ТИПОВЫЕ КОНСТРУКЦИИ, ИЗДЕЛИЯ И УЗЛЫ ЗДАНИЙ И СООРУЖЕНИЙ

Серия 1.442.1-3

ПЛИТЫ ЖЕЛЕЗОБЕТОННЫЕ РЕБРИСТЫЕ ВЫСОТОЙ 500 мм ДЛЯ ПЕРЕКРЫТИЙ ПРОИЗВОДСТВЕННЫХ ЗДАНИЙ

Выпуск 1

ПРЕДВАРИТЕЛЬНО НАПРЯЖЕННЫЕ ПЛИТЫ ШИРИНОЙ 1,5 и 1,0 м

РАБОЧИЕ ЧЕРТЕЖИ

РАЗРАБОТАНЫ

ЦНИИПРОМЗДАНИЙ

И.о.гл.инженера ин-та А.А.Болтухов

Начальник отдела Э.Н.Кодыш

Гл.инженер проекта А.В.Белов

Рук. группы А.А.Музыко

совместно с:

НИИЖБ

Зам.директора ин-та Н.Н. Коровин

Рук.лаборатории Г.И. Бердичевский

Ст.научн.сотрудник А.Е. Кузьмичев

НИИСК

Зам. директора ин-та П.И. Кривошеев

Рук. лаборатории Б.П. Ковтунов

Утверждены Госстроем СССР
Протокол от 16.12.85 № А4-62.
Введены в действие с 01.04.86.

https://zavodjbi.com/

№ п/п	Обозначение	Наименование	Стр.
1	1.442.1-3.1-0.0.0.0	Содержание	2
2	1.442.1-3.1-0.0.0.ПЗ	Пояснительная записка	2
3	1.442.1-3.1-1.0.0.0	Плита П1-П4	16
4	1.442.1-3.1-2.0.0.0	Плита П5, П6	23
5	1.442.1-3.1-3.0.0.0	Плита П7-П10	28
6	1.442.1-3.1-0.0.0.0 ВМС	Ведомость расхода стали на одну плиту	34
7	1.442.1-3.1-0.0.0.0 РМ	Ведомость расхода стали, цемента, бетона и инертных материалов на изделие	37

			1.442.1-3.1-0.0.0.0		
Нач.отд	Кадыш		Содержание	стадия / лист / листов	
Гл.инж.пр	Белов			Р / / 1	
Рук. гр.	Музыко			ЦНИИПРОМЗДАНИЙ	

1. Общая часть

1.1. Выпуск содержит чертежи плит перекрытий длиной 5,55 и 5,05 м, шириной 1,5 и 1,0 м. и высотой 0,5 м. с напрягаемой арматурой.

В качестве связевых плит используются рядовые устанавливаемые по рядам колонн и привариваемые по 4 углам.

В выпуске даны примеры решения в плитах квадратных отверстий для пропуска вертикальных коммуникаций (см. 1.442.1-3.1-0.0.0.0.ПЗ, листы 12 и 13) и вариант опалубочных чертежей плит с наличием вертикальных выступов на наружных гранях продольных ребер, служащих для образования бетонных шпонок после замоноличивания швов. (см. 1.442.1-3.1-0.0.0.0 ПЗ, лист 14).

1.2. Конструкция силовой формы для изготовления плит должна обеспечивать их распалубку и отсутствие трещин в местах сопряжения торцевых ребер с продольными при передаче предварительного напряжения на бетон.

1.3. Марки плит и их несущая способность приведены на листе 5. Маркировка плит принята по ГОСТ 23009-78 и ГОСТ 23586-76.

Марка П1-2АIV означает: П - плита шириной 1,5 м, длиной 5,55 м.; 2 - вторая условная расчетная нагрузка; армирование стержнями из стали А-IV; Т - тяжелый бетон.

1.4. Расчет плит произведен в соответствии с требованиями СНиП II-21-75 с учетом изменений и дополнений, утвержденных постановлением Госстроя СССР от 10 мая 1981 года № 67, и СНиП II-28-73*. Ребра плит рассчитаны на вертикальные равномерно распределенные нагрузки как шарнирно опертые однопролетные балки таврового сечения. Плиты рассчитаны как конструкции 3 категории трещиностойкости.

Инв.№ подл.	Подпись и дата	Взам.инв.№	1.442.1-3.1-0.0.0.0 ПЗ		
Нач.отд	Кадыш		Пояснительная записка	стадия / лист / листов	
Гл.инж.пр	Белов			Р / 1 / 14	
Рук. гр.	Музыко			ЦНИИПРОМЗДАНИЙ	

1.5. Плиты изготовляются из тяжелого бетона марок М250; М300; М350; М400; М450; М500.

1.6. К моменту передачи усилий предварительного напряжения на плиту кубиковая прочность бетона должна быть не ниже 80% и (70%) проектной прочности.

1.7. Отпуск арматуры следует производить плавно (без скачков). Мгновенная передача усилия не допускается.

1.8. В качестве предварительно напрягаемой рабочей арматуры продольных ребер приняты:

– Сталь стержневая периодического профиля класса А-IIIВ, упрочненная вытяжкой, по ГОСТ 5781-82;

– Сталь стержневая горячекатаная периодического профиля класса А-IV по ГОСТ 5781-82;

– Сталь стержневая горячекатаная периодического профиля класса А-V по ГОСТ 5781-82;

– Сталь стержневая термически упрочненная периодического профиля класса Ат-V по ГОСТ 10884-81;

– Сталь стержневая термически упрочненная периодического профиля, свариваемая и коррозионно-стойкая класса Ат-V СК по ГОСТ 10884-81.

1.9. Предварительное напряжение стержневой арматуры предусмотрено электротермическим или механическим способами.

Величины предварительного напряжения и усилия натяжения рабочей арматуры продольных ребер приведены в таблице на листе 5.

1.10. Полка плит армируется сварными сетками, продольные и поперечные ребра сварными каркасами. Сварные каркасы и сетки изготовляются при диаметре стержней до 5 мм включительно из обыкновенной арматурной проволоки периодического профиля класса Вр-I по ГОСТ 6727-80, при диаметре стержней 8 мм и более – из стержневой горячекатанной арматурной стали периодического профиля класса А-III по ГОСТ 5781-82.

1.11. По концам продольных ребер плит устанавливаются опорные закладные изделия. Замкнутые анкера закладных изделий используются для подъема плит, (а.с. N 336404, а.с. N 621848, а.с. N 981538).

1.12. Предел огнестойкости плит равен 0,75 часа.

1.13. При применении плит в условиях воздействия слабо- и средне-агрессивной газовых сред в проекте конкретного объекта должны быть указаны специальные условия по изготовлению плит, вытекающие из характера агрессивной среды и требований СНиП II-28-73*.

1.14. Арматурные и закладные изделия даны в выпуске 2 настоящей серии.

2. Технические требования к изготовлению и испытанию плит.

2.1. Изготовление плит предусмотрено агрегатно-поточным способом.

2.2. Плоские каркасы и сетки должны изготовляться при помощи контактной точечной электросварки.

Применение дуговой электросварки вместо предусмотренной контактной точечной сварки не допускается.

2.3. Отклонения от проектных размеров плит и величин защитных слоев бетона не должны превышать указанных в ГОСТ 21506-76 и рабочих чертежах.

2.4. Внешний вид и качество поверхностей плит должны удовлетворять требованиям ГОСТ 13015-81 для конструкций зданий, предназначенных под окраску.

2.5. При изготовлении плит для обеспечения требуемой величины защитного слоя бетона должны применяться прокладки из цементно-песчаного раствора или пластмасс. Применение стальных фиксаторов, выходящих на поверхность бетона, не допускается.

2.6 До начала производства плит завод-изготовитель должен разработать технологические правила, определяющие основные способы производства и контроля качества изготовления изделий. При изготовлении плит должен быть обеспечен пооперационный технологический контроль на всех стадиях производства.

2.7. Для предохранения лицевых поверхностей закладных изделий от ржавления при транспортировании и хранении, все эти поверхности должны быть покрыты цементно-казеиновой обмазкой, кроме поверхностей изделий, установленных в плитах, предназначенных для применения в условиях агрессивных сред, которые согласно требованиям СНиП II-28-73* должны быть покрыты цинковым или другим равнозначным покрытием.

2.8. Для оценки качества изготовляемых плит необходимо систематически проводить их испытание в соответствии с ГОСТ 8829-77.

2.9 Испытание методом нагружения следует производить только для тавровых плит длиной 5,55 м и шириной 1,5м.

Оценка плит по прочности производится по величине разрушающей нагрузки, жесткости - по величине прогиба продольных ребер, а трещиностойкости - по величине раскрытия трещин. Величины контрольных нагрузок на прочность ($P_к$ и $P_к'$), жесткость и трещиностойкость ($P_{пр}$), а также величины контрольных прогибов ($f_к$) приведены в таблице на листе 5

Допускаемые величины контрольной ширины раскрытия трещин принимаются по ГОСТ 8829-77, пункт в. 4.7.

2.10. Плиты длиной 5,05 м и шириной 1,5 м и плиты шириной 1,0м следует испытывать неразрушающими методами в соответствии с ГОСТ 17624-78, ГОСТ 22690.1-77, ГОСТ 18105.0-80, ГОСТ 18105.1-80, ГОСТ 17625-83.

2.11. Величина отпускной прочности бетона устанавливается в соответствии с пунктом 1.30 ГОСТ 13015-75**.

2.12 Маркировку готовой продукции необходимо производить согласно требованиям ГОСТ 21508-76 и ГОСТ 13015.2-81, при этом после марки плиты следует указать номер ГОСТа или серию рабочих чертежей.

3. Указания по применению

3.1. Плиты предназначены для применения в неотапливаемых зданиях и на открытом воздухе при расчетной температуре до -40°С включительно, в отапливаемых зданиях, в условиях воздействия неагрессивной газовых сред. Плиты могут применяться в несейсмических и сейсмических районах до 9 баллов включительно (при наличии закрытых швов-ок).

3.2. При действии многократно повторяющихся и динамических нагрузок назначение марок плит должно производиться на основе соответствующего расчета с соблюдением требований СНиП II-21-75 и "Инструкции по проектированию и расчету несущих конструкций промышленных зданий и сооружений на динамические нагрузки" (Стройиздат, Москва, 1970 г.).

3.3. При применении плит в условиях постоянного воздействия температуры выше +50°С назначение марок плит должно производиться на основе расчетов с соблюдением требований СН 482-76.

3.4. В случае применения плит для нагрузок, отличающихся от расчетных предусмотренных, принятых при расчете, назначение марок плит следует производить на основе расчетов, используя плиты необходимой несущей способности.

3.5. Плиты с рабочей арматурой из стали класса А-III в, А-IV и $А_т$-V ск предназначены для применения в условиях как неагрессивной, так слабо- и среднеагрессивной газовых сред; из

стали А-V и Ат-V – для применения только в неагрессивной газовой среде.

3.6. При применении плит в условиях агрессивной среды, в соответствии с конкретными условиями эксплуатации и требованиями СНиП II-28-73*, должны быть дополнительно указаны:

а) специальные требования по плотности бетона с указанием водонепроницаемости и водоцементного отношения;

б) марка и расход цемента, состав заполнителей и применяемых добавок;

в) виды защиты и способы их нанесения на поверхность плиты и стальных закладных деталей;

г) требование к качеству бетонной поверхности.

3.7. Назначение марок стали должно производиться в зависимости от температурных условий эксплуатации конструкции и характера нагрузок (статические, динамические) в соответствии с требованиями действующих нормативных документов (см. п.п. 3.2; 3.3.)

3.8. Плиты, предназначенные для применения в условиях воздействия сейсмических сил, агрессивной среды, низких или высоких температур, динамических нагрузок и изготовляемые с учетом соответсвующих требований, должны иметь маркировку, отличную от маркировки плит для обычных условий эксплуатации. Например для плит, применяемых в условиях агрессивной среды, требуется дополнительно к установленной марке добавлять буквенное обозначение - „П" (плиты с повышенной плотностью бетона).

Полная марка плиты в этом случае будет: ПГ-2А IVТ-П

4. Указания по приемке, транспортированию и хранению плит.

4.1. Приемка плит должна производиться в соответствии с требованиями ГОСТ 13015.1-81, ГОСТ 21506-76, ГОСТ 8829-77 и рабочих чертежей плит.

4.2. Подъем плит следует производить в соответствии со СНиП III-16-80, при этом нагрузка от собственного веса должна распределяться равномерно между четырьмя петлями.

4.3. Транспортирование, складирование и хранение плит следует производить согласно требованиям ГОСТ 21506-76.

4.4. При перевозке плит автомобильным транспортом следует руководствоваться главой СНиП III-1-76, раздел „Транспорт" и „Руководством по перевозке автомобильным транспортом строительных конструкций." Стройиздат, 1980 г.

4.5. При перевозке плит железнодорожным транспортом следует руководствоваться техническими условиями погрузки и крепления грузов, издание „Транспорт," МПС, 1967 г. Глава V. Железобетонные конструкции.

Таблица

Марка плиты	Равномерно распределенная нагрузка на плиту (на продольное ребро и полку) кгс/м²		Расчетный диаметр в мм и количество стержней в одном продольном ребре	Предварительное напряжение „σ_0" кгс/см²	Усилие натяжения на один стержень „N_0" кгс	Кубиковая прочность бетона при его предварительном напряжении R_0 кгс/см²	Контрольные равномерно распределенные нагрузки „$P_{пр}$" в кгс/м², контрольные прогибы „$f_к$" в см для оценки жесткости плит при возрасте бетона к моменту испытания в сутках								Контрольные равномерно распределенные нагрузки для оценки прочности плит в кгс/м²	
							3–7		14		28		100			
	при n=1	при n>1					$P_{пр}$	$f_к$	$P_{пр}$	$f_к$	$P_{пр}$	$f_к$	$P_{пр}$	$f_к$	$P_{к}^{*}$ при c=1,4	$P_{к}^{*}$ при c=1,6
1	2	3	4	5	6	7	8	9	10	11	12	13	14	15	16	17
П1-1АIIIвТ	4310	5170	2Ф25	3600	17670	245	5458	0,866	5458	0,897	5083	0,797	4287	0,489	6630	8540
П1-1АIVТ	4290	5150	2Ф22	5000	19000	315	5104	0,712	5021	0,669	4751	0,611	4268	0,478	7170	8500
П1-1АVТ	4280	5140	2Ф16	6500	14080	210	5340	1,468	5046	1,338	4765	1,186	4263	0,804	7380	8492
П1-1АтVТ	4280	5140	2Ф16	6500	14080	210	5340	1,468	5046	1,338	4765	1,186	4263	0,804	7380	8492
П1-1АтVскТ	4400	5280	2Ф20	7000	21990	350	5200	0,706	4983	0,681	4768	0,646	4382	0,504	7570	8720
П1-2АIIIвТ	5200	6240	2Ф28	3600	22170	280	6513	0,951	6513	0,980	6170	0,900	5132	0,572	7920	10260
П1-2АIVТ	5300	6360	2Ф25	5000	24550	280	6632	1,052	6509	1,045	6048	0,934	5227	0,627	8740	10440
П1-2АVТ	5200	6240	2Ф18	6500	17820	245	6557	1,731	6453	1,703	5993	1,5	5170	0,98	8890	10220
П1-2АтVТ	5200	6240	2Ф18	6500	17820	245	6557	1,731	6453	1,703	5993	1,5	5170	0,98	8890	10220
П1-2АтVскТ	5240	6280	2Ф22	7000	26610	350	6383	0,939	5997	0,894	5760	0,832	5184	0,637	9010	10360
П2-1АIIIвТ	4260	5110	2Ф22	3600	13680	245	5401	0,540	5226	0,525	4870	0,459	4242	0,345	6500	8460
П2-1АIVТ	4380	5260	2Ф20	5000	15710	280	5392	0,491	5110	0,456	4841	0,416	4364	0,342	7260	8680
П2-1АтVскТ	4200	5050	2Ф18	7000	17820	245	5122	0,574	4868	0,530	4625	0,475	4191	0,369	7260	8350
П2-2АIIIвТ	5590	6710	2Ф25	3600	17670	245	6997	0,778	6997	0,800	6548	0,719	5519	0,964	8500	11000
П2-2АIVТ	5270	6330	2Ф22	5000	19000	315	6465	0,584	6119	0,550	5789	0,503	5200	0,397	8700	10390
П2-2АVТ	5240	6280	2Ф16	6500	14080	245	6504	1,189	6154	1,087	5810	0,963	5194	0,648	9030	10370
П2-2АтVТ	5240	6280	2Ф16	6500	14080	245	6504	1,189	6154	1,087	5810	0,963	5194	0,648	9030	10370
П2-2АтVскТ	5240	6280	2Ф20	7000	21990	350	6144	0,561	5878	0,544	5625	0,517	5171	0,406	8950	10280
П3-2АIIIвТ	4990	6000	2Ф22	3600	13680	245	6323	0,644	6323	0,663	5856	0,575	4968	0,361	7630	9880
П3-2АIVТ	5140	6170	2Ф20	5000	15710	245	6480	0,630	6160	0,589	5785	0,518	5118	0,393	8510	10180
П3-2АVТ	5180	6220	2Ф14	6500	10770	245	6156	0,994	5885	0,909	5627	0,804	5165	0,594	8920	10260

* При определении контрольных нагрузок для плит, армированных сталью класса АIIIв, коэффициент „С" принят равным 1,25; класса А-IV-1,35 (письмо Госстроя СССР от 12.02.82 г. N 17-Д)

Продолжение табл.

Марка плиты	Равномерно распределенная нагрузка на плиту (на продольное ребро и полку) кгс/м²		Расчетный диаметр в мм и количество стержней в одном продольном ребре	Предварительное напряжение „σ_0" кгс/см²	Усилие натяжения на один стержень „N_0" кгс	Кубиковая прочность бетона при его предварительном напряжении R_0 кгс/см²	Контрольные равномерно распределенные нагрузки „$P_{пр}$" в кгс/м², контрольные прогибы „$f_к$" в см для оценки жесткости плит при возрасте бетона к моменту испытания в сутках								Контрольные равномерно распределенные нагрузки для оценки прочности плит в кгс/м²	
							3-7		14		28		100			
	при n=1	при n>1					$P_{пр}$	$f_к$	$P_{пр}$	$f_к$	$P_{пр}$	$f_к$	$P_{пр}$	$f_к$	$P_{пр}^{к*}$ при c=1,4	$P_{пр}^{к1}$ при c=1,6
1	2	3	4	5	6	7	8	9	10	11	12	13	14	15	16	17
П3-2АтVТ	5180	6220	2Ф14	6500	10770	245	6156	0,894	5885	0,909	5627	0,804	5165	0,594	8920	10260
П3-2АтVскТ	5200	6240	2Ф18	7000	17820	245	6398	0,679	6065	0,624	5747	0,559	5180	0,439	8940	10290
П4-2АIIIвТ	5090	6110	2Ф20	3600	13680	210	6449	0,482	6449	0,498	6000	0,434	5060	0,253	7760	10080
П4-2АIVТ	5476	6570	2Ф18	5000	15710	210	6878	0,478	6529	0,441	6142	0,384	5456	0,307	9050	10820
П4-2АVТ	6100	7320	2Ф14	6500	10770	245	7262	0,788	6942	0,721	6636	0,634	6090	0,479	10433	11990
П4-2АтVТ	6100	7320	2Ф14	6500	10770	245	7262	0,788	6942	0,721	6636	0,634	6090	0,479	10433	11990
П4-2АтVскТ	4880	5860	2Ф16	7000	14080	210	6034	0,464	5713	0,418	5407	0,363	4857	0,339	8411	9680
П5-1АIIIвТ	4310	5170	2Ф25	3600	17670	245	5458	0,966	5458	0,898	5083	0,797	4287	0,489	6630	8540
П5-1АIVТ	4290	5150	2Ф22	5000	19000	315	5104	0,712	5021	0,669	4751	0,611	4268	0,478	7170	8500
П5-1АVТ	4280	5140	2Ф16	6500	14080	210	5340	1,468	5046	1,338	4765	1,186	4263	0,804	7380	8492
П5-1АтVТ	4280	5140	2Ф16	6500	14080	210	5340	1,468	5046	1,338	4765	1,186	4263	0,804	7380	8492
П5-1АтVскТ	4400	5280	2Ф20	7000	21990	350	5208	0,706	4983	0,681	4768	0,646	4382	0,504	7570	8720
П5-2АIIIвТ	5200	6240	2Ф28	3600	22170	280	6513	0,951	6513	0,980	6170	0,900	5132	0,572	7920	10260
П5-2АIVТ	5300	6360	2Ф25	5000	24550	280	6632	1,052	6509	1,045	6048	0,934	5227	0,627	8740	10440
П5-2АVТ	5200	6240	2Ф18	6500	17820	245	6532	1,72	6428	1,697	5970	1,494	5150	0,98	8890	10220
П5-2АтVТ	5200	6240	2Ф18	6500	17820	245	6532	1,72	6428	1,697	5970	1,494	5150	0,98	8890	10220
П5-2АтVскТ	5260	6310	2Ф22	7000	26610	350	6383	0,939	5997	0,894	5706	0,832	5184	0,637	9010	10360
П6-1АIIIвТ	4260	5110	2Ф22	3600	13680	245	5401	0,540	5226	0,525	4870	0,459	4242	0,345	6500	8450
П6-1АIVТ	4380	5960	2Ф20	5000	15710	280	5392	0,491	5110	0,456	4841	0,415	4364	0,342	7260	8680
П6-1АтVскТ	4200	5050	2Ф18	7000	17820	245	5122	0,574	4668	0,530	4625	0,475	4191	0,369	7260	8350
П6-2АIIIвТ	5590	6710	2Ф25	3600	17670	245	6997	0,778	6997	0,800	6548	0,719	5519	0,454	8500	11004
П6-2АIVТ	5270	6330	2Ф22	5000	19000	315	6465	0,584	6119	0,550	5789	0,503	5200	0,397	8700	10390

Продолжение

Марка плиты	Равномерно распределенная нагрузка на плиту (на продольное ребро и полку) кгс/м²		Расчетный диаметр в мм и количество стержней в одном продольном ребре	Предварительное напряжение „σ" кгс/см²	Усилие натяжения на один стержень „N_0" кгс	Кубиковая прочность бетона при его предварительном напряжении $R_{пр}$ кгс/см²	Контрольные равномерно распределенные нагрузки „$P_{пр}$" в кгс/м² и контрольные прогибы „f" в см для оценки жесткости плит при возрасте бетона к моменту испытания в сутках								Контрольные равномерно распределенные нагрузки для оценки прочности плит в кгс/м²	
							3-7		14		28		100			
	при n=1	при n>1					$P_{пр}$	$f_к$	$P_{пр}$	$f_к$	$P_{пр}$	$f_к$	$P_{пр}$	$f_к$	при $R_к$=1,4	при $R_к$=1,6
1	2	3	4	5	6	7	8	9	10	11	12	13	14	15	16	17
ПБ-2АVТ	5240	6280	2ф16	6500	14080	245	6504	1,189	6154	1,087	5810	0,963	5194	0,648	8950	10220
ПБ-2АтVТ	5240	6280	2ф16	6500	14880	245	6504	1,189	6154	1,087	5810	0,963	5194	0,648	8950	10220
ПБ-2АтVСКТ	5240	6280	2ф20	7000	21990	350	6144	0,561	5878	0,544	5625	0,517	5171	0,406	8950	10220
П7-1АIIIВТ	4310	5170	2ф25	3600	17670	245	5458	0,866	5458	0,897	5083	0,797	4287	0,489	6570	8540
П7-1АIVТ	4290	5150	2ф22	5000	19000	315	5104	0,712	5021	0,669	4751	0,611	4268	0,478	7100	8500
П7-1АVТ	4280	5140	2ф16	7000	14080	210	5340	1,468	5046	1,338	4765	1,186	4263	0,804	7380	8992
П7-1АтVТ	4280	5140	2ф16	7000	14080	210	5340	1,468	5046	1,338	4765	1,186	4263	0,804	7380	8992
П7-1АтVСКТ	4400	5280	2ф20	7000	21990	350	5200	0,706	4983	0,681	4768	0,646	4382	0,504	7570	8720
П7-2АIIIВТ	5200	6240	2ф28	3600	22170	280	6513	0,951	6513	0,980	6170	0,900	5131	0,572	7920	10260
П7-2АIVТ	5300	6360	2ф25	5000	27550	280	6632	1,052	6509	1,045	6048	0,939	5227	0,627	8740	10440
П7-2АVТ	5200	6240	2ф18	6500	17820	245	6532	1,724	6428	1,697	5970	1,494	5150	0,981	8890	10830
П7-2АтVТ	5200	6240	2ф18	6500	17820	245	6532	1,724	6428	1,697	5970	1,494	5150	0,981	8890	10830
П7-2АтVСКТ	5260	6310	2ф22	7000	26610	350	6383	0,939	5997	0,894	5760	0,832	5184	0,637	9010	10360
П8-1АIIIВТ	4260	5110	2ф22	3600	13680	245	5481	0,540	5226	0,525	4870	0,459	4242	0,345	6500	8450
П8-1АIVТ	4380	5260	2ф20	5000	15710	280	5392	0,491	5110	0,456	4891	0,415	4364	0,342	7260	8680
П8-1АтVСКТ	4200	5050	2ф18	7000	17820	245	5122	0,574	4868	0,530	4625	0,475	4191	0,369	7260	8350
П8-2АIIIВТ	5590	6710	2ф25	3600	17670	245	6997	0,778	6997	0,800	6548	0,719	5519	0,959	8500	11000
П8-2АIVТ	5270	6330	2ф22	5000	19000	315	6465	0,584	6119	0,550	5789	0,503	5200	0,397	8700	10390
П8-2АVТ	5240	6280	2ф16	6500	14080	245	6504	1,189	6154	1,087	5810	0,963	5194	0,648	8950	10370
П8-2АтVТ	5240	6280	2ф16	6500	14080	245	6504	1,189	6154	1,087	5810	0,963	5194	0,648	8950	10370
П8-2АтVСКТ	5240	6280	2ф20	7000	21990	350	6144	0,561	5878	0,544	5625	0,517	5171	0,406	9270	10650
П9-2АIIIВТ	4990	6000	2ф22	3600	13680	245	6323	0,644	6323	0,663	5856	0,575	4968	0,361	7630	9880

Инв. № подл. | Подп. и дата | Взам. инв. №

Продолжение табл.

Марка плиты	Равномерно распределенная нагрузка на плиту (на продольное ребро и полку) кгс/м²		Расчетный диаметр в мм и количество стержней в одном продольном ребре	Предварительное напряжение „σ_0" кгс/см²	Усилие натяжения на один стержень „N_0" кгс	Кубиковая прочность бетона при его предварительном напряжении R_0 кгс/см²	Контрольные равномерно распределенные нагрузки „$P_{пр}$" в кгс/м², контрольные прогибы „$f_к$" в см для оценки жесткости плит при возрасте бетона к моменту испытания в сутках								Контрольные равномерно распределенные нагрузки для оценки прочности плит в кгс/м²	
							3-7		14		28		100			
	при n=1	при n>1					$P_{пр}$	$f_к$	$P_{пр}$	$f_к$	$P_{пр}$	$f_к$	$P_{пр}$	$f_к$	при $P_к^*$ c=1,4	при $P_к^1$ c=1,6
1	2	3	4	5	6	7	8	9	10	11	12	13	14	15	16	17
П9-2АIVТ	5140	6170	2Ф20	5000	15710	245	6480	0,630	6160	0,589	5785	0,518	5118	0,393	8510	10180
П9-2АVТ	5180	6220	2Ф14	6500	10770	245	6156	0,994	5885	0,909	5627	0,804	5165	0,594	8920	10260
П9-2АтVТ	5180	6220	2Ф14	6500	10770	245	6156	0,994	5885	0,909	5627	0,804	5165	0,594	8920	10260
П9-2АтVскТ	5200	6240	2Ф18	7000	17820	245	6398	0,679	6065	0,624	5747	0,559	5180	0,430	8940	10290
П10-2АIIIвТ	5090	6110	2Ф20	3600	13680	210	6449	0,482	6449	0,498	6000	0,434	5060	0,253	7760	10080
П10-2АIVТ	5476	6570	2Ф18	5000	15710	210	6878	0,478	6529	0,441	6142	0,384	5456	0,307	9060	10820
П10-2АVТ	6100	7320	2Ф14	6500	10770	245	7262	0,788	6242	0,721	6636	0,634	6090	0,479	10433	11990
П10-2АтVТ	6100	7320	2Ф14	6500	10770	245	7262	0,788	6242	0,721	6636	0,634	6090	0,479	10433	11990
П10-2АтVскТ	4880	5860	2Ф16	7000	14080	210	6034	0,464	5713	0,418	5407	0,363	4857	0,339	8411	9680

1. В графах 2 и 3 нагрузки приведены без учета нагрузок от массы плиты.
2. При расчете плит учтена нагрузка от массы плит с заливкой швов, равная для плит шириной 1,5 м - 430 кгс/м² при (n=1) и 475 кгс/м² при (n>1); шириной 1,0 м - 495 кгс/м² при (n=1) и 545 кгс/м² при (n>1).
3. В графах 5 и 6 величины „σ_0" и „N_0" приведены без учета потерь от деформации формы.
4. В графах 8, 10, 12, 14, 16, 17 величины „$P_{пр}$", „$P_к$" и „$P_к^1$" приведены без учета нагрузок от массы плит, равных (при n=1): для плит шириной 1,5 м - 400 кгс/м², шириной 1,0 м - 463 кгс/м²
5. Для плит всех марок отношение $f_{плит}/f_{пред}$ составляет менее 0,85.

https://zavodjbi.com/

Номенклатура

Эскиз

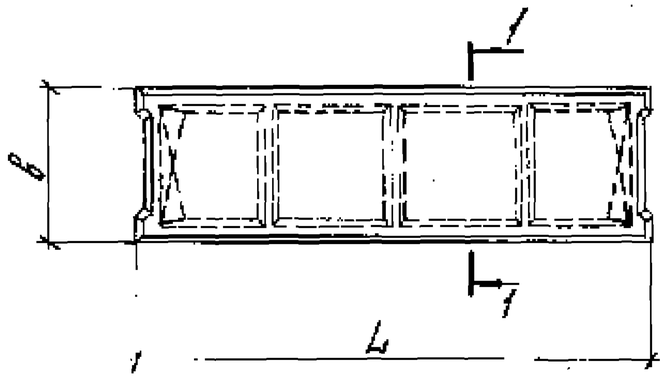

1-1

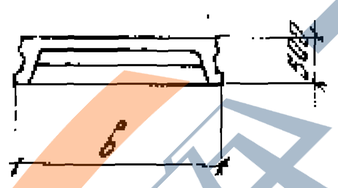

Марка плиты	Геометрические размеры L	Геометрические размеры B	Марка бетона	Расход материалов: бетон, м³	Расход материалов: сталь, кг	Масса, т
ПН-1АIIIВТ	5550	1485	250	1,23	217,7	3,1
ПН-1АIVТ			450		198,5	
ПН-1АVТ			300		167,3	
ПН-1АIVТ					167,3	
ПН-1АтVСКТ			500		186,9	
ПН-2АIIIВТ			400		259,9	
ПН-2АIVТ					238,3	
ПН-2АVТ			350		197,1	
ПН-2АтVТ					197,1	
ПН-2АтVСКТ			500		219,1	
ПП2-1АIIIВТ	5050	1485	350	1,15	174,3	2,9
ПП2-1АIVТ			400		163,9	
ПП2-1АтVСКТ			350		154,3	
ПП2-2АIIIВТ					208,7	
ПП2-2АIVТ			450		191,1	
ПП2-2АVТ			350		162,7	
ПП2-2АтVТ					162,7	
ПП2-2АтVСКТ			500		180,7	
ПП3-2АIIIВТ	5350	985	350	1,00	172,4	2,5
ПП3-2АIVТ					160,8	
ПП3-2АVТ			350		132,8	
ПП3-2АтVТ					132,8	
ПП3-2АтVСКТ			350		150,4	
ПП4-2АIIIВТ	5050	985	300	0,93	138,5	2,3
ПП4-2АIVТ			300		128,3	
ПП4-2АVТ			350		112,9	
ПП4-2АтVТ					112,9	
ПП4-2АтVСКТ			300		120,5	

https://zavodjbi.com/

https://zavodjbi.com/

Номенклатура

Эскиз

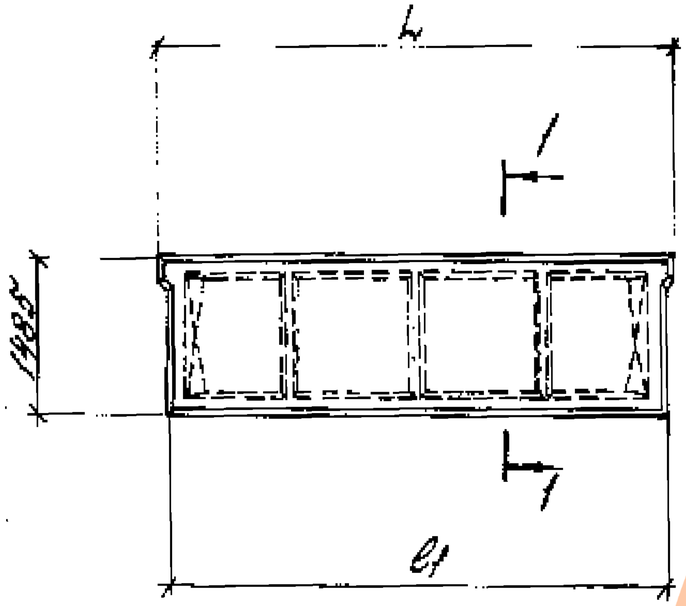

1-1

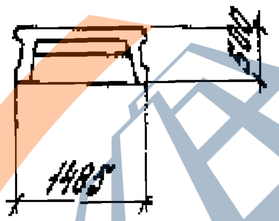

Марка плиты	Геометрические размеры		Марка бетона	Расход материалов		Масса, т
	L	c_1		Бетон, м³	Сталь, кг	
ПБ-1А III ВТ	5550	5450	350	1,22	219,1	3,1
ПБ-1А IV Т			450		199,9	
ПБ-1А V Т			300		168,7	
ПБ-1АТ V Т					168,7	
ПБ-1АТ V ВК Т			500		188,3	
ПБ-2А III ВТ			400		261,3	
ПБ-2А IV Т					239,7	
ПБ-2А V Т			350		198,5	
ПБ-2АТ V Т					198,5	
ПБ-2АТ V ВК Т			500		228,5	
ПБ-1А III ВТ	5850	4950	350	1,15	178,7	2,9
ПБ-1А IV Т			400		165,3	
ПБ-1АТ V ВК Т			350		153,7	
ПБ-2А III ВТ					218,1	
ПБ-2А IV Т			450		192,5	
ПБ-2А V Т			350		164,1	
ПБ-2АТ V Т					164,1	
ПБ-2АТ V ВК Т			500		182,1	

https://zavodjbi.com/

Номенклатура

Эскиз

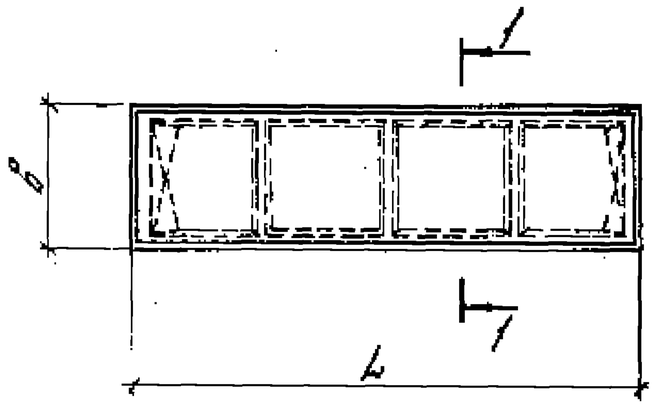

Марка плиты	Геометрические размеры, мм		Марка бетона	Расход материалов		Масса, т
	L	b		бетон, м³	сталь, кг	
ПГ-18 III 8Т	5450	1485	350	1,22	218,8	3,1
ПГ-18 IV Т			450		200,0	
ПГ-18 V Т			300		169,2	
ПГ-18Т V Т					169,2	
ПГ-18Т V СКТ			500		188,4	
ПГ-24 III 8Т			400		260,6	
ПГ-24 IV Т					239,4	
ПГ-24 V Т			350		199,0	
ПГ-24Т V Т					199,0	
ПГ-24Т V СКТ			500		220,6	
ПГ8-18 III 8Т	4950	1485	350	1,14	175,8	2,9
ПГ8-18 IV Т			400		165,4	
ПГ8-18Т V СКТ			350		156,5	
ПГ8-24 III 8Т					209,8	
ПГ8-24 IV Т			450		192,6	
ПГ8-24 V Т			350		164,6	
ПГ8-24Т V Т					164,6	
ПГ8-24Т V СКТ			500		182,2	
ПГ9-24 III 8Т	5450	1485	350	1,99	173,9	2,5
ПГ9-24 IV Т					182,3	
ПГ9-24 V Т			380		135,1	
ПГ9-24Т V Т					135,1	
ПГ9-24Т V СКТ			350		146,3	
ПГ10-24 III 8Т	4950	1485	300	1,79	146,0	2,3
ПГ10-24 IV Т			300		137,2	
ПГ10-24 V Т			350		115,3	
ПГ10-24Т V Т					115,3	
ПГ10-24Т V СКТ			300		122,4	

https://zavodjbi.com/

Плиты П1, П2 с квадратными отверстиями (пример)

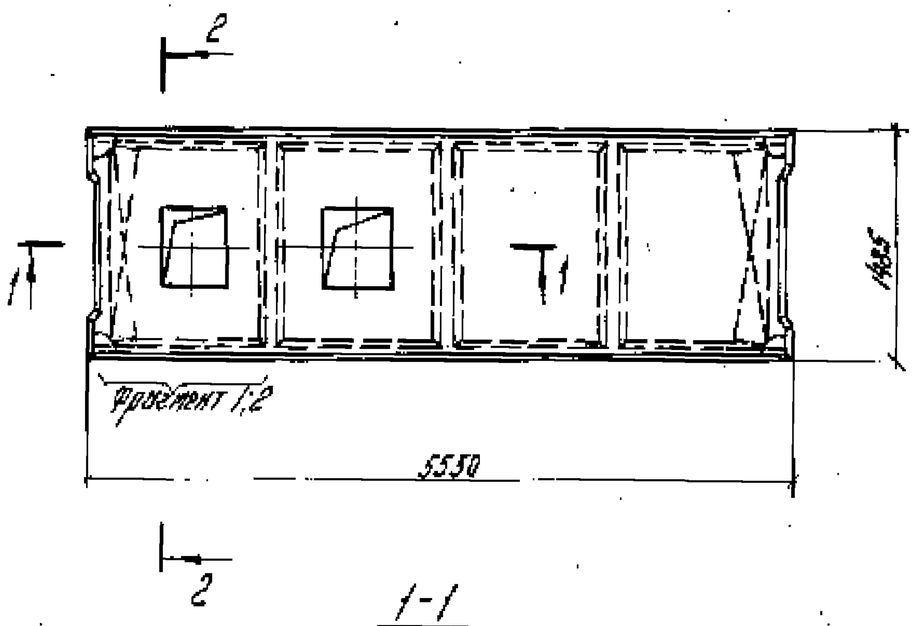

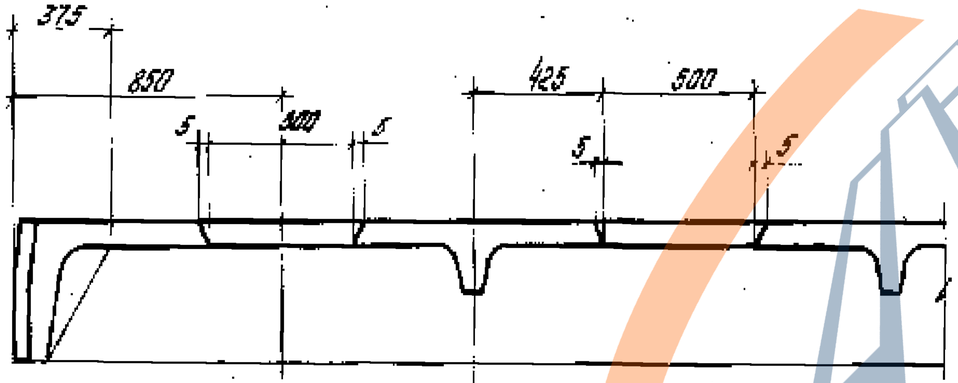

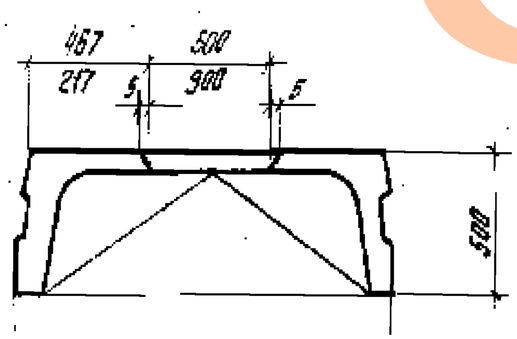

Фрагмент 1

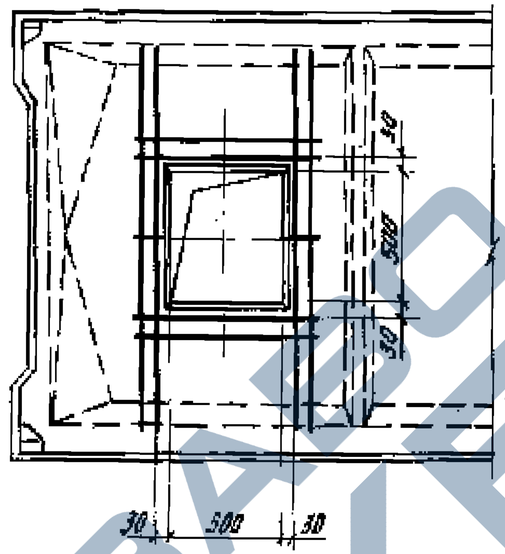

Фрагмент 2

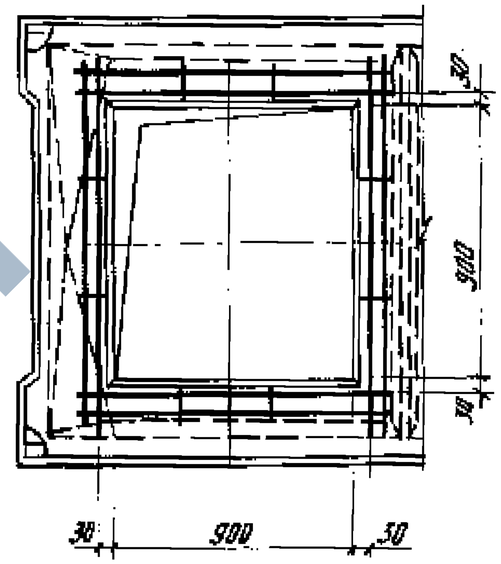

Сетки для армирования контура отверстий

размером 500 × 500 мм

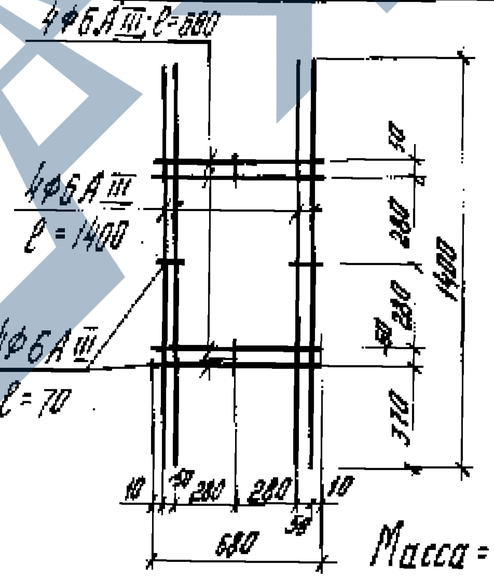

Масса = 1,9 кг

размером 900 × 900 мм

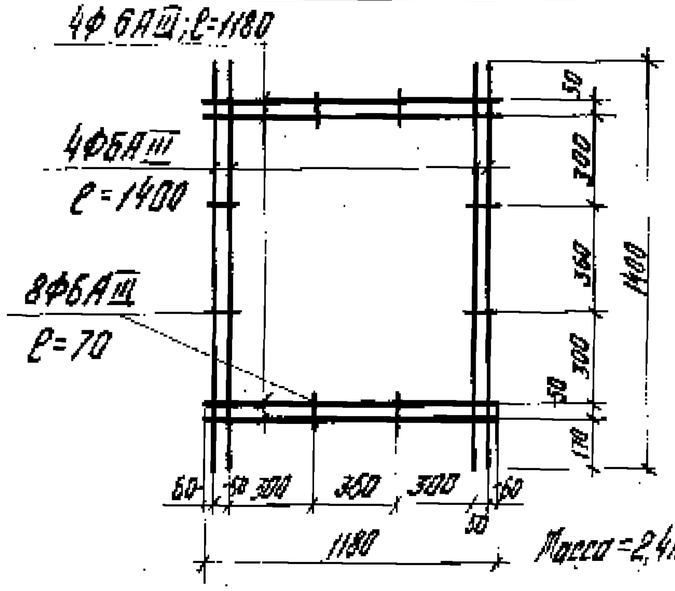

Масса = 2,4 кг

Плиты П1, П2 с квадратными отверстиями (пример)

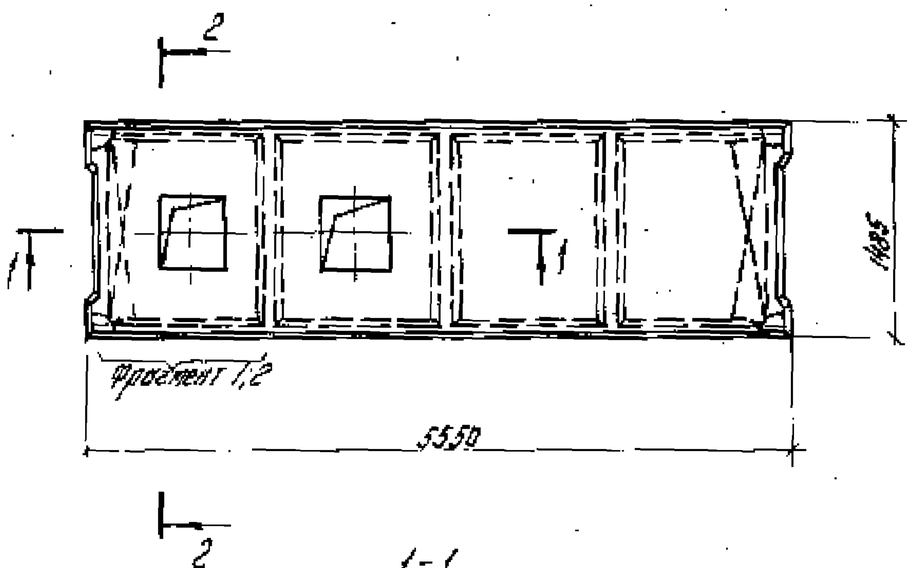

Фрагмент 1

Фрагмент 2

Сетки для армирования контура отверстий

размером 500×500 мм

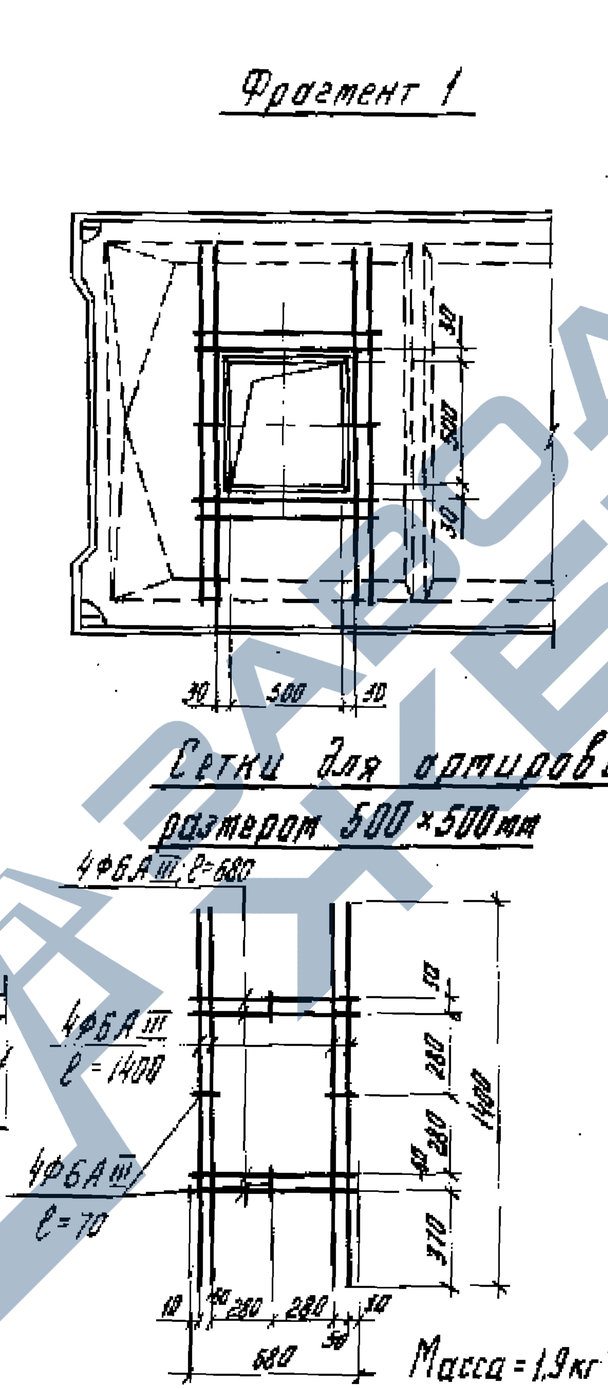

Масса = 1,9 кг

размером 900×900 мм

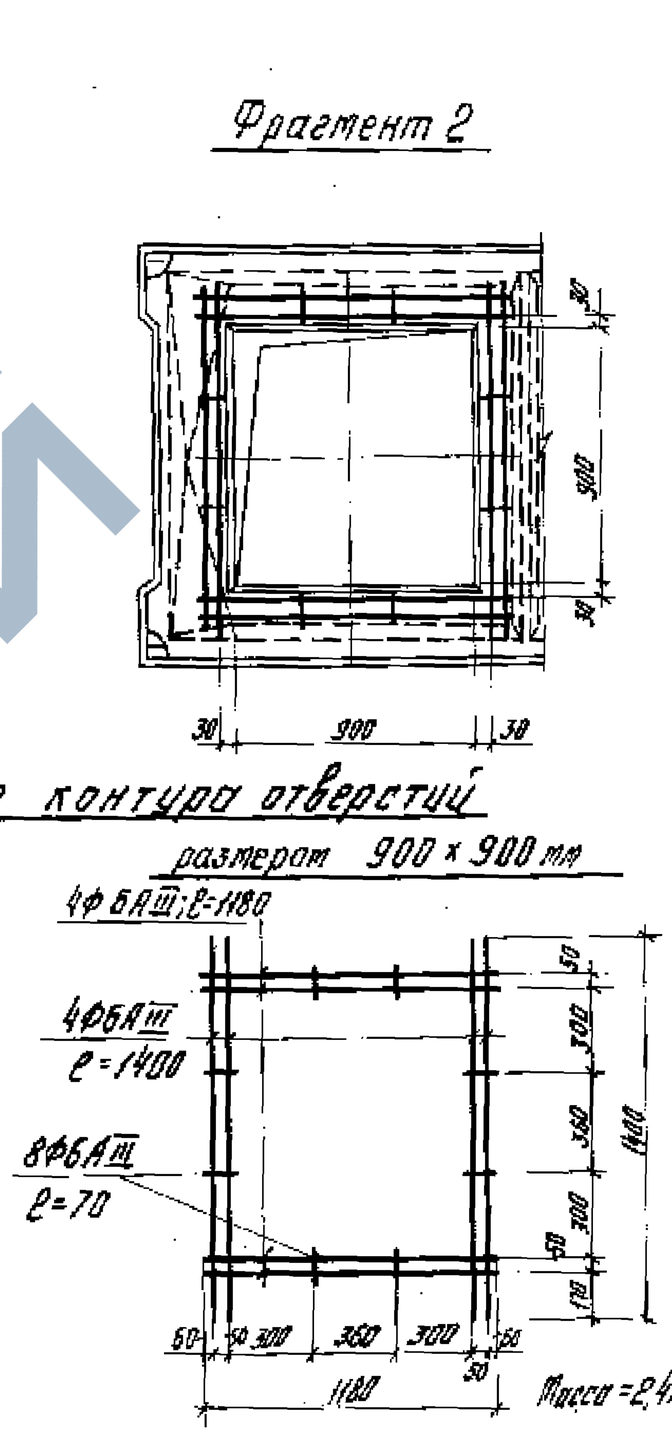

Масса = 2,4 кг

Плиты П1÷П4 со шпонками (вариант)

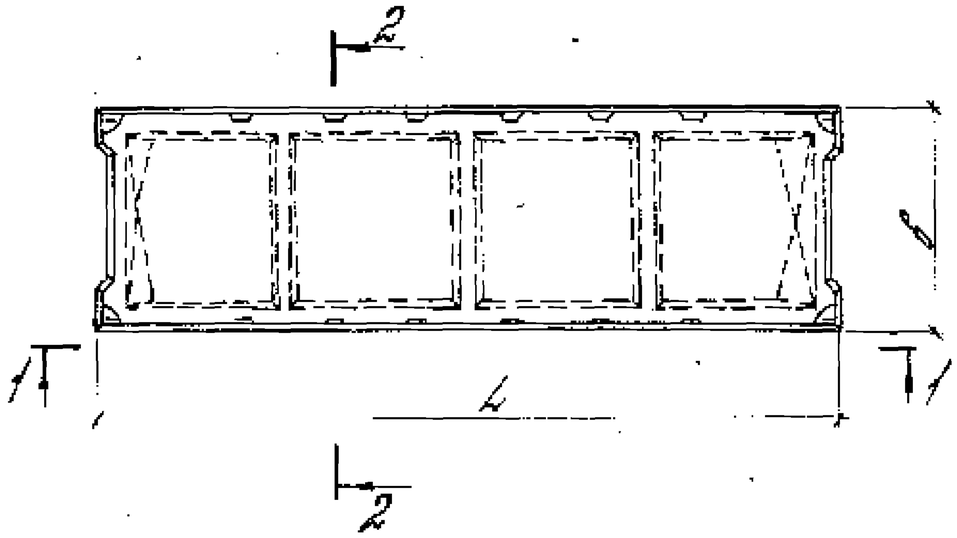

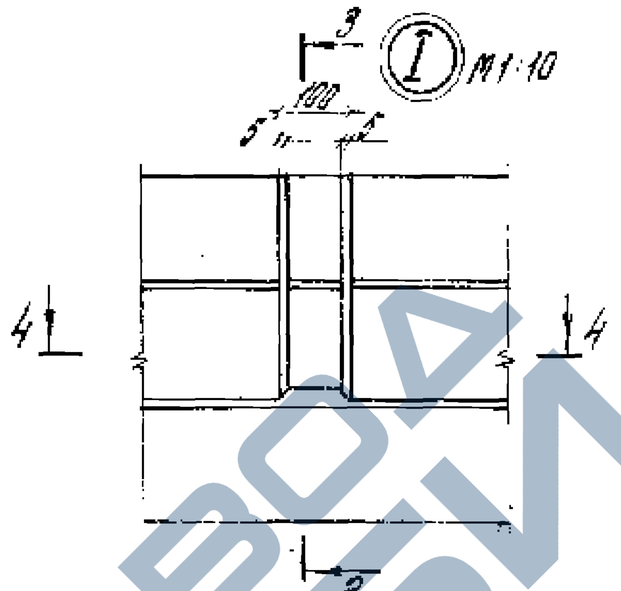

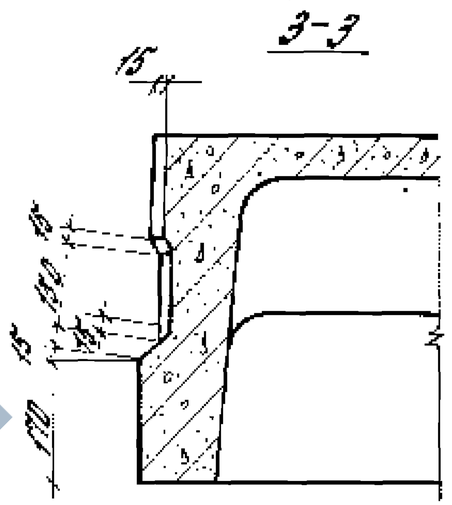

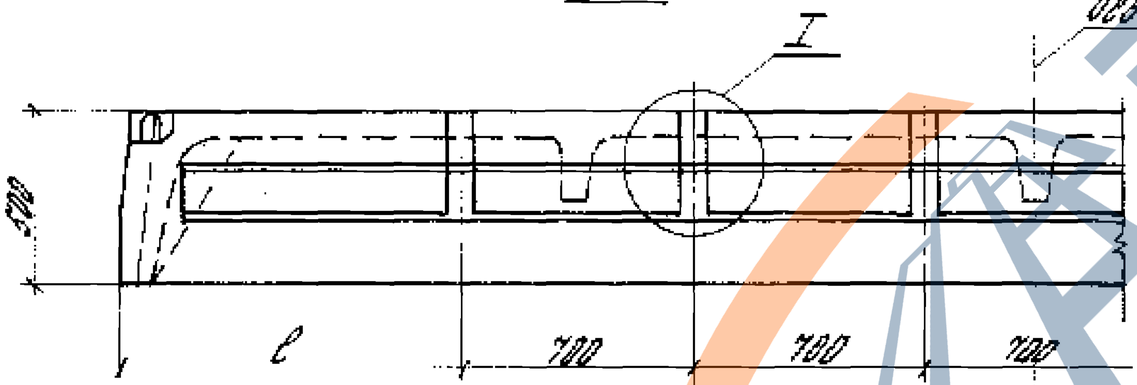

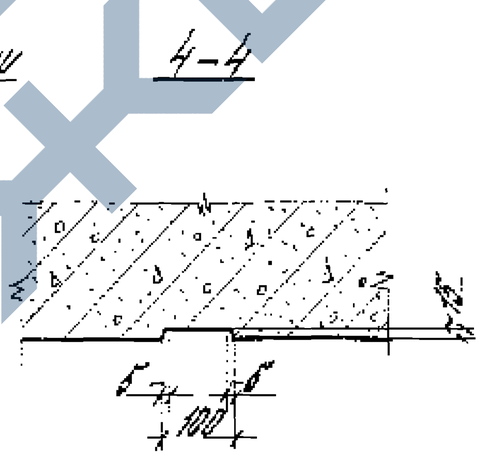

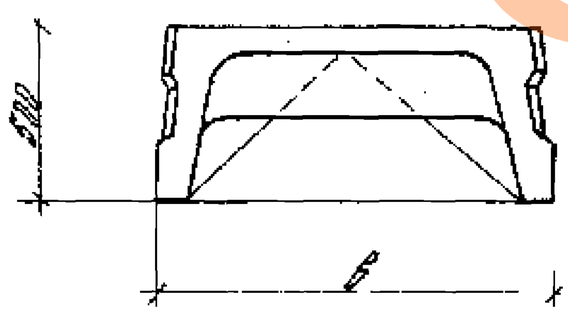

Геометрические размеры, мм		
L	c	6
6550	1825	1485
5850	775	
5550	1025	985
5850	775	

Формат	Зона	Поз.	Обозначение	Наименование	Кол. на исполн. 1.442.1-3.1-1.0.0.0 –																				Примечание
					–	01	02	03	04	05	06	07	08	09	10	11	12	13	14	15	16	17			
				Документация																					
А3			1.442.1-3.1-1.0.0.0СБ	Сборочный чертеж																					
А3			1.442.1-3.1-0.0.0.0ПЗ	Пояснительная записка																					
А3			1.442.1-3.1-0.0.0.0ВСТ	Ведомость расхода стали																					
				Сборочные единицы																					
А4		1	1.442.1-3.2-0.0.1.0	Каркас плоский Кр1	2	2	2	2	2																
			-01	Каркас плоский Кр2						2	2	2	2	2											
			-02	Каркас плоский Кр3											2	2	2								
			-03	Каркас плоский Кр4														2	2	2	2	2			
А4		2	1.442.1-3.2-0.0.2.0	Каркас плоский Кр5	2	2	2	2	2	2	2	2	2	2	2	2	2	2	2	2	2	2			
А4		3	1.442.1-3.2-0.0.2.0-02	Каркас плоский Кр7	3	3	3	3	3						3	3	3								
			-03	Каркас плоский Кр8						3	3	3	3	3				3	3	3	3	3			
А4		4	1.442.1-3.2-0.0.3.0	Сетка арматурная С1	2	2	2	2	2	2	2	2	2	2											
			-01	Сетка арматурная С2											2	2	2	2	2	2	2	2			
А3		5	1.442.1-3.2-0.0.4.0	Сетка арматурная С5	1	1	1	1	1	1	1	1	1	1											
			-01	Сетка арматурная С6											1	1	1	1	1	1	1	1			
А4		6	1.442.1-3.2-0.0.5.0	Сетка арматурная С13	4	4	4	4	4	4	4	4	4	4	4	4	4	4	4	4	4	4			
А4		7	1.442.1-3.2-0.0.6.0	Изделие закладное МН1Т	2	2	2	2	2	2	2	2	2	2	2	2	2	2	2	2	2	2			
А4		8	1.442.1-3.2-0.0.6.0-01	Изделие закладное МН1Н	2	2	2	2	2	2	2	2	2	2	2	2	2	2	2	2	2	2			
А4		9	1.442.1-3.2-0.0.0.4-05	Стержень гнутый	4	4	4	4	4	4	4	4	4	4	4	4	4	4	4	4	4	4			
				Детали																					
				Стержень напрягаемый ГОСТ 5781-82																					
Б.Н		10	1.442.1-3.1-0.0.0.1	ф25А III В, L=5550 мм	4																				21,4кг
			-01	ф28А III В, L=5550 мм						4															26,8кг
			-02	ф22А III В, L=5050 мм											4										15,1кг
			-03	ф25А III В, L=5050 мм														4							19,5кг

Нач. отд.	Надыш		1.442.1-3.1-1.0.0.0	
Нормокон.	Белов		Плита П1-П4	Стадия: Р; Лист: 1; Листов: 4
Гл. инж. пр.	Белов			ЦНИИПРОМЗДАНИЙ
Рук. пр.	Музыко			
Провер.	Бекетова			
Разраб.	Шаранова			

Формат	Зона	Поз.	Обозначение	Наименование	Кол. на испол. –	01	02	03	04	05	06	07	08	09	10	11	12	13	14	15	16	17	Примечание
				1442.1-3.1-1.0.0-																			
				Стержень напрягаемый ГОСТ 5781-82																			
БК		10	1.442.1-3.1-0.0.0.1-04	ф22 А IV, L=5550 мм		4																	16,5 кг
			-05	ф25 А IV, L=5550 мм							4												21,4 кг
			-06	ф20 А IV, L=6050 мм												4							12,5 кг
			-07	ф22 А IV, L=6050 мм															4				15,1 кг
			-08	ф16 А V, L=5550 мм			4																8,8 кг
			-09	ф18 А V, L=5550 мм								4											11,1 кг
			-10	ф16 А V, L=6050 мм																4			8,0 кг
				Стержень напрягаемый ГОСТ 10884-81																			
			-11	ф16 Ат V, L=5550 мм				4															8,8 кг
			-12	ф18 Ат V, L=5550 мм									4										11,1 кг
			-13	ф16 Ат V, L=6050 мм																	4		8,0 кг
			-14	ф20 Ат V СК, L=5550 мм					4														13,7 кг
			-15	ф22 Ат V СК, L=5550 мм										4									16,6 кг
			-16	ф18 Ат V СК, L=6050 мм													4						14,1 кг
			-17	ф20 Ат V СК, L=6050 мм																		4	12,5 кг
				Материал																			
				Бетон ГОСТ 7473-76																			
				Марку 300			1,23	1,23															м³
				350	1,23							1,23	1,23		1,15		1,15	1,15		1,15	1,15		м³
				400						1,23	1,23					1,15							м³
				450		1,23													1,15				м³
				500					1,23					1,23								1,15	м³

ЗАВОД ЖБИ

https://zavodpi.com/

Формат	Зона	Поз.	Обозначение	Наименование	Кол. на исполн. 18	19	20	21	22	23	24	25	26	27	1.442.1-3.1-1.0.0.0-	Примечание
				Документация												
А3			1.442.1-3.1-1.0.0.0 СБ	Сборочный чертеж	X	X	X	X	X	X	X	X	X	X		
А3			1.442.1-3.1-0.0.0.0 ПЗ	Пояснительная записка	X	X	X	X	X	X	X	X	X	X		
А3			1.442.1-3.1-0.0.0.0 ВСТ	Ведомость расхода стали	X	X	X	X	X	X	X	X	X	X		
				Сборочные единицы												
А4		1	1.442.1-3.2-0.0.1.0	Каркас плоский Кр1	2	2	2	2	2							
			-02	Каркас плоский Кр3						2	2	2	2	2		
А4		2	1.442.1-3.2-0.0.2.0-01	Каркас плоский Кр6	2	2	2	2	2	2	2	2	2	2		
А4		3	1.442.1-3.2-0.0.2.0-04	Каркас плоский Кр9	3	3	3	3	3	3	3	3	3	3		
А4		4	1.442.1-3.2-0.0.3.0	Сетка арматурная С3	2	2	2	2	2							
			-01	Сетка арматурная С4						2	2	2	2	2		
А4		5	1.442.1-3.2-0.0.4.0-04	Сетка арматурная С9	1	1	1	1	1							
			-05	Сетка арматурная С10						1	1	1	1	1		
А4		6	1.442.1-3.2-0.0.5.0	Сетка арматурная С18	4	4	4	4	4	4	4	4	4	4		
А4		7	1.442.1-3.2-0.0.6.0	Изделие закладное МН1т	2	2	2	2	2	2	2	2	2	2		
А4		8	1.442.1-3.2-0.0.5.0-01	Изделие закладное МН1н	2	2	2	2	2	2	2	2	2	2		
А4		9	1.442.1-3.2-0.0.0.4-05	Стержень гнутый	4	4	4	4	4	4	4	4	4	4		
				Детали												
				Стержень напрягаемый ГОСТ 5781-82												
5Ч		10	1.442.1-3.1-0.0.0.1-18	Ф22А III В, L=5550 мм	4											15,6 кг
			-19	Ф20А III В, L=5050 мм						4						12,5 кг
			-20	Ф20А IV, L=5550 мм		4										13,7 кг
			-21	Ф18А IV, L=5050 мм							4					10,1 кг
			-22	Ф14А V, L=5550 мм			4									6,7 кг
			-23	Ф14А V, L=5050 мм								4				6,1 кг

ЗАВОД ЖБИ

https://zavodpi.com/

https://zavodjbi.com/

Документ	Зона	Поз.	Обозначение	Наименование	Кол. на испол. 18	19	20	21	22	23	24	25	26	27	1.442.1-3.1-1.00.0-	Примечание
				Стержень напрягаемый												
				ГОСТ10884-81												
54		18	1.442.1-3.1-00.01-24	ф14АтV, L=5850 мм				4								6,7 кг
			-25	ф14АтV L=5050 мм									4			6,1 кг
			-26	ф18АтVСК, L=5550 мм					4							11,1 кг
			-27	ф16АтVСК, L=5050мм										4		8,0 кг
				Материалы												
				Бетон ГОСТ7473-76												
				Марки 300												м³
				300					0,93	0,93				0,93		м³
				350	1,00	1,00	1,00	1,00	1,00			0,93	0,93			м³

https://zavodjbi.com/

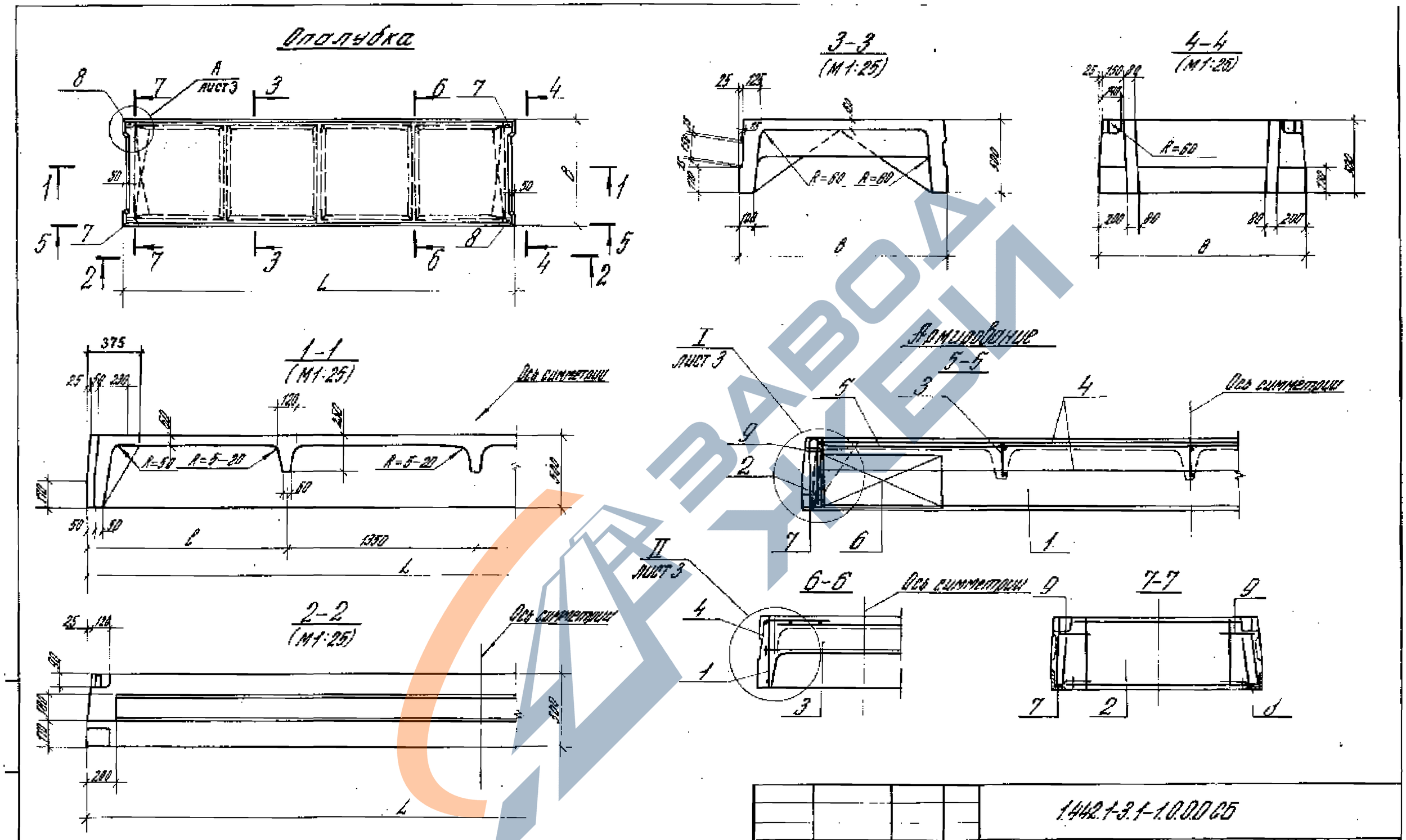

Напрягаемая арматура условно не показана (см. лист 3).

				1.442.1-3.1-1.0.0.0 СБ		
Нач. отд.	Кадыш			Плита П1-П4 Сборочный чертеж	Стадия	Масса	Масштаб
Нормокон.	Белов				Р	см. табл.	1:50
Гл. инжен.	Белов				Лист 1	Листов 3	
Рук. гр.	Музыка				ЦНИИПРОМЗДАНИЙ		
Провер.	Бекетова						
Разраб.	Шаранова						

Обозначение	Марка	Геометрические размеры, мм				Масса, т
		L	B	C	C_1	
1.442.1-3.1-1.0.0.0	П1-1АIIIвт	5550	1485	1425	250	3,1
-01	П1-1АIVт					
-02	П1-1АVт					
-03	П1-1АтVт					
-04	П1-1АтVскт					
-05	П1-2АIIIвт					
-06	П1-2АIVт					
-07	П1-2АVт					
-08	П1-2АтVт					
-09	П1-2АтVскт					
-10	П2-1АIIIвт	5050		1175	200	2,9
-11	П2-1АIVт					
-12	П2-1АтVскт					
-13	П2-2АIIIвт					

Обозначение	Марка	Геометрические размеры, мм				Масса, т
		L	B	C	C_1	
1.442.1-3.1-1.0.0.0-14	П2-2АIVт	5050	1485	1175	200	2,9
-15	П2-2АVт					
-16	П2-2АтVт					
-17	П2-2АтVскт					
-18	П3-2АIIIвт	5550	985	1425	250	2,5
-19	П3-2АIVт					
-20	П3-2АVт					
-21	П3-2АтVт					
-22	П3-2АтVскт					
-23	П4-2АIIIвт	5050		1175	200	2,3
-24	П4-2АIVт					
-25	П4-2АVт					
-26	П4-2АтVт					
-27	П4-2АтVск					

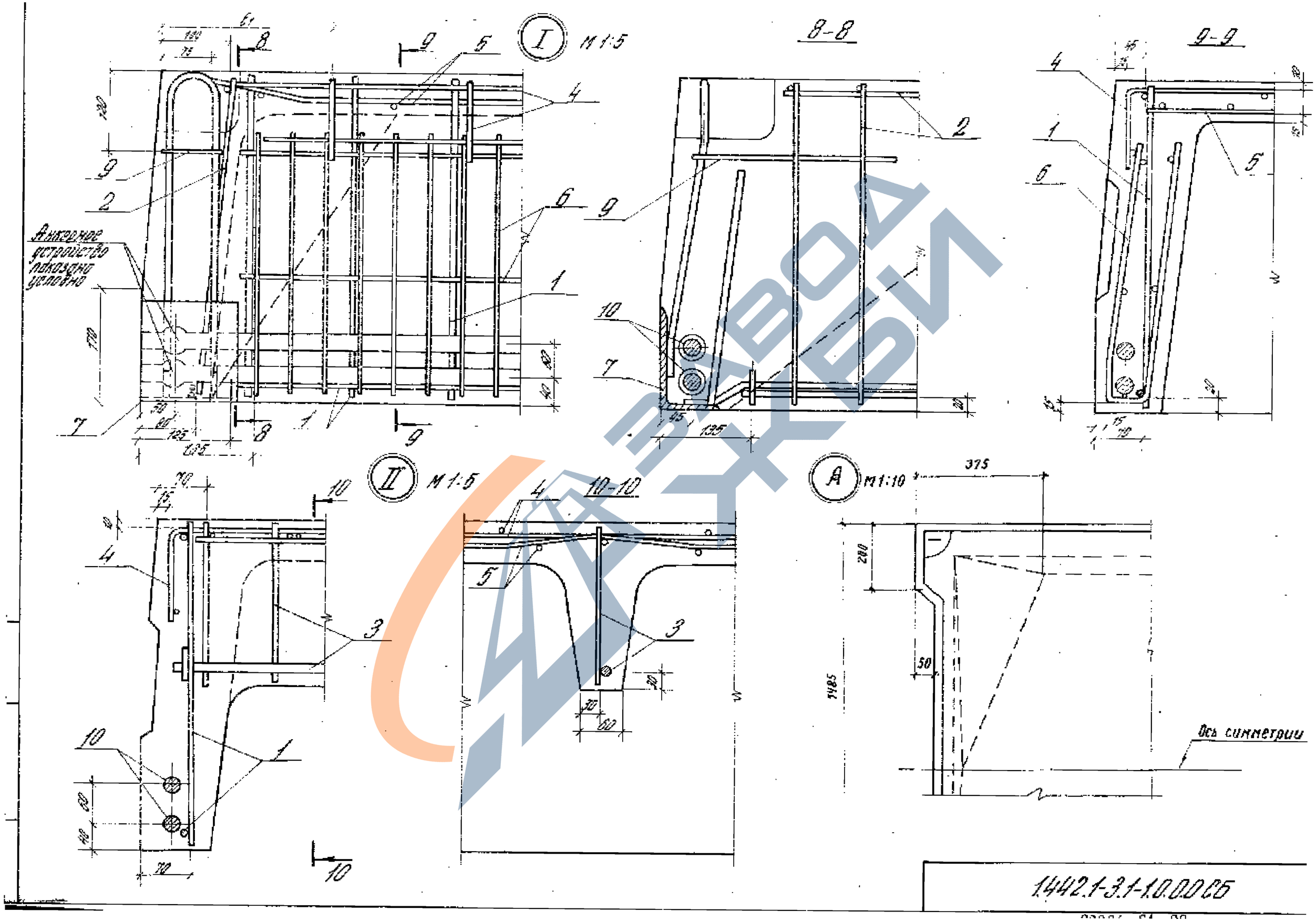
I М 1:5
8-8
9-9
II М 1:5
10-10
А М 1:10
Анкерное устройство показано условно
Ось симметрии
375
1485
1442.1-3.1-1.0.0.0 СБ

Формат	Зона	Поз.	Обозначение	Наименование	Кол. на испол. –	01	02	03	04	05	06	07	08	09	10	11	12	13	14	15	16	17	Примечание
				Документация																			
А3			1.442.1-3.1-2.0.0.0 СБ	Сборочный чертеж																			
А3			1.442.1-3.1-0.0.0.0 ПЗ	Пояснительная записка																			
А3			1.442.1-3.1-0.0.0.0 ВСТ	Ведомость расхода стали																			
				Сборочные единицы																			
А4		1	1.442.1-3.2-0.0.1.0	Каркас плоский Кр1	2	2	2	2	2														
			-01	Каркас плоский Кр2						2	2	2	2	2									
			-02	Каркас плоский Кр3											2	2	2						
			-03	Каркас плоский Кр4														2	2	2	2	2	
А4		2	1.442.1-3.2-0.0.2.0	Каркас плоский Кр5	2	2	2	2	2	2	2	2	2	2	2	2	2	2	2	2	2	2	
А4		3	1.442.1-3.2-0.0.2.0 -02	Каркас плоский Кр7	3	3	3	3	3						3	3	3						
			-03	Каркас плоский Кр8						3	3	3	3	3				3	3	3	3	3	
А4		4	1.442.1-3.2-0.0.3.0	Сетка арматурная С1	2	2	2	2	2	2	2	2	2	2									
			-01	Сетка арматурная С2											2	2	2	2	2	2	2	2	
А3		5	1.442.1-3.2-0.0.4.0-02	Сетка арматурная С7	1	1	1	1	1	1	1	1	1	1									
			-03	Сетка арматурная С8											1	1	1	1	1	1	1	1	
А4		6	1.442.1-3.2-0.0.5.0	Сетка арматурная С13	4	4	4	4	4	4	4	4	4	4	4	4	4	4	4	4	4	4	
А4		7	1.442.1-3.2-0.0.6.0	Изделие закладное МН1т	1	1	1	1	1	1	1	1	1	1	1	1	1	1	1	1	1	1	
А4		8	1.442.1-3.2-0.0.6.0 -01	Изделие закладное МН1н	1	1	1	1	1	1	1	1	1	1	1	1	1	1	1	1	1	1	
А4		9	1.442.1-3.2-0.0.0.4-05	Стержень гнутый	2	2	2	2	2	2	2	2	2	2	2	2	2	2	2	2	2	2	
А4		11	1.442.1-3.2-0.0.7.0	Изделие закладное МН2т	1	1	1	1	1	1	1	1	1	1	1	1	1	1	1	1	1	1	
А4		12	1.442.1-3.2-0.0.7.0-01	Изделие закладное МН2н	1	1	1	1	1	1	1	1	1	1	1	1	1	1	1	1	1	1	
А4		13	1.442.1-3.2-0.0.8.0	Соединительная позиция СП	2	2	2	2	2	2	2	2	2	2	2	2	2	2	2	2	2	2	
				Детали																			
				Стержень напрягаемый ГОСТ 5781-82																			
Б.К		10	1.442.1-3.1-0.0.01	ф25 А-III В, L=5330 мм	4																		21.4 кг

Нач. отд.	Кодыш		1.442.1-3.1-2.0.0.0
Нормокон.	Белов		
Гл. инж. пр.	Белов		Плита П5, П6
Рук. гр.	Музыго		
Провер.	Бекетова		Стадия: Р; Лист: 1; Листов: 2
Разраб.	Широнова		ЦНИИПРОМЗДАНИЙ

https://zavodjbi.com/

Формат	Зона	Поз.	Обозначение	Наименование	Кол. на испол. –	01	02	03	04	05	06	07	08	09	10	11	12	13	14	15	16	17	Примечание
				Стержень напрягаемый																			
				ГОСТ 5781-82																			
Б4		10	1.442.1-3.1-2.0.0.1-01	Ф28 А III В, L=5550 мм						4													26,8 кг
			-02	Ф22 А III В, L=5050 мм											4								15,1 кг
			-03	Ф25 А III В, L=5050 мм														4					19,5 кг
			-04	Ф22 А IV, L=5550 мм		4																	16,6 кг
			-05	Ф25 А IV, L=5550 мм							4												21,4 кг
			-06	Ф28 А IV, L=5050 мм												4							12,5 кг
			-07	Ф22 А IV, L=5050 мм															4				15,1 кг
			-08	Ф16 А V, L=5550 мм			4																8,8 кг
			-09	Ф18 А V, L=5550 мм								4											11,1 кг
			-10	Ф16 А V, L=5050 мм																4			8,0 кг
				Стержень напрягаемый ГОСТ 10884-81																			
			-11	Ф16 Ат V, L=5550 мм				4															8,8 кг
			-12	Ф18 Ат V, L=5550 мм									4										11,1 кг
			-13	Ф16 Ат V, L=5050 мм																	4		8,0 кг
			-14	Ф20 Ат V СК, L=5550 мм					4														13,7 кг
			-15	Ф22 Ат V СК, L=5550 мм										4									16,6 кг
			-16	Ф18 Ат V СК, L=5050 мм													4						10,1 кг
			-17	Ф20 Ат V СК, L=5050 мм																		4	12,5 кг
				Материал																			
				Бетон ГОСТ 7473-76																			
				Марки 300			1,22	1,22															м³
				350	1,22							1,22	1,22		1,15		1,15	1,15		1,15	1,15		м³
				400						1,22	1,22					1,15							м³
				450		1,22													1,15				м³
				500					1,22					1,22								1,15	м³

Инв. № подл. | Подпись и дата | Взам. инв. №

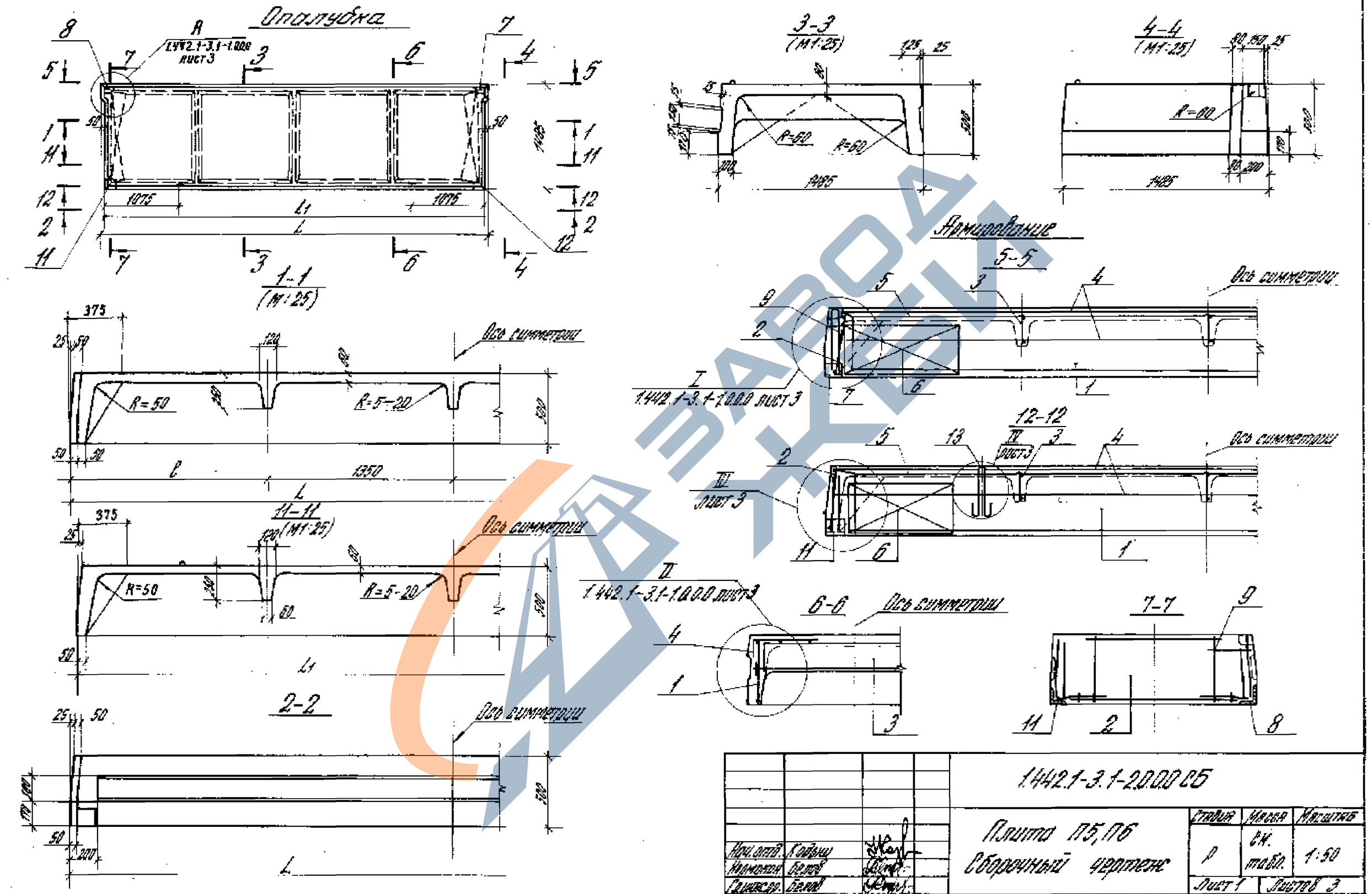

Напрягаемая арматура условно не показана (см. лист 3).

Обозначение	Марка	Геометрические размеры, мм			Масса, т
		L	L1	l	
1.442.1-3.1-2.0.0	ПБ-1АШвТ				
-01	ПБ-1АШТ				
-02	ПБ-1АIVТ				
-03	ПБ-1АтVТ				
-04	ПБ-1АтVСКТ	5550	5450	1425	3,1
-05	ПБ-2АШвТ				
-06	ПБ-2АШТ				
-07	ПБ-2АIVТ				
-08	ПБ-2АтVТ				
1.442.1-3.1-2.0.0-09	ПБ-2АтVСКТ	5550	5450	1425	3,1
-10	ПБ-1АШвТ				
-11	ПБ-1АIVТ				
-12	ПБ-1АтVСКТ				
-13	ПБ-2АШвТ	5050	4950	1475	2,9
-14	ПБ-2АIVТ				
-15	ПБ-2АVТ				
-16	ПБ-2АтVТ				
-17	ПБ-2АтVСКТ				

https://zavodjbi.com/

https://zavodjbi.com/

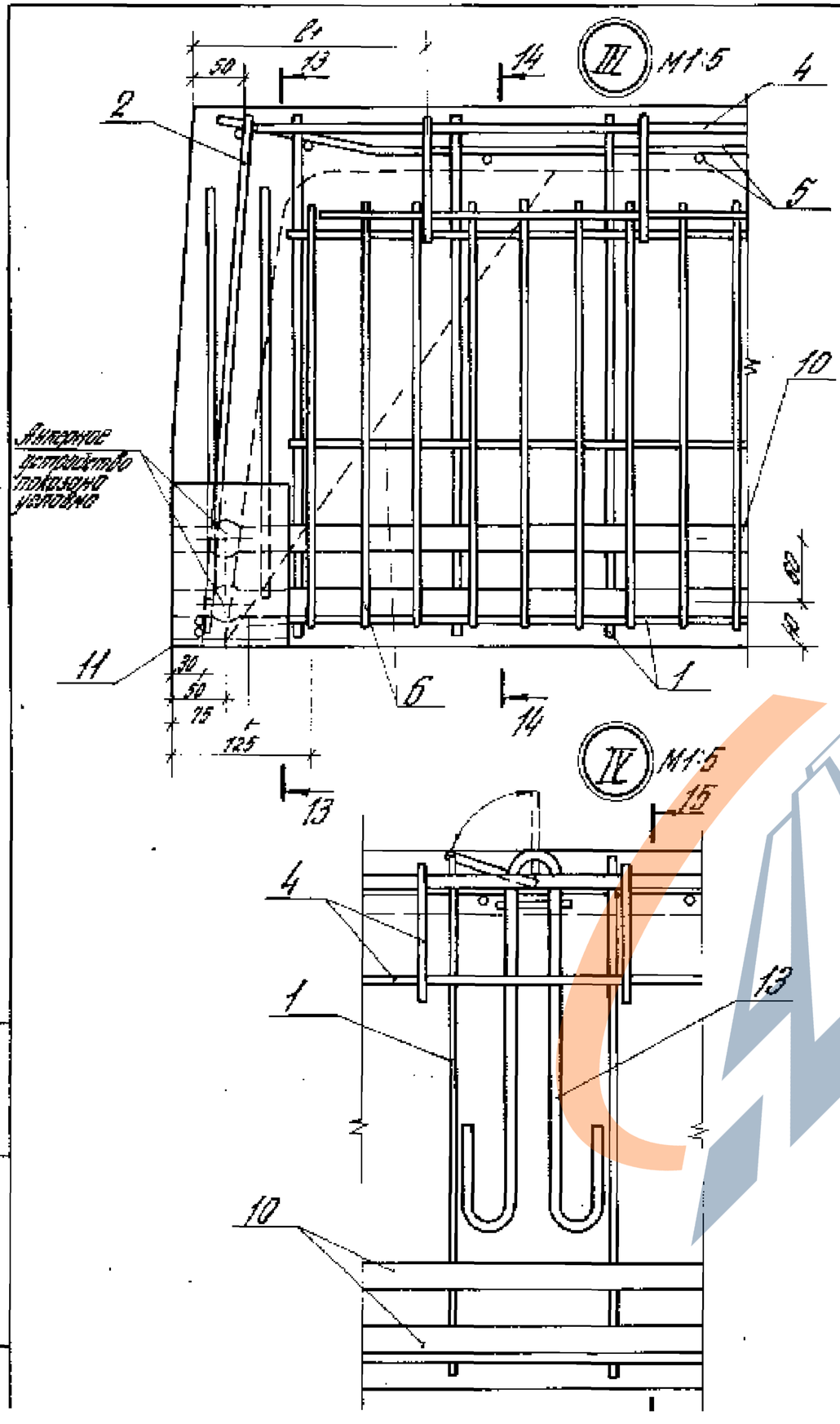

Формат	Зона	Поз.	Обозначение	Наименование	Кол. на испол. —	01	02	03	04	05	06	07	08	09	10	11	12	13	14	15	16	17				Примечание
				Документация																						
А3			1.442.1-3.1-3.0.0.0 СБ	Сборочный чертеж																						
А3			1.442.1-3.1-0.0.0.0 ПЗ	Пояснительная записка																						
А3			1.442.1-3.1-0.0.0.0 ВСТ	Ведомость расхода стали																						
				Сборочные единицы																						
А4		1	1.442.1-3.2-0.0.1.0	Каркас плоский Кр1	2	2	2	2	2																	
			-01	Каркас плоский Кр2						2	2	2	2	2												
			-02	Каркас плоский Кр3											2	2	2									
			-03	Каркас плоский Кр4														2	2	2	2	2				
А4		2	1.442.1-3.2-0.0.2.0	Каркас плоский Кр5	2	2	2	2	2	2	2	2	2	2	2	2	2	2	2	2	2	2				
А4		3	1.442.1-3.2-0.0.2.0-02	Каркас плоский Кр7	3	3	3	3	3						3	3	3									
			-03	Каркас плоский Кр8						3	3	3	3	3				3	3	3	3	3				
А4		4	1.442.1-3.2-0.0.3.0	Сетка арматурная С1	2	2	2	2	2	2	2	2	2	2												
			-01	Сетка арматурная С2											2	2	2	2	2	2	2	2				
А3		5	1.442.1-3.2-0.0.4.0-02	Сетка арматурная С7	1	1	1	1	1	1	1	1	1	1												
			-03	Сетка арматурная С8											1	1	1	1	1	1	1	1				
А4		6	1.442.1-3.2-0.0.5.0	Сетка арматурная С12	4	4	4	4	4	4	4	4	4	4	4	4	4	4	4	4	4	4				
А4		11	1.442.1-3.2-0.0.7.0	Изделие закладное МН2Т	2	2	2	2	2	2	2	2	2	2	2	2	2	2	2	2	2	2				
А4		12	1.442.1-3.2-0.0.7.0-01	Изделие закладное МН2Н	2	2	2	2	2	2	2	2	2	2	2	2	2	2	2	2	2	2				
А4		13	1.442.1-3.2-0.0.8.0	Деталь закладная позиция СП	4	4	4	4	4	4	4	4	4	4	4	4	4	4	4	4	4	4				
				Детали																						
				Стержень арматурный ГОСТ 5781-82																						
Б.Ч		10	1.442.1-3.1-0.0.0.1-28	ф25А-III В, L = 5450 мм	4																					24.0 кг
			-29	ф28А-III В, L = 5450 мм						4																26.3 кг
			-30	ф22А-III В, L = 4950 мм											4											14.8 кг
			-31	ф25А-III В, L = 4950 мм														4								13.1 кг

Нач. отд.	Кобыщ	
Нормокон.	Белов	
Рук. инж. пр.	Белов	
Рук. пр.	Музыко	
Проверил	Бекетова	
Разраб.	Шарапова	

1.442.1-3.1-3.0.0.0

Плиты П7-П10

Стадия	Лист	Листов
Р	1	4

ЦИТПРОМЗДАНИЙ

ие	Наименование	Кол. на испол. 1442.1-3.1-3.80.0 –																		Примечание
		–	01	02	03	04	05	06	07	08	09	10	11	12	13	14	15	16	17	
	Стержень напрягаемый																			
	ГОСТ 5781-82																			
20.81-32	ф22 А IV, L=5450 мм		4																	16,3 кг
-33	ф25 А IV, L=5450 мм							4												21,0 кг
-34	ф20 А IV, L=4950 мм												4							12,2 кг
-35	ф22 А IV, L=4950 мм															4				14,8 кг
-36	ф16 А V, L=5450 мм			4																9,6 кг
-37	ф18 А V, L=5450 мм								4											12,9 кг
-38	ф16 А V, L=4950 мм																4			7,8 кг
	Стержень напрягаемый																			
	ГОСТ 10884-81																			
-39	ф16 Ат V, L=5450 мм				4															8,5 кг
-40	ф18 Ат V, L=5450 мм									4										12,9 кг
-41	ф16 Ат V, L=4950 мм																	4		7,8 кг
-42	ф20 Ат V СК, L=5450 мм					4														13,4 кг
-43	ф22 Ат V СК, L=5450 мм										4									16,3 кг
-44	ф18 Ат V СК, L=4950 мм													4						10,0 кг
-45	ф20 Ат V СК, L=4950 мм																		4	12,2 кг
	Материал																			
	Бетон ГОСТ 7473-76																			
	Марки 300			1,22	1,22															м³
	350	1,22							1,22	1,22		1,14		1,14	1,14		1,14	1,14		м³
	400					1,22	1,22						1,14							м³
	450		1,22													1,14				м³
	500					1,22					1,22								1,14	м³

ЗАВОД ЖБИ

https://zavodjbi.com/

Формат	Зона	Поз.	Обозначение	Наименование	Кол. на констр. 18	19	20	21	22	23	24	25	26	27
				Документация										
А3			1.442.1-3. 1-3.0.0.0 СБ	Сборочный чертеж										
А3			1.442.1-3. 1-0.0.0.0 ПЗ	Пояснительная записка										
А3			1.442.1-3. 1-0.0.0.0 ВСТ	Ведомость расхода стали										
				Сборочные единицы										
А4		1	1.442.1-3.2-0.0.1.0	Каркас плоский Кр1	2	2	2	2	2					
			-02	Каркас плоский Кр3						2	2	2	2	2
А4		2	1.442.1-3.2-0.0.2.0-04	Каркас плоский Кр6	2	2	2	2	2	2	2	2	2	2
А4		3	1.442.1-3. 2-0.0.3.0-01	Каркас плоский Кр9	3	3	3	3	3	3	3	3	3	3
А4		4	1.442.1-3.2-0.0.3.0-02	Сетка арматурная С3	2	2	2	2	2					
			-03	Сетка арматурная С4						2	2	2	2	2
А3		5	1.442.1-3.2-0.0.4.0-06	Сетка арматурная С11	1	1	1	1	1					
			-07	Сетка арматурная С12						1	1	1	1	1
А4		6	1.442.1-3.2-0.0.5.0	Сетка арматурная С13	4	4	4	4	4	4	4	4	4	4
А4		11	1.442.1-3. 2-0.0.7.0	Изделие закладное МН2т	2	2	2	2	2	2	2	2	2	2
А4		12	1.442.1-3.2-0.0.7.0-01	Изделие закладное МН2м	2	2	2	2	2	2	2	2	2	2
А4		13	1.442.1-3.2-0.0.8.0	Соединительная планка СП	4	4	4	4	4	4	4	4	4	4
				Детали										
				Стержень напрягаемый										
				ГОСТ 5781-82										
Б4		10	1.442.1-3.1-0.0.01-46	ф22 А-III в, L=5450 мм	4									
			-47	ф20 А-III в, L=4950 мм						4				
			-48	ф20 А-IV, L=5450 мм		4								
			-49	ф18 А-IV, L=4950 мм							4			

Подпись и дата | Взам. инв. №

https://zavodjbi.com/

Документ	Зона	Поз.	Обозначение	Наименование	Кол. на испол. 1442.1-2.1-3.0.00 – 18	19	20	21	22	23	24	25	26	27	Примечание
				Стержень напрягаемый											
				ГОСТ 5781-82											
БЧ		18	1.442.1-2.1-0.0.02-50	ф14АV, L = 5450 мм			4								6,6 кг
			-51	ф14АV, L = 4950 мм								4			6,0 кг
				Стержень напрягаемый											
				ГОСТ 10884-81											
			-52	ф14АтV, L = 5450 мм				4							6,6 кг
			-53	ф14АтV, L = 4950 мм									4		6,0 кг
			-54	ф18АтVСК, L = 5450 мм					4						10,9 кг
			-55	ф16АтVСК, L = 4950 мм										4	7,8 кг
				Материал											
				Бетон ГОСТ 7473-76											
				Марки 300											м³
				300				0,99		0,92	0,92			0,92	м³
				350	0,99	0,99			0,99			0,92	0,92		м³

https://zavodjbi.com/

https://zavodpi.com/

А Опалубка

1.442.1-3.1-1.0.0.0 лист 3

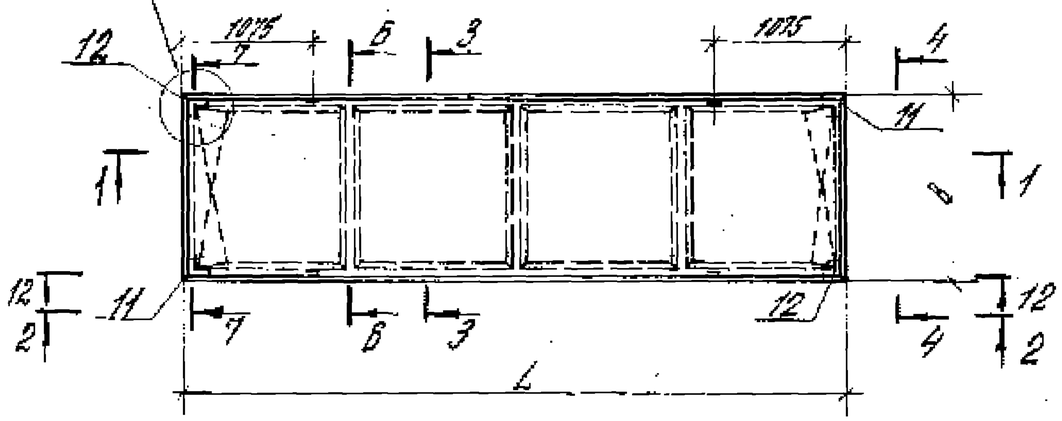

3-3 (1:25)

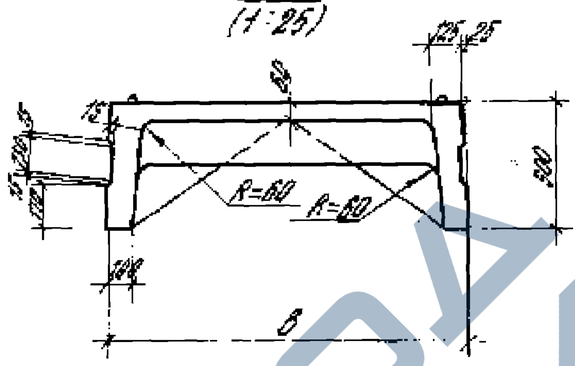

4-4 (1:25)

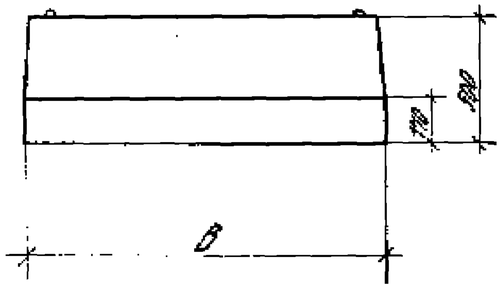

1-1 (М1:25)

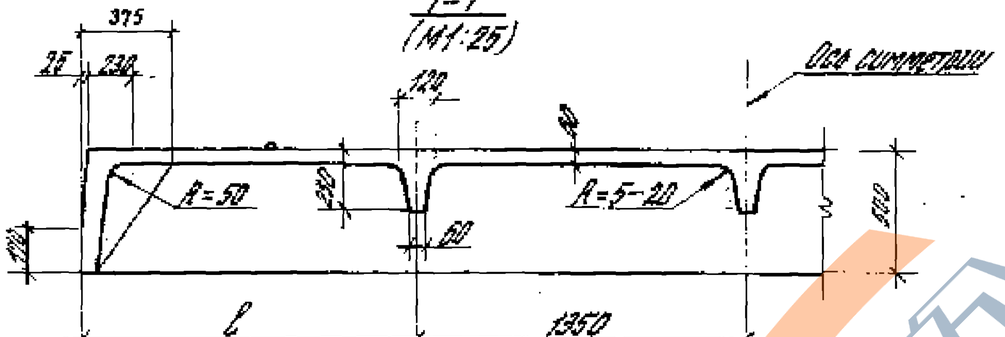

2-2 (М1:25)

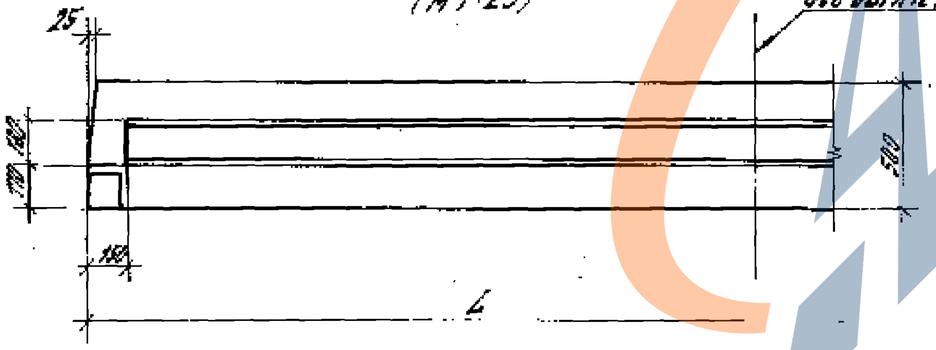

Армирование 12-12

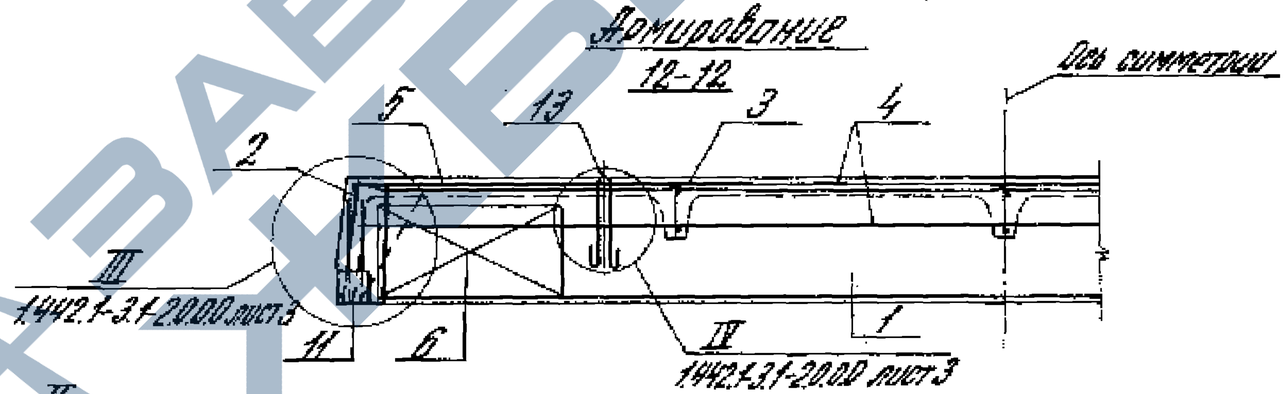

II

1.442.1-3.1-1.0.0.0 лист 3

6-6

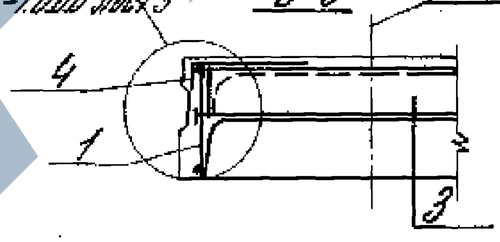

7-7

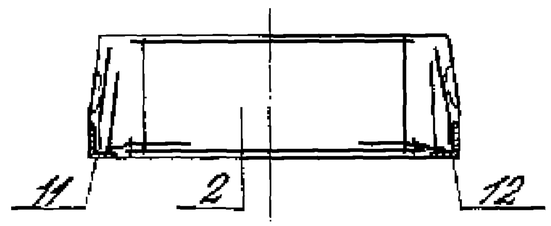

Напрягаемая арматура условно не показана (см. 1.442.1-3.1-2.0.0 лист 3).

Нач.отд.	Кобыш		
Конструк.	Белов		
Гл.инжен.	Белов		
Нач.сект.	Кузьмо		
Оператор.	Белетова		
Эксплуат.	Шлеенкова		

1.442.1-3.1-3.0.0.0 СБ

Плита ПГ-П10
Сборочный чертеж

Стадия	Масса	Масштаб
Р	эм. плиты	1:50
Лист 1	Листов 2	

ЦНИИПРОМЗДАНИЙ

https://zavodpi.com/

Обозначение	Марка	Геометрические размеры, мм			Масса, т
		L	B	C	
1.442.1-3.1-3.000	ПГ-1ВШвТ	5450	1485	1945	3,1
-01	ПГ-1ВIVТ				
-02	ПГ-1ВVТ				
-03	ПГ-1АтVТ				
-04	ПГ-1АтVСКТ				
-05	ПГ-2ВШвТ				
-06	ПГ-2ВIVТ				
-07	ПГ-2ВVТ				
-08	ПГ-2АтVТ				
-09	ПГ-2АтVСКТ				
-10	ПВ-1ВШвТ	4950	1485	1125	2,9
-11	ПВ-1ВIVТ				
-12	ПВ-1АтVСКТ				
-13	ПВ-2ВШвТ				

Обозначение	Марка	Геометрические размеры, мм			Масса, т
		L	B	C	
1.442.1-3.1-3.000-14	ПВ-2ВIVТ	4950	1485	1125	2,9
-15	ПВ-2ВVТ				
-16	ПВ-2АтVТ				
-17	ПВ-2АтVСКТ				
-18	ПЭ-2ВШвТ	5450	985	1375	2,5
-19	ПЭ-2ВIVТ				
-20	ПЭ-2ВVТ				
-21	ПЭ-2АтVТ				
-22	ПЭ-2АтVСКТ				
-23	П10-2ВШвТ	4950		1125	2,3
-24	П10-2ВIVТ				
-25	П10-2ВVТ				
-26	П10-2АтVТ				
-27	П10-2АтVСКТ				

Марка плиты	Напрягаемая арматура: Класс стали	Напрягаемая арматура: ГОСТ	Напрягаемая арматура: ф, мм 14	16	18	20	22	25	28	Итого	Арматурные изделия: ГОСТ 5781-82, Класс А III, ф, мм 6	8	10	12	14	16	20	22	Итого	ГОСТ 5781-82, Класс А-I, ф, мм 12	16	Итого	ГОСТ 6727-80, Класс Вр I, ф, мм 5	Итого	Итого	Закладные изделия: ТУ14-1-3023-80 Вст3 КП2-1, L140x90x8	Итого	ГОСТ 5781-82, А-III, ф, мм 12	Итого	ГОСТ 5781-82, А-II, ф, мм 12	Итого	Итого	Всего
П1-1А III в Т	А-III в	5781-82						85,6		85,6	35,7	1,2	8,7	42,0	6,5		11,2		105,3				11,2	11,2	116,5	8,0	8,0	4,1	4,1	3,5	3,5	15,6	217,7
П1-2А III в Т									107,2	107,2	35,7	1,2		12,0	63,5			13,5	125,9				11,2	11,2	137,1	8,0	8,0	4,1	4,1	3,5	3,5	15,6	259,9
П2-1А III в Т							60,4			60,4	33,1	1,2	35,1		6,5		11,2		87,1				11,2	11,2	98,3	8,0	8,0	4,1	4,1	3,5	3,5	15,6	174,3
П2-2А III в Т								78,0		78,0	33,1	1,2		49,6	6,5			13,5	103,9				11,2	11,2	115,1	8,0	8,0	4,1	4,1	3,5	3,5	15,6	208,7
П3-2А III в Т							6,64			66,4	27,9	1,2		42,0	3,7	4,4			79,2				11,2	11,2	90,4	8,0	8,0	4,1	4,1	3,5	3,5	15,6	172,4
П4-2А III в Т						50,0				50,0	26,0	1,2	26,4		3,7	4,4			61,7				11,2	11,2	72,9	8,0	8,0	4,1	4,1	3,5	3,5	15,6	138,5
П1-1А IV Т	А-IV						66,4			66,4	35,7	1,2	8,7	42,0	6,5		11,2		105,3				11,2	11,2	116,5	8,0	8,0	4,1	4,1	3,5	3,5	15,6	198,5
П1-2А IV Т								85,6		85,6	35,7	1,2		12,0	63,5			13,5	125,9				11,2	11,2	137,1	8,0	8,0	4,1	4,1	3,5	3,5	15,6	238,3
П2-1А IV Т						50,0				50,0	33,1	1,2	35,1		6,5		11,2		87,1				11,2	11,2	98,3	8,0	8,0	4,1	4,1	3,5	3,5	15,6	163,9
П2-2А IV Т							60,4			60,4	33,1	1,2		49,6	6,5			13,5	103,9				11,2	11,2	115,1	8,0	8,0	4,1	4,1	3,5	3,5	15,6	191,1
П3-2А IV Т						54,8				54,8	27,9	1,2		42,0	3,7	4,4			79,2				11,2	11,2	90,4	8,0	8,0	4,1	4,1	3,5	3,5	15,6	160,8
П4-2А IV Т					40,4					40,4	26,0	1,2	26,4		3,7	4,4			61,7				11,2	11,2	72,9	8,0	8,0	4,1	4,1	3,5	3,5	15,6	128,9
П1-1А V Т	А-V			35,2						35,2	35,7	1,2	8,7	42,0	6,5		11,2		105,3				11,2	11,2	116,5	8,0	8,0	4,1	4,1	3,5	3,5	15,6	167,3
П1-2А V Т					44,4					44,4	35,7	1,2		12,0	63,5			13,5	125,9				11,2	11,2	137,1	8,0	8,0	4,1	4,1	3,5	3,5	15,6	197,1
П2-2А V Т				32,0						32,0	33,1	1,2		49,6	6,5			13,5	103,9				11,2	11,2	115,1	8,0	8,0	4,1	4,1	3,5	3,5	15,6	162,7
П3-2А V Т			26,8							26,8	27,9	1,2		42,0	3,7	4,4			79,2				11,2	11,2	90,4	8,0	8,0	4,1	4,1	3,5	3,5	15,6	132,8
П4-2А V Т			24,4							24,4	26,0	1,2	26,4		3,7	4,4			61,7				11,2	11,2	72,9	8,0	8,0	4,1	4,1	3,5	3,5	15,6	112,9
П1-1Ат V Т	Ат-V	10884-81		35,2						35,2	35,7	1,2	8,7	42,0	6,5		11,2		105,3				11,2	11,2	116,5	8,0	8,0	4,1	4,1	3,5	3,5	15,6	167,3
П1-2Ат V Т					44,4					44,4	35,7	1,2		12,0	63,5			13,5	125,9				11,2	11,2	137,1	8,0	8,0	4,1	4,1	3,5	3,5	15,6	197,1
П2-2Ат V Т				32,0						32,0	33,1	1,2		49,6	6,5			13,5	103,9				11,2	11,2	115,1	8,0	8,0	4,1	4,1	3,5	3,5	15,6	162,7
П3-2Ат V Т			26,8							26,8	27,9	1,2		42,0	3,7	4,4			79,2				11,2	11,2	90,4	8,0	8,0	4,1	4,1	3,5	3,5	15,6	132,8
П4-2Ат V Т			24,4							24,4	26,0	1,2	26,4		3,7	4,4			61,7				11,2	11,2	72,9	8,0	8,0	4,1	4,1	3,5	3,5	15,6	112,9

Нач.отд.	Кадыш	
Н.контр.	Белов	
Гл.инж.пр.	Белов	
Рук.гр.	Музыко	
Проверил	Бекетова	
Разраб.	Шаранова	

1.442.1-3.1-0.0.0.0 ВМС

Ведомость расхода стали на одну плиту

Стадия	Лист	Листов
Р	1	3

ЦНИИПРОМЗДАНИЙ

Марка плиты	Напрягаемая арматура										Арматурные изделия																						Всего
											ГОСТ 5781-82 Класс А-III									ГОСТ 5781-82 Класс А-I			ГОСТ 6727-80 Класс Вр-I		Итого	ТУ14-1-3023-80 ВСТ3 КП2-1		ГОСТ 5781-82 А-III		ГОСТ 5781-82 А-II		Итого	
	Класс стали	ГОСТ	ф, мм							Итого	ф, мм								Итого	ф, мм		Итого	ф, мм	Итого		∠140×90×8	Итого	ф, мм	Итого	ф, мм	Итого		
			14	16	18	20	22	25	28		6	8	10	12	14	16	20	22		12	16		5					12		12			
П1-1Ат V СКТ	Ат V СК	10884-81				54,8				54,8	35,7	1,2	8,7	42,0	6,5		11,2		105,3				11,2	11,2	116,5	8,0	8,0	4,1	4,1	3,5	3,5	15,6	186,9
П1-2Ат V СКТ							66,4			66,4	35,7	1,2		12,0	63,5			13,5	125,9				11,2	11,2	137,1	8,0	8,0	4,1	4,1	3,5	3,5	15,6	219,1
П2-1Ат V СКТ					40,4					40,4	33,1	1,2	35,1		6,5		11,2		87,1				11,2	11,2	98,3	8,0	8,0	4,1	4,1	3,5	3,5	15,6	154,9
П2-2Ат V СКТ						50,0				50,0	33,1	1,2		49,6	6,5			13,5	103,9				11,2	11,2	115,1	8,0	8,0	4,1	4,1	3,5	3,5	15,6	180,7
П3-2Ат V СКТ					44,4					44,4	27,9	1,2		42,0	3,7	4,4			79,2				11,2	11,2	90,4	8,0	8,0	4,1	4,1	3,5	3,5	15,6	150,4
П4-2Ат V СКТ				32,0						32,0	26,0	1,2	26,4		3,7	4,4			61,7				11,2	11,2	72,9	8,0	8,0	4,1	4,1	3,5	3,5	15,6	120,5
П5-1А III ВТ	А-III В	5781-82						85,6		85,6	35,7	0,6	8,7	42,0	6,5		11,2		104,7	1,7	1,4	3,1	11,2	11,2	119,0	7,2	7,2	5,6	5,6	1,7	1,7	14,5	219,1
П5-2А III ВТ									107,2	107,2	35,7	0,6		12,0	63,5			13,5	125,3	1,7	1,4	3,1	11,2	11,2	139,6	7,2	7,2	5,6	5,6	1,7	1,7	14,5	261,3
П6-1А III ВТ							60,4			60,4	33,1	0,6	35,1		6,5		11,2		86,5	1,7	1,4	3,1	11,2	11,2	100,8	7,2	7,2	5,6	5,6	1,7	1,7	14,5	175,7
П6-2А III ВТ								78,0		78,0	33,1	0,6		49,6	6,5			13,5	103,3	1,7	1,4	3,1	11,2	11,2	117,6	7,2	7,2	5,6	5,6	1,7	1,7	14,5	210,1
П5-1А IV Т	А-IV						66,4			66,4	35,7	0,6	8,7	42,0	6,5		11,2		104,7	1,7	1,4	3,1	11,2	11,2	119,0	7,2	7,2	5,6	5,6	1,7	1,7	14,5	199,9
П5-2А IV Т								85,6		85,6	35,7	0,6		12,0	63,5			13,5	125,9	1,7	1,4	3,1	11,2	11,2	139,6	7,2	7,2	5,6	5,6	1,7	1,7	14,5	239,7
П6-1А IV Т						50,0				50,0	33,1	0,6	35,1		6,5		11,2		86,5	1,7	1,4	3,1	11,2	11,2	100,8	7,2	7,2	5,6	5,6	1,7	1,7	14,5	165,3
П6-2А IV Т							60,4			60,4	33,1	0,6		49,6	6,5			13,5	103,3	1,7	1,4	3,1	11,2	11,2	117,6	7,2	7,2	5,6	5,6	1,7	1,7	14,5	192,5
П5-1А V Т	А-V			35,2						35,2	35,7	0,6	8,7	42,0	6,5		11,2		104,7	1,7	1,4	3,1	11,2	11,2	119,0	7,2	7,2	5,6	5,6	1,7	1,7	14,5	168,7
П5-2А V Т					44,4					44,4	35,7	0,6		12,0	63,5			13,5	125,3	1,7	1,4	3,1	11,2	11,2	139,6	7,2	7,2	5,6	5,6	1,7	1,7	14,5	198,5
П6-2А V Т				32,0						32,0	33,1	0,6		49,6	6,5			13,5	103,3	1,7	1,4	3,1	11,2	11,2	157,6	7,2	7,2	5,6	5,6	1,7	1,7	14,5	164,1
П5-1Ат V Т	Ат-V	10884-81		35,2						35,2	35,7	0,6	8,7	42,0	6,5		11,2		104,7	1,7	1,4	3,1	11,2	11,2	119,0	7,2	7,2	5,6	5,6	1,7	1,7	14,5	168,7
П5-2Ат V Т					44,4					44,4	35,7	0,6		12,0	63,5			13,5	125,3	1,7	1,4	3,1	11,2	11,2	139,6	7,2	7,2	5,6	5,6	1,7	1,7	14,5	198,5
П6-2Ат V Т				32,0						32,0	33,1	0,6		49,6	6,5			13,5	103,3	1,7	1,4	3,1	11,2	11,2	117,6	7,2	7,2	5,6	5,6	1,7	1,7	14,5	164,1
П5-1Ат V СКТ	Ат V СК					54,8				54,8	35,7	0,6	8,7	42,0	6,5		11,2		104,7	1,7	1,4	3,1	11,2	11,2	119,0	7,2	7,2	5,6	5,6	1,7	1,7	14,5	188,3
П5-2Ат V СКТ							66,4			66,4	35,7	0,6		12,0	63,5			13,5	125,3	1,7	1,4	3,1	11,2	11,2	139,6	7,2	7,2	5,6	5,6	1,7	1,7	14,5	220,5
П6-1Ат V СКТ					40,4					40,4	33,1	0,6	35,1		6,5		11,2		86,5	1,7	1,4	3,1	11,2	11,2	100,8	7,2	7,2	5,6	5,6	1,7	1,7	14,5	155,7
П6-2Ат V СКТ						50,0				50,0	33,1	0,6		49,6	6,5			13,5	103,3	1,7	1,4	3,1	11,2	11,2	117,6	7,2	7,2	5,6	5,6	1,7	1,7	14,5	182,1
П7-1А III ВТ	А-III В	5781-82						84,0		84,0	35,7		8,7	42,0	6,5		11,2		104,1	3,3	2,8	6,1	11,2	11,2	121,4	6,4	6,4	7,0	7,0			13,4	218,8
П7-2А III ВТ									105,2	105,2	35,7			12,0	63,5			13,5	124,6	3,3	2,8	6,1	11,2	11,2	142,0	6,4	6,4	7,0	7,0			13,4	260,6
П8-1А III ВТ							59,2			59,2	33,1		35,1		6,5		11,2		85,9	3,3	2,8	6,1	11,2	11,2	103,2	6,4	6,4	7,0	7,0			13,4	175,8

Марка плиты	Напрягаемая арматура										Арматурные изделия															Закладные изделия							Всего
											ГОСТ 5781-82 Класс А III									ГОСТ 5781-82 Класс А-I			ГОСТ 6727-80 Класс ВрI		Итого	ТУ14-1-3023-80 ВСТ 3КП2-1		ГОСТ 5781-82 А-III		ГОСТ 5781-82 А-II		Итого	
	Класс стали	ГОСТ	ф, мм							Итого	ф, мм								Итого	ф, мм		Итого	ф, мм	Итого		L140×90×8	Итого	ф, мм	Итого	ф, мм	Итого		
			14	16	18	20	22	25	28		6	8	10	12	14	16	20	22		12	16		5					12		12			
П8-2А III ВТ	А-III В	5781-82						76,4		76,4	33,1			49,6	6,5			13,5	102,7	3,3	2,8	6,1	11,2	11,2	120,0	6,4	6,4	7,0	7,0			13,4	209,8
П9-2А III ВТ							65,2			65,2	27,9			42,0	3,7	4,4			78,0	3,3	2,8	6,1	11,2	11,2	95,3	6,4	6,4	7,0	7,0			13,4	173,9
П10-2А III ВТ						48,8				48,8	26,0		26,4		3,7	4,4			60,5	3,3	2,8	6,1	11,2	11,2	77,8	6,4	6,4	7,0	7,0			13,4	140,0
П7-1А IV Т	А-IV						65,2			65,2	35,7		8,7	42,0	6,5		11,2		104,1	3,3	2,8	6,1	11,2	11,2	121,4	6,4	6,4	7,0	7,0			13,4	200,0
П7-2А IV Т								84,0		84,0	35,7			12,0	63,5			13,5	124,7	3,3	2,8	6,1	11,2	11,2	142,0	6,4	6,4	7,0	7,0			13,4	239,4
П8-1А IV Т						48,8				48,8	33,1		35,1		6,5		11,2		85,9	3,3	2,8	6,1	11,2	11,2	103,2	6,4	6,4	7,0	7,0			13,4	165,4
П8-2А IV Т							59,2			59,2	33,1			49,6	6,5			13,5	102,7	3,3	2,8	6,1	11,2	11,2	120,0	6,4	6,4	7,0	7,0			13,4	192,6
П9-2А IV Т						53,6				53,6	27,9			42,0	3,7	4,4			78,0	3,3	2,8	6,1	11,2	11,2	95,3	6,4	6,4	7,0	7,0			13,4	162,3
П10-2А IV Т					40,0					40,0	26,0		26,4		3,7	4,4			60,5	3,3	2,8	6,1	11,2	11,2	77,8	6,4	6,4	7,0	7,0			13,4	131,2
П7-1А V Т	А-V			34,4						34,4	35,7		8,7	42,0	6,5		11,2		104,1	3,3	2,8	6,1	11,2	11,2	121,4	6,4	6,4	7,0	7,0			13,4	169,2
П7-2А V Т					43,6					43,6	35,7			12,0	63,5			13,5	124,7	3,3	2,8	6,1	11,2	11,2	142,0	6,4	6,4	7,0	7,0			13,4	199,0
П8-2А V Т				31,2						31,2	33,1			49,6	6,5			13,5	102,7	3,3	2,8	6,1	11,2	11,2	120,0	6,4	6,4	7,0	7,0			13,4	164,6
П9-2А V Т			26,4							26,4	27,9			42,0	3,7	4,4			78,0	3,3	2,8	6,1	11,2	11,2	95,3	6,4	6,4	7,0	7,0			13,4	135,1
П10-2А V Т			24,1							24,1	26,0		26,4		3,7	4,4			60,5	3,3	2,8	6,1	11,2	11,2	77,8	6,4	6,4	7,0	7,0			13,4	115,3
П7-1Ат V Т	Ат-V	10884-81		34,4						34,4	35,7		8,7	42,0	6,5		11,2		104,1	3,3	2,8	6,1	11,2	11,2	121,4	6,4	6,4	7,0	7,0			13,4	169,2
П7-2Ат V Т					43,6					43,6	35,7			12,0	63,5			13,5	124,7	3,3	2,8	6,1	11,2	11,2	142,0	6,4	6,4	7,0	7,0			13,4	199,0
П8-2Ат V Т				31,2						31,2	33,1			49,6	6,5			13,5	102,7	3,3	2,8	6,1	11,2	11,2	120,0	6,4	6,4	7,0	7,0			13,4	164,6
П9-2Ат V Т			26,4							26,4	27,9			42,0	3,7	4,4			78,0	3,3	2,8	6,1	11,2	11,2	95,3	6,4	6,4	7,0	7,0			13,4	135,1
П10-2Ат V Т			24,1							24,1	26,0		26,4		3,7	4,4			60,5	3,3	2,8	6,1	11,2	11,2	77,8	6,4	6,4	7,0	7,0			13,4	115,3
П7 1Ат V СКТ	Ат-V СК					53,6				53,6	35,7		8,7	42,0	6,5		11,2		104,1	3,3	2,8	6,1	11,2	11,2	121,4	6,4	6,4	7,0	7,0			13,4	188,4
П7-2Ат V СКТ							65,2			65,2	35,7			12,0	63,5			13,5	124,7	3,3	2,8	6,1	11,2	11,2	142,0	6,4	6,4	7,0	7,0			13,4	220,6
П8-1Ат V СКТ					40,0					40,0	33,1		35,1		6,5		11,2		85,9	3,3	2,8	6,1	11,2	11,2	103,2	6,4	6,4	7,0	7,0			13,4	156,6
П8-2Ат V СКТ						48,8				48,8	33,1			49,6	6,5			13,5	102,7	3,3	2,8	6,1	11,2	11,2	120,0	6,4	6,4	7,0	7			13,4	182,2
П9-2Ат V СКТ					43,6					43,6	27,9			42,0	3,7	4,4			78,0	3,3	2,8	6,1	11,2	11,2	95,3	6,4	6,4	7,0	7,0			13,4	152,3
П10-2Ат V СКТ				31,2						31,2	26,0		26,4		3,7	4,4			60,5	3,3	2,8	6,1	11,2	11,2	77,8	6,4	6,4	7,0	7,0			13,4	122,4

Номер строки	Наименование материала и единица измерения	Код		Код, марка изделия															
		Материала	Един. измер.	П1-1АШВТ	П1-2АШВТ	П2-1АШВТ	П2-2АШВТ	П3-2АШВТ	П4-2АШВТ	П5-1АШВТ	П5-2АШВТ	П6-1АШВТ	П6-2АШВТ	П7-1АШВТ	П7-2АШВТ	П8-1АШВТ	П8-2АШВТ	П9-2АШВТ	П10-2АШВТ
				Количество на марку															
1	Сортового проката обыкновенного																		
2	качества всего по классам, кг		168	198,5	240,7	155,1	189,5	153,2	119,3	200,7	242,9	157,3	191,7	201,2	243,0	158,2	192,2	156,3	122,4
3	Сталь сортовая, кг		168	8,0	8,0	8,0	8,0	8,0	8,0	7,2	7,2	7,2	7,2	6,4	6,4	6,4	6,4	6,4	6,4
4	Итого стали в натур. массе, кг		168	206,5	248,7	163,1	197,5	161,2	127,3	207,9	250,1	164,5	198,9	207,6	249,4	164,6	198,6	162,7	128,8
5	в т.ч. по укрупненному сортаменту																		
6	Сталь крупносортная, кг	093100	168	8,0	8,0	8,0	8,0	8,0	8,0	7,2	7,2	7,2	7,2	6,4	6,4	6,4	6,4	6,4	6,4
7	Сталь среднесортная, кг	093200	168	96,8	120,7	71,6	91,5	66,4	50,0	96,8	120,7	71,6	91,5	95,2	118,7	70,4	89,9	65,2	48,8
8	Сталь мелкосортная, кг	093300	168	64,8	83,1	49,2	63,7	57,7	42,1	67,6	85,9	52,0	66,5	70,3	88,6	54,7	69,2	63,1	47,6
9	Катанка, кг	093400	168	36,9	36,9	34,3	34,3	29,1	27,2	36,3	36,3	33,7	33,7	35,7	35,7	33,1	33,1	27,9	26,0
10	Металлоизделия промышл.																		
11	назначения (метизы)																		
12	всего по классам, кг		168	11,2	11,2	11,2	11,2	11,2	11,2	11,2	11,2	11,2	11,2	11,2	11,2	11,2	11,2	11,2	11,2
13	Итого стали, приведенной																		
14	к стали А-I, кг		168	30,9	371,9	244,6	295,8	242,0	191,7	294,9	357,8	230,4	281,7	294,7	357,0	230,7	281,4	228,2	177,8
15	То же к стали В ст 3, кг		168	8,0	8,0	8,0	8,0	8,0	8,0	7,2	7,2	7,2	7,2	6,4	6,4	6,4	6,4	6,4	6,4

Нач. отд.	Кодыш	
Нормокон.	Белов	
Гл. инж. пр.	Белов	
Рук. гр.	Музыка	
Ст. инж.	Бочарова	
Разработ.	Никитина	

1.442.1-3.1-0.0.0.0 РМ

Ведомость расхода стали, цемента, бетона и инертных материалов на изделие.

Стадия	Лист	Листов
Р	1	

ЦНИИПРОМЗДАНИЙ

Номер строки	Наименование материала и единица измерения	Код		Код, марка изделия															
		Материала	Един. измер.	П1-1А III вт	П1-2А III вт	П2-1А III вт	П2-2А III вт	П3-2А III вт	П4-2А III вт	П5-1А III вт	П5-2А III вт	П6-1А III вт	П6-2А III вт	П7-1А III вт	П7-2А III вт	П8-1А III вт	П8-2А III вт	П9-2А III вт	П10-2А III вт
				Количество на марку															
1	Бетон, м³		113																
2	Тяжелый марки М300								0,93										0,92
3	М350			1,23		1,15	1,15	1,00		1,22		1,15	1,15	1,22		1,14	1,14	0,99	
4	М400				1,23						1,22				1,22				
5	Цемент, т		113																
6	М400								0,38										0,38
7	М500			0,48	0,54	0,45	0,45	0,39		0,48	0,53	0,45	0,45	0,48	0,53	0,44	0,44	0,39	
8																			
9	Приведенный к М400			0,53	0,59	0,50	0,50	0,43	0,38	0,53	0,58	0,50	0,50	0,53	0,58	0,48	0,48	0,43	0,38
10	Щебень	571110		0,98	0,98	0,92	0,92	0,80	0,74	0,98	0,98	0,92	0,92	0,98	0,98	0,91	0,91	0,79	0,74
11	Песок естественный	571140		0,74	0,74	0,70	0,70	0,60	0,56	0,73	0,73	0,70	0,70	0,73	0,73	0,68	0,68	0,59	0,55

Номер строки	Наименование материала и единица измерения	Код		Код, марка изделия														
		Материала	Един. измер.	П1-1АIIIт	П1-2АIIIт	П2-1АIIIт	П2-2АIIIт	П3-2АIIIт	П4-2АIIIт	П5-1АIIIт	П5-2АIIIт	П6-1АIIIт	П6-2АIIIт	П7-1АIIIт	П7-2АIIIт	П8-1АIIIт	П8-2АIIIт	П9-2АIIIт	П10-2АIIIт	
				Количество на марку																
1	Сортового проката обыкновенного																			
2	качества всего по классам, кг		168	179,3	219,1	144,7	171,9	141,6	103,7	181,5	221,3	146,9	174,1	182,4	221,8	147,8	175,0	144,7	113,6	
3	Сталь сортовая, кг		168	8,0	8,0	8,0	8,0	8,0	8,0	7,2	7,2	7,2	7,2	6,4	6,4	6,4	6,4	6,4	6,4	
4	Итого стали в натур. массе, кг		168	187,3	227,1	152,7	179,9	149,6	111,7	188,7	228,5	154,1	181,3	188,8	228,2	154,2	181,4	151,1	120,0	
5	в т. ч. по укрупненному сортаменту																			
6	Сталь крупносортная, кг	093100	168	8,0	8,0	8,0	8,0	8,0	8,0	7,2	7,2	7,2	7,2	6,4	6,4	6,4	6,4	6,4	6,4	
7	Сталь среднесортная, кг	093200	168	77,6	99,1	61,2	73,9	54,8	—	77,6	99,1	61,2	73,9	76,4	97,5	60,0	72,7	53,6	—	
8	Сталь мелкосортная, кг	093300	168	64,8	83,1	49,2	63,7	57,7	82,5	67,6	85,9	52,0	66,5	70,3	88,6	54,7	69,2	53,2	87,6	
9	Катанка, кг	093400	168	36,9	36,9	34,3	34,3	29,1	27,2	36,3	36,3	33,7	33,7	35,7	35,7	33,1	33,1	27,9	26,0	
10	Металлоизделия промышл.																			
11	назначения (петли)																			
12	Всего по классам, кг		168	11,2	11,2	11,2	11,2	11,2	11,2	11,2	11,2	11,2	11,2	11,2	11,2	11,2	11,2	11,2	11,2	
13	Итого стали, приведенной																			
14	к стали АI, кг		168	311,0	379,1	252,1	297,4	250,0	195,9	313,4	381,5	254,4	299,8	313,1	380,5	254,2	299,4	252,1	199,6	
15	То же к стали Вст3, кг		168	8,0	8,0	8,0	8,0	8,0	8,0	7,2	7,2	7,2	7,2	6,4	6,4	6,4	6,4	6,4	6,4	

Номер строки	Наименование материала и единица измерения	Код		Код, марка изделия															
		Материала	Един. измер.	П1-1АIIIТ	П1-2АIIIТ	П2-1АIIIТ	П2-2АIIIТ	П3-2АIIIТ	П4-2АIIIТ	П5-1АIIIТ	П5-2АIIIТ	П6-1АIIIТ	П6-2АIIIТ	П7-1АIIIТ	П7-2АIIIТ	П8-1АIIIТ	П8-2АIIIТ	П9-2АIIIТ	П10-2АIIIТ
				Количество на марку															
1	Бетон, м³		113																
2	Тяжелый марки М 300								0,93										0,92
3	М 350							1,00										0,99	
4	М400				1,23	1,15					1,22	1,15			1,22	1,14			
5	М450			1,23			1,15			1,22			1,15	1,22			1,14		
6	Цемент, т		113																
7	М400								0,38										0,38
8	М500			0,62	0,54	0,50	0,58	0,39		0,61	0,53	0,50	0,58	0,61	0,53	0,50	0,57	0,39	
9																			
10																			
11	Приведенный к М400			0,68	0,59	0,55	0,64	0,43	0,38	0,67	0,58	0,55	0,64	0,67	0,58	0,55	0,63	0,43	0,38
12	Щебень	571110		0,98	0,98	0,92	0,92	0,80	0,74	0,98	0,98	0,92	0,92	0,98	0,98	0,91	0,91	0,79	0,74
13	Песок естественный	571140		0,74	0,74	0,70	0,70	0,60	0,56	0,73	0,73	0,70	0,70	0,73	0,73	0,68	0,68	0,59	0,55

Номер строки	Наименование материала и единица измерения	Код		Код, марка изделия																
		Материала	Един. измер.	П1-1АV Т П1-1АтV Т	П1-2АV Т П1-2АтV Т	П2-2АV Т П2-2АтV Т	П3-2АV Т П3-2АтV Т	П4-2АV Т П4-2АтV Т	П5-1АV Т П5-1АтV Т	П5-2АV Т П5-2АтV Т	П6-2АV Т П6-2АтV Т	П7-1АV Т П7-1АтV Т	П7-2АV Т П7-2АтV Т	П8-2АV Т П8-2АтV Т	П9-2АV Т П9-2АтV Т	П10-2АV Т П10-2АтV Т				
				Количество на марку																
1	Сортового проката обыкновенного																			
2	качества всего по классам, кг		168	111,4	141,0	109,2	84,5	66,5	150,3	180,1	145,7	151,6	181,4	147,0	117,5	97,7				
3	Сталь сортовая, кг		168	8,0	8,0	8,0	8,0	8,0	7,2	7,2	7,2	6,4	6,4	6,4	6,4	6,4				
4	Итого стали в натур. массе, кг		168	119,4	149,0	117,2	92,5	74,5	157,5	187,3	152,9	158,0	187,8	153,4	123,9	104,1				
5	в т. ч. по укрупненному сортаменту																			
6	Сталь крупносортная, кг	093100	168	8,0	8,0	8,0	8,0	8,0	7,2	7,2	7,2	6,4	6,4	6,4	6,4	6,4				
7	Сталь среднесортная, кг	093200	168	11,2	13,5	13,5	—	—	11,2	13,5	13,5	11,2	13,5	13,5	—	—				
8	Сталь мелкосортная, кг	093300	168	100,2	127,5	95,7	84,5	66,5	102,8	130,3	98,5	104,7	132,2	100,4	89,6	71,7				
9	Катанка, кг	093400	168	36,9	36,9	34,3	29,1	27,2	36,3	36,3	33,7	35,7	35,7	33,1	27,9	26,0				
10	Металлоизделия промышленного																			
11	назначения (метизы)																			
12	Всего по кассам, кг		168	11,2	11,2	11,2	11,2	11,2	11,2	11,2	11,2	11,2	11,2	11,2	11,2	11,2				
13	Итого стали, приведенной																			
14	к стали А-I, кг		168	259,4	309,9	250,0	202,1	170,8	261,3	312,3	252,4	261,7	308,8	252,6	205,7	174,6				
15	То же к стали В ст 3, кг		168	8,0	8,0	8,0	8,0	8,0	7,2	7,2	7,2	6,4	6,4	6,4	6,4	6,4				

Номер строки	Наименование материала и единица измерения	Код материала	Код ед. измер.	Код, марка изделия: П1-1АIVТ / П1-1АтIVТ	П1-2АIVТ / П1-2АтIVТ	П2-2АIVТ / П2-2АтIVТ	П3-2АIVТ / П3-2АтIVТ	П4-2АIVТ / П4-2АтIVТ	П5-1АIVТ / П5-1АтIVТ	П5-2АIVТ / П5-2АтIVТ	П6-2АIVТ / П6-2АтIVТ	П7-1АIVТ / П7-1АтIVТ	П7-2АIVТ / П7-2АтIVТ	П8-2АIVТ / П8-2АтIVТ	П9-2АIVТ / П9-2АтIVТ	П10-2АIVТ / П10-2АтIVТ		
				Количество на марку														
1	Бетон, м³		113															
2	Тяжелый марки М 300			1,23					1,22			1,22						
3	М 350				1,23	1,15	1,08	0,93		1,22	1,15		1,22	1,14	0,99	0,92		
4	Цемент, т		113															
5	М 400			0,50					0,50			0,50						
6	М 500				0,48	0,45	0,39	0,36		0,48	0,45		0,48	0,44	0,39	0,36		
7																		
8	Приведенный к М 400			0,50	0,53	0,50	0,43	0,40	0,50	0,53	0,50	0,50	0,53	0,48	0,43	0,40		
9	Щебень	571110		0,98	0,98	0,92	0,80	0,74	0,98	0,98	0,92	0,98	0,98	0,91	0,79	0,74		
10	Песок естественный	571140		0,74	0,74	0,78	0,60	0,56	0,73	0,73	0,70	0,73	0,73	0,68	0,59	0,55		

Номер строки	Наименование материала и единица измерения	Код		Код, марка изделия															
		Материала	Един. измер.	П1-1АтVСкт	П1-2АтVСкт	П2-1АтVСкт	П2-2АтVСкт	П3-2АтVСкт	П4-2АтVСкт	П5-1АтVСкт	П5-2АтVСкт	П6-1АтVСкт	П6-2АтVСкт	П7-1АтVСкт	П7-2АтVСкт	П8-1АтVСкт	П8-2АтVСкт	П9-2АтVСкт	П10-2АтVСкт
				Количество на марку															
1	Сортового проката обыкновенного																		
2	качества всего по классам, кг		168	167,7	199,9	135,1	161,5	131,2	101,3	169,9	202,1	137,3	163,7	170,8	203,0	139,0	164,5	134,7	104,8
3	Сталь сортовая, кг		168	8,0	8,0	8,0	8,0	8,0	8,0	7,2	7,2	7,2	7,2	6,4	6,4	6,4	6,4	6,4	6,4
4	Итого стали в натур. массе, кг		168	175,7	207,9	143,1	169,5	139,2	109,3	177,1	209,3	144,5	170,9	177,2	209,4	145,4	171,0	141,0	111,2
5	в т.ч. по укрупненному сортаменту																		
6	Сталь крупносортная, кг	093100	168	8,0	8,0	8,0	8,0	8,0	8,0	7,2	7,2	7,2	7,2	6,4	6,4	6,4	6,4	6,4	6,4
7	Сталь среднесортная, кг	093200	168	66,0	79,9	11,2	63,5	—	—	66,0	79,9	11,2	63,5	64,8	76,7	11,2	62,3	—	—
8	Сталь мелкосортная, кг	093300	168	64,8	83,1	89,6	63,7	102,3	74,1	67,6	85,9	92,4	66,5	70,3	88,6	94,7	69,2	106,8	78,8
9	Катанка, кг	093400	168	36,9	36,9	34,3	34,3	29,1	27,2	36,3	36,3	33,7	33,7	35,7	35,7	33,1	33,1	27,9	26,0
10	Металлоизделия промышленного																		
11	назначения (метизы)																		
12	Всего по классам, кг		168	11,2	11,2	11,2	11,2	11,2	11,2	11,2	11,2	11,2	11,2	11,2	11,2	11,2	11,2	11,2	11,2
13	Итого стали, приведенной																		
14	к стали А-I, кг		168	302,1	358,3	243,5	289,6	240,8	187,5	304,5	361,0	245,8	292,0	303,9	360,1	241,7	291,4	243,5	190,2
15	То же к стали В ст 3, кг		168	8,0	8,0	8,0	8,0	8,0	8,0	7,2	7,2	7,2	7,2	6,4	6,4	6,4	6,4	6,4	6,4

Номер строки	Наименование материала и единица измерения	Код		Код, марка изделия															
		Материала	Един. измер.	П1-1АтV̄СКТ	П1-2АтV̄СКТ	П2-1АтV̄СКТ	П2-2АтV̄СКТ	П3-2АтV̄СКТ	П4-2АтV̄СКТ	П5-1АтV̄СКТ	П5-2АтV̄СКТ	П6-1АтV̄СКТ	П6-2АтV̄СКТ	П7-1АтV̄СКТ	П7-2АтV̄СКТ	П8-1АтV̄СКТ	П8-2АтV̄СКТ	П9-2АтV̄СКТ	П10-2АтV̄СКТ
				Количество на марку															
1	Бетон, м³		113																
2	Тяжелый марки М 300								0,93										0,92
3	М 350					1,15		1,00				1,15				1,14		0,99	
4	М 500			1,23	1,23		1,15			1,22	1,22		1,15	1,22	1,22		1,14		
5	Цемент, т		113																
6	М 400								0,38										0,38
7	М 500					0,45		0,39				0,45				0,44		0,39	
8	М 600			0,60	0,60		0,56			0,59	0,59		0,56	0,59	0,59		0,55		
9	Приведенный к М 400			0,72	0,72	0,50	0,67	0,43	0,38	0,71	0,71	0,50	0,67	0,71	0,71	0,48	0,66	0,43	0,38
10	Щебень	571110		0,98	0,98	0,92	0,92	0,80	0,74	0,98	0,98	0,92	0,92	0,98	0,98	0,91	0,91	0,79	0,74
11	Песок естественный	571140		0,74	0,74	0,70	0,70	0,60	0,56	0,73	0,73	0,70	0,70	0,73	0,73	0,68	0,68	0,59	0,55