ГОССТРОЙ СССР
ГЛАВПРОМСТРОЙПРОЕКТ
ВСЕСОЮЗНОЕ ОБЪЕДИНЕНИЕ
СОЮЗМЕТАЛЛУРГСТРОЙНИИПРОЕКТ
ГОСУДАРСТВЕННЫЙ ПРОЕКТНЫЙ ИНСТИТУТ
СИБИРСКИЙ ПРОМСТРОЙПРОЕКТ

ЛЕСТНИЧНЫЕ КЛЕТКИ ДЛЯ ЗДАНИЙ С КАРКАСОМ ПО СЕРИИ ИИ-20/70

ШИФР 789-04

ВЫПУСК 1

ВСТРОЕННЫЕ ЛЕСТНИЧНЫЕ КЛЕТКИ

Согласовано:
Главный инженер Комбината Сталеметаллургстрой
В.Ф. Кузнецов
_____ 1977г.

Утверждено:
Главный инженер института „Сибпромстройпроект"
А.П. Богомолов
_____ 1977г.

НОВОКУЗНЕЦК 19

ЗАВОД ЖБИ

П О Я С Н И Т Е Л Ь Н А Я З А П И С К А

I. Общая часть

I.I. Рабочие чертежи "Лестничных клеток для зданий с каркасом по серии ИИ-20/70" шифр 789-04 выпущены взамен разработанных ранее чертежей шифров 789-07 и 789-06 с учетом опыта изготовления и монтажа сборных железобетонных элементов лестниц.

I.2. Рабочие чертежи лестничных клеток разделены на два выпуска:

а) Выпуск I. Встроенные лестничные клетки;

б) Выпуск 2. Пристроенные лестничные клетки.

I.3. Выпуск I содержит :

а) Примеры рабочих чертежей планов и разрезов, архитектурно-строительные детали встроенных лестниц и примыкающих к ним элементов зданий.

б) Примеры монтажных планов и схем встроенных лестничных клеток, детали сопряжения сборных элементов.

в) Рабочие чертежи сборных элементов встроенных лестничных клеток.

I.4. При проектировании лестничных клеток настоящий альбом необходимо рассматривать совместно с сериями:

ИИ-27-I/70 - "марши,площадки,балки",

ИИ-27-2/70 - "ограждения и разные стальные эл-ты."

П. Объемно-планировочные решения.

2.I. Лестницы могут размещаться в любой ячейке здания с сеткой коллон 6,0х6,0 или 9,0х6,0 м за исключением ячеек, примыкающих к торцам и температурным швам здания при привязке колонн смещенной на 500мм.

2.2. Предусмотрено две ширины маршей 900мм и I350мм; высота маршей принята единая и равна I200мм.

2.4. Лестницы, размещаемые в средних ячейках здания запроектированы глухими; лестничные клетки, расположенные у наружных стен запроектированы с естественным освещением.

2.5. Эвакуационные выходы из лестниц решаются в двух вариантах: через продольную и торцевую стены.

2.6. На верхнем этаже здания, в случае необходимости сохранения постоянной ширины лестничной площадки устраиваются монолитные участки.

2.7. В местах выхода на кровлю лестничные клетки утепляются минераловатными плитами с последующей обшивкой асбестоцементными листами.

Ш. Конструктивные решения

3.I. Лестничные клетки решены, как отдельно-стоящие сооружения с несущими стенами. Для обеспечения независимой работы конструкций лестничной клетки и каркаса многоэтажного здания они отделены друг от друга деформационными швами в надземной части.

3.2. Фундаменты под стены лестничной клетки разрабатываются при выполнении конкретного проекта.

3.3. Горизонтальные усилия, действующие на лестничную клетку в период эксплуатации передаются на каркас здания в уровне междуэтажных перекрытий.

3.4. Деформационные швы заполняются минеральным войлоком или другим несгораемым материалом.

3.5. Сборные железобетонные конструкции лестниц состоят из лестничных

					789-04 61			
Изм.	Лист	N докум.	Подп.	Дата	Встроенные лестничные клетки для зданий с каркасом по серии ИИ-20			
Гип		Олснин			Чертежи повторного применения	Литера	Лист	Листов
Нач.отд.		Олснин						
Гл.спец.		Молахов						
Рук.гр.		Поболжий			Пояснительная записка	Госстрой РСФСР Сибирский Промстройпроект		

маршей, площадок и уголковых элементов, выполняющих ограждающие и несущие функции.

3.6. Лестничные марши, площадки и уголковые элементы рассчитаны на эксплуатационные и монтажные нагрузки: временная нормативная нагрузка на марши и площадки принята 400кг/м^2, коэффициент перегрузки I,3.
Расчет уголковых элементов в рабочем положении произведен на нагрузки от собственного веса элементов, веса маршей, площадок и временной нагрузки, передаваемой через них на стены, а также ветровой нагрузки; действующей в период возведения лестничной клетки.
Расчет на монтажные нагрузки произведен с учетом коэффициента динамичности I,5.

3.7. Крепление площадок к уголковым элементам, а также крепление уголковых элементов между собой, осуществляется монтажной сваркой закладных деталей.

3.8. Швы между уголковыми элементами заполняются цементным раствором М100.

3.9. В лестничных площадках марок ЛПУ-Iа и ЛПУ-2а, устанавливаемых в уровне последнего этажа предусмотрены закладные детали, необходимые для устройства монолитных участков и крепления ограждения.

3.10. Предел огнестойкости ограждающих конструкций лестничной клетки 6часов, согласно СНиП П-А.5-70.

3.11. Сборные железобетонные изделия лестничных клеток разработаны для зданий с обычной средой. При применении их в агрессивных средах, в конкретном проекте необходимо предусмотреть защитные мероприятия в соответствии со СНиП П-28-73.

IУ. Сборные элементы

4.I. Сборные уголковые элементы запроектированы из мелкозернистого шлакобетона М-200 с объемным весом γ=1800кг/м^3, или тяжелого бетона М200; лестничные марши и площадки из тяжелого бетона М400.

4.2. Армирование сборных элементов принято горячекатанной арматурой классов А-I, А-П, А-Ш.

4.3. Армирование элементов осуществляется сетками, собираемыми в пространственный каркас с помощью плоских каркасов.

4.4. Изготовление сборных элементов, их приемку и контроль качества, а также хранение и транспортировку производить в соответствии с требованиями ГОСТ I3015-67 "Изделия железобетонные и бетонные".

4.5. Отклонения от проектных размеров сборных элементов по высоте и ширине допускается ±5мм, по толщине- +3мм.

4.6. При изготовлении сборных элементов л.к. должны быть предусмотрены мероприятия для точной фиксации закладных деталей.

У. Общие указания по возведению лестниц

5.I. При возведении лестниц необходимо учитывать требования соответствующих глав СНиП Ш-I6-73 "Бетонные и железобетонные конструкции сборные. Правила производства и приемки работ".

5.2. Возведение лестниц не должно опережать монтаж каркаса здания более чем на I0,8м. Лестничную клетку необходимо предохранить от горизонтальных смещений устройством временного крепления к каркасу здания, не препятствующего независимой осадке здания и лестничной клетки.

5.3. По мере возведения лестничной клетки должен производиться последовательный монтаж сборных железобетонных элементов. Уголковые элементы, лестничные площадки и марши должны укладываться с точным соблюдением проектных отметок.

					789-04 в.1.		
Изм	Лист	N докум	Подп	Дата	Встроенные лестничные клетки для зданий с каркасом по серии ИИ-20		
ГИП		Ослин			Чертежи повторного применения	Литер	Лист	Листов
Ст.инж		Ослин						
Гл.спец		Малахов						
Рук.гр.		Побожий			Пояснительная записка	Госстрой СССР Сибирский Промстройпроект		

Маркировка элементов

Марки элементов состоят из буквенных и цифровых индексов, обозначающих:

УЛВ- уголковый элемент встроенный лестничной клетки глухой
УЛО- то же ограждающий
УЛВД- то же с дверным проемом
УЛТ- то же тамбурный
СЭЛ- соединительный элемент лестничной клетки
Б - балка
П - плита покрытия лестничной клетки
ЛМ - лестничный марш
ЛПУ- лестничный площадка

Цифровой индекс обозначает порядковый номер элемента

Условные обозначения.

Узлов:

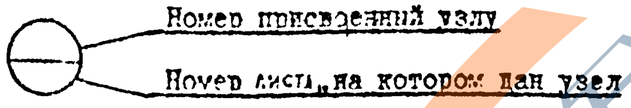

Сварных соединений:

ллллллл - заводской сварной шов

хххххххх - монтажный сваркой шов

					789-04 6.1		
Изм.	Лист	N докум.	Подп.	Дата	Встроенные лестничные клетки для зданий с каркасом по серии ИИ-20		
ГИП		Ольшин			Чертежи повторного применения	Литер	Лист	Листов
Нач.отд.		Ольшин						
Гл.спец.		Молчков						
Рук.гр.		Лобожин			Пояснительная записка.	Госстрой СССР Сибирский Промстройпроект		

Марка элемента	Эскиз	Размеры, мм H	A	Б	Вес элемента, т	Марка шлакобетона	Объём шлакобетона, м³	Расход стали на 1м³ бетона, кг	Расход стали, кг А-I	А-II	В-I	Закладные детали	Итого	№№ листов	Примечания
П-1	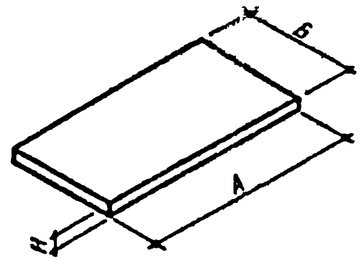	100	5400	3400	4.60	200	1.84	73.2	—	116.2	—	16.4	134.6	56	
П-2		100	5400	2500	3.38	200	1.35	76.3	—	86.3	—	16.4	102.7	56	
П-3		100	1750	800	0.35	200	0.14	223.8	—	13.1	—	18	31.3	56	
ЛПУ-1	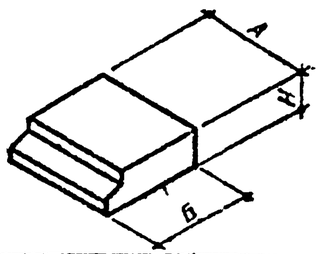	220	3040	1260	1.03	400	0.41	144.3	11.7	14.1	9.2	24.2	59.2	59	
ЛПУ-1а		220	3040	1260	1.03	400	0.41	166.3	11.7	14.1	9.2	33.2	68.2	59	
ЛПУ-2		220	2140	1260	0.80	400	0.32	120.0	7.1	6.6	8.6	16.1	38.4	60	
ЛПУ-2а		220	2140	1260	0.80	400	0.32	158.0	7.1	6.6	8.6	28.3	50.6	60	
ЛМ-1	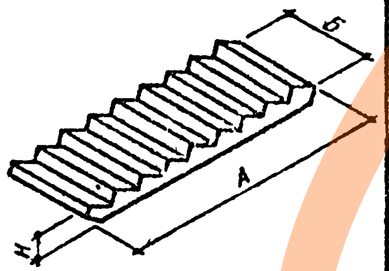	210	2875	1350	1.45	400	0.58	124.3	1.2	50.6	16.4	3.9	72.1	л. 1	серия ИИ 27-1/73
ЛМ-1а		210	2875	1350	1.45	400	0.58	124.3	1.2	50.6	16.4	3.9	72.1	л. 1	серия ИИ 27-1/70
ЛМ-2		210	2875	900	0.98	400	0.39	129.0	1.4	33.9	10.9	4.0	50.3	61	
ЛМ-2а		210	2875	900	0.98	400	0.39	129.0	1.4	33.9	10.9	4.0	50.3	61	

Гл. конструктор Стольников
Гл. арх. отд. Тютюнов
Проверил Семенов
Инж. Ерофеева
Инв. № подл. | Подп. и дата

Изм.	Лист	№ докум.	Подп.	Дата
Гл. инж.		Власкин		
Нач. отд.		Власкин		
Гл. спец.		Малахов		
Рук. гр.		Поборский		
Инженер		Морозова		
Исполн.		Морозова		

789-04 6.1

Встроенные лестничные клетки для зданий с каркасом по серии ИИ-20

Чертежи повторного применения

Номенклатура сборных элементов лестничных клеток

Литера	Лист	Листов
Р		

Госстрой СССР Киевский Промстройпроект

ЗАВОД ЖБИ

Марка элемента	Эскиз	Размеры, мм			Вес элемента, т	Марка шлакобетона	Объём шлакобетона, м³	Расход стали на 1 м³ бетона, кг	Расход стали, кг				№№ листов	Примечания
		H	A	Б					A-I	A-III	Закладные детали	Итого:		
УЛВ-1	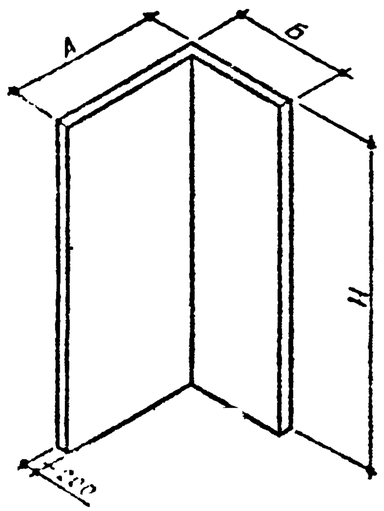	2380	2590	1590	4.98	200	1.99	65.0	92.3	—	37.0	129.3	41	
УЛВ-2		2380	1590	1540	3.73	200	1.49	71.6	69.4	—	37.0	106.4	42	
УЛВ-3		2380	2590	1190	4.50	200	1.8	66.8	83.1	—	37.0	120.1	43	
УЛВ-4		2380	1540	1190	3.25	200	1.3	74.9	60.3	—	37.0	97.3	44	
УЛВ-5		2380	2590	690	3.90	200	1.56	72.6	72.3	—	41.0	113.3	45	
УЛВ-6		2380	1540	690	2.68	200	1.07	81.6	50.3	—	37.0	87.3	46	
УЛВ-7		1180	2590	1590	2.48	200	0.99	72.8	46.1	—	25.9	72.0	47	
УЛВ-8		1180	1590	1540	1.62	200	0.65	96.7	36.9	—	25.9	62.8	48	
УЛВ-9		1180	2590	690	1.92	200	0.77	77.1	33.4	—	25.9	59.3	49	
УЛО-1		1180	850	425	0.38	200	0.15	160.6	18.0	—	9.1	27.1	50	
	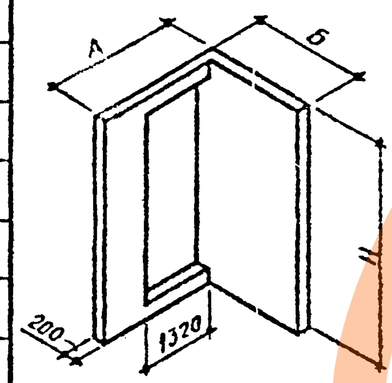													
УЛВД-1		2380	2590	1590	3,33	200	1.33	181.0	61.5	—	179.3	240.6	51	
УЛВД-2		2380	2590	690	2,27	200	0.91	237.0	32.6	—	183.2	215.6	52	

Изм.	Лист	N докум.	Подп.	Дата
ГИП	Олснин			
Нач.отд.	Олснин			
Гл.спец.	Молахов			
Рук.гр.	Поболжий			
Инжен.	Морозова			
Исполн.	Морозова			

789-04 6.1

Встроенные лестничные клетки 0.М зданий с каркасом по серии ИИ-20.

Чертежи повторного применения

Номенклатура сборных элементов лестничных клеток.

Лит.	Лист	Листов
Р		

Госстрой СССР Сибирский Промстройпроект

Инв. № подл. | Подп. и дата | Взам. инв. №

Согласовано: Госстрой СССР, Промстройпроект

Гл. конструктор пр. арх. пр. | Проверил

Марка элемента	Эскиз	Размеры, мм			Вес элемента, т	Марка шлакобетона	Объём шлакобетона, м³	Расход стали на 1м³ бетона, кг	Расход стали, кг				№ № листов	Примечания
		H	A	Б					А-I	А-III	Закладные детали	Итого		
УЛТ-1	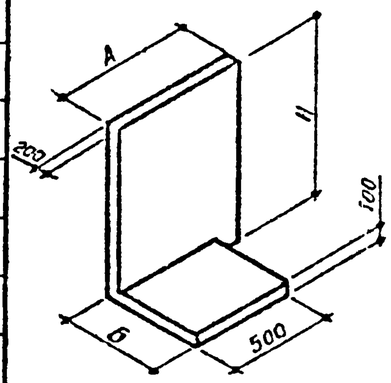	2200	800	600	1.12	200	0.45	75.6	21.5	—	12.5	34.0	53	
СЭЛ-1	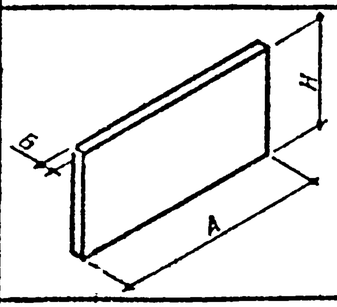	1100	2080	200	1.25	200	0.5	80.3	25.2		14.9	40.1	54	
Б-1	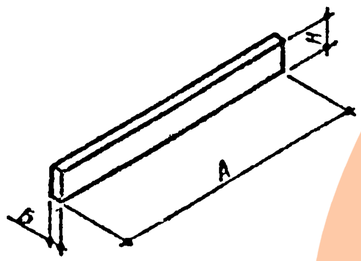	400	5550	150	0.88	200	0.35	69.2	7.2	13.8	32	24.2	55	

2.I

Изм.	Лист	N докум.	Подп.	Дата	789-04 в.1
ГИП	Олснин				Встроенные лестничные клетки для зданий с каркасом по серии ИИ-20
Нач.отд.	Олснин				Чертежи повторного применения
Гл.спец.	Молотов				Литер: Р; Лист; Листов
Рук.гр.	Поважий				Номенклатура сборных элементов лестничных клеток.
Инжен.	Морозова				Госстрой СССР Сибирский Промстройпроект
Исполн.	Морозова				

Согласовано

Инв. № подл. | Подпись и дата | Взам. инв. №

https://zavodjk.com/
ЗАВОД ЖКБИ

План первого этажа

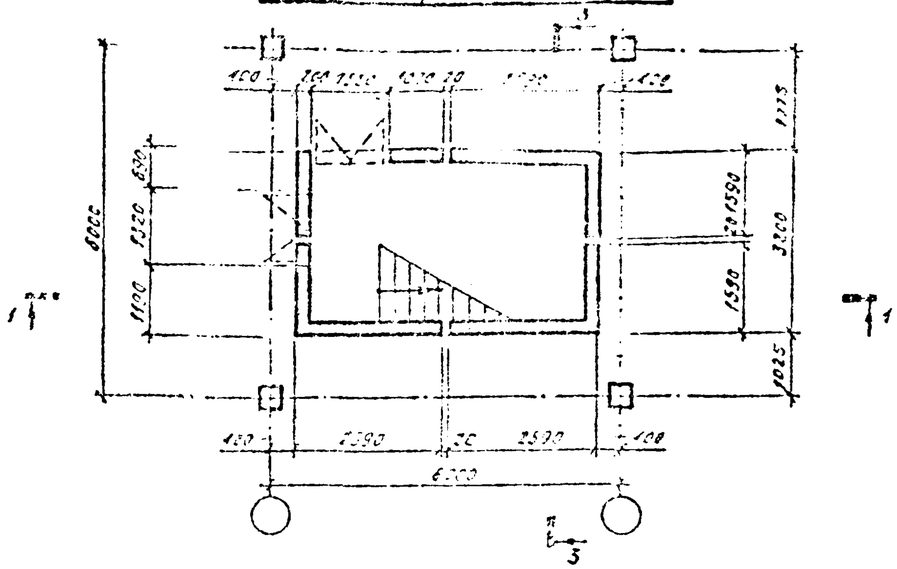

План промежуточного этажа не крайнего 2.4м

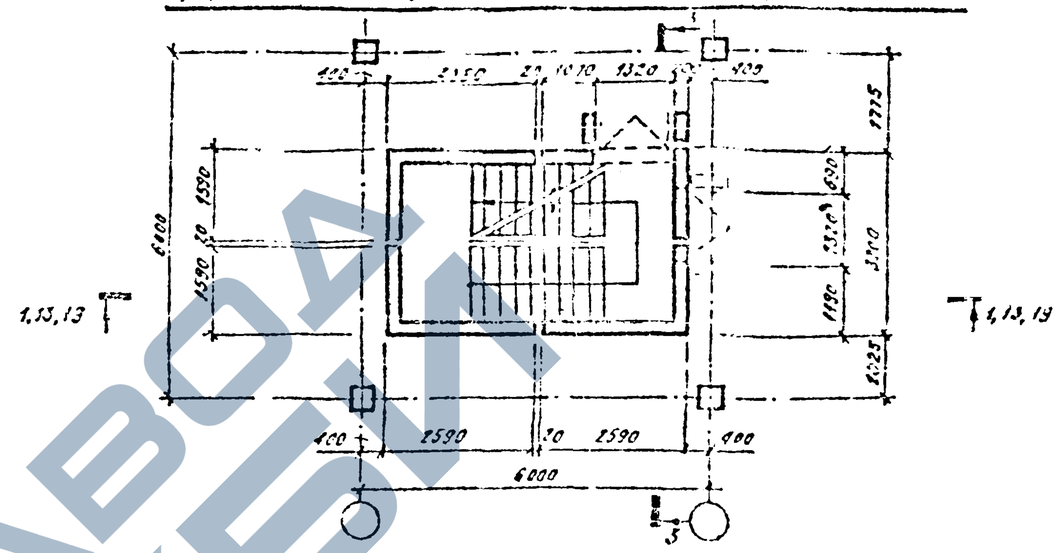

План промежуточного этажа кратного 2.4м

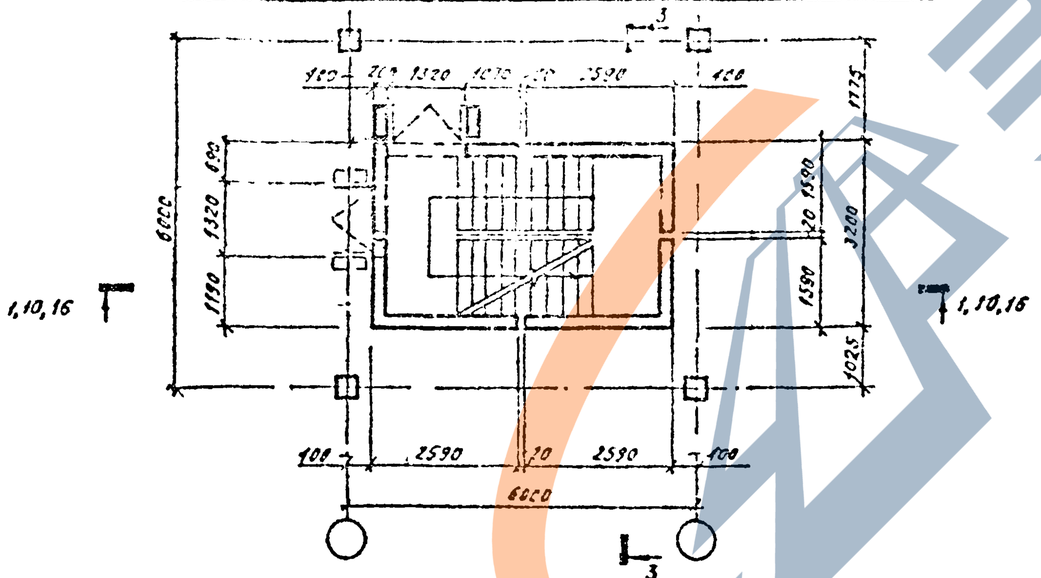

План в уровне выхода на кровлю

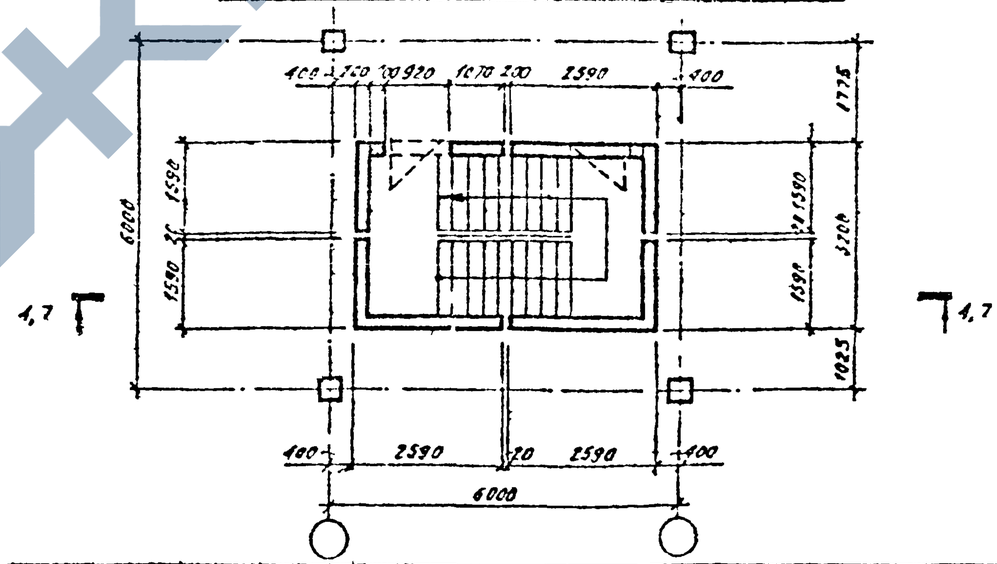

					789-04 в.1		
Изм.	Лист	N докум.	Подп.	Дата	Встроенные лестничные клетки для зданий с каркасом по серии ИИ-20		
ГИП	Олснин				Чертежи повторного применения	Литера	Лист	Листов
Нач.отд.	Олснин					Р	1	115
Гл.спец.	Малахов							
Рук.гр.	Побожин				Варианты планов глухой лестничной клетки при ширине марша 1350мм	Госстрой СССР Сибирский Промстройпроект		
Инженер	Морозова							
Исполн.	Морозова							

ЗАВОД ЖБИ

План первого этажа

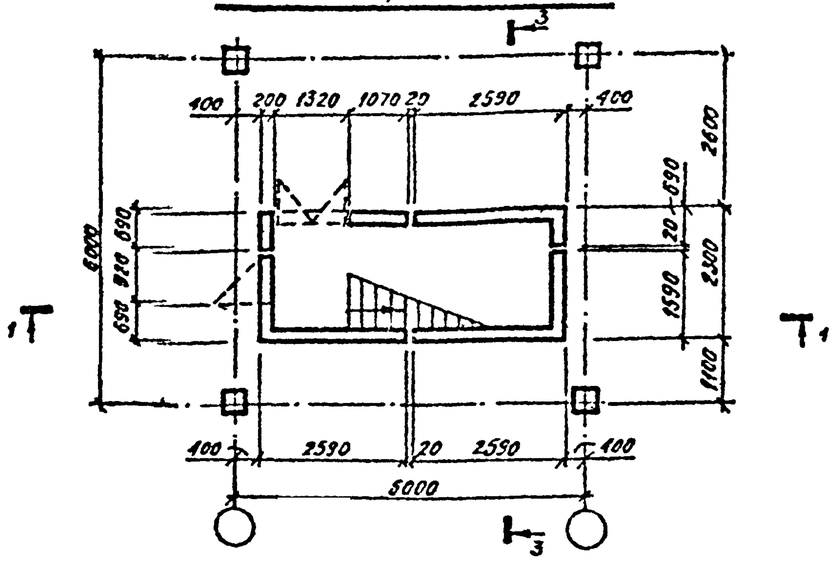

План промежуточного этажа не кратного 2.4м

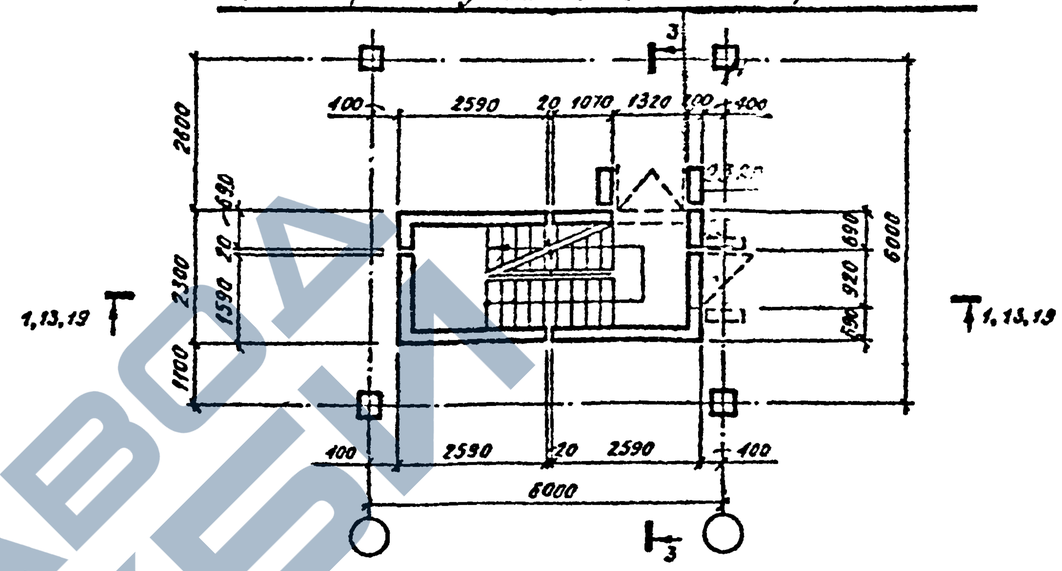

План промежуточного этажа кратного 2.4м

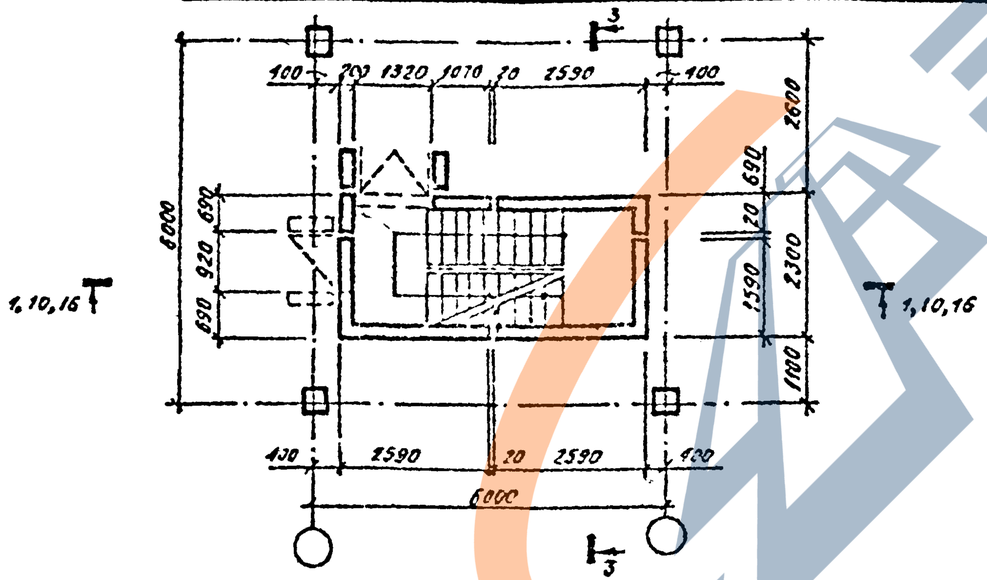

План в уровне выхода на кровлю

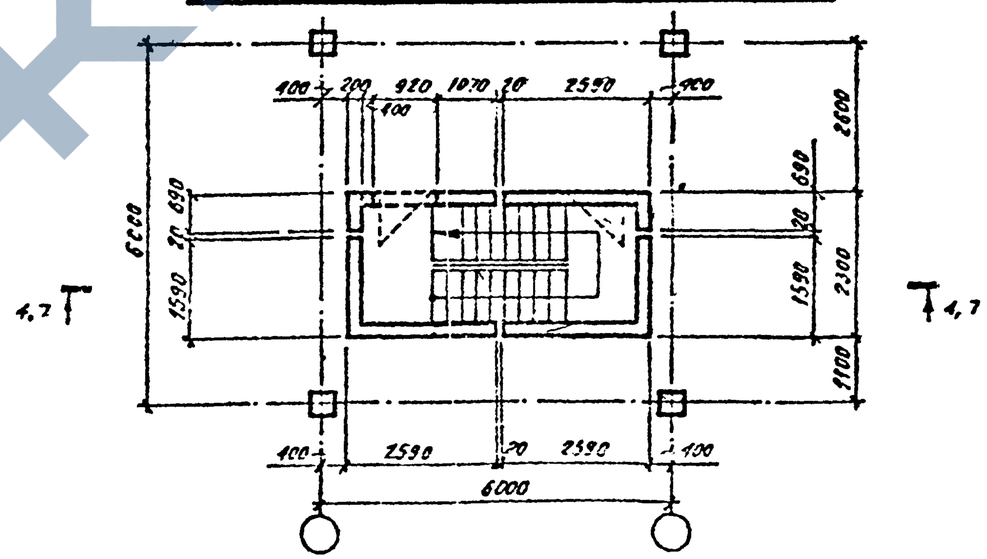

Изм.	Лист	N докум.	Подп.	Дата	789-04 в.1		
					Встроенные лестничные клетки для зданий с каркасом по серии ИИ-20.		
ГИП		Иванин			Чертежи повторного применения	Литера	Лист 2	Листов
Нач.отд.		Иванин				Р		
Гл.спец.		Малахов			Варианты плана глухой лестничной клетки при ширине марша 900 мм	Госстрой СССР Сибирский Промстройпроект		
Рук.гр.		Чебожий						
Инж.		Морозова						
Исп.		Морозова						

План первого этажа

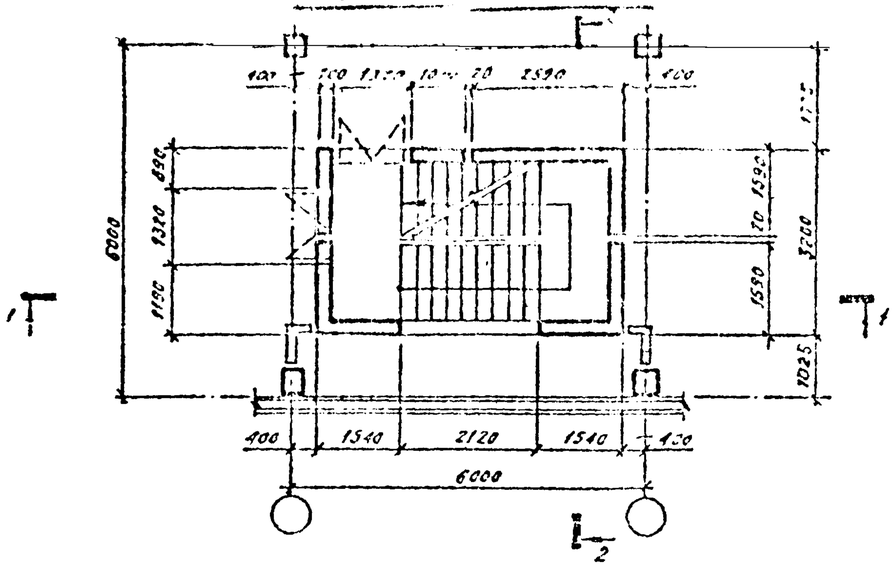

План промежуточного этажа не кратного 2.4м

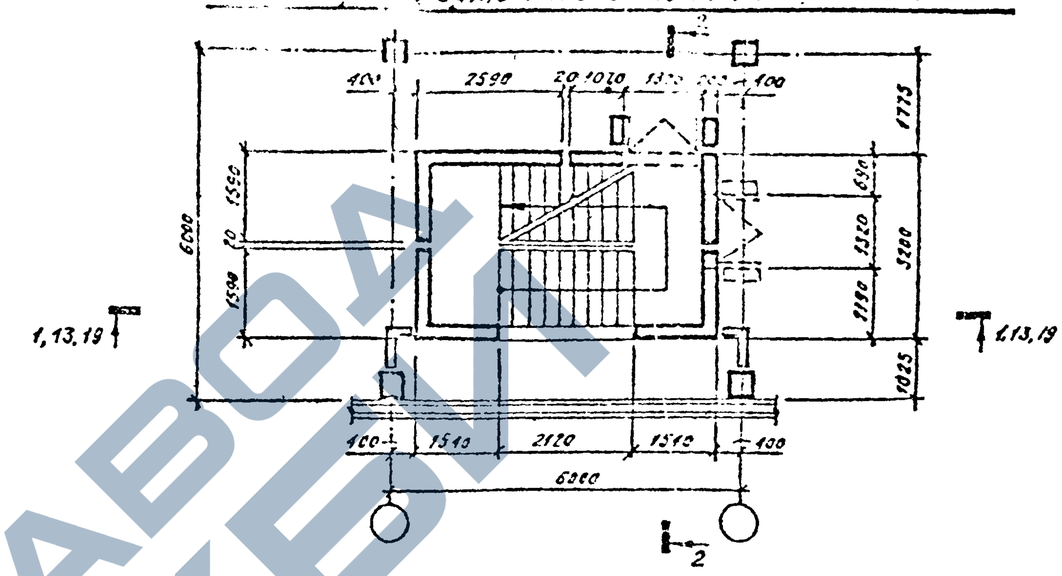

План промежуточного этажа кратного 2.4м

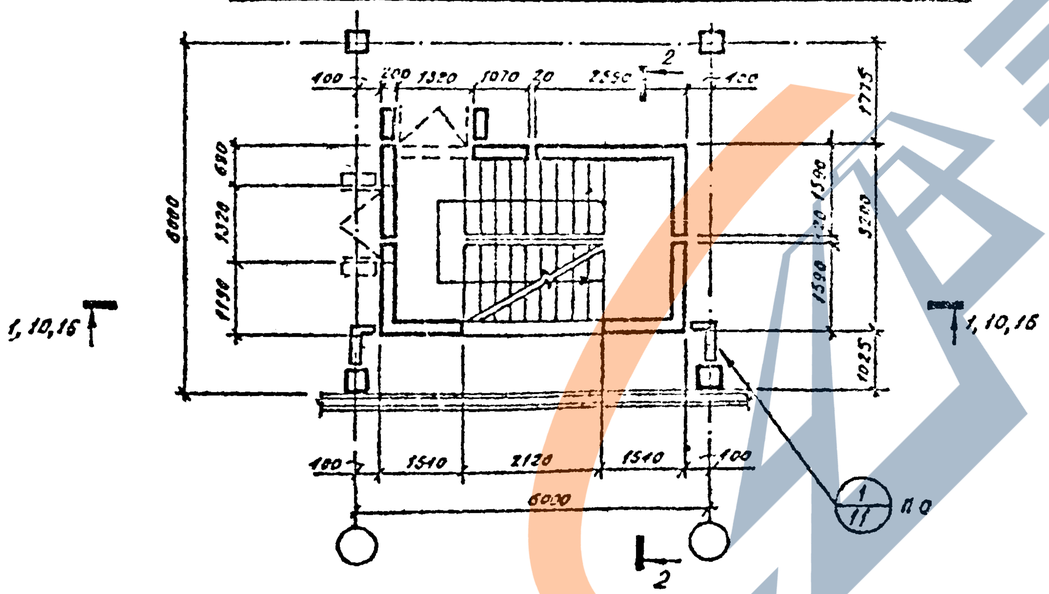

План в уровне выхода на кровлю

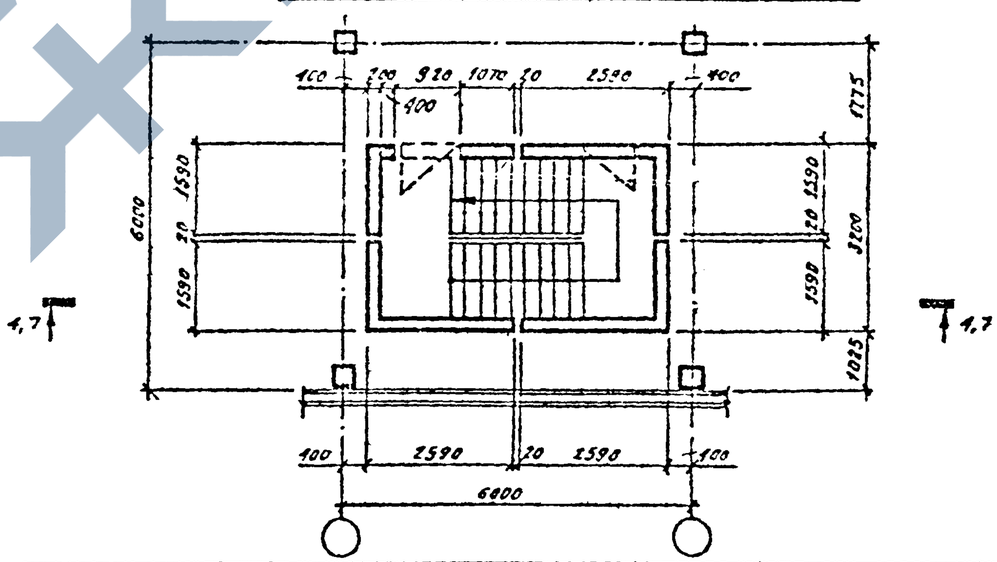

Изм.	Лист	N докум.	Подп.	Дата	789-04 61
ГИП	Олснин				Встроенные лестничные клетки для зданий с каркасом по серии ИИ-20.
Нач.отд.	Олснин				Чертежи повторного применения
Гл.спец.	Малатов				Литер. Р · Лист 3 · Листов
Рук.гр.	Побожий				Варианты планов лестничной клетки с освещением по глухому фасаду при шаге по марша 1350мм.
Инжен.	Морозова				Госстрой СССР Сибирский Промстройпроект
Исполн.	Морозова				

Согласовано
Инв. N подл.
Подп. и дата
Взам. инв. N

План первого этажа

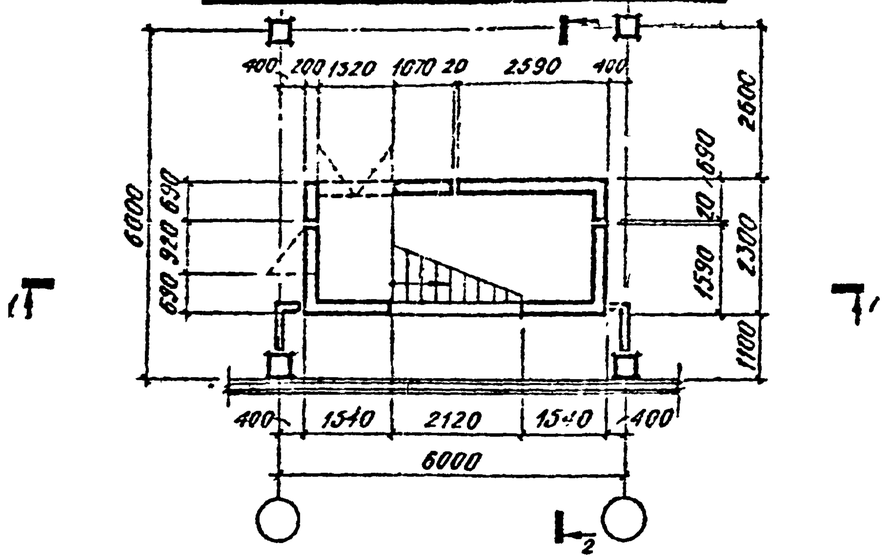

План промежуточного этажа не кратного 2,4м

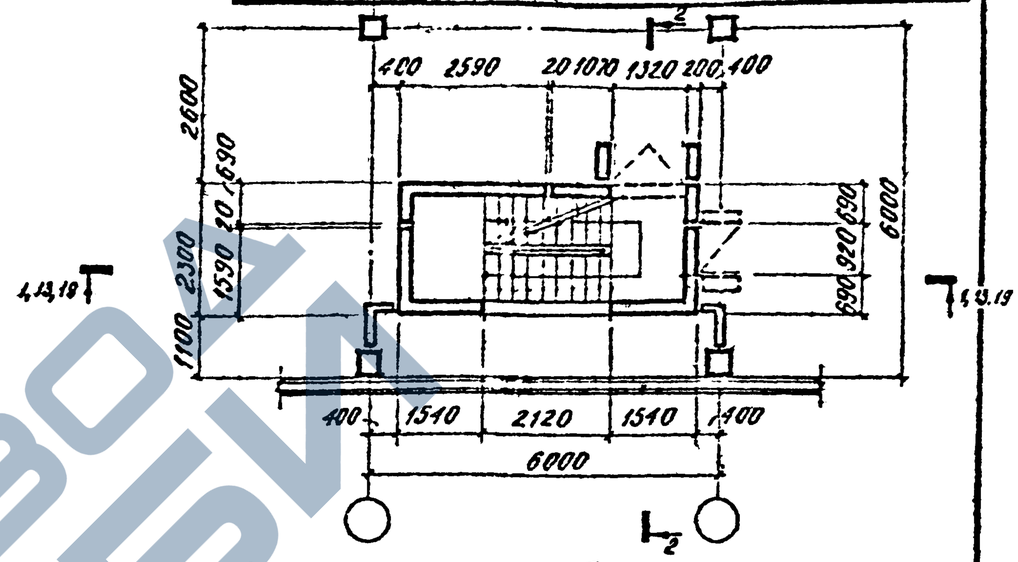

План промежуточного этажа кратного 2,4м

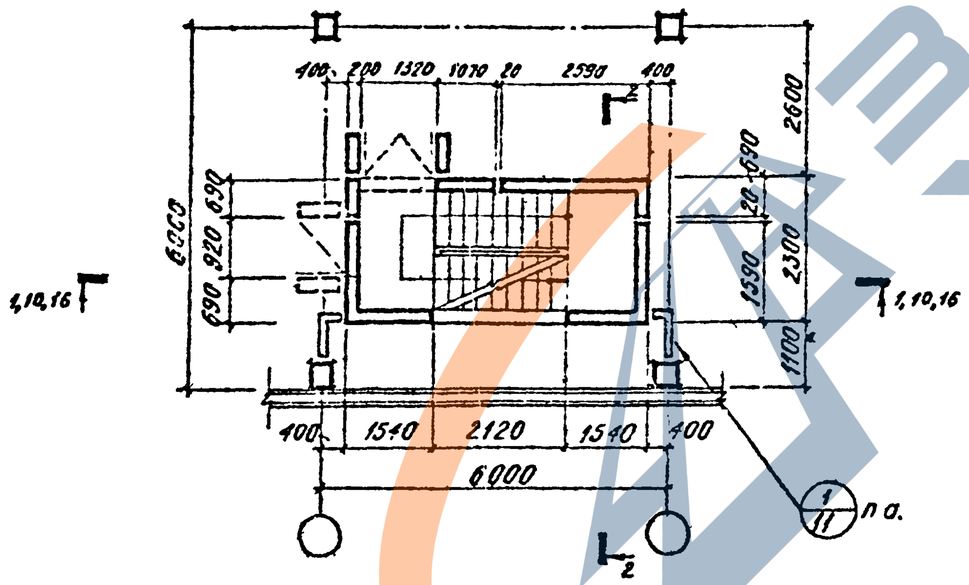

План в уровне выхода на кровлю

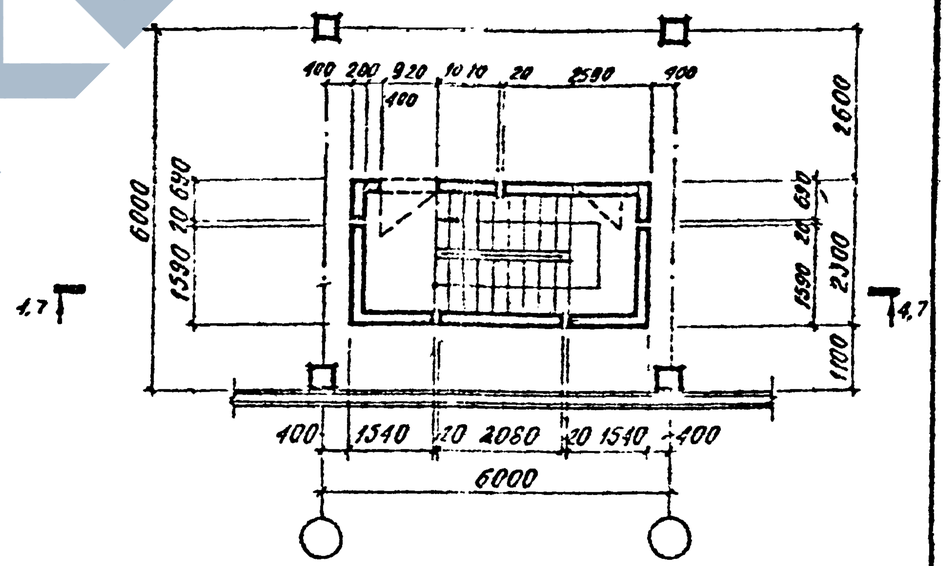

					789-04 в.1		
Изм.	Лист	N докум.	Подп.	Дата	Беспросветные лестничные клетки для зданий с каркасом по серии ИИ 20.		
ГИП	Олснин				Чертежи повторного применения	Литер.	Лист	Листов
Нач отд	Олснин					Р	4	
Гл спец.	Молохов							
Рук. гр.	Лобозкий				Варианты плана лестничной клетки с освещением по главному фасаду при ширине марша 900 мм	Госстрой СССР Сибирский Промстройпроект		
Инжен.	Морозова							
Исполн.	Иванова							

ЗАВОД ЖБИ

План первого этажа

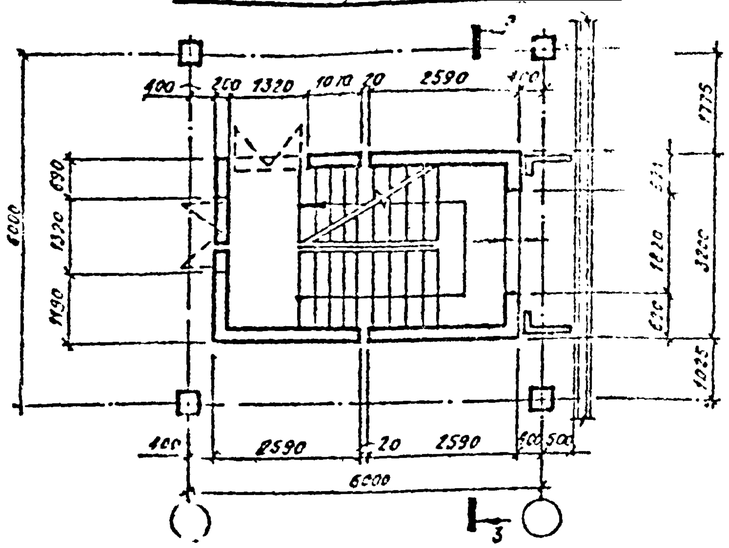

План промежуточного этажа не кратного 2.4м

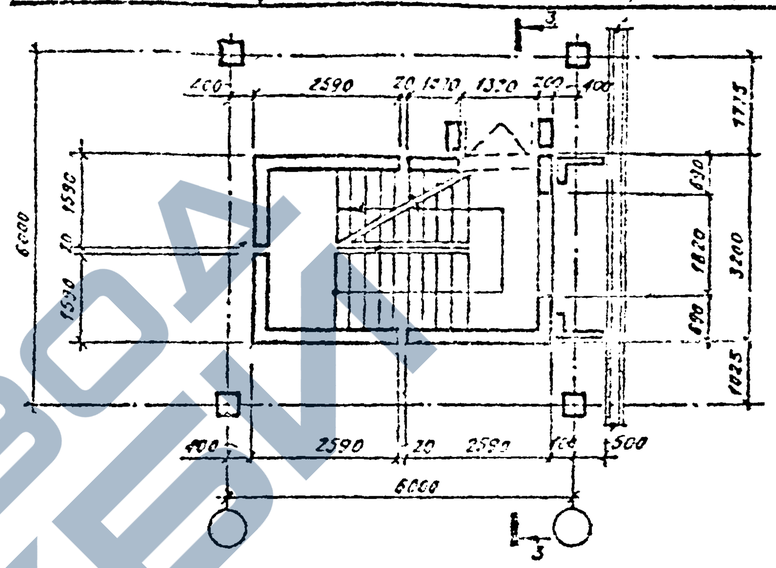

План промежуточного этажа кратного 2.4м

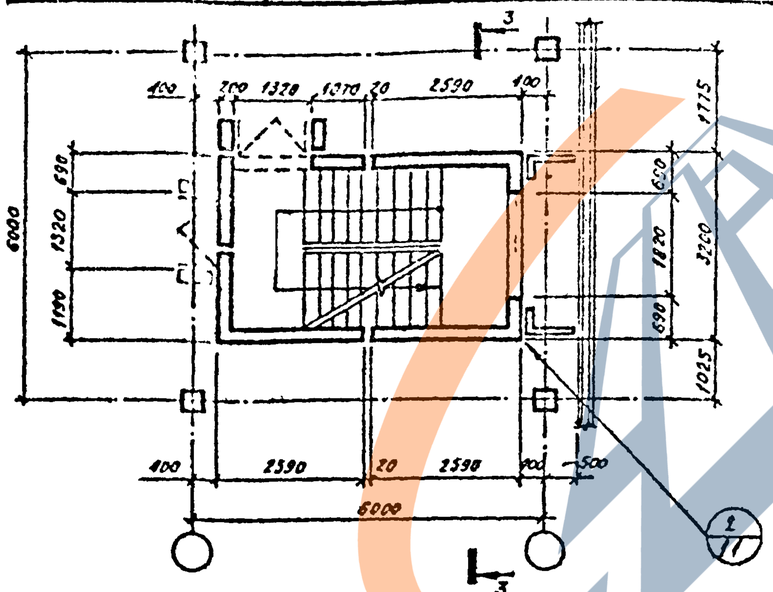

План в уровне выхода на кровлю

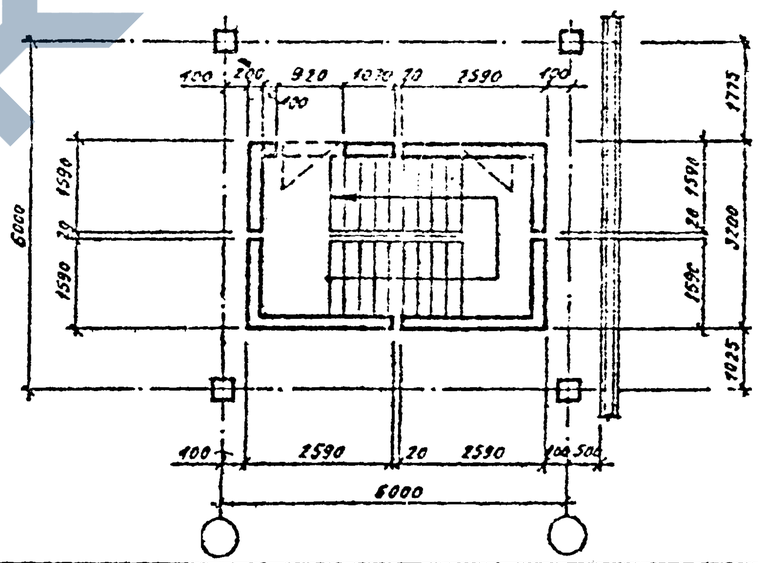

					789-04 в.1		
Изм.	Лист	N докум.	Подп.	Дата	Железобетонные лестничные клетки для зданий с каркасом по серии ИИ-20		
ГИП		Олешин			Чертежи повторного применения	Литер	Лист	Листов
Нач.отд.		Олешин				Р	5	
Гл.спец.		Малахов			Варианты плана лестничной клетки с торцевым освещением при ширине марша 2,590м	Госстрой СССР Сибирский Промстройпроект		
Рук.гр.		Поболский						
Инженер		Морозова						
Исполн.		Морозова						

Согласовано
Типовой проект 801-1-156
Сериковой
Проверил
Технические данные см. лист 1

План первого этажа

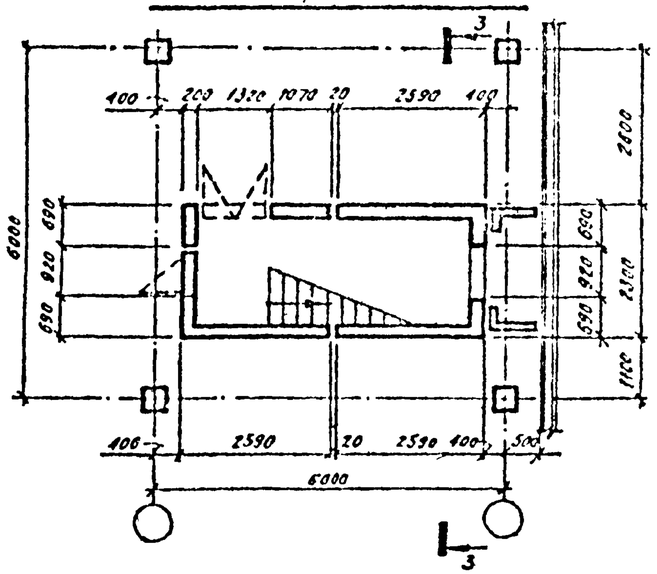

План промежуточного этажа кратного 2.4м

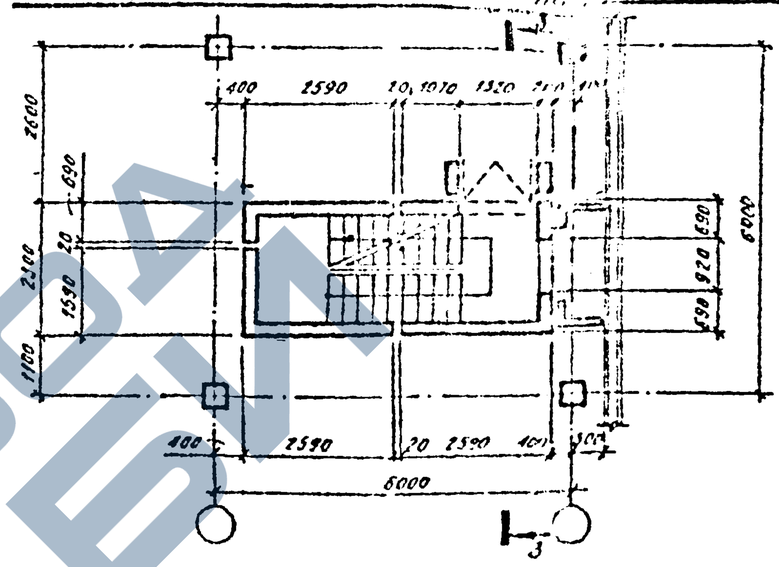

План промежуточного этажа кратного 2.4м

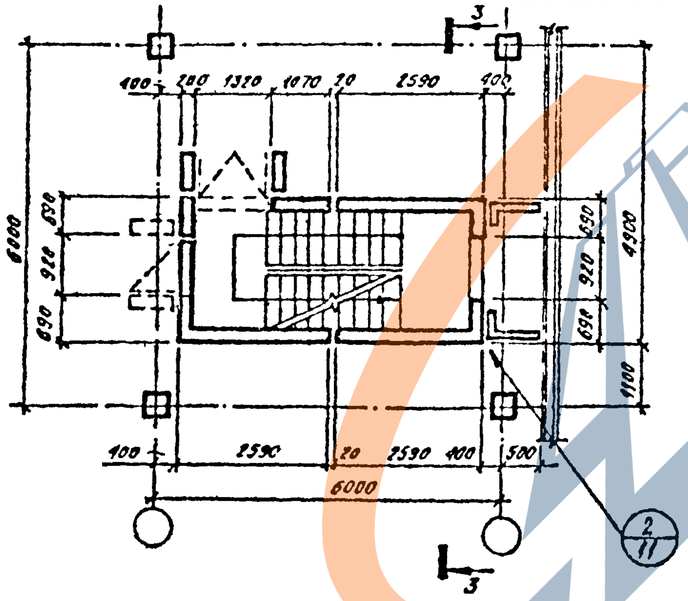

План в уровне выхода на кровлю

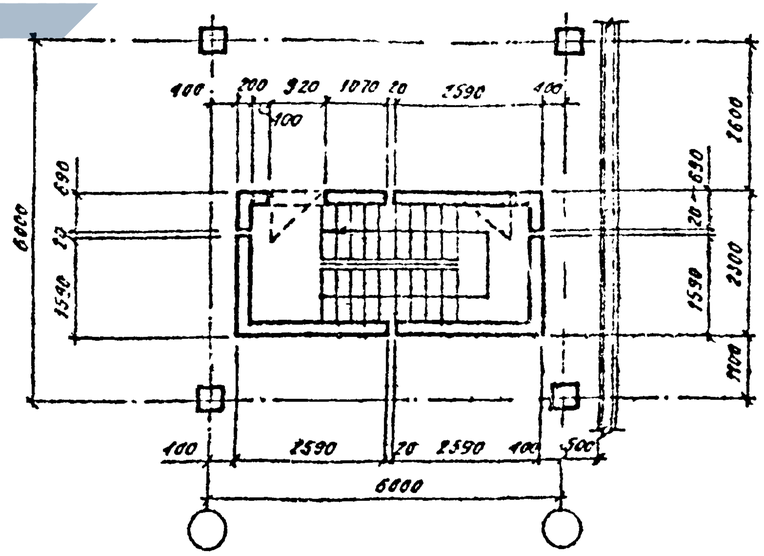

					789-04 6.1		
Изм.	Лист	N докум.	Подп.	Дата	Встроенные лестничные клетки для зданий с каркасом по серии ИИ-20.		
ГИП	Власин				Чертежи повторного применения	Литер	Лист	Листов
Нач.отд.	Власин					Р	6	
Гл.спец.	Мамонов							
Рук.гр.	Побожий				Варианты плана лестн. клетки с торцевым освещением при ширине марша 900 мм	Госстрой СССР Сибирский Промстройпроект		
Инжен.	Морозов							
Исполн.	Морозов							

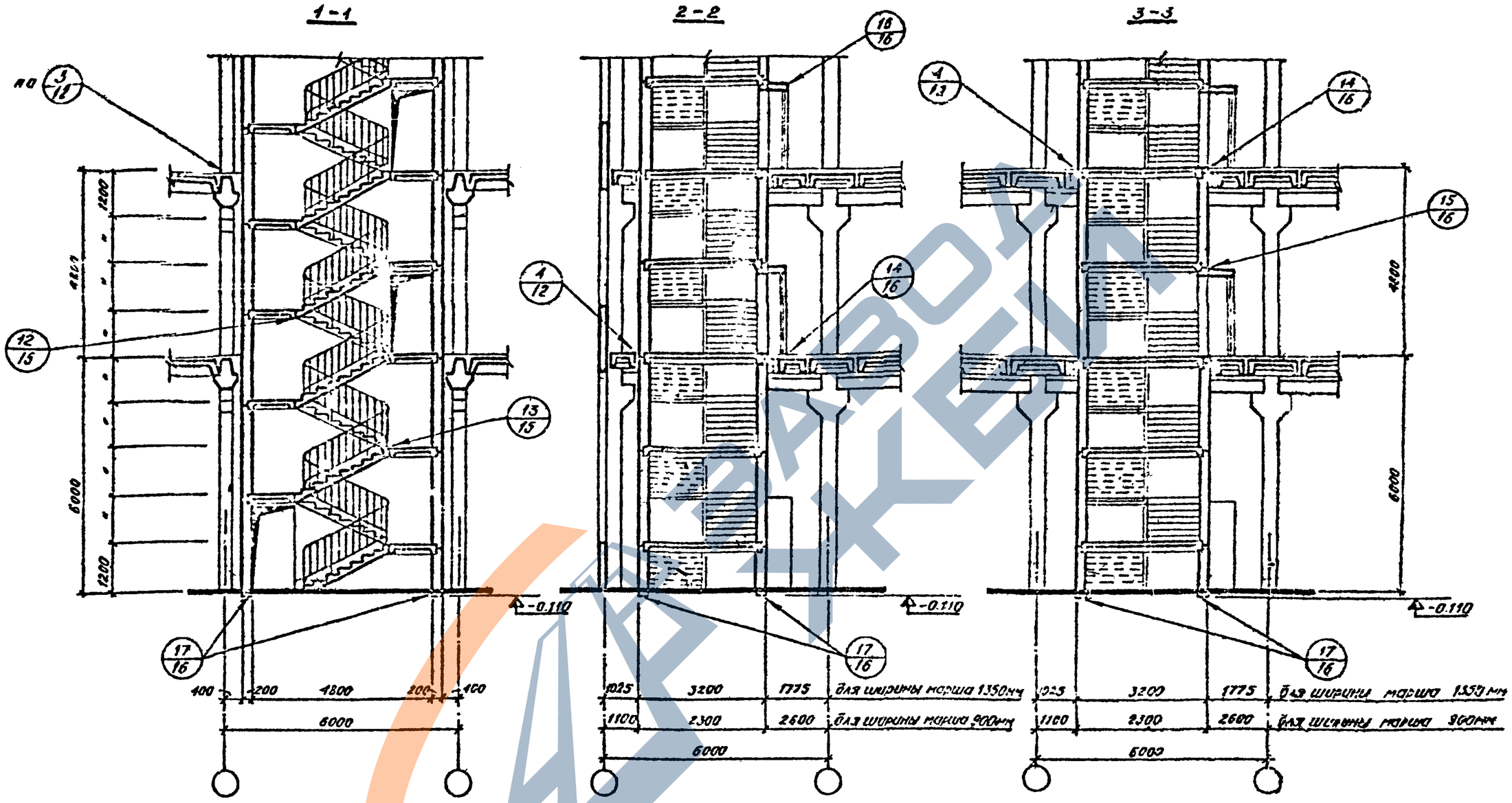

Примечание:

1. Раскладка плит дана для сетки колонн 6,0×6,0м.

Изм.	Лист.	N докум.	Подп.	Дата	789-046.1		
					Ветровные лестничные клетки для зданий с каркасом по серии ИИ-20.		
ГИП		Олонин			Чертежи побетонного применения	Литер	Лист	Листов
Нач.отд.		Олонин				Р	7	
Гл.спец.		Малахов						
Рук.гр.		Побожий			Разрезы 1-1, 2-2, 3-3.	Госстрой СССР Сибирский Промстройпроект		
Инженер		Морозова						
Исполн.		Морозова						

Стадия | Лист | Листов
Р | 7 | 7
Промстройпроект

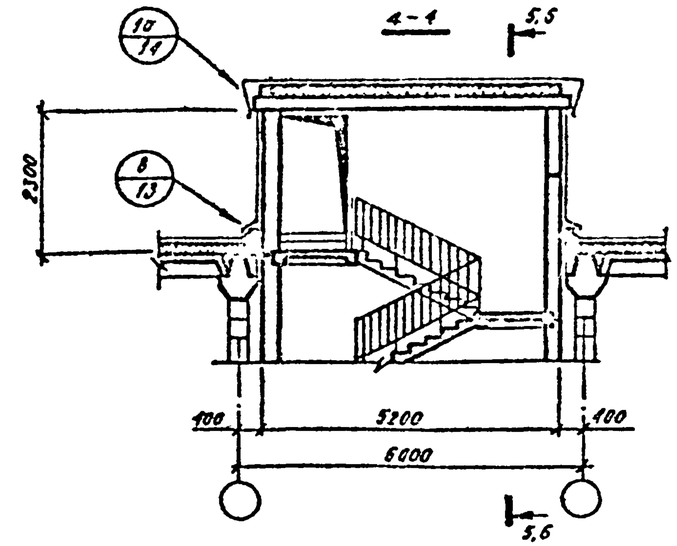

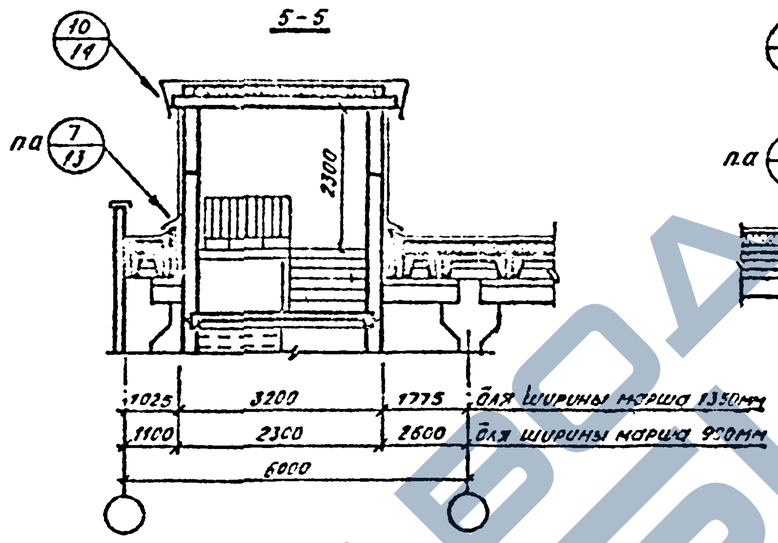

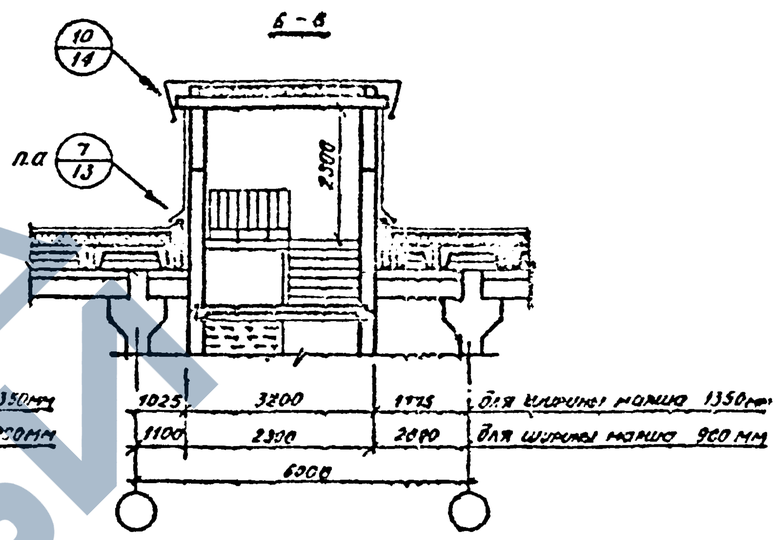

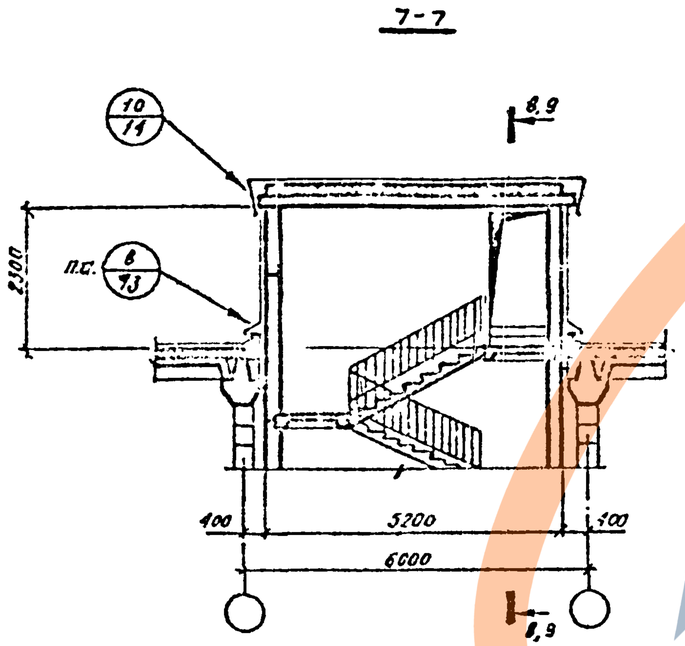

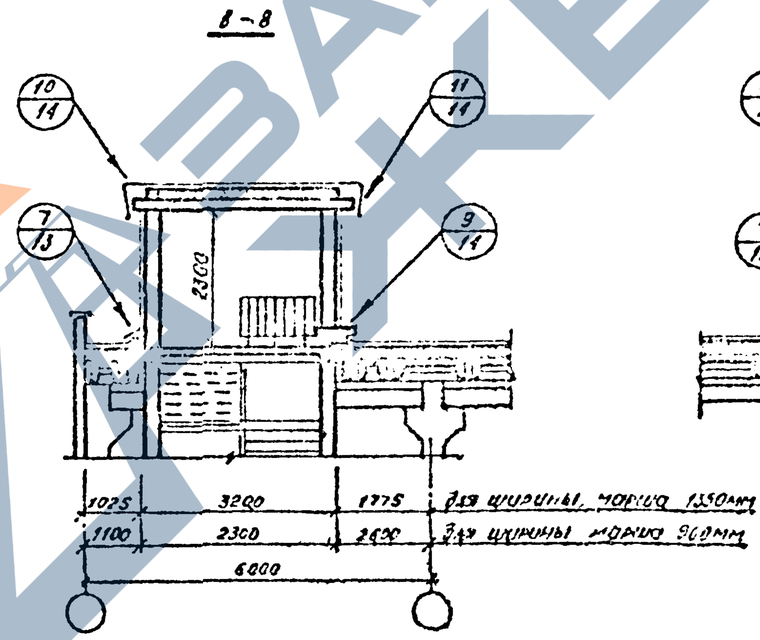

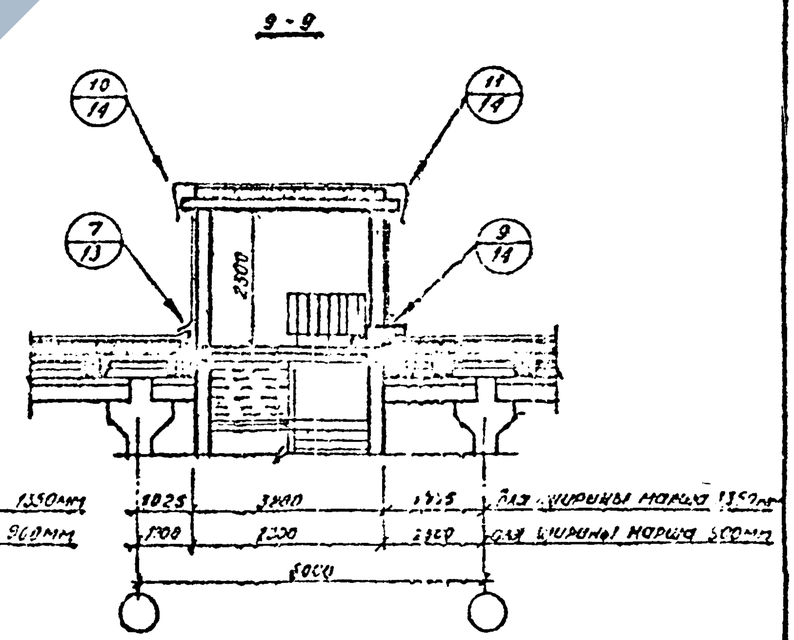

Примечание:

1. Раскладка плит дана для сетки колонн 6.0×6.0м.

Изм.	Лист	N докум.	Подп.	Дата	789-04 в.1		
					Встроенные 3этажный с каркасом по серию ИИ-20		
ГИП	Оленин				Чертежи подземного гаражного	Литер	Лист	Листов
Нач.отд.	Оленин					Р	8	
Гл.спец.	Малахов							
Рук.гр.	Лебедкин				Разрезы 4-4 ÷ 9-9	Госстрой СССР Сибирский Промстройпроект		
Инженер	Морозова							
Исполн.	Морозова							

Инв. N подл. | Подпись и дата | Взам. инв. N

Гл.инженер проекта Оленин | Гл.спец. Малахов | Рук.гр. Лебедкин | Инженер Морозова | Исполн. Морозова

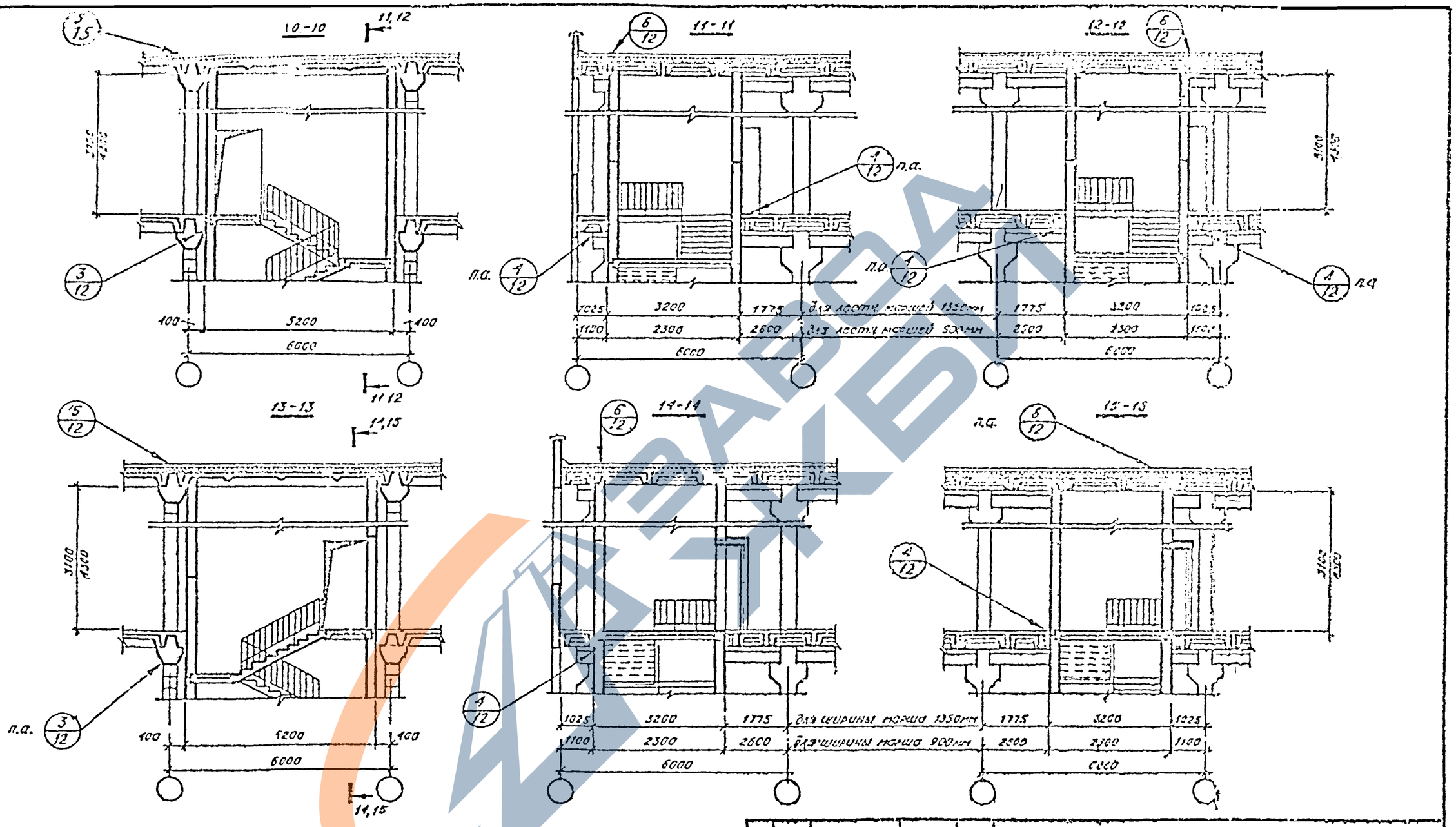

Примечание:

1. Раскладка плит дана для сетки колонн 6,0 × 6,0 м.

Изм.	Лист	N докум.	Подп.	Дата	789-04 ВЛ		
					Встроенные лестничные клетки для зданий с каркасом по серии ИИ-20.		
ГИП	Олонин				Чертежи повторного применения	Литер	Лист	Листов
Нач.отд.	Олонин					Р	9	
Гл.спец.	Молохов				Разрезы 10-10 + 15-15	Госстрой СССР Сибирский Промстройпроект		
Рук.гр.	Поболский							
Инженер	Морозова							
Исполн.	Морозова							

https://zavodjbi.com/

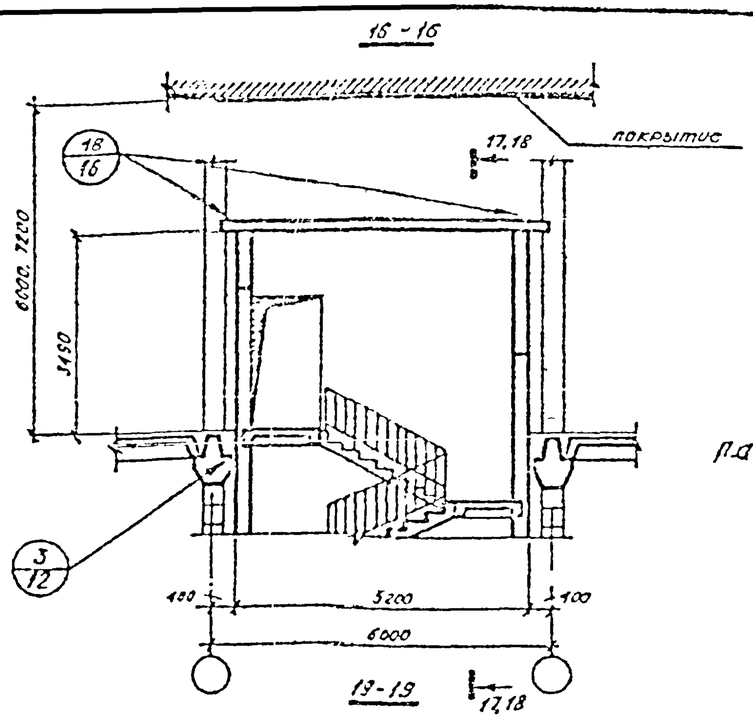

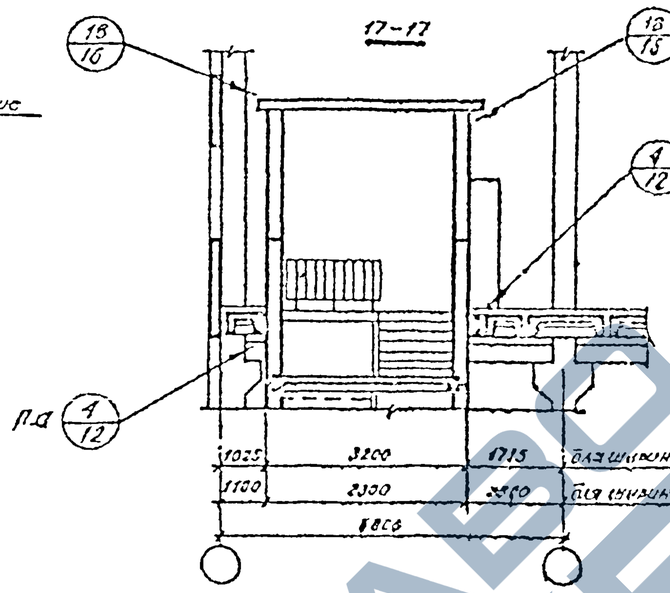

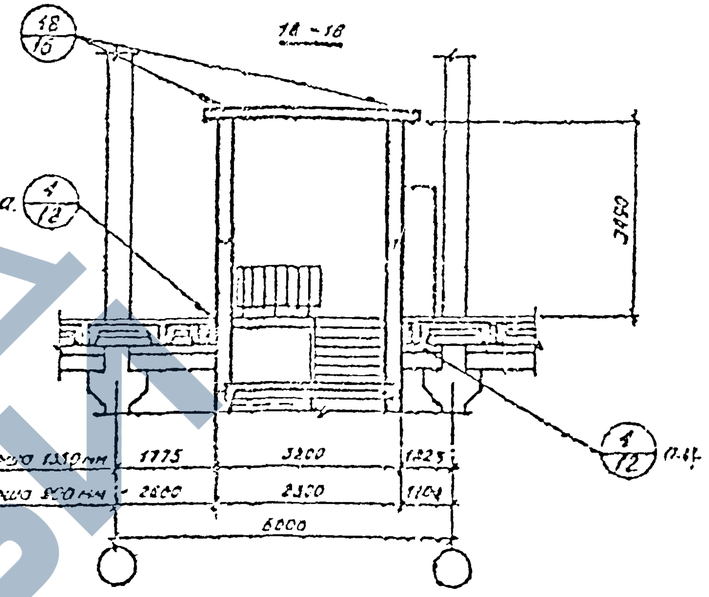

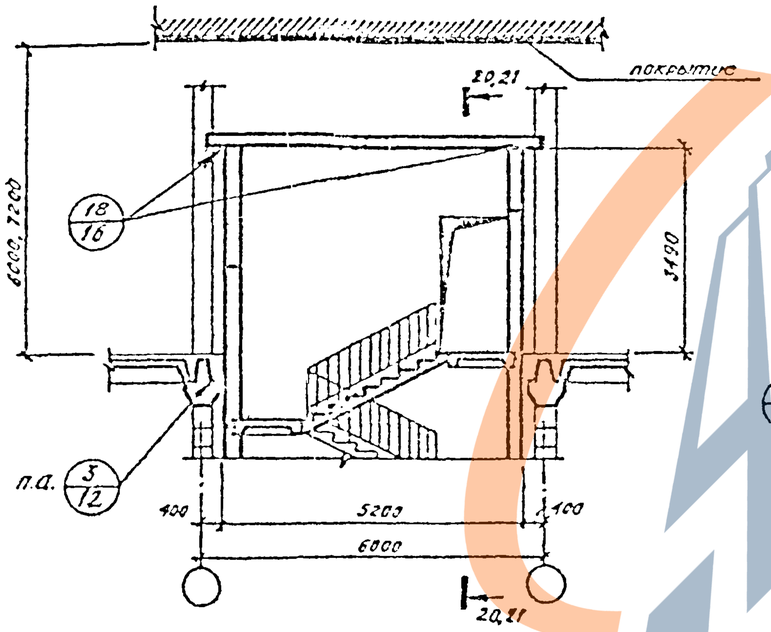

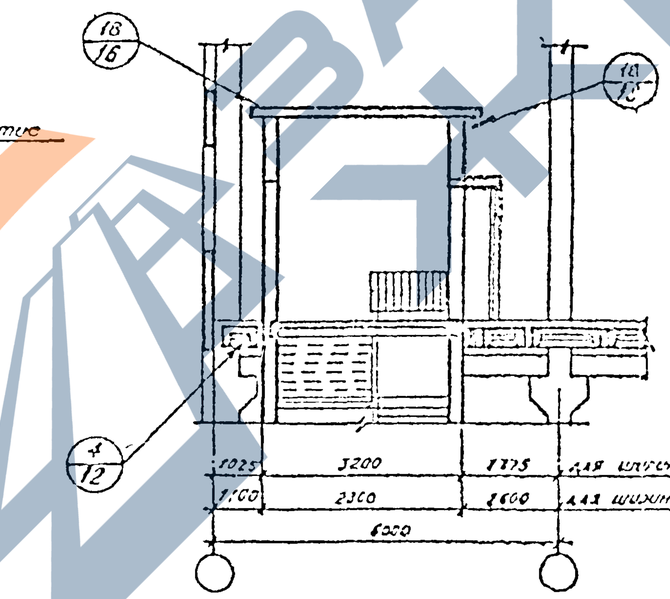

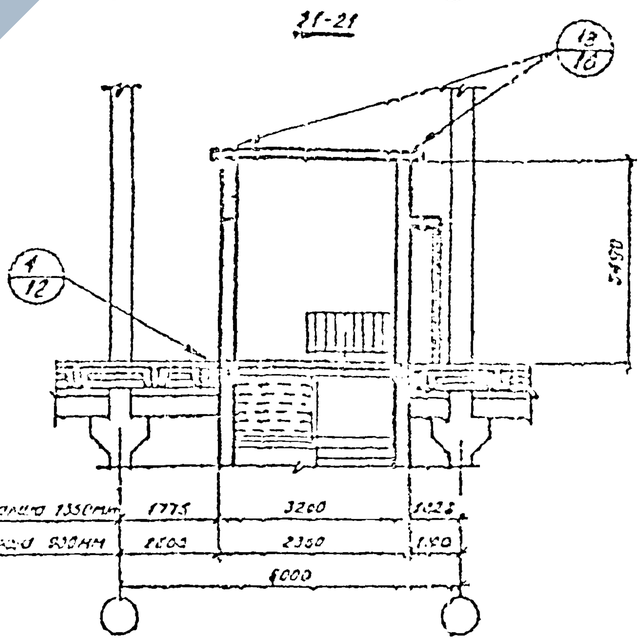

Примечание:

Раскладка плит дана для сетки колонн 6,0х6,0м

					789-0461		
Изм.	Лист	N докум.	Подп.	Дата	Встроенные лестничные клетки для зданий с каркасом по серии ИИ-20.		
ГИП	Власова				Чертежи повторного применения	Литер	Лист	Листов
Нач.отд.	Власова					Р	16	
Гл.спец.	Малахов							
Рук.гр.	Поборский				Разрезы 15÷16 + 21-21.	Госстрой СССР Сибирский Промстройпроект		
Инжен.	Морозова							
Контрол.	Морозова							

Согласовано

Инв. N подл. | Подп. и дата | Взам. инв. N

Утверждено Госстроем СССР 17.12.1986 г. Протокол N 48

Разработано Сибирским Промстройпроектом

Утверждено и введено в действие Сибирским Промстройпроектом 1987 г.

Главный инженер проекта С.Серикова

Главный специалист Н.Ковалева

https://zavodjbi.com/

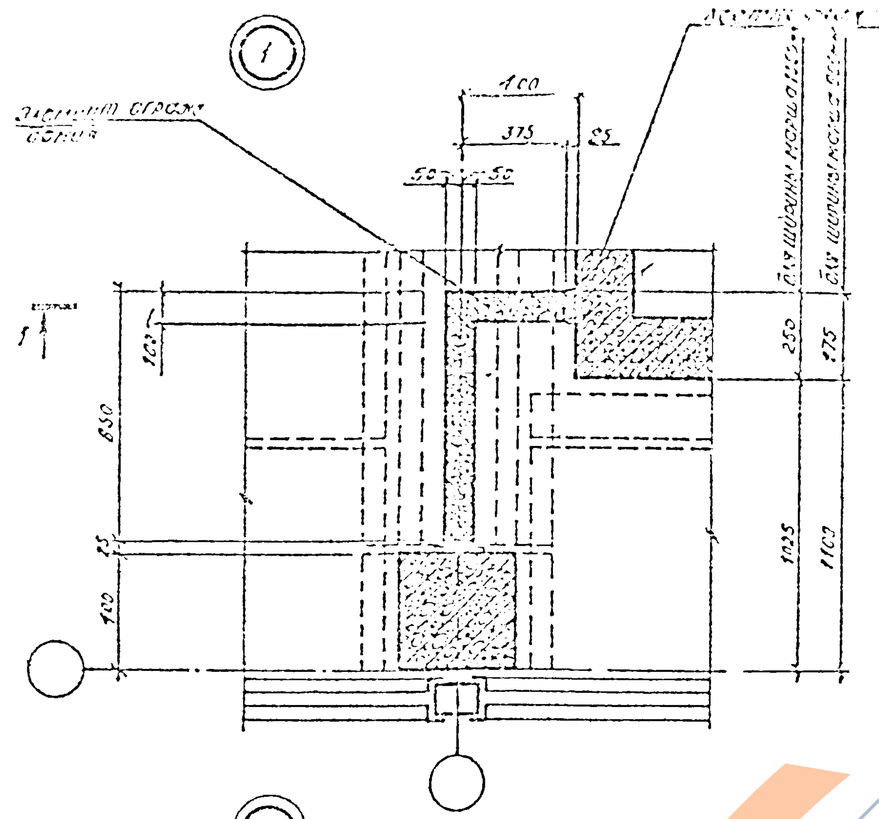

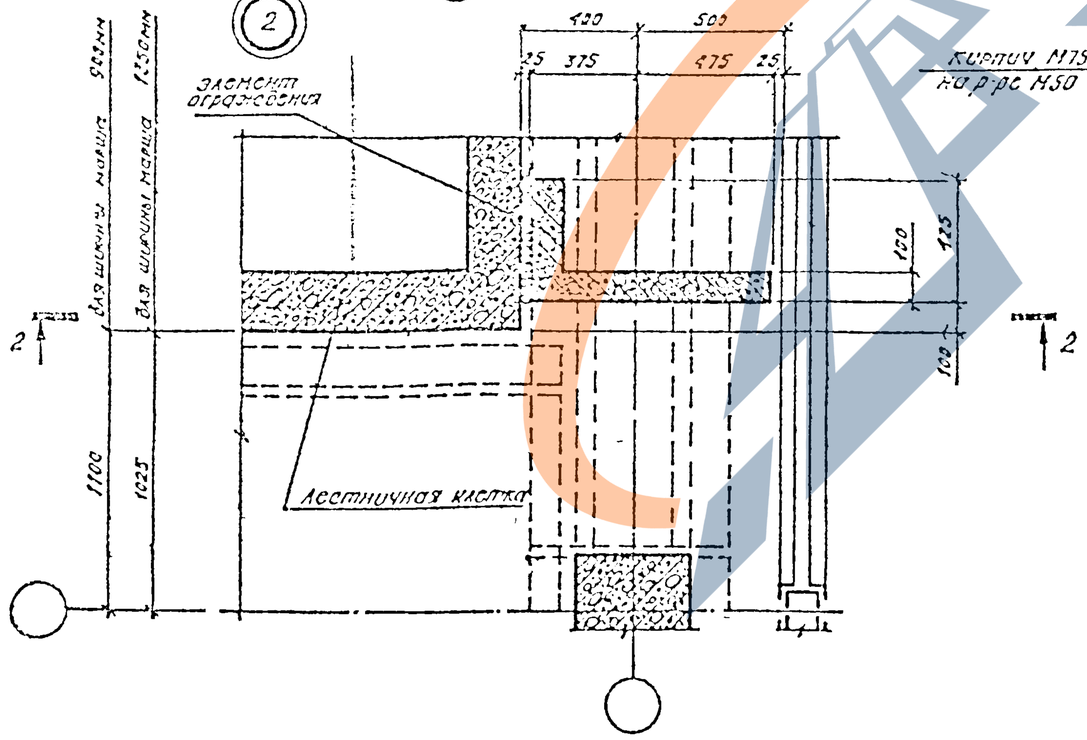

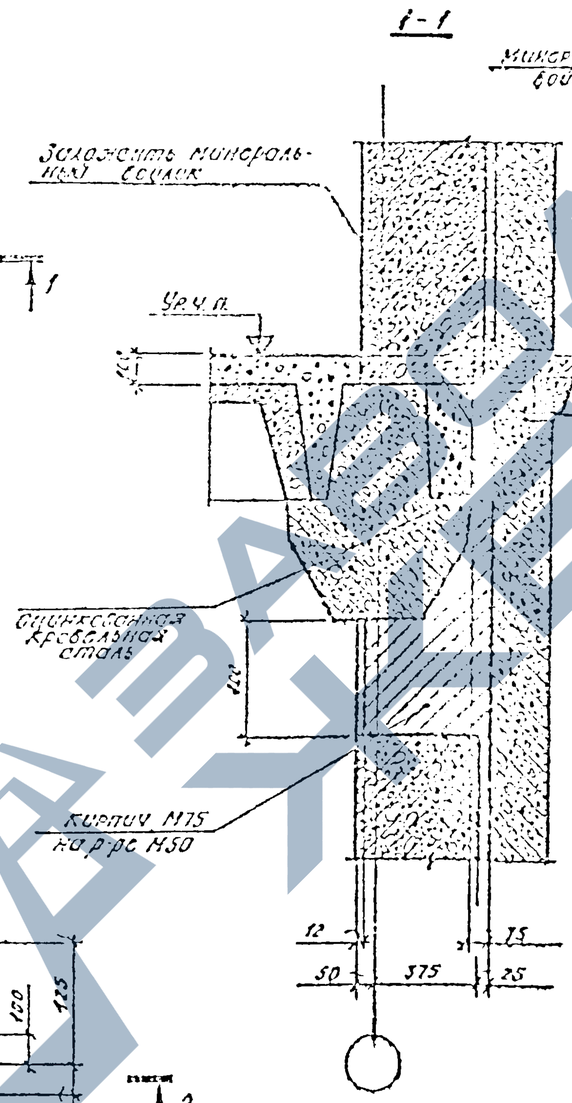

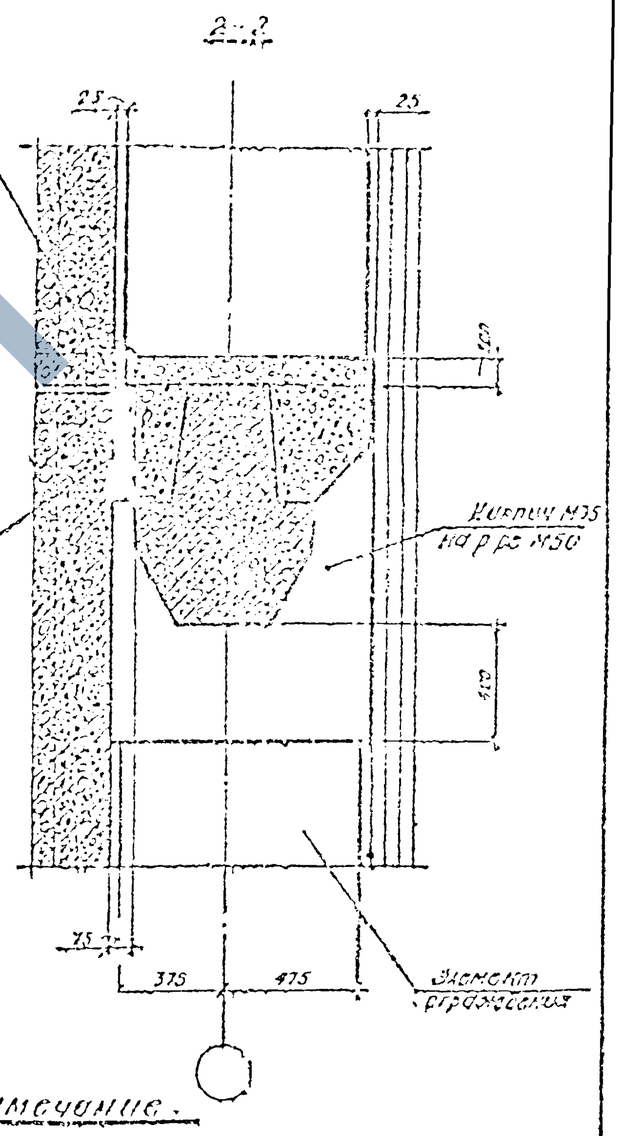

Примечание.

1. Позицию 1 смотрите на листе 17.

					789-04 в.1			
Изм.	Лист	N докум.	Подп.	Дата	Встроенные лестничные клетки для зданий с каркасом по серии ИИ-20			
ГИП	Олснин				Чертежи повторного применения	Литера	Лист	Листов
Нач.отд.	Олснин					Р	11	
Гл.спец.	Малахов							
Рук.гр.	Побожин				Узлы: 1,2	Госстрой СССР Сибирский Промстройпроект		
Инжен.	Морозов							
Испол.	Морозова							

Инв.N подл. | Подп. и дата | Взам.инв.N | Инв.N дубл. | Подпись и дата

https://zavodjbi.com/

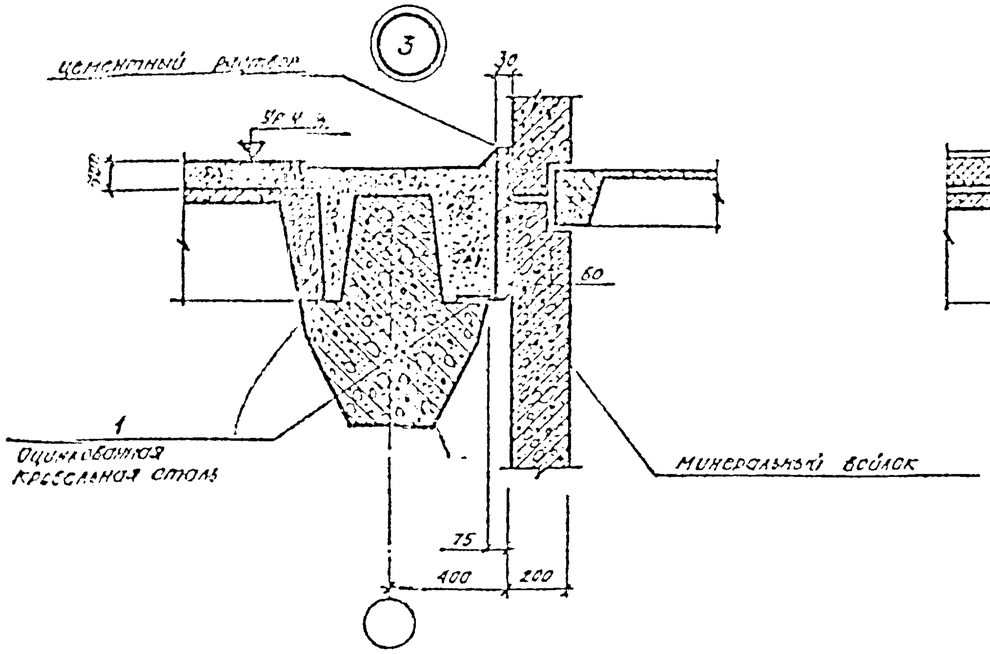

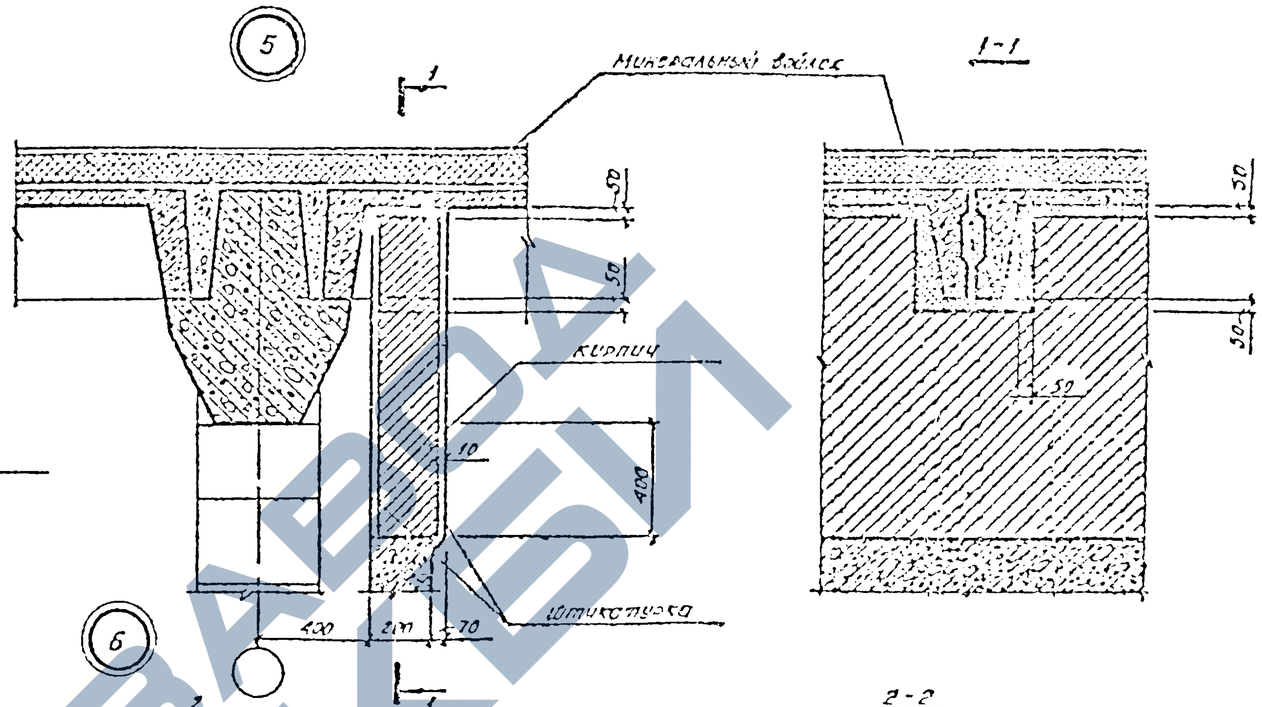

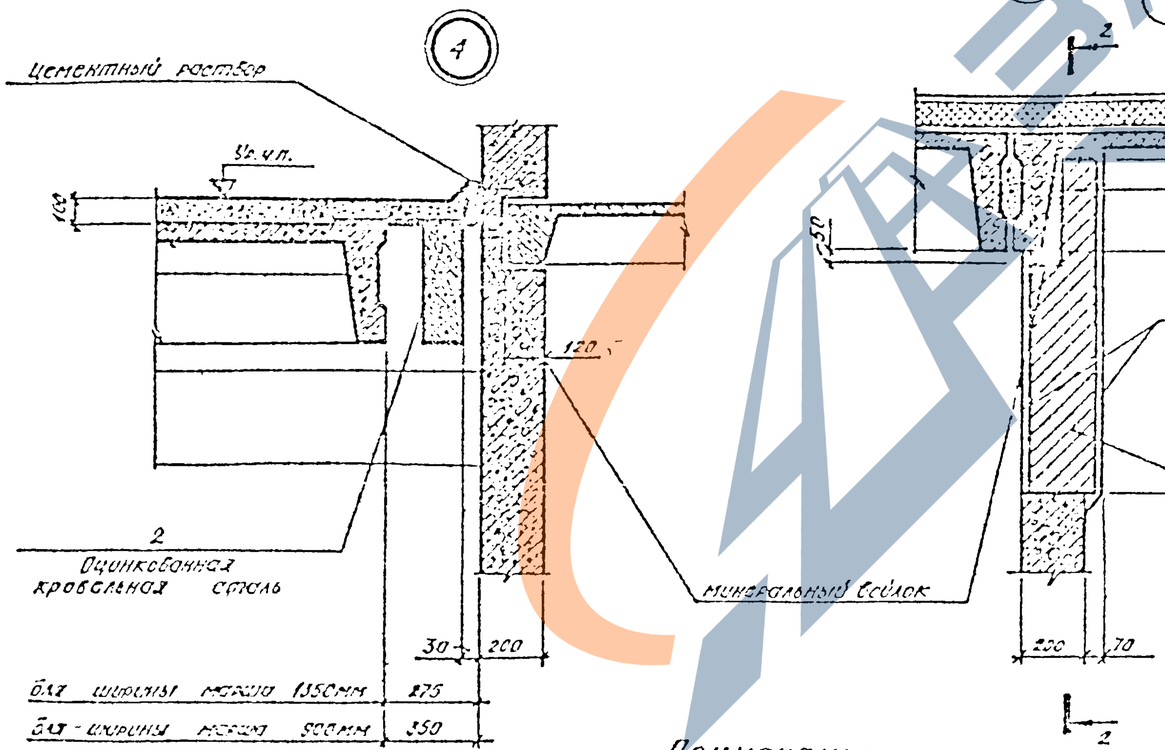

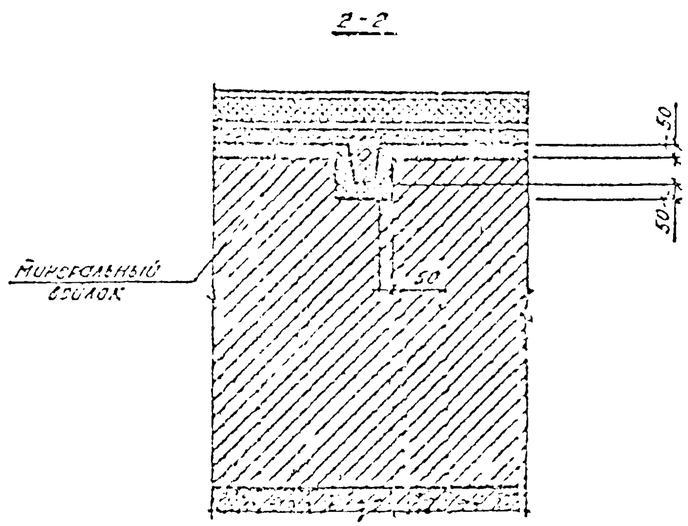

Блг ширины номер 1350мм	275
Блг - ширины номер 900мм	350

Примечание:

1. Фасонные элементы 1,2 см. лист 17.

Изм.	Лист	N докум.	Подп.	Дата
ГИП		Власин		
Нач.отд.		Власин		
Гл.спец.		Малахов		
Рук.гр.		Поварской		
Инжен.		Морозова		
Исполн.		Морозова		

789-04 61

Вспомогательные настенные каркасы блг зданий с каркасом по серии ИИ-20

Чертежи повторного применения

Узлы: 3,4,5,6

Стадия	Лист	Листов
Р	12	

Госстрой СССР Сибирский Промстройпроект

Инв. N подл. | Подпись и дата | Взам. инв. N

https://zavodjbi.com/
ЗАВОД ЖБИ

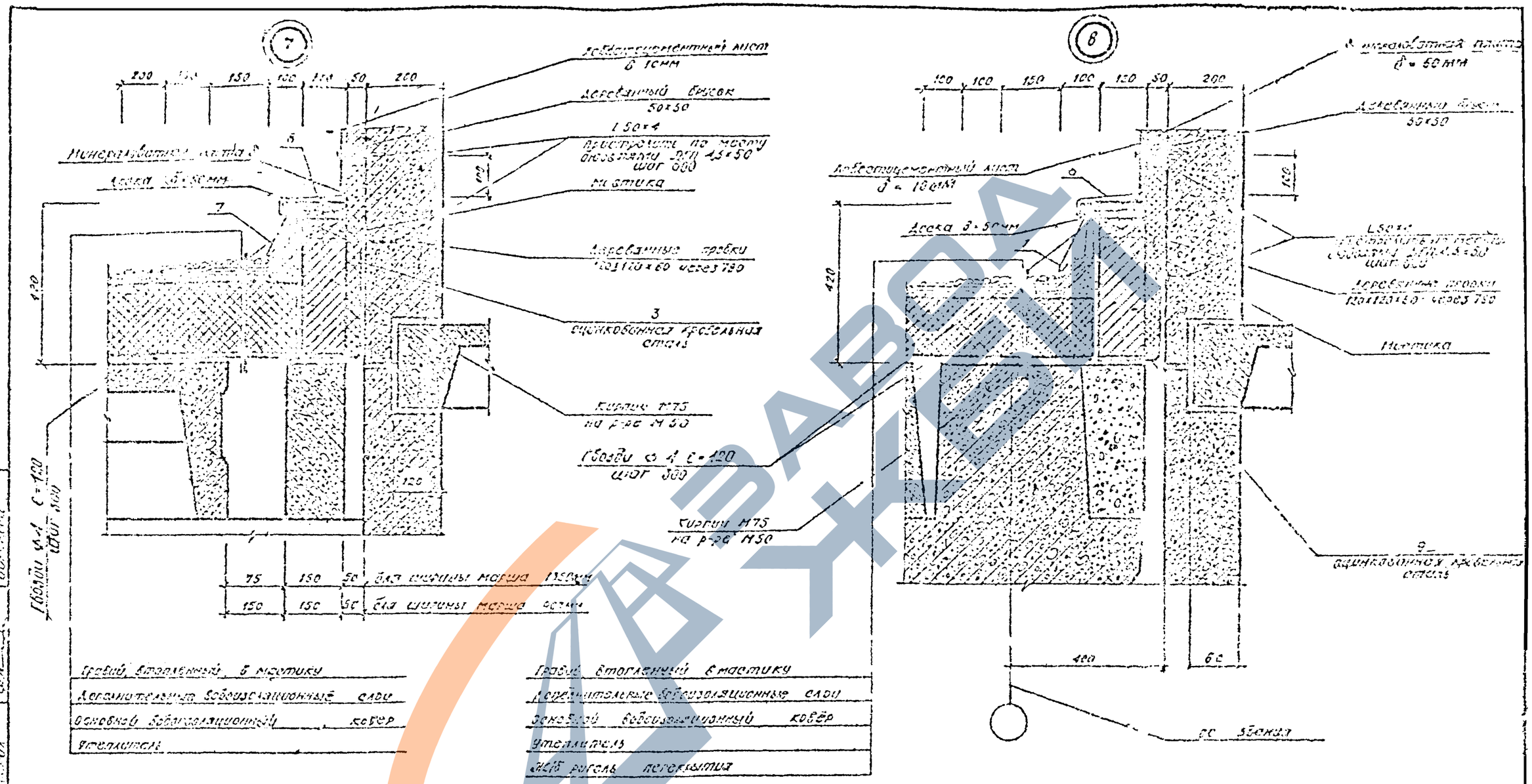

Примечания:

1. Количество слоев дополнительного бебризоляционного ковра должно соответствовать числу слоев основного бебризоляционного ковра.
2. Все деревянные эл-ты должны антисептироваться.
3. Конструкции утепления решается в конкретном проекте.
4. Позиции 3, 7, 8, 9 смотреть на листе 17.

Изм.	Кол.уч.	N докум.	Подп.	Дата	789-0461		
					Встроенные лестничные клетки для зданий с каркасом по серии ИИ-20		
ГИП	Олевич				Чертежи повторного применения	Автор	Лист 13
Начотд	Олевич					Р	
Гл.спец	Малахов						
Рук.гр.	Лобжанидзе				Узлы: 7, 8	Госстрой СССР Сибирский Промстройпроект	
Инженер	Морозова						
Контроль	Морозова						

Инв. N подл. | Подпись и дата | Взам. инв. N

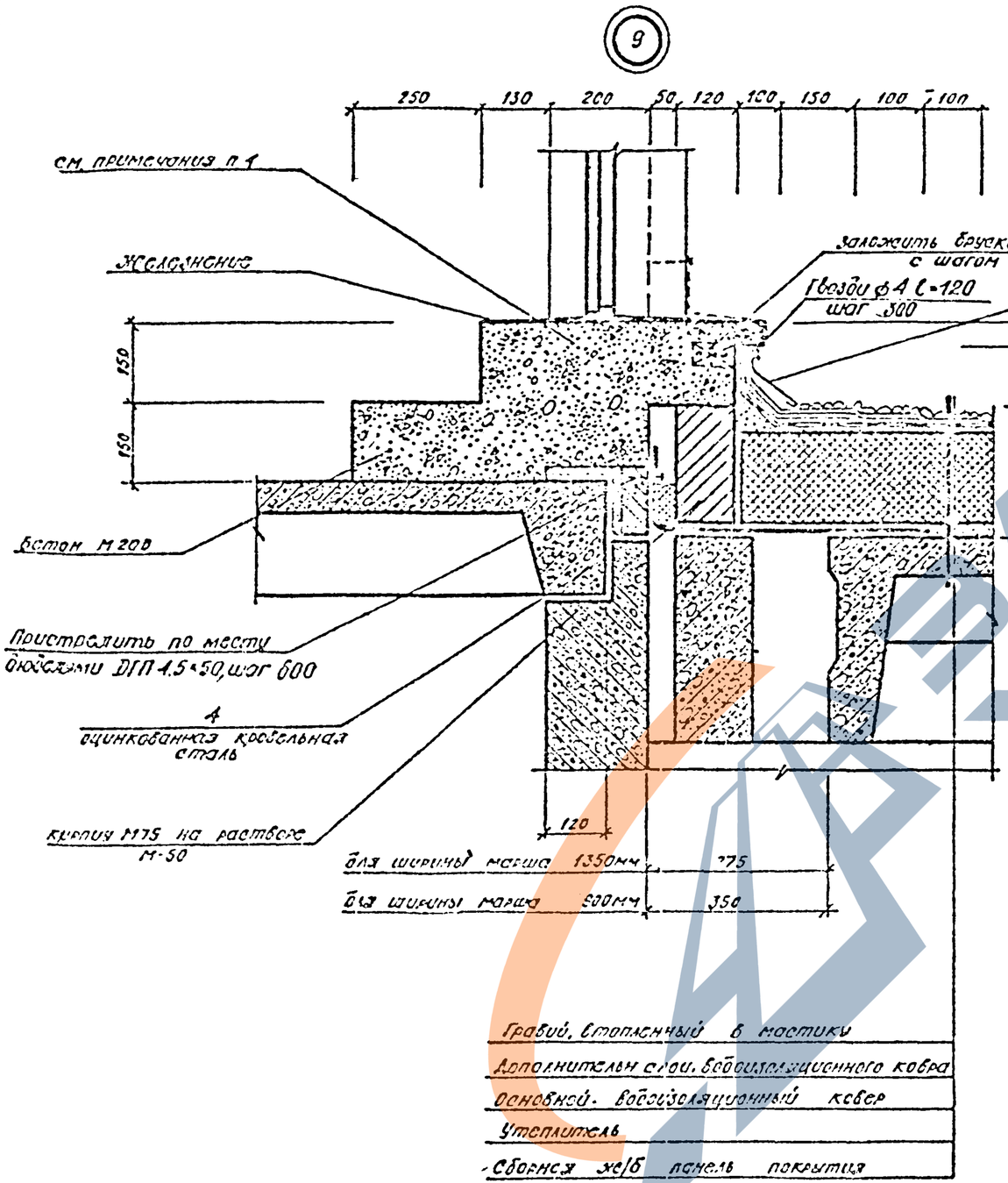

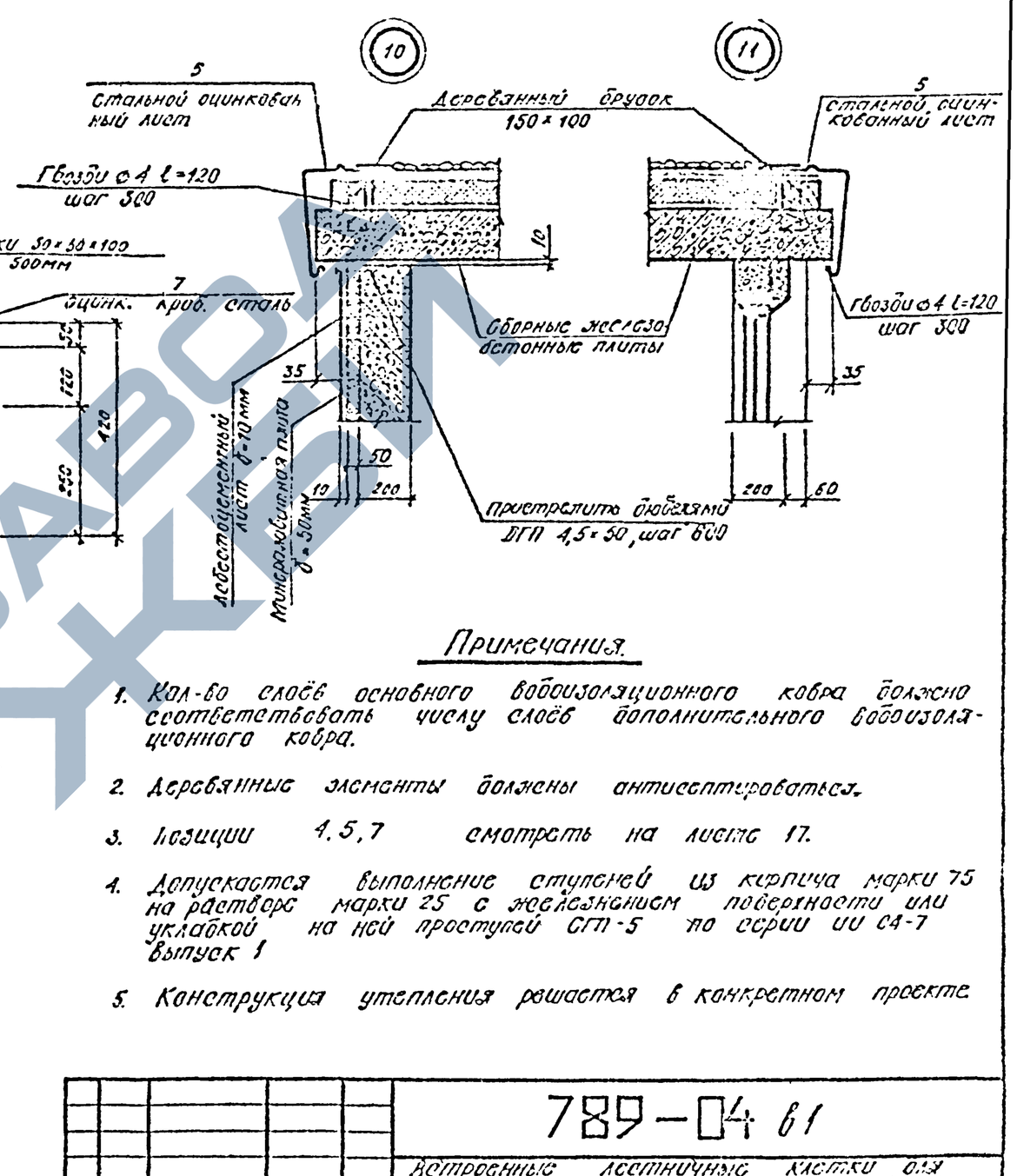

Примечания.

1. Кол-во слоёв основного гидроизоляционного ковра должно соответствовать числу слоёв дополнительного гидроизоляционного ковра.
2. Деревянные элементы должны антисептироваться.
3. Позиции 4, 5, 7 смотреть на листе 17.
4. Допускается выполнение ступеней из кирпича марки 75 на растворе марки 25 с железнением поверхности или укладкой на ней проступей СП-5 по серии ИИ 04-7 Выпуск 1
5. Конструкция утепления решается в конкретном проекте

Изм.	Лист	N докум.	Подп.	Дата	789-04 61			
					Встроенные лестничные клетки для зданий с каркасом по серии ИИ-20			
ГИП		Олонин			Чертежи повторного применения	Автор	Лист	Листов
Начальник		Олонин				Р	14	
Гл.спец.		Малатов						
Рук.гр.		Поволжин			Узлы: 9, 10, 11	Госстрой СССР Сибирский Промстройпроект		
Инженер		Морозова						
Исполн.		Морозова						

Стоимость
Расход
Трудоемкость
Инв. N подл.
Подпись и дата
Взам. инв. N

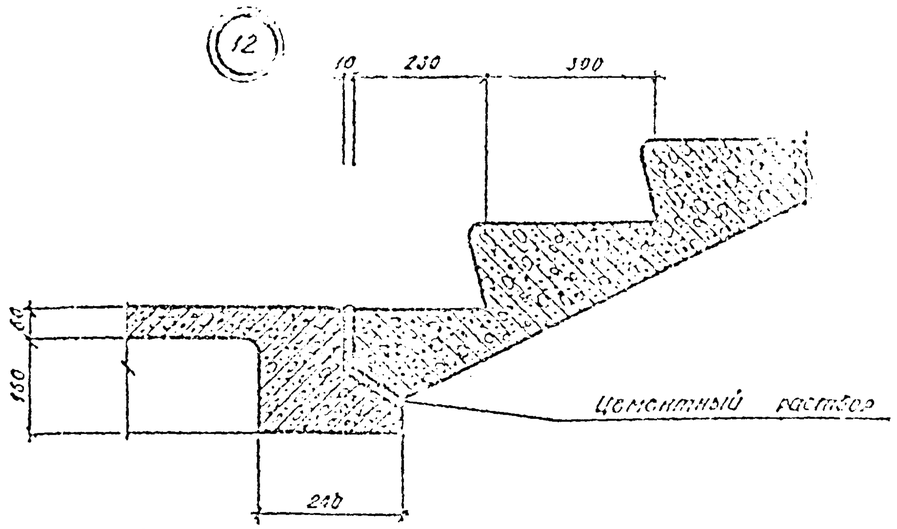

Соединение отсек ограждения марок АО-1

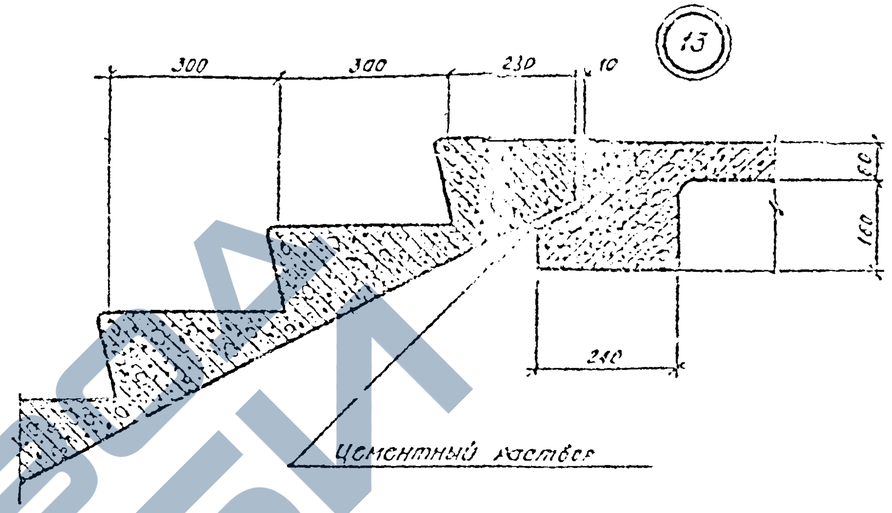

Крепление ограждения марки АО к монолитному участку

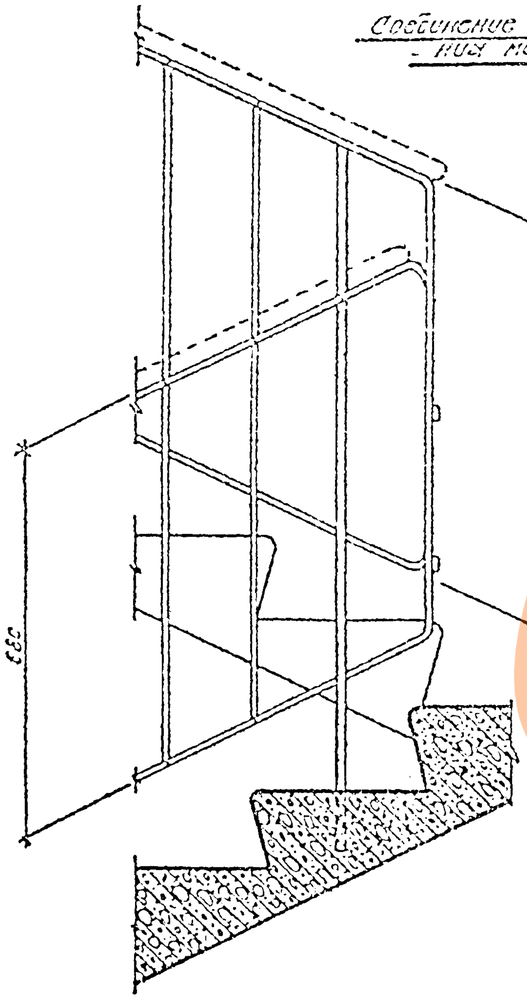

1 - 1

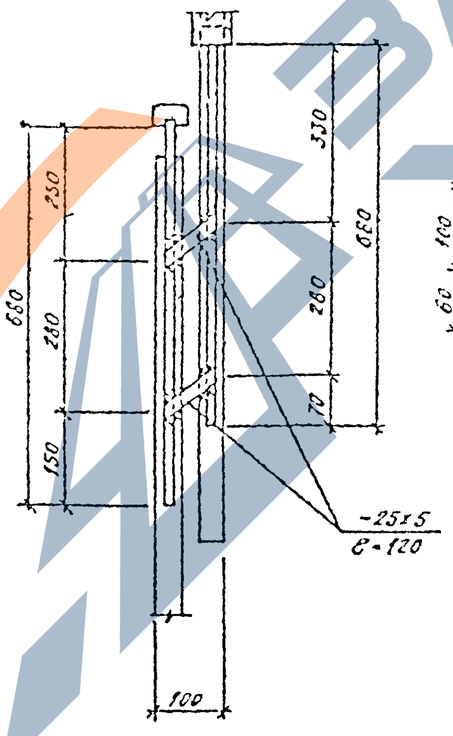

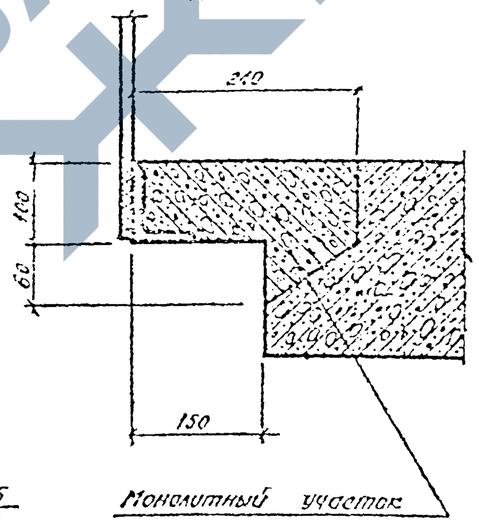

Асбоцементный порожек

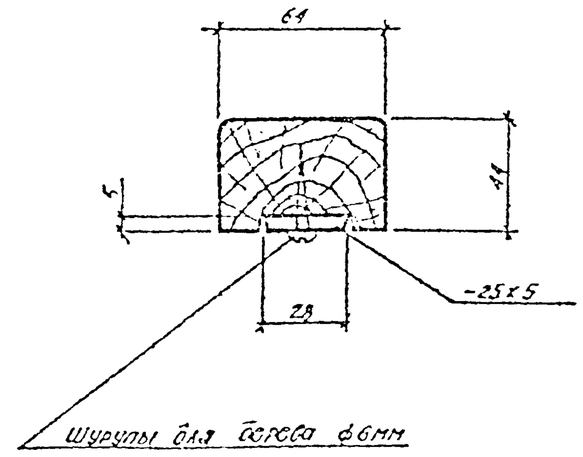

					789-04 в.1		
Изм.	Лист	N докум.	Подп.	Дата	Встроенные лестничные клетки для зданий с каркасом по серии ИИ-20		
ГИП	Оленин				Чертежи повторного применения	Литер.	Лист	Листов
Нач.отд.	Оленин					Р	15	
Гл.спец.	Малахов				Узлы: 12, 13.	Госстрой СССР Сибирский Промстройпроект.		
Рук.гр.	Лобозовий							
Инженер	Морозова							
Исполн.	Морозова							

Сборные плиты

Сборные плиты

Прогоны

ЗАВОД ЖБИ

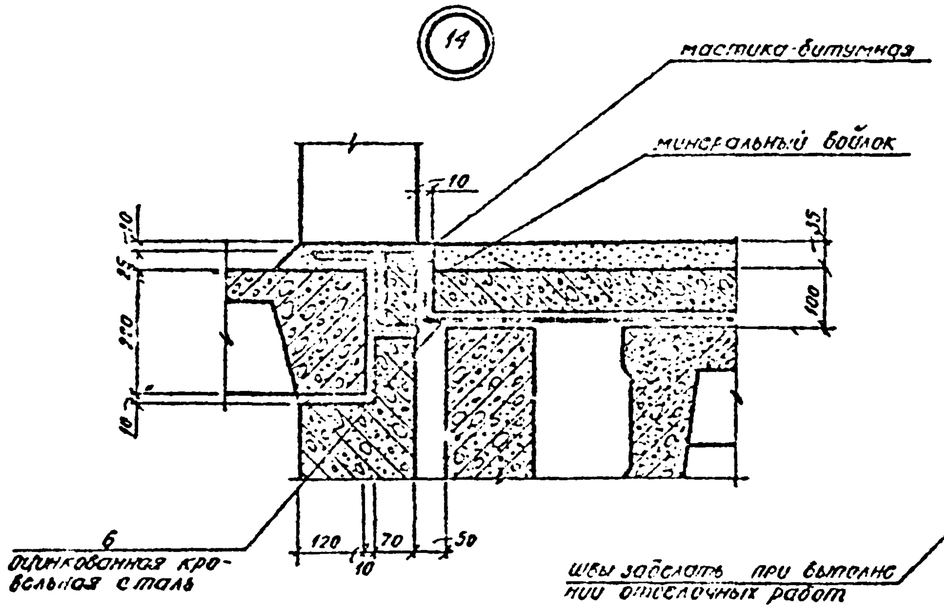

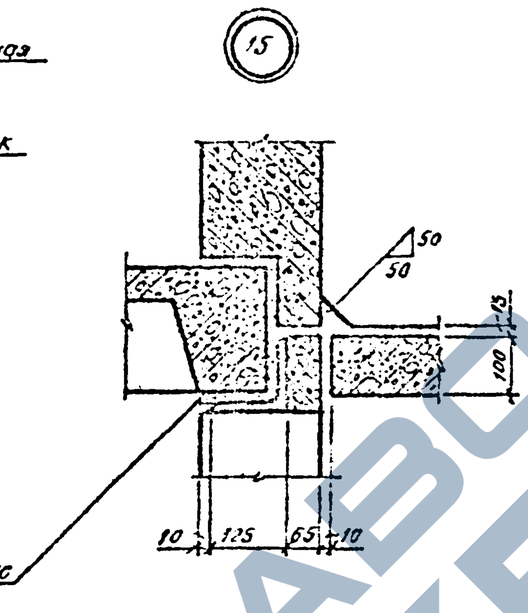

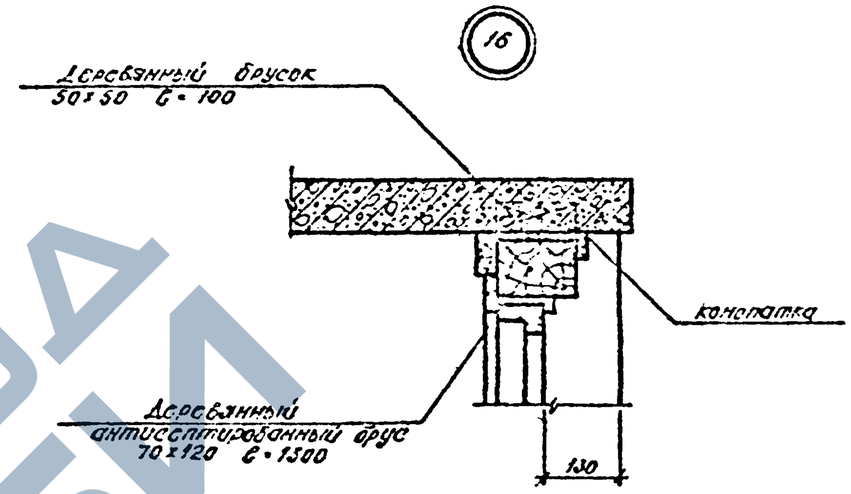

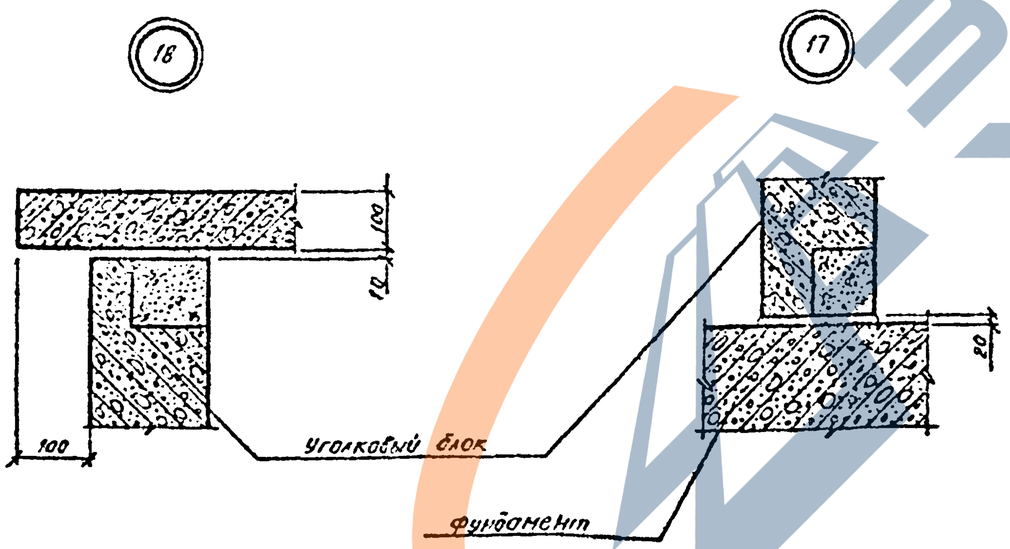

Примечание:

1. Позицию 6 см. на листе 17.

					789-04 61		
Изм.	Лист	N докум.	Подп.	Дата	Встроенные лестничные клетки для зданий с каркасом по серии 1.141-20		
ГИП		Олейник			Чертежи повторного применения	Лит. Р	Лист 16	Листов
Нач.отд.		Олейник					
Гл.спец.		Манахов					
Рук.гр.		Любежин			Узлы: 14, 15, 16, 17, 18	Госстрой СССР Сибирский Промстройпроект	
Инжен.		Морозова					
Исполн.		Морозова					

Отдел типовых конструкций

Гл. конструктор мастерской

Гл. арх. инженер

Проверил

Согласовано: подпись и дата

https://zavodjk.com/
ЗАВОД ЖБИ

Поз. 7

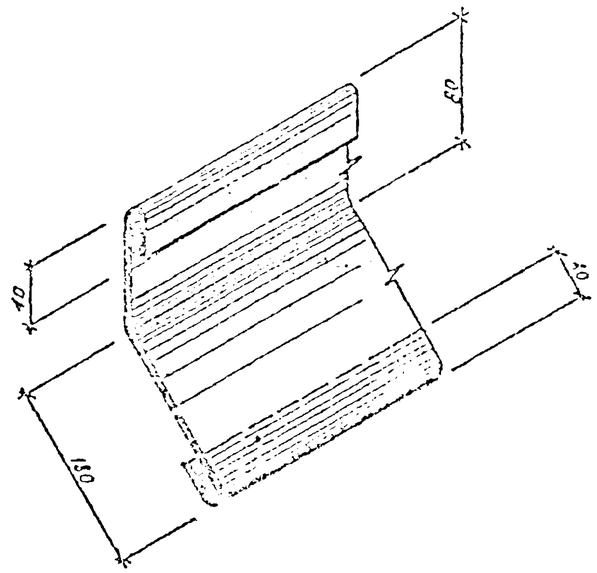

Поз. 5

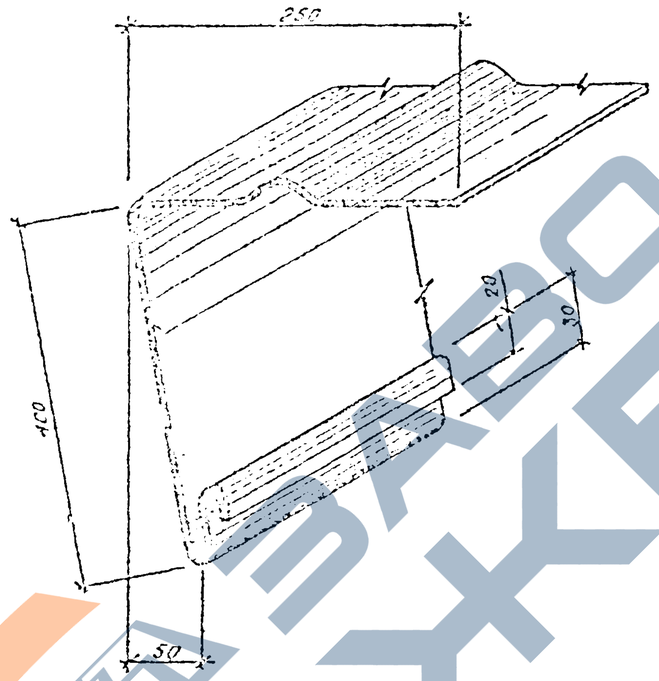

Поз. 1,2,3,4,6,9

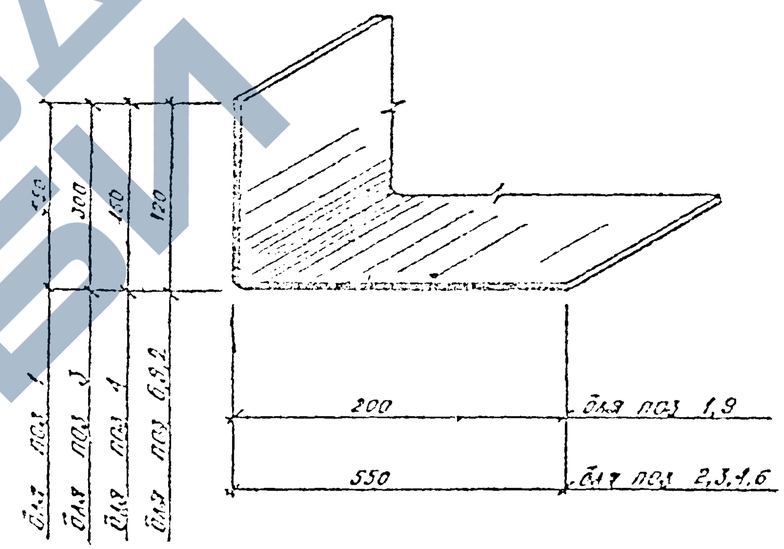

Поз. 8

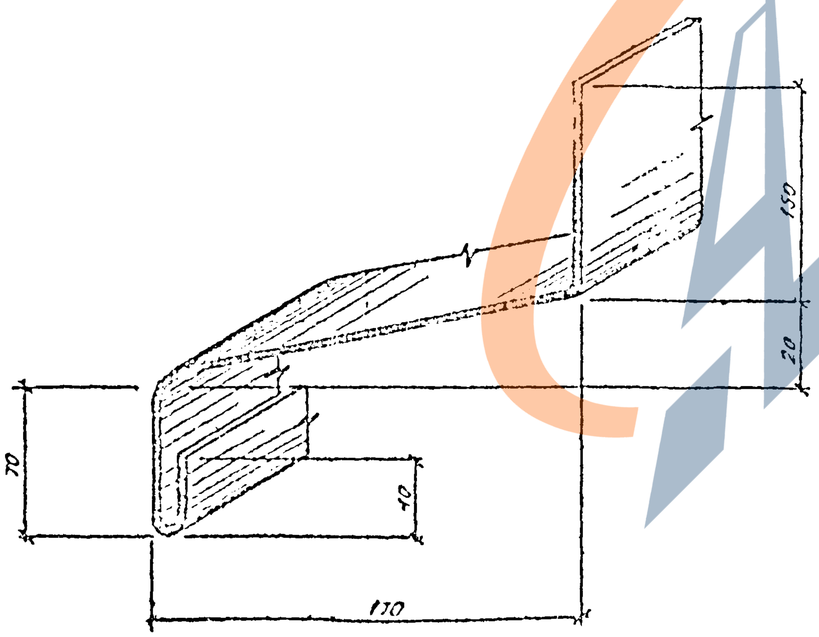

Изм.	Лист	N докум.	Подп.	Дата	789-04 в.1
ГИП	Олснин				Ветровные лестничные клетки блэ зданий с каркасом по серии ИИ-20.
Нач.отд.	Олснин				Чертежи повторного применения
Гл.спец.	Малахов				Литер. Р · Лист 17 · Листов
Рук.гр.	Побожий				Фасонные элементы из оцинкованной кровельной стали
Инжен.	Морозова				Госстрой СССР Сибирский Промстройпроект
Исполн.	Полянова				

Согласовано

Инв. № подл. | Подп. и дата | Взам. инв. № | Подп. и дата | Инв. № дубл.

Монтажный план глухой лестничной клетки в уровне 1го этажа (ширина марша 1350мм)

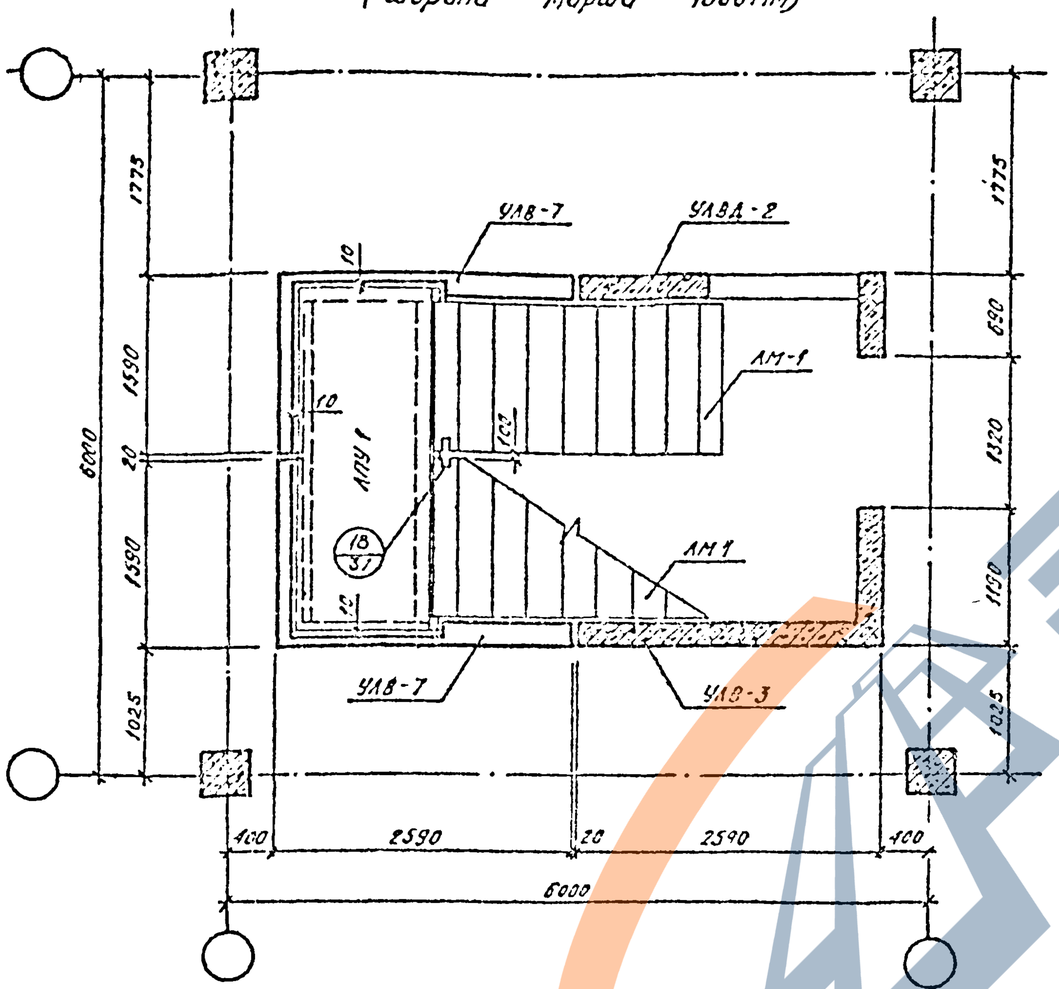

Монтажный план глухой лестничной клетки в уровне промежуточного этажа (ширина марша 1350мм)

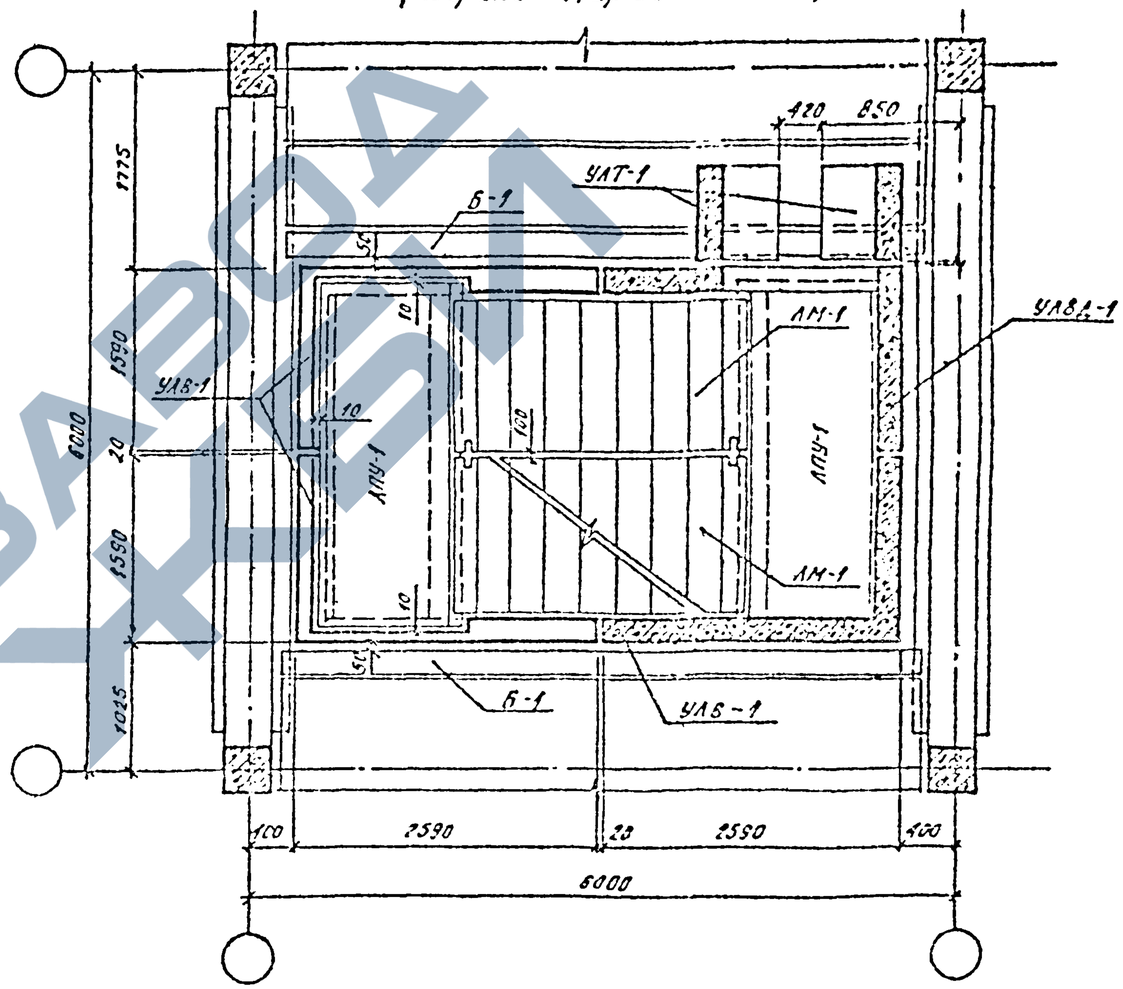

					789-04.61		
Изм.	Кол.	N докум.	Подп.	Дата	Ограждения лестничные клетки для зданий с каркасом по серии ИИ-20		
ГИП		Оленин			Чертежи бетонного применения	Литера	Лист	Листов
Нач.отд.		Сенин				Р	18	
Гл.спец.		Маликов						
Зам.гл.		Новодон			Монтажные планы глухой лестничной клетки (ширина марша 1350мм)	Госстрой СССР Сибгражданпроект		
Инженер		Сергеева						
Техник		Агапова						

Инв. № подл. | Подпись и дата | Взам. инв. №

Инв. № подл. | Подпись и дата | Взам. инв. №

Монтажный план глухой лестничной клетки в уровне 1го этажа (ширина марша 900 мм)

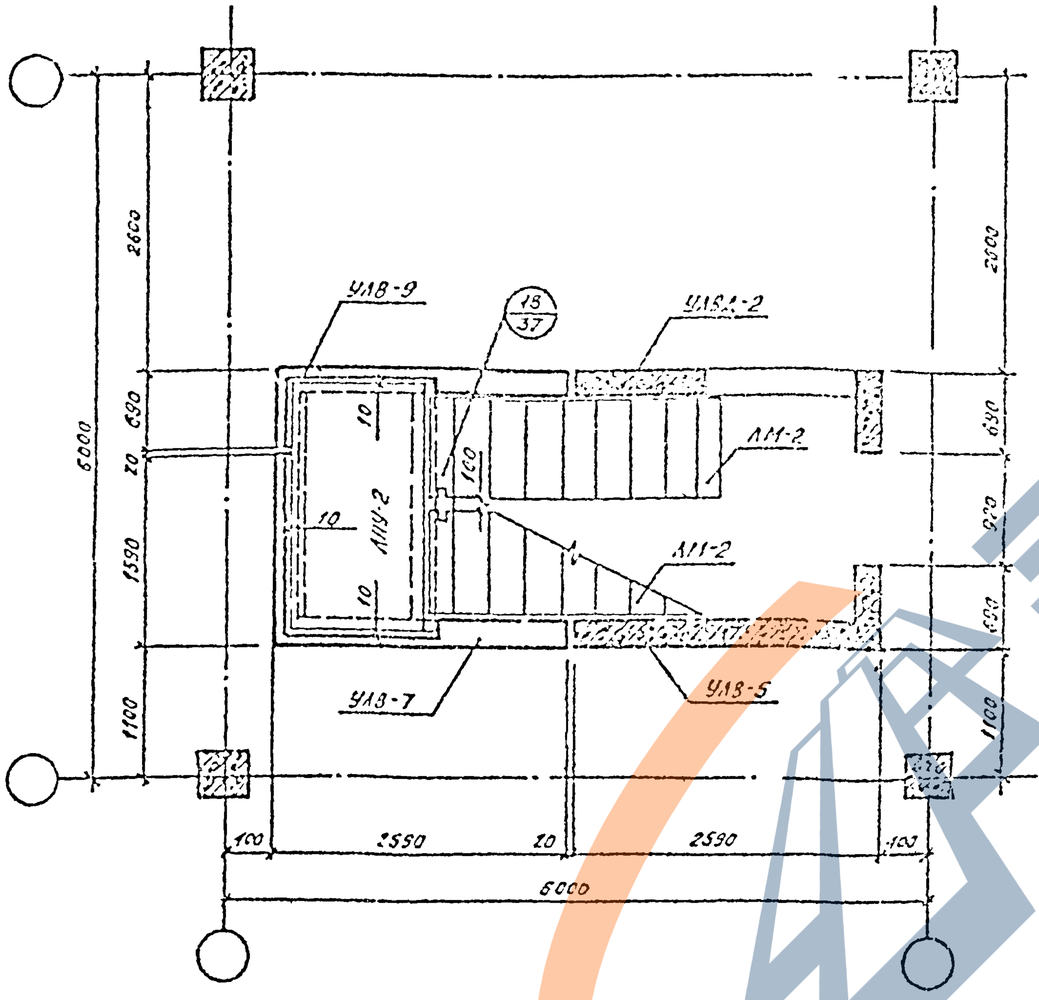

Монтажный план глухой лестничной клетки в уровне промежуточного этажа (ширина марша 900 мм)

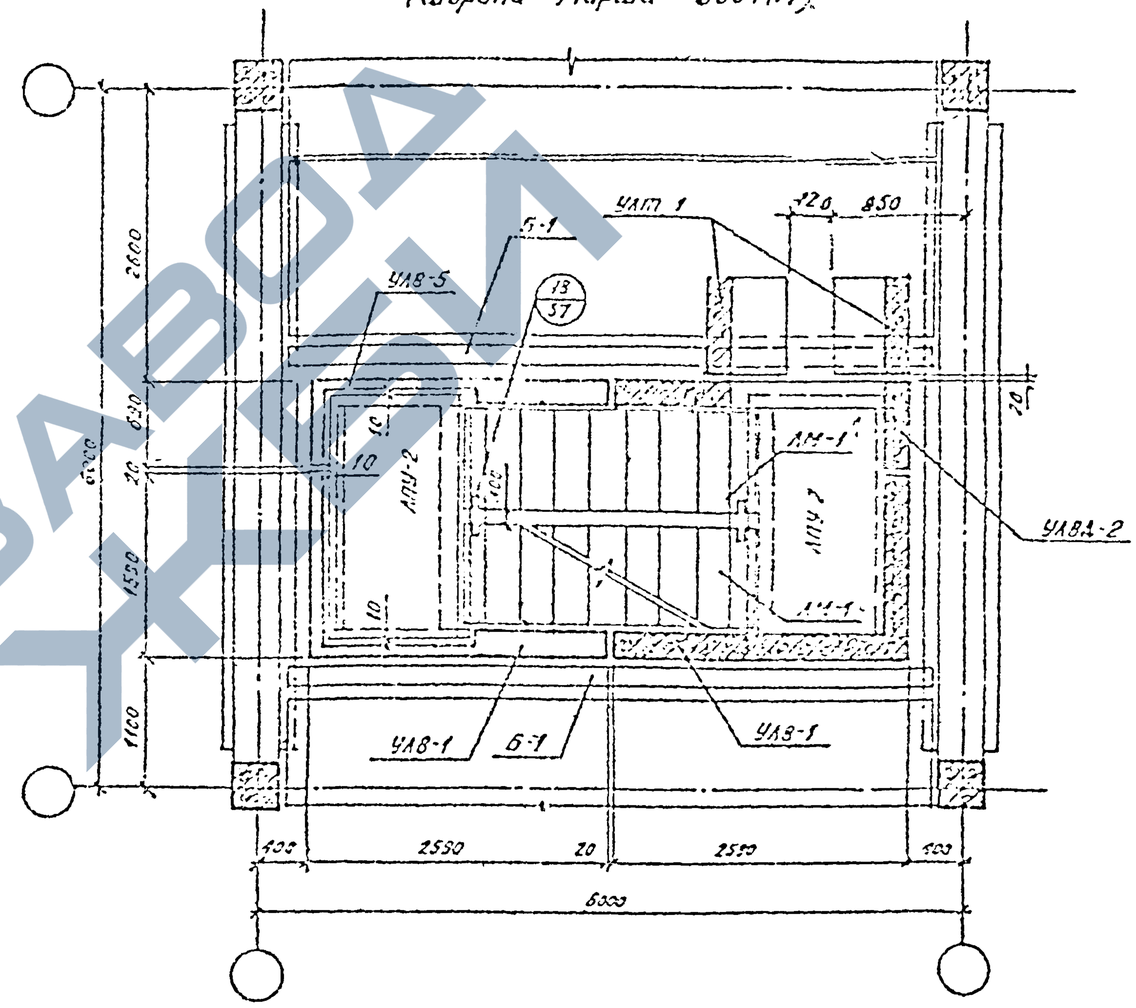

					789-04 6.1		
Изм.	Лист	N докум.	Подп.	Дата	Естественные лестничные клетки для зданий с каркасом по серии ИИ-20.		
ГИП	Олснин				Чертежи повторного применения	Стадия	Лист	Листов
Нач.отд.	Олснин					Р	19	
Гл.спец.	Молахов							
Рук.гр.	Поболюшо				Монтажные планы глухой лестничной клетки (ширина марша 900 мм)	Госстрой СССР Сибирский Промстройпроект.		
Инженер	Серикова							
Исполн.	Жданова							

Согласовано
Типовой
Гл. конструктор ОИТ-1го
Гл. арх. ОИТ-1го
Проверил
Инв. N подл.
Подп. и дата

Монтажный план лестничной клетки при освещении по главному фасаду в уровне 1го этажа (ширина марша 1350мм)

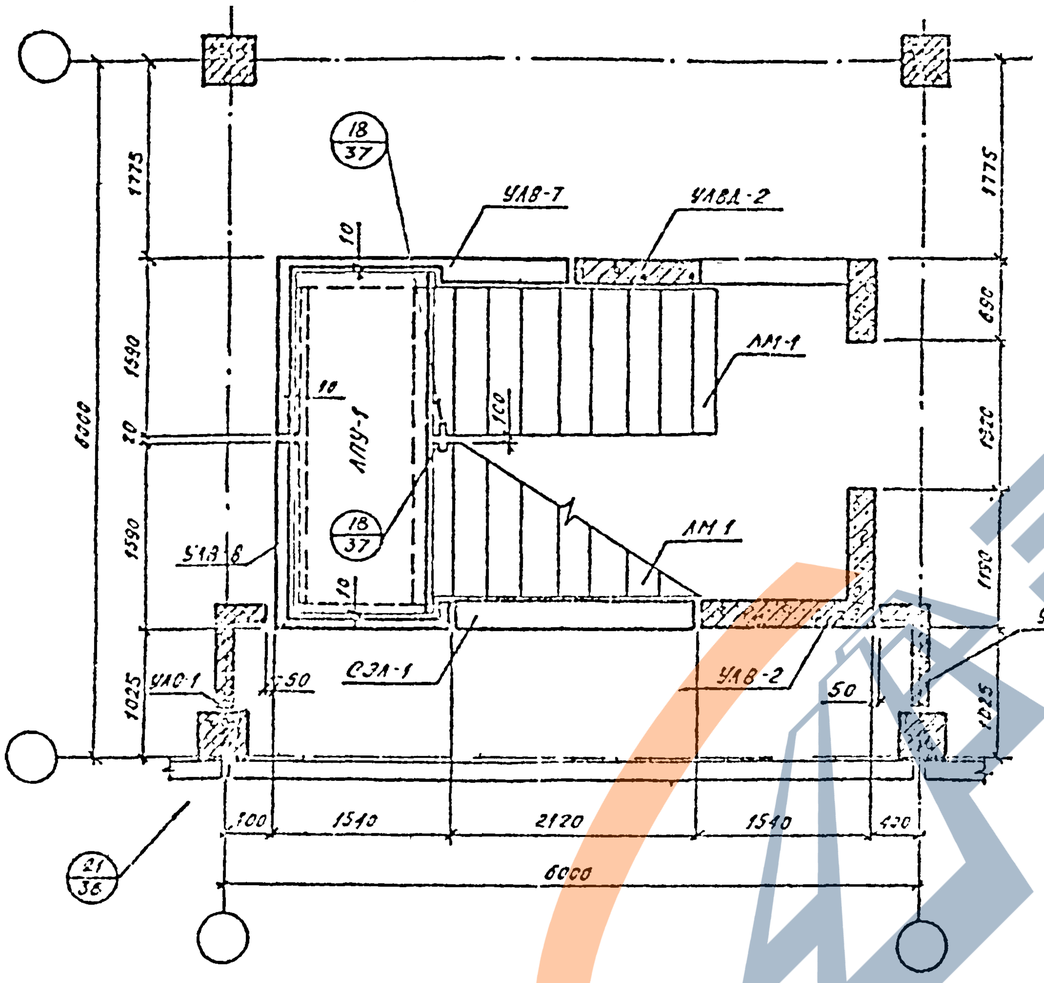

Монтажный план лестничной клетки при освещении по главному фасаду в уровне промежуточного этажа (ширина марша 1350мм).

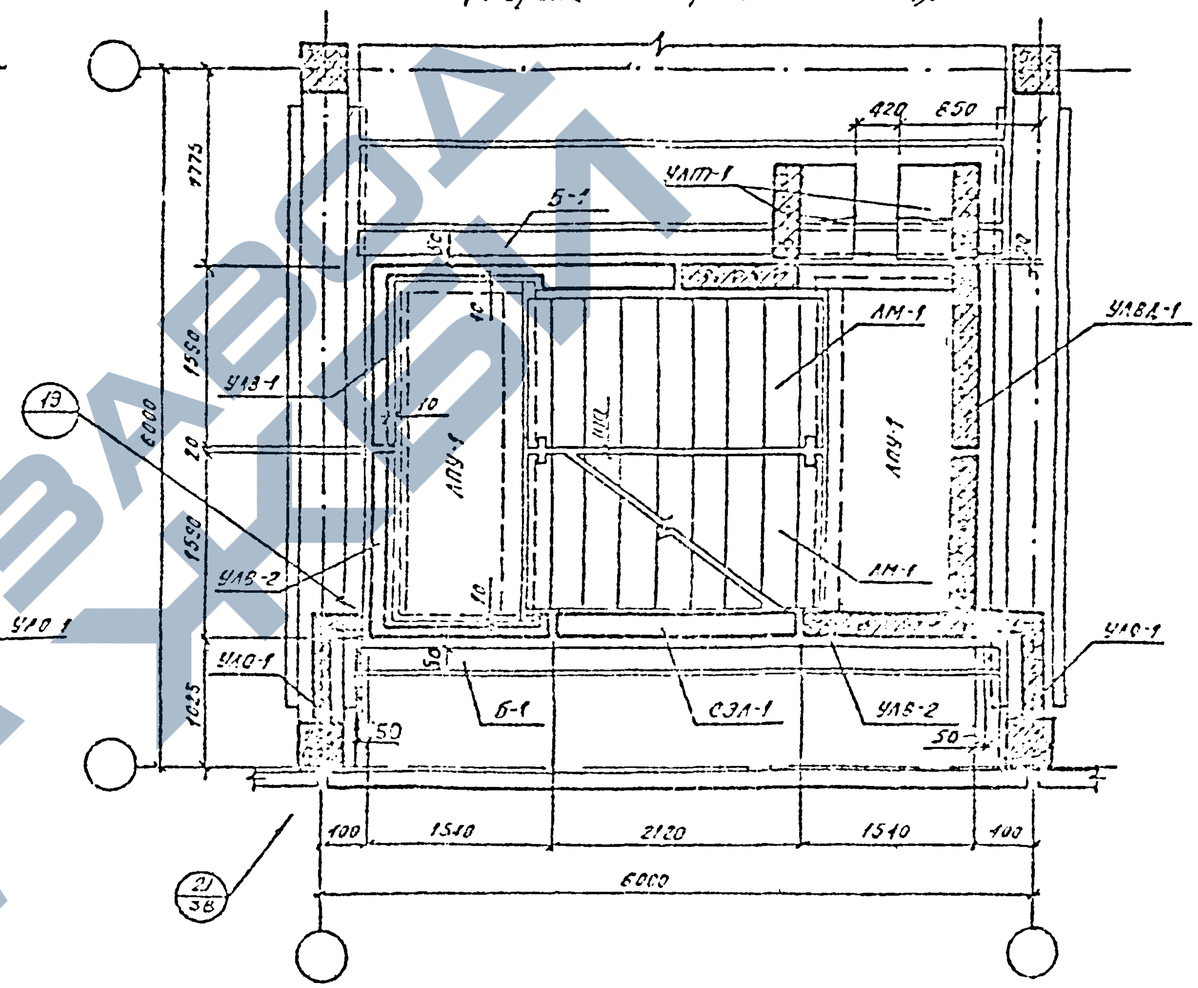

Изм.	Лист	N докум.	Подп.	Дата	789-04 61
ГИП	Ольшин				Встроенные лестничные клетки из здания с каркасом по серии ИИ-20
Нач.отд.	Ольшин				Чертежи повторного применения
Гл.спец.	Молотов				Р / 20
Рук.гр.	Поповский				Монтажные планы лестничных клеток при освещении по главному фасаду
Инженер	Серикова				Госстрой СССР Сибирский Промстройпроект
Испол.	Полинова				

Стр. 1 Стр. 2 Стр. 3 Стр. 4 Стр. 5 Стр. 6

Гл. инженер ЗИП-76 Гл. арх. ЗИПа

Подпись и дата

Инв. N подл.

Монтажный план лестничной клетки при освещении по главному фасаду в уровне 1го этажа (ширина марша 900мм).

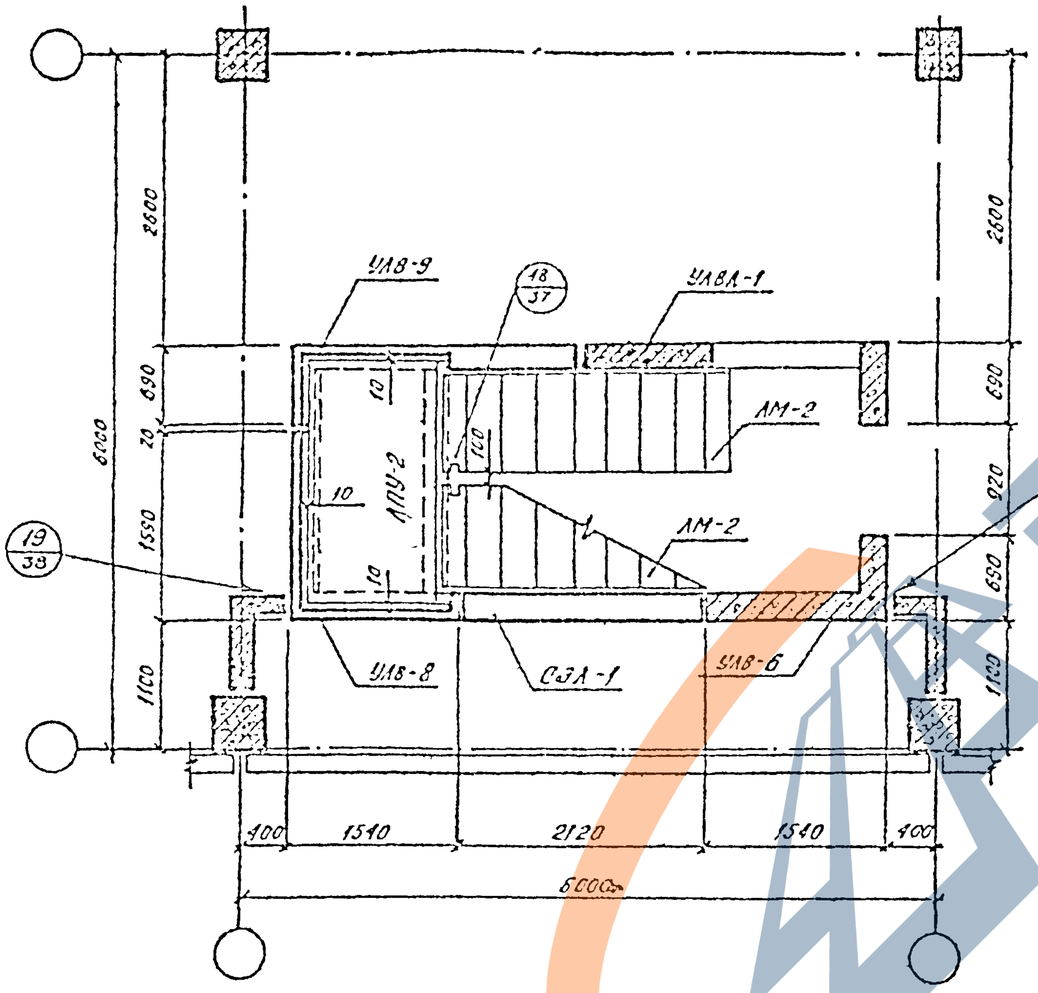

Монтажный план лестничной клетки при освещении по главному фасаду в уровне промежуточного этажа (ширина марша 900мм)

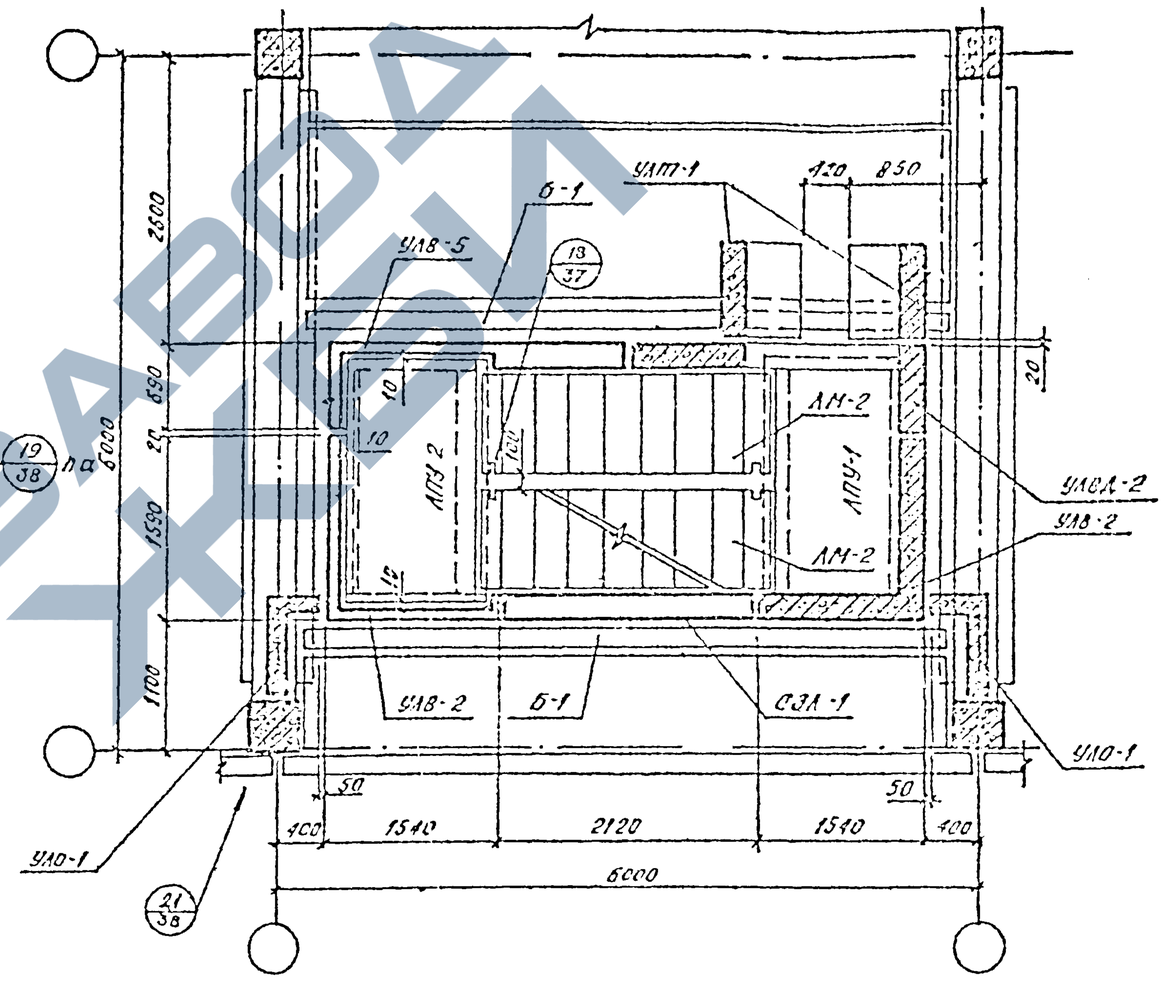

Изм.	Кол.уч.	N докум.	Подп.	Дата	789-04 в.1		
ГИП	Власкин				Ветровные лестничные клетки для зданий с каркасом по серии ИИ-20		
Нач.отд.	Власкин				Чертежи повторного применения	Литер.	Лист	Листов
Гл.спец.	Малатов					Р	21	
Рук.гр.	Новомский				Монтажные планы лестничной клетки при освещении по главному фасаду (ширина марша 900мм)	Госстрой СССР Сибирский Промстройпроект		
Инжен.	Серикова							
Исполн.	Полинова							

Согласовано
Типовой проект
Инв. N подл. | Подп. и дата | Взам. инв. N

Монтажный план лестничной клетки при освещении по торцу в уровне 1го этажа (ширина марша 1350мм).

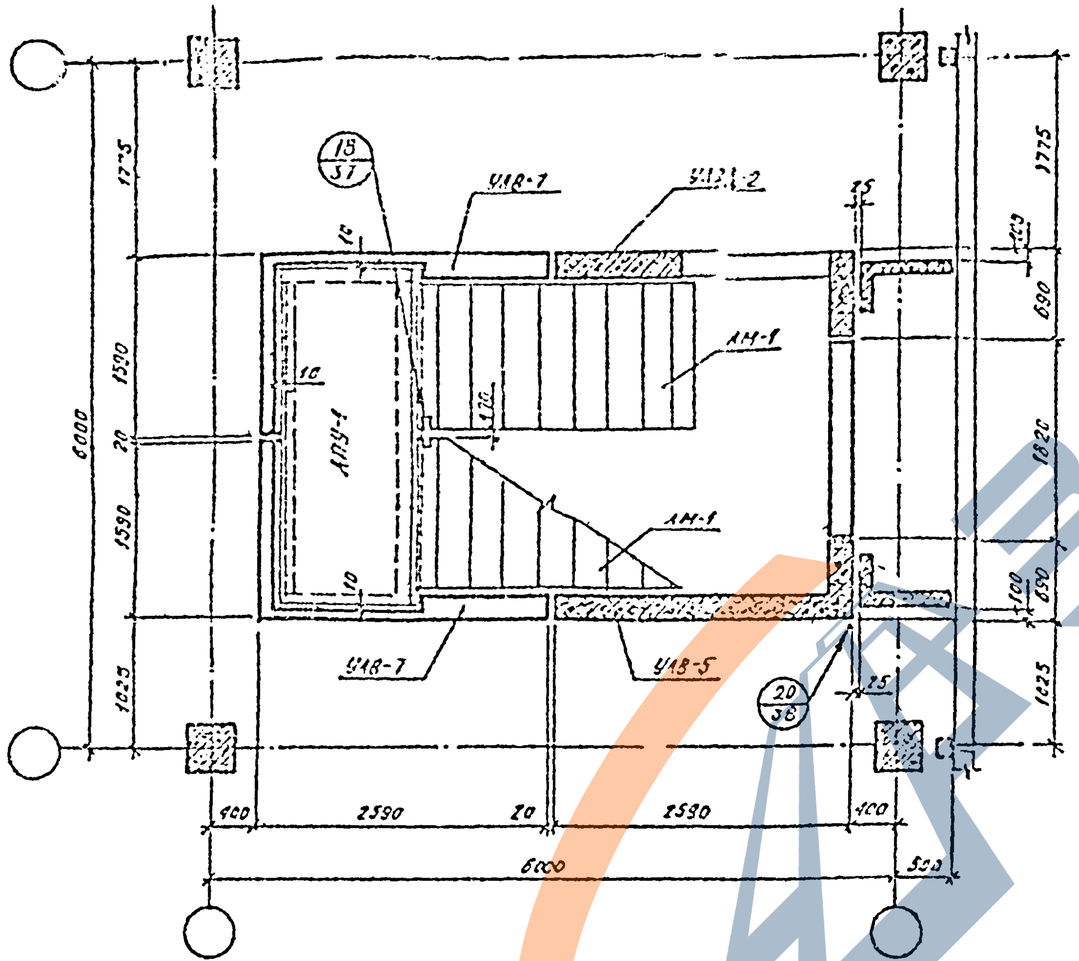

Монтажный план лестничной клетки при освещении по торцу в уровне промежуточного этажа (ширина марша 1350мм).

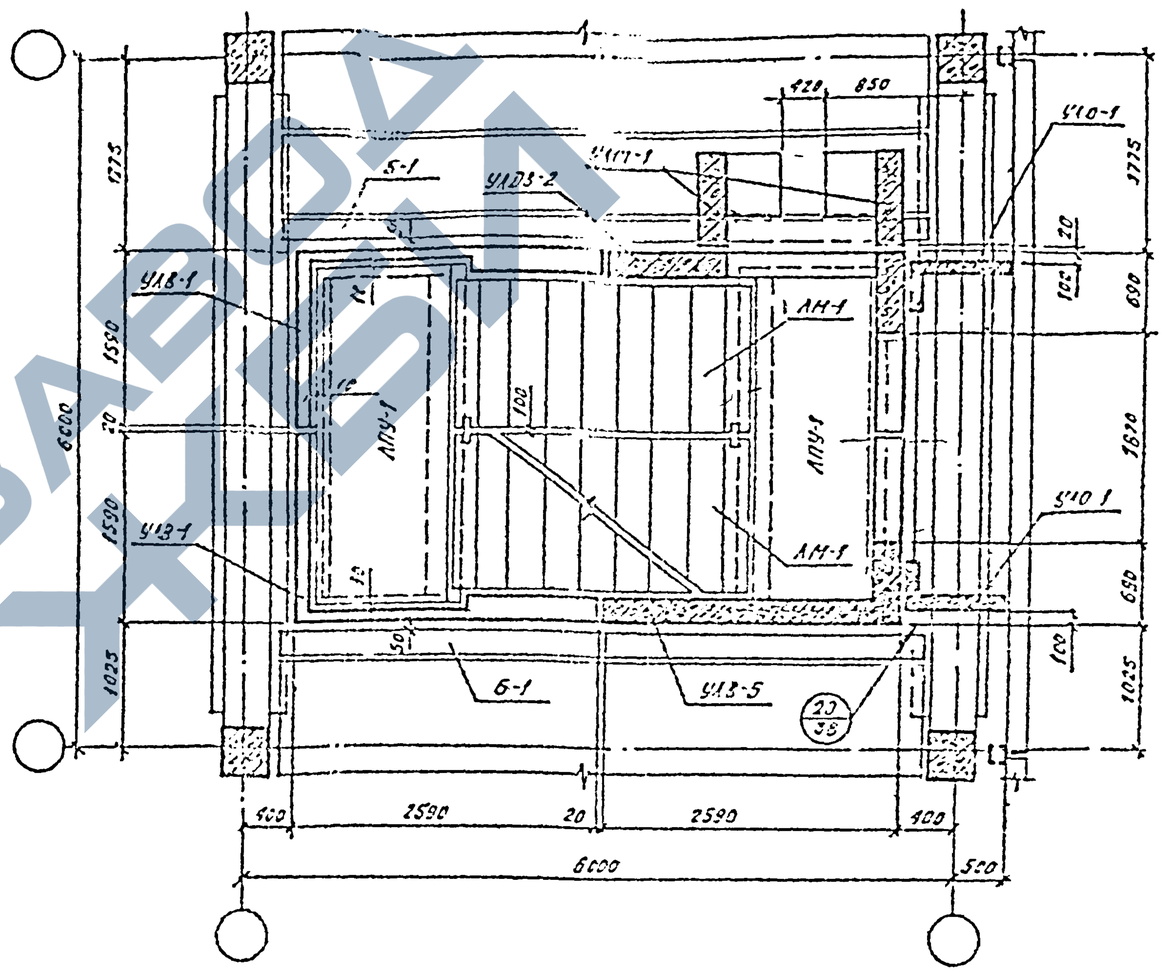

					789-0461		
Изм.	Лист	N докум.	Подп.	Дата	Встроенные лестничные клетки для зданий с каркасом по серии ИИ-20.		
ГИП	Олонин				Чертежи повторного применения	Литер	Лист	Листов
Нач.отд.	Олонин					Р	22	
Гл.спец.	Малахов				Монтажные планы лестничной клетки при освещении по торцу (ширина марша 1350мм)	Госстрой СССР Сибирский Промстройпроект	
Рук.гр.	Побожий						
Инженер	Сорокова						
Исполн.	Яланова						

Согласовано
Типовой проект
Альбом VIII
Инв. N подл. | Подп. и дата | Взам. инв. N

Монтажный план лестничной клетки при освещении по торцу в уровне 1СЕ этажа (ширина марша 900 мм)

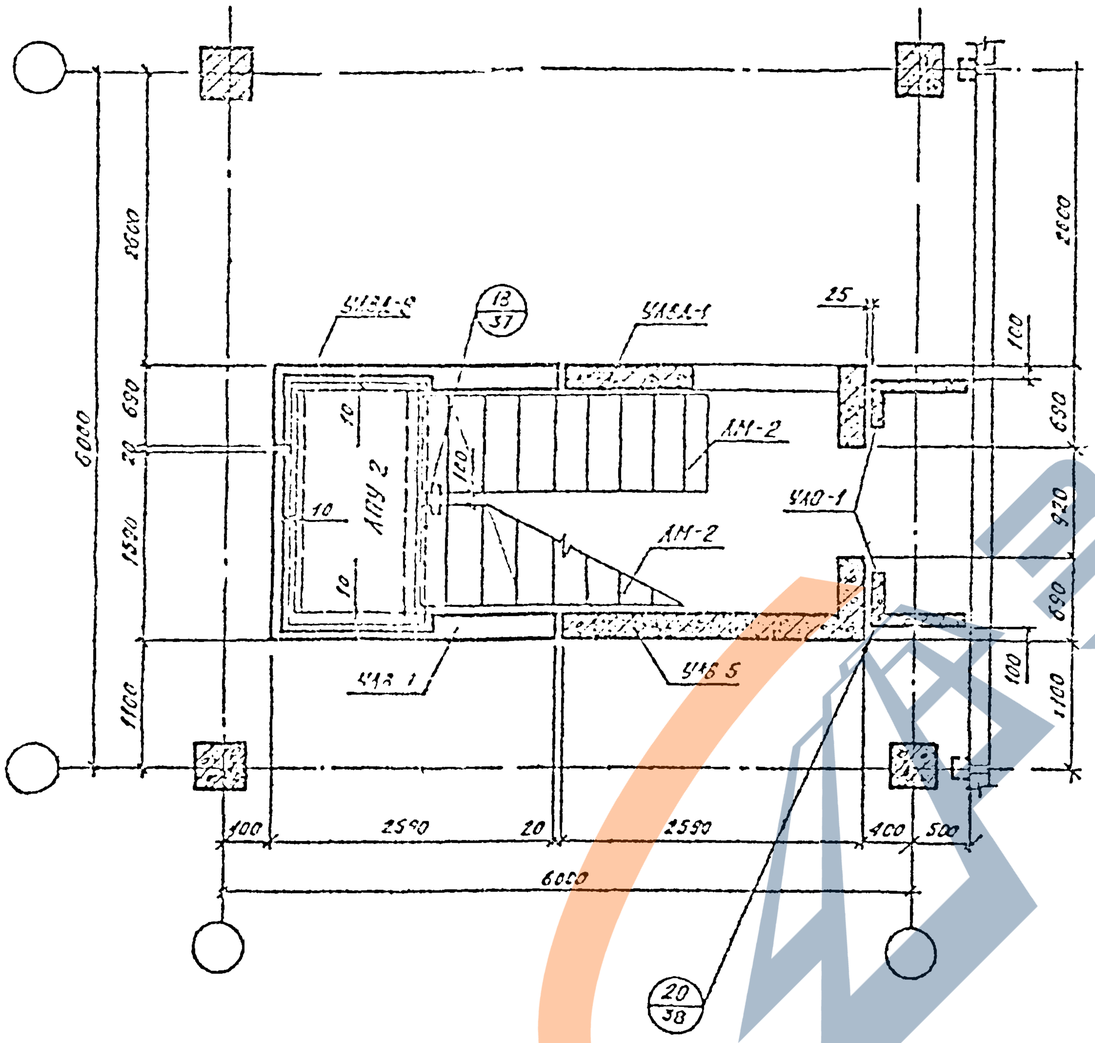

Монтажный план лестничной клетки при освещении по торцу в уровне промежуточного этажа (ширина марша 900 мм)

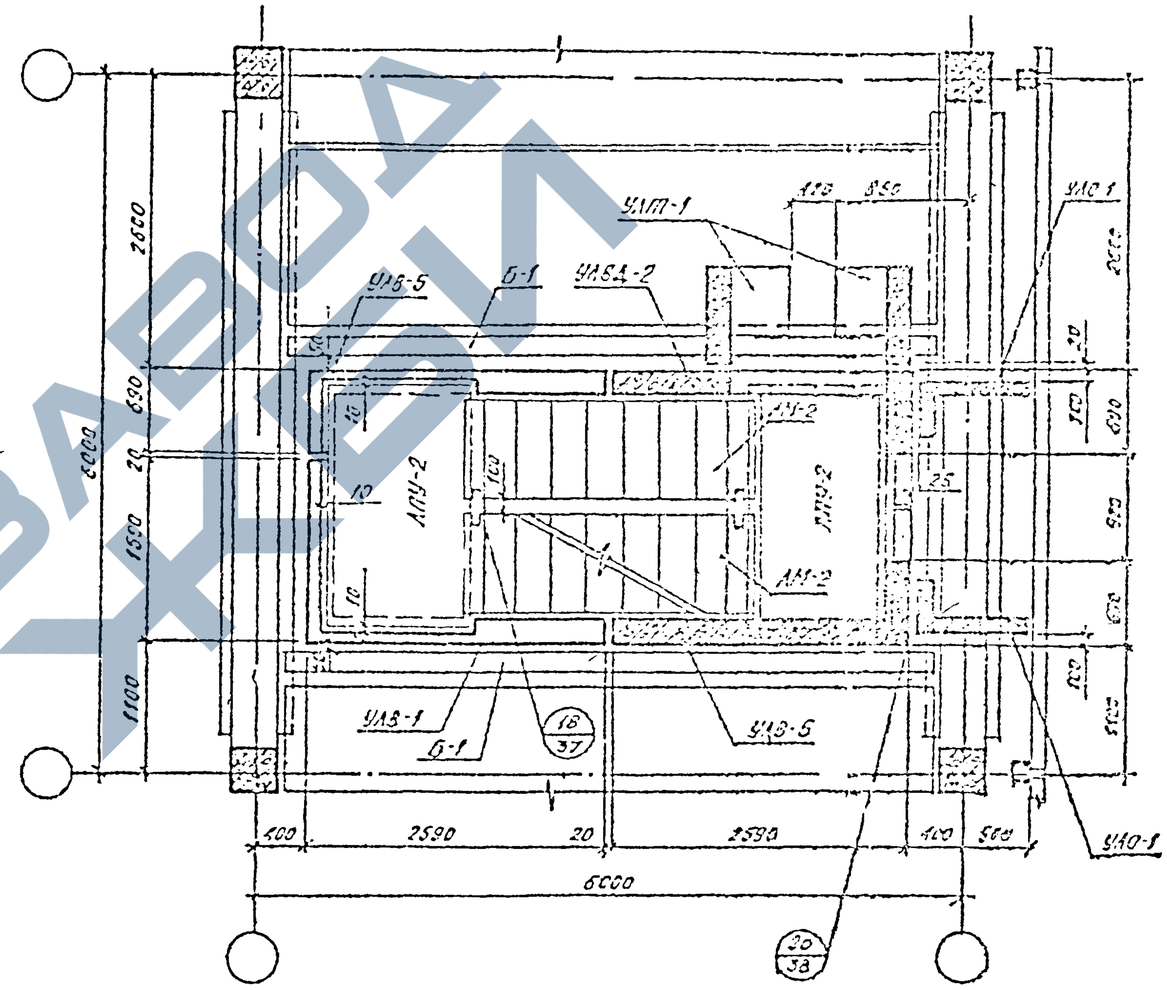

					789-04 6.1			
Изм.	Лист	N докум.	Подп.	Дата	Ветровенные лестничные клетки для зданий с каркасом по серии ИИ-20			
ГИП	Олснин				Чертежи повторного применения	Литер	Лист	Листов
Нач отд	Олснин					Р	23	
Гл. спец	Малахов							
Рук. гр.	Поборцев				Монтажные планы лестничной клетки при освещении по торцу (ширина марша 900 мм)	Госстрой СССР Сибирский Промстройпроект		
Инженер	Сорокова							
Исполн.	Аланова							

Инв. N подл. | Подп. и дата | Взам. инв. N | Подп. и дата

https://zavodjbi.com/

Пример раскладки уголковых элементов глухой лестничной клетки при ширине марша 1350мм.

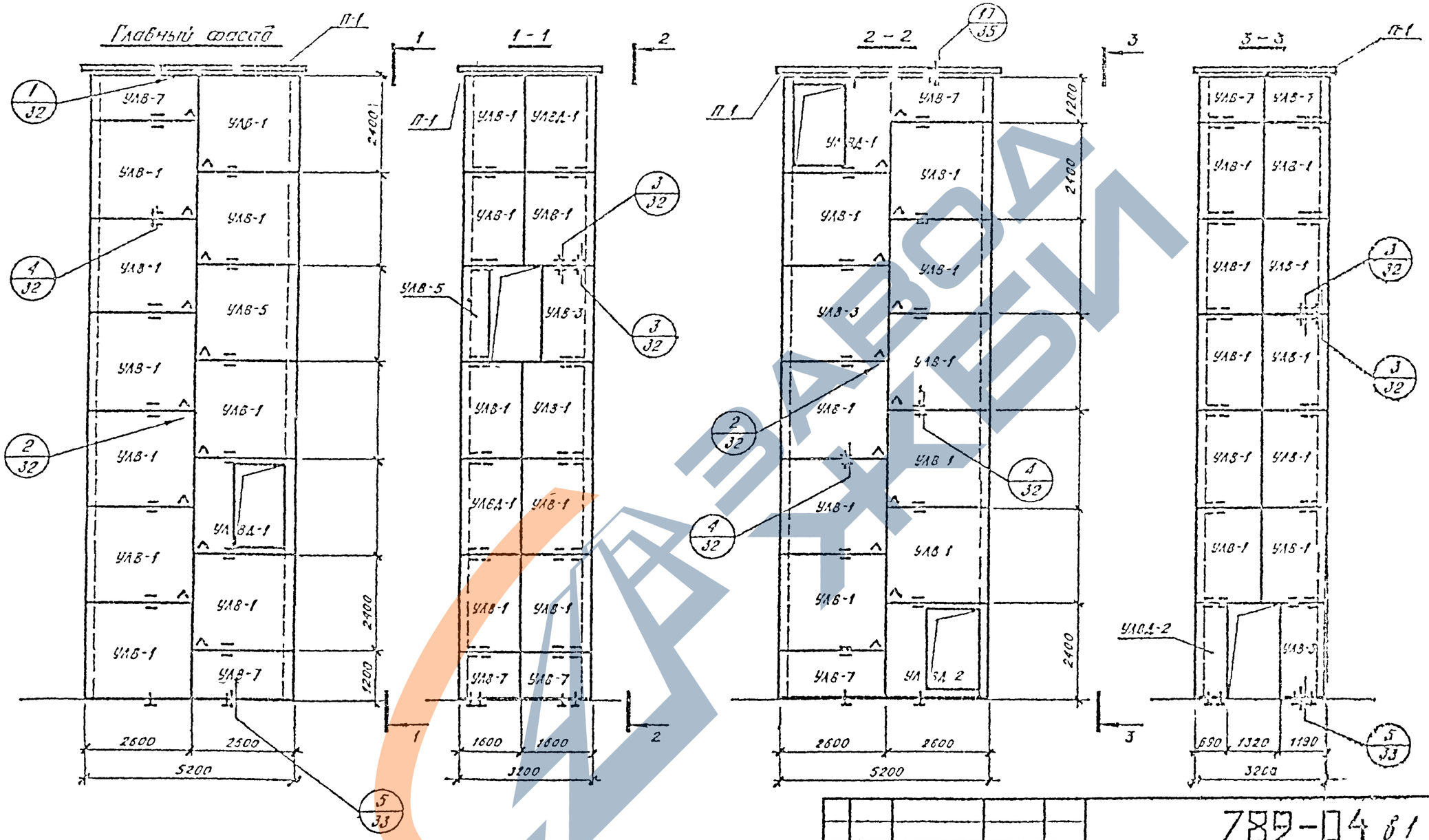

Примечание:

1. Монтажные детали см. лист 104-107.

Изм.	Лист	N докум.	Подп.	Дата	789-04 61
ГИП	Олснин				Ветровные лестничные клетки для зданий с каркасом по серии ИИ-20
Нач.отд.	Олснин				Чертежи повторного применения
Гл.спец.	Малахов				Лист Р, Листов 21
Рук.гр.	Побозский				Пример раскладки угловых элементов глухой лестничной клетки при ширине марша 1350 мм
Инж.эк.	Сорокова				Госстрой СССР Сибирский Промстройпроект
Исполн.	Ж.Жанова				

Инв. N подл. | Подп. и дата | Взам. инв. N

https://zavodjbi.com/
ЗАВОД ЖБИ

Пример раскладки уголковых элементов глухой лестничной клетки при ширине марша 900мм.

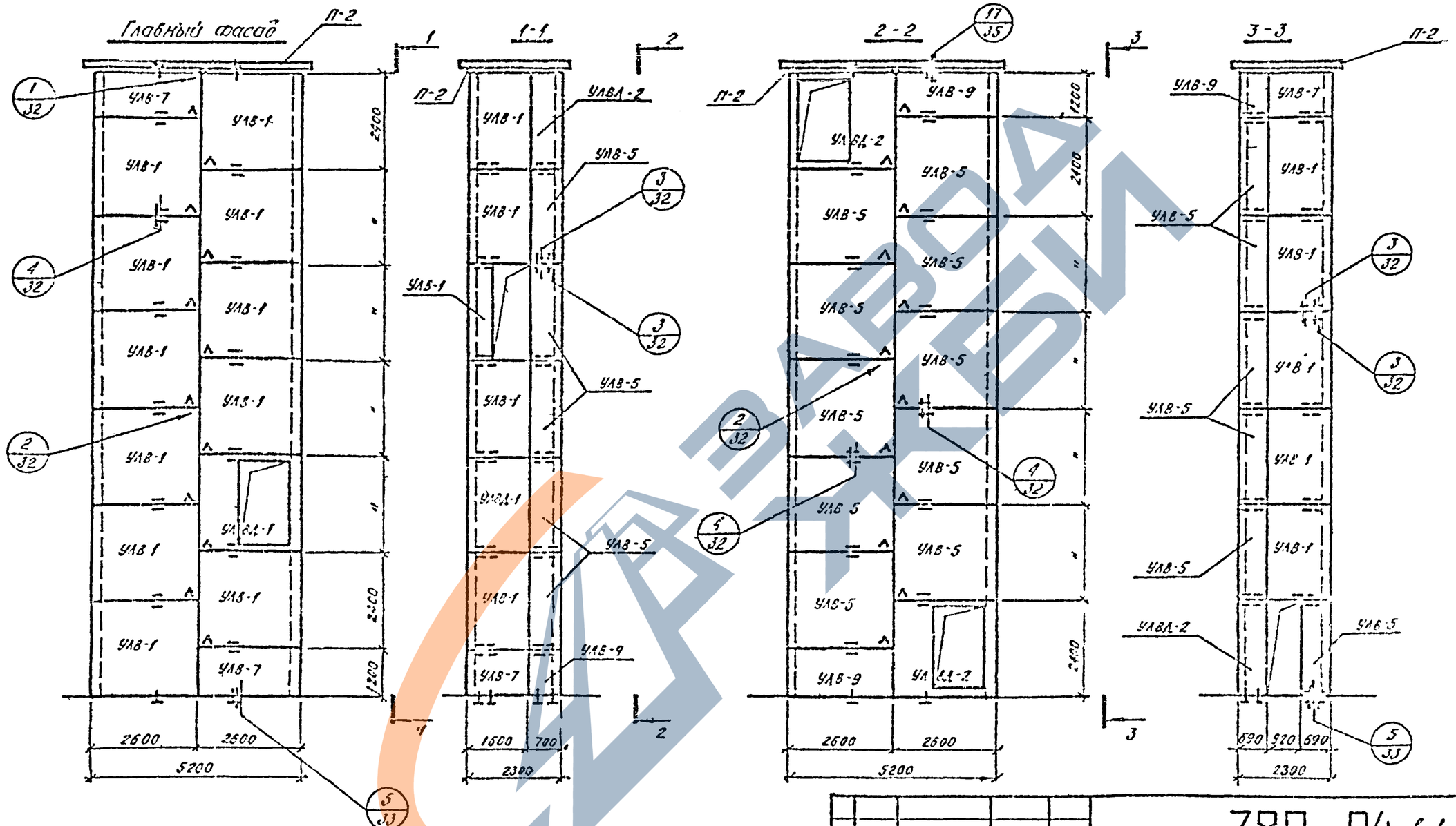

Примечание:

Монтажные детали см. лист 104 – 107

					789-04 в.1		
Изм.	Лист	N докум.	Подп.	Дата	Ветровные лестничные клетки для зданий с каркасом по серии ИИ-20.		
ГИП	Ананян				Чертежи повторного применения	Литера	Лист	Листов
Нач.отд.	Ананян					Р	25	
Гл.спец.	Мелихов				Пример раскладки уголковых элементов глухой лестничной клетки при ширине марша 900мм	Госстрой СССР Сибирский Промстройпроект.	
Рук.гр.	Побожий						
Инженер	Сергеев						
Исполн.	Исаичев						

Согласовано: Типовой проект

Гл. конструктор: Гл. спец. ПГС: Проверил

Подп. и дата

Инв. N подл.

Пример раскладки уголковых элементов при освещении по главному фасаду при ширине марша 1350 мм.

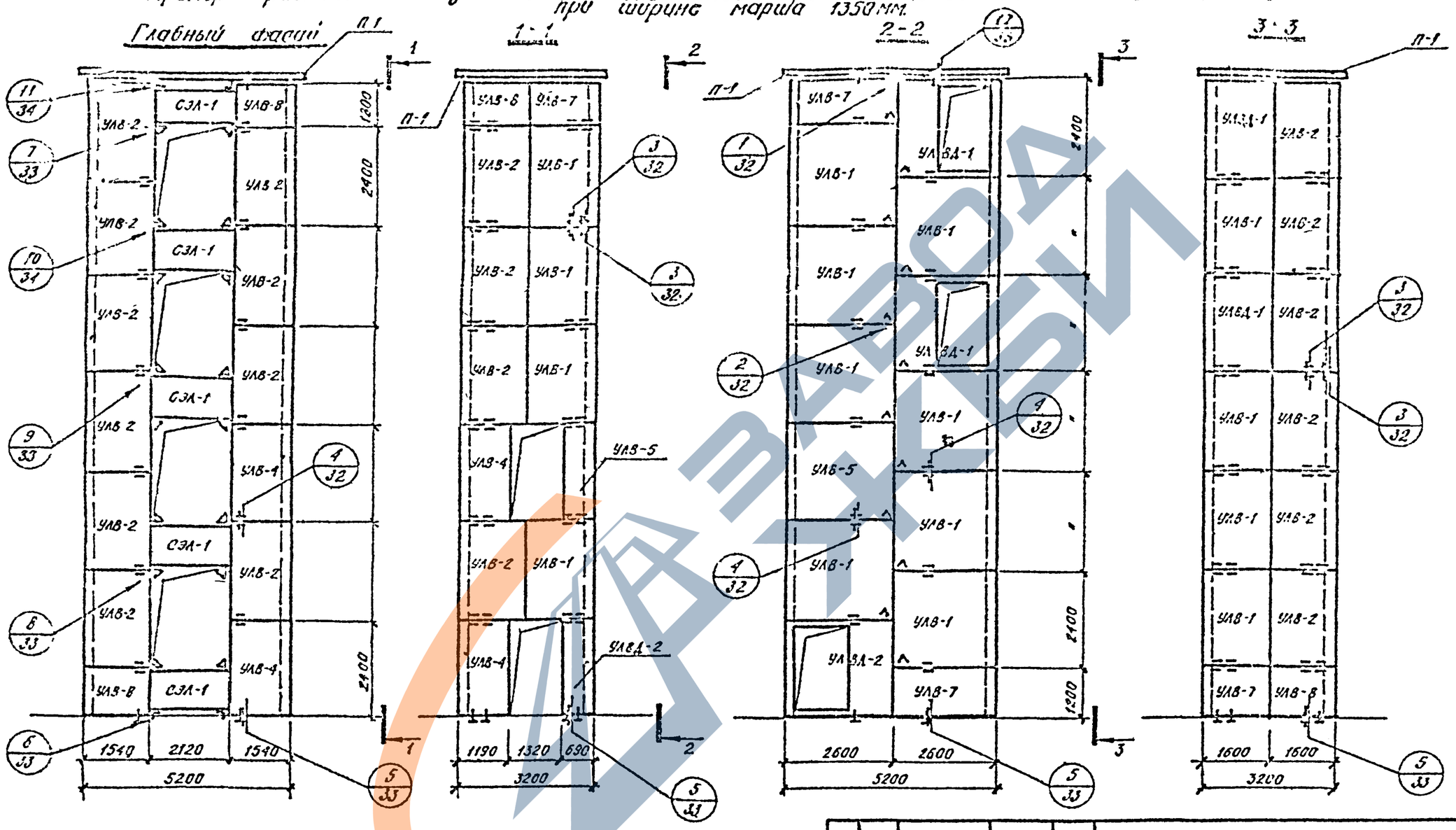

Примечание:

1. Монтажные болты см. лист 104-107.

					789-04 в.1		
Изм.	Лист	N докум.	Подп.	Дата	Встроенные лестничные клетки для зданий с каркасом по серии ИИ-20		
ГИП		Олснин			Чертежи повторного применения	Литер	Лист	Листов
Нач.отд.		Олснин				Р	26	
Гл.спец.		Малахов			Пример раскладки уголковых элементов при освещении по главному фасаду при ширине марша 1350 мм	Госстрой СССР Сибирский Промстройпроект		
Рук.гр.		Лобожий						
Инженер		Серикова						
Исполн.		Ланова						

Согласовано

Взам. инв. N

Подп. и дата

Инв. N подл.

Проверил

Гл. спец. Олснин

Нач. отд. Олснин

Разработал

Пример раскладки уголковых элементов при освещении по главному фасаду и ширине марша 900мм.

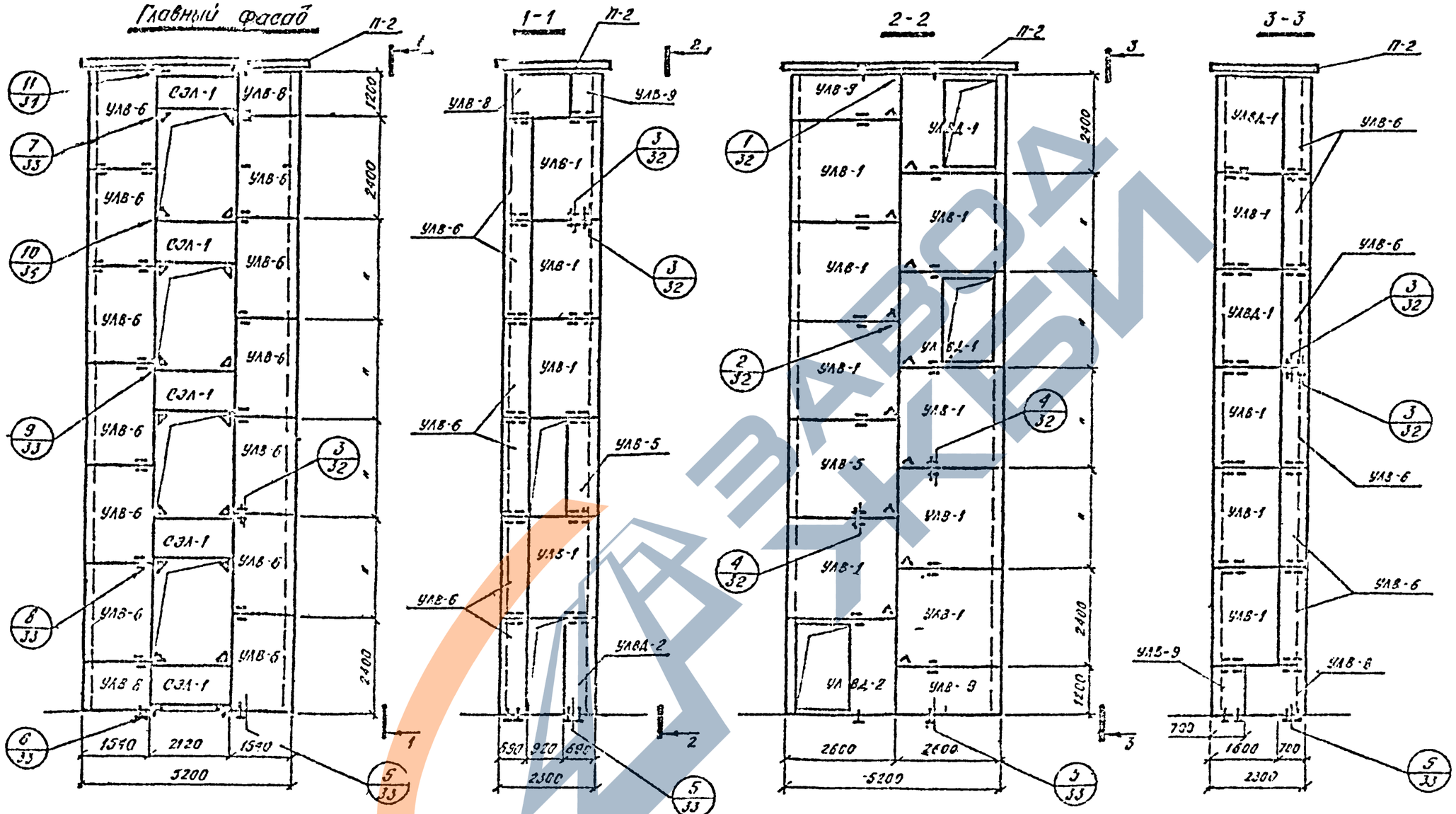

Примечание:

Монтажные болты см лист 104-107.

					789-04 в.1		
Изм.	Лист	N докум.	Подп.	Дата	Встроенные лестничные клетки для зданий с каркасом по серии ИИ-20.		
ГИП	Оленин				Чертежи повторного применения	Литер.	Лист	Листов
Нач.отд.	Оленин					Р	27	
Гл.спец.	Малатов							
Рук.гр.	Позежий				Пример раскладки уголковых элементов при освещении по главному фасаду и ширине марша 900мм	Госстрой СССР Сибирский Промстройпроект		
Инженер	Сорокин							
Чертил	Пономарев							

Стороб. Тютюнник

Гл.инж. проекта

Проверил

Инв. № подл. | Подп. и дата | Взам. инв. №

Пример раскладки уголковых элементов при освещении по торцу и ширине марша 1350 мм

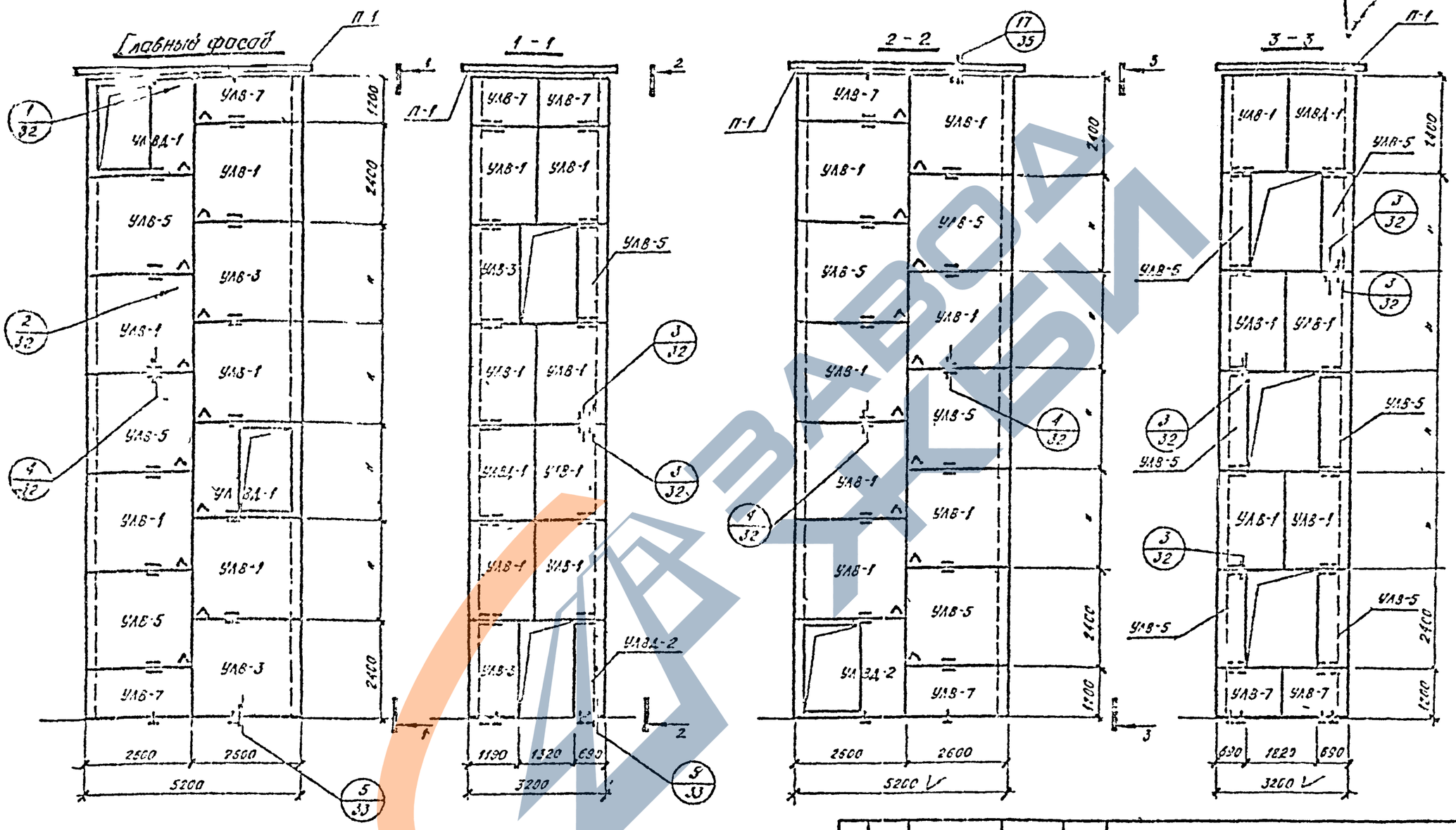

Примечание:

Монтажные детали см. лист 104-107.

Изм.	Лист	№ докум.	Подп.	Дата	789-04 61		
ГИП	Олешин				Встроенные лестничные клетки для зданий с каркасом по серии ИИ-20.		
Нач.отд.	Олешин				Чертежи повторного применения	Литер	Лист	Листов
Гл.спец.	Мандель					Р	28	
Рук.гр.	Побожий				Пример раскладки уголковых элементов при освещении по торцу и ширине марша	Госстрой СССР Сибирский Промстройпроект		
Инженер	Сорикова							
Исполн.	Алексеева							

Согласовано

Типовой проект 3.503.1-81 ГПИ Промстройпроект

Инв. № подл. | Подпись и дата | Взам. инв. №

Пример раскладки уголковых элементов при освещении по торцу и ширине марша 900мм

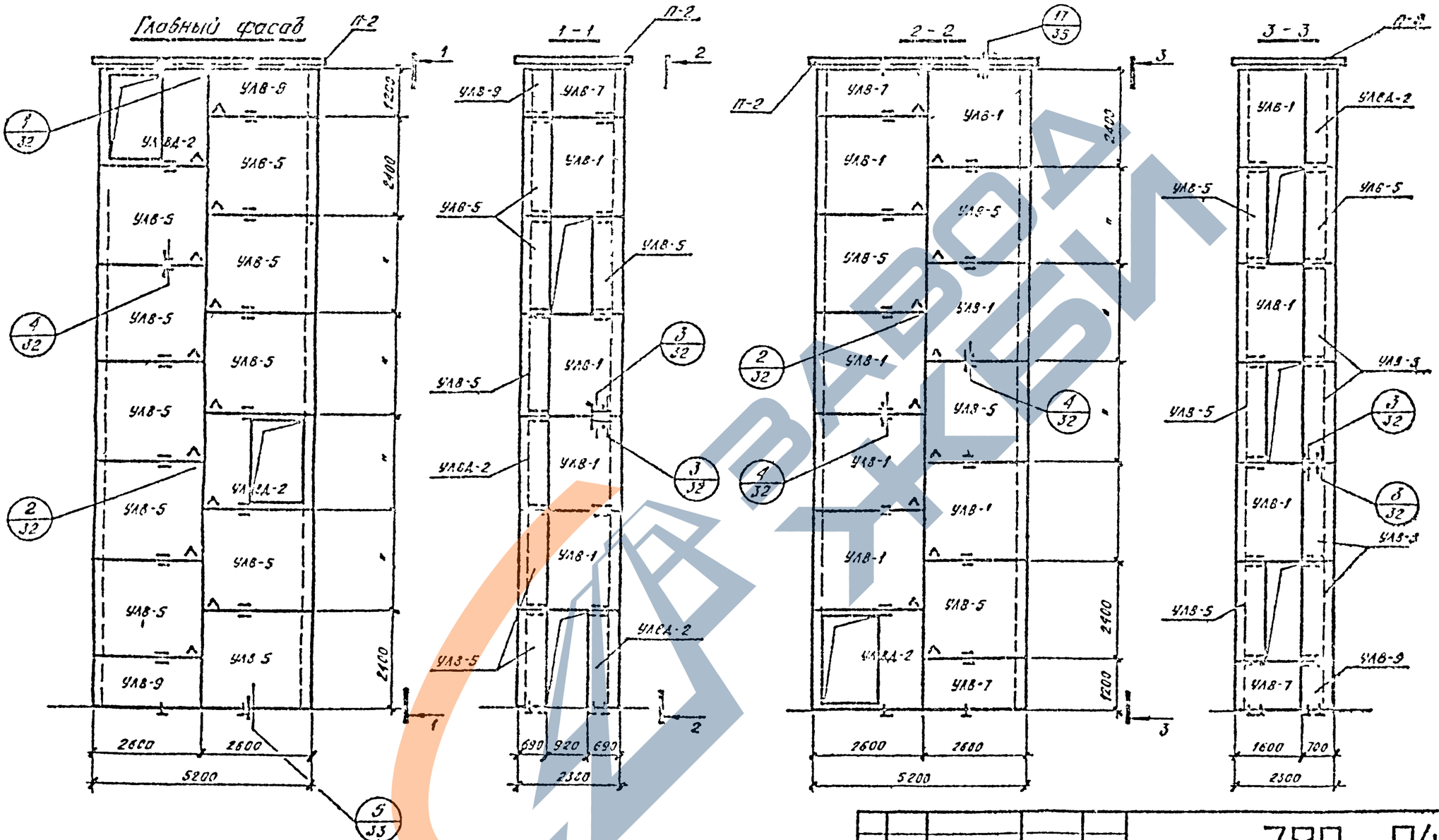

Примечание:

Монтажные детали см. лист 104-107.

					789-04 в.1		
Изм.	Лист	N докум.	Подп.	Дата	Железобетонные лестничные клетки для зданий с каркасом по серии ИИ-20.		
ГИП	Ольгин				Чертежи повторного применения	Лист	Листов
Нач.отд.	Ольгин					Р 29	
Гл.спец.	Дорогов				Пример раскладки уголковых элементов при освещении по торцу и ширине марша 900мм	Госстрой СССР Сибирский Промстройпроект	
Рук.гр.	Новоселов						
Инжен.	Горшкова						
Копиров.	Иванова						

Завод ЖБИ

Монтажная схема элементов тамбура при дверном проёме с продольной стороны лестничной клетки

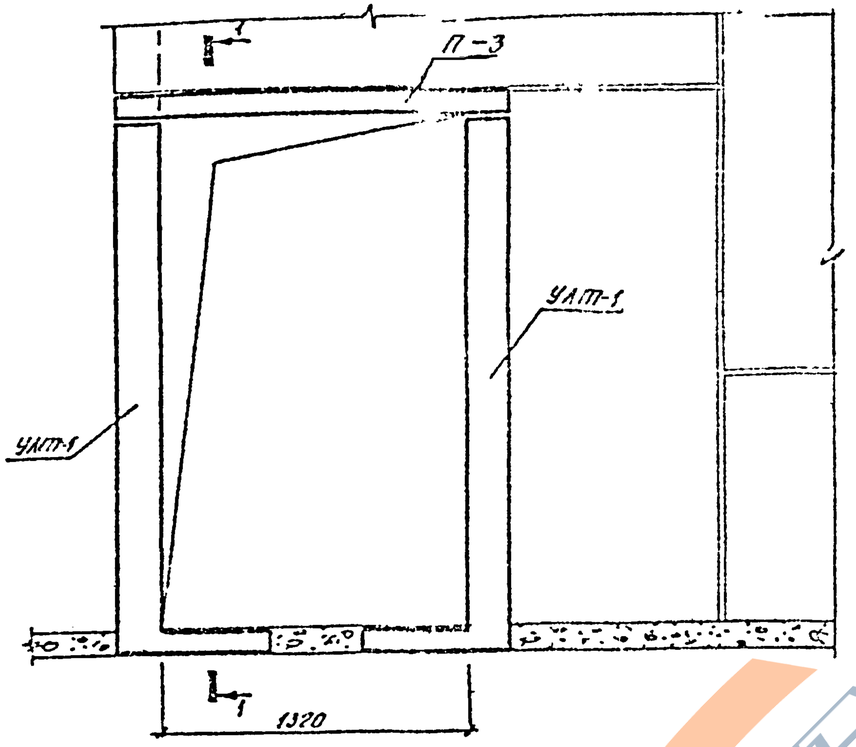

Монтажная схема элементов тамбура при дверном проёме с торца лестничной клетки

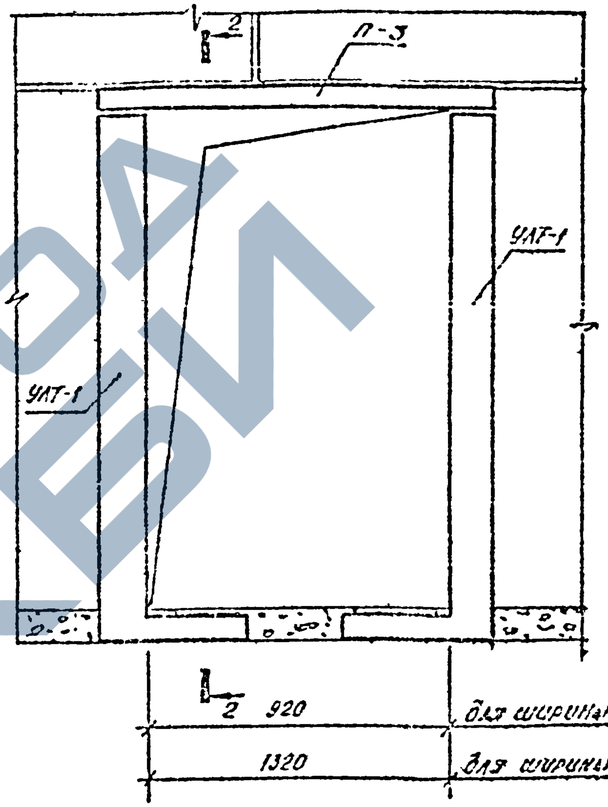

1 - 1

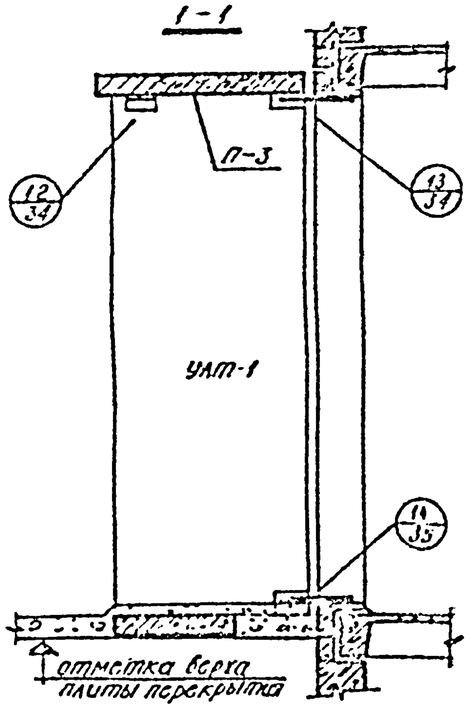

2 - 2

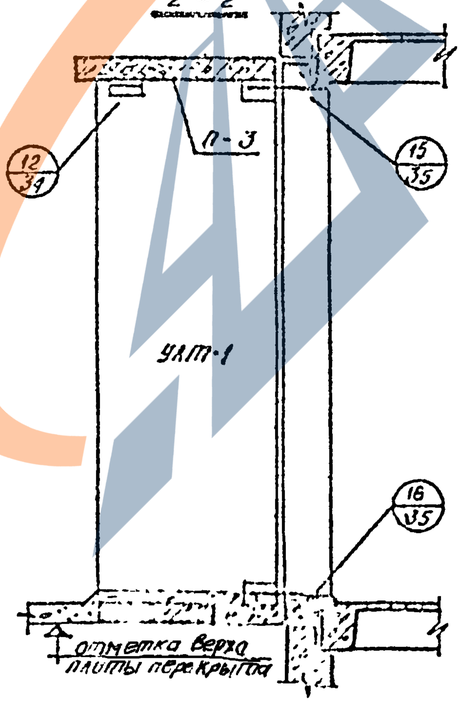

Изм.	Лист	N докум.	Подп.	Дата	789-04 б.1
ГИП	Ольшин				Встроенные лестничные клетки для зданий с каркасом по серии ИИ-20.
Нач.отд.	Ольшин				Чертежи повторного применения
Гл.спец.	Малахов				Стадия: Р; Лист: 30; Листов:
Рук.гр.	Поболский				Монтажные схемы элементов тамбура при дверном проёме.
Инженер	Серикова				Госстрой СССР Сибирский Промстройпроект
Исполн.	Иванова				

Согласовано

Инв. N подл. | Подп. и дата | Взам. инв. N | Согласовано | Гл. конструктор | Гл. арх. ин-та | Прикреп.

Монтажная схема ограждений лестничной клетки при освещении по пробольной стороне.

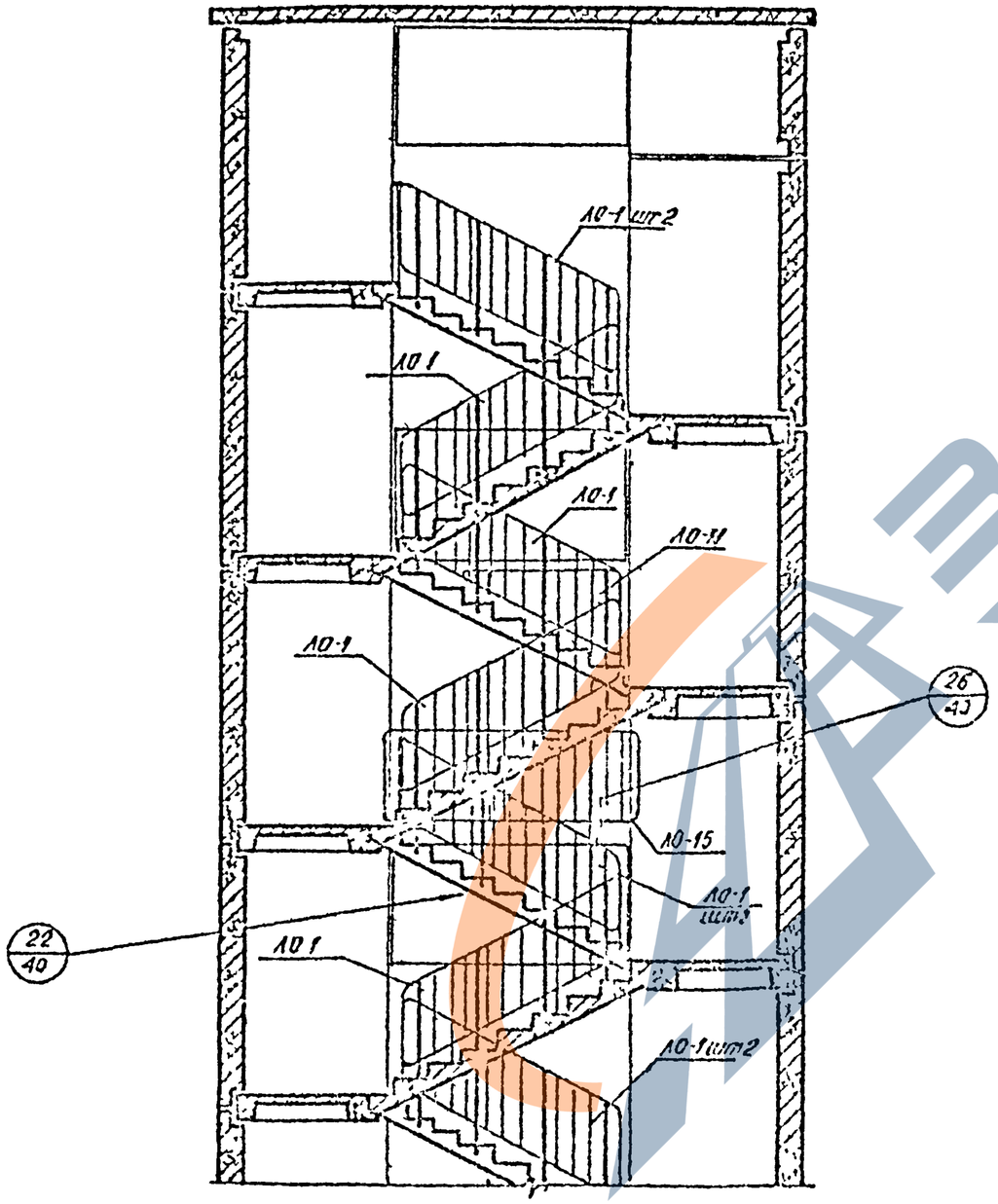

Монтажная схема ограждений лестничной клетки при освещении по торцу.

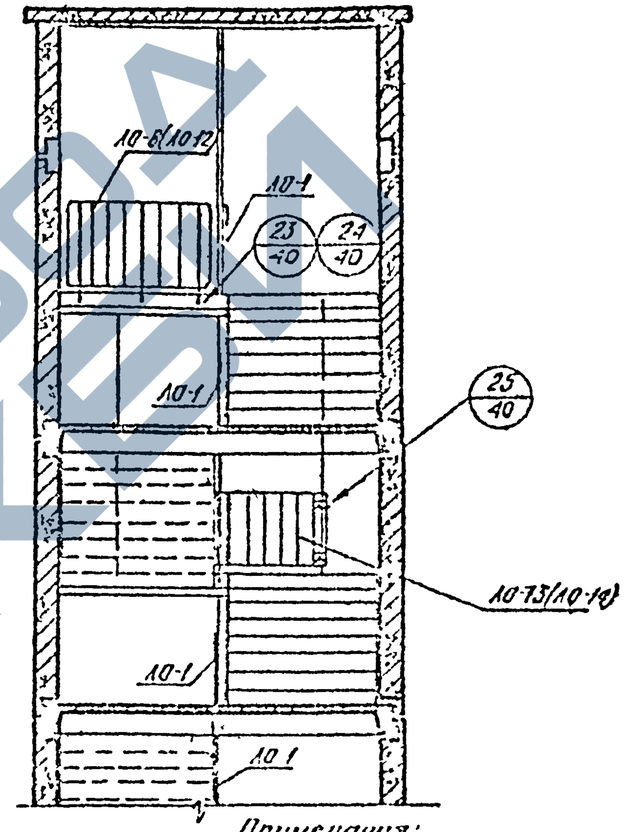

Примечания:

1. Марки ограждений, заключенные в скобки, даны для ширины марша 900мм
2. Ограждения марок ЛО-11 ÷ ЛО-15 см. листы 110-112.
3. Ограждения марок ЛО-1, ЛО-6 приняты по серии КН-27-2/70
4. В случае крепления к маршу двух ограждений необходимо предусмотреть закладные детали для их крепления по обеим сторонам марша

					789-04 в.1			
Изм.	Лист	N докум.	Подп.	Дата	Железобетонные лестничные клетки для зданий с каркасом по серии КН-20			
ГИП	Шевцов				Чертежи повторного применения	Литер	Лист	Листов
Нач.отд.	Шевцов					Р	31	
Гл.спец.	Политов							
Рук.гр.	Новосёлов				Монтажные схемы ограждений лестничной клетки.	Госстрой СССР Сибирский Промстройпроект.		
Инж.спец.	Сергеева							
Исполн.	Политова							

Стол. Титов

Кочергина

Проверил

Инв. N подл. | Подп. и дата

ЗАВОД ЖБИ

789-0461

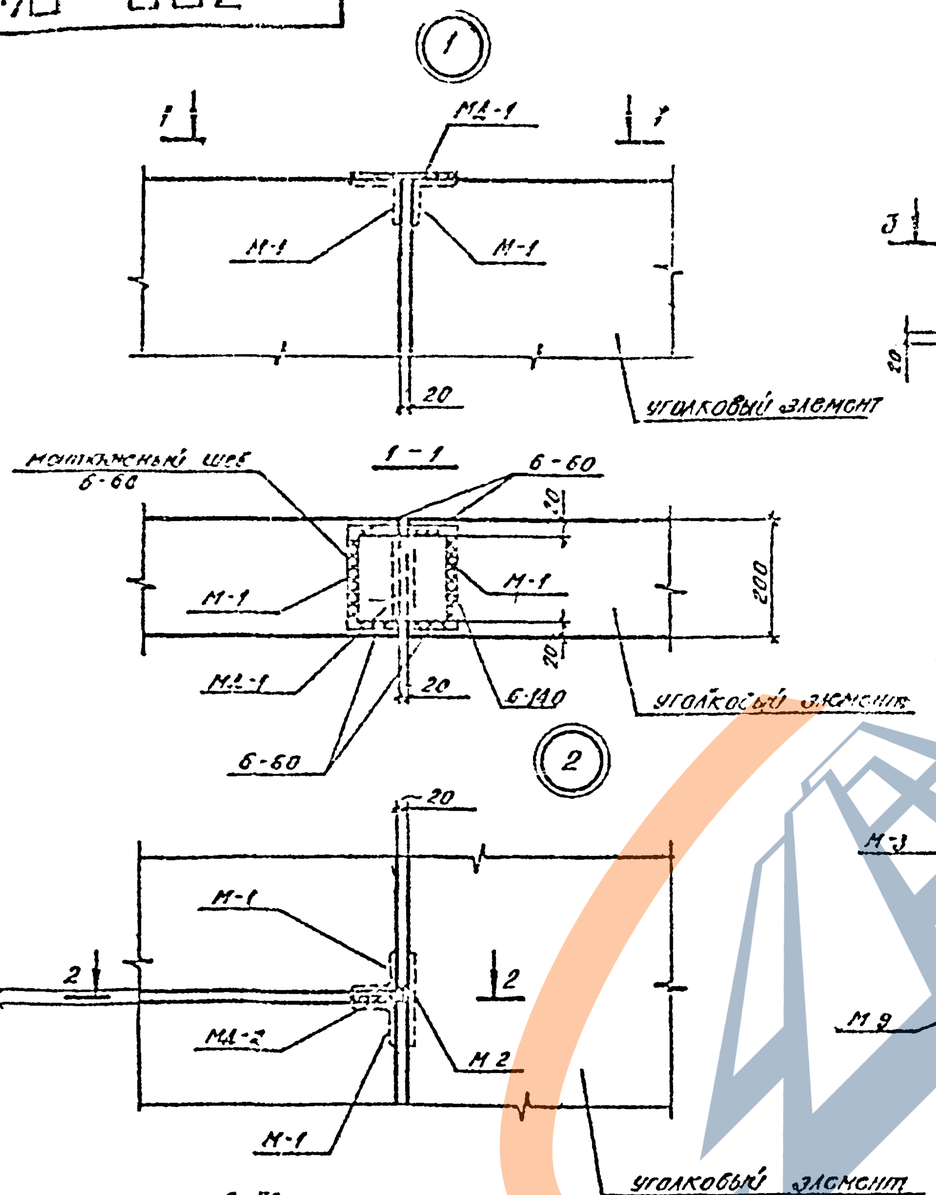

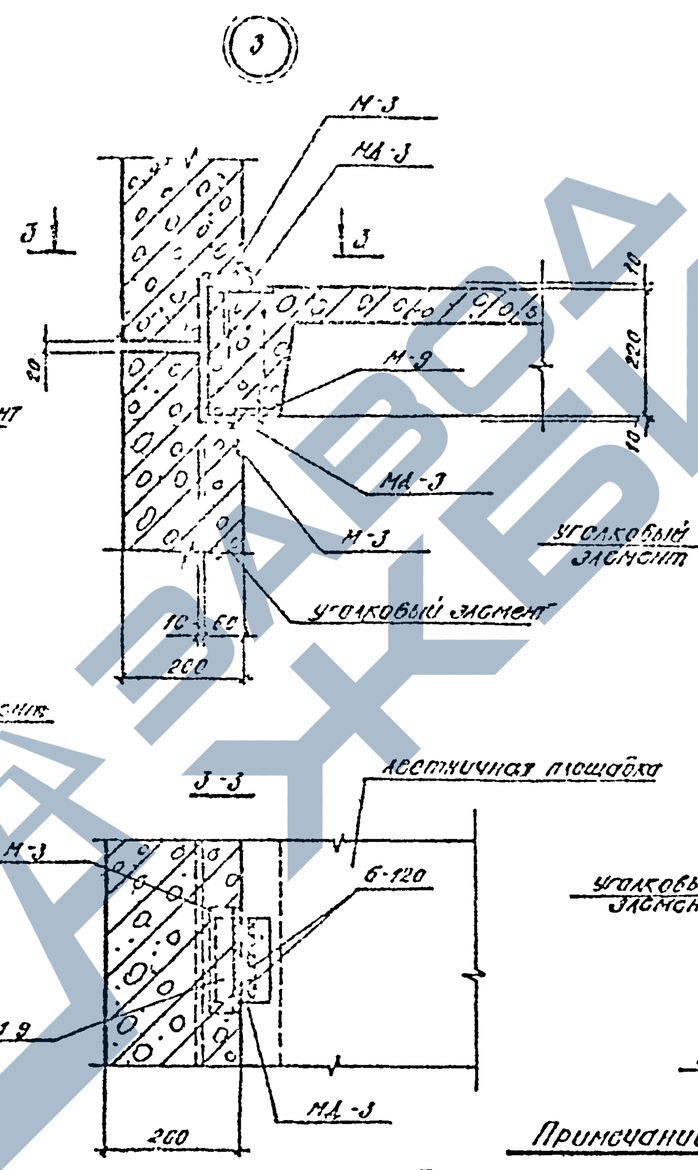

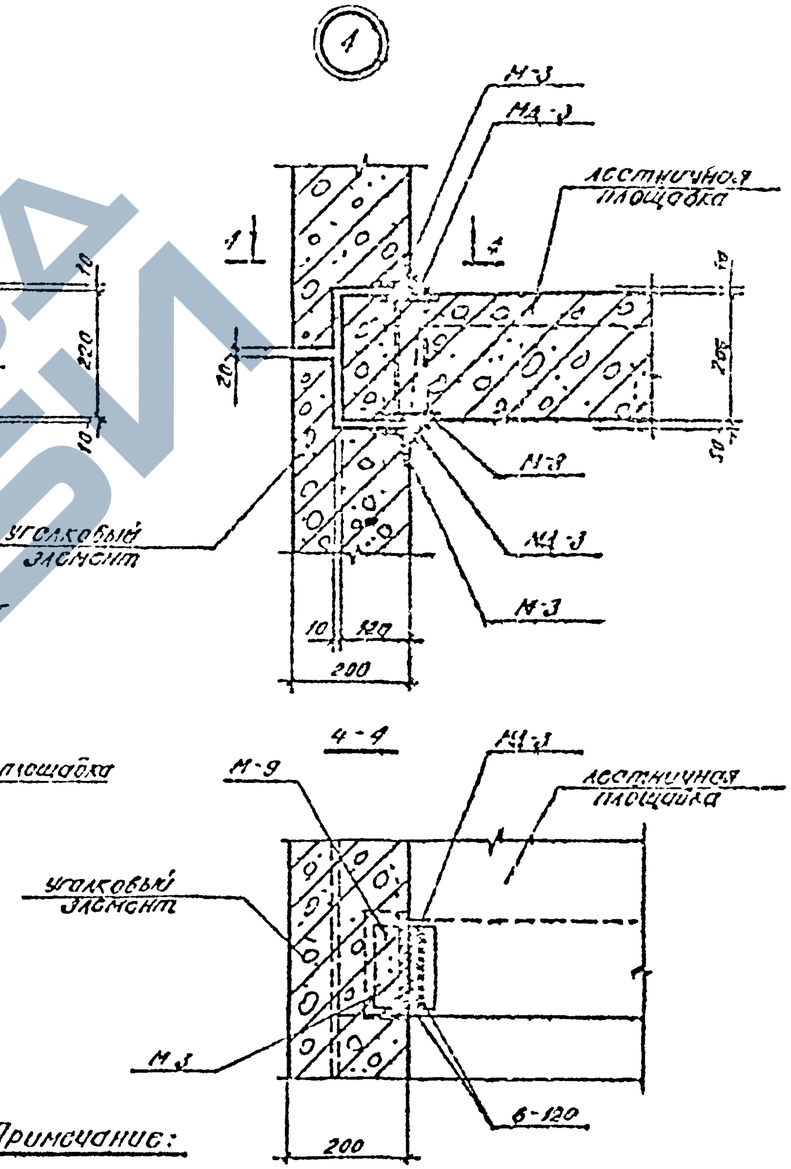

Примечание:

1. Примечания см лист 35

Изм.	Лист	N докум.	Подп.	Дата	789-0461		
ГИП	Олонин				Ветровые лестничные клетки для зданий с каркасом по серии ИИ-20		
Начотд.	Олонин				Чертежи повторного применения	Литер	Лист	Листов
Гл.спец.	Малахов					Р	12	
Рук. гр.	Побажий				Узлы 1, 2, 3, 4.	Госстрой СССР Сибирский Промстройпроект		
Инженер	Сорикова							
Чертил	Сорикова							

Инв. N подл. | Подп. и дата | Взам. инв. N | Инв. N дубл. | Подп. и дата | Гл. спец. Малахов | Гл. арх. отд. | Проверил | Нормоконтр.

789-04 61

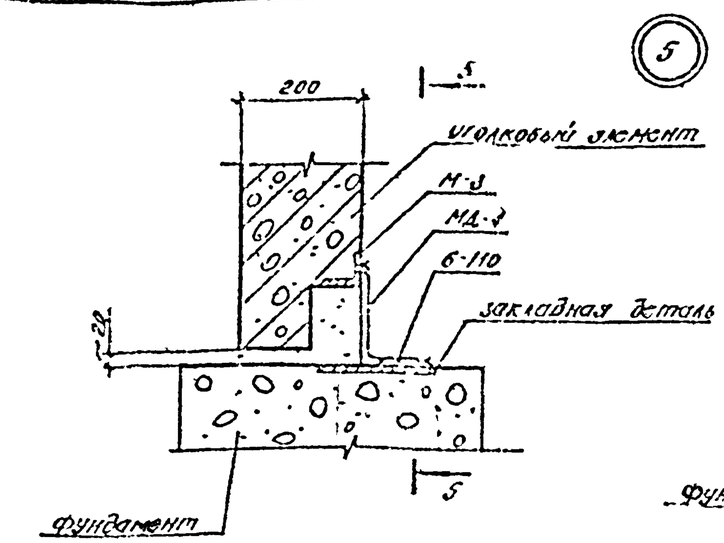

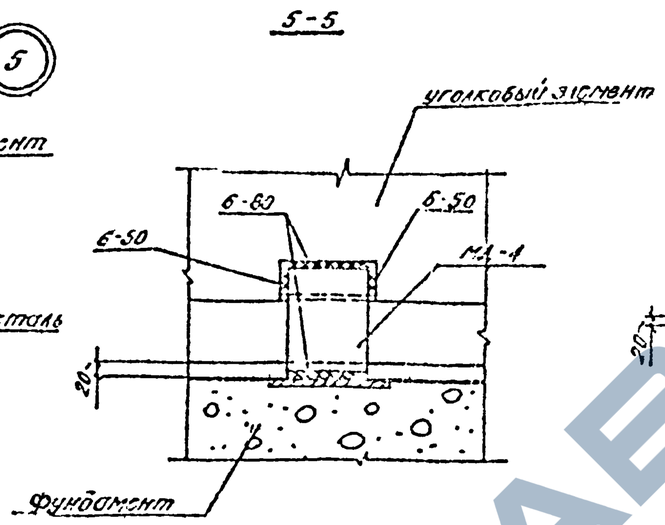

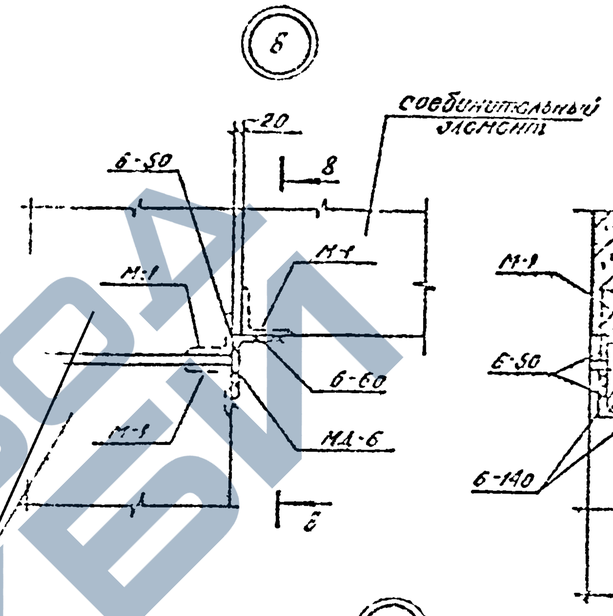

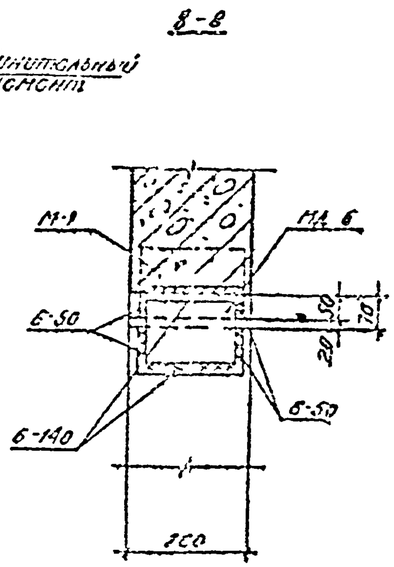

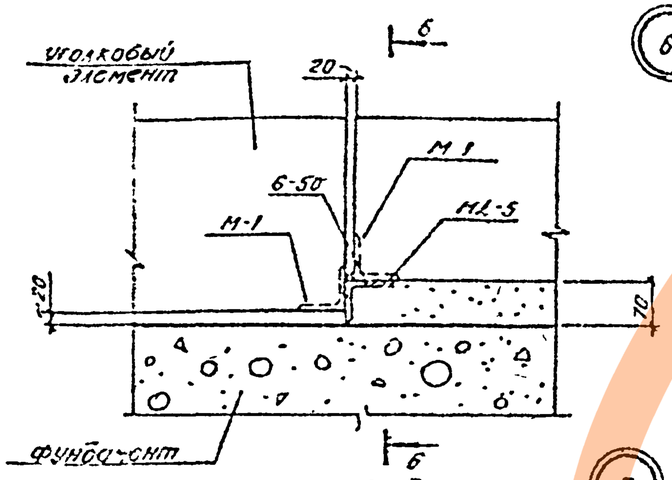

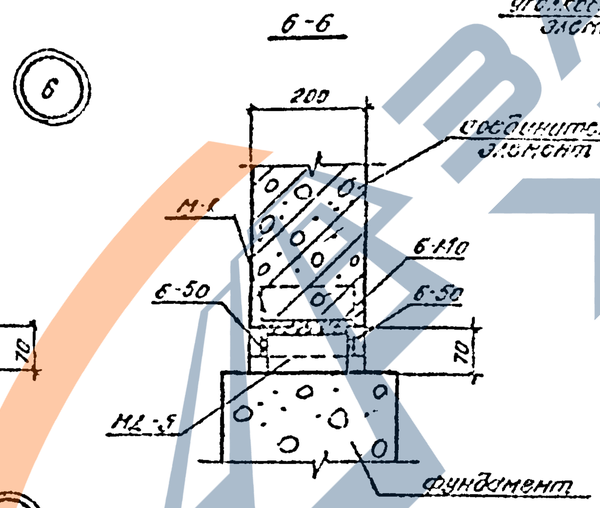

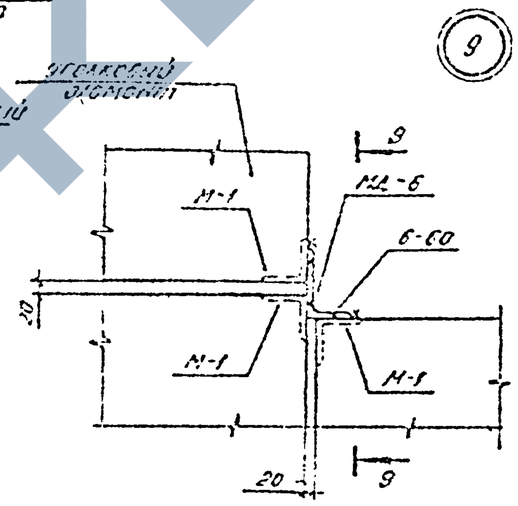

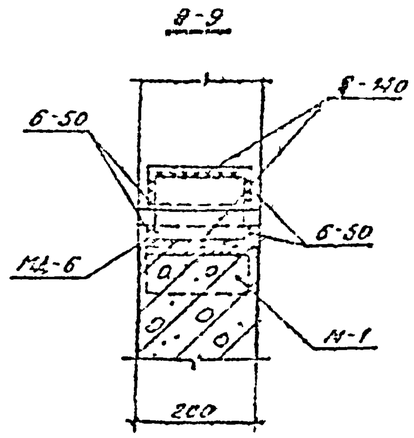

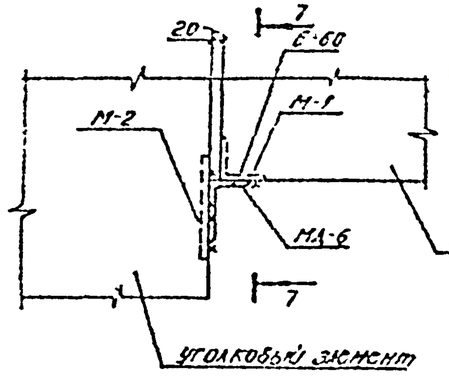

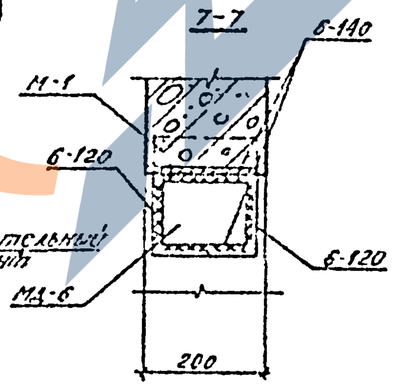

Примечание:

1. Примечания см. лист 35

Изм.	Лист	N докум.	Подп.	Дата	789-04 61	
ГИП	Оленин				Встроенные лестничные клетки для зданий с каркасом по серии ИИ-20.	
Начальник	Оленин				Чертежи повторного применения	Автор: Р; Лист: 33; Листов:
Гл.спец.	Ермичев					
Рук.гр.	Погожий				Узлы 5, 6, 7, 8, 9	Госстрой СССР Сибирский Промстройпроект
Инженер	Сергеева					
Стажер	Сергеева					

Инв. N подл. | Подп. и дата | Взам. инв. N

ЗАВОД ЖБИ

789-04 61

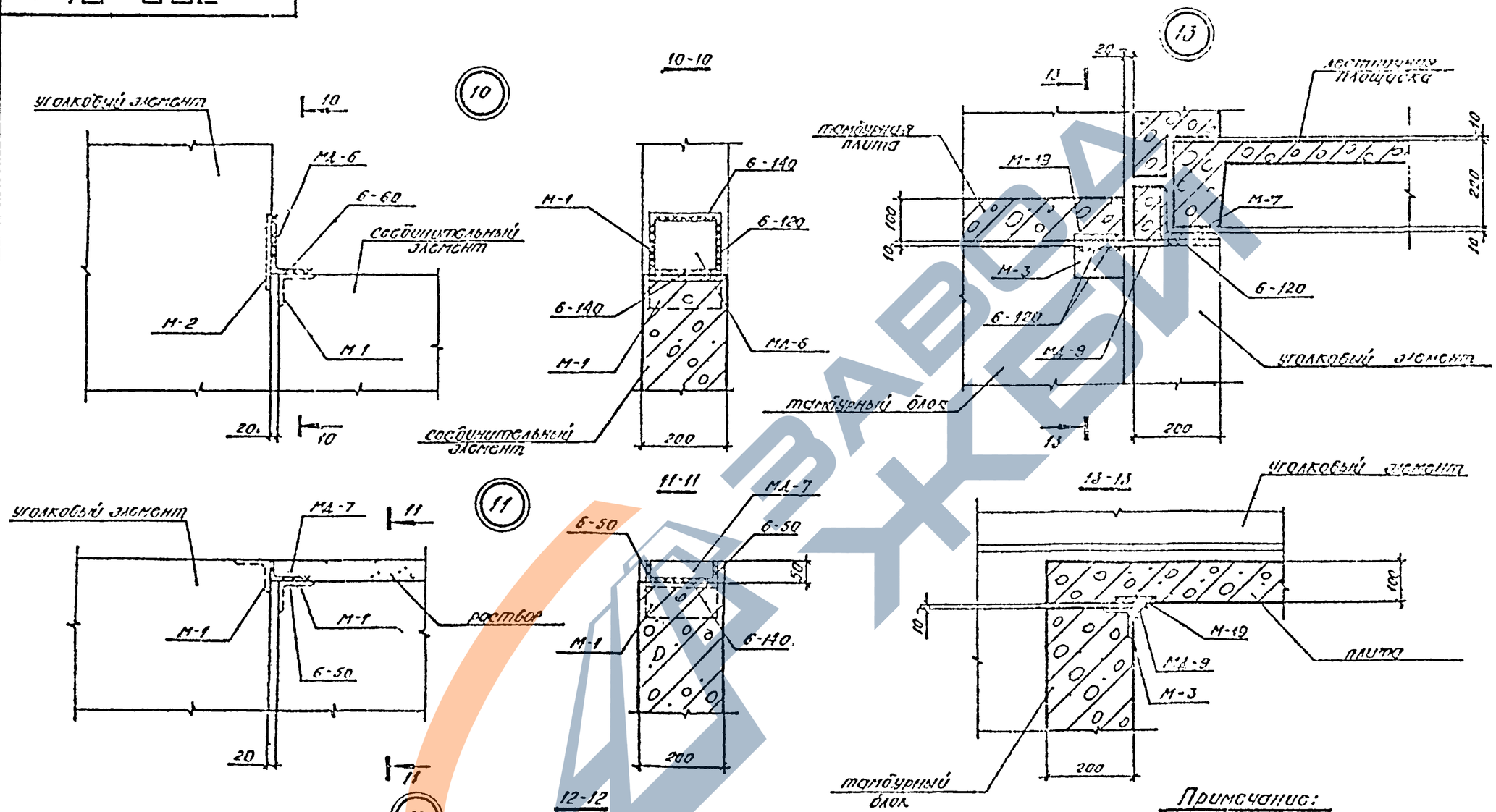

Примечание:

1. Примечания см. лист 35.

Изм.	Лист	N докум.	Подп.	Дата	789-04 61		
ГИП		Ольгин			Встроенные лестничные клетки для зданий с каркасом по серии ИИ-20		
Нач.отд.		Ольгин			Чертежи повторного применения	Литера: Р	Лист: 34	Листов:
Гл.спец.		Меньшов					
Рук.гр.		Горьковский			Узлы 10, 11, 12, 13	Госстрой СССР Сибирский Промстройпроект	
Инженер		Соломин					
Техник		Ковалева					

Согласовано

Инв. N подл. | Подпись и дата | Взам. инв. N

789-04 61

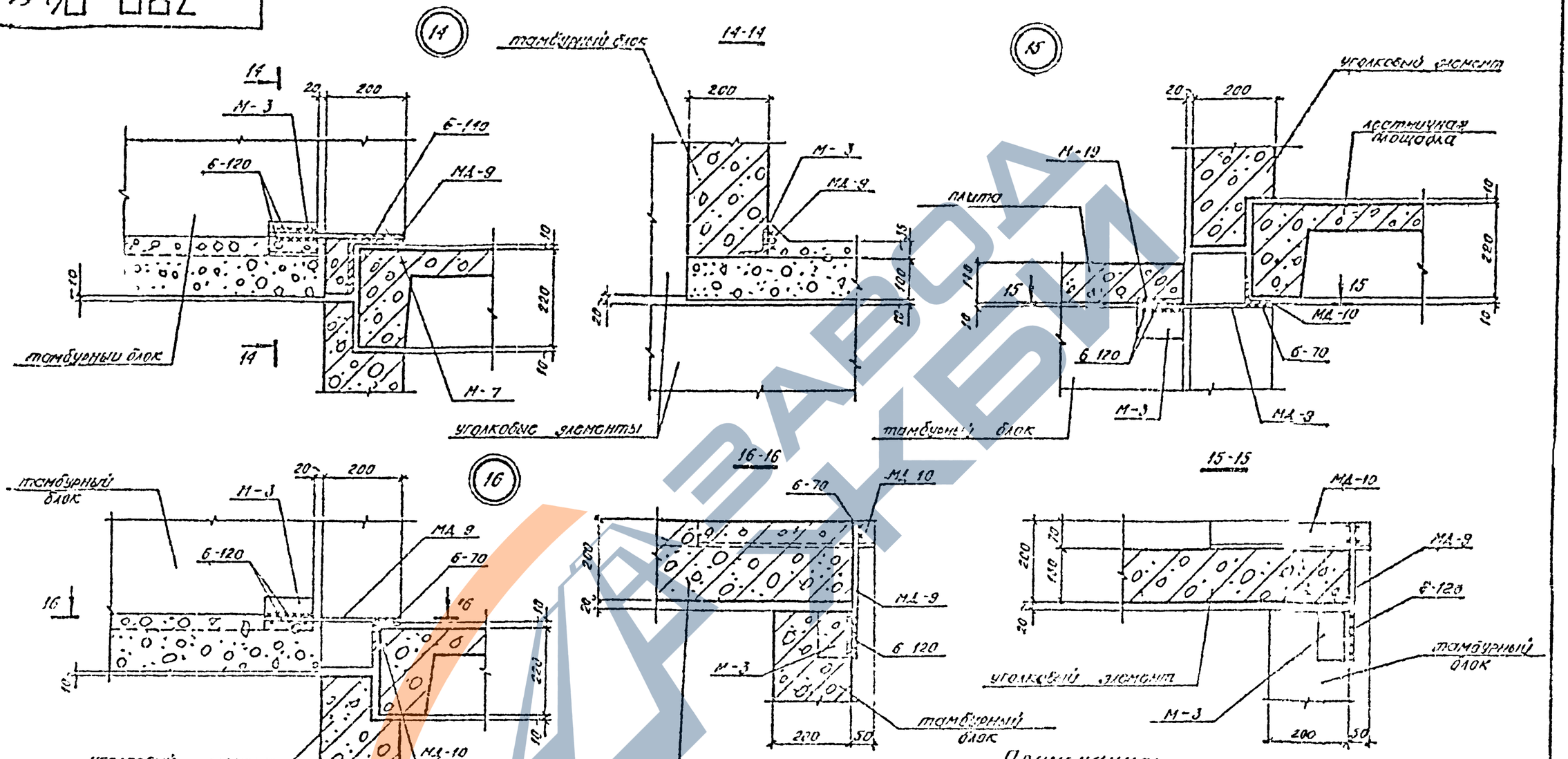

Примечание:

1. Сварку производить электродами типа Э-42 по ГОСТ 9467-75.
2. Монтажную петлю М10 заложить в шов при монтаже блоков.

					789-04 61		
					Встроенные лестничные клетки для зданий с каркасом по серии ИИ-20.		
Изм.	Лист	N докум.	Подп.	Дата			
ГИП	Оленин				Чертежи повторного применения	Литер	Лист	Листов
Инжен.	Оленин					Р	35	
Гл. спец.	Маркова							
Рук. гр.	Ковальский				Узлы 14, 15, 16, 17.	Госстрой СССР Сибирский Промстройпроект		
Инжен.	Сергеева							
Техн.	Сергеева							

Инв. N подл. | Подп. и дата | Взам. инв. N

Согласовано | Типовой проект | Госстрой СССР | Сибирский Промстройпроект

789-04 б.1

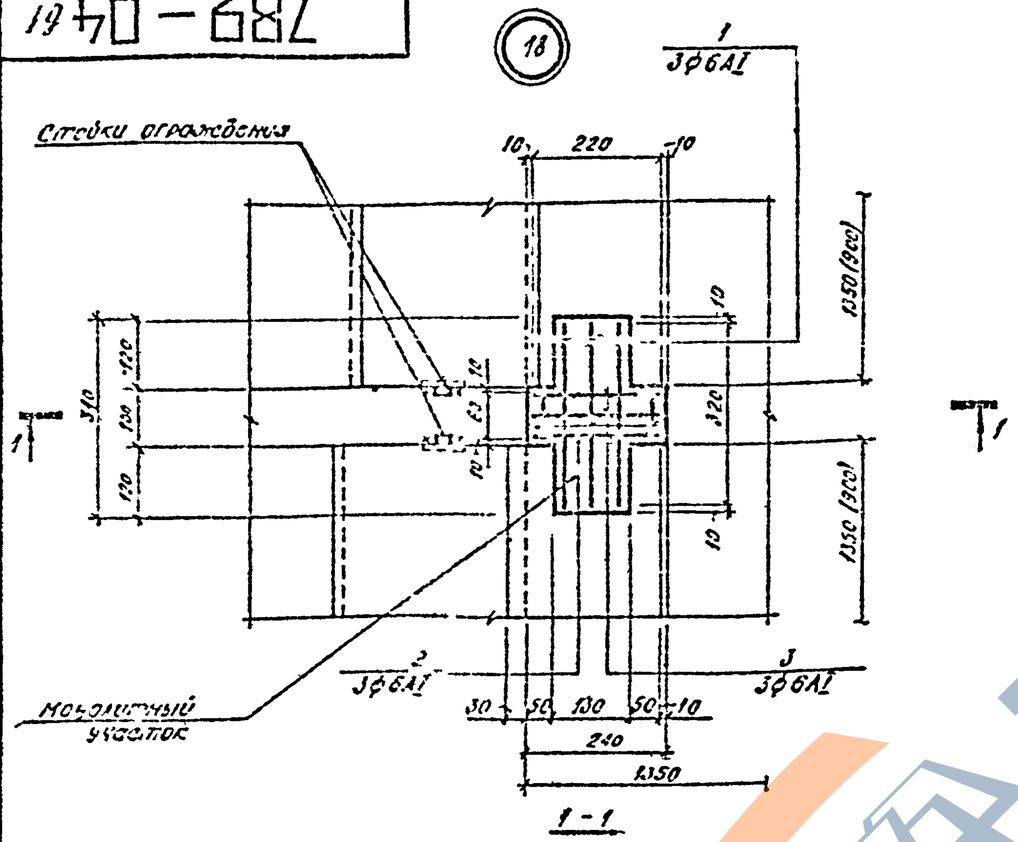

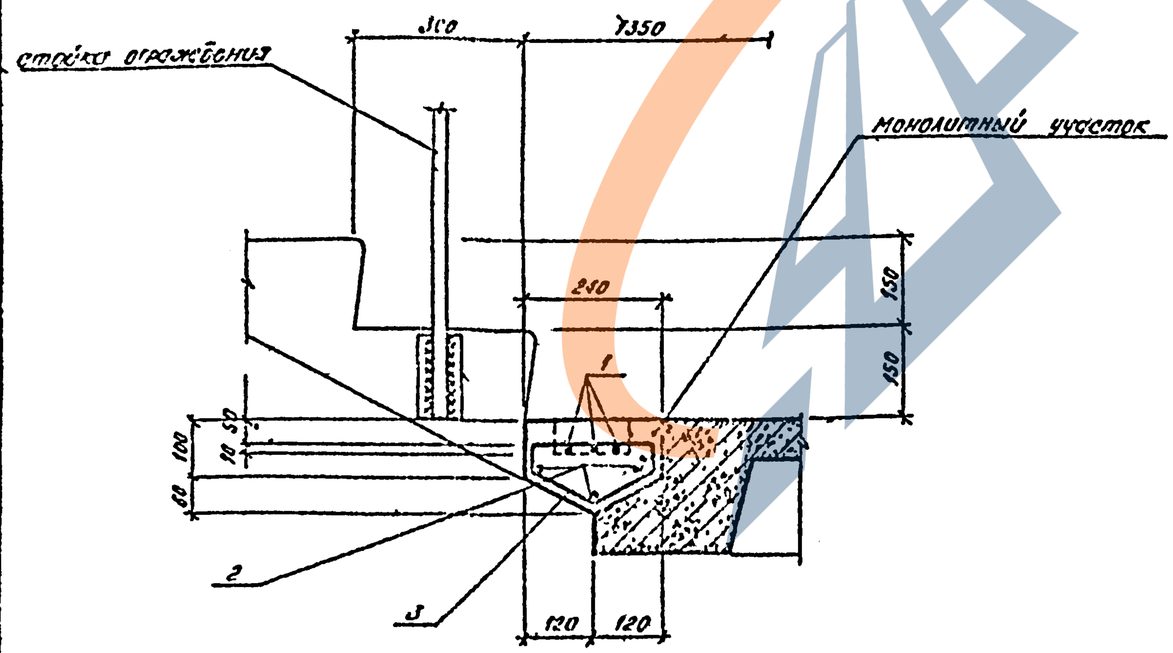

Спецификация элементов монолитного участка

Позиц.	Обозначение	Наименование	Кол-во	Примеч.
		Сборочные единицы и детали		
1-3	789-04 б.1	Стержни соединительные	0.36	кг
		Материалы		
		Бетон марки 200	0.015	м³

Выборка стержней на один элемент.

Марка эл-та	Позиция	Эскиз или сечение	⌀ мм	Длина мм	Кол-во
Монолитный участок	1		6АI	320	3
	2		6АI	80	3
	3	290; 10; 710; 200; загнуть по месту; 50	6АI	700	3

789-04 б.1

Встроенные лестничные клетки для зданий с каркасами по серии ИН-20

Чертежи повторного применения

Узел 18.

Изм.	Лист	N докум.	Подп.	Дата
ГИП		Олонин		
Нач.отд		Олонин		
Гл.спец		Малахов		
Рук.гр		Пивоженко		
Инжен.		Морозова		
Техник		Морозова		

Стадия	Лист	Листов
Р	37	

Госстрой СССР Сибирский Промстройпроект

Согласовано

Взам. инв. N

Подпись и дата

Инв. N подл.

Гл. констр. сп.

Гл. арх. отд.

Проверил

ЗАВОД ЖБИ

789-04 61

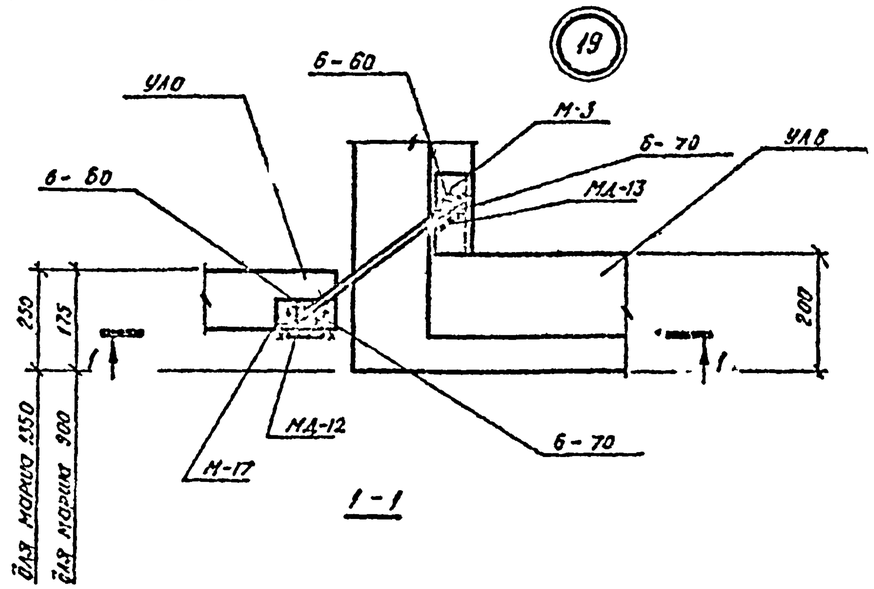

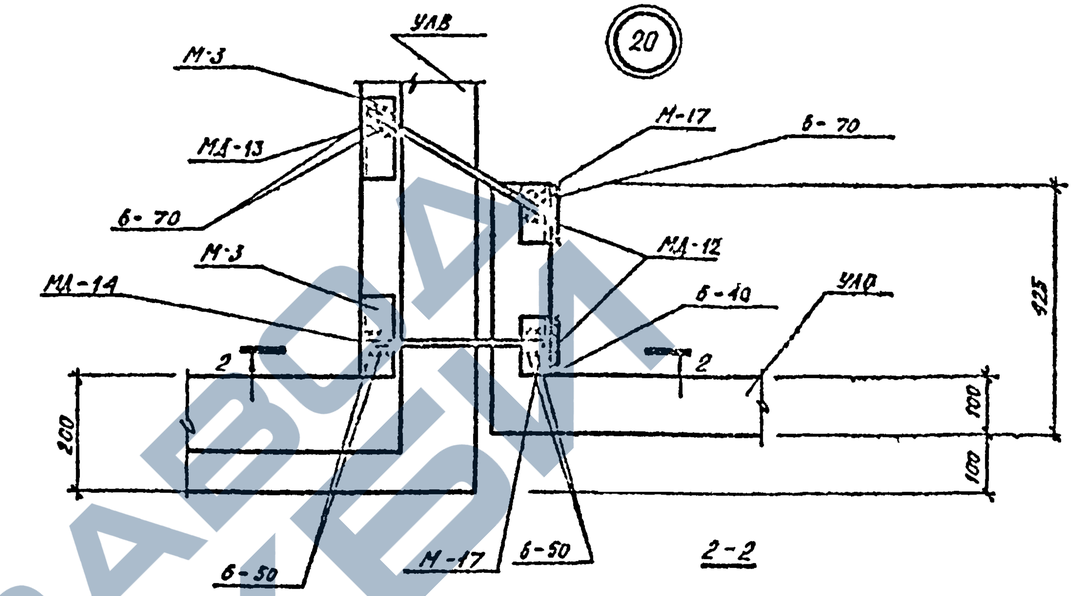

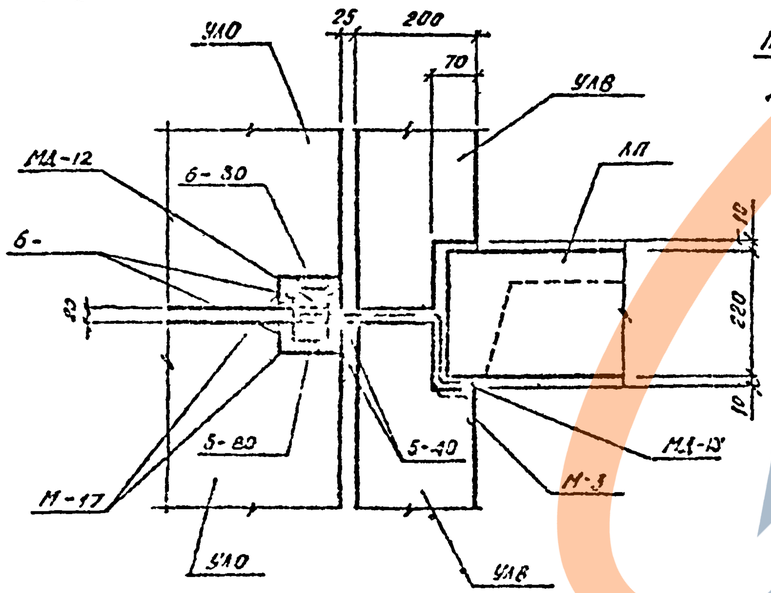

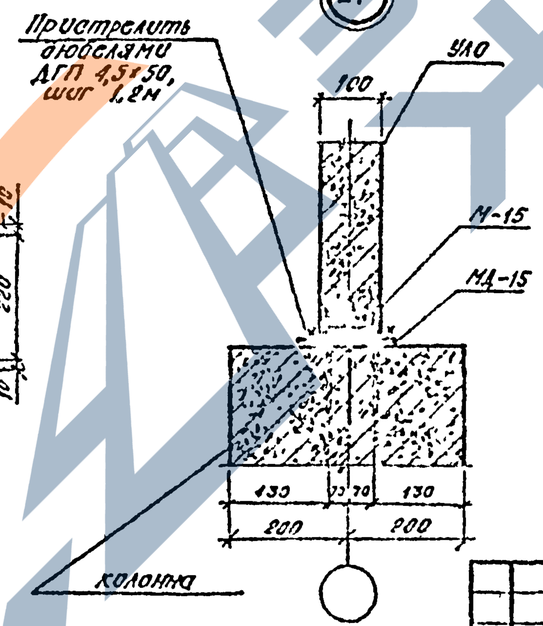

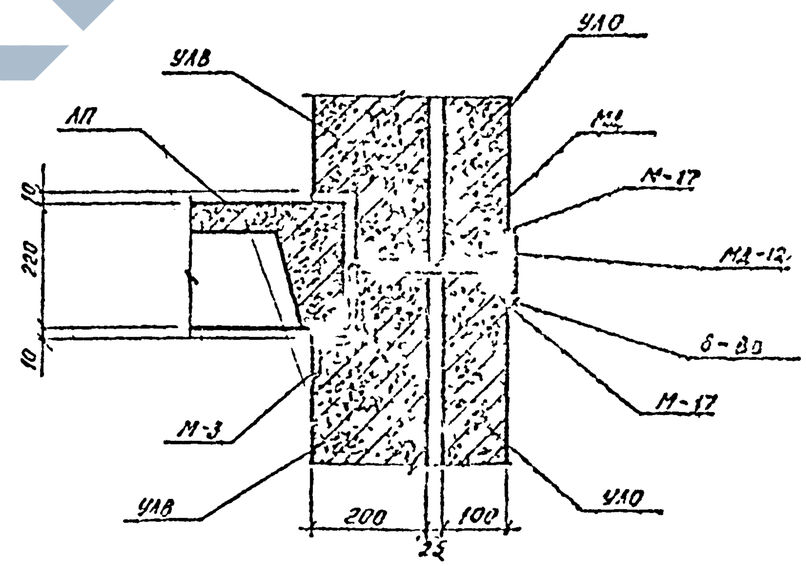

Примечание:

1. Сварку производить электродами типа Э-42 по ГОСТ 9467-75.

Изм.	Кол.	Лист	Подп.	Дата
ГИП		Одинин		
Нач.отд.		Одинин		
Гл.спец.		Мошков		
Инж.I к.		Поваров		
Инж.		Морозова		
Техник		Морозова		

789-04 61

Ветровные лестничные клетки для зданий с каркасом по серии ИИ-20

Чертежи бетонного армирования.

Стадия	Лист	Листов
Р	32	

Узлы: 19, 20, 21

Госстрой СССР Сибгипрострой Промстройпроект

Согласовано

Инв. № подл. | Подп. и дата | Взам. инв. №

Гл. инженер проекта Сорокина

Гл. инженер проекта Полярков

Нач. отдела Шитов

Проверил

789-04 б.1

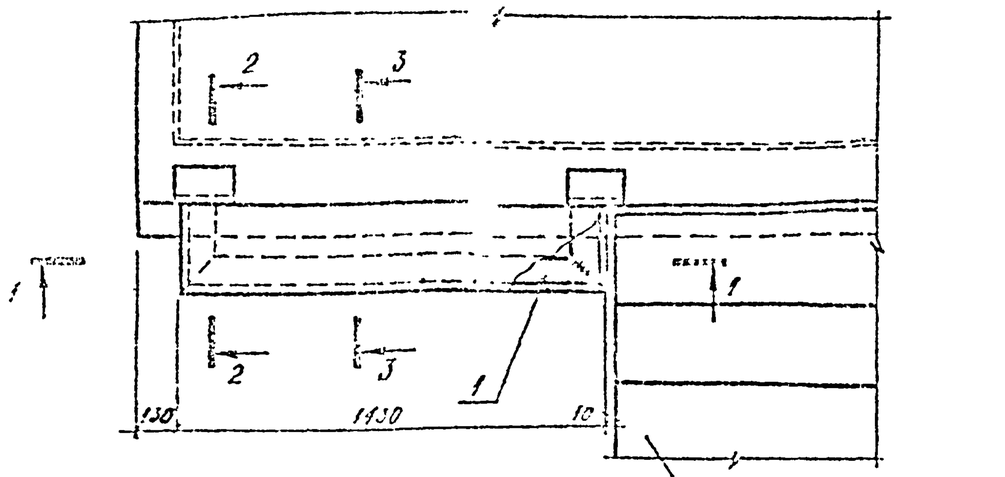

1-1

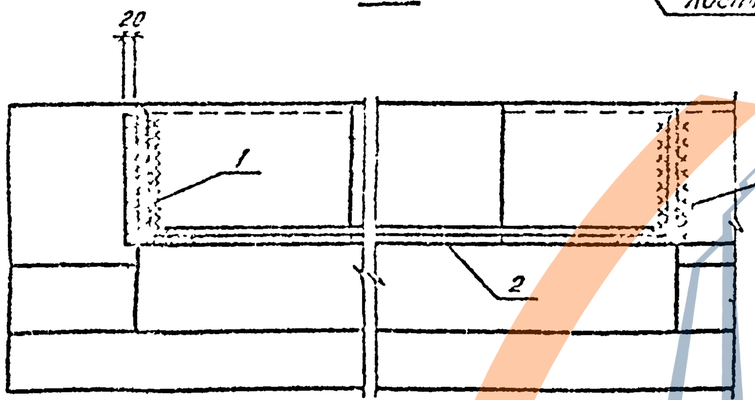

2-2

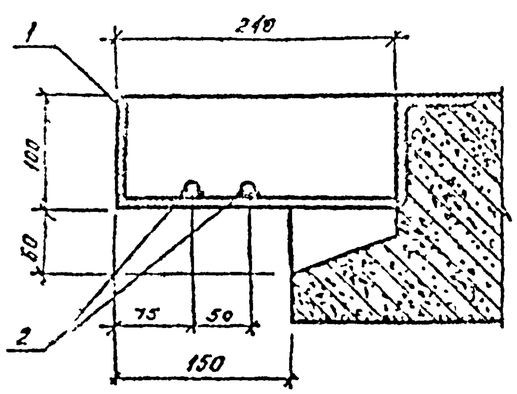

3-3

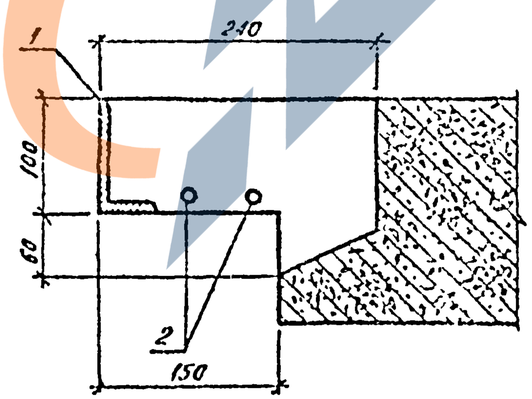

Спецификация элементов монолитного участка

Позиц.	Обозначение	Наименование	Кол-во	Примеч.
		Сборочные единицы и детали		
1	789-04 б.1л 134	Изделие монтажное МЦ-15	1	шт.
2	789-04 б.1л 39	Стержни одинаковые	1.5	кг
		Материалы		
		Бетон марки 200	0.034	$м^3$

Выборка стержней на один элемент

Марка эл-та	Позиц.	Эскиз или сечение	ф, мм	Длина, мм	Кол-во
Монолит. участок	2		ВАI	1390	2

1. Позицию 1 приварить к закладным деталям лестничной площадки при помощи дуговой электросварки электродами типа Э-42А. Толщина шва $h = 6$ мм.
2. Стержни поз. 2 приварить к позиции 1.

Изм.	Лист	N докум.	Подп.	Дата	789-04 б.1
ГИП		Ульянин			Встроенные лестничные клетки для зданий с каркасом по серии ИИ-20.
Начальник		Ульянин			Чертежи повторного применения
Гл. спец.		Малахов			Лист Р, Лист 39
Рук. гр.		Лобанков			Монолитный участок в уровне лестничной площадки последнего этажа.
Инженер		Морозова			Госстрой СССР Сибирский Промстройпроект
Исполн.		Морозова			

789-04 б.1

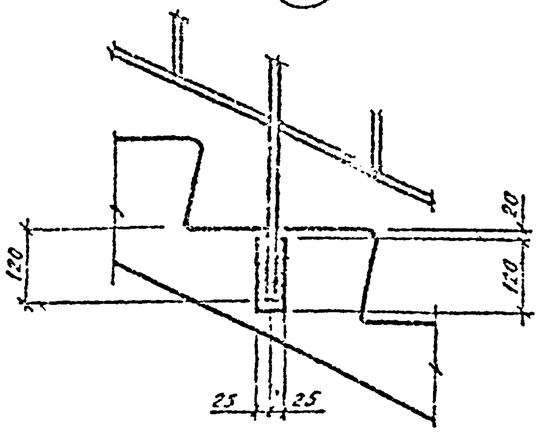

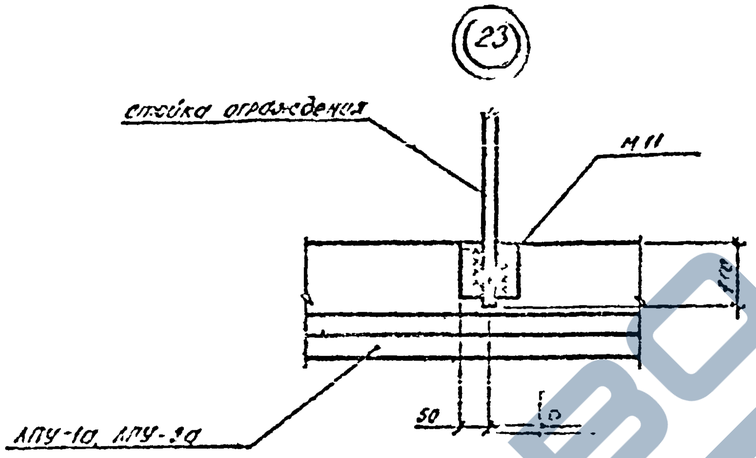

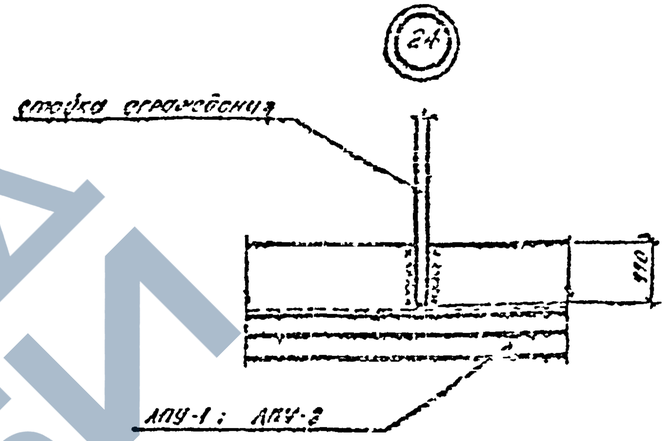

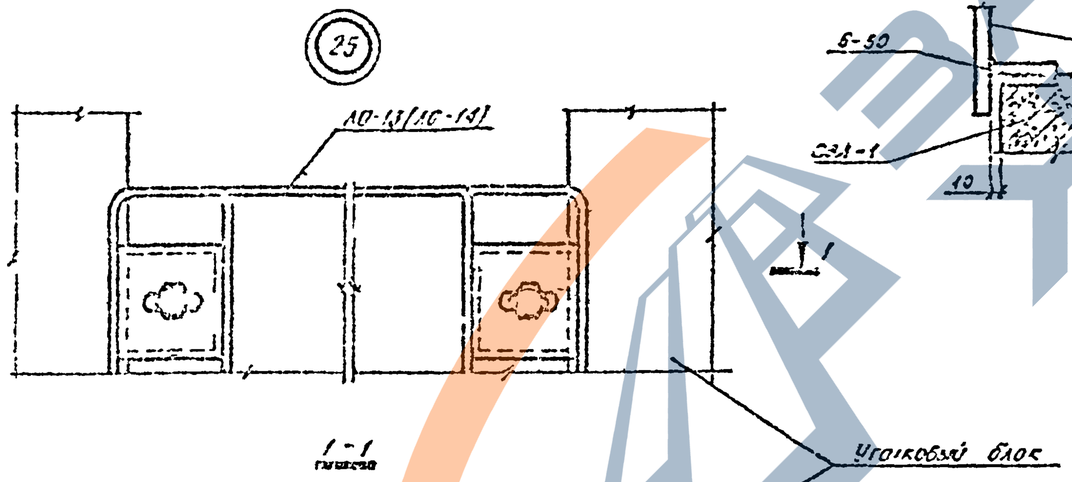

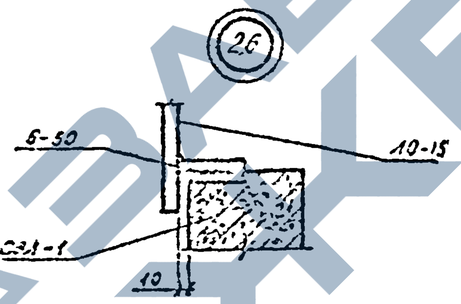

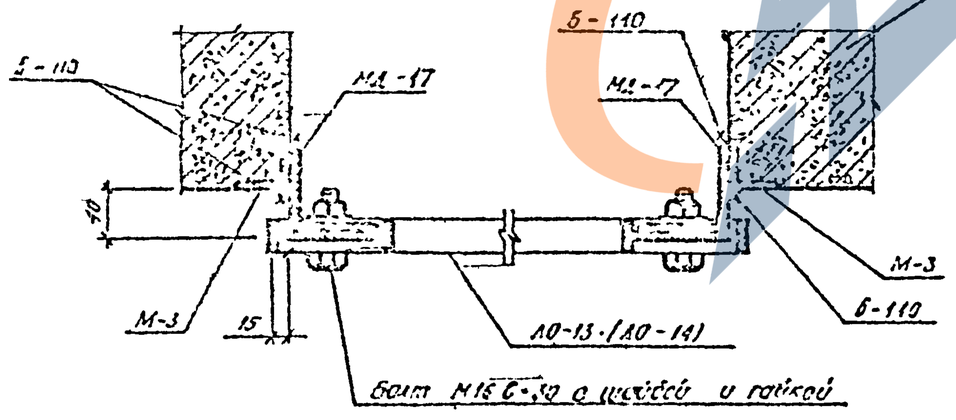

Примечания:

1. Сварку производить электродами типа Э-42 по ГОСТ 9467-60

2. Высоту сварных швов принять 6мм.

					789-04 б.1			
					Бетонные лотковые клетки для зданий с каркасом по серии ИИ-20			
Изм.	Кол.	N докум.	Подп.	Дата				
ГИП		Олейник			Чертежи повторного применения	Лист	Листов	
Нач.отд.		Олейник				9	40	
Гл.спец.		Маслов						
Рук.гр.		Побежко			Узлы: 22, 23, 24, 25, 26	Госстрой СССР Сибирский Промстройпроект		
Инжен.		Морозова						
Исполн.		Морозова						

Стадия | Лист | Листов
Р | 44 | 45
Гл. инж. проекта
Гл. инж. пр-та
Проверил
Пров. и согл.
Инв. N подл.

789-04 61

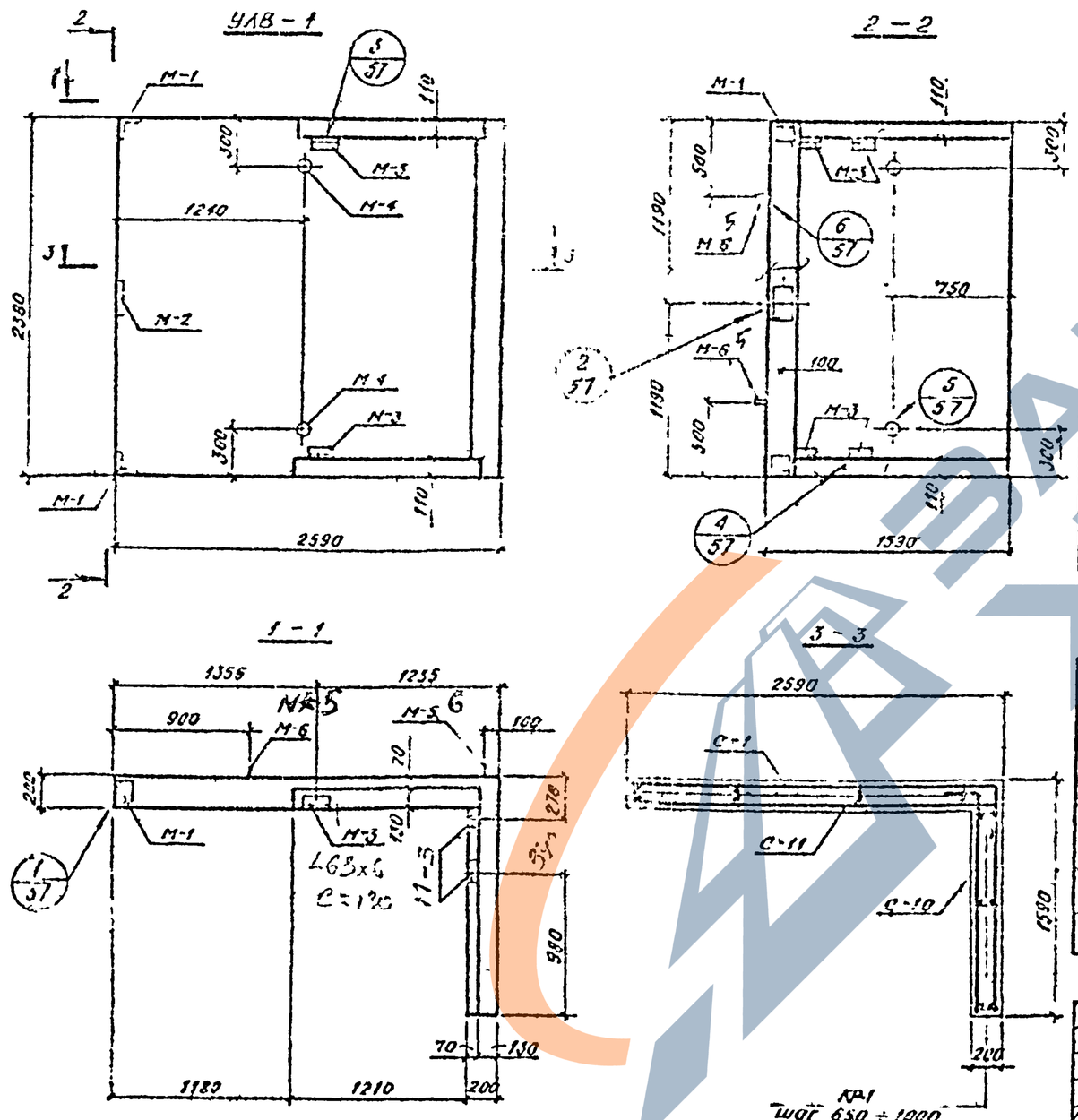

Формат	Зона	Поз.	Обозначение	Наименование	Кол.			Прим.
				Сборочные единицы				
			шифр 789-04 вып 1 л.55	Каркас плоский КР1	7			шт.
			—"— л.71	Сетка арматурная С-1	1			—"—
			—"— л.75	то же С-10	1			—"—
			—"— л.78	то же С-11	1			—"—
			—"— л.89	Закладные элементы М1	2			—"—
			—"— л.90	то же М-2	1			—"—
			—"— л.91	то же М-3	6			—"—
			—"— л.92	то же М-4	4			—"—
			—"— л.93	то же пластины М-5	2			—"—
			—"— л.94	то же пластины М-6	2			—"—
				Материал:				
				Бетон М 200	1,93			м³
				Марка	УЛВ-1			

Марка элемента	Арматурные изделия, Арматурная сталь ГОСТ 5781-75 класс А I, Ф мм 6	8	Итого	Арматурная сталь ГОСТ 5781-75 класс А III, Ф мм		Итого	Итого	Закладные изделия, Арматурная сталь ГОСТ 5781-75 кл. А I, Ф мм 18	кл. А III, Ф мм 6	8	10	Профильная сталь ∠160х8	-180х8	∠63х6	швеллер 6,5х4	Итого	Всего
УЛВ-1	10,5	81,6	92,3	—	—		92,3	16,2	1,1	1,3	3,4	3,5	2,0	4,1	1,6	37,0	129,3

789-04 61

Железобетонные лестничные клетки для зданий с каркасом по серии ИИ-20.

Изм.	Лист	№ докум.	Подп.	Дата
ГИП		Власов		
Н.контр.		Шилин		
Гл.спец.		Маслов		
Рук.гр.		Чернов		
Инженер		Серикова		
Чертил		Яланова		

Чертежи повторного применения

УЛВ-1

Лист	Листов	Масса
1	41	

Госстрой СССР Ленгипроинжпроект

Согласовано

Инв. № подл. | Подпись и дата | Взам. инв. №

789-04 61

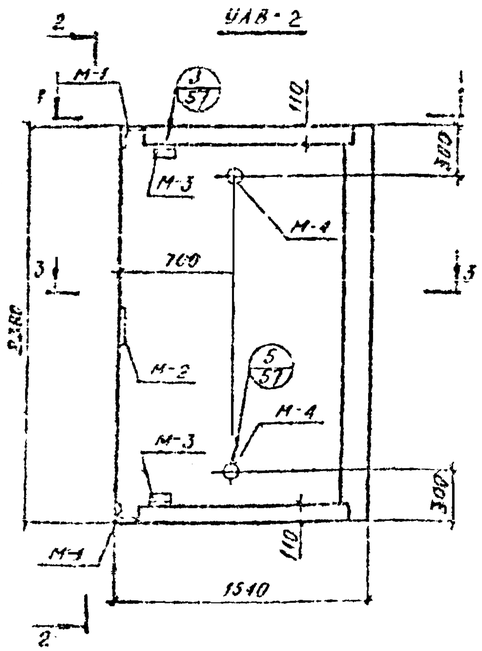

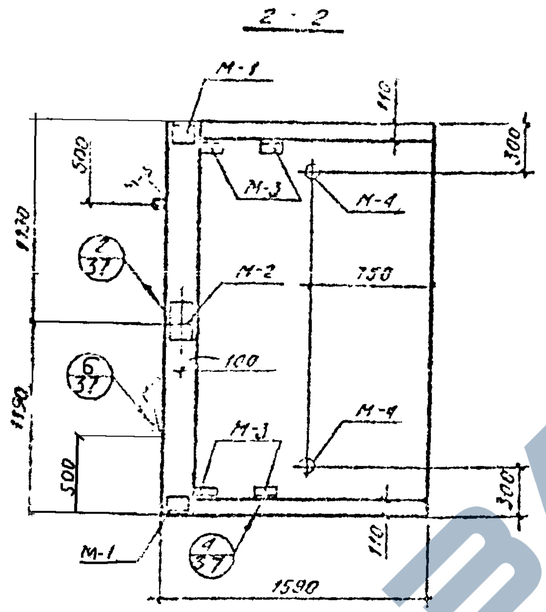

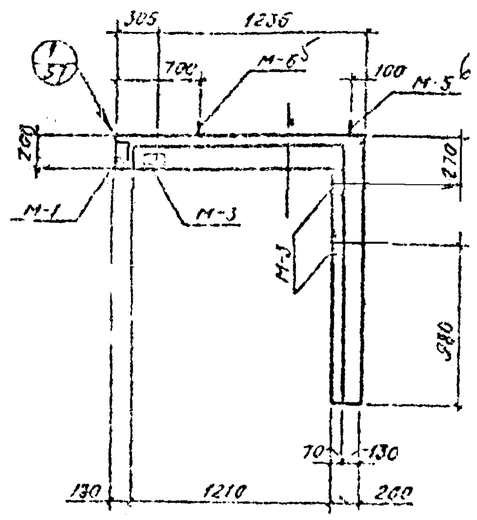

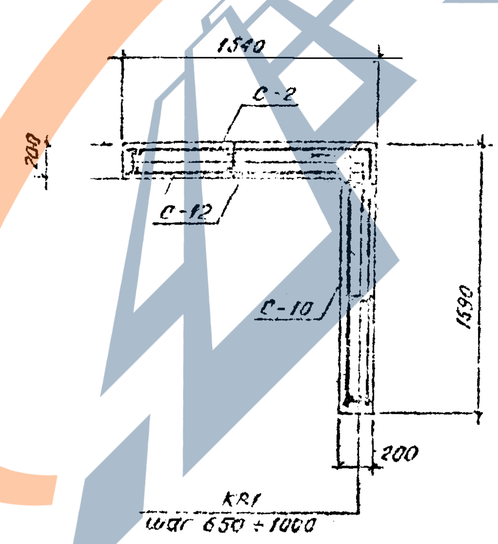

Марка	Обозначение	Наименование	Кол. на марку	Примеч.
		Сборочные единицы детали		
	шифр 789-04 вып.1 л. 65	Каркас плоский КР1	6	шт.
	—"— л. 71	Сетка арматурн. С-2	1	—"—
	—"— л. 75	то же С-10	1	—"—
	—"— л. 78	то же С-12	1	—"—
	—"— л. 89	Закладные детали М-1	2	—"—
	—"— л. 90	то же М-2	1	—"—
	—"— л. 91	то же М-3	6	—"—
	—"— л. 92	то же М-4	4	—"—
	—"— л. 93	то же петли М-5	2	—"—
	—"— л. 94	то же петли М-6	2	—"—
		Материал:		
		Бетон М 200	1,45	м³
Марка	УЛВ-2			

Марка элемента	Арматурные изделия: Арматурн. сталь ГОСТ 5781-75 класса А I, ф мм 6	8	Итого	Арматурн. сталь ГОСТ 5781-75 класса А III, ф мм		Итого	Итого	Закладные изделия: Арматурн. сталь ГОСТ 5781-75 кл. А I, ф мм 18	класса А III, ф мм 6	8	10	Профильн. сталь СТ3кп				Итого	Всего
УЛВ-2	9,0	60,4	69,4				69,4	16,2	1,7	1,3	3,4	3,3	3,0	4,1	4,8	37,0	106,4

789-04 6.1

Встроенные лестничные клетки для зданий с каркасом по серии ИИ 20

Чертежи повторного применения

УЛВ-2

Лист	Листов
Р.	42

Госстрой СССР Союздетомонтажпроект

Главный инж. проекта Шкляр
Нач. отд. Шелкин
Гл. спец. Чалихов
Рук. гр. Полежаев
Инженер Сорокова
Чертил Жукова

Подпись | Дата | Взам. инв. №
Инв. № подл.

789-04 61

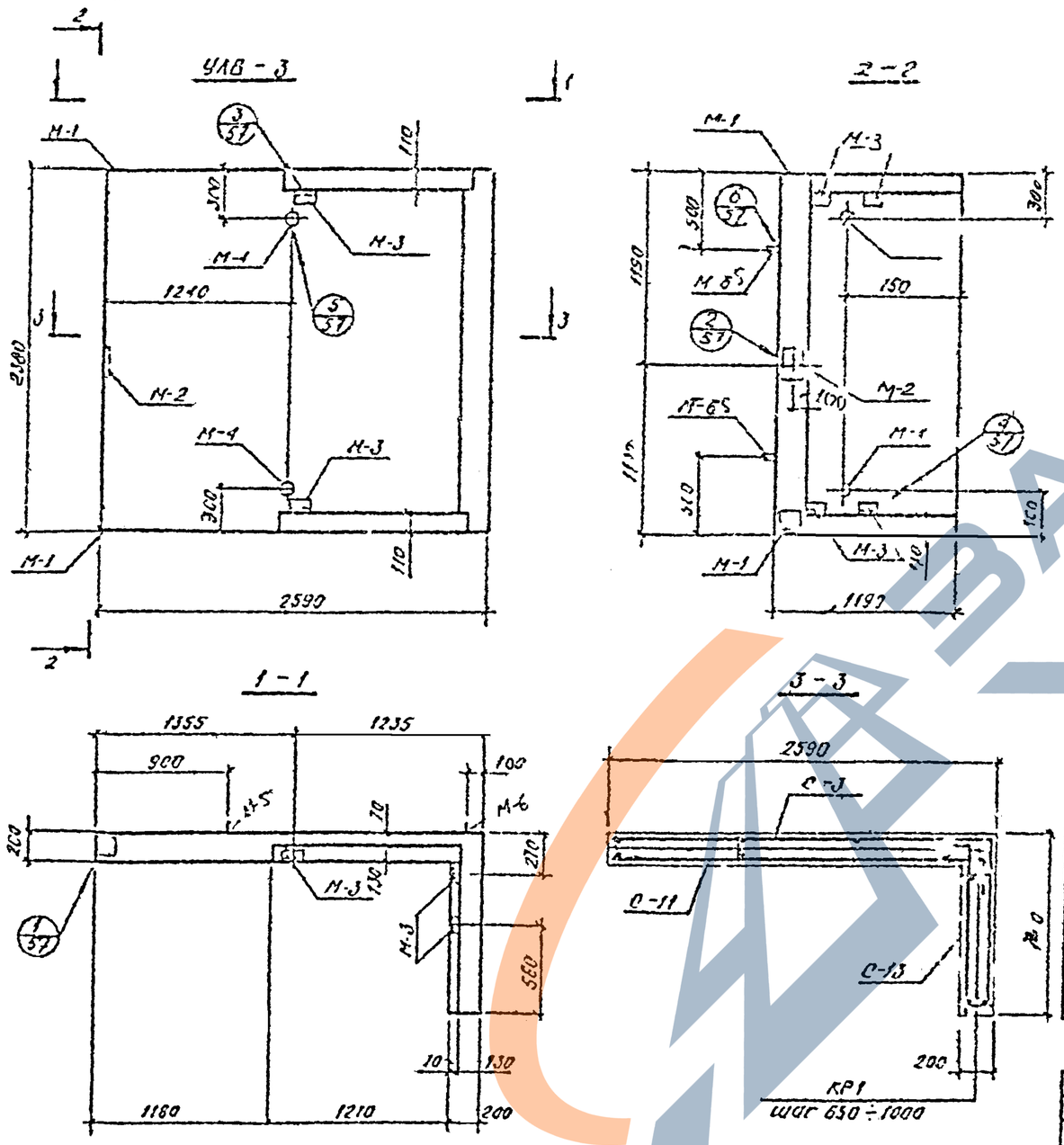

Формат	Зона	Поз.	Обозначение	Наименование	Кол.			Примеч.
				Сборочные единицы детали				
			шифр 789-04 вып. 1 л 65	Каркас плоский КР1	6			шт
			—"— л. 75	Сетка арматурная С-3	1			—"—
			—"— л. 73	то же С-11	1			—"—
			—"— л. 75	то же С-13	1			—"—
			—"— л. 89	Закладные элементы М-1	2			— —
			—"— л. 90	то же М-2	1			—"—
			—"— л. 91	то же М-3	6			—"—
			—"— л. 92	то же М-4	4			—"—
			—"— л. 93	то же и т.п. М-5	2			—"—
			—"— л. 95	то же М-6	2			—"—
				Материал				
				Бетон М-200	18			м³
				Марка УЛВ 3				

Марка элемента	Арматурные изделия: Арматурн. сталь ГОСТ 5781-75 класса АI ф мм 6	8	Итого	Арматурн. сталь ГОСТ 5781-75 класса АII ф мм		Итого	Итого	Закладные изделия: Арматурн. сталь ГОСТ 5781-75 кл. АI ф мм 18	класса АIII ф мм 6	8	10	Профильн. сталь 180×8	180×8	160×10	Труба 68×4,1	Итого	Всего
УЛВ-3	2,0	7,1	83,1				83,1	16,2	1,7	1,3	3,1	3,5	2,0	4,1	4,8	37,0	120,1

789-04 61

Встроенные лестничные клетки для зданий с каркасом по серии ИИ 20

Чертежи повторного применения

Лист 43

УЛВ 3

Госстрой СССР Союзгипростроммаш

ГИП	Олейник		
Нач.отд.	Олейник		
Гл.спец.	Мохов		
Рук.гр.	Петровский		
Инж.	Серикова		
Норм.	Яланова		

Типовые детали и изделия

Проверил

Утверждены и введены в действие Госстроем СССР

789-0461

УЛВ-1

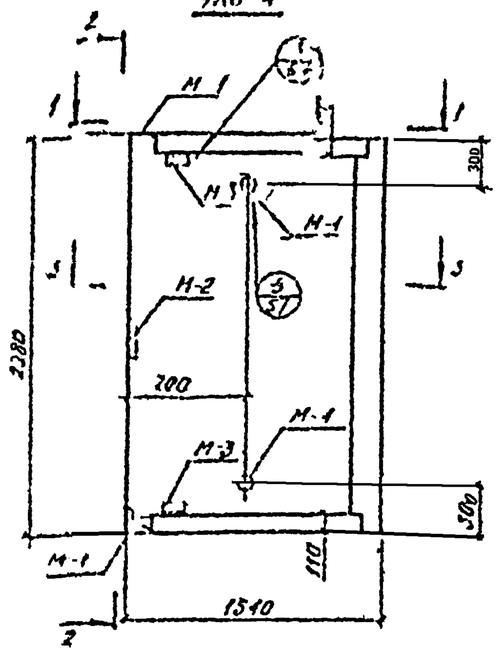

1 – 1

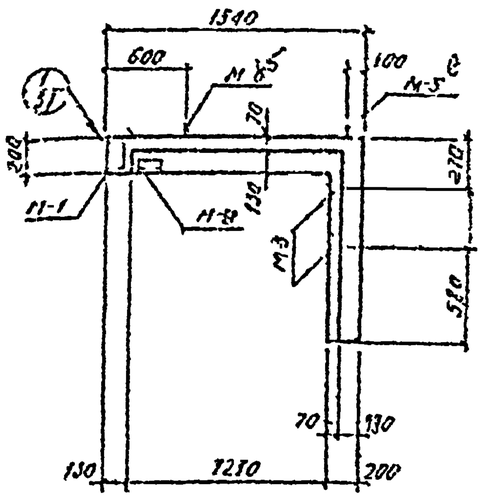

2 – 2

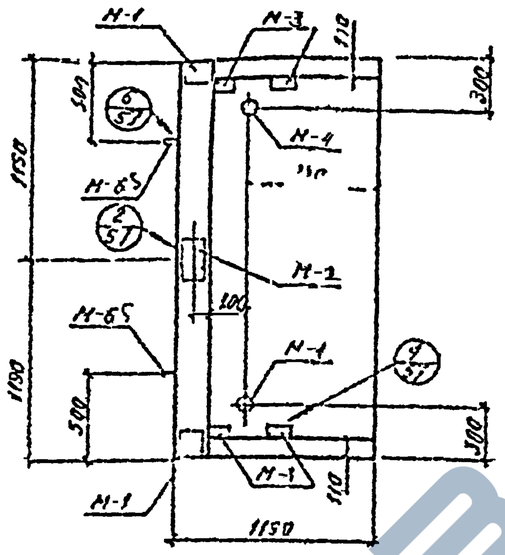

3 – 3

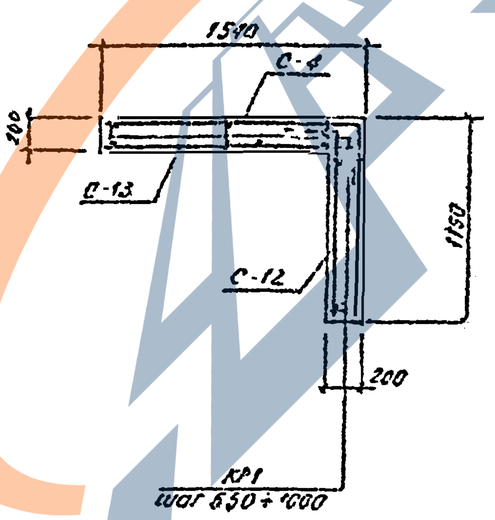

Кформ	Зона	Поз.	Обозначение	Наименование	Кол.			Примеч.
				Сборочные единицы деталей				
			шифр 789-04 вып.1 л. 65	Каркас плоский КР1	5			шт.
			—"— л. 73	Сетка арматурная С-1	1			—"—
			—"— л. 78	то же С-12	1			—"—
			—"— л. 76	то же С-13	1			—"—
			—"— л. 89	Закладные элементы М-1	2			—"—
			—"— л. 90	то же М-2	1			—"—
			—"— л. 91	то же М-3	6			—"—
			—"— л. 92	то же М-4	4			—"—
			—"— л. 93	то же М-5	2			—"—
			—"— л. 94	то же М-6	2			—"—
				Материал				
				Бетон М-200	1,3			м³
				Марка	УЛВ-1			

Марка элемента	Арматурные изделия: Арматурн. сталь ГОСТ 5781-75, класс AI, ф мм 6	8	Итого	Арматурн. сталь ГОСТ 5781-75, класса AIII, ф мм		Итого	Итого	Закладные изделия: Арматурн. сталь ГОСТ 5781-75, на AI, ф мм 18	класса AIII, ф мм 6	8	10	Профильн. сталь 100×6	75×8	100×6	63×4	Итого	Всего
УЛВ-1	7,5	52,6	60,3				60,3	16,2	1,7	1,3	3,4	3,5	2,0	4,1	4,8	37,0	97,3

789-0461

Встроенные лестничные клетки для зданий с каркасом по серии ИИ 20

Чертежи повторного применения

УЛВ-1

Гип	Сенин		
Нач.отд.	Орлин		
Гл.спец.	Шаров		
Рук.гр.	Пыж		
Инж.сп.	Соколов		
Нач.пр.	Гаскин		

Лит.	Лист	Листов
Р	41	

Госстрой СССР Сибирский проектстройпроект

789-04 61

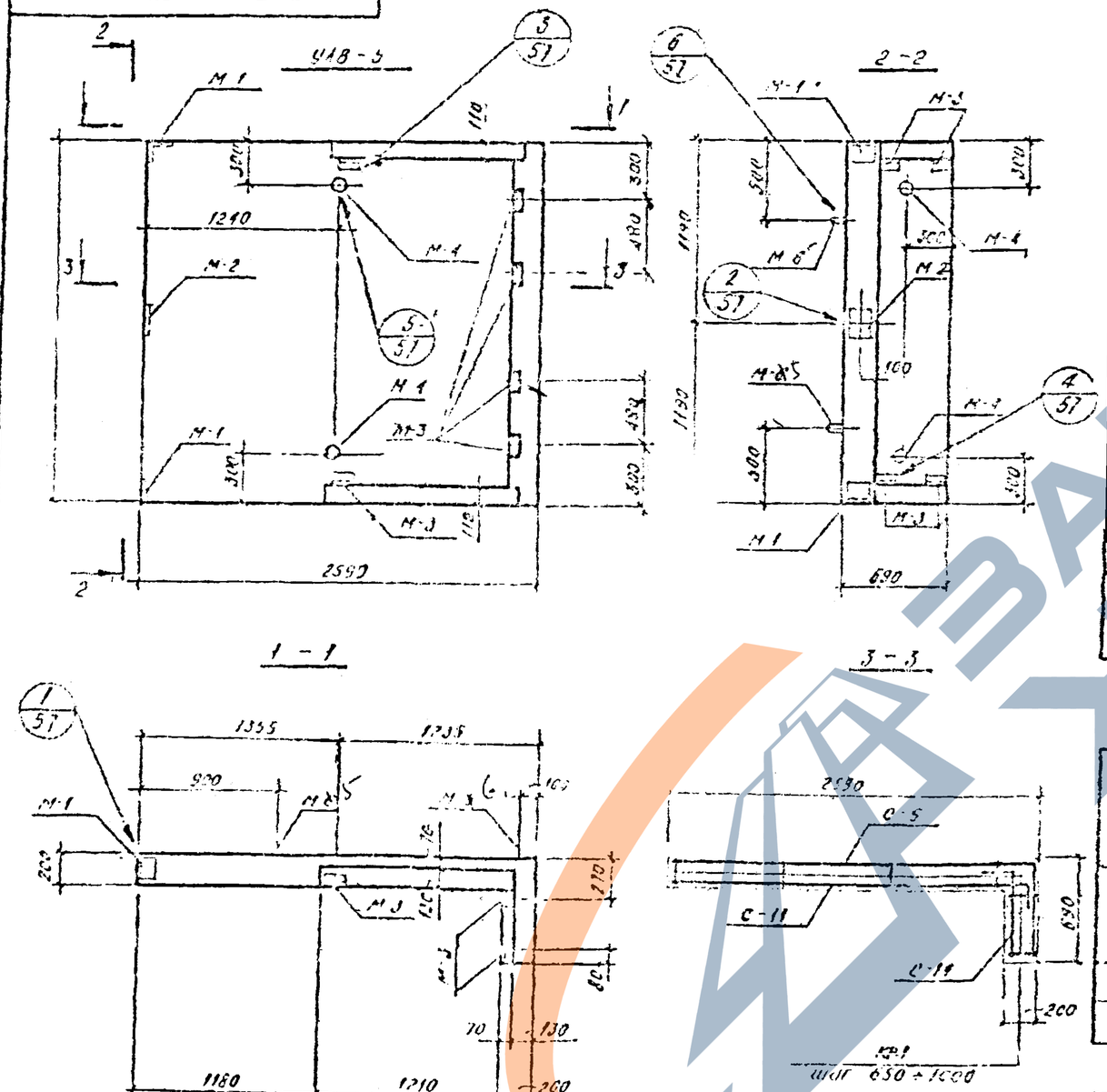

Формат	Зона	Поз.	Обозначение	Наименование	Кол-во на марку			Примеч.
				Сборочные единицы и детали				
			шифр 789-04 вып 1 л 63	Каркас плоский КР1	5			шт.
			—"— Л 72	Сетка арматуры С-5	1			—"—
			—"— Л 75	то же С-11	1			—"—
			—"— Л 75	то же С-14	1			—"—
			—"— Л 89	Закладные элементы М1	2			—"—
			—"— Л 90	то же М2	1			—"—
			—"— Л 91	то же М3	10			—"—
			—"— Л 92	то же М4	4			—"—
			—"— Л 93	то же М5	2			—"—
			—"— Л 94	то же М6	2			—"—
				Материал				
				Бетон М200	1,56			м³
				Марка УАВ-5				

Марка элемента	Арматурная сталь: Горячекатаная ГОСТ 5781-75 класс А I, ф мм 6	8	Итого	Горячекатаная ГОСТ 5781-75 класс А II, ф мм		Итого	Итого	Хладнотянутая ГОСТ 6727-75 класс В I, ф мм 4	Хладнотянутая ГОСТ 6727-75 класс В II, ф мм 18	6	8	10	Прокатная сталь: Уголки ГОСТ 8509-72	Двутавры ГОСТ 8239-72	Швеллеры ГОСТ 8240-72	Итого	Всего
УАВ-5	7,5	64,6	72,3				72,3	16,2	29	1,3	3,4	3,5	2,0	6,9	4,6	41,0	113,3

Изм.	Кол.уч.	Лист	N док.	Подп.	Дата
ГИП			Осипов		
Инж.			Осипов		
Нач.отд.			Мочтов		
Нач.гр.			Назарова		
Инж.			Сорокина		
Инж.			Лянова		

789-04 61

Встроенные лестничные клетки для зданий с каркасом по серии ИИ-20.

Чертежи повторного применения

УАВ 5

Стадия	Лист	Листов
Р	45	

Государственный Комитет СССР по делам строительства Промстройпроект

Согласовано
Типовые
Инв. N подл.
Подпись и дата
Взам. инв. N
Согласовано
Разработано

789-0461

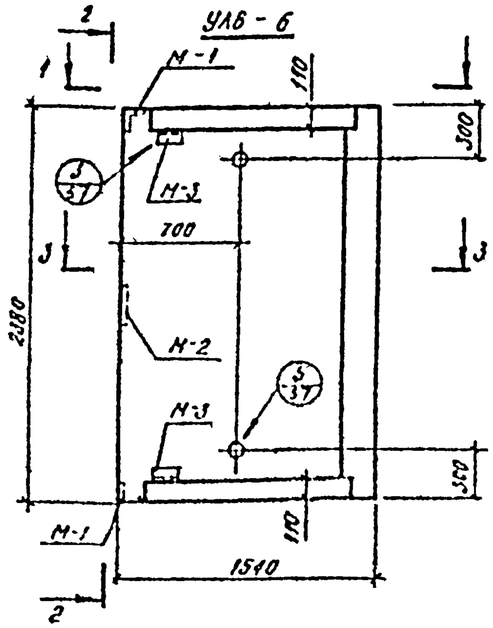

1-1

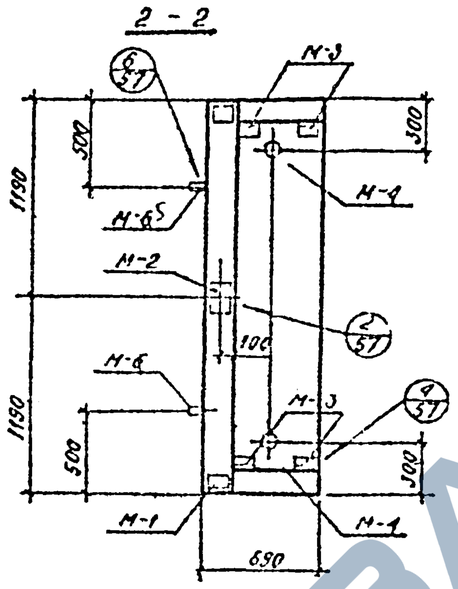

3-3

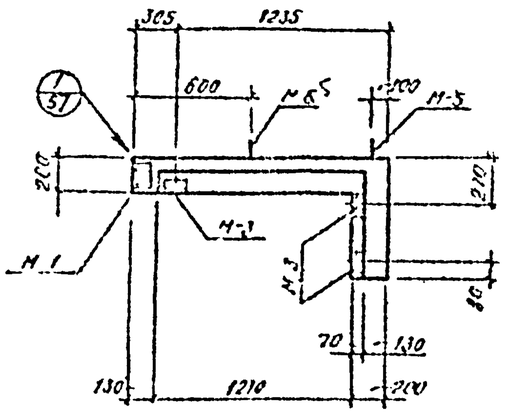

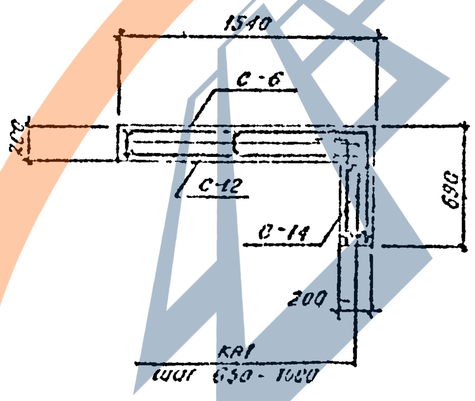

Форм.	Зона	Поз.	Обозначение	Наименование	Кол.			Прим.
				Сборочные единицы				
			шифр 789-04 вып.1 л.65	Каркас плоский КР1	1			шт
			— " — л.72	Сетка арматурная С-6	1			— " —
			— " — л.78	то же С-12	1			— " —
			— " — л.75	то же С-14	1			— " —
			— " — л.89	Закладные элементы М-1	2			— " —
			— " — л.90	то же М-2	1			— " —
			— " — л.91	то же М-3	6			— " —
			— " — л.92	то же М-4	4			— " —
			— " — л.93	то же листы М-5	2			— " —
			— " — л.94	то же М-6	2			— " —
				Материал				
				Бетон М 200	1,07			$м^3$
				Марка	УЛ6-6			

Марка элемента	Арматурные изделия: Арматурная сталь ГОСТ 3181-75, класс АI, ф мм 6	8	Итого	Арматурная сталь ГОСТ 5781-75, класс АIII, ф мм		Итого	Итого	Закладные изделия: Арматурная сталь ГОСТ 3181-75, кл. АI, ф мм 18	Класс АIII, ф мм 6	8	10	Прокатная сталь: Профиль 180×8	160×6	140×6	Прокат. сталь Ст3кп	Итого	Всего
УЛ6-6	6,0	44,3	50,3				50,3	16,2	1,7	1,3	3,4	3,3	2,0	4,1	4,6	37,0	87,3

789-0461

Ветровенные лестничные клетки для зданий с каркасом по серии ИИ-20

Изм.	Кол.	N док.	Подп.	Дата
ГИП	Ильин			
Нач.отд.	Олейник			
Гл.спец.	Рябинов			
Инж.пр.	Бобровский			
Инженер	Соколова			
Техник	Резникова			

Чертежи повторного применения

УЛ6 6

Стадия	Лист	Листов
Р	46	

Госстрой СССР Союзгипросельстрой

Столяров. Плитов. Конашин. Ковалев. Ковалев. Плит и балка. Плита 4,5×1,5 м

789-04 6.1

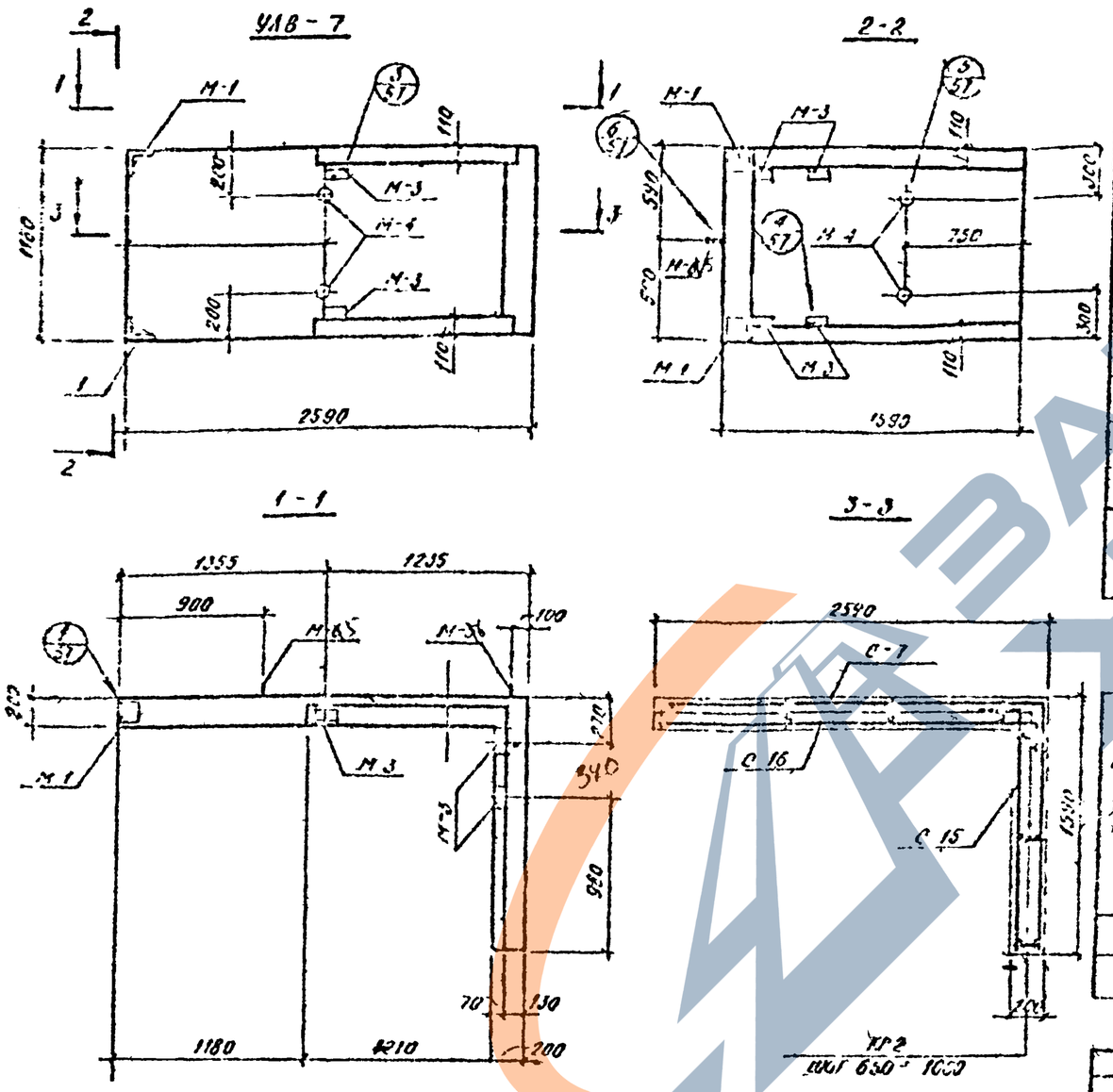

Поз.	Обозначение	Наименование	Кол.			Масса	Примеч.
		Сборочные единицы					
	серия 789-04 вып 1 л 65	Каркас плоский №2	1				шт.
	—"— л 71	Сетка арматурная С-7	1				—"—
	—"— л 75	то же С-15	1				—"—
	—"— л 78	то же С-16	1				—"—
	—"— л. 89	Закладные элементы М-1	2				—"—
	—"— л. 91	то же М-3	6				—"—
	—"— л. 92	то же М-4	4				—"—
	—"— л. 93	то же М-5	1				—"—
	—"— л 94	то же М-6	1				—"—
		Материалы					
		Бетон М 200	п.м.				м³
			Марка	УЛВ-7			

Марка элемента	Арматурные изделия						Итого	Закладные изделия							Итого	Всего
	Арматура горяч. по ГОСТ 5781-75			Арматура холодн. по ГОСТ 6727-75				Арматура горяч. по ГОСТ 5781-75				Прокатная сталь				
	класс А1			класс АI				класс А1								
	Ø мм			Ø мм				Ø мм								
	6	8						18	6	8	10					
УЛВ-7	4.3	41.2	46.1	—	—	—	46.1	8.1	1.7	1.3	2.4	3.5	4.1	4.6	25.9	72.0

789-04 6.1

Железобетонные асимметричные блоки для зданий с каркасом по серии ИИ-20

Чертежи повторного применения

УЛВ-7

Стадия | Лист | Листов
Р | 47

Госстрой СССР Союздорпроектстрой

Согласовано

Инв. № подл. | Подп. и дата | Взам. инв. №

Инв. № подл. | Подп. и дата | Инв. № дубл.

Разработал | Проверил | Н. контр. | Гл. спец. | Гл. арх. проекта | Гл. инж. проекта | Нач. отдела | Нач. мастерской

Изм. | Кол. уч. | Лист | N док. | Подп. | Дата

789-0461

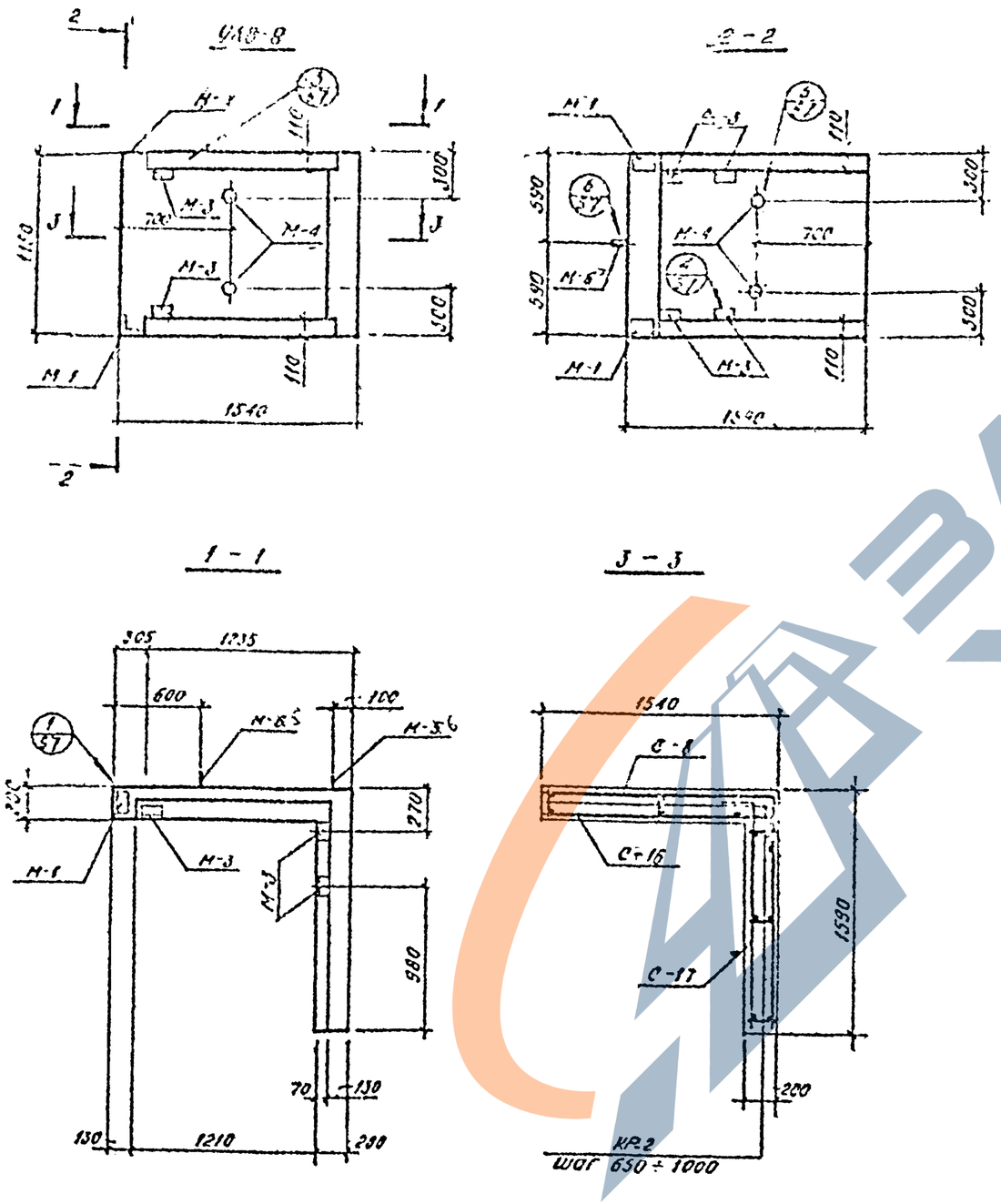

Марка	Обозначение	Наименование	Кол. на марку			Прим.
		Сборочные единицы и детали				
	шифр 789-0461вып.1 л.65	Каркас плоский	6			шт.
	—"— л.72	Сетка арматурная С-8	1			—"—
	—"— л.73	то же С-16	1			—"—
	—"— л.75	то же С-17	1			—"—
	—"— л.69	Закладные элементы М-1	2			—"—
	—"— л.91	то же М-3	6			—"—
	—"— л.92	то же М-4	1			—"—
	—"— л.93	то же М-5	1			—"—
	—"— л.94	то же М-6	4			—"—
		Материал:				
		бетон М200	0,65			м³
		Марка	УЛВ-9			

Марка элемента	Арматурные изделия: Арматурная сталь ГОСТ 5781-75 класс AI ⌀ мм 6	8	Итого	Арматурная сталь ГОСТ 5781-75 класс AIII ⌀ мм		Итого	Итого	Закладные изделия: Арматурная сталь ГОСТ 5781-75 кл. AI 18	класс AIII ⌀ мм 6	8	10	Профильн. сталь 80×7	63×6	Итого	Итого	Всего
УЛВ-9	4.2	32.7	36.9				36.9	8.1	1.7	1.3	2.4	3.5	4.1	4.8	25.9	62.8

ГИП	Оленин				
Нач.отд.	Оленин				
Гл.спец.	Малахов				
Рук.гр.	Недовесов				
Инженер	Сорокова				
Нормоконтр.	Уланова				

789-0461

Встроенные лестничные клетки для зданий с каркасом по серии ИИ-20.

Чертежи повторного применения

УЛВ-8.

Лит.ср	Лист	Листов
Р	48	

Госстрой СССР Сибирский Промстройпроект

Согласовано

Инв. № подл.

Подпись и дата

Взам. инв. №

Инв. № дубл.

Подпись и дата

Перекрыт.

Конструкция

Подпись и дата

Инв. № подл.

789-0461

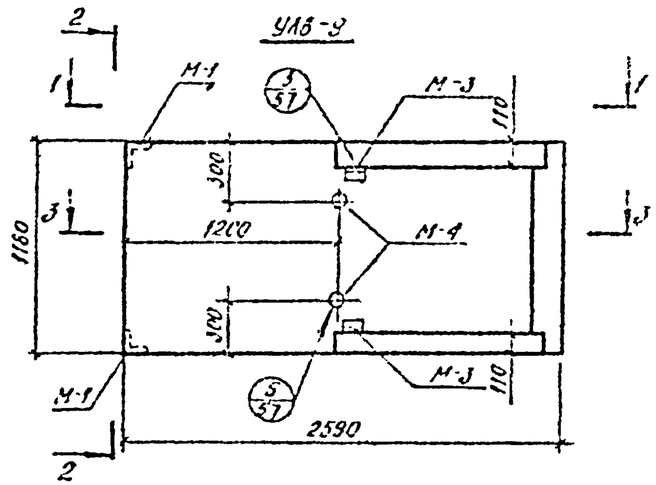

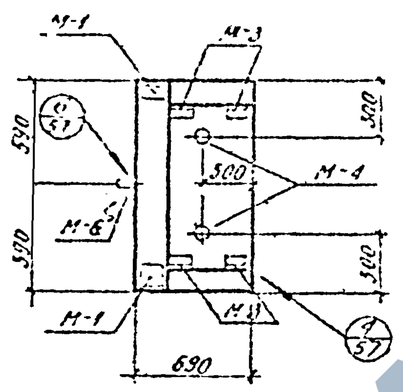

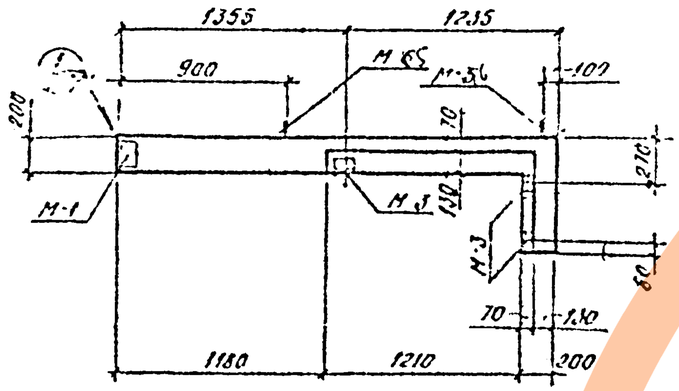

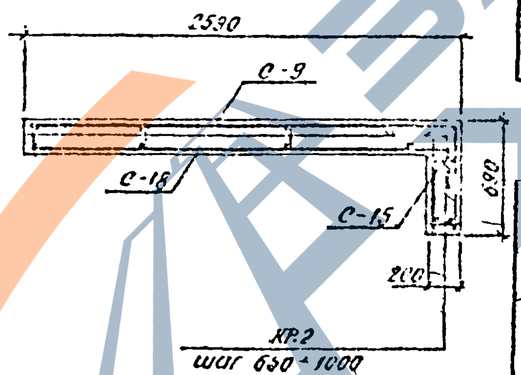

Поз.	Обозначение	Наименование	Кол.	Масса единицы кг	Масса общая кг	Прим.
		Сборочные единицы и детали				
	шифр 783 04 вып.1 л.65	Каркас плоский Кр2	5			шт
	—"— л. 71	Сетка арматурная С-9	1			—"—
	—"— л. 72	то же С-15	1			—"—
	—"— л. 73	то же С-16	1			—"—
	—"— л. 89	Закладные элементы М-1	2			—"—
	—"— л. 91	то же М-3	6			—"—
	—"— л. 92	то же М-4	4			—"—
	—"— л. 93	то же М-5	1			—"—
	—"— л. 94	то же М-6	1			—"—
		Материал:				
		Бетон М 200	0,71			м³

Марка УЛВ-9

Марка элемента	Арматурные изделия: Арматура ГОСТ 5781-75 класс АI ⌀ мм 6	8	Итого	Арматура ГОСТ 5781-75 класс АIII ⌀ мм		Итого	Итого	Закладные изделия: Арматура ГОСТ 5781-75 ВСт3сп5 ⌀ мм 18	класс АIII ⌀ мм 6	8	10	Прокатная сталь ∠80×5	∠63×6	⌶ 55	⌶ 65	Итого	Всего
УЛВ-9	3,5	29,9	33,4				33,4	8,1	1,7	1,3	2,4	3,5	4,1	4,8		25,9	59,3

Гип	Шефтер				789-0461
Нач.отд	Ластин				Встроенные лестничные клетки для зданий с каркасом по серии ИИ-20
Гл.спец	Мингалеев				Чертежи повторного применения
Рук.гр	Новомский				
Инж.I к	Сорокина				УЛВ-9
Контр	Исаева				

Стадия	Лист	Листов
Р	49.	

Госстрой СССР Выборгский Промстройпроект

789-04 61

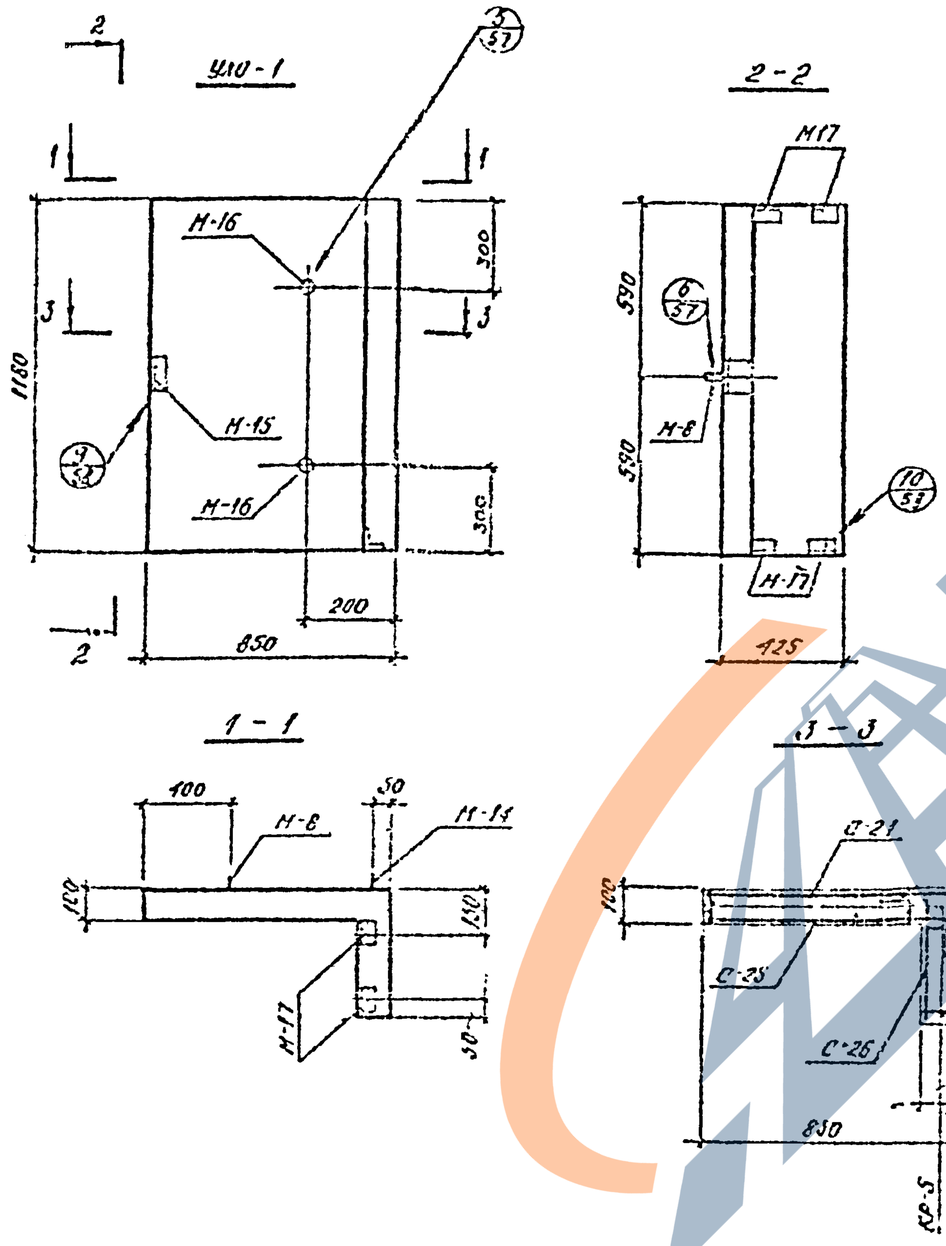

Марка	Зона	Поз.	Обозначение	Наименование	Кол. на элемент			Прим.
				Сборочные единицы и детали				
			шифр 789-04 вып.1 л.65	Каркас плоский. КР-5	4			шт.
			—"— л.79	Сетка арматурная С-21	1			—"—
			—"— л.76	то же С-25	1			—"—
			—"— л.75	то же С-26	1			—"—
			—"— л.97	Закладная деталь М8	1			—"—
			—"— л.98	то же М-14	1			—"—
			—"— л.99	то же М15	1			—"—
			—"— л.101	то же М-16	2			—"—
			—"— л.100	то же М17	4			—"—
				Материал:				
				Бетон М200	0,15			м³
				Марка	УЛО 1			

Марка элемента	Арматурные изделия: Арматурная сталь ГОСТ 5781-75 класс АI Ф мм 6	8	Итого	Арматурная сталь ГОСТ 5781-75 класса АIII Ф мм		Итого	Итого	Закладные изделия: Арматурная сталь ГОСТ 5781-75 кл. АI Ф мм 14	класса АIII Ф мм 6		Профильн. сталь С10	Швеллер 5СП-5	L 50×5	Итого	Всего
УЛО-1	4.4	13.6	18.0				18.0	4.1	1.3		0.9	1.2	1.6	9.1	27.1

Изм.	Лист	№ докум.	Подп.	Дата
ГИП	Пасынок			
Начальник	Сенин			
Гл.спец.	Малахов			
Рук.гр.	Чернецкий			
Инжен.	Сорокина			
Исполн.	Сенина			

789-04 61

Ветровые лестничные клетки для зданий с каркасом по серии ИИ-20.

Чертежи повторного применения

УЛО-1

Литера	Лист	Листов
Р	50	

Госстрой СССР Сибирский промстройпроект

Согласовано

Типово-конструктивное бюро

Инв. № подл. | Подп. и дата | Взам. инв. №

789-04 61

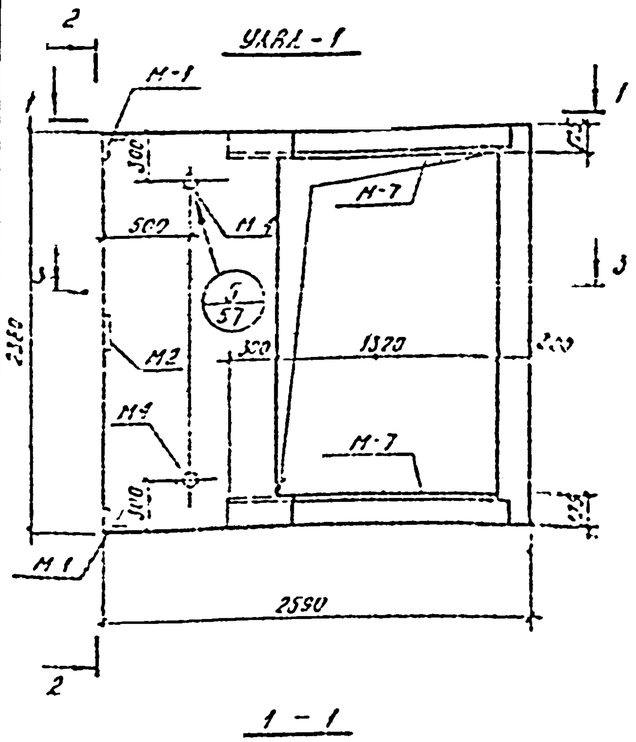

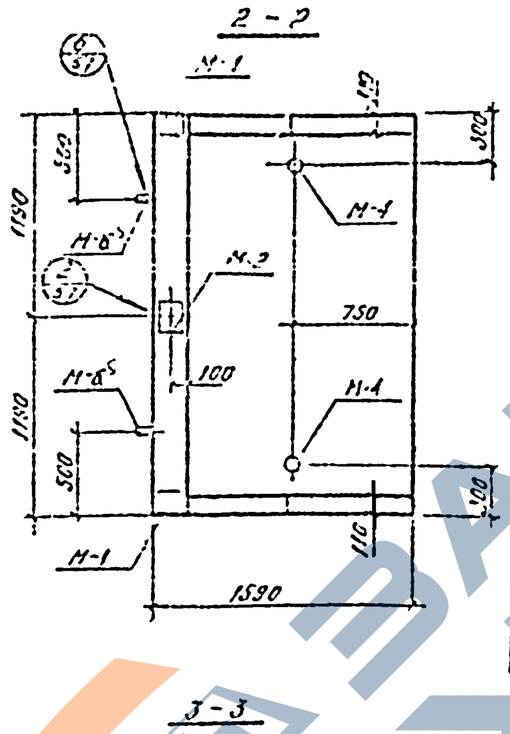

Поз.	Зона	Поз.	Обозначение	Наименование	Кол.			Масса
				Сборочные единицы и детали				
			шифр 789-04 61.1А. 65	Каркас плоский КР-1	3			шт.
			—"— А. 77	Сетка арматуры С-19	1			—"—
			—"— А. 74	то же С-20	1			—"—
			—"— А. 74	то же С-21	2			—"—
			—"— А. 89	Закладные элементы М-1	2			—"—
			—"— А. 90	то же М-2	1			—"—
			—"— А. 92	то же М-4	4			—"—
			—"— А. 93	то же М-5	2			—"—
			—"— А. 94	то же М-6	2			—"—
			—"— А. 95	то же М-7	2			[illegible]
				Материал:				
				Бетон М200	1,33			$м^3$

Марка элемента	Арматурные изделия: ГОСТ 5781-75 класс АI ф мм 6	ф мм 8	Итого	ГОСТ 5781-75 класс АII ф мм	ф мм	Итого	Итого	Закладные изделия: ГОСТ 3.61-75 Ст.3	Прокатная сталь									Итого	Всего
								ф мм 6	ф мм 16	ф мм 6	ф мм 10	ф мм 12							
УЛД-1	1,5	54,0	61,5				61,5	[illegible]	[illegible]	[illegible]	[illegible]	[illegible]	[illegible]	[illegible]	[illegible]	[illegible]		179,5	210,6

789-04 61

Остроконечные железобетонные клетки для сетей КН-20 с коэффициентом 1,5

Изм.	Кол.уч.	Лист	N док.	Подп.	Дата
ГИП	Иванов				
Нач.отд.	Иванов				
Гл.спец.	Мокроб.				
Инж.кл.	Федосеев				
Инж.кат.	Сорокова				
Чертил.	Сорокова				

Чертежи повторного применения

Марка	Лист	Листов
Р	51	

УЛД-1

Госстрой СССР Союзгипропромстройпроект

Инв. N подл. | Подп. и дата | Взам. инв. N

789-04 61

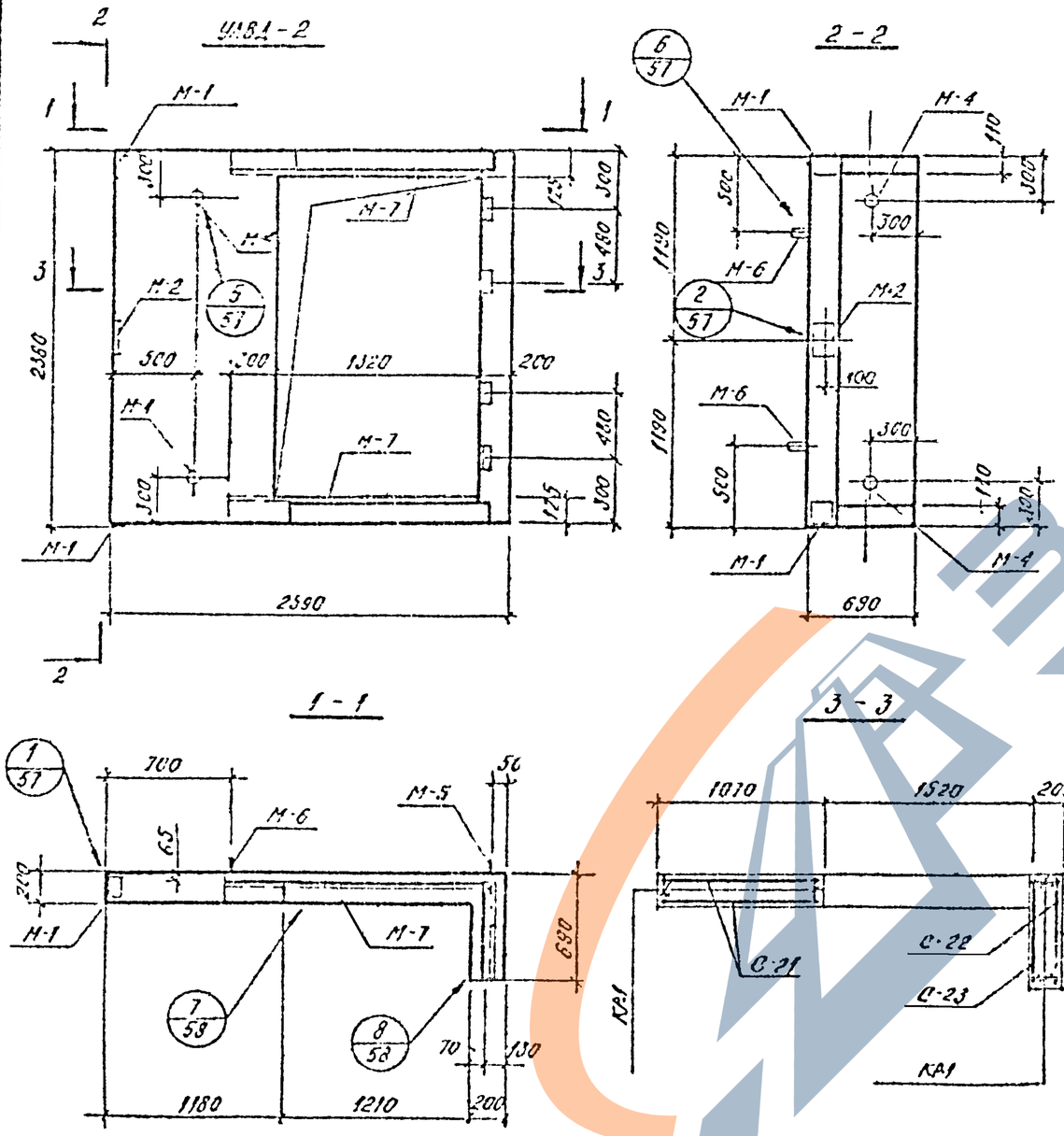

Марка	Обозначение	Наименование	Кол. на марку	Масса ед. кг	Масса общая кг	Прим.
		Сборочные единицы и детали				
	шифр 789-04 вып.1 л.65	Каркас плоский КР-1	4			шт
	—"— л.74	Сетка арматурная С-21	×2			шт
	—"— л.77	то же С-22	1			шт
	—"— л.74	то же С-23	1			—"—
	—"— л.89	Закладная деталь М-1	2			—"—
	—"— л.90	то же М-2	1			—"—
	—"— л.91	то же М-3	4			—"—
	—"— л.92	то же М-4	4			—"—
	—"— л.93	то же М-5	2			—"—
	—"— л.94	то же М-6	2			—"—
	—"— л.95	то же М-7	2			—"—
	Материал:	Бетон М200	0,91			$м^3$
		Марка	УЛВД-1			

Марка элемента	Арматурные изделия: Арматурная сталь ГОСТ 5781-75 класс AI, Ф мм 6	8	Итого	Арматурная сталь ГОСТ 5781-75 класс AIII, Ф мм		Итого	Итого	Закладные изделия: Арматурная сталь ГОСТ 5781-75 КА А1	класс AIII, Ф мм 6	8	Профильн. сталь 10	12	20×8	160×6	160×8	140×90×8	140×90×10		Итого	Всего
УЛВД-2	6,0	26,6	32,6				32,6	2,4	16,2	1,1	1,3	3,4	5,4	8,4	2,0	2,8	4,8	14,4	11,5	188,2	219,8

789-04 61

Встроенные лестничные клетки для зданий с каркасом по серии ИИ-20

Чертежи повторного применения

УЛВД-2

Лит. Р | Лист 52 | Листов

Госстрой СССР Сибирский промстройпроект

Гл. инж. проекта Ковтун
Гл. инж. пр. Ф. Шевченко
Гл. конструктор Ф. Шевченко
Нач. отдела Ковтун
Нач. отдела Ковтун
Гл. спец. Ф. Шевченко
Рук. гр. Ф. Шевченко
Инженер Ф. Шевченко
Контр. Ф. Шевченко

Изм.	Лист	№ докум.	Подп.	Дата
Изм.	Лист	№ докум.	Подп.	Дата
Разраб.		Ольхин		
Проверил		Ольхин		
Гл. спец.		Мамаков		
Рук. гр.		Чернавин		
Инженер		Орлова		
Контр.		Сенкова		

ЗАВОД ЖБИ

789-04 61

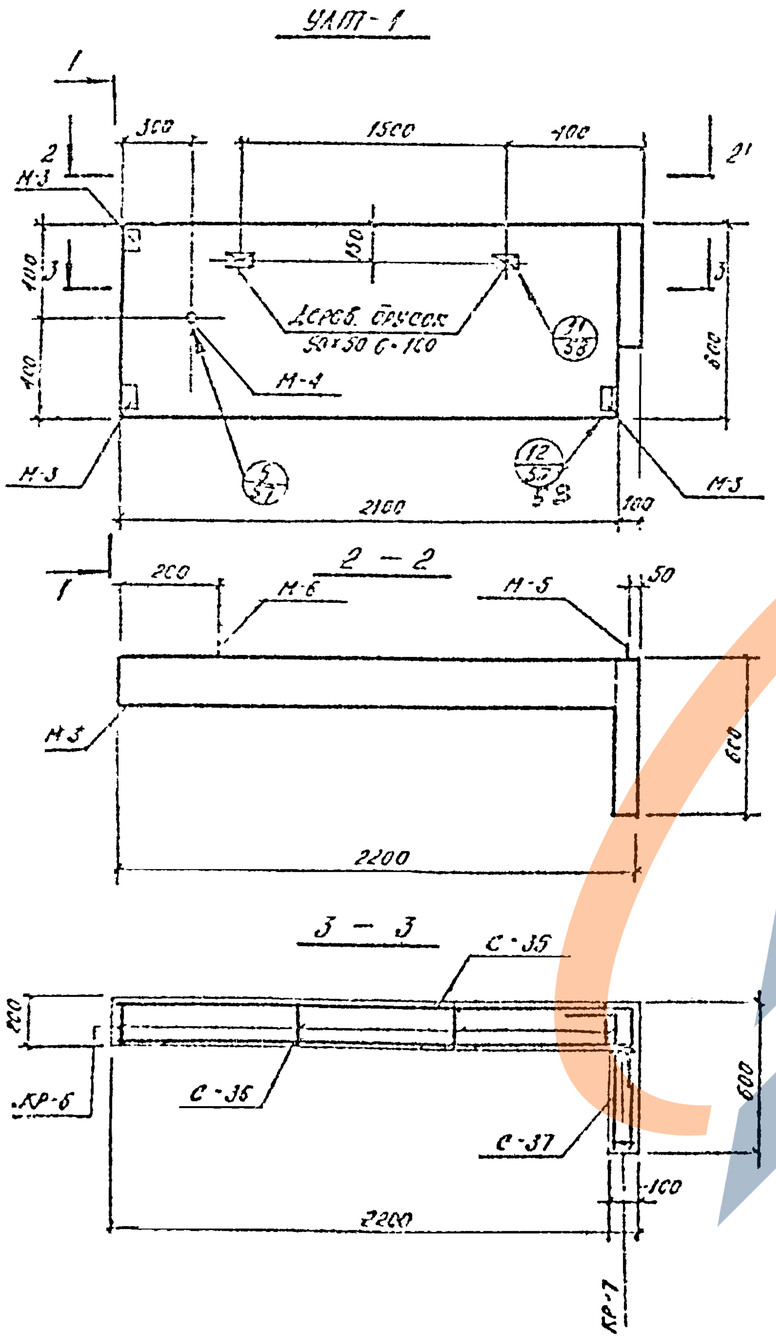

Формат	Зона	Поз.	Обозначение	Наименование	Кол.			Прим.
				Сборные железобетонные изделия				
			Шифр 789-04 вып. 1 л.65	Каркас КР-6	4			шт.
			—"— л.63	—"— КР-7	2			—"—
			—"— л.97	Сетка арматурная С-35	1			—"—
			—"— л.88	то же С-36	1			—"—
			—"— л.75	то же С-37	1			—"—
			—"— л.91	Металлические элементы М-3	3			—"—
			—"— л.92	то же М-4	1			—"—
			—"— л.93	то же М-5	1			—"—
			—"— л.94	то же М-6	1			—"—
				Материал				
				Бетон М.200	0,45			$м^3$

Марка элемента	Арматурные изделия: Арматурная сталь ГОСТ 5781-75 класс АI, ф мм 6	ф мм 8	Итого	Арматурная сталь ГОСТ 5781-75 класс АIII, ф мм		Итого	Итого	Закладные изделия: Закладная сталь ГОСТ 380-75 Ст.3 АI	класс АIII, ф мм 18	ф мм 6	ф мм 8	Прокладная сталь 160×6	100×63×4		Итого	Всего
УАП-1	3.0	18.5	21.5				21.5	8.1		0.8	0.3	2.1	1.2		12.5	34.0

Изм.	Кол.уч.	Лист	N док.	Подп.	Дата
ГИП	Иванов				
Инженер	Иванов				
Гл.спец.	Монахов				
Нач.гр.	Ивановский				
Инженер	Сорокова				
Техник	Сорокина				

789-04 61

Ветровые анкерные связи для зданий с каркасом по серии ИИ-20

Чертежи повторного применения

УАП-1

Стадия	Лист	Листов
Р	51	

Гостиное СССР Союзгипромстроймат

Инв. N подл. | Подпись и дата | Взам. инв. N

789-04 61

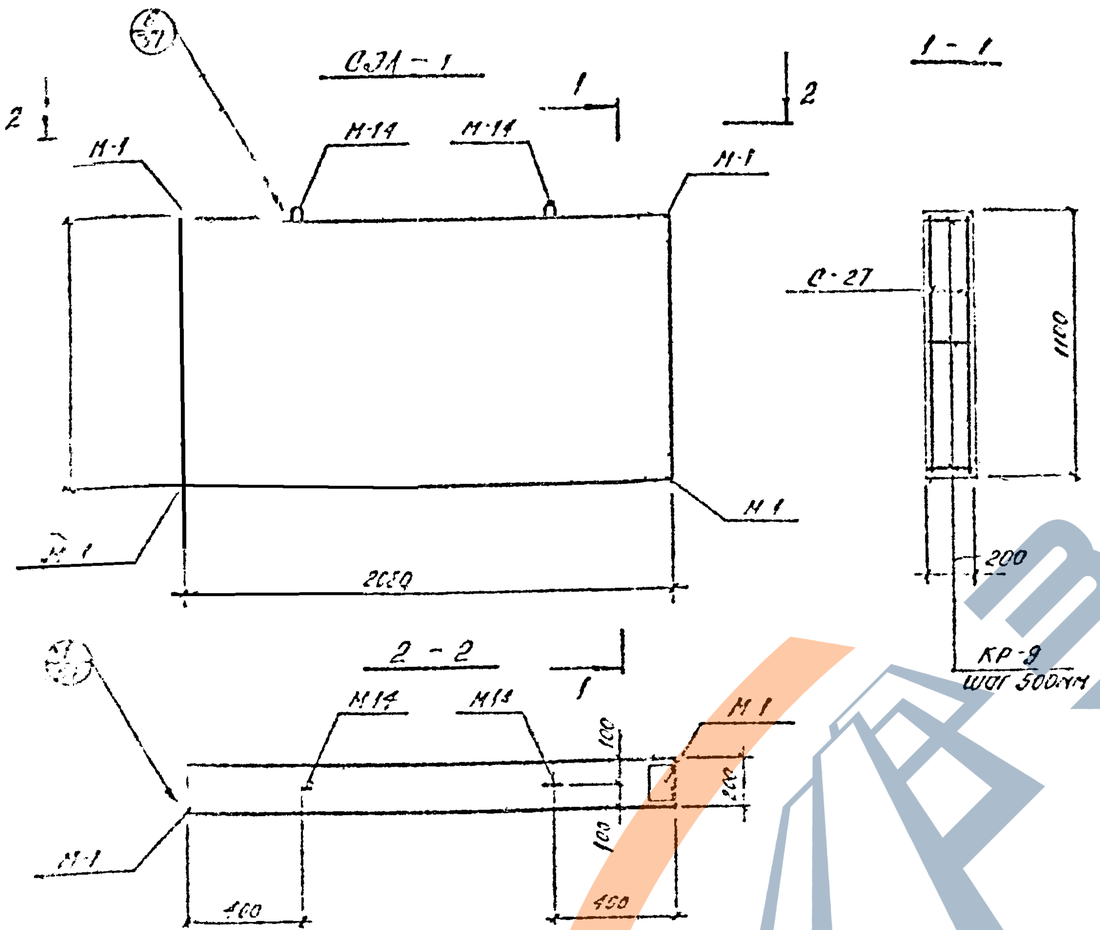

Марка	Обозначение	Наименование	Кол. на элемент			Примеч.
		Сборочные единицы и детали				
	шифр 789-04 вып. 1 Л 69	Каркас плоский КР-9	3			шт.
	—"— Л 74	Сетка арматурная С-27	2			—"—
	—"— Л 69	Закладная деталь М-1	4			—"—
	—"— Л 03	то же М-14	2			—"—
		Материал:				
		Бетон М200	0,5			м³

Марка элемента	Арматурные изделия						Итого	Закладные детали						Итого	Всего
	Арматурная сталь ГОСТ 5781-75 класс А I			Арматурная сталь ГОСТ 5781-75 класс А II				Арматурная сталь ГОСТ 103-75 марки ВСт3сп5			Прокатная сталь				
	⌀ мм		Итого	⌀ мм		Итого		⌀ мм			δ мм				
	6	8						14	10		8				
СЭЛ-1	4,2	21,0	25,2				25,2	1,2	4,7		7,0			14,9	40,1

789-04 61

Встроенные лестничные клетки 6эт зданий с каркасом по серии ИИ-22

Чертежи повторного применения

СЭЛ-1

Стадия	Лист	Листов
Р	54	

Госгражданстройпроект Промстройпроект

ГИП	Оленин		
Нач.отд.	Оленин		
Гл.спец.	Молоков		
Рук.гр.	Лебожий		
Инжен.	Сорикова		
Чертил.	Сорикова		

Согласовано
Типовые проекты

Инв.№ подл. | Подп. и дата | Взам. инв.№

ЗАВОД ЖБИ

789-0461

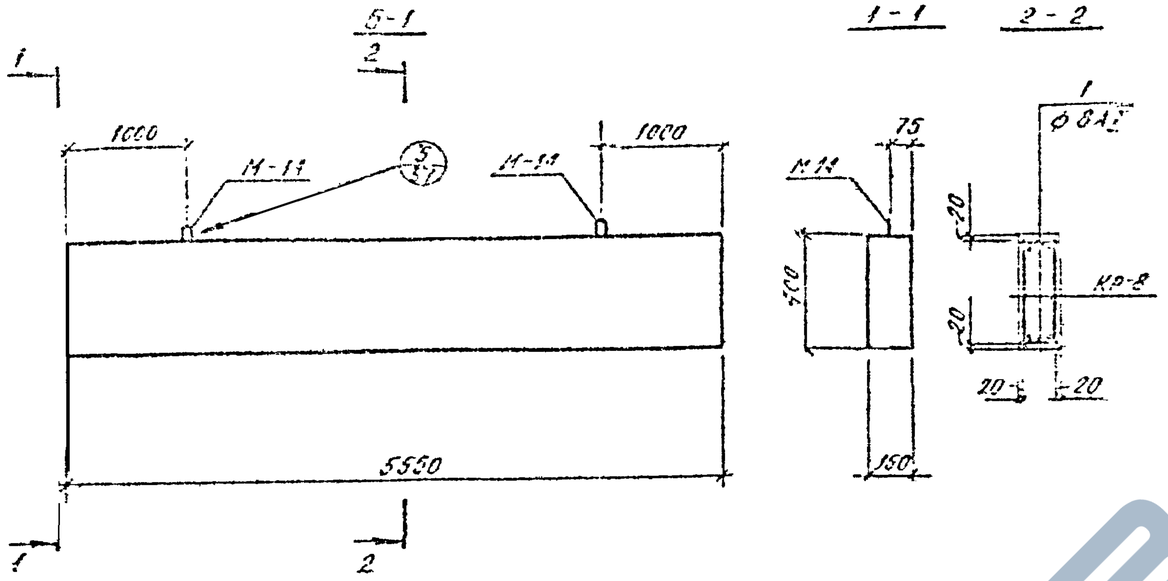

Позиция	Обозначение	Наименование	Кол. на элемент			Прим.
		Сборочные единицы и детали				
	шифр 169 04 вып. 1 л. 70	Каркис плоский КР-8	2			шт.
	——— " ——— л. 55	Соединительные стержни поз 1	40			шт.
	——— " ——— л. 02	Закладные детали М-14	2			шт.
		Материал:				
		Бетон М200	0,35			$м^3$
		Марка	Б-1			

Марка элемента	Арматурные изделия							Закладные изделия							Всего
	Арматурная сталь ГОСТ 3781-75 класс АI			Арматурная сталь ГОСТ 5781-75 класс АIII			Итого	Арматурная сталь ГОСТ 3781-75 кл. АI	класс АIII		Профильн. сталь			Итого	
	ф мм		Итого	ф мм		Итого		ф мм	ф мм						
	6	8		10				14							
Б-1	5.0	2.2	7.2	13.8		13.8	21.0	3.2						3.2	24.2

Ведомость стержней на 1 элемент

Марка элем.	Поз.	Эскиз или сечение	ф мм	Длина мм	Кол.
Б-1	1	———	8АI	110	40

789-0461

Ветровые лестничные клетки. ОМ
Заделы с каркасом по серии ИИ 20

Изменен.	Кол.уч.	Лист	N док.	Подп.	Дата
ГИП	Власюк				
Нач.отд.	Власюк				
Гл.спец.	Микитев				
Рук.гр.	Мельник				
Инж.сп.	Серикова				
Контр.	Исакова				

Чертежи повторного применения

Б 1

Лит.	Лист	Листов
Р	55	

Госстрой СССР Киевский Промстройпроект

789-0461

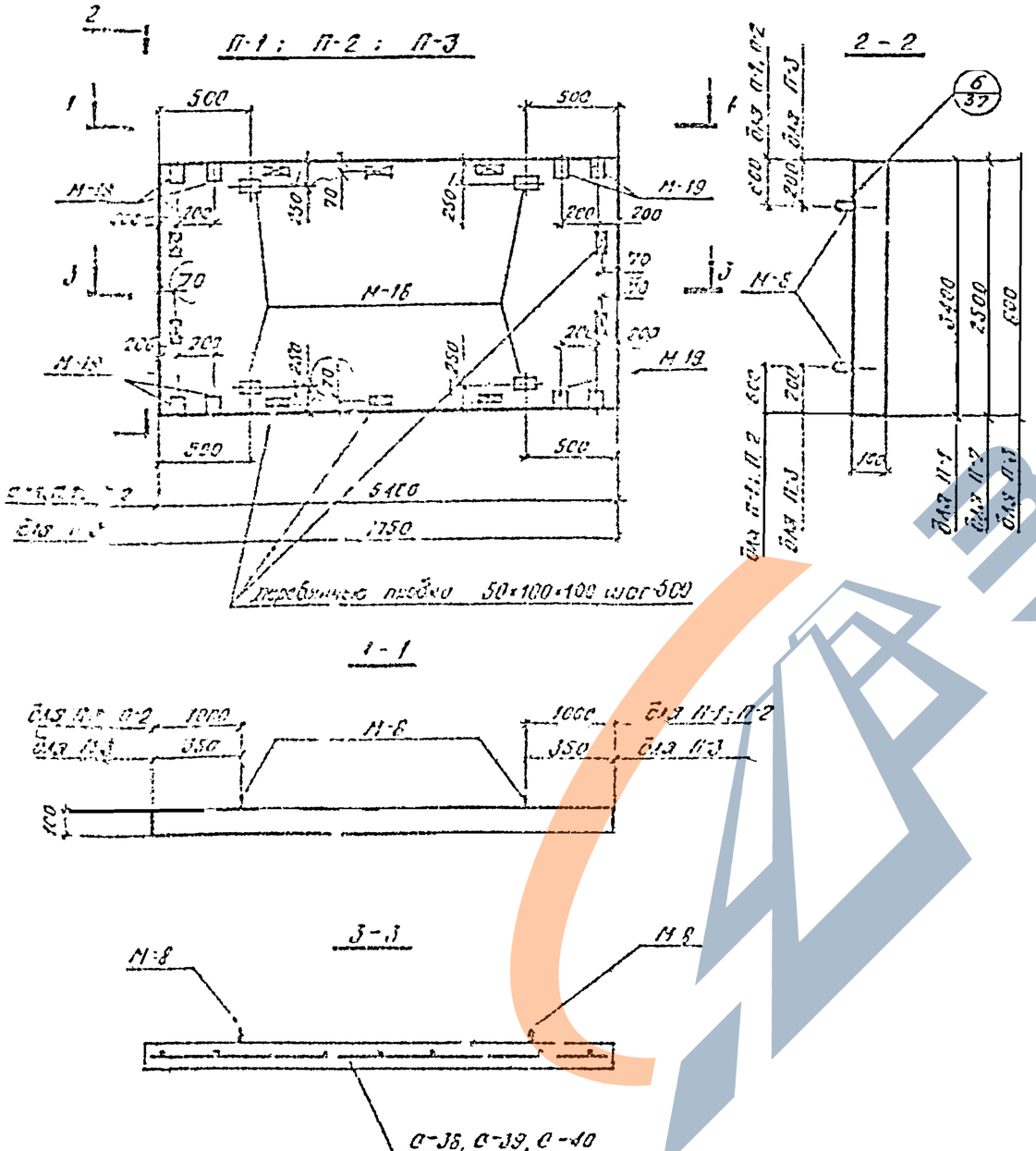

Марка	Обозначение	Наименование	Кол. на марку П-1	П-2	П-3	Прим.
		Сборные единицы и детали				
	шифр 789-04 вып. 1 л 80	Сетка арматурная С-38	1			шт
	—"— л 80	то же С-39	—	1		шт
	—"— л 80	то же С-40	—	—	1	шт
	—"— л 102	Закладная деталь М-16	4	4		шт
	—"— л 103	то же М-19	—	—	8	шт
	—"— л 97	то же М-8	4	4	4	шт
		Материалы				
		Бетон М200	1,64	1,35	0,42	м³

Марка элемента	Арматурные изделия: Арматурная сталь ГОСТ 5781-75 класс АI, ⌀ мм 10	Итого	Арматурная сталь ГОСТ 5781-75 класс АII, ⌀ мм 10	Итого	Итого	Закладные изделия: Арматурная сталь ГОСТ 5781-75 кл. АI, ⌀ мм 12	класс АIII, ⌀ мм 6	Профильн. сталь 6-6	Итого	Всего
П 1			115,2		115,2	10	1,2	5,2	16,4	131,6
П 2			86,3		86,3	10	1,2	5,2	16,4	102,7
П 3			13,1		13,1	10	1,6	6,4	18	31,1

789-04 61

Встроенные лестничные клетки для зданий с каркасом по серии ИИ-20.

Изм.	Кол.уч.	Лист	Nдок.	Подп.	Дата
ГИП	Олонин				
Нач.отд.	Олонин				
Гл.спец.	Малаева				
Рук.гр.	Недопский				
Инженер	Сорикова				
Исполн.	Сорикова				

Чертежи повторного применения

П-1 ; П-2 ; П-3

Литер	Лист	Листов
Р	56	

Госстрой СССР Сибирский Промстройпроект

Инв. N подл. | Подп. и дата | Взам. инв. N | Инв. N дубл. | Подпись и дата

ЗАВОД ЖБИ

789-04 6.1

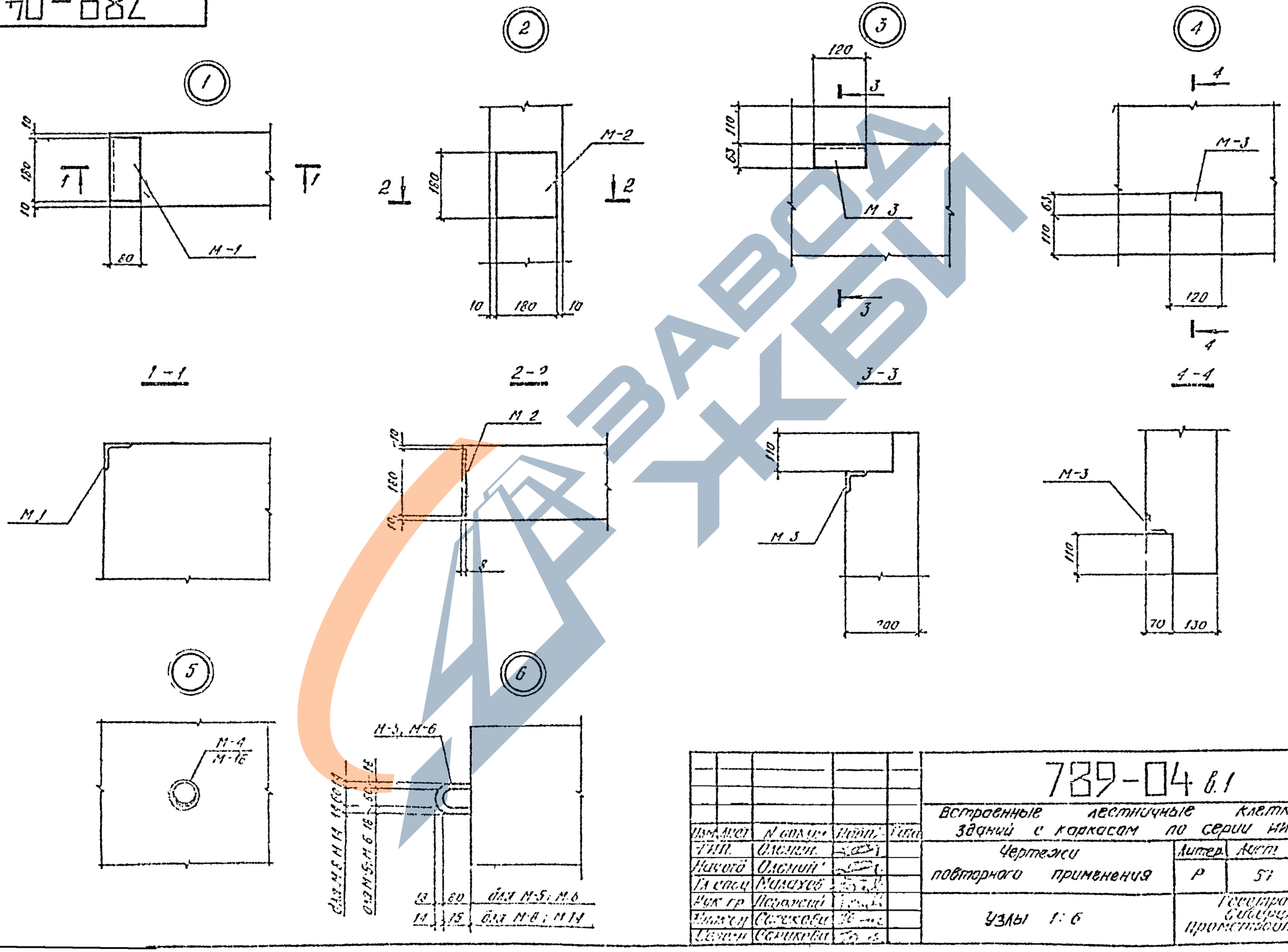

Изм.	Кол.уч.	N докум.	Подп.	Дата	789-04 6.1		
ГИП	Олейник				Встроенные лестничные клетки для зданий с каркасом по серии ИИ-20.		
Нач.отд.	Олейник				Чертежи повторного применения	Литер.	Лист	Листов
Гл.спец.	Малахов					Р	57	
Рук.гр.	Пономарёв				Узлы 1÷6	Госстрой СССР Сибирский промстройпроект.		
Инж.I	Сосновский							
Техн.	Сорокина							

Стальные детали

Арматура

Ведомость элементов

Спецификация

Подсчет

Подп. и дата

Инв. N подл.

789-0461

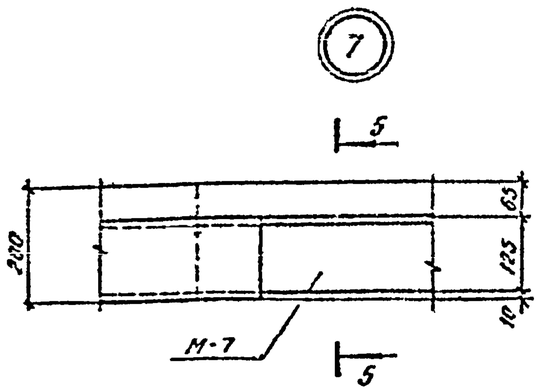

5-5

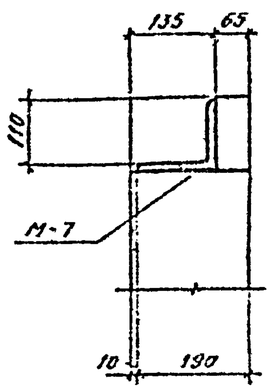

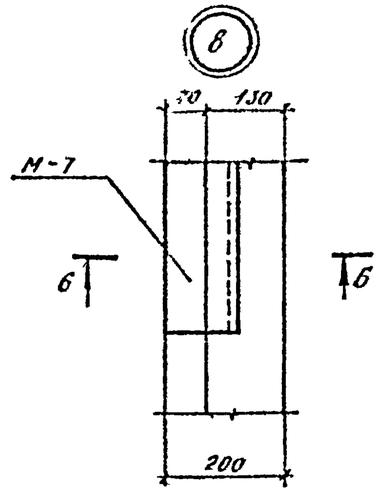

6-6

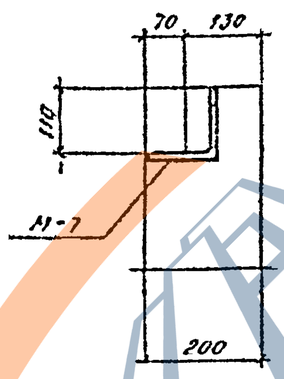

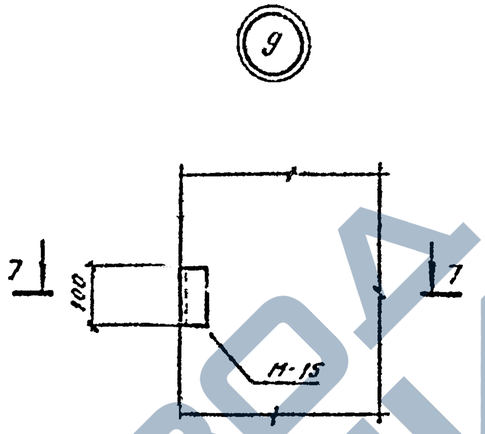

7-7

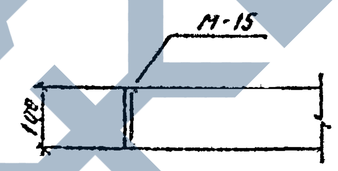

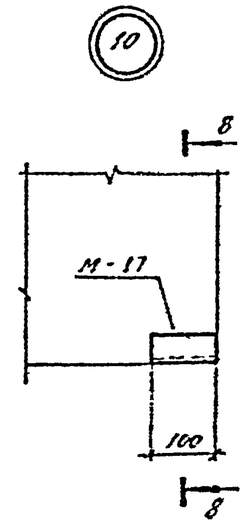

8-8

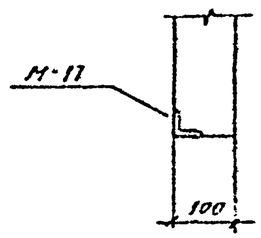

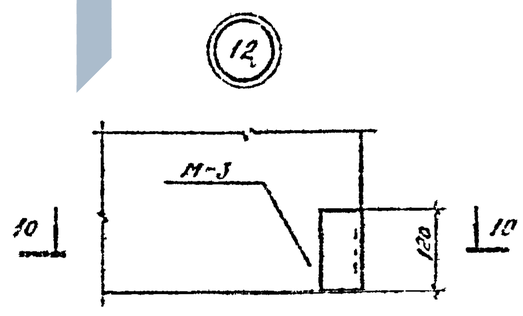

10-10

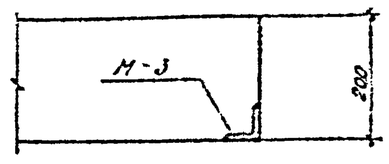

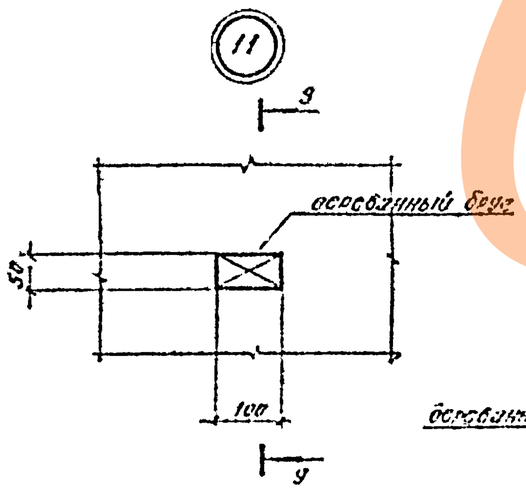

9-9

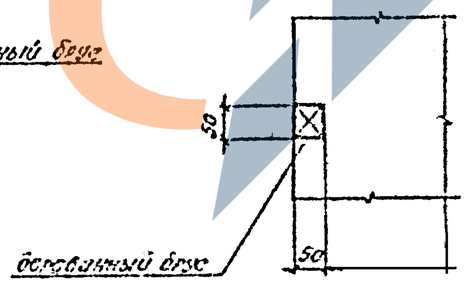

					789-0461		
Изм.	Лист	N докум.	Подп.	Дата	Патронные асбестоцементные колонны для зданий с каркасом по серии ИИ-20		
ГИП	Ольшин				Чертежи повторного применения	Лист	Листов
Нач.отд.	Ольшин					Р	58
Гл.спец.	Мамонов						
Рук.гр.	Новосиц.				Узлы: 7÷12	Гостроиз ГСПР Сибирский промстройпроект	
Инжен.	Сергеева						
Чертил.	Сергеева						

Согласовано
Типовой проект
Инв. N подл.
Подп. и дата
Взам. инв. N
Инв. N подл.
Подп. и дата
Проверил
Гл. арх. ГИП
Гл. инж. проекта
Гл. конструктор
Морозова
Сергеева

789-0461

АПУ-1, АПУ-1а

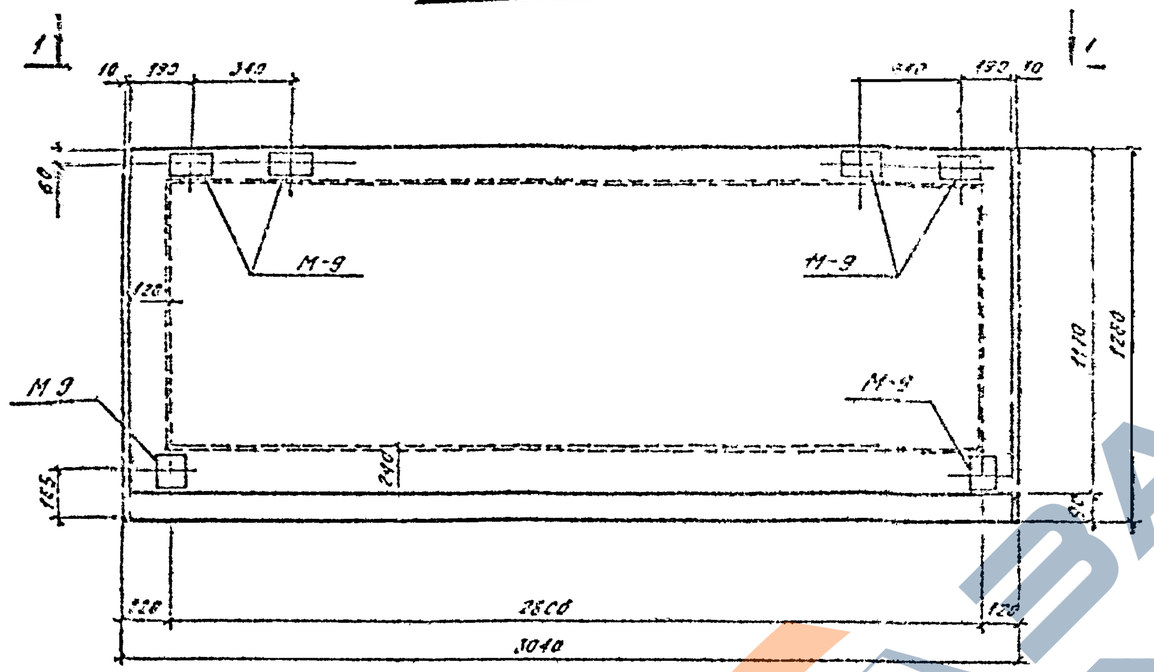

1-1

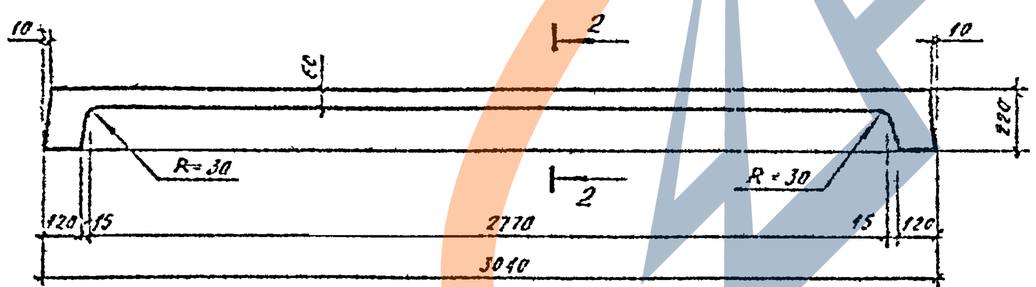

2-2

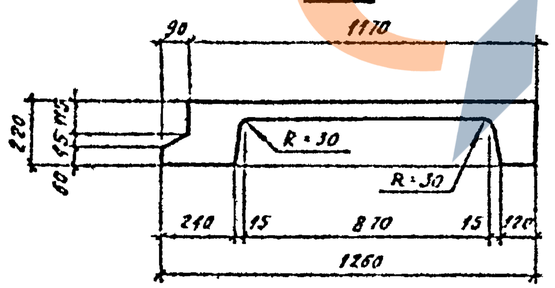

Марка	Обозначение	Наименование	Масса кг			Прим.
		Закладные детали				
	Шифр 789-0461-1 05	М-9	6	6		шт
		Материалы				
		Бетон М 400	0,41	0,41		$м^3$
Марка		АПУ-1	АПУ-1а			

Марка элемента	Арматурные изделия: Арм. сталь ГОСТ 5781-75 кл. АI Ф, мм		Итого	Арм. сталь ГОСТ 5781-75 кл. АII Ф, мм		Итого	Итого	Закладные изделия: Арм. сталь ГОСТ 5781-75 АI	кл. АII Ф, мм 8		Профильная сталь δ=6мм			Итого	Всего
АПУ-1									1,97		10,55			12,52	12,52
АПУ-1а									1,97		10,55			12,52	12,52

Примечания

1. Площадки АПУ-1 и АПУ-1а выполнить соответственно по чертежам площадок АП-1 и АП-1а серия ИИ 27 1/70 с дополнениями по данному чертежу
2. В таблице „Выборка стали на 1 элемент" дан только дополнительный расход материалов

Изм.	Лист	N докум.	Подп.	Дата	789-0461			
					Ветровые лестничные клетки для зданий с каркасом по серии ИИ-20			
ГИП	Олейник				Чертежи повторного применения	Литер	Лист	Листов
Нач.отд	Олейник					Р	59	
Гл.спец	Малахов							
Рук.гр	Поборский				АПУ-1, АПУ-1а Опалубочный чертеж	Гьестрой СССР Сибирский Промстройпроект		
Инженер	Сорикова							
Чертил	Сорикова							

Согласовано Типпроект

Инв. N подл. | Подп. и дата | Взам. инв. N

Гл. инженер проекта Гл. арх. проекта

Проверил

ЗАВОД ЖБИ

789-0461

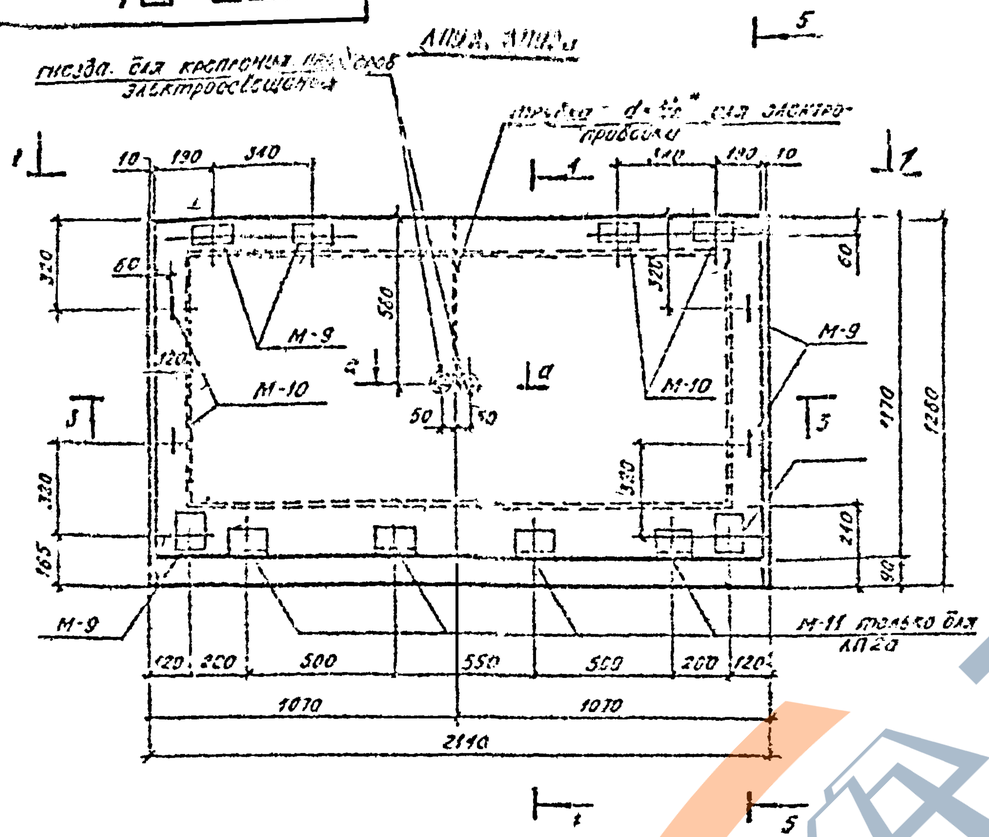

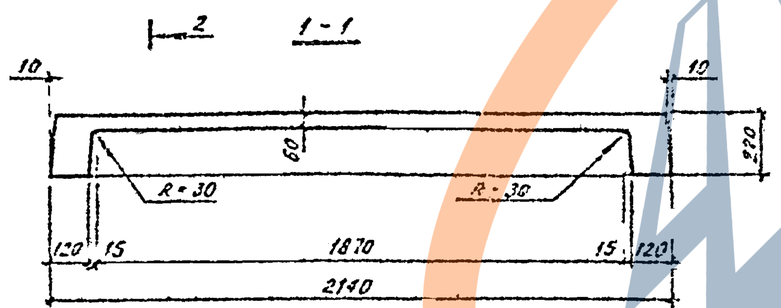

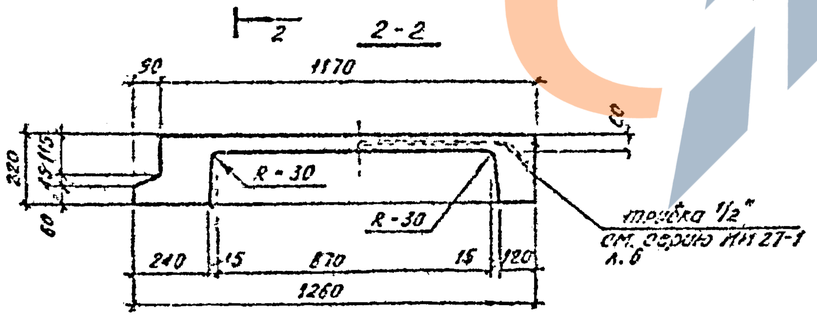

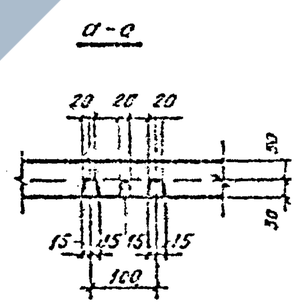

Марка	Обозначение	Наименование		Кол-во на испол.			Прим
	Шифр 789-046.1 л. 67	Каркасы	КР-3	2	2		
	—"— л. 66		КР-4	2	2		
	—"— л. 81	Сетки	С-28	1	1		
	—"— л. 82		С-29	1	1		
		Закладные детали					
	Шифр 789-046.1 л. 96		М-9	6	6		
	серия ИИ27-1 л.22		М-10	4	4		
	серия ИИ 27-1 л.22		М-11	–	4		
		Материалы					
		Бетон М400		0,36	0,36		$м^3$
			Марка	АПУ2	АПУ2а		

Марка элемента	Арматурные изделия: Арматурная сталь ГОСТ 5781-75, класс А-I, ф 6	Итого	класс А-II, ф 16	Итого	Арм. сталь ГОСТ 6727-53, класс В-I, ф 5	Итого	Итого	Закладные изделия: Арм. сталь ГОСТ 5781-75, кл. А-I, ф 12	кл. А-II, ф 12	кл. А-III, ф 8	Прокат. сталь, ф 8-8 мм	ГОСТ 103-57	ГОСТ 535-57	Итого	Всего
АПУ2	7.11	7.11	6.62	6.62	8.56	8.56	22.31	3.6	–	1.97	10.55	–	–	16.12	38.43
АПУ2а	7.11	7.11	6.62	6.62	8.56	8.56	22.31	3.6	3.12	1.91	10.55	5.66	0.16	28.88	50.59

Примечание. 1 армирование см. л. 63

789-0461

Ветровые двепричные клетки для зданий с каркасом по серии ИИ-20

Чертежи повторного применения

АПУ-2 АПУ-2а. Опалубочный чертеж

Гип	Оленин			
Нач.отд.	Оленин			
Гл.спец.	Малахов			
Рук.гр.	Поповский			
Инженер	Сорокова			
Исполн.	Сорокова			

Стадия	Лист	Листов
Р	60	

Госстрой СССР Сибгипростроммонтажпроект

Согласовано

Инв. № подл. | Подпись и дата | Взам. инв. №

789-04 61

1-1

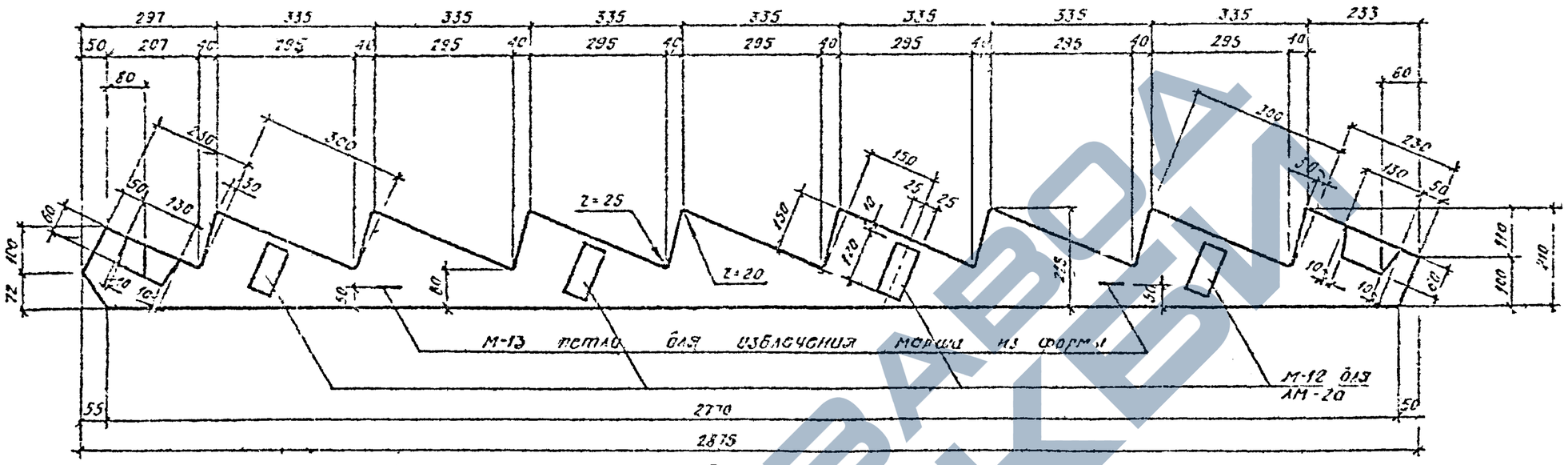

АМ 2 АМ 2а

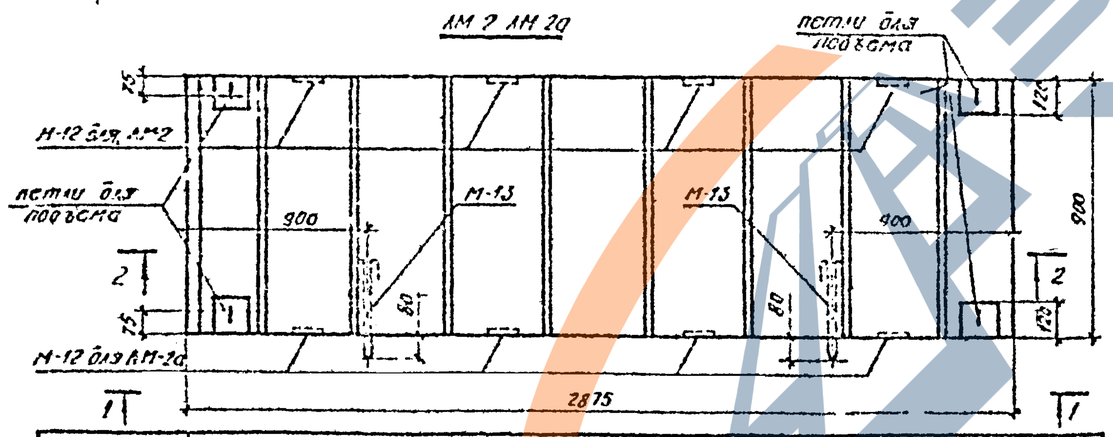

Марка элемента	Арматурные изделия									Закладные изделия					Всего
	Арм. сталь ГОСТ 5781-75 кл. А-I			Арм. сталь ГОСТ 5781-75 кл. А-II			Арм. сталь ГОСТ 6727-53 кл. В-I		Итого	Арм. сталь ГОСТ 5781-75 кл. А-I		Прокатная сталь ГОСТ 380-60	ГОСТ 5915-70	Итого	
	ф, мм		Итого	ф мм		Итого	ф	Итого		ф мм					
	10			10	12		5			8	10	6-8	сетка м²		
АМ-2, АМ-2а	1.36		1.36	10	23.9	33.9	10.95	10.9	46.21	1.28	1.1	1.52	0.08	3.98	50.29

Примечание 1 Армирование см. лист 62

Форм	Зона	Поз.	Обозначение	Наименование	Кол. об. на испытан.			Прим.
			Шифр 789-04 61 л. 64	Каркас пространст. КП-1	1	1		
				Закладные детали				
			серия ИИ 27-1 л. 22 М-1	М-12	4	4		
			серия ИИ 27-1 л. 22 М-9	М-13	2	2		
				Материалы				
				Бетон М 400	0.39	0.39		м³
				Марка	АМ-2	АМ-2а		

789-04 61

Ветровые асеитичные каркасы одноэтажных зданий с каркасом по серии ИИ 20

Изм.	Лист	N докум.	Подп.	Дата
ГИП	Одинцов			
Инженер	Одинцов			
Гл. спец.	Мамонов			
Рук. гр.	Поповский			
Инженер	Ермакова			
Нормоконтр.	Сергеева			

Чертежи повторного применения

АМ 2, АМ 2а
Опалубочный чертеж

Литер	Лист	Листов
Р	61	

Геостроя СССР
Сводный Промстройпроект

Инв. N подл. | Подп. и дата | Взам. инв. N

Гл. инж. проекта Тинтер
Гл. спец. Мамонов
Гл. конструктор проекта Гл. арх. мастерской
Проверил Ермакова
Разработал Одинцов

789-04 61

2 - 2

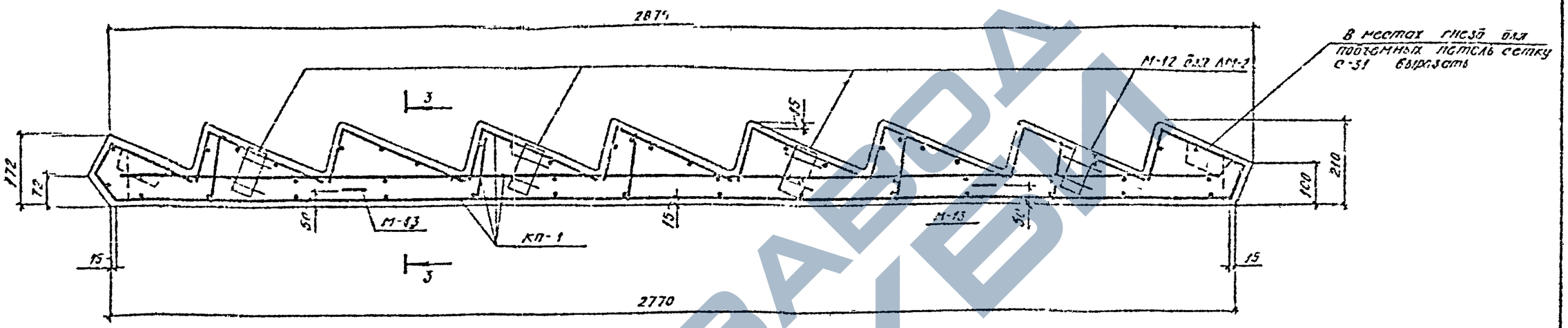

3 - 3

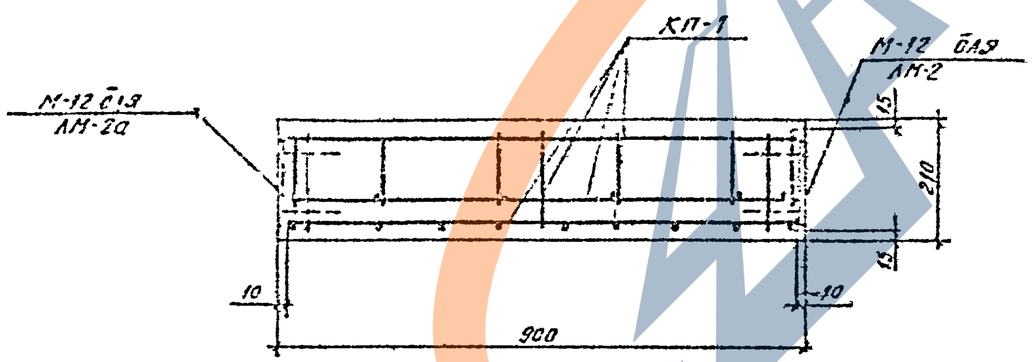

Примечания:

1. Линия разреза 2-2 дана на листе 51.
2. Пространственный каркас см. на листе 64.
3. Петли поз. 2 приварить к сетке с-35 электродуговой сваркой сплошным швом ℓ=150мм h=6мм. Применять электроды типа Э-42 по ГОСТ 9467-75
4. Лестничный марш АМ-2 применяется в лестничных клетках с правым заходом, лестничный марш АМ-2а в лестничных клетках с левым заходом.

Изм.	Лист	Подп.	Дата	789-04 61		
ГИП	Оленин			Железобетонные лестничные клетки для зданий с каркасом по серии ИИ-20.		
Нач.отд.	Оленин			Чертежи повторного применения	Стадия	Лист	Листов
Гл.спец.	Комиссар				Р	62	
Рук.гр.	Подрезова			АМ-2, АМ-2а	Госстрой СССР Сибирский Промстройпроект		
Инженер	Сергеев			Разрезы 2-2; 3-3			
Исполн.	Сергеев						

Согласовано Типовое проектное Морозова

Гл.специалист ТА ГПИ Ленгипроинжпроект Проверил

Инв. № подл. Подп. и дата

789-0461

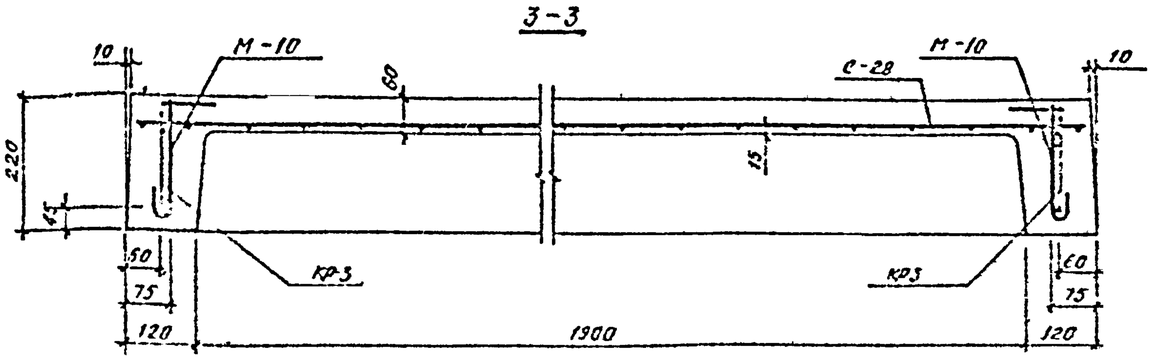

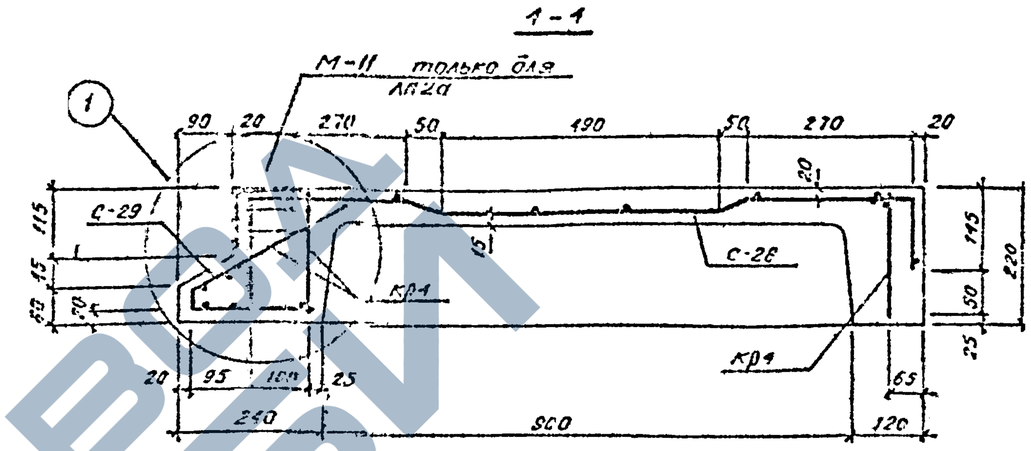

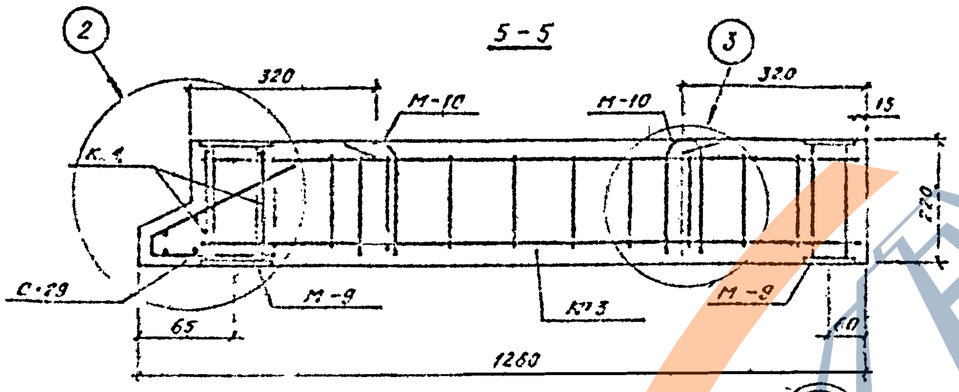

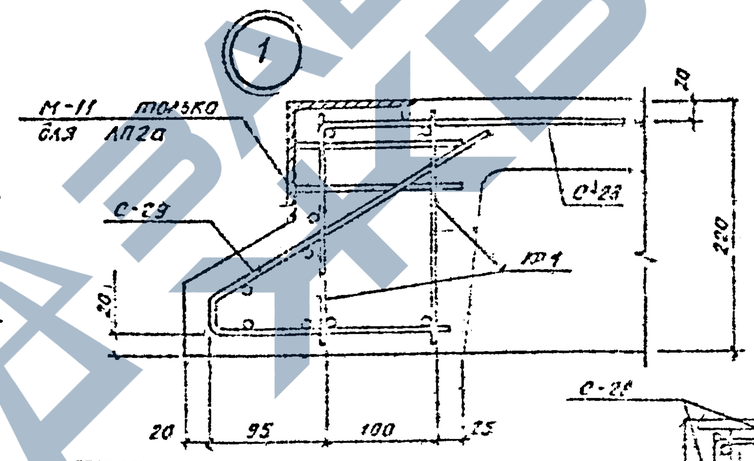

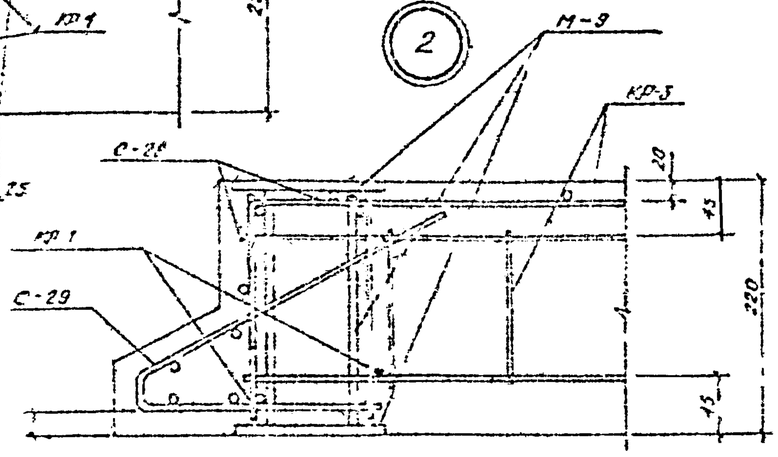

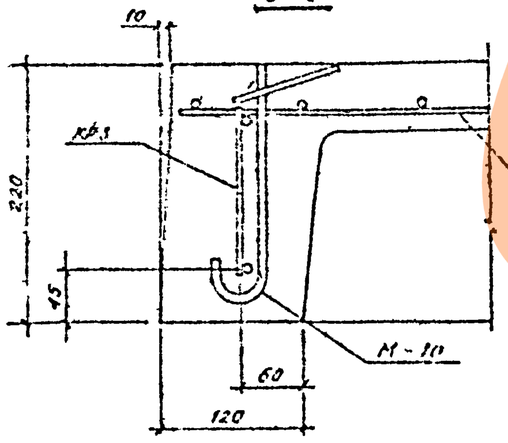

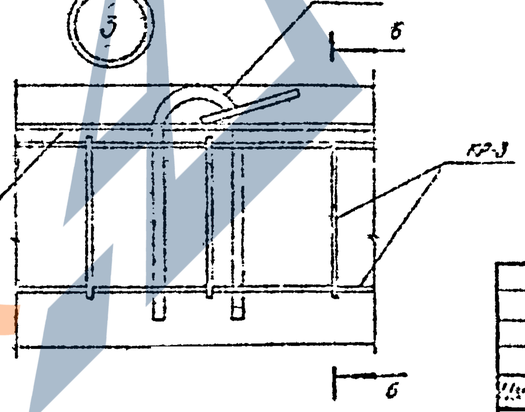

Примечание:

Линии сечений 3-3, 4-4, 5-5 см. лист 60

Изм.	Лист	N докум.	Подп.	Дата	789-0461		
ГИП	Пахнин				Встроенные лестничные клетки для зданий с каркасом по серии ИИ-20.		
Инженер	Сенин				Чертежи рабочего применения АП2а и АП2а. Арматурные изделия. Узлы 1, 2, 3	Стадия	Лист	Листов
Ст. инж.	Кожухов					Р	63	
Инж. кат.	Кондрат					Госстрой СССР Сибгипростройпроект		
Нормоконтр.	Шукина							
Утверд.	Шмаков							

Инв. № подл. | Подп. и дата | Взам. инв. №

789-0461

КП-1

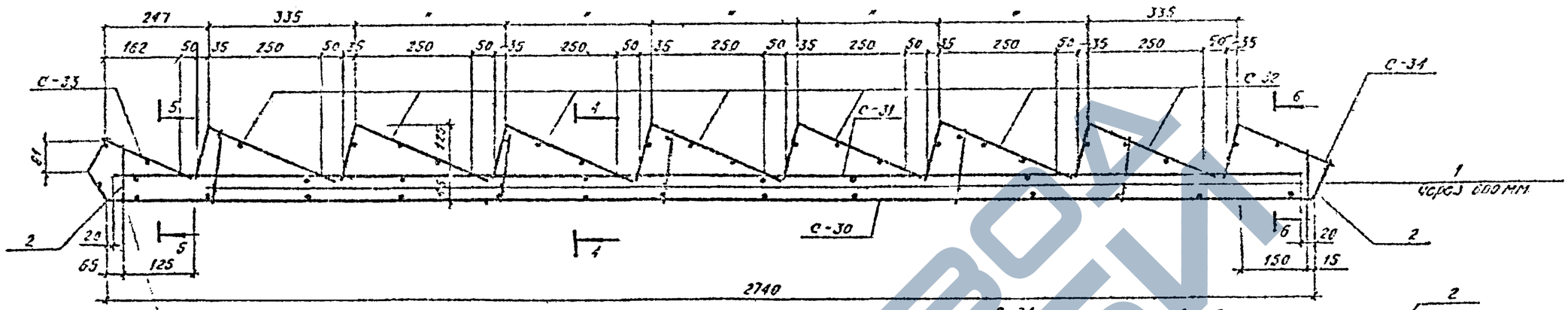

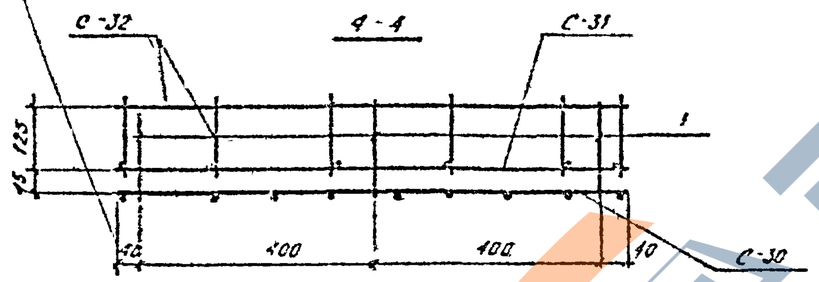

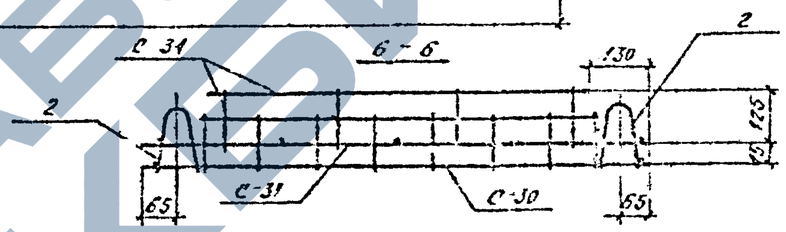

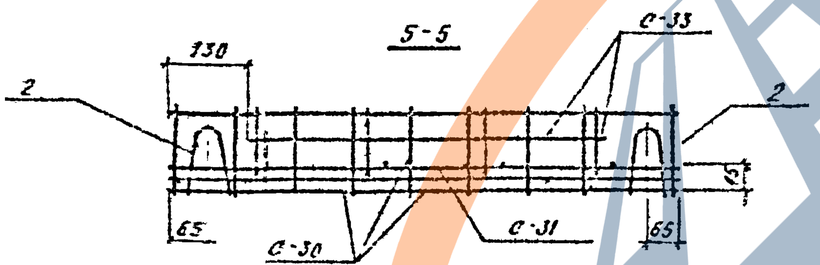

Марка 91-10	Поз.	Эскиз или сечение	Ф, мм	Длина, мм	Кол.
АМ-2, АМ-2а	1	——	5В-I	170	15
	2	110, 15, 130	10АI	550	8

Примечание: 1. Примечания см. лист 62.

Форм.	Зона	Поз.	Обозначение	Наименование		Кол-во на испол.				Прим.
			Шифр 789-0461 л. 83	сетка	С-30	1				
			—"— л. 84	сетка	С-31	1				
			—"— л. 85	сетка	С-32	7				
			—"— л. 86		С-33	1				
			—"— л. 86		С-34	1				
		1	—"— л. 64	стержни	обыночные	15				
		2	—"— л. 64	стержни	обыночные	4				
				Марка	КП-1					

789-0481

Встроенные лестничные клетки СП1 зданий с каркасом по серии ИИ 20

Чертежи повторного применения

Пространственный каркас КП 1

Изм.	Лист	N докум.	Подп.	Дата
ГИП	Ивасин			
Нач отд	Олснин			
Гл спец	Маматов			
Рук гр	Новожилин			
Инжен	Сергеева			
Исполн	Сергеева			

Литер	Лист	Листов
Р	64	

Госстрой СССР Сибирский Промстройпроект

Стальной проект | Монтажная схема | Ведомость | Спецификация | Проект и смета | Сб. N поз.

Гл. конструктор | Гл. арх. ГПИ-70 | Проверил

ЗАВОД ЖБИ

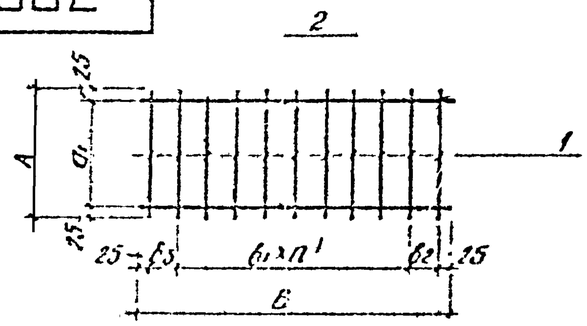

Марка	Размеры в мм: Позиц. 1 A	Позиц. 1 шт	Позиц. 2 B	Позиц. 2 шт	a1	a2	a3	b1	b2	b3	m	n	Масса кг
КР1	190	12	2150	2	140	—	—	200	150	150	1	9	1.5
КР2	190	6	950	2	140	—	—	200	150	150	1	3	0.7

Формат	Зона	Поз.	Обозначение	Наименование	Кол-во на исполн.					Прим.
		1		Ф6А-I ГОСТ 5781-75	0.5	0.3				кг
		2		Ф6А-I ГОСТ 5781-75	1.0	0.4				кг
				Марка	КР1	КР2				

1. Сварные арматурные каркасы изготовить в соответствии с ГОСТ 10922-75 и ГОСТ 14098-68.
2. При сварке арматурных изделий руководствоваться СН 393-69.

Инж. Морозова — Гл. спец. Тверской — Нач. отдела Тверской — Гл. инж. проекта Тверской — Гл. специалист Тверской — Нач. отд. Тверской

789-04 61

Встроенные лестничные клетки для зданий с каркасом по серии ИИ-20

Чертежи повторного применения

Каркасы: КР-1; КР-2

Изм.	Кол.уч.	Лист	N док.	Подп.	Дата
ГИП			Власкин		
Рецензент			Власкин		
Гл. спец.			Малахов		
Рук. гр.			Чобанян		
Инж.			Новикова		
Исполн.			Сергеева		

Стадия	Лист	Листов
Р	65	

Госстрой СССР Сибирский Промстройпроект

789-04 61

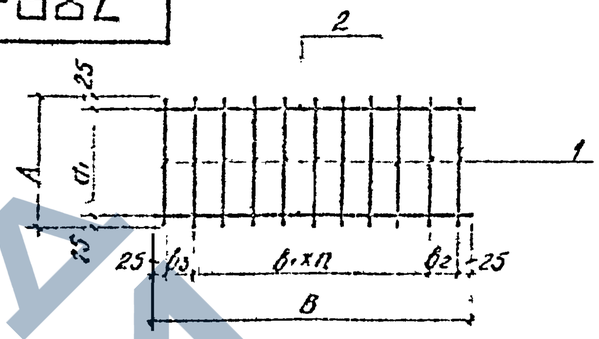

Марка	Размеры в мм: Позиц. 1 A	Позиц. 1 шт	Позиц. 2 B	Позиц. 2 шт	a1	a2	a3	b1	b2	b3	m	n	Масса кг
КР-5	90	7	1170	2	40	—	—	200	160	160	—	1	1.1
КР-6	190	5	190	2	140	—	—	200	170	170	—	2	0.6

Формат	Зона	Поз.	Обозначение	Наименование	Кол-во на исполн.					Прим.
		1		Ф6АI ГОСТ 5781-75	0.1	0.2				кг
		2		Ф6АI ГОСТ 5781-75	1.0	0.4				кг
				Марка	КР-5	КР-6				

1. Сварные арматурные каркасы изготовить в соответствии с ГОСТ 10922-75 и ГОСТ 14098-68.
2. При сварке арматурных изделий руководствоваться СН 393-69.

Инж. Морозова — Гл. спец. Тверской — Нач. отдела Тверской — Гл. инж. проекта Тверской — Гл. специалист Тверской — Нач. отд. Тверской

789-04 61

Встроенные лестничные клетки для зданий с каркасом по серии ИИ-20

Чертежи повторного применения

Каркасы: КР-5, КР-6.

Изм.	Кол.уч.	Лист	N док.	Подп.	Дата
ГИП			Власкин		
Рецензент			Власкин		
Гл. спец.			Малахов		
Рук. гр.			Чобанян		
Инж.			Сергеева		
Исполн.			Сергеева		

Стадия	Лист	Листов
Р	66	

Госстрой СССР Сибирский Промстройпроект

https://zavodjbi.com/

789-0461

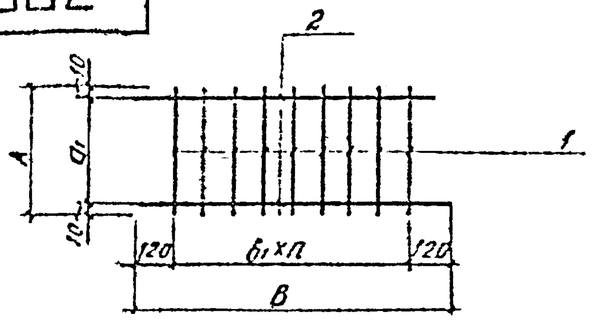

Марка	Размеры в мм: Позиц. 1 A	шт	Позиц. 2 B	шт	a1	a2	a3	b1	b2	b3	m	n	Масса кг
КР3	150	10	1140	2	130	–	–	100	–	–	–	9	0,6

Форм.	Зона	Поз.	Обозначение	Наименование	Кол-во на исполн.					Прим.
		1		6А-I ГОСТ 5781-75	0,3					
		2		6А-I -и-и-и-	0,5					
				Масса	КР3					

1. Сборные арматурные каркасы изготовить в соответствии с ГОСТ 10922-75 и ГОСТ 14098-68.
2. При сварке арматурных изделий руководствоваться СН 393-69

789-0461

Железобетонные балочные клетки зданий с каркасом по серии ИИ-20

Чертежи повторного применения

Каркасы - КР3

Листов 1 | Лист 67 | Листов

Госстрой СССР Сибирский Промстройпроект

Изм. | Кол.уч. | Лист | N док. | Подп. | Дата

ГИП Оленин; Нач.отд. Оленин; Гл.спец. Чистяков; Рук.гр. Шаповалов; Инж.кат. Сорокина; Исполн. Сорокина

Согласовано: Гл.конструктор проекта Тверитина; Гл.инж. проекта Морозова; Гл.инж. ОТП Ковалев; Гл.конструктор ОТП Ковалев; Гл.инж. проекта Ковалев

Инв. N подл. | Подпись и дата

789-0461

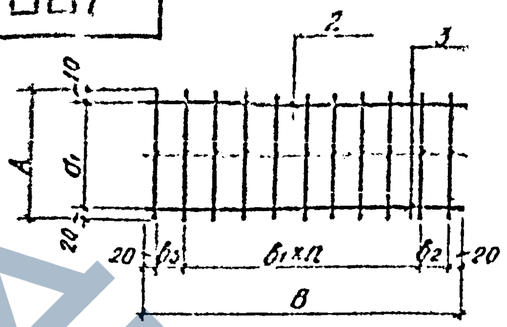

Марка	Размеры в мм: Позиц. 1 A	шт	Позиц. 2 B	шт	Позиц. 3 B	шт	a1	b1	b2	b3	m	n	Масса кг
КР4	190	33	2100	1	2100	1	150	100	30	30	–	20	48

Форм.	Зона	Поз.	Обозначение	Наименование	Кол-во на исполн.					Прим.
		1		6А-I ГОСТ 5781-75	1,9					
		2		6А-I -и-и-и-	0,5					
		3		16А II -и-и-и-	3,3					
				Масса	КР4					

1. Сборные арматурные каркасы изготовить в соответствии с ГОСТ 10922-75 и ГОСТ 14098-68.
2. При сварке арматурных изделий руководствоваться СН 393-69

789-0461

Железобетонные балочные клетки зданий с каркасом по серии ИИ-20

Чертежи повторного применения

Каркасы КР4

Листов | Лист 68 | Листов

Госстрой СССР Сибирский Промстройпроект

Изм. | Кол.уч. | Лист | N док. | Подп. | Дата

ГИП Оленин; Нач.отд. Оленин; Гл.спец. Молахов; Рук.гр. Шаповалов; Инж.кат. Сорокина; Исполн. Сорокина

Согласовано: Гл.конструктор проекта Тверитина; Гл.инж. проекта Морозова; Гл.инж. ОТП Ковалев; Гл.конструктор ОТП Ковалев; Гл.инж. проекта Ковалев

Инв. N подл. | Подпись и дата

ЗАВОД ТЕМ

789-04 61

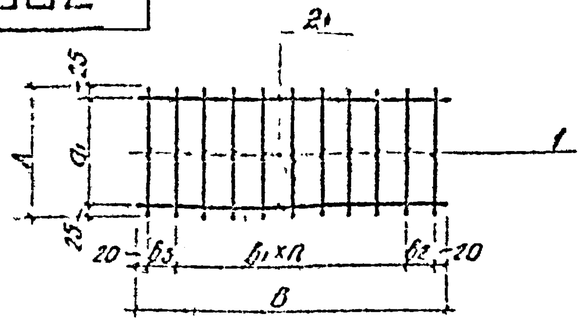

Марка	Размеры в мм: Позиция 1		Позиция 2								m	n	Масса кг
		шт.	в	шт.	a1	a2	a3	в1	в2	в3			
КР-7	390	4	450	2	40	–	–	150	150	150	–	1	0.3
КР-9	390	11	2970	2	140			200	200	200	–	8	1.4

Серия	Поз.	Обозначение	Наименование	Кол-во на соедин.					Прим.
	1		⌀6 АI ГОСТ 5781-75	0.1	0.5				кг
	2		⌀10 АI ГОСТ 5781-75	0.2	0.9				кг
			Масса кг	КР-7	КР-9				

1. Сварные арматурные каркасы изготовить в соответствии с ГОСТ 10922-75 и ГОСТ 14098-68
2. При сварке арматурных изделий руководствоваться СН 393-69

789-04 61

Ветровые частичные кладки для зданий с каркасом по серии ИИ-20

Чертежи повторного применения

Каркасы: КР-7, КР-9

Госстрой СССР Сибирский Промстройпроект

789-04 61

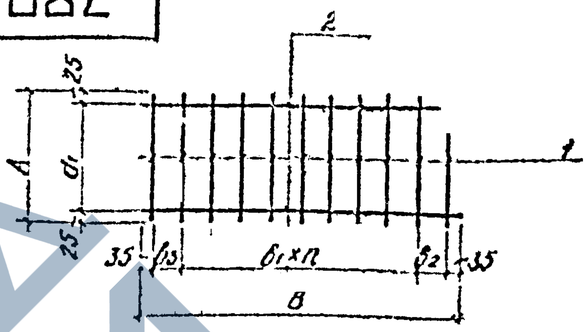

Марка	Размеры в мм: Позиция 1		Позиция 2								m	n	Масса кг
	A	шт.	в	шт.	a1	a2	a3	в1	в2	в3			
КР-8	390	29	5540	2	340	–	–	200	150	150	–	8	9.4

Серия	Поз.	Обозначение	Наименование	Кол-во на соедин.					Прим.
	1		⌀6 АI ГОСТ 5781-75	2.5					кг
	2		⌀10 АIII ГОСТ 5781-75	6.9					кг
			Масса кг	КР-8					

1. Сварные арматурные каркасы изготовить в соответствии с ГОСТ 10922-75 и ГОСТ 14098-68
2. При сварке арматурных изделий руководствоваться СН 393-69

789-04 61

Ветровые частичные кладки для зданий с каркасом по серии ИИ-20

Чертежи повторного применения

Каркасы: КР-8

Госстрой СССР Сибирский Промстройпроект

https://zavodjk.com/

789-04 61

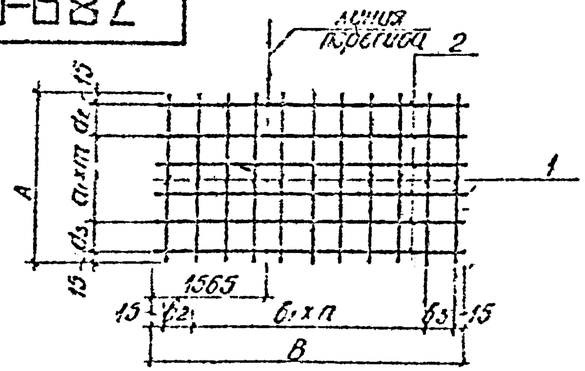

Марка	Размеры в мм										m	n	Масса кг
	Позиц. 1		Позиц. 2										
	A	шт.	B	шт.	a_1	a_2	a_3	b_1	b_2	b_3			
С-1	2370	22	4130	13	200	140	200	200	100	200	10	19	41,8
С-2	2370	16	3020	13	200	140	200	200	250	200	10	13	30,3
С-7	1170	22	4130	7	200	140	200	200	100	200	4	19	21,6
С-9	1170	16	3080	7	200	140	200	200	250	200	4	13	15,3

Форм	Зона	Поз.	Обозначение	Наименование	Кол-во на испол.					Прим.
		1		Ф8А-I ГОСТ 5781-75	20,6	15,0	10,2	7,4		кг
		2		Ф8А-I ГОСТ 5781-75	21,2	15,8	11,4	3,5		кг
				Марка	С-1	С-2	С-7	С-9		

1. Сварные арматурные сетки изготовить в соответствии с ГОСТ 10922-75 и ГОСТ 14098-68.
2. При сварке арматурных изделий руководствоваться СН 393-69

789-04 61

Железобетонные лестничные клетки для зданий с каркасом по серии ИИ-20

Чертежи повторного применения

Сетки С-1; С-2; С-7; С-9

Госстрой СССР Сибирский Промстройпроект

Лист 71

789-04 61

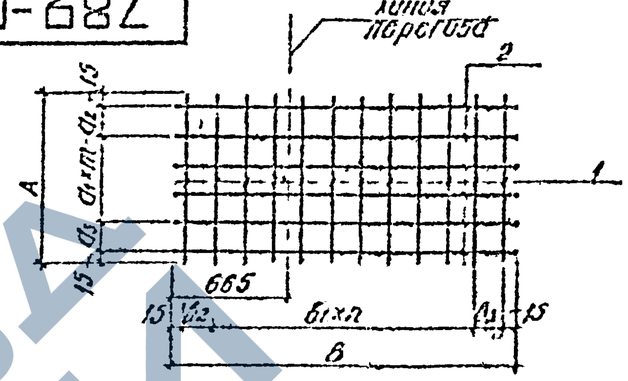

Марка	Размеры в мм										m	n	Масса кг
	Позиц. 1		Позиц. 2										
	A	шт.	B	шт.	a_1	a_2	a_3	b_1	b_2	b_3			
С-5	2370	17	3230	13	200	140	200	200	200	200	10	14	32,5
С-6	2370	12	2160	13	200	140	200	200	150	200	10	9	22,4
С-8	1170	17	3230	7	200	140	200	200	200	200	4	11	16,7

Форм	Зона	Поз.	Обозначение	Наименование	Кол-во на испол.					Прим.
		1		Ф8А-I ГОСТ 5781-75	15,9	11,2	7,8			кг
		2		Ф8А-I ГОСТ 5781-75	16,6	11,2	8,9			кг
				Марка	С-5	С-6	С-8			

1. Сварные арматурные сетки изготовить в соответствии с ГОСТ 10922-75 и ГОСТ 14098-68.
2. При сварке арматурных изделий руководствоваться СН 393-69

789-04 61

Железобетонные лестничные клетки для зданий с каркасом по серии ИИ-20

Чертежи повторного применения

Сетки С-5; С-6; С-8

Госстрой СССР Сибирский Промстройпроект

Лист 72

https://zavodjbi.com/
ЗАВОД ЖБИ

789-04 61

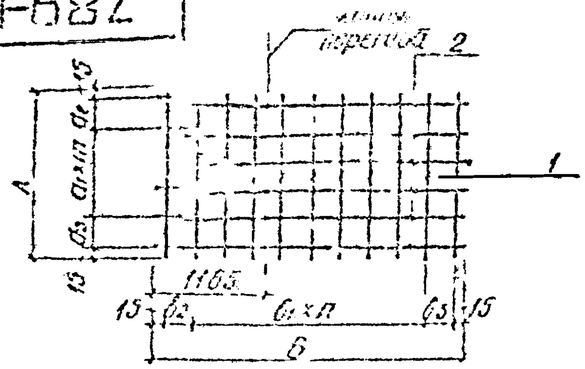

Марка	Размеры, мм: позиц. 1 А	позиц. 1 кол.	позиц. 2 Б	позиц. 2 кол.	a_1	a_2	a_3	b_1	b_2	b_3	m	n	Масса кг
С-3	2310	20	3130	13	200	140	200	200	100	200	10	11	33.7
С-4	2370	14	2680	13	200	140	200	200	250	200	10	11	26.8

Серия	Поз.	Поз.	Обозначение	Наименование	Кол-во на испол.					Прим.
		1		Ф6А-I ГОСТ 5781-75	18.4	13.1				кг
		2		Ф6А-I ГОСТ 5781-75	19.3	13.7				кг
				Марка	С-3	С-4				

1. Сварные арматурные сетки изготовить в соответствии с ГОСТ 10922-75 и ГОСТ 14098-68
2. При сварке арматурных изделий руководствоваться СН 393-69.

Стадия | Лист | Листов
Гл. инженер проекта | Гл. специалист | Гл. конструктор проекта | Гл. инж. отдела | Гл. инж. проекта | Гл. инж. серии | Проверил | Нормоконтролер | Подпись и дата | Инв. № подл.

789-04 61

Ветровые лестничные клетки для зданий с каркасом по серии ИИ-20

Изм.	Лист	№ докум.	Подп.	Дата
ГИП		Олейник		
Разраб.		Олейник		
Гл. спец.		Малахов		
Рук. гр.		Небомный		
Инженер		Серикова		
Исполн.		Серикова		

Чертежи повторного применения

Сетки С-3, С-4

Литер	Лист	Листов
Р	73	

Госстрой СССР Сибирский Промстройпроект

789-04 61

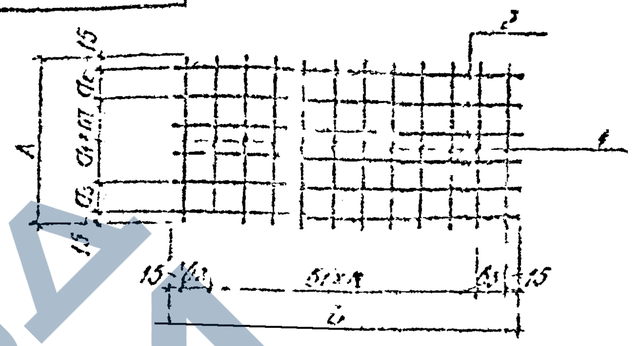

Марка	Размеры, мм: позиц. 1 А	позиц. 1 кол.	позиц. 2 Б	позиц. 2 кол.	a_1	a_2	a_3	b_1	b_2	b_3	m	n	Масса кг
С-20	2150	9	1580	12	200	120	200	200	150	200	9	6	15.1
С-21	2370	6	1060	13	200	140	200	200	220	210	13	3	11.0
С-22	2150	5	680	12	200	120	200	150	150	200	9	2	7.5
С-23	1090	11	2010	7	200	150	150	200	200	240	4	5	10.5

Серия	Поз.	Поз.	Обозначение	Наименование	Кол-во на испол.					Прим.
		1		Ф6А-I ГОСТ 5781-75	7.6	5.6	4.3	4.6		кг
		2		Ф6А-I ГОСТ 5781-75	7.5	5.4	3.2	5.1		кг
				Марка	С-20	С-21	С-22	С-23		

1. Сварные арматурные сетки изготовить в соответствии с ГОСТ 10922-75 и ГОСТ 14098-68
2. При сварке арматурных изделий руководствоваться СН 393-69

Стадия | Лист | Листов
Гл. инженер проекта | Гл. специалист | Гл. конструктор проекта | Гл. инж. отдела | Гл. инж. проекта | Гл. инж. серии | Проверил | Нормоконтролер | Подпись и дата | Инв. № подл.

789-04 61

Ветровые лестничные клетки для зданий с каркасом по серии ИИ-20

Изм.	Лист	N докум.	Подп.	Дата
ГИП		Олейник		
Инж. отд.		Олейник		
Гл. спец.		Малахов		
Рук. гр.		Небомный		
Инженер		Серикова		
Исполн.		Серикова		

Чертежи повторного применения

Сетки С-20, С-21, С-22, С-23

Литер	Лист	Листов
Р	74	

Госстрой СССР Сибирский Промстройпроект

ЗАВОД ЖЕЛЕЗА

789-04 6.1

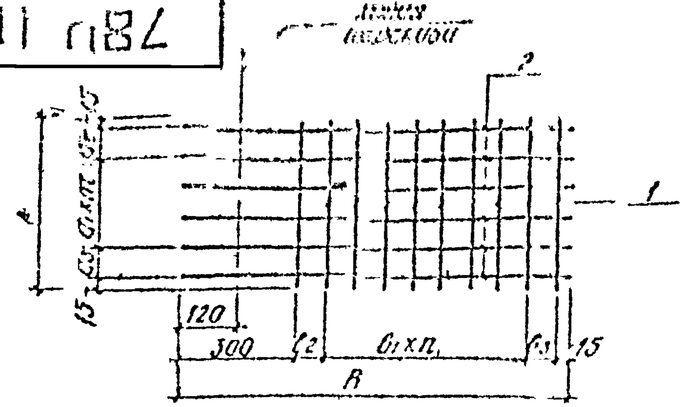

| Марка | Размеры в мм | | |

789-04 61

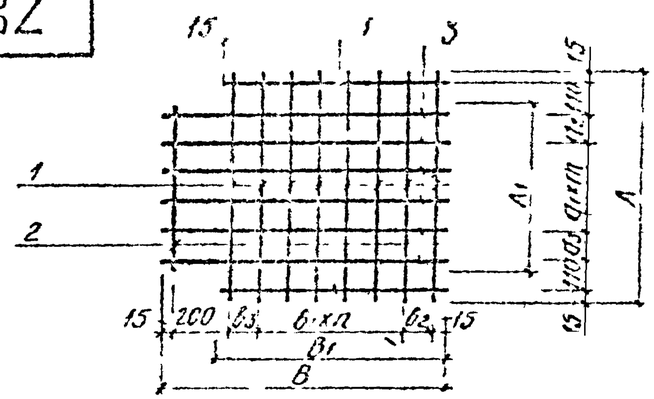

Марки	Размеры, в мм: Позиц 1 A	шт	Позиц 2 A_1	шт	Позиц 3 B	шт	Позиц 4 B_1	шт	a_1	a_2	a_3	b_1	b_2	b_3	m	n	Масса кг
С 19	2370	8	2120	1	1580	12	1380	2	200	150	140	200	150	200	9	5	16.9
С-22	2370	4	2120	1	680	12	480	2	200	150	140	150	150	150	9	1	8.1

Форм	Зона	Поз	Обозначение	Наименование	Кол-во на исполн					Прим
		1		Ф8А-I ГОСТ 5781-75	7.5	3.7				кг
		2		Ф8А-I ГОСТ 5781-75	0.8	0.8				кг
		3		Ф8А-I ГОСТ 5781-75	7.5	3.2				кг
		4		Ф8А-I ГОСТ 5781-75	1.1	0.4				кг
				Марка	С-19	С-22				

1. Сварные арматурные сетки изготовить в соответствии с ГОСТ 10922-75 и ГОСТ 14098-68.
2. При сварке арматурных изделий руководствоваться СН 393-69

Главный инженер проекта | Главный специалист | Согласовано | Инженер | Проверил

789-04 61

Ветровые лестничные клетки для зданий с каркасом по серии ИИ-20

Чертежи повторного применения

Сетки С-19, С-22

Стадия Р | Лист 77 | Листов

Госстрой СССР Сызранский промстройпроект

Изм	Лист	N докум	Подп	Дата
ГИП		Ласкин		
Нач отд		Ласкин		
Гл спец		Малахов		
Инж		Новожилов		
Инженер		Серикова		
Чертил		Серикова		

789-04 61

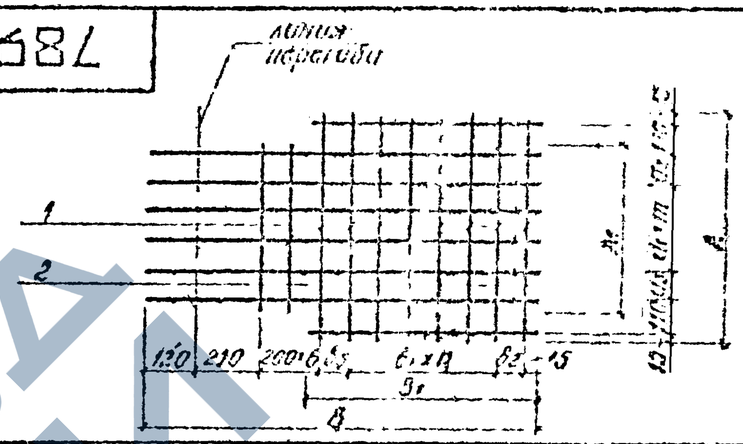

Марки	Размеры в мм: Позиц 1 A	шт	Позиц 2 A_1	шт	Позиц 3 B	шт	Позиц 4 B_1	шт	a_1	a_2	a_3	b_1	b_2	b_3	m	n	Масса кг
С-11	2370	7	2150	6	2685	12	1170	2	200	120	200	200	150	200	9	9	25.2
С-12	2370	2	2150	6	1635	12	120	2	200	120	200	90	–	–	9	1	14.8
С-16	1170	7	950	6	2685	6	1170	2	200	120	200	300	150	200	3	4	12.6
С-18	1170	2	950	6	1635	6	120	2	200	120	200	90	–	–	3	1	7.0

Форм	Зона	Поз	Обозначение	Наименование	Кол-во на элемент					Прим
		1		Ф8А-I ГОСТ 5781-75	6.5	1.9	3.2	0.9		кг
		2		Ф8А-I ГОСТ 5781-75	3.1	5.1	2.2	3.2		кг
		3		Ф8А-I ГОСТ 5781-75	12.1	7.7	6.3	3.8		кг
		4		Ф8А-I ГОСТ 5781-75	0.9	0.1	0.9	0.1		кг
				Марка	С-11	С-12	С-16	С-18		

1. Сварные арматурные сетки изготовить в соответствии с ГОСТ 10922-75 и ГОСТ 14098-68
2. При сварке арматурных изделий руководствоваться СН 393-69

Главный специалист | Согласовано | Инженер | Проверил

789-04 61

Ветровые лестничные клетки для зданий с каркасом по серии ИИ-20

Чертежи повторного применения

Сетки С-11, С-12, С-16, С-18

Стадия Р | Лист 18 | Листов

Госстрой СССР Сызранский промстройпроект

Изм	Лист	N докум	Подп	Дата
ГИП		Ласкин		
Нач отд		Ласкин		
Гл спец		Малахов		
Инж		Новожилов		
Инженер		Серикова		
Чертил		Серикова		

https://zavodja.com/

789-04 61

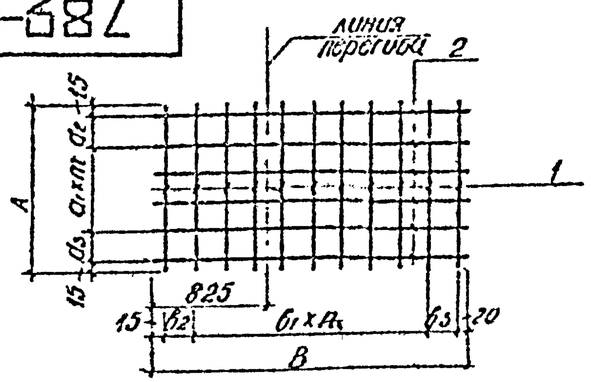

Марка	Позиц. 1 A	шт.	Позиц. 2 Б	шт.	a1	a2	a3	b1	b2	b3	m	n	Масса кг
С-24	1170	1	1225	7	200	140	200	200	200	190	1	4	6.6

Марка	Позиц. 1 A	шт.	Позиц. 2 Б	шт.	a1	a2	a3	b1	b2	b3	m	n	Масса кг
С-38	3390	28	5390	16	200	200	140	200	200	160	15	25	110.2
С-39	2490	28	5390	13	200	200	260	200	200	160	10	25	66.3
С-40	790	10	1740	5	200	200	160	200	150	150	2	7	13.1

Формат	Зона	Поз.	Обозначение	Наименование	Кол-во на исполн.					Прим.
		1		Ф8А-I ГОСТ 5781-75	3.2					кг
		2		Ф8А-I ГОСТ 5781-75	3.4					кг
				Марка	С-24					

1. Сварные арматурные сетки изготовить в соответствии с ГОСТ 10922-75 и ГОСТ 14098-68.
2. При сварке арматурных изделий руководствоваться СН 393-69

789-04 61

Ветровые лестничные клетки для зданий с каркасом по серии ИИ-20

Чертежи повторного применения

Сетки: С-24

Лит. Р | Лист 79 | Листов

Госстрой СССР Сибирский Промстройпроект

Формат	Зона	Поз.	Обозначение	Наименование	Кол-во на исполн.					Прим.
		1		Ф8А-I ГОСТ 5781-75	53.5	13.1	4.9			кг
		2		Ф8А-I ГОСТ 5781-75	59.7	43.2	5.4			кг
										кг
				Марка	С-38	С-39	С-40			

4. Сварные арматурные сетки изготовить в соответствии с ГОСТ 10922-75 и ГОСТ 14098-68.
2. При сварке арматурных изделий руководствоваться СН 393-69

789-04 61

Ветровые лестничные клетки для зданий с каркасом по серии ИИ-20

Чертежи повторного применения

Сетки: С-38, С-39, С-40

Лит. Р | Лист 80 | Листов

Госстрой СССР Сибирский Промстройпроект

ЗАВОД ЖЕЛЕЗОБЕТОННЫХ ИЗДЕЛИЙ

789-04 61

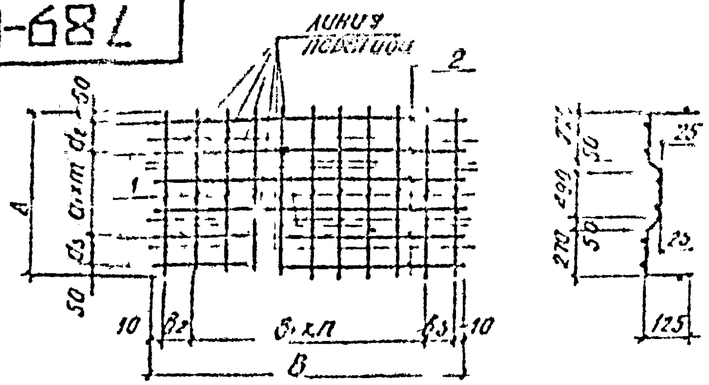

Марка	Размеры в мм: Позиц 1 A	кол	Позиц 2 Б	кол	a1	a2	a3	б1	б2	б3	m	n	Масса кг
С-28	1400	12	2100	8	200	150	150	100	90	90	5	19	1.29

Форм	Зона	Поз	Обозначение	Наименование	Кол-во на исполн.					Прим.
		1		5ВI ГОСТ 6727-53*	4.74					
		2		5ВI ГОСТ 6727-53*	2.55					
				Масса С-28						

1. Сварные арматурные сетки изготовить в соответствии с ГОСТ 10922-75 и ГОСТ 14098-68*
2. При сборке арматурных изделий руководствоваться СН 393-69.

789-04 61

Встроенные лестничные клетки для зданий с каркасом по серии ИИ 20

Чертежи повторного применения

Сетки С-28

Стадия Р | Лист 81 | Листов

Госстрой СССР Сибгипрогражданстрой

Инж. № подл. | Подпись и дата | Взам. инв. №

Согласовано | Утверждено | Инв. № подл. | Подпись и дата | Взам. инв. №

789-04 61

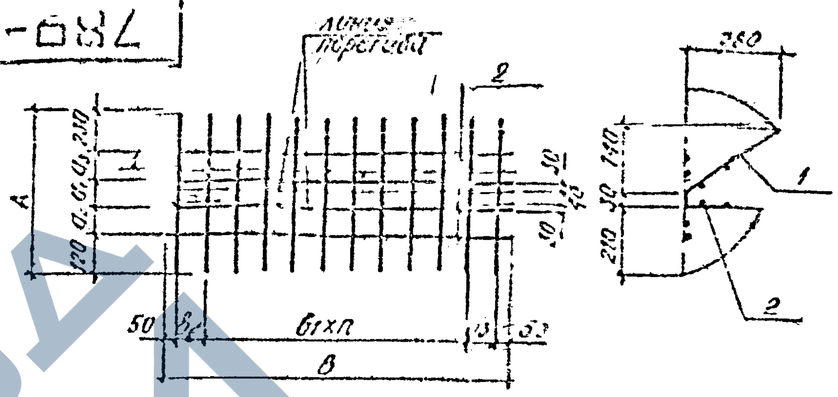

Марка	Размеры в мм: Позиц 1 A	кол	Позиц 2 Б	кол	a1	a2	a3	б1	б2	б3	m	n	Масса кг
С-29	550	21	2100	4	100	50	50	100	100	100	–	18	3.85

Форм	Зона	Поз	Обозначение	Наименование	Кол-во на исполн.					Прим.
		1		6А-I ГОСТ 5781-75	2.56					
		2		5В-I ГОСТ 6727-53*	1.29					
				Масса С-29						

1. Сварные арматурные сетки изготовить в соответствии с ГОСТ 10922-75 и ГОСТ 14098-68
2. При сборке арматурных изделий руководствоваться СН 393-69

789-04 61

Встроенные лестничные клетки для зданий с каркасом по серии ИИ-20

Чертежи повторного применения

Сетки С 29

Стадия Р | Лист 82

Госстрой СССР Сибгипрогражданстрой

Инв. № подл. | Подпись и дата | Взам. инв. №

Согласовано | Утверждено | Инв. № подл. | Подпись и дата | Взам. инв. №

ЗАВОД КЕЧА

789-04 61

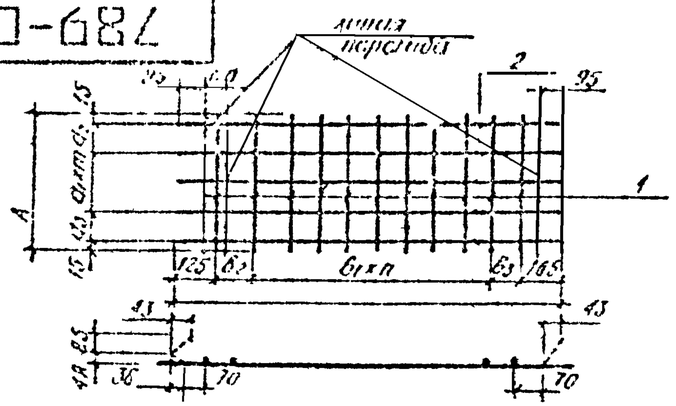

Марка	Размеры в мм																													
	Позиц. 1				Позиц. 2																									
	А				В																									
С-30	880	15	2980	9	100	150	100	200	100	200	6	12	25,93																	

Форм	Зона	Поз.	Обозначение	Наименование	Кол-во на исполн.					Прим.
		1		5ВI ГОСТ 6727-53*	2,03					
		2		12А-II ГОСТ 5781-75	23,9					
				Марка С-30						

1. Сварные арматурные сетки изготовить в соответствии с ГОСТ 10922-75 и ГОСТ 14098-68.
2. При сварке арматурных изделий руководствоваться СН 393-69.

Инв. № подл. | Подпись и дата | Взам. инв. №

Гип	Оленин			789-04 61					
Утв. гл.	Оленин			Встроенные лестничные клетки зданий с каркасом по серии ИИ-20 для					
Гл. спец.	Колоходов			Чертежи повторного применения	Литер	Лист	Листов		
Рук. гр.	Положий				Р	83			
Инженер	Сенкова			Сетки С-30	Госстрой СССР Сибирский Промстройпроект				
Техник	Сенкова								

789-04 61

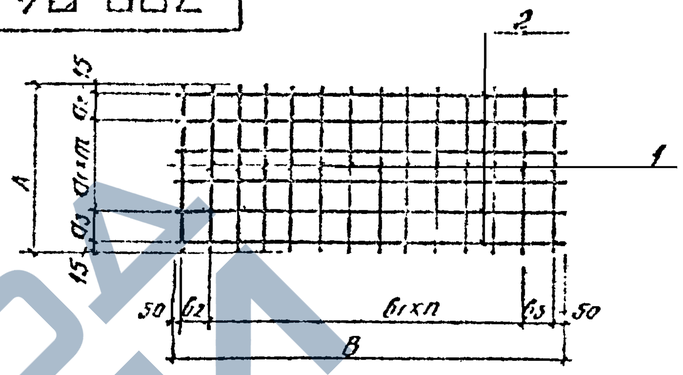

Марка	Размеры в мм																													
	Позиц. 1				Позиц. 2																									
	А				В																									
С-31	880	14	2780	6	200	100	150	200	200	200	3	11	11,9																	

Форм	Зона	Поз.	Обозначение	Наименование	Кол-во на исполн.					Прим.
		1		5ВI ГОСТ 6727-53*	1,9					
		2		10АII ГОСТ 5781-75	10,0					
				Марка С-31						

1. Сварные арматурные сетки изготовить в соответствии с ГОСТ 10922-75 и ГОСТ 14098-68.
2. При сварке арматурных изделий руководствоваться СН 393-69

Инв. № подл. | Подпись и дата | Взам. инв. №

Гип	Оленин			789-04 61					
Утв. гл.	Оленин			Встроенные лестничные клетки зданий с каркасом по серии ИИ-20 для					
Гл. спец.	Колоходов			Чертежи повторного применения	Литер	Лист	Листов		
Рук. гр.	Положий				Р	84			
Инженер	Сенкова			Сетки С-31	Госстрой СССР Сибирский Промстройпроект				
Техник	Сенкова								

ЗАВОД ЖЕЛЕЗА

19 470-687

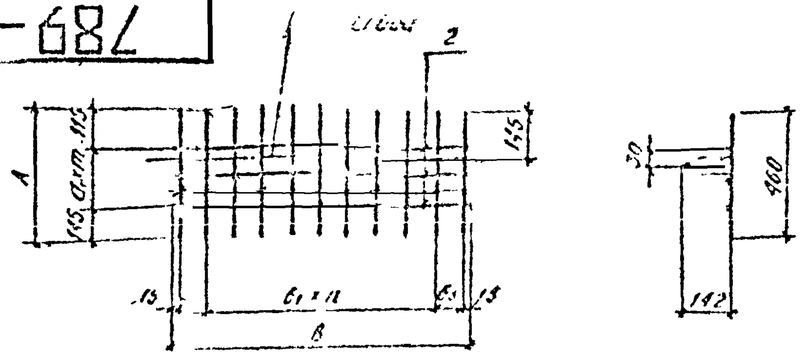

Марка	Размеры, мм										m	n	Масса кг
	поз 1		поз 2										
	A	шаг	B	шаг	a_1	a_2	a_3	$б_1$	$б_2$	$б_3$			
С-32	4×n	6	880	3	100	–		200	150	100	2	3	0,83

Поз	Обозначение	Наименование	Кол-во на исполн.					Прим.
1		Св-I ГОСТ 6727-53*	0,13					
2		Св-I -"- -"- -"-	0,40					
Сумм. кг			С 32					

789-04 61

Встроенные лестничные клетки для зданий с каркасом по серии ИИ-20

ГИП	Пасынк			
Нач отд	Оленин			
Гл спец	Малахов			
Рук гр	Любомский			
Инжен	Сорокина			
Нормок	Сорокина			

Чертежи повторного применения

Лит	Лист	Листов
Р	85	

Сетка С 32.

Госстрой СССР Сибирский Промстройпроект

19 470-687

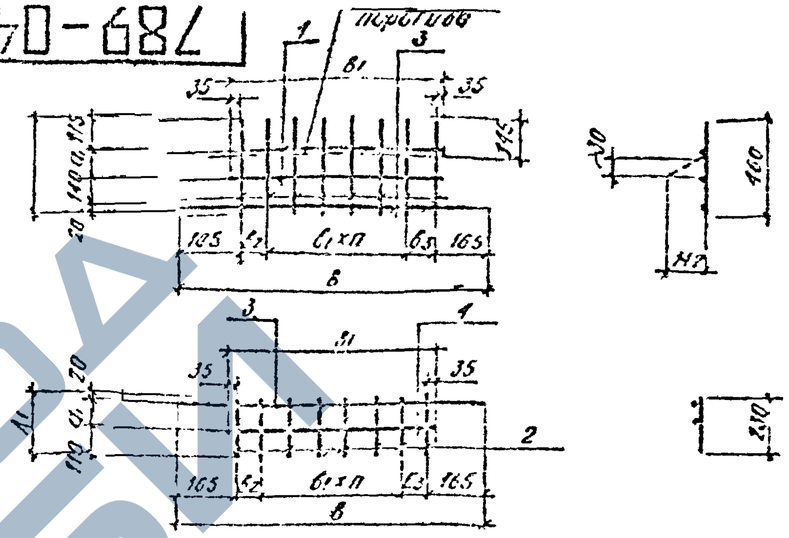

Марка	Размеры, мм														Масса кг
	поз 1		поз 2		поз 3		поз 4		a_1	a_2	a_3	a_4		n	
	A	шаг	A1		B	шаг	B1	шаг							
С-33	375	4	–		880	1	620	2	100	200	150	200	–	1	0,56
С-34	–	–	230	1	880	1	620	1	100	200	150	200	–	1	0,37

Поз	Обозначение	Наименование	Кол-во на исполн.					Прим.
1		Св-I ГОСТ 6727-53*	0,131	–				
2		Св-I -"- -"-	–	0,14				
3		Св-I -"- -"-	0,135	0,135				
4		Св-I -"- -"-	0,19	0,19				
Сумм. кг			0,33	0,34				

789-04 61

Встроенные лестничные клетки для зданий с каркасом по серии ИИ-20

ГИП	Пасынк			
Нач отд	Оленин			
Гл спец	Малахов			
Рук гр	Любомский			
Инжен	Сорокина			
Нормок	Сорокина			

Чертежи повторного применения

Лит	Лист	Листов
Р	86	

Сетки С-33, С-34

Госстрой СССР Сибирский Промстройпроект.

https://zavodpk.com/
ЗАВОД ЖБИ

789-04 61

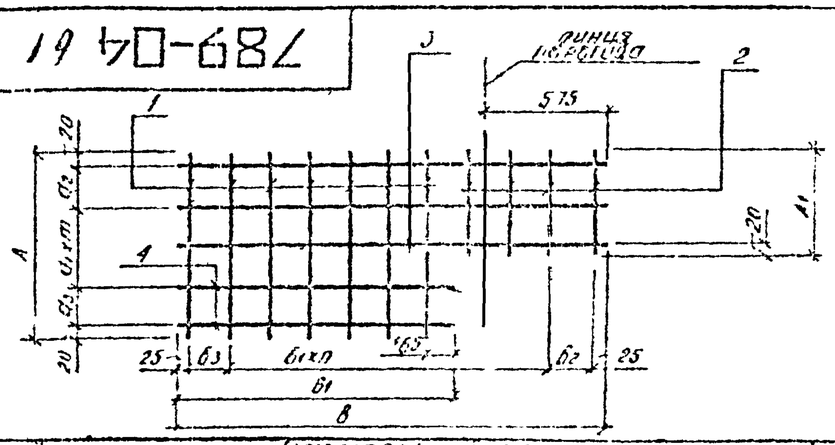

Марка	Размеры в мм																		m	n	Масса кг
	Позиц 1		Позиц 2		Позиц 3		Позиц 4														
	A	шт	A1	шт	B	шт	B1	шт	a1	a2	a3	b1	b2	b3							
С-35	790	11	490	4	2750	3	1990	2	200	250	100	200	200	100					2	12	91

Форм	Зона	Поз	Обозначение	Наименование	Кол-во на испол.					Прим.
		1		ф 8 ГОСТ 5781-75	3.4					
		2		ф 8 —"—	0.8					
		3		ф 8 —"—	3.3					
		4		ф 8 —"—	1.6					
				Марка	С-35					

1. Сварные арматурные сетки изготовить в соответствии с ГОСТ 10922-75 и ГОСТ 14098-68.
2. При сварке арматурных изделий руководствоваться СН 393-69.

789-04 61

Ветровенные лестничные клетки для зданий с каркасом по серии ИИ-20

Чертежи повторного применения.

Сетки: С-35

Лит. Р | Лист 87 | Листов

Госстрой СССР Сельпский Промстройпроект

Инв. № подл. | Подпись и дата | Взам. инв. №

Согласовано | Утверждено | Разработал | Проверил | Н. контроль | ГИП | Чертил | Н. отд. | Н. сект. | Гл. спец. | Инженер | Техник

789-04 61

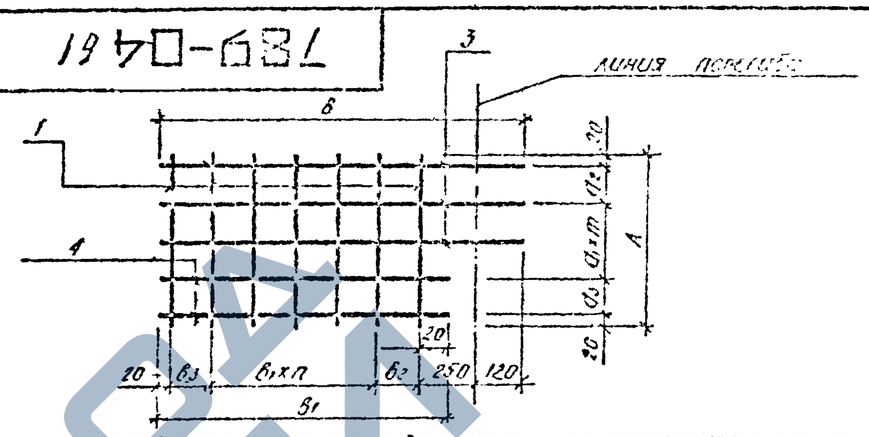

Марка	Размеры в мм																		m	n	Масса кг
	Позиц 1		Позиц 2		Позиц 3		Позиц 4														
	A	шт	A1	шт	B	шт	B1	шт	a1	a2	a3	b1	b2	b3							
С-36	790	11	—	—	2295	3	1390	2	200	250	100	200	200	150					2	8	77

Форм	Зона	Поз	Обозначение	Наименование	Кол-во на испол.					Прим.
		1		ф 8 ГОСТ 5781-75	3.4					
		3		ф 6 —"—	2.7					
		4		ф 8 —"—	1.6					
				Марка	С-36					

1. Сварные арматурные сетки изготовить в соответствии с ГОСТ 10922-75 и ГОСТ 14098-68.
2. При сварке арматурных изделий руководствоваться СН 393-69.

789-04 61

Ветровенные лестничные клетки для зданий с каркасом по серии ИИ-20

Чертежи повторного применения

Сетки: С-36

Лит. Р | Лист 88 | Листов

Госстрой СССР Сельпский Промстройпроект

Инв. № подл. | Подпись и дата | Взам. инв. №

Согласовано | Утверждено | Разработал | Проверил | Н. контроль | ГИП | Чертил | Н. отд. | Н. сект. | Гл. спец. | Инженер | Техник

https://zavodjbi.com/

789-04 61

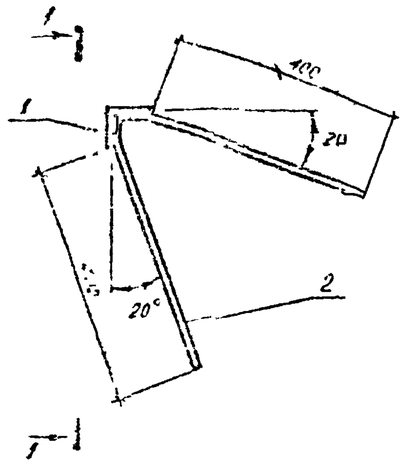

1-1

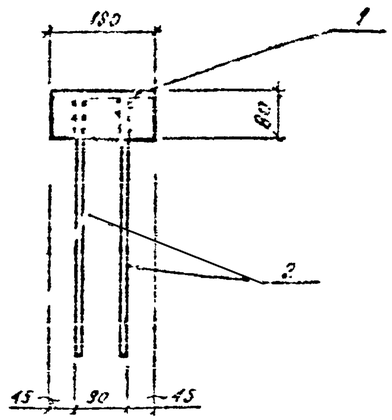

Формат	Зона	Поз.	Обозначение	Наименование	Кол.	Примечание
		1	ГОСТ 8509-72	Уголок L 80×8 С-160мм	17	кг
		2	ГОСТ 5781-75	Отрезок ф10АII С-960мм	12	кг
				Итого	29	кг

1. Закладные детали изготовить в соответствии с СН-393-65, СН 393-69 и ГОСТ 10922-75
2. Материал закладных деталей: а) для прокатов - сталь марки Вст.3 кп2 ГОСТ 380-71*; б) для анкеров - горячекатаная арматурная сталь периодического профиля кл. АII марки 35ГС ГОСТ 5058-65*
3. Закладные детали защитить от коррозии лакокрасочным покрытием: грунт ХС-010-2слоя ГОСТ 9355-60, покрывной слой - эмаль ХВ-124-2слоя ГОСТ 10144-62*
4. Сборку произвести электросваркой типа Э-42 по ГОСТ 9467-75

789-04 61

Железобетонные лестничные клетки для зданий с каркасами по серии МН-28

Инженер	Чертежи	Подп.	Дата
ГИП	Шевчук		
Нач.отд.	Шевчук		
Гл.спец.	Мазаков		
Рук.гр.	Бобровский		
Инженер	Морозова		
Чертил	Морозова		

Чертежи повторного применения

Закладная деталь М-1

Лист Р, Листов 89

Госстрой СССР Киевский Промстройпроект

Согласовано
Взам. инв. №
Подп. и дата
Инв. № подл.

1. Закладные детали изготовить в соответствии с СН 393-65, СН-393-69 и ГОСТ 10922-75.
2. Материал закладных деталей: а) для прокатов - сталь марки Вст.3 кп2 ГОСТ 380-71; б) для анкеров - горячекатаная арматурная сталь периодического профиля кл. АII марки 35ГС ГОСТ 5058-65
3. Закладные детали защитить от коррозии лакокрасочным покрытием: грунт ХС-010-2слоя ГОСТ 9355-60, покрывной слой - эмаль ХВ-124-2слоя ГОСТ 10144-62*
4. Сборку произвести электросварками типа Э-42 по ГОСТ 9467-75.

789-04 61

Железобетонные лестничные клетки для зданий с каркасами по серии МН-28

Инженер	Чертежи	Подп.	Дата
ГИП	Шевчук		
Нач.отд.	Шевчук		
Гл.спец.	Мазаков		
Рук.гр.	Бобровский		
Инженер	Морозова		
Чертил	Морозова		

Чертежи повторного применения

Закладная деталь М-2

Лист Р, Листов 90

Госстрой СССР Киевский Промстройпроект

Согласовано
Взам. инв. №
Подп. и дата
Инв. № подл.

https://zavodjbi.com/
ЗАВОД ЖБИ

789-04 61

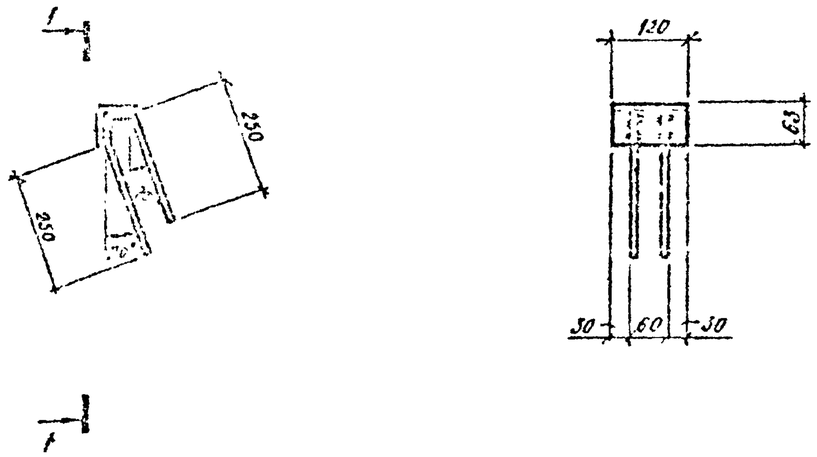

Форм	Зона	Поз.	Обозначение	Наименование	Кол.	Примечание
		1	ГОСТ 8509-72	Уголок L63×6 С-120	0.7	кг
		2	ГОСТ 5781-75	Стержень ф 6 АII С-620	0.3	кг
				Итого:	1.0	кг

1. Закладные детали изготовить в соответствии с СН-393-65, СН-393-69 и ГОСТ 10922-75
2. Материал закладных деталей: а) для проката – сталь марки Вст 3 кп.2 ГОСТ 380-71*; б) для анкеров – горячекатаная арматурная сталь периодического профиля кл. АII марки 35ГС ГОСТ 5058-65*
3. Закладные детали защитить от коррозии лакокрасочным покрытием: грунт ХС-010-2 слоя ГОСТ 9355-60, покрывной слой – эмаль ХВ-124-2 слоя ГОСТ 10144-62*.
4. Сварку производить электродами типа Э-42 по ГОСТ 9467-75

Изм.	Лист	N докум.	Подп.	Дата
Гип		Оленин		
Нач.отд		Оленин		
Гл.спец		Мелихов		
Рук.гр.		Побережный		
Инженер		Морозова		
Контрол.		Морозова		

789-04 61

Встроенные лестничные клетки для зданий с каркасами по серии ИИ-20

Чертежи повторного применения

Лит. Р | Лист 91 | Листов

Закладная деталь М3

Госстрой СССР Сибирский Промстройпроект

Инв. N подл. | Подп. и дата | Взам. инв. N

789-04 61

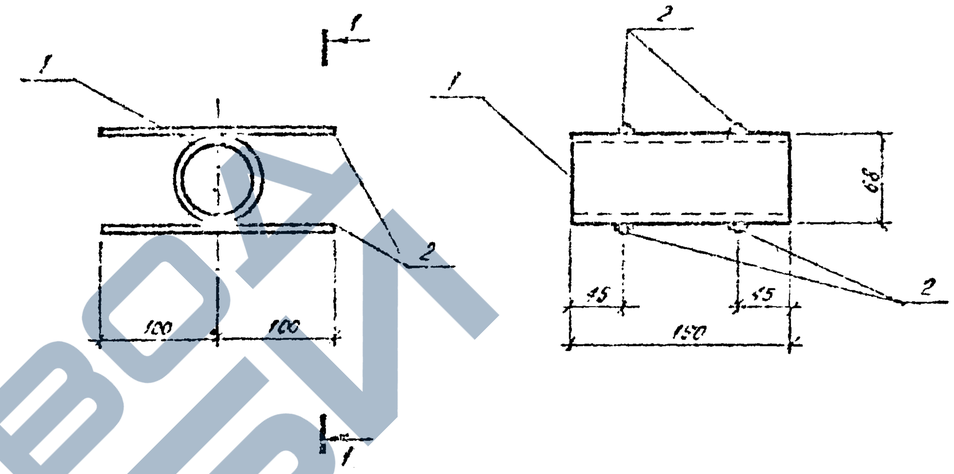

Форм	Зона	Поз.	Обозначение	Наименование	Кол.	Примечание
		1	ГОСТ 8732-70	Труба ф 68×4 С-190	1.2	кг
		2	ГОСТ 5781-75	Стержень ф 6 АII С-200	0.3	кг
				Итого	1.5	кг

1. Закладные детали изготовить в соответствии с СН 393-65, СН-393-69 и ГОСТ 10922-75.
2. Материал закладных деталей: а) для проката – сталь марки Вст.3 кп.2 ГОСТ 380-71*; б) для анкеров – горячекатаная арматурная сталь периодического профиля, кл АIII марки 35ГС ГОСТ 5058-65
3. Закладные детали защитить от коррозии лакокрасочным покрытием: грунт ХС-010-2 слоя ГОСТ 9355-60, покрывной слой – эмаль ХВ-124-2 слоя ГОСТ 10144-62.*
4. Сварку произвобить электродами типа Э-42 по ГОСТ 9467-75.

Изм.	Лист	N докум.	Подп.	Дата
Гип		Оленин		
Нач.отд		Оленин		
Гл.спец		Мелихов		
Рук.гр.		Побережный		
Инженер		Морозова		
Контрол.		Морозова		

789-04 61

Встроенные лестничные клетки для зданий с каркасами по серии ИИ-20

Чертежи повторного применения

Лит. Р | Лист 92 | Листов

Закладная деталь М-4

Госстрой СССР Сибирский Промстройпроект

Инв. N подл. | Подп. и дата | Взам. инв. N

https://zavodjbi.com/

789 - 0461

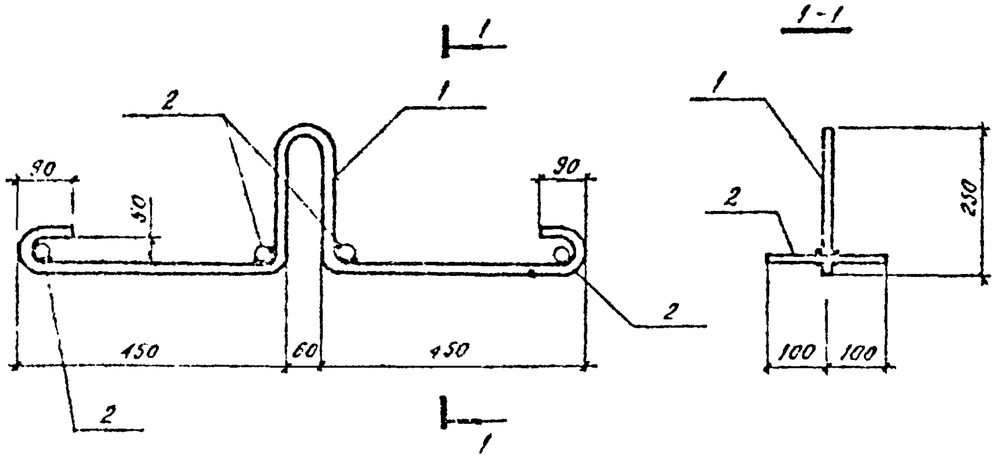

Форм.	Зона	Поз.	Обозначение	Наименование	Кол.	Примечание
		1	ГОСТ 5781-75	Стержень ф 18А-I ℓ=1700	3,4	кг
		2	ГОСТ 5781-75	Стержень ф 18А-I ℓ=200	1,6	кг
				Итого:	5,0	кг

1. Монтажные петли изготовить в соответствии с СН 393-63 и ГОСТ 10922-75.
2. Материал монтажных петель - горячекатаная арматурная сталь кл. AI марки Вст.3сп.2 ГОСТ 380-71.*
3. Монтажные петли защитить от коррозии лакокрасочным покрытием. грунт ХС-010-2слоя, покрытие-эмаль ХВ-124-2слоя по ГОСТ 10144-62.*
4. Сварку производить электродами типа Э-42 по ГОСТ 9467-75

789 - 0461

Встроенные достаточные клетки для зданий с каркасом по серии ИИ-20

Чертежи повторного применения

Монтажная петля № 5

Литер Р | Лист 93 | Листов

Госстрой СССР Союзгипростройпроект

789 - 0461

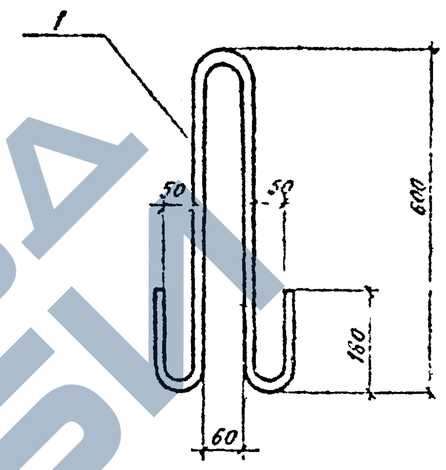

Форм.	Зона	Поз.	Обозначение	Наименование	Кол.	Примечание
		1	ГОСТ 5781-75	Стержень ф 18А-I ℓ=1560	3,1	кг

1. Монтажные петли изготовить в соответствии с СН 393-63 и ГОСТ 10922-75
2. Материал монтажных петель - горячекатаная арматурная сталь кл. AI марки Вст.3сп2 ГОСТ 380-71.*
3. Монтажные петли защитить от коррозии лакокрасочным покрытием: грунт ХС-010-2слоя, покрытие-эмаль ХВ-124-2слоя по ГОСТ 10144-62*
4. Сварку производить электродами типа Э-42 по ГОСТ 9467-75

789 - 0461

Встроенные достаточные клетки для зданий с каркасом по серии ИИ-20

Чертежи повторного применения

Монтажная петля № 6

Литер Р | Лист 93 | Листов

Госстрой СССР Союзгипростройпроект

ЗАВОД ЖБИ

1970-68L

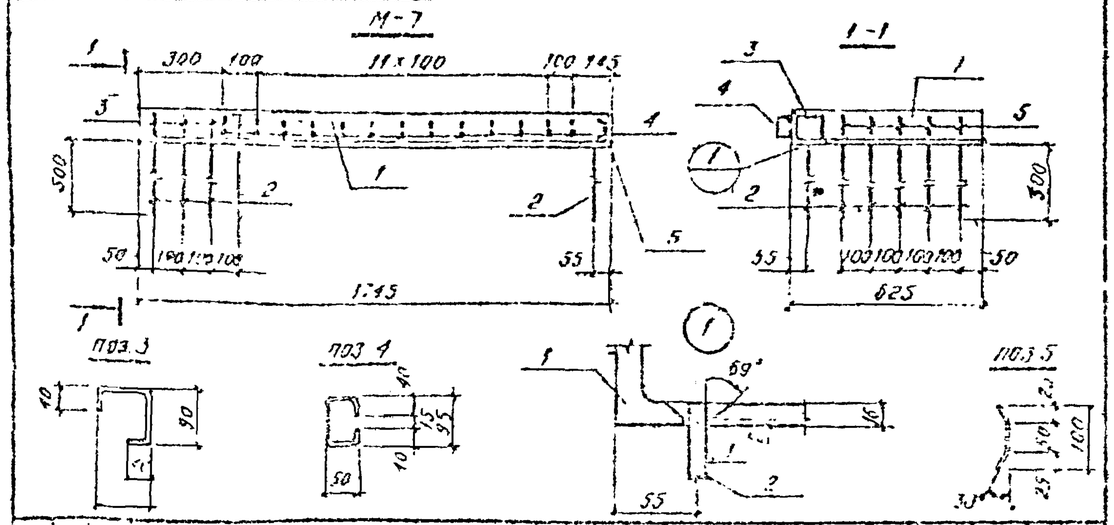

Формат	Зона	Поз.	Обозначение	Наименование	Кол.	Примечание
		1	ГОСТ 8509-72	Уголок L 125×16 б=2470	70.2	кг
		2	ГОСТ 5781-75	Стержень ф 12 А III б=560	2.1	кг
		3	ГОСТ 5781-75	Стержень ф6А-I б=250	0.17	кг
		4/5	ГОСТ 5781-75	-"- ф6А-I б=275/114 -"- ф6А-I б=220/15	0.3/0.15	кг
				Итого:	74.1	кг

1. Закладные детали изготовить в соответствии с СН-393-63, СН 393-69 и ГОСТ 10922-75
2. Материал закладных деталей: а) для проката – сталь марки ВСТ 3 кп 2 ГОСТ 380-71*, б) для анкеров – горячекатаная арматурная сталь периодического профиля кл. А II марки 35ГС ГОСТ 5058-65*
3. Закладные детали защитить от коррозии лакокрасочным покрытием: грунт ХС-010 2 слоя ГОСТ 9355-60, покрывной слой – эмаль ХВ-124-2 слоя ГОСТ 10144-62*
4. Сварки производить электродами типа Э-42 по ГОСТ 9467-75

789-04 61

Встроенные лестничные клетки для зданий с каркасом по серии ИИ-20

ГИП	Сысоин			
Нач.отд.	Сысоин			
Гл.спец.	Макаров			
Рук.гр.	Поповский			
Инжен.	Морозова			
Норм.контр.	Морозова			

Чертежи повторного применения

Листов	Лист	Листов
Р	95	

Закладная деталь М-7

Госстрой СССР Сибирский Промстройпроект

1970-68L

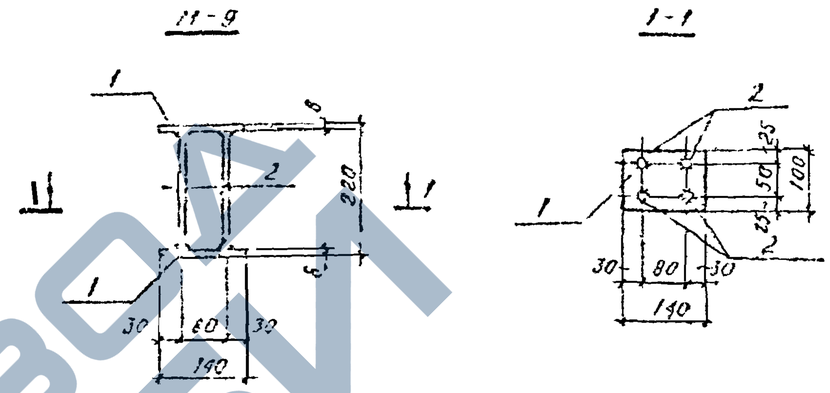

Формат	Зона	Поз.	Обозначение	Наименование	Кол.	Примечание
		1	ГОСТ 103-57*	-140×100×8	1.6	кг
		2	ГОСТ 5781-75	Стержень ф 12 А III б=200	0.3	кг
				Итого:	1.9	кг

1. Закладные детали изготовить в соответствии с СН-393-63, СН-393-69 и ГОСТ 10922-75.
2. Материал закладных деталей: а) для проката – сталь марки ВСТ.3 кп.2 ГОСТ 380-71; б) для анкеров – горячекатаная арматурная сталь периодического профиля кл. А III марки 35ГС ГОСТ 5058-65*
3. Закладные детали защитить от коррозии лакокрасочным покрытием: грунт ХС-010-2 слоя ГОСТ 9355-60, покрывной слой – эмаль ХВ-124-2 слоя ГОСТ 10144-62*
4. Сварку производить электродами типа Э-42 по ГОСТ 9467-75.

789-04 61

Встроенные лестничные клетки для зданий с каркасом по серии ИИ-20

ГИП	Сысоин			
Нач.отд.	Сысоин			
Гл.спец.	Макаров			
Рук.гр.	Поповский			
Инжен.	Морозова			
Норм.контр.	Морозова			

Чертежи повторного применения

Листов	Лист	Листов
Р	96	

Закладная деталь М-9

Госстрой СССР Сибирский Промстройпроект

ЗАВОД ЖБИ

789 - 0461

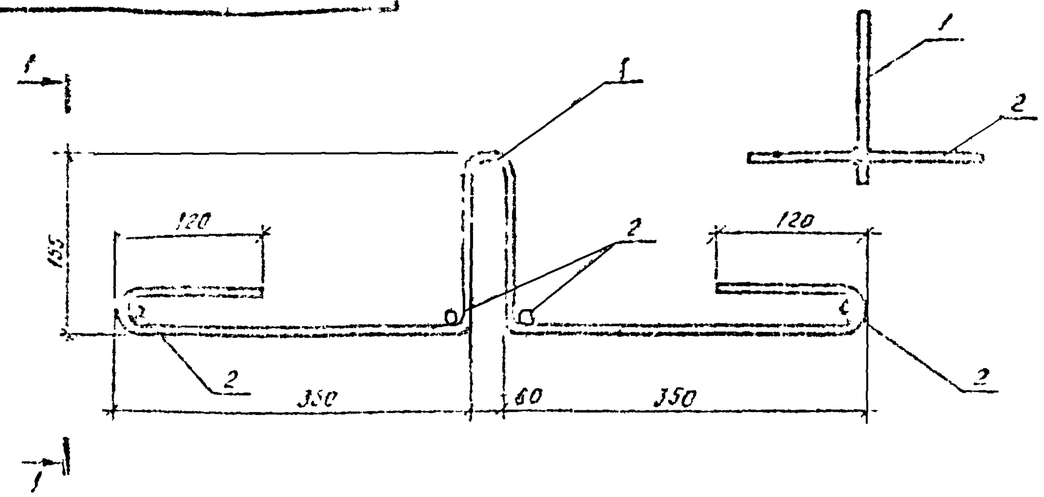

Форм.	Зона	Поз.	Обозначение	Наименование	Кол.	Примечание
		1	ГОСТ 5781-75	Стержень ⌀14 А I ℓ=1300мм	1.5	кг
		2	ГОСТ 5781-75	Стержень ⌀14 А I ℓ=200мм	1.0	кг
				Итого	2.5	кг

1. Монтажные петли изготовить в соответствии с СН 313-65, СН 393-63 и ГОСТ 10922-75.
2. Материал монтажных петель - горячекатаная арматурная сталь кл. АI марки ВСт3сп2 ГОСТ 380-71*.
3. Монтажные петли защитить от коррозии лакокрасочным покрытием: грунт ХС-010 - 2 слоя, покрытие - эмаль ХВ-124 - 2 слоя по ГОСТ 10144-62*.
4. Сварку производить электродами типа Э-42 по ГОСТ 9467-75

789 - 0461

Изм.	Лист	N докум.	Подп.	Дата
ГИП	Олейник			
Нач.отд.	Олейник			
Гл.спец.	Малахов			
Рук.гр.	Побережный			
Инженер	Морозова			
Чертежник	Морозова			

Ветровые лестничные клетки для зданий с каркасом по серии ИИ-20

Чертежи повторного применения

Литер	Лист	Листов
Р	37	

Монтажная петля М-8

Госстрой СССР Сибирский Промстройпроект

Стальные детали

Согласовано

Гл.конструктор проекта

Гл.инженер проекта

Инв. № подл. | Подп. и дата

789 - 0461

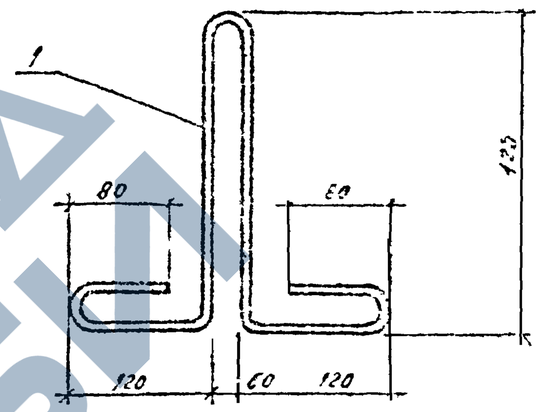

Форм.	Зона	Поз.	Обозначение	Наименование	Кол.	Примечание
		1	ГОСТ 5781-75	Стержень ⌀14 А I ℓ=1300мм	1.6	кг

1. Монтажные петли изготовить в соответствии с СН 313-65, СН 393-63 и ГОСТ 10922-75
2. Материал монтажных петель - горячекатаная арматурная сталь кл. АI марки ВСт3сп2 ГОСТ 380-71*
3. Монтажные петли защитить от коррозии лакокрасочным покрытием: грунт ХС-010 - 2 слоя, покрытие - эмаль ХВ-124 - 2 слоя по ГОСТ 10144-62*.
4. Сварку производить электродами типа Э-42 по ГОСТ* 9467-75

789 - 0461

Изм.	Лист	N докум.	Подп.	Дата
ГИП	Олейник			
Нач.отд.	Олейник			
Гл.спец.	Малахов			
Рук.гр.	Побережный			
Инженер	Морозова			
Чертежник	Морозова			

Ветровые лестничные клетки для зданий с каркасом по серии ИИ-20.

Чертежи повторного применения

Литер	Лист	Листов
Р	38	

Монтажная петля М-14

Госстрой СССР Сибирский Промстройпроект

Стальные детали

Согласовано

Гл.конструктор проекта

Гл.инженер проекта

Инв. № подл. | Подп. и дата

https://zavodjbi.com/
ЗАВОД ЖБИ

789-04 61

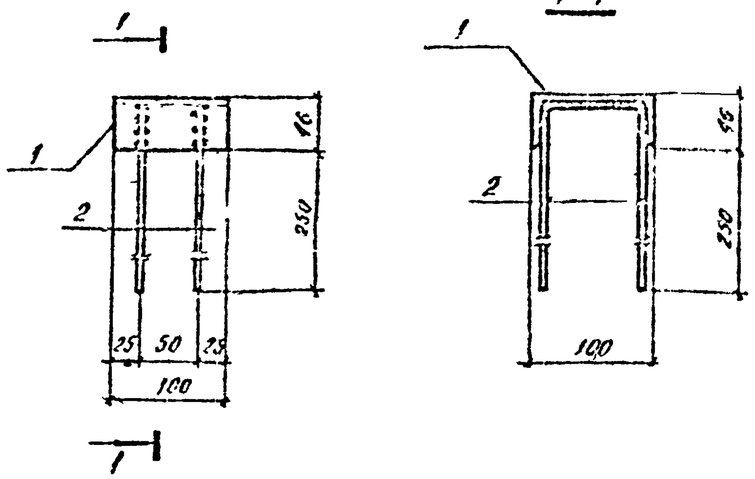

Форм.	Зона	Поз.	Обозначение	Наименование	Кол.	Примечание
		1	ГОСТ 8240-72	Швеллер [10 С-100	0.9	кг
		2	ГОСТ 5781-75	Стержень ⌀ 6 А-II С-650	0.3	кг
				Итого:	1.2	кг

1. Закладные детали изготовить в соответствии с СН-393-65, СН-393-69 и ГОСТ-10922-75.
2. Материал закладных деталей: а) для проката - сталь марки Вст 3 кп 2 ГОСТ 380-71*; б) для анкерных - горячекатанная арматурная сталь периодического профиля кл. А II марки 35ГС ГОСТ 5781-75*.
3. Закладные детали защитить от коррозии лакокрасочным покрытием: грунт ХС-010-2 слоя ГОСТ 9355-60, покрывной слой - эмаль ХВ-124-2 слоя ГОСТ 10144-62*.
4. Сварку производить электродами типа Э-42 по ГОСТ 9467-75.

789-04 61

Встроенные лестничные клетки для зданий с каркасами по серии ИИ-20

Чертежи повторного применения

Закладная деталь М-15

Литер Р | Лист 39 | Листов

Госстрой СССР Сибирский Промстройпроект

Гип. Шлеймович, Нач. отдела Шлеймович, Гл. инж. проекта Шлеймович, Нач. отдела Шлеймович, Инж. Шлеймович

789-04 61

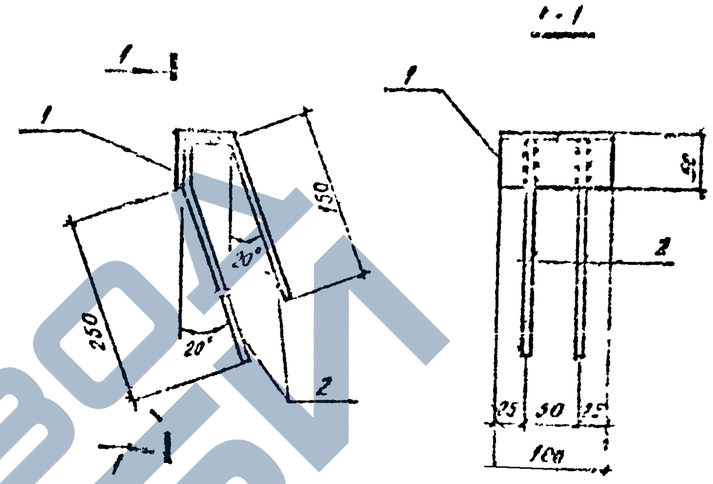

Форм.	Зона	Поз.	Обозначение	Наименование	Кол.	Примечание
		1	ГОСТ 8509-72	Уголок L50×5 С-100	0.4	
		2	ГОСТ 5781-75	Стержень ⌀ 6 А-II С-450	0.2	
				Итого:	0.6	

1. Закладные детали изготовить в соответствии с СН-393-65, СН-393-69 и ГОСТ 10922-75.
2. Материал закладных деталей: а) для проката - сталь марки Вст 3 кп 2 ГОСТ 380-71*; б) для анкерных - горячекатанная арматурная сталь периодического профиля кл. А II марки 35ГС ГОСТ 5781-75*.
3. Закладные детали защитить от коррозии лакокрасочным покрытием: грунт ХС-010-2 слоя ГОСТ 9355-60, покрывной слой - эмаль ХВ-124-2 слоя ГОСТ 10144-62*.
4. Сварку производить электродами типа Э-42 по ГОСТ 9467-75.

789-04 61

Встроенные лестничные клетки для зданий с каркасами по серии ИИ-20

Чертежи повторного применения

Закладная деталь М-17

Литер Р | Лист 100 | Листов

Госстрой СССР Сибирский Промстройпроект

Гип. Шлеймович, Нач. отдела Шлеймович, Гл. инж. проекта Шлеймович, Нач. отдела Шлеймович, Инж. Шлеймович

ЗАВОД ЖЕЛЕЗОБЕТОНОВ

1970-68Л

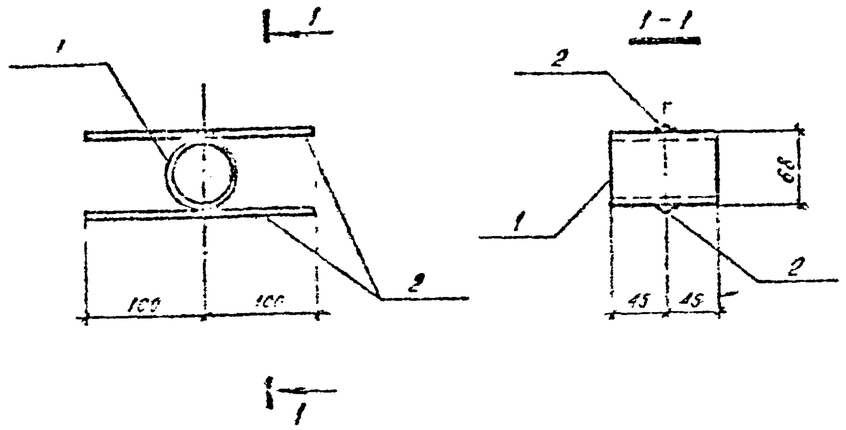

Марка	Обозначение	Наименование	Кол.	Примечание
1	ГОСТ 8732-78	Труба ⌀68×4 ℓ=90	0.6	кг
2	ГОСТ 5781-75	Стержень ⌀6 А-III ℓ=200	0.1	кг
		Итого:	0.1	кг

1. Закладные детали изготовить в соответствии с СН 393-65, СН-393-63 и ГОСТ 18322-75.
2. Материал закладных деталей: а) для проката – сталь марки Вст.3кп2 ГОСТ 380-71*, б) для анкеров – горячекатаная арматурная сталь периодического профиля кл. АII марки 35ГС ГОСТ 5781-65*
3. Закладные детали защитить от коррозии лакокрасочным покрытием: грунт ХС-010 2 слоя ГОСТ 9355-60, покрывной слой – эмаль ХВ-124 2 слоя ГОСТ 10144-62*
4. Сварку производить электродами типа Э-42 по ГОСТ 9467-75

789-04 61

Ветровые железобетонные колонны для зданий с каркасами по серии ИИ-20

Чертежи общего применения

Марка Р | Лист 131 | Листов

Стальная деталь М-16

Госстрой СССР Сибирский Промстройпроект

Инж. Шалина, Гл. спец. Мочалов, Рук. гр. Лобанов, Инж. Серикова, Инж. Серикова

1970-68Л

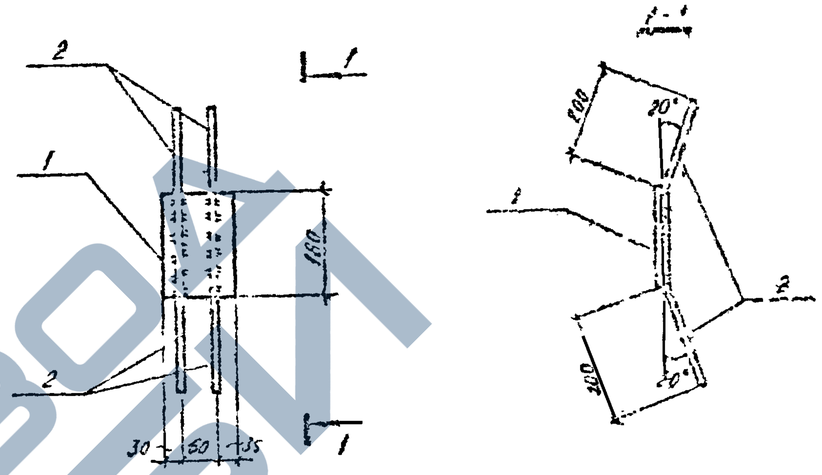

Марка	Обозначение	Наименование	Кол.	Примечание
1	ГОСТ 103-57*	Полоса 120×160×8	1.3	кг
2	ГОСТ 5781-76	Стержень ⌀6 А-III ℓ=500	0.3	кг
		Итого:	1.6	кг

1. Закладные детали изготовить в соответствии с СН 393-65, СН-393-63 и ГОСТ 18322-75
2. Материал закладных деталей: а) для проката – сталь марки Вст.3кп2 ГОСТ 380-71*, б) для анкеров – горячекатаная арматурная сталь периодического профиля кл. АII марки 35ГС ГОСТ 5781-65*
3. Закладные детали защитить от коррозии лакокрасочным покрытием: грунт ХС-010 2 слоя ГОСТ 9355-60, покрывной слой – эмаль ХВ-124 2 слоя ГОСТ 10144-62*
4. Сварку производить электродами типа Э-42 ГОСТ 9467-75.

789-04 61

Ветровые железобетонные колонны для зданий с каркасами по серии ИИ-20

Чертежи общего применения

Лист 102 | Листов

Закладная деталь М-15

Госстрой СССР Сибирский Промстройпроект

Инж. Шалина, Гл. спец. Мочалов, Инж. Серикова, Инж. Серикова

https://zavodjk.com/

789-0461

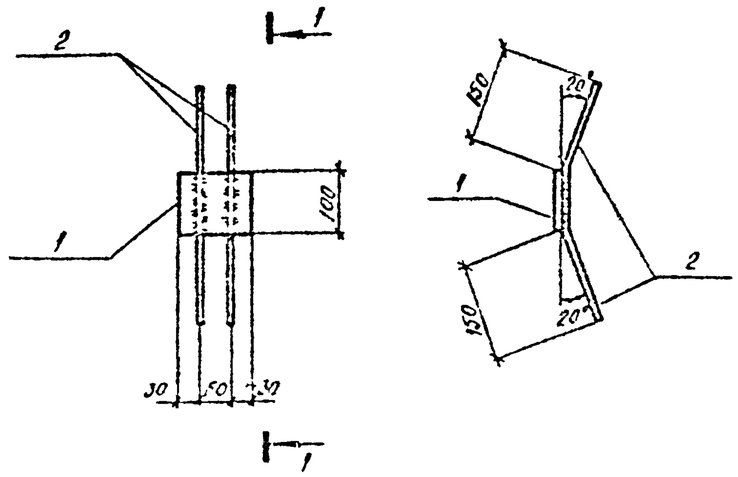

Формат	Зона	Поз.	Обозначение	Наименование	Кол.	Примечание
		1	ГОСТ 103-57*	Полоса −120 × 100 × 8	0.8	кг
		2	ГОСТ 5781-75	Стержень Ф6 А-III 8-400	0.2	кг
				Итого	1.0	кг

1. Закладные детали изготовить в соответствии с СН-393-69 и ГОСТ 10922-75.
2. Материал закладных деталей: а) для проката — сталь марки Вст3кп2 ГОСТ 380-71*; б) для анкеров — горячекатаная арматурная сталь периодического профиля кл. А-III марки 35ГС ГОСТ 5781-85*.
3. Закладные детали защитить от коррозии лакокрасочным покрытием: грунт ХС-010 2 слоя ГОСТ 9355-60, покрывной слой — эмаль ХВ-124 2 слоя ГОСТ 10144-62*.
4. Сварку производить электродами типа Э-42 по ГОСТ 9467-75.

789-0461

Остекленные лестничные клетки для зданий в конструкции по серии ИИ-20

Изм.	Кол. уч.	Лист	Nдок.	Подп.	Дата
ГИП	Оленин				
Гл.инж. проекта	Шилов				
Гл.спец.	Мочалов				
Нач.отд.	Пономарев				
Инженер					
Техник					

Чертежи повторного применения

Лист: Р; Листов: 103

Закладная деталь М-12

Госстрой СССР Сибирский промстройпроект

789-0461

Формат	Зона	Поз.	Обозначение	Наименование	Кол.	Примечание

1. Закладные детали изготовить в соответствии с СН-393-65, СН-393-69 и ГОСТ 10922-75.
2. Материал закладных деталей: а) для проката — сталь марки Вст3кп2 ГОСТ 380-71*; б) для анкеров — горячекатаная арматурная сталь периодического профиля кл. А-III марки 35ГС ГОСТ 5781-85*.
3. Закладные детали защитить от коррозии лакокрасочным покрытием: грунт ХС-010 2 слоя ГОСТ 9355-60, покрывной слой — эмаль ХВ-124 2 слоя ГОСТ 10144-62*.
4. Сварку производить электродами типа Э-42 по ГОСТ 9467-75.

789-0461

Остекленные лестничные клетки для зданий в конструкции по серии ИИ-20

Изм.	Кол. уч.	Лист	Nдок.	Подп.	Дата
ГИП	Оленин				
Гл.инж. проекта	Шилов				
Гл.спец.	Мочалов				
Нач.отд.	Пономарев				
Инженер					
Техник					

Чертежи повторного применения

Лист: Р

Закладная деталь

Госстрой СССР Сибирский промстройпроект

ЗАВОД ЖБИ

789-04 61

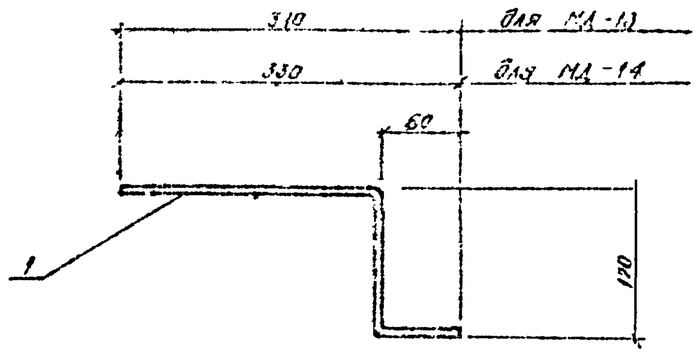

Марка	Поз.	Обозначение	Наименование	Кол.	Примечание
МД-13	1	ГОСТ 5781-75	ф 10 АI С-450	0,3	кг
МД-14	1	ГОСТ 5781-75	ф 10 АI С-450	0,26	кг

1. Монтажные детали изготовить в соответствии с СН 393-69 и ГОСТ 10922-75*.
2. Материал монтажных деталей-сталь марки Вст.3кп2 по ГОСТ 380-71*.
3. Монтажные детали защитить от коррозии лакокрасочным покрытием; грунт ХС-010-2слоя по ГОСТ 9355-60, покрывной слой-эмаль ХВ-124-2слоя по ГОСТ 9167-75.

789-04 61

Встроенные лестничные клетки для зданий с каркасом по серии ИИ-20.

ГИП	Олейник		
Нач.отд.	Олейник		
Гл.спец.	Маркаев		
Инж.гр.	Поляжин		
Инж.сп.	Морозова		
Техник	Морозова		

Чертежи повторного применения

Монтажная деталь МД-13, МД-14

Литер	Лист	Листов
Р	104	

Госстрой СССР Сибирский Промстройпроект

789-04 61

Марка	Поз.	Обозначение	Наименование	Кол.	Примечание
МД-1	•	ГОСТ 5681-57*	-140×140×8	1,2	кг
МД-2	^	—"—	-140×90×8	0,8	кг
МД-12		—"—	-140×80×8	0,5	кг
МД-15		—"—	-140×140×8	1,2	кг

1. Монтажные детали изготовить в соответствии с СН 393-69 и ГОСТ 10922-75.
2. Материал монтажных деталей-стали марки Вст.3кп2 по ГОСТ 380-71
3. Монтажные детали защитить от коррозии лакокрасочным покрытием; грунт ХС-010-2слоя по ГОСТ 9355-60, покрывной слой-эмаль ХВ-124-2слоя по ГОСТ 9167-75.

789-04 61

Встроенные лестничные клетки для зданий с каркасом по серии ИИ-20.

ГИП	Олейник		
Нач.отд.	Олейник		
Гл.спец.	Маркаев		
Инж.гр.	Поляжин		
Инж.сп.	Морозова		
Техник	Морозова		

Чертежи повторного применения

Монтажные детали МД-1, МД-2, МД-12, МД-15

Литер	Лист	Листов
Р	105	

Госстрой СССР Сибирский Промстройпроект

ЗАВОД ЖБИ

789-0461

Марка	Поз	Обозначение	Наименование	Кол	Примечание
МД-4	1	ГОСТ 8510-72	L 180×110×10 ℓ=80	1.3	кг
МД-5	2	ГОСТ 8509-72	L 70×70×6 ℓ=140	9.9	кг
МД-6	3	ГОСТ 8510-72	L 125×80×6 ℓ=140	2.2	кг
МД-7	4	ГОСТ 8510-72	L 75×50×6 ℓ=140	0.8	кг
МД11	5	ГОСТ 8510-72	L 160×100×10 ℓ=160	3.5	кг

1. Монтажные детали изготовить в соответствии с СН 393-65, СН 393-69 и ГОСТ 10922-75.
2. Материал монтажных деталей - сталь марки Вст3кп2 по ГОСТ 380-71*
3. Монтажные детали защитить от коррозии лакокрасочным покрытием; грунт ХС-010-2слоя по ГОСТ 9355-60, покрывной слой-эмаль ХВ-124-2слоя по ГОСТ 9461-75.

789-0461

Стропальная балка с подвесом грузоподъемностью 3 т по серии ПК-20

Стадия | Лист | Листов

Чертежи повторного применения | Р | 105

Монтажная деталь МД-4, МД-5, МД-6, МД-7, МД11

Госстрой СССР Союзгипросельмаш

789-0461

Марка	Поз	Обозначение	Наименование	Кол	Примечание
МД-3	—	ГОСТ 5781-61	⌀ 8 АI ℓ=140	0.06	кг
МД-8		ГОСТ 5781-61	⌀ 10 АI ℓ=120	0.01	кг
МД-9		ГОСТ 5781-61	⌀ 10 АI ℓ=340	0.21	кг
МД 10		ГОСТ 8509-72	L 70×70×6 ℓ=100	1.5	кг

1. Монтажные детали изготовить в соответствии с СН 393-65, СН 393-69 и ГОСТ 10922-75*
2. Материал монтажных деталей - сталь марки Вст3кп2 по ГОСТ 380-71
3. Монтажные детали защитить от коррозии лакокрасочным покрытием; грунт ХС-010-2слоя по ГОСТ 9355-60, покрывной слой - эмаль ХВ-124-2слоя по ГОСТ 9461-75.

789-0461

Стропальная балка с подвесом по серии ПК-20

Стадия | Лист | Листов

Чертежи повторного применения | Р | 104

Монтажные детали МД-3, МД-8, МД 9, МД-10

Госстрой СССР Союзгипросельмаш

789-0461

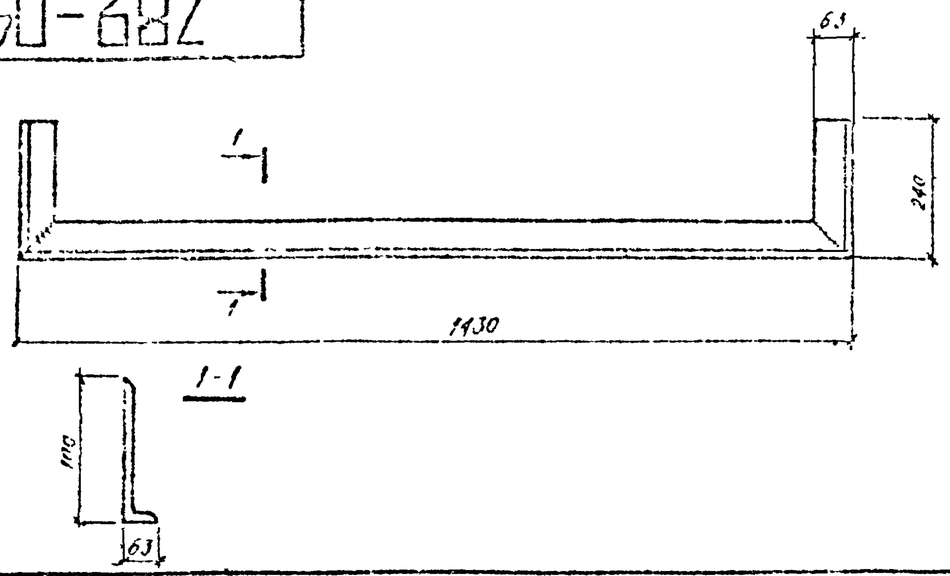

Марка	Поз.	Обозначение	Наименование	Кол.	Примечание
МД-16	1	ГОСТ 8510-72	L100×63×7 С = 240мм	4.2	кг (2шт)
	2	ГОСТ 8510-72	L100×63×7 С = 1430мм	12.4	кг
			Итого:	16.6	кг

1. Монтажные детали изготовить в соответствии с СН 313-65, СН 393-69 и ГОСТ 10922-75*.
2. Материал монтажных деталей - сталь марки ВСт3кп2 по ГОСТ 380-71*
3. Монтажные детали защитить от коррозии лакокрасочным покрытием; грунт ХС-010-2слоя по ГОСТ 9355-60, покрывной слой-эмаль ХВ-124-2слоя по ГОСТ 9467-75.

Согласовано

Инв. № подл. | Подп. и дата | Взам. инв. №

789-0461

Встроенные лестничные клетки для зданий с каркасом по серии ИИ-20.

Изм.	Лист	N докум.	Подп.	Дата
ГИП		Олейник		
Нач.отд.		Олейник		
Гл.спец.		Мачуев		
Рук.гр.		Побежимов		
Инженер		Морозова		
Техник		Полинова		

Чертежи повторного применения

Литер	Лист	Листов
Р	108	

Монтажная деталь МД-16

Госстрой СССР Сибирский Промстройпроект

Согласовано

Инв. № подл. | Подп. и дата | Взам. инв. №

789-0461

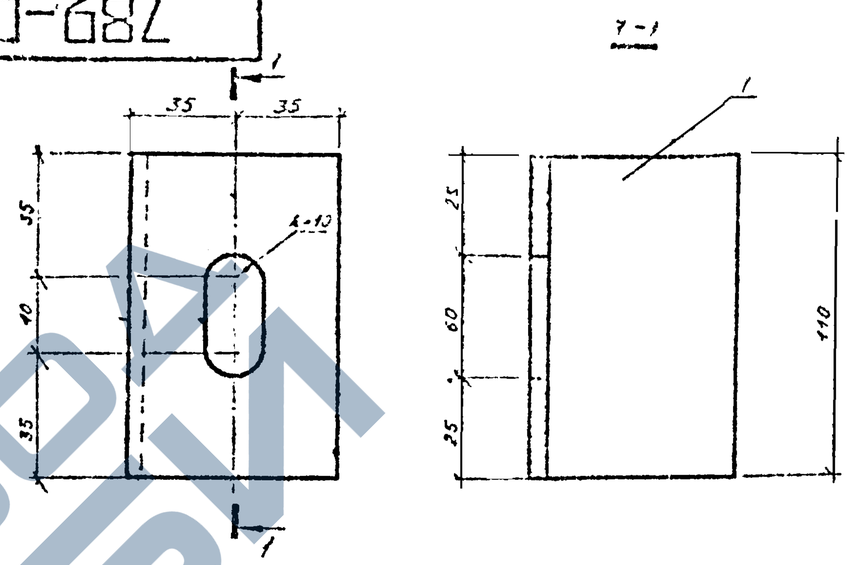

Марка	Поз.	Обозначение	Наименование	Кол.	Примечание
МД-17	1	ГОСТ 8509-72	L 70×70×6 С 110мм	0.7	кг

1. Монтажные детали изготовить в соответствии с СН 313-65, СН 393-69 и ГОСТ 10922-75*.
2. Материал монтажных деталей - сталь марки ВСт3кп2 по ГОСТ 380-71
3. Монтажные детали защитить от коррозии лакокрасочным покрытием; грунт ХС-010-2слоя по ГОСТ 9355-60, покрывной слой - эмаль ХВ-124-2слоя по ГОСТ 9467-75.

Согласовано

Инв. № подл. | Подп. и дата | Взам. инв. №

789-0461

Встроенные лестничные клетки для зданий с каркасом по серии ИИ-20.

Изм.	Лист	N докум.	Подп.	Дата
ГИП		Олейник		
Нач.отд.		Олейник		
Гл.спец.		Мачуев		
Рук.гр.		Побежимов		
Инженер		Морозова		
Техник		Полинова		

Чертежи повторного применения

Литер	Лист	Листов
Р	109	

Монтажная деталь МД-17

Госстрой СССР Сибирский Промстройпроект.

https://zavodjbi.com/

1710-681

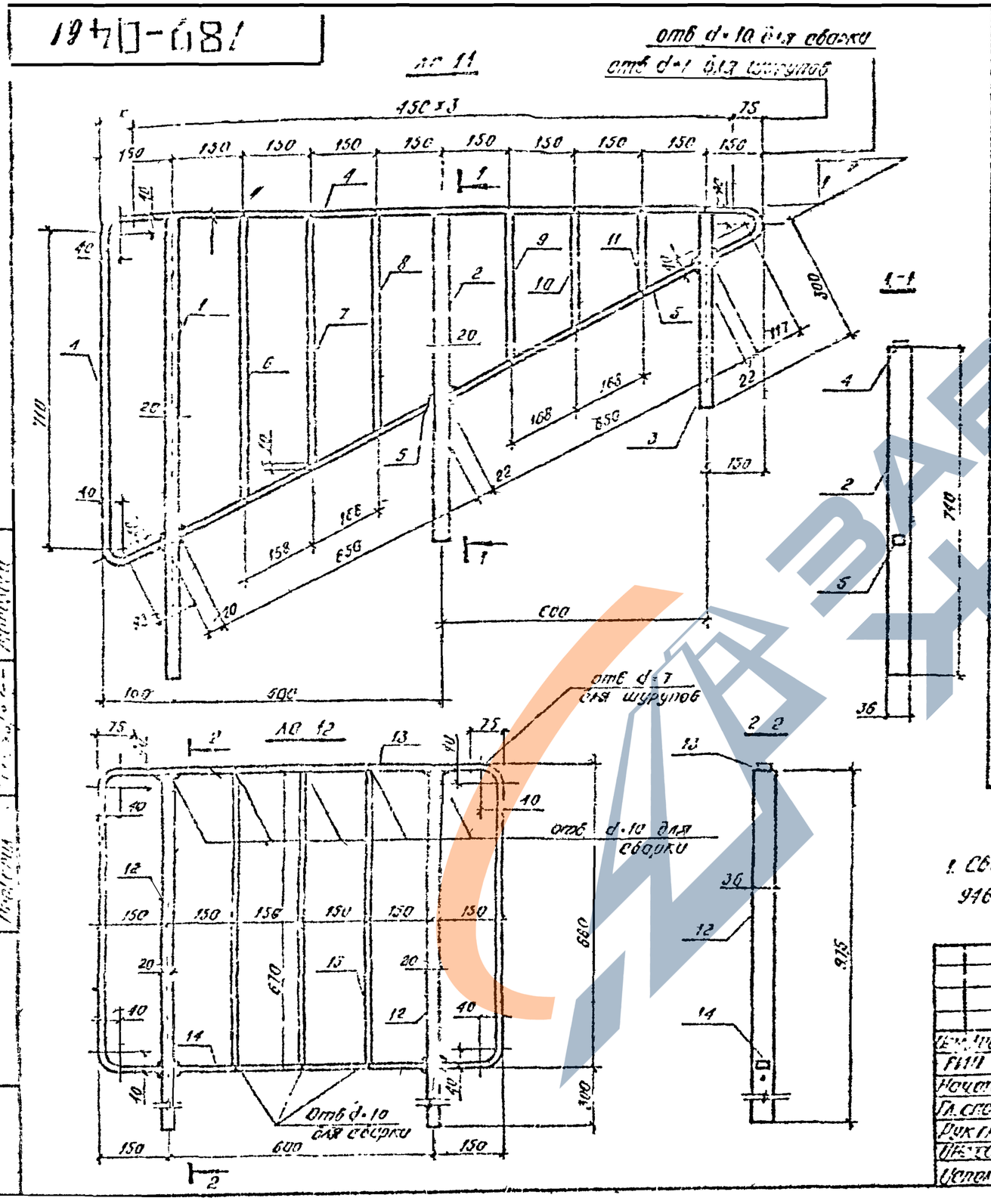

Спецификация металла сталь марки ВСт3кп2

Марка поз.	Поз.	Кол-во шт	Кол-во п	Сечение	Длина, мм	Масса, кг шт	Масса, кг всех	Масса, кг марки	Примеч.
ЛО-11	1	1		-20 × 36	1045	6.0	6.0	19.2	ГОСТ 103-51*
	2	1		-20 × 36	745	4.3	4.3		
	3	1		-20 × 36	445	2.7	2.7		
	4	1		-28 × 5	2800	3.1	3.1		
	5	2		-28 × 5	650	0.6	1.6		
	6	1		-12 × 4	665	0.26	0.26		
	7	1		-12 × 4	590	0.23	0.23		
	8	1		-12 × 4	515	0.26	0.26		
	9	1		-12 × 4	365	0.14	0.14		
	10	1		-12 × 4	290	0.11	0.11		
	11	1		-12 × 4	215	0.09	0.09		
	Вес наплавленного металла 2%						0.4		
ЛО 12	12	2		-20 × 36	975	5.6	11.2	15.1	ГОСТ 103-57*
	13	1		-28 × 5	2950	3.2	3.2		
	14	1		-28 × 5	580	0.6	0.6		
	15	3		-12 × 4	670	0.25	0.8		
	Вес наплавленного металла 2%						0.3		

1. Сварку производить электродами типа Э-42 ГОСТ 9467-75. Высота сварных швов 6 мм.

789-0461

Ветросъемные лестничные клетки для зданий с каркасом по серии ИИ-20

Чертежи повторного применения

ЛО-11, ЛО-12.

Гл. инж. проекта	Мотсум		
Гл. арх.	Оленин		
Нач. отд.	Оленин		
Гл. спец.	Монахов		
Рук. гр.	Поборский		
Инж.	Серикова		
Чертил	Серикова		

Стадия	Лист	Листов
Р	110	

Госстрой СССР Сибирский Промстройпроект

Инв. № подл. | Подпись и дата | Взам. инв. №

789-04

ЛО-13

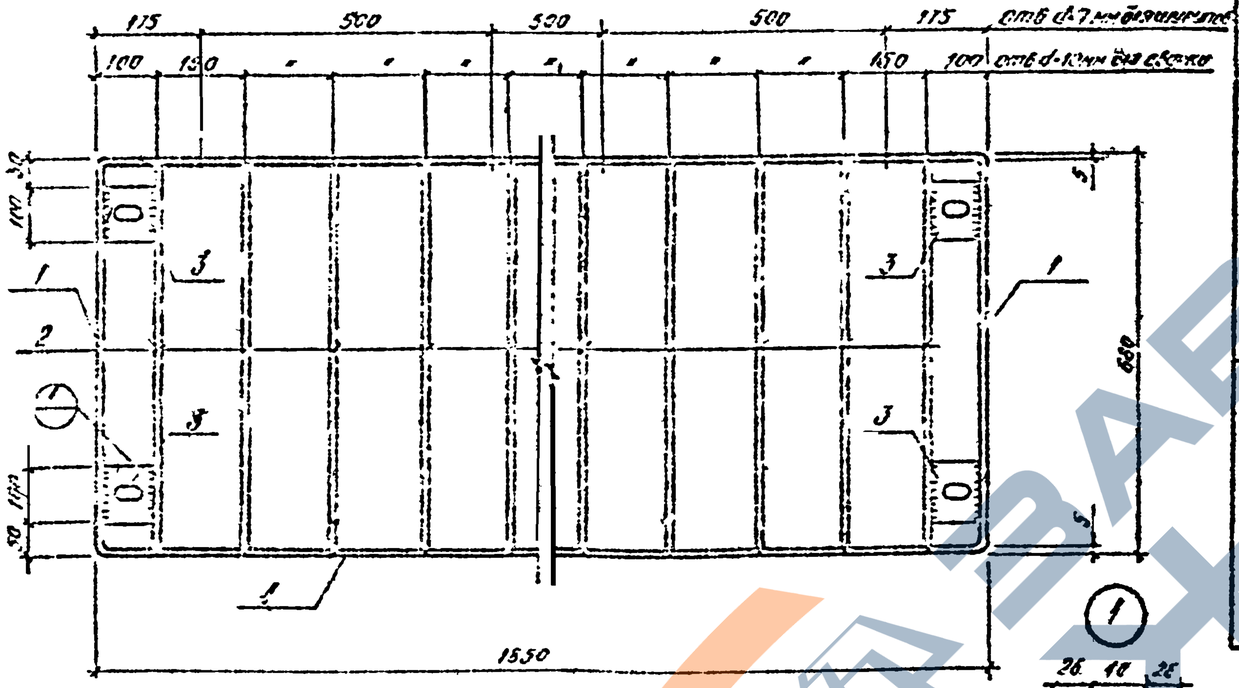

ЛО-14

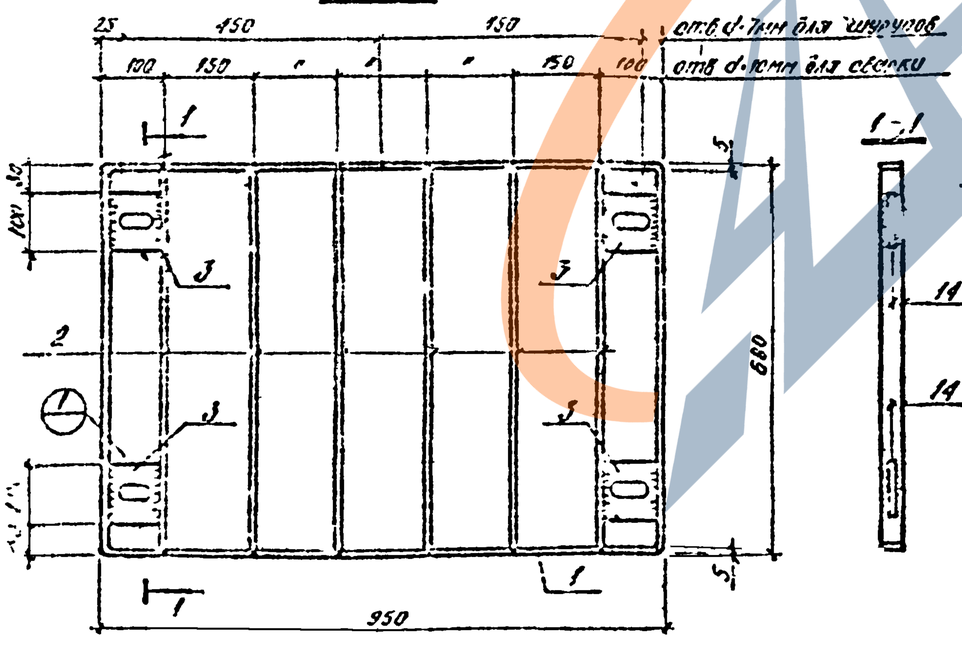

1-1

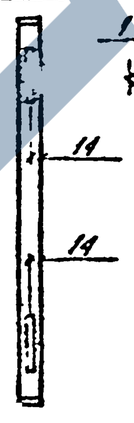

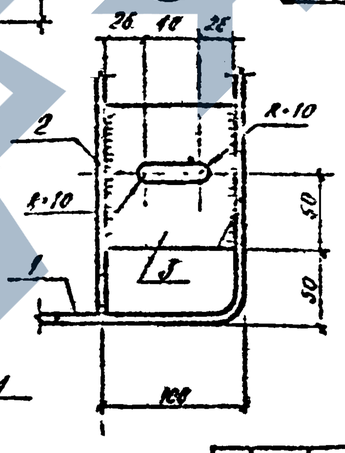

Спецификация металла сталь марки Вст. 3 кп.2

Марка изделия	Поз. N	Кол-во шт	Кол-во п	Сечение	Длина, мм	Масса, кг шт.	Масса, кг всех	Масса, кг марки	Примеч.
ЛО-13	1	1		-25×5	5050	5.6	5.6	9.0	ГОСТ 103-51*
	2	13		-12×4	670	0.25	3.2		
	3	4		-100×4	92	0.25	1.0		
	Вес наплавленного металла 2%						0.2		
ЛО-14	1	1		25×5	3260	3.6	3.6	6.2.	ГОСТ 103-57*
	2	6		-12×4	670	0.25	1.5		
	3	4		-100×4	92	0.25	1.0		
	Вес наплавленного металла 2%						0.1		

1. Сборку производить электродами типа Э-42 ГОСТ 9467-75. Высота сварных швов 6 мм.
2. После монтажа ограждений все открытые металлические поверхности окрасить масляной краской.

Гип	Сидоров			789-04 61	
Нач.отд.	Шмонин			Встроенные лестничные клетки для зданий с каркасом по серии ИИ-20.	
Гл.спец.	Маньшов			Чертежи повторного применения.	Стадия: Р; Лист: 111; Листов:
Рук.гр.	Дубровина			ЛО-13, ЛО-14.	Госстрой СССР Сибирский Промстройпроект
Инжен.	Сергеева				
Контр.	Сергеева				

Согл. по переписке
Инв. № подл.
Подпись и дата
Взам. инв. №
Согл. по переписке
Инв. № 2
Подпись и дата
Проверил
Составил Мосалова

789-0461

ЛО-15

стб. d=10 для сбц.
стб. d=7 для шч

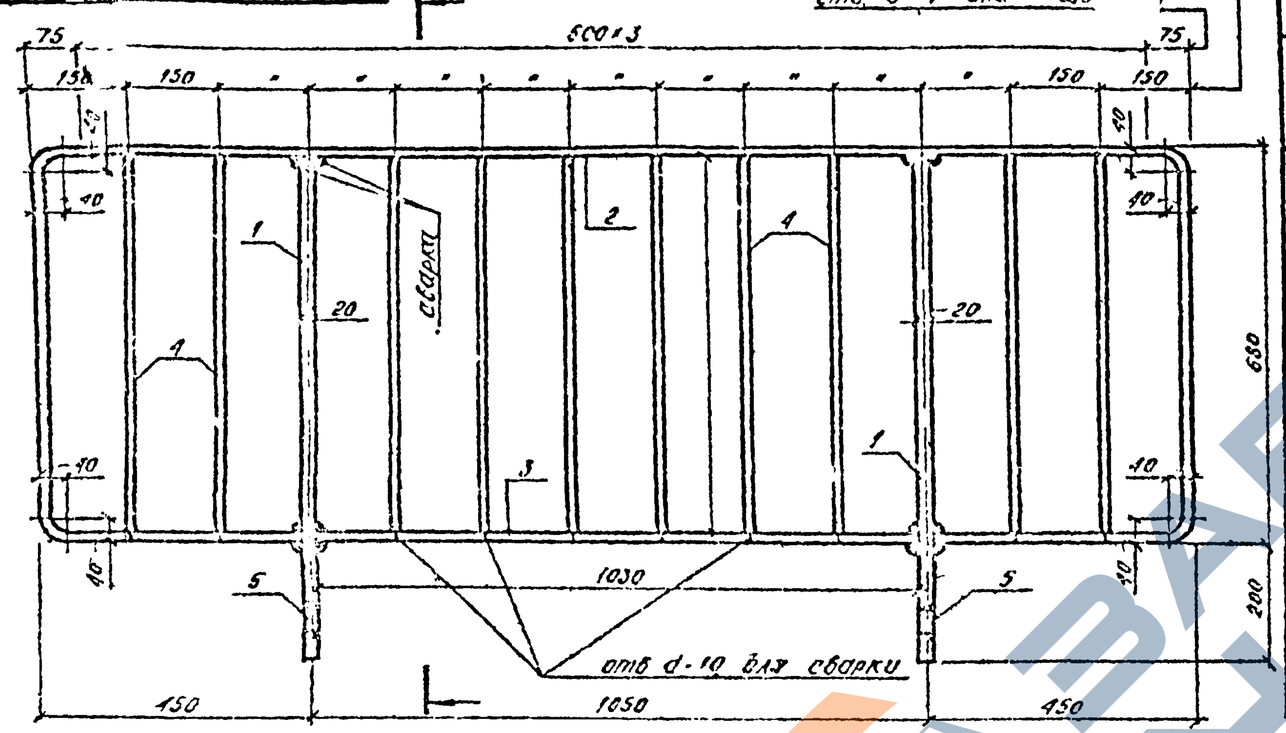

1-1

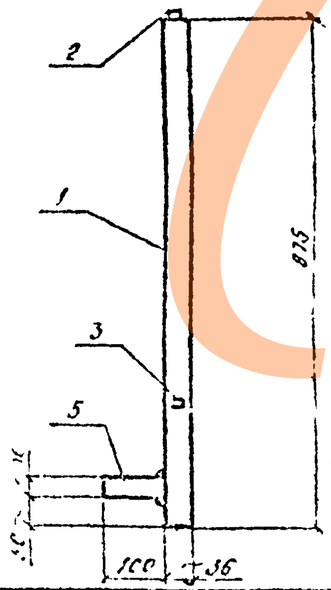

Спецификация металла сталь марки ВСт3кп2

Отпрод. марки	Поз. N	Б 1-60 т	Б 1-60 н	Сечение	Длина мм	Масса, кг шт	Масса, кг всех	Масса, кг марки	Примеч.
ЛО-15	1	2		-20×36	845	3.0	10	20.2	ГОСТ 103-57
	2	1		-28×5	4600	5.1	5.1		
	3	1		-28×5	1030	1.2	1.2		
	4	10		-12×4	610	0.25	2.5		
	5	2		-20×36	100	0.6	1.2		
	Вес наплавленного металла 2%						0.2		

789-0461

Остроконечные железобетонные ленточные фундаменты зданий с подвалом по серии ИИ-20

Чертежи железобетонного полуфабриката

ЛО-15

ГИП	Шерман		
Гл.инж.	Олейник		
Гл.спец.	Мамулов		
Инж.-гр.	Васильев		
Инж.-гр.	Сергеева		
Инж.-гр.	Лемешко		

https://zavodjk.com/