https://zavodjbi.com/

ГОСУДАРСТВЕННЫЙ КОМИТЕТ СОВЕТА МИНИСТРОВ СССР ПО ДЕЛАМ СТРОИТЕЛЬСТВА

ГОССТРОЙ СССР

ТИПОВЫЕ КОНСТРУКЦИИ И ДЕТАЛИ ЗДАНИЙ И СООРУЖЕНИЙ

СЕРИЯ 3.006 - 2

СБОРНЫЕ ЖЕЛЕЗОБЕТОННЫЕ КАНАЛЫ И ТОННЕЛИ ИЗ ЛОТКОВЫХ ЭЛЕМЕНТОВ

ВЫПУСК III-1

РАБОЧИЕ ЧЕРТЕЖИ УЗЛОВ ТРАСС

РАЗРАБОТАНЫ
ИНСТИТУТОМ ХАРЬКОВСКИЙ ПРОМСТРОЙНИИПРОЕКТ
СОВМЕСТНО С ЦНИИПРОМЗДАНИЙ
ПРИ УЧАСТИИ НИИЖБ ГОССТРОЯ СССР

УТВЕРЖДЕНЫ
И ВВЕДЕНЫ В ДЕЙСТВИЕ ГОССТРОЕМ СССР с 1.01.1979г.
ПОСТАНОВЛЕНИЕ №190 от 2 октября 1978г.

https://zavodjbi.com/

Содержание

	Лист	Стр.
Пояснительная записка	—	5,6
Номенклатура сборных железобетонных лотковых элементов для узлов трасс. Расход материалов на одно изделие	1	7
Номенклатура сборных железобетонных лотковых элементов для узлов трасс. Расход материалов на одно изделие (продолжение)	2,3	8,9
Номенклатура сборных железобетонных лотковых элементов для узлов трасс. Расход материалов на одно изделие (продолжение)	4	10
Номенклатура сборных железобетонных лотковых элементов для узлов трасс. Расход материалов на одно изделие. (продолжение)	5	11
Номенклатура сборных железобетонных лотковых элементов для узлов трасс. Расход материалов на одно изделие (окончание)	6	12
Номенклатура сборных железобетонных балок и плит для узлов трасс. Расход материалов на одно изделие	7	13
Таблица расхода материалов на углы поворотов каналов марки УПК	8,9	14,15
Таблица расхода материалов на углы поворотов каналов марок УПК и УПКЛс	10	16
Таблица расхода материалов на углы поворотов тоннелей марки УПТ	11	17
Таблица расхода материалов на углы поворотов тоннелей марок УПТ и УПТК	12	18
Таблица расхода материалов на компенсаторные ниши марки НК	13	19
Таблица расхода материалов на узлы кабельных каналов марки УК	14÷17	20÷23
Монтажная схема углов поворотов каналов УПК 30×30; УПК 45×30	18	24
Монтажная схема углов поворотов каналов УПК 60×30; УПК 60×45; УПК 60×60	19	25
Монтажная схема углов поворотов каналов УПК 90×45; УПК 90×60; УПК 90×90; УПК 90×120	20	26
Монтажная схема углов поворотов каналов УПК 120×45; УПК 120×60; УПК 120×90; УПК 120×120	21	27
Монтажная схема углов поворотов каналов УПК 150×45; УПК 150×60; УПК 150×90; УПК 150×120; УПК 150×150	22	28
Монтажная схема углов поворотов каналов УПК 180×60; УПК 180×90; УПК 180×120	23	29
Монтажная схема угла поворота канала УПК 180×150	24	30
Монтажная схема углов поворотов каналов УПК 210×60; УПК 210×90	25	31
Монтажная схема углов поворотов каналов УПК 210×120; УПК 210×150	26	32
Монтажная схема углов поворотов каналов УПК 240×90; УПК 240×120; УПК 240×150	27	33
Монтажная схема углов поворотов каналов УПК 300×90; УПК 300×120; УПК 300×150	28	34
Монтажная схема углов поворотов каналов УПКЛс 90×90; УПКЛс 90×120; УПКЛс 120×90; УПКЛс 120×120; УПКЛс 120×150	29	35
Монтажная схема углов поворотов каналов УПКЛс 150×90; УПКЛс 150×120; УПКЛс 180×120; УПКЛс 210×120	30	36
Монтажная схема углов поворотов тоннелей УПТ 150×180; УПТ 150×210; УПТ 180×180; УПТ 180×210	31	37
Монтажная схема углов поворотов тоннелей УПТ 210×180; УПТ 210×210; УПТ 210×240	32	38
Монтажная схема углов поворотов тоннелей УПТ 240×180; УПТ 240×210; УПТ 240×240; УПТ 240×300	33	39

Содержание (продолжение)

	Лист	Стр.
Монтажная схема углов поворотов тоннелей УПТ 300×180; УПТ 300×210; УПТ 300×240; УПТ 300×300	34	40
Монтажная схема углов поворотов тоннелей УПТ 360×180; УПТ 360×210; УПТ 360×240; УПТ 360×300	35	41
Монтажная схема углов поворотов кабельных тоннелей УПТК 150×210; УПТК 180×210	36	42
Монтажная схема компенсаторной ниши НК 60×45 для тепловых сетей	37	43
Монтажная схема компенсаторной ниши НК 90×45 для тепловых сетей	38	44
Монтажная схема компенсаторных ниш НК 120×45; НК 120×60 (тип I) для тепловых сетей	39	45
Монтажная схема компенсаторной ниши НК 120×45 (тип II) для тепловых сетей	40	46
Монтажная схема компенсаторной ниши НК 120×60 (тип II) для тепловых сетей	41	47
Монтажная схема компенсаторной ниши НК 150×60 (тип I) для тепловых сетей	42	48
Монтажная схема компенсаторной ниши НК 150×60 (тип II) для тепловых сетей	43	49
Монтажная схема компенсаторной ниши НК 180×90 (тип I) для тепловых сетей	44	50
Монтажная схема компенсаторной ниши НК 180×90 (тип II) для тепловых сетей	45	51
Монтажная схема компенсаторной ниши НК 180×90 (тип III) для тепловых сетей	46	52
Монтажная схема компенсаторной ниши НК 210×90 для тепловых сетей	47	53
Монтажная схема компенсаторной ниши НК 240×120 (тип I) для тепловых сетей	48	54
Монтажная схема компенсаторной ниши НК 240×120 (тип II) для тепловых сетей. Планы	49	55
Монтажная схема компенсаторной ниши НК 240×120 (тип II) для тепловых сетей. Разрезы 1-1; 2-2	50	56
Монтажная схема компенсаторной ниши НК 240×120 (тип III) для тепловых сетей. Планы	51	57
Монтажная схема компенсаторной ниши НК 240×120 (тип III) для тепловых сетей. Разрезы 1-1; 2-2	52	58
Монтажная схема компенсаторной ниши НК 300×120 для тепловых сетей. Планы	53	59
Монтажная схема компенсаторной ниши НК 300×120 для тепловых сетей. Разрезы 1-1, 2-2	54	60
Монтажная схема компенсаторной ниши НК 300×150 (тип I) для тепловых сетей. Планы	55	61
Монтажная схема компенсаторной ниши НК 300×150 (тип I) для тепловых сетей. Разрезы 1-1; 2-2	56	62
Монтажная схема компенсаторной ниши НК 300×150 (тип II) для тепловых сетей. Планы	57	63
Монтажная схема компенсаторной ниши НК 300×150 (тип II) для тепловых сетей. Разрезы 1-1; 2-2	58	64
Монтажная схема компенсаторной ниши НК 300×150 (тип III) для тепловых сетей. Планы	59	65
Монтажная схема компенсаторной ниши НК 300×150 (тип III) для тепловых сетей. Разрезы 1-1; 2-2	60	66
Монтажная схема узла кабельного канала УК-1	61	67
Монтажная схема узла кабельного канала УК-2	62	68

https://zavodjbi.com/

Содержание (окончание)

	Лист	Стр.
Монтажные схемы узлов кабельных каналов УК-3; УК-4	63	69
Монтажные схемы узлов кабельных каналов УК-5, УК-6	64	70
Монтажные схемы узлов кабельных каналов УК-7, УК-8	65	71
Монтажная схема узла кабельного канала УК-9	66	72
Монтажные схемы узлов кабельных каналов УК-10; УК-11	67	73
Монтажная схема узла кабельного канала УК-12	68	74
Монтажная схема узла кабельного канала УК-13	69	75
Монтажные схемы узлов кабельных каналов УК-14, УК-15	70	76
Монтажные схемы узлов кабельных каналов УК-16, УК-17	71	77
Монтажные схемы узлов кабельных каналов УК-18, УК-19	72	78
Монтажные схемы узлов кабельных каналов УК-20, УК-21, УК-22, УК-23	73	79
Монтажные схемы узлов кабельных каналов УК-24, УК-25	74	80
Монтажная схема узла кабельного канала УК-26	75	81
Монтажные схемы узлов кабельных каналов УК-27, УК-28	76	82
Монтажные схемы узлов кабельных каналов УК-29, УК-30	77	83
Монтажные схемы узлов кабельных каналов УК-31, УК-32	78	84
Монтажные схемы узлов кабельных каналов УК-33, УК-34	79	85
Монтажные схемы узлов кабельных каналов УК-35, УК-36	80	86
Монтажная схема узла кабельного канала УК-37	81	87
Монтажные схемы узлов кабельных каналов УК-38, УК-39	82	88
Монтажные схемы узлов кабельных каналов УК-40, УК-41	83	89
Монтажные схемы узлов кабельных каналов УК-42, УК-43	84	90
Монтажные схемы узлов кабельных каналов УК-44, УК-45, УК-46, УК-47	85	91
Монтажные схемы узлов кабельных каналов УК-48, УК-49	86	92
Монтажные схемы узлов кабельных каналов УК-50, УК-51, УК-52	87	93
Монтажные схемы узлов кабельных каналов УК-53, УК-54, УК-55	88	94
Монтажные схемы узлов кабельных каналов УК-56, УК-57, УК-58	89	95
Монтажные схемы перекрытий камер. Типы 1÷5	90	96
Монтажные схемы перекрытий камер. Типы 6÷10	91	97
Монтажные схемы перекрытий камер. Типы 11÷14	92	98
Монтажные схемы перекрытий камер. Типы 15÷18	93	99
Монтажные схемы перекрытий камер. Типы 19÷22	94	100
Таблица для подбора сборных железобетонных элементов и расход материалов на перекрытия камер	95	101
Примеры решений уширений каналов в местах углов поворотов	96	102
Примеры решений поворотов каналов и тоннелей под углом больше 90°	97	103
Пример решения угла поворота каналов марки 2КЛ	98	104
Пример решения угла поворота каналов марки 2КЛс и тоннелей марки 2ТЛ	99	105
Примеры решений ответвлений каналов	100	106
Пример решения компенсаторной ниши каналов марки КЛс	101	107
Пример решения компенсаторной ниши каналов марки 2КЛ	102	108
Примеры решений уширений тоннелей	103	109
Примеры решений монтажных проемов и выходов из тоннелей	104	110
Примеры решений участков каналов в местах устройства неподвижных опор	105и	111
Пример решения примыкания подземных каналов к камере	106	112
Пример решения приямка для отвода воды из внутрицеховых каналов и тоннелей	107	113

Внесены исправления Ст. инж. Поляк 15.5.80г.

Пояснительная записка

I. Общая часть.

1. Настоящий выпуск серии 3.006-2 содержит рабочие чертежи узлов трасс каналов и тоннелей, включающие углы поворотов, равные 90°, компенсаторные ниши, узлы кабельных каналов и перекрытия камер.
В данном выпуске приведены также примеры решений поворотов трасс под углом больше 90°, уширений и ответвлений, участков каналов в местах неподвижных опор трубопроводов, примыканий каналов к камерам, монтажных проемов и выходов из тоннелей и др.
Рабочие чертежи железобетонных изделий для узлов трасс приведены в выпуске III-2, рабочие чертежи арматурных изделий и закладных деталей – в выпуске III-3.
2. Сборные железобетонные конструкции узлов трасс каналов и тоннелей могут применяться в обычных грунтовых условиях, а также на просадочных грунтах, при наличии грунтовых вод и в районах с сейсмичностью до 9 баллов включительно.
3. Рабочие чертежи узлов трасс каналов и тоннелей разработаны для наиболее распространенных прокладок и случаев заглубления верха перекрытия, составляющих 0.5 ÷ 2.2 м. Минимальное заглубление верха перекрытий камер принято 0.3 м.
Для остальных случаев узлы трасс решаются в конкретном проекте по аналогии с решениями, принятыми в настоящем выпуске.
4. Маркировка узлов трасс принята буквами и цифрами.
Примеры маркировки:
УПК 45×30 – угол поворота канала марки „КЛ" шириной в чистоте 45 см, высотой в чистоте 30 см.
УПКЛс 120×90 – угол поворота канала марки „КЛс" шириной в чистоте 120 см, высотой в чистоте 90 см.
УПТ 210×180 – угол поворота тоннеля марки „ТЛ" шириной в чистоте 210 см, высотой в чистоте 180 см.
УПТК 150×210 – угол поворота тоннеля марки „ТЛ" для прокладки кабелей шириной в чистоте 150 см, высотой в чистоте 210 см.
НК 60×45 – ниша компенсаторная шириной в чистоте 60 см, высотой в чистоте 45 см.
УК-8 – узел кабельного канала (цифра после букв обозначает порядковый номер узла).
Для узлов трасс многосекционных каналов и тоннелей цифра перед буквами определяет количество секций, например: 2 УПК 150×120.

II. Конструктивные решения

5. Угловые сопряжения узлов трасс каналов и тоннелей (повороты, компенсаторные ниши, узлы кабельных каналов) запроектированы с применением сборных железобетонных лотковых элементов, имеющих проем в стенке, размер которого соответствует сечению примыкающего в перпендикулярном направлении канала.
Лотки с проемами изготавливаются в опалубочных формах лотков, разработанных в выпуске II-1 настоящей серии, по чертежам, приведенным в выпуске III-2.
6. Торцы лотков с проемами закладываются кирпичом марки 100 на растворе марки 50, либо заделываются монолитным бетоном марки 100 в соответствии с рабочими чертежами, приведенными в настоящем выпуске.
7. Плиты перекрытий в местах угловых сопряжений применены по выпуску II-2, сборные железобетонные балки перекрытий – по выпуску III-2 настоящей серии.
8. Углы поворотов разработаны для каналов и тоннелей всех габаритов, предусмотренных в выпуске I настоящей серии.
При необходимости устройства уширений в местах углов поворотов они должны выполняться в соответствии с примерами решения, приведенными в данном выпуске.
9. Углы поворотов и компенсаторные ниши для водяных и паровых тепловых сетей, прокладываемых в каналах, разработаны на основании технологического задания института Теплоэлектропроект, а узлы кабельных каналов – на основании задания института Тяжпромэлектропроект.
10. В тоннелях для прокладки коммуникаций предусмотрены монтажные проемы длиной 6 м. Верхние лотки на участке монтажного проема выполняются съемными.

11. В местах выходов из тоннелей предусмотрена установка верхних лотков с круглыми отверстиями диаметром 700 мм, рабочие чертежи которых приведены в выпуске III-2 настоящей серии.
Шахты колодцев приняты из сборных железобетонных колец по ГОСТ 8020-68, чугунные люки - по ГОСТ 3634-61.
Рекомендуемые расстояния между выходами из тоннелей и монтажными проемами приведены в выпуске I настоящей серии.
12. Перекрытия камер запроектированы с применением сборных железобетонных балок и плит.
В местах устройства люков применяются плиты перекрытий с отверстиями, разработанные в выпуске III-2 настоящей серии.
Конструкции колодцев и люков указаны в п. 11 настоящей записки.
Стены и днища камер разрабатываются в конкретном проекте.
13. Участки стен и днища каналов и тоннелей в местах расположения неподвижных опор для трубопроводов выполняются в монолитном железобетоне в соответствии с примером решения, приведенным в настоящем выпуске.
~~Рабочие чертежи неподвижных опор трубопроводов тепловых сетей и участков каналов в местах расположения неподвижных опор разработаны в серии 3.006-1 „Сборные железобетонные конструкции неподвижных опор трубопроводов тепловых сетей".~~
14. Конструкции узлов трасс, область применения которых указана в п. 3 настоящей записки, рассчитаны на эквивалентную расчетную вертикальную нагрузку 8 тс/м^2.
Соответствующие расчетные данные приведены в выпуске I настоящей серии.
Плиты перекрытий камер, кроме того, проверены на нагрузки от наземного транспорта при заглублении 0.3 м.
15. Монтаж сборных железобетонных лотковых элементов узлов трасс, установка и крепление соединительных элементов, ориентация плит перекрытия на монтаже должны соответствовать монтажным схемам и узлам, приведенным на листах 44÷48 выпуска I настоящей серии.
При проектировании и возведении узлов трасс следует руководствоваться также пояснительной запиской к выпуску I настоящей серии, в которой приведены указания по устройству подготовки, отводу случайных вод, гидроизоляции кабельных каналов и тоннелей, применению и монтажу конструкций, строительству в районах с высоким уровнем грунтовых вод, на просадочных грунтах и в сейсмических районах.
16. При проектировании узлов кабельных каналов в конкретном проекте следует привести расположение закладных деталей для крепления кабельных кронштейнов.
Рабочие чертежи закладных деталей разработаны в выпуске II-3 настоящей серии.
17. При проектировании узлов трасс, зеркальных по отношению к показанным на чертежах данного выпуска, следует применять вместо лотков марки Лу соответствующие угловые лотки с индексом „н", разработанные в выпуске III-2 настоящей серии.
18. Допускается при соответствующем обосновании применять для узлов трасс монолитные конструкции днища и стен, разрабатываемые в конкретном проекте. Конструкции перекрытия при этом должны приниматься по материалам настоящего выпуска.
19. Обратную засыпку грунта на участках расположения кирпичных стен следует производить в соответствии с указаниями, приведенными в п. 51 пояснительной записки к выпуску I, после замоноличивания плит перекрытия цементным раствором.

Внесены исправления Ст. инж. Полак 15.5.80 г.

ТК	Сборные железобетонные каналы и тоннели из лотковых элементов	Серия 3.006-2	
1976	Пояснительная записка	Выпуск III-1	Лист —

Эскиз	Марка элемента	Длина мм	Масса т	Марка бетона	Расход материалов: Бетон м³	Сталь по ГОСТ 5781-75 класса, кг: AIII	AI	Холоднотянутая проволока кл. BI по ГОСТ 6727-53* кг	Профильная сталь по ГОСТ 380-71 кг	Итого	Лист вып III-2 серии
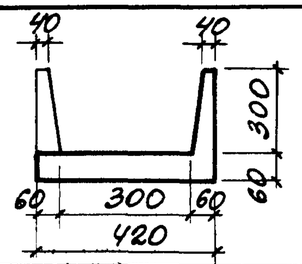	Лу1-8	5970	0.85	300	0.33	10.5	1.4	4.6	0.8	17.3	1
	Лу1-8н			300							
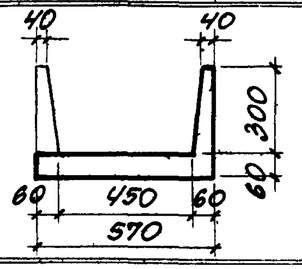	Лу2-8	5970	0.92	300	0.37	13.7	1.4	4.6	0.8	20.5	1
	Лу2-8н			300							
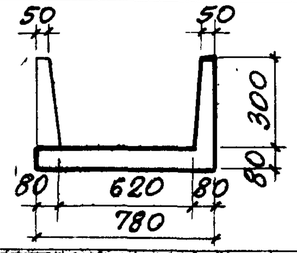	Лу3-8	5970	1.45	300	0.58	17.2	2.4	5.8	0.8	26.2	2
	Лу3-8н			300							
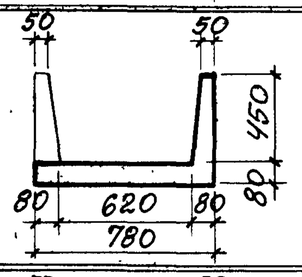	Лу4-8	5970	1.73	300	0.69	28.1	2.4	6.4	0.8	37.7	2
	Лу4-8н			300							
	Лу4-8-1	2970	0.78	300	0.31	24.4	1.2	3.2	1.6	30.4	3
	Лу4-8н-1			300							
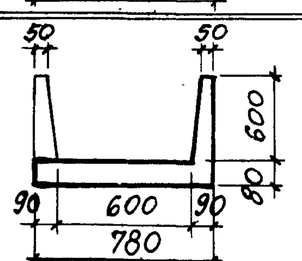	Лу5-8	5970	2.10	300	0.84	31.6	3.6	6.9	0.8	42.9	2
	Лу5-8н			300							

Эскиз	Марка элемента	Длина мм	Масса т	Марка бетона	Расход материалов: Бетон м³	Сталь по ГОСТ 5781-75 класса, кг: AIII	AI	Холоднотянутая проволока кл. BI по ГОСТ 6727-53* кг	Профильная сталь по ГОСТ 380-71* кг	Итого	Лист вып III-2 серии
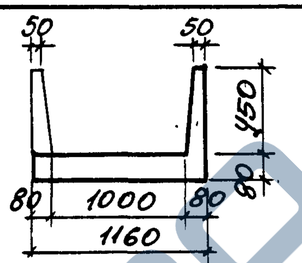	Лу6-8	5970	2.18	300	0.87	64.9	3.6	9.0	1.2	78.7	4
	Лу6-8н			300							
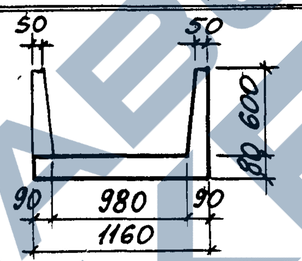	Лу7-8	5970	2.50	300	1.00	70.4	3.6	9.6	1.2	84.8	4
	Лу7-8н			300							
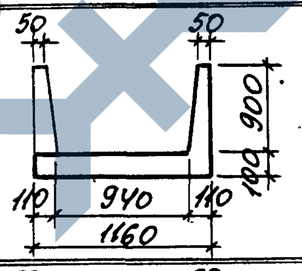	Лу8-8	5970	3.65	300	1.46	79.3	6.1	11.4	1.2	98.0	4
	Лу8-8н			300							
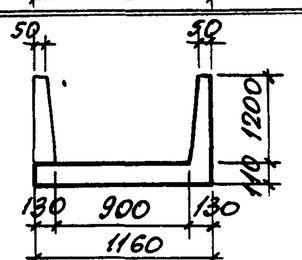	Лу9-8	5970	4.73	300	1.89	122.1	8.8	12.6	1.2	144.7	4
	Лу9-8н			300							
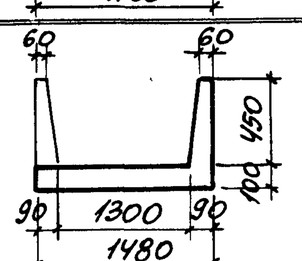	Лу10-8	5970	3.14	300	1.26	107.3	7.1	16.8	1.2	132.4	5
	Лу10-8н			300							

ТК	Сборные железобетонные каналы и тоннели из лотковых элементов	Серия 3.006-2	
1976	Номенклатура сборных железобетонных лотковых элементов для узлов трасс Расход материалов на одно изделие	Выпуск III-1	Лист 1.

https://zavodjbi.com/

Эскиз	Марка элем.	Длина мм	Масса т	Марка бетона	Расход материалов: Бетон м³	Сталь по ГОСТ 5781-75 класса, кг: AIII	AI	Холоднотянутая проволока кл. BI по ГОСТ 6727-53* кг	Прокатная сталь по ГОСТ 380-71* кг	Итого	Лист вып. III-2 серии
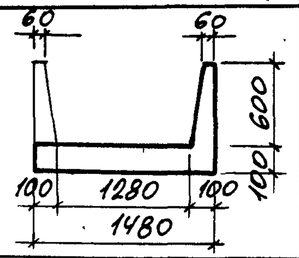	ЛУ11-8	5970	3.40	300	1.36	141.5	16.0	12.2	1.2	170.9	5
	ЛУ11-8н			300							
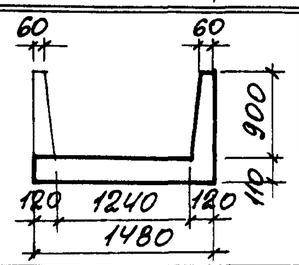	ЛУ12-8	5970	4.45	300	1.78	166.3	11.6	20.2	1.2	199.3	5
	ЛУ12-8н			300							
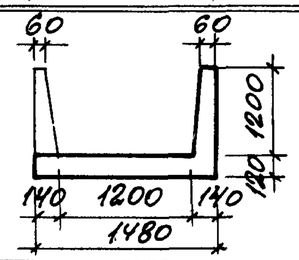	ЛУ13-8	5970	5.80	300	2.32	177.5	15.4	22.4	1.2	216.5	5
	ЛУ13-8н			300							
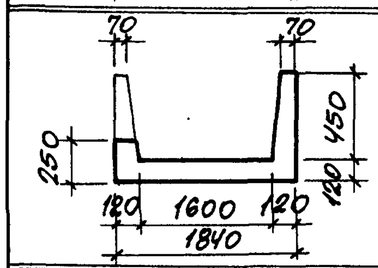	ЛУ14-8	5970	4.35	300	1.77	135.2	15.3	22.7	1.6	174.8	6
	ЛУ14-8н			300							
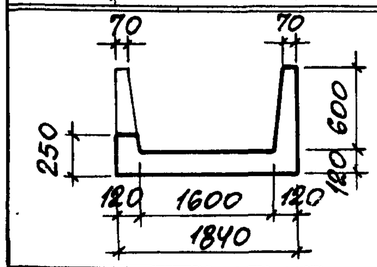	ЛУ15-8	5970	4.73	300	1.86	169.6	23.1	14.9	5.8	213.4	6
	ЛУ15-8н			300							

Эскиз	Марка элем.	Длина мм	Масса т	Марка бетона	Расход материалов: Бетон м³	Сталь по ГОСТ 5781-75 класса, кг: AIII	AI	Холоднотянут. провол. кл. BI по ГОСТ 6727-53* кг	Проф. сталь по ГОСТ 380-71* кг	Итого	Лист вып. III-2 серии
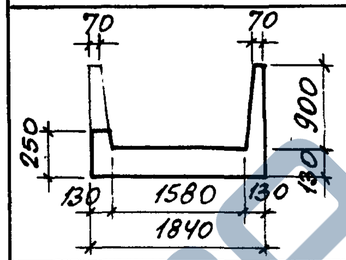	ЛУ16-8	5970	5.95	300	2.34	246.8	50.7	14.5	5.8	317.8	6
	ЛУ16-8н			300							
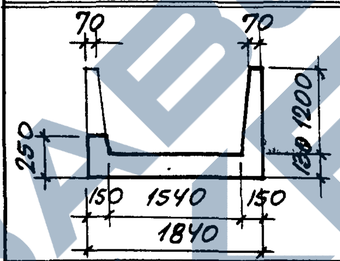	ЛУ17-8	5970	7.48	300	2.74	275.4	53.9	15.9	5.8	351.0	6
	ЛУ17-8н			300							
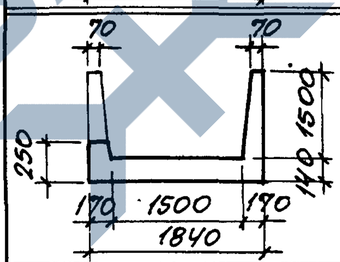	ЛУ18-8	5970	8.10	300	3.36	288.6	56.8	20.1	5.8	371.3	6
	ЛУ18-8н			300							
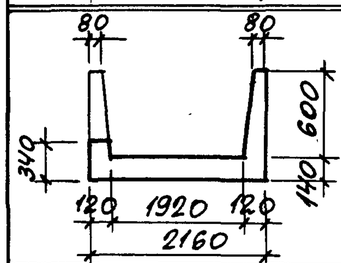	ЛУ19-8	5970	6.25	300	2.38	255.5	59.3	6.1	6.2	327.1	7
	ЛУ19-8н			300							
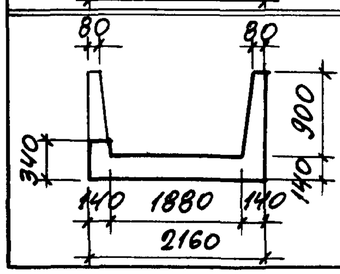	ЛУ20-11	5970	6.90	300	2.77	300.5	63.1	11.1	6.2	380.9	7
	ЛУ20-11н			300							

ТК	Сборные железобетонные каналы и тоннели из лотковых элементов	Серия 3.006-2	
1976	Номенклатура сборных железобетонных лотковых элементов для узлов трасс. Расход материалов на одно изделие. (Продолжение)	Выпуск III-1	Лист 2

Эскиз	Марка элемента	Длина мм	Масса т	Марка бетона	Расход материалов: Бетон м³	Сталь по ГОСТ 5781-75 класса, кг: AIII	AI	Холоднокат. проволока Кл. BI по ГОСТ 6727-53*	Проф. сталь по ГОСТ 380-71 кг	Итого	Лист вып. III-2 серии
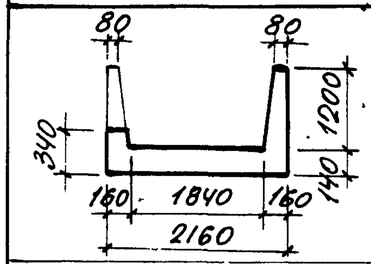	Лу 21-11	5970	8.10	300	3.21	329.1	73.1	12.5	6.2	420.9	7
	Лу 21-11н			300							
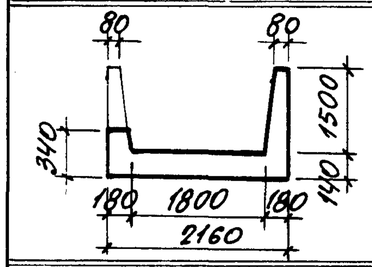	Лу 22-8	2970	4.10	300	1.62	151.8	22.1	12.1	5.6	191.6	7
	Лу 22-8н			300							
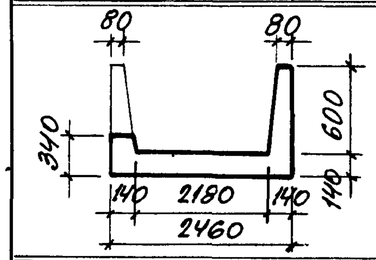	Лу 23-8	5970	7.00	300	2.79	315.8	59.1	12.9	6.2	394.0	8
	Лу 23-8н			300							
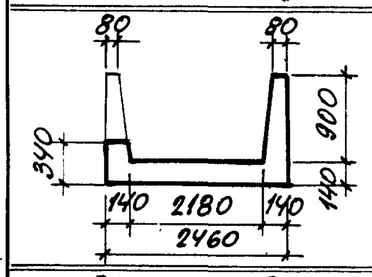	Лу 24-8	5970	7.70	300	3.05	350.8	69.7	14.7	6.2	441.4	8
	Лу 24-8н			300							
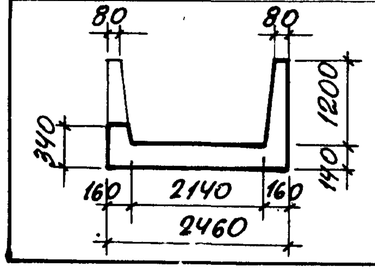	Лу 25-8	2970	4.03	300	1.61	191.1	34.7	9.2	6.2	241.2	8
	Лу 25-8н			300							

Эскиз	Марка элемента	Длина мм	Масса т	Марка бетона	Расход материалов: Бетон м³	Сталь по ГОСТ 5781-75 класса, кг: AIII	AI	Холоднотян. проволока Кл. BI по ГОСТ 6727-53*	Проф. сталь по ГОСТ 380-71* кг	Итого	Лист вып. III-2 серии
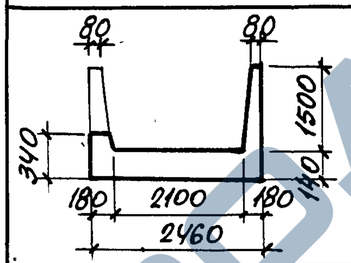	Лу 26-8	2970	4.50	300	1.79	209.1	34.7	9.9	5.6	259.3	8
	Лу 26-8н			300							
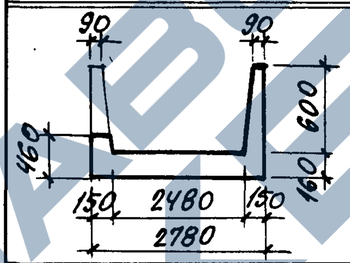	Лу 27-15	2230	4.32	300	1.73	344.9	69.1	2.2	6.0	422.2	9
	Лу 27-15н			300							
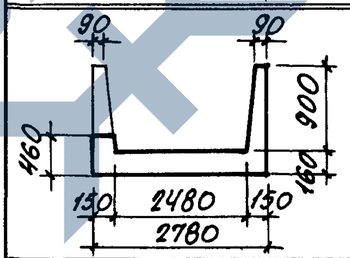	Лу 28-15	2230	4.68	300	1.87	397.5	74.0	3.0	6.0	480.5	9
	Лу 28-15н			300							
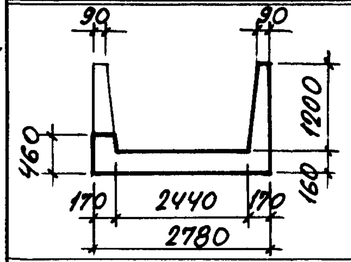	Лу 29-15	2230	5.33	300	2.13	388.3	76.2	3.8	6.0	474.3	9
	Лу 29-15н										
	Лу 29-8-1	2970	4.88	300	1.95	253.8	40.1	11.3	6.4	311.6	10
	Лу 29-8н-1										
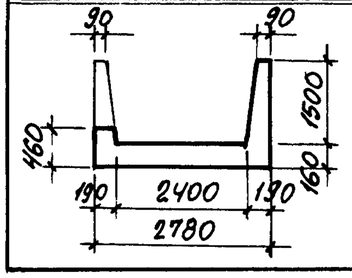	Лу 30-15	2230	5.95	300	2.38	451.5	82.2	4.5	6.0	544.2	9
	Лу 30-15н			300							

Эскиз	Марка элемента	Длина мм	Масса т	Марка бетона	Расход материалов: Бетон м³	Сталь по ГОСТ 5781-75 класса, кг: AIII	AI	Холоднокатан. проволока по ГОСТ 6727-53 кг	Профильная сталь по ГОСТ 380-71 кг	Итого	Лист вып. III-2 серии
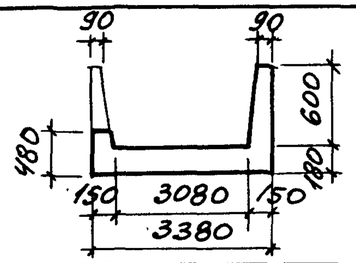	ЛУ31-15	2970	5.48	300	2.19	592.1	98.8	2.2	6.0	699.1	11
	ЛУ31-15н			300							
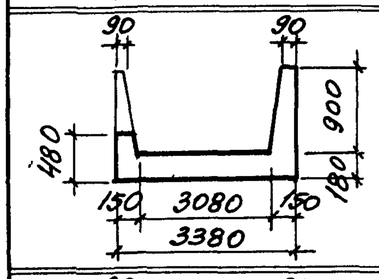	ЛУ32-15	2970	5.88	300	2.35	598.0	104.6	3.0	6.0	711.6	11
	ЛУ32-15н			300							
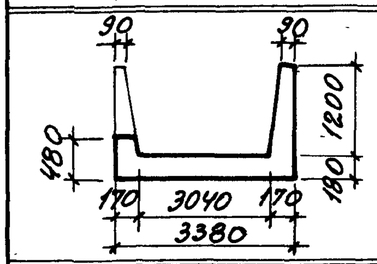	ЛУ33-15	2970	6.48	300	2.59	629.4	106.0	3.8	6.0	745.2	11
	ЛУ33-15н										
	ЛУ33-8-1	2970	5.90	300	2.37	346.5	49.5	13.0	7.2	416.2	12
	ЛУ33-8н-1										
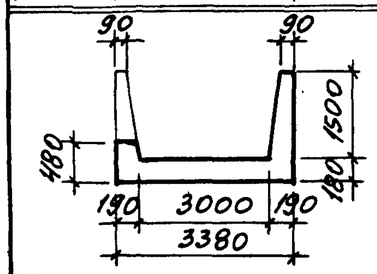	ЛУ34-15	2970	7.15	300	2.86	657.6	115.8	4.9	6.0	784.3	11
	ЛУ34-15н			300							

Эскиз	Марка элемента	Длина мм	Масса т	Марка бетона	Расход материалов: Бетон м³	Сталь по ГОСТ 5781-75 класса, кг: AIII	AI	Холоднокатан. проволока по ГОСТ 6727-53 кг	Профильная сталь по ГОСТ 380-71 кг	Итого	Лист вып. III-2 серии
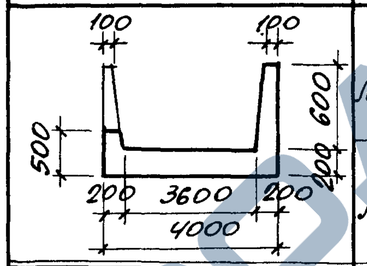	ЛУ35-15	2970	7.05	300	2.81	916.5	140.6	2.2	7.2	1066.5	13
	ЛУ35-15н			300							
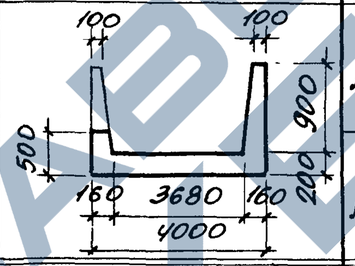	ЛУ36-15	2970	7.40	300	2.96	946.1	149.0	3.0	7.2	1105.3	13
	ЛУ36-15н			300							
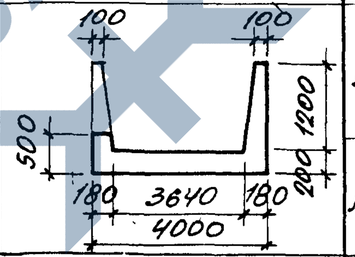	ЛУ37-15	2970	8.00	300	3.20	905.2	143.4	3.8	7.2	1059.6	13
	ЛУ37-15н			300							
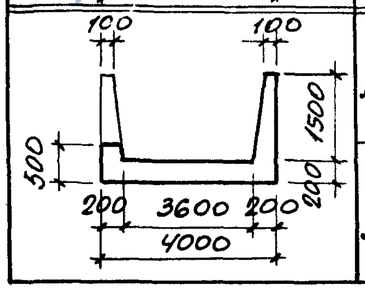	ЛУ38-15	2970	8.60	300	3.45	1013.8	160.0	5.0	7.2	1186.0	13
	ЛУ38-15н			300							

ТК	Сборные железобетонные каналы и тоннели из лотковых элементов	Серия 3.006-2	
1976	Номенклатура сборных железобетонных лотковых элементов для узлов трасс. Расход материалов на одно изделие. (Продолжение)	Выпуск III-1	Лист 4

Эскиз	Марка элемента	Длина мм	Масса т	Марка бетона	Расход материалов: Бетон м³	Сталь по ГОСТ 5781-75 класса, кг: AIII	AI	Холодн. катан. проволока кл. BI по ГОСТ 6727-53 кг	Профильная сталь по ГОСТ 380-71 кг	Итого	Лист вып. III-2 серии
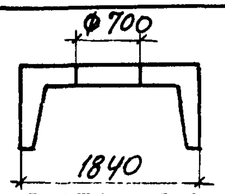	Ло14-8	5970	4.90	300	1.96	163.0	29.3	15.7	—	208.0	14
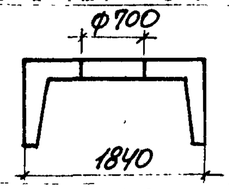	Ло15-8	5970	5.20	300	2.08	196.0	37.1	7.9	—	241.0	14
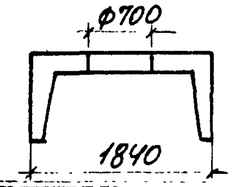	Ло16-8	5970	6.50	300	2.62	273.2	64.7	7.5	—	345.4	14
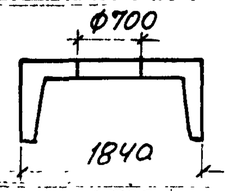	Ло17-8	5970	7.75	300	3.10	301.8	67.9	8.9	—	378.6	14
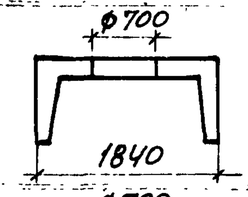	Ло18-8	5970	9.55	300	3.82	315.0	70.8	13.1	—	398.9	14
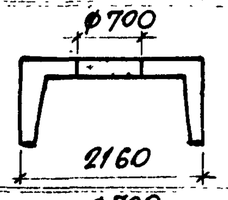	Ло19-8	5970	6.57	300	2.63	282.8	71.7	3.4	—	357.9	15
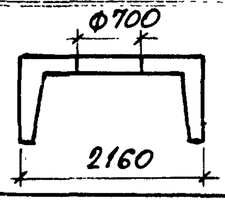	Ло20-11	5970	7.77	300	3.11	327.8	75.5	8.4	—	411.7	15

Эскиз	Марка элемента	Длина мм	Масса т	Марка бетона	Расход материалов: Бетон м³	Сталь по ГОСТ 5781-75 класса кг: AIII	AI	Холодн. катан. проволока кл BI по ГОСТ 6727-53 кг	Профильн. сталь по ГОСТ 380-71 кг	Итого	Лист вып. III-2 серии
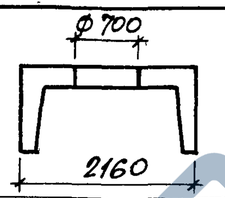	Ло21-11	5970	9.12	300	3.65	356.4	85.5	9.8	—	451.7	15
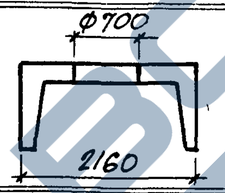	Ло22-8	2970	5.45	300	2.18	179.3	34.5	9.4	—	223.2	15
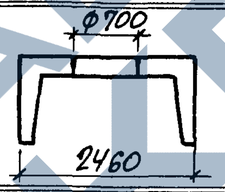	Ло23-8	5970	7.45	300	2.98	347.0	72.7	9.3	—	429.0	16
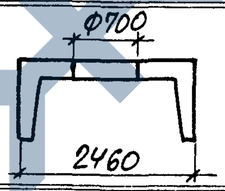	Ло24-8	5970	8.45	300	3.38	382.0	83.3	11.1	—	476.4	16
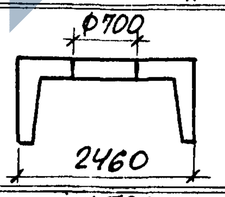	Ло25-8	2970	5.07	300	2.03	222.3	48.3	5.6	—	276.2	16
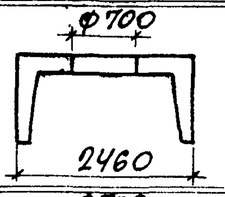	Ло26-8	2970	5.84	300	2.33	240.5	48.3	6.3	—	295.1	16
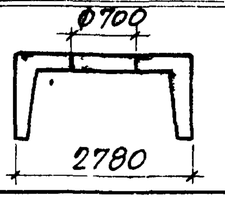	Ло27-8	2970	3.85	300	1.94	237.3	45.4	3.4	—	286.1	17

https://zavodjbi.com/

Эскиз	Марка элемента	Длина мм	Масса т	Марка бетона	Расход материалов: Бетон м³	Сталь по ГОСТ 5781-75 класса, кг: AIII	AI	Холод. катан. проволока по ГОСТ 6727-53 кг	Профильная сталь по ГОСТ 380-71 кг	Итого	Лист вып. III-2 серии
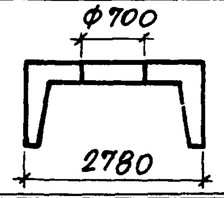	Ло28-8	2970	5.37	300	2,15	258.0	56.5	4.2	—	318.7	17
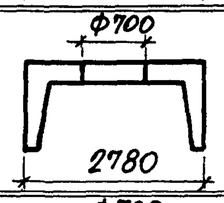	Ло29-8	2970	6.12	300	2.45	275.4	58.9	5.0	—	339.3	17
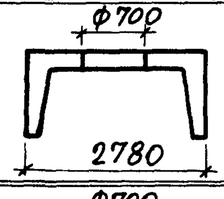	Ло30-8	2970	6.87	300	2.75	325.4	64.7	5.7	—	395.8	17
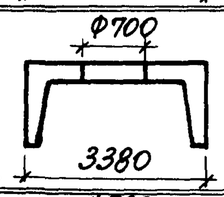	Ло31-8	2970	6.25	300	2.51	369.2	63.5	3.7	—	436.4	18
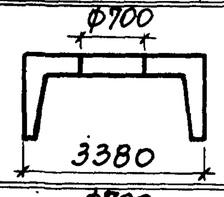	Ло32-8	2970	6.80	300	2.72	394.8	69.1	4.5	—	468.4	18
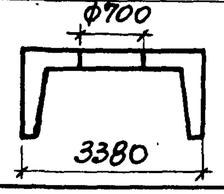	Ло33-8	2970	7.55	300	3.02	390,5	71.5	5.3	—	467.3	18

Эскиз	Марка элемента	Длина мм	Масса т	Марка бетона	Расход материалов: Бетон м³	Сталь по ГОСТ 5781-75 класса, кг: AIII	AI	Холод. катан. проволока по ГОСТ 6727-53 кг	Профильная сталь по ГОСТ 380-71 кг	Итого	Лист вып. III-2 серии
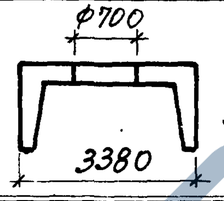	Ло34-8	2970	8.37	300	3.35	417.0	80.5	6.4	—	503.9	18
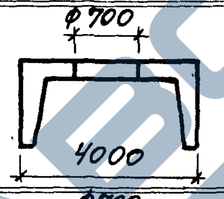	Ло35-8	2970	8.40	300	3.36	478.7	93.0	6.8	—	578.5	19
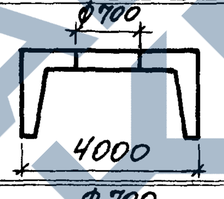	Ло36-8	2970	8.93	300	3.57	477.3	96.8	4.2	—	578.3	19
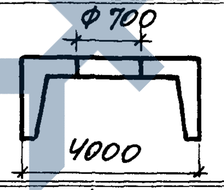	Ло37-8	2970	9.75	300	3.90	494.1	99.6	5.0	—	598.7	19
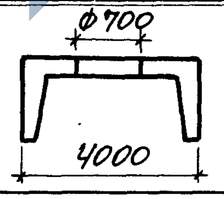	Ло38-8	2970	10.57	300	4.23	498.6	93.4	6.2	—	598.2	19

Эскиз	Марка элем.	Длина мм	Масса т	Марка бетона	Расход материалов: Бетон м³	Сталь по ГОСТ 5781-75 класса кг: А-III	А-I	Прокатная сталь по ГОСТ 380-71 кг	Итого	Лист вып. III-2 серии
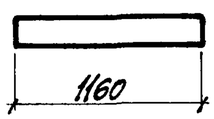	Б1	1160	0.13	300	0.05	4.2	2.6	0.6	7.4	20
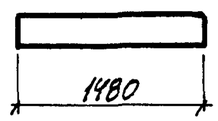	Б2	1480	0.22	300	0.09	7.2	3.4	0.6	11.2	20
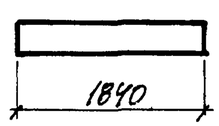	Б3	1840	0.25	300	0.14	11.7	5.0	0.6	17.3	20
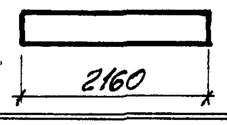	Б4	2160	0.49	300	0.19	16.5	4.9	2.1	23.5	20
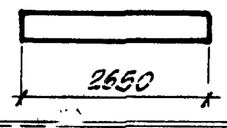	Б5	2650	0.60	300	0.24	28.2	8.7	2.1	39.0	20
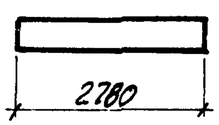	Б6	2780	1.20	300	0.50	62.5	15.5	5.5	83.5	21

Эскиз	Марка элем.	Длина мм	Масса т	Марка бетона	Расход материалов: Бетон м³	Сталь по ГОСТ 5781-75 класса кг: А-III	А-I	Прокатная сталь по ГОСТ 380-71 кг	Итого	Лист вып. III-2 серии
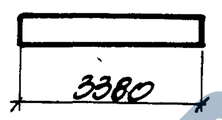	Б7	3380	1.77	300	0.71	92.5	29.9	5.5	127.9	21
	Б8	4250	2.88	300	1.50	114.5	36.2	5.5	156.2	21
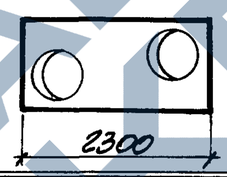	П01	2300	1.75	300	0.70	34.3	16.8	—	51.1	22
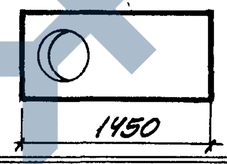	П02	1450	0.55	300	0.22	12.8	14.2	—	27.0	23
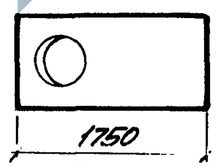	П03	1750	0.90	300	0.36	25.7	14.2	—	39.9	23
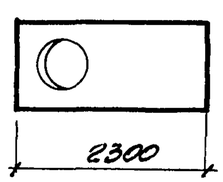	П04	2300	1.53	300	0.61	39.7	20.4	—	60.1	23

Марка угла поворота	Бетон, м³					Кирпичная кладка или бетон марки 100 м³	Сталь, кг				
	Сборный				Всего		Сталь класса А-III по ГОСТ 5781-75	Сталь класса А-I по ГОСТ 5781-75	Холоднотянутая проволока класса ВI по ГОСТ 6727-53*	Профильная сталь по ГОСТ 380-71	Всего
	марки 200	марки 300	марки 400								
УПК 30х30	0.18	0.33	—		0.51	0.03	15.9	5.1	6.4	0.8	28.2
УПК 45х30	0.18	0.37	—		0.55	0.04	26.3	5.1	6.4	0.8	38.6
УПК 60х30	0.32	0.58	—		0.90	0.05	31.2	5.4	8.2	0.8	45.6
УПК 60х45	0.32	0.69	—		1.01	0.08	42.1	5.4	8.8	0.8	57.1
УПК 60х60	0.32	0.84	—		1.16	0.11	45.6	6.6	9.3	0.8	62.3
УПК 90х45	0.53	1.14	—		1.67	0.13	106.5	11.4	12.3	1.8	132.0
УПК 90х60	0.53	1.27	—		1.80	0.17	112.0	11.4	12.9	1.8	138.1
УПК 90х90	0.53	1.73	—		2.26	0.23	120.9	13.9	14.7	1.8	151.3
УПК 90х120	0.53	2.16	—		2.69	0.32	163.7	16.6	15.9	1.8	198.0
УПК 120х45	—	2.33	—		2.33	0.16	184.2	25.4	16.8	1.8	228.2
УПК 120х60	—	2.43	—		2.43	0.21	218.4	34.3	12.2	1.8	266.7
УПК 120х90	—	2.84	—		2.84	0.31	243.2	29.9	20.2	1.8	295.1
УПК 120х120	—	3.39	—		3.39	0.41	254.4	33.7	22.4	1.8	312.3
УПК 150х45	—	3.59	—		3.59	0.20	286.1	49.7	22.7	2.2	360.7
УПК 150х60	—	3.68	—		3.68	0.26	320.5	57.5	14.9	6.4	399.3

https://zavodjbi.com/

Марка угла поворота	Бетон, м³					Кирпичная кладка или бетона марки 100 м³	Сталь, кг				
	Сборный				Всего		Сталь класса А-III по ГОСТ 5781-75	Сталь класса А-I по ГОСТ 5781-75	Холоднотянутая проволока класса ВI по ГОСТ 6727-53*	Профильная сталь по ГОСТ 380-71*	Всего
	марки 200	марки 300	марки 400								
УПК 150×90	—	4.2	—		4.2	0.40	397.7	85.1	14.5	6.4	503.7
УПК 150×120	—	4.56	—		4.6	0.52	426.3	88.3	15.9	6.4	536.9
УПК 150×150	—	5.18	—		6.2	0.63	439.5	91.2	20.1	6.4	557.2
УПК 180×60	—	4.58	—		4.6	0.46	430.6	88.7	6.1	8.3	533.7
УПК 180×90	—	5.03	—		5.0	0.60	475.6	92.5	11.1	8.3	587.5
УПК 180×120	—	5.47	—		5.5	0.73	504.2	102.5	12.5	8.3	627.5
УПК 180×150	—	2.92	—		2.9	0.71	258.1	40.7	12.1	7.7	318.6
УПК 210×60	—	5.89	—		5.9	0.48	573.8	99.2	12.9	8.3	694.2
УПК 210×90	—	6.22	—		6.2	0.64	608.8	109.8	14.7	8.3	741.6
УПК 210×120	—	3.33	—		3.3	0.80	328.1	59.8	9.2	8.3	405.4
УПК 210×150	—	3.51	—		3.5	0.95	346.1	59.8	9.9	7.7	423.5
УПК 240×90	—	7.13	—		7.1	0.75	1017.1	187.5	6.0	17.5	1228.1
УПК 240×120	—	7.65	—		7.7	0.90	998.7	191.9	7.6	17.5	1215.7
УПК 240×150	—	8.15	—		8.2	1.10	1125.1	203.9	9.0	17.5	1355.5
УПК 300×90	—	7.64	—		7.7	0.90	1467.6	278.3	6.0	521.1	2273.5

Марка угла поворота	Бетон, м³					Кирпичная кладка или бетона марки 100 м³	Сталь, кг				
	Сборный				Всего		Сталь класса A-III по ГОСТ 5781-75	Сталь класса A-I по ГОСТ 5781-75	Холоднотянутая проволока класса B-I по ГОСТ 6727-53*	Профильная сталь по ГОСТ 380-71*	Всего
	марки 200	марки 300	марки 400								
УПК 300×120	—	8.12	—		8.1	1.12	1530.4	281.6	7.6	521.1	2340.7
УПК 300×150	—	8.66	—		8.7	1.35	1586.8	301.2	9.8	521.1	2418.9
УПКЛс 90×90	—	1.74	—		1.7	0.20	129.8	10.3	18.0	11.1	169.2
УПКЛс 90×120	—	2.00	—		2.0	0.27	140.8	10.3	19.2	11.1	181.4
УПКЛс 120×90	—	2.52	—		2.5	0.27	214.6	17.3	33.6	11.1	276.6
УПКЛс 120×120	—	2.72	—		2.7	0.36	283.0	35.1	24.4	11.1	353.6
УПКЛс 120×150	—	3.14	—		3.1	0.45	307.8	30.7	32.4	11.1	382.0
УПКЛс 150×90	—	3.54	—		3.5	0.34	270.4	33.7	45.4	11.9	361.4
УПКЛс 150×120	—	3.72	—		3.7	0.45	339.2	49.3	29.8	20.3	438.6
УПКЛс 180×120	—	4.76	—		4.8	0.54	511.0	121.7	12.2	21.1	666.0
УПКЛс 210×120	—	5.58	—		5.6	0.63	631.6	121.3	25.8	21.1	799.8

https://zavodgk.com/

Марка угла поворота	Бетон, м³					Кирпичная кладка или бетон марки 100 м³	Сталь, кг				
	Сборный				Всего		Сталь класса А-I по ГОСТ 5781-75	Сталь класса А-III по ГОСТ 5781-75	Холоднотянутая проволока класса ВI по ГОСТ 6727-53*	Профильная сталь по ГОСТ 380-71*	Всего
	марки 200	марки 300	марки 400								
УПТ 150х180/1	—	4.68	—		4.68	0.77	105.6	493.6	29.0	21.2	649.4
УПТ 150х180/2	—	4.60	—		4.60	0.77	81.2	445.0	30.8	21.2	578.2
УПТ 150х180/3	—	4.60	—		4.60	0.77	81.2	445.0	30.8	21.2	578.2
УПТ 150х210/1	—	5.22	—		5.22	0.90	84.1	458.2	35.0	21.2	598.5
УПТ 150х210/2	—	5.22	—		5.22	0.90	84.1	458.2	35.0	21.2	598.5
УПТ 180х180/1	—	5.54	—		5.54	0.91	130.4	601.0	22.2	22.0	775.6
УПТ 180х180/2	—	5.59	—		5.59	0.91	136.6	584.6	18.6	22.0	761.8
УПТ 180х180/3	—	5.59	—		5.59	0.91	136.6	584.6	18.6	22.0	761.8
УПТ 180х210/1	—	6.07	—		6.07	1.06	103.7	539.4	27.6	23.8	694.5
УПТ 180х210/2	—	6.07	—		6.07	1.06	103.7	539.4	27.6	23.8	694.5
УПТ 210х180/1	—	6.10	—		6.10	1.03	144.6	701.6	29.4	22.0	897.6
УПТ 210х180/2	—	6.29	—		6.29	1.03	129.3	665.2	27.7	22.0	844.2
УПТ 210х180/3	—	6.29	—		6.29	1.03	129.3	665.2	27.7	22.0	844.2
УПТ 210х210/1	—	6.77	—		6.77	1.21	129.3	701.4	29.1	21.4	881.2
УПТ 210х210/2	—	6.77	—		6.77	1.21	129.3	701.4	29.1	21.4	881.2
УПТ 210х240/1	—	7.00	—		7.00	1.38	135.2	698.8	29.6	22.0	885.6
УПТ 240х180/1	—	7.48	—		7.48	2.29	301.2	1590.0	12.0	300.6	2203.8

Марка угла поворота	Бетон, м³					Кирпичная кладка или бетон марки 100 м³	Сталь, кг				
	Сборный				Всего		Сталь класса AI по ГОСТ 5781-75	Сталь класса AIII по ГОСТ 5781-75	Холоднотянутая проволока класса BI по ГОСТ 6727-53*	Прокатная сталь по ГОСТ 380-71*	Всего
	марки 200	марки 300	марки 400								
УПТ 240×180 2;3	—	7.72	—		7.72	2.29	295.8	1466.4	12.0	300.6	2074.8
УПТ 240×210 1;2	—	8.22	—		8.22	2.67	307.8	1592.8	13.4	300.6	2214.6
УПТ 240×240 1	—	8.52	—		8.52	3.02	310.0	1553.2	15.2	300.6	2179.0
УПТ 240×300 1	—	9.52	—		9.52	3.75	334.0	1806.0	18.0	300.6	2458.6
УПТ 300×180 1	—	9.40	—		9.40	2.83	425.7	2392.0	12.0	367.8	3197.5
УПТ 300×180 2;3	—	9.56	—		9.56	2.83	409.6	2443.0	12.0	367.8	3232.4
УПТ 300×210 1;2	—	10.10	—		10.10	3.30	429.2	2499.4	14.2	367.8	3310.6
УПТ 300×240 1	—	10.36	—		10.36	3.75	431.3	2517.6	15.2	367.8	3331.9
УПТ 300×300 1	—	11.44	—		11.44	4.65	470.5	2630.4	19.6	367.8	3488.3
УПТ 360×180 1	—	11.84	—		11.84	3.37	604.3	3784.4	12.0	445.4	4846.1
УПТ 360×210 1;2	—	12.52	—		12.52	3.93	609.5	3860.6	14.4	445.4	4929.9
УПТ 360×210 3;4	—	12.32	—		12.32	3.93	593.1	3702.6	13.6	445.4	4754.7
УПТ 360×240 1	—	12.80	—		12.80	4.47	581.9	3620.8	15.2	445.0	4662.9
УПТ 360×300 1	—	13.80	—		13.80	5.55	648.3	4055.2	20.0	445.4	5168.9
УПТК 150×210	—	3.90	—		3.90	4.02	88.5	507.6	22.6	12.8	631.5
УПТК 180×210	—	4.74	—		4.74	5.00	109.4	693.0	26.0	14.4	842.8

В числителе указана марка угла поворота, в знаменателе – порядковый номер сочетания лотков.

Марка ниши	Бетон, м³			Кирпичная кладка или бетон марки 100 м³	Сталь, кг				
	марки 200	марки 300	итого		сталь класса AIII по ГОСТ 5781-75	сталь класса AI по ГОСТ 5781-75	холоднотянутая проволока класса BI по ГОСТ 6727-53*	прокатная сталь по ГОСТ 380-71*	итого
НК 60×45	0.47	0.62	1.09	0.31	68.5	5.4	9.8	3.2	86.9
НК 90×75	0.90	3.04	3.94	0.49	259.8	29.2	24.6	4.8	318.4
НК 120×45 (тип I)	0.68	5.26	5.94	0.63	482.2	71.4	36.0	4.8	594.4
НК 120×45 (тип II)	0.85	5.37	6.22	0.63	502.2	74.5	36.6	4.8	618.1
НК 120×60 (тип I)	—	6.18	6.18	0.84	569.0	89.2	27.6	4.8	690.6
НК 120×60 (тип II)	—	7.34	7.34	0.84	666.6	121.3	44.8	4.8	837.5
НК 150×60 (тип I)	—	12.61	12.61	1.37	1071.1	204.2	54.1	8.8	1338.2
НК 150×60 (тип II)	—	13.88	13.88	1.37	1138.3	229.7	54.1	8.8	1430.9
НК 180×90 (тип I)	—	19.54	19.54	2.32	1780.8	325.5	35.5	20.8	2162.6
НК 180×90 (тип II)	—	23.26	23.26	2.32	2156.0	405.8	47.9	33.2	2642.9
НК 180×90 (тип III)	—	27.09	27.09	2.32	2461.9	484.4	57.0	33.2	3036.5
НК 210×90	—	27.88	27.88	2.66	2520.7	482.4	65.2	33.2	3101.5
НК 240×120 (тип I)	—	47.62	47.62	7.20	5414.5	986.8	52.0	70.0	6523.3
НК 240×120 (тип II)	—	58.66	58.66	7.20	6371.1	1161.4	68.1	70.0	7670.6
НК 240×120 (тип III)	—	62.74	62.74	7.20	6678.1	1209.5	72.0	70.0	8029.6
НК 300×120	—	61.32	61.32	9.00	8415.7	1489.1	58.0	2087.2	12050.0
НК 300×150 (тип I)	—	69.50	69.50	11.00	9135.7	1650.7	76.4	2087.2	12950.0
НК 300×150 (тип II)	—	82.08	82.08	11.00	10162.9	1799.4	89.3	2087.2	14138.8
НК 300×150 (тип III)	—	86.30	86.30	11.00	10458.9	1920.7	96.8	2087.2	14563.6

Марка узла	Бетон, м³						Кирпичная кладка или бетон марки 100 м³	Сталь, кг				
	Сборный				Монолитный марки 100	Всего		Сталь класса AIII по ГОСТ 5781-75	Сталь класса AI по ГОСТ 5781-75	Холоднотянутая проволока класса BI по ГОСТ 6727-53*	Профильная сталь по ГОСТ 380-71*	Всего
	Марки 200	Марки 300	Марки 400	Итого								
УК-1	0.31	—	—	0.31	0.07	0.38	0.05	8.8	7.1	2.2	—	18.1
УК-2	0.26	0.22	—	0.48	0.14	0.62	0.12	28.0	8.2	3.2	—	39.4
УК-3	0.26	0.22	—	0.48	0.15	0.63	0.12	28.0	8.2	3.2	—	39.4
УК-4	0.26	0.28	—	0.54	0.15	0.69	0.14	29.4	8.2	3.4	—	41.0
УК-5	0.26	0.78	—	1.04	0.32	1.36	0.18	73.6	19.6	3.2	—	96.4
УК-6	0.26	0.82	—	1.08	0.32	1.40	0.22	82.4	20.6	3.2	—	106.2
УК-7	0.90	0.32	—	1.22	0.38	1.60	0.64	103.2	25.0	3.0	—	131.2
УК-8	1.02	0.32	—	1.34	0.38	1.72	0.84	110.8	25.4	3.2	—	139.4
УК-9	0.18	1.34	—	1.52	0.46	1.98	0.28	119.4	26.7	1.0	—	147.1
УК-10	0.18	1.46	—	1.64	0.53	2.17	0.78	131.0	27.2	2.4	—	160.6
УК-11	0.18	1.58	—	1.76	0.53	2.29	1.00	139.0	28.0	2.6	—	169.6
УК-12	0.73	0.78	—	1.51	0.17	1.68	0.06	52.5	22.3	18.0	13.0	105.8
УК-13	0.38	1.22	—	1.60	0.17	1.77	0.06	73.3	22.0	17.8	13.0	126.1
УК-14	1.76	1.38	—	2.14	0.23	2.37	0.11	137.9	17.0	26.0	1.6	182.5
УК-15	1.90	1.68	—	3.58	0.23	3.81	0.14	147.6	20.2	27.0	1.6	196.4

https://zavodgk.com/

Марка узла	Бетон, м³						Кирпичная кладка или бетон марки 100 м³	Сталь, кг				
	Сборный				Монолитный марки 100	Всего		Сталь класса A III по ГОСТ 5781-75	Сталь класса AI по ГОСТ 5781-75	Холоднотянутая проволока класса BI по ГОСТ 6727-53*	Профильная сталь по ГОСТ 380-71*	Всего
	марки 200	марки 300	марки 400	Итого								
УК-16	2.27	2.07	—	4.34	0.23	4.57	0.11	251.6	25.2	35.7	2.4	314.9
УК-17	2.35	2.42	—	4.77	0.23	5.00	0.14	266.7	25.2	37.2	2.4	331.5
УК-18	1.79	1.93	—	3.72	0.22	3.94	0.22	173.8	27.5	28.1	1.6	231.0
УК-19	1.85	2.35	—	4.20	0.57	4.77	0.30	185.1	29.9	29.5	1.6	246.1
УК-20	2.48	2.51	—	4.99	0.52	5.51	0.20	296.5	26.1	38.8	2.4	363.8
УК-21	2.48	2.98	—	5.47	0.52	5.99	0.24	312.4	26.1	40.7	2.4	381.6
УК-22	3.88	2.92	—	6.80	0.52	7.32	0.36	338.6	31.1	45.7	2.4	417.8
УК-23	4.30	3.78	—	8.08	0.52	8.60	0.46	463.4	40.0	49.5	2.4	555.3
УК-24	2.24	5.87	—	8.11	0.42	8.53	0.74	609.4	47.3	70.4	2.4	729.5
УК-25	2.72	6.95	—	9.67	0.42	10.09	0.98	635.1	77.3	50.0	8.7	771.1
УК-26	0.65	0.66	—	1.31	0.1	1.32	0.06	47.4	11.8	11.8	0.8	71.8
УК-27	0.87	1.09	—	1.96	0.17	2.13	0.13	118.5	14.4	16.5	1.2	150.6
УК-28	0.91	1.28	—	2.19	0.17	2.36	0.17	126.4	14.4	17.3	1.2	159.3
УК-29	0.34	2.70	—	3.04	0.11	3.15	0.16	214.3	21.8	28.4	1.2	265.7
УК-30	0.38	2.82	—	3.20	0.11	3.31	0.20	258.7	30.7	24.2	1.2	314.8

Марка узла	Бетон, м³						Кирпичная кладка или бетон марки 100 м³	Сталь, кг				
	Сборный				Монолитный марки 100	Всего		Сталь класса AIII по ГОСТ 5781-75	Сталь класса AI по ГОСТ 5781-75	Холоднотянутая проволока класса BI по ГОСТ 6727-53*	Профильная сталь по ГОСТ 380-71*	Всего
	марки 200	марки 300	марки 400	Итого								
УК-31	1.27	1.09	—	2.36	0.11	2.47	0.13	136.0	15.1	19.0	1.2	171.3
УК-32	1.31	1.28	—	2.59	0.11	2.70	0.16	143.9	15.1	19.8	1.2	180.0
УК-33	0.39	2.7	—	3.09	0.11	3.20	0.13	216.6	21.8	28.6	1.2	268.2
УК-34	0.43	2.82	—	3.25	0.11	3.36	0.16	261.0	30.7	24.4	1.2	317.3
УК-35	1.24	2.99	—	4.23	0.36	4.59	0.64	318.7	25.9	36.2	1.2	382.0
УК-36	1.52	3.53	—	5.05	0.36	5.41	0.83	335.5	31.7	39.0	1.2	407.4
УК-37	1.08	—	—	1.08	0.54	1.62	0.12	37.6	15.9	8.4	—	61.9
УК-38	1.40	—	—	1.40	0.96	2.36	0.10	58.0	13.7	10.0	—	81.7
УК-39	1.56	—	—	1.56	0.96	3.52	0.13	62.0	13.7	10.0	—	85.7
УК-40	0.72	1.32	—	2.04	0.92	2.96	0.12	125.6	17.3	10.4	—	153.3
УК-41	0.72	1.56	—	2.28	0.92	3.20	0.15	131.2	17.3	11.2	—	159.7
УК-42	1.04	0.44	—	1.48	0.48	1.96	—	69.6	12.8	8.0	—	90.4
УК-43	1.20	0.44	—	1.64	0.48	2.12	—	73.6	12.8	8.0	—	94.4
УК-44	0.72	1.32	—	2.04	0.92	2.96	0.12	125.6	17.3	10.4	—	153.3
УК-45	0.72	1.56	—	2.28	0.92	3.20	0.15	131.2	17.3	11.2	—	159.7

https://zavodjbi.com/

Марка узла	Бетон, м³						Кирпичная кладка или бетон марки 100 м³	Сталь, кг				
	Сборный				Монолитный марки 100	Всего		Сталь класса AIII по ГОСТ 5781-75	Сталь класса AI по ГОСТ 5781-75	Холоднотянутая проволока класса BI по ГОСТ 6727-53*	Профильная сталь по ГОСТ 380-71*	Всего
	марки 200	марки 300	марки 400	Итого								
УК-46	2.32	0.44	—	2.76	0.92	3.68	0.20	140.8	17.3	12.8	—	170.9
УК-47	2.80	0.44	—	3.24	0.92	4.16	0.25	185.6	21.3	14.4	—	221.3
УК-48	2.32	0.44	—	2.76	0.78	3.54	—	140.8	12.8	12.8	—	166.4
УК-49	2.80	0.44	—	3.24	0.78	4.02	—	185.6	16.8	14.4	—	216.8
УК-50	0.39	—	—	0.39	—	0.39	0.04	15.6	5.1	3.0	—	23.7
УК-51	0.27	0.33	—	0.60	—	0.60	0.06	36.6	5.1	3.9	—	45.6
УК-52	0.27	0.42	—	0.69	—	0.69	0.05	43.2	7.5	2.7	—	48.0
УК-53	0.27	0.33	—	0.60	—	0.60	0.04	36.6	5.1	3.9	—	45.6
УК-54	—	0.84	—	0.84	—	0.84	0.05	60.0	11.4	1.8	—	73.2
УК-55	—	1.17	—	1.17	—	1.17	0.06	92.7	18.0	2.4	—	113.1
УК-56	1.16	—	—	1.16	—	1.16	0.17	56.4	7.6	6.4	—	70.4
УК-57	0.96	0.44	—	1.40	—	1.40	0.23	112.0	12.8	8.0	—	128.8
УК-58	1.28	0.64	—	1.92	—	1.92	0.28	182.8	35.6	2.8	—	221.2

План

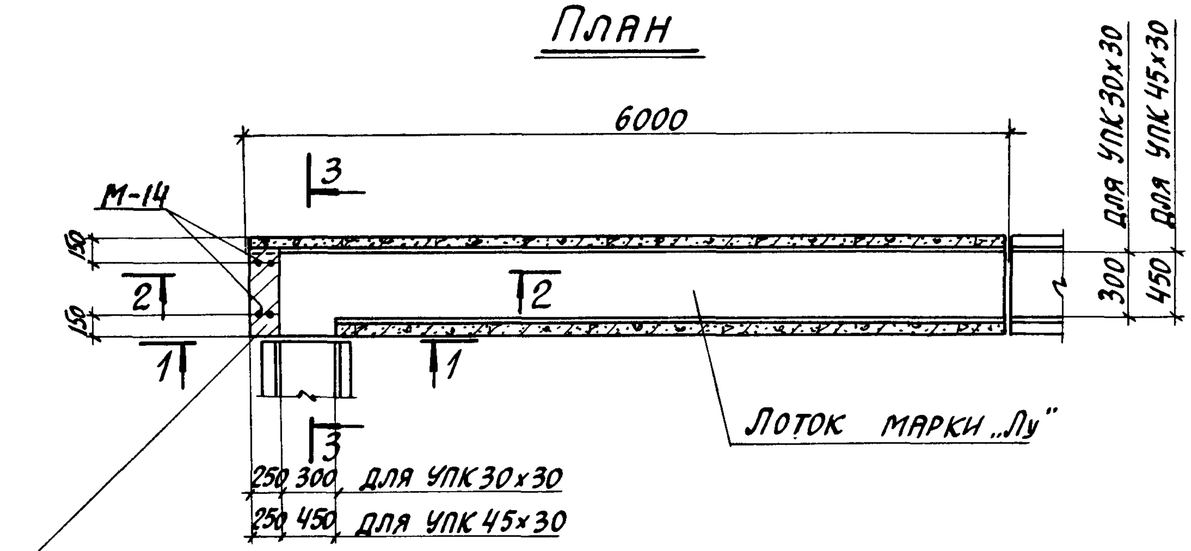

План раскладки плит перекрытия

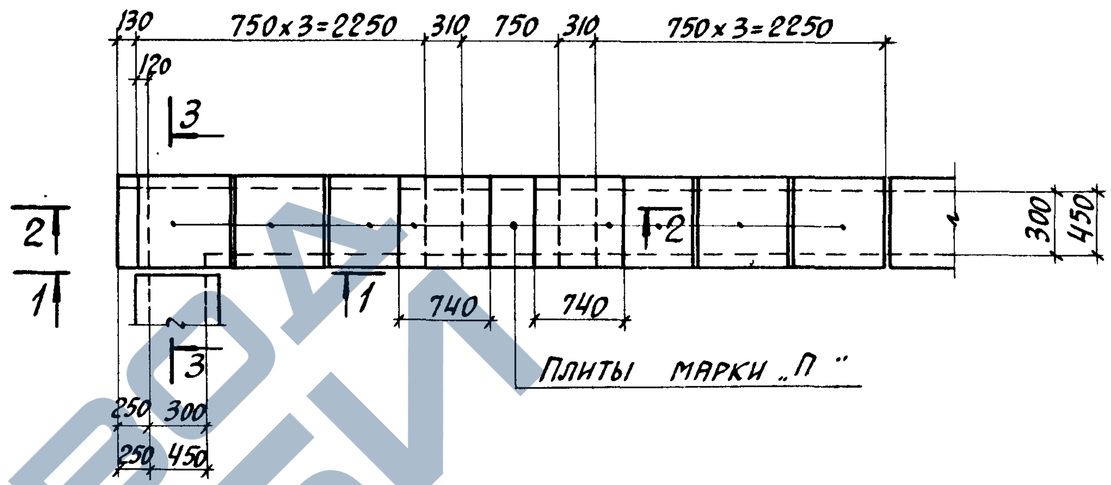

1-1

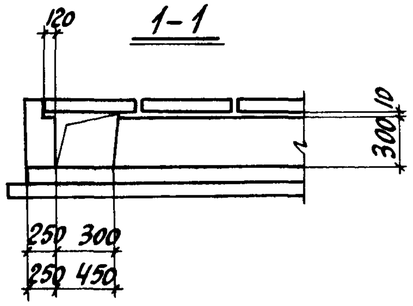

2-2

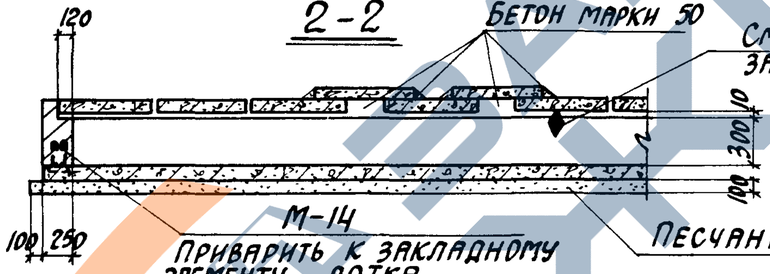

3-3

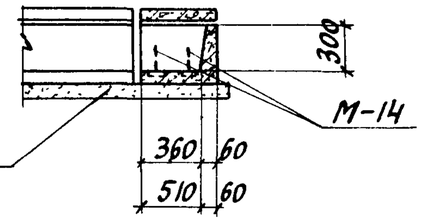

Таблица для подбора сборных железобетонных элементов на угол поворота канала

Марка угла поворота	Марка изделия	Кол-во шт.	Выпуск серии 3.006-2
УПК 30х30	Лу1-8	1	III-2
	П1-8	9	II-2
УПК 45х30	Лу2-8	1	III-2
	П3-8	9	II-2

Выборка закладных элементов на угол поворота канала

Марка угла поворота	Марка закладного элемента	Кол-во шт.	Выпуск серии 3.006-2
УПК 30х30 УПК 45х30	М-14	2	II-3

План

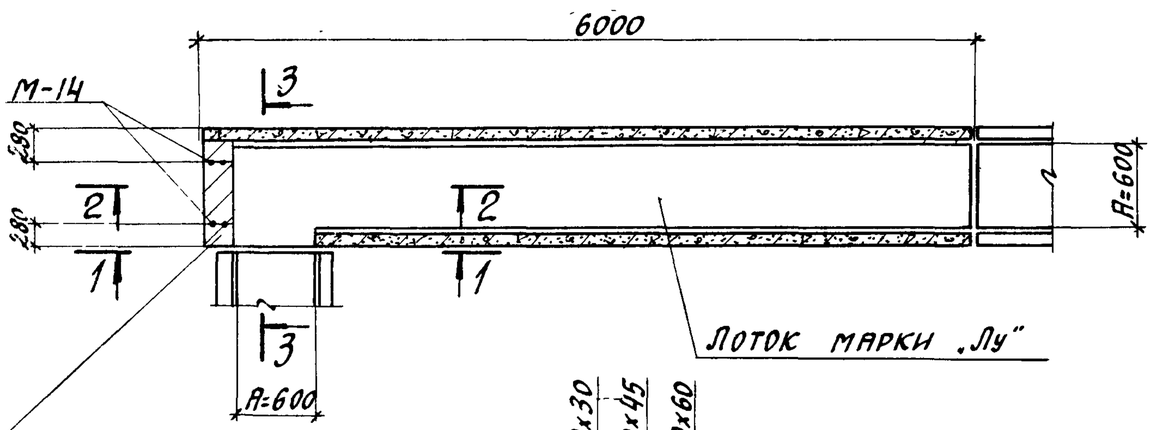

План раскладки плит перекрытия

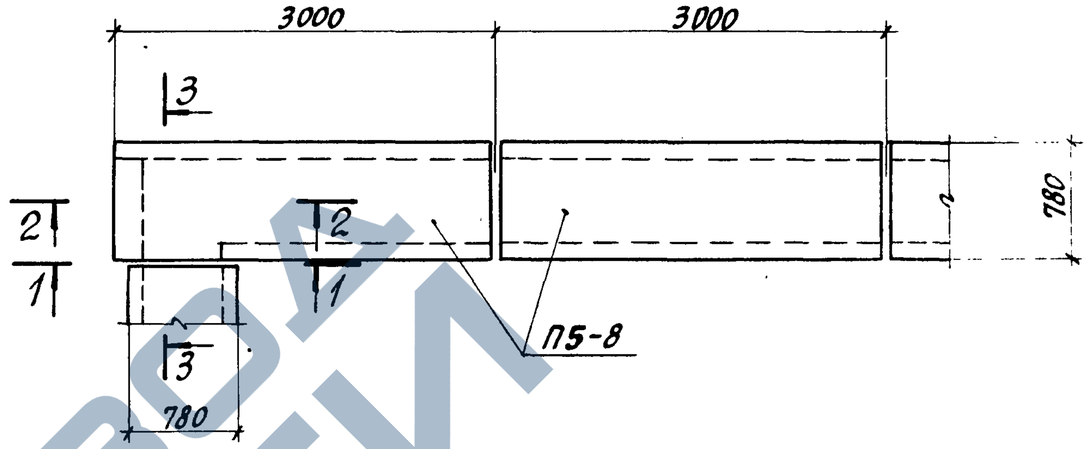

1-1

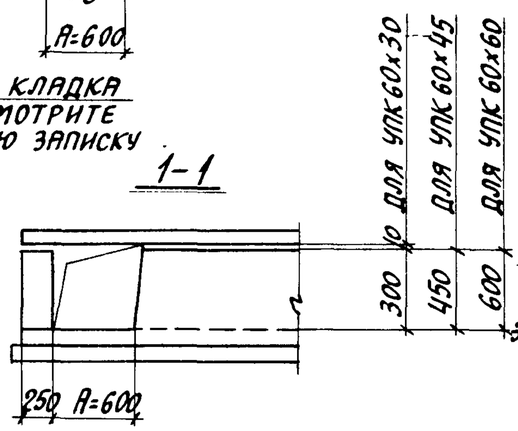

2-2

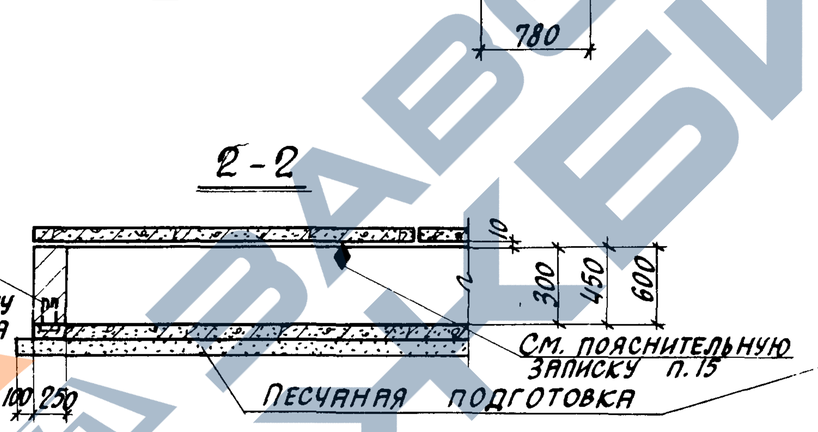

3-3

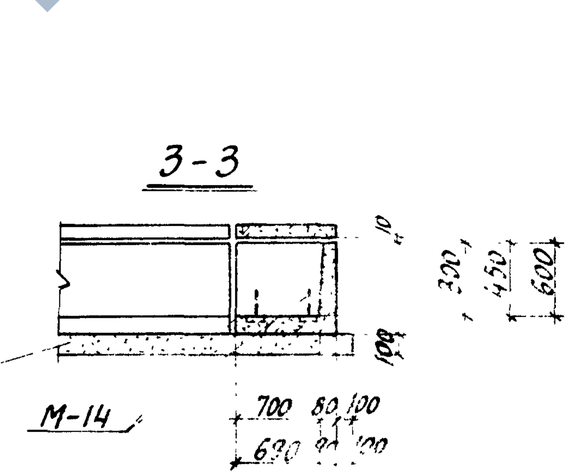

Таблица для подбора сборных железобетонных элементов на угол поворота канала

Марка угла поворота	Марка изделия	Кол-во шт.	Выпуск серии 3.006-2
УПК 60х30	Лу 3-8	1	III-2
	П5-8	2	II-2
УПК 60х45	Лу 4-8	1	III-2
	П5-8	2	II-2
УПК 60х60	Лу 5-8	1	III-2
	П5-8	2	II-2

Выборка закладных элементов на угол поворота канала

Марка угла поворота	Марка закладного элемента	Кол-во шт.	Выпуск серии 3.006-2
УПК 60х30 УПК 60х45 УПК 60х60	М-14	2	II-3

ТК	Сборные железобетонные каналы и тоннели из лотковых элементов	Серия 3.006-2	
1976	Монтажная схема углов поворотов каналов УПК 60х30; УПК 60х45; УПК 60х60	Выпуск III-1	Лист 19

https://zavodjbi.com/

План

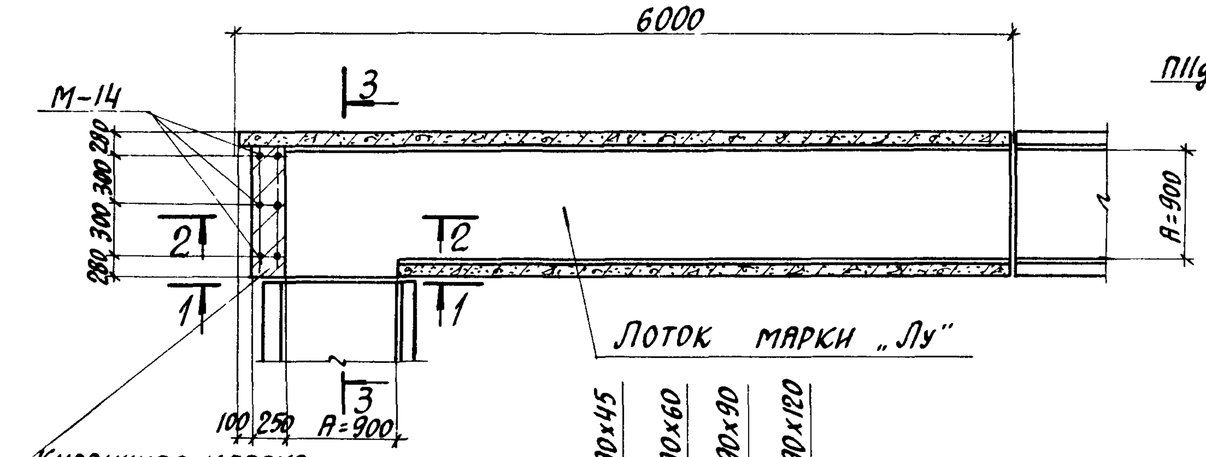

План раскладки плит перекрытия

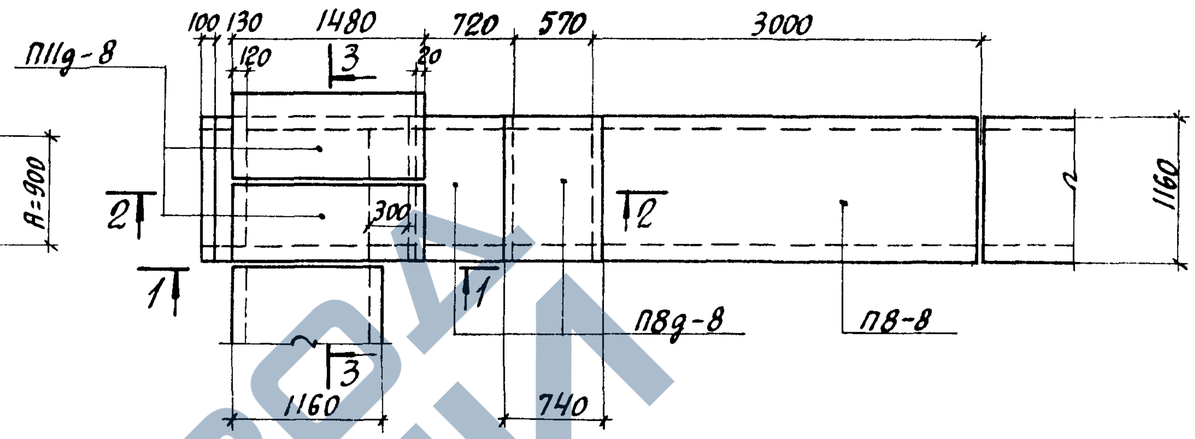

1-1

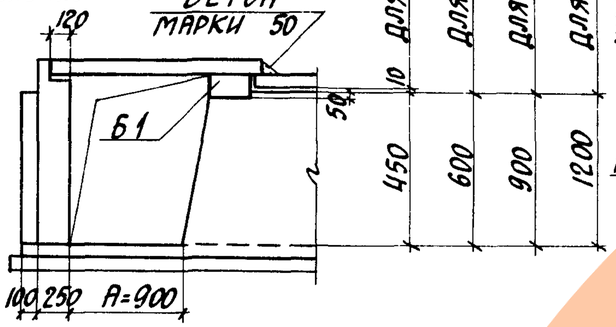

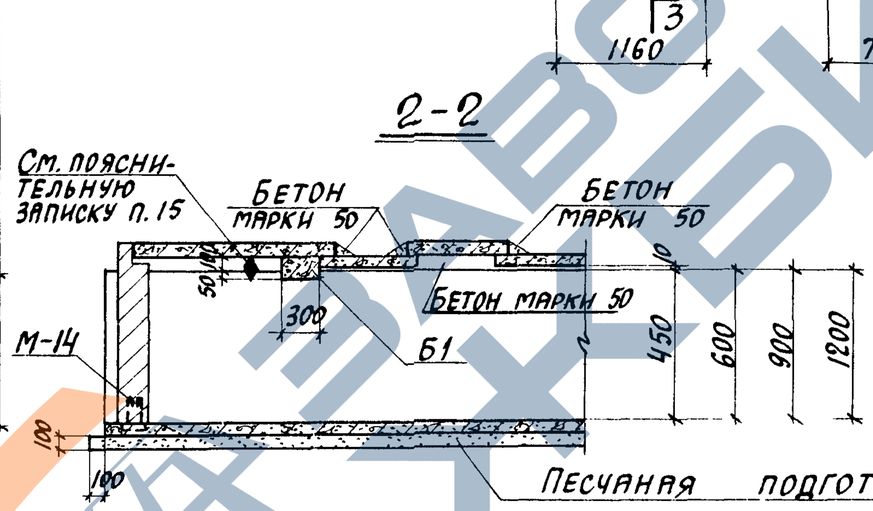

2-2

3-3

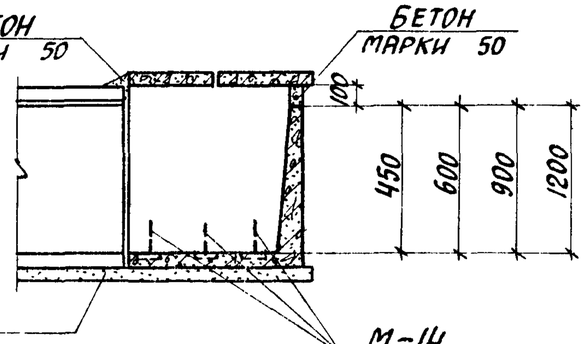

Таблица для подбора сборных железобетонных элементов на угол поворота канала

Марка угла поворота	Марка изделия	Кол-во шт.	Выпуск серии 3.006-2
УПК 90х45	Лу6-8	1	III-2
	П8-8	1	II-2
	П8д-8	2	
	П11д-8	2	
	Б1	1	III-2
УПК 90х60	Лу7-8	1	III-2
	П8-8	1	II-2
	П8д-8	2	
	П11д-8	2	
	Б1	1	III-2
УПК 90х90	Лу8-8	1	III-2
	П8-8	1	II-2
	П8д-8	2	
	П11д-8	2	
	Б1	1	III-2
УПК 90х120	Лу9-8	1	III-2
	П8-8	1	II-2
	П8д-8	2	
	П11д-8	2	
	Б1	1	III-2

Выборка закладных элементов на угол поворота канала

Марка угла поворота	Марка закладного элемента	Кол-во шт.	Выпуск серии 3.006-2
УПК 90х45 УПК 90х60 УПК 90х90 УПК 90х120	М-14	3	II-3

ТК	Сборные железобетонные каналы и тоннели из лотковых элементов	Серия 3.006-2
1976	Монтажная схема углов поворотов каналов УПК 90х45, УПК 90х60, УПК 90х90, УПК 90х120	Выпуск III-1 / Лист 20

План

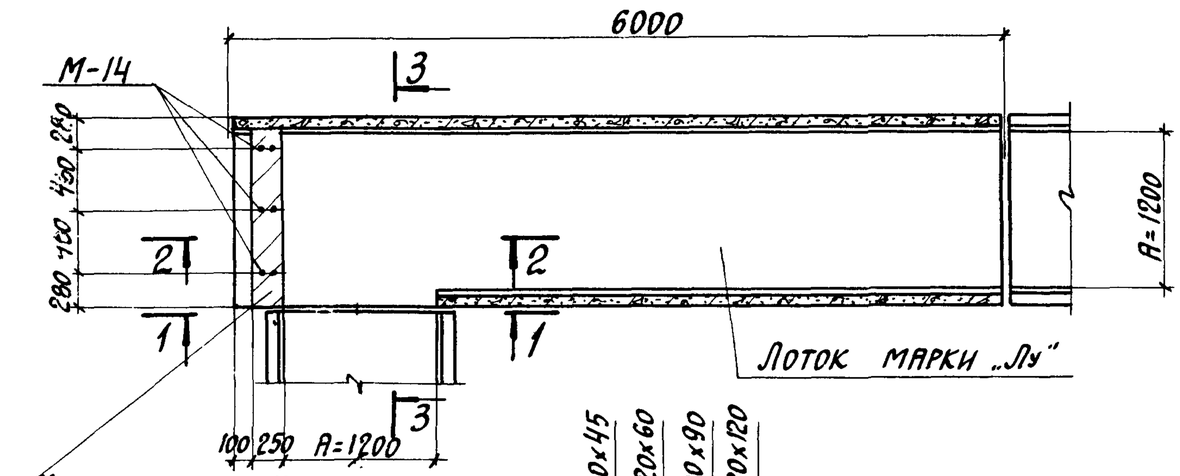

План раскладки плит перекрытия

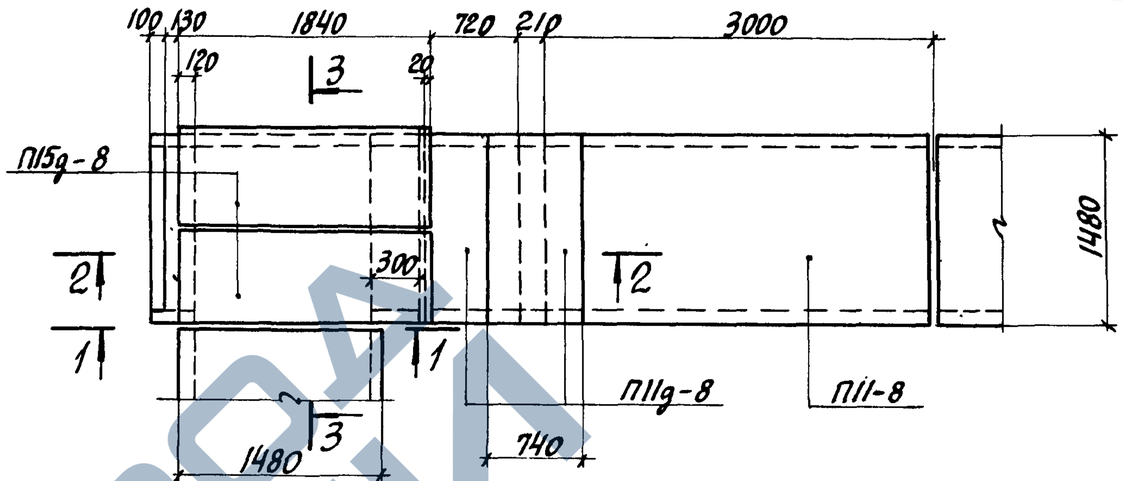

1-1

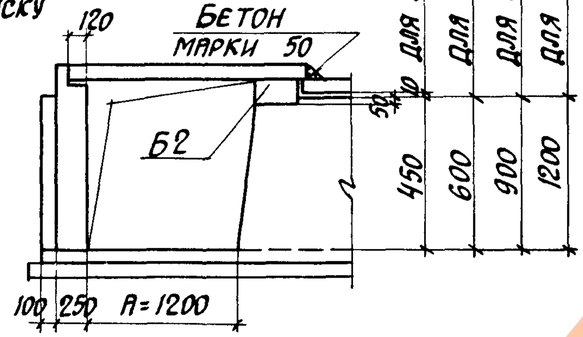

2-2

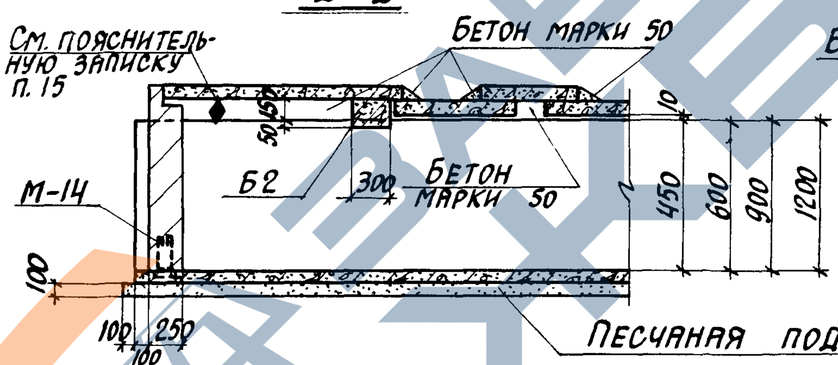

3-3

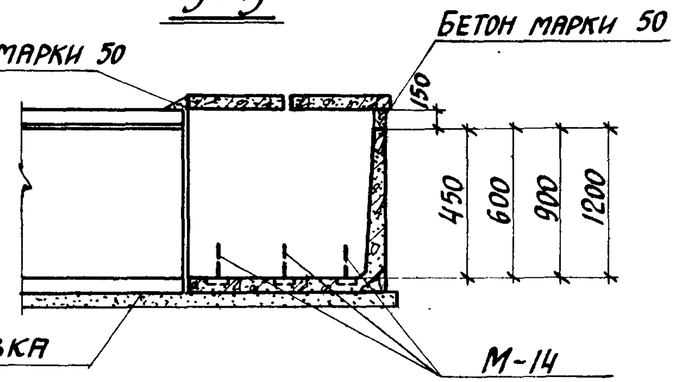

Таблица для подбора сборных железобетонных элементов на угол поворота канала

Марка угла поворота	Марка изделия	Кол-во шт.	Выпуск серии 3.006-2
УПК 120×45	Лу10-8	1	III-2
	П11-8	1	II-2
	П11д-8	2	
	П15д-8	2	
	Б2	1	III-2
УПК 120×60	Лу11-8	1	III-2
	П11-8	1	II-2
	П11д-8	2	
	П15д-8	2	
	Б2	1	III-2
УПК 120×90	Лу12-8	1	III-2
	П11-8	1	II-2
	П11д-8	2	
	П15д-8	2	
	Б2	1	III-2
УПК 120×120	Лу13-8	1	III-2
	П11-8	1	II-2
	П11д-8	2	
	П15д-8	2	
	Б2	1	III-2

Выборка закладных элементов на угол поворота канала

Марка угла поворота	Марка закладного элемента	Кол-во шт.	Выпуск серии 3.006-2
УПК 120×45 УПК 120×60 УПК 120×90 УПК 120×120	М-14	3	II-3

ТК	Сборные железобетонные каналы и тоннели из лотковых элементов	Серия 3.006-2
1976	Монтажная схема углов поворотов каналов УПК 120×45; УПК 120×60; УПК 120×90; УПК 120×120	Выпуск III-1 / Лист 21

https://zavodjbi.com/

План

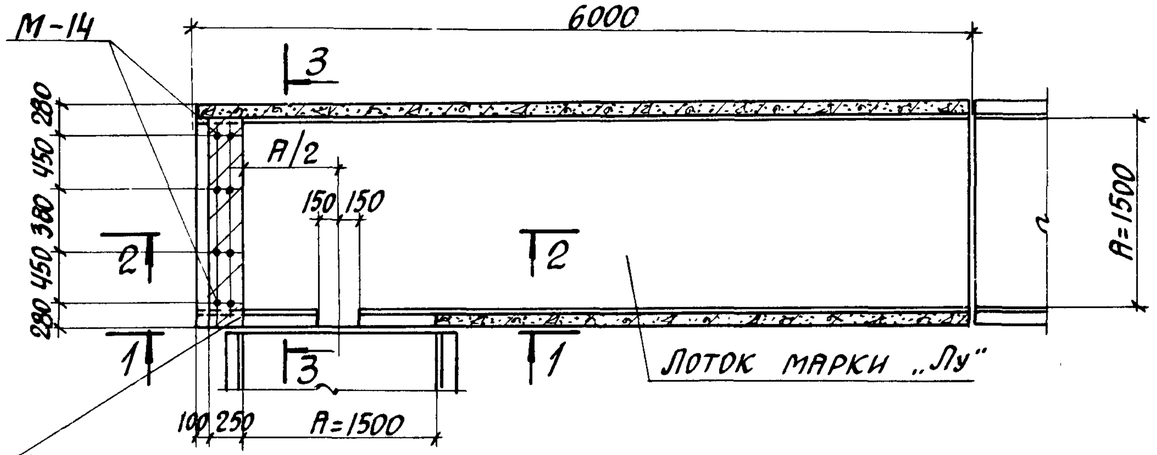

План раскладки плит перекрытия

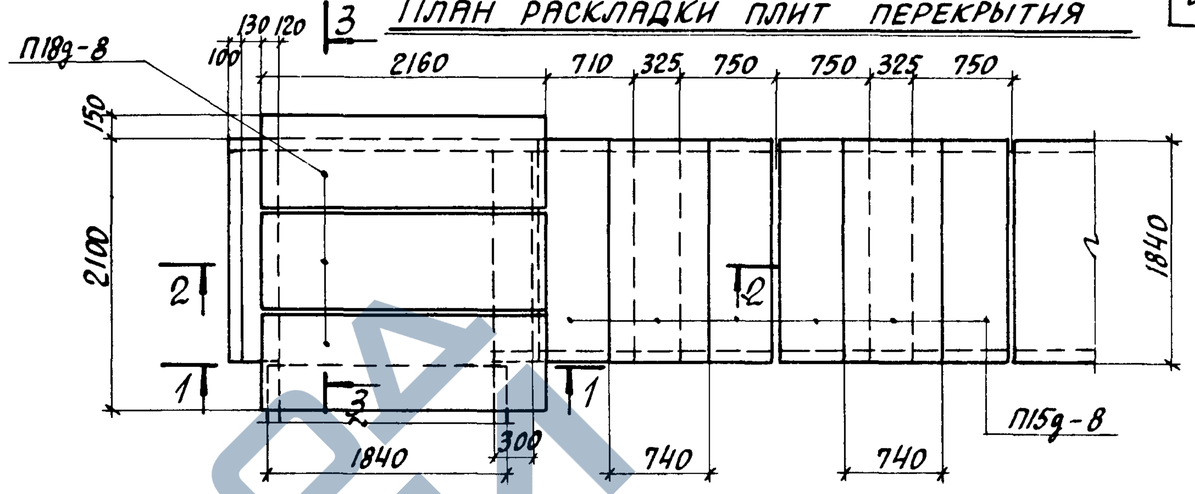

1-1

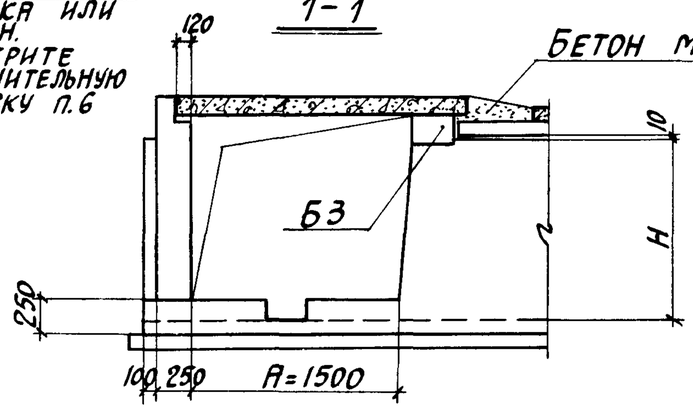

2-2

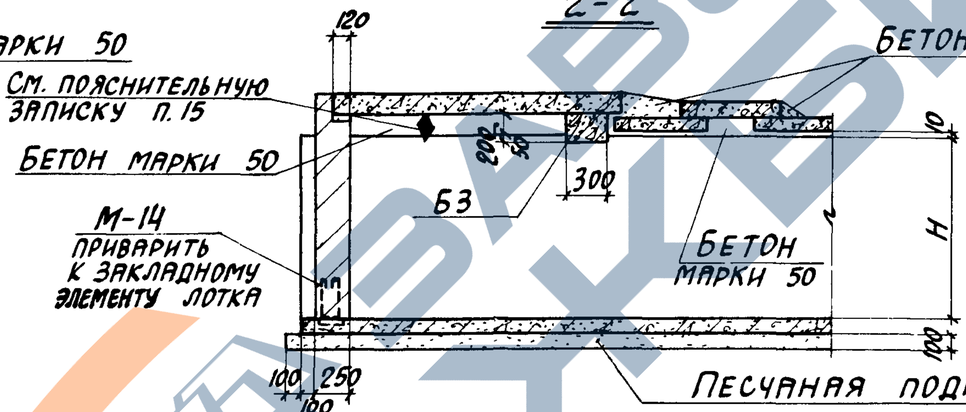

3-3

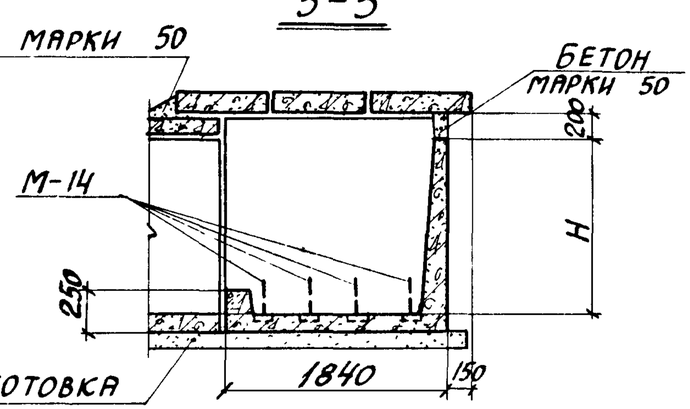

Таблица для подбора сборных железобетонных элементов на угол поворота канала

Марка угла поворота	Марка изделия	Кол-во шт.	Выпуск серии 3.006-2
УПК 150×45	Лу14-8	1	III-2
	П15g-8	6	II-2
	П18g-8	3	
	Б3	1	III-2
УПК 150×60	Лу15-8	1	III-2
	П15g-8	6	II-2
	П18g-8	3	
	Б3	1	III-2
УПК 150×90	Лу16-8	1	III-2
	П15g-8	6	II-2
	П18g-8	3	
	Б3	1	III-2
УПК 150×120	Лу17-8	1	III-2
	П15g-8	6	II-2
	П18g-8	3	
	Б3	1	III-2
УПК 150×150	Лу18-8	1	III-2
	П15g-8	6	II-2
	П18g-8	3	
	Б3	1	III-2

Выборка закладных элементов на угол поворота канала

Марка угла поворота	Марка закладного элемента	Кол-во шт.	Выпуск серии 3.006-2
УПК 150×45 УПК 150×60 УПК 150×90 УПК 150×120 УПК 150×150	М-14	4	II-3

ТК	Сборные железобетонные каналы и тоннели из лотковых элементов		Серия 3.006-2
1976	Монтажная схема углов поворотов каналов УПК 150×45; УПК 150×60; УПК 150×90; УПК 150×120; УПК 150×150	Выпуск III-1	Лист 22

План

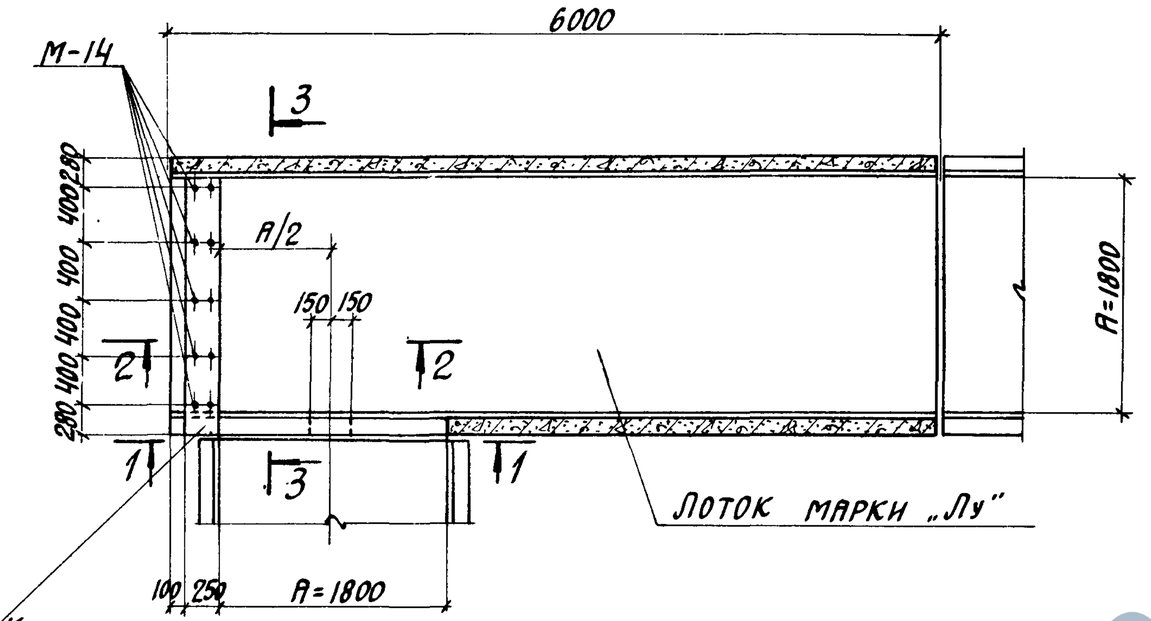

План раскладки плит перекрытия

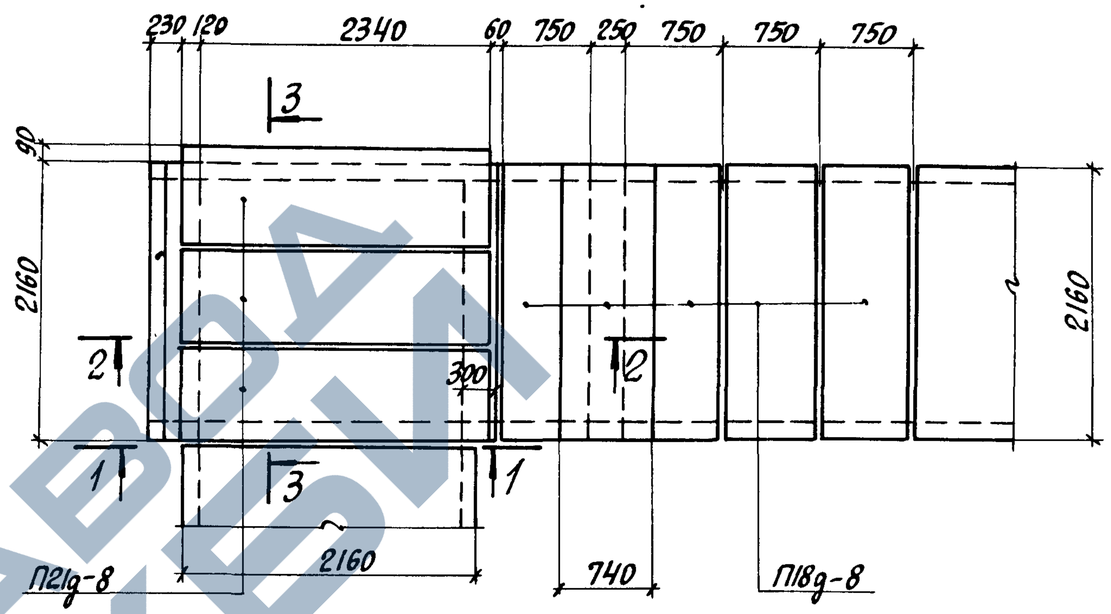

1-1

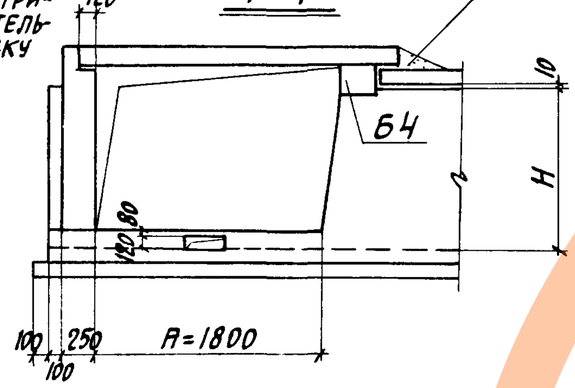

2-2

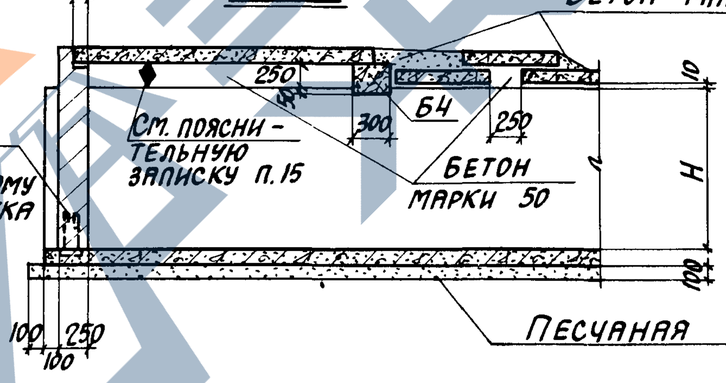

3-3

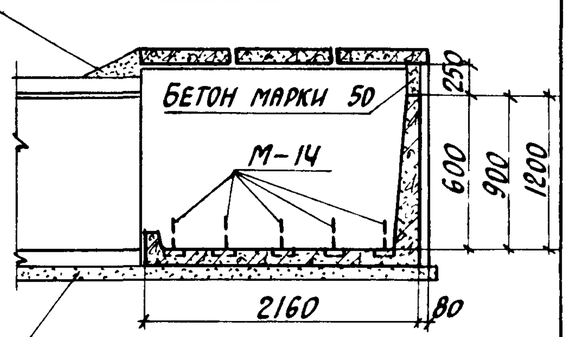

Таблица для подбора сборных железобетонных элементов на угол поворота канала

Марка угла поворота	Марка изделия	Кол-во шт.	Выпуск серии 3.006-2
УПК 180×60	Лу19-8	1	III-2
	П18g-8	5	II-2
	П21g-8	3	
	Б4	1	III-2

Марка угла поворота	Марка изделия	Кол-во шт.	Выпуск серии 3.006-2
УПК 180×90	Лу20-11	1	III-2
	П18g-8	5	II-2
	П21g-8	3	
	Б4	1	III-2

Марка угла поворота	Марка изделия	Кол-во шт.	Выпуск серии 3.006-2
УПК 180×120	Лу21-11	1	III-2
	П18g-8	5	II-2
	П21g-8	3	
	Б4	1	III-2

Выборка закладных элементов на угол поворота канала

Марка угла поворота	Марка закладного элемента	Кол-во шт.	Выпуск серии 3.006-2
УПК 180×60 УПК 180×90 УПК 180×120	М-14	5	II-3

ТК	Сборные железобетонные каналы и тоннели из лотковых элементов		Серия 3.006-2
1976	Монтажная схема углов поворотов каналов УПК 180×60; УПК 180×90; УПК 180×120	Выпуск III-1	Лист 23

https://zavodbi.com/

План

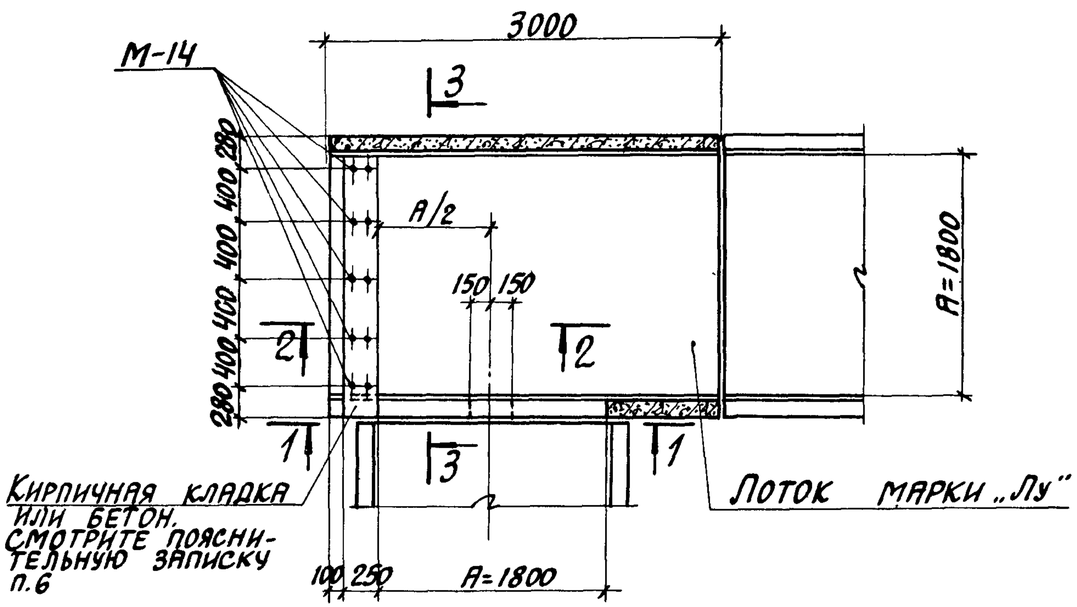

План раскладки плит перекрытия

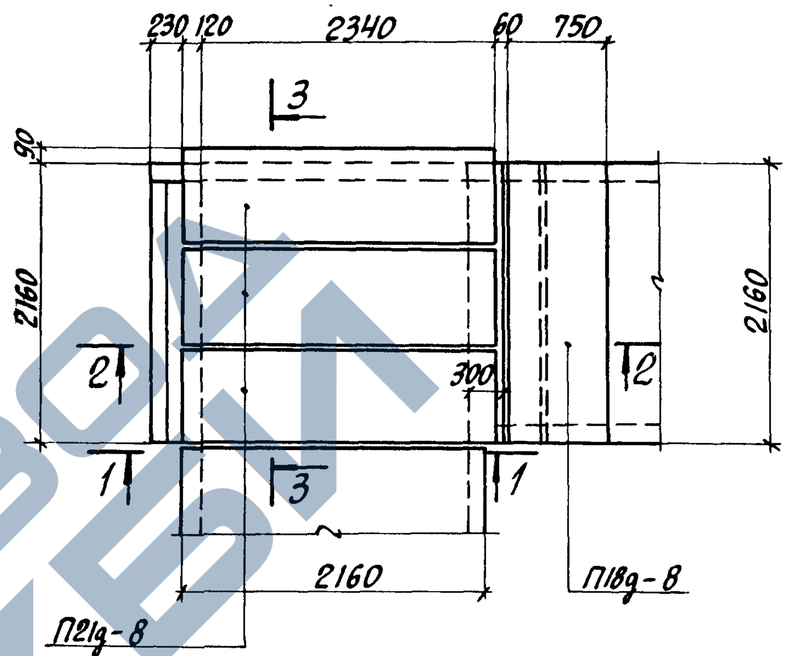

1-1

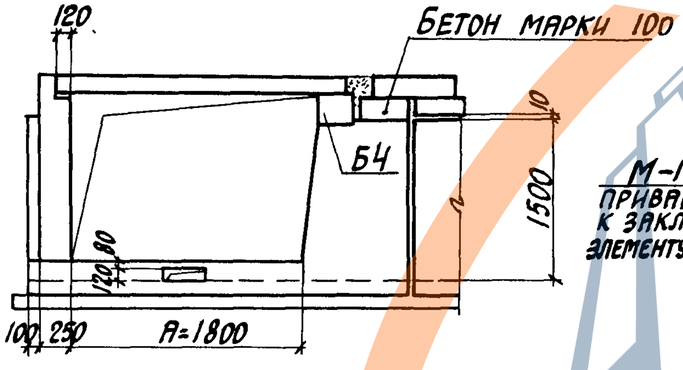

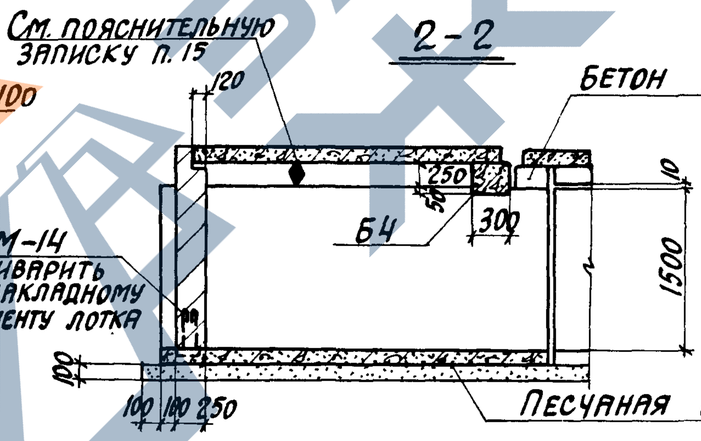

2-2

3-3

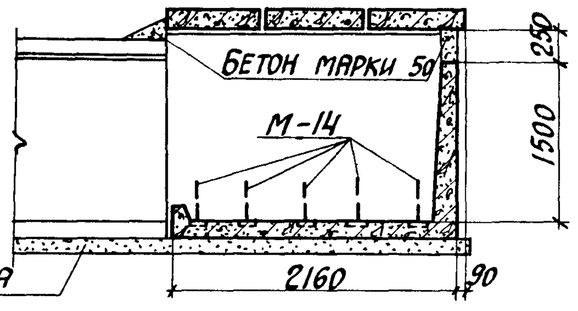

Таблица для подбора сборных железобетонных элементов на угол поворота канала

Марка угла поворота	Марка изделия	Кол-во шт.	Выпуск серии 3.006-2
УПК 180×150	Лу 22-8	1	III-2
	П18д-8	1	II-2
	П21д-8	3	
	Б4	1	III-2

Выборка закладных элементов на угол поворота канала

Марка угла поворота	Марка закладного элемента	Кол-во шт.	Выпуск серии 3.006-2
УПК 180×150	М-14	5	II-3

ТК	Сборные железобетонные каналы и тоннели из лотковых элементов	Серия 3.006-2	
1976	Монтажная схема угла поворота канала УПК 180×150	Выпуск III-1	Лист 24

https://zavodjbi.com/

План

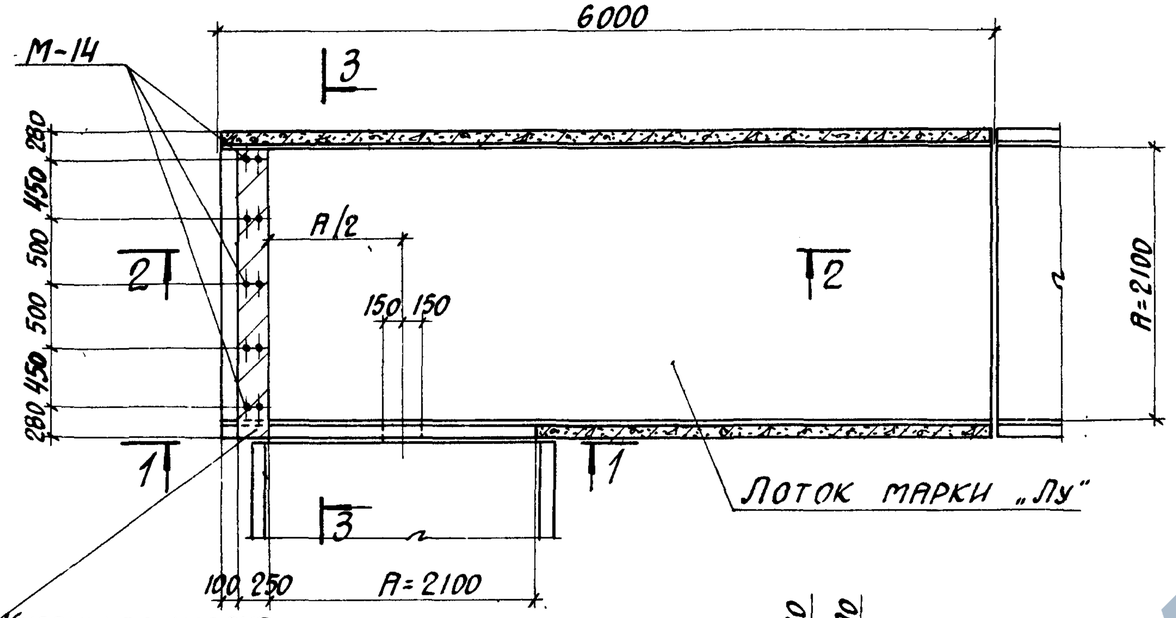

План раскладки плит перекрытия

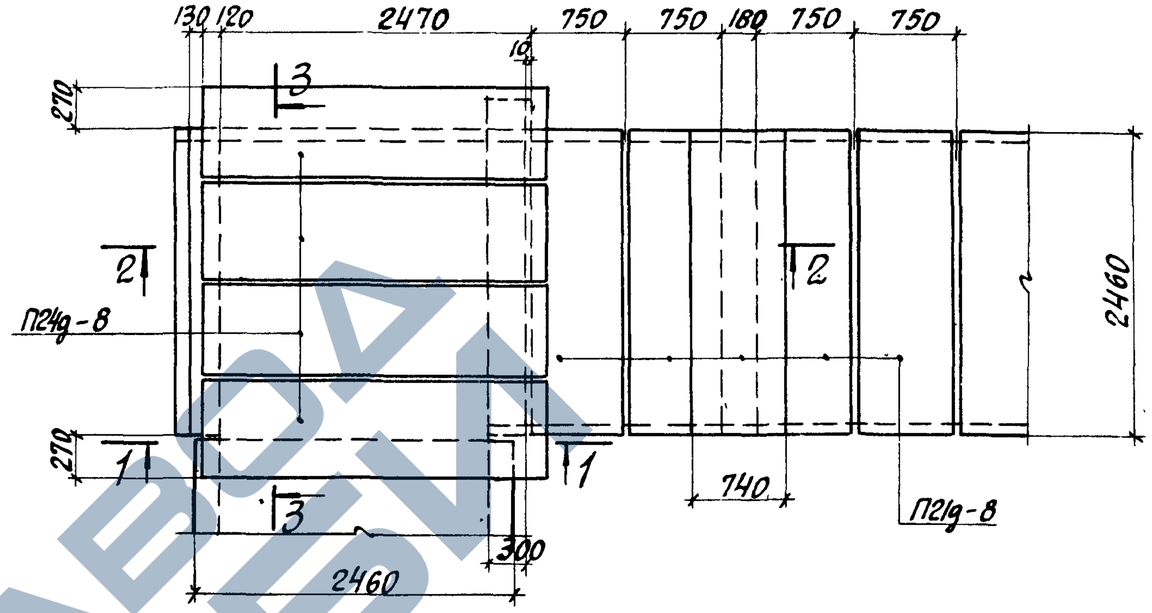

1-1

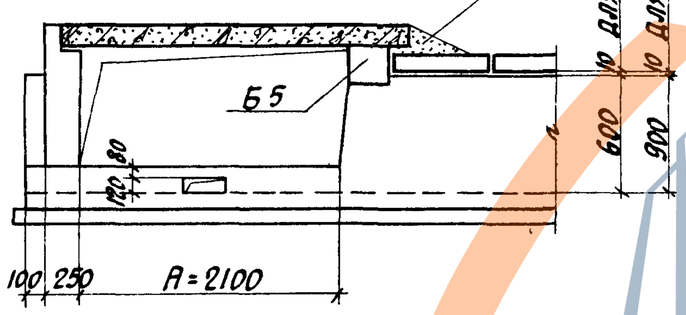

2-2

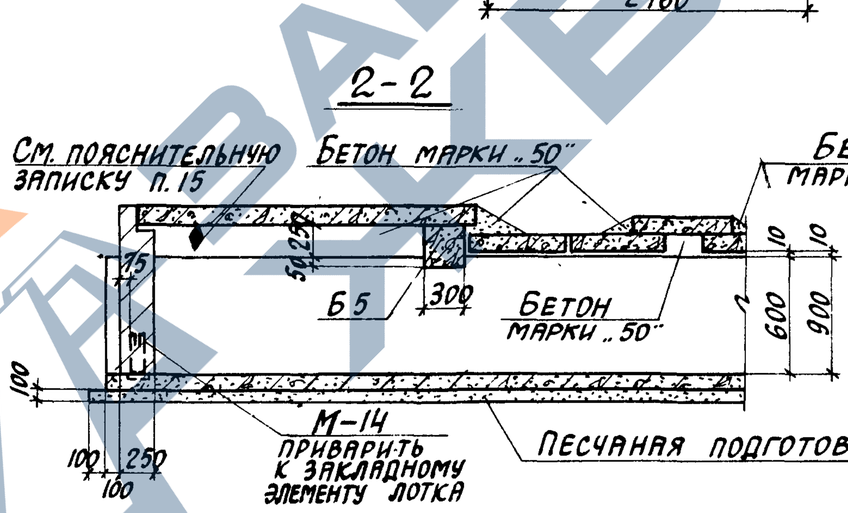

3-3

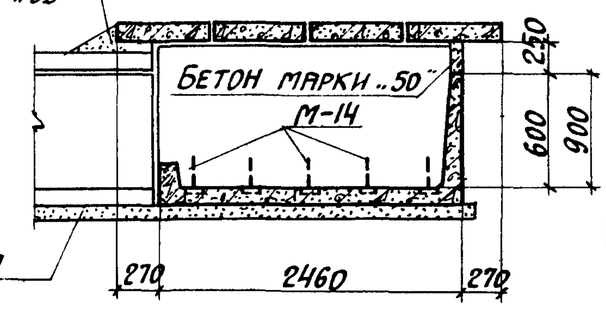

Таблица для подбора сборных железобетонных элементов на угол поворота канала

Марка угла поворота	Марка изделия	Кол-во шт.	Выпуск серии 3.006-2
УПК 210×60	Лу23-8	1	III-2
	П21д-8	5	II-2
	П24д-8	4	
	Б5	1	III-2

Марка угла поворота	Марка изделия	Кол-во шт.	Выпуск серии 3.006-2
УПК 210×90	Лу24-8	1	III-2
	П21д-8	5	II-2
	П24д-8	4	
	Б5	1	III-2

Выборка закладных элементов на угол поворота канала

Марка угла поворота	Марка закладного элемента	Кол-во шт.	Выпуск серии 3.006-2
УПК 210×60 УПК 210×90	М-14	5	II-3

План

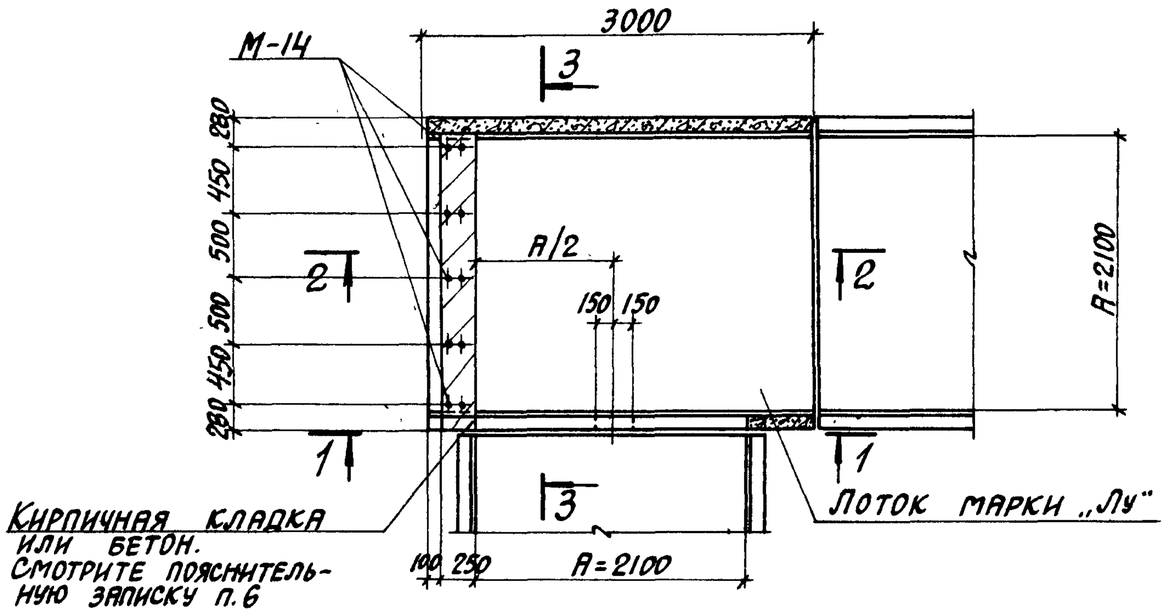

План раскладки плит перекрытия

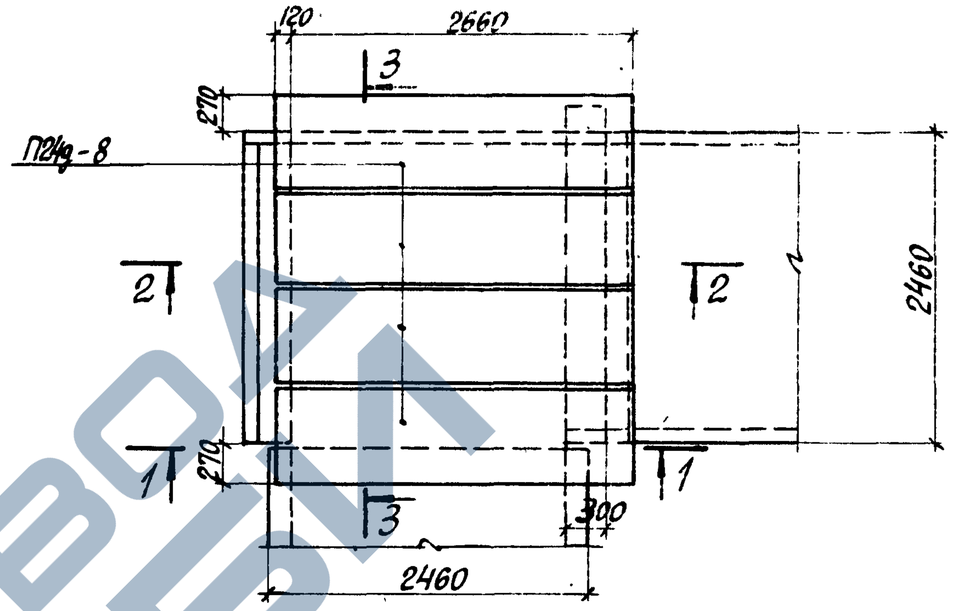

1-1

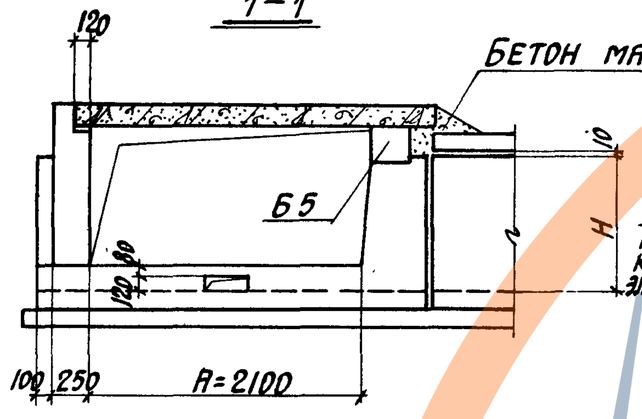

2-2

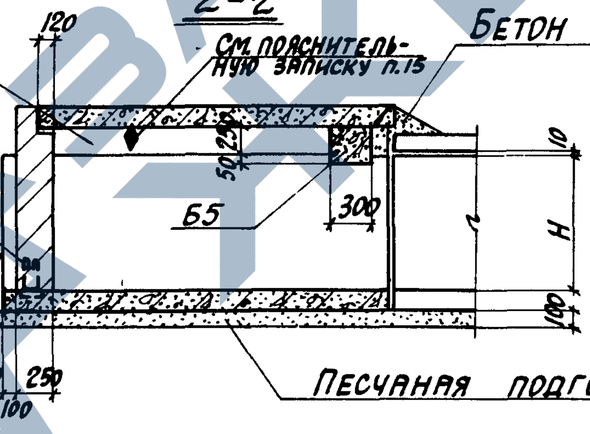

3-3

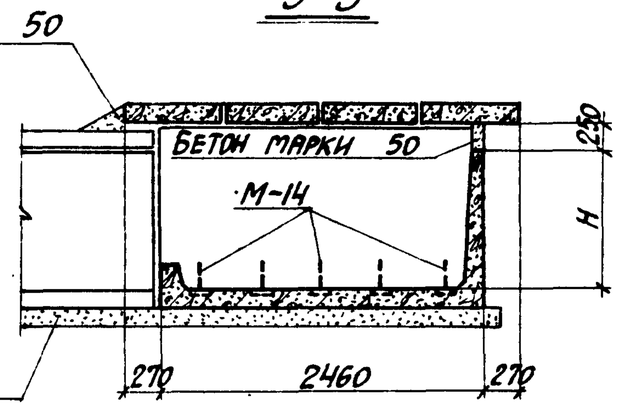

Таблица для подбора сборных железобетонных элементов на угол поворота канала

Марка угла поворота	Марка изделия	Кол-во шт.	Выпуск серии 3.006-2
УПК 210×120	Лу25-8	1	III-2
	П24g-8	4	II-2
	Б5	1	III-2

Марка угла поворота	Марка изделия	Кол-во шт.	Выпуск серии 3.006-2
УПК 210×150	Лу26-8	1	III-2
	П24g-8	4	II-2
	Б5	1	III-2

Выборка закладных элементов на угол поворота канала

Марка угла поворота	Марка закладного элемента	Кол-во шт.	Выпуск серии 3.006-2
УПК 210×120 УПК 210×150	М-14	5	II-3

План

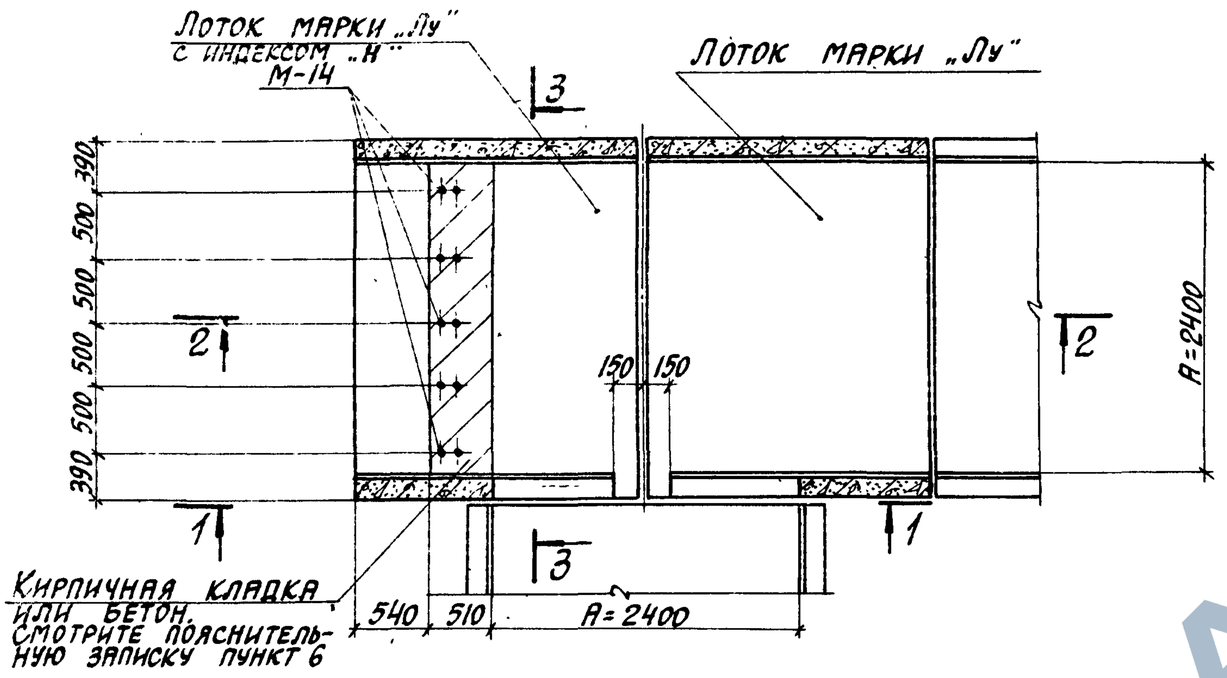

1-1

План раскладки плит перекрытия

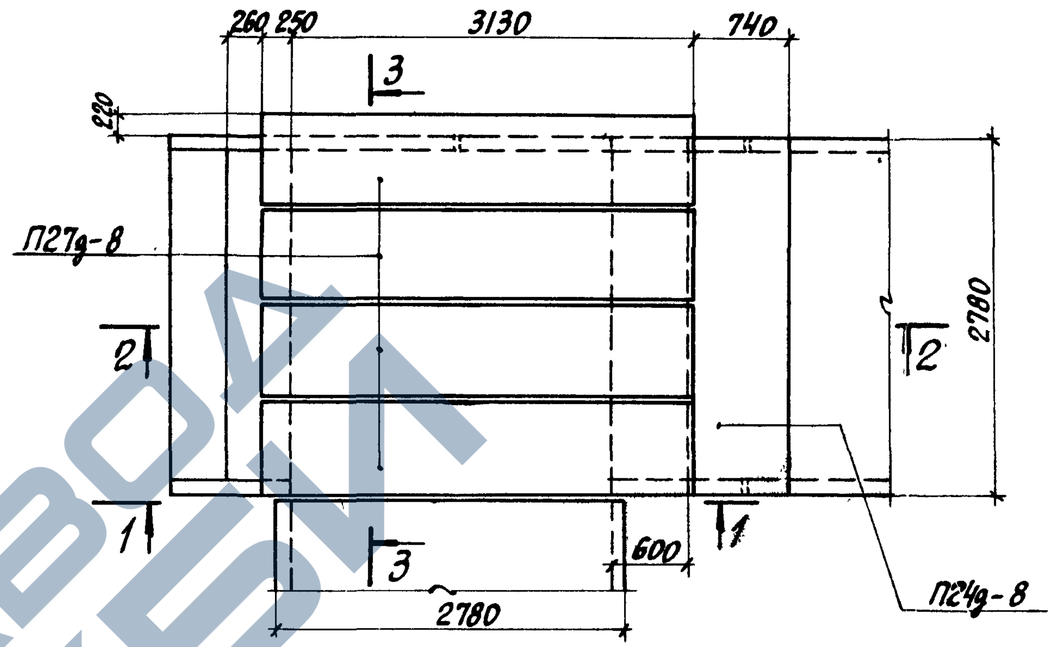

2-2

3-3

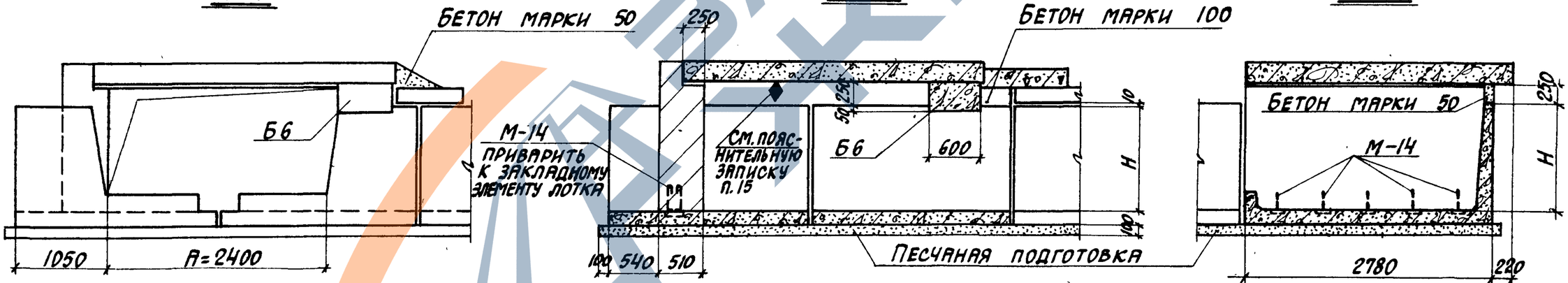

Таблица для подбора сборных железобетонных элементов на угол поворота канала

Марка угла поворота	Марка изделия	Кол-во шт.	Выпуск серии 3.006-2
УПК 240×90	Лу28-15	1	III-2
	Лу28-15н	1	
	П24д-8	1	II-2
	П27д-8	4	
	Б6	1	III-2
УПК 240×120	Лу29-15	1	III-2
	Лу29-15н	1	
	П24д-8	1	II-2
УПК 240×150 (продолжение)	П27д-8	4	II-2
	Б6	1	III-2
УПК 240×150	Лу30-15	1	III-2
	Лу30-15н	1	
	П24д-8	1	II-2
	П27д-8	4	
	Б6	1	III-2

Выборка закладных элементов на угол поворота канала

Марка угла поворота	Марка закладного элемента	Кол-во шт.	Выпуск серии 3.006-2
УПК 240×90 УПК 240×120 УПК 240×150	М-14	5	II-3

ТК	Сборные железобетонные каналы и тоннели из лотковых элементов	Серия 3.006-2	
1976	Монтажная схема углов поворотов каналов УПК 240×90; УПК 240×120; УПК 240×150	Выпуск III-1	Лист 27

План

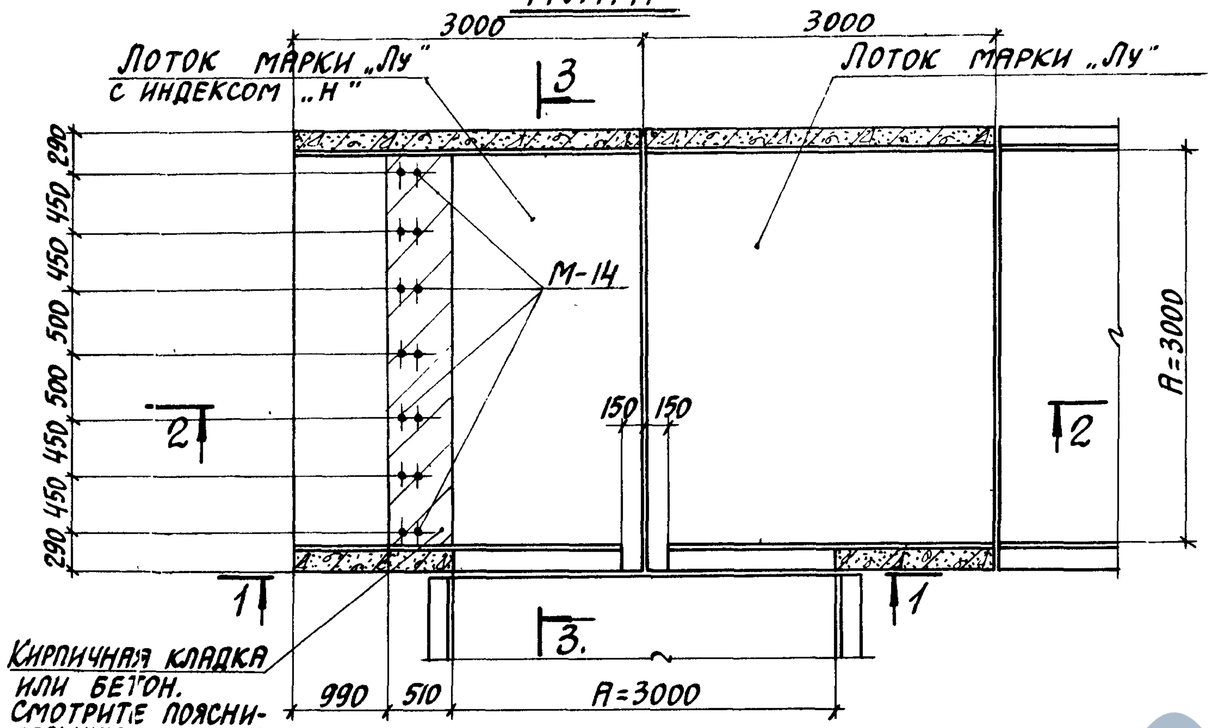

План раскладки плит перекрытия

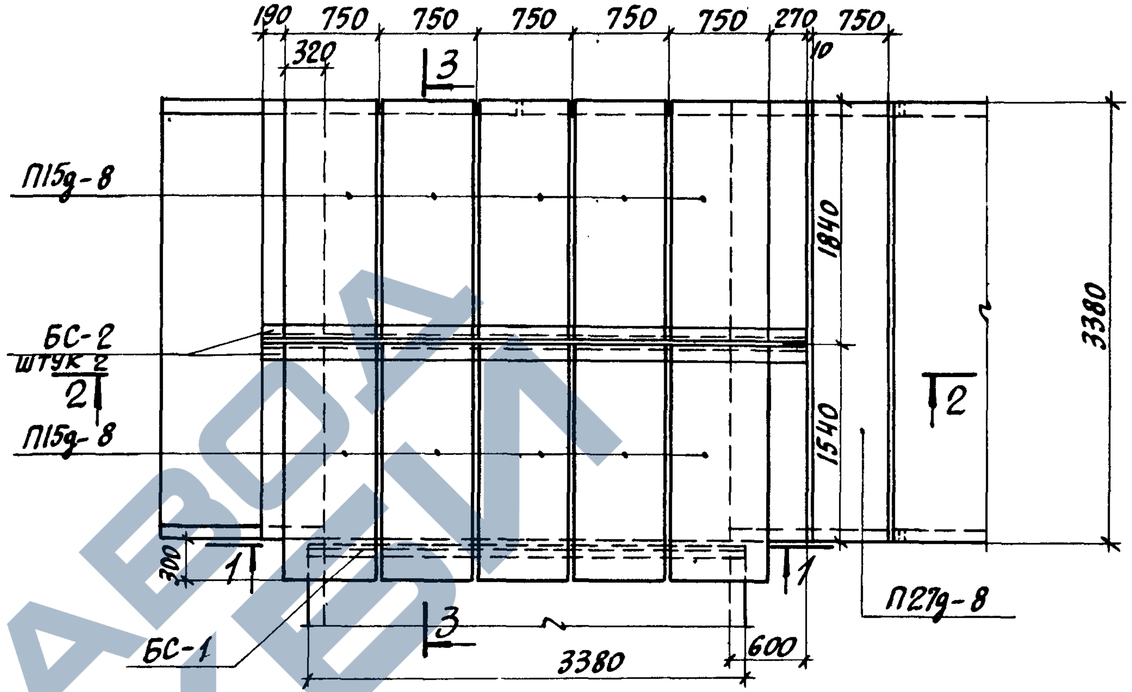

1-1

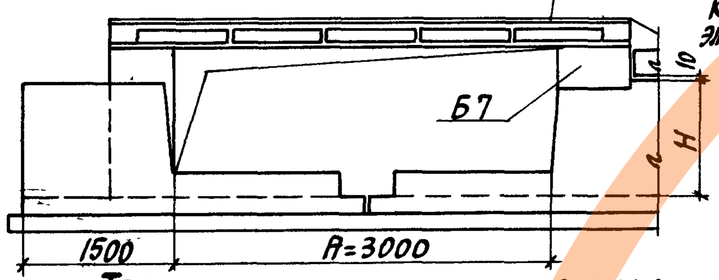

2-2

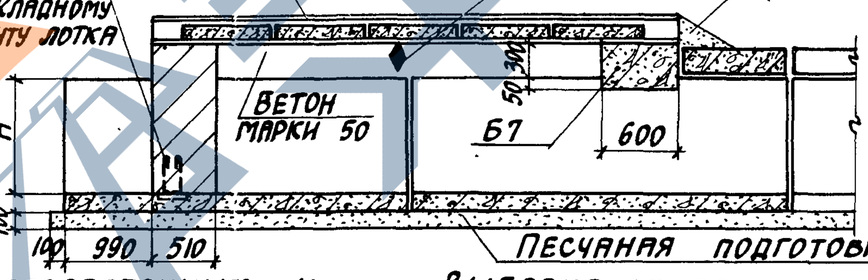

3-3

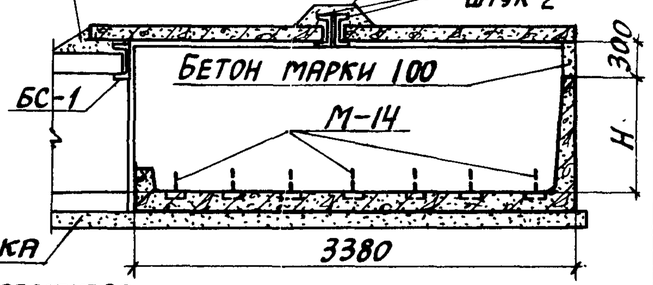

Таблица для подбора сборных железобетонных и стальных элементов на угол поворота канала

Марка угла поворота	Марка изделия	Кол-во шт.	Выпуск серии 3.006-2
УПК 300×90	Лу32-15	1	III-2
	Лу32-15н	1	
	П15д-8	10	II-2
	П27д-8	1	
	Б7	1	III-2
	БС-1	1	III-3
	БС-2	2	
УПК 300×120	Лу33-15	1	III-2
	Лу33-15н	1	
	П15д-8	10	II-2
УПК 300×120 (продолжение)	П27д-8	1	II-2
	Б7	1	III-2
	БС-1	1	III-3
	БС-2	2	
УПК 300×150	Лу34-15	1	III-2
	Лу34-15н	1	
	П15д-8	10	II-2
	П27д-8	1	
	Б7	1	III-2
	БС-1	1	III-3
	БС-2	2	

Выборка закладных элементов на угол поворота канала

Марка угла поворота	Марка закладного элемента	Кол-во шт.	Выпуск серии 3.006-2
УПК 300×90 УПК 300×120 УПК 300×150	М-14	7	II-3

ТК	Сборные железобетонные каналы и тоннели из лотковых элементов	Серия 3.006-2	
1976	Монтажная схема углов поворотов каналов УПК 300×90; УПК 300×120; УПК 300×150	Выпуск III-1	Лист 28

План

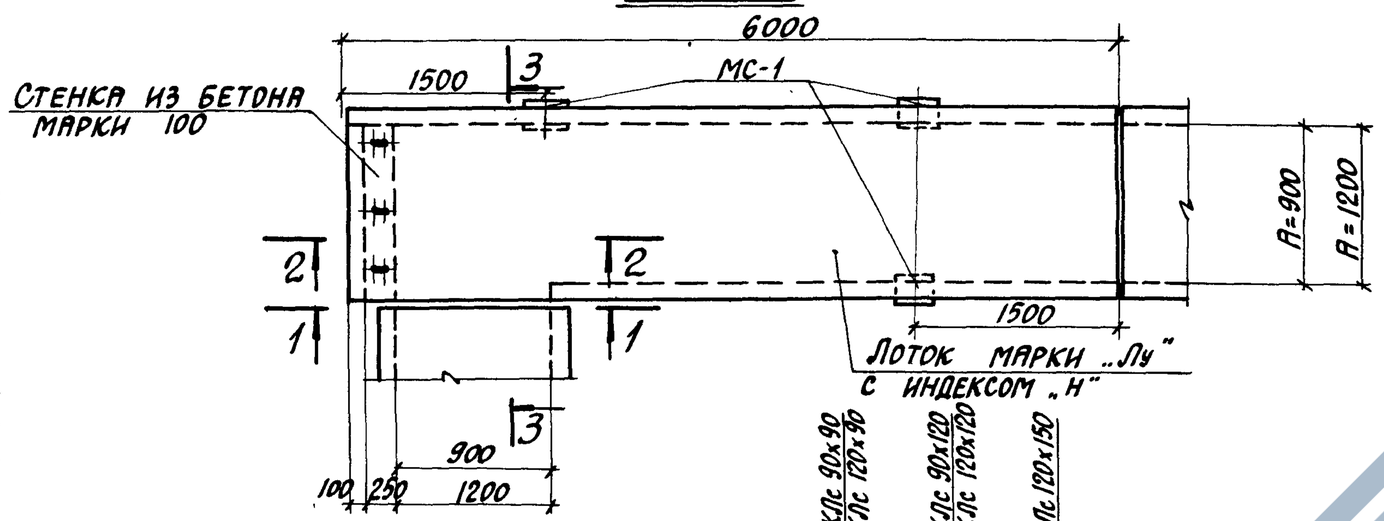

1-1

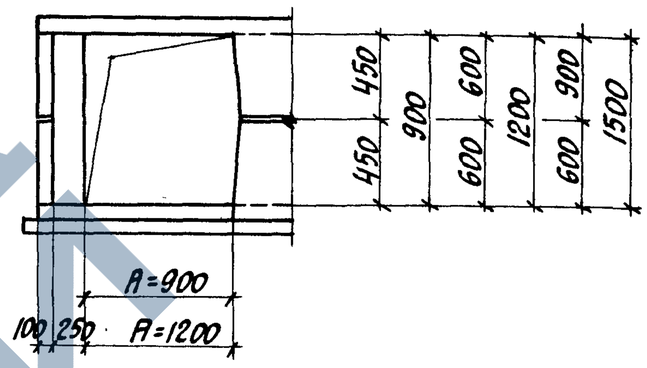

2-2

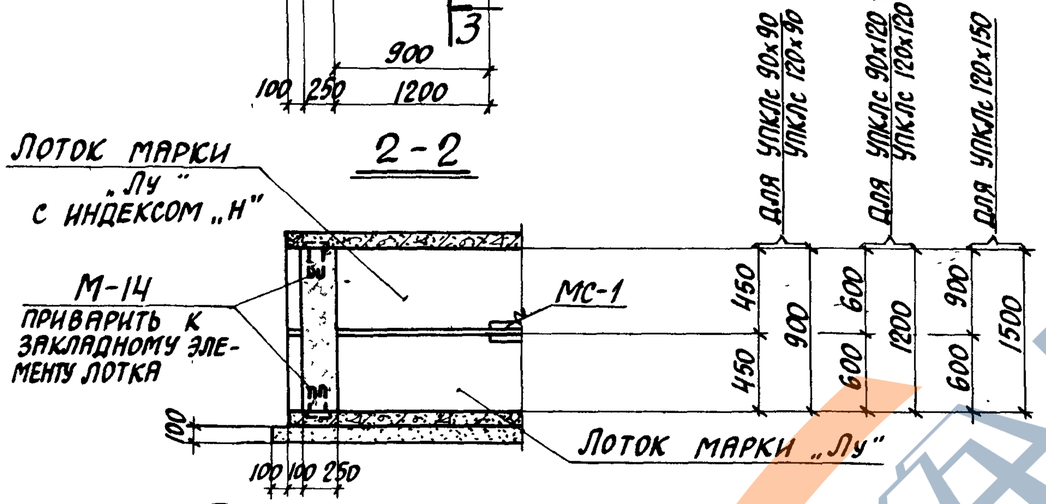

3-3

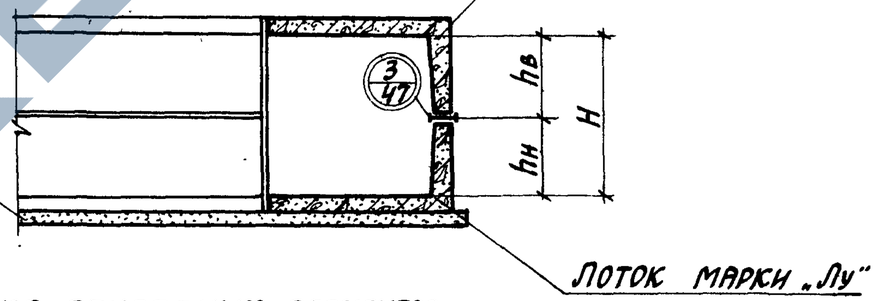

Таблица для подбора сборных железобетонных элементов на угол поворота канала

Марка угла поворота	Марка изделия	Кол-во шт.	Выпуск серии 3.006-2
УПКЛс 90х90	Лу 6-8	1	III-2
	Лу 6-8н	1	
УПКЛс 90х120	Лу 7-8	1	III-2
	Лу 7-8н	1	
УПКЛс 120х90	Лу 10-8	1	III-2
	Лу 10-8н	1	
УПКЛс 120х120	Лу 11-8	1	III-2
	Лу 11-8н	1	
УПКЛс 120х150	Лу 11-8	1	III-2
	Лу 12-8н	1	

Выборка закладных элементов на угол поворота канала

Марка угла поворота	Марка изделия	Кол-во шт.	Выпуск серии 3.006-2
УПКЛс 90х90 УПКЛс 90х120 УПКЛс 120х90 УПКЛс 120х120 УПКЛс 120х150	М-14	6	II-3
	МС-1	3	II-3

Узел „3" приведен в выпуске I настоящей серии.

ТК	Сборные железобетонные каналы и тоннели из лотковых элементов	Серия 3.006-2	
1976	Монтажная схема углов поворотов каналов УПКЛс 90х90; УПКЛс 90х120; УПКЛс 120х90; УПКЛс 120х120; УПКЛс120х150	Выпуск III-1	Лист 29

План

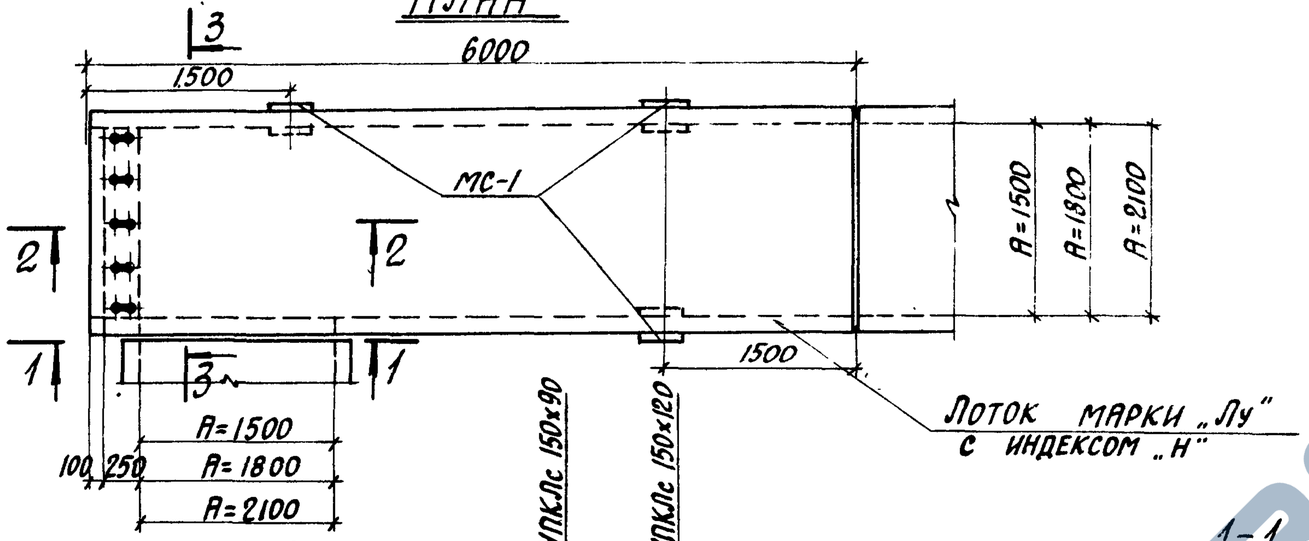

1-1

(для УПКЛс 150×90, УПКЛс 150×120)

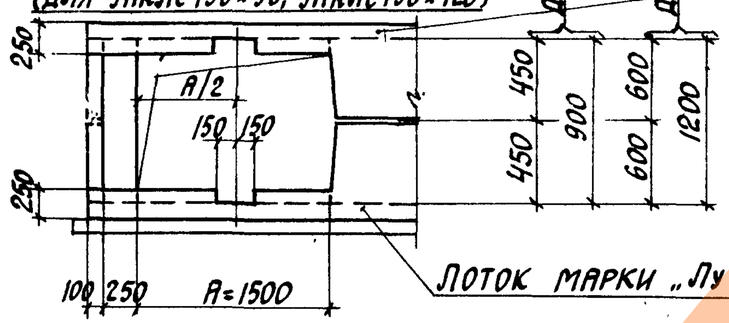

1-1

(для УПКЛс 180×120, УПКЛс 210×120)

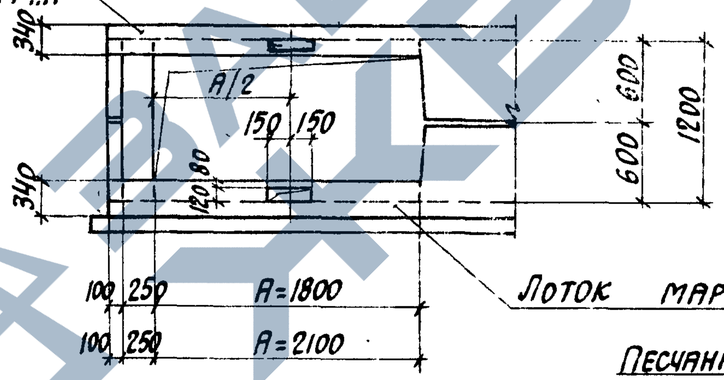

2-2

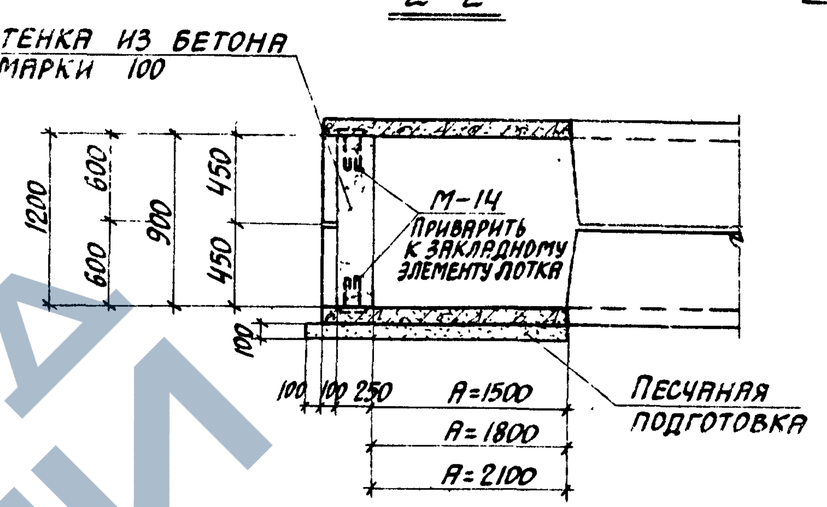

3-3

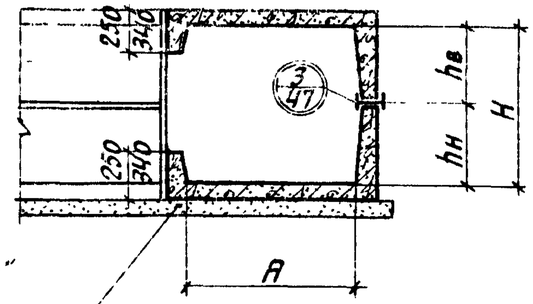

Таблица для подбора сборных железобетонных элементов на угол поворота канала

Марка угла поворота	Марка изделия	Кол-во шт.	Выпуск серии 3.006-2
УПКЛс 150×90	Лу 14-8	1	III-2
	Лу 14-8н	1	
УПКЛс 150×120	Лу 15-8	1	III-2
	Лу 15-8н	1	

Марка угла поворота	Марка изделия	Кол-во шт.	Выпуск серии 3.006-2
УПКЛс 180×120	Лу 19-8	1	III-2
	Лу 19-8н	1	
УПКЛс 210×120	Лу 23-8	1	III-2
	Лу 23-8н	1	

Выборка закладных элементов на угол поворота канала

Марка угла поворота	Марка изделия	Кол-во шт.	Выпуск серии 3.006-2
УПКЛс 150×90 УПКЛс 150×120 УПКЛс 180×120 УПКЛс 210×120	М-14	10	II-3
	МС-1	3	II-3

Узел „3" приведен в выпуске I настоящей серии.

ТК	Сборные железобетонные каналы и тоннели из лотковых элементов	Серия 3.006-2	
1976	Монтажная схема углов поворотов каналов УПКЛс 150×90; УПКЛс 150×120; УПКЛс 180×120; УПКЛс 210×120	Выпуск III-1	Лист 30

https://zavodgbi.com/

План

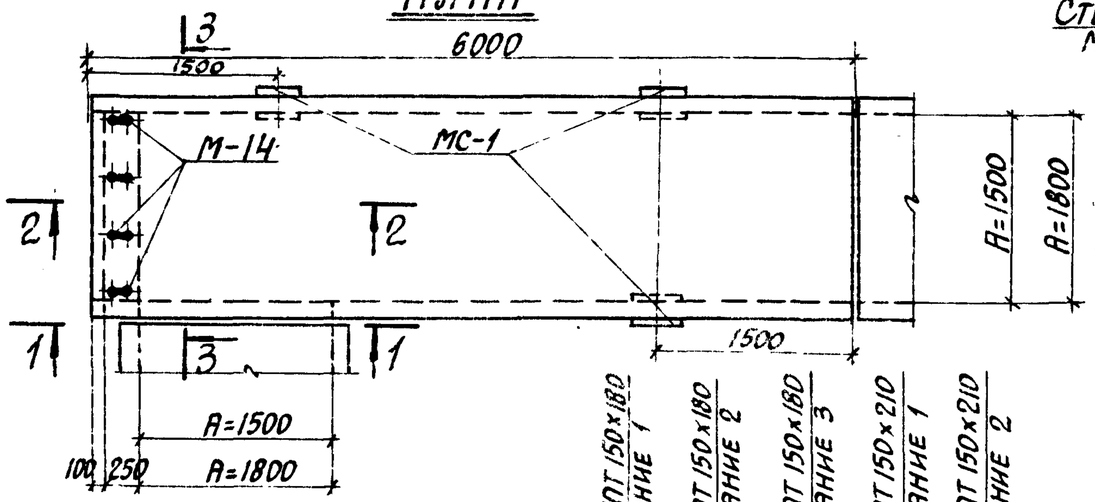

1-1 (для А=1500)

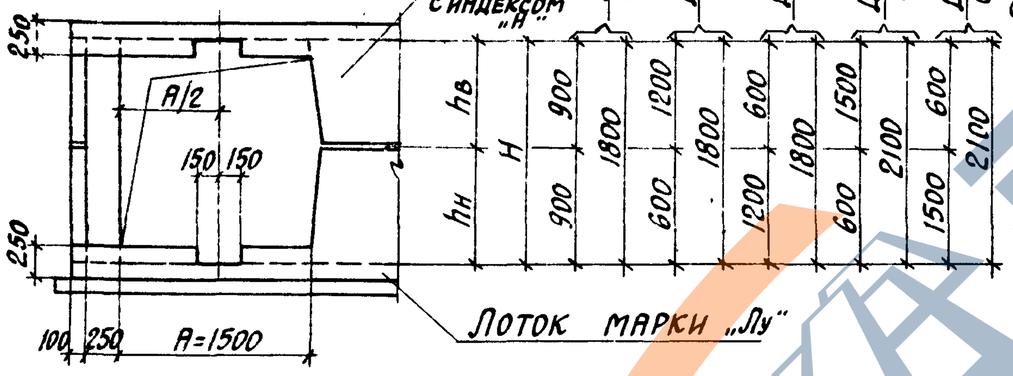

Стенка из бетона марки 100

2-2

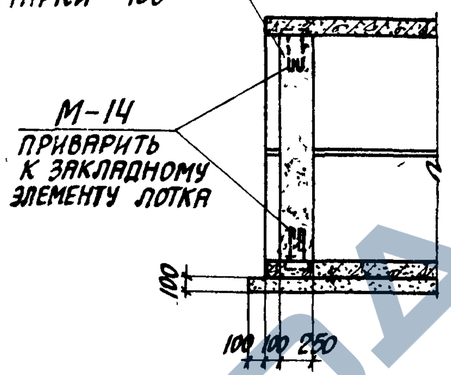

3-3

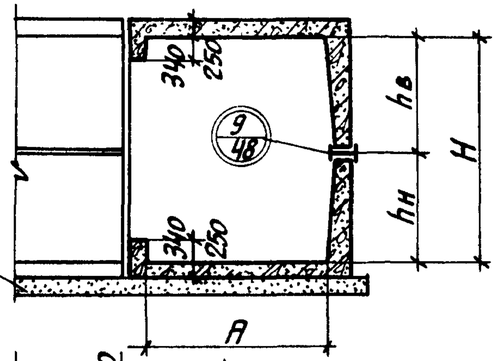

1-1 (для А=1800)

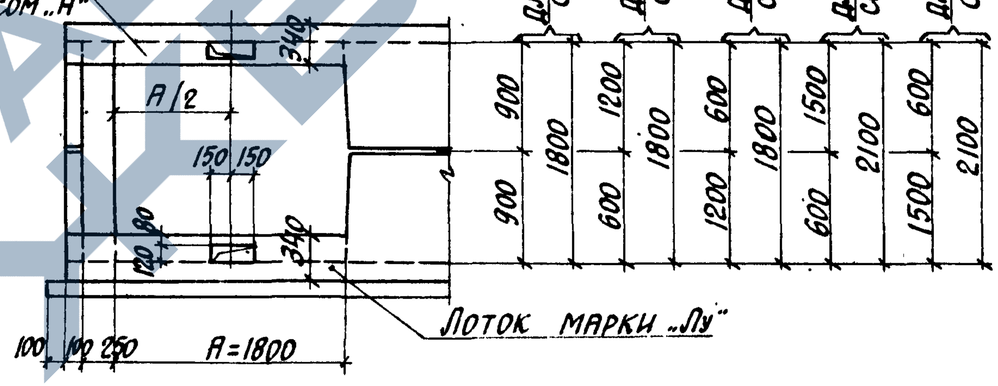

Таблица для подбора сборных железобетонных элементов на угол поворота тоннеля

Марка угла поворота сочетание лотков	Марка изделия	Кол-во шт.	Выпуск серии 3.006-2
УПТ 150×180 1	Лу 16-8	1	III-2
	Лу 16-8н	1	
УПТ 150×180 2	Лу 15-8	1	
	Лу 17-8н	1	
УПТ 150×180 3	Лу 17-8	1	
	Лу 15-8н	1	
УПТ 150×210 1	Лу 15-8	1	
	Лу 18-8н	1	
УПТ 150×210 2	Лу 18-8	1	III-2
	Лу 15-8н	1	
УПТ 180×180 1	Лу 20-11	1	
	Лу 20-11н	1	
УПТ 180×180 2	Лу 19-8	1	
	Лу 21-11н	1	
УПТ 180×180 3	Лу 21-11	1	
	Лу 19-8н	1	
УПТ 180×210 1	Лу 19-8	1	III-2
	Лу 22-8н	1	
	Л22-8	1	II-1
			III-2
УПТ 180×210 2	Лу 22-8	1	
	Л22-8	1	II-1
	Лу 19-8н	1	III-2

Выборка закладных элементов на угол поворота тоннеля

Марка угла поворота	Марка закладного элемента	Кол-во шт.	Выпуск серии 3.006-2
УПТ 150×180 ÷ ÷ УПТ 180×210	М-14	8	II-3
	МС-1	3	II-3

Узел „9" приведен в выпуске I настоящей серии.

План

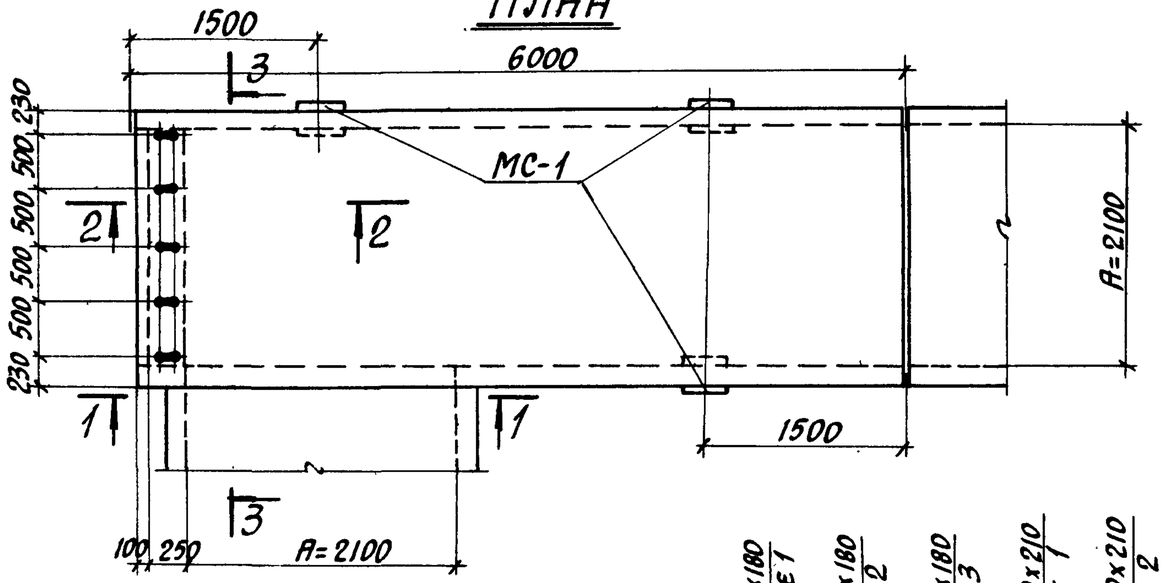

2-2

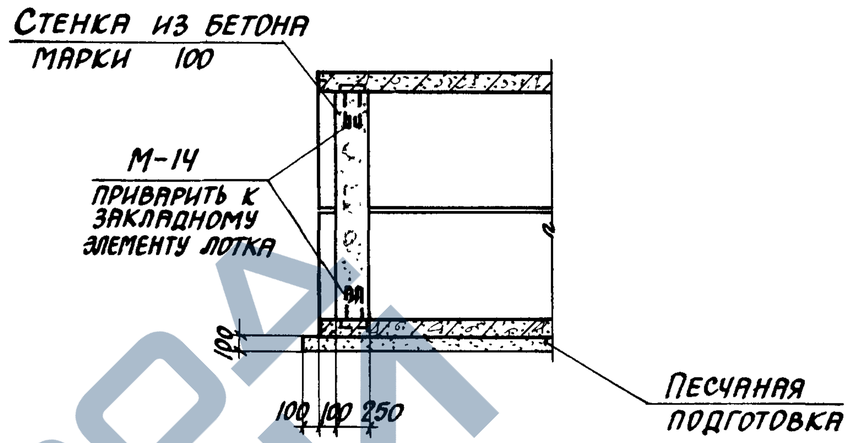

1-1

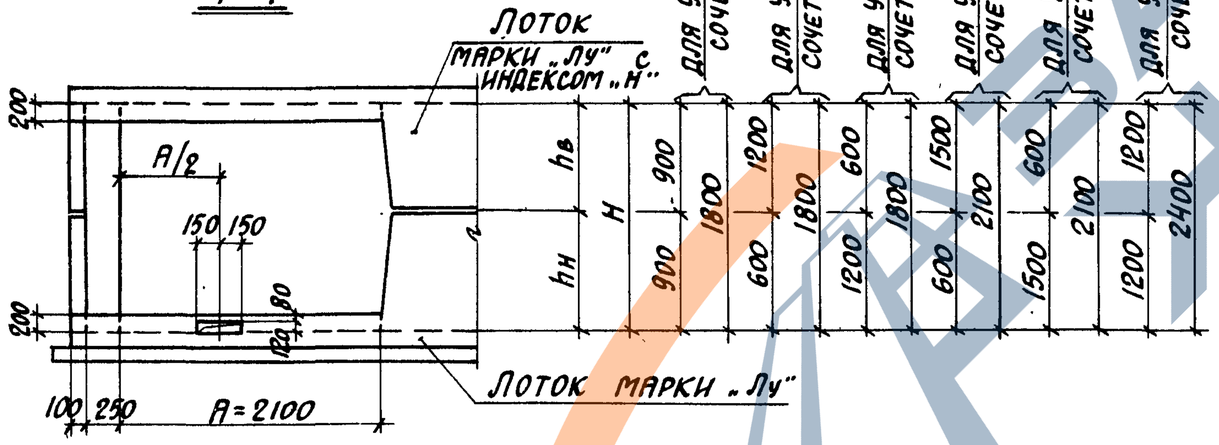

3-3

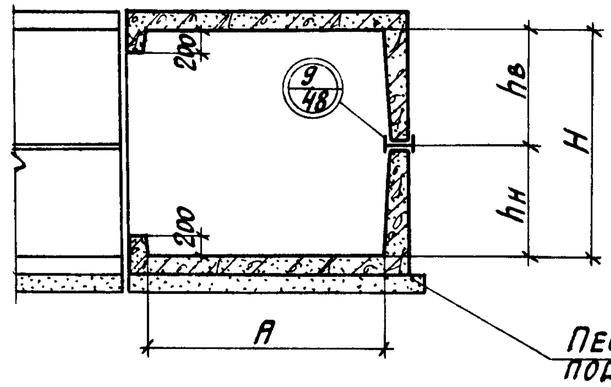

Таблица для подбора сборных железобетонных элементов на угол поворота

Марка угла поворота / сочетание лотков	Марка изделия	Кол-во шт.	Выпуск серии 3.006-2
УПТ 210х180 / 1	Лу 24-8	1	III-2
	Лу 24-8н	1	
УПТ 210-180 / 2	Лу 23-8	1	
	Лу 25-8н	1	
	Л 25-8	1	II-1
УПТ 210х180 / 3	Лу 25-8	1	III-2
	Л 25-8	1	II-1
	Лу 23-8н	1	III-2
УПТ 210х210 / 1	Лу 23-8	1	
	Лу 26-8	1	
	Л 26-8	1	II-1
УПТ 210х210 / 2	Лу 26-8	1	III-2
	Л 26-8	1	II-1
	Лу 23-8н	1	III-2
УПТ 210х240 / 1	Лу 25-8	1	
	Л 25-8	2	II-1
	Лу 25-8н	1	III-2

Выборка закладных элементов на угол поворота тоннеля

Марка угла поворота	Марка закладного элемента	Кол-во шт.	Выпуск серии 3.006-2
УПТ 210х180 ÷ УПТ 210х240	М-14	10	II-3
	МС-1	3	II-3

Узел „9" приведен в выпуске I настоящей серии.

План

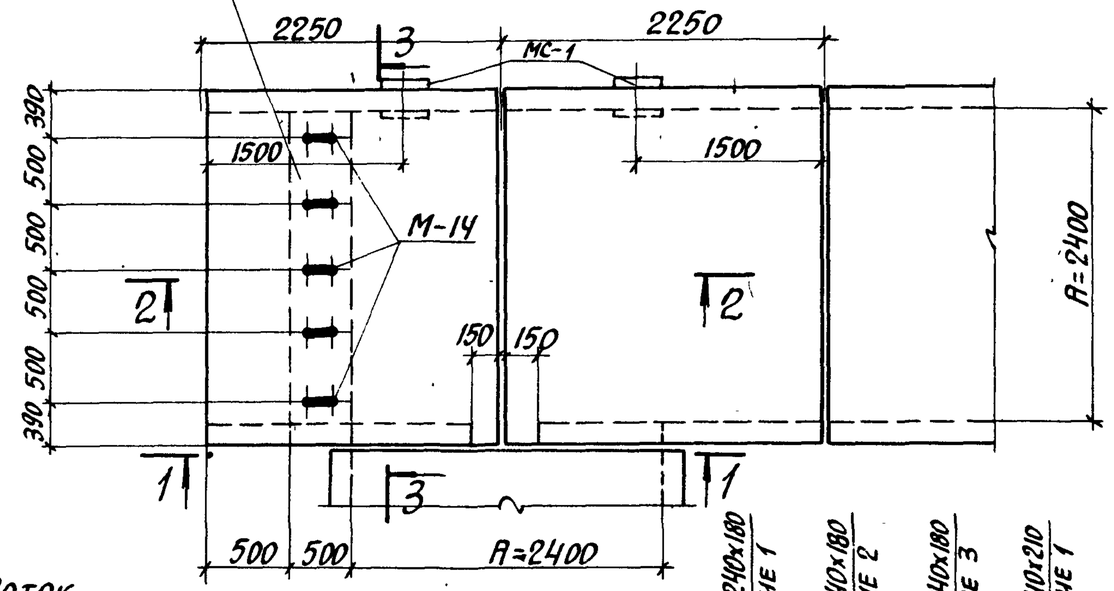

1-1

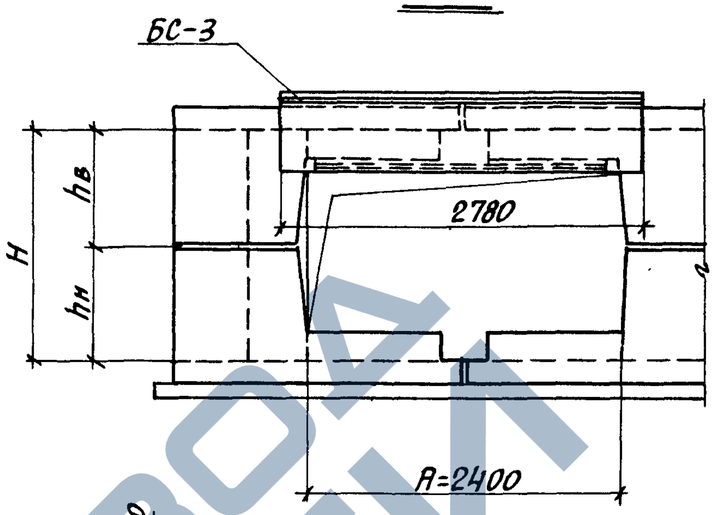

Деталь „А"

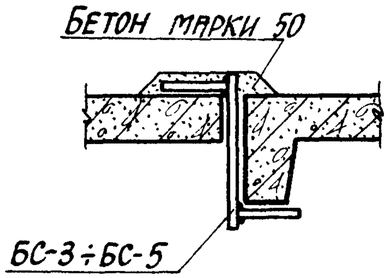

2-2

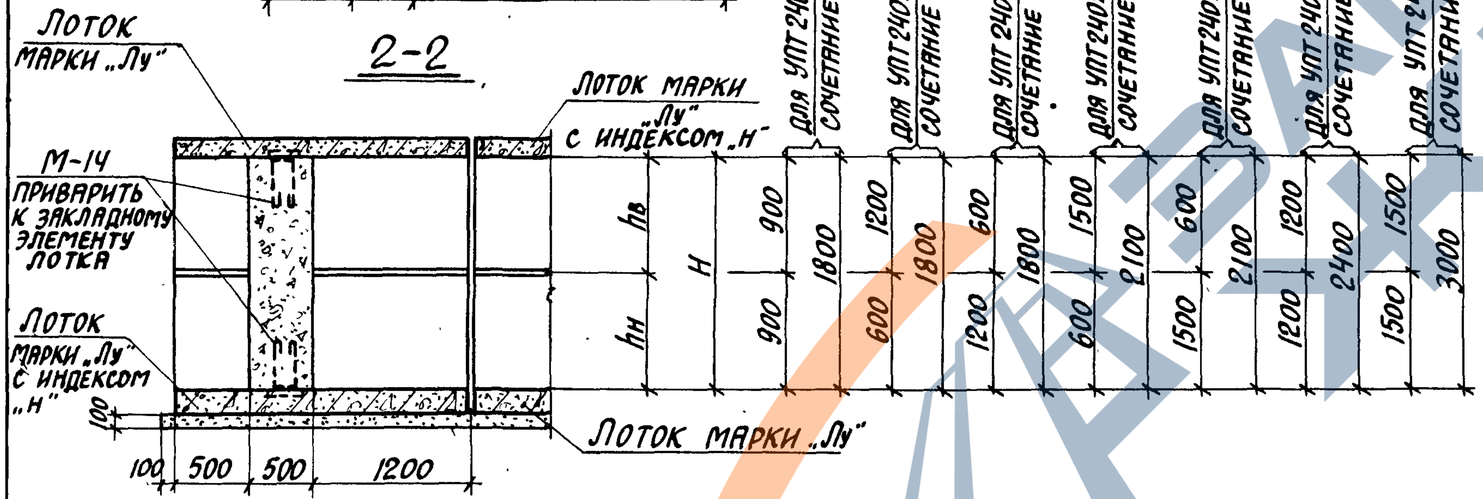

Деталь „А"

3-3

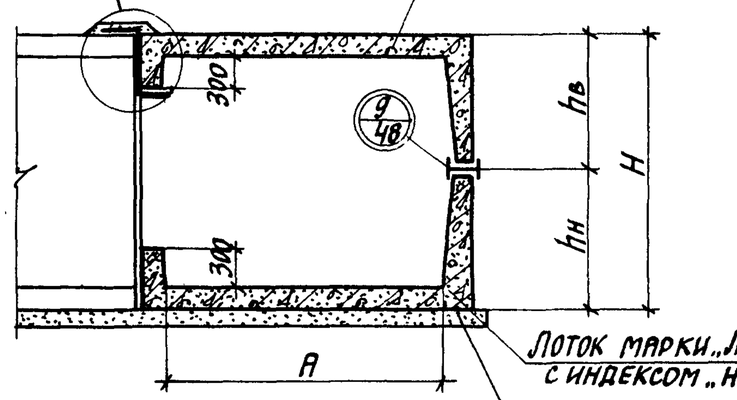

Таблица для подбора сборных железобетонных элементов на угол поворота канала

Марка угла поворота сочетание лотков	Марка изделия	Кол-во шт.	Выпуск серии 3.006-2
УПТ 240×180 1	Лу 28-15	2	III-2
	Лу 28-15н	2	
УПТ 240×180 2;3	Лу 27-15	1	
	Лу 27-15н	1	
	Лу 29-15	1	
	Лу 29-15н	1	

Марка угла поворота сочетание лотков	Марка изделия	Кол-во шт.	Выпуск серии 3.006-2
УПТ 240×210 1;2	Лу 27-15	1	III-2
	Лу 27-15н	1	
	Лу 30-15	1	
	Лу 30-15н	1	
УПТ 240×240 1	Лу 29-15	2	
	Лу 29-15н	2	
УПТ 240×300 1	Лу 30-15	2	
	Лу 30-15н	2	

Таблица для подбора стальных элементов на угол поворота канала

Марка угла поворота	Марка изделия	Кол-во шт.	Выпуск серии 3.006-2
УПТ 240×180÷ УПТ 240×300	БС-3	1	III-3
	М-14	10	II-3
	МС-1	2	II-3

1. Узел „9" приведен в выпуске 1 настоящей серии.
2. Балка БС-3 на плане условно не показана.

ТК	Сборные железобетонные каналы и тоннели из лотковых элементов	Серия 3.006-2	
1976	Монтажная схема углов поворотов тоннелей УПТ 240×180, УПТ 240×210, УПТ 240×240, УПТ 240×300	Выпуск III-1	Лист 33

https://zavodjbi.com/

План

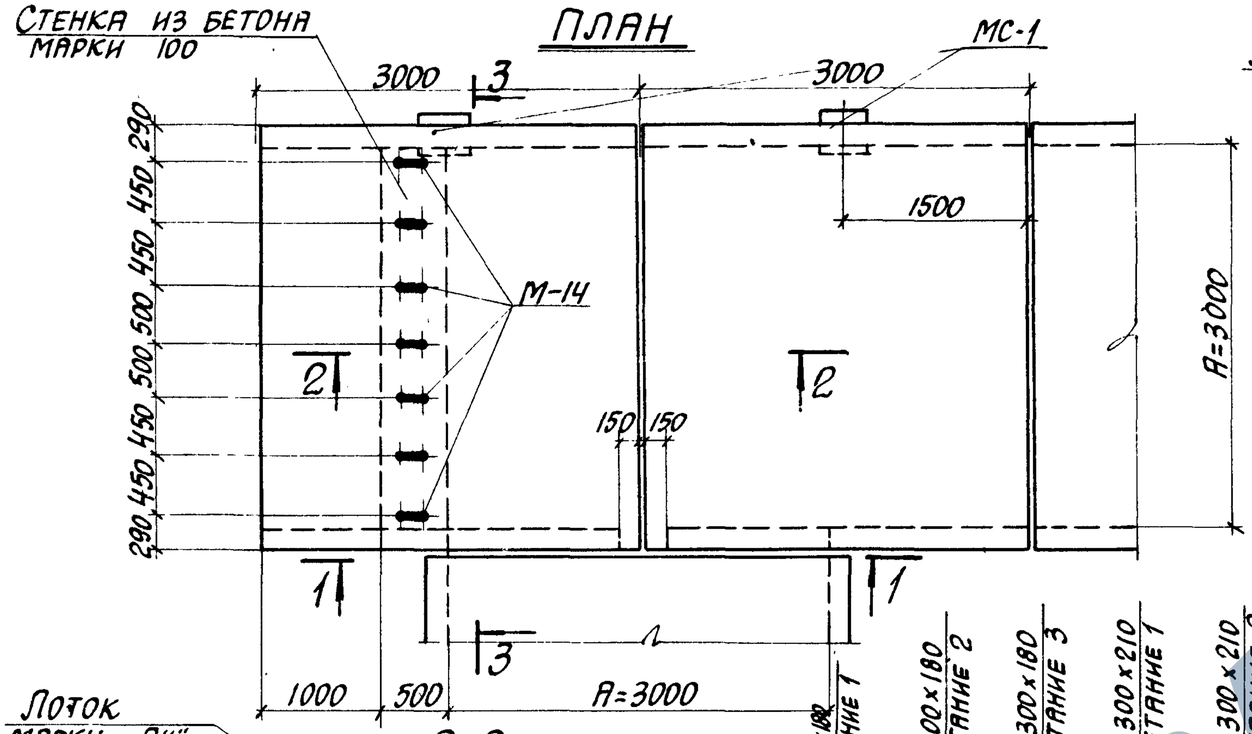

1-1

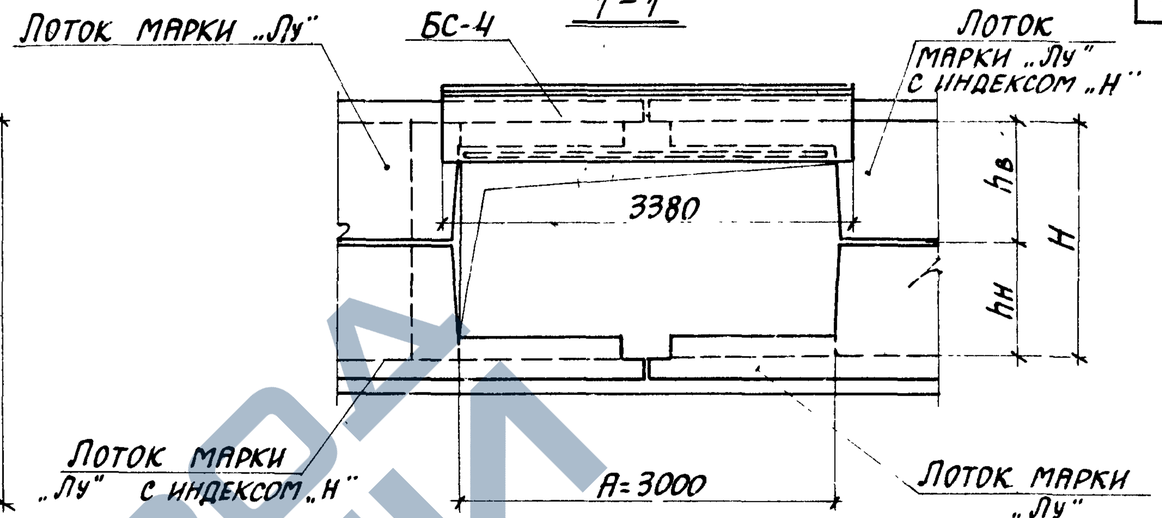

2-2

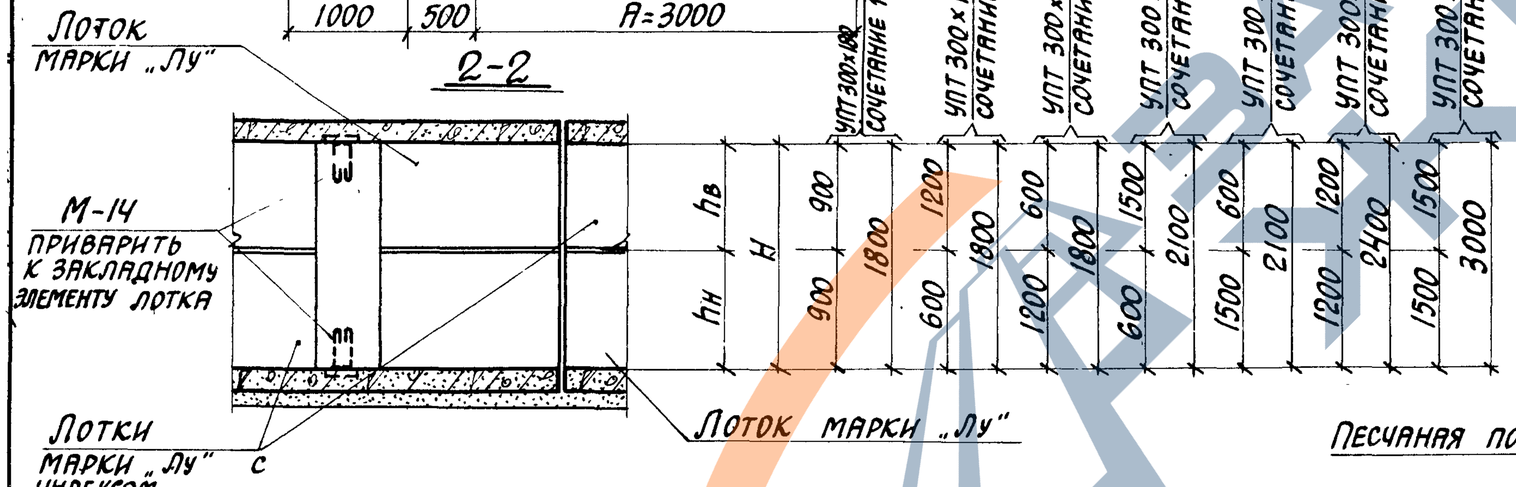

3-3

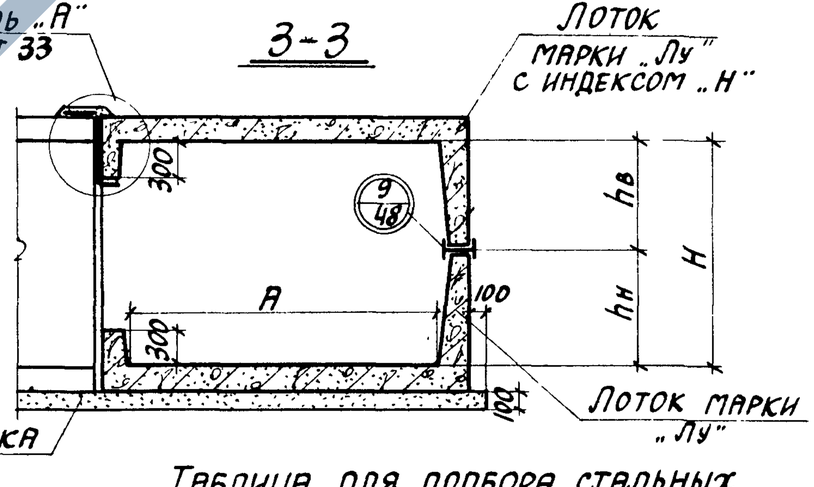

Таблица для подбора сборных железобетонных элементов на угол поворота канала

Марка угла поворота, сочетание лотков	Марка изделия	Кол-во шт.	Выпуск серии 3.006-2
УПТ 300х180 1	Лу 32-15	2	III-2
	Лу 32-15н	2	
УПТ 300х180 2;3	Лу 31-15	1	
	Лу 31-15н	1	
	Лу 33-15	1	
	Лу 33-15н	1	
УПТ 300х210 1;2	Лу 31-15	1	III-2
	Лу 31-15н	1	
	Лу 34-15	1	
	Лу 34-15н	1	
УПТ 300х240 1	Лу 33-15	2	III-2
	Лу 33-15н	2	
УПТ 300х300 1	Лу 34-15	2	
	Лу 34-15н	2	

Таблица для подбора стальных элементов на угол поворота канала

Марка угла поворота	Марка изделия	Кол-во шт.	Выпуск серии 3.006-2
УПТ 300х180 ÷ УПТ 300х300	М-14	14	II-3
	БС-4	1	II-3
	МС-1	2	II-3

1. Узел „9" приведен в выпуске I настоящей серии.
2. Балка БС-4 на плане условно не показана.

ТК	Сборные железобетонные каналы и тоннели из лотковых элементов	Серия 3.006-2
1976	Монтажная схема углов поворотов тоннелей УПТ 300х180; УПТ 300х210; УПТ 300х240; УПТ 300х300	Выпуск III-1

Стенка из бетона марки 100

План

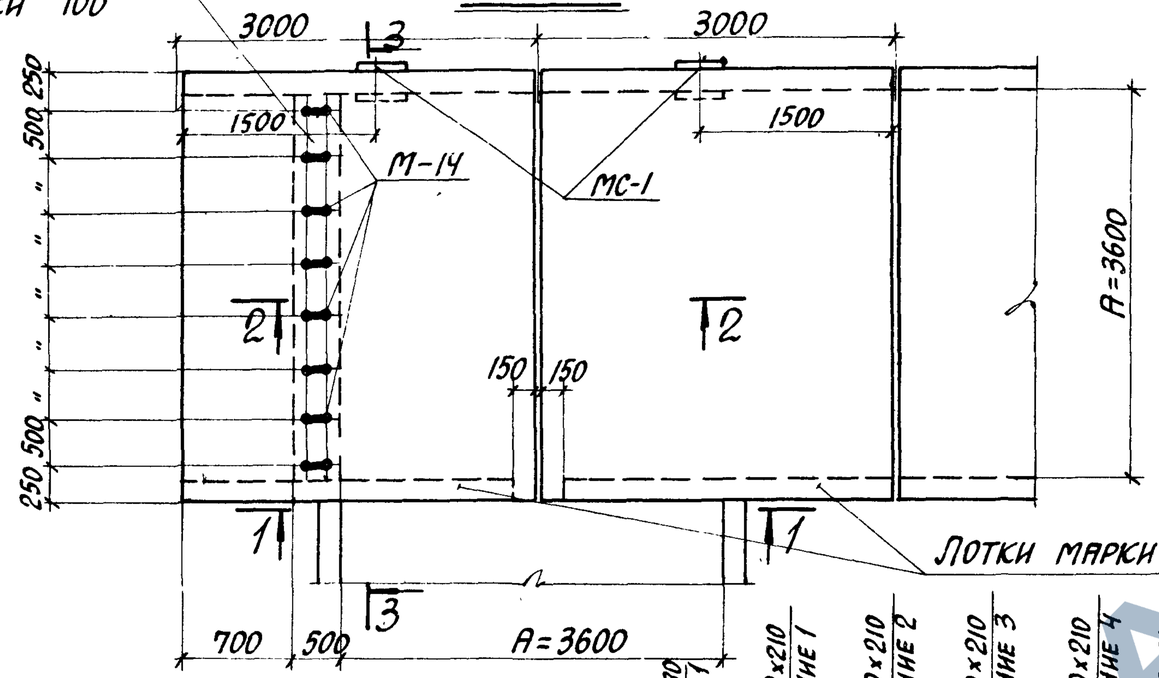

1-1

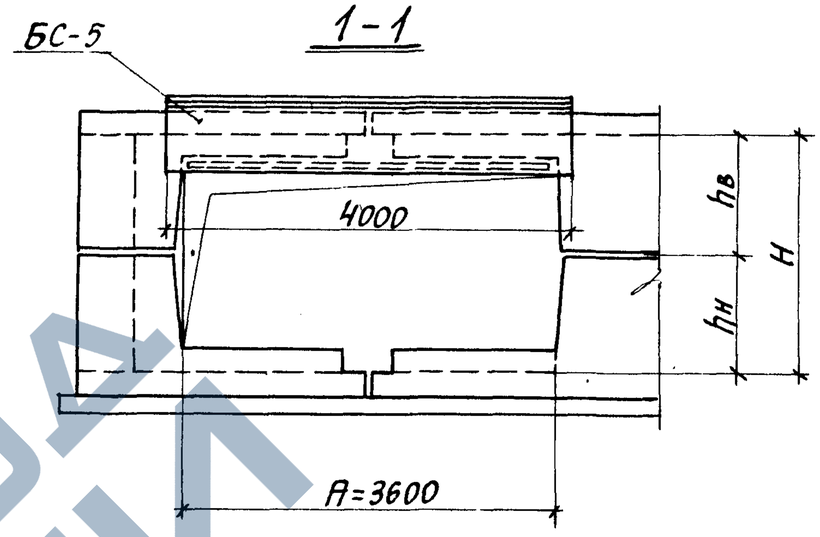

2-2

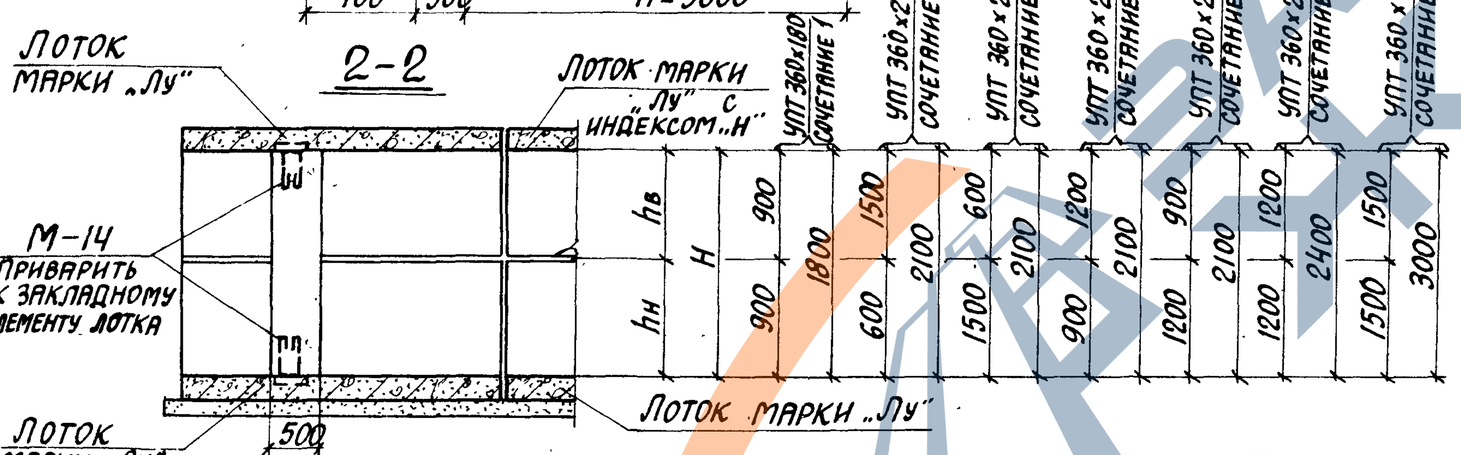

Деталь „А" см. лист 33

3-3

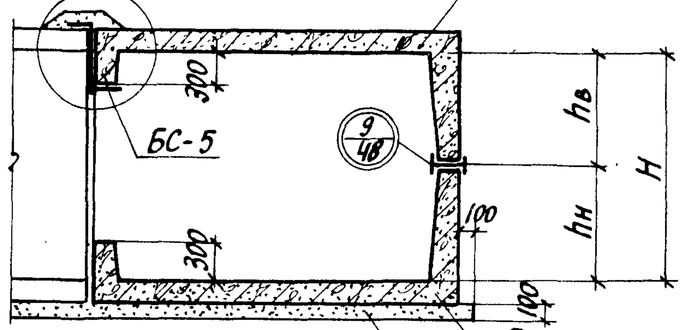

Таблица для подбора сборных железобетонных элементов на угол поворота канала

Марка угла поворота сочетание лотков	Марка изделия	Кол-во шт.	Выпуск серии 3.006-2
УПТ 360х180 1	Лу 36-15	2	III-2
	Лу 36-15н	2	
УПТ 360х210 1; 2	Лу 35-15	1	
	Лу 35-15н	1	
	Лу 38-15	1	
	Лу 38-15н	1	
УПТ 360х210 3; 4	Лу 36-15	1	
	Лу 36-15н	1	
	Лу 37-15	1	
	Лу 37-15н	1	
УПТ 360х240 1	Лу 37-15	2	
	Лу 37-15н	2	
УПТ 360х300 1	Лу 38-15	2	
	Лу 38-15н	2	

Таблица для подбора стальных элементов на угол поворота канала

Марка угла поворота	Марка изделия	Кол-во шт.	Выпуск серии 3.006-2
УПТ 360х180 ÷ УПТ 360х300	М-14	16	II-3
	БС-5	1	III-3
	МС-1	2	II-3

1. Узел „9" приведен в выпуске I настоящей серии.
2. Балка БС-5 на плане условно не показана.

ТК	Сборные железобетонные каналы и тоннели из лотковых элементов	Серия 3.006-2	
1976	Монтажная схема углов поворотов тоннелей УПТ 360х180; УПТ 360х210; УПТ 360х240; УПТ 360х300	Выпуск III-1	Лист 35

План

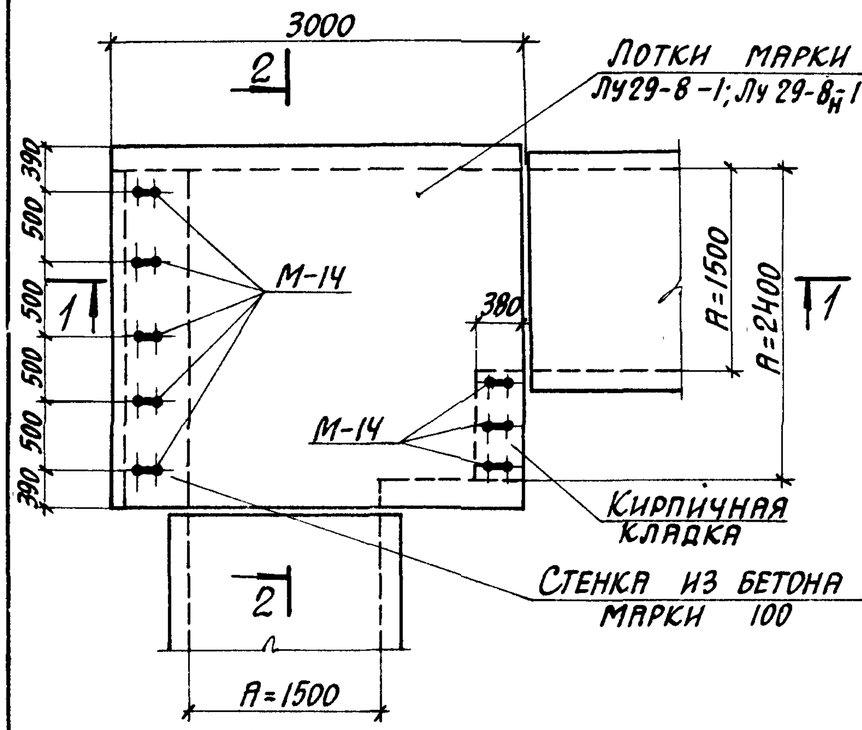

1-1

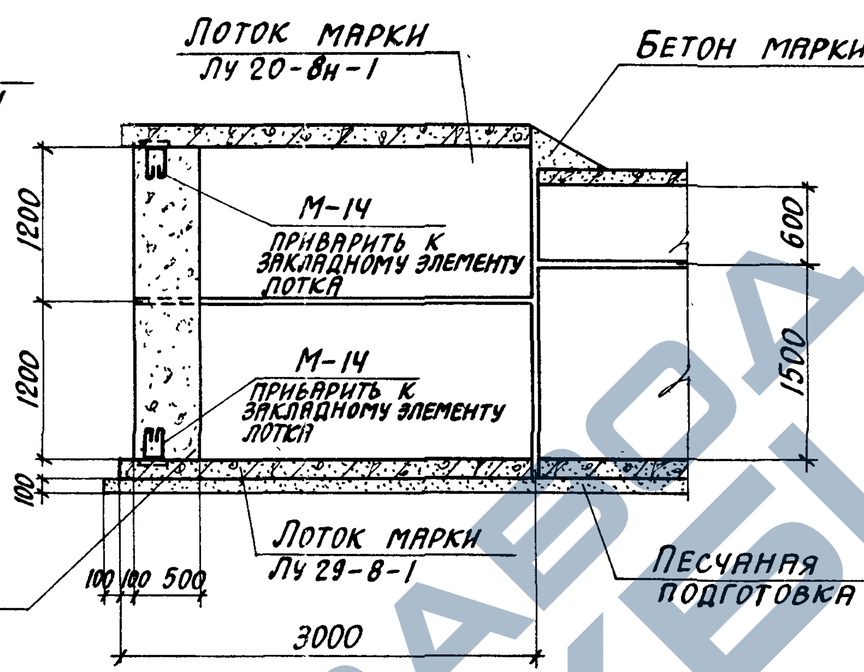

2-2

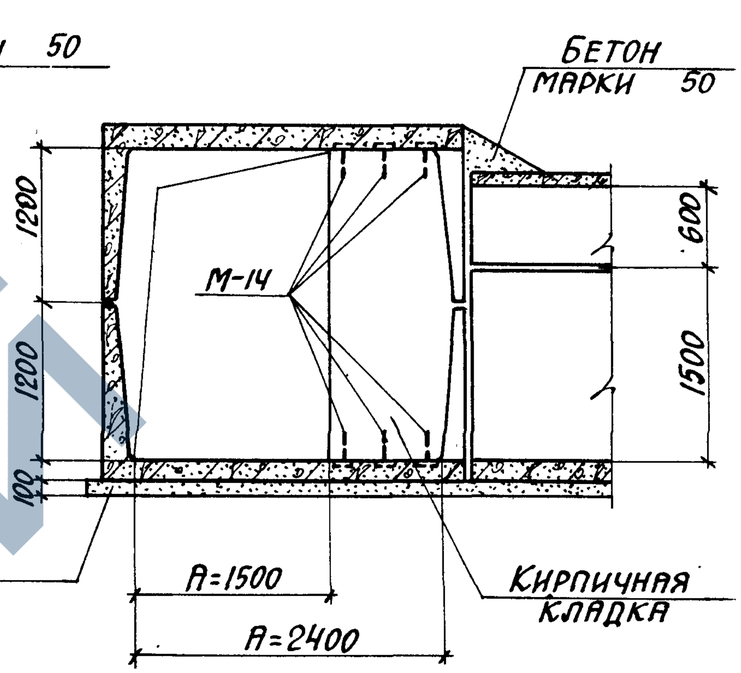

План

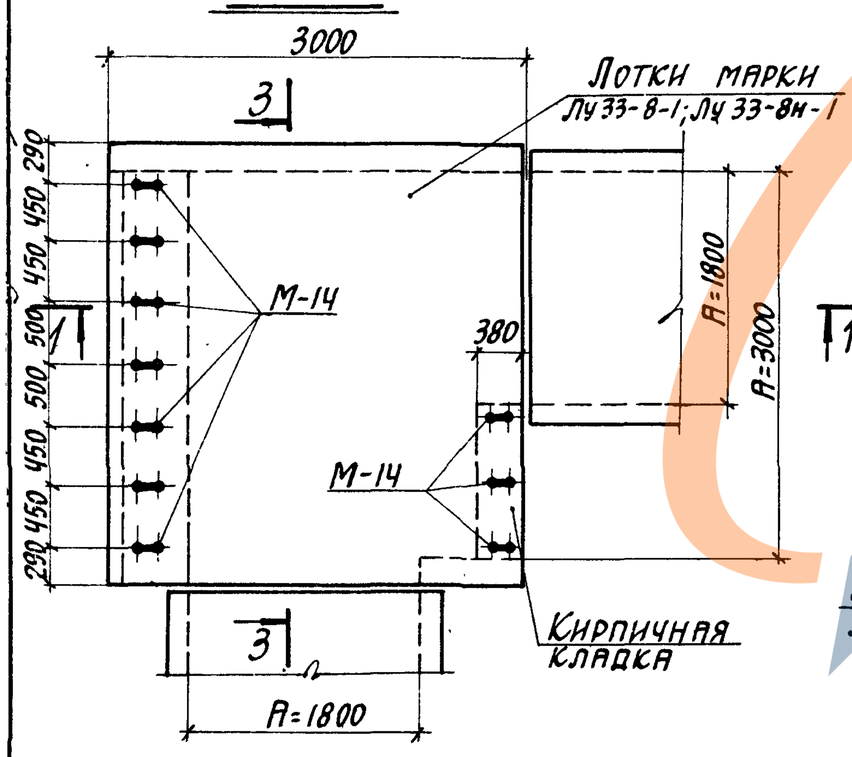

3-3

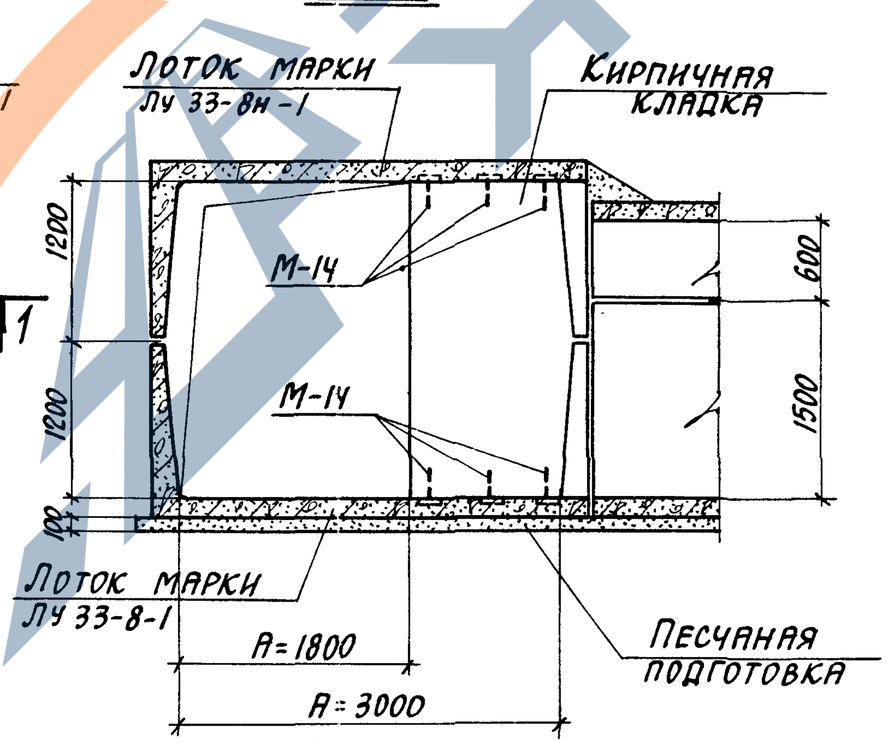

Таблица для подбора сборных железобетонных элементов на угол поворота тоннеля

Марка угла поворота	Марка изделия	Кол-во шт.	Выпуск серии 3.006-2
УПТК 150×210	Лу 29-8-1	1	III-2
	Лу 29-8н-1	1	
УПТК 180×210	Лу 33-8-1	1	
	Лу 33-8н-1	1	

Таблица для подбора закладных элементов на угол поворота тоннеля

Марка угла поворота	Марка изделия	Кол-во шт.	Выпуск серии 3.006-2
УПТК 150×210	М-14	16	II-3
УПТК 180×210	М-14	20	

ТК	Сборные железобетонные каналы и тоннели из лотковых элементов	Серия 3.006-2	
1976	Монтажная схема углов поворотов кабельных тоннелей УПТК 150×210; УПТК 180×210	Выпуск III-1	Лист 36

https://zavodjbi.com/

План

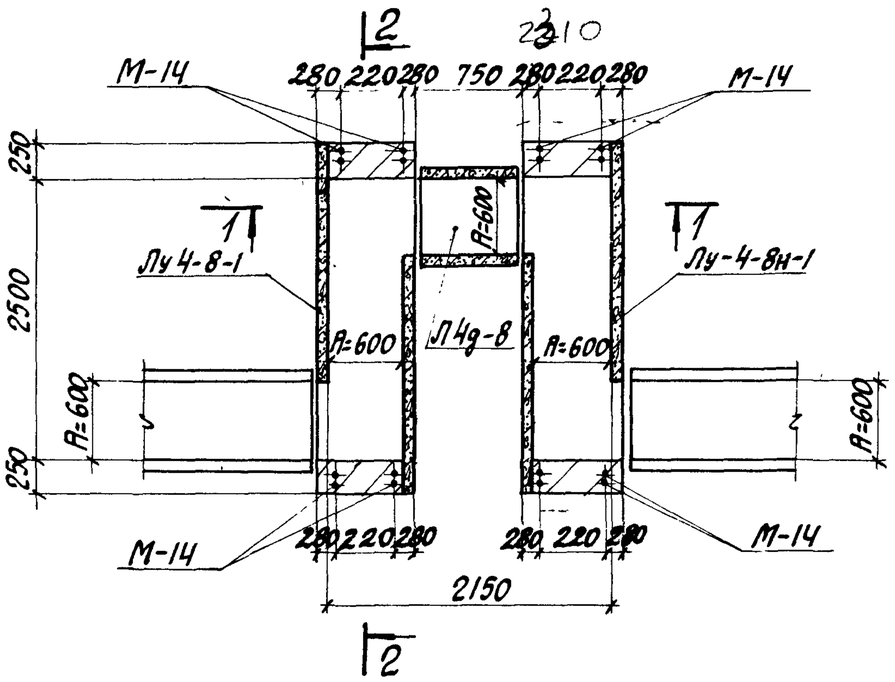

План раскладки плит перекрытия

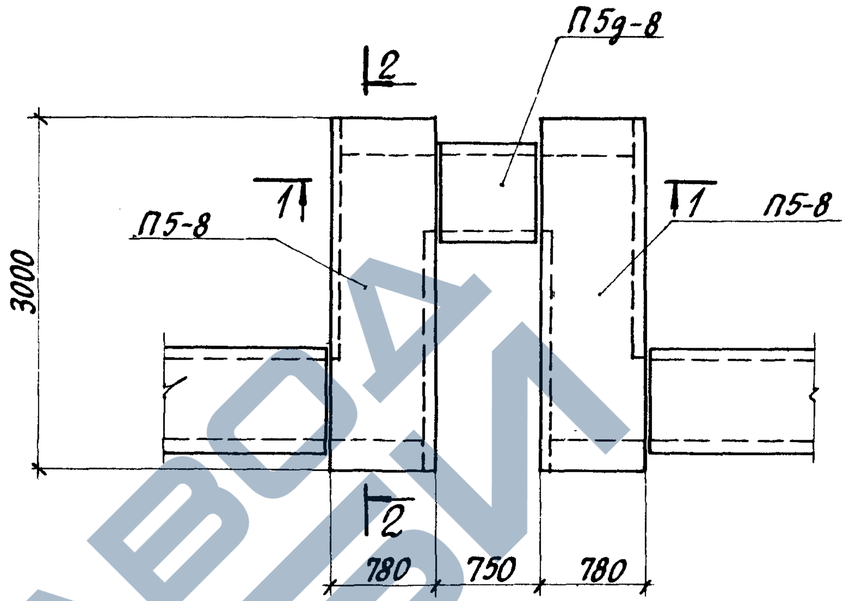

1-1

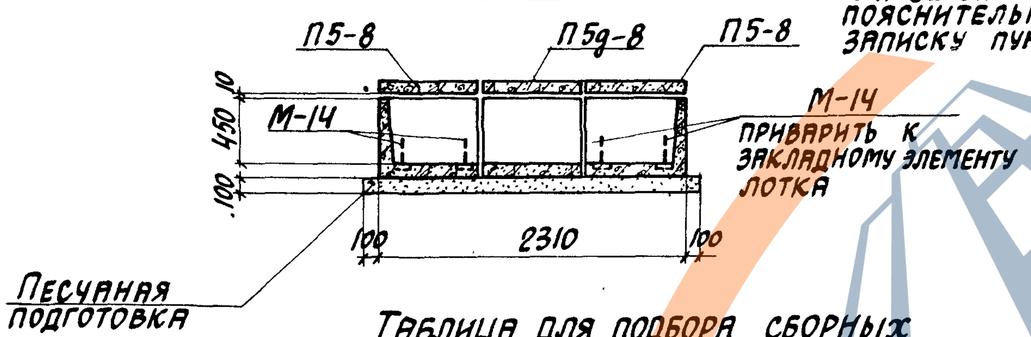

Кирпичная кладка или бетон смотрите пояснительную записку пункт 6

2-2

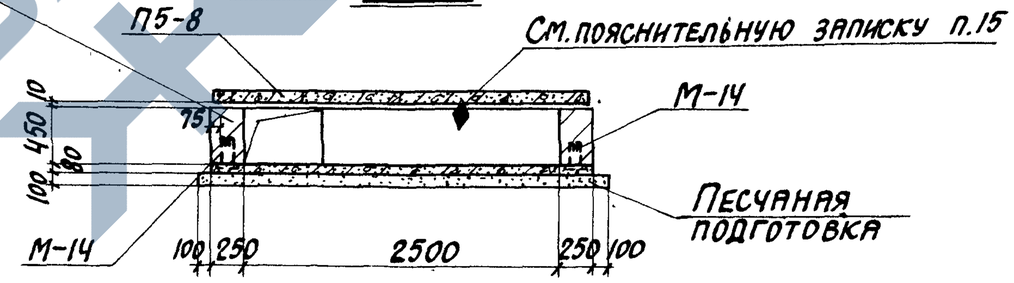

Таблица для подбора сборных железобетонных элементов на компенсаторную нишу

Марка компенсаторной ниши	Марка изделия	Кол-во шт.	Выпуск серии 3.006-2
НК 60×45	Лу 4-8-1	1	III-2
	П4g-8	1	II-1
	Лу 4-8н-1	1	III-2
	П5-8	2	II-2
	П5g-8	1	

Выборка закладных элементов на компенсаторную нишу

Марка компенсаторной ниши	Марка закладного элемента	Кол-во шт.	Выпуск серии 3.006-2
НК 60×45	М-14	8	II-3

План

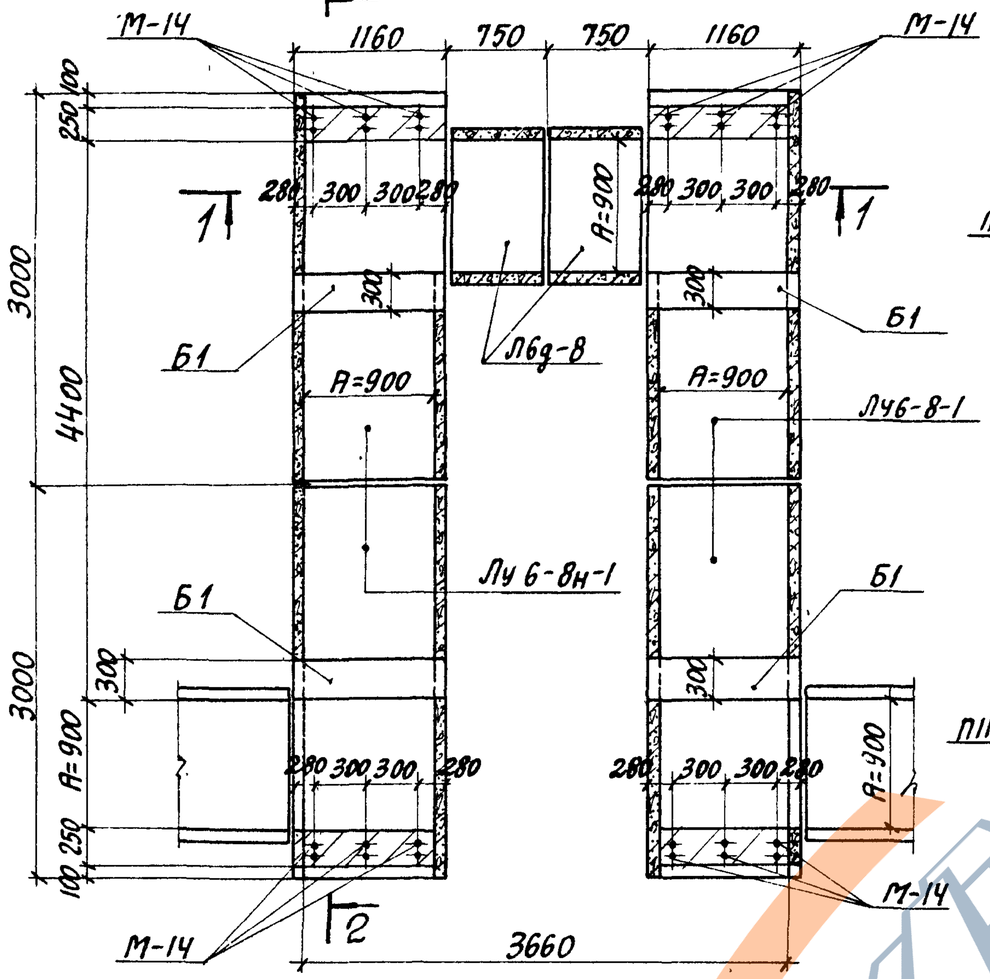

План раскладки плит перекрытия

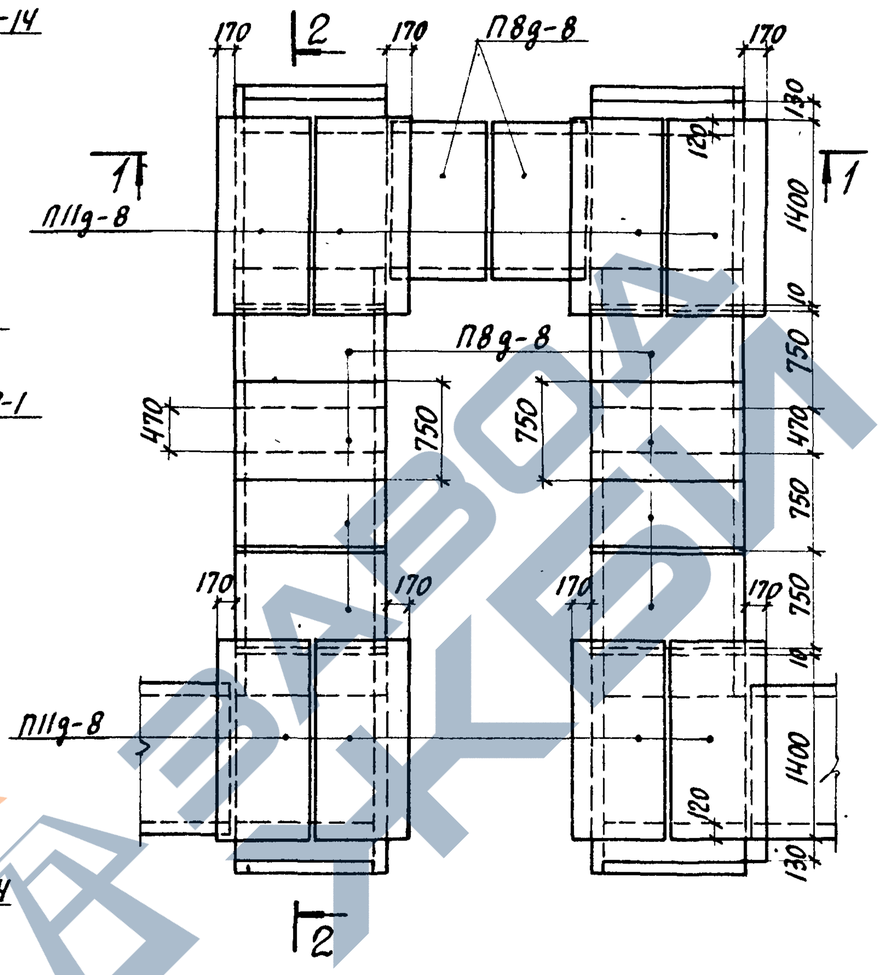

Таблица для подбора сборных железобетонных элементов на компенсаторную нишу

Марка компенсаторной ниши	Марка изделия	Кол-во шт.	Выпуск серии 3.006-2
НК90×45	Л6д-8	2	II-1
	Лу6-8-1	2	III-2
	Лу 6-8н-1	2	
	П8д-8	10	II-2
	П11д-8	8	
	Б1	4	III-2

Выборка закладных элементов на компенсаторную нишу

Марка компенсаторной ниши	Марка закладного элемента	Кол-во шт.	Выпуск серии 3.006-2
НК90×45	М-14	12.	II-3

1-1

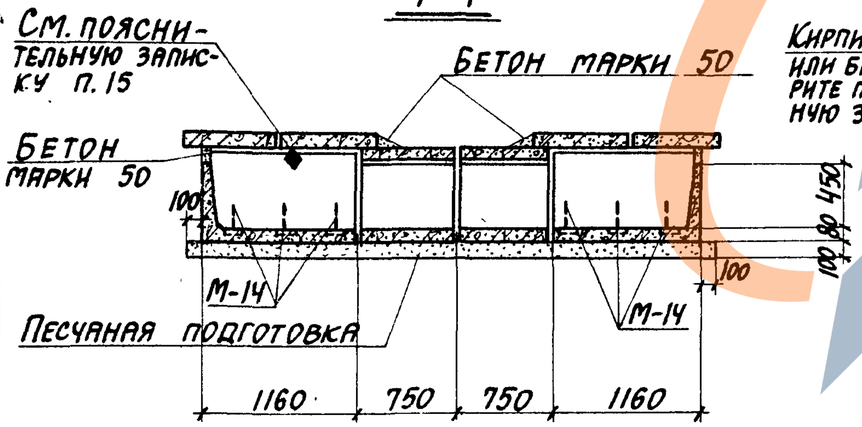

2-2

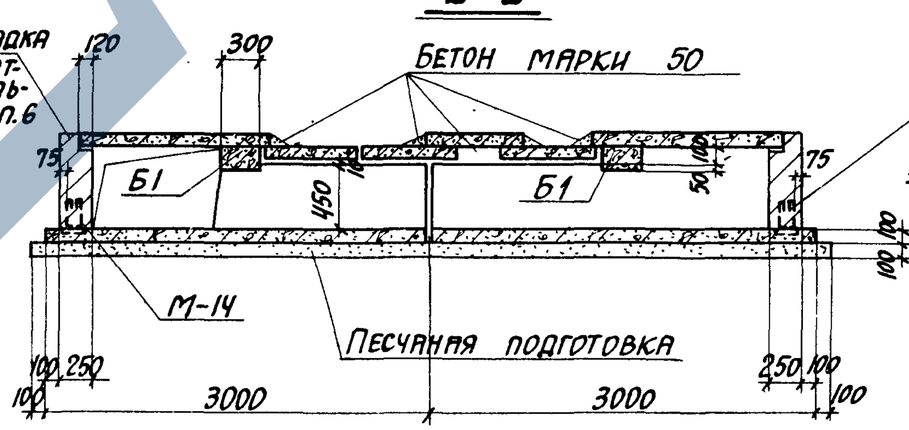

Лотки Лу6-8-1 и Лу6-8н-1 изготавливаются по чертежам лотков Лу6-8 и Лу6-8н с соответствующим укорочением.

ТК	Сборные железобетонные каналы и тоннели из лотковых элементов.	Серия 3.006-2	
1976	Монтажная схема компенсаторной ниши НК90×45 для тепловых сетей.	Выпуск III-1	Лист 38

https://zavodjbi.com/

План

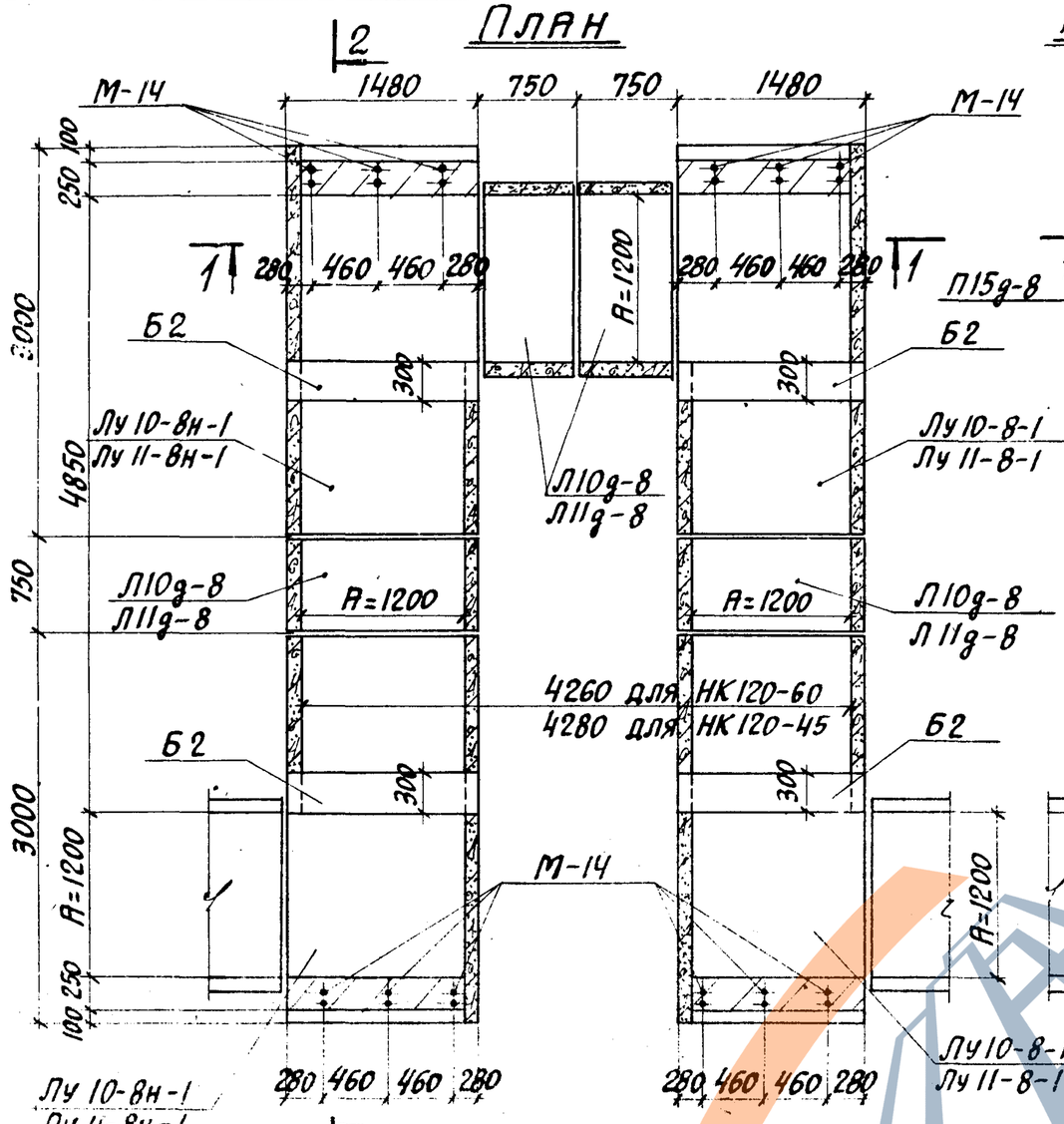

План раскладки плит перекрытия

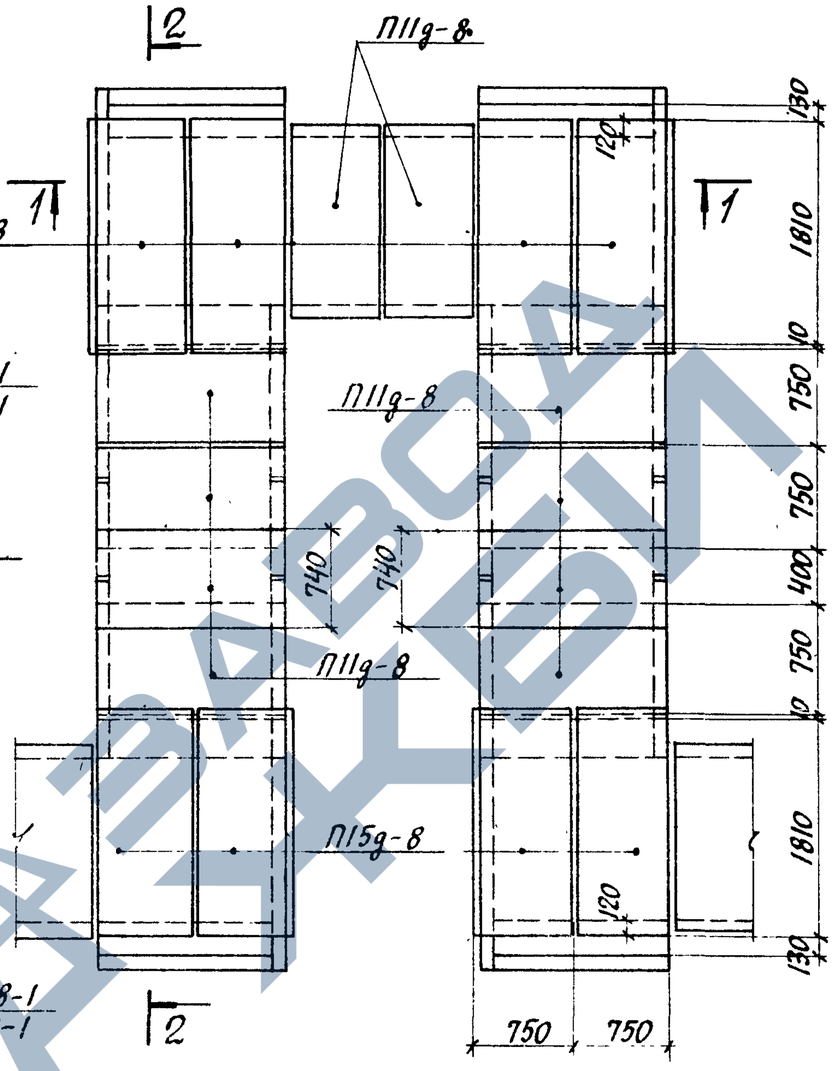

Таблица для подбора сборных железобетонных элементов на компенсаторную нишу

Марка компенсаторной ниши	Марка изделия	Кол-во шт.	Выпуск серии 3.006-2
НК 120×45	Л10g-8	4	II-1
	Лу10-8-1	2	III-2
	Лу10-8н-1	2	
	П11g-8	10	II-2
	П15g-8	8	
	Б2	4	III-2
НК 120×60	Л11g-8	4	II-1
	Лу11-8-1	2	III-2
	Лу11-8н-1	2	
	П11g-8	10	II-2
	П15g-8	8	
	Б2	4	III-2

Выборка закладных элементов на компенсаторную нишу

Марка компенсаторной ниши	Марка закладного элемента	Кол-во шт.	Выпуск серии 3.006-2
НК 120×45 НК 120×60	М-14	12	II-3

1-1

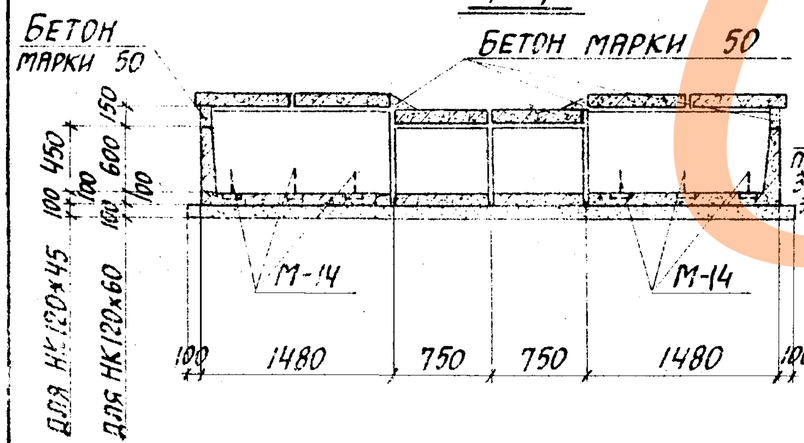

2-2

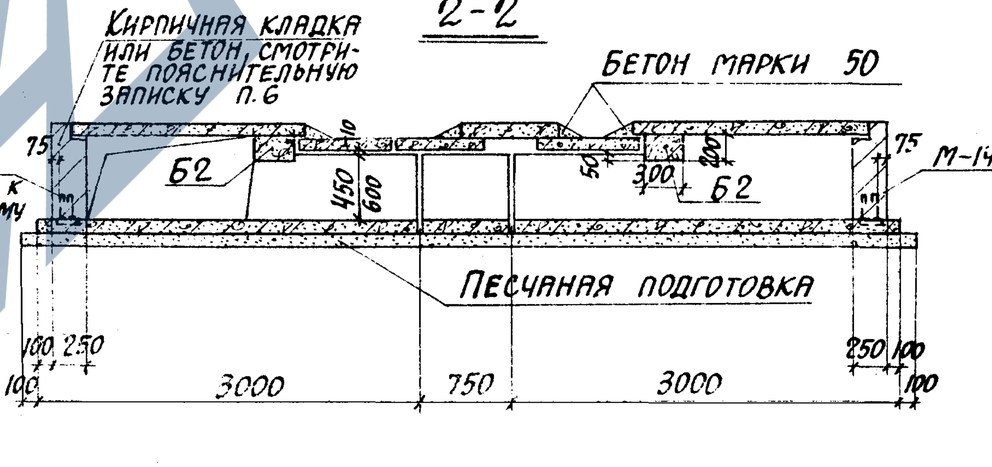

Лотки Лу10-8-1, Лу10-8н-1, Лу11-8-1, Лу11-8н-1 изготавливаются по чертежам лотков Лу10-8, Лу10-8н, Лу11-8 и Лу11-8н с соответствующим укорочением.

ТК	Сборные железобетонные каналы и тоннели из лотковых элементов	Серия 3.006-2	
1976	Монтажная схема компенсаторных ниш НК120×45; НК120×60 (тип I) для тепловых сетей	Выпуск III-1	Лист 39

ЗАВОД ЖБИ

План

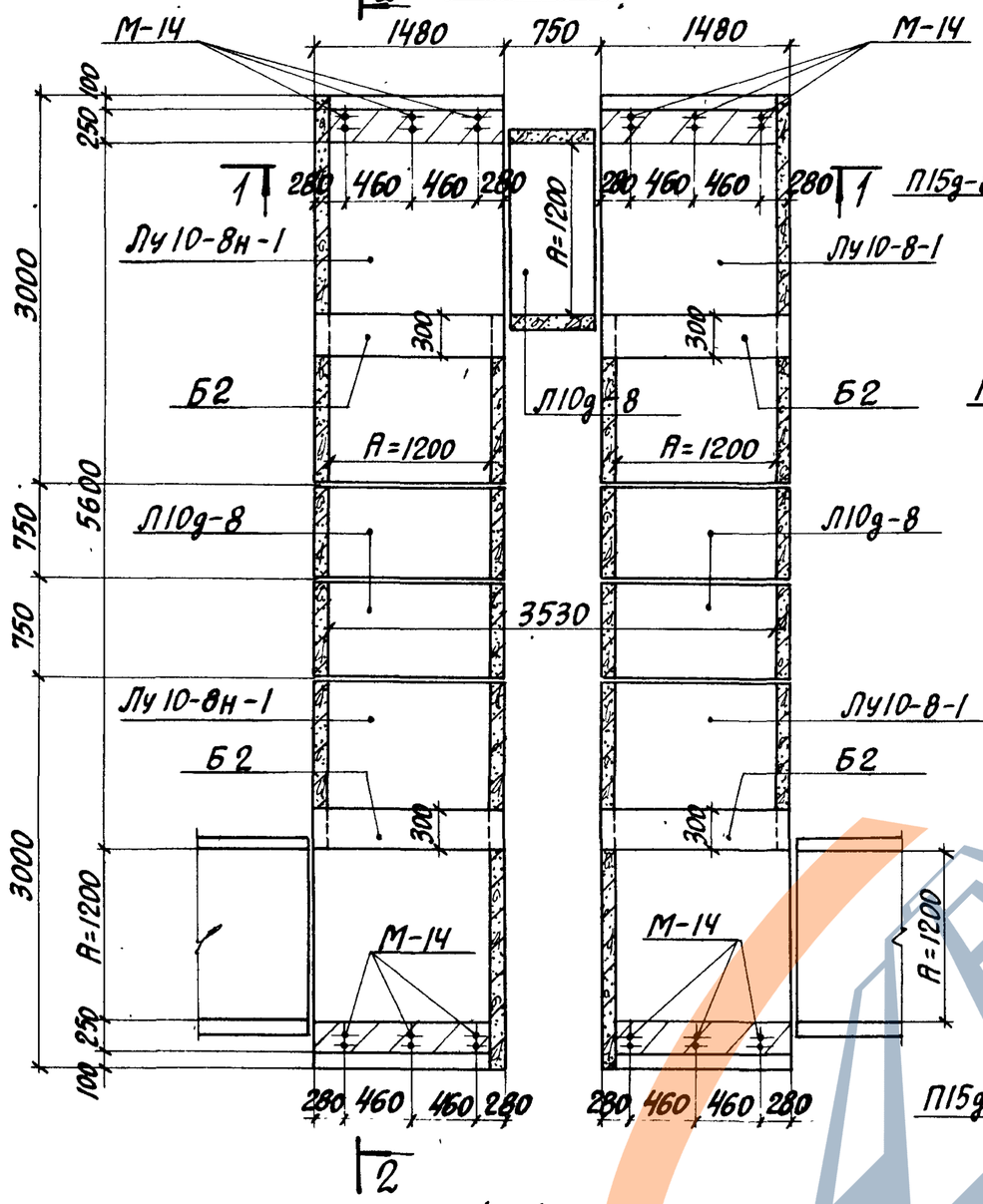

План раскладки плит перекрытия

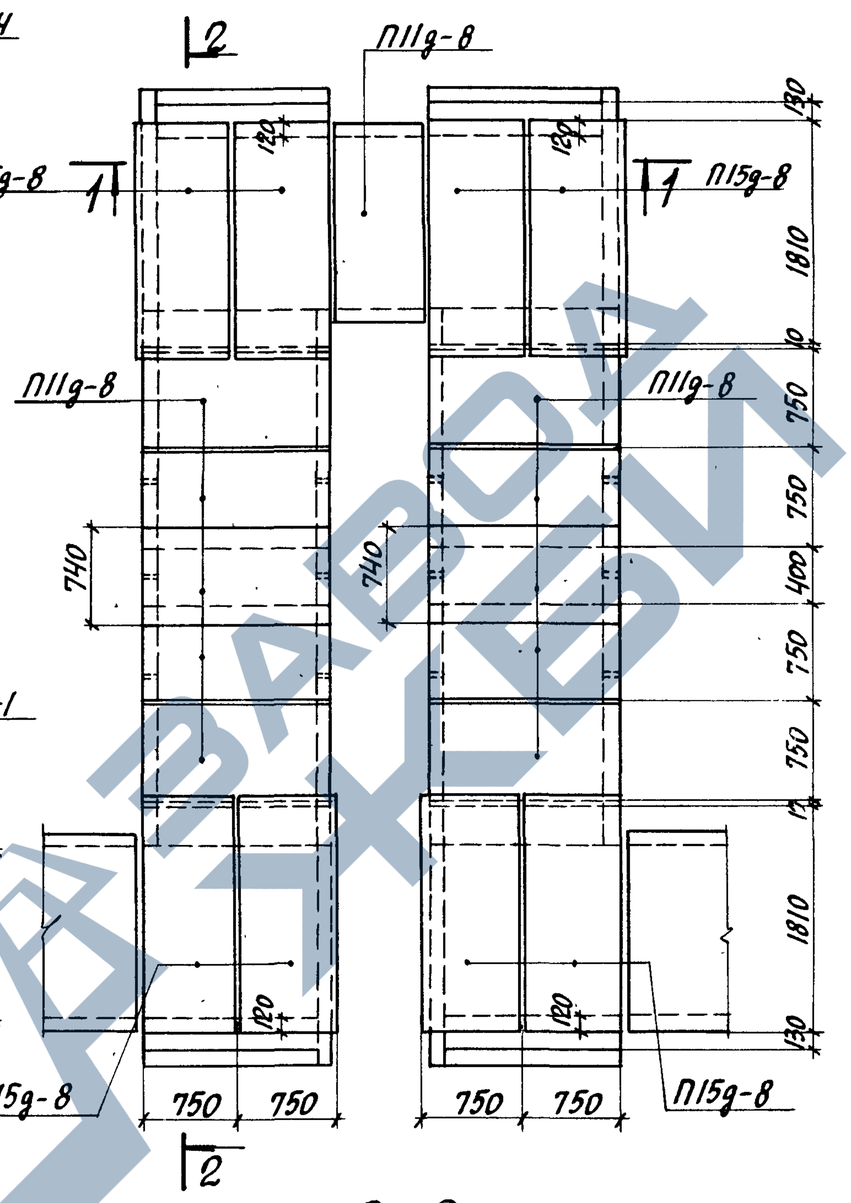

Таблица для подбора сборных железобетонных элементов на компенсаторную нишу

Марка компенсаторной ниши	Марка изделия	Кол-во шт.	Выпуск серии 3.006-2
НК 120×45	П10g-8	5	II-1
	Лу10-8-1	2	III-2
	Лу10-8н-1	2	
	П11g-8	11	II-2
	П15g-8	8	
	Б2	4	III-2

Выборка закладных элементов на компенсаторную нишу

Марка компенсаторной ниши	Марка закладного элемента	Кол-во шт.	Выпуск серии 3.006-2
НК 120×45	М-14	12	II-3

Лотки Лу10-8-1 и Лу10-8н-1 изготавливаются по чертежам лотков Лу10-8 и Лу10-8н с соответствующим укорочением.

1-1

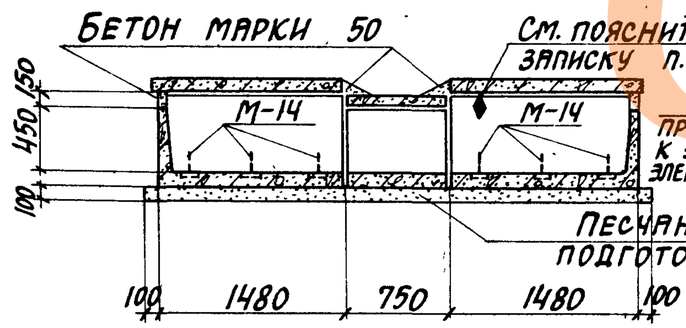

2-2

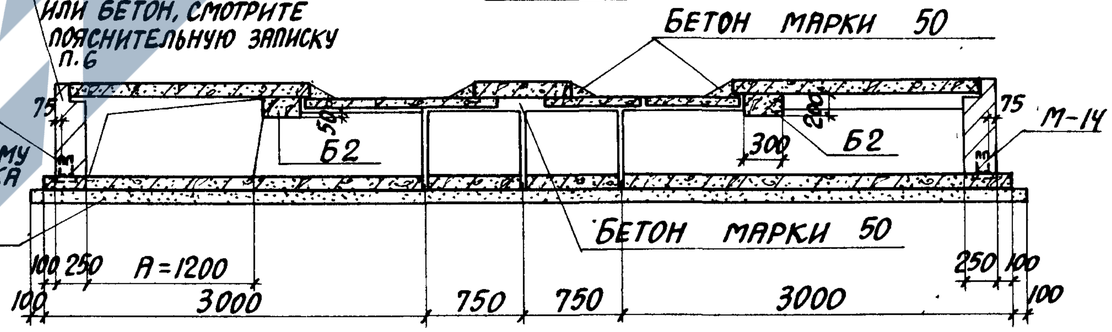

ТК	Сборные железобетонные каналы и тоннели из лотковых элементов	Серия 3.006-2	
1976	Монтажная схема компенсаторной ниши НК120×45 (тип II) для тепловых сетей	Выпуск III-1	Лист 40

План

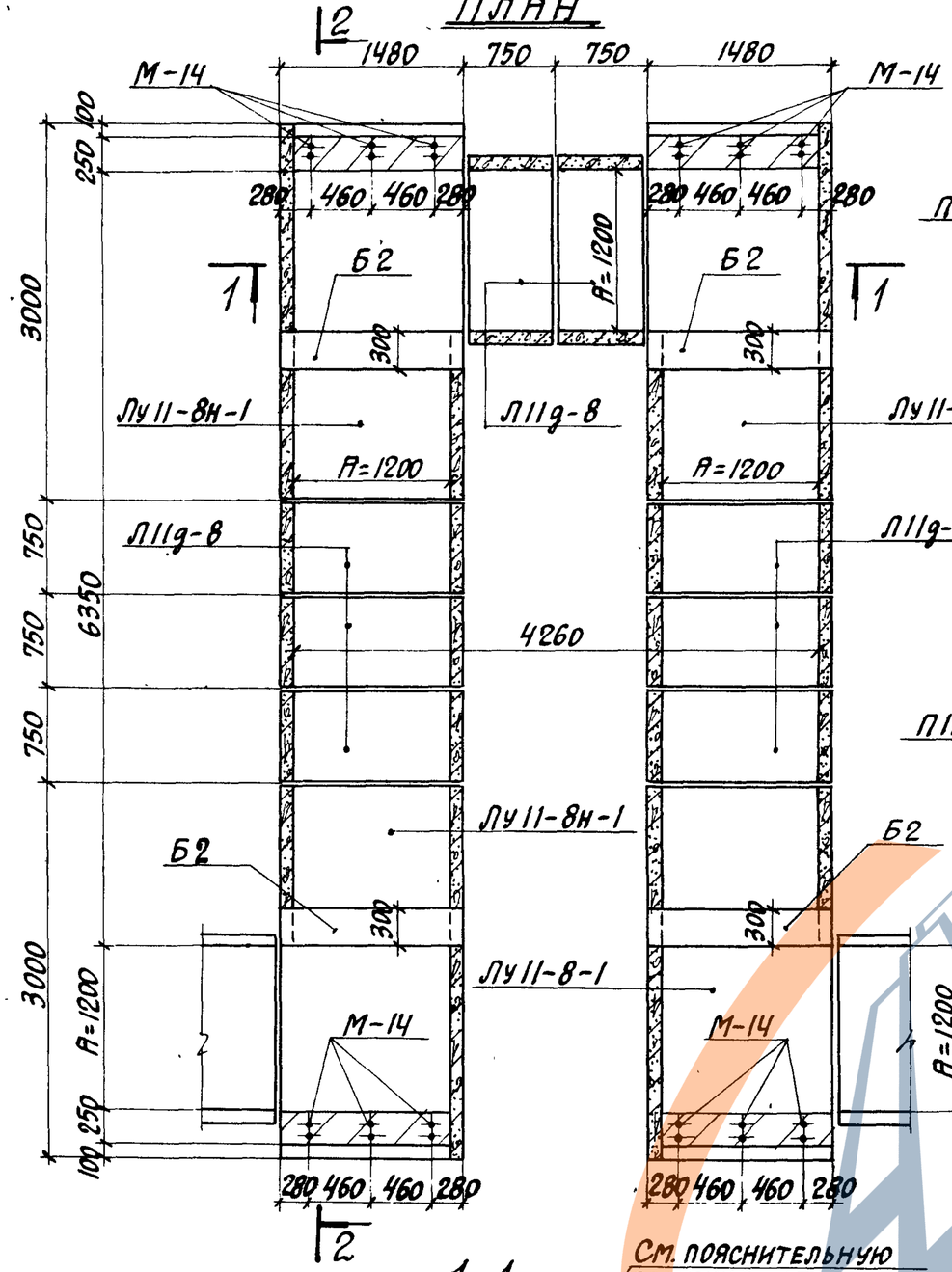

План раскладки плит перекрытия

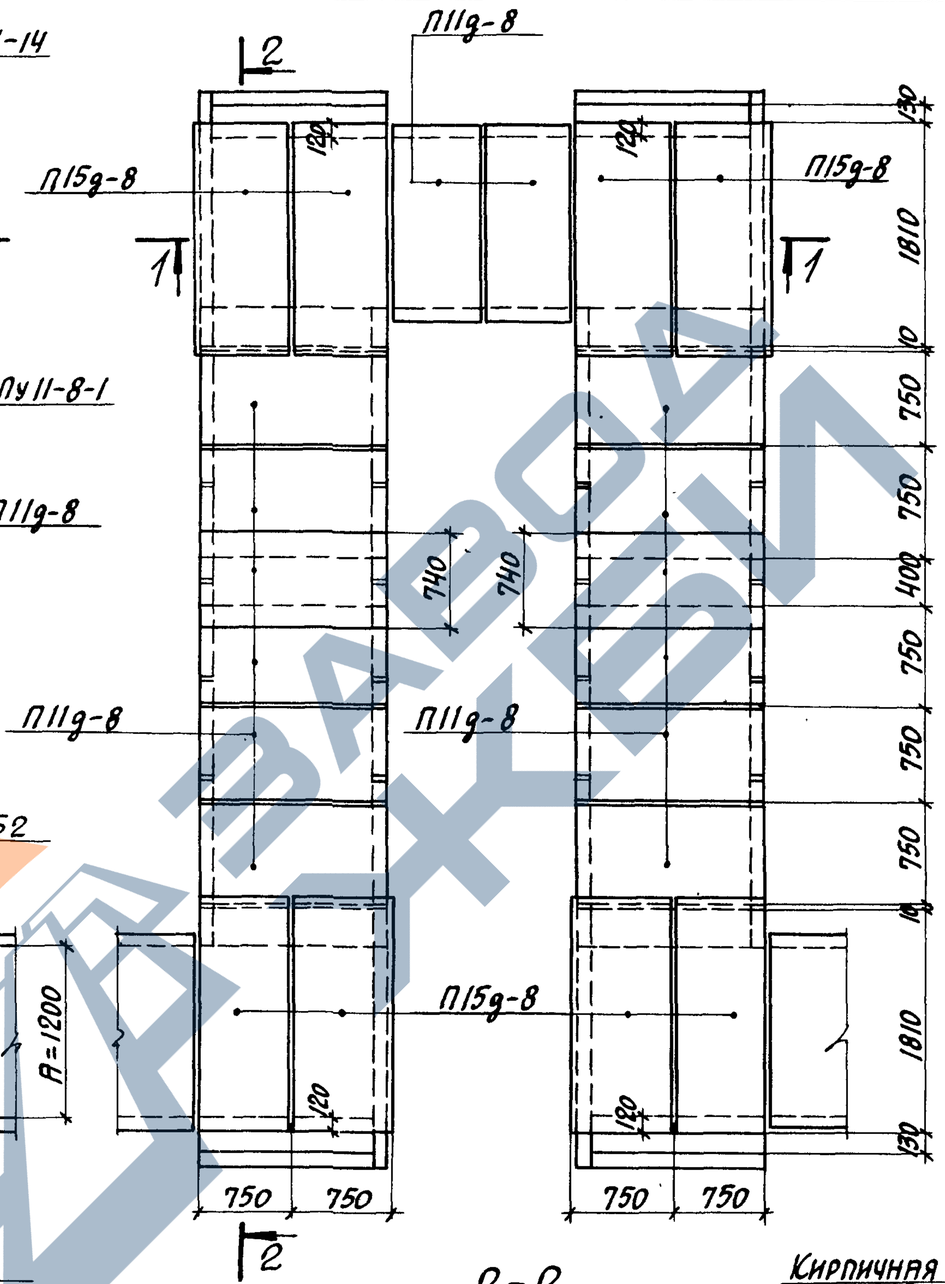

Таблица для подбора сборных железобетонных элементов на компенсаторную нишу

Марка компенсаторной ниши	Марка изделия	Кол-во шт.	Выпуск серии 3.006-2
НК 120×60	П11g-8	8	II-1
	Лу11-8-1	2	III-2
	Лу11-8н-1	2	
	П11g-8	14	II-2
	П15g-8	8	
	Б2	4	III-2

Выборка закладных элементов на компенсаторную нишу

Марка компенсаторной ниши	Марка закладного элемента	Кол-во шт.	Выпуск серии 3.006-2
НК 120×60	М-14	12	II-3

Лотки Лу11-8-1 и Лу11-8н-1 изготавливаются по чертежам лотков Лу11-8 и Лу11-8н с соответствующим укорочением.

1-1

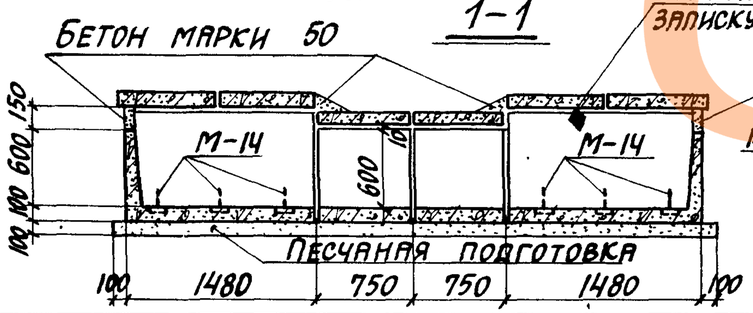

2-2

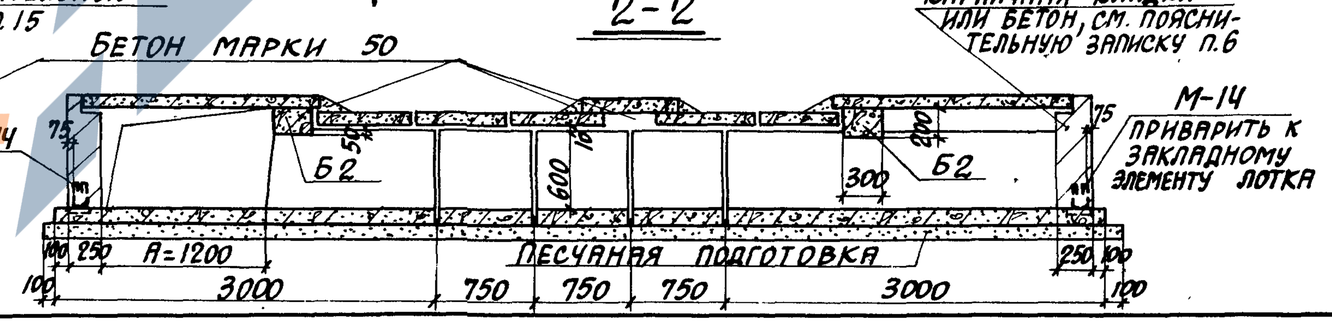

ТК	Сборные железобетонные каналы и тоннели из лотковых элементов	Серия 3.006-2	
1976	Монтажная схема компенсаторной ниши НК 120×60 (тип II) для тепловых сетей	Выпуск III-1	Лист 41

https://zavodjk.com/

План

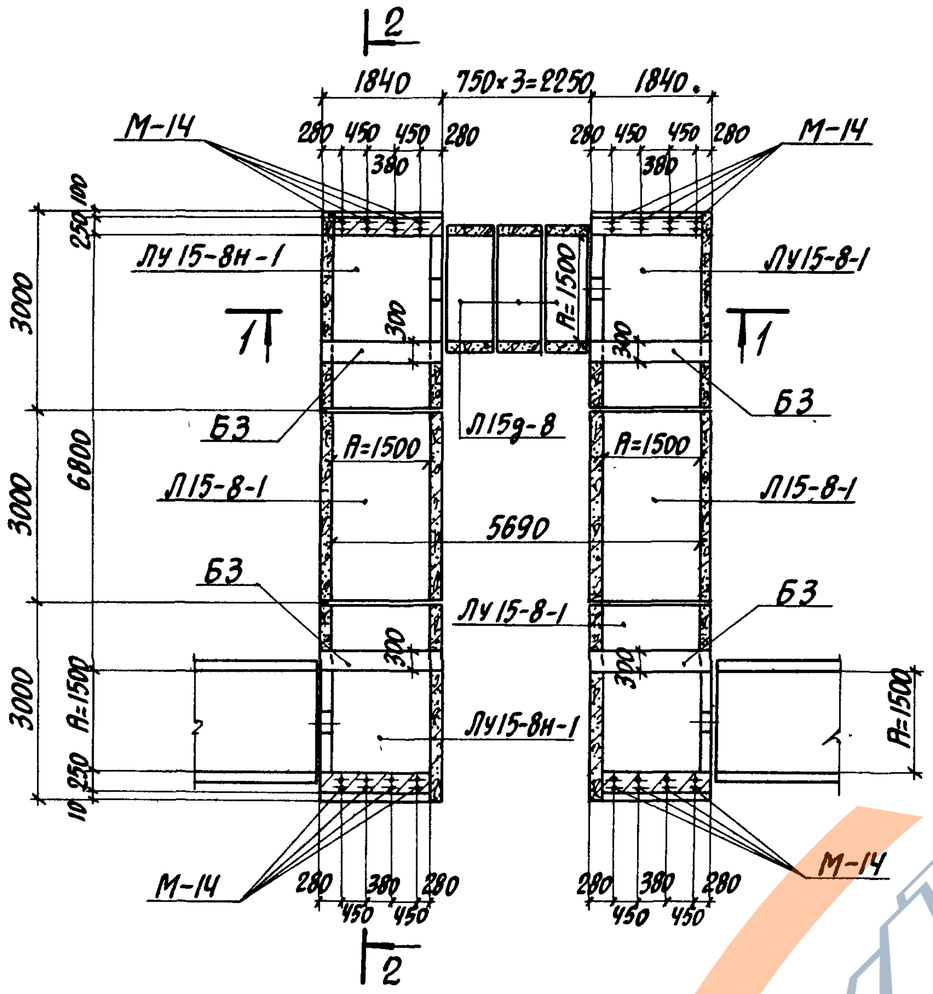

План раскладки плит перекрытия

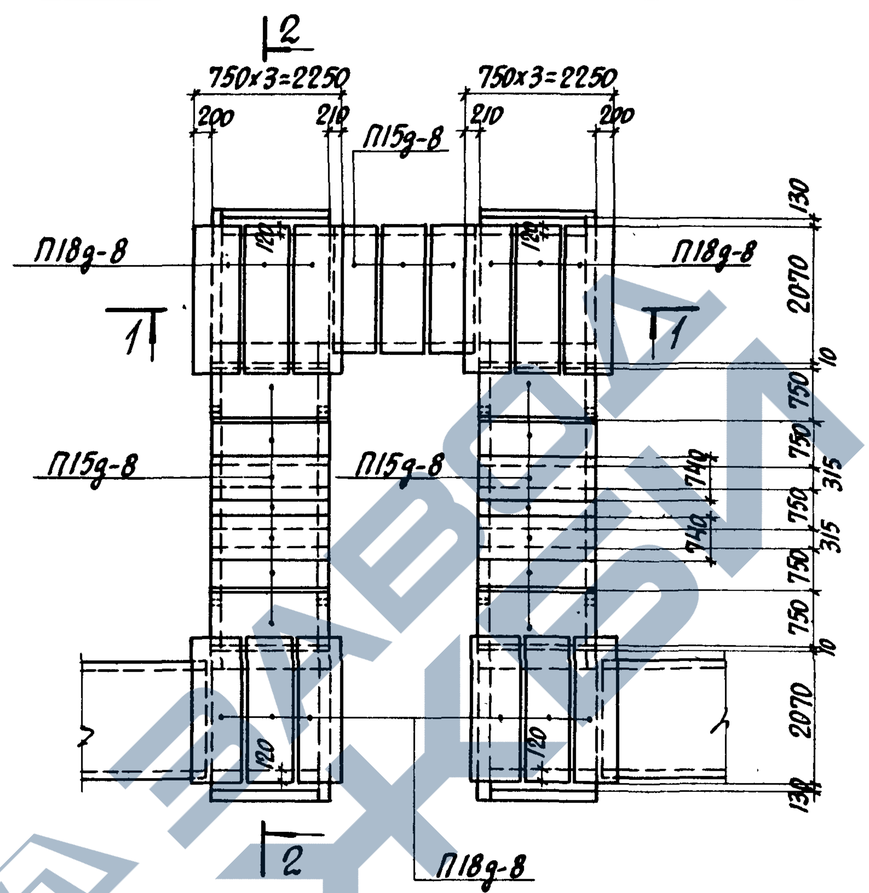

Таблица для подбора сборных железобетонных элементов на компенсаторную нишу

Марка компенсаторной ниши	Марка изделия	Кол-во шт.	Выпуск серии 3.006-2
НК 150×60	Л15g-8	3	II-1
	Л15-8-1	2	
	Лу15-8-1	2	III-2
	Лу15-8н-1	2	
	П15g-8	17	II-2
	П18g-8	12	
	Б3	4	III-2

Выборка закладных элементов на компенсаторную нишу

Марка компенсаторной ниши	Марка закладного элемента	Кол-во шт.	Выпуск серии 3.006-2
НК 150×60	М-14	16	II-3

1-1

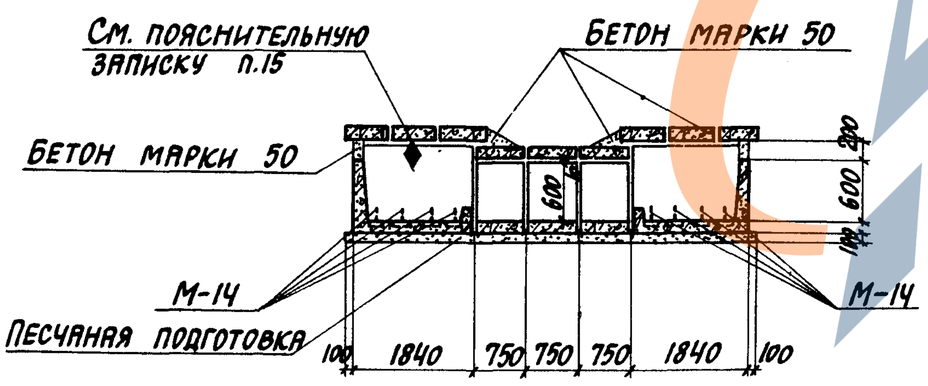

2-2

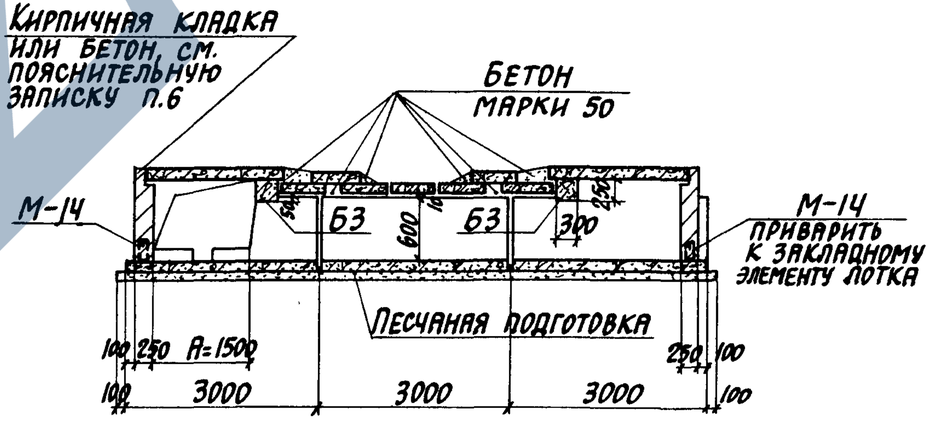

Лотки Л15-8-1, Лу15-8-1 и Лу15-8н-1 изготавливаются по чертежам лотков Л15-8, Лу15-8 и Лу15-8н с соответствующим укорочением.

ТК	Сборные железобетонные каналы и тоннели из лотковых элементов	Серия 3.006-2	
1976	Монтажная схема компенсаторной ниши НК 150×60 (тип I) для тепловых сетей	Выпуск III-1	Лист 42

План

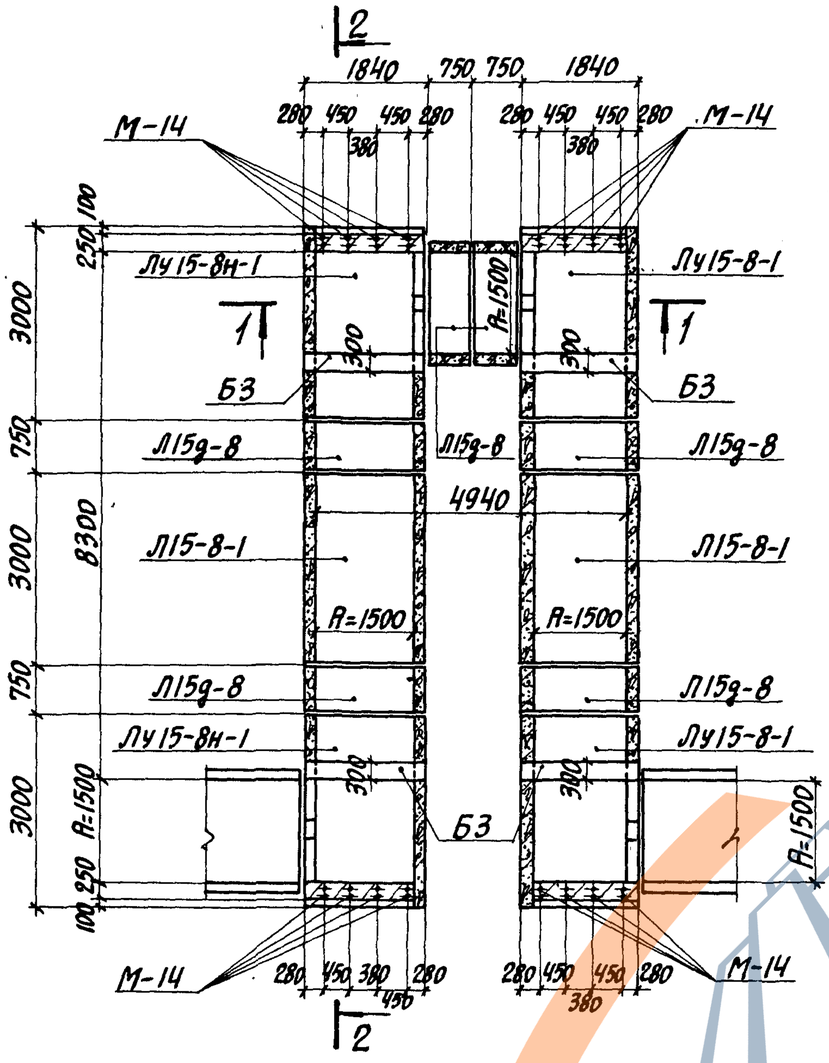

План раскладки плит перекрытия

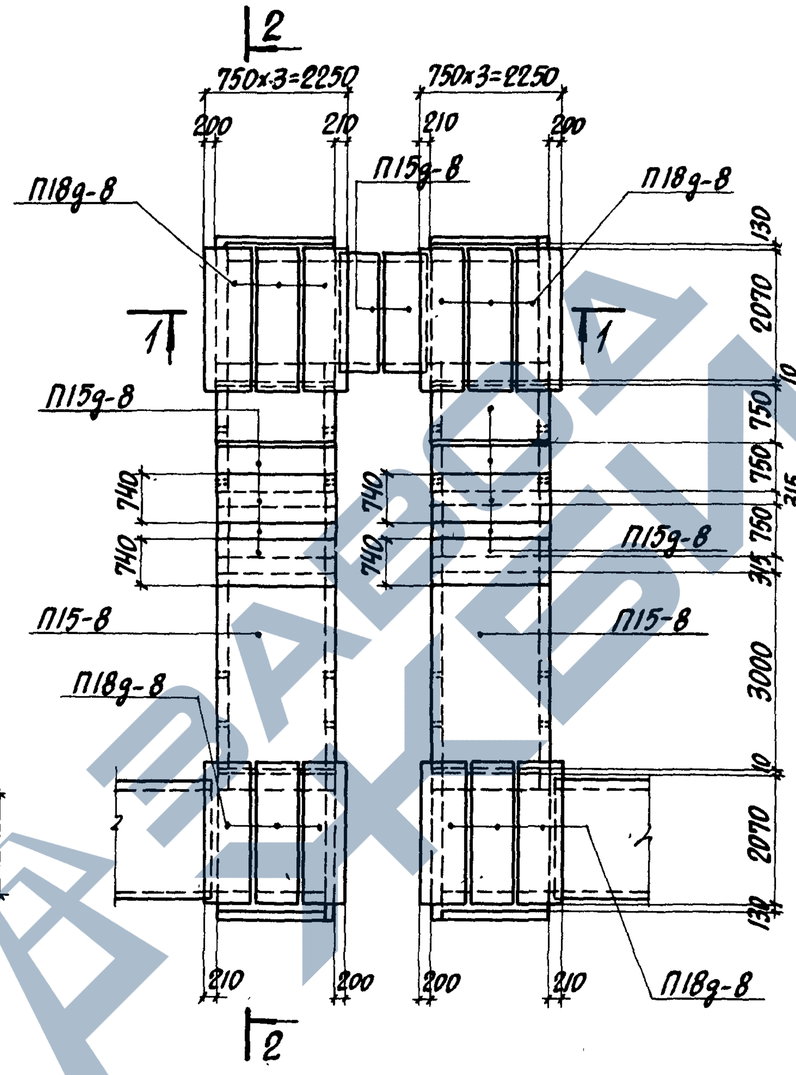

Таблица для подбора сборных железобетонных элементов на компенсаторную нишу

Марка компенсаторной ниши	Марка изделия	Кол-во шт.	Выпуск серии 3.006-2
НК 150х60	Л15g-8	6	II-1
	Л15-8-1	2	
	Лу15-8-1	2	III-2
	Лу15-8н-1	2	
	П15-8	2	II-2
	П15g-8	12	
	П18g-8	12	
	Б3	4	III-2

Выборка закладных элементов на компенсаторную нишу

Марка компенсаторной ниши	Марка закладного элемента	Кол-во шт.	Выпуск серии 3.006-2
НК 150х60	М-14	16	II-3

1-1

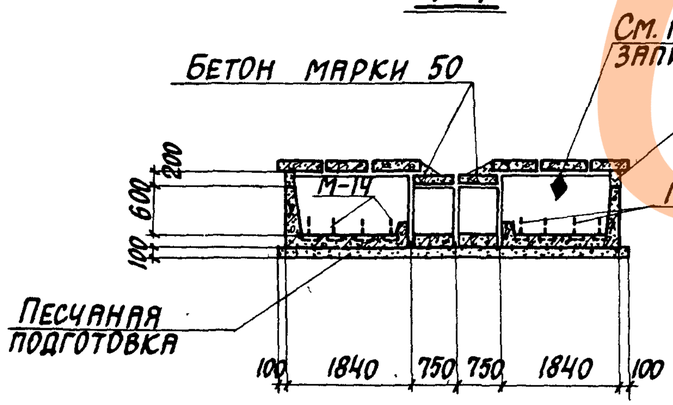

2-2

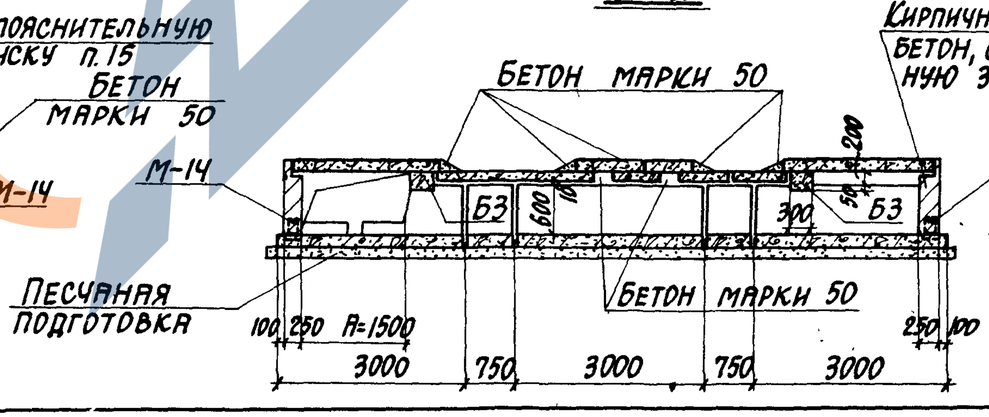

Лотки Л15-8-1, Лу15-8-1 и Лу15-8н-1 изготавливаются по чертежам лотков Л15-8, Лу15-8 и Лу15-8н с соответствующим укорочением.

ТК	Сборные железобетонные каналы и тоннели из лотковых элементов	Серия 3.006-2	
1976	Монтажная схема компенсаторной ниши НК 150х60 (тип II) для тепловых сетей	Выпуск III-1	Лист 43

План

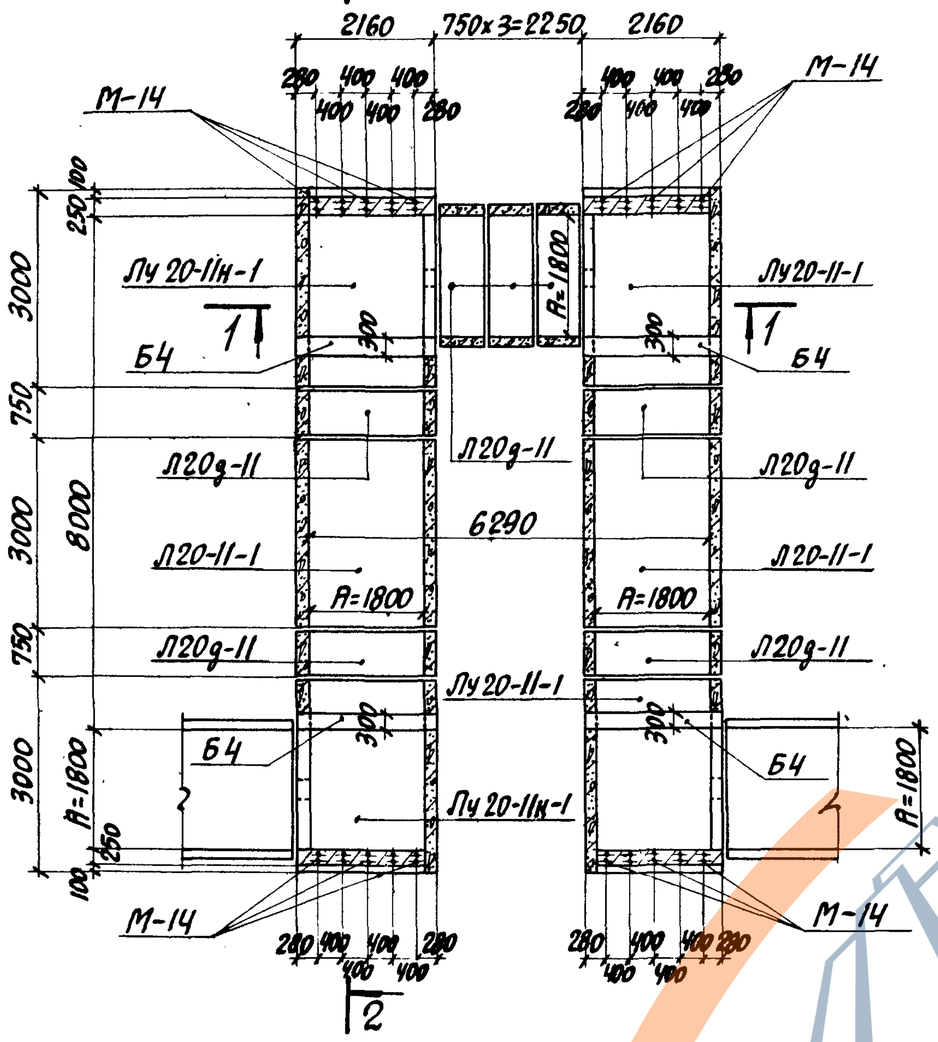

План раскладки плит перекрытия

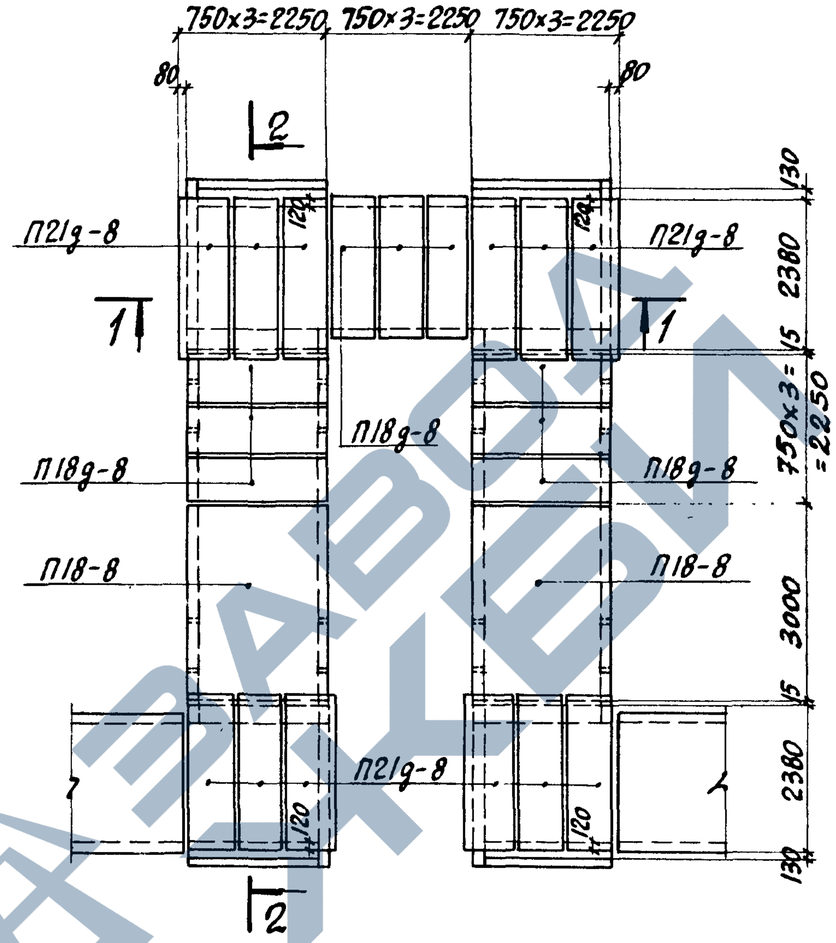

Таблица для подбора сборных железобетонных элементов на компенсаторную нишу

Марка компенсаторной ниши	Марка изделия	Кол-во шт.	Выпуск серии 3.006-2
НК 180×90	Л20д-11	7	II-1
	Л20-11-1	2	
	Лу20-11-1	2	III-2
	Лу20-11н-1	2	
	П18-8	2	II-2
	П18д-8	9	
	П21д-8	12	
	Б4	4	III-2

Выборка закладных элементов на компенсаторную нишу

Марка компенсаторной ниши	Марка закладного элемента	Кол-во шт.	Выпуск серии 3.006-2
НК 180×90	М-14	20	II-3

1-1

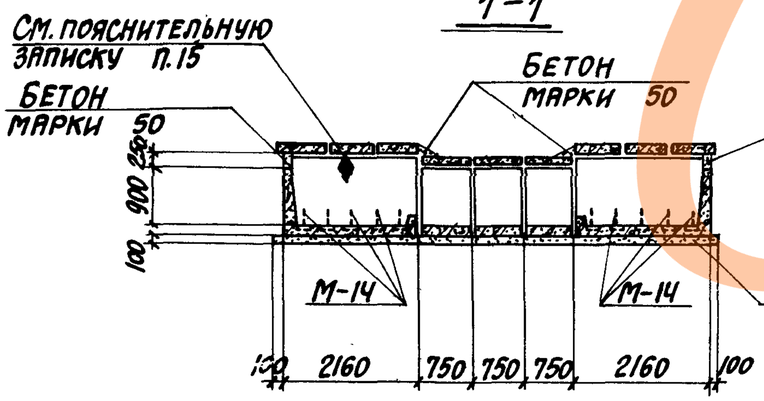

2-2

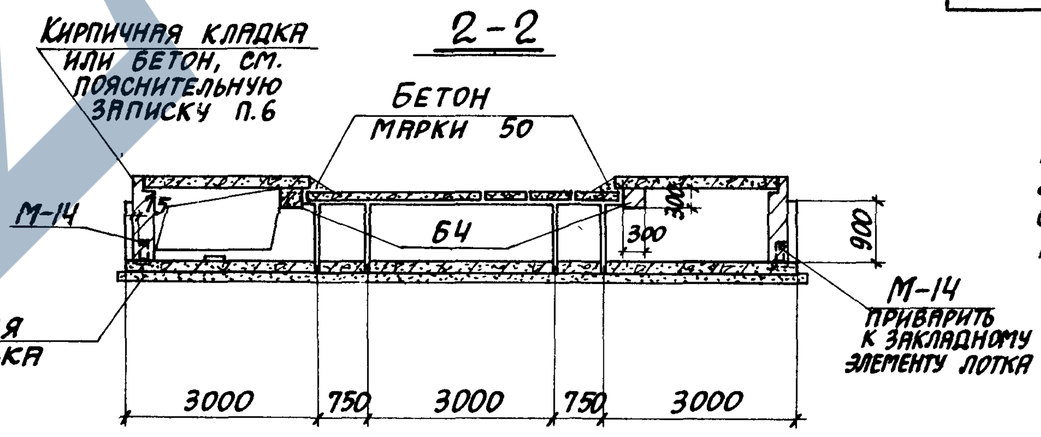

Лотки Л20-11-1, Лу20-11-1 и Лу20-11н-1 изготавливаются по чертежам лотков Л20-11, Лу20-11 и Лу20-11н с соответствующим укорочением.

ТК	Сборные железобетонные каналы и тоннели из лотковых элементов	Серия 3.006-2	
1976	Монтажная схема компенсаторной ниши НК 180×90 (тип I) для тепловых сетей	Выпуск III-1	Лист 44

https://zavodjbi.com/

План

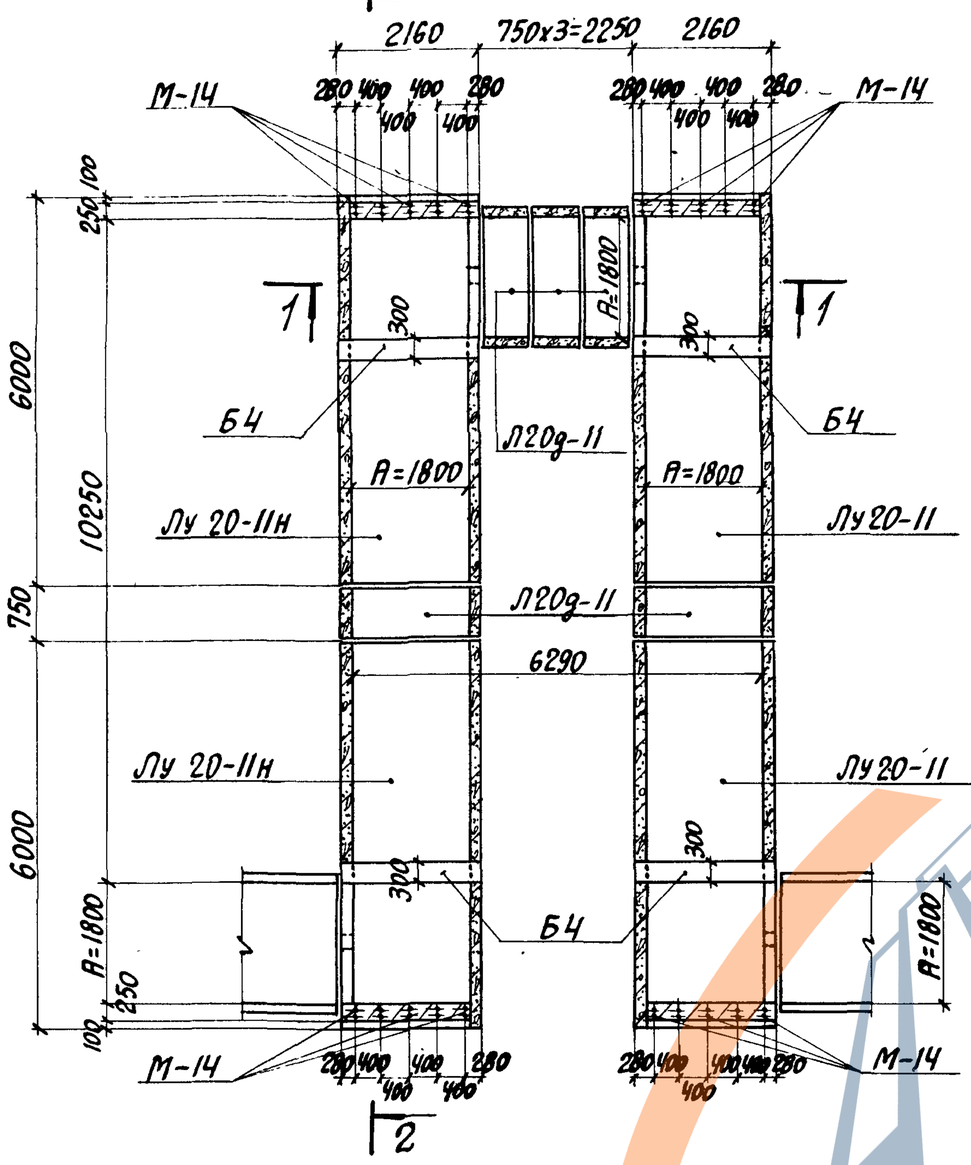

План раскладки плит перекрытия

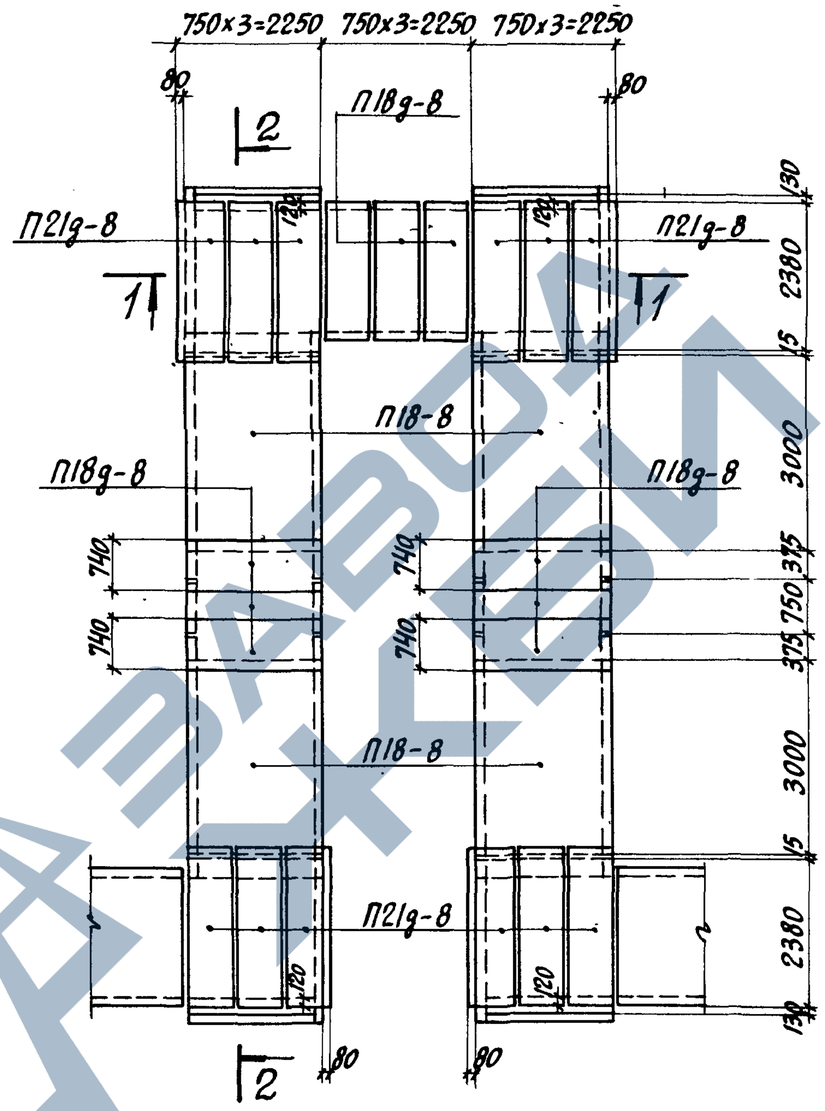

Таблица для подбора сборных железобетонных элементов на компенсаторную нишу

Марка компенсаторной ниши	Марка изделия	Кол-во шт.	Выпуск серии 3.006-2
НК 180х90	Л20g-11	5	II-1
	Лу20-11	2	III-2
	Лу20-11н	2	
	П18-8	4	II-2
	П18g-8	9	
	П21g-8	12	
	Б4	4	III-2

Выборка закладных элементов на компенсаторную нишу

Марка компенсаторной ниши	Марка закладного элемента	Кол-во шт.	Выпуск серии 3.006-2
НК 180х90	М-14	20	II-3

1-1

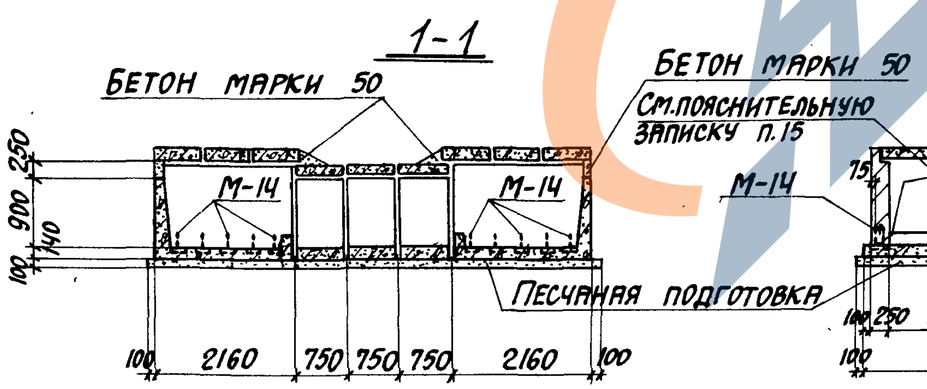

2-2

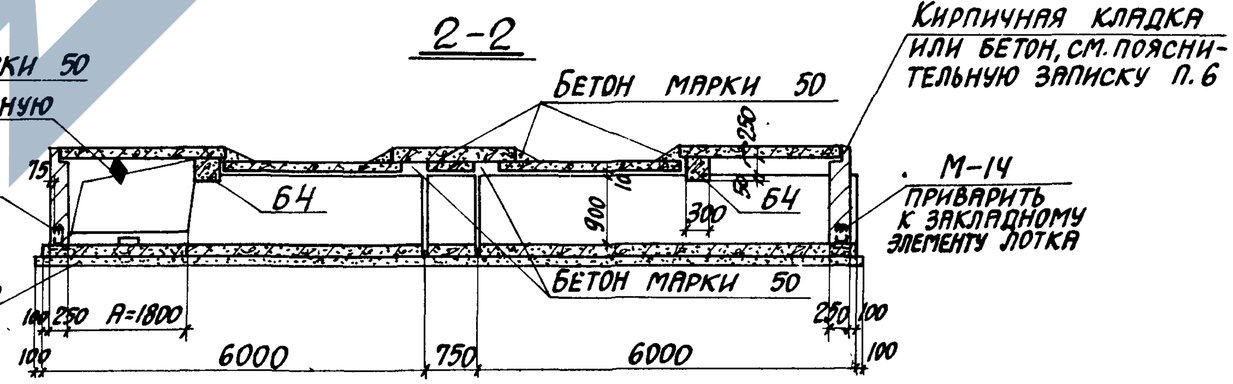

ТК	Сборные железобетонные каналы и тоннели из лотковых элементов	Серия 3.006-2	
1976	Монтажная схема компенсаторной ниши НК 180х90 (тип II) для тепловых сетей	Выпуск III-1	Лист 45

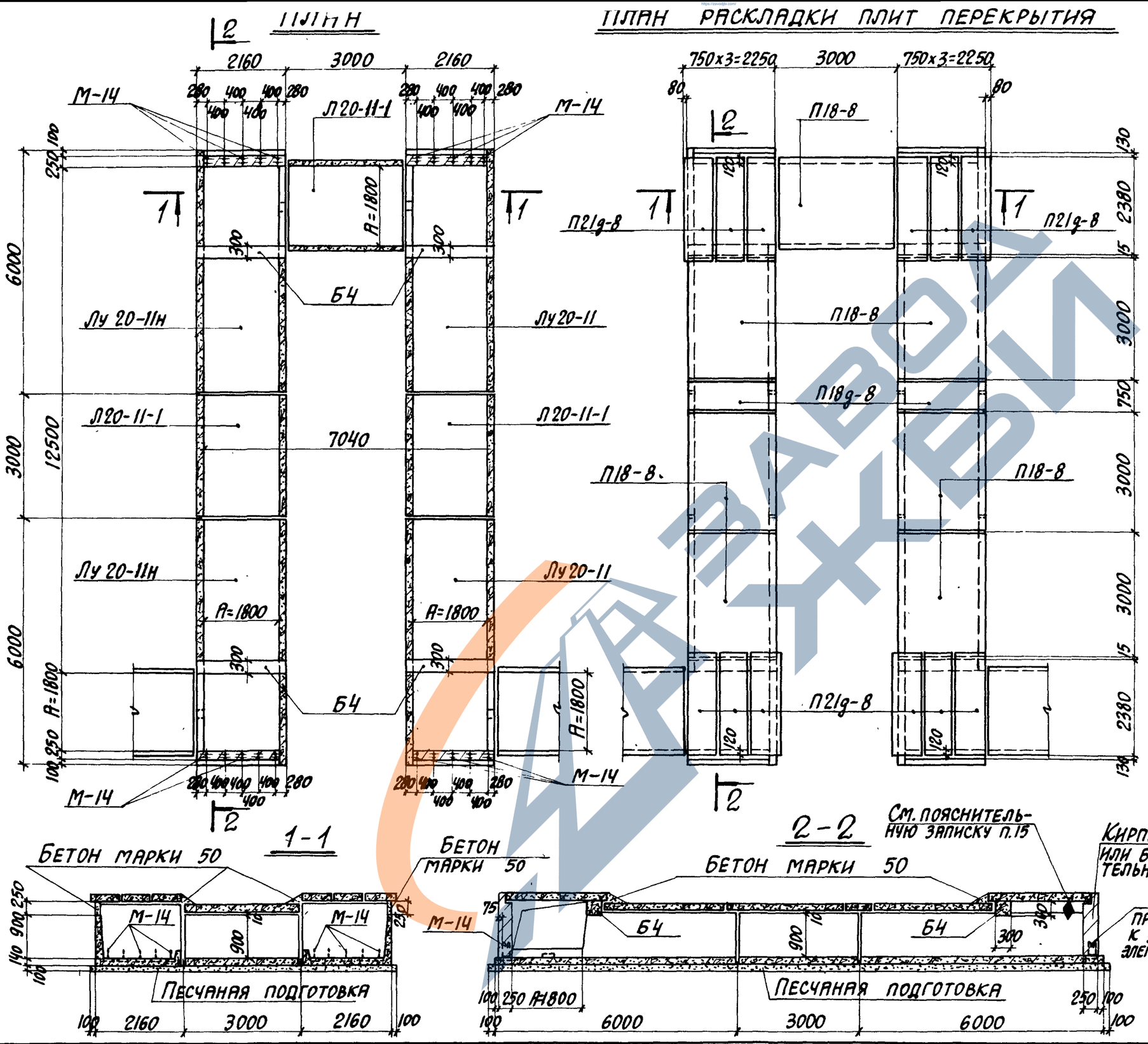

ТАБЛИЦА ДЛЯ ПОДБОРА СБОРНЫХ ЖЕЛЕЗОБЕТОННЫХ ЭЛЕМЕНТОВ НА КОМПЕНСАТОРНУЮ НИШУ

МАРКА КОМПЕНСАТОРНОЙ НИШИ	МАРКА ИЗДЕЛИЯ	КОЛ-ВО ШТ.	ВЫПУСК СЕРИИ 3.006-2
НК 180×90	Л20-11-1	3	II-1
	Лу20-11	2	III-2
	Лу20-11н	2	
	П18-8	7	II-2
	П18д-8	2	
	П21д-8	12	
	Б4	4	III-2

ВЫБОРКА ЗАКЛАДНЫХ ЭЛЕМЕНТОВ НА КОМПЕНСАТОРНУЮ НИШУ

МАРКА КОМПЕНСАТОРНОЙ НИШИ	МАРКА ЗАКЛАДНОГО ЭЛЕМЕНТА	КОЛ-ВО ШТ.	ВЫПУСК СЕРИИ 3.006-2
НК 180×90	М-14	20	II-3

ЛОТОК Л20-11-1 ИЗГОТАВЛИВАЕТСЯ ПО ЧЕРТЕЖУ ЛОТКА Л20-11 С СООТВЕТСТВУЮЩИМ УКОРОЧЕНИЕМ.

ТК	СБОРНЫЕ ЖЕЛЕЗОБЕТОННЫЕ КАНАЛЫ И ТОННЕЛИ ИЗ ЛОТКОВЫХ ЭЛЕМЕНТОВ	СЕРИЯ 3.006-2
1976	МОНТАЖНАЯ СХЕМА КОМПЕНСАТОРНОЙ НИШИ НК 180×90 (ТИП III) ДЛЯ ТЕПЛОВЫХ СЕТЕЙ	ВЫПУСК III-1 / ЛИСТ 46

План

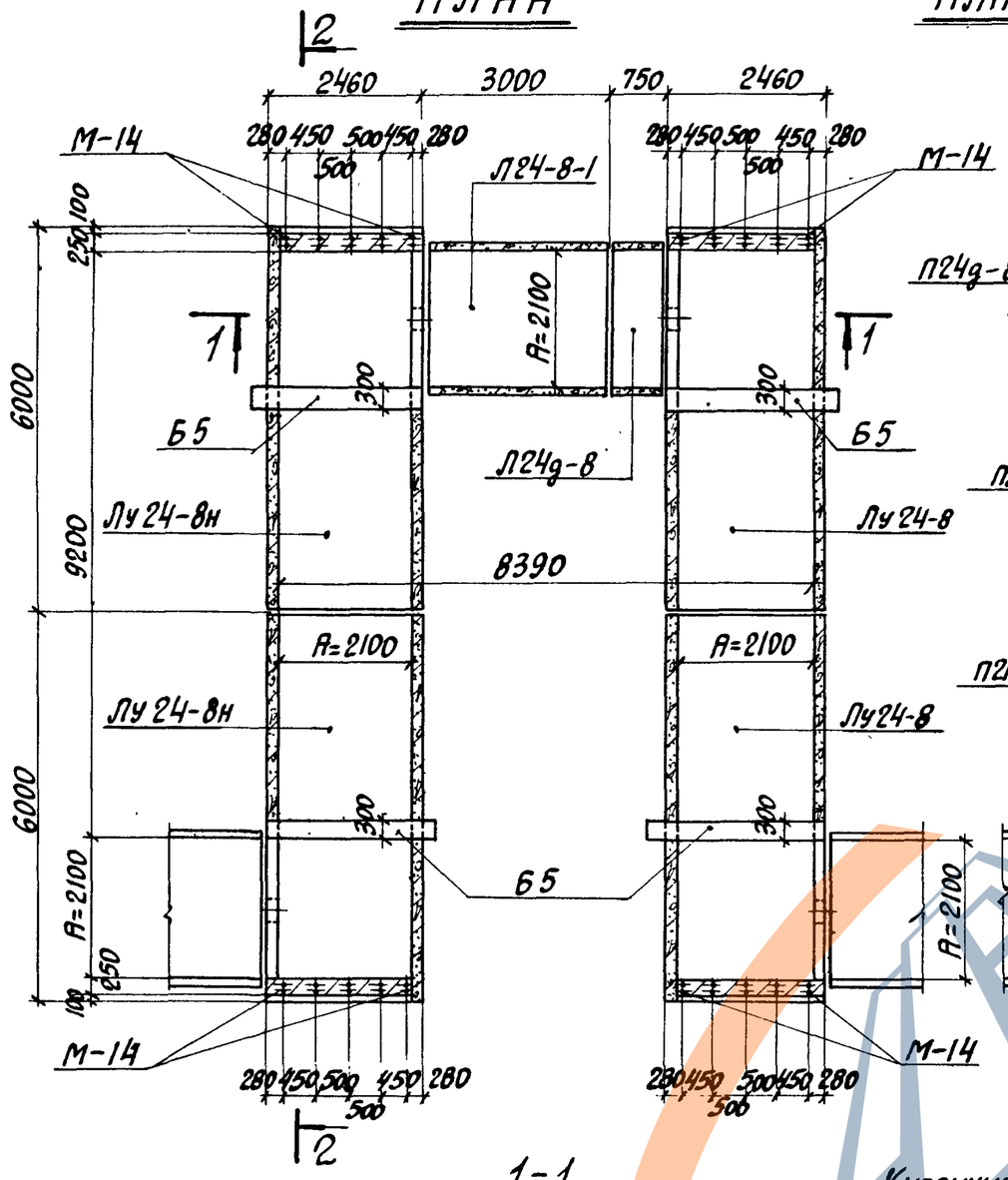

План раскладки плит перекрытия

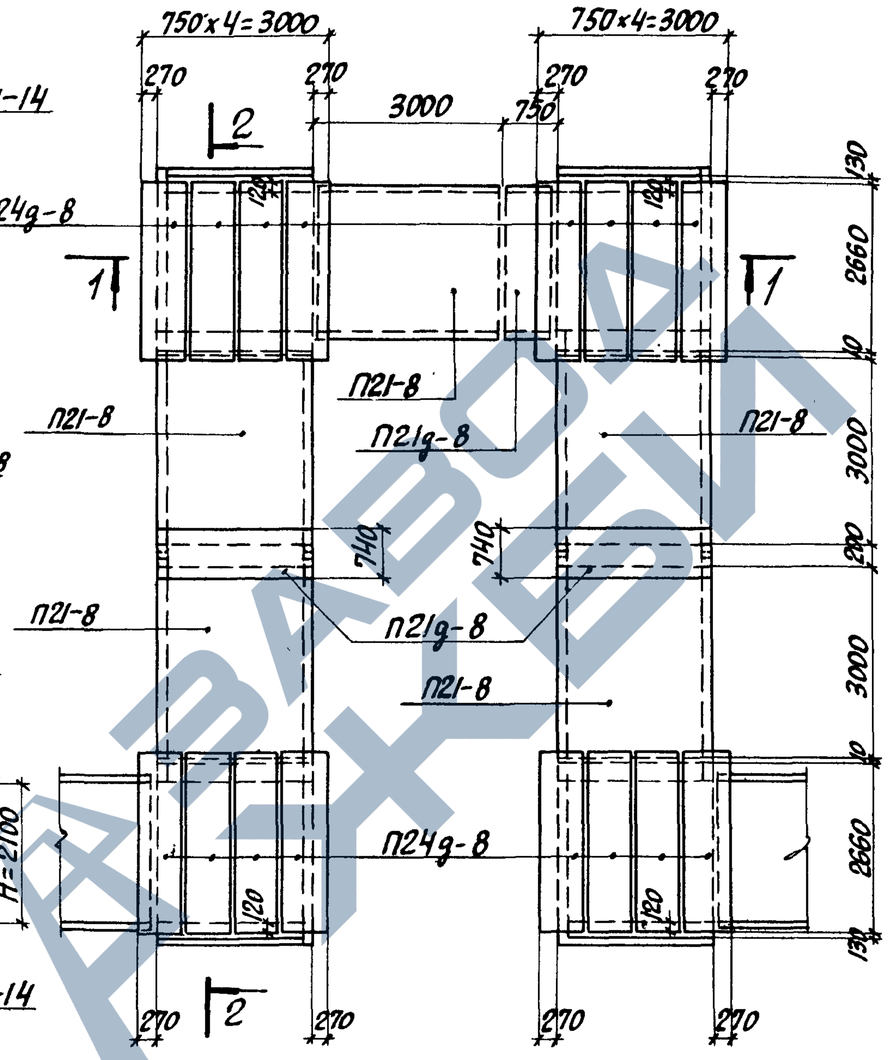

Таблица для подбора сборных железобетонных элементов на компенсаторную нишу

Марка компенсаторной ниши	Марка изделия	Кол-во шт.	Выпуск серии 3.006-2
НК 210×90	Л24-8-1	1	II-1
	Л24д-8	1	
	Лу24-8	2	III-2
	Лу24-8н	2	
	П21-8	5	II-2
	П21д-8	3	
	П24д-8	16	
	Б5	4	III-2

Выборка закладных элементов на компенсаторную нишу

Марка компенсаторной ниши	Марка закладного элемента	Кол-во шт.	Выпуск серии 3.006-2
НК 210×90	М-14	20	II-3

1-1

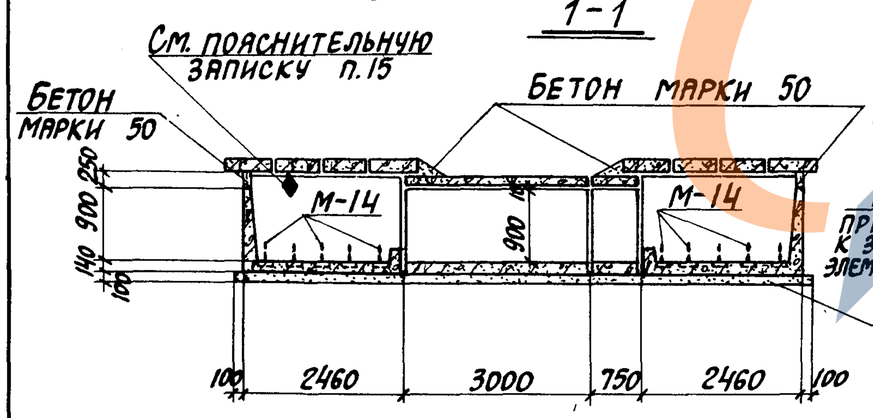

2-2

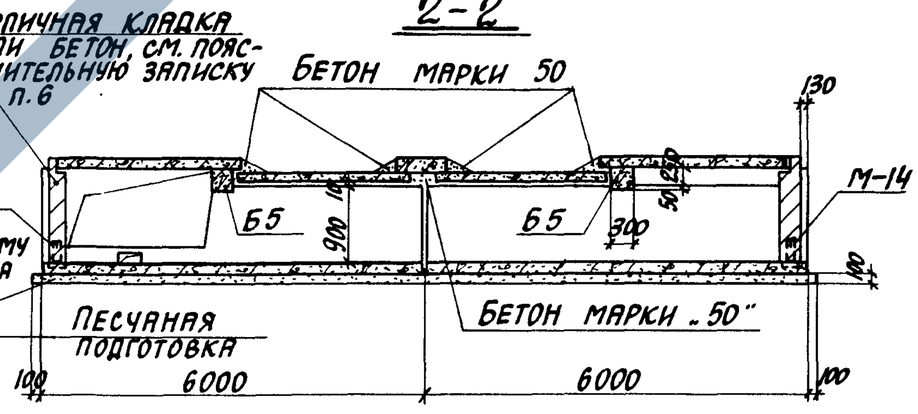

Лоток Л24-8-1 изготавливается по чертежу лотка Л24-8 с соответствующим укорочением.

ТК	Сборные железобетонные каналы и тоннели из лотковых элементов	Серия 3.006-2
	Монтажная схема компенсаторной ниши НК 210×90 для тепловых сетей	Выпуск III Лист 47

План

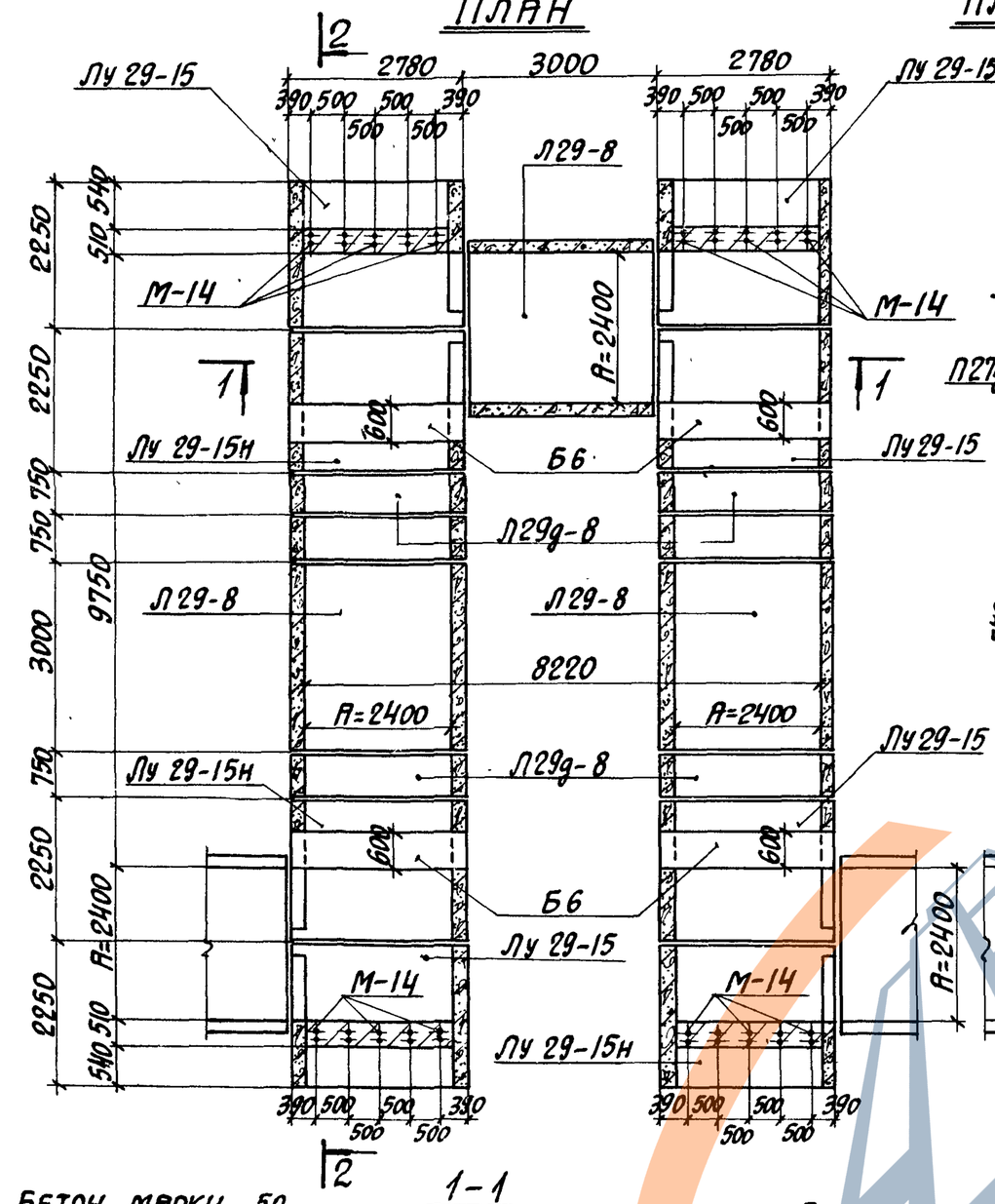

План раскладки плит перекрытия

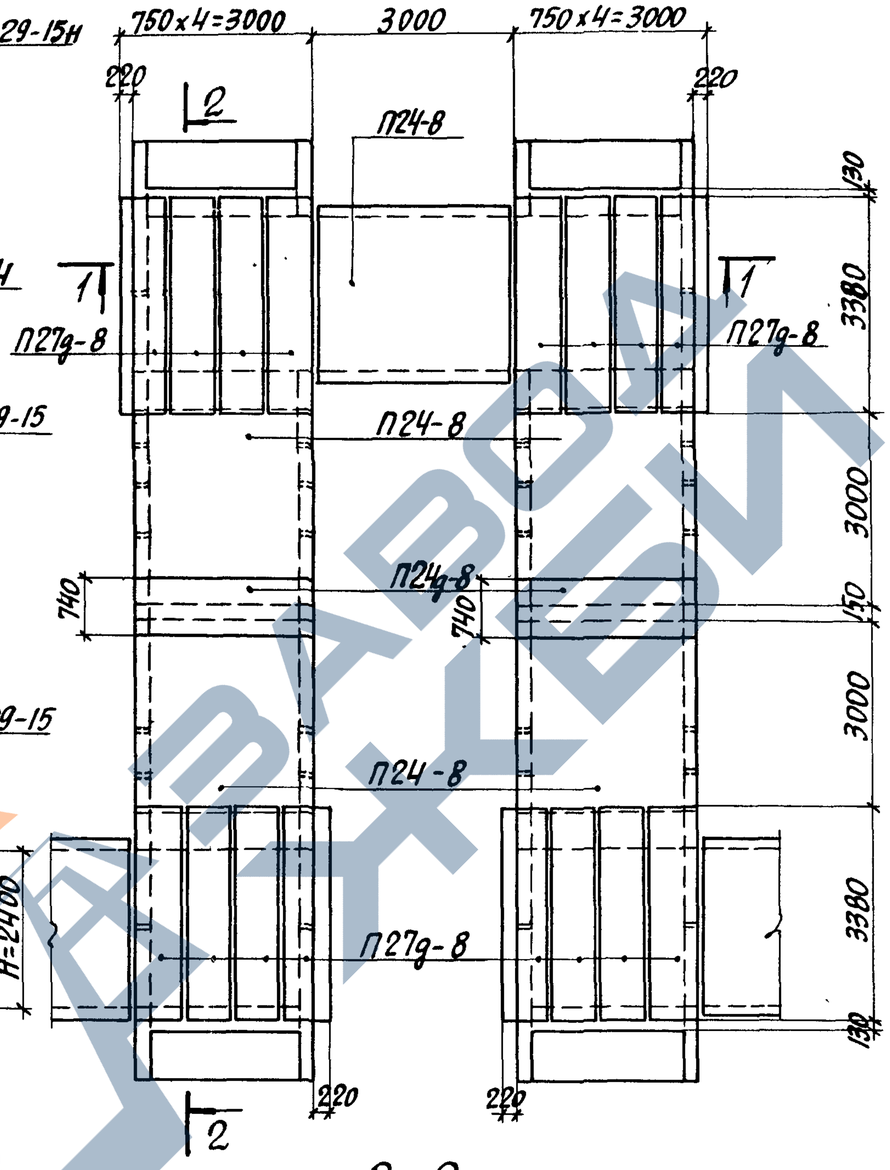

Таблица для подбора сборных железобетонных элементов на компенсаторную нишу

Марка компенсаторной ниши	Марка изделия	Кол-во шт.	Выпуск серии 3.006-2
НК 240×120	Л29-8	3	II-1
	Л29д-8	6	
	Лу29-15	4	III-2
	Лу 29-15н	4	
	П24-8	5	II-2
	П24д-8	2	
	П27д-8	16	
	Б6	4	III-2

Выборка закладных элементов на компенсаторную нишу

Марка компенсаторной ниши	Марка закладного элемента	Кол-во шт.	Выпуск серии 3.006-2
НК 240×120	М-14	20	II-3

1-1

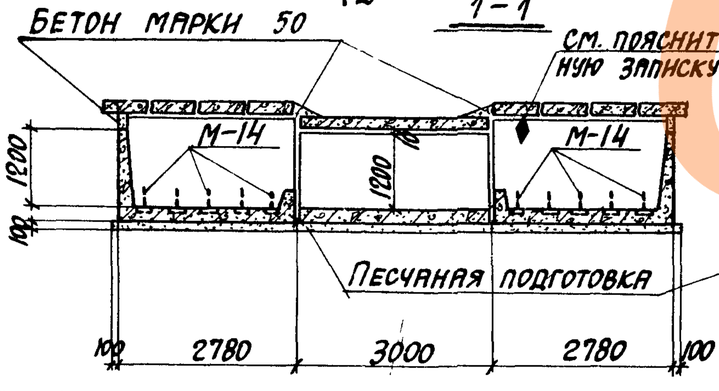

2-2

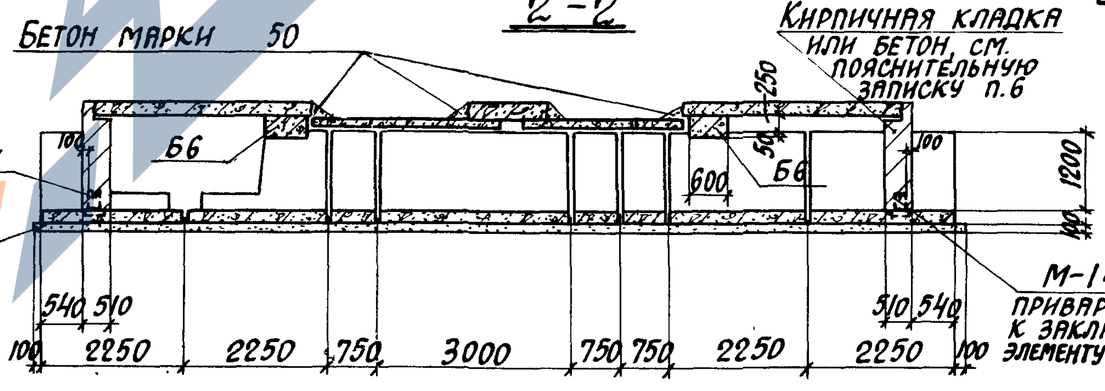

ТК	Сборные железобетонные каналы и тоннели из лотковых элементов	Серия 3.006-2	
1976	Монтажная схема компенсаторной ниши НК 240×120 (тип I) для тепловых сетей	Выпуск III	Лист 100

План

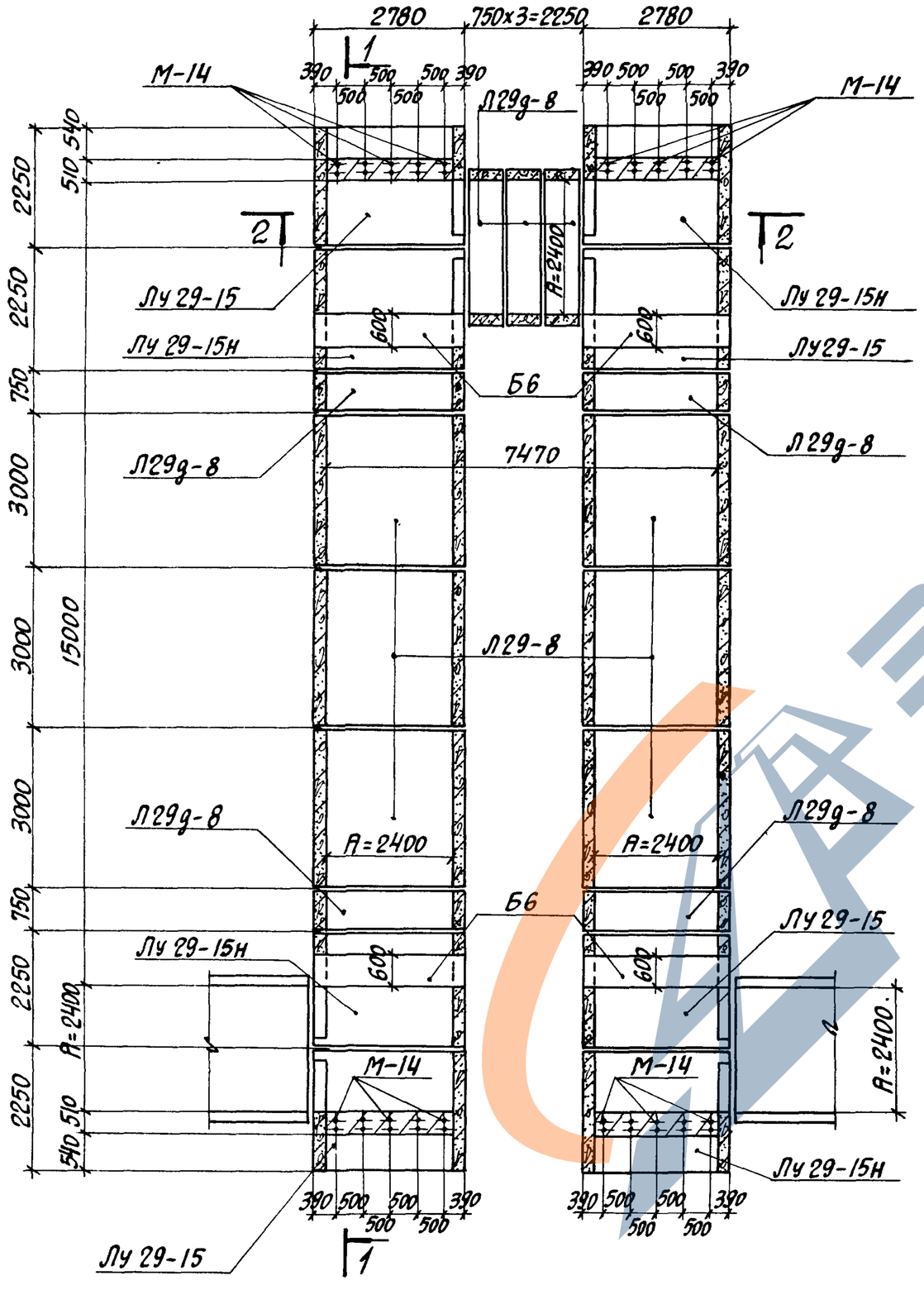

План раскладки плит перекрытия

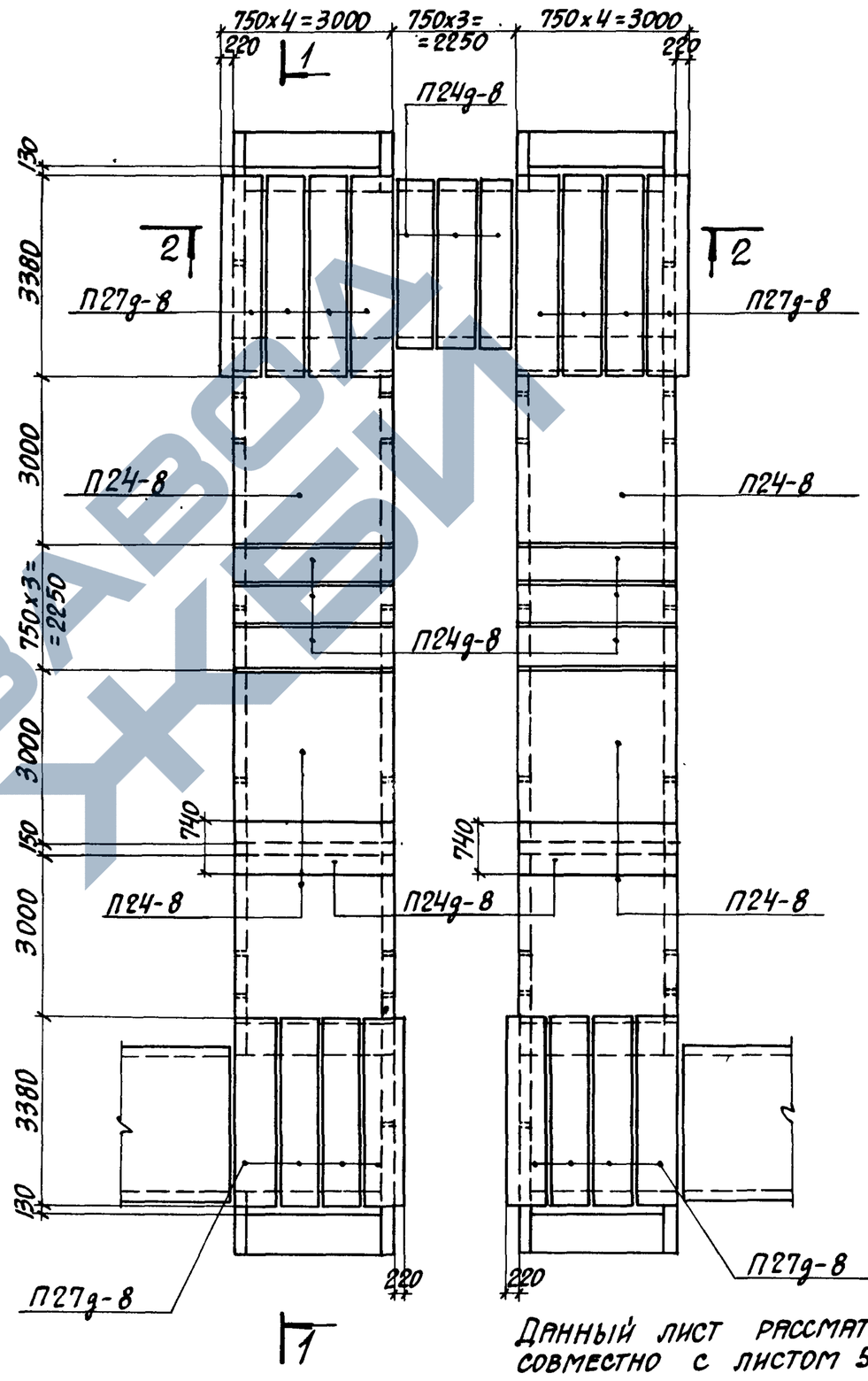

Данный лист рассматривать совместно с листом 50.

ТК	Сборные железобетонные каналы и тоннели из лотковых элементов	Серия 3.006-2	
1976	Монтажная схема компенсаторной ниши НК240х120 (тип II) для тепловых сетей. Планы	Выпуск III-1	Лист 49

https://zavodjbi.com/

1-1

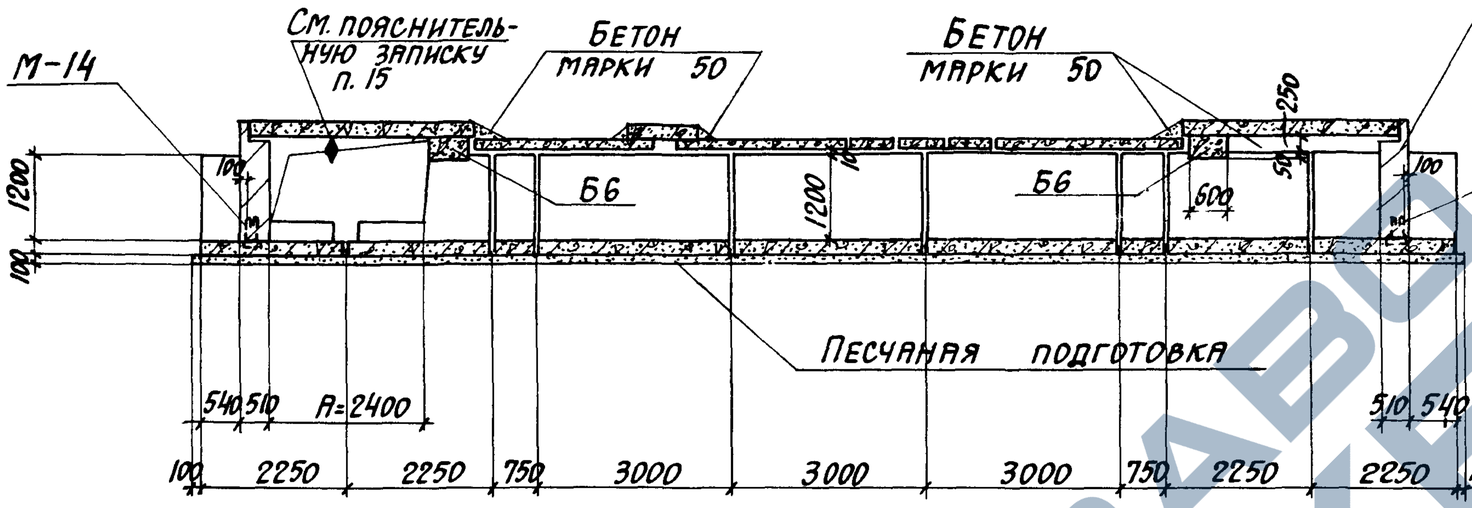

2-2

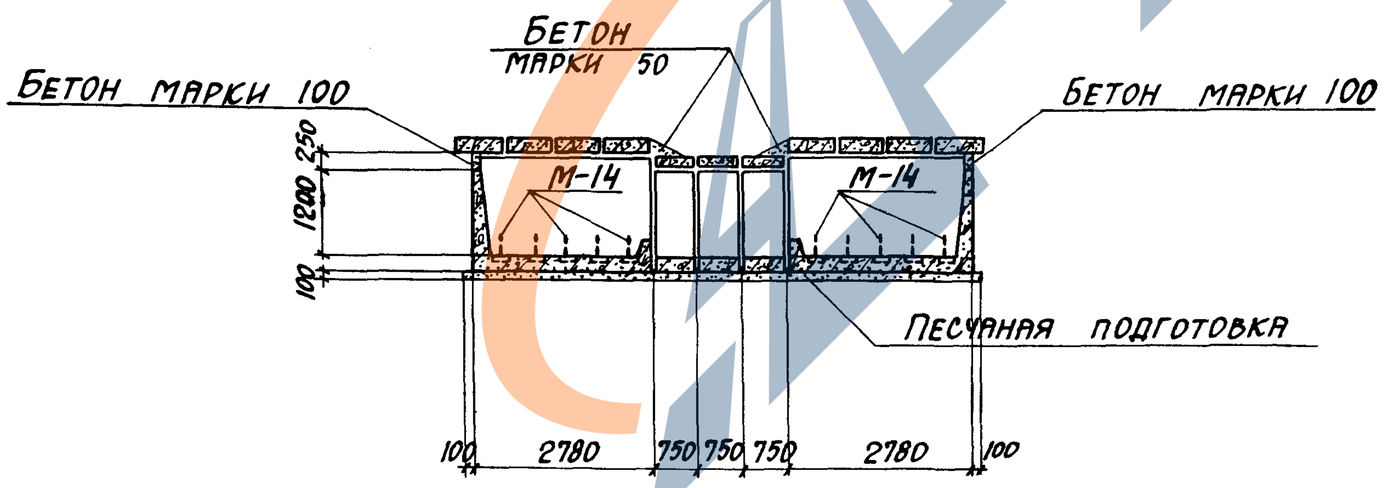

Таблица для подбора сборных железобетонных элементов для компенсаторной ниши

Марка компенсаторной ниши	Марка изделия	Кол-во шт.	Выпуск серии 3.006-2
НК 240×120	Л29-8	6	II-1
	Л29д-8	7	
	Лу29-15	4	III-2
	Лу29-15н	4	
	П24-8	6	II-2
	П24д-8	11	
	П27д-8	16	
	Б6	4	III-2

Выборка закладных элементов на компенсаторную нишу

Марка компенсаторной ниши	Марка закладного элемента	Кол-во шт.	Выпуск серии 3.006-2
НК 240×120	М-14	20	II-3

Данный лист рассматривать совместно с листом 49.

ТК	Сборные железобетонные лотки и тоннели из лотковых элементов	Серия 3.006-2	
1976	Монтажная схема компенсаторной ниши НК240×120 (тип II) для тепловых сетей. Разрезы 1-1; 2-2	Выпуск III-1	Лист 50

https://zavodjbi.com/

План

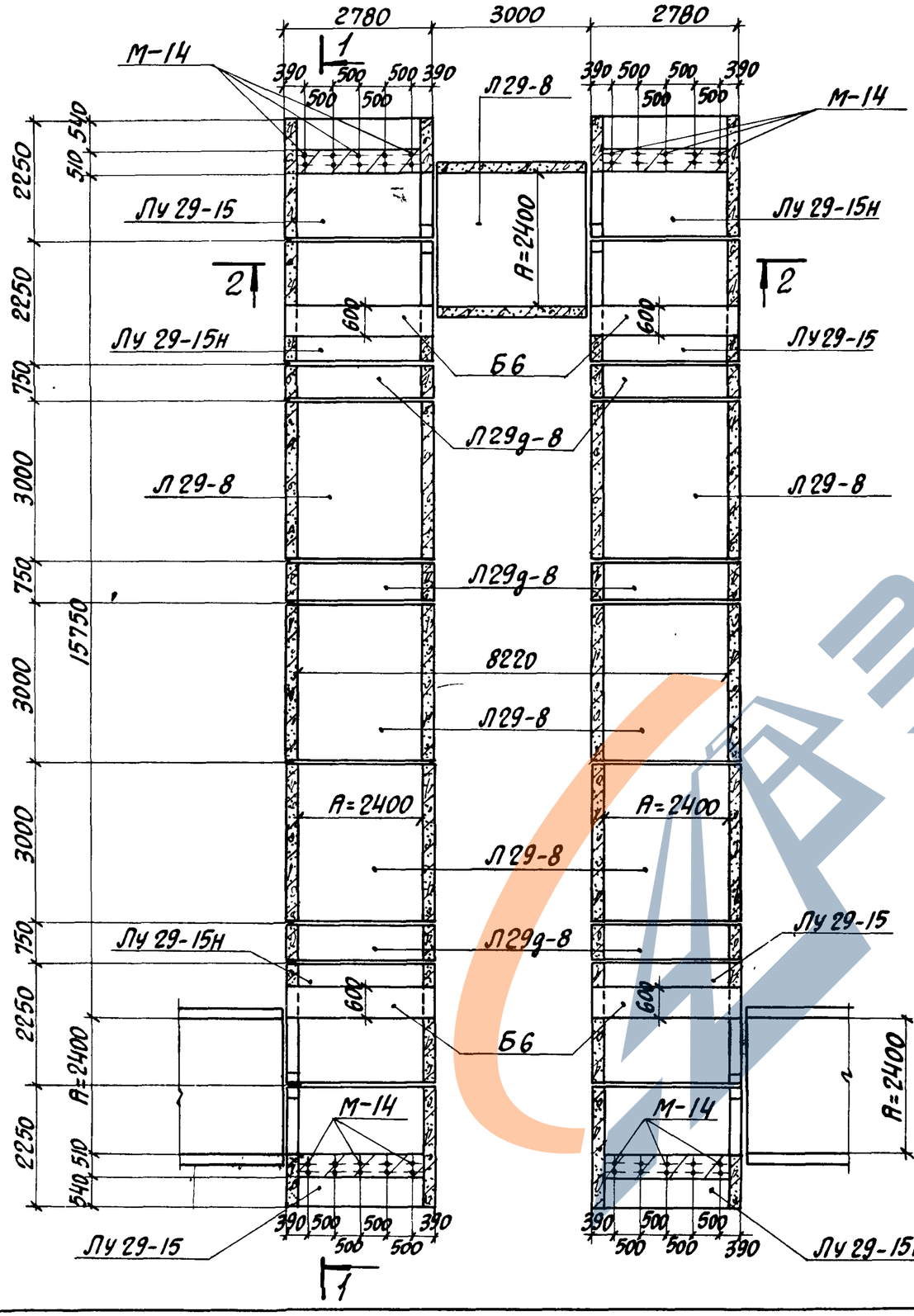

План раскладки плит перекрытия

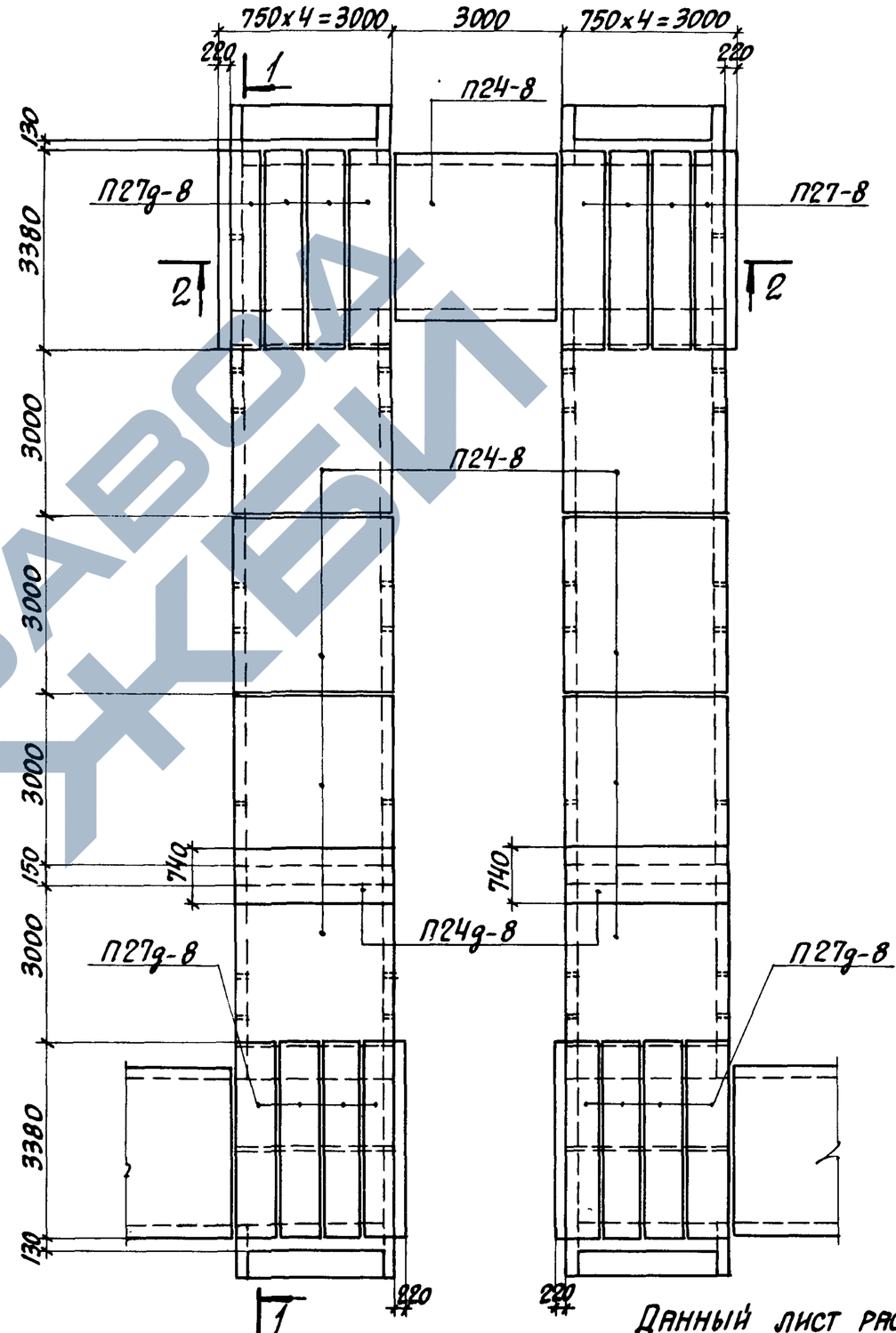

Данный лист рассматривать совместно с листом 52.

ТК	Сборные железобетонные лотки и тоннели из лотковых элементов	Серия 3.006-2
1976	Монтажная схема компенсаторной ниши НК240х120 (тип III) для тепловых сетей. Планы	Выпуск III-1 / Лист 51

1-1

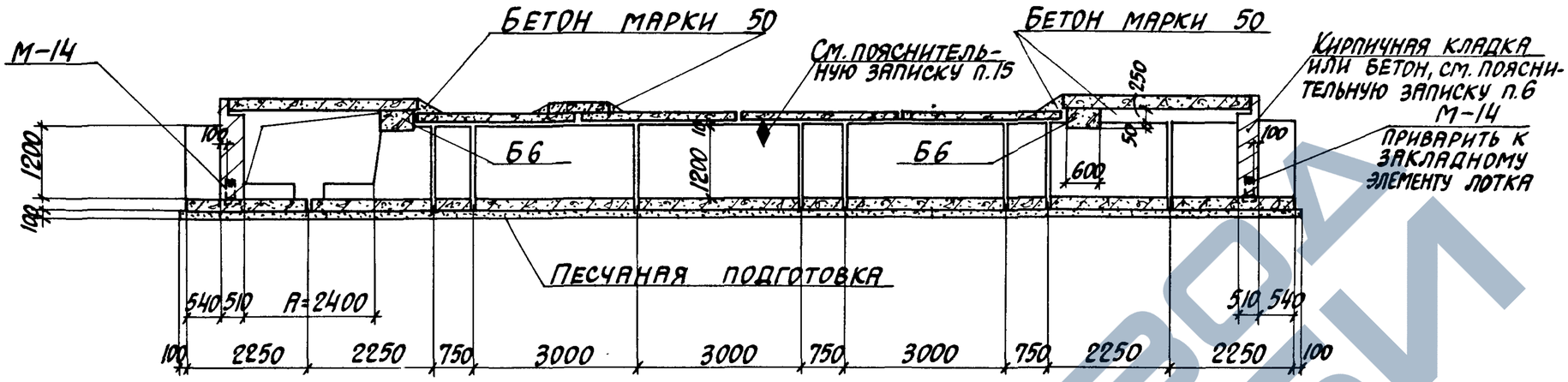

2-2

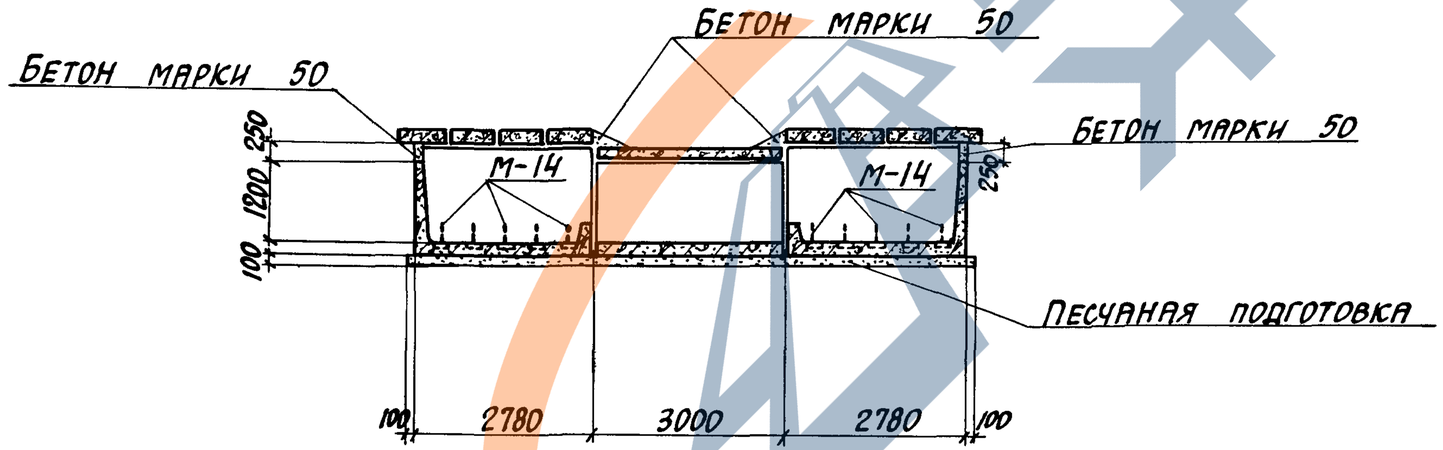

Таблица для подбора сборных железобетонных элементов на компенсаторную нишу

Марка компенсаторной ниши	Марка изделия	Кол-во шт.	Выпуск серии 3.006-2
НК 240×120	Л29-8	7	II-1
	Л29д-8	6	
	Лч29-15	4	III-2
	Лч29-15н	4	
	П24д-8	2	II-2
	П24-8	9	
	П27д-8	16	
	Б6	4	III-2

Выборка закладных элементов на компенсаторную нишу

Марка компенсаторной ниши	Марка закладного элемента	Кол-во шт.	Выпуск серии 3.006-2
НК 240×120	М-14	20	II-3

Данный лист рассматривать совместно с листом 51.

https://zavodjbi.com/

План

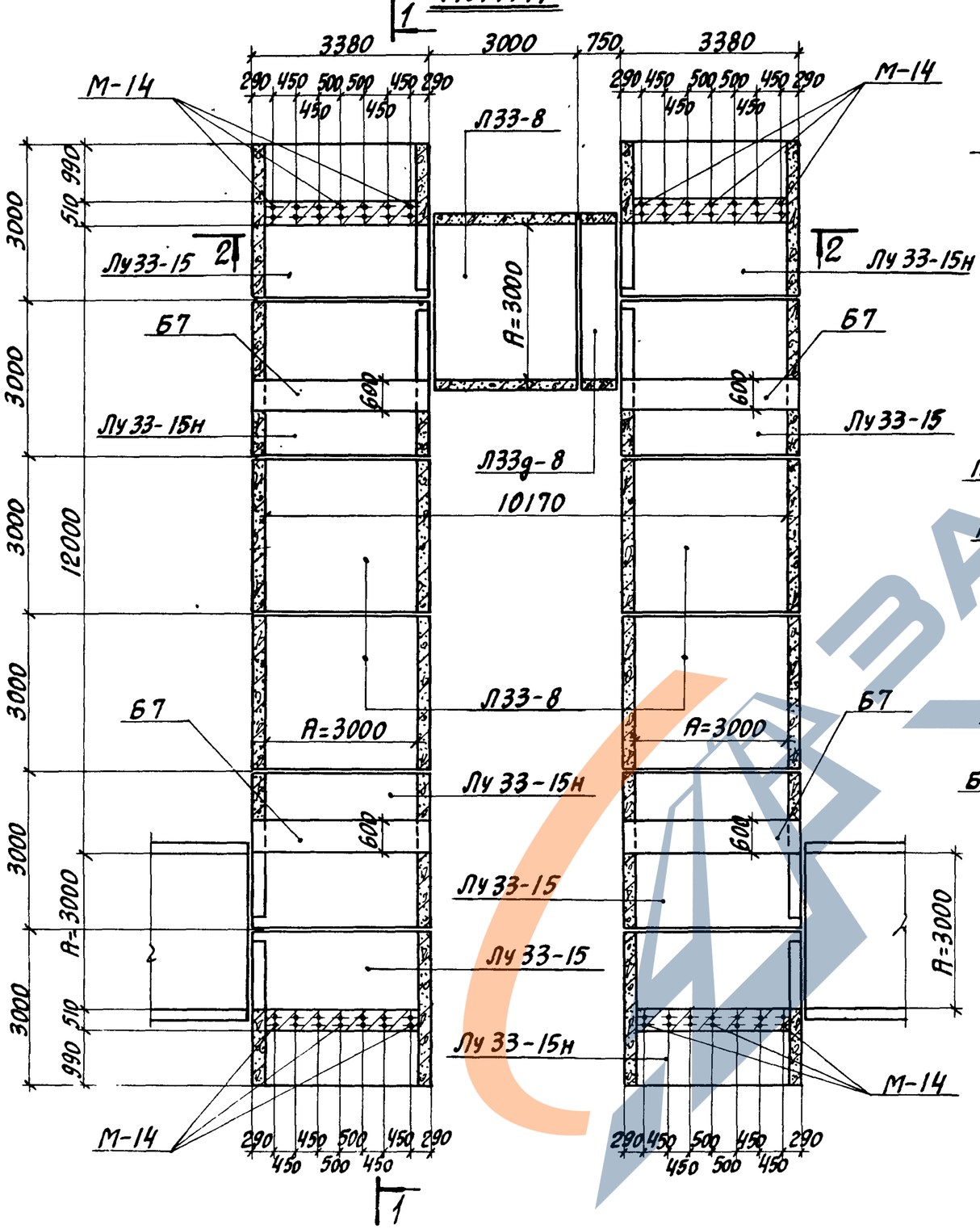

План раскладки плит перекрытия

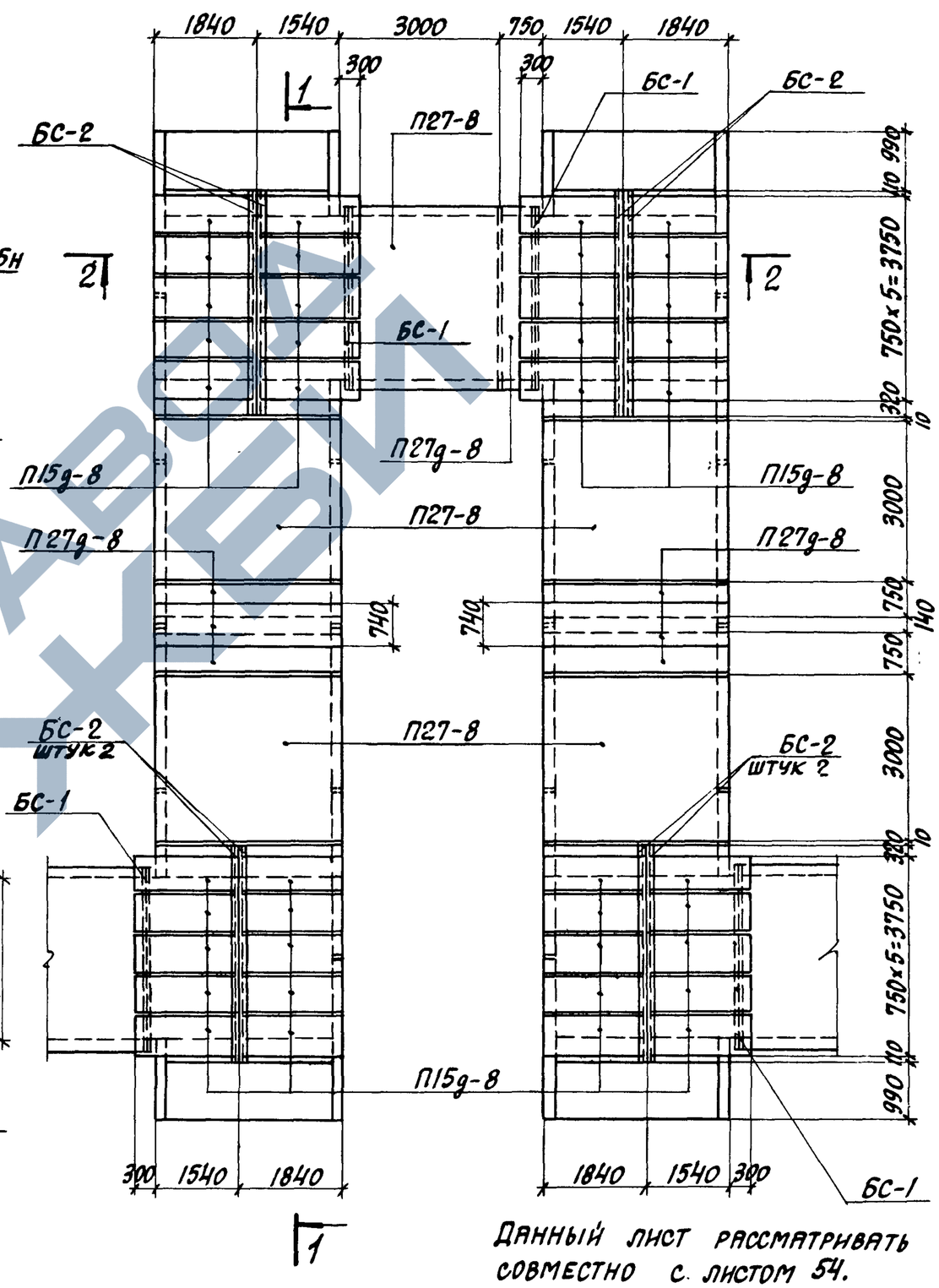

ТК	Сборные железобетонные каналы и тоннели из лотковых элементов	Серия 3.006-2
1976	Монтажная схема компенсаторной ниши НК 300×120 для тепловых сетей. Планы	Выпуск III-1 / Лист 53

1-1

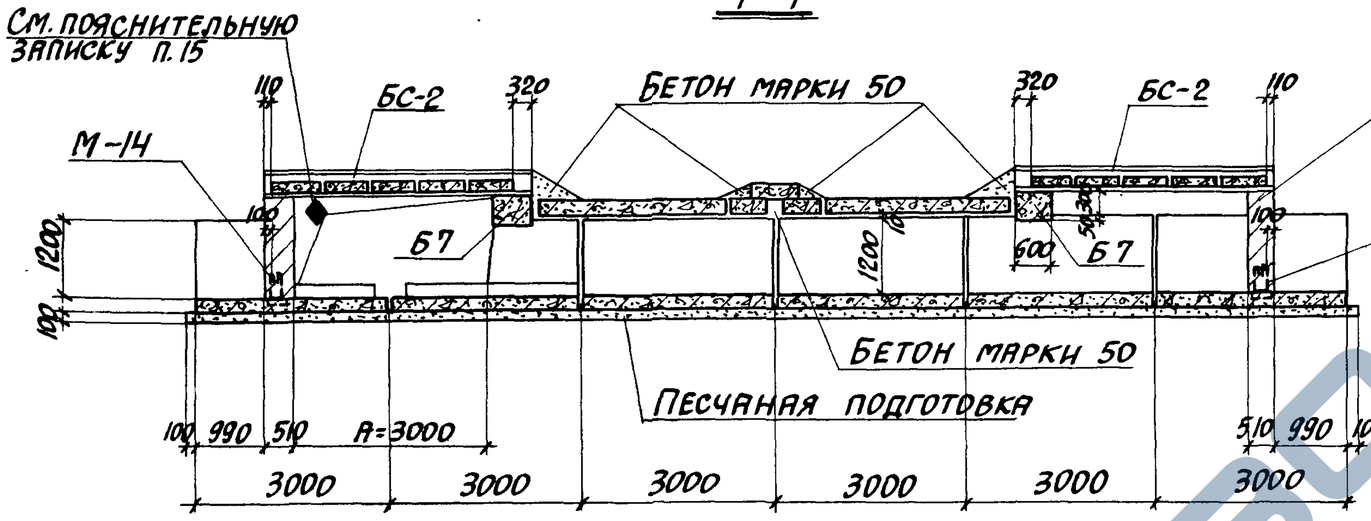

2-2

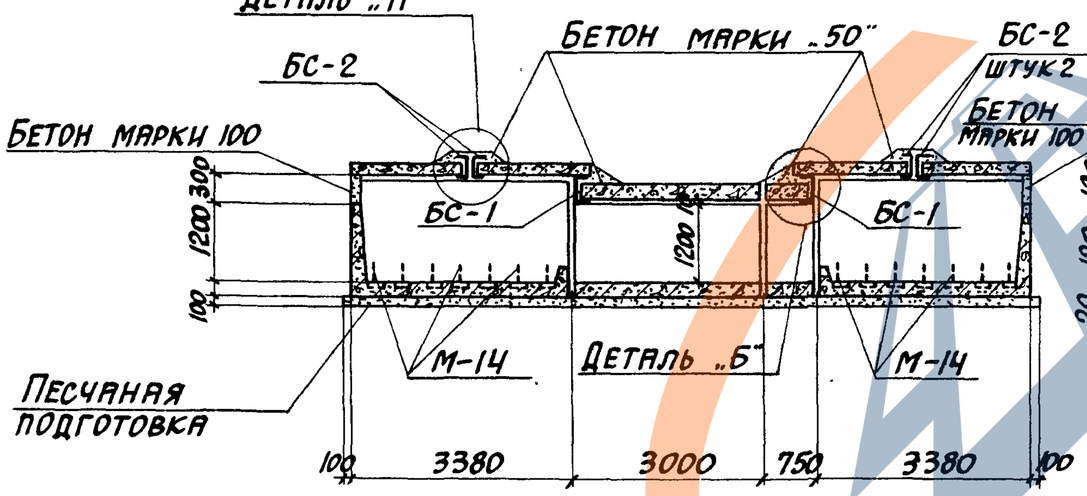

Деталь „А"

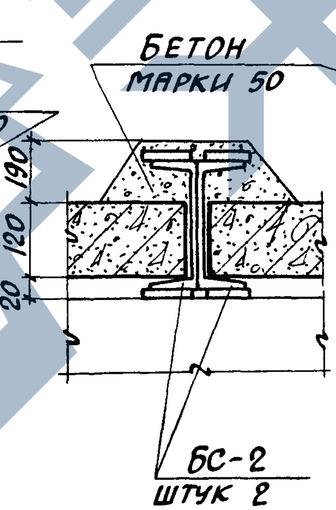

Деталь „Б"

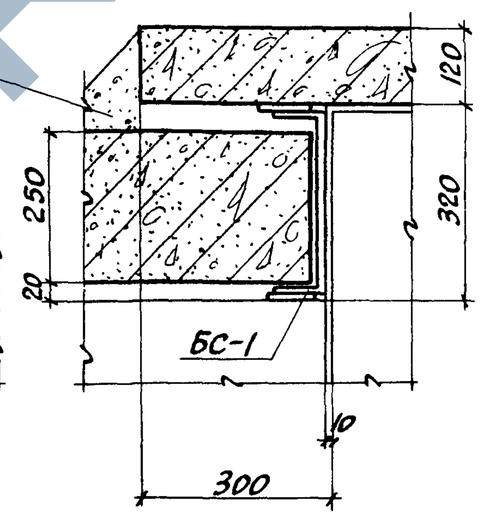

Таблица для подбора сборных железобетонных и стальных элементов на компенсаторную нишу

Марка компенсаторной ниши	Марка изделия	Кол-во шт.	Выпуск серии 3.006-2
НК300-120	Л33-8	5	II-1
	Л33д-8	1	
	Лу33-15	4	III-2
	Лу33-15п	4	
	П15д-8	40	II-2
	П27-8	5	
	П27д-8	7	
	Б7	4	III-2
	БС-1	4	III-3
	БС-2	8	

Выборка закладных элементов на компенсаторную нишу

Марка компенсаторной ниши	Марка закладного элемента	Кол-во шт.	Выпуск серии 3.006-2
НК300-120	М-14	28	II-3

Данный лист рассматривать совместно с листом 53.

ТК	Сборные железобетонные каналы и тоннели из лотковых элементов	Серия 3.006-2	
1976	Монтажная схема компенсаторной ниши НК300×120 для тепловых сетей. Разрезы 1-1; 2-2	Выпуск III-1	Лист 54

План

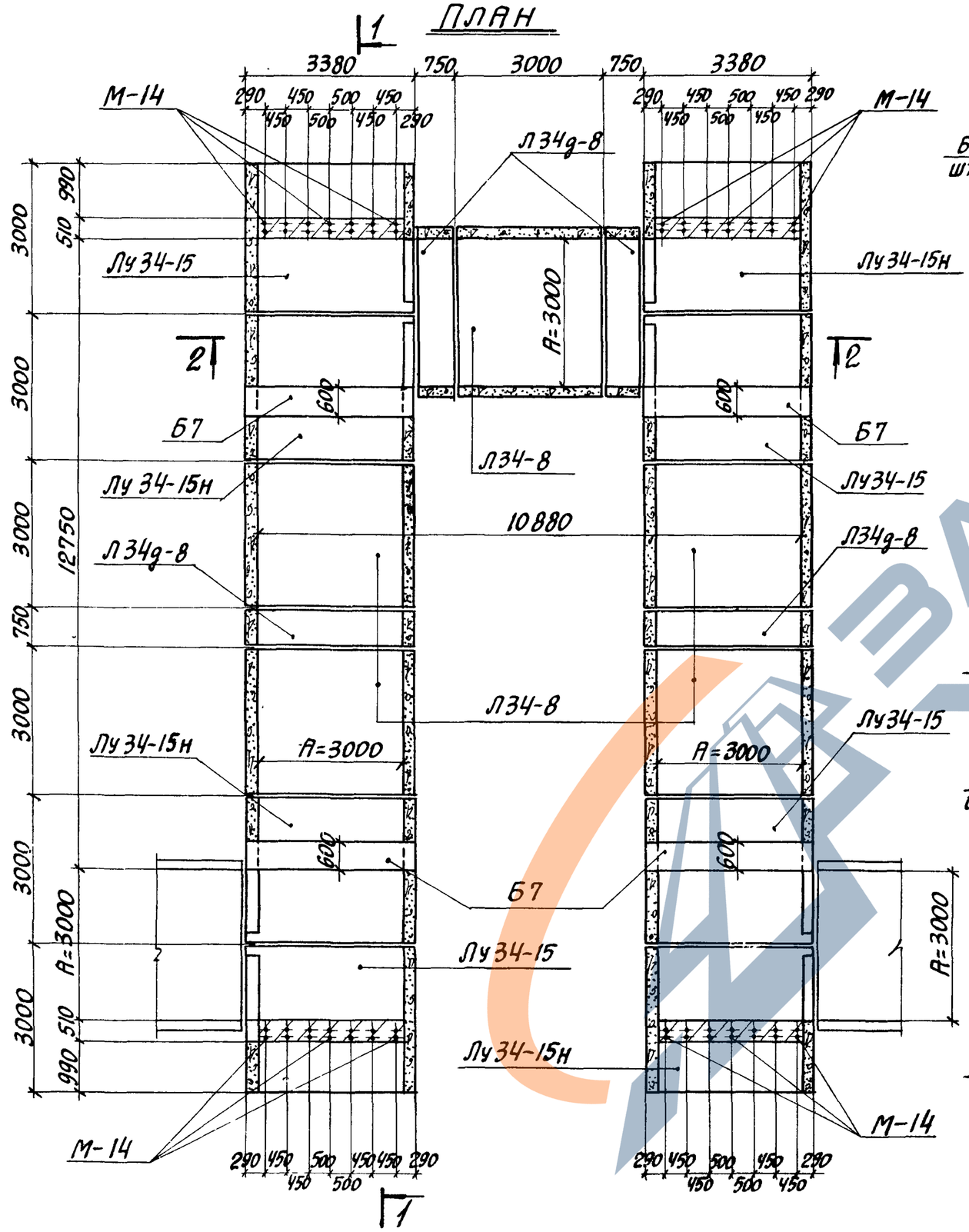

План раскладки плит перекрытия

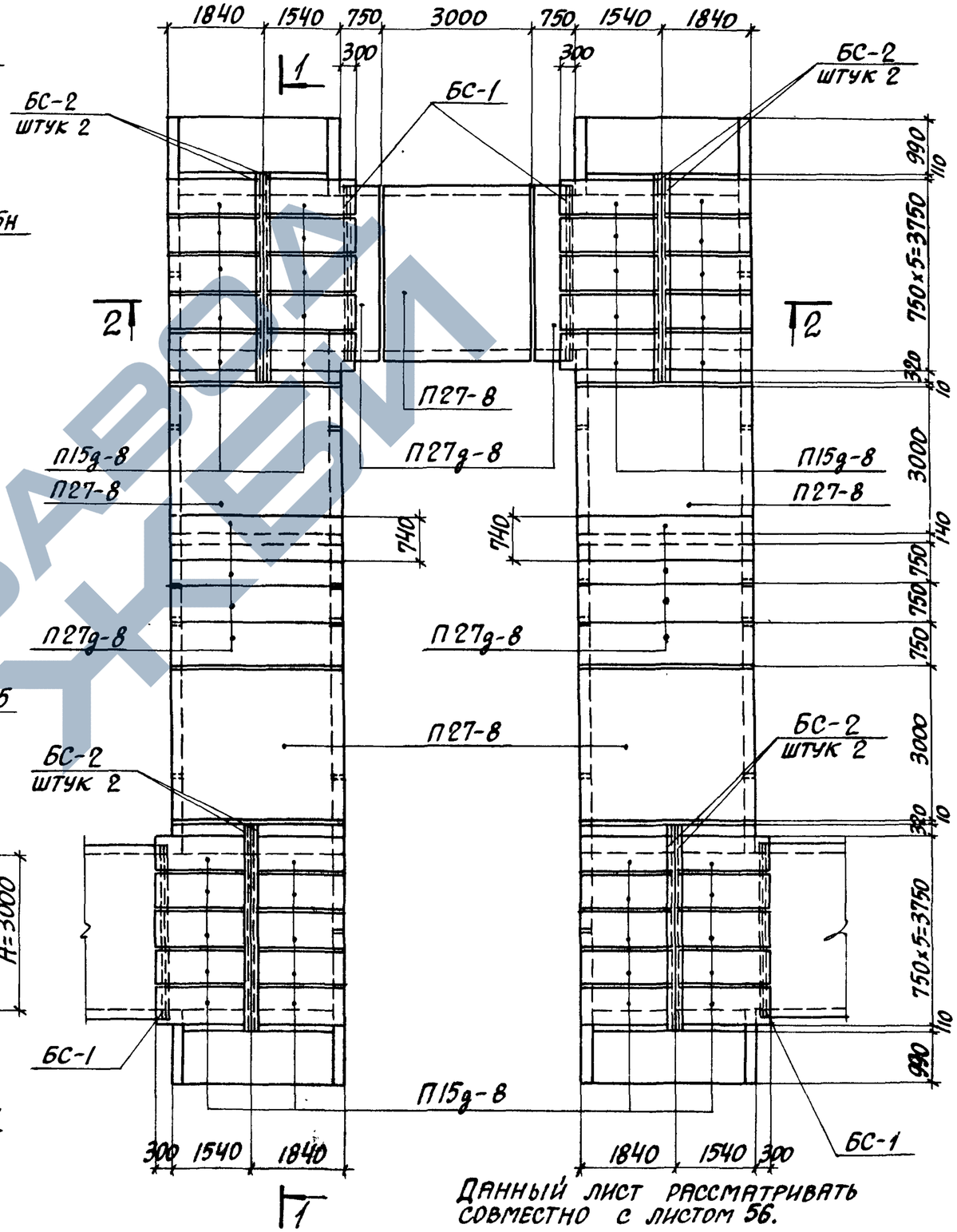

Данный лист рассматривать совместно с листом 56.

ТК	Сборные железобетонные каналы и тоннели из лотковых элементов	Серия 3.006-2
1976	Монтажная схема компенсаторной ниши НК 300×150 (тип I) для тепловых сетей. Планы	Выпуск III-1 / Лист 55

https://zavodjbi.com/
IS746

1-1

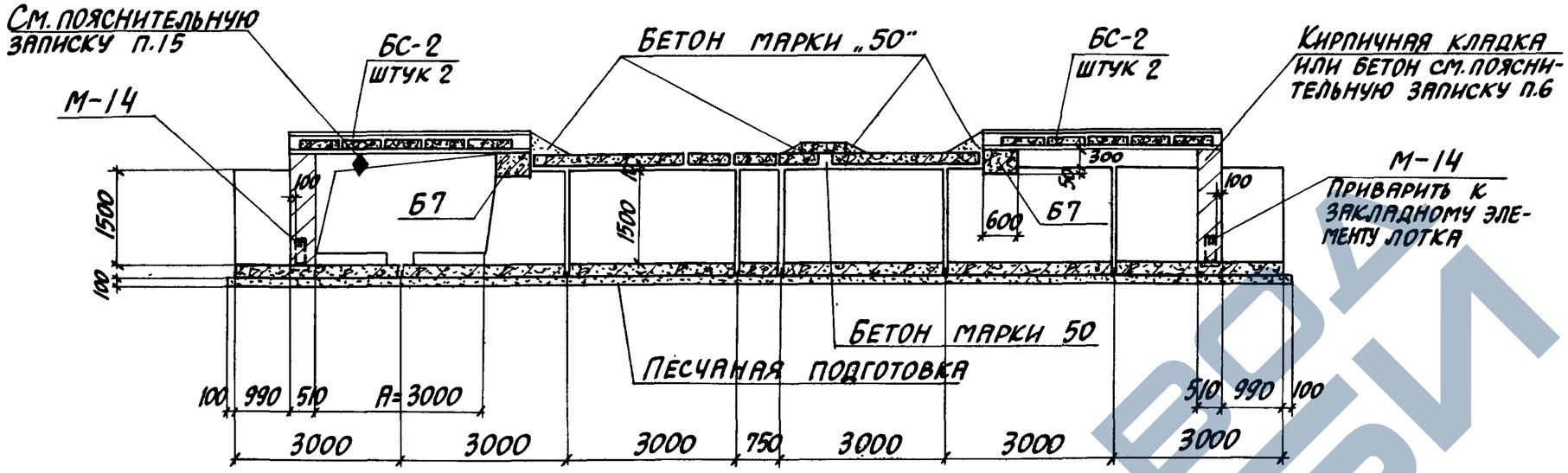

2-2

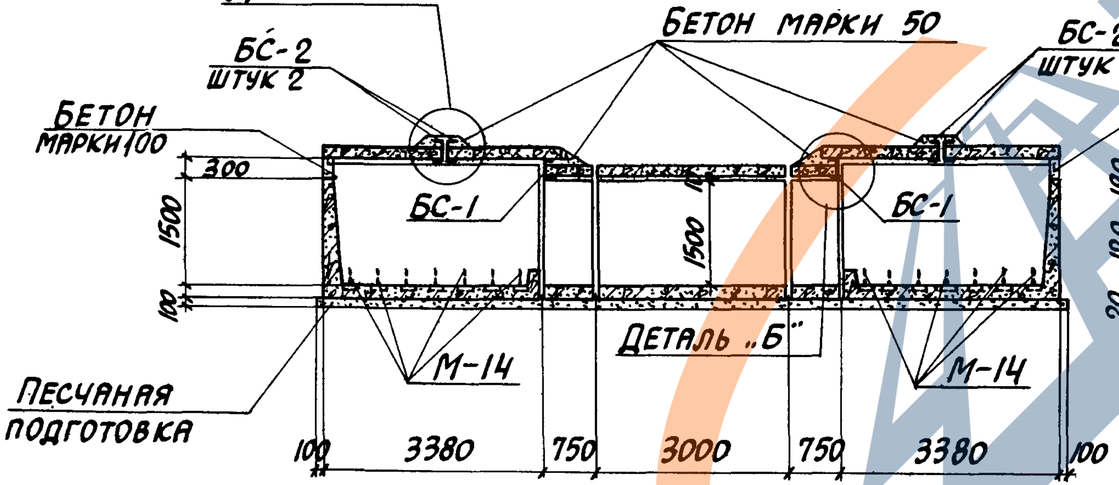

Деталь „А"

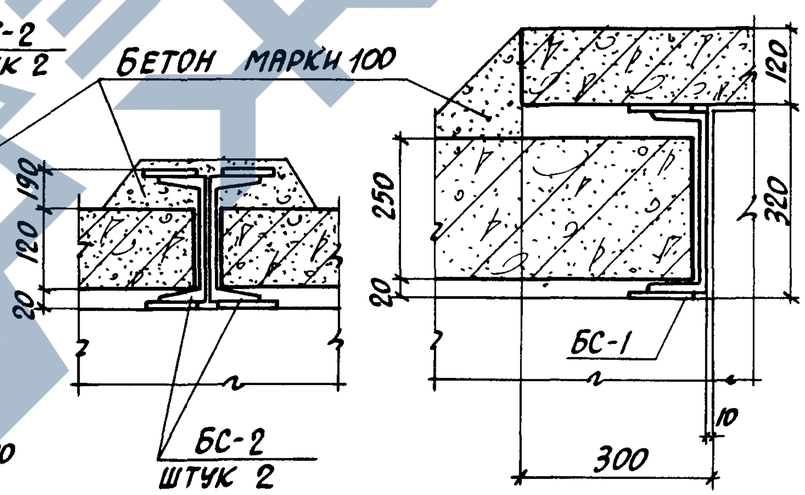

Деталь „Б"

Таблица для подбора сборных железобетонных и стальных элементов на компенсаторную нишу

Марка компенсаторной ниши	Марка изделия	Кол-во шт.	Выпуск серии 3.006-2
НК 300-150	ЛЗ4-8	5	II-1
	ЛЗ4д-8	4	
	Лу34-15	4	III-2
	Лу34-15н	4	
	П15д-8	40	II-2
	П27-8	5	
	П27д-8	10	
	Б7	4	III-2
	БС-1	4	III-3
	БС-2	8	

Выборка закладных элементов на компенсаторную нишу

Марка компенсаторной ниши	Марка закладного элемента	Кол-во шт.	Выпуск серии 3.006-2
НК 300-150	М-14	28	II-3

Данный лист рассматривать совместно с листом 55.

План

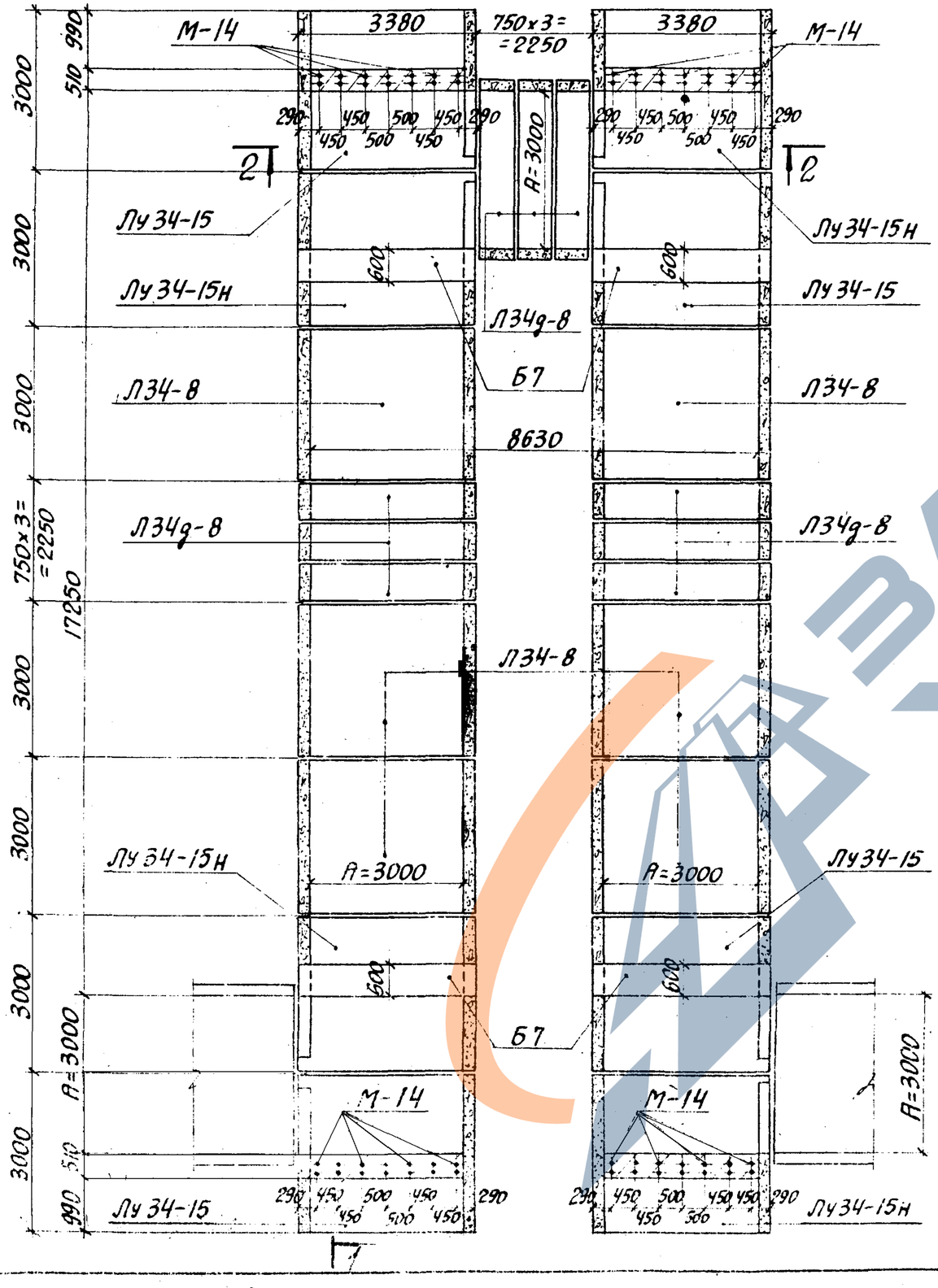

План раскладки плит перекрытия

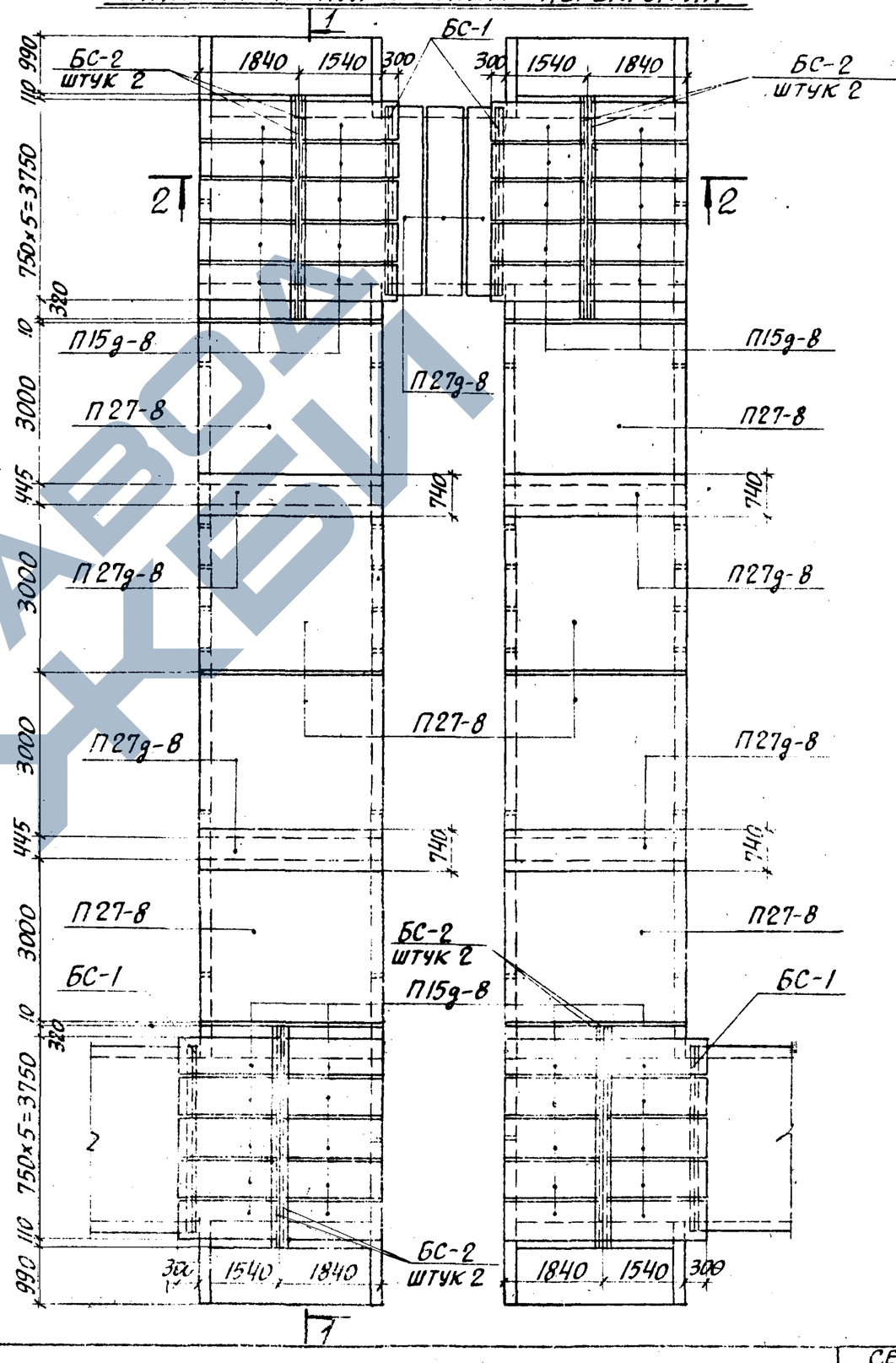

ТК	Сборные железобетонные каналы и тоннели из лотковых элементов	Серия 3.006-2
1976	Монтажная схема компенсаторной ниши НК 300×150 (тип II) для тепловых сетей. Планы	Выпуск III-1 / Лист 57

https://zavodgb.com/

1-1

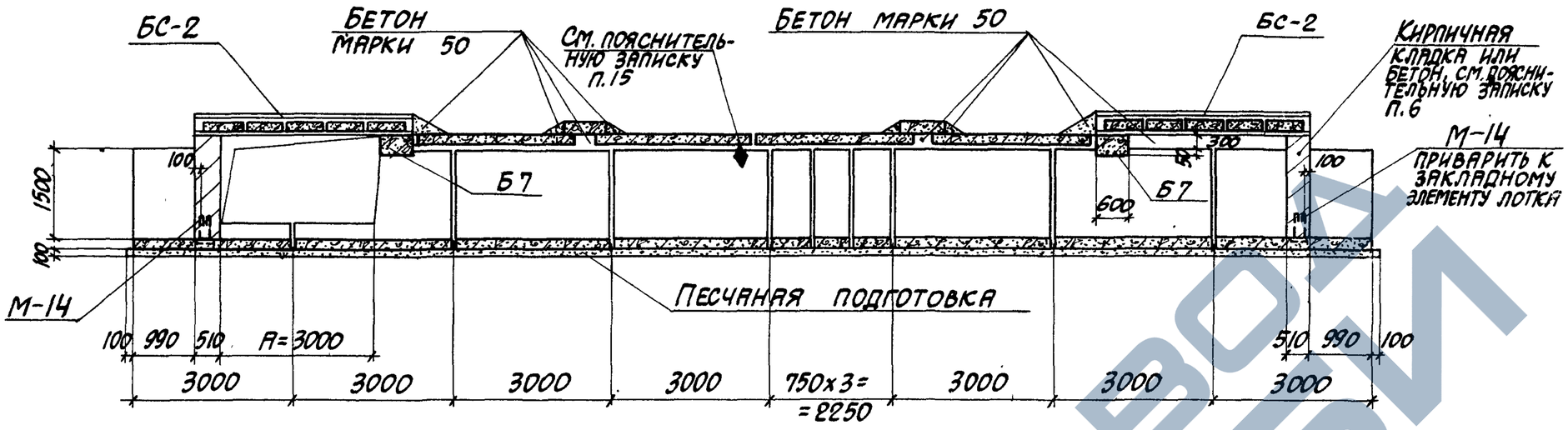

2-2

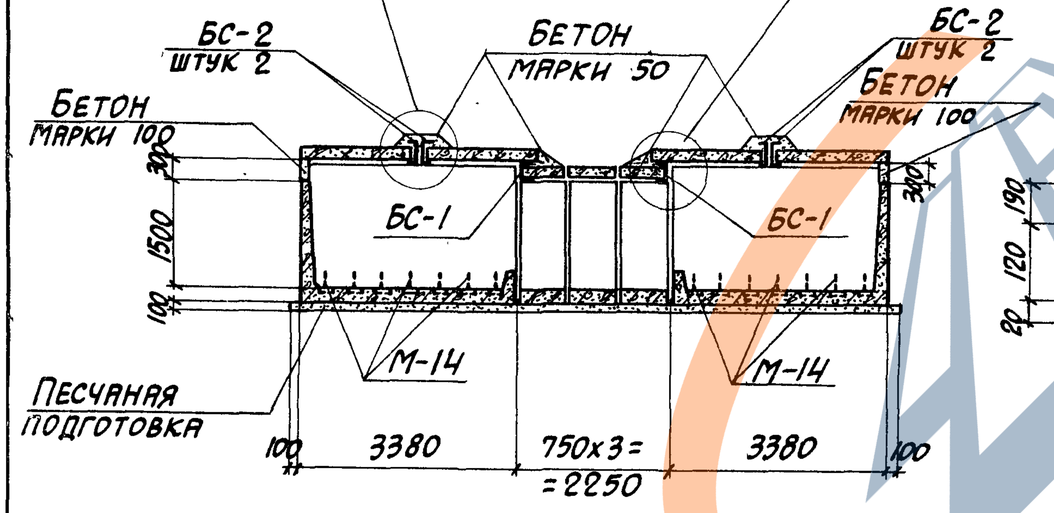

Деталь „А"

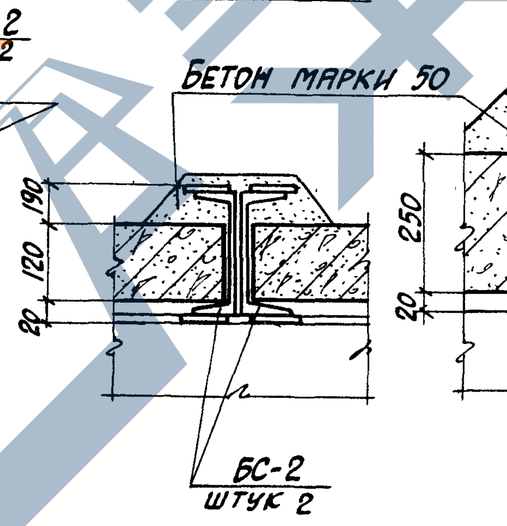

Деталь „Б"

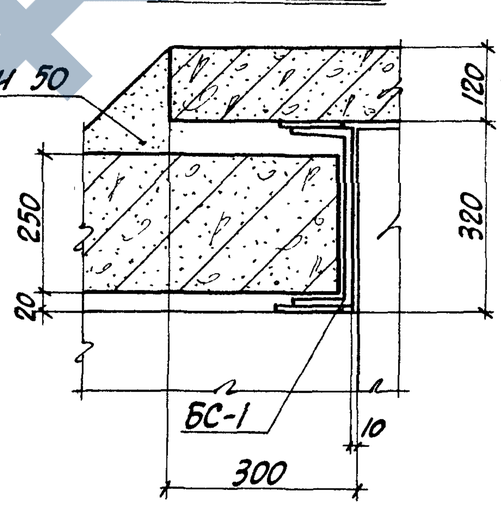

Таблица для подбора сборных железобетонных и стальных элементов на компенсаторную нишу

Марка компенсаторной ниши	Марка изделия	Кол-во шт.	Выпуск серии 3.006-2
НК 300х150	Л34-8	6	II-1
	Л34д-8	9	
	Лу 34-15	4	III-2
	Лу 34-15к	4	
	П27-8	8	II-2
	П27д-8	7	
	П15д-8	40	
	Б7	4	III-2
	БС-1	4	III-3
	БС-2	8	

Выборка закладных элементов на компенсаторную нишу

Марка компенсаторной ниши	Марка закладного элемента	Кол-во шт.	Выпуск серии 3.006-2
НК 300х150	М-14	28	II-3

Данный лист рассматривать совместно с листом 57.

ТК	Сборные железобетонные каналы и тоннели из лотковых элементов	Серия 3.006-2	
1976	Монтажная схема компенсаторной ниши НК 300х150 (тип II) для тепловых сетей. Разрезы 1-1; 2-2	Выпуск III-1	Лист 58

План

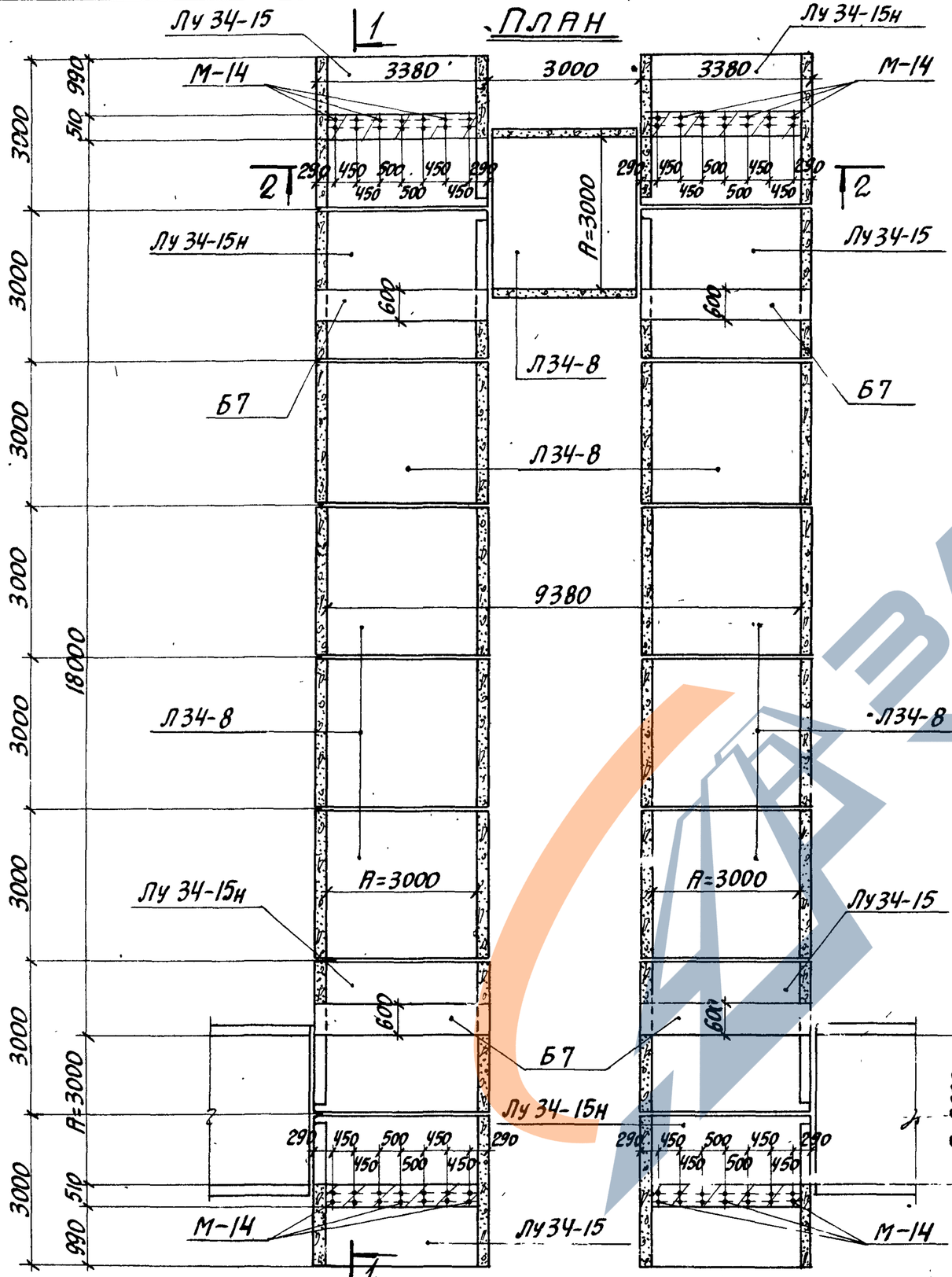

План раскладки плит перекрытия

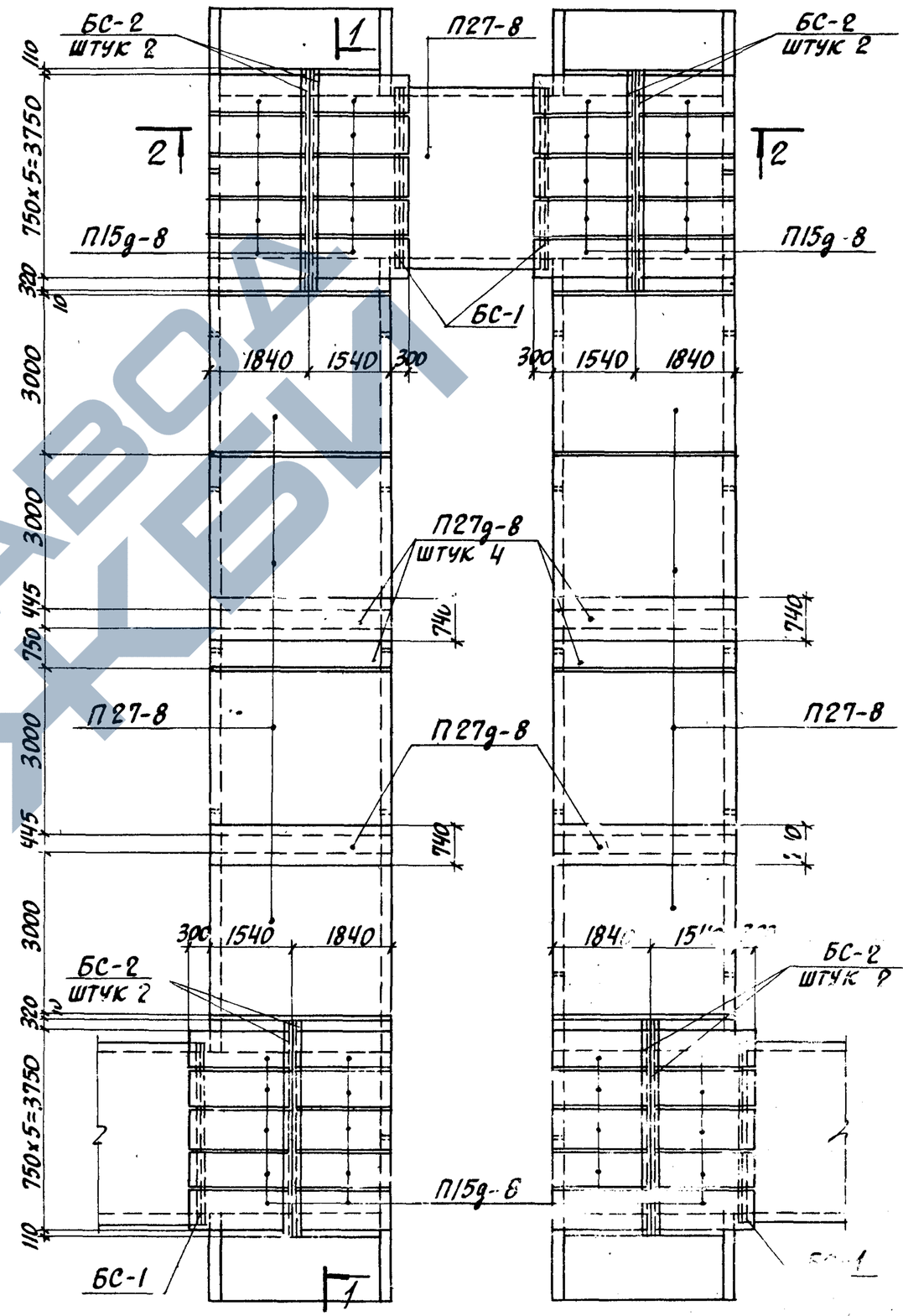

ТК	Сборные железобетонные каналы и тоннели из лотковых элементов	Серия 3.006-2	
1976	Монтажная схема компенсаторной ниши НК300×150 (тип III) для тепловых сетей. Планы	Выпуск III-1	Лист 59

https://zavodjbi.com/

1-1

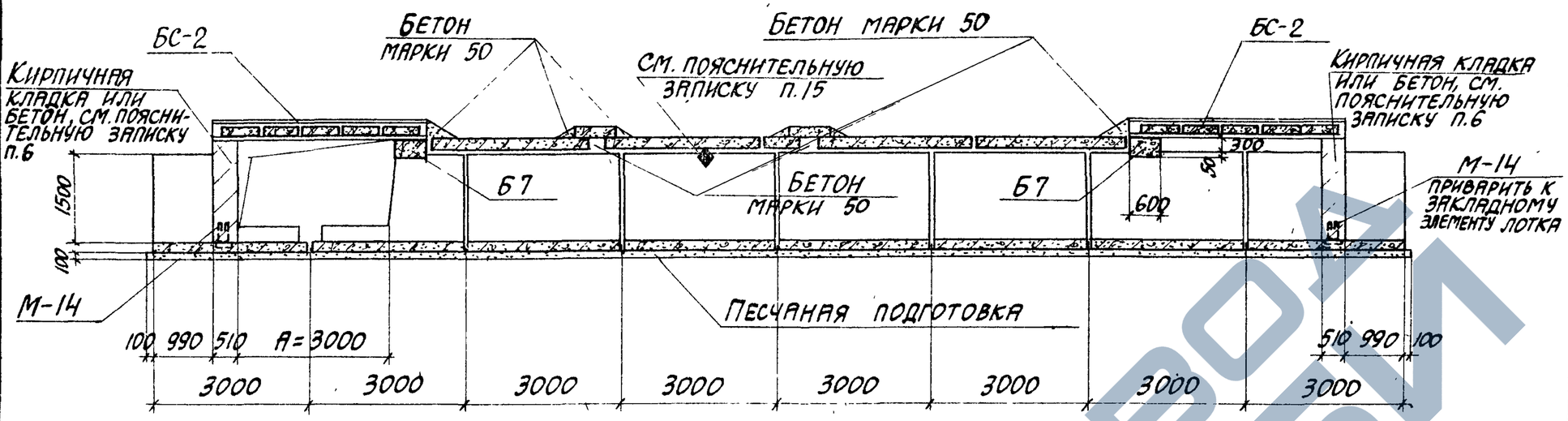

2-2

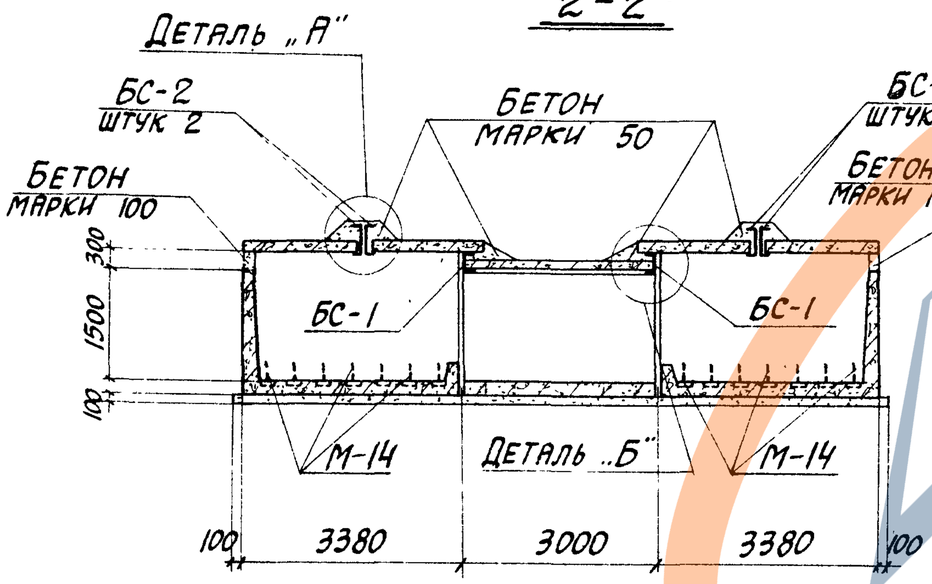

Деталь „А"

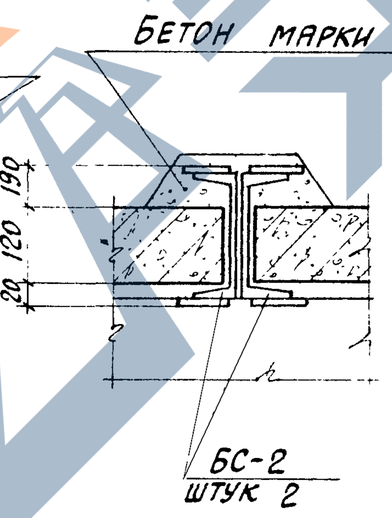

Деталь „Б"

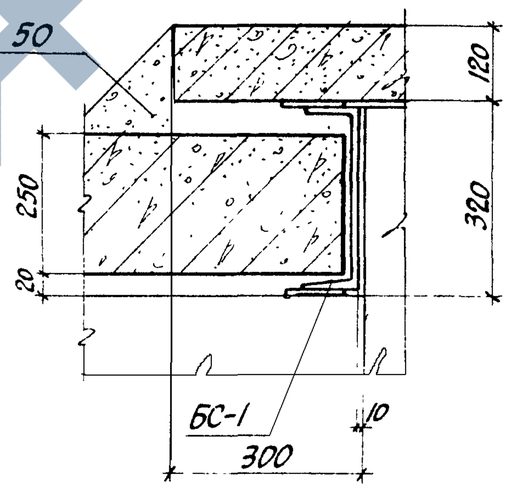

Таблица для подбора сборных железобетонных и стальных элементов на компенсаторную нишу

Марка компенсаторной ниши	Марка изделия	Кол-во шт.	Выпуск серии 3.006-2
НК 300×150	Л34-8	9	II-1
	Лу34-15	4	III-2
	Лу34-15м	4	
	П15д-8	40	II-2
	П27-8	9	
	П27д-8	6	
	Б7	4	III-2
	БС-1	4	III-3
	БС-2	8	

Выборка закладных элементов на компенсаторную нишу

Марка компенсаторной ниши	Марка закладного элемента	Кол-во шт	Выпуск серии 3.006-2
НК 300×150	М-14	28	II-3

Данный лист рассматривать совместно с листом **59**.

ТК	Сборные железобетонные каналы и тоннели из лотковых элементов	Серия 3.006-2	
1976г.	Монтажная схема компенсаторной ниши НК 300×150 (тип III) для тепловых сетей. Разрезы 1-1; 2-2	Выпуск III-1	Лист 60

https://zavodbi.com/

План

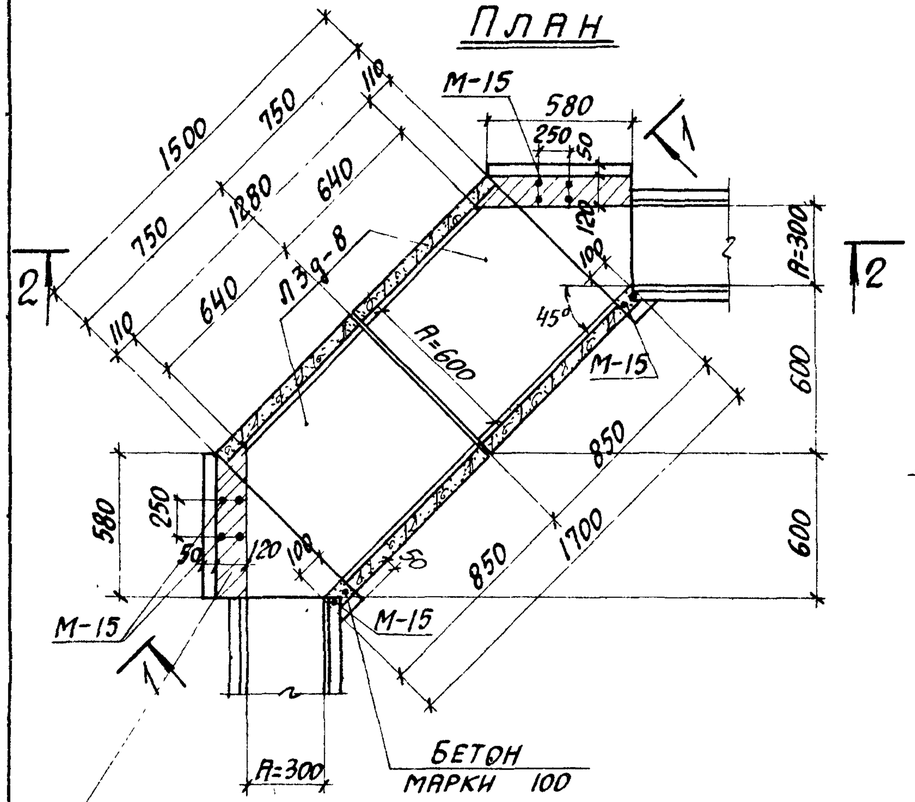

Кирпичная кладка или бетон, см. пояснительную записку п.6

План раскладки плит перекрытия

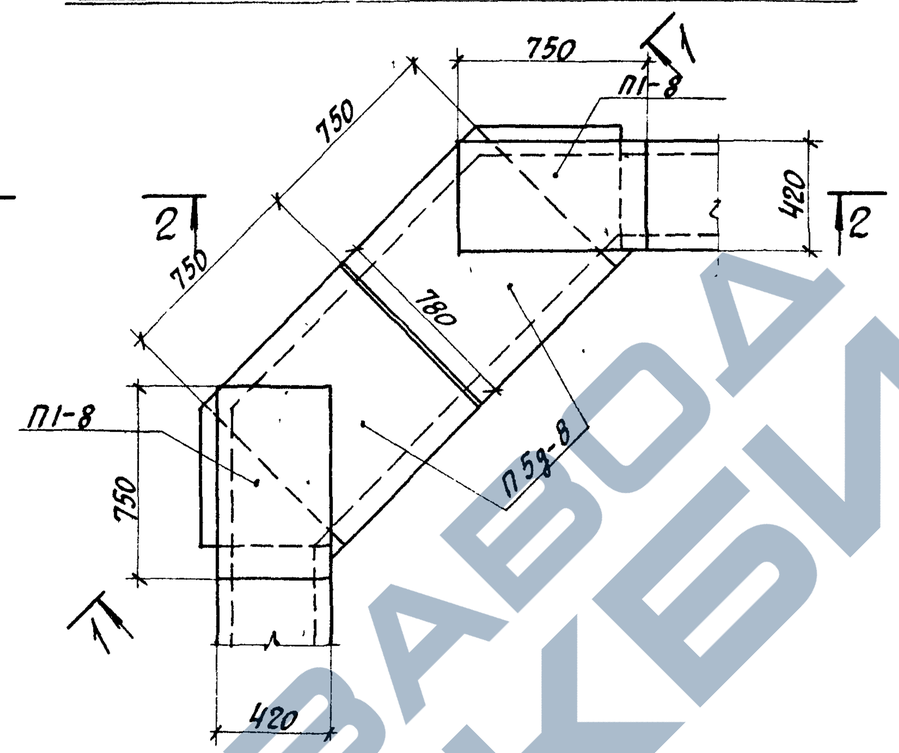

Таблица для подбора сборных железобетонных элементов на узел кабельного канала

Марка узла	Марка изделия	К-во шт.	Выпуск серии 3.006-2
УК-1	П3д-8	2	III-1
	П1-8	2	III-2
	П5д-8	2	

Выборка закладных элементов на узел кабельного канала

Марка узла	Марка изделия	К-во шт.	Выпуск серии 3.006-2
УК-1	М-15	8	III-3

1-1

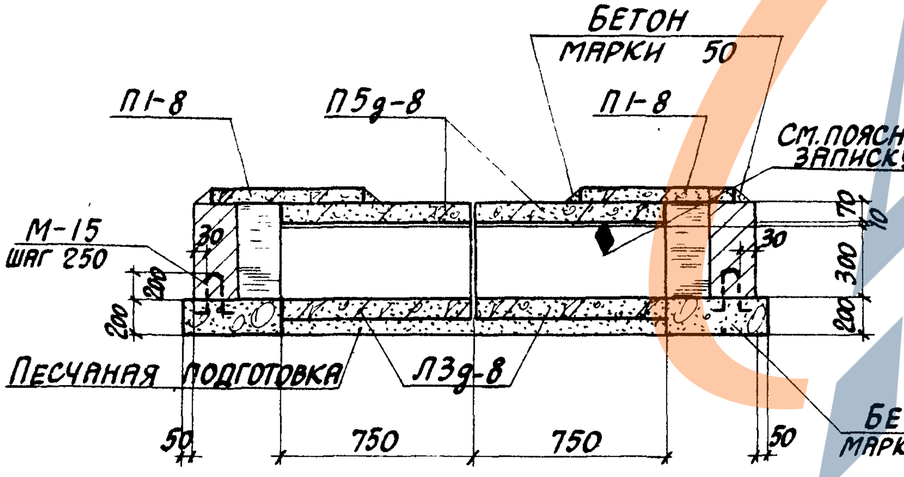

2-2

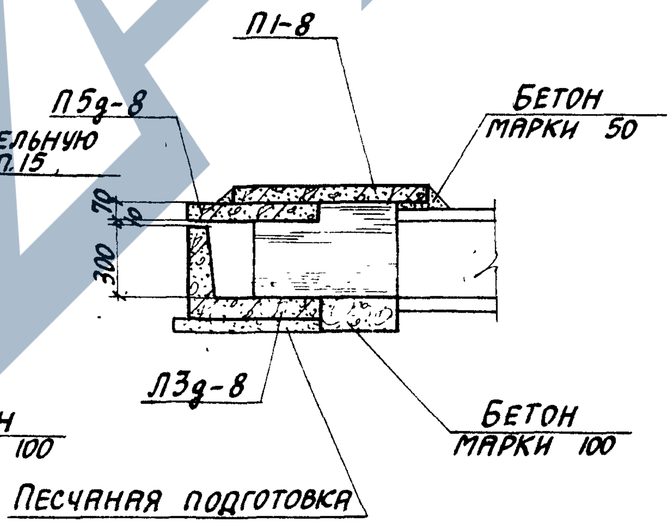

ТК	Сборные железобетонные каналы и тоннели из лотковых элементов	Серия 3.006-2	
1976	Монтажная схема узла кабельного канала УК-1	Выпуск III-1	Лист 61

15746

План

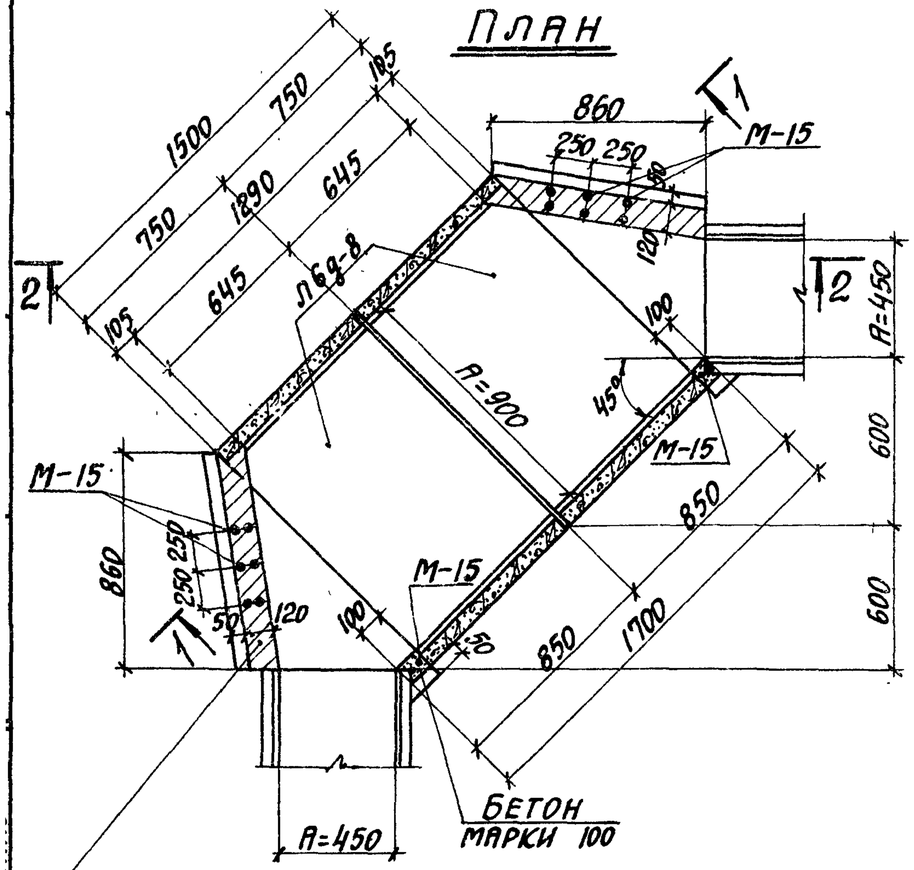

План раскладки плит перекрытия

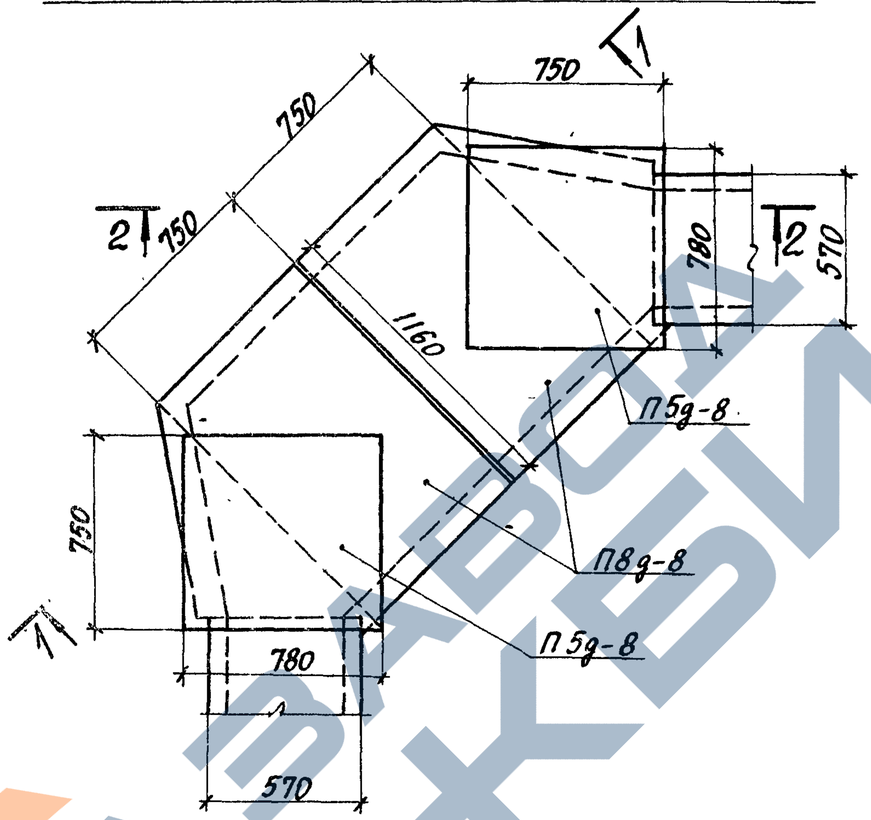

Таблица для подбора сборных железобетонных элементов на узел кабельного канала

Марка узла	Марка изделия	К-во шт.	Выпуск серии 3.006-2
УК-2	Л6g-8	2	II-1
	П5g-8	2	II-2
	П8g-8	2	

Выборка закладных элементов на узел кабельного канала

Марка узла	Марка изделия	К-во шт.	Выпуск серии 3.006-2
УК-2	М-15	10	II-3

1-1

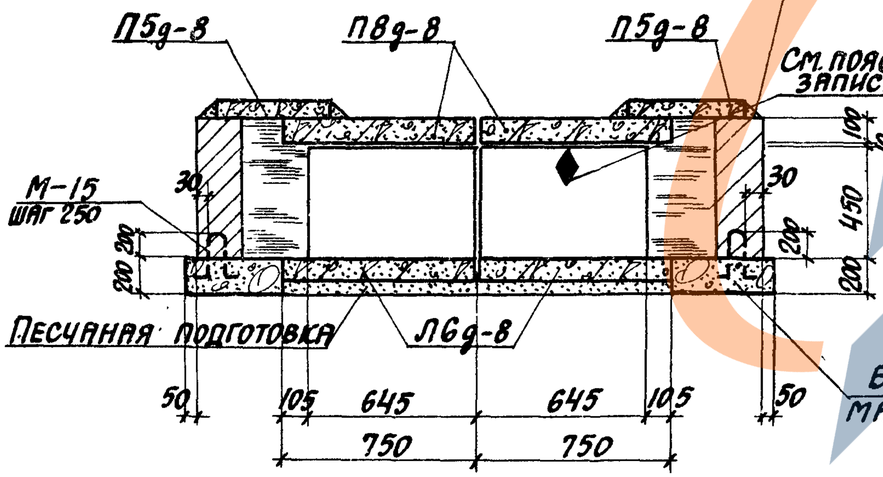

2-2

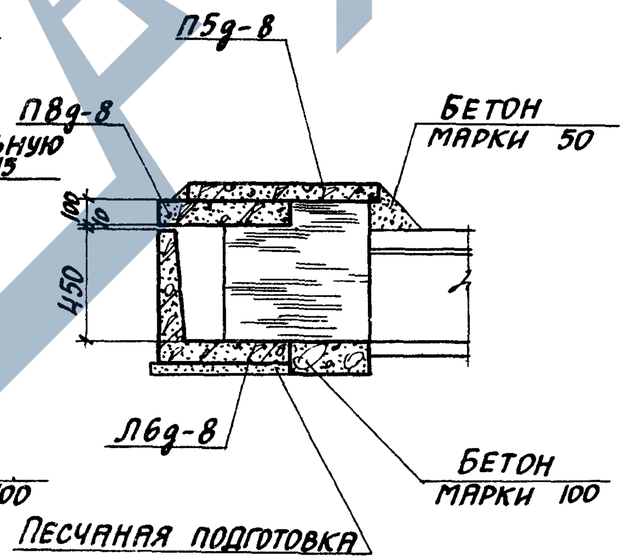

ТК	Сборные железобетонные каналы и тоннели из лотковых элементов	Серия 3.006-2	
1976	Монтажная схема узла кабельного канала УК-2	Выпуск III-1	Лист 62

https://zavodjbi.com/

План

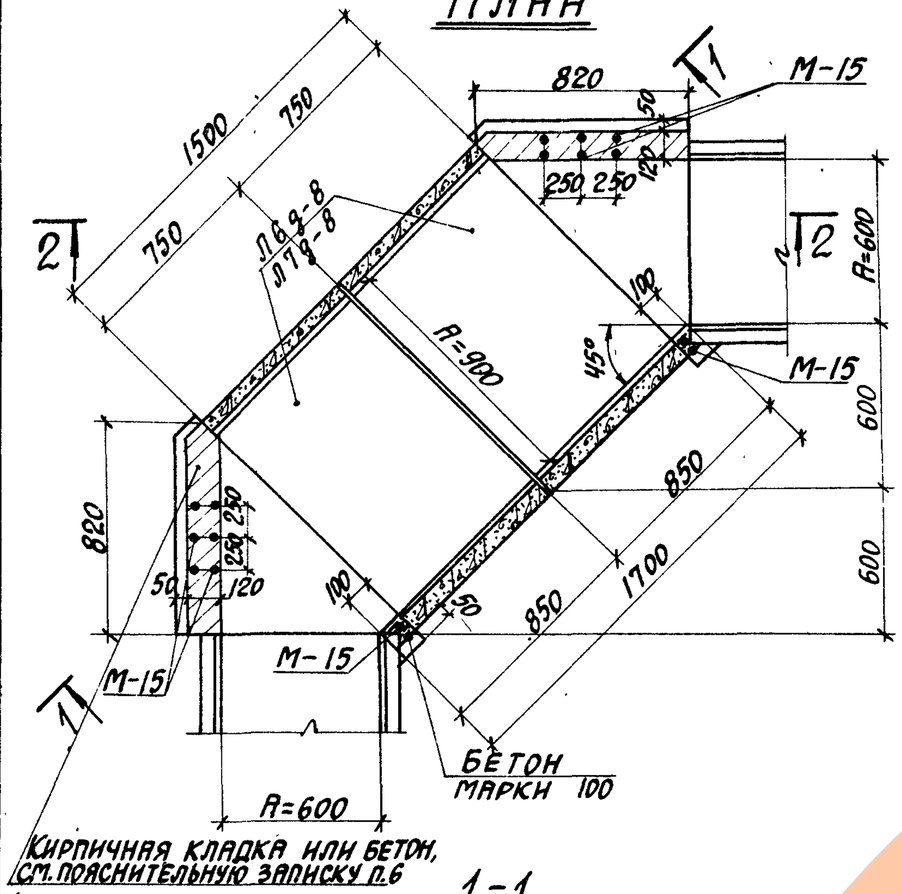

1-1

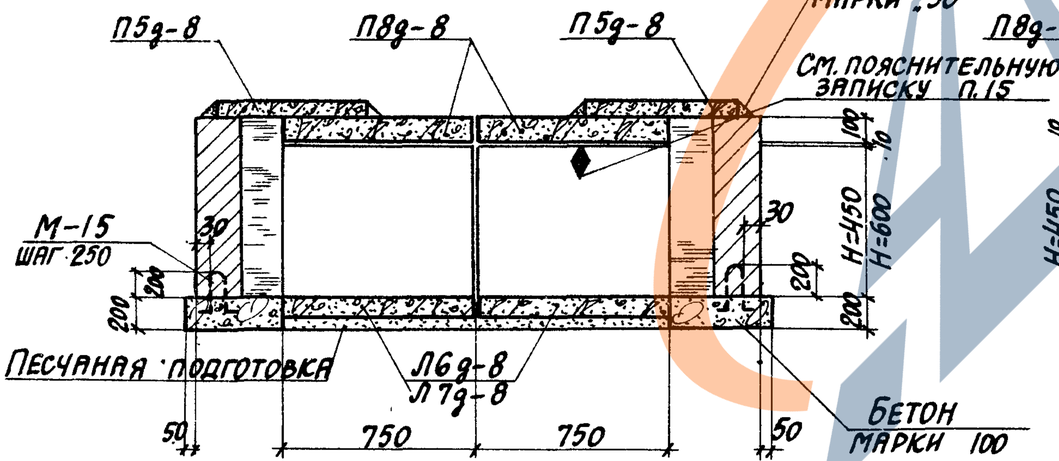

План раскладки плит перекрытия

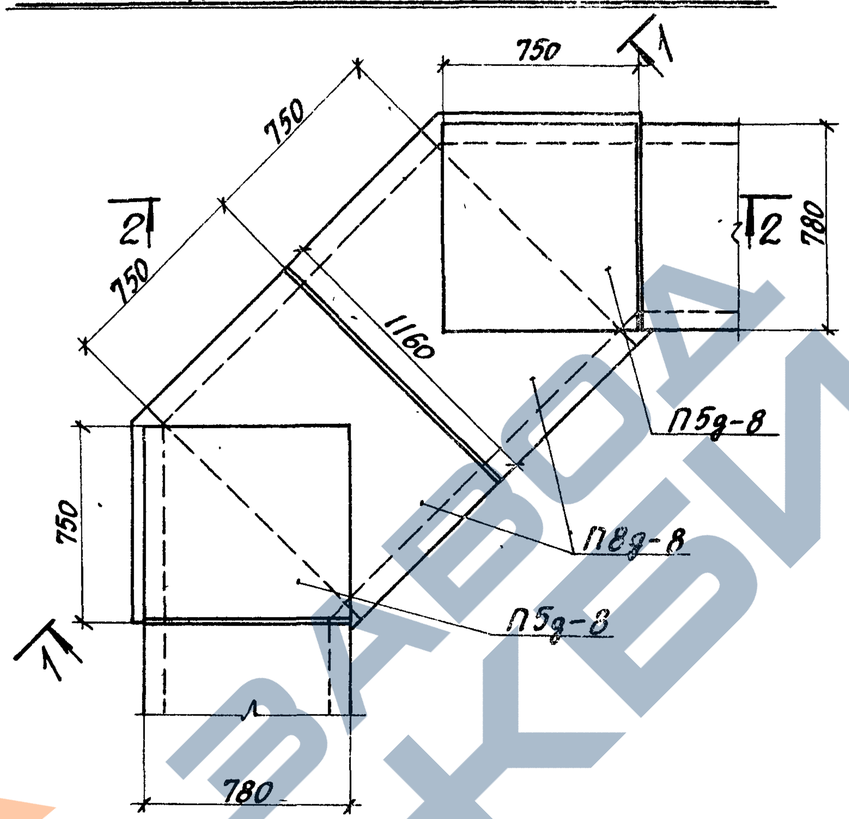

2-2

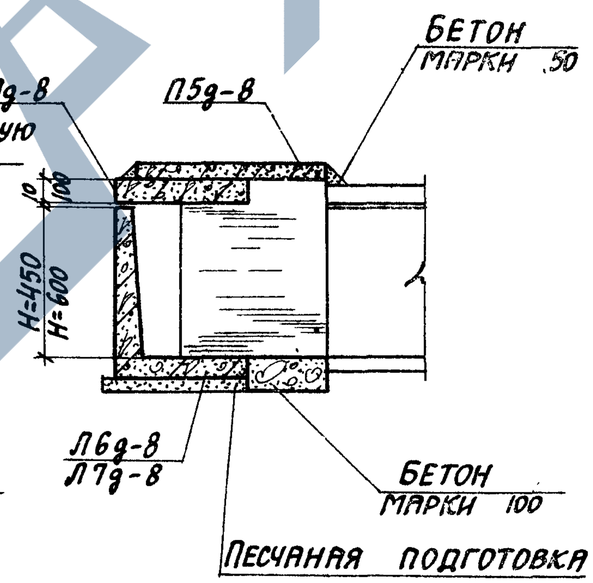

Таблица для подбора сборных железобетонных элементов на узел кабельного канала

Марка узла	Марка изделия	К-во шт.	Выпуск серии 3.006-2
УК-3	Л6g-8	2	II-1
	П5g-8	2	II-2
	П8g-8	2	
УК-4	Л7g-8	2	II-1
	П5g-8	2	II-2
	П8g-8	2	

Выборка закладных элементов на узел кабельного канала

Марка узла	Марка изделия	К-во шт.	Выпуск серии 3.006-2
УК-3 УК-4	М-15	10	II-3

ТК	Сборные железобетонные каналы и тоннели из лотковых элементов	Серия 3.006-2	
1976	Монтажные схемы узлов кабельных каналов УК-3, УК-4	Выпуск III-1	Лист 63

План

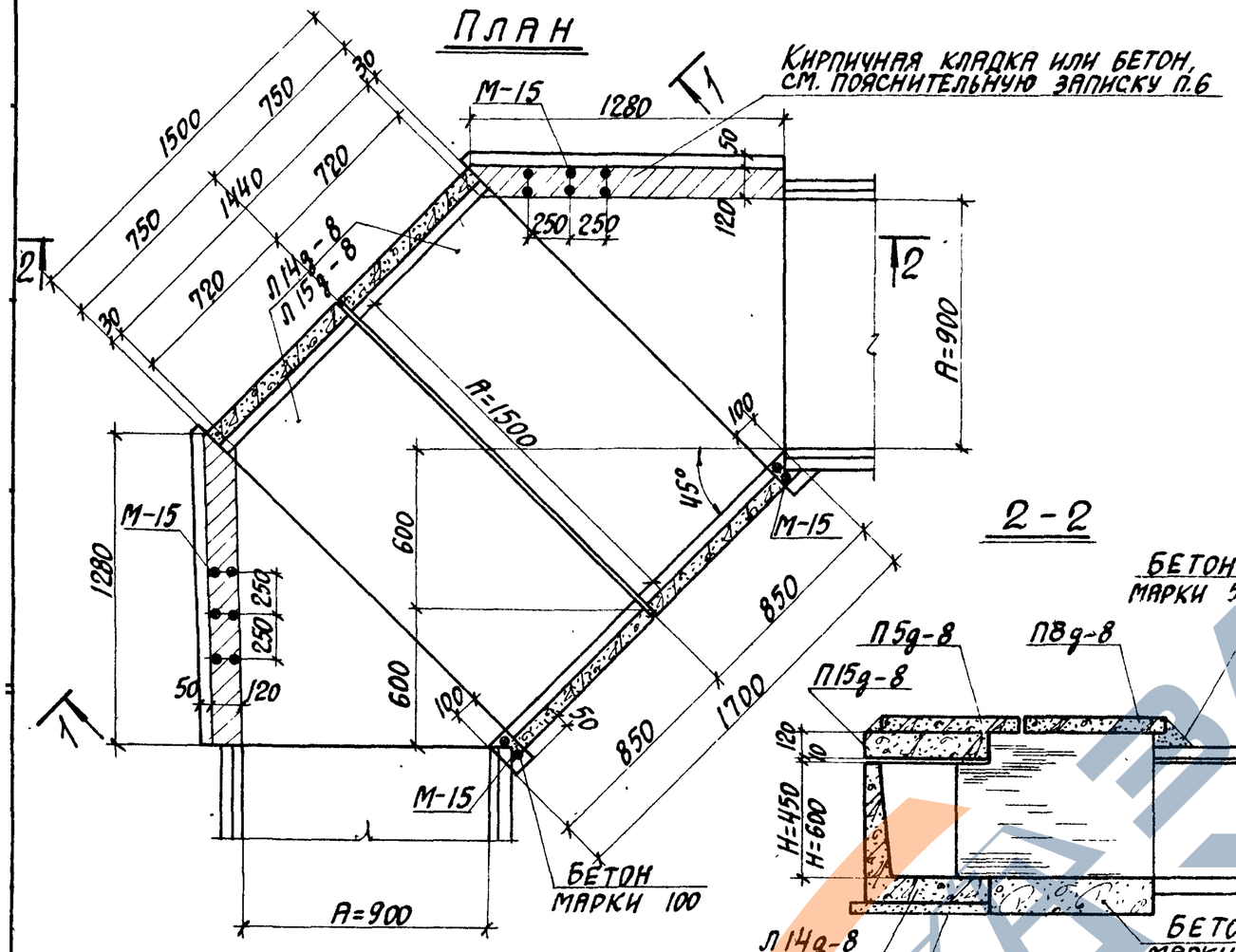

2-2

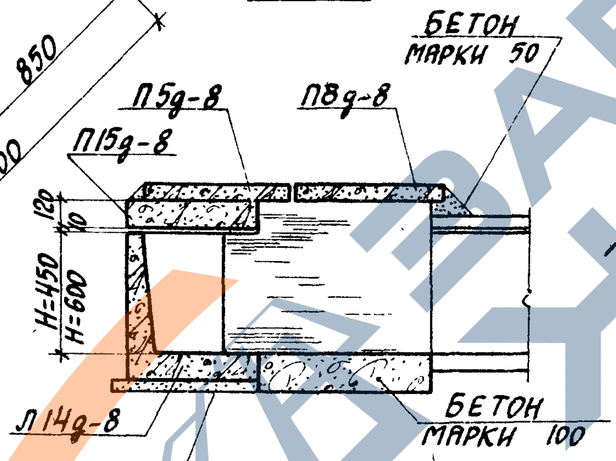

1-1

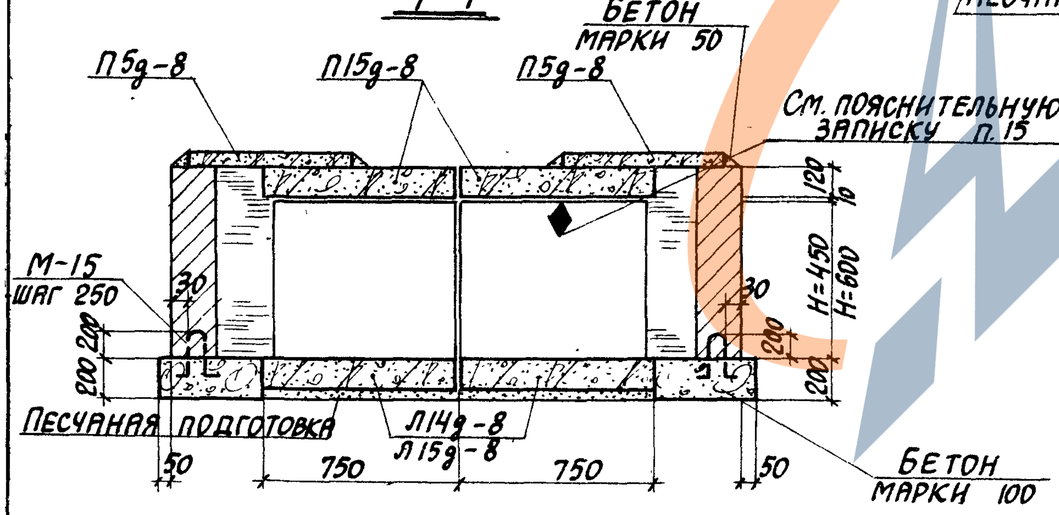

План раскладки плит перекрытия

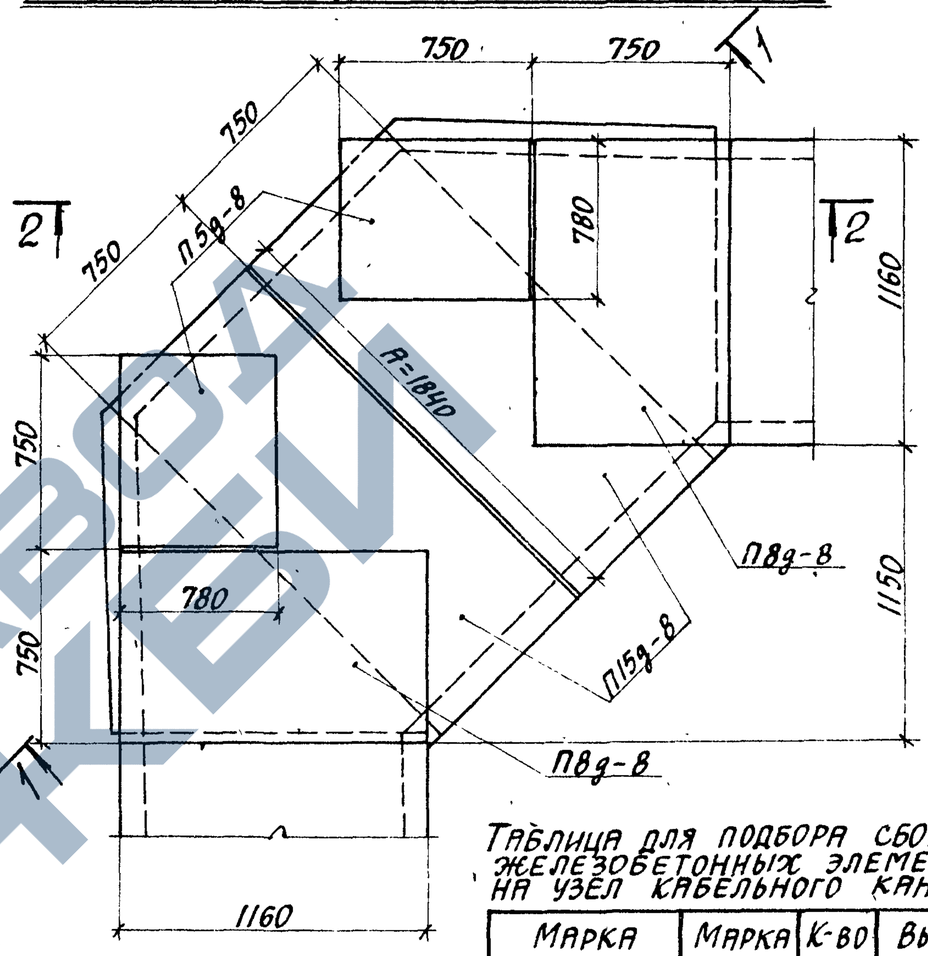

Выборка закладных элементов на узел кабельного канала

Марка узла	Марка изделия	К-во шт.	Выпуск серии 3.006-2
УК-5 УК-6	М-15	14	II-3

Таблица для подбора сборных железобетонных элементов на узел кабельного канала

Марка узла	Марка изделия	К-во шт.	Выпуск серии 3.006-2
УК-5	П14g-8	2	II-1
	П5g-8	2	II-2
	П8g-8	2	
	П15g-8	2	
УК-6	П15g-8	2	II-1
	П5g-8	2	II-2
	П8g-8	2	
	П15g-8	2	

План

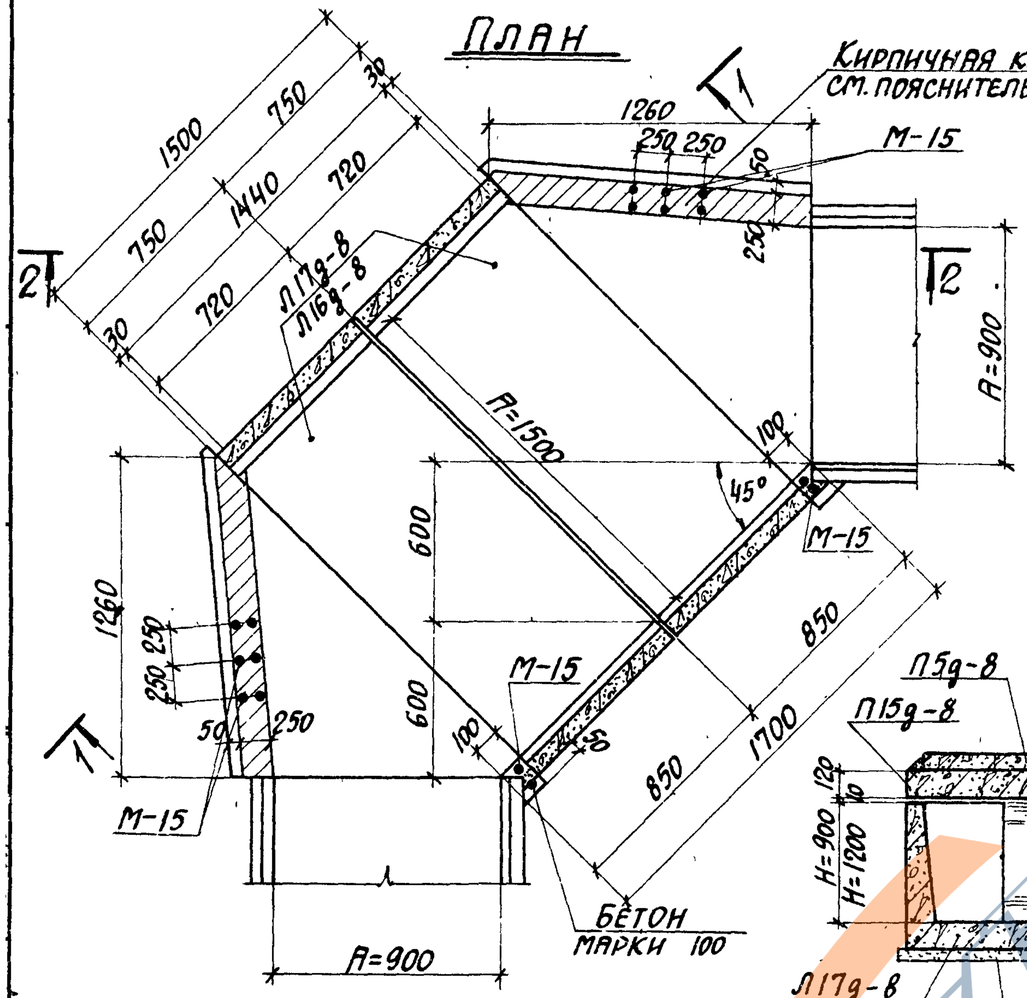

2-2

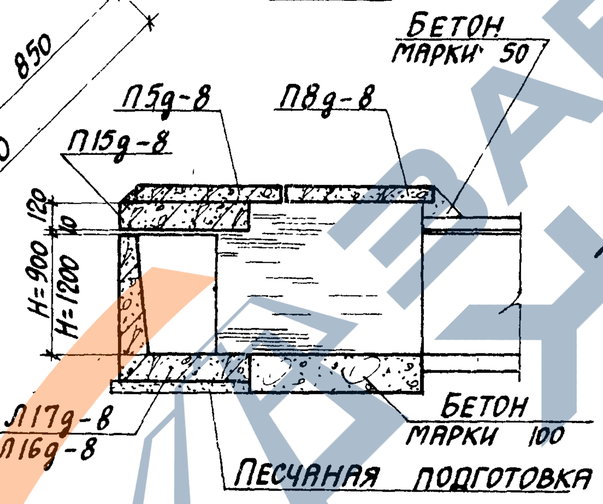

1-1

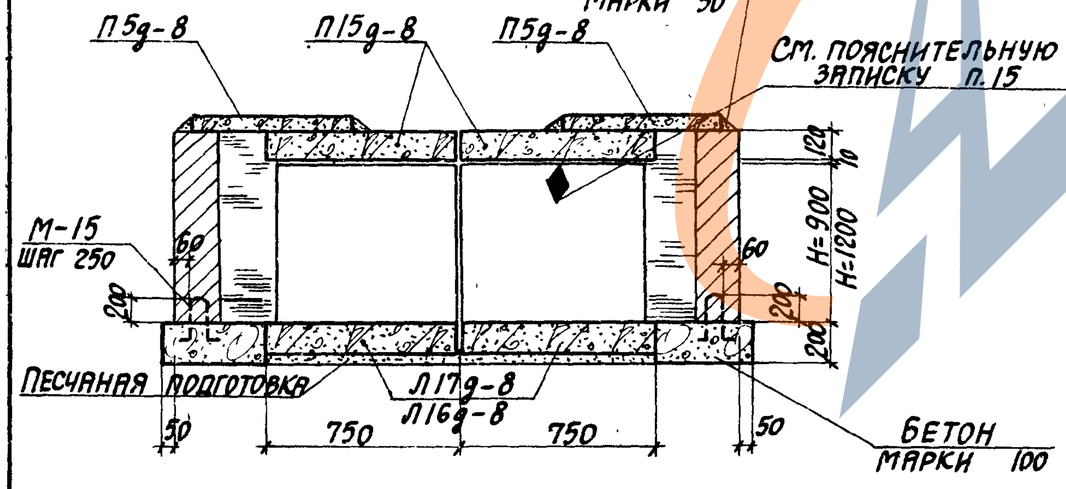

План раскладки плит перекрытия

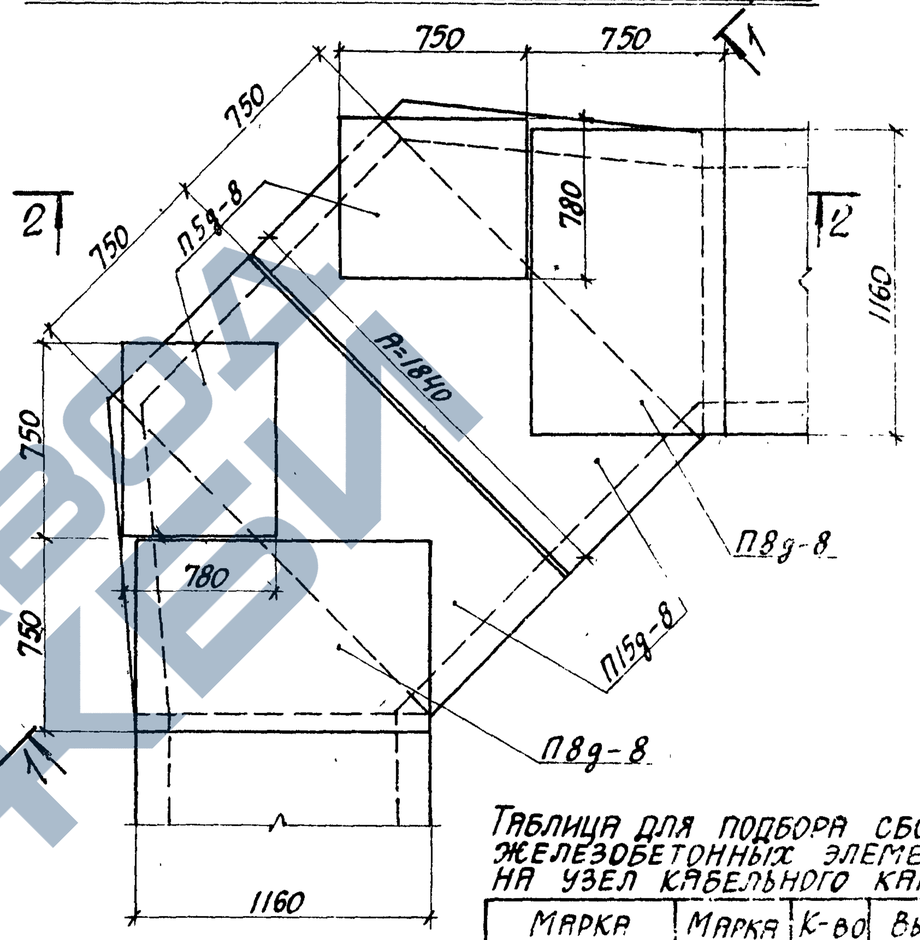

Выборка закладных элементов на узел кабельного канала

Марка узла	Марка изделия	К-во шт.	Выпуск серии 3.006-2
УК-7 УК-8	М-15	14	II-3

Таблица для подбора сборных железобетонных элементов на узел кабельного канала

Марка узла	Марка изделия	К-во шт	Выпуск серии 3.006-2
УК-7	П16g-6	2	II-1
	П5g-8	2	II-2
	П8g-8	2	
	П15g-8	2	
УК-8	П17g-8	2	II-1
	П5g-8	2	II-2
	П8g-8	2	
	П15g-8	2	

План

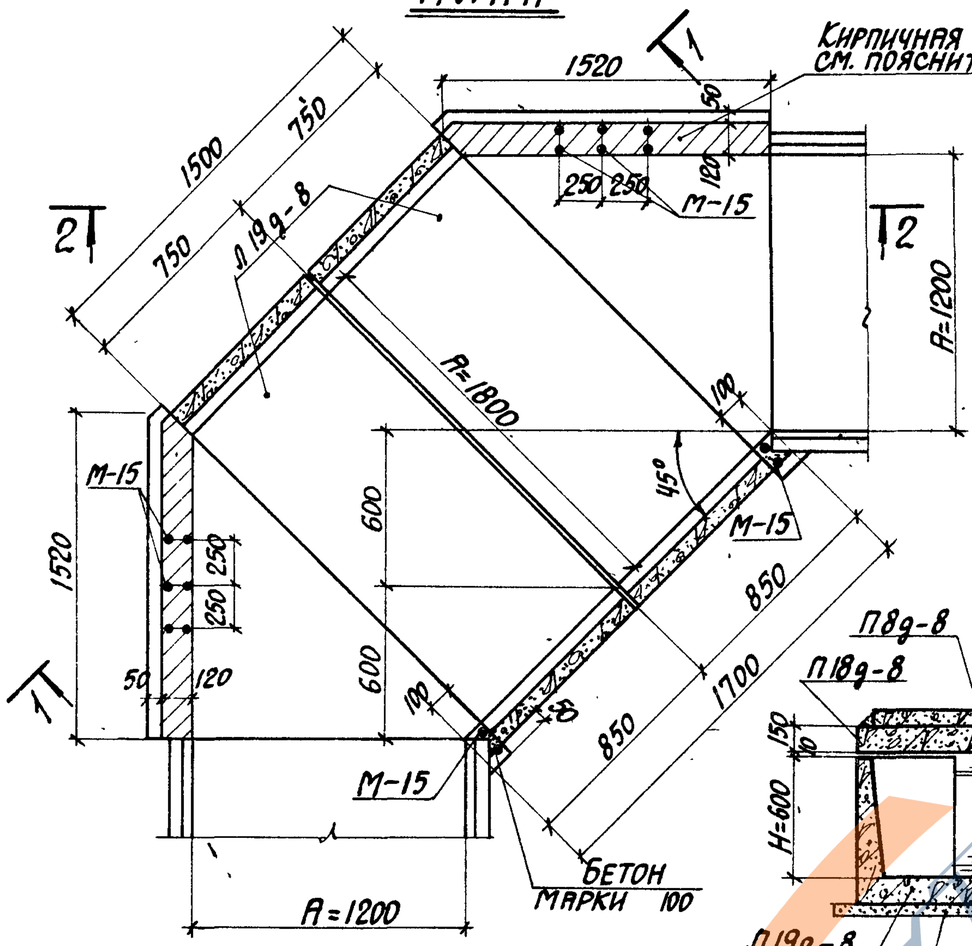

2-2

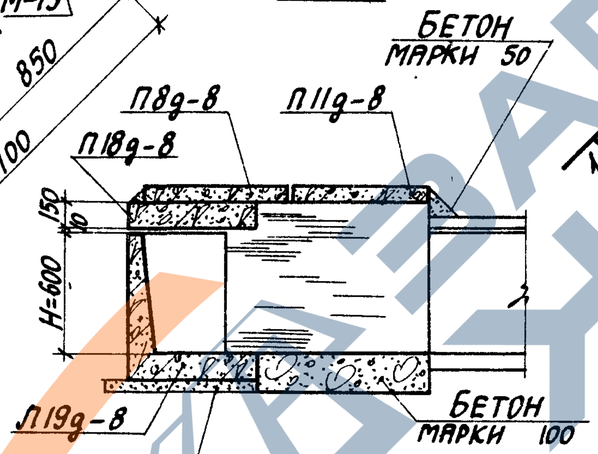

1-1

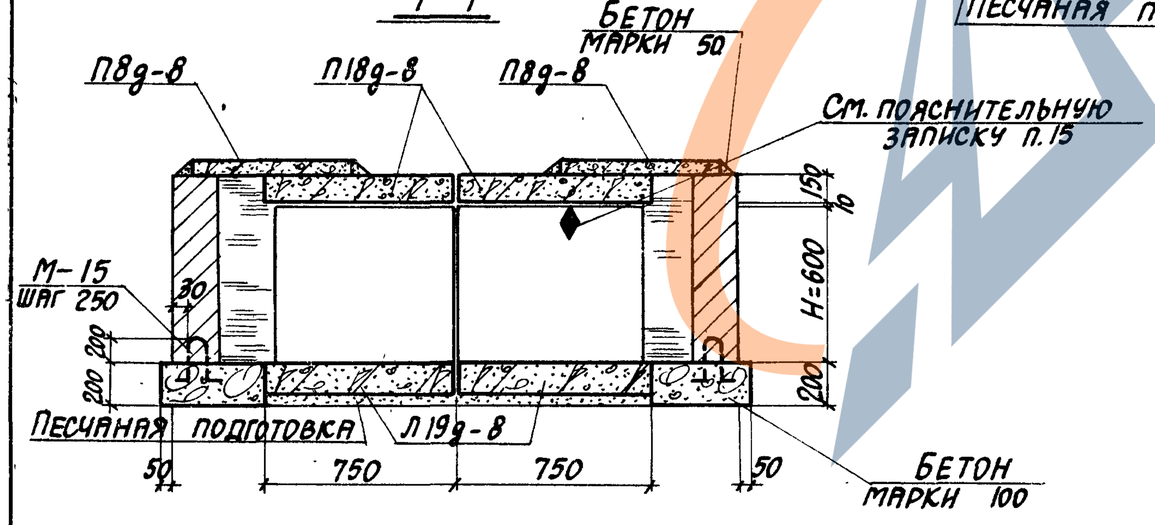

План раскладки плит перекрытия

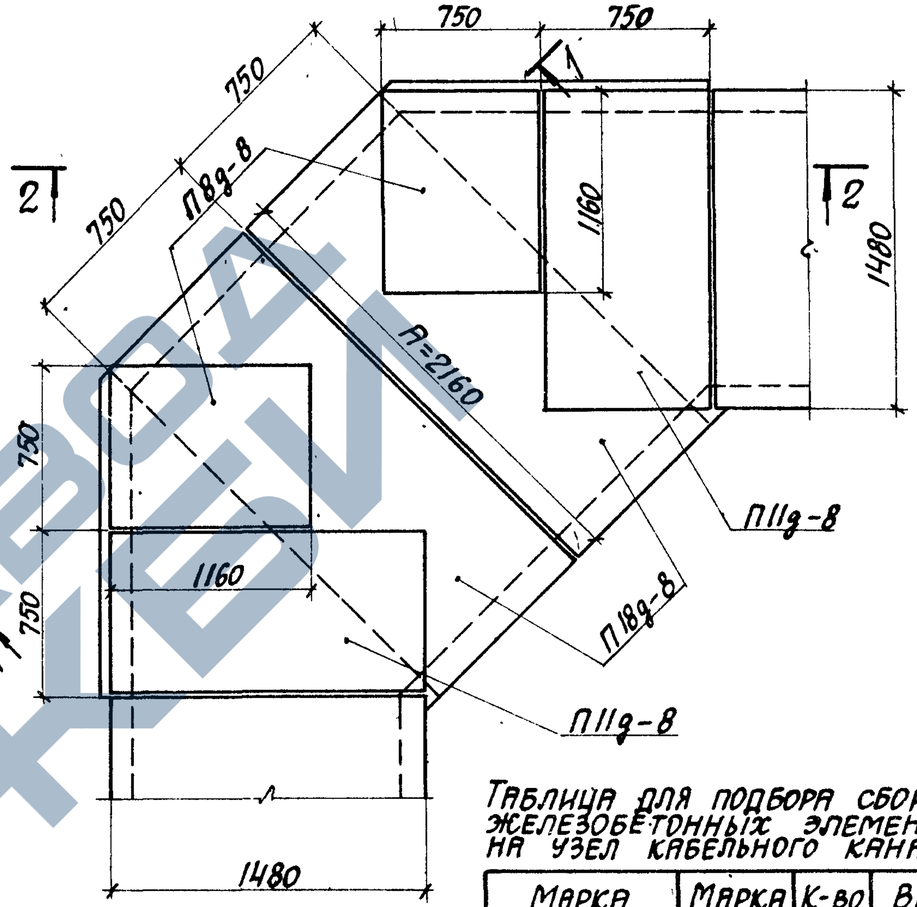

Таблица для подбора сборных железобетонных элементов на узел кабельного канала

Марка узла	Марка изделия	К-во шт.	Выпуск серии 3.006-2
УК-9	П19g-8	2	II-1
	П8g-8	2	II-2
	П11g-8	2	
	П18g-8	2	

Выборка закладных элементов на узел кабельного канала

Марка узла	Марка изделия	К-во шт.	Выпуск серии 3.006-2
УК-9	М-15	14	II-3

План

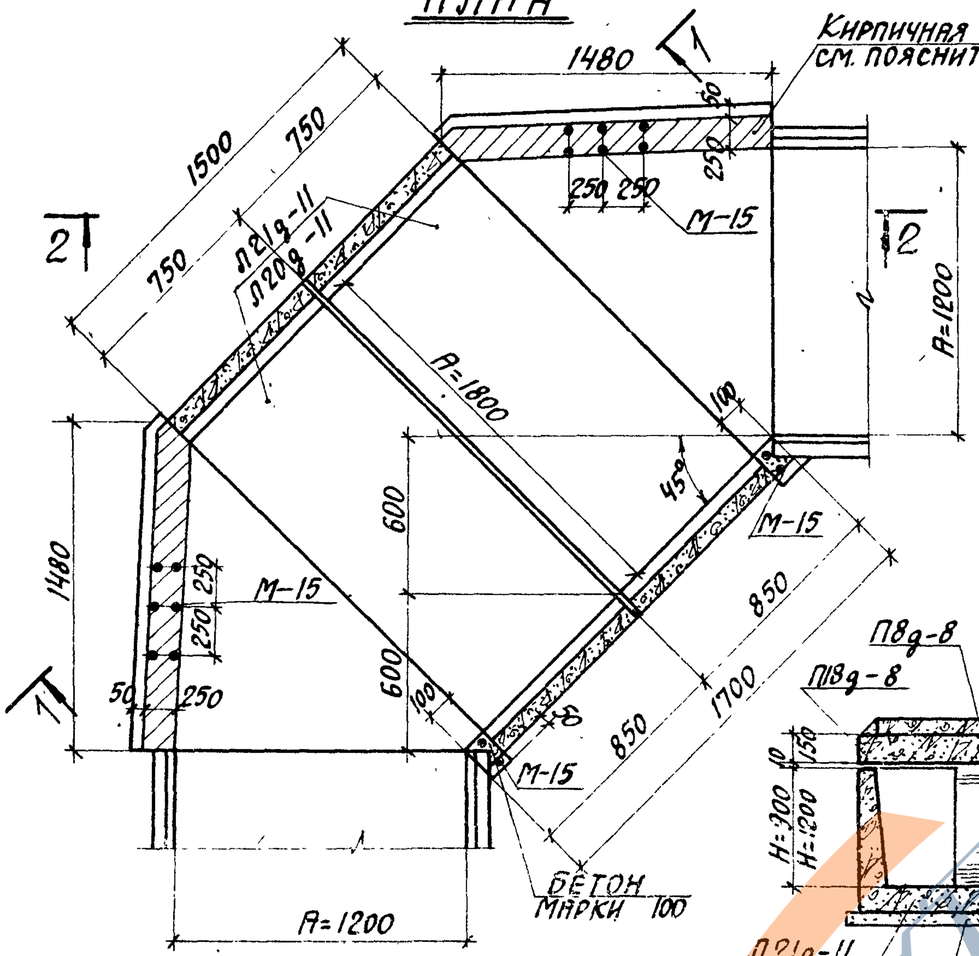

Кирпичная кладка или бетон, см. пояснительную записку п.6

2-2

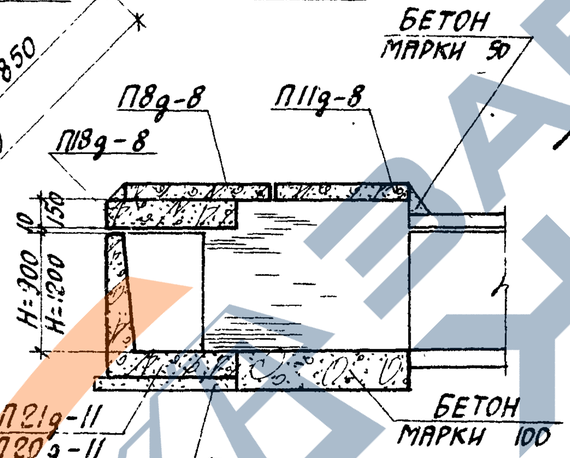

1-1

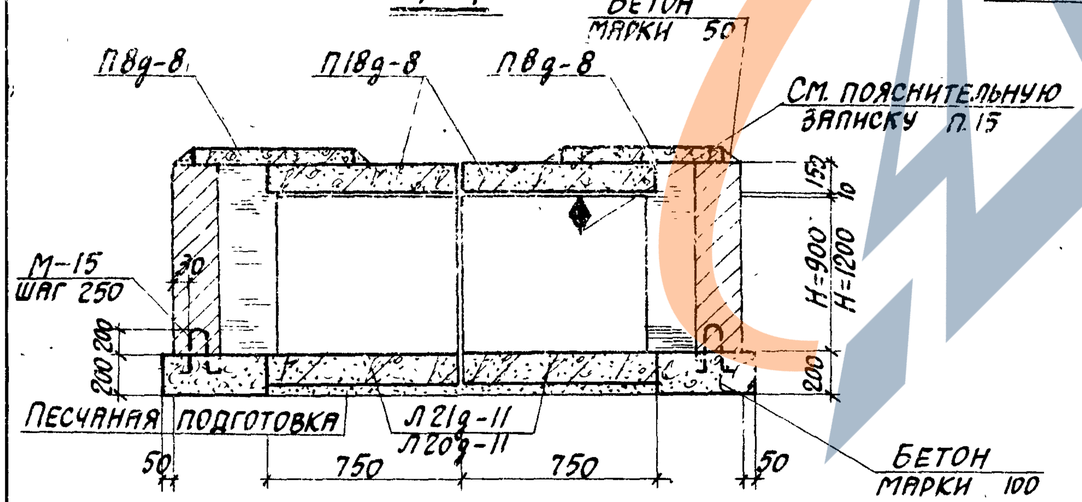

План раскладки плит перекрытия

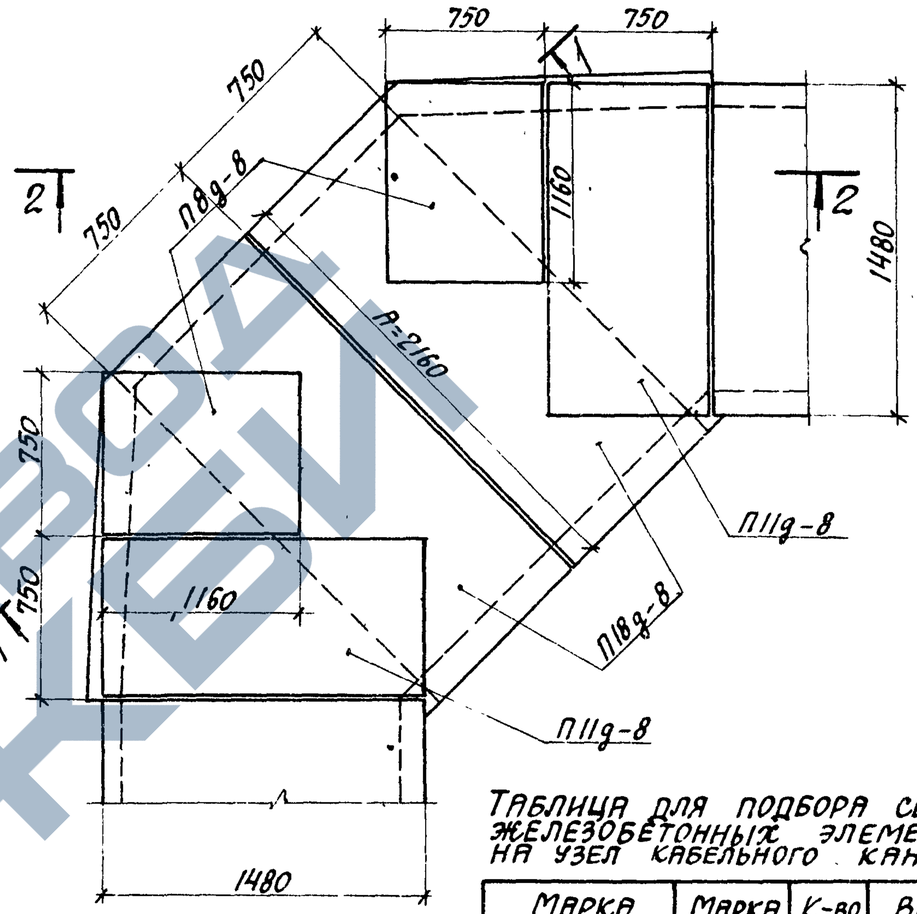

Таблица для подбора сборных железобетонных элементов на узел кабельного канала

Марка узла	Марка изделия	К-во шт.	Выпуск серии 3.006-2
УК-10	Л20g-11	2	II-1
	П8g-8	2	II-2
	П11g-8	2	
	П18g-8	2	
УК-11	Л21g-11	2	II-1
	П8g-8	2	II-2
	П11g-8	2	
	П18g-8	2	

Выборка закладных элементов на узел кабельного канала

Марка узла	Марка изделия	К-во шт.	Выпуск серии 3.006-2
УК-10 УК-11	М-15	14	II-3

ТК	Сборные железобетонные каналы и тоннели из лотковых элементов	Серия 3.006-2	
1976	Монтажные схемы узлов кабельных каналов УК-10, УК-11	Выпуск III-1	Лист 67

План

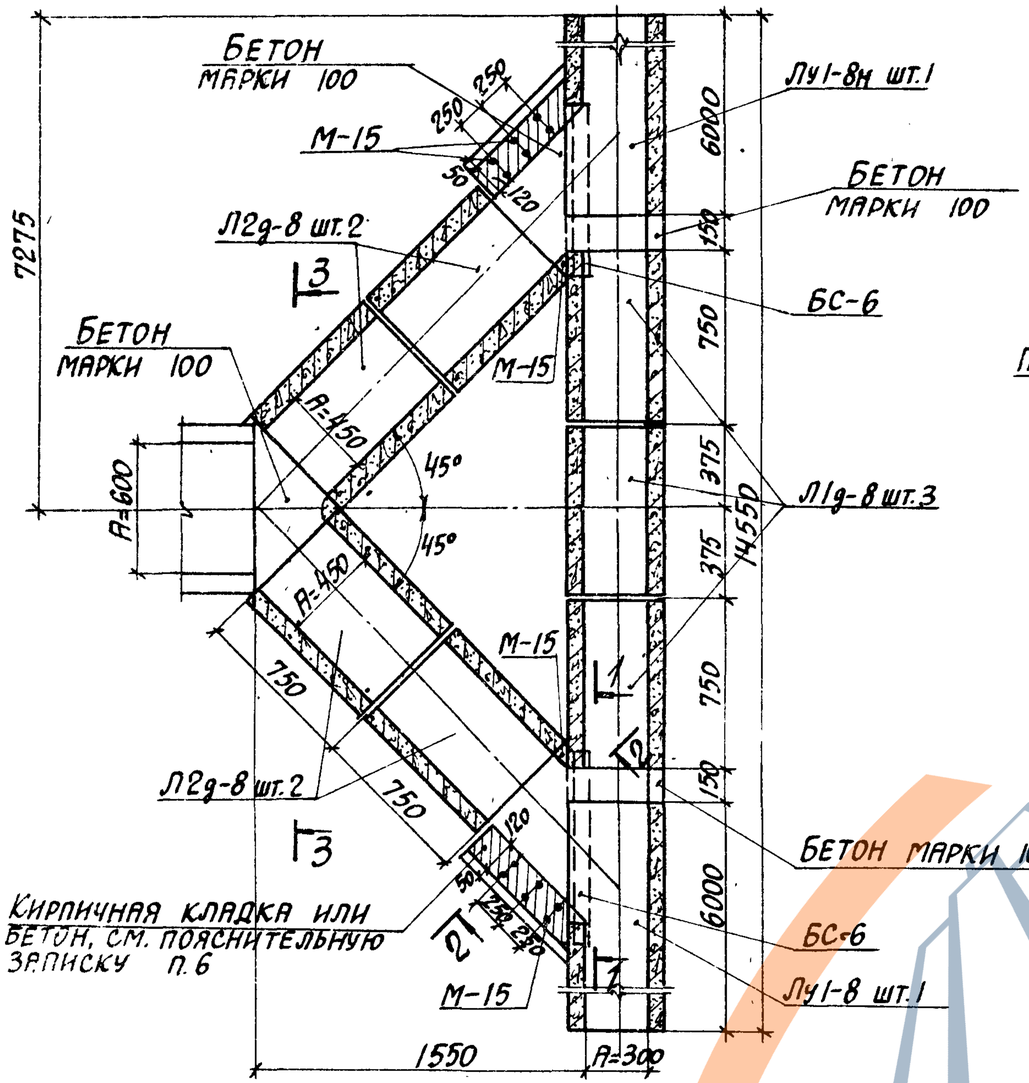

План раскладки плит перекрытия

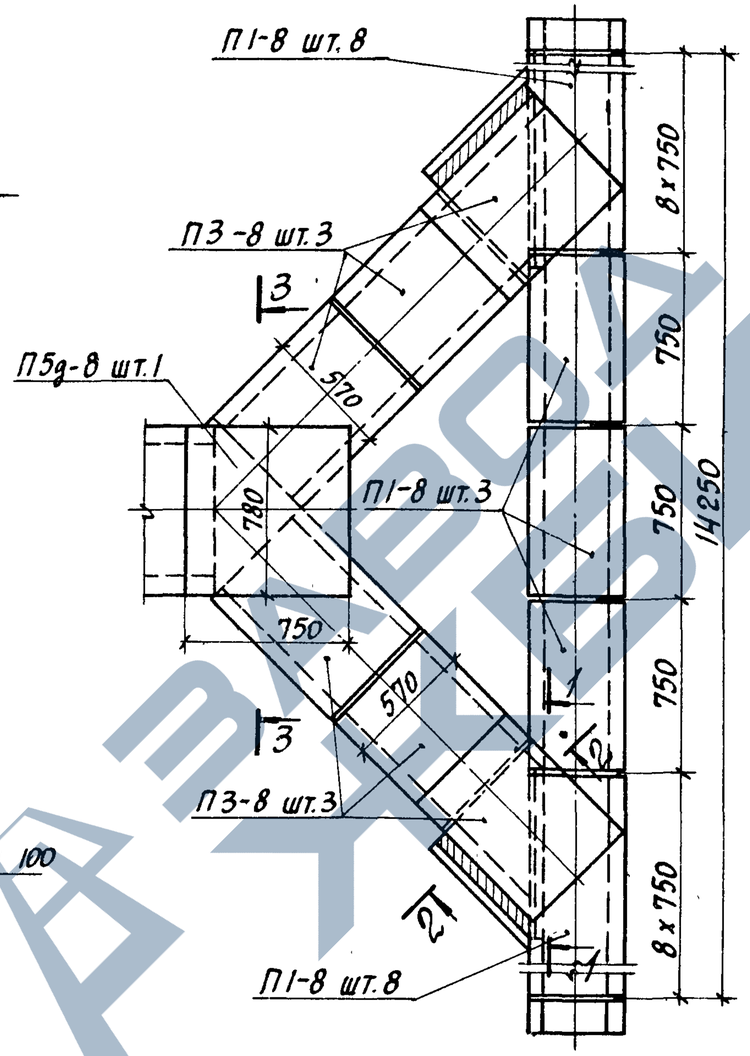

Таблица для подбора сборных железобетонных элементов на узел кабельного канала

Марка узла	Марка изделия	Кол-во шт.	Выпуск серии 3.006-2
УК-12	Лу1-8	1	III-2
	Лу1-8н	1	
	Л1д-8	3	II-1
	Л2д-8	4	
	П1-8	19	II-2
	П3-8	6	
	П5д-8	1	

Выборка закладных элементов на узел кабельного канала

Марка узла	Марка изделия	Кол-во шт.	Выпуск серии 3.006-2
УК-12	М-15	12	II-3
	БС-6	2	III-3

1-1

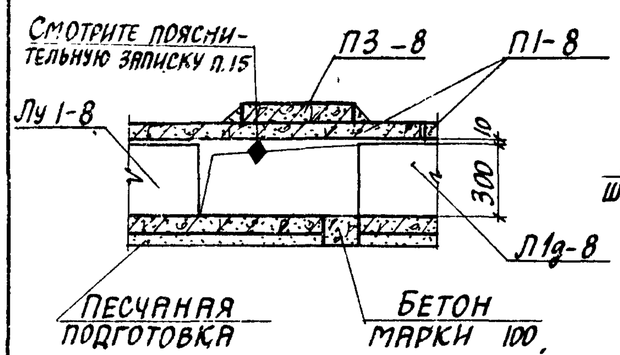

2-2

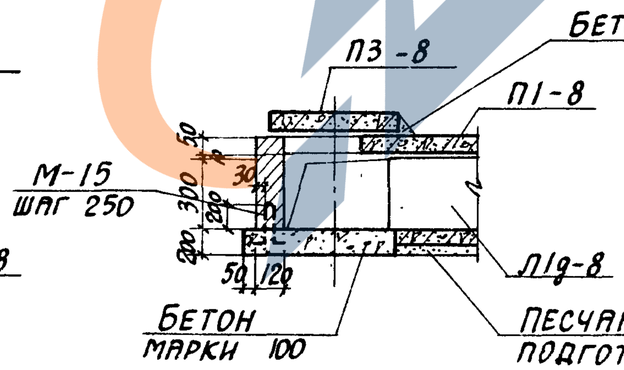

3-3

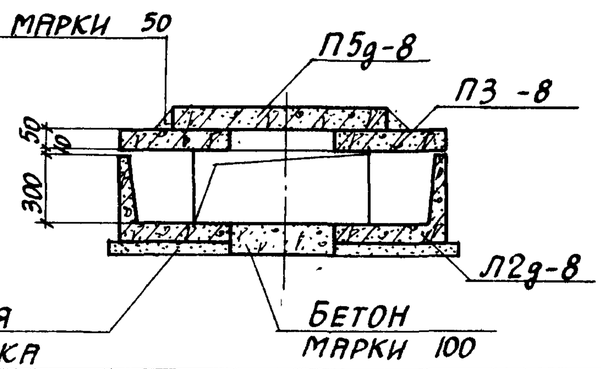

ТК	Сборные железобетонные каналы и тоннели из лотковых элементов	Серия 3.006-2	
1976	Монтажная схема узла кабельного канала УК-12	Выпуск III-1	Лист 68

https://zavodjbi.com/

План

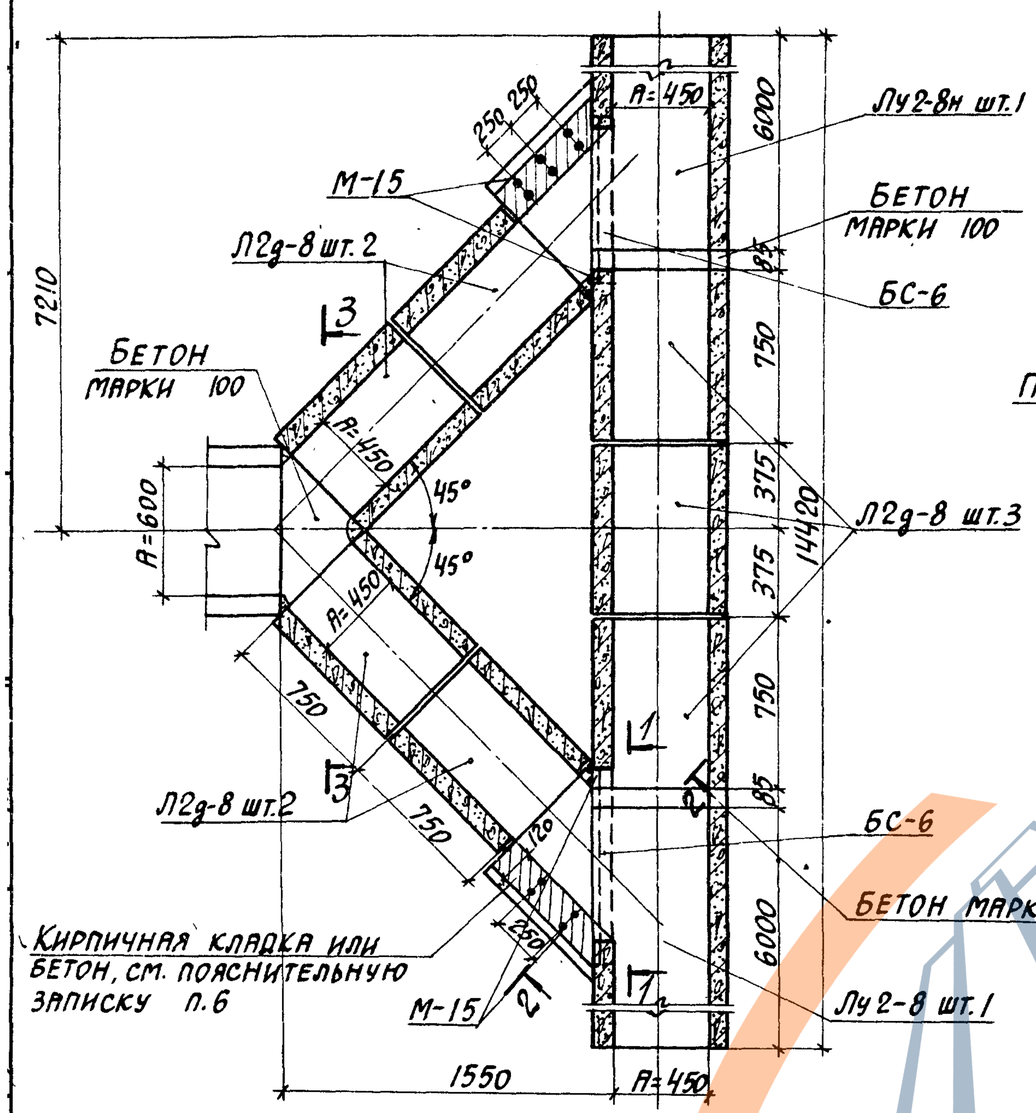

План раскладки плит перекрытия

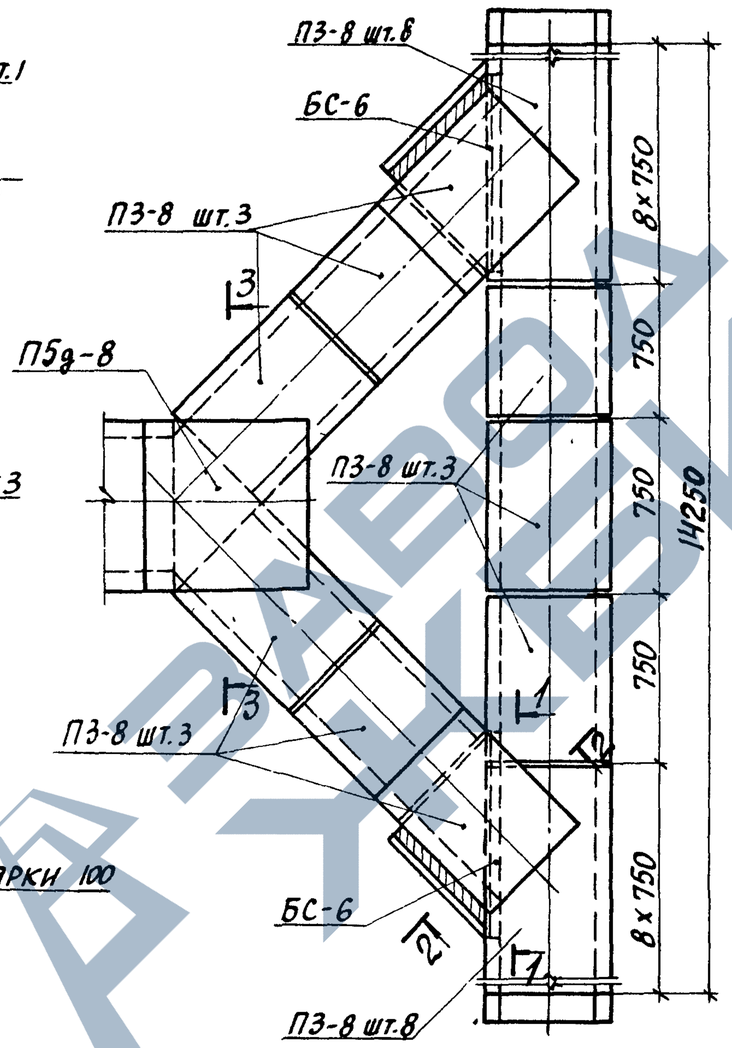

Таблица для подбора сборных железобетонных элементов на узел кабельного канала

Марка узла	Марка изделия	Кол-во шт.	Выпуск серии 3.006-2
УК-13	Лу2-8	1	III-2
	Лу2-8н	1	
	Л2g-8	7	II-1
	П3-8	25	II-2
	П5g-8	1	

Выборка закладных элементов на узел кабельного канала

Марка узла	Марка изделия	Кол-во шт.	Выпуск серии 3.006-2
УК-13	М-15	12	II-3
	БС-6	2	III-3

1-1

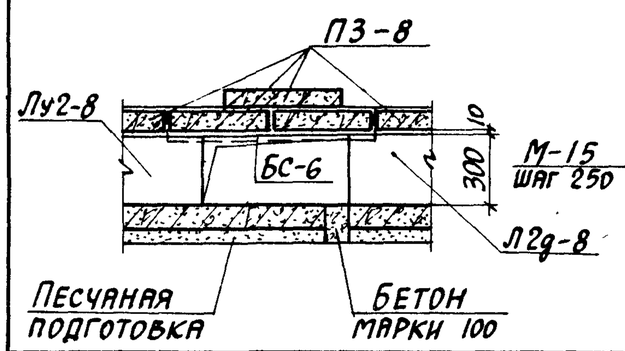

2-2

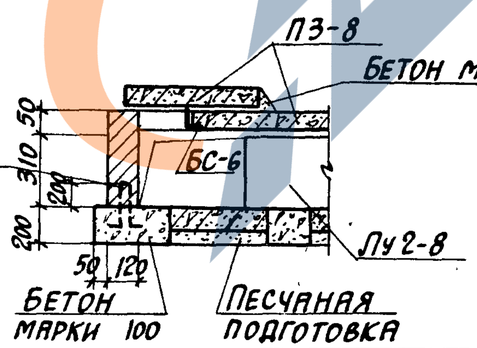

3-3

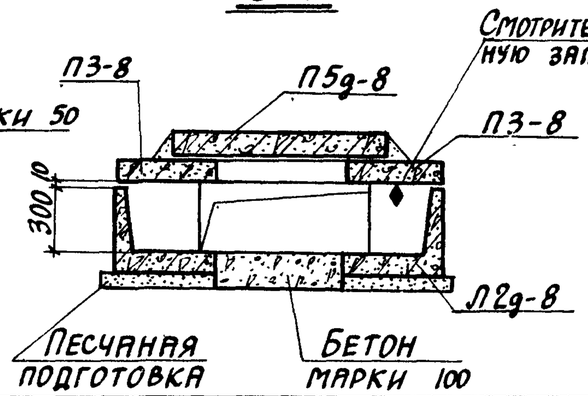

ТК	Сборные железобетонные каналы и тоннели из лотковых элементов	Серия 3.006-2	
1976	Монтажная схема узла кабельного канала УК-13	Выпуск III-1	Лист 69

https://zavodjbi.com/

План

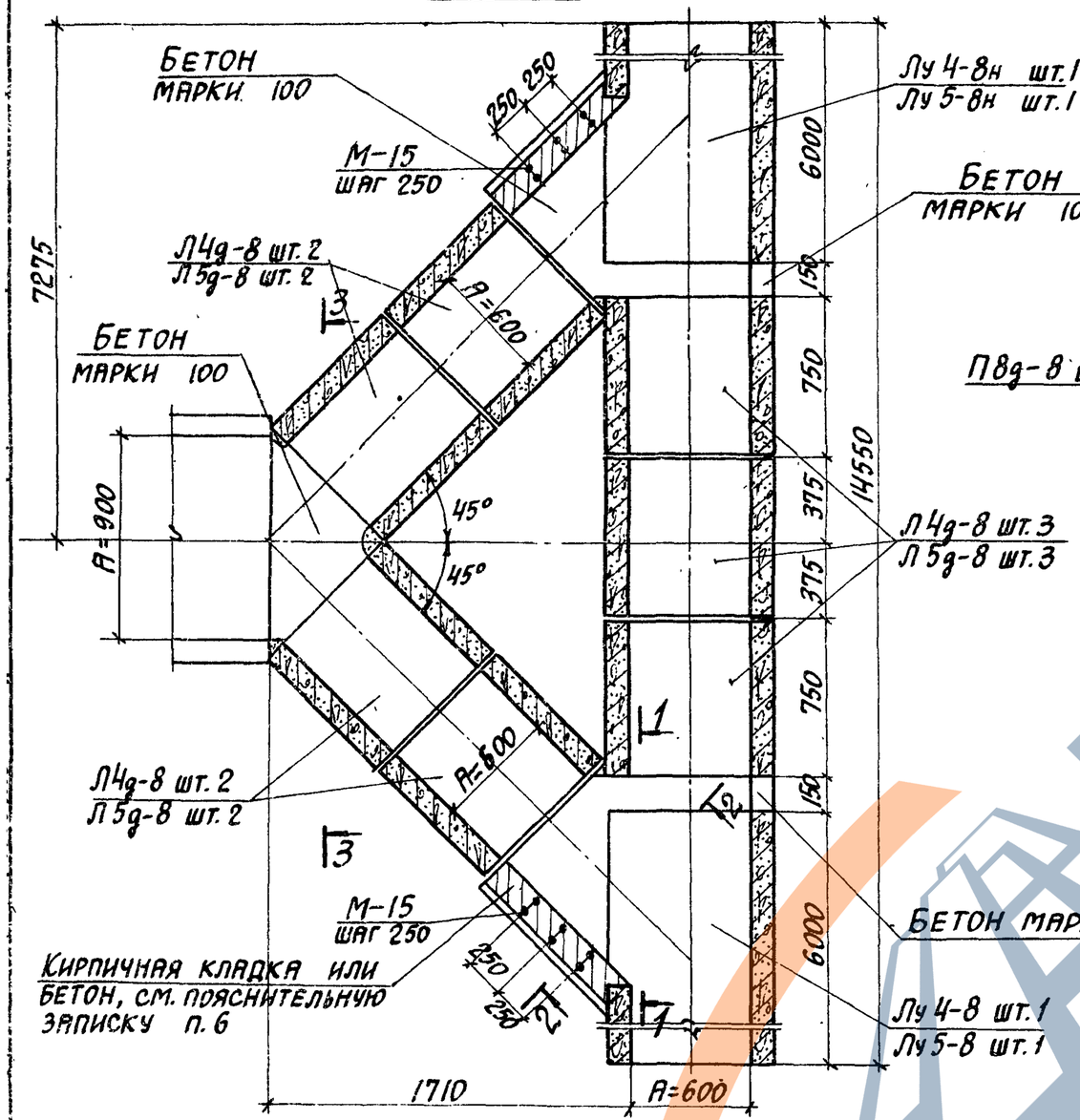

План раскладки плит перекрытия

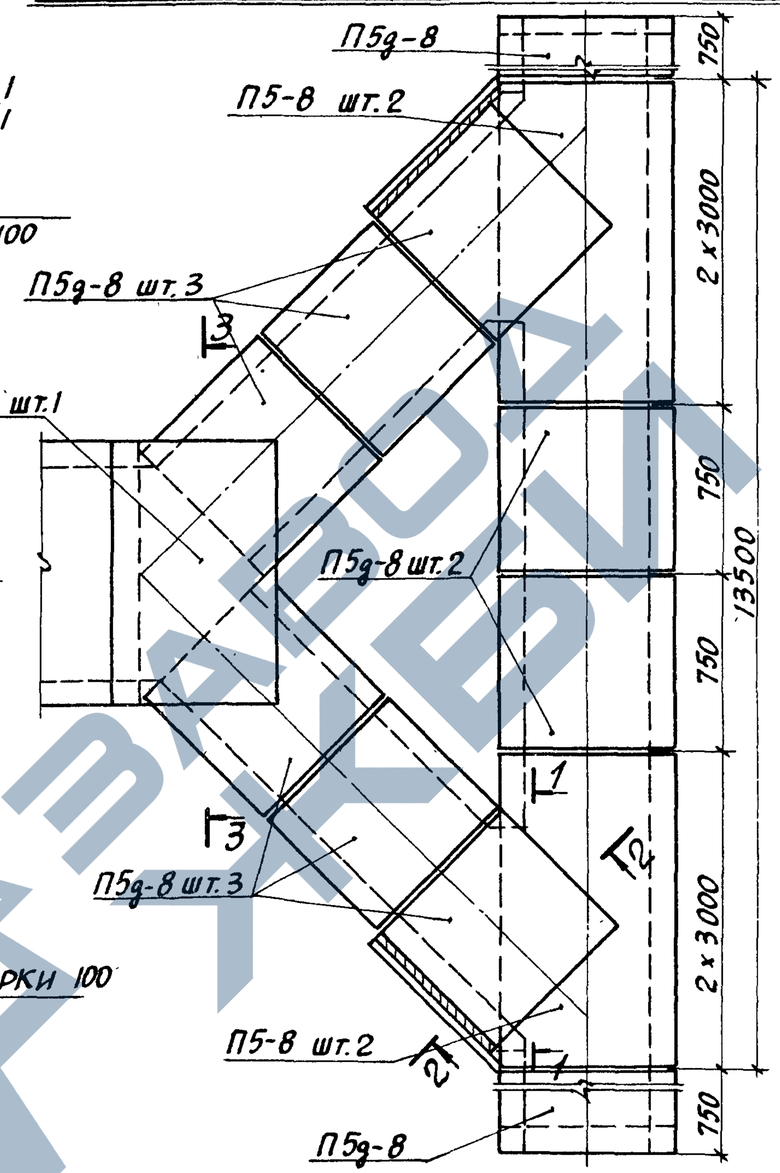

Таблица для подбора сборных железобетонных элементов на узел кабельного канала

Марка узла	Марка изделия	Кол-во шт.	Выпуск серии 3.006-2
УК-14	Лу4-8	1	III-2
	Лу4-8н	1	
	Л4g-8	7	II-1
	П5-8	4	II-2
	П5g-8	10	
	П8g-8	1	
УК-15	Лу5-8	1	III-2
	Лу5-8н	1	
	Л5g-8	7	II-1
	П5-8	4	II-2
	П5g-8	10	
	П8g-8	1	

Выборка закладных элементов на узел кабельного канала

Марка узла	Марка изделия	Кол-во шт.	Выпуск серии 3.006-2
УК-14	М-15	14	II-3
УК-15	М-15	14	

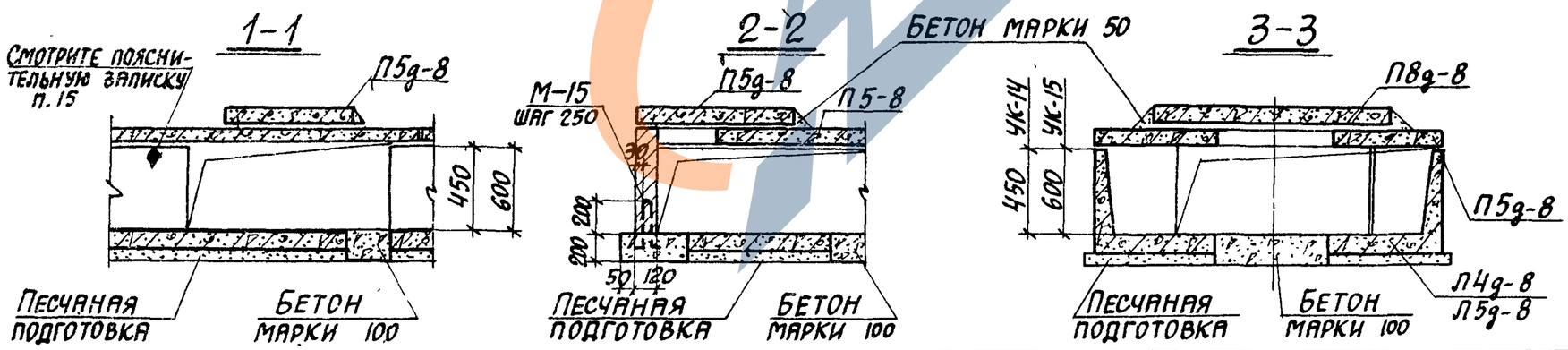

ТК	Сборные железобетонные каналы и тоннели из лотковых элементов	Серия 3.006-2	
1976	Монтажные схемы узлов кабельных каналов УК-14, УК-15	Выпуск III-1	Лист 70

https://zavodja.com/

План

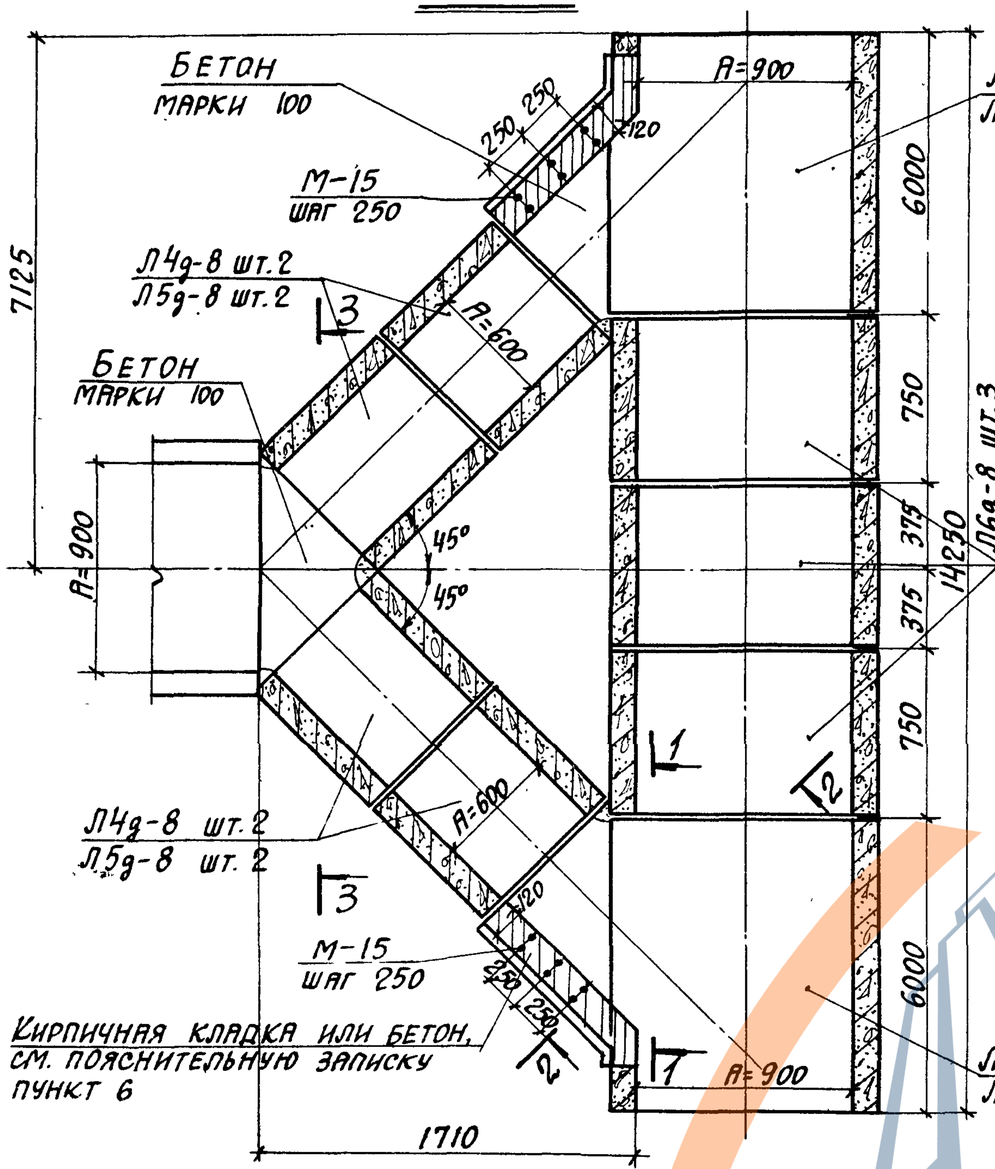

План раскладки плит перекрытия

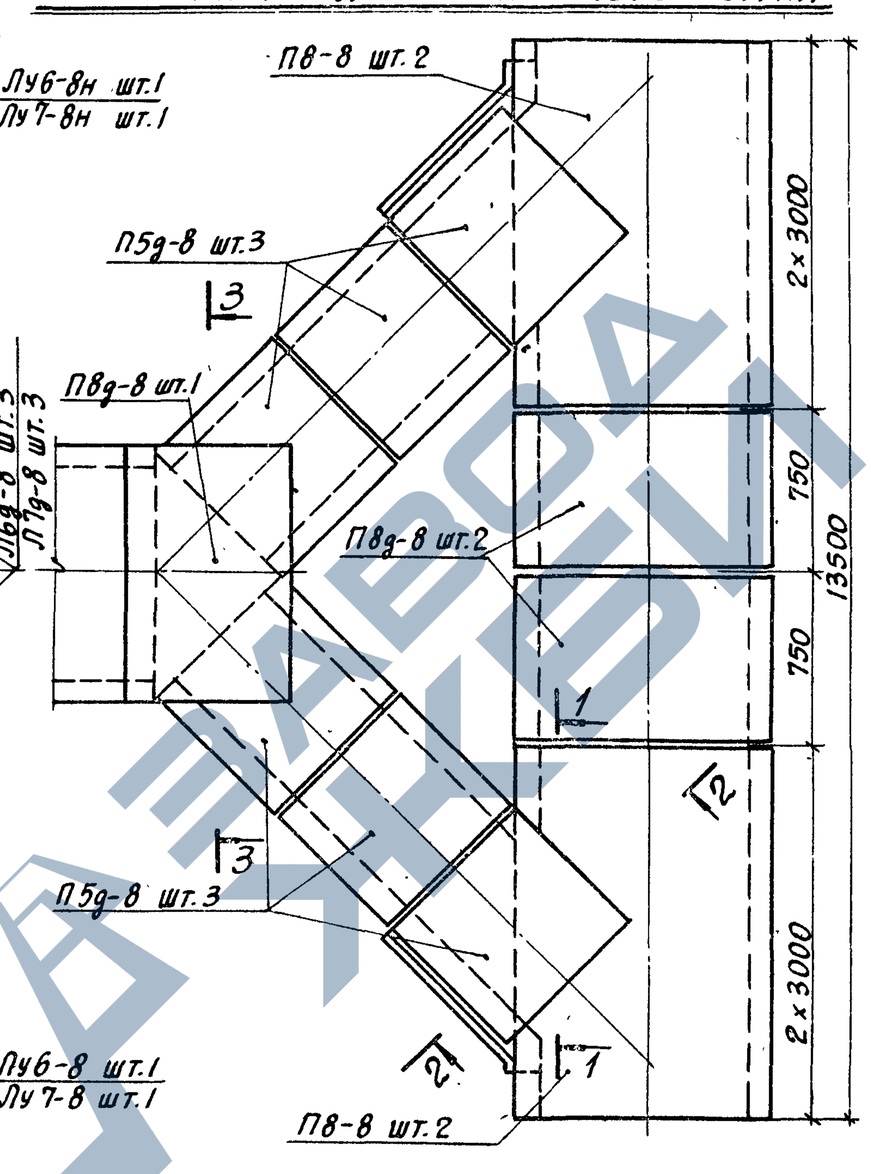

Таблица для подбора сборных железобетонных элементов на узел кабельного канала

Марка узла	Марка изделия	Кол-во шт.	Выпуск серии 3.006-2
УК-16	Лу 6-8	1	III-2
	Лу 6-8н	1	
	Л6д-8	3	II-1
	Л4д-8	4	
	П8-8	4	II-2
	П8д-8	3	
	П5д-8	6	
УК-17	Лу 7-8	1	III-2
	Лу 7-8н	1	
	Л7д-8	3	II-1
	Л5д-8	4	
	П8-8	4	II-2
	П8д-8	3	
	П5д-8	6	

Выборка закладных элементов на узел кабельного канала

Марка узла	Марка изделия	Кол-во шт.	Выпуск серии 3.006-2
УК-16	М-15	10	II-3
УК-17	М-15	10	

1-1

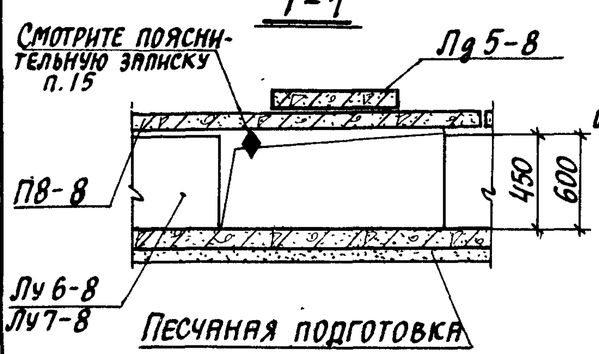

2-2

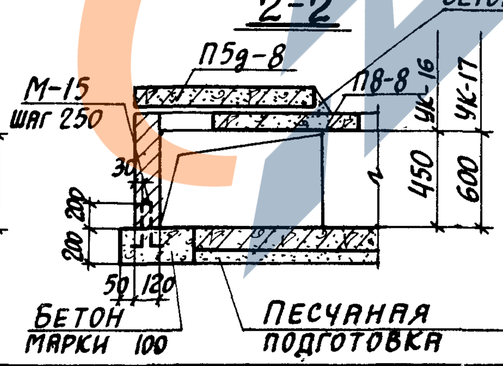

3-3

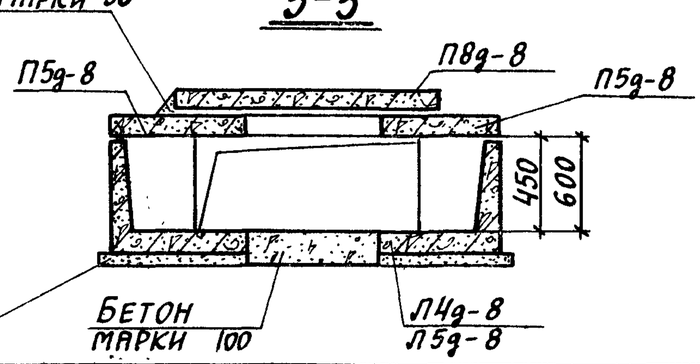

ТК	Сборные железобетонные каналы и тоннели из лотковых элементов	Серия 3.006-2
1976	Монтажные схемы узлов кабельных каналов УК-16, УК-17	Выпуск III-1 / Лист 71

https://zavodjbi.com/

План

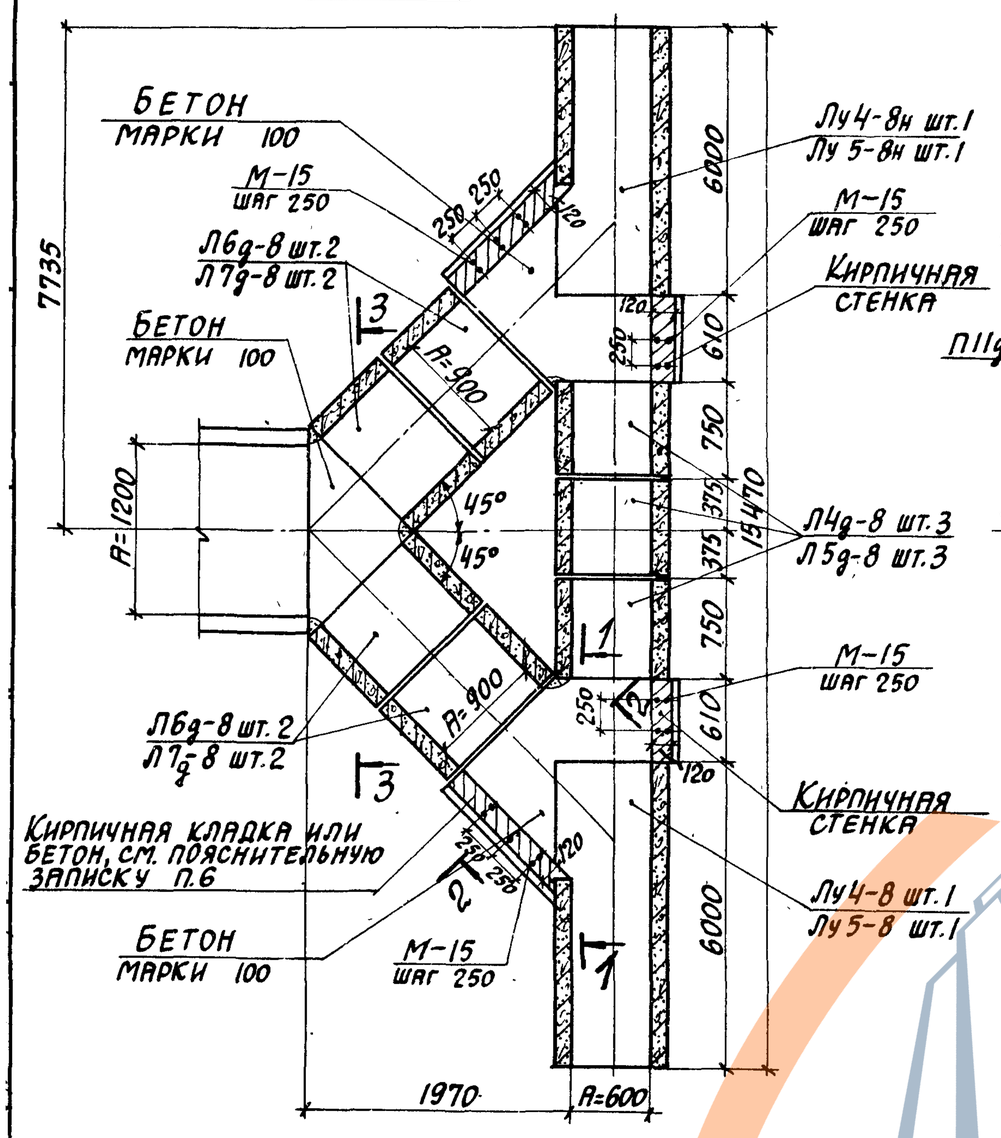

План раскладки плит перекрытия

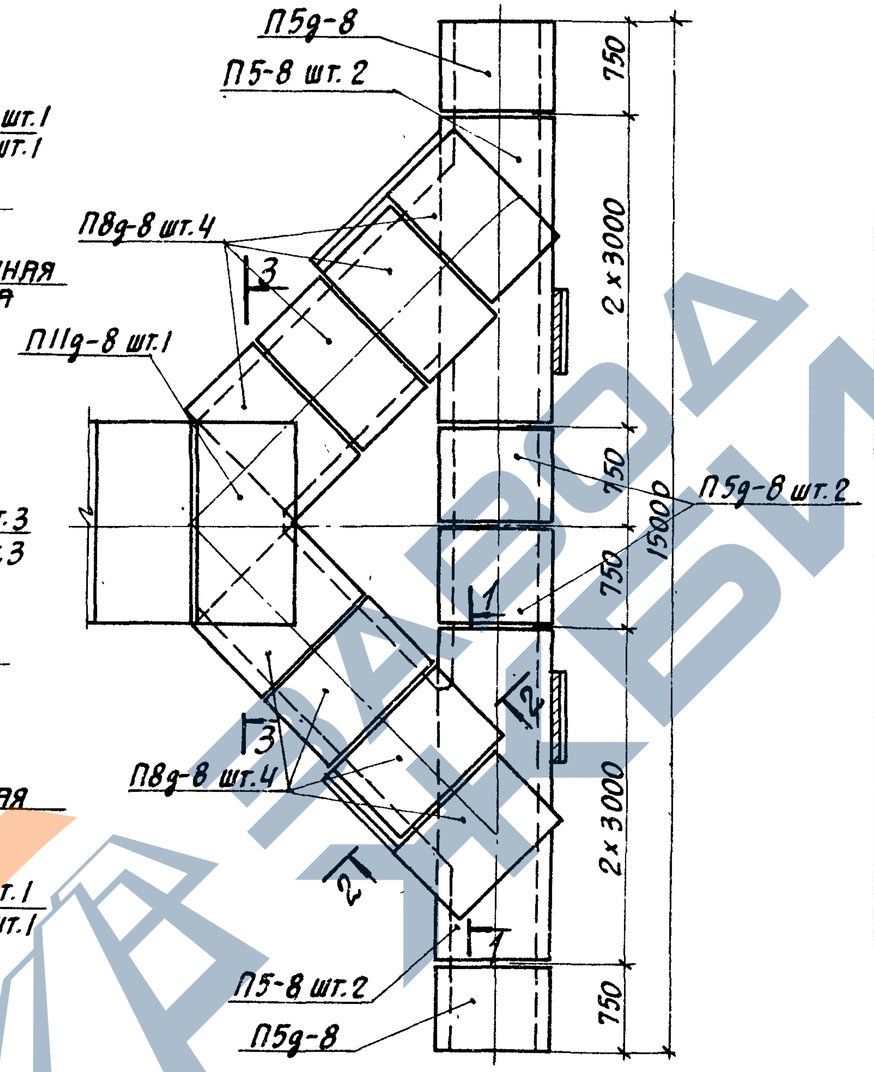

Таблица для подбора сборных железобетонных элементов на узел кабельного канала

Марка узла	Марка изделия	Кол-во шт.	Выпуск серии 3.006-2
УК-18	Лу4-8	1	III-2
	Лу4-8н	1	
	Л4д-8	3	II-1
	Л6д-8	4	
	П5-8	4	II-2
	П5д-8	4	
	П8д-8	8	
	П11д-8	1	
УК-19	Лу5-8	1	III-2
	Лу5-8н	1	
	Л5д-8	3	II-1
	Л7д-8	4	
	П5-8	4	II-2
	П5д-8	4	
	П8д-8	8	
	П11д-8	1	

Выборка закладных элементов на узел кабельного канала

Марка узла	Марка изделия	Кол-во шт.	Выпуск серии 3.006-2
УК-18	М-15	16	II-3
УК-19	М-15	16	

1-1

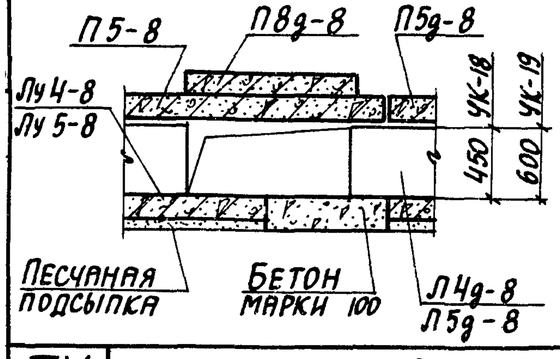

2-2

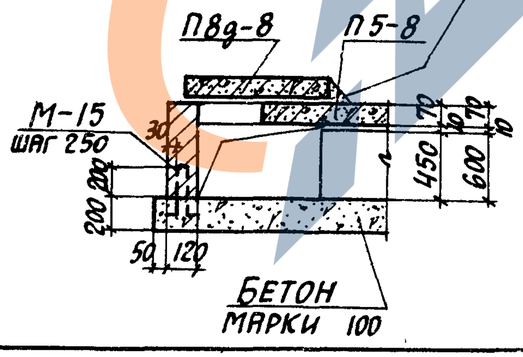

3-3

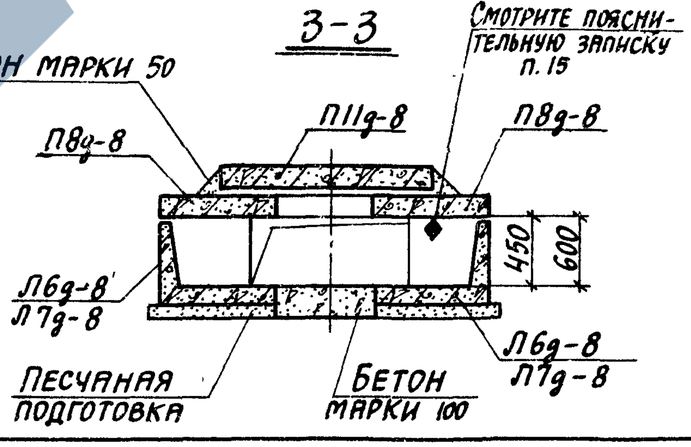

ТК	Сборные железобетонные каналы и тоннели из лотковых элементов	Серия 3.006-2	
1976	Монтажные схемы узлов кабельных каналов УК-18, УК-19	Выпуск III-1	Лист 72

https://zavodpk.com/

План

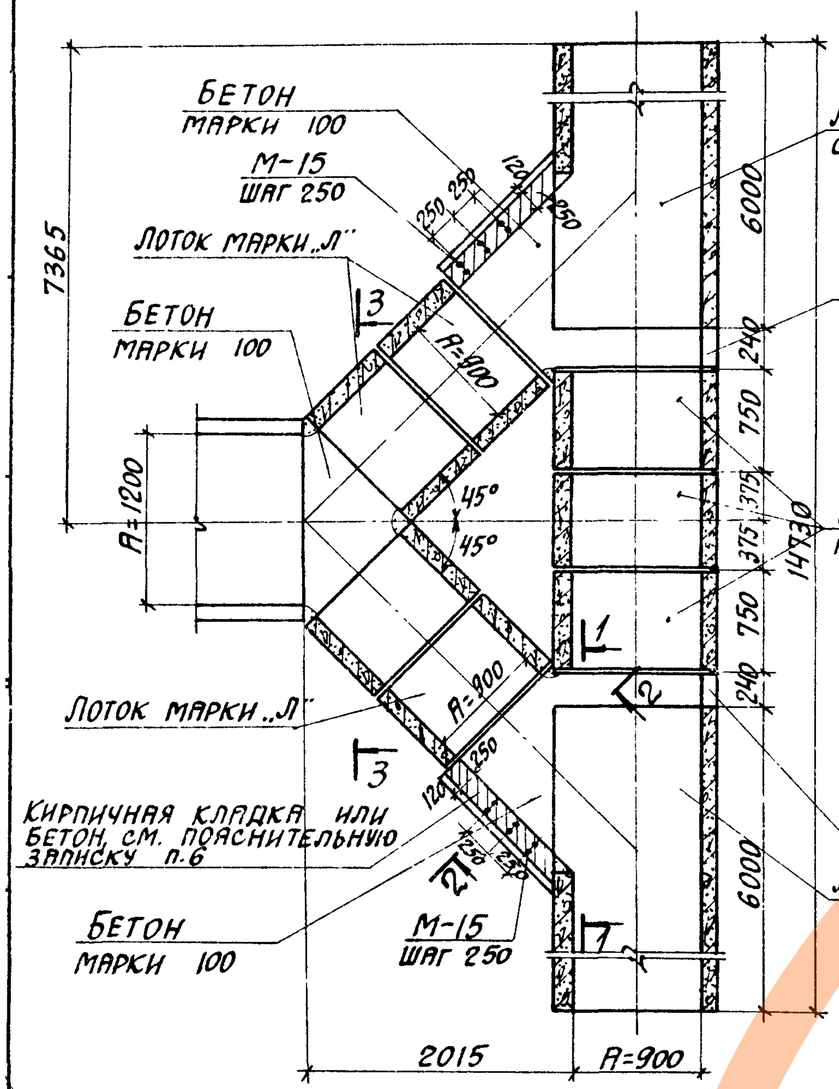

План раскладки плит перекрытия

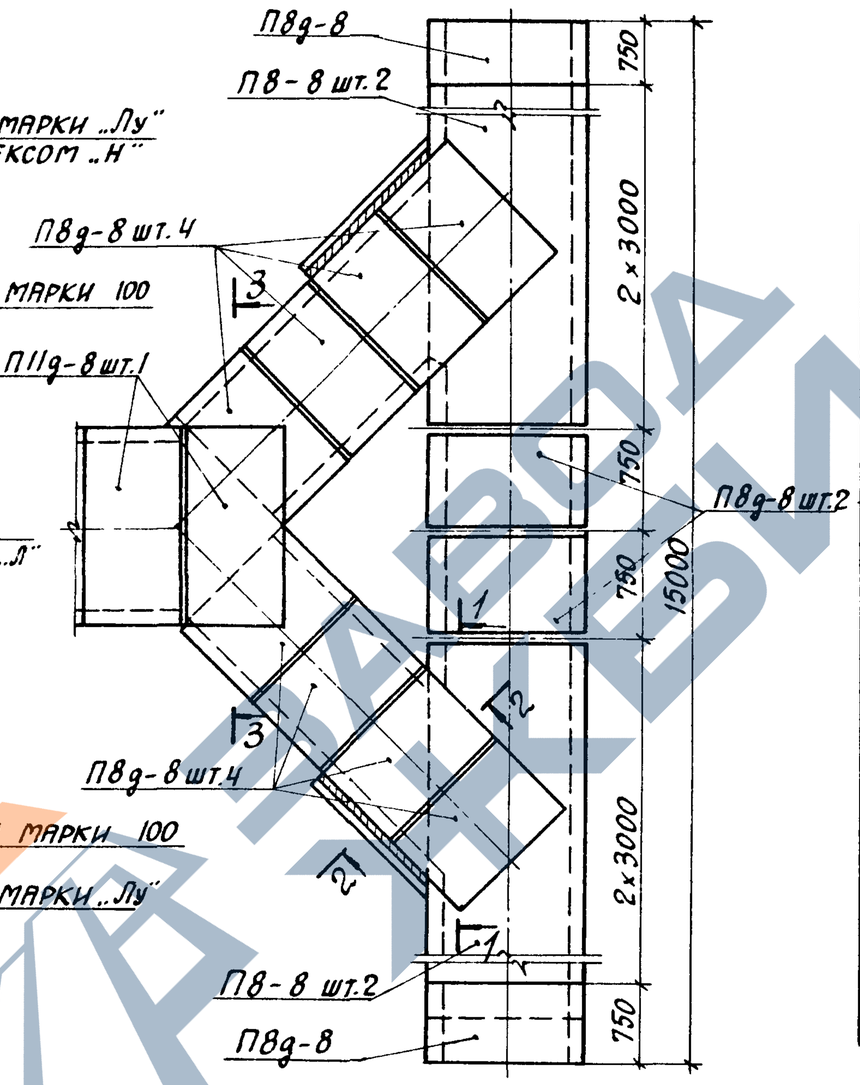

Таблица для подбора сборных железобетонных элементов на узел кабельного канала

Марка узла	Марка изделия	Кол-во шт.	Выпуск серии 3.006-2
УК-20	Лу 6-8	1	III-2
	Лу 6-8н	1	
	Лд 6-8	7	II-1
	П8-8	4	II-2
	П8g-8	12	
УК-21	Лу 7-8	1	III-2
	Лу 7-8н	1	
	Лд 7-8	7	II-1
	П8-8	4	II-2
	П8g-8	12	
УК-22	Лу 8-8	1	III-2
	Лу 8-8н	1	
	Лд 8-8	7	II-1
	П8-8	4	II-2
	П8g-8	12	
УК-23	Лу 9-8	1	III-2
	Лу 9-8н	1	
	Лд 9-8	7	II-1
	П8-8	4	II-2
	П8g-8	12	

1-1

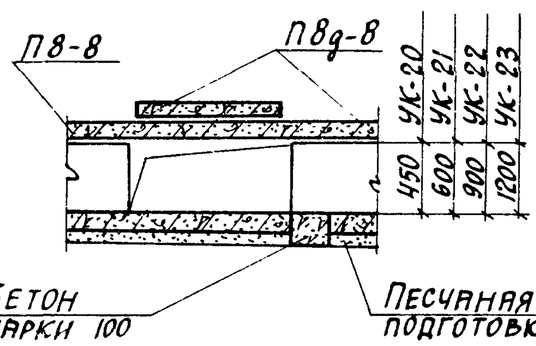

2-2

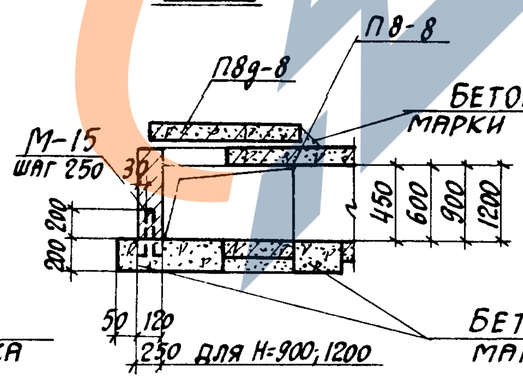

3-3

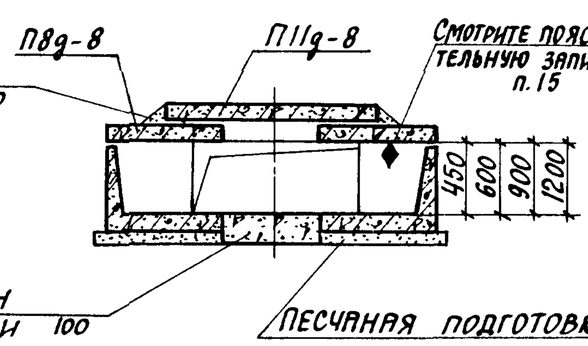

Выборка закладных элементов на узел кабельного канала

Марка узла	Марка изделия	Кол-во шт.	Выпуск серии 3.006-2
УК-20	М-15	10	II-3
УК-21	М-15	10	
УК-22	М-15	10	
УК-23	М-15	10	

План

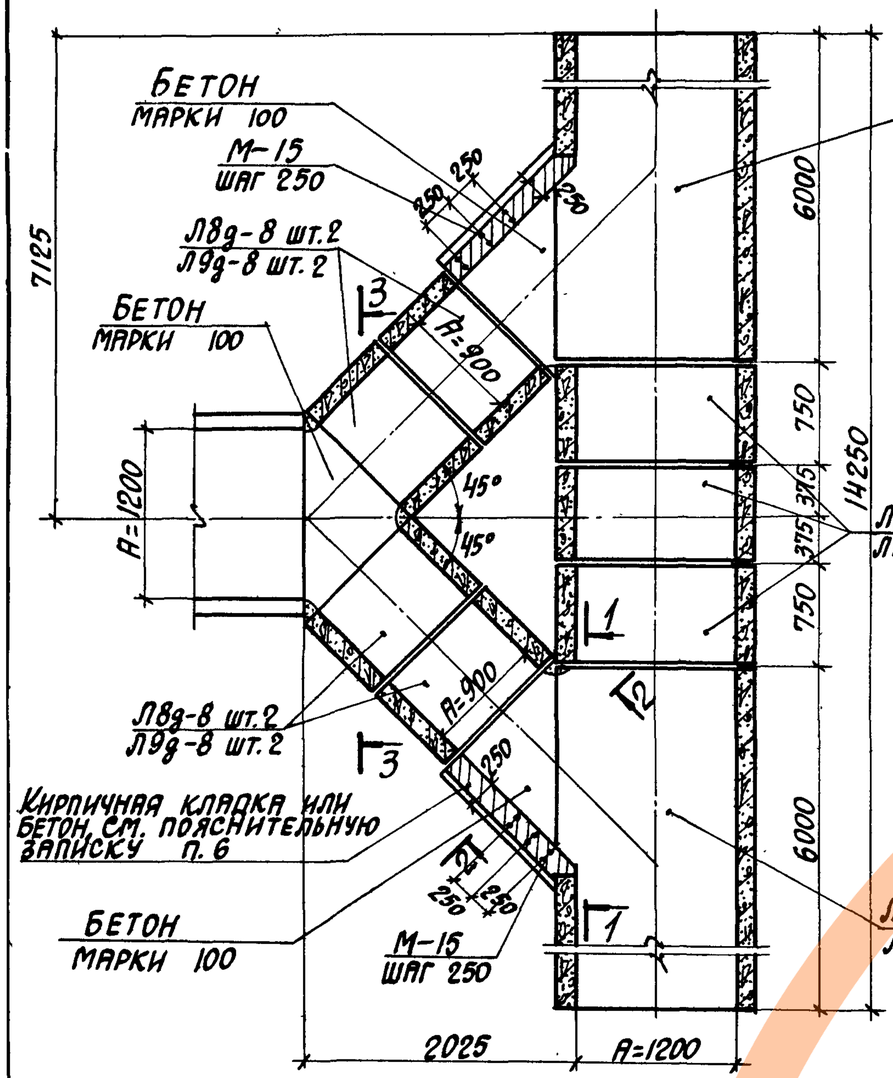

План раскладки плит перекрытия

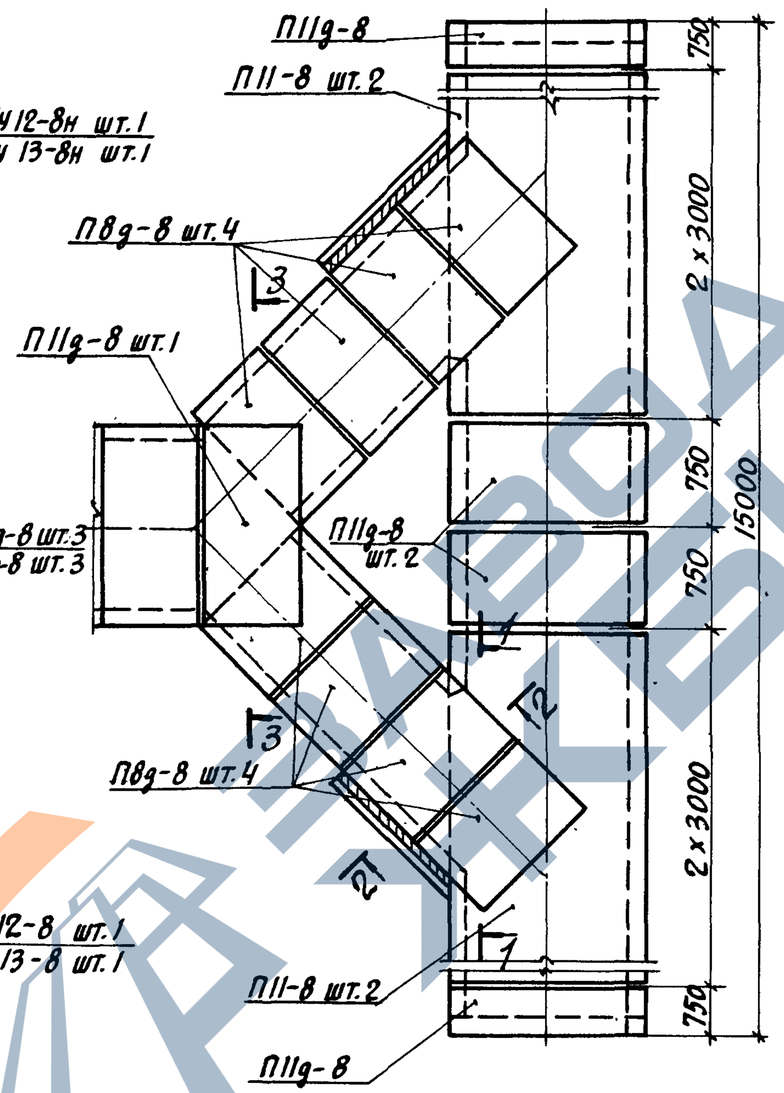

Таблица для подбора сборных железобетонных элементов на узел кабельного канала

Марка узла	Марка изделия	Кол-во шт.	Выпуск серии 3.006-2
УК-24	Л8g-8	4	II-1
	Лу12-8н	1	III-2
	Лу12-8	1	
	Л12g-8	3	II-1
	П11-8	4	II-2
	П11g-8	5	
	П8g-8	8	
УК-25	Л9g-8	4	II-1
	Лу13-8н	1	III-2
	Лу13-8	1	
	Л13g-8	3	II-1
	П11-8	4	II-2
	П11g-8	5	
	П8g-8	8	

Выборка закладных элементов на узел кабельного канала

Марка узла	Марка изделия	Кол-во шт.	Выпуск серии 3.006-2
УК-24	М-15	10	II-3
УК-25	М-15	10	II-3

1-1

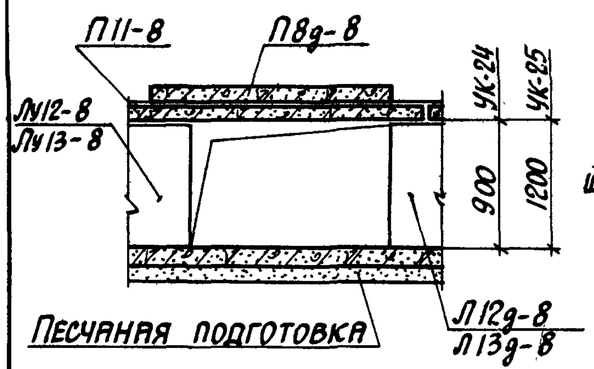

2-2

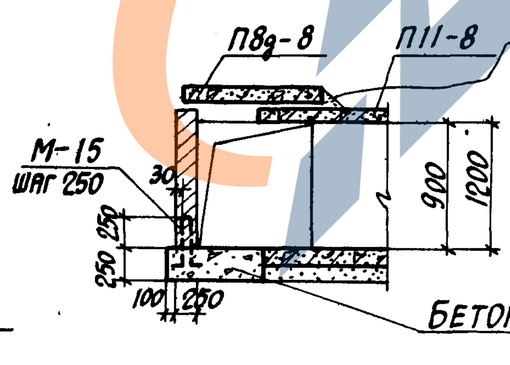

3-3

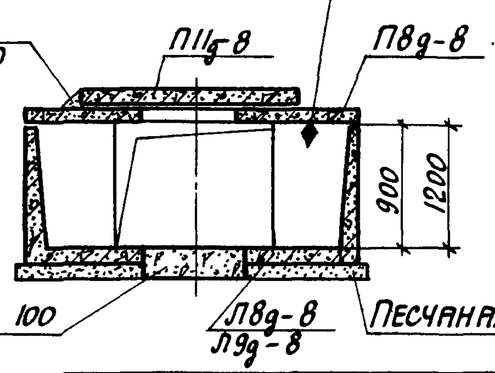

ТК	Сборные железобетонные каналы и тоннели из лотковых элементов	Серия 3.006-2
1976	Монтажные схемы узлов кабельных каналов УК-24, УК-25	Выпуск / Лист

План

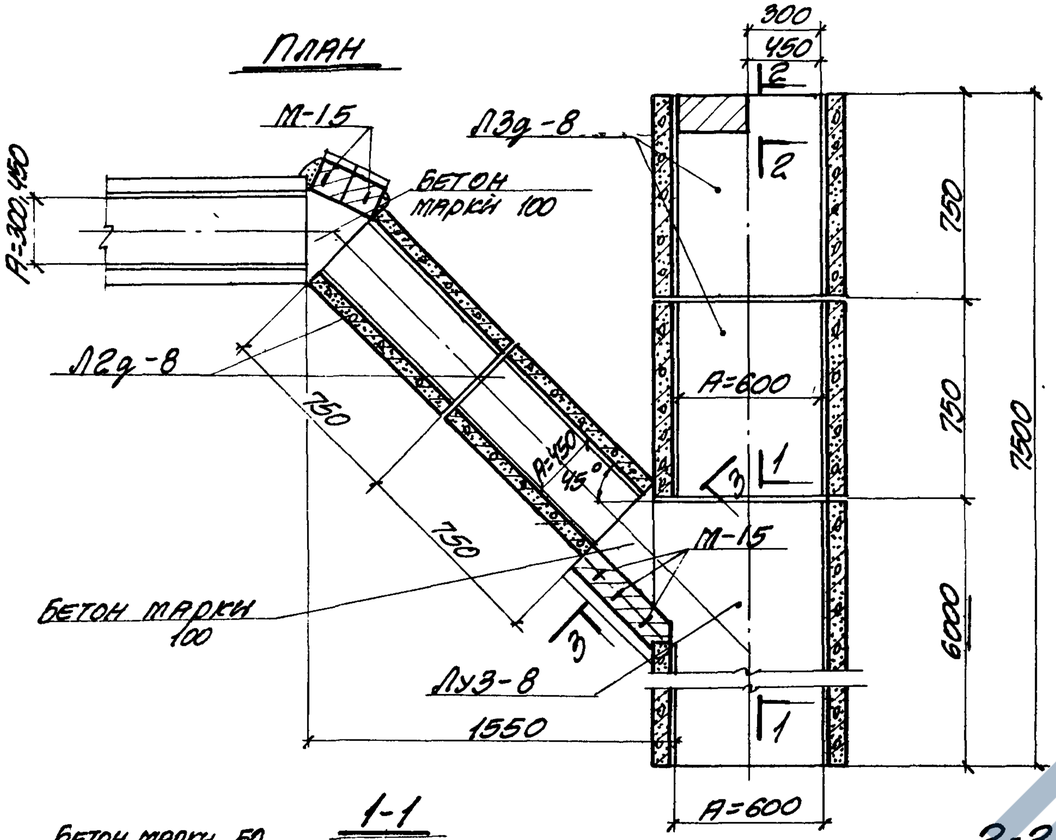

План раскладки плит перекрытия

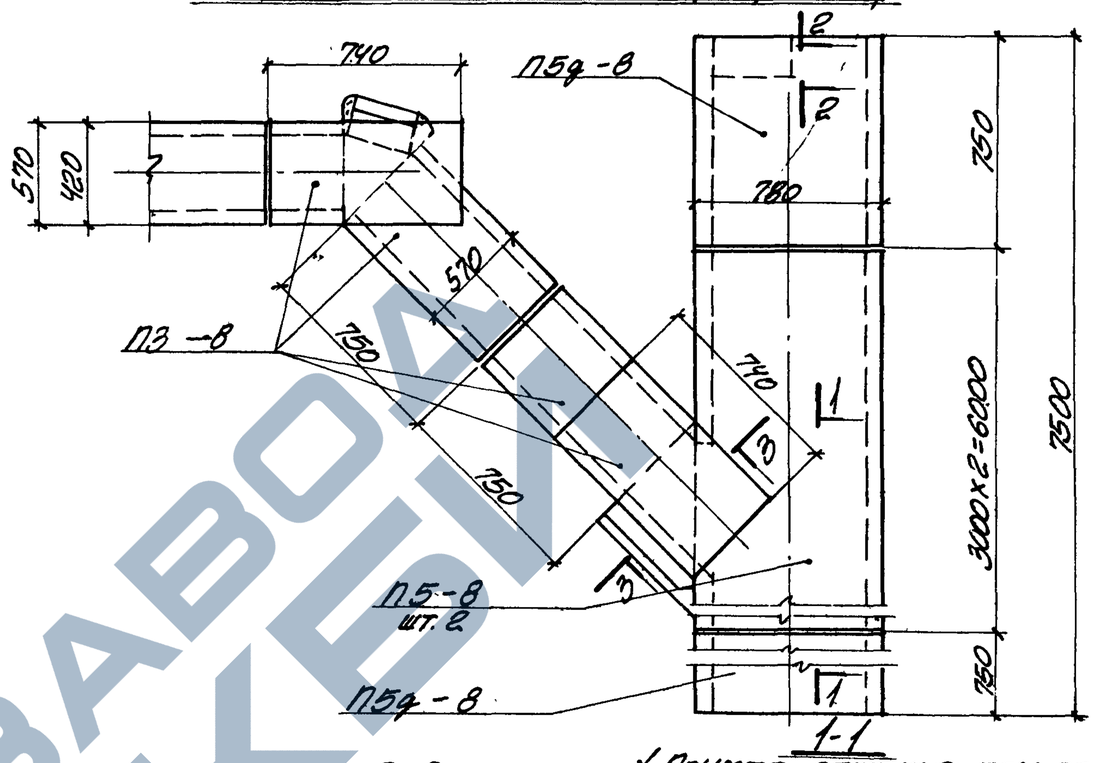

У. Пример решения при разных уровнях днища каналов У.

1-1

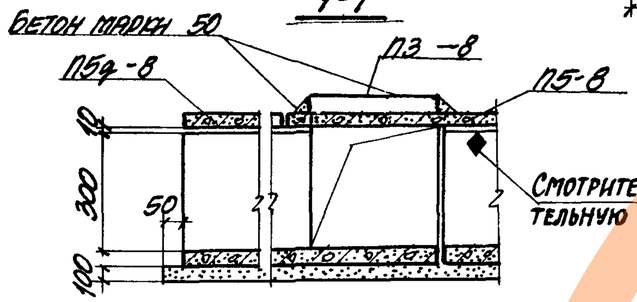

2-2

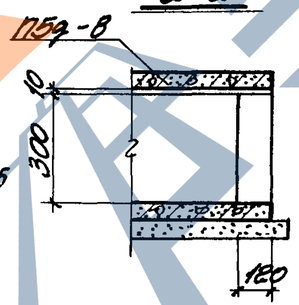

3-3

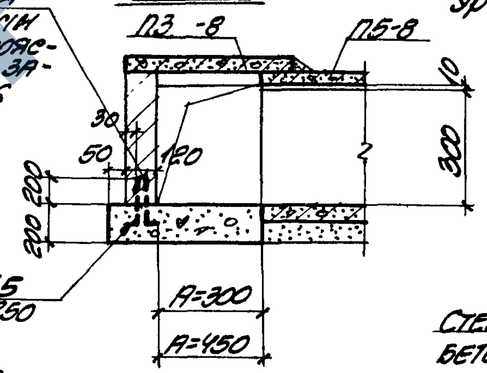

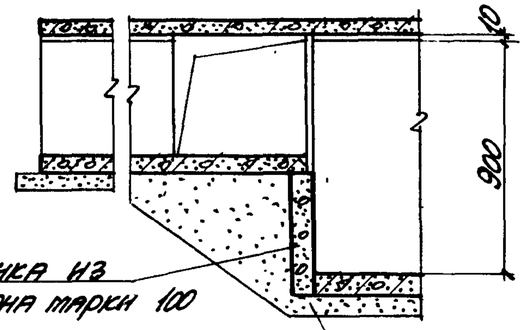

Таблица для подбора железобетонных элементов на узел кабельного канала

Марка узла	Марка изделия	Кол-во шт.	Выпуск серия 3.006-2
УК-26	Л5З-8	1	III-2
	Л3д-8	2	II-1
	Л2д-8	2	
	П3 -8	4	II-2
	П5-8	2	
	П5д-8	2	

Выборка закладных элементов на узел кабельного канала

Марка узла	Марка закладного элемента	Кол-во шт.	Выпуск серия 3.006-2
УК-26	М-15	5	II-3

ТК	Сборные железобетонные каналы и тоннели из лотковых элементов.	Серия 3.006-2	
1976	Монтажная схема узла кабельного канала УК-26.	Выпуск III-1	Лист 75

План

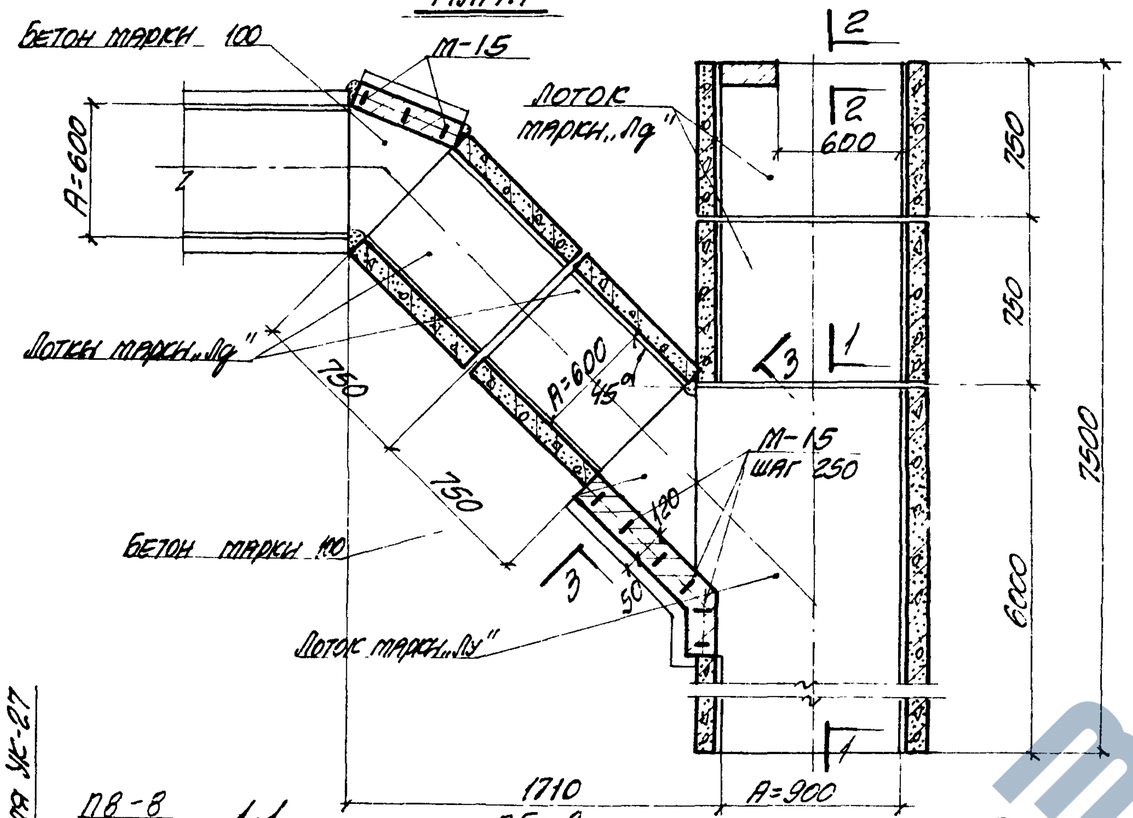

План раскладки плит перекрытия

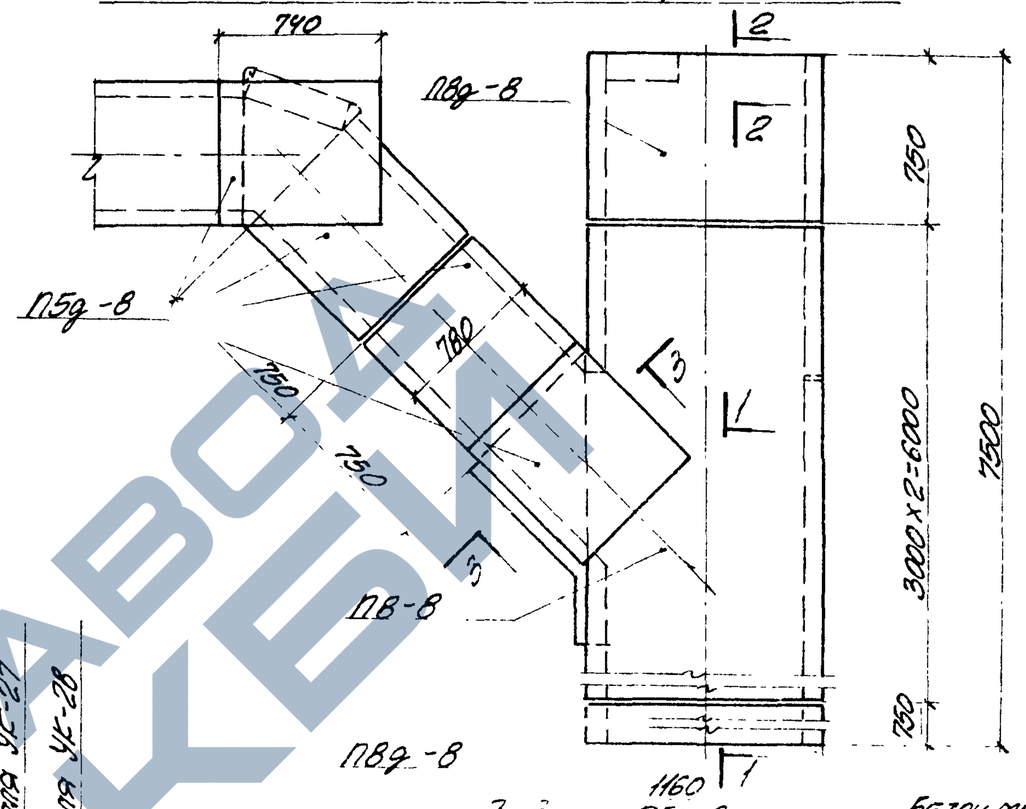

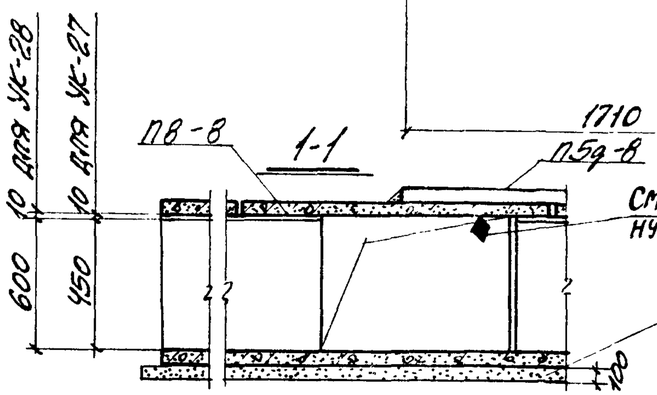

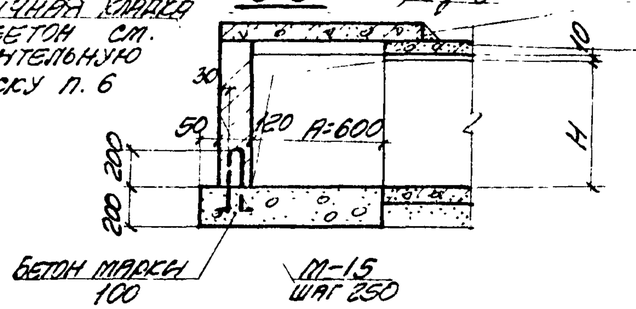

Таблица для подбора сборных железобетонных элементов на узел кабельного канала.

Марка узла	Марка изделия	Кол-во шт.	Выпуск серии 3.006-2	Марка узла	Марка изделия	Кол-во шт.	Выпуск серии 3.006-2
УК-27	Лу6-8	1	III-2	УК-28	Лу7-8	1	III-2
	Л4д-8	2	II-1		Л5д-8	2	II-1
	Л6д-8	2			Л7д-8	2	
	ПВ-8	1	II-2		ПВ-8	1	II-2
	ПВд-8	2			ПВд-8	2	
	П5д-8	4			П5д-8	4	

Выборка закладных элементов на узел кабельного канала

Марка узла	Марка закладного элемента	Кол-во шт.	Выпуск серии 3.006-2
УК-27 УК-28	М-15	9	II-3

Пример решения при разных уровнях днища каналов смотрите лист 75.

План

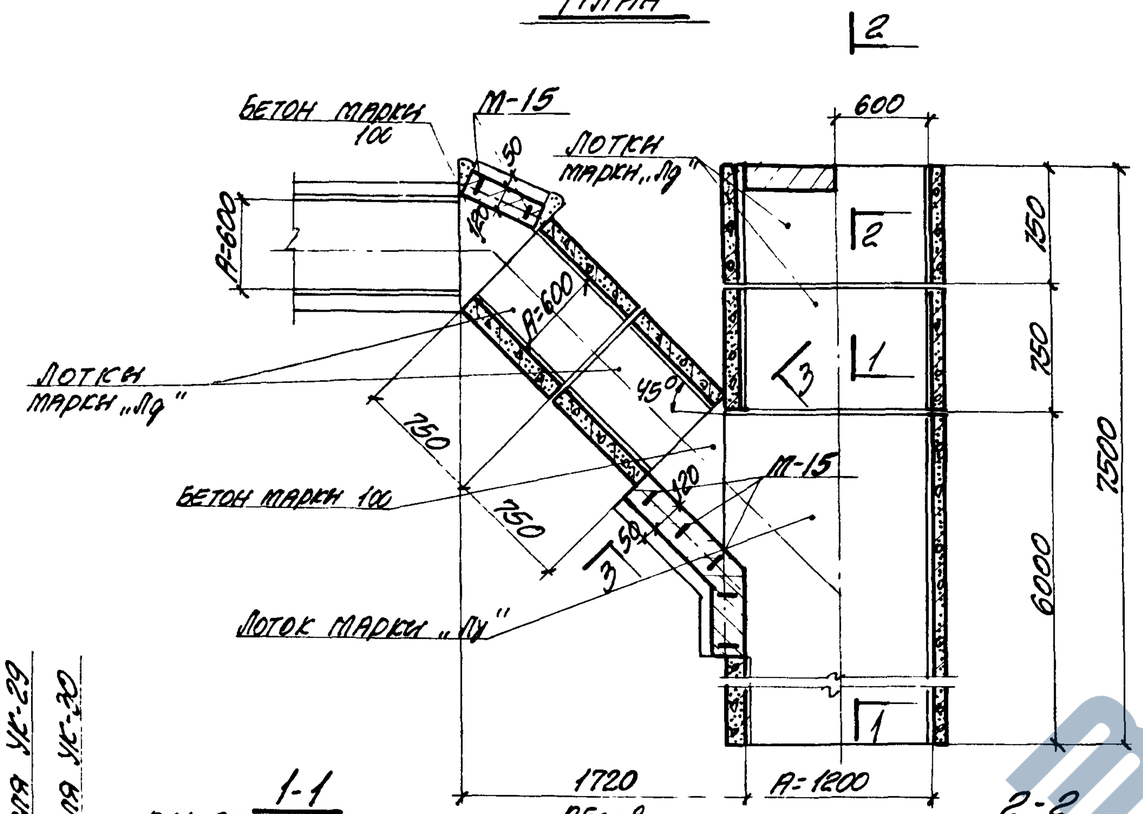

План раскладки плит перекрытия

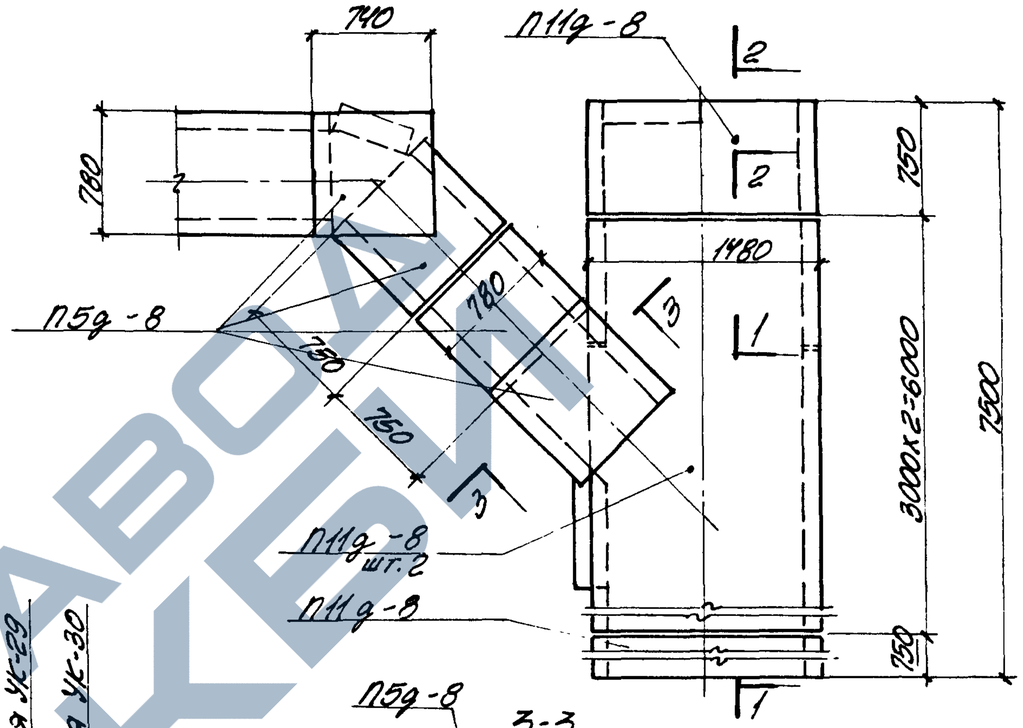

1-1

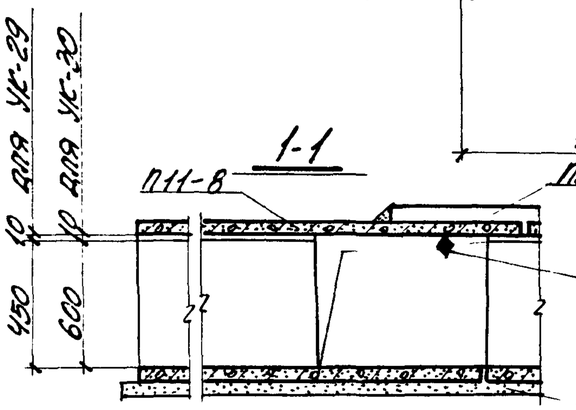

2-2

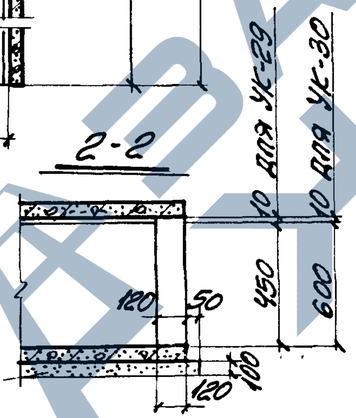

3-3

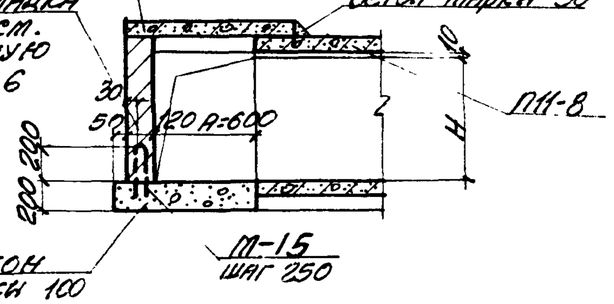

Таблица для подбора сборных железобетонных элементов на узел кабельного канала

Марка узла	Марка изделия	Кол-во шт.	Выпуск серии 3.006-2	Марка узла	Марка изделия	Кол-во шт.	Выпуск серии 3.006-2
УК-29	Лу 10-8	1	III-2	УК-30	Лу 11-8	1	III-2
	Л10д-8	2	II-1		Л11д-8	2	II-1
	Л4д-8	2			Л5д-8	2	
	П11-8	2	II-2		П11-8	2	II-2
	П11д-8	2			П11д-8	2	
	П5д-8	4			П5д-8	4	

Выборка закладных элементов на узел кабельного канала

Марка узла	Марка закладного элемента	Кол-во шт.	Выпуск серии 3.006-2
УК-29 УК-30	М-15	7	II-3

Пример решения при разных уровнях днища каналов смотрите лист 75.

ТК	Сборные железобетонные каналы и тоннели из лотковых элементов	серия 3.006-2	
1976	Монтажные схемы узлов кабельных каналов УК-29, УК-30.	выпуск III-1	лист 77

План

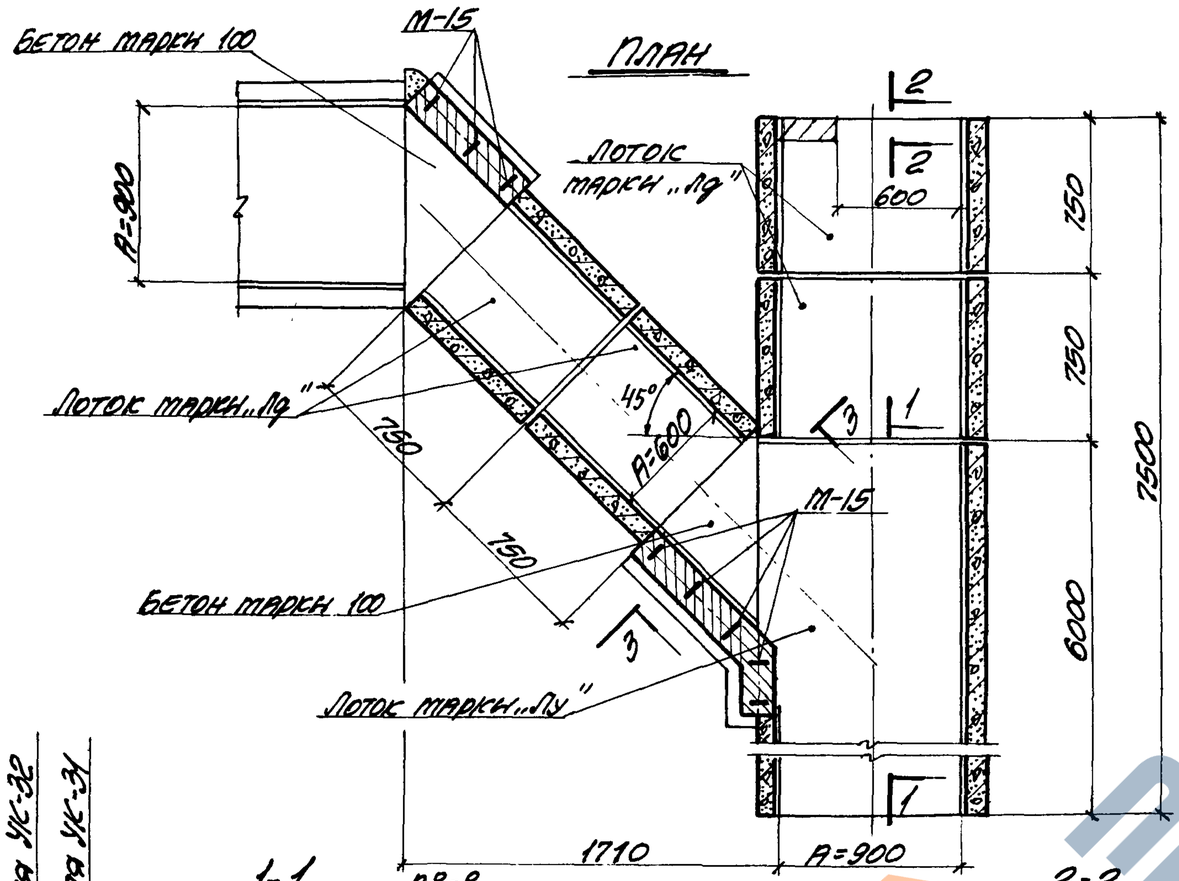

План раскладки плит перекрытия

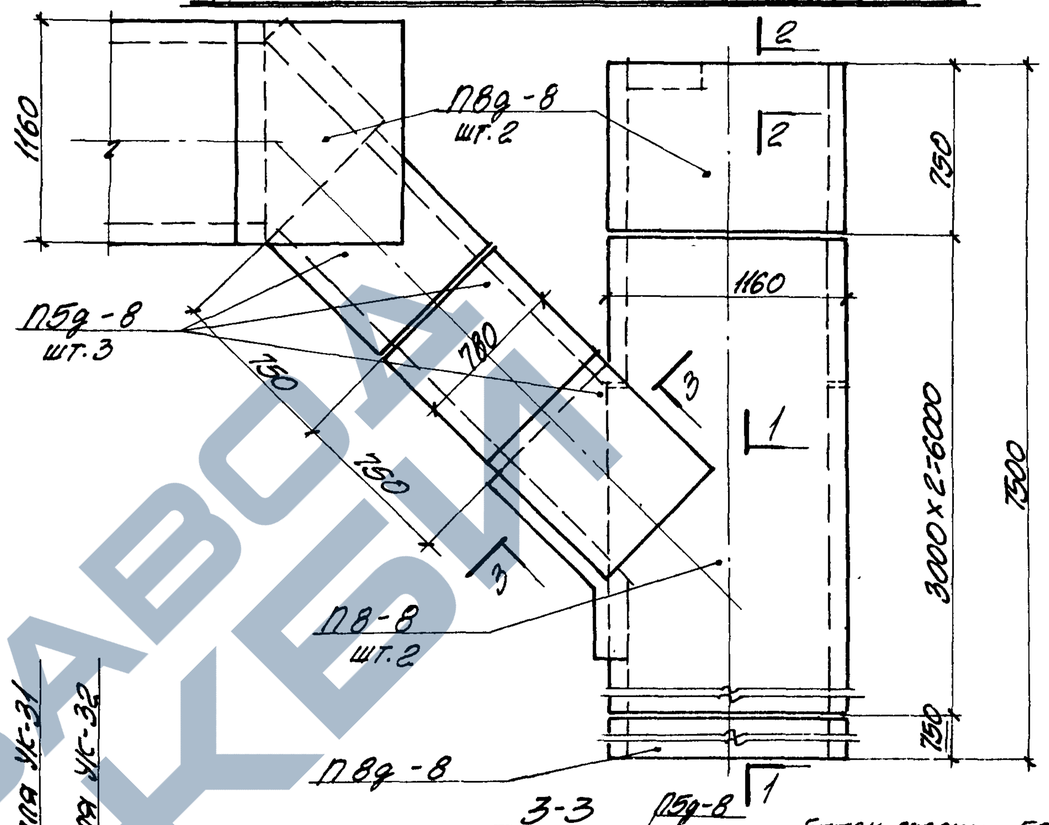

1-1

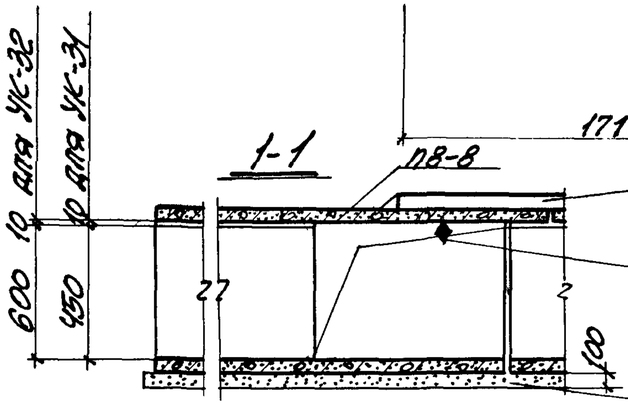

Смотрите пояснительную записку п.15

Песчаная подготовка

2-2

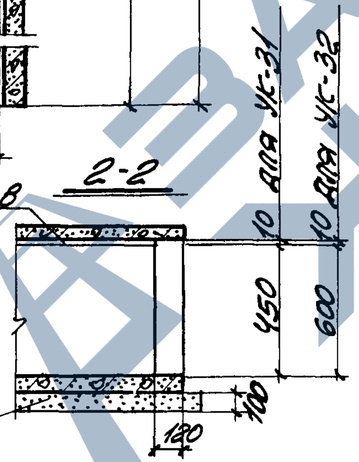

3-3

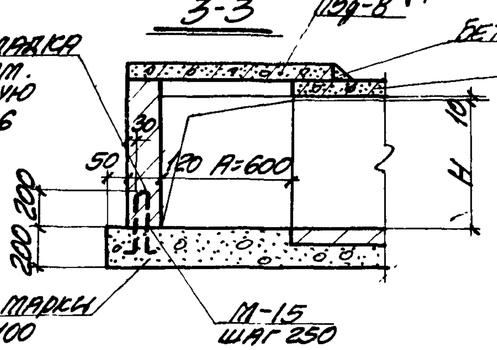

Таблица для подбора сборных железобетонных элементов на узел кабельного канала.

Марка узла	Марка изделия	Кол-во шт.	Выпуск серии 3.006-2
УК-31	Лу6-8	1	III-2
	Л6д-8	2	II-1
	Л4д-8	2	
	П8-8	2	II-2
	П8д-8	3	
	П5д-8	3	
УК-32	Лу7-8	1	III-2
	Л7д-8	2	II-1
	П5д-8	2	
	П8-8	2	II-2
	П8д-8	3	
	П5д-8	3	

Выборка закладных элементов на узел кабельного канала

Марка узла	Марка закладного элемента	Кол-во шт.	Выпуск серии 3.006-2
УК-31 УК-32	М-15	8	II-3

Пример решения при разных уровнях днища каналов смотрите лист 75.

ТК	Сборные железобетонные каналы и тоннели из лотковых элементов	серия 3.006-2	
1976	Монтажные схемы узлов кабельных каналов УК-31, УК-32.	выпуск III-1	лист 78

План

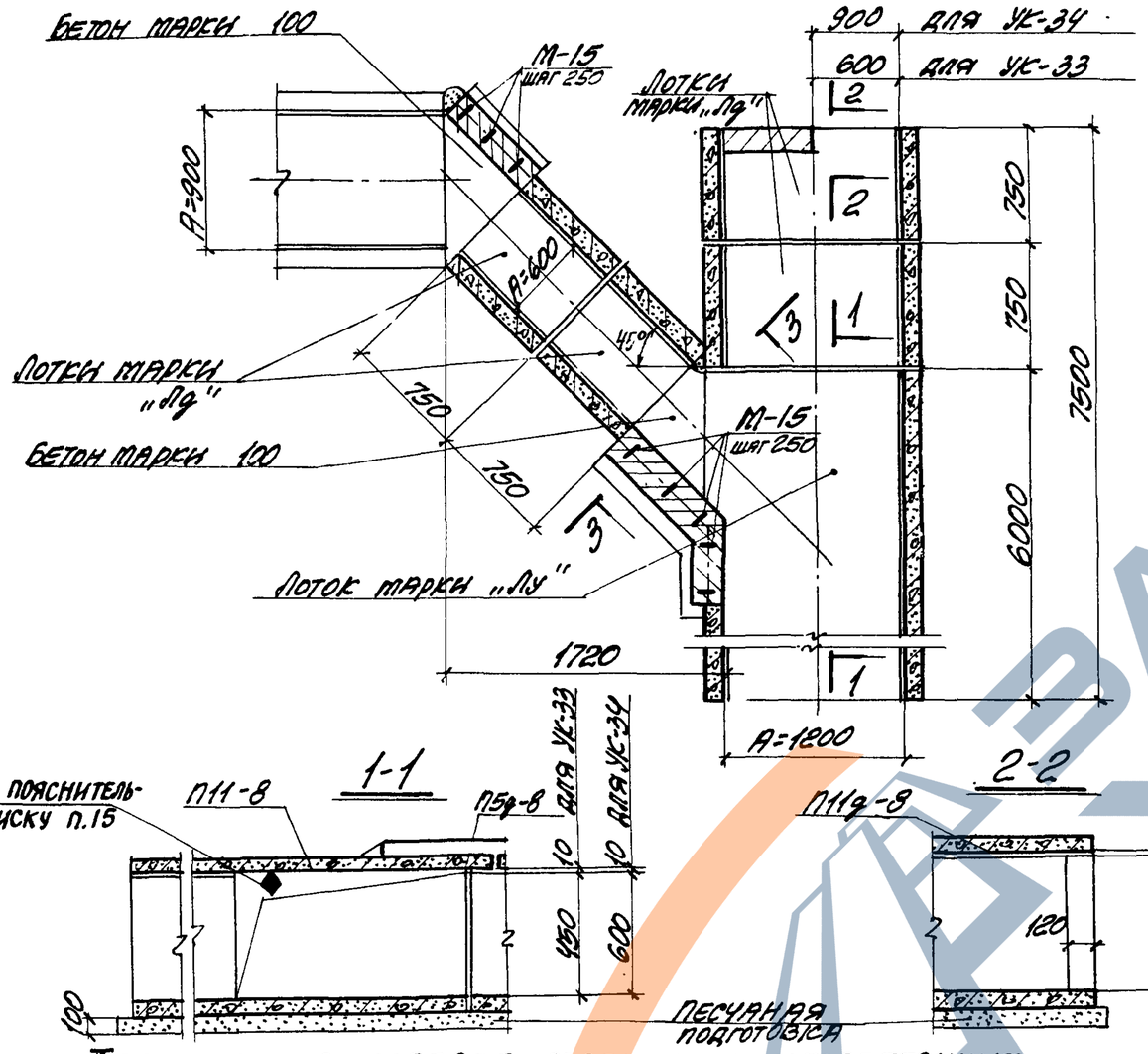

План расслядки плит перекрытия

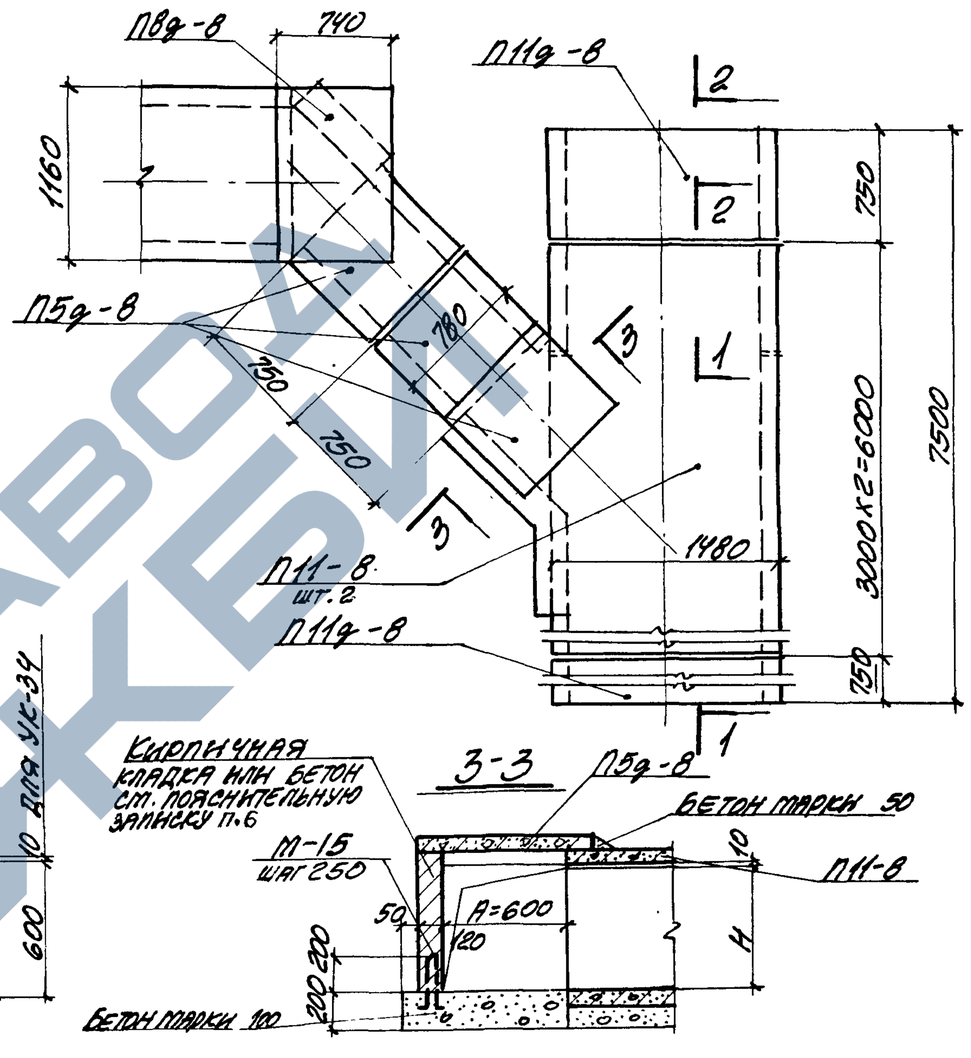

Таблица для подбора сборных железобетонных элементов на узел кабельного канала

Марка узла	Марка изделия	Кол-во шт.	Выпуск серии 3.006-2
УК-33	Лу10-8	1	III-2
	Л10д-8	2	II-1
	Л4д-8	2	
	П11-8	2	II-2
	П11д-8	2	
	П5д-8	3	
	П8д-8	1	

Марка узла	Марка изделия	Кол-во шт.	Выпуск серии 3.006-2
УК-34	Лу11-8	1	III-2
	Л11д-8	2	II-1
	Л5д-8	2	
	П11-8	2	II-2
	П11д-8	2	
	П5д-8	3	
	П8д-8	1	

Выборка закладных элементов на узел кабельного канала

Марка узла	Марка закладного элемента	Кол-во шт.	Выпуск серии 3.006-2
УК-33 УК-34	М-15	7	II-3

Пример решения при разных уровнях днища каналов смотрите лист 75.

План

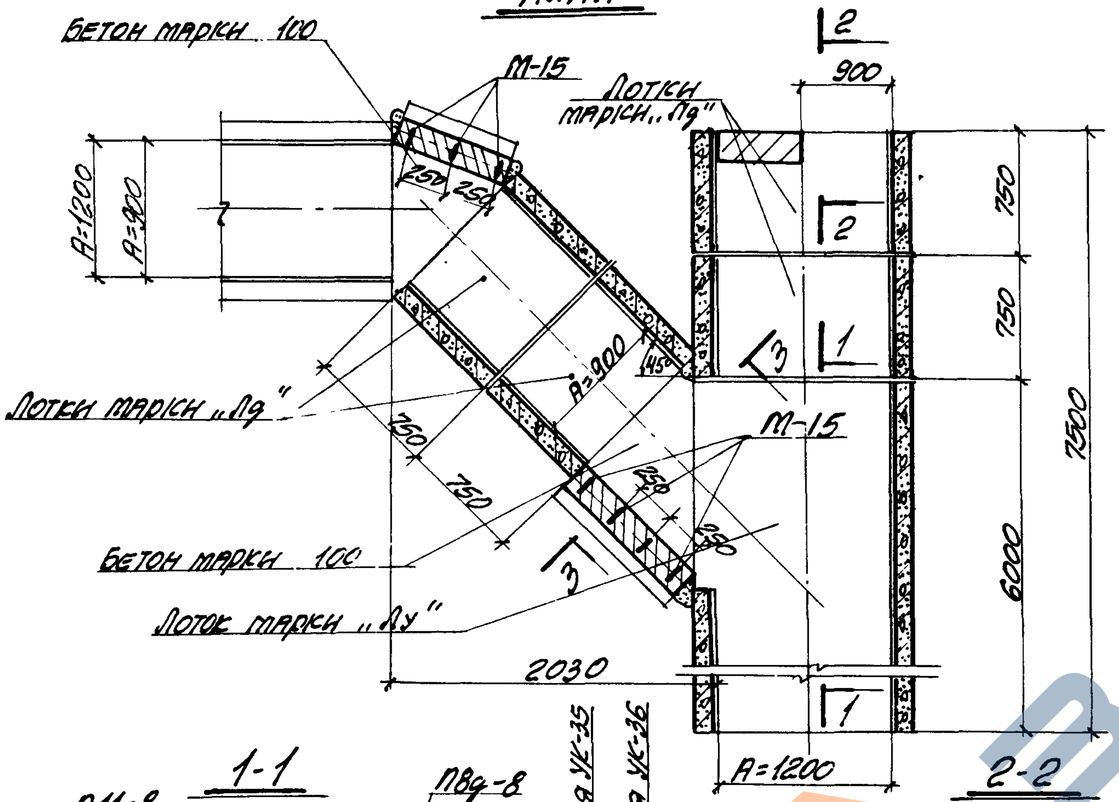

План раскладки плит перекрытия

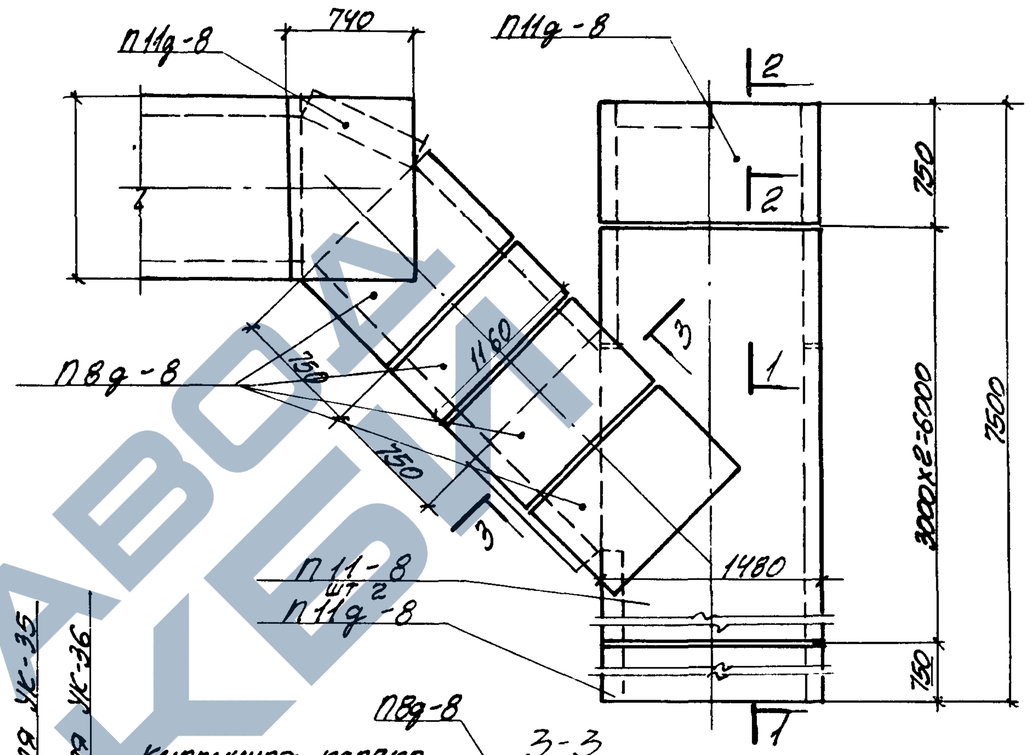

1-1

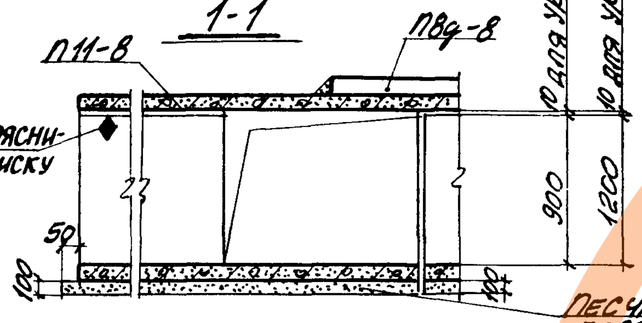

2-2

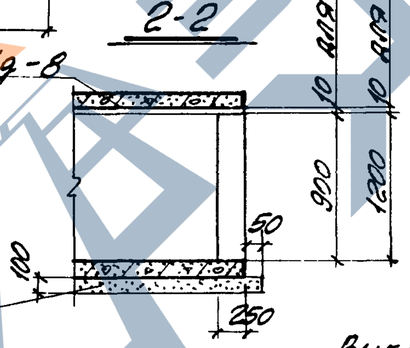

3-3

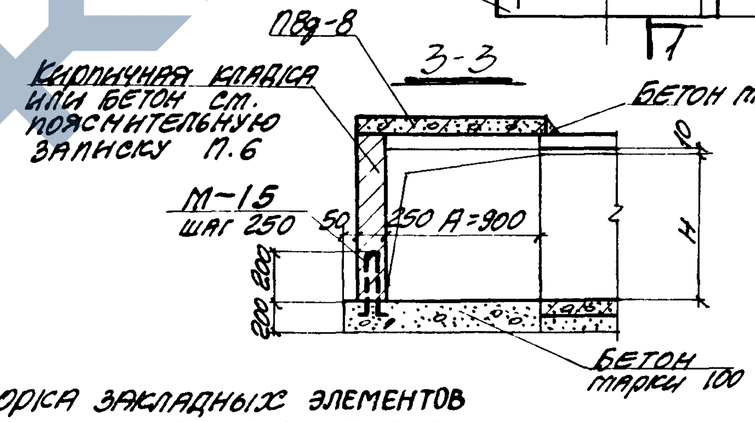

Таблица для подбора сборных железобетонных элементов на узел кабельного канала

Марка узла	Марка изделия	Кол-во шт.	Выпуск серии 3.006-2
УК-35	Лу12-5	1	III-2
	Л12д-8	2	II-1
	Л8д-8	2	
	П11-8	2	II-2
	П11д-8	3	
	П8д-8	4	
УК-36	Лу13-8	1	III-2
	Л13д-8	2	II-1
	Л9д-8	2	
	П11-8	2	II-2
	П11д-8	3	
	П8д-8	4	

Выборка закладных элементов на узел кабельного канала

Марка узла	Марка закладного элемента	Кол-во шт.	Выпуск серии 3.006-2
УК-35 УК-36	М-15	7	II-3

Пример решения при разных уровнях днища каналов смотрите лист 75.

План

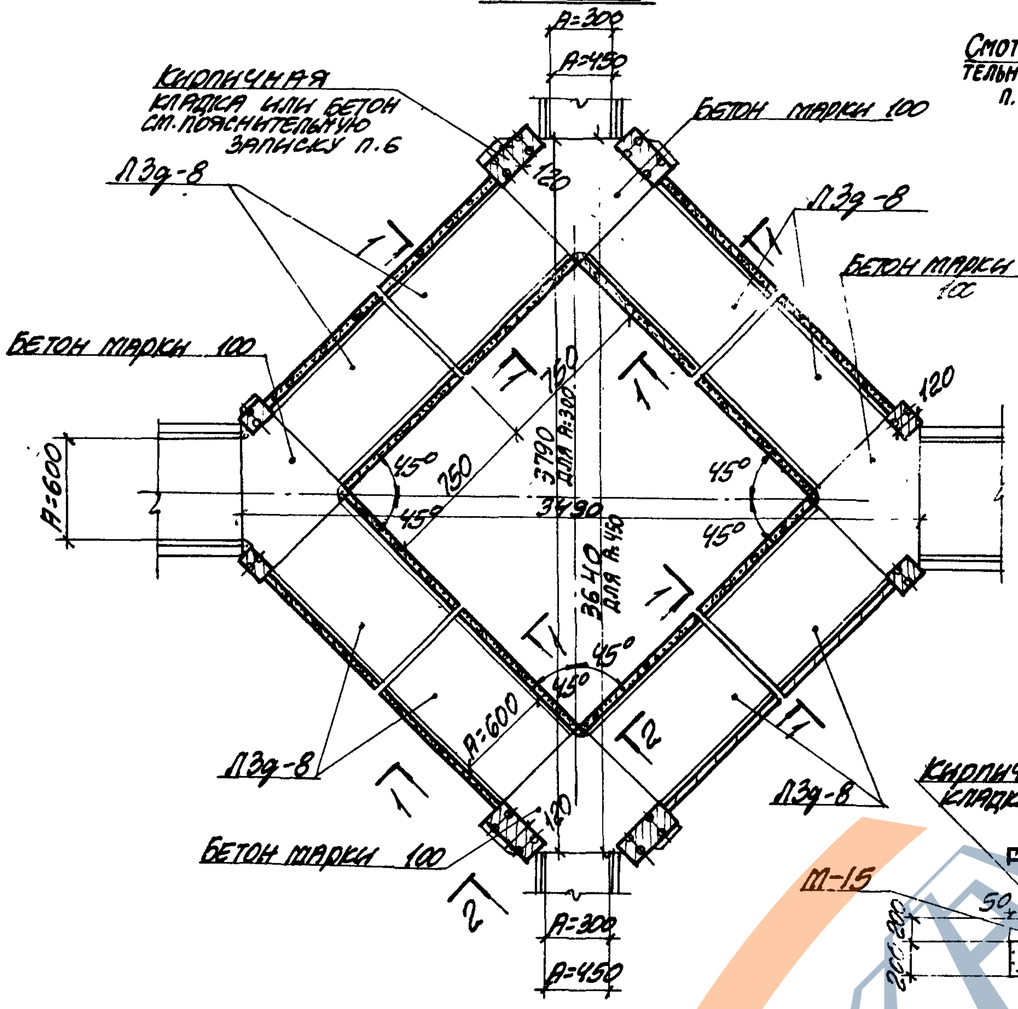

1-1

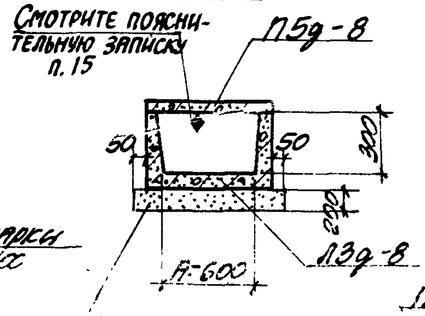

План раскладки плит покрытия

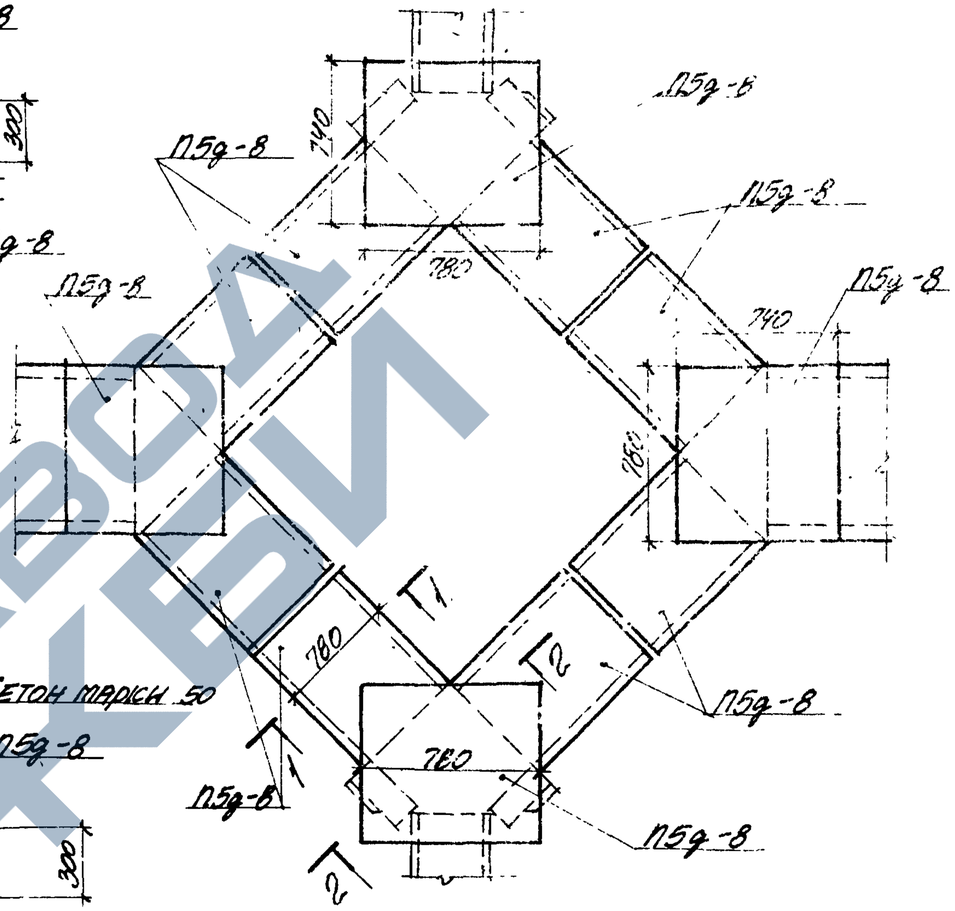

2-2

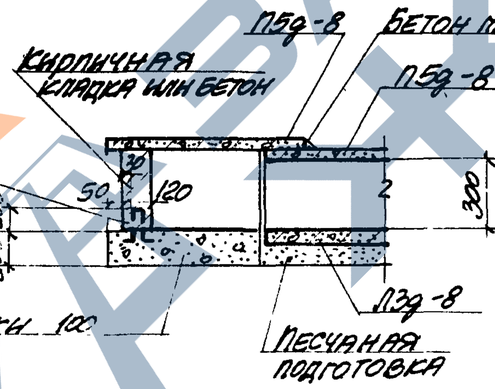

Таблица для подбора сборных железобетонных элементов на узел кабельного канала

Марка узла	Марка изделия	Кол-во шт.	Выпуск серии 3.006-2
УК-37	Л3д-8	8	II-1
	П5д-8	12	II-2

Выборка закладных элементов на узел кабельного канала

Марка узла	Марка изделия	Кол-во шт.	Выпуск серии 3.006-2
УК-37	М-15	12	II-3

План

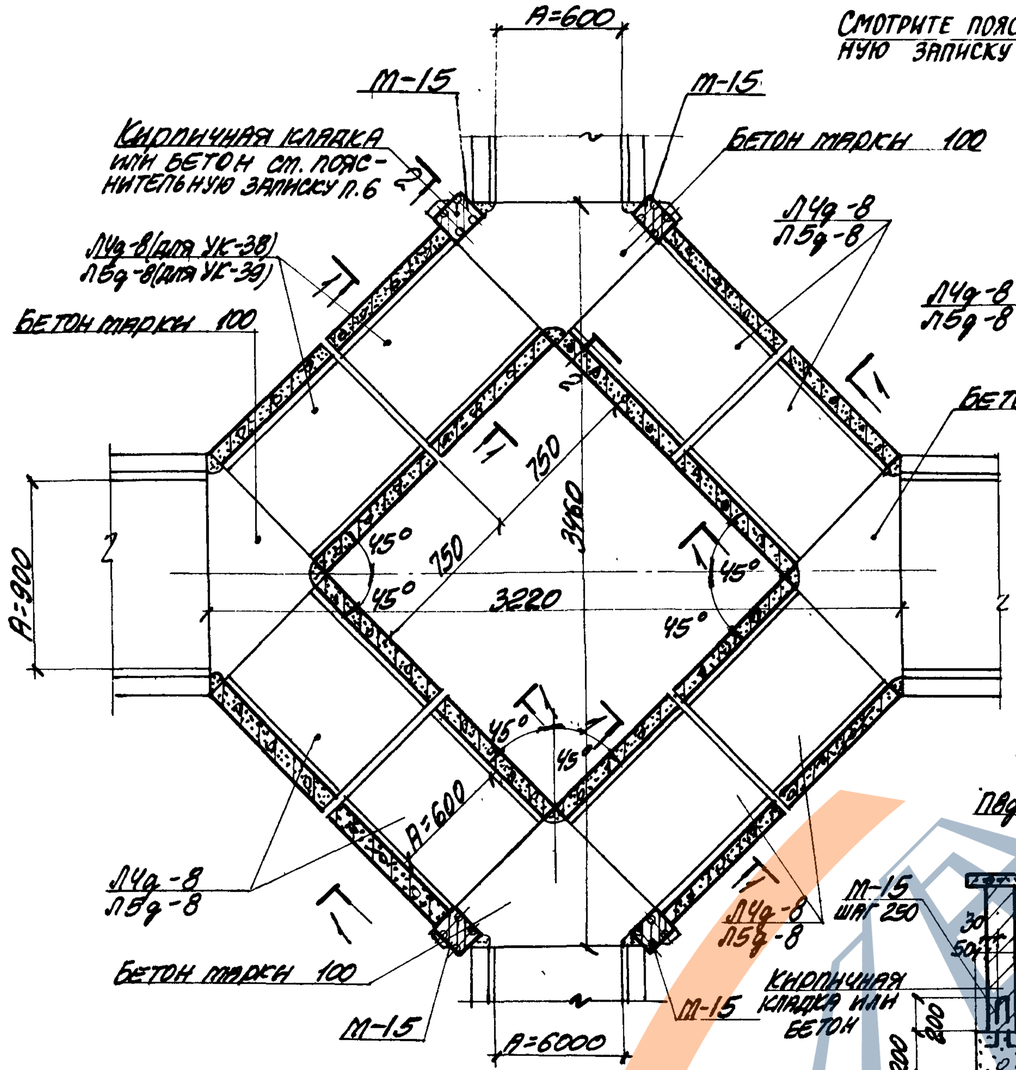

1-1

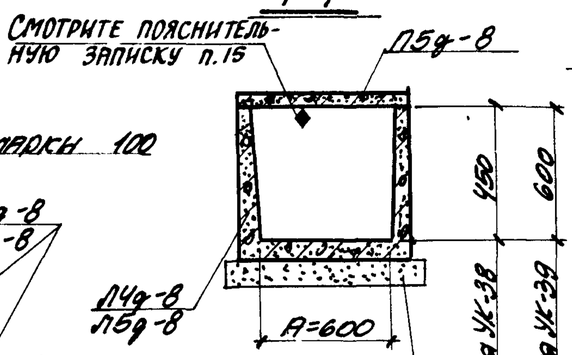

План раскладки плит покрытия

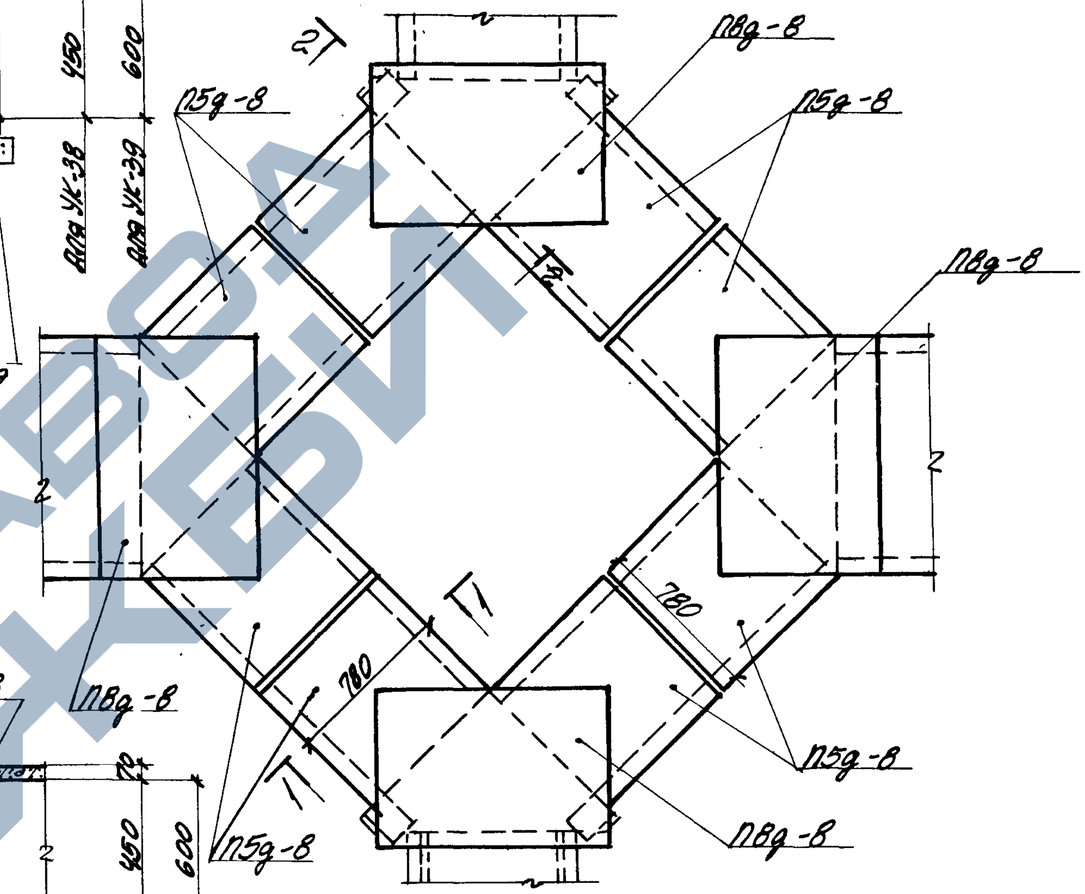

2-2

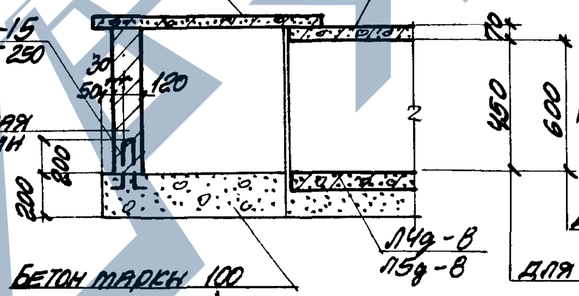

Таблица для подбора сборных железобетонных элементов на узел кабельного канала

Марка узла	Марка изделия	Кол-во шт.	Выпуск серии 3.006-2
УК-38	Л4д-8	8	II-1
	П5д-8	8	II-2
	П8д-8	4	II-2
УК-39	Л5д-8	8	II-1
	П5д-8	8	II-2
	П8д-8	4	II-2

Выборка закладных элементов на узел кабельного канала

Марка узла	Марка изделия	Кол-во шт.	Выпуск серии 3.006-2
УК-38 УК-39	М-15	8	II-3

ТК	Сборные железобетонные каналы и тоннели из лотковых элементов.		Серия 3.006-2
1976	Монтажные схемы узлов кабельных каналов УК-38, УК-39	Выпуск III-1	Лист 82

План

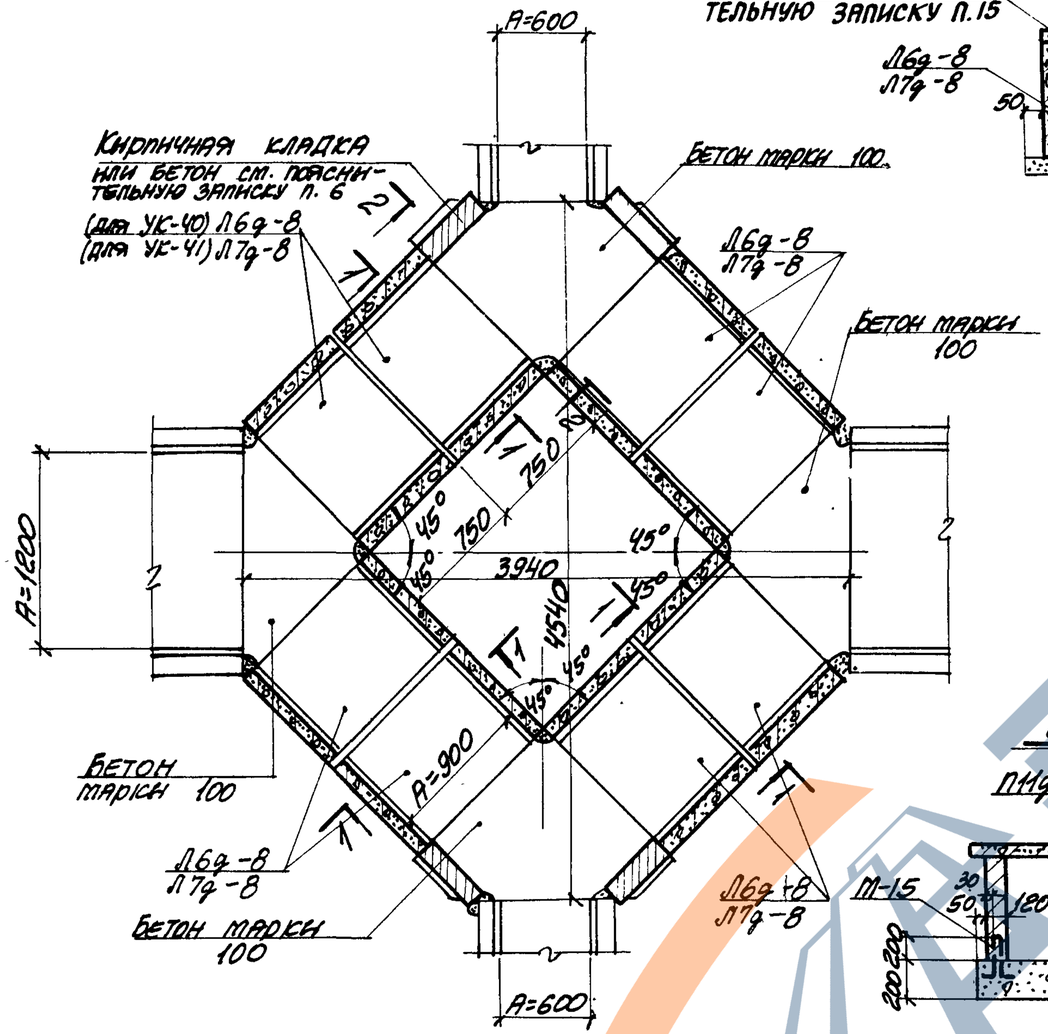

1-1

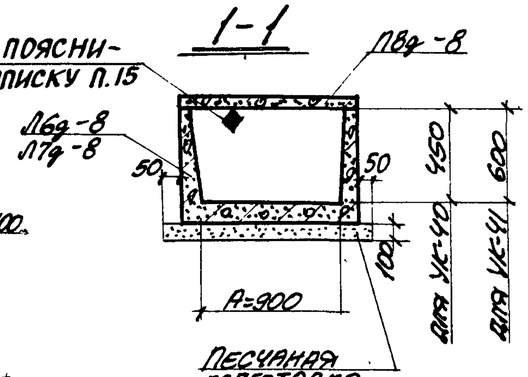

2-2

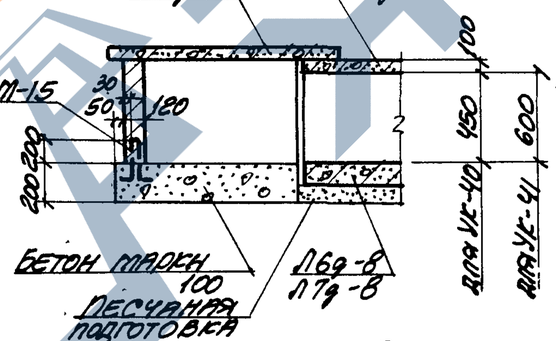

План раскладки плит покрытия

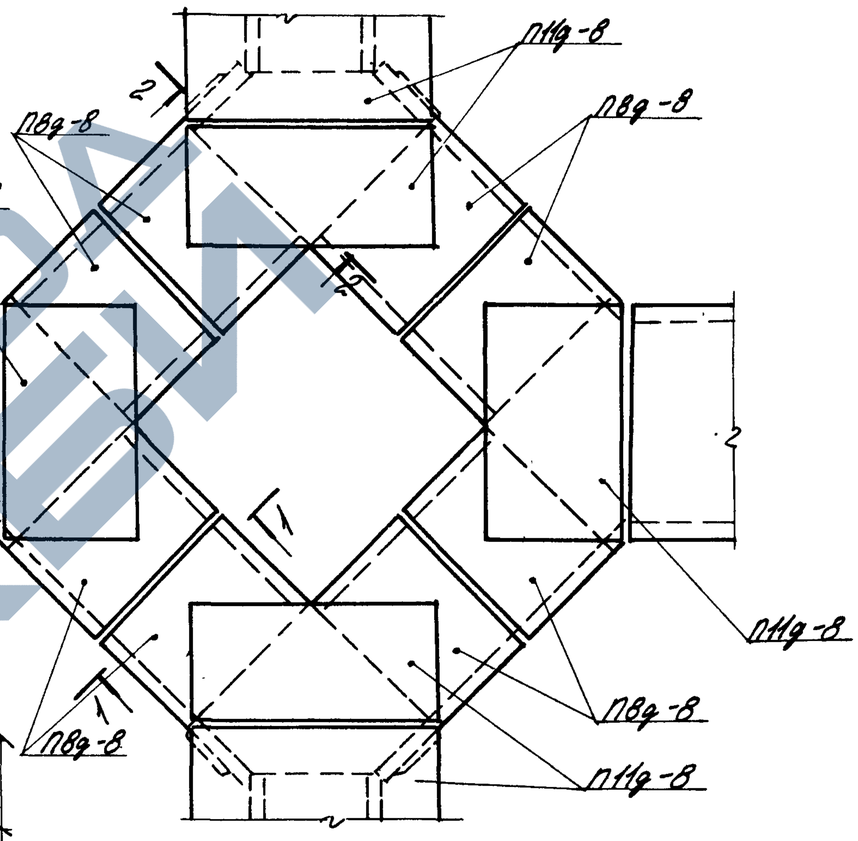

Таблица для подбора сборных железобетонных элементов на узел кабельного канала

Марка узла	Марка изделия	Кол-во шт.	Выпуск серии 3.006-2
УК-40	Л6д-8	8	II-1
	П8д-8	8	II-2
	П11д-8	4	II-2
УК-41	Л7д-8	8	II-1
	П8д-8	8	II-2
	П11д-8	4	II-2

Выборка закладных элементов на узел кабельного канала

Марка узла	Марка изделия	Кол-во шт.	Выпуск серии 3.006-2
УК-40 УК-41	М-15	8	II-3

ТК	Сборные железобетонные каналы и тоннели из лотковых элементов.	Серия 3.006-2	
1976	Монтажные схемы узлов кабельных каналов УК-40, УК-41.	Выпуск III-1	Лист 83

План

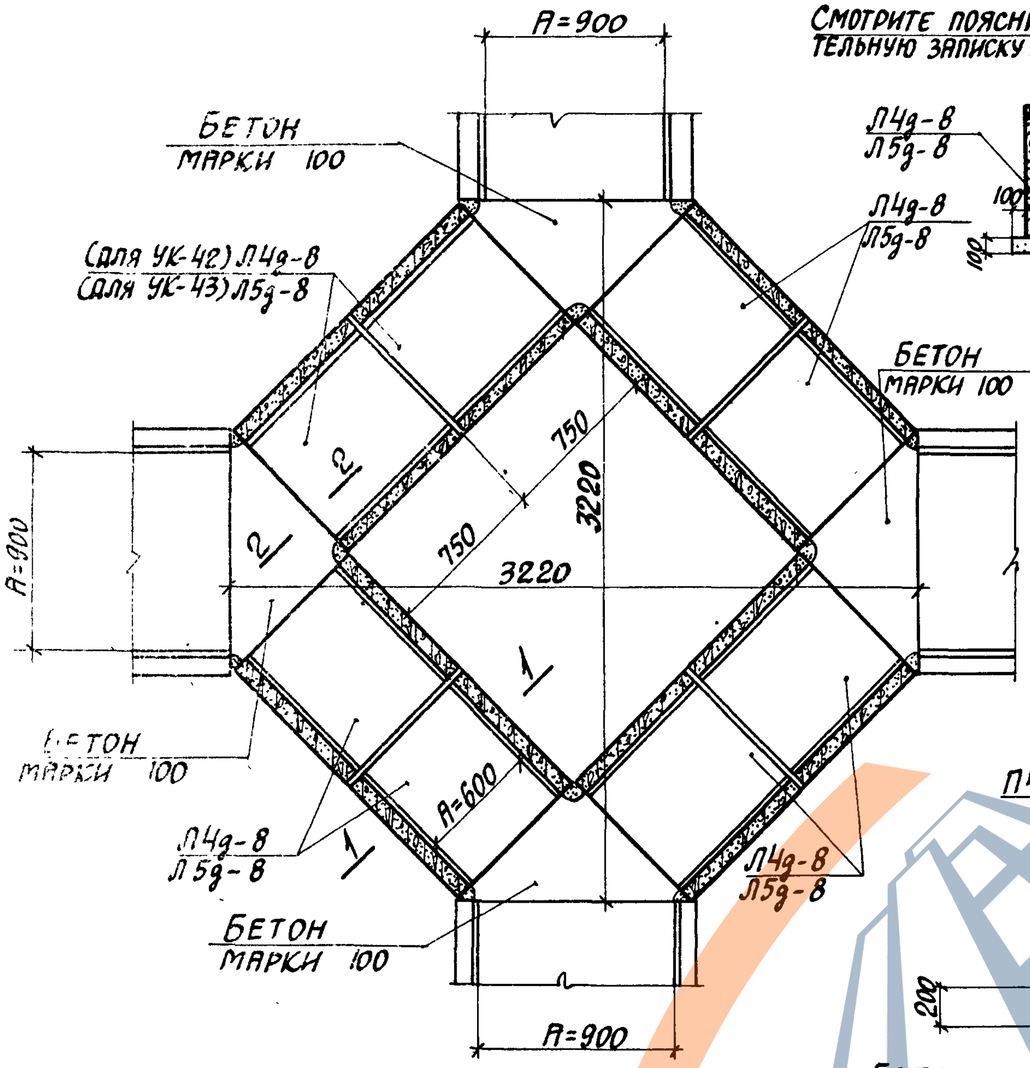

1-1

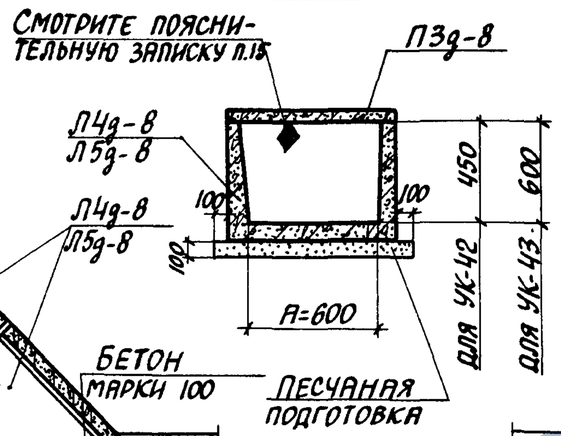

2-2

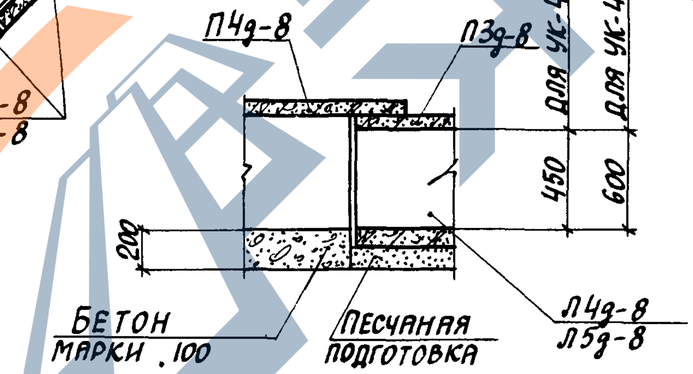

План раскладки плит покрытия

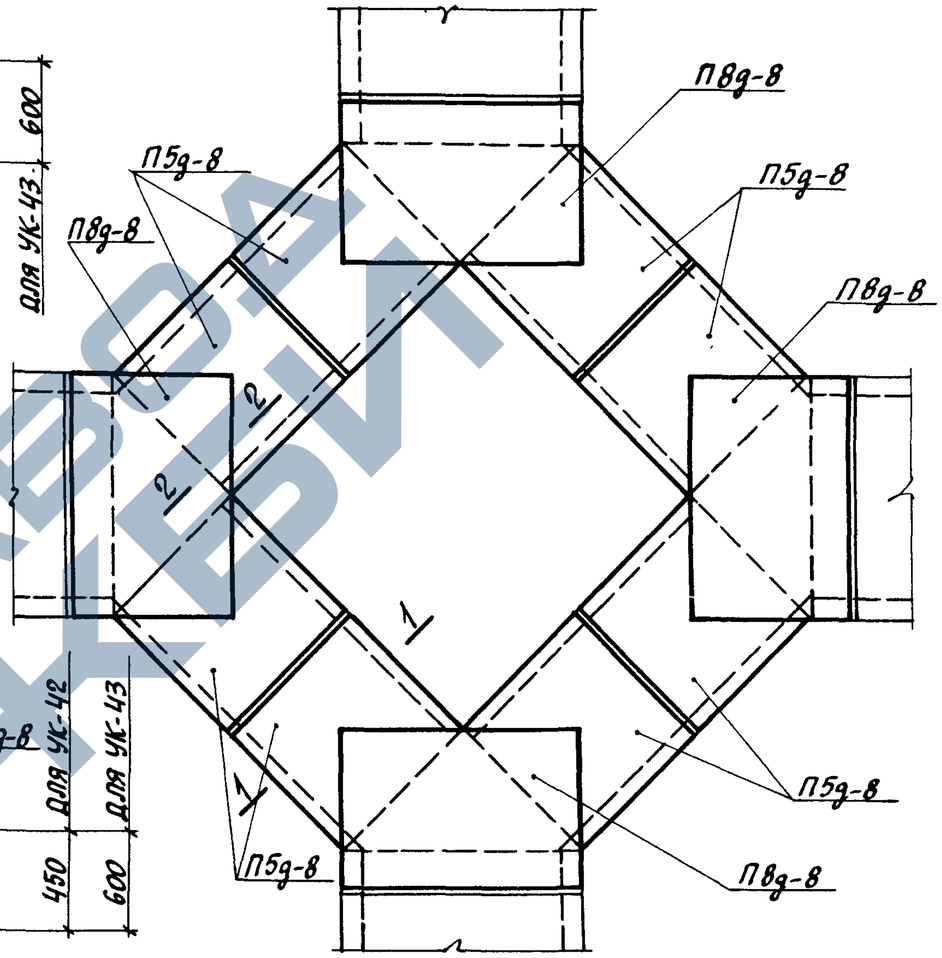

Таблица для подбора сборных железобетонных элементов на узел кабельного канала

Марка узла	Марка изделия	Кол. шт.	Выпуск серии 3.006-2
УК-42	П4д-8	8	II-1
	П5д-8	8	II-2
	П11д-8	4	II-2

Марка узла	Марка изделия	Кол. шт.	Выпуск серии 3.006-2
УК-43	П5д-8	8	II-1
	П5д-8	8	II-2
	П11д-8	4	II-2

План

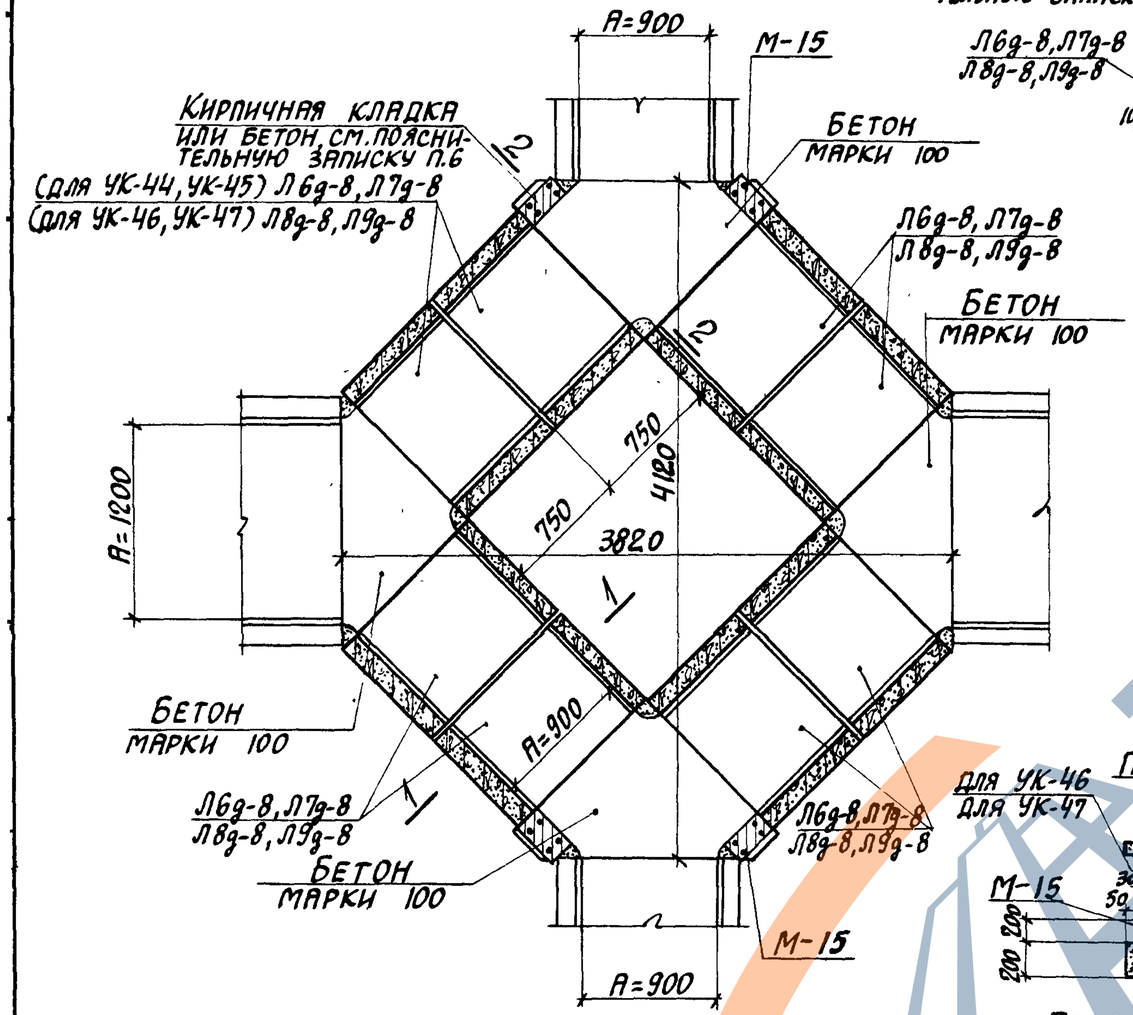

1-1

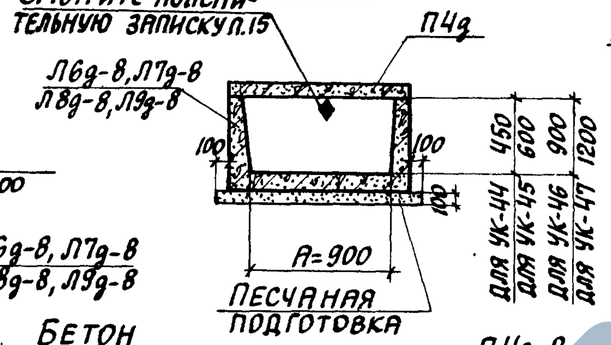

План раскладки плит покрытия

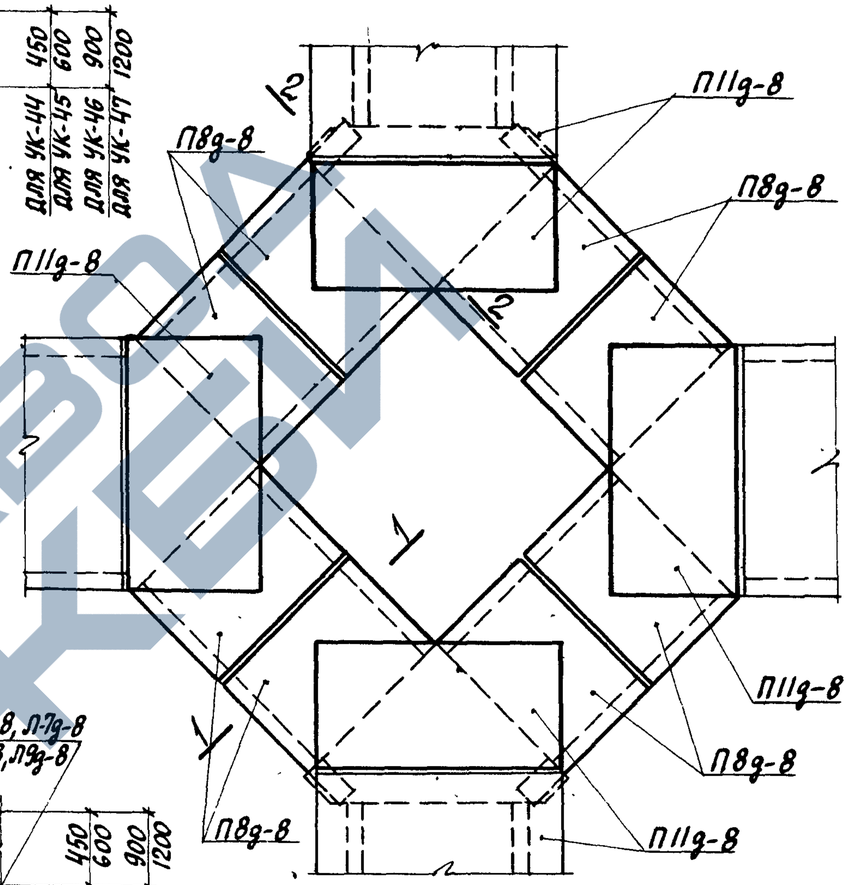

2-2

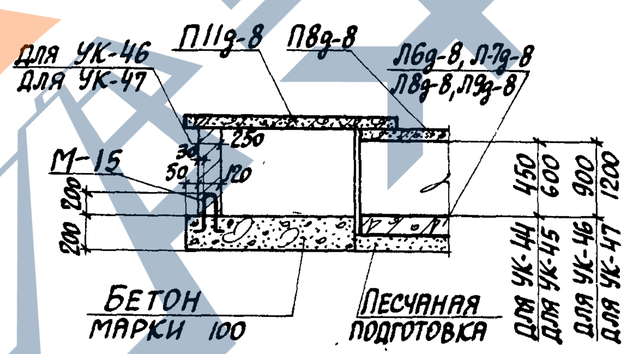

Таблица для подбора сборных железобетонных элементов на узел кабельного канала

Марка узла	Марка изделия	Кол. шт.	Выпуск серии 3.006-2
УК-44	Л6д-8	8	II-1
	П8д-8	8	II-2
	П11д-8	4	II-2
УК-45	Л7д-8	8	II-1
	П8д-8	8	II-2
	П11д-8	4	II-2
УК-46	Л8д-8	8	II-1
	П8д-8	8	II-2
	П11д-8	4	II-2
УК-47	Л9д-8	8	II-1
	П8д-8	8	II-2
	П11д-8	4	II-2

Выборка закладных элементов на узел кабельного канала

Марка узла	Марка изделия	Кол. шт.	Выпуск серии 3.006-2
УК-44 УК-45 УК-46 УК-47	М-15	8	II-3

ТК	Сборные железобетонные каналы и тоннели из лотковых элементов	Серия 3.006-2	
1976	Монтажные схемы узлов кабельных каналов УК-44, УК-45, УК-46, УК-47	Выпуск III-1	Лист 85

https://zavodjbi.com/

План

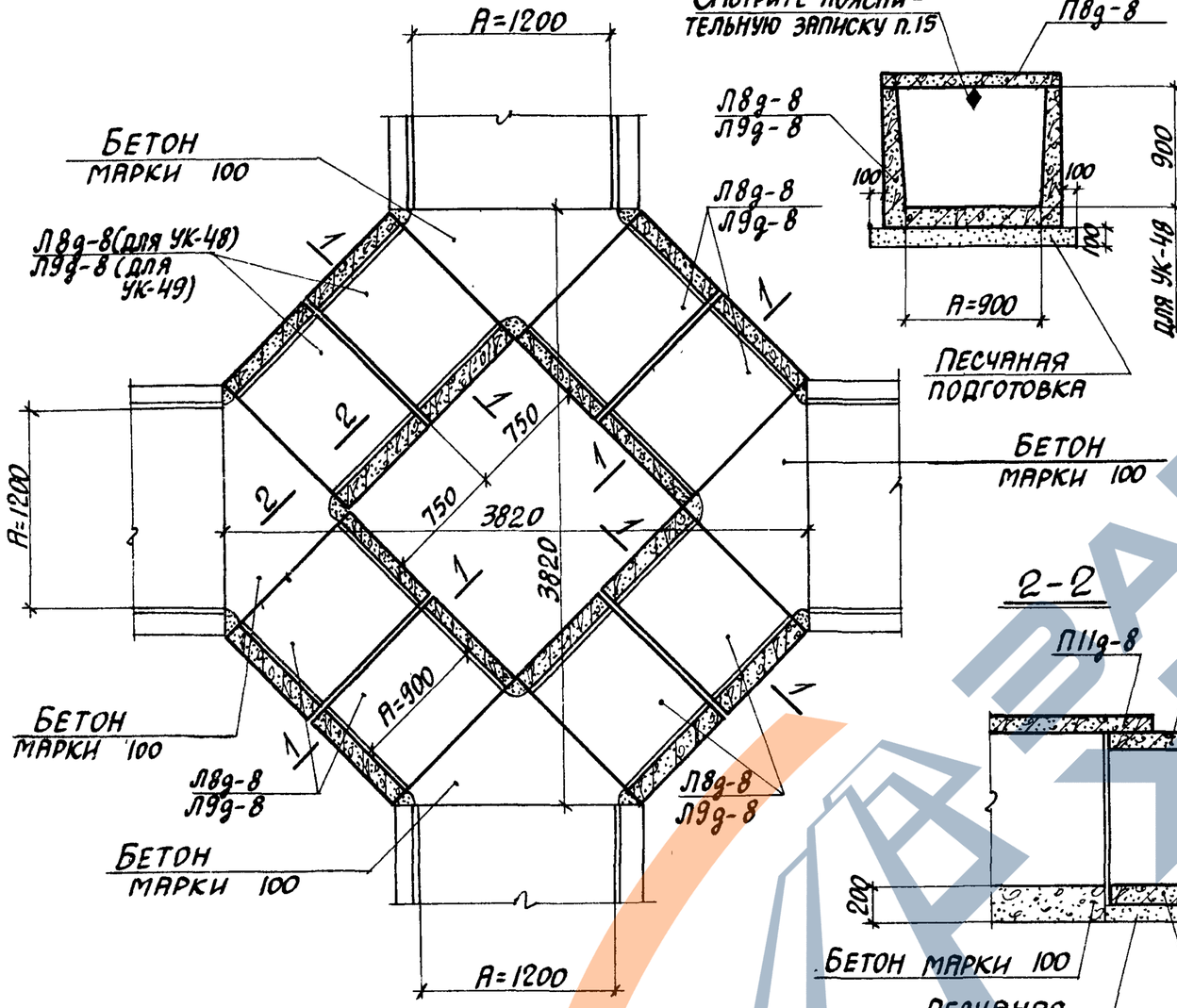

1-1

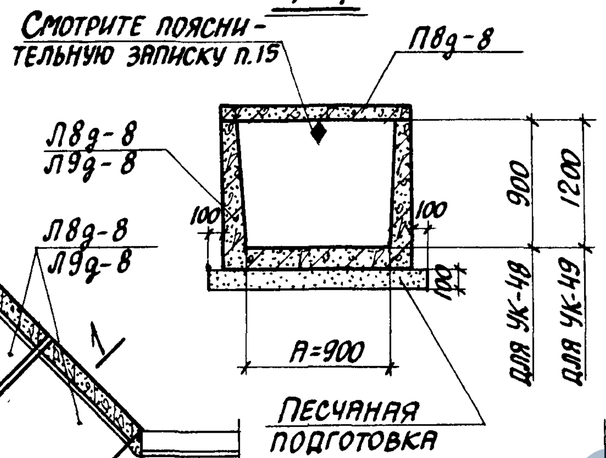

План раскладки плит покрытия

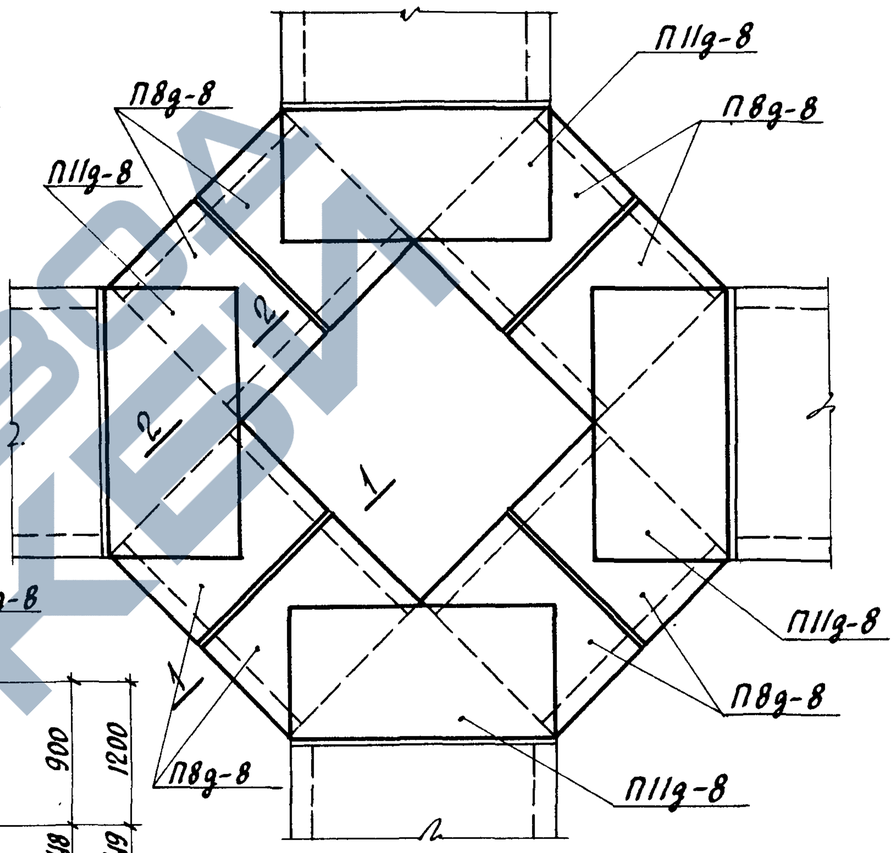

2-2

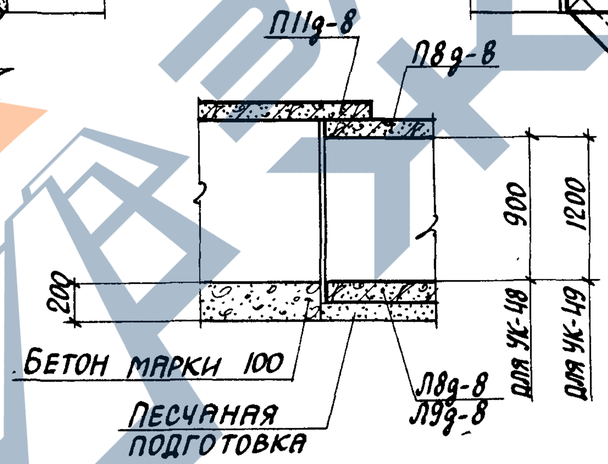

Таблица для подбора сборных железобетонных элементов на узел кабельного канала

Марка узла	Марка изделия	Кол. шт.	Выпуск, лист серии 3.006-2
УК-48	Л8д-8	8	II-1
	П8д-8	8	II-2
	П11д-8	4	II-2

Марка узла	Марка изделия	Кол. шт.	Выпуск, лист серии 3.006-2
УК-49	Л9д-8	8	II-1
	П8д-8	8	II-2
	П11д-8	4	II-2

ТК	Сборные железобетонные каналы и тоннели из лотковых элементов	Серия 3.006-2	
1976	Монтажные схемы узлов кабельных каналов УК-48, УК-49	Выпуск III-1	Лист 86

https://zavodjbi.com/

План

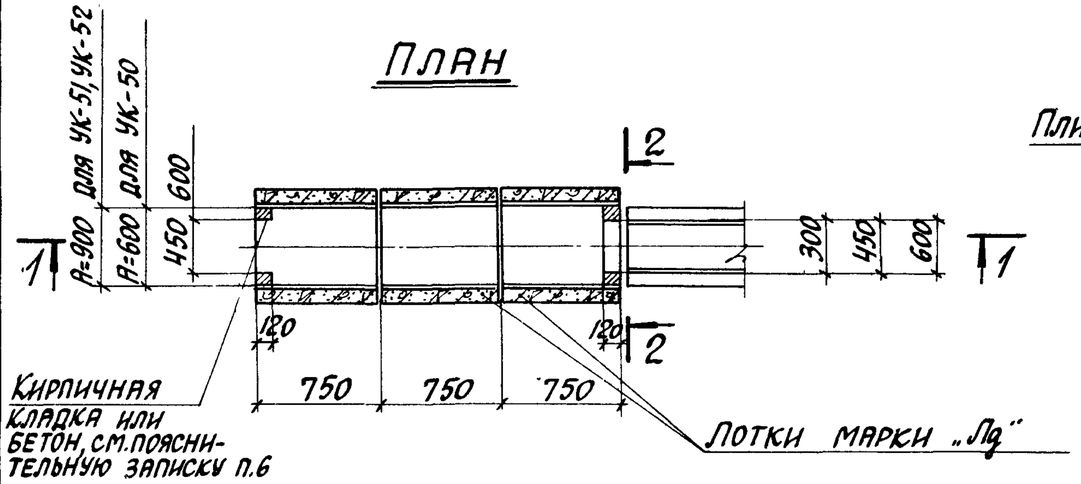

План раскладки плит перекрытия

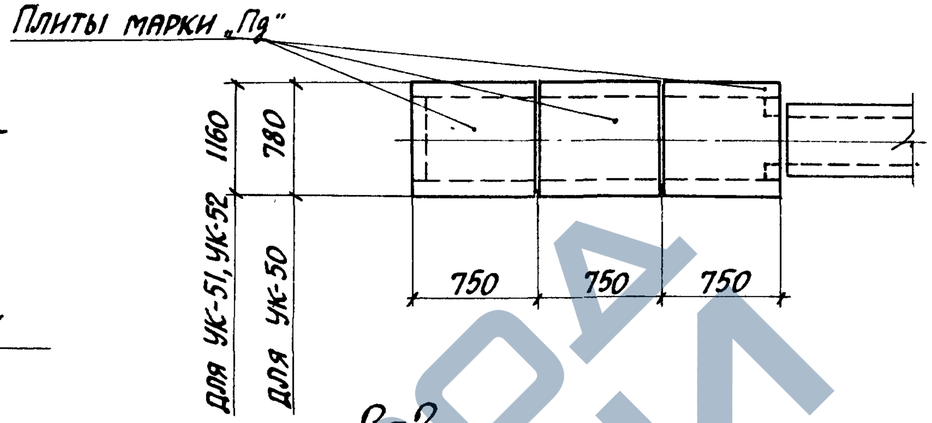

1-1
(для УК-50, УК-51)

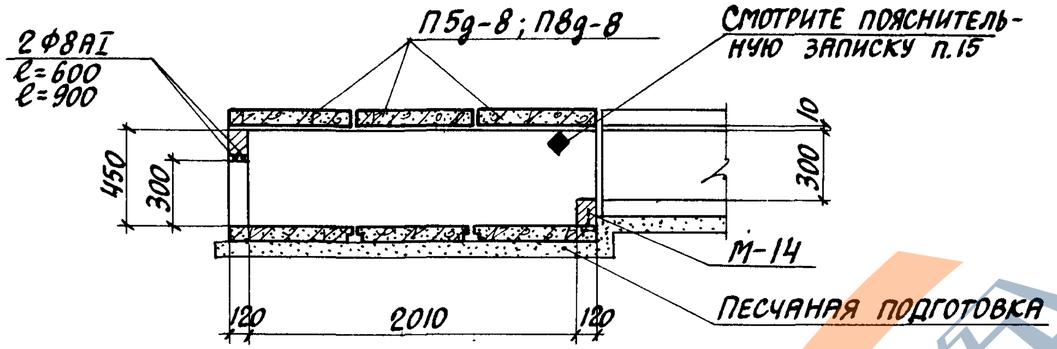

2-2

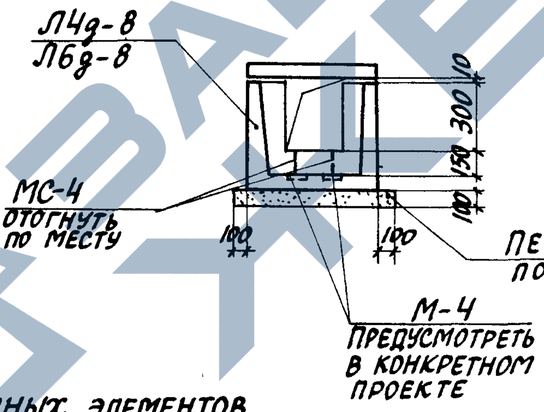

1-1
(для УК-52)

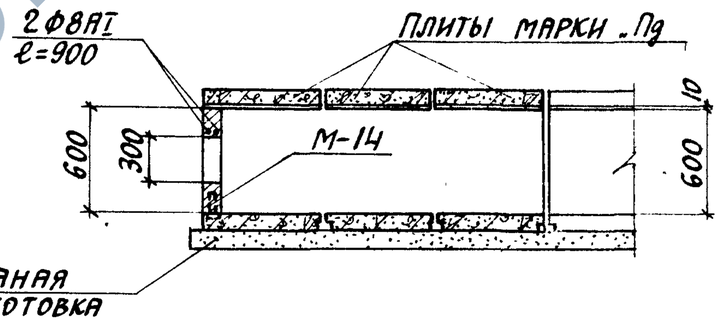

Таблица для подбора сборных железобетонных элементов на узел кабельного канала

Марка узла	Марка изделия	Кол-во шт.	Выпуск серии 3.006-2
УК-50	Л4д-8	3	II-1
	П5д-8	3	II-2
УК-51	Л6д-8	3	II-1
	П8д-8	3	II-2
УК-52	Л7д-8	3	II-1
	П8д-8	3	II-2

Выборка закладных элементов на узел кабельного канала

Марка узла	Марка закладного элемента	Кол-во шт.	Выпуск серии 3.006-2
УК-50 УК-51 УК-52	М-14	4	II-3

Узлы УК-50, УК-51, УК-52 разработаны для устройства перехода кабелей из каналов в траншеи.

План

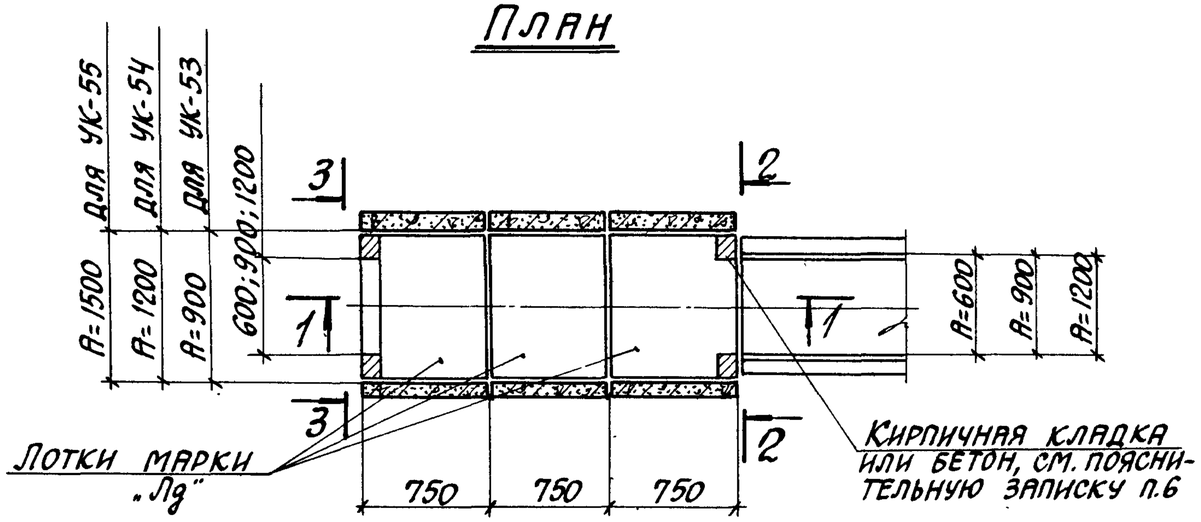

План раскладки плит перекрытия

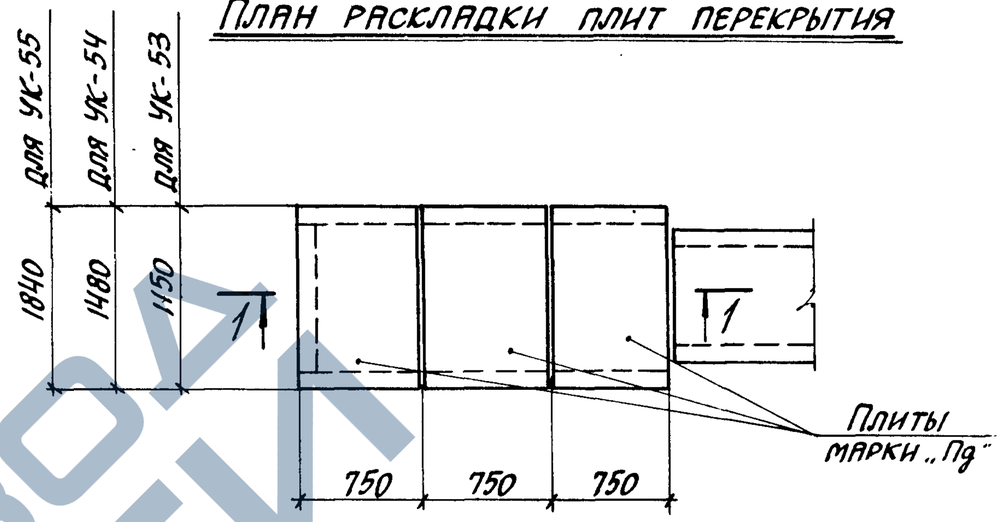

1-1

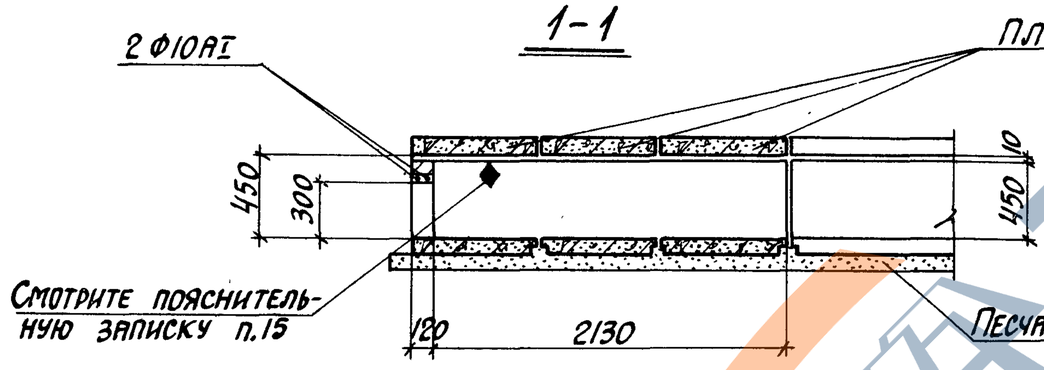

2-2

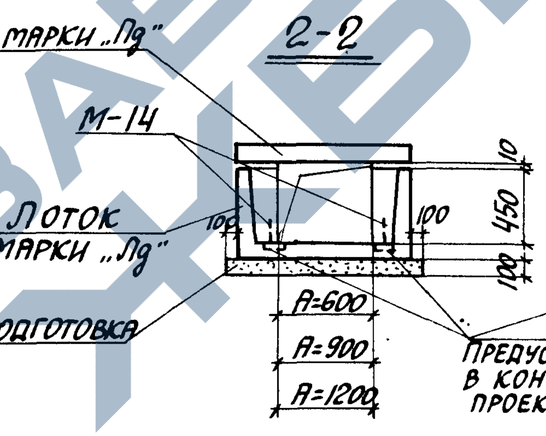

3-3

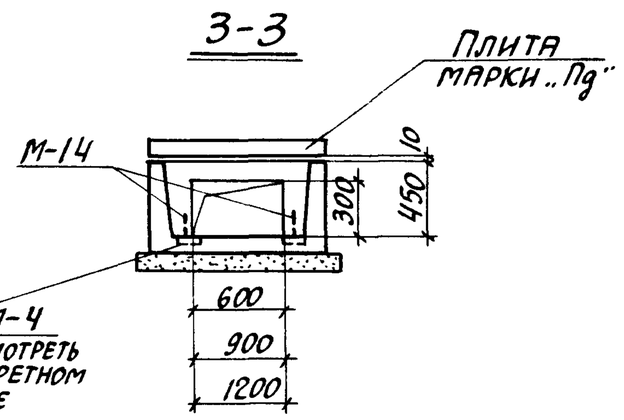

Таблица для подбора сборных железобетонных элементов на узел кабельного канала

Марка узла	Марка изделия	Кол-во шт.	Выпуск серии 3.006-2	Марка узла	Марка изделия	Кол-во шт.	Выпуск серии 3.006-2
УК-53	Л6д-8	3	II-1	УК-55	Л14д-8	3	II-1
	П8д-8	3	II-2		П15д-8	3	II-2
УК-54	Л10д-8	3	II-1				
	П11д-8	3	II-2				

Выборка закладных элементов на узел кабельного канала

Марка узла	Марка закладного элемента	Кол-во шт.	Выпуск серии 3.006-2
УК-53 УК-54 УК-55	М-14	4	II-3

Узлы УК-53, УК-54, УК-55 разработаны для устройства перехода кабелей из каналов в траншеи.

План

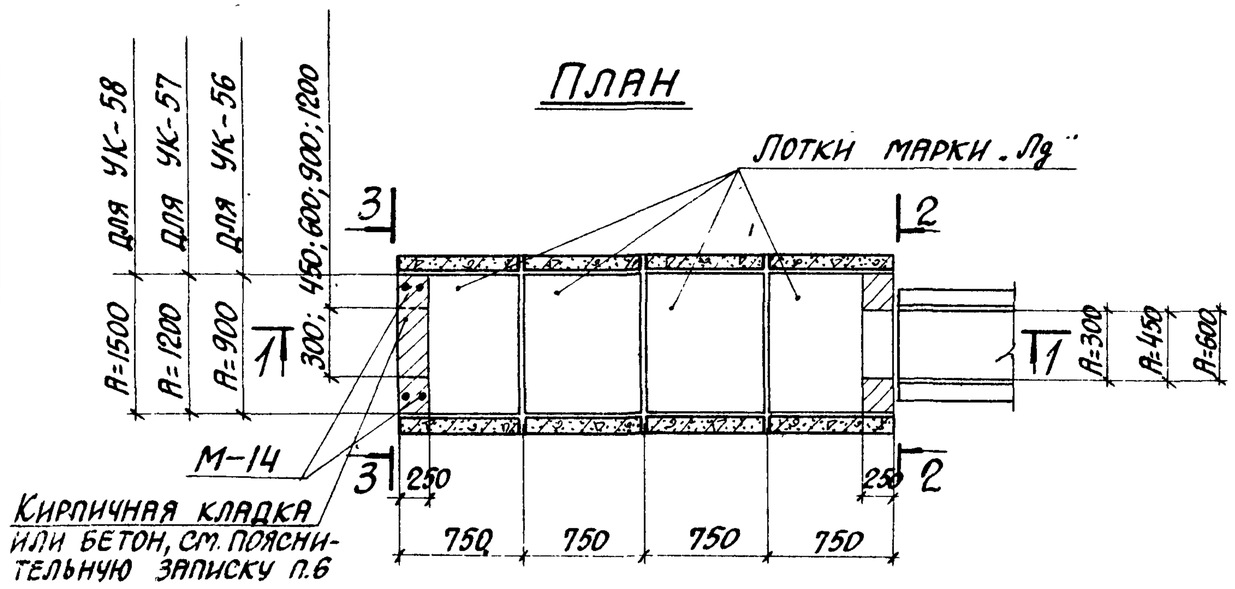

План раскладки плит перекрытия

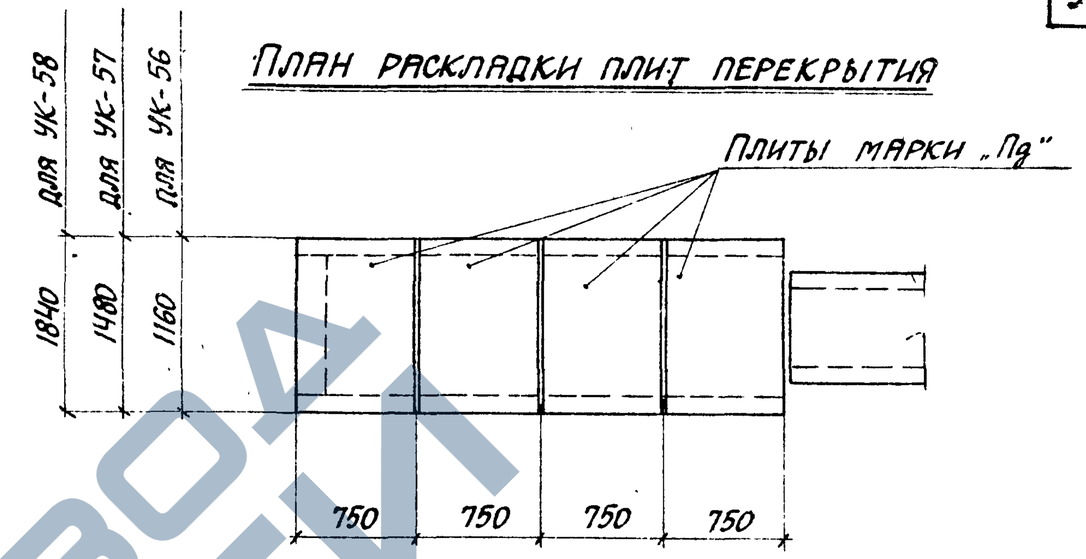

1-1

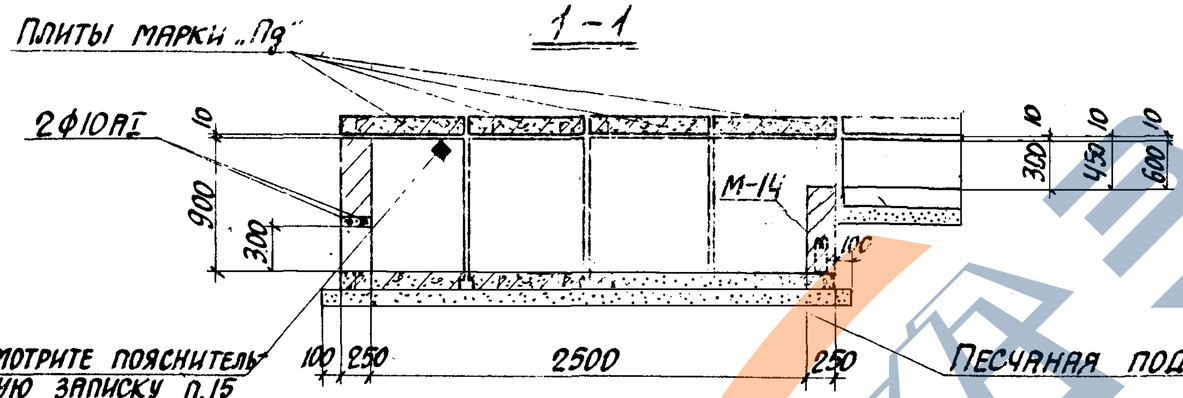

Плита марки „Лд"

2-2

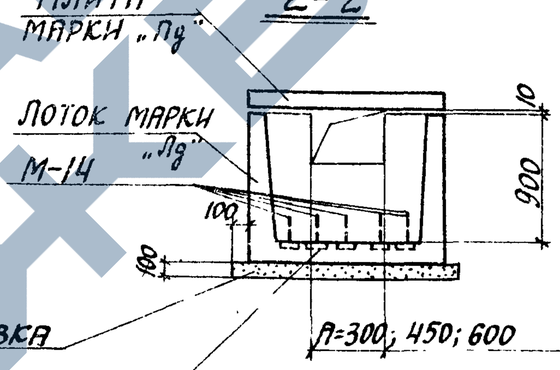

3-3

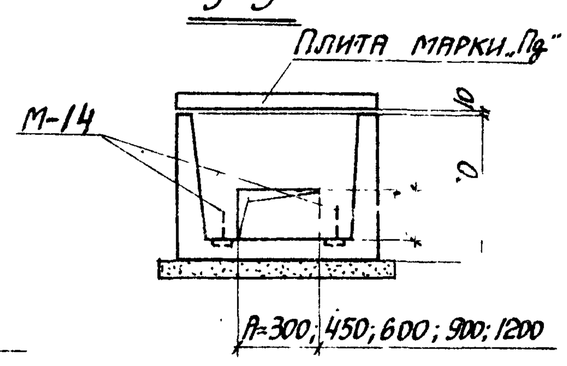

Таблица для подбора сборных железобетонных элементов на узел кабельного канала

Марка узла	Марка изделия	Кол-во шт.	Выпуск серии 3.006-2
УК-56	Л8д-8	4	III-1
	П8д-8	4	III-2
УК-57	Л12д-8	4	III-1
	П11д-8	4	III-2

Марка узла	Марка изделия	Кол-во шт.	Выпуск серии 3.006-2
УК-58	Л16д-8	4	III-1
	П15д-8	4	III-2

Выборка закладных элементов на узел кабельного канала

Марка узла	Марка закладного элемента	Кол-во шт.	Выпуск серии 3.006-2
УК-56 УК-57 УК-58	М-14	7	III-3

Узлы УК-56, УК-57, УК-58 разработаны для устройства перехода кабелей из каналов в траншеи.

ТК	Сборные железобетонные каналы и тоннели из лотковых элементов	Серия 3.006-2	
1976	Монтажные схемы узлов кабельных каналов УК-56; УК-57; УК-58	Выпуск III-1	Лист 89

https://zavodjbi.com/

Тип 1

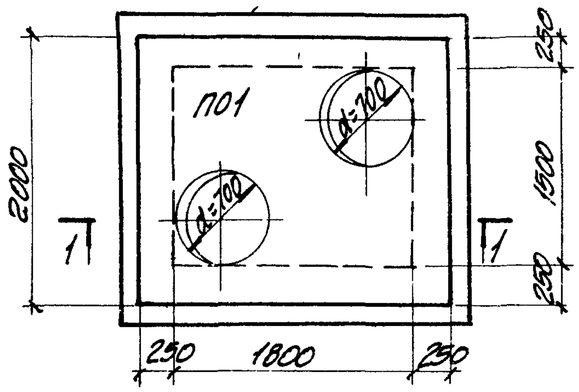

Тип 2

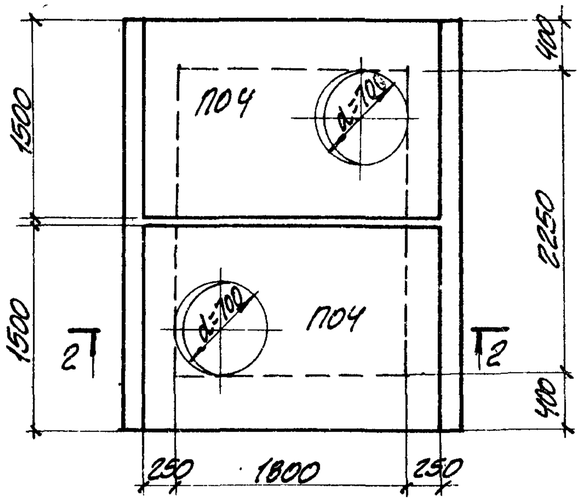

1-1; 2-2

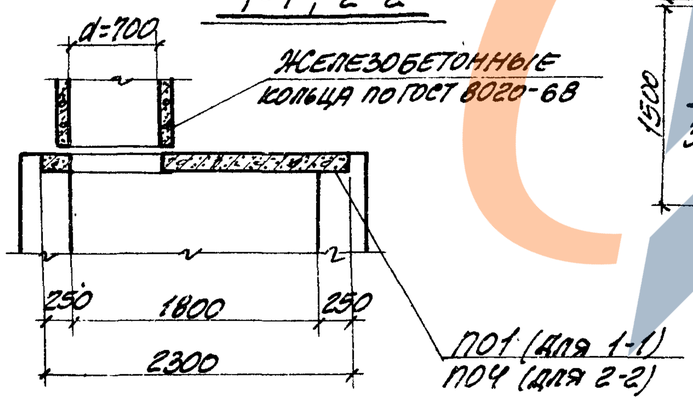

Тип 3

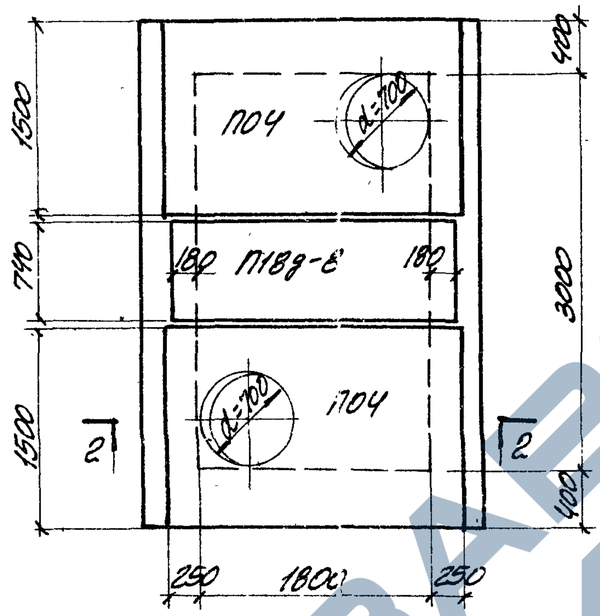

Тип 4

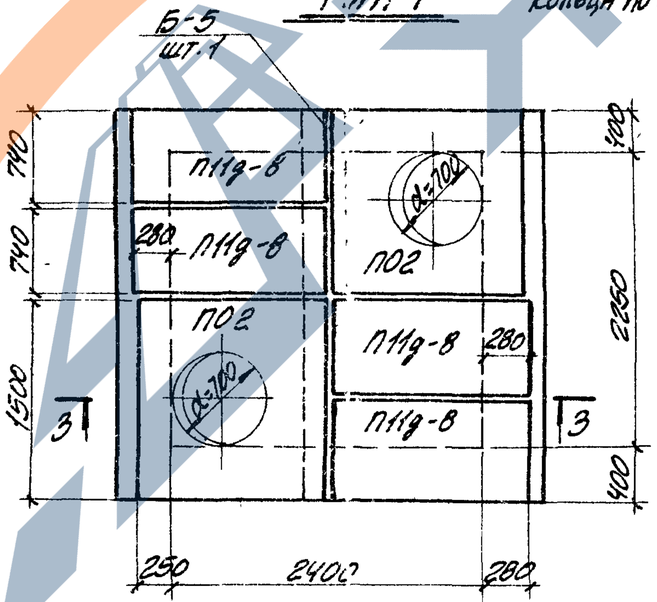

Тип 5

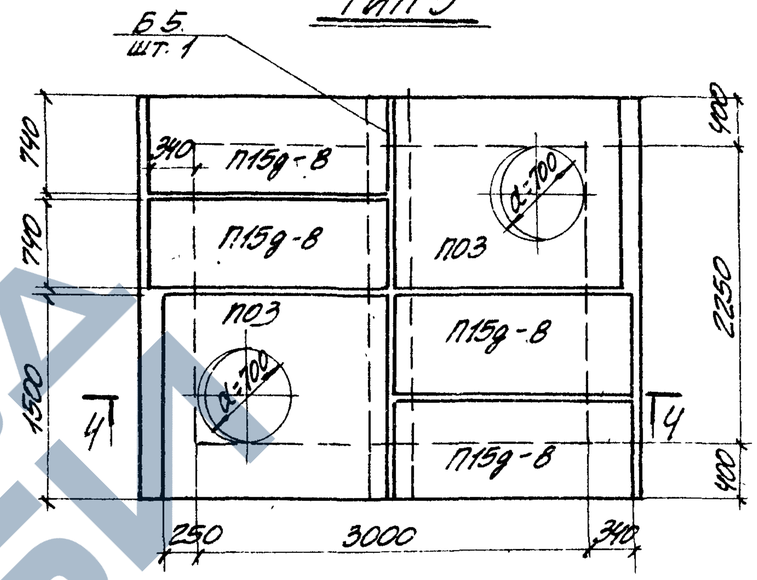

3-3; 4-4

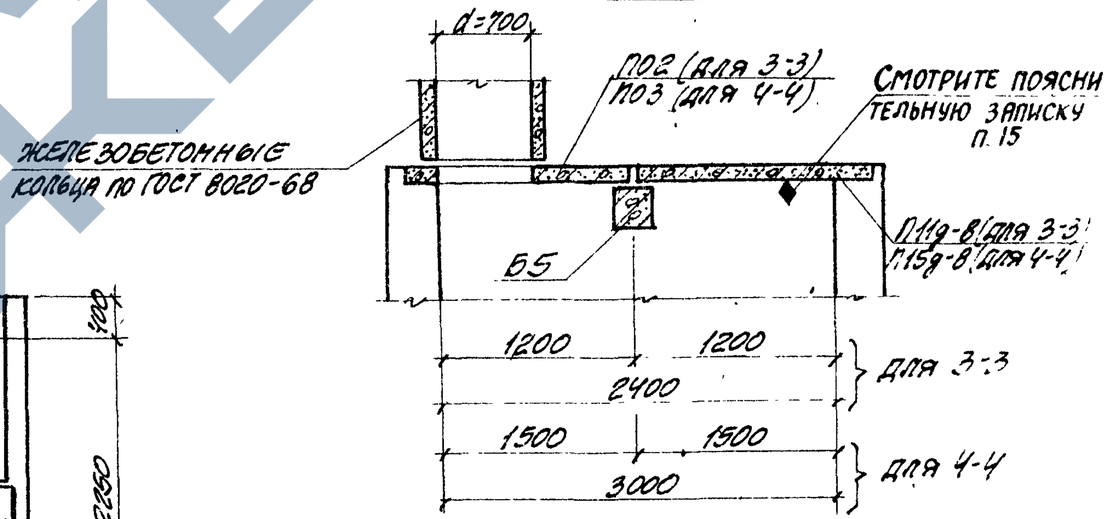

1. Материал и размеры стен и столбов принимаются по проекту.
2. Таблица для подбора сборных железобетонных элементов и расход материалов на перекрытия камер приведены на листе 95
3. Плиты марки „П" и „Пд" смотрите в выпуске II-2 Плиты П01÷П04 и балки Б1÷Б8 смотрите в выпуске III-2.

ТК	Сборные железобетонные каналы и тоннели из лотковых элементов.	Серия 3.006-2	
1976	Монтажные схемы перекрытий камер. Типы 1÷5	Выпуск III-1	Лист 90

Тип 6

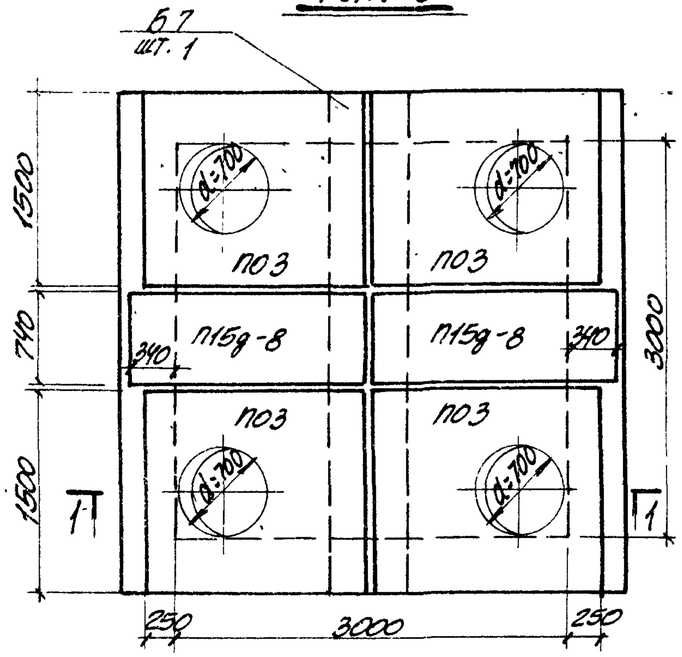

Тип 8

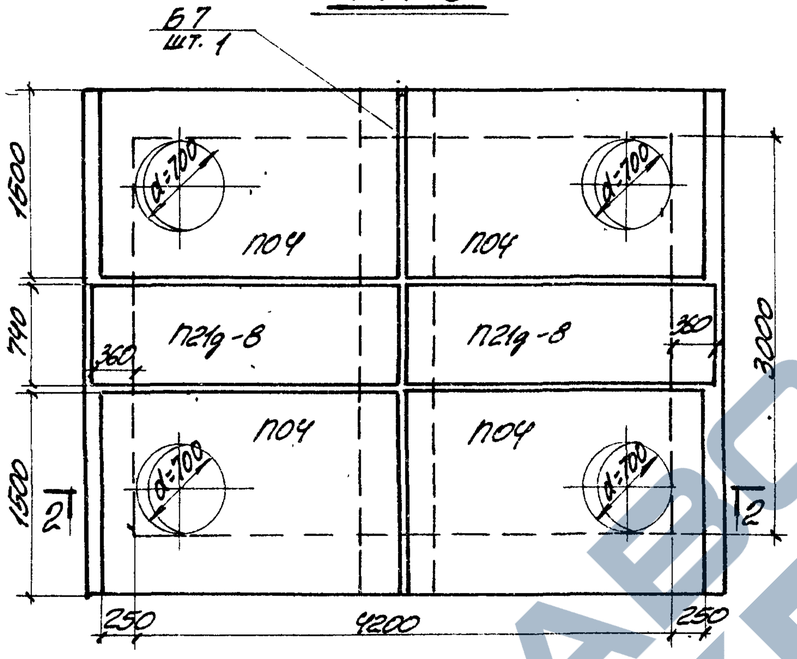

Тип 9

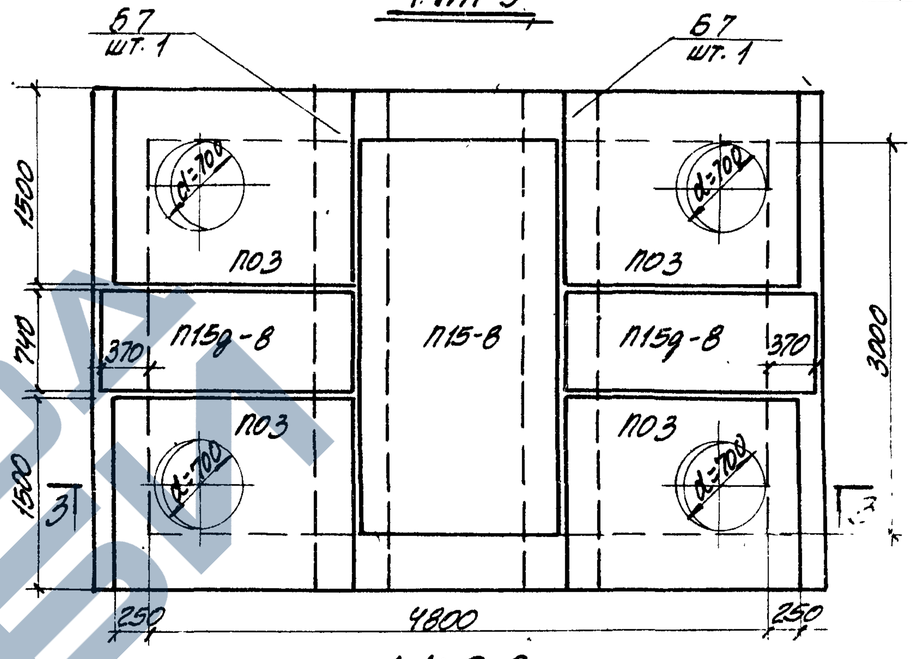

Тип 7

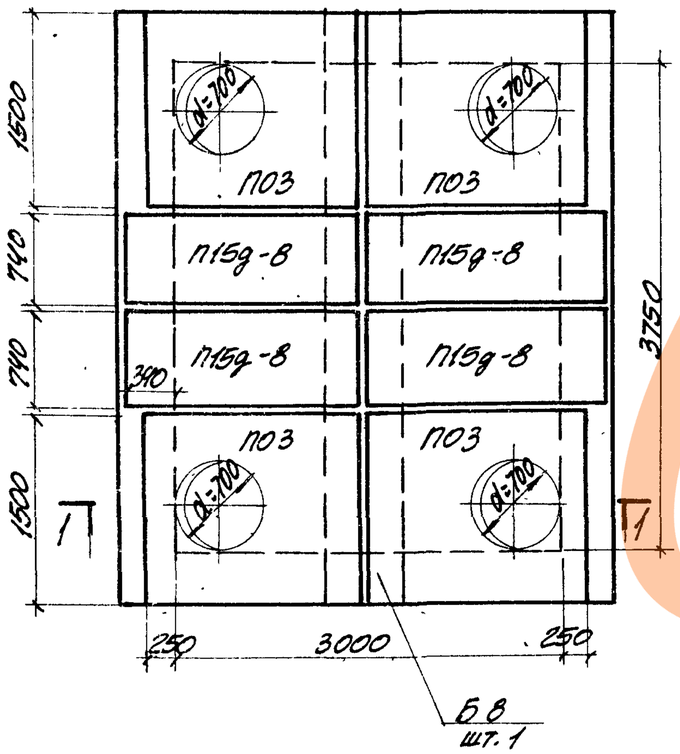

Тип 10

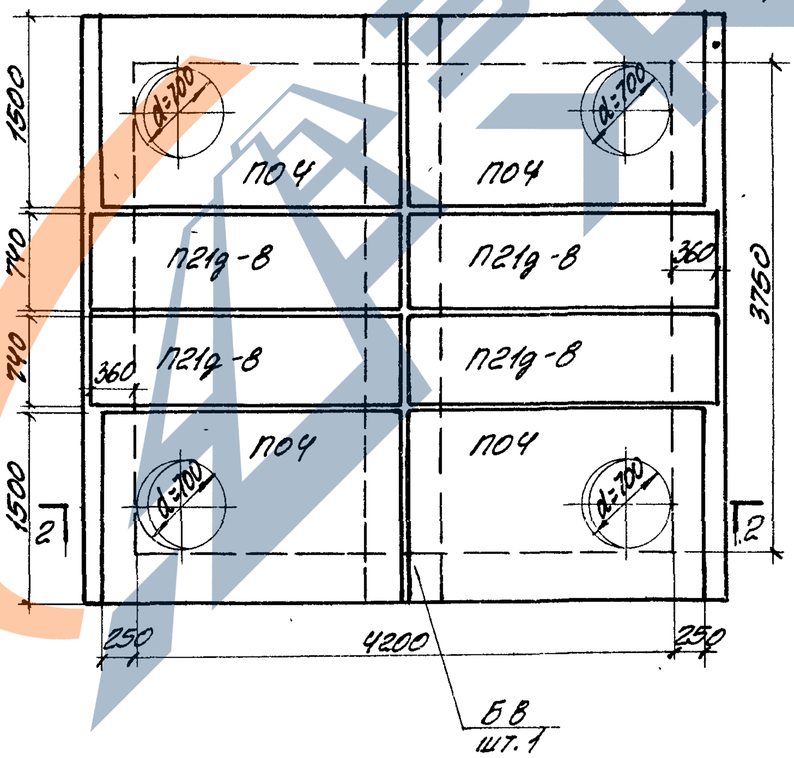

1-1; 2-2

Железобетонные кольца по ГОСТ 8020-68

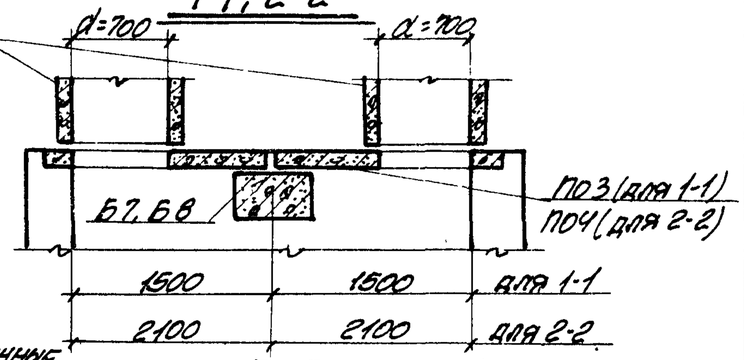

3-3

Железобетонные кольца по ГОСТ 8020-68

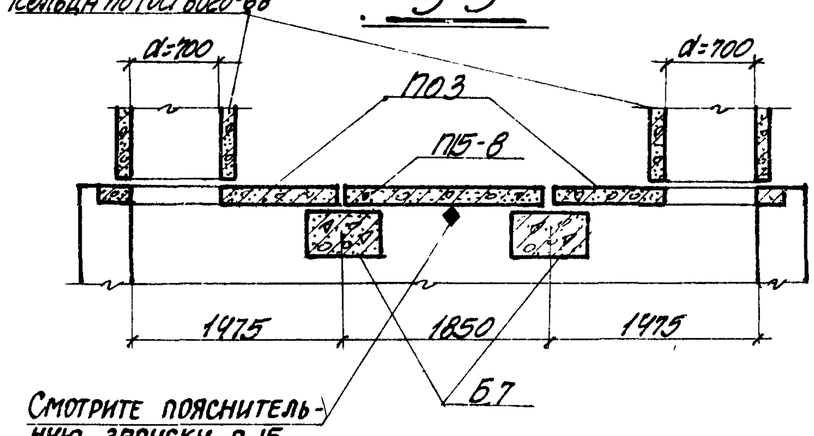

Смотрите пояснительную записку п. 15

ТК	Сборные железобетонные каналы и тоннели из лотковых элементов.	Серия 3.006-2
1976	Монтажные схемы перекрытий камер. Типы 6÷10.	Выпуск III-1 / Лист 91

Тип 11

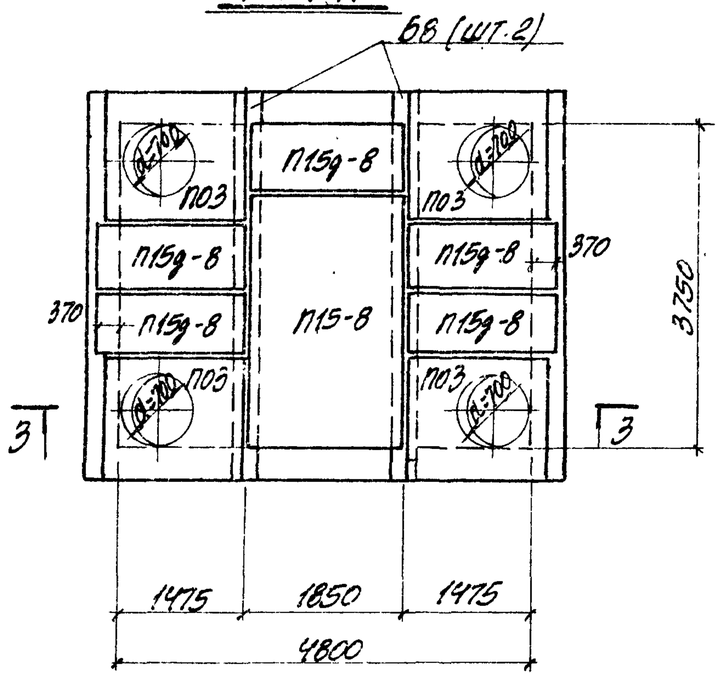

Тип 13

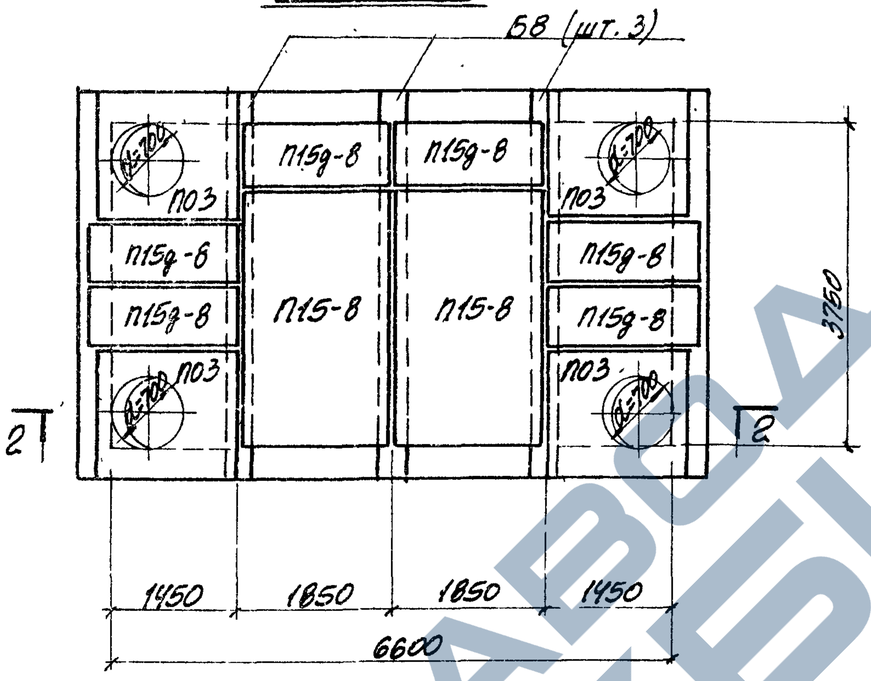

Тип 14

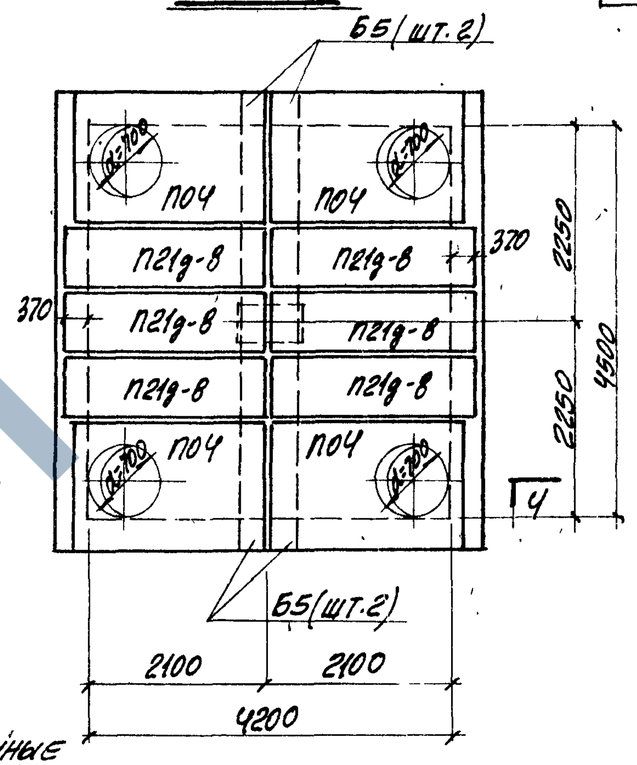

Тип 12

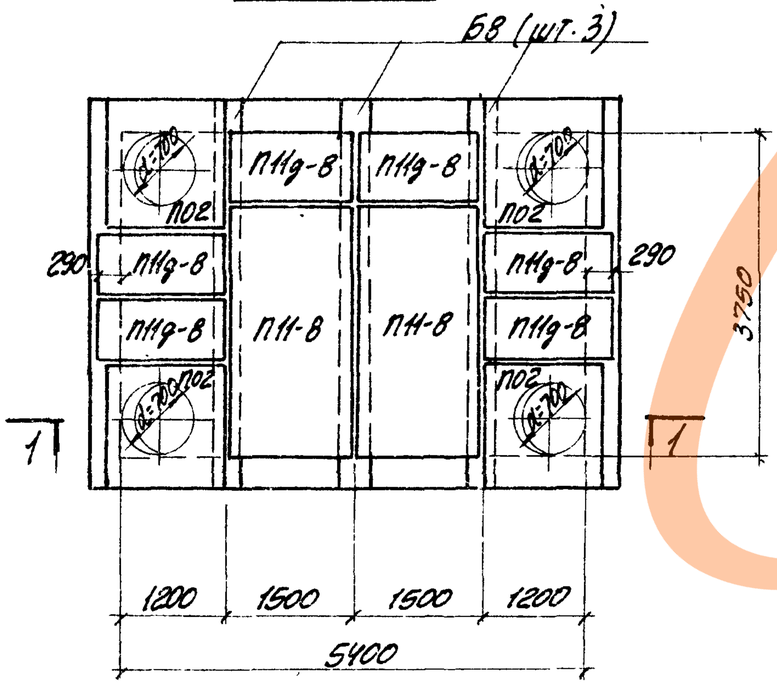

1-1, 2-2

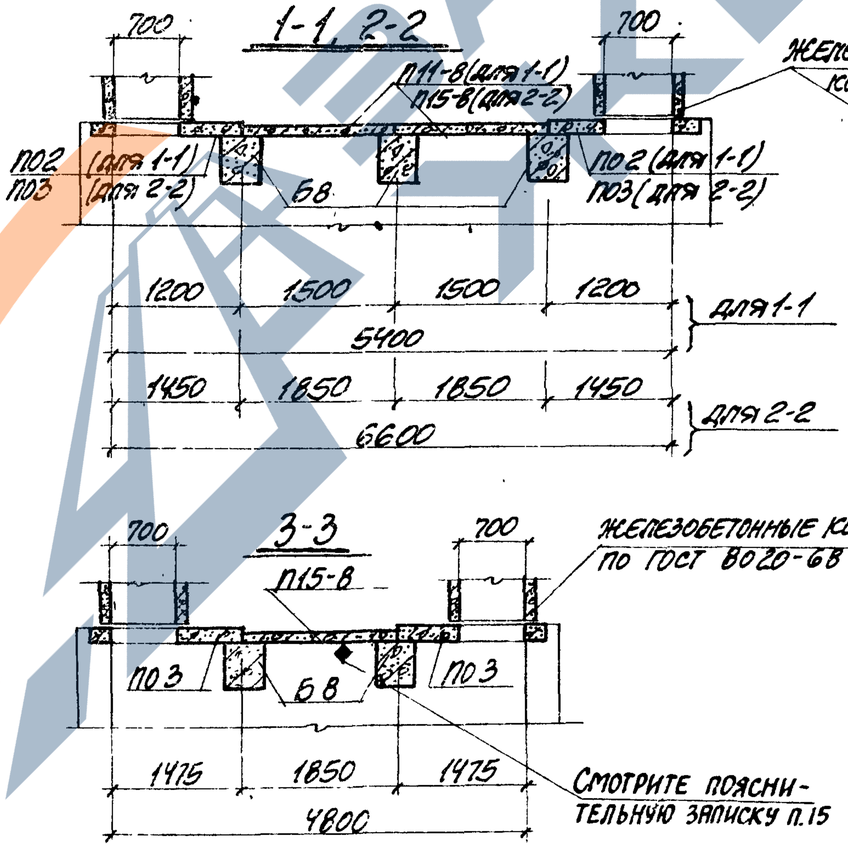

3-3

Ч-Ч

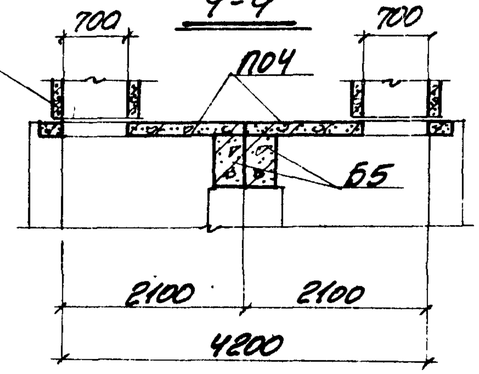

1. Материал и размеры стен и столбов принимаются по проекту.
2. Таблица для подбора сборных железобетонных элементов и расход материалов на перекрытия камер приведены на листе 95.

ТК	Сборные железобетонные каналы и тоннели из лотковых элементов	Серия 3.006-2	
1976	Монтажные схемы перекрытий камер. Типы 11÷14.	Выпуск III-1	Лист 92

Тип 11

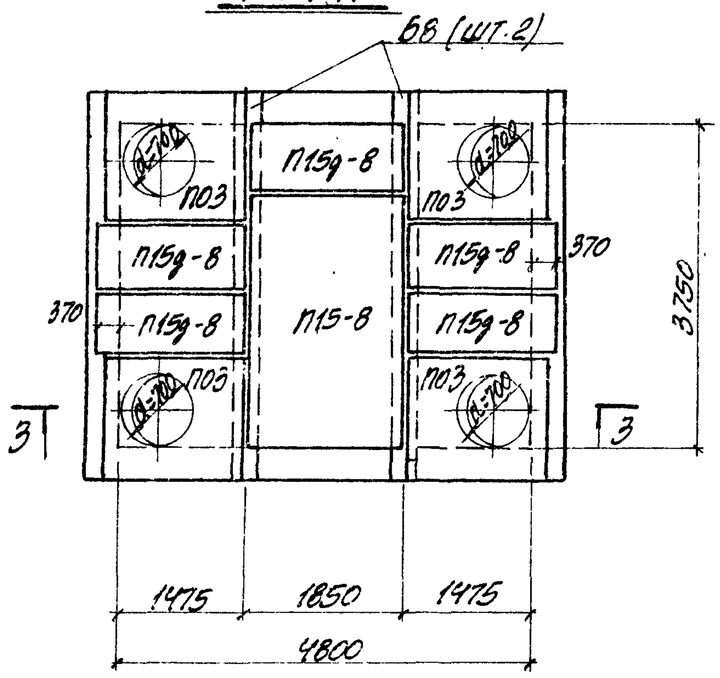

Тип 13

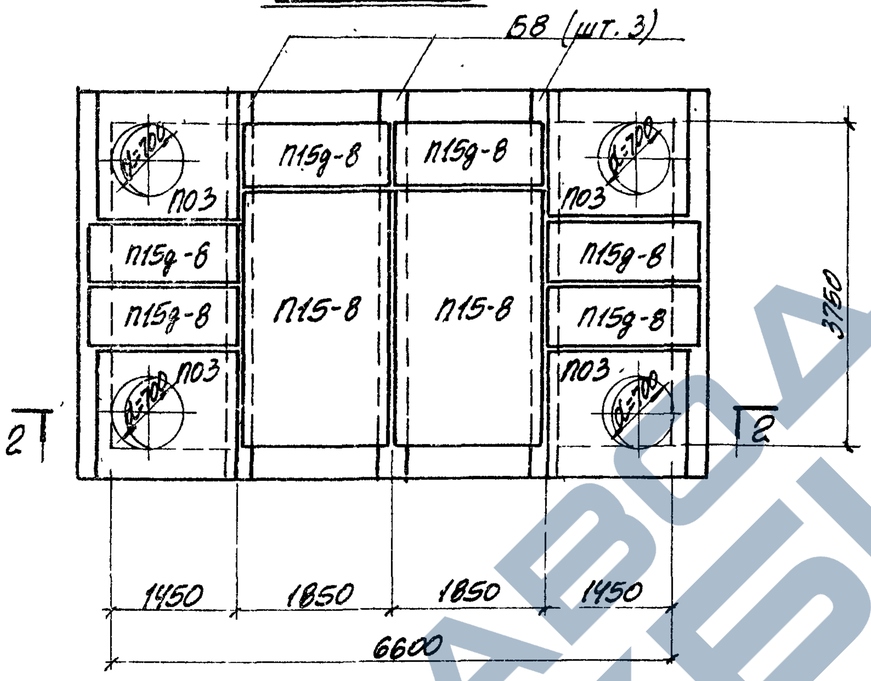

Тип 14

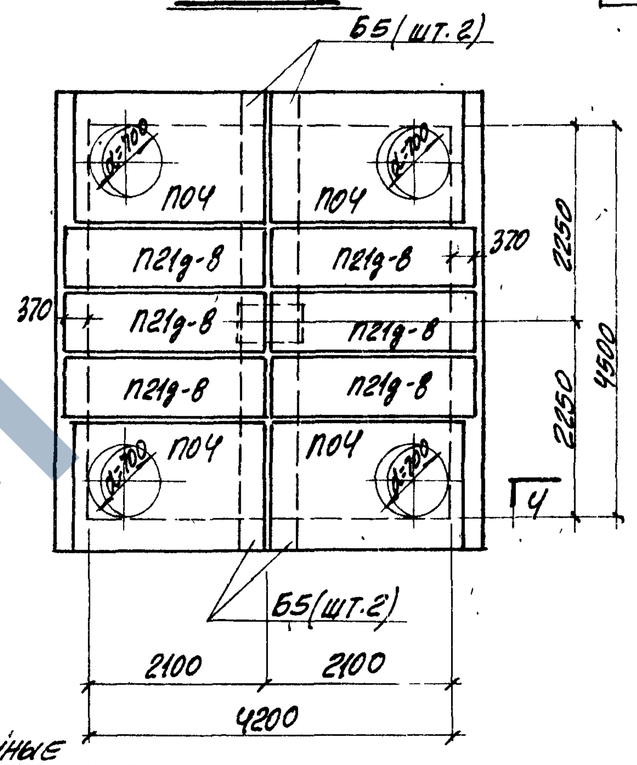

Тип 12

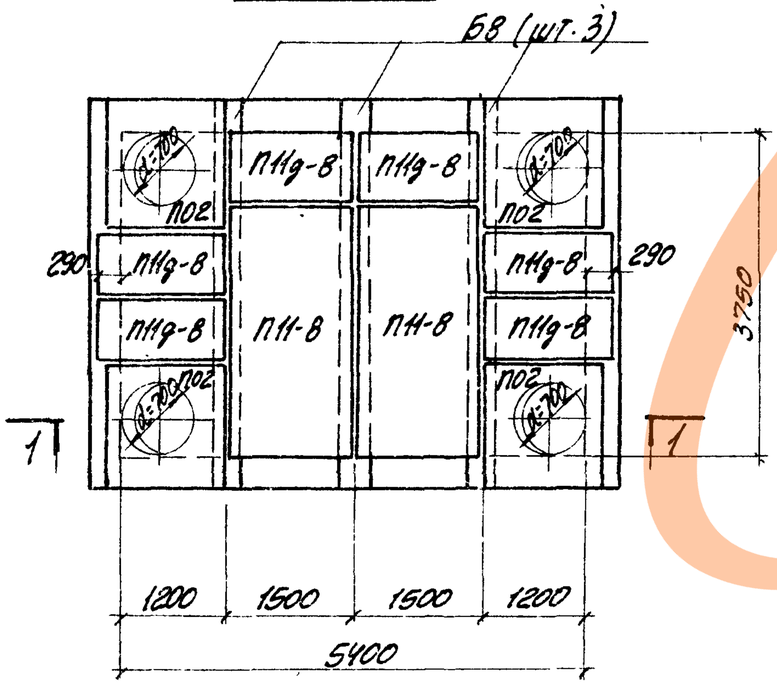

1-1, 2-2

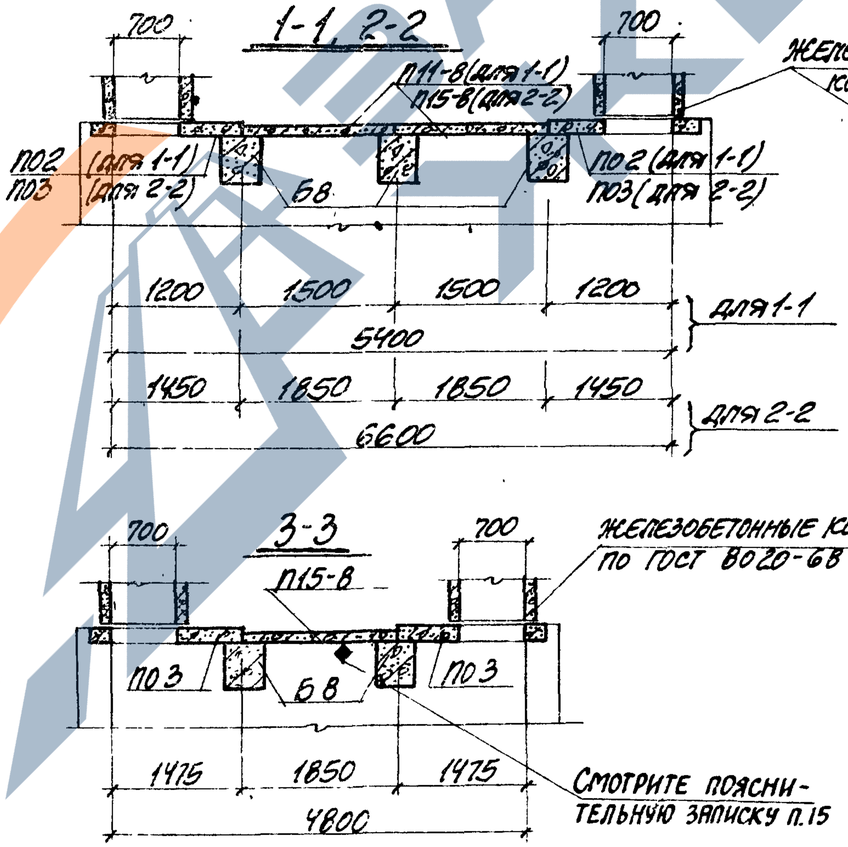

3-3

Ч-Ч

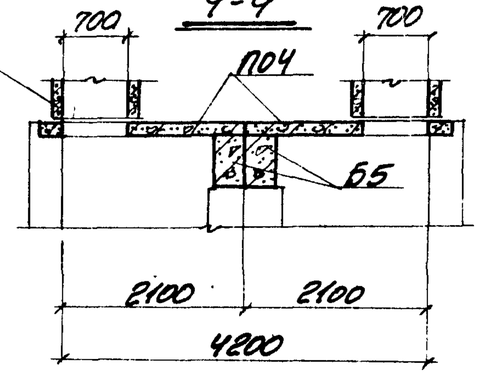

1. Материал и размеры стен и столбов принимаются по проекту.
2. Таблица для подбора сборных железобетонных элементов и расход материалов на перекрытия камер приведены на листе 95.

ТК	Сборные железобетонные каналы и тоннели из лотковых элементов	Серия 3.006-2	
1976	Монтажные схемы перекрытий камер. Типы 11÷14.	Выпуск III-1	Лист 92

Тип 19

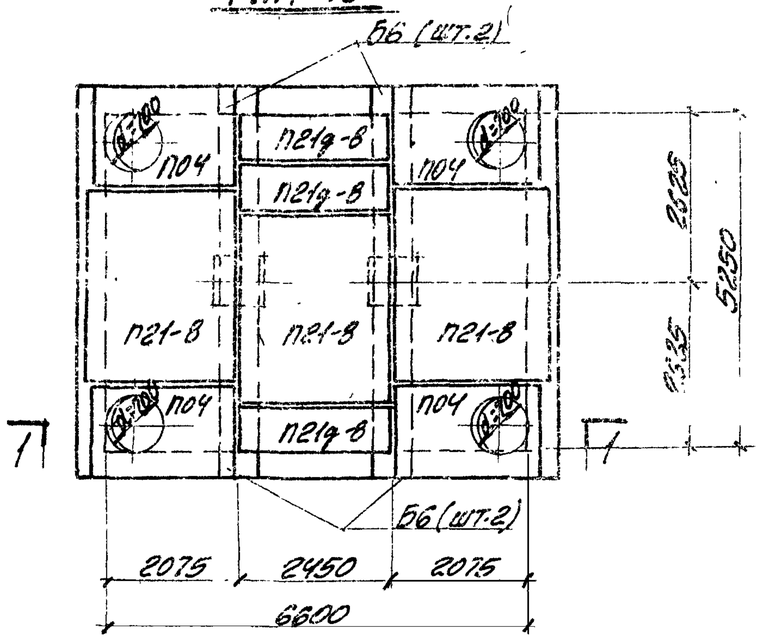

Тип 20

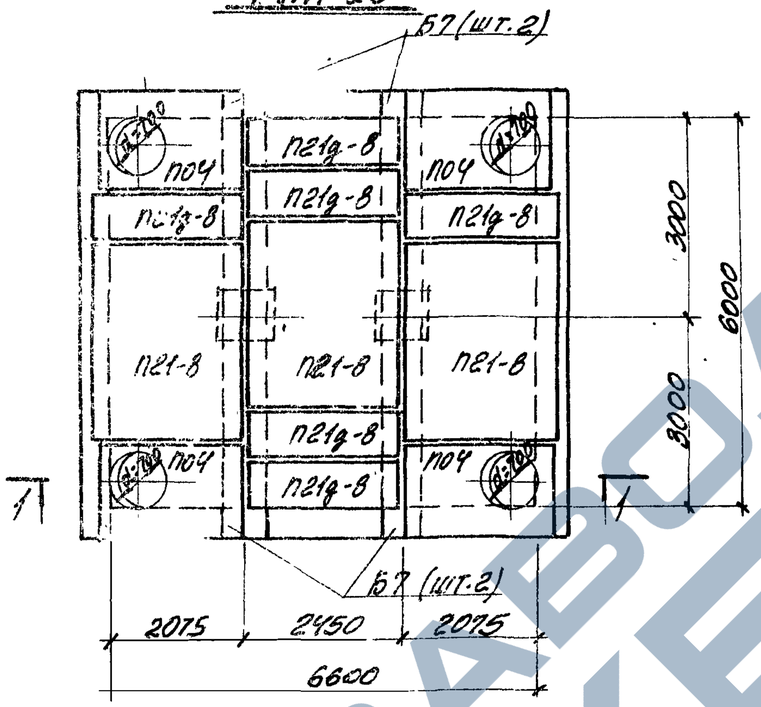

Тип 21

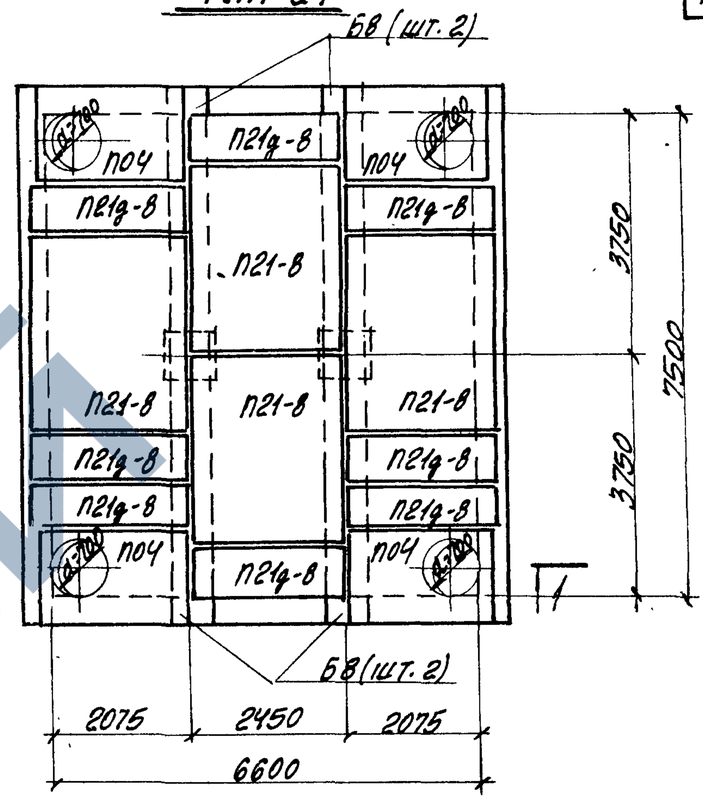

Тип 22

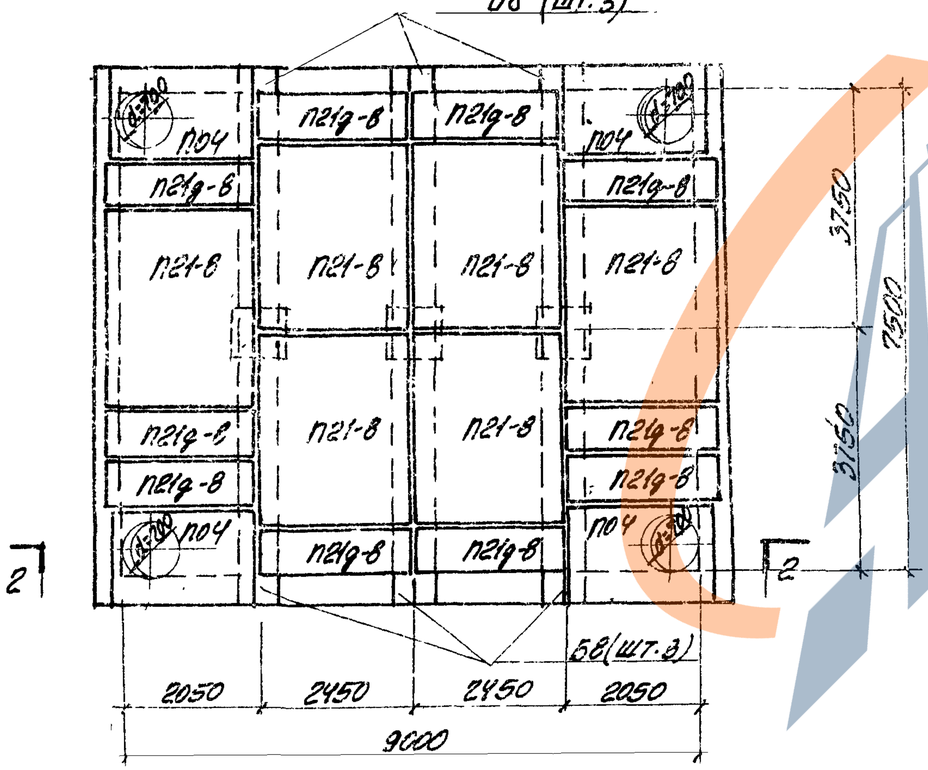

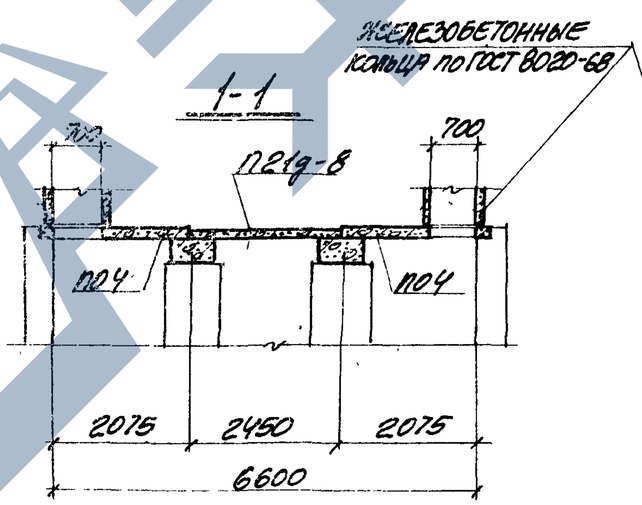

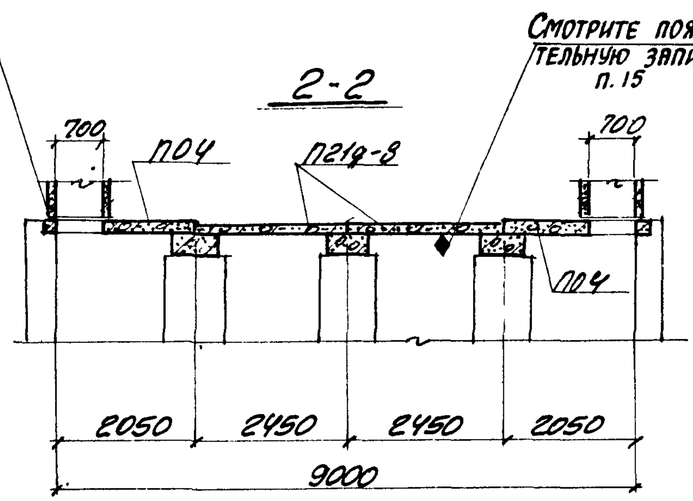

1. Материал и размеры стен и столбов принимаются по проекту
2. Таблица для подбора сборных железобетонных элементов и расход материалов на перекрытия камер приведены на листе 95.

ТК	Сборные железобетонные каналы и тоннели из лотковых элементов.	Серия 3.006-2	
1976	Монтажные схемы перекрытий камер. Типы 19÷22.	Выпуск III-1	Лист 94

Таблица для подбора сборных железобетонных элементов и расход материалов на перекрытия камер

Тип перекрытия камеры	Марки изделий: Балки: Марка	Балки: кол. шт.	Плиты: Марка	Плиты: кол. шт.	Бетон марки „300" м³	Сталь кг: класса А-III по ГОСТ 5781-75	Сталь кг: класса А-I по ГОСТ 5781-75	Сталь кг: Всего
Тип 1	—	—	П01	1	0.70	34.3	16.8	51.1
Тип 2	—	—	П04	2	1.22	79.6	40.6	120.2
Тип 3	—	—	П04 П18д-8	2 1	1.46	96.8	43.3	140.1
Тип 4	Б5	1	П02 П11д-8	2 4	1.12	81.8	44.0	125.8
Тип 5	Б5	1	П03 П15д-8	2 4	1.60	137.9	52.4	190.3
Тип 6	Б7	1	П03 П15д-8	4 2	2.47	224.5	98.8	323.3
Тип 7	Б8	1	П03 П15д-8	4 4	3.23	275.7	111.7	387.4
Тип 8	Б7	1	П04 П21д-8	4 2	3.73	300.1	122.6	422.7
Тип 9	Б7	2	П03 П15-8 П15д-8	4 1 2	3.84	371.6	143.9	515.5
Тип 10	Б8	1	П04 П21д-8	4 4	4.75	370.5	134.9	505.4
Тип 11	Б8	2	П03 П15-8 П15д-8	4 1 5	5.20	459.4	166.4	625.8
Тип 12	Б8	3	П02 П11-8 П11д-8	4 2 6	5.87	489.7	198.9	688.6
Тип 13	Б8	3	П03 П15-8 П15д-8	4 2 6	7.17	643.1	221.1	864.2
Тип 14	Б5	4	П04 П21д-8	4 6	5.14	417.2	142.4	559.6
Тип 15	Б5	8	П03 П15-8 П15д-8	4 1 8	5.30	499.8	179.3	679.1
Тип 16	Б5	6	П02 П11-8 П11д-8	4 2 10	4.30	343.4	143.4	486.8
Тип 17	Б8	2	П04 П21-8 П21д-8	4 2 6	8.84	714.2	209.2	923.4
Тип 18	Б6	4	П03 П15-8 П15д-8	4 3 3	5.90	560.4	179.8	740.2
Тип 19	Б6	4	П04 П21-8 П21д-8	4 3 3	8.85	753.0	214.1	967.1
Тип 20	Б7	4	П04 П21-8 П21д-8	4 3 6	10.56	945.6	280.7	1226.3
Тип 21	Б8	4	П04 П21-8 П21д-8	4 4 8	11.08	1172.4	325.2	1497.6
Тип 22	Б8	6	П04 П21-8 П24д-8	4 6 10	19.32	1630.6	441.2	2071.8

План
(при уширении канала в обе стороны от оси)

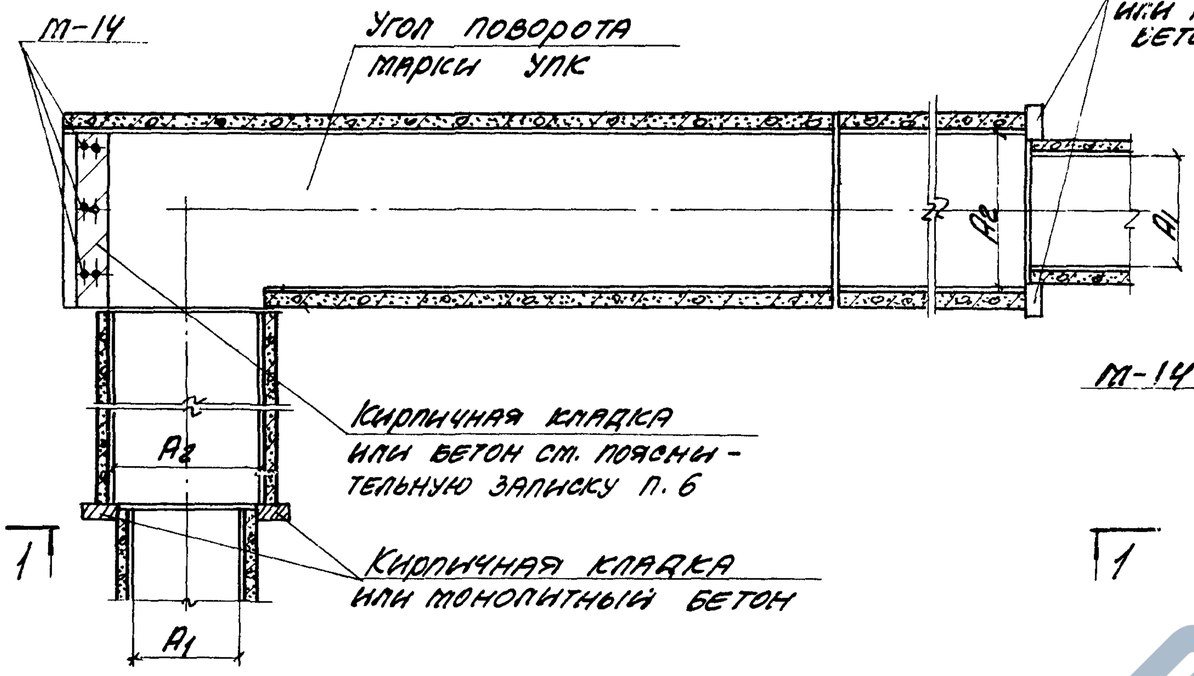

План
(при уширении канала в одну сторону от оси)

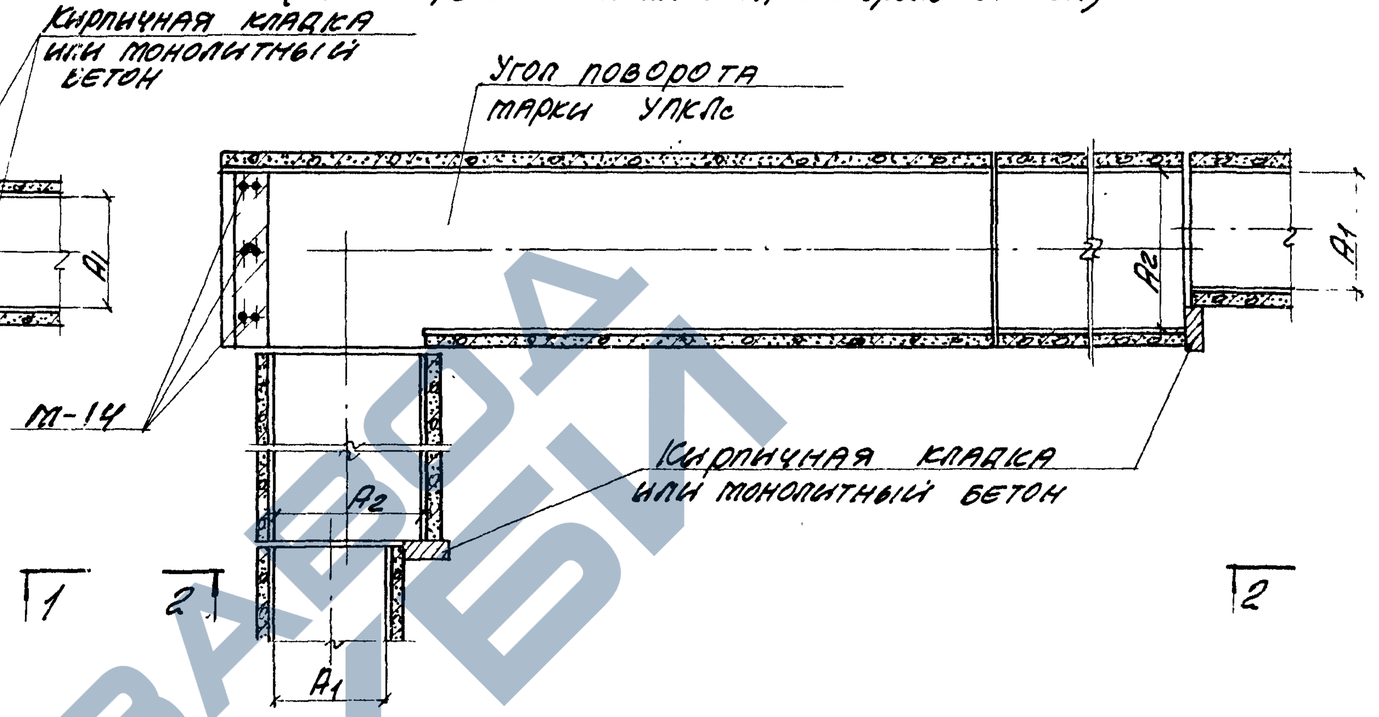

1-1
(для канала марки КЛ)

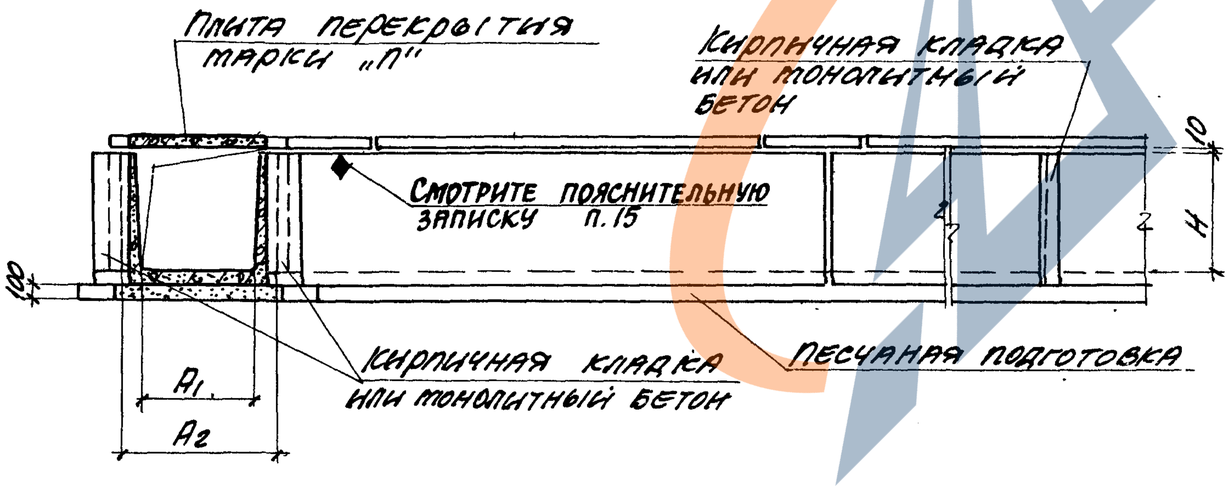

2-2
(для канала марки КЛс)

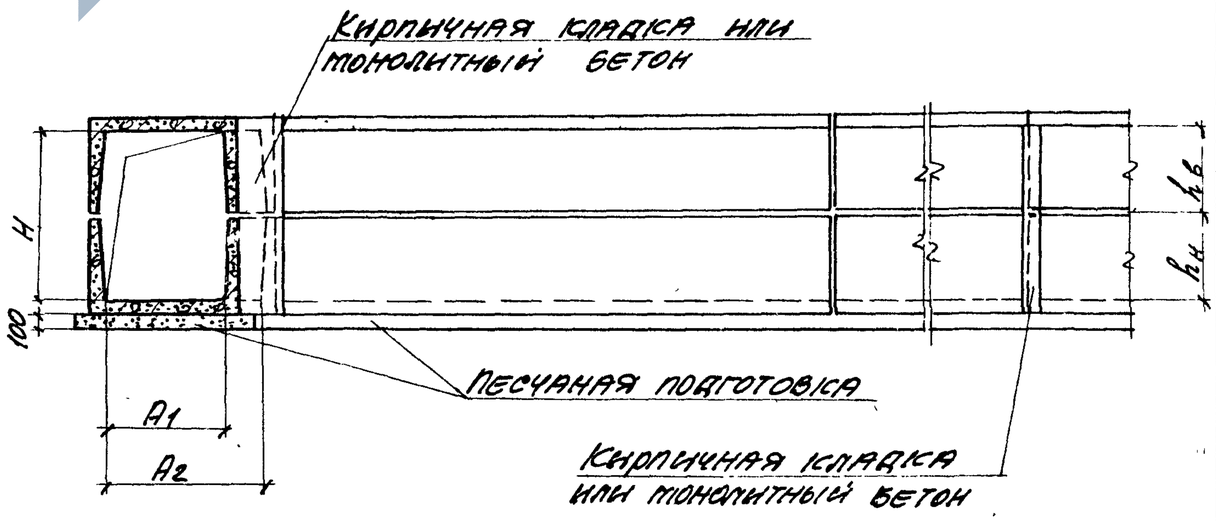

ТК	Сборные железобетонные каналы и тоннели из лотковых элементов.	Серия 3.006-2	
1976	Примеры решений уширений каналов в местах углов поворотов.	Выпуск III-1	Лист 96

План
(для лотков шириной 300÷900)

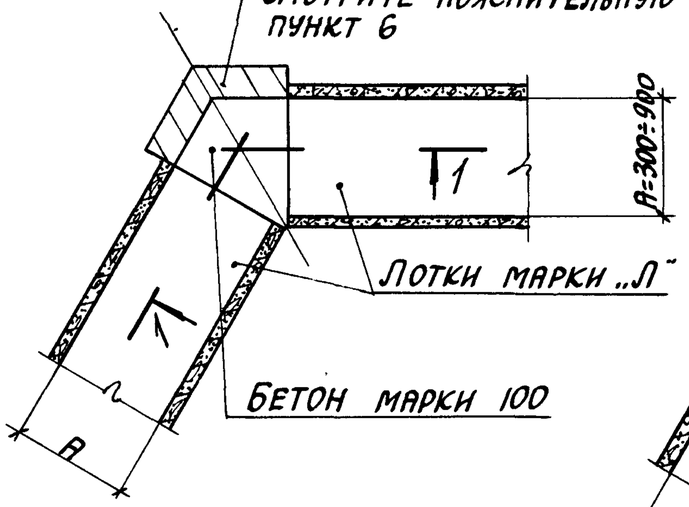

План
(для лотков шириной 1200÷3000)

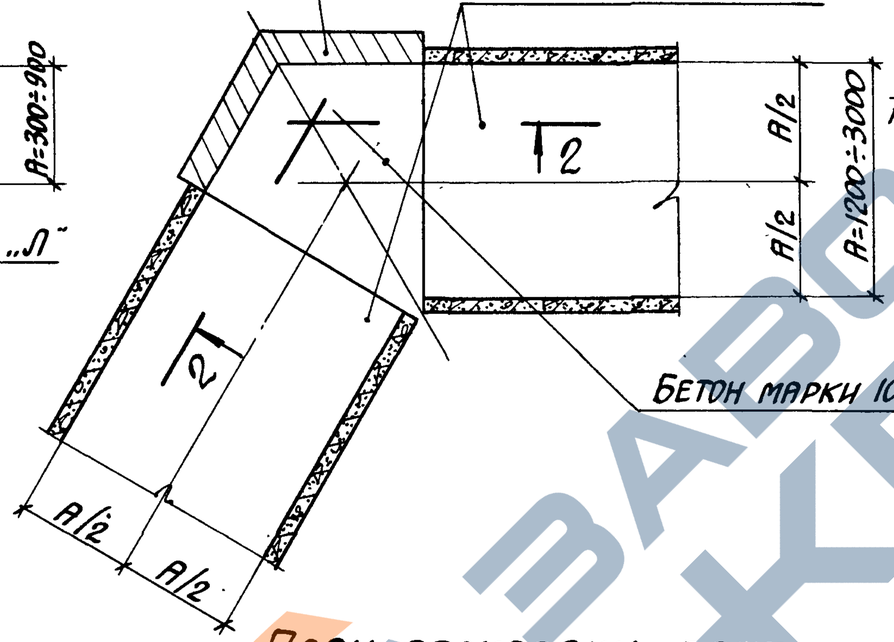

1-1

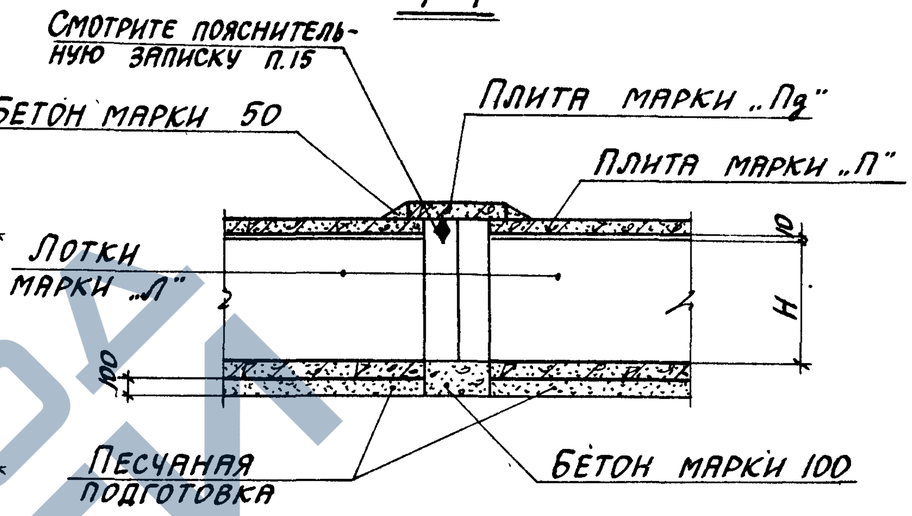

2-2

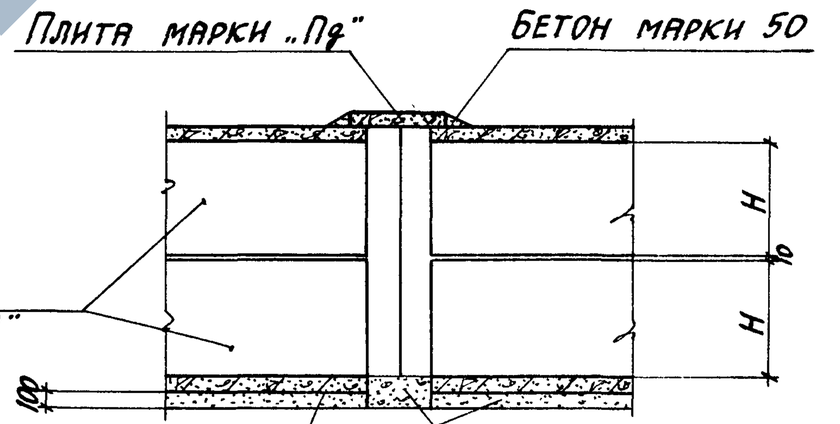

План раскладки плит перекрытия

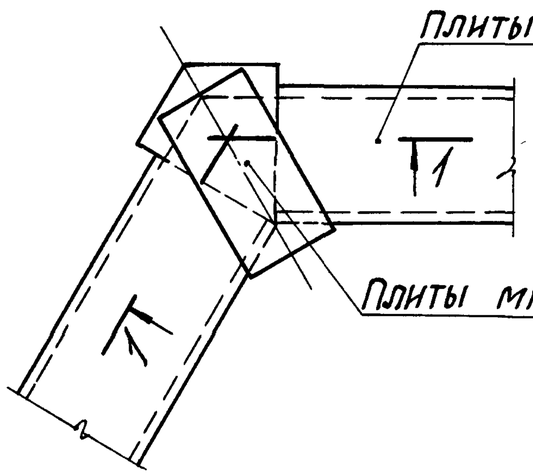

План раскладки плит перекрытия

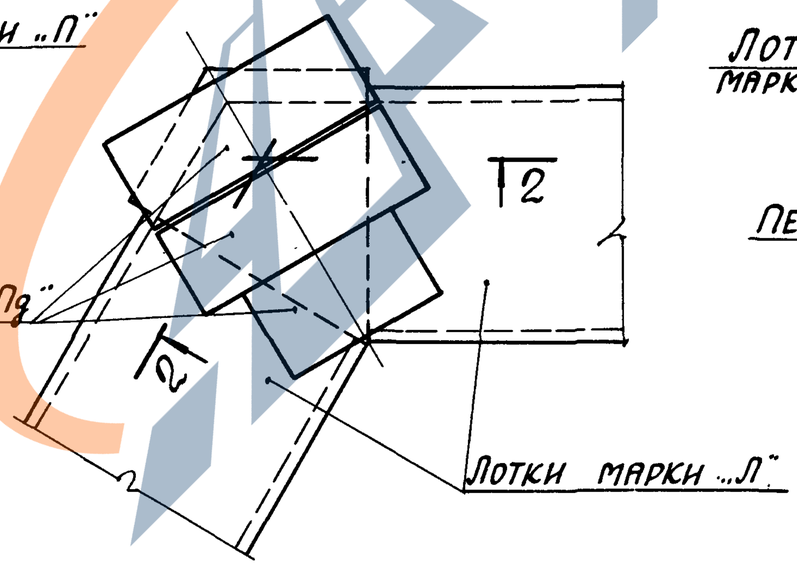

ТК	Сборные железобетонные каналы и тоннели из лотковых элементов	Серия 3.006-2
1976	Примеры решений поворотов каналов и тоннелей под углом больше 90°	Выпуск III-1 / Лист 97

ЗАВОД ЖБИ

План

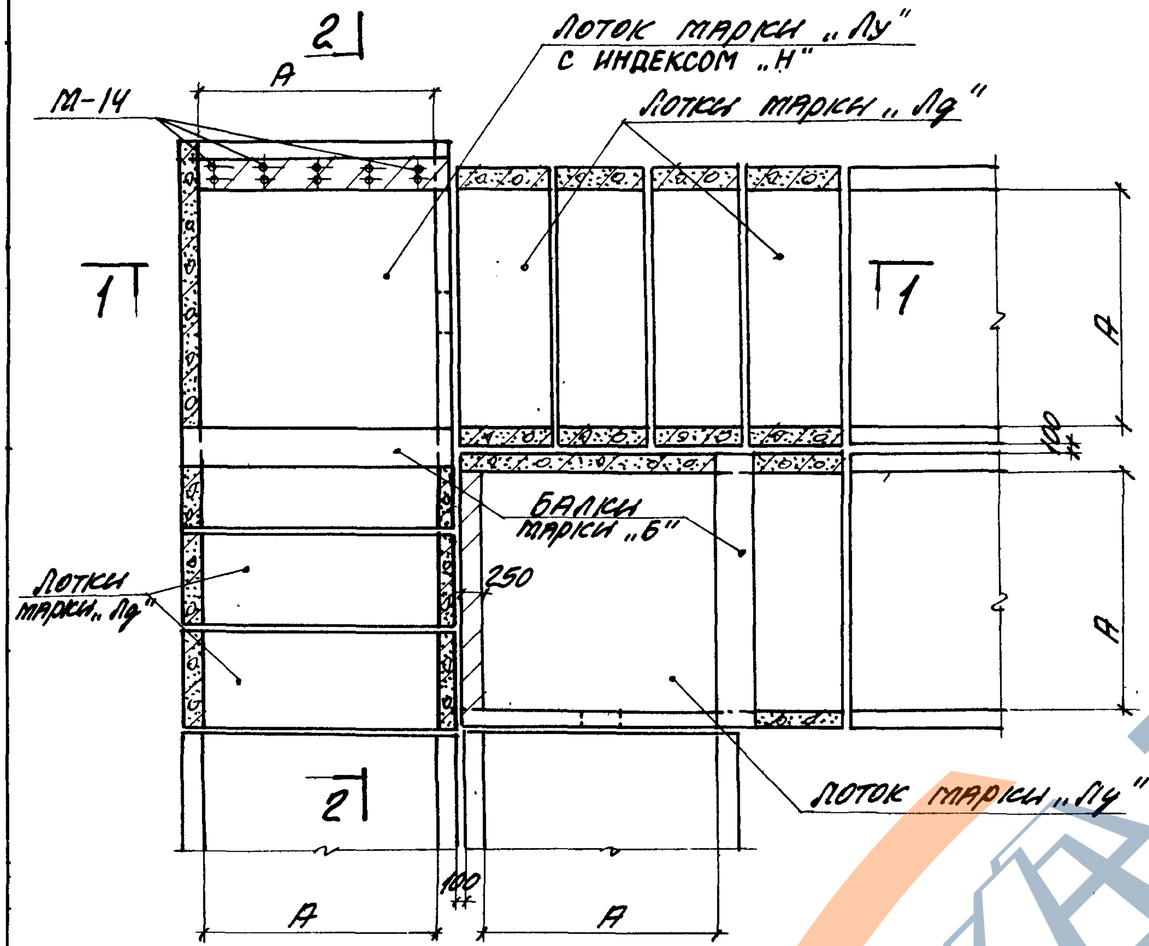

План раскладки плит перекрытия

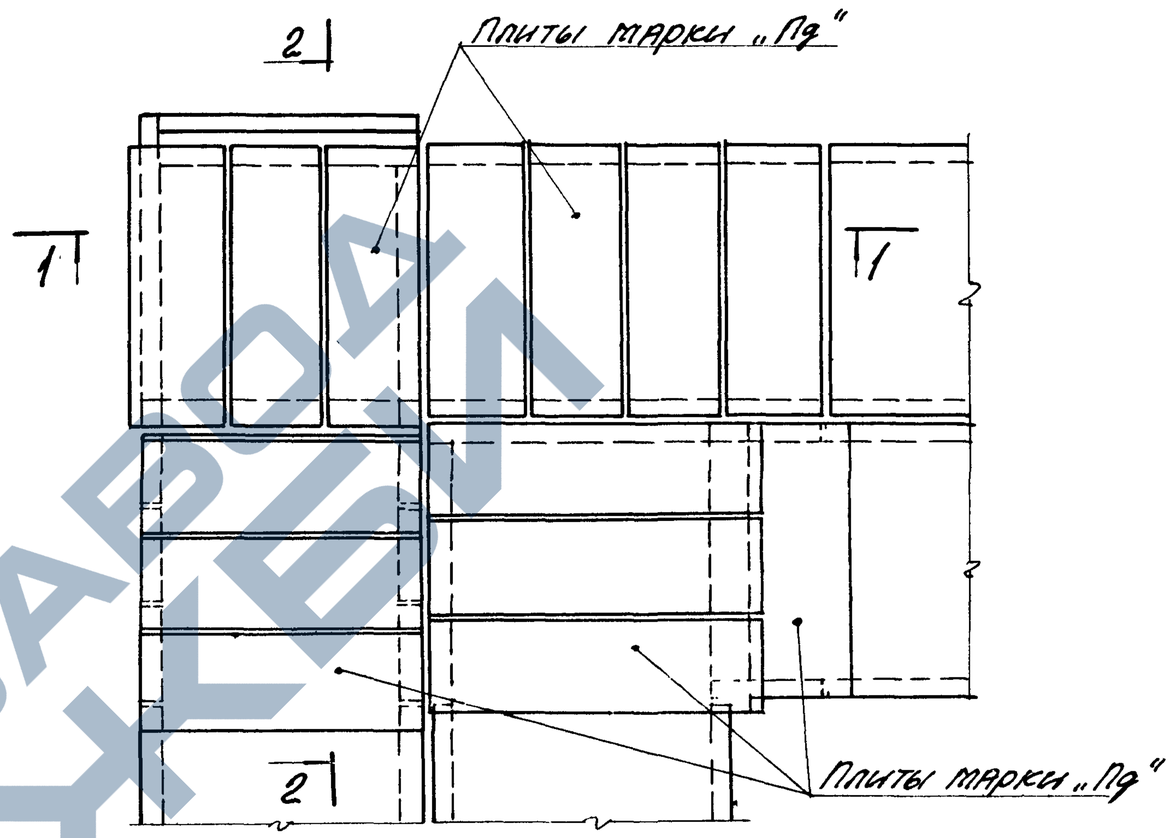

1-1

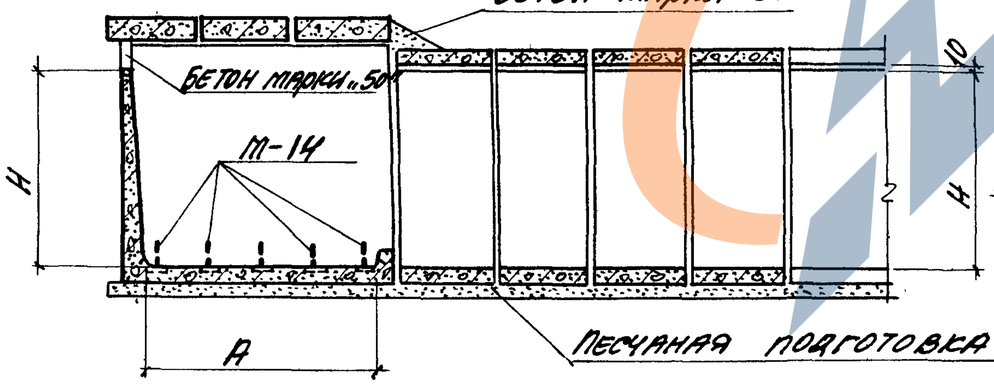

2-2

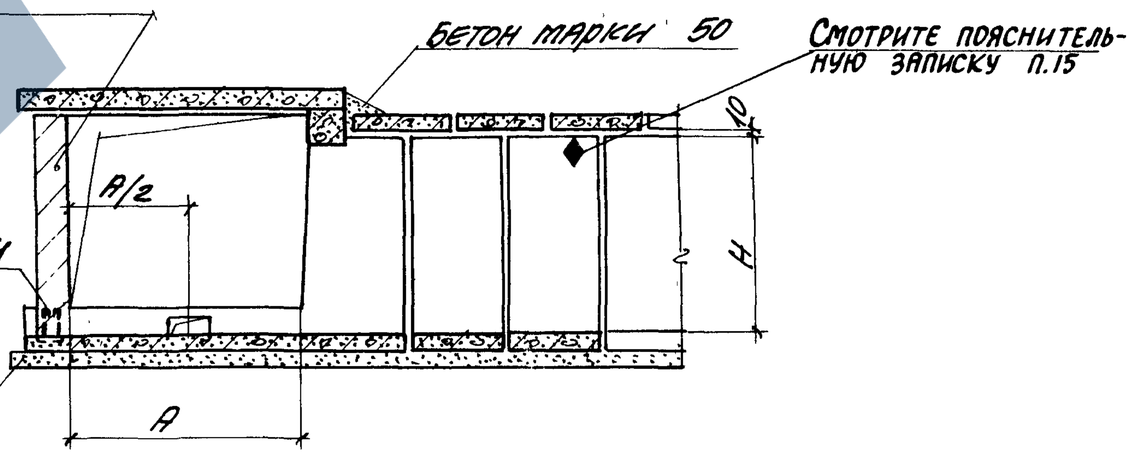

ТК	Сборные железобетонные каналы и тоннели из лотковых элементов.	Серия 3.006-2	
1976	Пример решения угла поворота каналов марки 2Кл.	Выпуск III-1	Лист 98

2-2

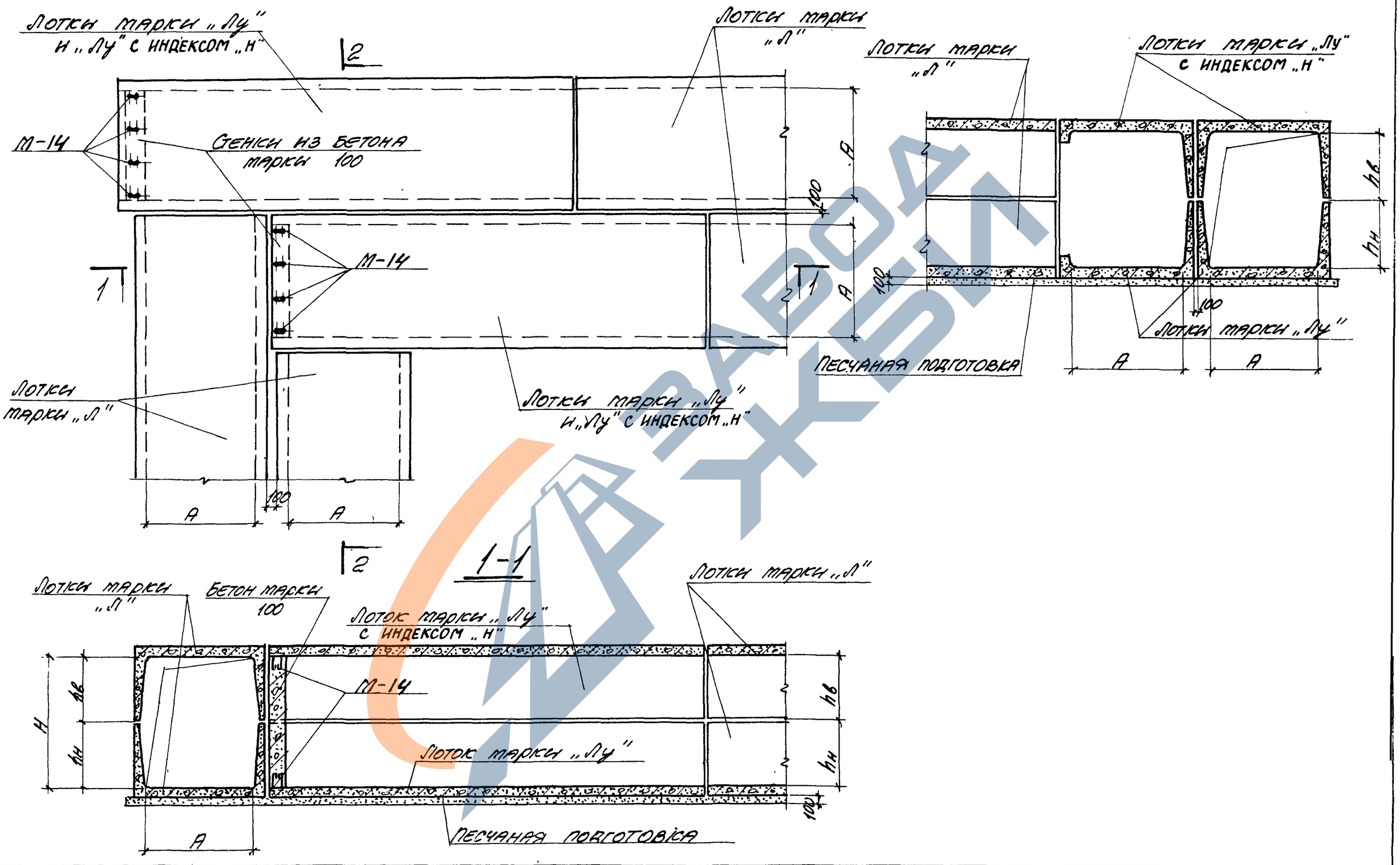

ТК	Сборные железобетонные каналы и тоннели из лотковых элементов.	Серия 3.006-2	
1976	Пример решения угла поворота каналов марки 2Клс и тоннелей марки 2Тл.	Выпуск III-1	Лист 99

План

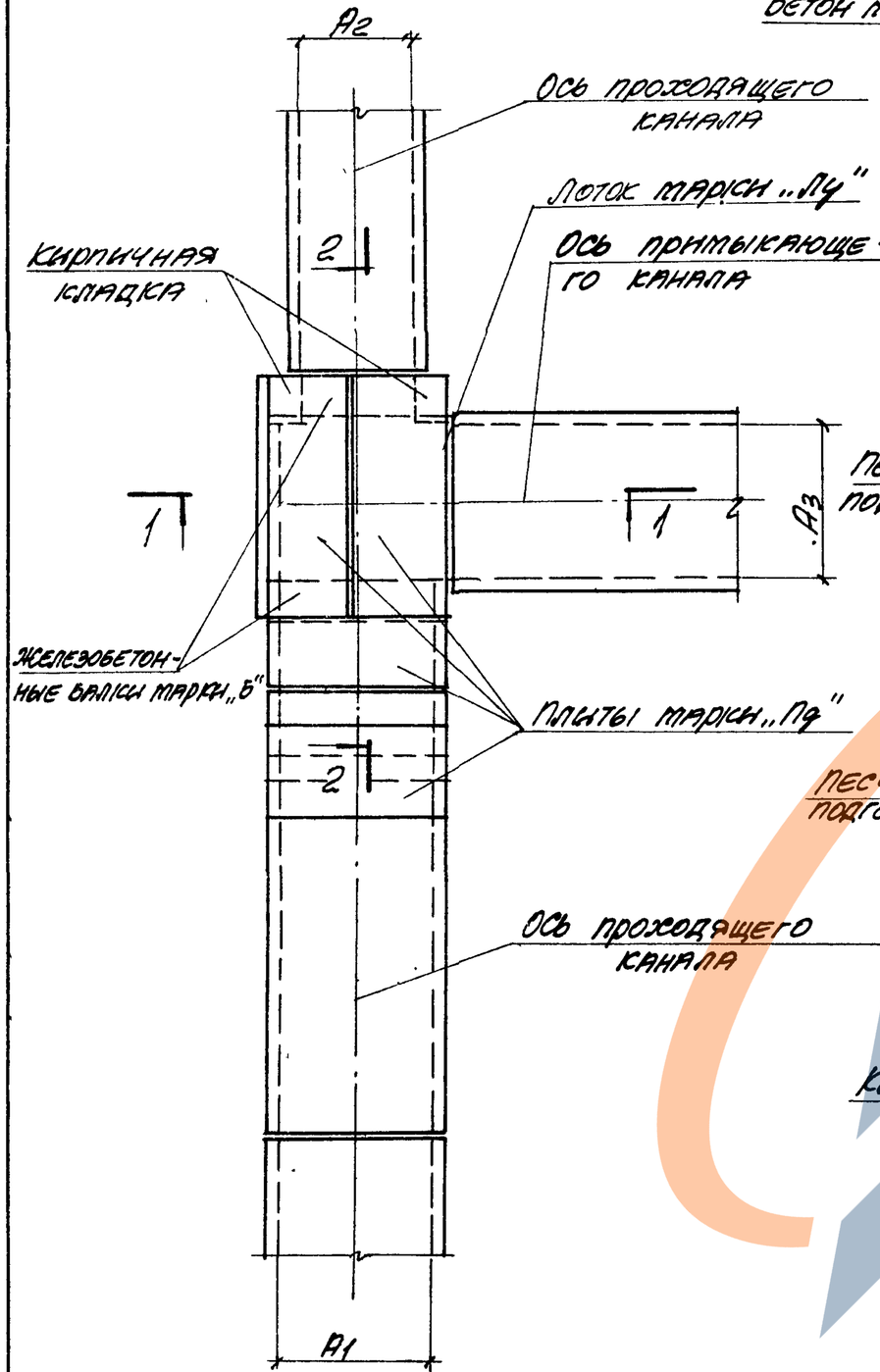

1-1

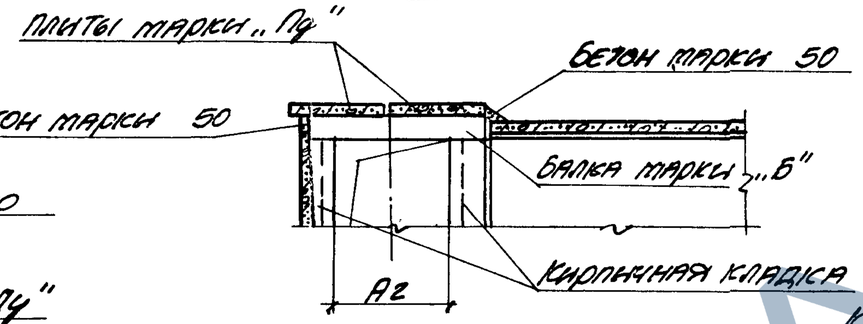

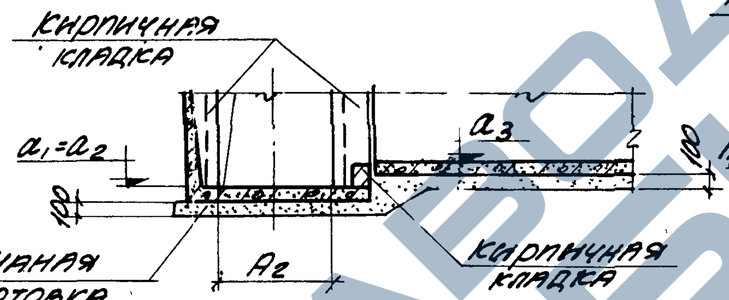

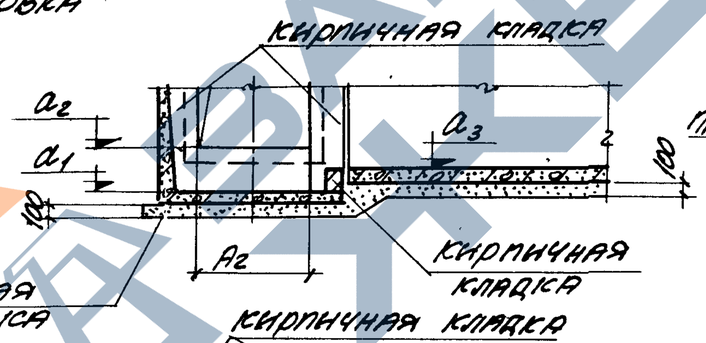

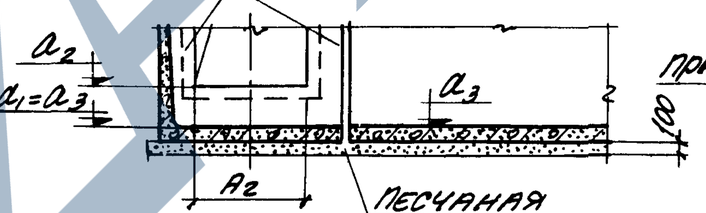

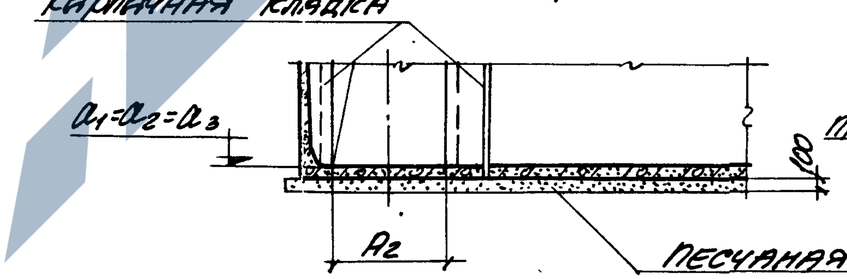

2-2

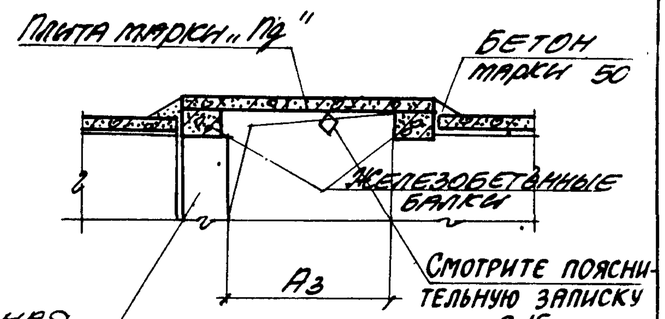

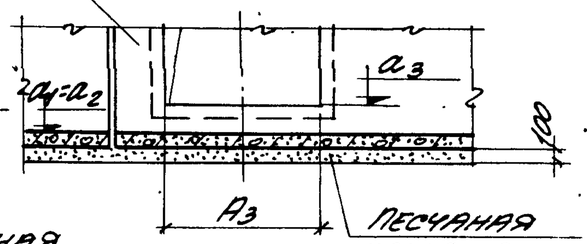

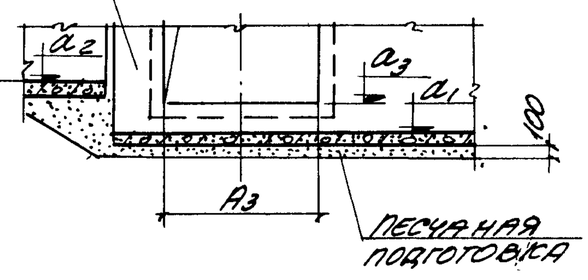

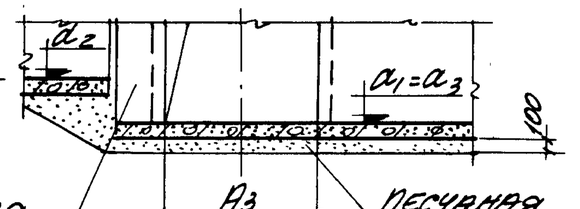

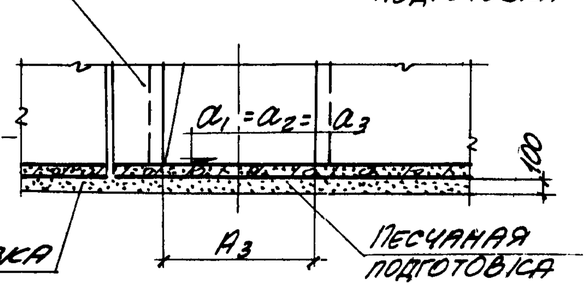

ТК	Сборные железобетонные каналы и тоннели из лотковых элементов.	Серия 3.006-2
1976	Примеры решений ответвлений каналов	Выпуск III-1 / Лист 100

https://zavodjbi.com/

План

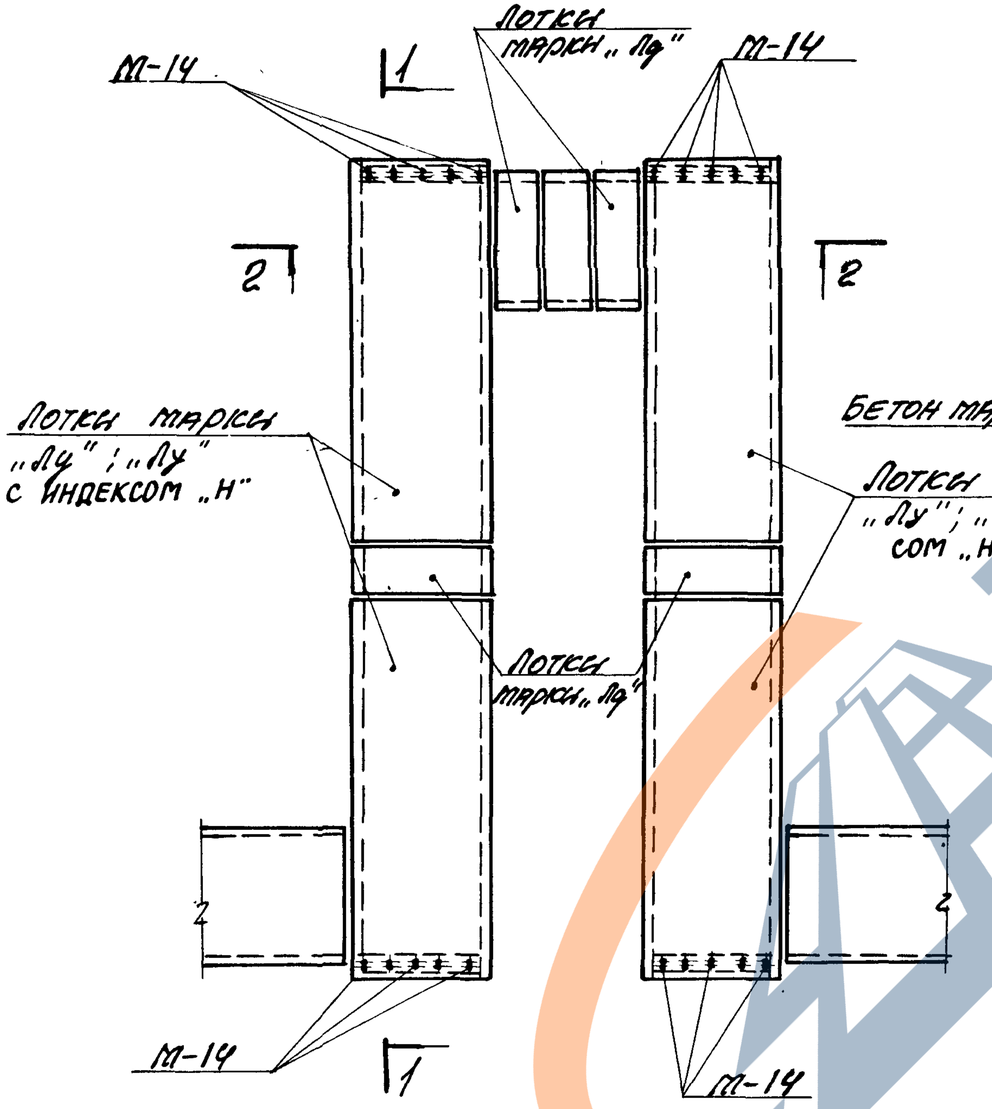

1-1

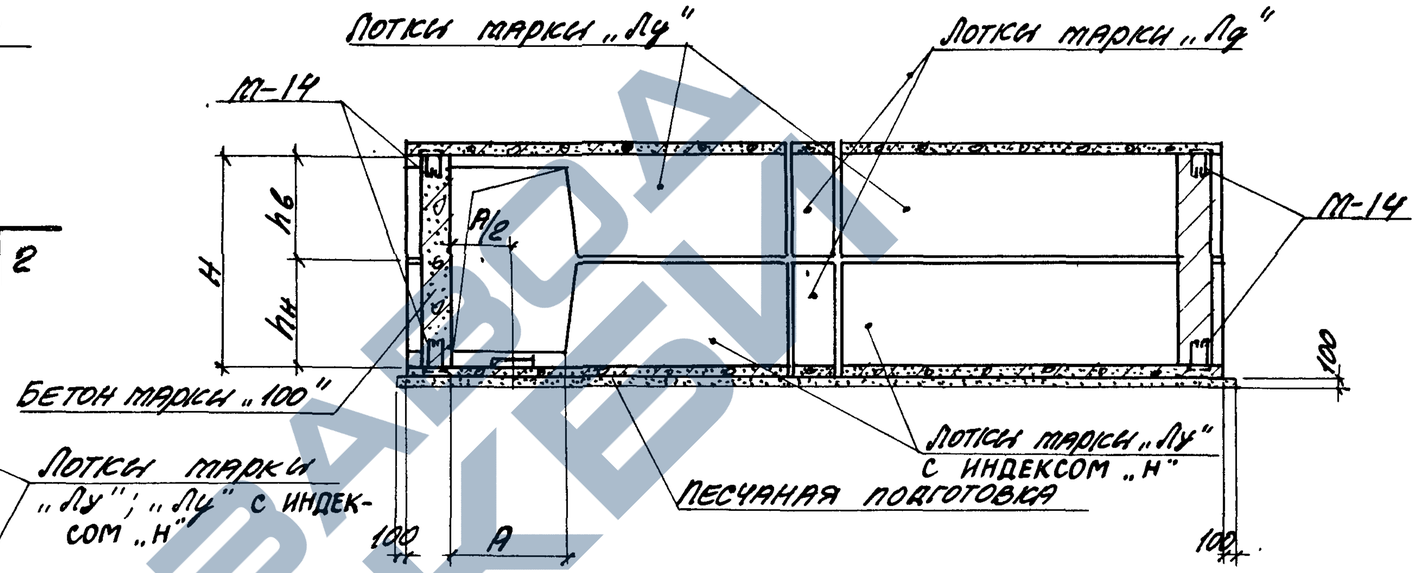

2-2

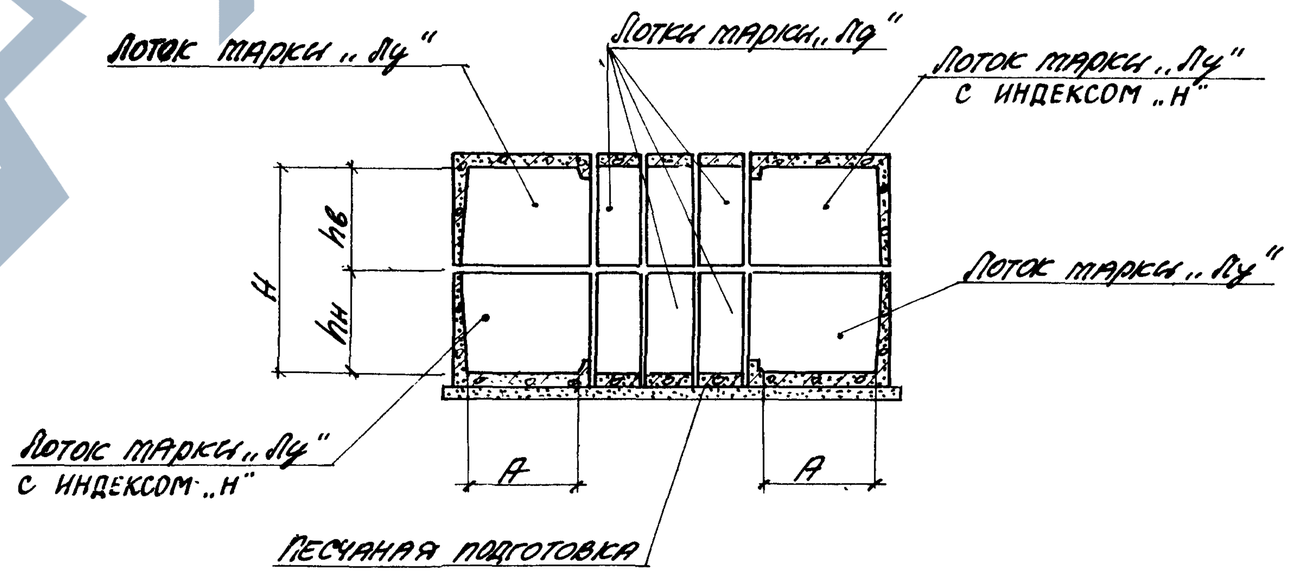

ТК	Сборные железобетонные каналы и тоннели из лотковых элементов	Серия 3.006-2	
1976	Пример решения компенсаторной ниши каналов марки К.Лс.	Выпуск III-1	Лист 101

План

Лоток марки „Л"

Лотки марки „Лд"

М-14

Лотки марки „Лу" с индексом „Н"

Забетонировать по месту

Балки марки „Б"

Забетонировать по месту

Лотки марки „Лу"

Лотки марки „Лу"

М-14

М-14

План раскладки плит перекрытия

Плита марки „П"

Плиты марки „Пд"

740

740

1-1

Кирпичная кладка или бетон смотрите пояснительную записку лист 6.

Бетон марки 50

Бетон марки 50

Бетон марки 50

М-14

М-14

Песчаная подготовка

2-2

Смотрите пояснительную записку п.15

Бетон марки 50

Бетон марки 50

Бетон марки 50

М-14

М-14

Песчаная подготовка

ТК	Сборные железобетонные каналы и тоннели из лотковых элементов.	Серия 3.006-2
1976	Пример решения компенсаторной ниши каналов марки 2Кл.	Выпуск III-1 / Лист 102

Двухстороннее уширение

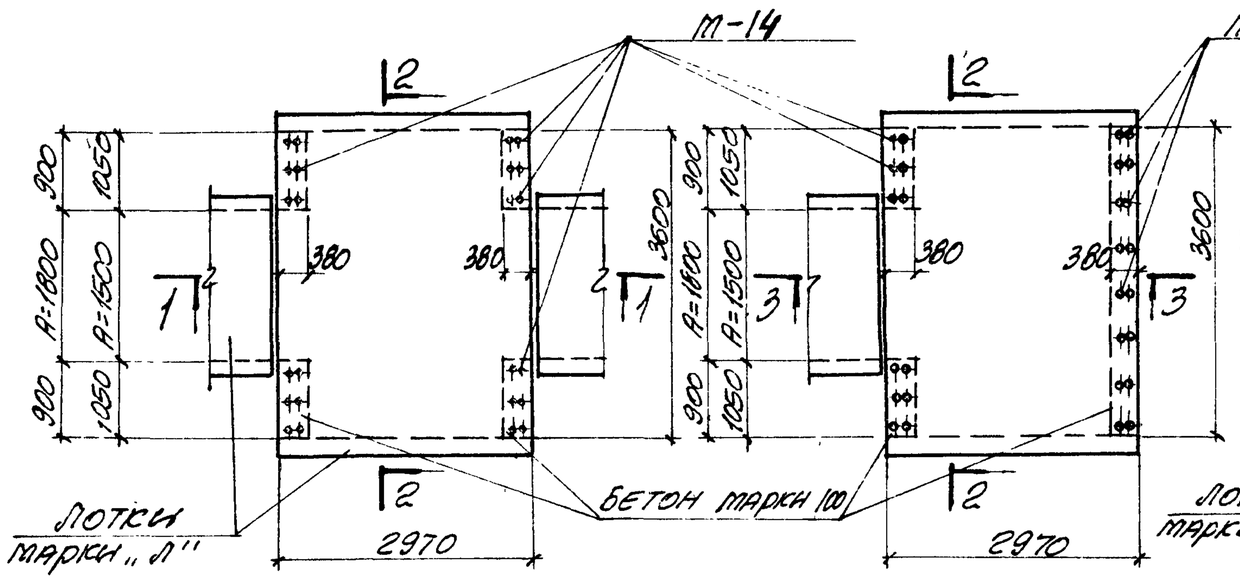

Одностороннее уширение

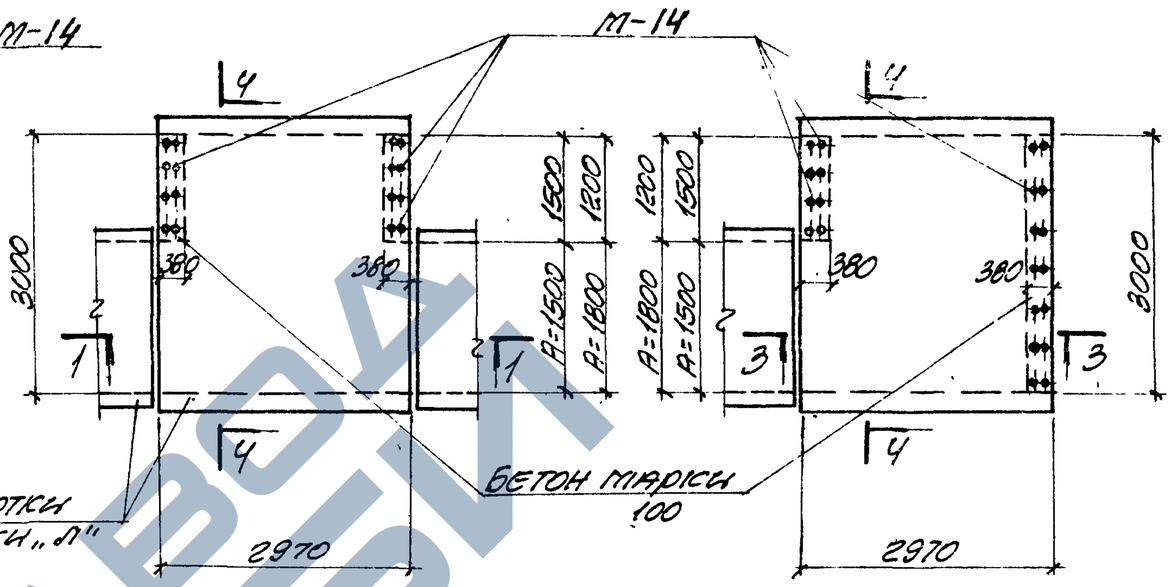

1-1

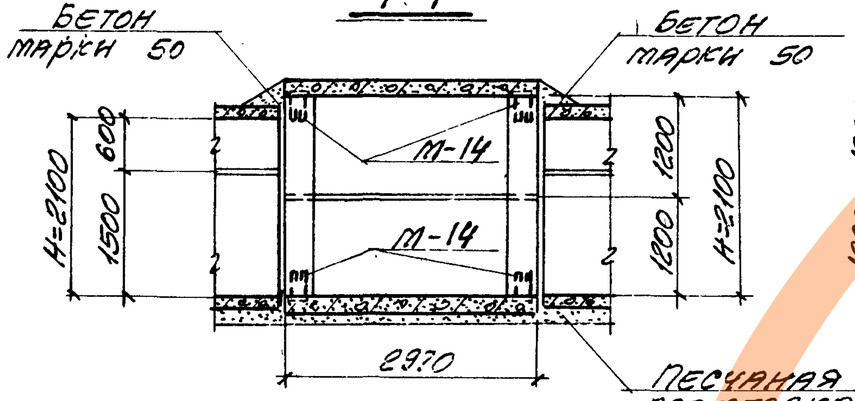

2-2

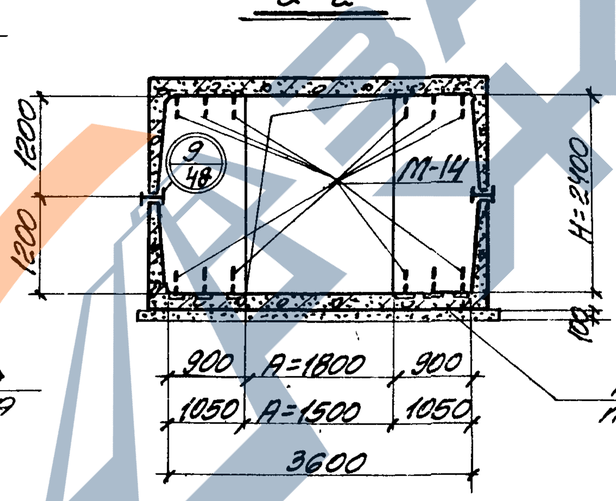

4-4

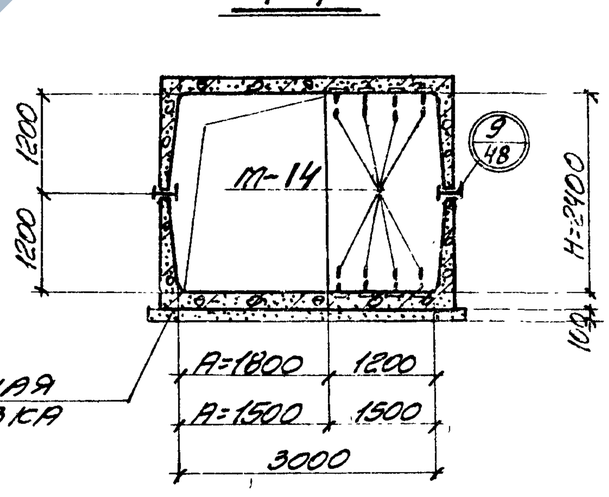

3-3

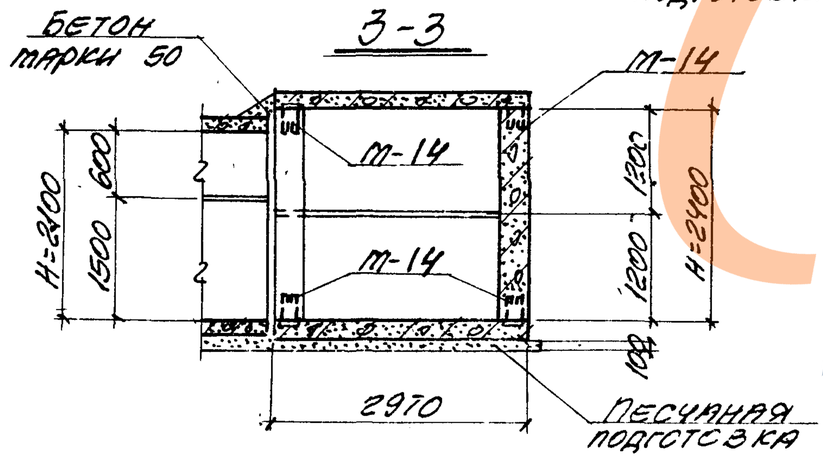

Узел 9 приведен в выпуске I настоящей серии.

ТК	Сборные железобетонные каналы и тоннели из лотковых элементов.	Серия 3.006-2
1976	Примеры решений уширений тоннелей.	Выпуск III-1 · Лист 103

ЗАВОД ЖБИ

План монтажного проема

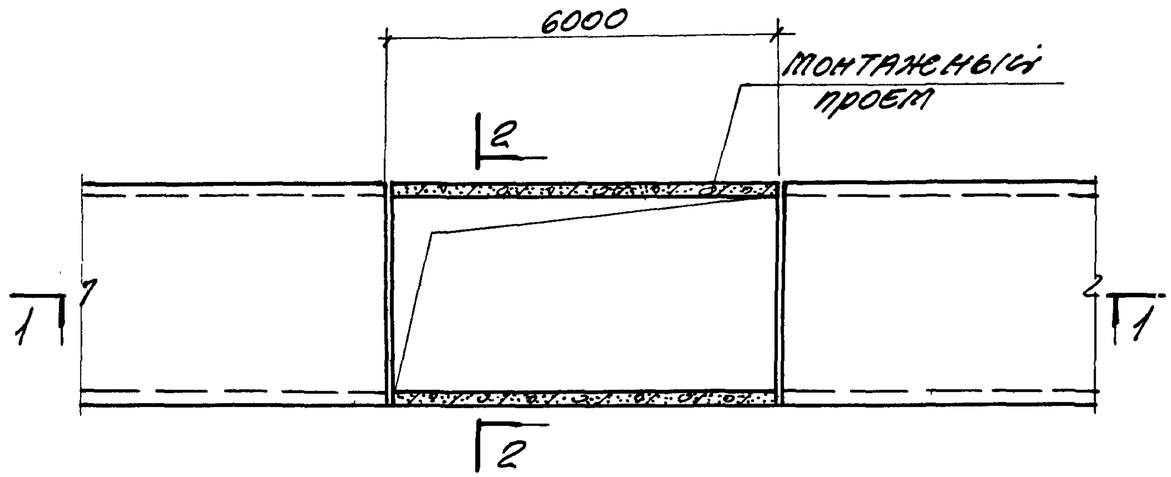

План выхода из тоннеля

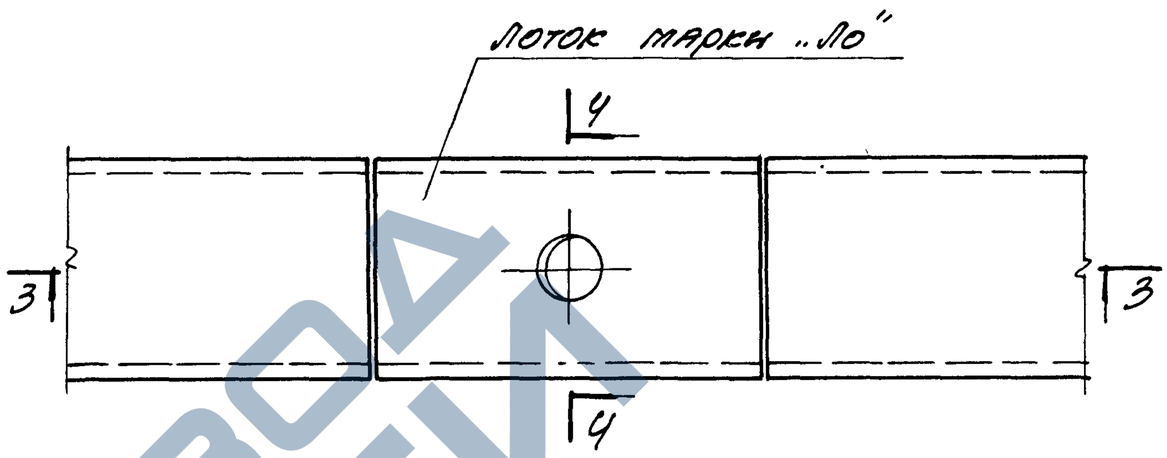

1-1

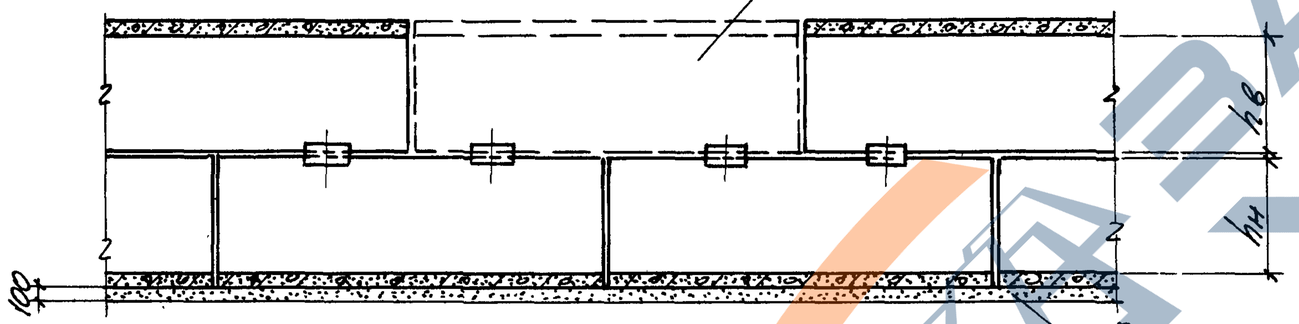

2-2

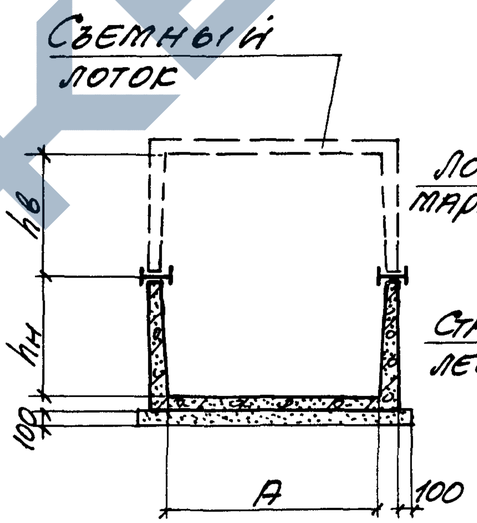

4-4

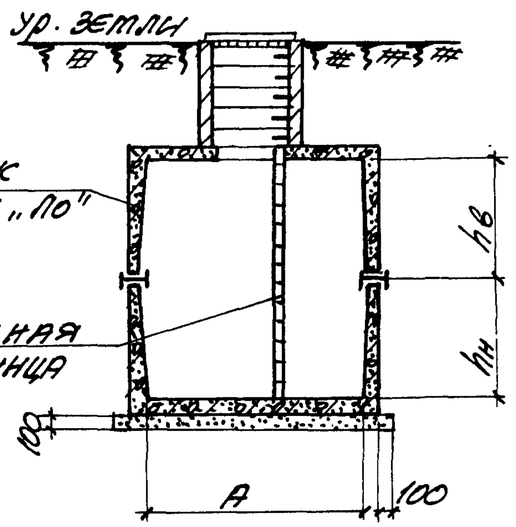

3-3

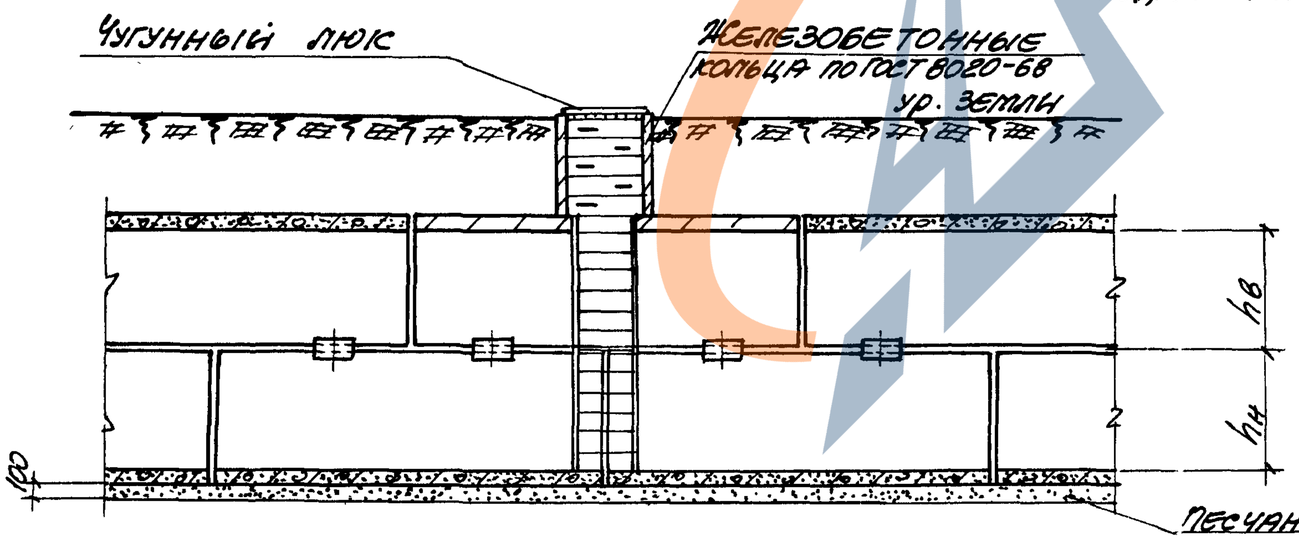

При лотках ℓ=3.0 м в местах монтажных проемов предусмотрено два съемных лотка

ТК 1976	Сборные железобетонные каналы и тоннели из лотковых элементов.	серия 3.006-2	
	Примеры решений монтажных проемов и выходов из тоннелей.	выпуск III-1	лист 104

Балочная опора

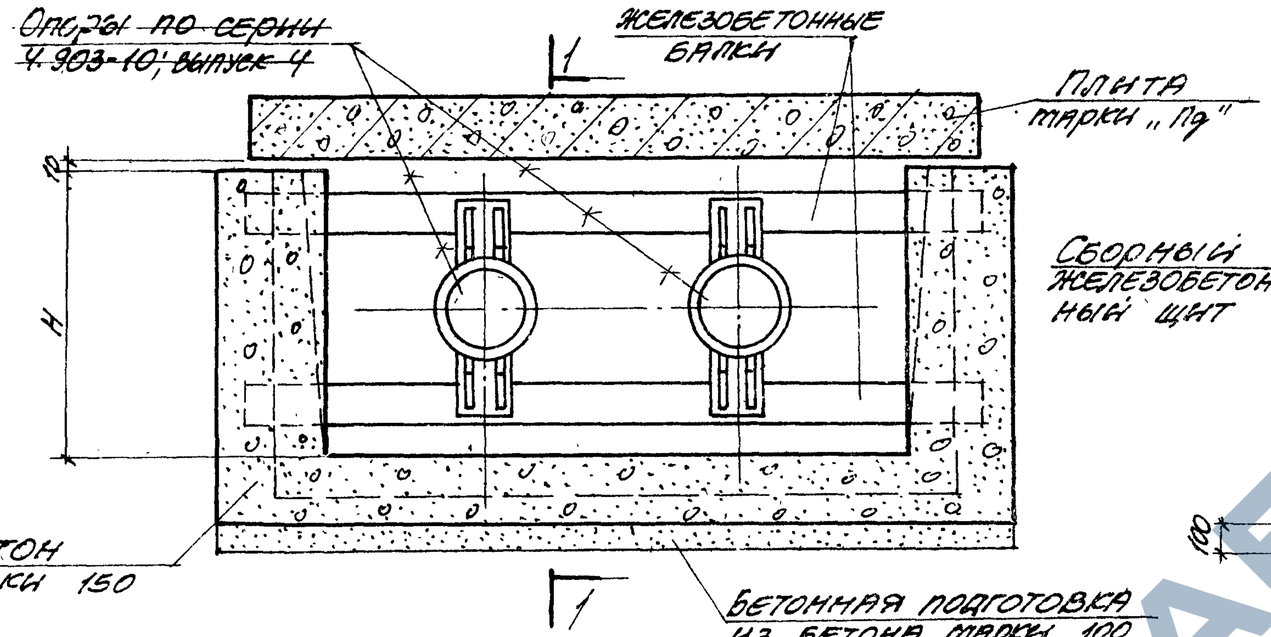

Щитовая опора

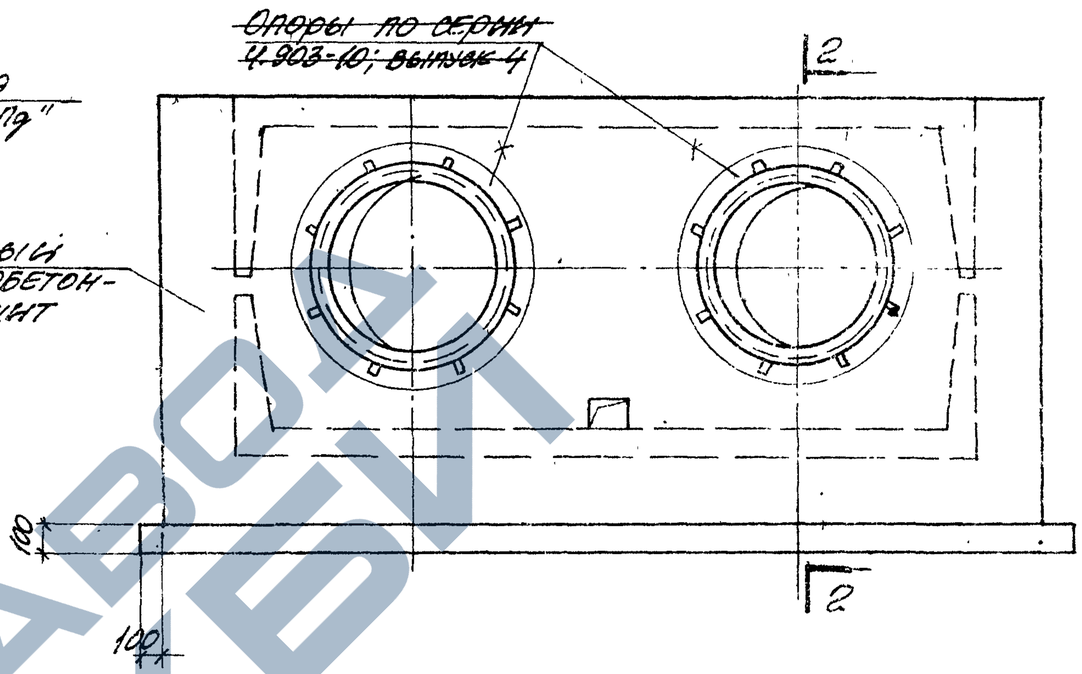

1-1

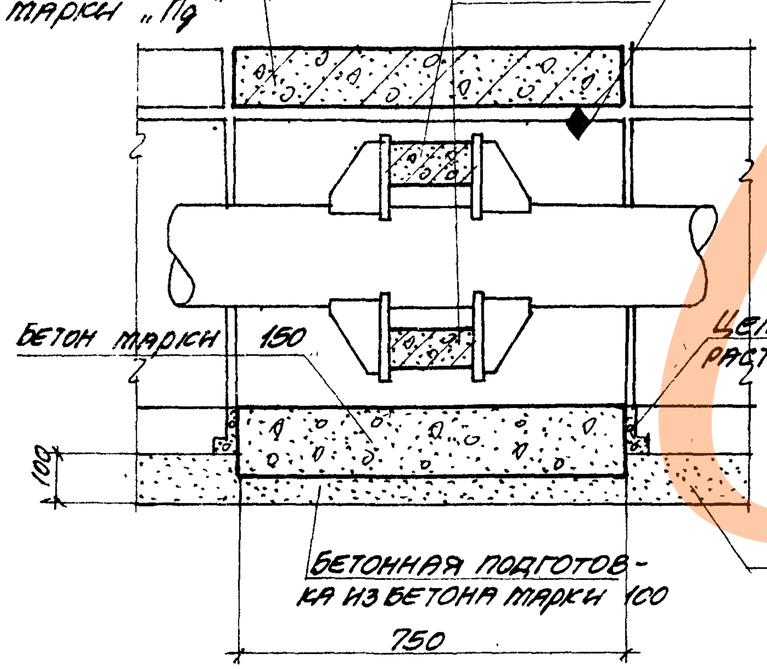

2-2

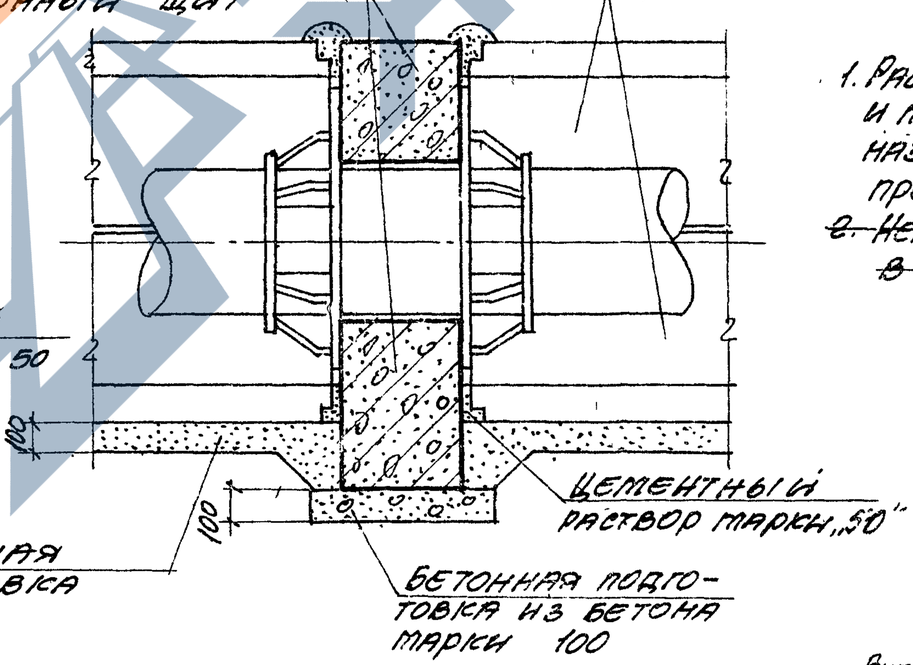

1. Расстояние между опорами и места их расположения назначаются в конкретном проекте.
2. ~~Неподвижные опоры приведены в серии 3.006-1, выпуск 1~~

Внесены исправления Ст. инж. Поляк. 15.5.80г.

ТК	Сборные железобетонные каналы и тоннели из лотковых элементов.	серия 3.006-2	
1976	Примеры решений участков каналов в местах устройства неподвижных опор.	выпуск III-1	лист 105н

План камеры

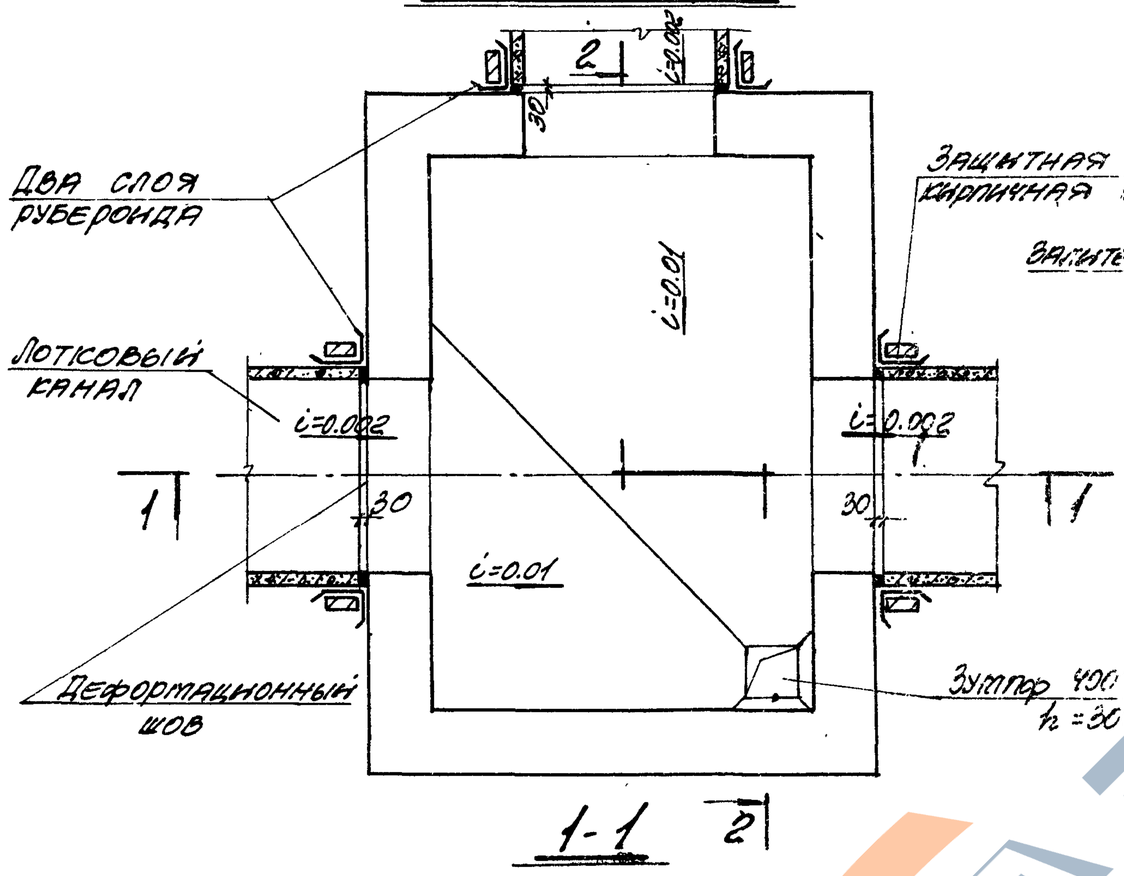

2-2

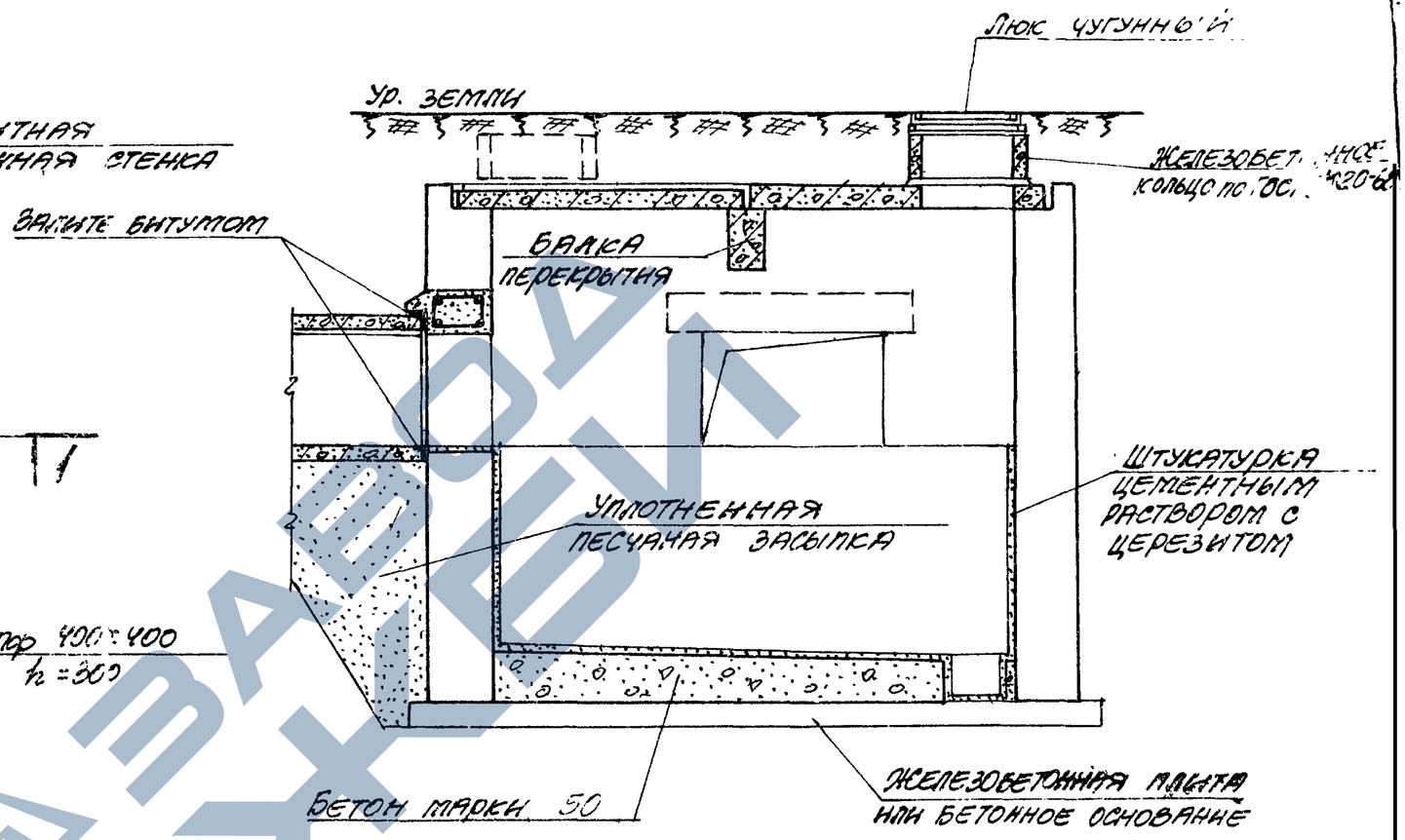

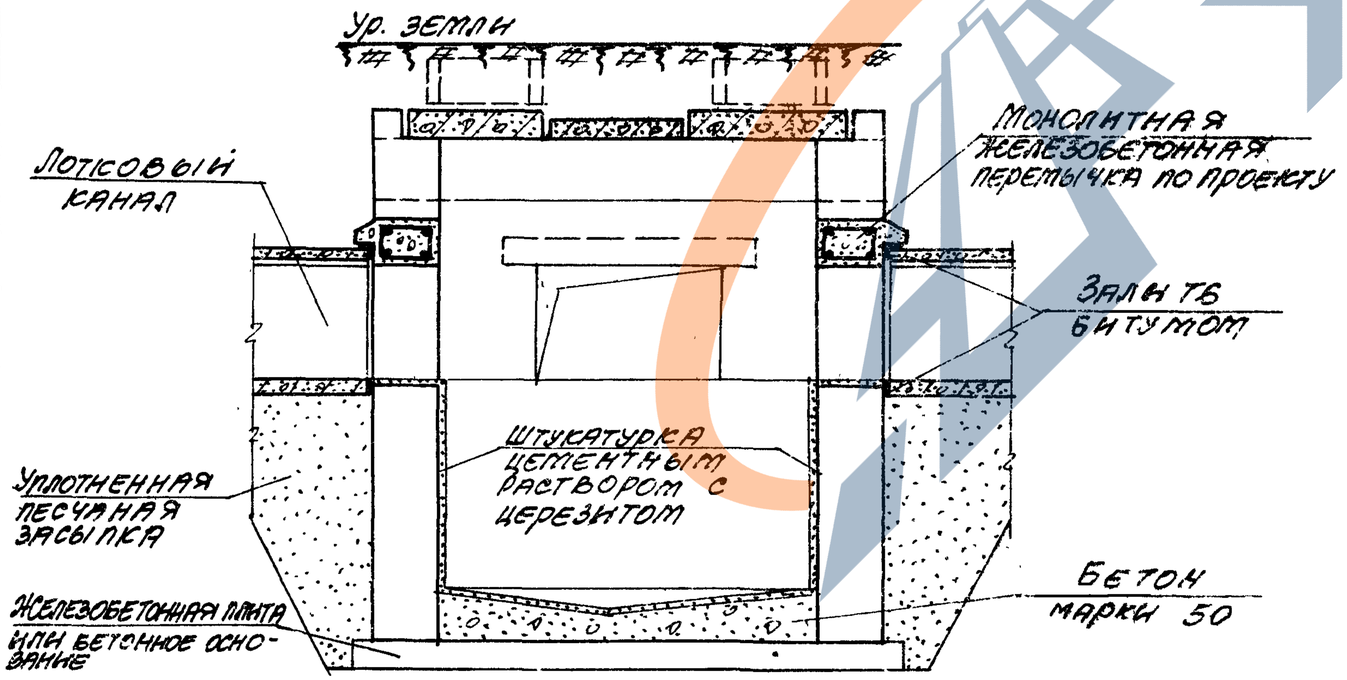

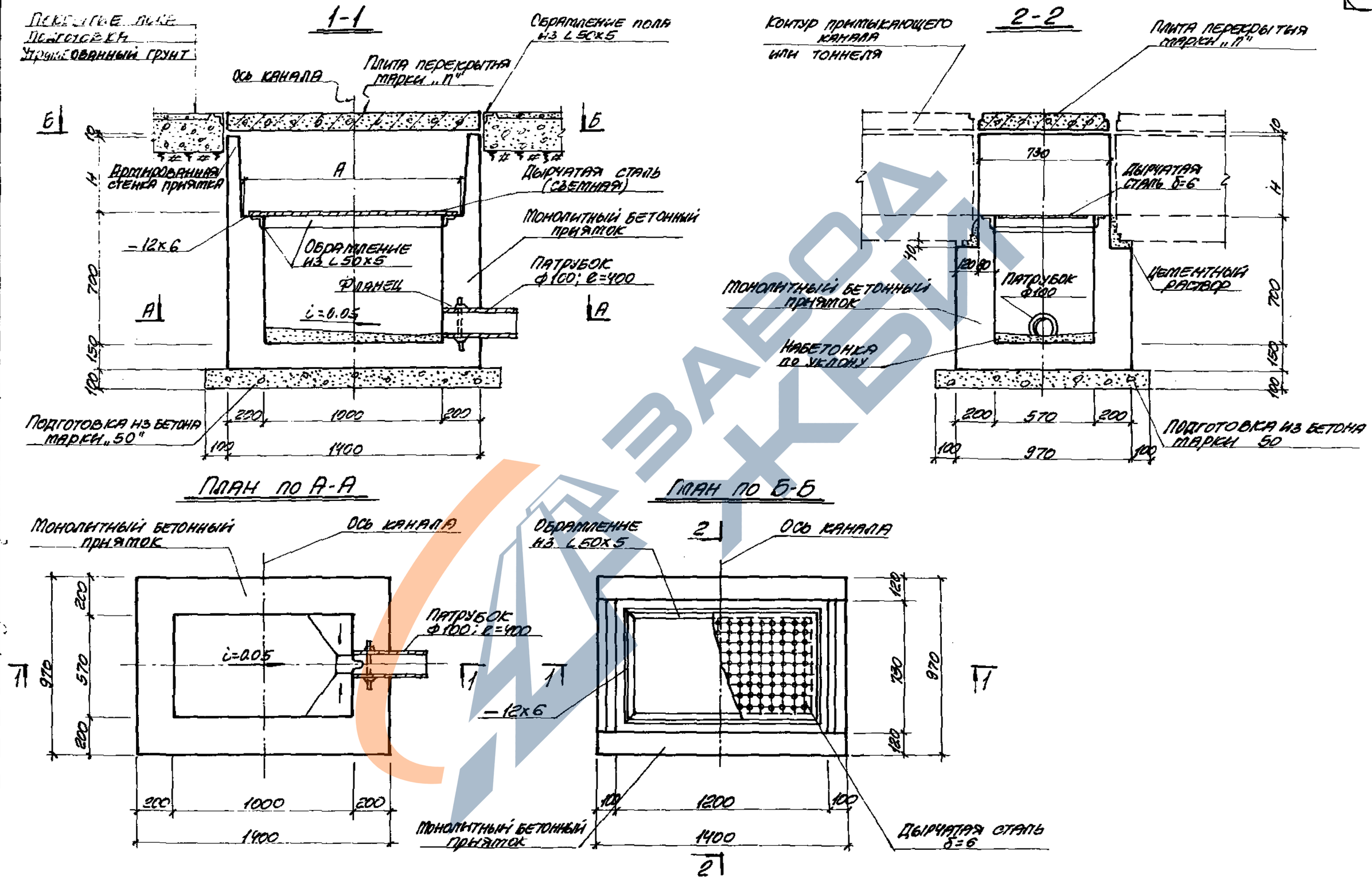

ТК	Сборные железобетонные каналы и тоннели из лотковых элементов.	Серия 3.006-2
1976	Пример решения приямка для отвода воды из внутрицеховых каналов и тоннелей	Выпуск III-1 / Лист 107

ПРОМСТРОЙНИИПРОЕКТ