ИСПОЛНИТЕЛЬНЫЙ КОМИТЕТ ЛЕНИНГРАДСКОГО ГОРОДСКОГО СОВЕТА НАРОДНЫХ ДЕПУТАТОВ

ГЛАВНОЕ АРХИТЕКТУРНО-ПЛАНИРОВОЧНОЕ УПРАВЛЕНИЕ

ТИПОВЫЕ КОНСТРУКЦИИ И ДЕТАЛИ ЗДАНИЙ И СООРУЖЕНИЙ ДЛЯ СТРОИТЕЛЬСТВА В ЛЕНИНГРАДЕ

СЕРИЯ 1.III.1 КЛ-5

СВАИ ЗАБИВНЫЕ ЖЕЛЕЗОБЕТОННЫЕ СПЛОШНЫЕ КВАДРАТНОГО СЕЧЕНИЯ БЕЗ ОСТРИЯ

ВЫПУСК 2-1

АРМАТУРНЫЕ ИЗДЕЛИЯ

РАЗРАБОТАНЫ
ИНСТИТУТОМ ЛЕННИИПРОЕКТ

ВВЕДЕНЫ В ДЕЙСТВИЕ
УКАЗАНИЕМ № 83-У от 30.09.87

1987

Гл. инж. ин-та			Рук. группы		БАБИНА	Зам. гл. техн.		ПАК	Дата	Рег. №	Должность	Подпись	Фамилия
Гл. конструктор		ЗАХАРКИН	Разработал			Л.О. Баррикада							
Гл. инж. СПУ-3		УСАНОВ	Рассчитал										
Нач. ОКУ		ПЕЧЕРСКИЙ	Исполнил										

Внесены изменения

https://zavodjbi.com/

Номер изм.	Основание изменений	Краткое содержание изменений	Номера листов			Подписи	
			корректировка	дополнение	аннулирование	ГИП, ГАП	Гл.спец.

Номер выпуска	Наименование выпуска	Документ утверждения	Документ изменения
ВЫПУСК 1-1	Сваи цельные сечением 35х35 и 40х40см	Ук. N 83-у от 30.09.87	
ВЫПУСК 1-2	Сваи стыковые нижние звенья сечением 35х35 и 40х40см	—"—	
ВЫПУСК 2-1	Арматурные изделия	—"—	

Номер выпуска	Наименование выпуска	Документ утверждения	Документ изменения

Инв. N подл. | Подпись и дата | Взам. инв. N

НАЧ.ОТД.	Печерский		1989
ГЛ.КОН.ОТД.	Бунич		
Н.КОНТР.	Бунич		
ГЛ.СПЕЦ.	Иовлева		
РУК.ГР.	Бабина		
ПРОВЕР.	Майзлина		

I.III.IKЛ-5 2-I СС

Состав серии

Стадия	Лист	Листов
Р		

ЛЕННИИПРОЕКТ
ОКУ

Формат А3

https://zavodjbi.com/

https://zavodjbi.com/

Обозначение	Наименование	№ стр.	Примечание
	Обложка		
	Титульный лист	1	
1.111.1 КЛ-5 2-1 ИК	Информационная карта	2	
СС	Состав серии	3	
С	Содержание	4	
ПЗ	Пояснительная записка	5	
01	Пространственный каркас К8-35-Б	6	
02	Пространственный каркас К9-35-Б	7	
03	Пространственный каркас К10-35-Б	8	
04	Пространственный каркас К11-35-Б	9	
05	Пространственный каркас К12-35-Б	10	
06	Пространственный каркас К13-35-Б	11	
07	Пространственный каркас К14-35-Б	12	
08	Пространственный каркас К15-35-Б	13	
09	Пространственный каркас К16-35-Б	14	
10	Пространственный каркас К13-40-Б	15	
11	Пространственный каркас К14-40-Б	16	
12	Пространственный каркас К15-40-Б	17	
13	Пространственный каркас К16-40-Б	18	
14	Спирали	19	

Нач. отд.	Печерский		1987
Гл. конструктор	Бунич		-11-
Н. контр.	Бунич		11
Гл. спец.	Иовлева		11
Рук. гр.	Бабина		11
Н. контр.	Бунич		11

1.111.1 КЛ-5 2-1 С

СОДЕРЖАНИЕ

Стадия	Лист	Листов
Р		

ЛЕННИИПРОЕКТ ОКУ

Формат А2

https://zavodjbi.com/

1. ОБЩИЕ ПОЛОЖЕНИЯ.

1.1 Настоящий выпуск содержит рабочие чертежи арматурных изделий свай забивных железобетонных сплошного квадратного сечения, без острия.

1.2 Опалубочно-арматурные чертежи свай разработаны в выпусках 1-1 и 1-2 настоящей серии.

1.3 Перечень нормативно-технической документации для руководства дан в выпуске 1-1.

2. УКАЗАНИЯ ПО ИЗГОТОВЛЕНИЮ И МАТЕРИАЛ ИЗДЕЛИЙ.

2.1 Арматурные изделия - сетки, фиксирующие штыри, петли, а также внутренняя спираль должны быть привязаны к основному каркасу вязальной проволокой. Штыри устанавливаются после формования бетона.

2.2 Арматурные сетки должны изготовляться с применением контактной точечной сварки в соответствии с требованиями ГОСТ 14098-85, ГОСТ 10922-75 и СН393-78.

2.3 Арматурные изделия изготавливаются из стали классов AI, АП,АШ по ГОСТ 5781-82; спирали из стали класса В-I диаметром 5мм по ГОСТ 6727-80.

Нач.отд.	Печерский		1987
Гл.конст.	Бунич		"
Гл.спец.	Иовлева		"
Рук.гр.	Бабина		"
Провер.	Бунич		"
Разработ.			
Исполнил	Седова		"
Н.контр.	Бунич		"

1.111.1-КЛ-5 2-1 ПЗ

Пояснительная записка

Стадия	Лист	Листов
Р	1	1

ЛЕННИИПРОЕКТ ОКУ

Формат А2

https://zavodjbi.com/

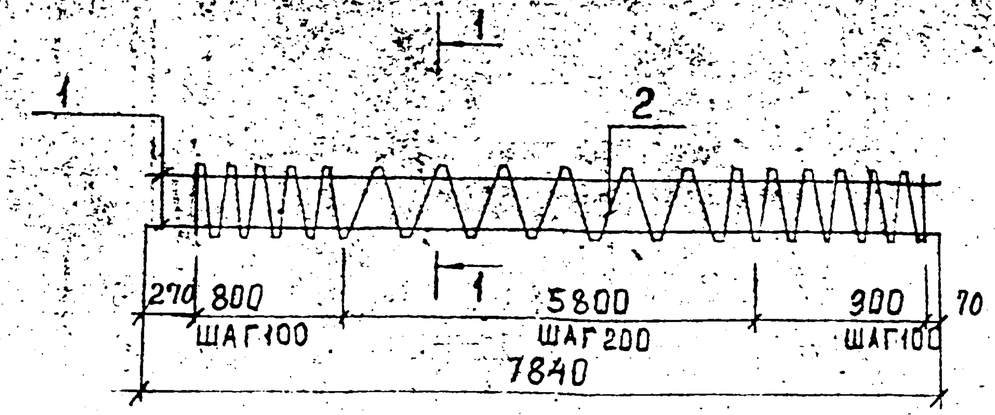

1—1

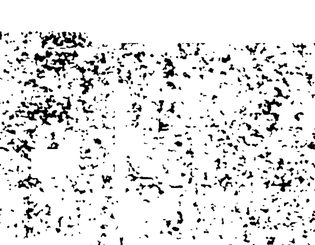

Формат	Зона	Поз.	Обозначение	Наименование	Кол.	Приме-чание
				ДОКУМЕНТАЦИЯ		
А3			1.111.1 КЛ-5 2-1 ПЗ	Пояснительная записка		
				ДЕТАЛИ		Масса позиции кг
Бч		1		ОС8-35-Б ⌀12 АII ℓ=7840 ГОСТ 5781-82	4	6.96=27.84
А3		2	1.111.1 КЛ-5 2-1 ЧЧ	Спираль Сп 8-35-Б	1	8.44

Изм.	Лист	№ докум.	Подп. Дата

Нач. отд.	Печёрский		1987
Гл. конструктор	Бунич		
Н. контр.	Бунич		
Гл. спец.	Ибаева		
Рук. гр.	Бабинк		
Провер.	Майзлин		
Разраб.	Боровицкая		
Исполн.	Боровицкая		
Н. контр.	Бунич		

1.111.1 КЛ-5 2-1 01

Пространственный каркас К 8-35-Б

Стадия	Лист	Листов
Р	36.28	

ЛЕННИИПРОЕКТ ОКУ

Формат А3

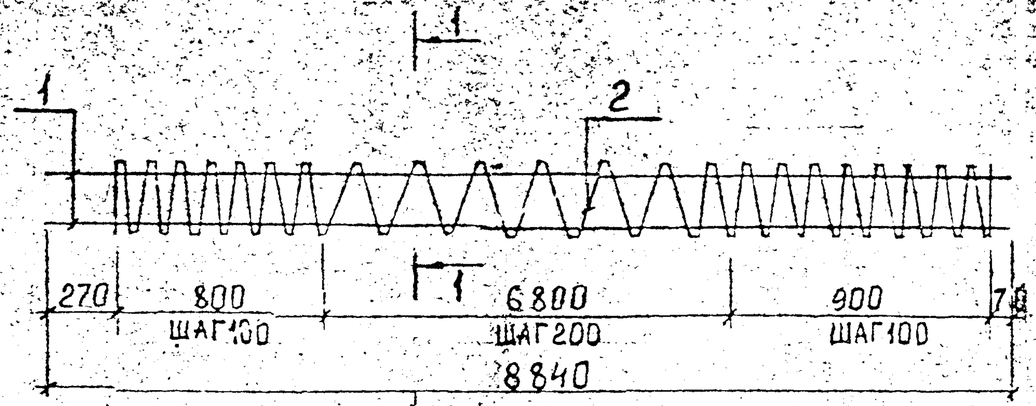

1—1

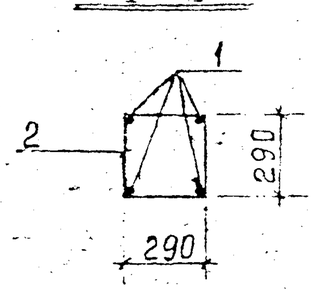

Спец.	Зона	Поз.	Обозначение	Наименование	Кол.	Приме-чание
				Документация		
А3			1.111.1 КЛ-5 2-1 ПЗ	Пояснительная записка		
				Детали		Масса позиции кг
БЧ		1		ОС9-35-Б ф 12 AIII ℓ=8840 ГОСТ 5781-82	4	7,87=31,48
А3		2	1.111.1 КЛ-5 2-1 СЧ-01	Спираль СП 9-35-Б	1	9.36

Изм.	№ уч.	Лист	№ докум.	Дата	Подп.	Фамилия

Нач. отд.	Печерский	
Гл. конс. отд.	Бунич	
Н. контр.	Бунич	
Гл. спец.	Иовлева	
Рук. гр.	Бабина	
Провер.	Майзлина	
Разраб.	Боровицкая	
Исполн.	Борсаницкая	
Н. контр.	Бунич	

1.111.1 КЛ-5 2-1 02

Пространственный каркас К 9-35-Б

Стадия	Масса	Масштаб
Р	40,84	
Лист	Листов	

ЛЕННИИПРОЕКТ ОКУ

Формат А3

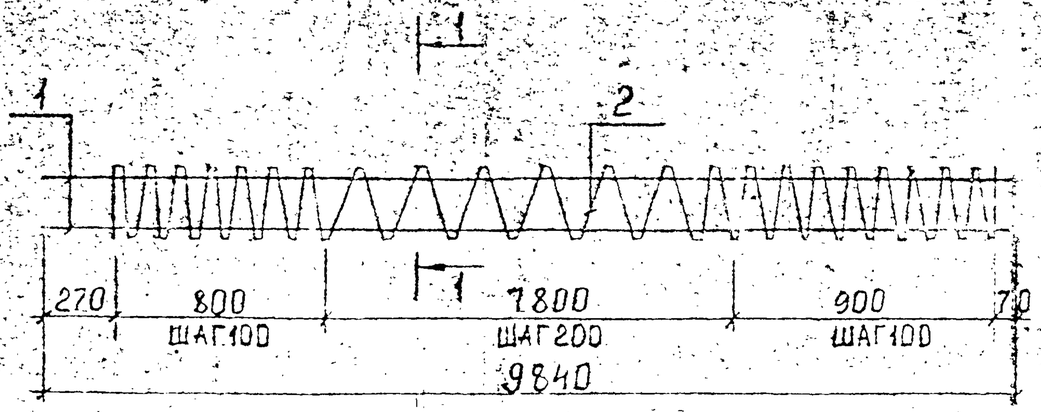

1—1

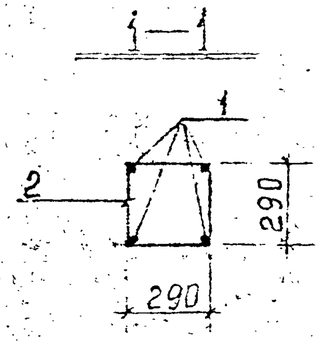

Формат	Зона	Поз.	Обозначение	Наименование	Кол.	Примечание
				ДОКУМЕНТАЦИЯ		
А3			1.111.1 КЛ-5 2-1 ПЗ	Пояснительная записка		
				ДЕТАЛИ		Масса позиции кг
Б4		1		ОС10-35-Б ф12АIII ℓ=9840 ГОСТ 5781-82	4	8,76=35,04
А3		2	1.111.1 КЛ-5 2-1 ТЧ-02	Спираль СП10-35-Б	1	10,28

Изм.	Кол. уч.	Лист	№ докум.	Дата	Подп.	Обмятие

Нач. отд.	Печерский	
Гл. конст.	Бунич	
Н. контр.	Бунич	
Гл. спец.	Ковалева	
Рук. гр.	Бабина	
Провер.	Мандзина	
Разраб.	Боровицкая	
Исполн.	Боровицкая	
Н. контр.	Бунич	

1.111.1 КЛ-5 2-1 03

ПРОСТРАНСТВЕННЫЙ КАРКАС К10-35-Б

Стадия	Масса	Масштаб
Р	45,32	
Лист	Листов	

ЛЕННИИПРОЕКТ СКУ

Формат А3

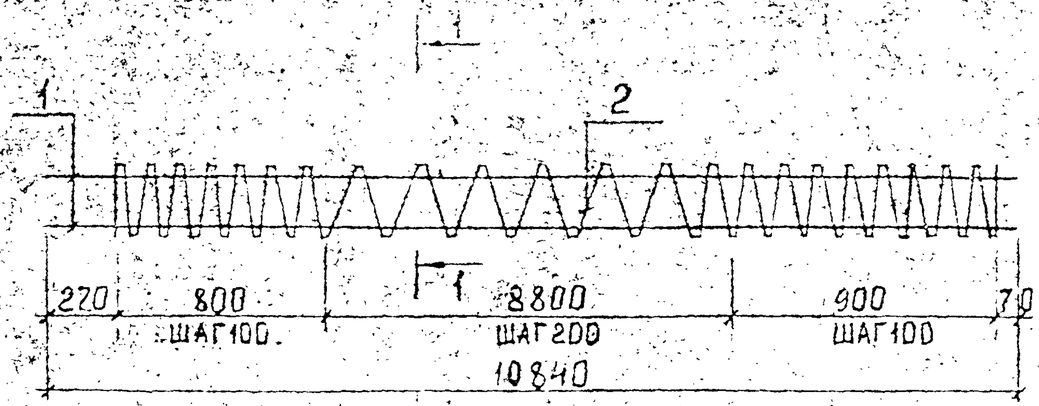

1—1

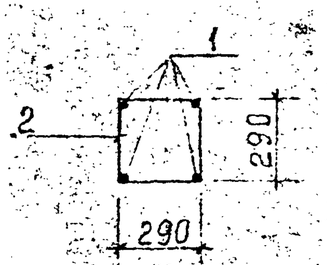

Формат	Зона	Поз.	Обозначение	Наименование	Кол.	Масса позиции кг
				ДОКУМЕНТАЦИЯ		
А3			1.111.1 КЛ-5 2-1 ПЗ	Пояснительная записка		
				ДЕТАЛИ		
БЧ		1		ОСП-35-Б ф14 AIII ℓ=10840 ГОСТ 5781-82	4	13.12=52.48
А3		2	1.111.1 КЛ-5 2-1 14-03	Спираль Сп 11-35-Б	1	11.20

Изм.	Кол. уч.	Лист	№ докум.	Дата	Подп.	Фамилия

Нач. отд.	Печёрский	
Гл. конструктор	Бунич	
Н. контр.	Бунич	
Гл. спец.	Иовлева	
Рук. гр.	Бабина	
Провер.	Майзлина	
Разраб.	Боровицкая	
Н. контр.	Боровицкая	
Н. контр.	Бунич	

1.111.1 КЛ-5 2-1 04

Пространственный каркас К19-35-Б

Стадия	Масса	Масштаб
Р	63.68	
Лист	Листов	

ЛЕННИИПРОЕКТ ОКУ

Формат А4

https://zavodjbi.com/

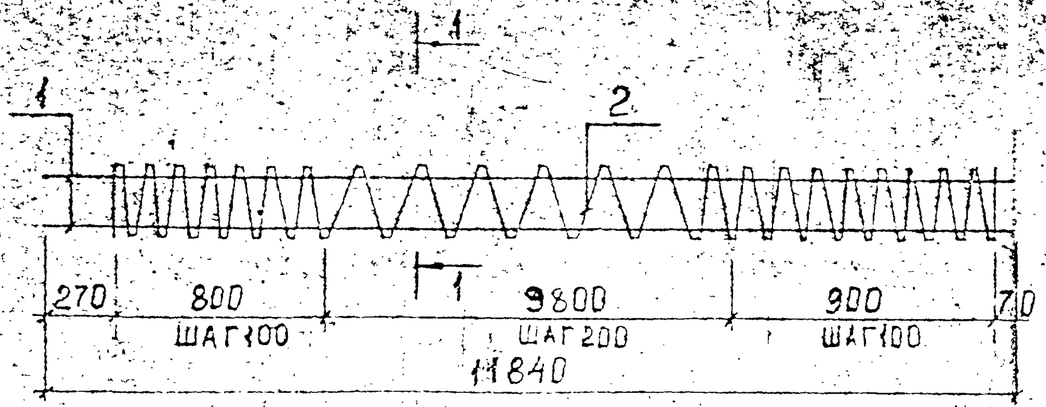

1—1

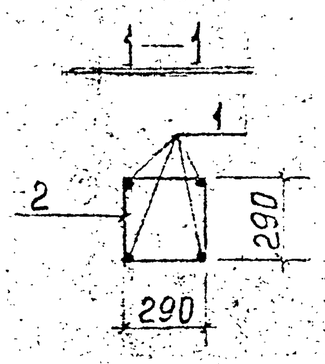

Формат	Зона	Поз.	Обозначение	Наименование	Кол.	Примечание
				ДОКУМЕНТАЦИЯ		
А3			1.111.1 КЛ-5 2-1 ПЗ	Пояснительная записка	Х	
				ДЕТАЛИ		Масса, кг
Б4		1		ОС12-35-Б ф14 АШ ℓ=11840 ГОСТ 5781-82	4	14.33=57.32
А3		2	1.111.1 КЛ-5 2-1 ТЧ-04	Спираль Сп12-35-Б	1	12.12

Нач. отд.	Печерский	
Гл. конструктор	Бунич	
Н. контр.	Бунич	
Гл. спец.	Яблаев	
Рук. гр.	Бабина	
Провер.	Майзлина	
Разраб.	Боровицкая	
Исполнил	Боровицкая	
Н. контр.	Бунич	

Изм.	Кол. уч.	Лист	№ док.	Подп.	Дата

1.111.1 КЛ-5 2-1 05

Пространственный каркас К12-35-Б

Стадия	Масса	Масштаб
Р	69.44	
Лист	Листов	

ЛЕНГИПРОЭКТ ОКУ

Формат А3

https://zavodjbi.com/

https://zavodjbi.com/

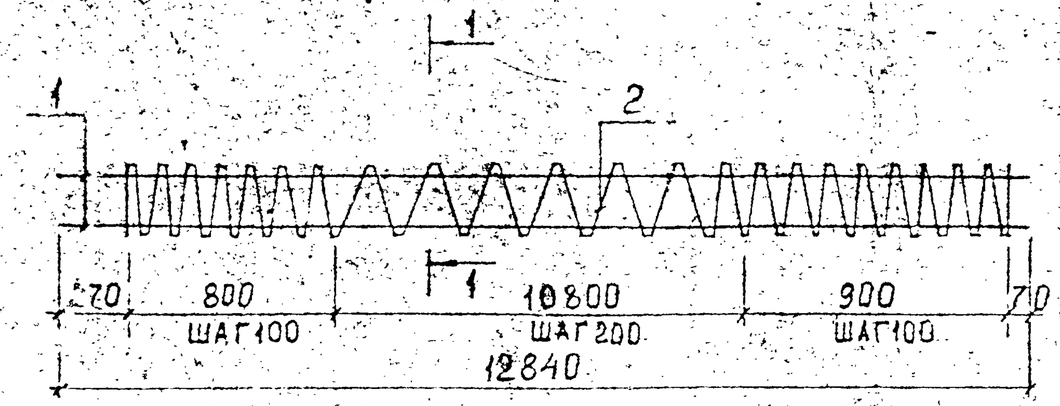

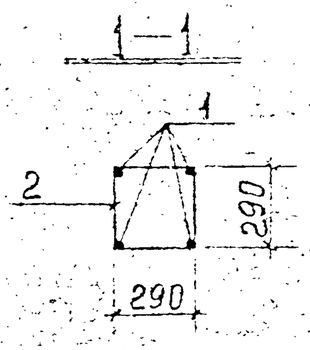

Формат	Зона	Поз.	Обозначение	Наименование	Кол.	Приме-чание
				ДОКУМЕНТАЦИЯ		
А3			1.111.1 КЛ-5 2-1 ПЗ	Пояснительная записка	X	
				ДЕТАЛИ		Масса позиции кг
Бч		1		ОС13-35-Б ϕ14 AIII ℓ=12840 ГОСТ 5781-82	4	15.53=62.12
А3		2	1.111.1 КЛ-5 2-1 14-05	Спираль Сп13-35-Б	1	13.05

Изм.	№ уч.	Лист	№ докум.	Дата	Подп.	Фамилия

Нач. отд.	Печерский	
Гл. конструктор	Бунич	
Н. контр.	Бунич	
Гл. спец.	Ивлева	
Рук. гр.	Бабина	
Провер.	Майзкина	
Разраб.	Боровицкая	
Исполн.	Боровицкая	
Н. контр.	Бунич	

1.111.1 КЛ-5 2-1 ОВ

Пространственный каркас К13-35-Б

Стадия	Масса	Масштаб
Р	75.12	
Лист	Листов	

ЛЕННИИПРОЕКТ ОКУ

Формат А3

https://zavodjbi.com/

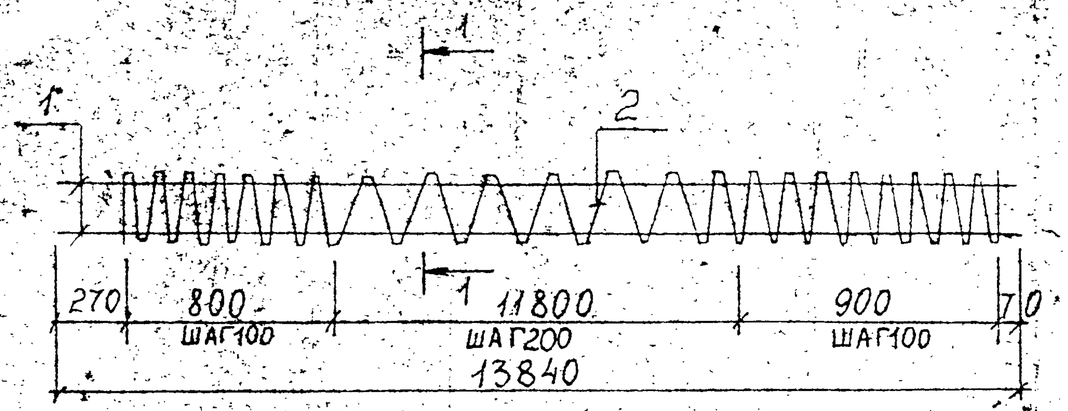

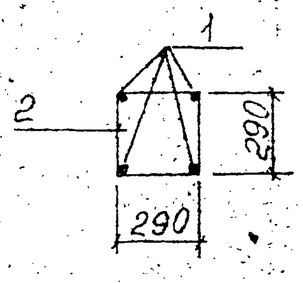

Формат	Зона	Поз.	Обозначение	Наименование	Кол.	Примечание
				ДОКУМЕНТАЦИЯ		
А3			1.111.1 КЛ-5 2-1 ПЗ	Пояснительная записка		
				ДЕТАЛИ		Масса позиции кг
БЧ		1		ОС 14-35-Б ф16 AIII ℓ=13840 ГОСТ 5781-82	4	21,87=87,48
А3		2	1.111.1 КЛ-5 2-1 14-06	Спираль Сп 14-35-Б	1	13,97

Нач.отд.	Печерский	
Гл.конструктор	Бунич	
Н.контр.	Бунич	
Гл.спец.	Ювлева	
Рук.гр.	Бубина	
Провер.	Майзлина	
Разраб.	Борсевицкая	
Исполн.	Боровицкая	
Н.контр	Бунич	

Изм.	№ уч.	Лист	№ докум.	Дата	Подп.	Фамилия

1.111.1 КЛ-5 2-1 07

Пространственный каркас К 14-35-Б

Стадия	Масса	Масштаб
Р	101,45	
Лист	Листов	

ЛЕННИИПРОЕКТ ОКУ

Формат А3

Инв.№ подл. | Подпись и дата | Взам.инв.№

https://zavodjbi.com/

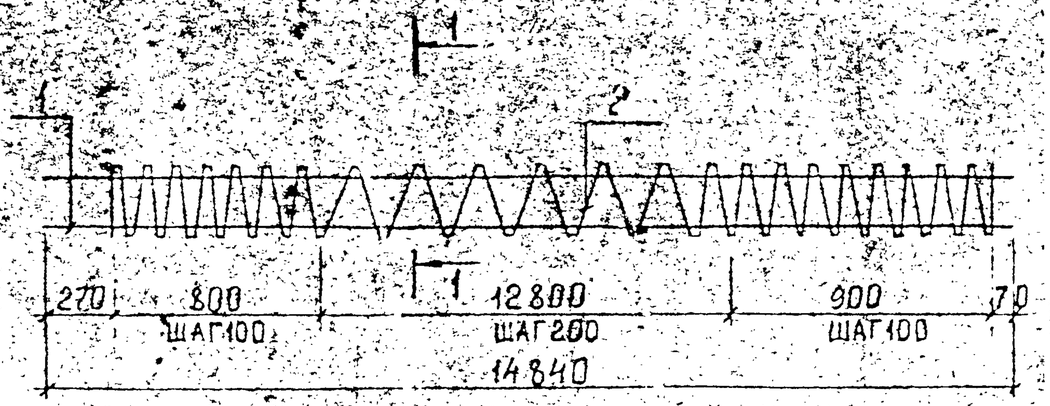

1—1

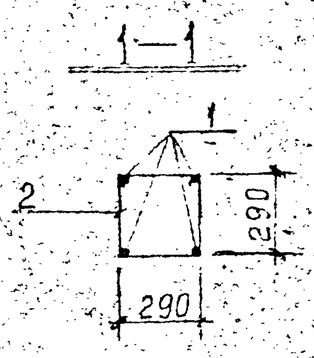

Формат	Зона	Поз.	Обозначение	Наименование	Кол.	Приме-чание
				ДОКУМЕНТАЦИЯ		
А3			1.111.1-КЛ-5 2-1 ПЗ	Пояснительная записка		
				ДЕТАЛИ		Масса позиции кг
БЧ		1		ВС15-35-Б ф18 AIII ℓ=14840	4	29,68=118,72
				ГОСТ 5781-82		
А3		2	1.111.1 КЛ-5 2-1-14-07	Спираль Сп 15-35-Б	1	14,89

Изм.	Кол. уч.	Лист	№ докум.	Дата	Подп.	Фамилия

Нач. отд.	Печерский	
Гл. конструктор	Бунич	
Н. контр.	Бунич	
Гл. спец.	Новлева	
Рук. гр.	Баенна	
Провер.	Майзлина	
Разраб.	Боровицкая	
Копировал	Боровицкая	
Н. контр.	Бунич	

1.111.1 КЛ-5 2-1 08

Пространственный каркас К15-35-Б

Стадия	Масса	Масштаб
Р	133,61	
Лист	Листов	

ЛЕННИИПРОЕКТ ОКУ

Формат А3

https://zavodjbi.com/

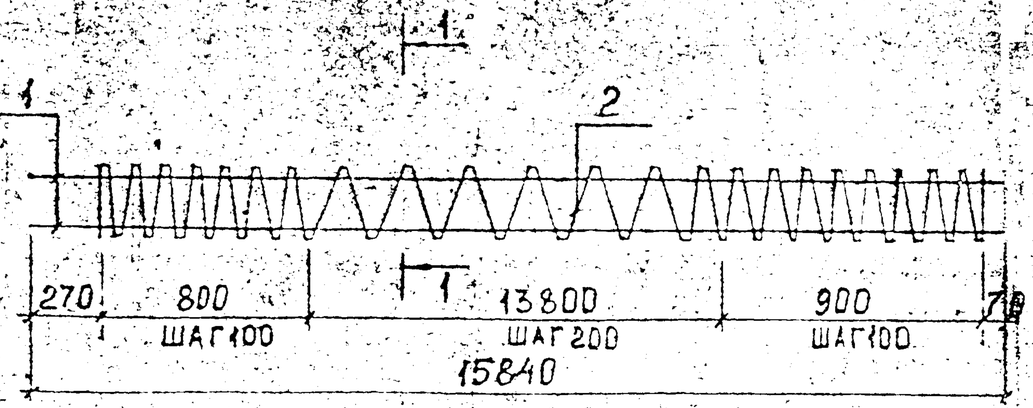

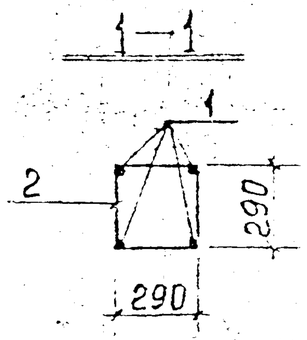

Формат	Зона	Поз	Обозначение	Наименование	Кол.	Примечание
				ДОКУМЕНТАЦИЯ		
А3			1.111.1 КЛ-5 2-1 ПЗ	ПОЯСНИТЕЛЬНАЯ ЗАПИСКА	X	
				ДЕТАЛИ		
БЧ		1		ОС16-35-Б Ф18А III ℓ=15840	4×	31,68=126,72
				ГОСТ 5781-82		
А3		2	1.111.1 КЛ-5 2-1 14-08	Спираль Сп 16-35-Б	1	15,80

НАЧ.ОТД.	ПЕЧЕРСКИЙ	
ГЛ.КОН.ОТД.	БУНИЧ	
Н.КОНТР.	БУНИЧ	
ГЛ.СПЕЦ.	КОВЛЕВА	
РУК.ГР.	БАБИНА	
ПРОВЕР.	МАЙЗАНИН	
РАЗРАБ.	БОРОВИЦКАЯ	
ИСПОЛН.	БОРОВИЦКАЯ	
Н.КОНТР.	БУНИЧ	

1.111.1 КЛ-5 2-1 09

ПРОСТРАНСТВЕННЫЙ КАРКАС К16-35-Б

Стадия	Масса	Масштаб
Р	112,52	

Лист | Листов

ЛЕННИИПРОЕКТ ОКУ КЛ

Изм. | № уч. | Лист | № докум. | Дата | Подп. | Фамилия

Формат А3

ЗАВОД ЖБИ

https://zavodjbi.com/

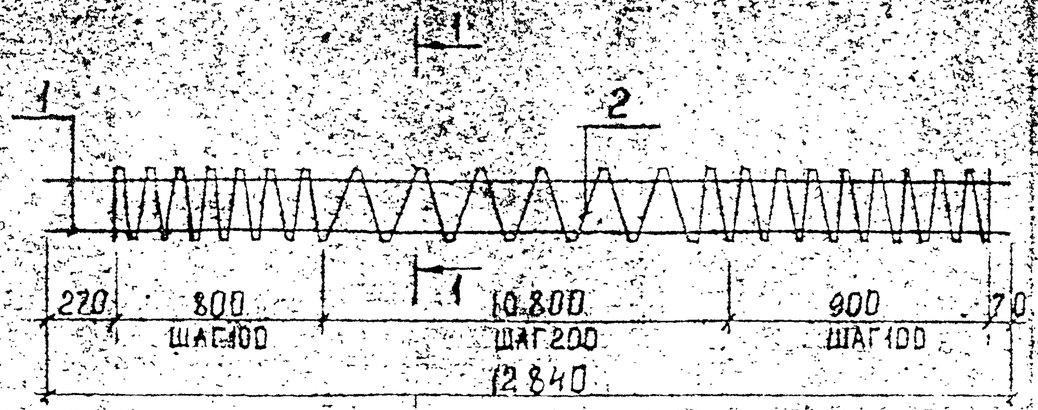

1—1

Поз.	Обозначение	Наименование	Кол.	Масса позиции кг
		Документация		
А3	1.111.1 КЛ-5 2-1 ПЗ	Пояснительная записка		
		Детали		Масса позиции кг
Б4	1	ОС13-40-Б ф16 AIII ℓ=12840 ГОСТ 5781-82	4	4 × 20.29 = 81.16
А3	2	1.111.1 КЛ-5 2-1 ТО-08 Спираль Сп 13-40-Б	1	15.22

Изм.	№ уч.	Лист	№ докум.	Дата	Подп.	Фамилия

Нач. отд.	Печерский	
Гл. констр.	Бунич	
Н. контр.	Бунич	
Гл. спец.	Новлева	
Рук. гр.	Бубнец	
Провер.	Майзлина	
Разраб.	Бородицкая	
Исполн.	Бородицкая	
Н. контр.	Бунич	

1.111.1 КЛ-5 2-1 10

Пространственный каркас К13-40-Б

Стадия	Масса	Масштаб
Р	96.38	
Лист	Листов	

ЛЕННИИПРОЕКТ ОКУ

Формат А3

https://zavodjbi.com/

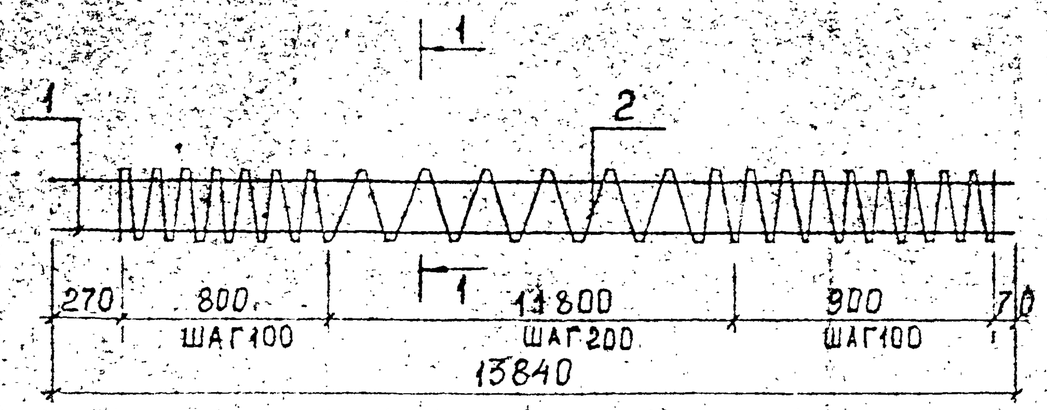

Формат	Зона	Поз.	Обозначение	Наименование	Кол.	Примечание
				ДОКУМЕНТАЦИЯ		
А3			1.111.1 КЛ-5 2-1 ПЗ	ПОЯСНИТЕЛЬНАЯ ЗАПИСКА		
				ДЕТАЛИ		МАССА ПОЗИЦИИ КГ
Б4		1		ОС14-40-Б ф16АIII ℓ=13840 ГОСТ 5781-82	4 ×	21.87=87.48
А3		2	1.111.1 КЛ-5 2-1 14-LO	СПИРАЛЬ СП14-40-Б	1	16.29

НАЧ.ОТД.	ПЕЧЕРСКИЙ	
Гл.КОН.ОТД.	БУНИЧ	
Н.КОНТР.	БУНИЧ	
Гл.СПЕЦ.	ИОВЛЕВА	
РУК.ГР.	БАБИНА	
ПРОВЕР.	МАЙЗАННА	
РАЗРАБ.	БОРОВИЦКАЯ	
ИСПОЛН.	БОРОВИЦКАЯ	
Н.КОНТР.	БУНИЧ	

1.111.1 КЛ-5 2-1 11

ПРОСТРАНСТВЕННЫЙ КАРКАС К14-40-Б

Стадия	Масса	Масштаб
Р	103,77	

Лист | Листов

ЛЕННИИПРОЕКТ ОКУ

Изм.	№ уч.	Лист	№ докум.	Дата	Подп.	Фамилия

Формат А3

Инв.№ подл. | Подпись и дата | Взам.инв.№

ЗАВОД КБИ

https://zavodjbi.com/

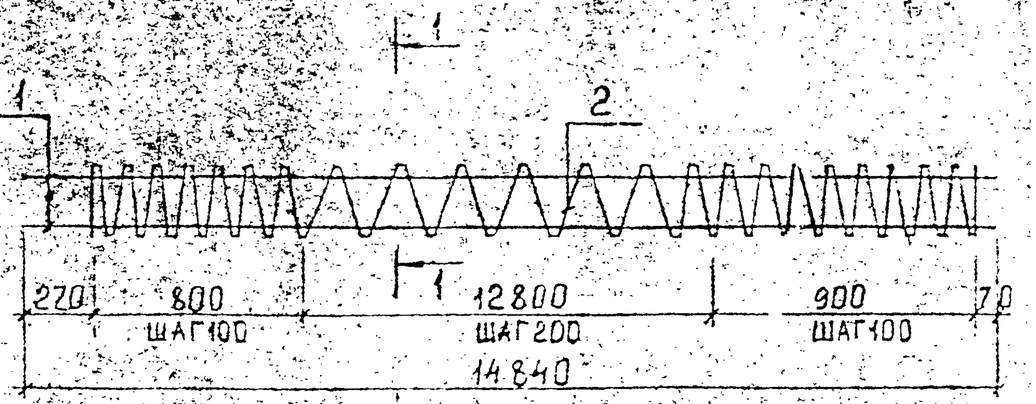

1—1

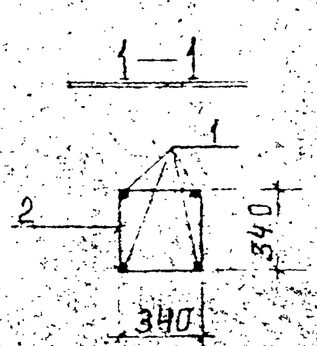

Формат	Зона	Поз.	Обозначение	Наименование	Кол.	Примечание
				Документация		
А3			1.111.1 КЛ-5 2-1 ПЗ	Пояснительная записка	X	
				Детали		масса позиции кг
Б4		1		ОС15-40-Б ф18 А-III ℓ=14840 ГОСТ 5781-82	4	4×29.68=118.72
А3		2	1.111.1 КЛ-5 2-1 14-17	Спираль Сп 15-40-Б	1	17.86

Изм.	Кол. уч.	Лист	№ докум.	Дата	Подп.	Описание

Нач. отд.	Печёрский	
Гл. конструктор	Бунич	
Н. контр.	Бунич	
Гл. спец.	Иовлева	
Рук. гр.	Басина	
Провер.	Майзлина	
Разраб.	Боровицкая	
Исполн.	Боровицкая	
Н. контр.	Бунич	

1.111.1 КЛ-5 2-1 12

Пространственный каркас К15-40-Б

Стадия	Масса	Масштаб
Р	136,08	
Лист	Листов	

ЛЕННИИПРОЕКТ ОКУ

Формат А3

https://zavodjbi.com/

https://zavodjbi.com/

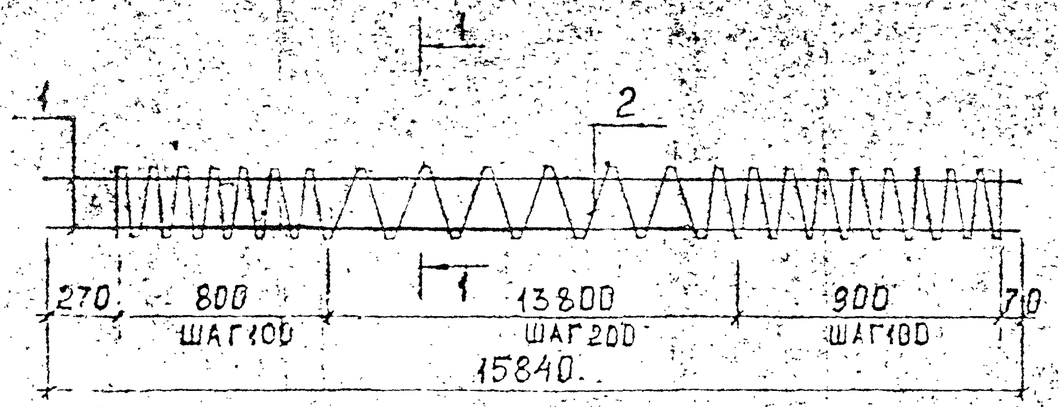

1—1

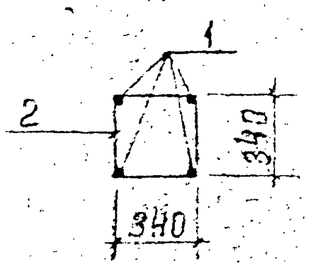

Поз.	Обозначение	Наименование	Кол.	Приме-чание
		ДОКУМЕНТАЦИЯ		
А3	1.111.1 КЛ-5 2-1 ПЗ	Пояснительная записка		
		ДЕТАЛИ		Масса позиции кг
Б4	1	ОС16-40-Б ф20 AIII ℓ=15840 ГОСТ 5781-82	4	39.13=156,52
А3	2 1.111.1 КЛ-5 2-1 14-12	Спираль Сп16-40-Б	1	18.44

Изм.	Кол. уч.	Лист	№ докум.	Дата	Подп.		Фамилия
Нач. отд.						Печерский	
Гл. конструктор						Бунич	
Н. контр.						Бунич	
Гл. спец.						Иовлева	
Рук. гр.						Бабина	
Провер.						Майзлина	
Разраб.						Боровицкая	
Исполн.						Боровицкая	
Н. контр.						Бунич	

1.111.1 КЛ-5 2-1 13

ПРОСТРАНСТВЕННЫЙ КАРКАС КЛ8-40-5

Стадия	Масса	Масштаб
Р	171.96	
Лист	Листов	

ЛЕННИИПРОЕКТ ОКУ

Формат А3

https://zavodjbi.com/

Рис 1

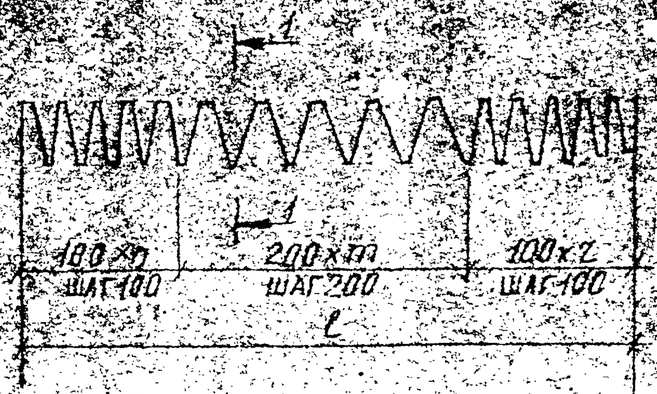

1–1

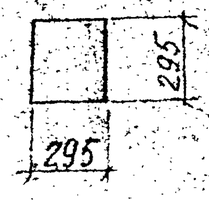

Рис 2

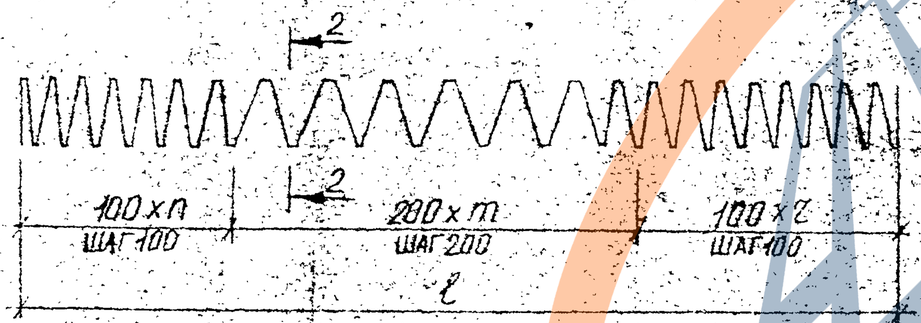

2–2

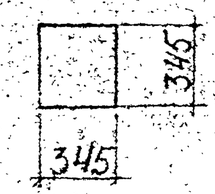

Обозначение	Марка	Рис	Габариты, мм				Длина спирали, мм	Масса
			l	n	m	r		
1.111.1 КЛ-5 2-1 14	СП8-35-Б	1	7500	8	29	9	54810	8,44
1.111.1 КЛ-5 2-1 14-01	СП9-35-Б	1	8500	8	34	9	60790	9,36
1.111.1 КЛ-5 2-1 14-02	СП10-35-Б	1	9500	8	39	9	65770	10,28
1.111.1 КЛ-5 2-1 14-03	СП11-35-Б	1	10500	8	44	9	72750	11,20
1.111.1 КЛ-5 2-1 14-04	СП12-35-Б	1	11500	8	49	9	78730	12,12
1.111.1 КЛ-5 2-1 14-05	СП13-35-Б	1	12500	8	54	9	84710	13,05
1.111.1 КЛ-5 2-1 14-06	СП14-35-Б	1	13500	8	59	9	90690	13,97
1.111.1 КЛ-5 2-1 14-07	СП15-35-Б	1	14500	8	64	9	96670	14,89
1.111.1 КЛ-5 2-1 14-08	СП16-35-Б	1	15500	8	69	9	102650	15,80
1.111.1 КЛ-5 2-1 14-09	СП13-40-Б	2	12500	8	54	9	98800	15,22
1.111.1 КЛ-5 2-1 14-10	СП14-40-Б	2	13500	8	59	9	105770	16,29
1.111.1 КЛ-5 2-1 14-11	СП15-40-Б	2	14500	8	64	9	112740	17,36
1.111.1 КЛ-5 2-1 14-12	СП16-40-Б	2	15500	8	69	9	119710	18,44

Изм	№ уч.	Лист	№ докум	Дата	Подп	Фамилия

Нач отд	Печерский	
Гл. к. отд	Бунич	
Н контр	Бунич	
Гл. сп. отд	Иовлева	
Рук. гр	Бабина	
Провер.	Майзлина	
Разраб	Боровицкая	
Исполнил	Боровицкая	
Н контр	Бунич	

1.111.1 КЛ-5 2-1 14

СПИРАЛИ

Стадия	Масса	Масштаб
Р	СМ.ТАБ	

Лист | Листов

Ф5В2 ГОСТ 6727-80

ЛЕННИИПРОЕКТ

Формат 12

Инв. № подл. | Подпись и дата | Взам. инв. №