https://zavodjbi.com/

ТИПОВЫЕ КОНСТРУКЦИИ, ИЗДЕЛИЯ И УЗЛЫ ЗДАНИЙ И СООРУЖЕНИЙ

СЕРИЯ 1.141.1-19 с/85

ПЛИТЫ ПЕРЕКРЫТИЙ ЖЕЛЕЗОБЕТОННЫЕ МНОГОПУСТОТНЫЕ, АРМИРОВАННЫЕ СТЕРЖНЯМИ ИЗ СТАЛИ КЛАССА Ат-V, ДЛЯ СТРОИТЕЛЬСТВА ЖИЛЫХ И ОБЩЕСТВЕННЫХ ЗДАНИЙ В РАЙОНАХ СЕЙСМИЧНОСТЬЮ 7, 8 и 9 БАЛЛОВ

ВЫПУСК 2

ПРЕДВАРИТЕЛЬНО НАПРЯЖЕННЫЕ ПЛИТЫ ПЕРЕКРЫТИЙ С КРУГЛЫМИ ПУСТОТАМИ ДЛИНОЙ 6280, 5980, 5680, 5380, 5080 И 4780 мм, ШИРИНОЙ 1790, 1490, 1190 И 990 мм ДЛЯ СТРОИТЕЛЬСТВА В РАЙОНАХ СЕЙСМИЧНОСТЬЮ 8 БАЛЛОВ, МЕТОД НАТЯЖЕНИЯ - ЭЛЕКТРОТЕРМИЧЕСКИЙ.

РАБОЧИЕ ЧЕРТЕЖИ

20644

ЦЕНА 0-91

https://zavodjbi.com/

https://zavodjbi.com/

ЦЕНТРАЛЬНЫЙ ИНСТИТУТ ТИПОВОГО ПРОЕКТИРОВАНИЯ
ГОССТРОЯ СССР

Москва. А-445 Смольная ул 22

Сдано в печать VII 1988 года

Заказ № 7867 Тираж 480 экз

https://zavodjbi.com/

https://zavodjbi.com/

ТИПОВЫЕ КОНСТРУКЦИИ, ИЗДЕЛИЯ И УЗЛЫ ЗДАНИЙ И СООРУЖЕНИЙ

СЕРИЯ 1.141.1-19 с/85

ПЛИТЫ ПЕРЕКРЫТИЙ ЖЕЛЕЗОБЕТОННЫЕ МНОГОПУСТОТНЫЕ, АРМИРОВАННЫЕ СТЕРЖНЯМИ ИЗ СТАЛИ КЛАССА Ат-V, ДЛЯ СТРОИТЕЛЬСТВА ЖИЛЫХ И ОБЩЕСТВЕННЫХ ЗДАНИЙ В РАЙОНАХ СЕЙСМИЧНОСТЬЮ 7, 8 и 9 БАЛЛОВ

ВЫПУСК 2

ПРЕДВАРИТЕЛЬНО НАПРЯЖЕННЫЕ ПЛИТЫ ПЕРЕКРЫТИЙ С КРУГЛЫМИ ПУСТОТАМИ ДЛИНОЙ 6280, 5980, 5680, 5380, 5080 И 4780 мм, ШИРИНОЙ 1790, 1490, 1190 И 990 мм ДЛЯ СТРОИТЕЛЬСТВА В РАЙОНАХ СЕЙСМИЧНОСТЬЮ 8 БАЛЛОВ. МЕТОД НАТЯЖЕНИЯ - ЭЛЕКТРОТЕРМИЧЕСКИЙ.

РАБОЧИЕ ЧЕРТЕЖИ

РАЗРАБОТАН ТАШЗНИИЭП

УТВЕРЖДЕН И ВВЕДЕН В ДЕЙСТВИЕ ГОСГРАЖДАНСТРОЕМ ПРИКАЗ №208 ОТ 17.07.85 С 01.09.85

ГЛ.ИНЖ. ИНСТИТУТА Л.АМУХАМЕДШИН
НАЧ. АПМ-3 Р. К. ЯНБУЛАТОВ
ГЛ. СПЕЦ. АПМ-3 Н. Х. КАРИМОВА
ГЛ. ИНЖ. ПРОЕКТА Р. А. НАСРЕТДИНОВ

20644 2

https://zavodjbi.com/

https://zavodjbi.com/

Обозначение	Наименование	Стр.
1.141.1-19с/85.2-100	Плита перекрытия многопустотная длиной 6280, 5980, 5680, 5380, 5080 и 4780мм, шириной 1790мм	4
1.141.1-19с/85.2-100СБ	Плита перекрытия многопустотная длиной 6280, 5980, 5680, 5380, 5080 и 4780мм, шириной 1790мм. Сборочный чертеж	8
1.141.1-19с/85.2-200	Плита перекрытия многопустотная длиной 5980, 5680, 5380, 5080 и 4780 мм, шириной 1790 мм	10
1.141.1-19с/85.2-200СБ	Плита перекрытия многопустотная длиной 5980, 5680, 5380, 5080 и 4780 мм, шириной 1790 мм. Сборочный чертеж	12
1.141.1-19с/85.2-300	Плита перекрытия многопустотная ПК 63.15-8АтУТ-С8	13
1.141.1-19с/85.2-300СБ	Плита перекрытия многопустотная ПК 63.15-8АтУТ-С8. Сборочный чертеж	14
1.141.1-19с/85.2-400	Плита перекрытия многопустотная длиной 6280, 5980, 5680, 5380, 5080 и 4780 мм, шириной 1490 мм	15
1.141.1-19с/85.2-400СБ	Плита перекрытия многопустотная длиной 6280, 5980, 5680, 5380, 5080 и 4780 мм, шириной 1490мм. Сборочный чертеж	19

				1.141.1-19с/85.2-000		
Н.контр.	Зауэрбрей			Содержание	Стадия	Лист	Листов
Нач. АПМ	Янбулатов				Р	1	2
Гл.спец.	Каримова				ТашЗНИИЭП г. Ташкент	
ГИП	Насретдинов					
Разраб.	Берзон					

20644 3 формат А4

Коп. Скирмонтовой

https://zavodjbi.com/

https://zavodjbi.com/

Обозначение	Наименование	Стр.
1.141.1-19с|85.2-500	Плита перекрытия многопустотная длиной 6280, 5980, 5680, 5380 и 5080 мм, шириной 1190 мм	21
1.141.1-19с|85.2-500 СБ	Плита перекрытия многопустотная длиной 6280, 5980, 5680, 5380 и 5080 мм, шириной 1190 мм. Сборочный чертеж	23
1.141.1-19с|85.2-600	Плита перекрытия многопустотная ПК 57.12-8Ат V Т-С8	25
1.141.1-19с|85.2-600 СБ	Плита перекрытия многопустотная ПК 57.12-8Ат V Т-С8. Сборочный чертеж	26
1.141.1-19с|85.2-700	Плита перекрытия многопустотная длиной 6280, 5980, 5680, 5380, 5080 и 4780 мм, шириной 1190 мм.	27
1.141.1-19с|85.2-700 СБ	Плита перекрытия многопустотная длиной 6280, 5980, 5680, 5380, 5080 и 4780 мм, шириной 1190 мм. Сборочный чертеж	29
1.141.1-19с|85.2-800	Плита перекрытия многопустотная длиной 6280, 5980, 5680, 5380, 5080 и 4780 мм, шириной 990 мм	31
1.141.1-19с|85.2-800 СБ	Плита перекрытия многопустотная длиной 6280, 5980, 5680, 5380, 5080 и 4780 мм, шириной 990 мм Сборочный чертеж	35
1.141.1-19с|85.2-900	Сечение а-а, б-б. Узел I	37
1.141.1-19с|85.2-110	Сетка (С1... С3)	38
1.141.1-19с|85.2-110 СБ	Сетка (С1... С3). Сборочный чертеж	39
1.141.1-19с|85.2-120	Стержень ОС1, ОС2	40
1.141.1-19с|85.2-000 ВМС	Ведомость расхода стали	41

Инв. № подл. | Подпись и дата | Взам. инв. №

20644 4

Пров. [signature] 17.07.87г. Хол. 2 [signature]

https://zavodjbi.com/

https://zavodjbi.com/

Формат	Зона	Поз	Обозначение	Наименование	Кол. на исполн. 1.141.1-19с/85.2-100-										Примечание
					-	01	02	03	04	05	06	07	08	09	
				Документация											
А4			1.141.1-19с/85.2-100 СБ	Сборочный чертеж											листы 1÷2
А4			1.141.1-19с/85.2-900	Сечение а-а, б-б. Узел I											
А4			1.141.1-19с/85.0-000 ПЗ	Пояснительная записка											
А3			1.141-1.63 000 ТО	Техническое описание											
А4			1.141.1-19с/85.2-000 ВМС	Ведомость расхода стали											
А4			1.141.1-19с/85.4-000 РМ	Ведомость расхода материалов											

Марка										
ПК63.18-8АтVТ-С8	ПК60.18-8АтVТ-С8	ПК57.18-8АтVТ-С8	ПК54.18-8АтVТ-С8	ПК51.18-8АтVТ-С8	ПК48.18-8АтVТ-С8	ПК63.18-6АтVТ-С8	ПК60.18-6АтVТ-С8	ПК57.18-6АтVТ-С8	ПК54.18-6АтVТ-С8	

Н.контр.	Зауэрбрей		
Нач.АПМ-3	Ядгаматов		
Гл.спец.	Каримова		
ГИП	Насретдинов		
Разраб.	Беровн		

1.141.1-19с/85.2-100

Плита перекрытия многопустотная длиной 6280, 5980, 5680, 5380, 5080 и 4780 мм, шириной 1790 мм

Стадия	Лист	Листов
Р	1	4

ТашЗНИИЭП г. Ташкент

Копировала Зотова

Формат А4

5 44902

https://zavodjbi.com/

https://zavodjbi.com/

Инв. № подл.	Подпись и дата	Взам. инв. №

Формат	Зона	Поз.	Обозначение	Наименование	Кол. на исполн. 1.141.1-19с/85.2-100- —	01	02	03	04	05	06	07	08	09	Примечание
				Сборочные единицы											
			Серия 1.141-1, выпуск 63	Панели перекрытий											
				железобетонные											
				многопустотные											
А3			1.141-1.63 100	ПК63.18-8АтVТ	1										
А3			-01	ПК60.18-8АтVТ		1									
А3			-02	ПК57.18-8АтVТ			1								
А3			-03	ПК54.18-8АтVТ				1							
А3			-04	ПК61.18-8АтVТ					1						
А3			-05	ПК48.18-8АтVТ						1					
А3			-06	ПК63.18-6АтVТ							1				
А3			-07	ПК60.18-6АтVТ								1			
А3			-08	ПК57.18-6АтVТ									1		
А3			-09	ПК54.18-6АтVТ										1	
				Детали											
А4		2	1.141.1-19с/85.2-120	Стержень ОС1	8	8	8	8	8	8	8	8	8	8	

9 44 902-6

1.141.1-19с/85.2-100

Лист 2

Копировала Зотова

Формат А4

https://zavodjbi.com/

https://zavodjbi.com/

Формат	Зона	Поз.	Обозначение	Наименование	Кол. на испол. 1.141.1-19с/85.2-100- 10	11	12	13	14						Примечание
				Документация											
А4			1.141.1-19с/85.2-100 СБ	Сборочный чертеж	X	X	X	X	X						лист 1÷2
А4			1.141.1-19с/85.2-900	Сечение а-а, б-б. Узел I	X	X	X	X	X						
А4			1.141.1-19с/85.0-000 ПЗ	Пояснительная записка	X	X	X	X	X						
А3			1.141-1.63 000 ТО	Техническое описание	X	X	X	X	X						
А4			1.141.1-19с/85.2-000 ВМС	Ведомость расхода стали	X	X	X	X	X						
А4			1.141.1-19с/85.4-000 РМ	Ведомость расхода материалов	X	X	X	X	X						
				Сборочные единицы											
			Серия 1.141-1, выпуск 63	Панели перекрытий железобетонные многопустотные											

Марка											
	ПК51.18-6АтVТ-С8	ПК63.18-4АтVТ-С8	ПК60.18-4АтVТ-С8	ПК57.18-4АтVТ-С8	ПК63.18-3АтVТ-С8						

1.141.1-19с/85.2-100

Лист 3

Копировала Зотова

Формат А4

206 44 7

https://zavodjbi.com/

https://zavodjbi.com/

Инв. № подл.	Подпись и дата	Взам. инв. №

Формат	Зона	Поз.	Обозначение	Наименование	Кол. на испол. 1.141.1-19с/85.2-100- 10	11	12	13	14						Примечание
А3			1.141-1.63 100-10	ПК51.18-6АтVТ	1										
А3			-12	ПК63.18-4АтVТ		1									
А3			-13	ПК60.18-4АтVТ			1								
А3			-14	ПК57.18-4АтVТ				1							
А3			-18	ПК83.18-3АтVТ					1						
				Детали											
А4		2	1.141.1-19с/85.2-120	Стержень ОС1	8	8	8	8	8						

20644 8

1.141.1-19с/85.2-100	Лист 4

Копировал Формат А4

https://zavodjbi.com/

https://zavodjbi.com/

1-1

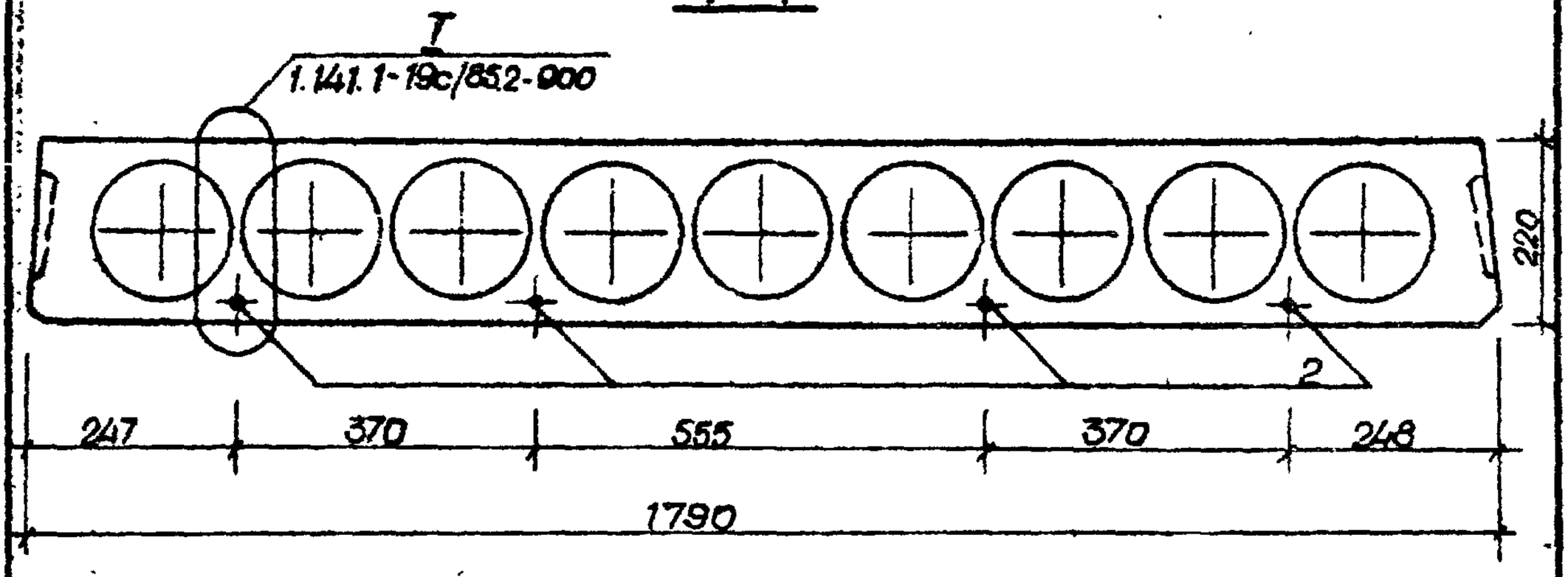

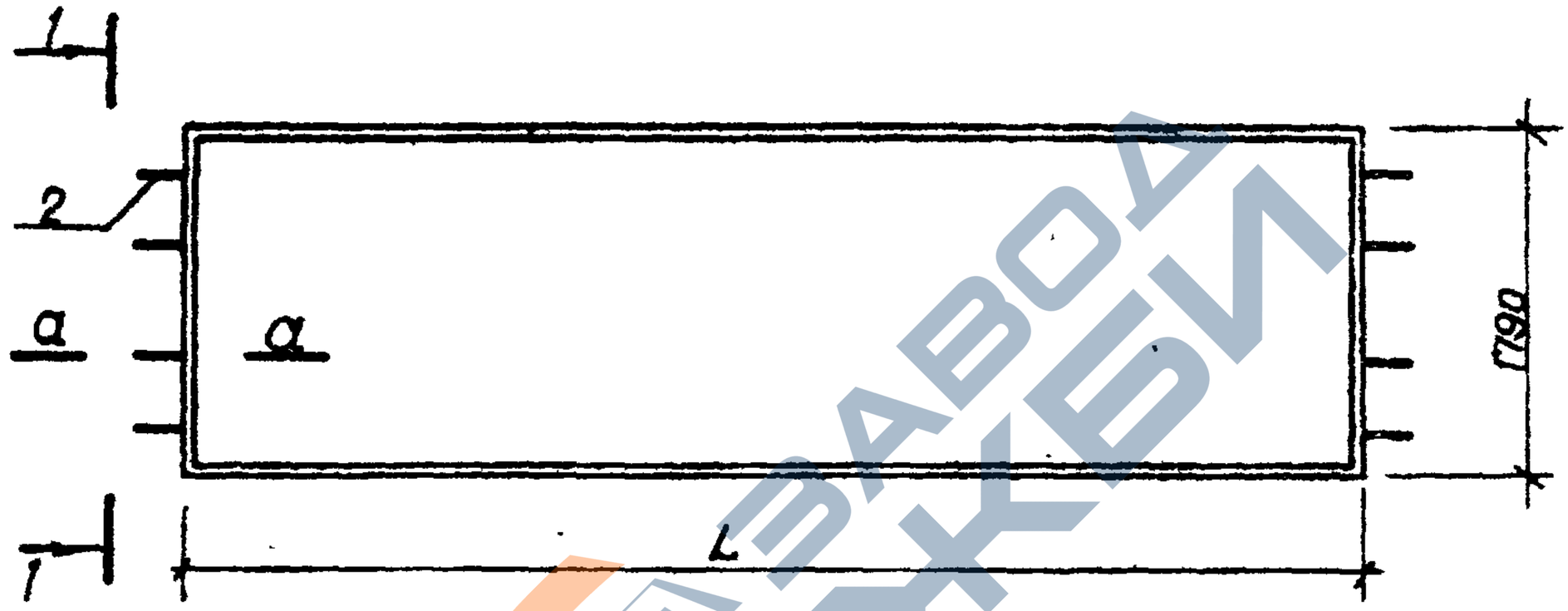

Сечение а-а см. 1.141.1-19с/85.2-900

Обозначение	Марка	L, мм	Масса, кг
1.141.1-19с/85.2-100	ПК63.18-8АтVТ-С8	6280	3350
-01	ПК60.18-8АтVТ-С8	5980	3175
-02	ПК57.18-8АтVТ-С8	5680	3025

1.141.1-19с/85.2-100СБ

Н.контр.	Зауэрбрей	
Нач.отд.	Янбулатов	
Гл.спец.	Каримова	
ГИП	Насретдинов	
Разраб.	Берзон	

Плита перекрытия многопустотная длиной 6280, 5980, 5680, 5380, 5080 и 4780 мм, шириной 1790 мм. Сборочный чертеж

Стадия	Масса	Масштаб
Р	см. табл.	
Лист 1	Листов 2	

ТашЗНИИЭП г. Ташкент

Копировала Зотова

20644 9

Формат А4

https://zavodjbi.com/

https://zavodjbi.com/

Обозначение	Марка	L, мм	Масса, кг
1.141.1-19с/85.2-100 - 03	ПК 54.18-8АтVТ-С8	5380	2875
- 04	ПК 51.18-8АтVТ-С8	5080	2700
- 05	ПК 48.18-8АтVТ-С8	4780	2550
- 06	ПК 63 18-6АтVТ-С8	6280	3350
- 07	ПК 60.18-6АтVТ-С8	5980	3175
- 08	ПК 57.18-6АтVТ-С8	5680	3025
- 09	ПК 54.18-6АтVТ-С8	5380	2875
- 10	ПК 51.18-6АтVТ-С8	5080	2700
- 11	ПК 63.18-4АтVТ-С8	6280	3350
- 12	ПК 60.18-4АтVТ-С8	5980	3175
- 13	ПК 57.18-4АтVТ-С8	5680	3025
- 14	ПК 63.18-3АтVТ-С8	6280	3350

Инв.№подл. | Подпись и дата | Взам.инв.№

1.141.1-19с/85.2-100 ОБ

Лист 2

Копировал Затова 20644 16 Формат А4

https://zavodjbi.com/

https://zavodjbi.com/

Формат	Зона	Поз.	Обозначение	Наименование	Кол. на испол. 1.141.1-19с/85.2-200- —	01	02	03	04	05	06				Примечание
				Документация											
А4			1.141.1-19с/85.2-200 СБ	Оборочный чертеж											
А4			1.141.1-19с/85.2-000	Сечение а-а, б-б. Узел I											
А4			1.141.1-19с/85.0-000 ПЗ	Пояснительная записка											
А3			1.141-1.63 000 ТО	Техническое описание											
А4			1.141.1-19с/85.2-000 ВМС	Ведомость расхода стали											
А4			1.141.1-19с/85.4-000 РМ	Ведомость расхода материалов											

Марка														
ПК48.18-6АтУ-С8														
ПК54.18-4АтУ-С8														
ПК51.18-4АтУ-С8														
ПК48.18-4АтУ-С8														
ПК60.18-3АтУ-С8														
ПК57.18-3АтУ-С8														
ПК54.18-3АтУ-С8														

Н. контр.	Зауэрбрей		
Нач. АПМ-3	Янбилатов		
Гл. спец.	Каримова		
ГИП	Насретдинов		
Разраб.	Берсон		

1.141.1-19с/85.2-200

Плита перекрытия многопустотная длиной 6980, 5680, 5380, 5080 и 4780 мм, шириной 1790 мм

Стадия	Лист	Листов
Р	1	2

ТашЗНИИЭП
г. Ташкент

Копировала Затова

Формат А4

https://zavodjbi.com/

https://zavodjbi.com/

Инв. № подл.	Подпись и дата	Взам. инв. №

Формат	Зона	Поз.	Обозначение	Наименование	Кол. на испол. 1.141.1-19с/85.2-200 –	01	02	03	04	05	06				Примечание
				Сборочные единицы											
			Серия 1.141.-1 выпуск 60	Панели перекрытий											
				железобетонные											
				многопустотные											
А3			1.141-1.83 100 – 11	ПК 48.18-6АтVТ	1										
А3			– 15	ПК 54.18-4АтVТ		1									
А3			– 16	ПК 51.18-4АтVТ			1								
А3			– 17	ПК 48.18-4АтVТ				1							
А3			– 19	ПК 60.18-3АтVТ					1						
А3			– 20	ПК 57.18-3АтVТ						1					
А3			– 21	ПК 54.18-3АтVТ							1				
				Детали											
А4		2	1.141.1-19с/85.2-120	Стержень ОС-1	8	8	8	8	8	8	8				

2064-12

1.141.1-19с/85.2-200	Лист 2

Копировал Зотова

Формат А4

https://zavodjbi.com/

https://zavodjbi.com/

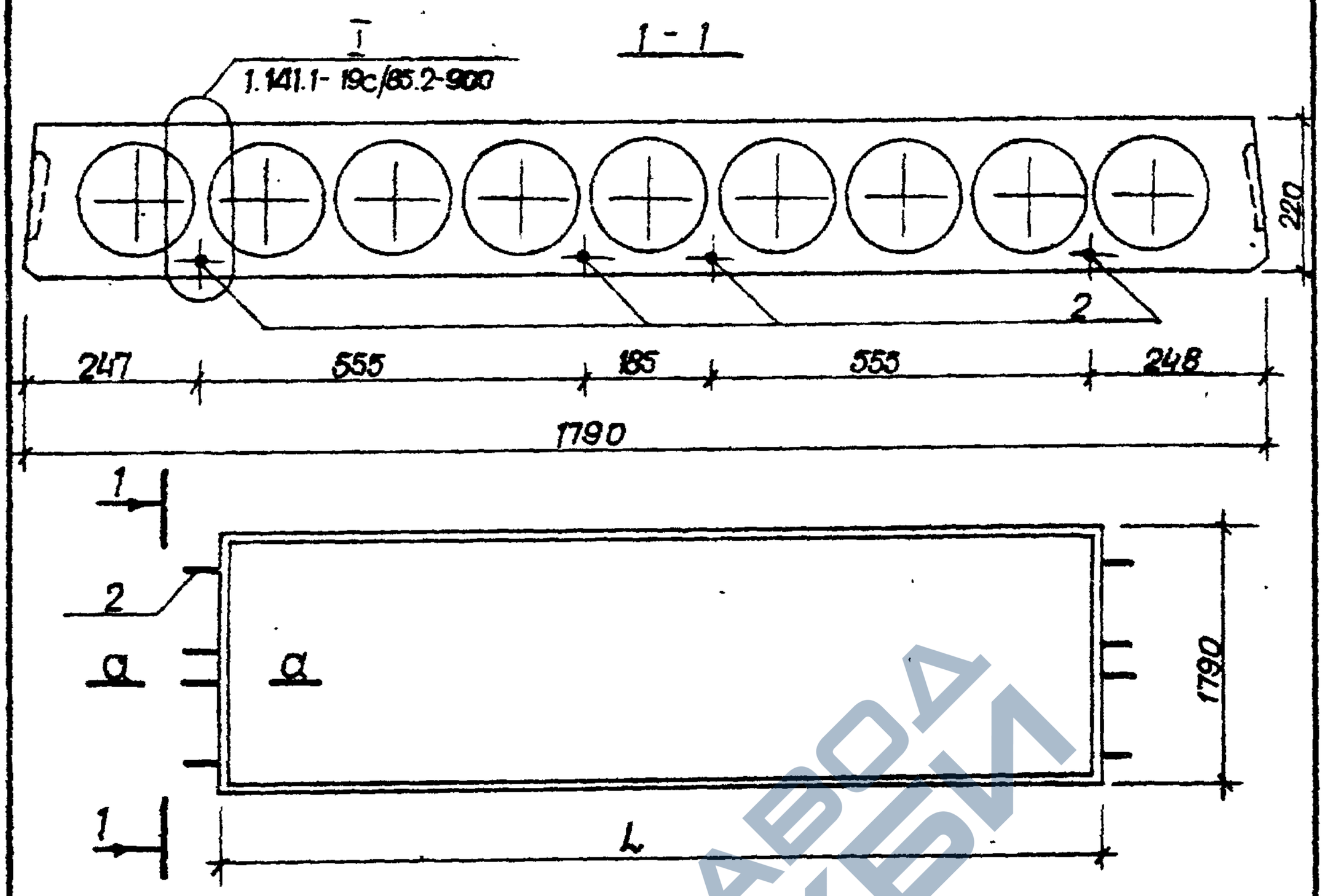

Сечение а-а см. 1.141.1-19с/85.2-900

Обозначение	Марка	L, мм	Масса, кг.
1.141.1-19с/85.2-200	ПК 48.18-6АтVТ-С8	4780	2550
-01	ПК 54.18-4АтVТ-С8	5380	2875
-02	ПК 51.18-4АтVТ-С8	5080	2700
-03	ПК 48 18-4АтVТ-С8	4780	2550
-04	ПК 60.18-3АтVТ-С8	5980	3175
-05	ПК 57.18-3АтVТ-С8	5680	3025
-06	ПК 54.18-3АтVТ-С8	5380	2875

1.141.1-19с/85.2-200 СБ

Н. контр.	Зауэрбрей	
Нач. АПМЗ	Янбулатов	
Гл. спец.	Каримова	
ГИП	Насретдинов	
Разраб.	Берзон.	

Плита перекрытия многопустотная длиной 5980, 5680, 5380, 5080 и 4780 мм, шириной 1790 мм
Сборочный чертеж

Стадия	Масса	Масштаб
Р	см. табл.	
Лист	Листов 1	

ТашЗНИИЭП г. Ташкент

Копировала Зотова 20644 13 Формат А4

https://zavodjbi.com/

https://zavodjbi.com/

Формат	Зона	Поз.	Обозначение	Наименование	Кол.	Приме-чание
				Документация		
А4			1.141.1-19с/85.2-300 СБ	Сборочный чертеж		
А4			1.141.1-19с/85.2-900	Сечение а-а, б-б. Узел I		
А4			1.141.1-19с/85.0-000 ПЗ	Пояснительная записка		
А3			1.141-1.63 000 ТО	Техническое описание		
А4			1.141.1-19с/85.2-000 ВМС	Ведомость расхода стали		
А4			1.141.1-19с/85.4-000 РМ	Ведомость расхода материалов		
				Сборочные единицы		
			Серия 1.141-1. Выпуск 63	Панели перекрытий железобетонные многопустотные		
А3			1.141-1.63 200	ПК 63.15-8АтУТ	1	
А4		1	1.141.1-19с/85.2-100	Сетка С1	1	
				Детали		
А4		2	1.141.1-19с/85.2-120-01	Стержень ОС2	4	

Инв.№подл. | Подпись и дата | Взам. инв. №

Н контр	Зауэрбрей		
Нач АПМЗ	Янбулатов		
Гл спец	Каримова		
ГИП	Насретдинов		
Разраб	Берзон		

1.141.1-19с/85.2-300

Плита перекрытия многопустотная ПК 63.15-8АтУТ-С8

Стадия	Лист	Листов
Р		1

ТашЗНИИЭП г. Ташкент

Копировала Затова 20644 14 Формат А4

https://zavodjbi.com/

https://zavodjbi.com/

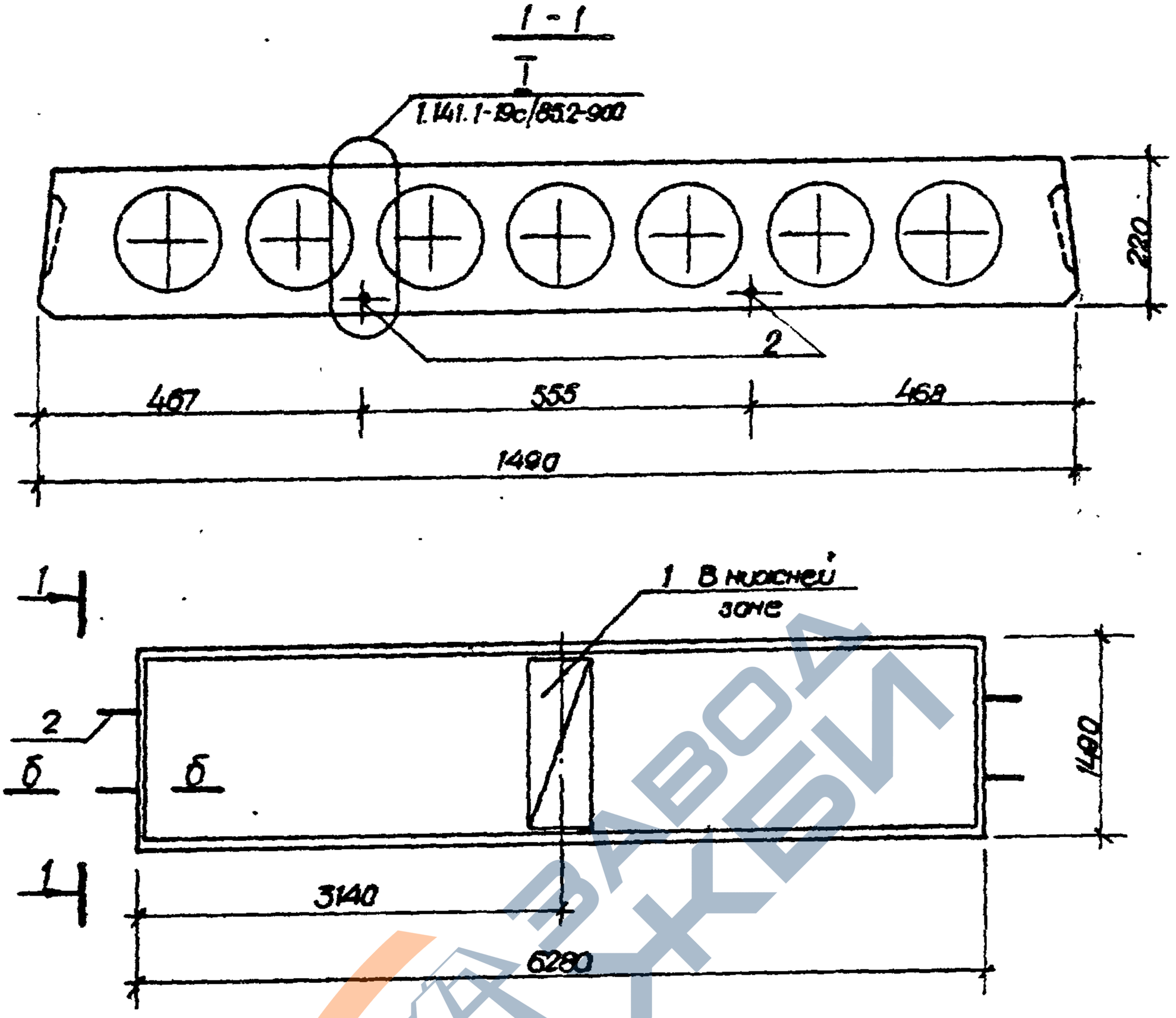

Сечение б-б см. 1.141.1-19с/85.2-900

Н Контр.	Зауэрбрей		
Нач. АПМ-3	Янбулатов		
Гл спец	Каримова		
ГИП	Насретдинов		
Разраб.	Берзон		

1.141.1-19с/85.2-300 СБ

Плита перекрытия многопустотная ПК63.15-84 г V Т-С8 Оборочный чертеж

Стадия	Масса	Масштаб
Р	2950	

Лист | Листов 1

ТашЗНИИЭП г. Ташкент

Копировала Зотова 20644 15 Формат А4

https://zavodjbi.com/

https://zavodjbi.com/

Инв. № подл.	Подпись и дата	Взам. инв. №

Формат	Зона	Поз.	Обозначение	Наименование	Кол. на испол 1.141.1-19с/85.2-400- —	01	02	03	04	05	06	07	08	09	Примечание
				Документация											
А4			1.141.1-19с/85.2-400 СБ	Сборочный чертеж											листы 1÷2
А4			1.141.1-19с/85.2-900	Сечение а-а, б-б. Узел I											
А4			1.141.1-19с/85.0-000 ПЗ	Пояснительная записка											
А3			1.141-1.63 000 ТО	Техническое описание											
А4			1.141.1-19с/85.2-000 ВМС	Ведомость расхода стали											
А4			1.141.1-19с/85.4-000 РМ	Ведомость расхода материалов											

Марка	01	02	03	04	05	06	07	08	09
ПК60.15-8АтУТ-С8									
ПК57.15-8АтУТ-С8									
ПК54.15-8АтУТ-С8									
ПК51.15-8АтУТ-С8									
ПК48.15-8АтУТ-С8									
ПК63.15-6АтУТ-С8									
ПК60.15-8АтУТ-С8									
ПК57.15-6АтУТ-С8									
ПК54.15-6АтУТ-С8									
ПК51.15-6АтУТ-С8									

Н. контр.	Зауэрбрей		
Нач. АПМЗ	Янбулатов		
Гл. спец.	Каримова		
ГИП	Насретдинов		
Разработ.	Берзон		

1.141.1-19с/85.2-400

Плита перекрытия многопустотная длиной 6280, 5980, 5680, 5380, 5080 и 4780 мм шириной 1490 мм

Стадия	Лист	Листов
Р	1	4

ТашЗНИИЭП
г. Ташкент

Копировал

Формат А4

https://zavodjbi.com/

https://zavodjbi.com/

Формат	Зона	Поз.	Обозначение	Наименование	Кол. на испол. 1.141.1-19с/85.2-400-										Примечание
					-	01	02	03	04	05	06	07	08	09	
				Сборочные единицы											
			Серия 1.141-1, Выпуск 83	Панели перекрытий											
				железобетонные											
				многопустотные											
А3			1 141-1.83 200-01	ПК60.15-8АтVТ	1										
А4			-02	ПК 57.15-8АтVТ		1									
А3			-03	ПК 54.15-8АтVТ			1								
А3			-04	ПК 51.15-8АтVТ				1							
А3			-05	ПК 48.15-8АтVТ					1						
А3			-06	ПК 63.15-6АтVТ						1					
А3			-07	ПК 60.15-6АтVТ							1				
А3			-08	ПК 57.15-6АтVТ								1			
А3			-09	ПК 54.15-6АтVТ									1		
А3			-10	ПК 51.15-6АтVТ										1	
А4		1	1.141.1-19с/85.2-110	Сетка С1	1	1	1	1	1	1	1	1	1	1	
				Детали											
А4		2	1.141.1-19с/85.2-120	Стержень ОС-1	6	6	6	6	6	6	6	6	6	6	

Инв.№ подл. 19

1.141.1-19с/85.2-400

Лист 2

Копировал Затова

Формат А4

https://zavodjbi.com/

https://zavodjbi.com/

Инв. № подл.	Подпись и дата	Взам. инв. №

Формат	Зона	Поз.	Обозначение	Наименование	Кол. на испол. 1.141.1-19с/85.2-400 — 10	11	12	13	14	15	16				Примечание
				Документация											
А4			1.141.1-19с/85.2-400 СБ	Сборочный чертеж											листы 1÷2
А4			1.141.1-19с/85.2-900	Сечение а-а, б-б. Узел I											
А4			1.141.1-19с/85.0-000ПЗ	Пояснительная записка											
А3			1.141-1.63 000 ТО	Техническое описание											
А4			1 141.1-19с/85.2-000 ВМС	Ведомость расхода стали											
А4			1.141.1-19с/85.4-000 РМ	Ведомость расхода материалов											
				Сборочные единицы											
			Серия 1.141-1, Выпуск 63	Панели перекрытий железобетонные многопустотные											

Марка	ПК48.15-6АтVТ-С8	ПК63.15-4АтVТ-С8	ПК60.15-4АтVТ-С8	ПК57.15-4АтVТ-С8	ПК54.15-4АтVТ-С8	ПК63.15-3АтVТ-С8	ПК60.15-3АтVТ-С8				

1.141.1-19с/85.2-400	Лист 3

Альбом 18

https://zavodjbi.com/

https://zavodjbi.com/

Формат	Зона	Поз.	Обозначение	Наименование	Кол. на испол. 1.141.1-19с/85.2-400- 10	11	12	13	14	15	16				Примечание
А3			1.141-1.63.200-11	ПК48.15-6АтVТ	1										
А3			-12	ПК63.15-4АтVТ		1									
А3			-13	ПК60.15-4АтVТ			1								
А3			-14	ПК57.15-4АтVТ				1							
А3			-15	ПК54.15-4АтVТ					1						
А3			-16	ПК63.15-3АтVТ						1					
А3			-17	ПК60.15-3АтVТ							1				
А4		1	1.141.1-19с/85.2-110	Сетка С1	1	1	1	1	1	1	1				
				Детали											
А4		2	1.141.1-19с/85.2-120	Стержень ОС-1	6	6	6	6	6	6	6				

206-44 19

1.141.1-19с/85.2-400

Лист 4

Копировал Затова

Формат А4

https://zavodjbi.com/

https://zavodjbi.com/

1–1

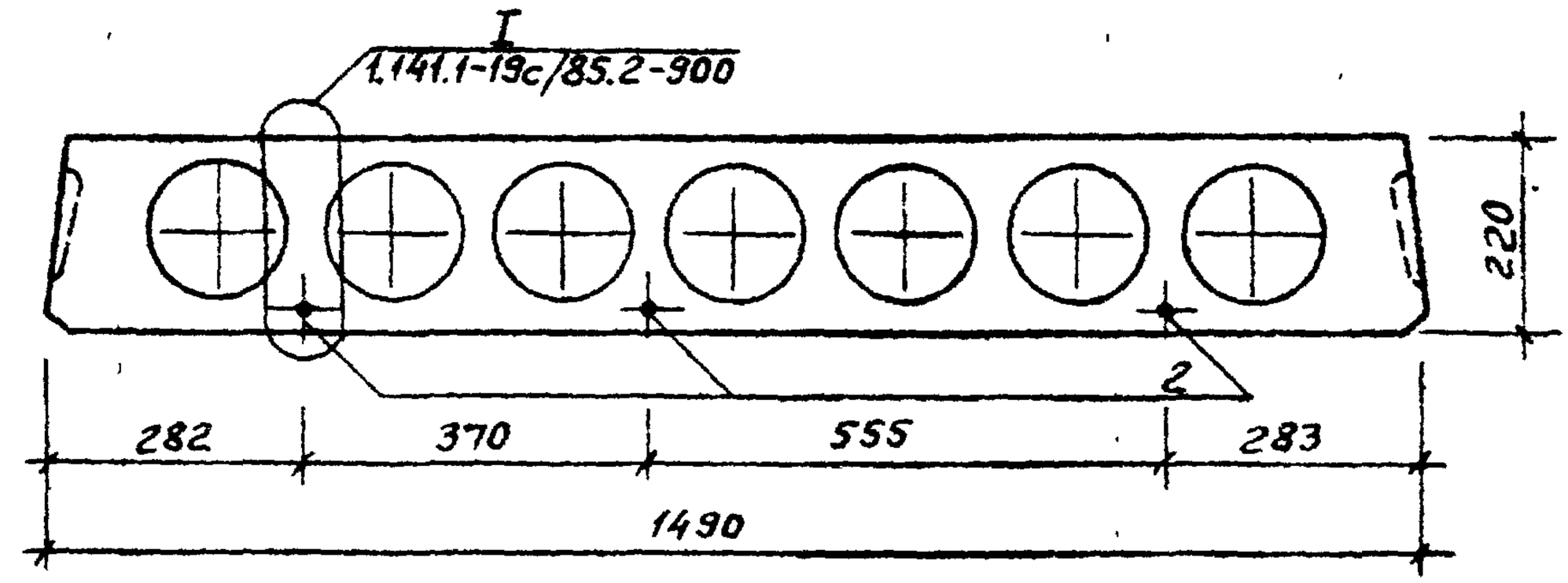

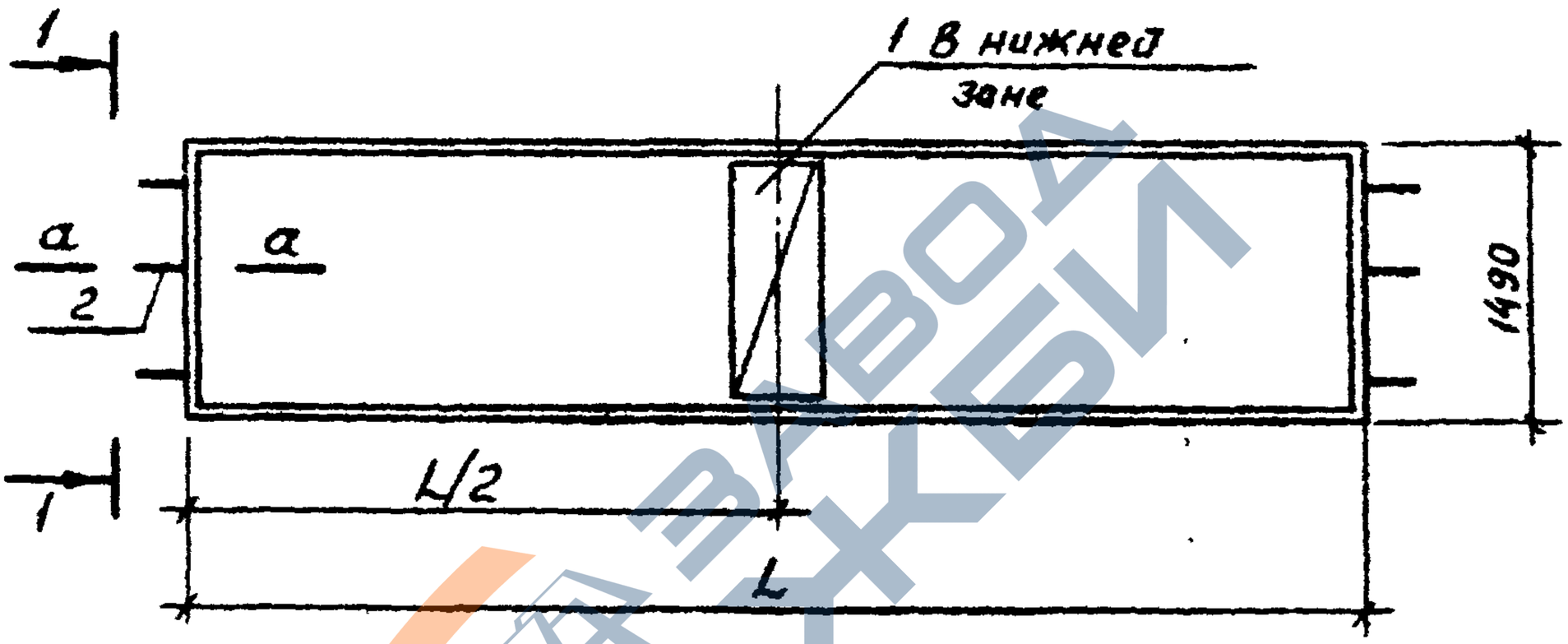

Сечение а-а см. 1.141.1-19с/85.2-900

Обозначение	Марка	L1 мм	L/2, мм	Масса, кг
1.141.1-19с/85.2-400	ПК 60.15-8АтVТ-С8	5980	2990	2800
-01	ПК 57.15-8АтVТ-С8	5680	2840	2675
-02	ПК 54.15-8АтVТ-С8	5380	2690	2525

1.141.1-19с/85.2-400 СБ

Н.контр	Зауэрбрей	Подпись
Нач. АПМЗ	Янбулатов	"
Гл спец	Каримова	"
ГИП	Насретдинов	"
Разраб.	Берзан	"

Плита перекрытия многопустотная длиной 6280, 5980, 5880, 5380, 5080 и 4780 мм, шириной 1490 мм
Сборочный чертеж

Стадия	Масса	Масштаб
Р	см. табл.	
Лист 1	Листов 2	

Таш ЗНИИЭП г. Ташкент

Пров. 6.VI.88 Кон. 20644 20

Инв. № подл. | Подпись и дата | Взам. инв. №

https://zavodjbi.com/

https://zavodjbi.com/

Обозначение	Марка	L, мм	L/2, мм	Масса, кг
1.141.1-19с/85.2-400-03	ПК51.15-8АтV Т-С8	5080	2540	2400
-04	ПК48.15-8АтV Т-С8	4780	2390	2250
-05	ПК63.15-6АтV Т-С8	6280	3140	2950
-06	ПК60.15-6АтV Т-С8	5980	2990	2800
-07	ПК57.15-6АтV Т-С8	5680	2840	2675
-08	ПК54.15-6АтV Т-С8	5380	2690	2525
-09	ПК51.15-6АтV Т-С8	5080	2540	2400
-10	ПК48.15-6АтV Т-С8	4780	2390	2250
-11	ПК63.15-4АтV Т-С8	6280	3140	2950
-12	ПК60.15-4АтV Т-С8	5980	2990	2800
-13	ПК57.15-4АтV Т-С8	5680	2840	2675
-14	ПК54.15-4АтV Т-С8	5380	2690	2525
-15	ПК63.15-3АтV Т-С8	6280	3140	2950
-16	ПК60.15-3АтV Т-С8	5980	2990	2800

https://zavodjbi.com/

https://zavodjbi.com/

Инв. № подл.	Подпись и дата	Взам. инв. №

Формат	Зона	Поз.	Обозначение	Наименование	Кол. на исполн. 1.141.1-19с/85.2-500 —	01	02	03	04	05	06	07	08	09	Примечание
				Документация											
А4			1.141.1-19с/85.2-500 СБ	Сборочный чертеж											листы 1-2
А4			1.141.1-19с/85.2-900	Сечение а-а, б-б. Узел I											
А4			1.141.1-19с/85.0-000 ПЗ	Пояснительная записка											
А3			1.141 - 1.63 000 ТО	Техническое описание											
А4			1.141.1-19с/85.2-000 ВМС	Ведомость расхода стали											
А4			1.141.1-19с/85.4-000 РМ	Ведомость расхода материалов											

Марка											
ПК63.12-8АтУТ-С8	ПК60.12-8АтУТ-С8	ПК54.12-8АтУТ-С8	ПК51.12-8АтУТ-С8	ПК63.12-6АтУТ-С8	ПК60.12-6АтУТ-С8	ПК57.12-6АтУТ-С8	ПК54.12-6АтУТ-С8	ПК63.12-4АтУТ-С8	ПК60.12-4АтУТ-С8		

Н. контр.	Зауэбрей		
Нач. АПИЭ	Янбулатов		
Гл. спец.	Каримова		
ГИП	Нуретдинов		
Разраб.	Берзон		

1.141.1-19с/85.2-500

Плита перекрытия многопустотная длиной 6280, 5980, 5680, 5380 и 5080 мм, шириной 1190 мм

Стадия	Лист	Листов
Р	1	2

ТашЗНИИЭП г. Ташкент

Копировал Формат А4

22 44902

https://zavodjbi.com/

https://zavodjbi.com/

Формат	Зона	Поз	Обозначение	Наименование	Кол на исполн. 1.141.1-19с/85.2-500 -										Примечание
					—	01	02	03	04	05	06	07	08	09	
				Сборочные единицы											
			Серия 1.141-1, Выпуск 63	Панели перекрытий											
				железобетонные											
				многопустотные											
			1.141-1. 63 300	ПК63.12-8АтV̄Т	1										
А3			-01	ПК60.12-8АтV̄Т		1									
А3			-03	ПК54 12-8АтV̄Т			1								
А3			-04	ПК51 12-8АтV̄Т				1							
А3			-06	ПК63 12-6АтV̄Т					1						
А3			-07	ПК60.12-6АтV̄Т						1					
А3			-08	ПК57.12-6АтV̄Т							1				
А3			-09	ПК54 12-6АтV̄Т								1			
А3			-12	ПК63 12-4АтV̄Т									1		
А3			-13	ПК60 12-4АтV̄Т										1	
А4		1	1.141.1-19с/85.2-110-01	Сетка С2	1	1	1	1	1	1	1	1	1	1	
				Детали											
А4		2	1.141.1-19с/85.2-120	Отерожень ОС1	6	6	6	6	6	6	6	6	6	6	

20644 23

1.141.1-19с/85.2-500

Лист 2

Копировала Зотова

Формат А4

https://zavodjbi.com/

https://zavodjbi.com/

1-1

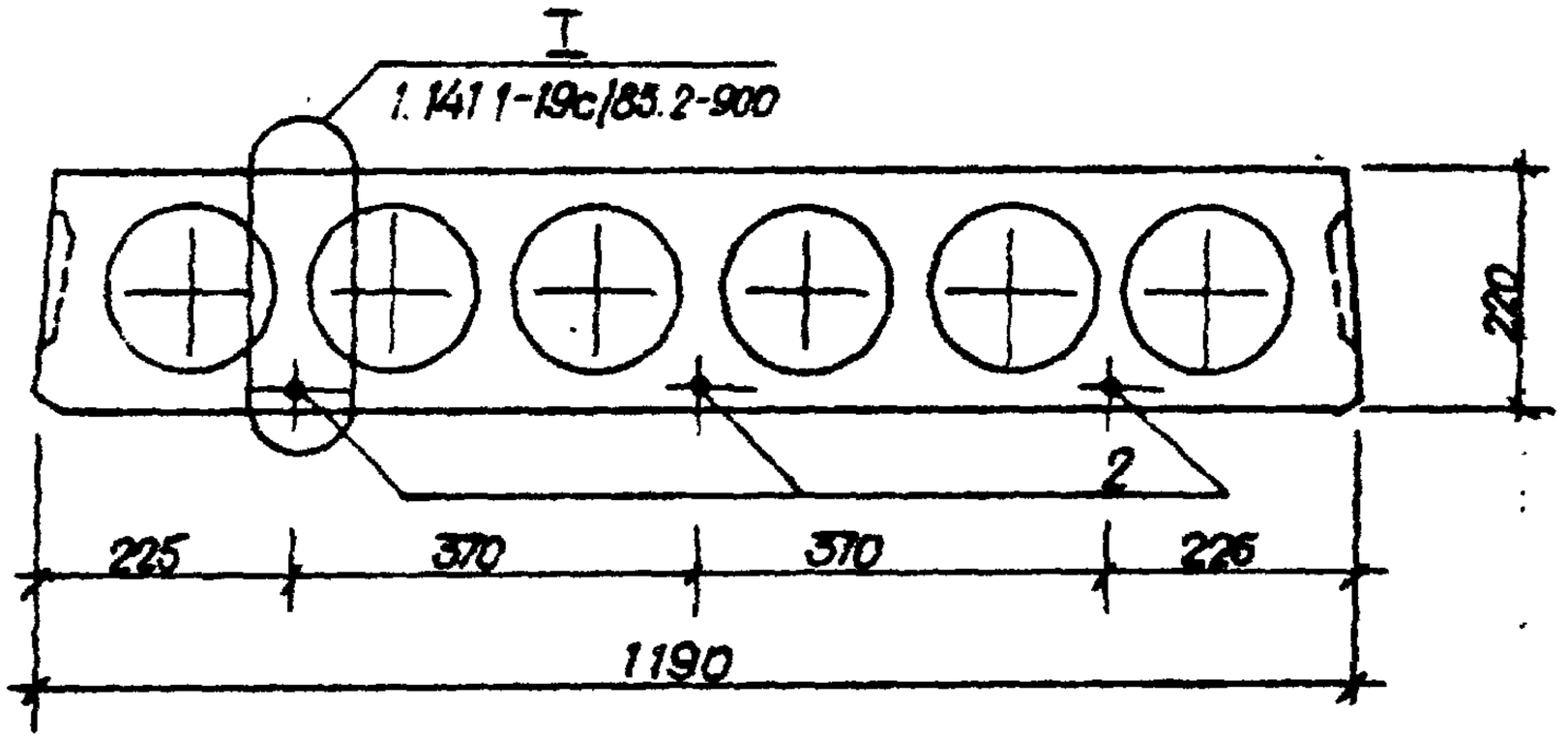

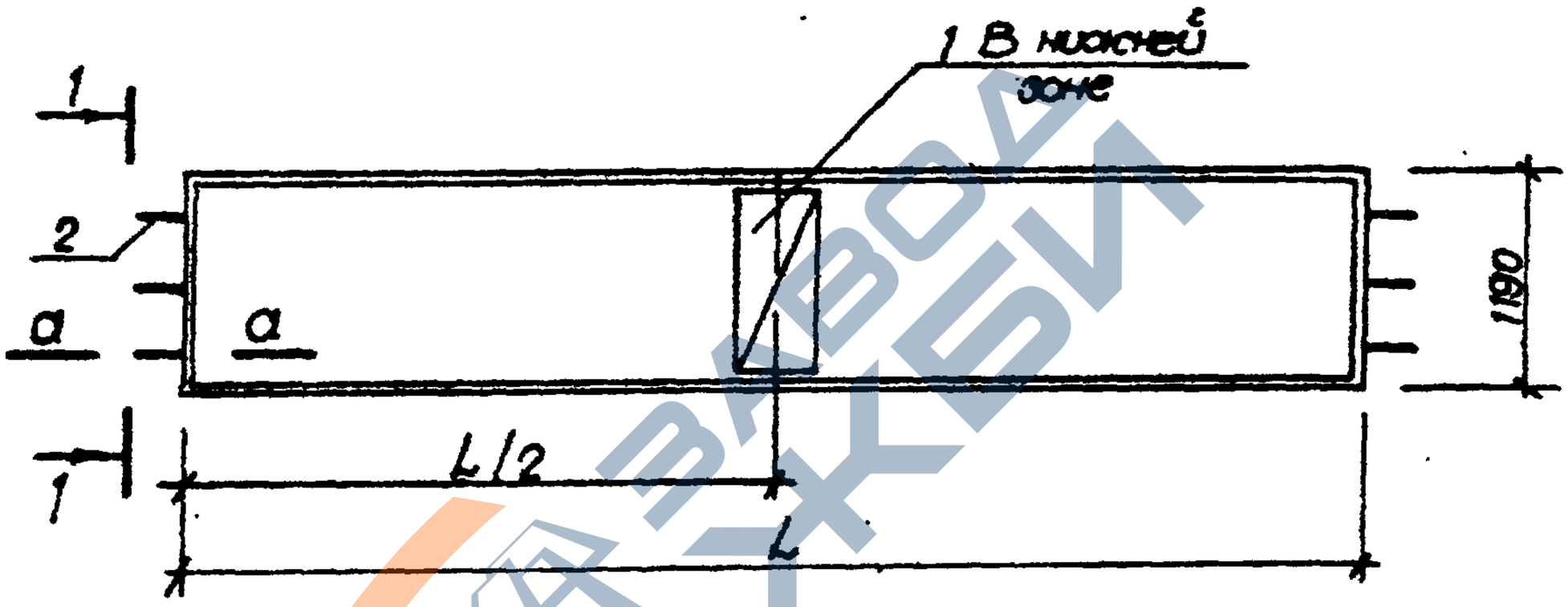

Сечение а-а см. 1.141.1-19с/85.2-900

Обозначение	Марка	L, мм	L/2, мм	Масса, кг
1.141.1-19с/85.2-500	ПК 63.12-8АтVТ-С8	6280	3140	2200
-01	ПК 60.12-8АтVТ-С8	5980	2990	2100
-02	ПК 54.12-8АтVТ-С8	5380	2690	1900

1.141.1-19с/85.2-500 ОВ

Н. контр.	Зауэробрей		
Нач. АПМ	Янбулатов		
Гл. спец.	Каримова		
ГИП	Насретдинов		
Разраб.	Берсон		

Плита перекрытия многопустотная длиной 6280, 5980, 5680, 5380 и 5080 мм, шириной 1190 мм. Сборочный чертеж

Стадия	Масса	Масшт.
Р	см. табл.	
Лист 1	Листов 2	

ТашЗНИИЭП г. Ташкент

Инв. № подл. | Подпись и дата | Взам. инв. №

Копировал Зотова 28644 24 Формат А4

https://zavodjbi.com/

https://zavodjbi.com/

Обозначение	Марка	L, мм	L/2, мм	Масса, кг
1.141.1-19с/85.2-500-03	ПК51.12-8АтVТ-С8	5080	2540	1800
-04	ПК63.12-6АтVТ-С8	6280	3140	2200
-05	ПК60.12-6АтVТ-С8	5980	2990	2100
-06	ПК57.12-6АтVТ-С8	5680	2840	2000
-07	ПК54.12-6АтVТ-С8	5380	2690	1900
-08	ПК63.12-4АтVТ-С8	6280	3140	2200
-09	ПК60.12-4АтVТ-С8	5980	2990	2100

ЗАВОДА ЖБИ

1.141.1-19с/85.2-500С5

Лист 2

20644 25

Копировала Зотова

Формат А4

https://zavodjbi.com/

https://zavodjbi.com/

Формат	Зона	Поз.	Обозначение	Наименование	Кол.	Приме-чание
				Документация		
А4			1.141.1-19с/85.2-600 СБ	Сборочный чертеж		
А4			1.141.1-19с/85.2-900	Сечение а-а, б-б. Узел I		
А4			1.141.1-19с/85.0-000 ПЗ	Пояснительная записка		
А3			1.141-1.63 000 ТО	Техническое описание		
А4			1.141.1-19с/85.2-000 ВМС	Ведомость расхода стали		
А4			1.141.1-19с/85.4-000 РМ	Ведомость расхода материалов		
				Сборочные единицы		
			Серия 1.141-1, Выпуск 63	Панели перекрытий железобетонные многопустотные		
А3			1.141-1.63 300-02	ПК57.12-8АтУТ	1	
А4		1	1.141.1-19с/85.2-110-01	Сетка С2	1	
				Детали		
А4		2	1.141.1-19с/85.2-120-01	Стержень ОС2	4	

Инв.№ подл. | Подпись и дата | Взам. инв.№

Н. контр.	Зауэрдрей		
Нач. АПМ-3	Яндулатов		
Гл. спец.	Каримова		
ГИП	Насретдина		
Разраб.	Берзон		

1.141.1-19с/85.2-600

Плита перекрытия многопустотная ПК57.12-8АтУТ-С8

Стадия	Лист	Листов
Р		1

ТашЗНИИЭП г. Ташкент

Копировало Затова 20644 26 Формат А4

https://zavodjbi.com/

https://zavodjbi.com/

1-1

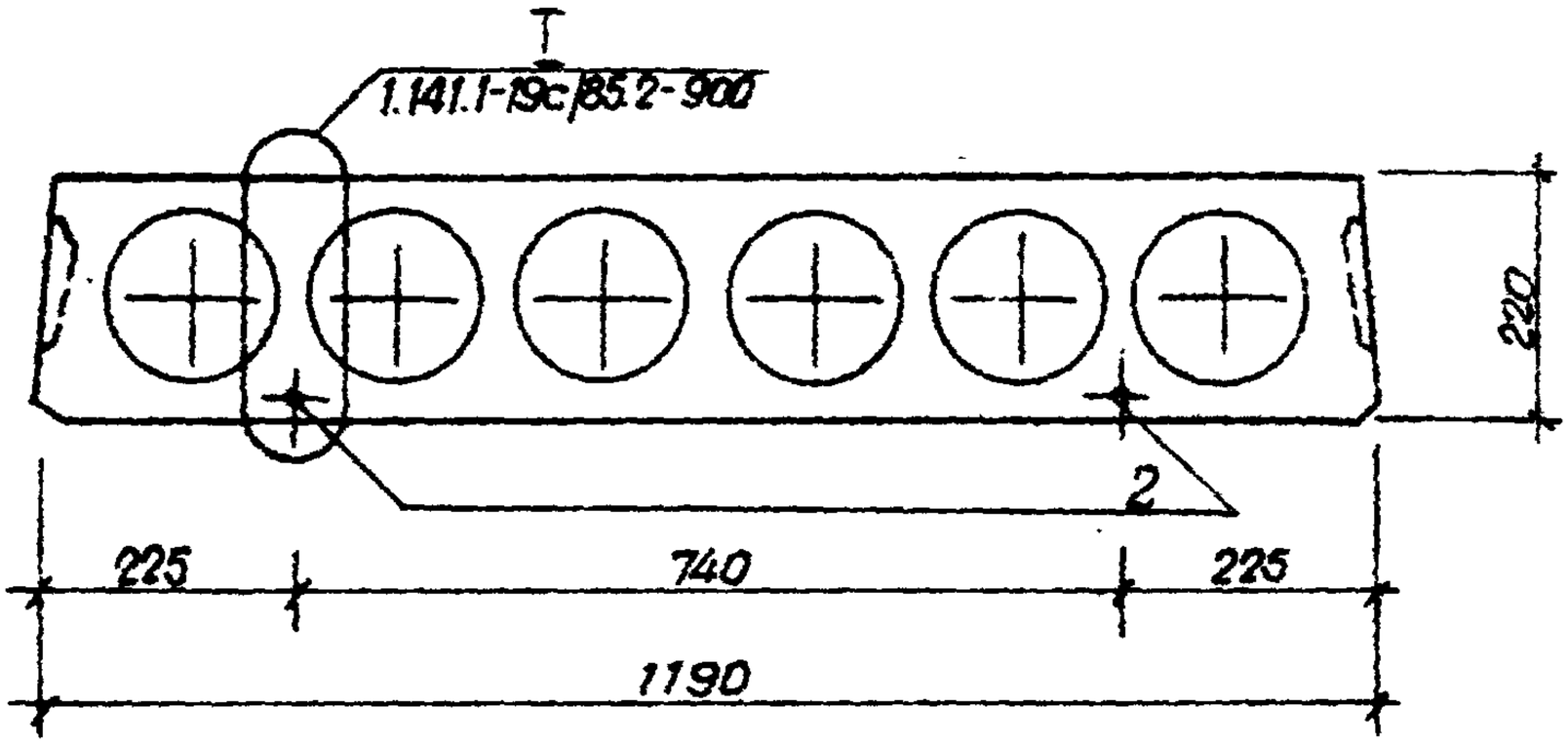

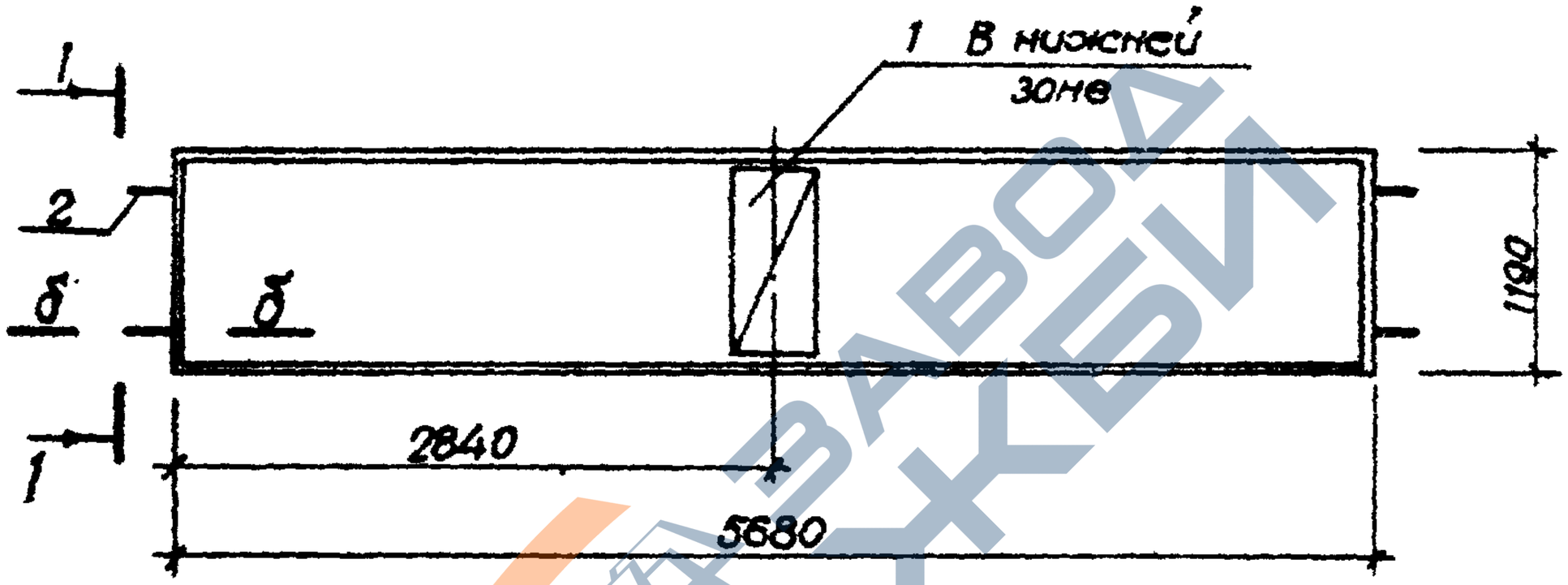

Сечение б-б см. 1.141.1-19с/85.2-900

				1.141.1-19с/85.2-600 СВ		
				Плита перекрытия многопустотная ПК57.12-8АтVТ-С8 Сборочный чертеж	Стадия: Р	Масса: 2000
					Лист	Листов 1
Н.контр	Зауэрбрей				ТашЗНИИЭП г. Ташкент	
Нач.АПМЗ	Янбулатов					
Гл.спец.	Каримова					
ГИП	Насретдинов					
Разраб.	Берзон					

Копировала Зотова 20644 27 Формат А4

https://zavodjbi.com/

https://zavodjbi.com/

Инв. № подл.	Подпись и дата	Взам. инв. №

Формат	Зона	Поз.	Обозначение	Наименование	Кол. на испол. 1.141.1-19с/85.2-700- —	01	02	03	04	05	06	07	08		Примечание
				Документация											
А4			1.141.1-19с/85.2-700 СБ	Сборочный чертеж											Листы 1÷2
А4			1.141.1-19с/85.2-900	Сечение а-а, б-б Узел I											
А4			1.141.1-19с/85.0-000 ПЗ	Пояснительная записка											
А3			1.141-1.63 000 ТО	Техническое описание											
А4			1.141.1-19с/85.2-000 ВМ	Ведомость расхода стали											
А4			1.141.1-19с/85.4-000 РМ	Ведомость расхода материалов											

Марка											
ПК48.12-8АтУ7-С8											
ПК51.12-6АтУ7-С8											
ПК48.12-6АтУ7-С8											
ПК57.12-4АтУ7-С8											
ПК54.12-4АтУ7-С8											
ПК51.12-4АтУ7-С8											
ПК63.12-3АтУ7-С8											
ПК60.12-3АтУ7-С8											
ПК57.12-3АтУ7-С8											

Н. Контр.	Зауэрбрей		
Нач. АПМ 3	Янбулатов		
Гл. спец.	Каримова		
ГИП	Насретдинов		
Разраб.	Берсон		

1.141.1-19с/85.2-700

Плита перекрытия многопустотная длиной 6280, 5980, 5680, 5380, 5080 и 4780 мм, шириной 1190 мм

Стадия	Лист	Листов
Р	1	2

ТашЗНИИЭП г. Ташкент

20644 28

Копировала Затова

Формат А4

https://zavodjbi.com/

https://zavodjbi.com/

Формат	Зона	Поз	Обозначение	Наименование	Кол. на изделии 1.141.1-19с/85.2-700 —	01	02	03	04	05	06	07	08		Примечание
				Сборочные единицы											
			Серия 1.141-1, выпуск 63	Панели перекрытий											
				железобетонные											
				многопустотные											
А3			1.141-1.63 300 -05	ПК 48.12-8АтVТ	1										
А3			-10	ПК 51.12-6АтVТ		1									
А3			-11	ПК 48.12-6АтVТ			1								
А3			-14	ПК 57.12-4АтVТ				1							
А3			-15	ПК 54.12-4АтVТ					1						
А3			-16	ПК 51.12-4АтVТ						1					
А3			-17	ПК 63.12-3АтVТ							1				
А3			-18	ПК 60.12-3АтVТ								1			
А3			-19	ПК 57.12-3АтVТ									1		
А4		1	1.141.1-19с/85.2-110-01	Сетка С2	1	1	1	1	1	1	1	1	1		
				Детали											
А4		2	1.141.1-19с/85.2-120	Стержень 001	6	6	6	6	6	6	6	6	6		

Инв. № подл. | Подп. и дата | Взам. инв. №

1.141.1-19с/85.2-700

Лист 2

Копировал Зотова

Формат А4

https://zavodjbi.com/

https://zavodjbi.com/

1-1

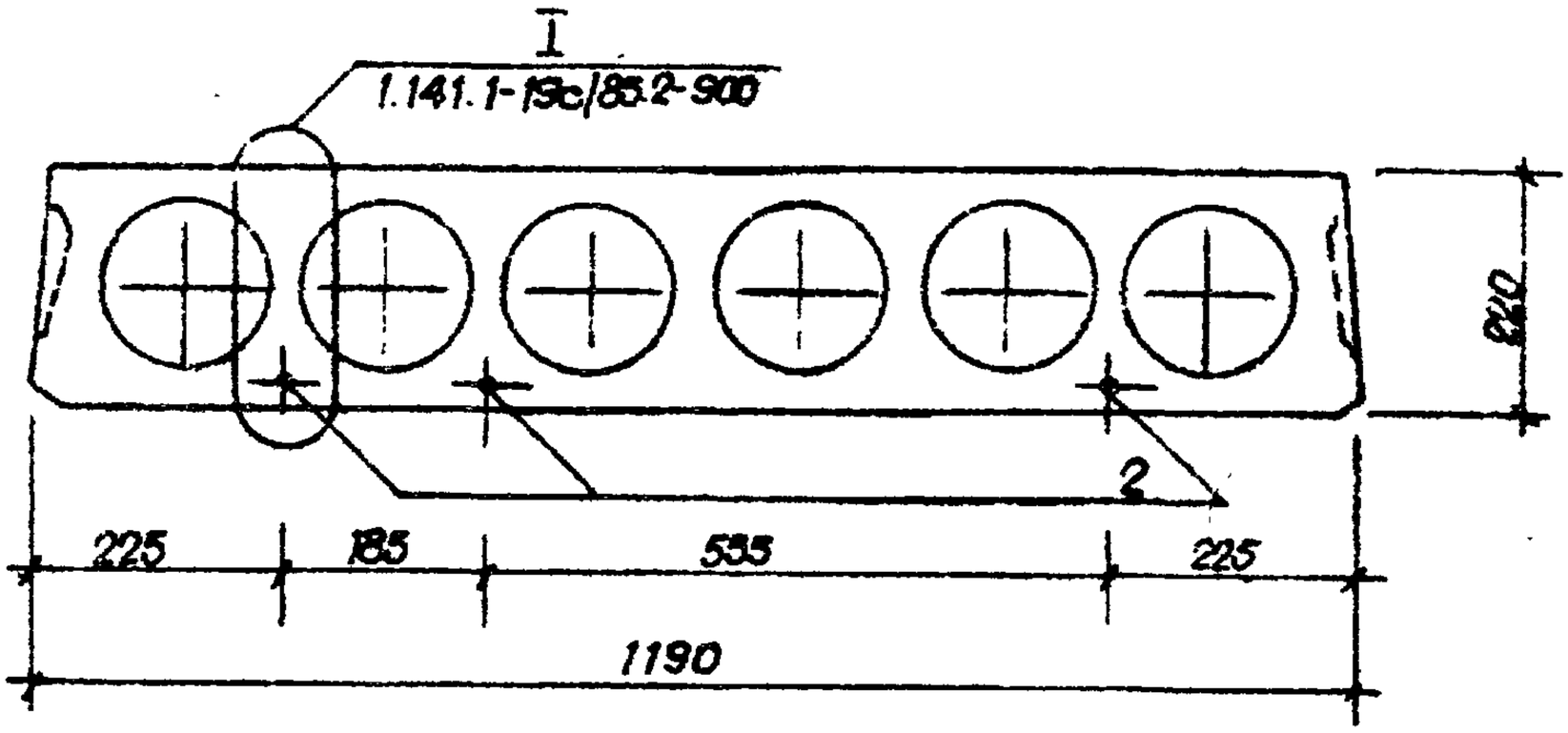

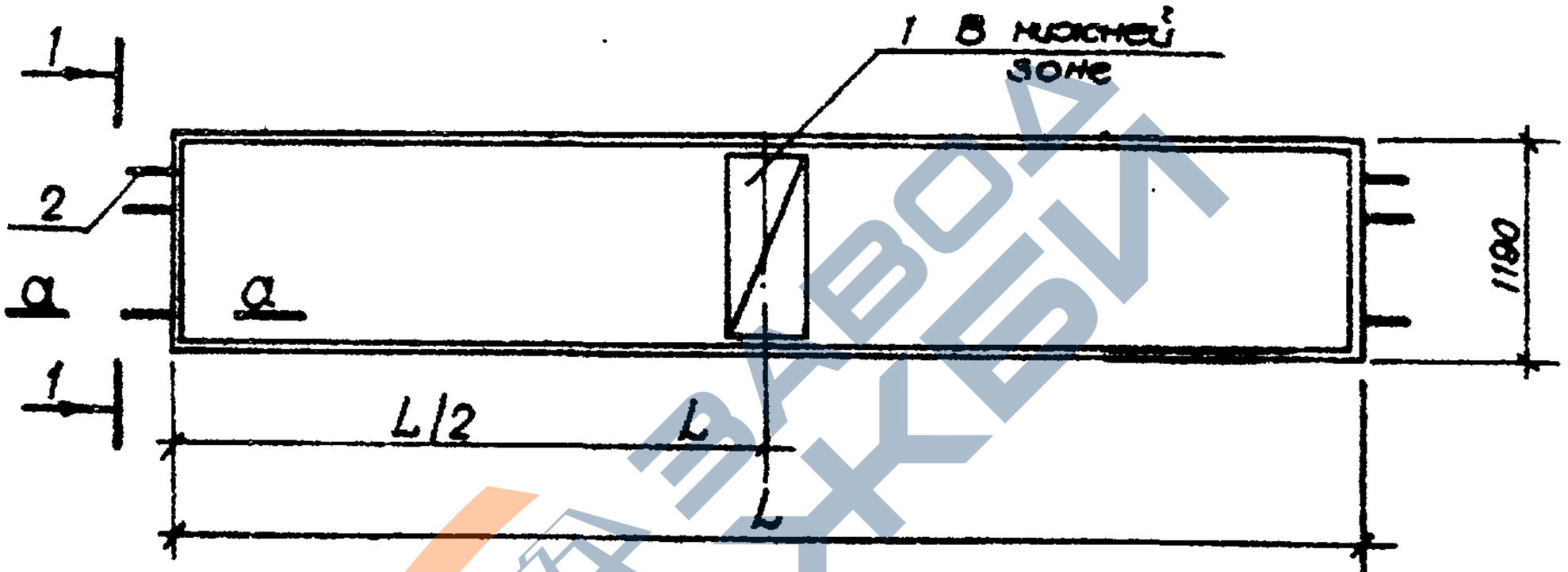

Сечение а-а см. 1.141.1-19с/85.2-900

Обозначение	Марка	L, мм	L/2, мм	Масса, кг
1.141.1-19с/85.2-700	ПК48.12-8АтVТ-С8	4780	2390	1700
-01	ПК51.12-6АтVТ-С8	5080	2540	1800
-02	ПК48.12-6АтVТ-С8	4780	2390	1700

1.141.1-19с/85.2-700СБ

Н.контр	Зауэрбрей		
Нач АПМЗ	Янбулатов		
Гл спец	Каримова		
ГИП	Насретдинов		
Разраб	Берзон		

Плита перекрытия многопустотная длиной 6280, 5980, 5680, 5380, 5080 и 4780 мм, шириной 1190 мм. Сборочный чертеж

Стадия	Масса	Масштаб
Р	см табл.	

Лист 1 Листов 2

ТашЗНИИЭП г. Ташкент

Взам инв. № | Подпись и дата | Инв № подл

Копировала Зотова 20644 30 Формат А4

https://zavodjbi.com/

https://zavodjbi.com/

Обозначение	Марка	L, мм	L/2, мм	Масса, кг
1.141.1-19с/85.2-700-03	ПК57.12-4АтУТ-С8	5680	2840	2000
-04	ПК54.12-4АтУТ-С8	5380	2690	1900
-05	ПК51.12-4АтУТ-С8	5080	2540	1800
-06	ПК63.12-3АтУТ-С8	6280	3140	2200
-07	ПК60.12-3АтУТ-С8	5980	2990	2100
-08	ПК57.12-3АтУТ-С8	5680	2840	2000

ЗАВОДА ЖБИ

	1.141.1-19с/85.2-700 СБ	Лист 2

Копировал Затова 20644 31 Формат А4

https://zavodjbi.com/

https://zavodjbi.com/

Инв. № подл.	Подпись и дата	Взам. инв. №

Формат	Зона	Поз.	Обозначение	Наименование	Кол на испол 1.141.1-19с/85.2-800- —	01	02	03	04	05	06	07	08	09	Примечание
				Документация											
А4			1.141.1-19с/85.2-800 СБ	Сборочный чертеж											листы 1÷2
А4			1.141.1-19с/85.2-900	Сечение а-а, б-б. Узел I											
А4			1.141.1-19с/85.0-000 ПЗ	Пояснительная записка											
А3			1.141 -1.63 000 ТО	Техническое описание											
А4			1.141.1-19с/85.2-000 ВМС	Ведомость расхода стали											
А4			1.141.1-19с/85.4-000 РМ	Ведомость расхода материалов											

Марка	ПК63.10-8АтVТ-С8	ПК60.10-8АтVТ-С8	ПК57.10-8АтVТ-С8	ПК54.10-8АтVТ-С8	ПК51.10-8АтVТ-С8	ПК48.10-8АтVТ-С8	ПК63.10-6АтVТ-С8	ПК60.10-6АтVТ-С8	ПК57.10-6АтVТ-С8	ПК54.10-6АтVТ-С8

Н. контр.	Зауэрбрей		
Нач. АПМЗ	Янбулатов		
Гл. спец.	Каримова		
ГИП	Насретдинов		
Разраб.	Березон		

1.141.1-19с/85.2-800

Плита перекрытия, многопустотная длиной 6280, 5980, 5680, 5380, 5080 и 4780 мм, шириной 990 мм

Стадия	Лист	Листов
Р	1	4

ТашЗНИИЭП
г. Ташкент

Копировано Зотова

Формат А4

https://zavodjbi.com/

https://zavodjbi.com/

Формат	Зона	Поз.	Обозначение	Наименование	Кол. на испол. 1.141.1-19с/85.2-800-										Примечание
					-	01	02	03	04	05	06	07	08	09	
				Сборочные единицы											
			Серия 1.141-1, Выпуск 63	Панели перекрытий											
				железобетонные											
				многопустотные											
А3			1.141-1.63 400	ПК 63.10-8АтVТ	1										
А3			-01	ПК 60.10-8АтVТ		1									
А3			-02	ПК 57.10-8АтVТ			1								
А3			-03	ПК 54.10-8АтVТ				1							
А3			-04	ПК 51.10-8АтVТ					1						
А3			-05	ПК 48.10-8АтVТ						1					
А3			-06	ПК 63.10-6АтVТ							1				
А3			-07	ПК 60.10-6АтVТ								1			
А3			-08	ПК 57.10-6АтVТ									1		
А3			-09	ПК 54.10-6АтVТ										1	
А4		1	1.141.1-19с/85.2-110-02	Сетка С3	1	1	1	1	1	1	1	1	1	1	
				Детали											
А4		2	1.141.1-19с/85.2-120	Стержень ОС1	4	4	4	4	4	4	4	4	4	4	

20644

33

1.141.1-19с/85.2-800

Лист 2

Копировала Затова

Формат А4

https://zavodjbi.com/

https://zavodjbi.com/

Инв. № подл.	Подпись и дата	Взам. инв. №

Формат	Зона	Поз.	Обозначение	Наименование	Кол. на испол. 1.141.1-19с/85.2-800 - 10	11	12	13	14						Примечание
				Документация											
А4			1.141.1-19с/85.2-800 СБ	Сборочный чертеж											листы 1÷2
А4			1.141.1-19с/85.2-900	Сечение а-а, б-б. Узел 1											
А4			1.141.1-19с/85.0-000 ПЗ	Пояснительная записка											
А3			1.141-1.63.000 ТО	Техническое описание											
А4			1.141.1-19с/85.2-000 ВМС	Ведомость расхода стали											
А4			1.141.1-19с/85.4-000 ВР	Ведомость расхода материалов											
				Сборочные единицы											
			Серия 1.141-1, Выпуск 63	Панели перекрытий железобетонные многопустотные											
				Марка	ПК 51.10-6АтУт-С8	ПК 63.10-4АтУт-С8	ПК 60.10-4АтУт-С8	ПК 57.10-4АтУт-С8	ПК 63.10-3АтУт-С8						

Инв. № подл. | Подпись и дата | Взам. инв. №

1.141.1-19с/85.2-800

Лист 3

https://zavodjbi.com/

https://zavodjbi.com/

Формат	Зона	Поз.	Обозначение	Наименование	Кол на исполн 1.141.1-19с/85.2-800-										Примечание
					10	11	12	13	14						
А3			1.141-1.63 400 - 10	ПК 51.10-6АтVT	1										
А3			- 11	ПК 63.10-4АтVT		1									
А3			- 12	ПК 60.10-4АтVT			1								
А3			- 13	ПК 57.10-4АтVT				1							
А3			- 14	ПК 63.10-3АтVT					1						
А4		1	1.141.1-19с/85.2-110-02	Сетка С3	1	1	1	1	1						
				Детали											
А4		2	1.141.1-19с/85.2-120	Стержень ОС1	4	4	4	4	4						

206 44 35

1.141.1-19с/85.2-800

Лист 4

Копировало Зотово

Формат А4

https://zavodjbi.com/

https://zavodjbi.com/

1 - 1

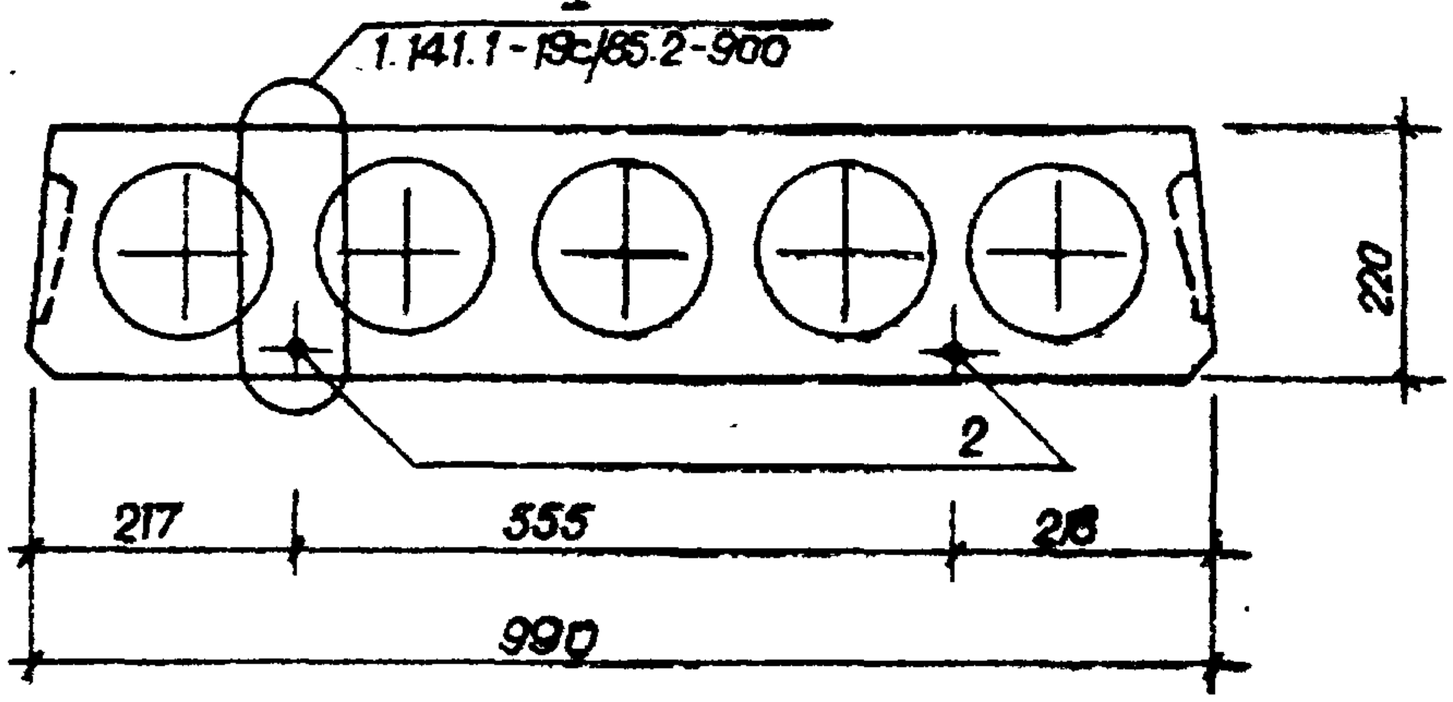

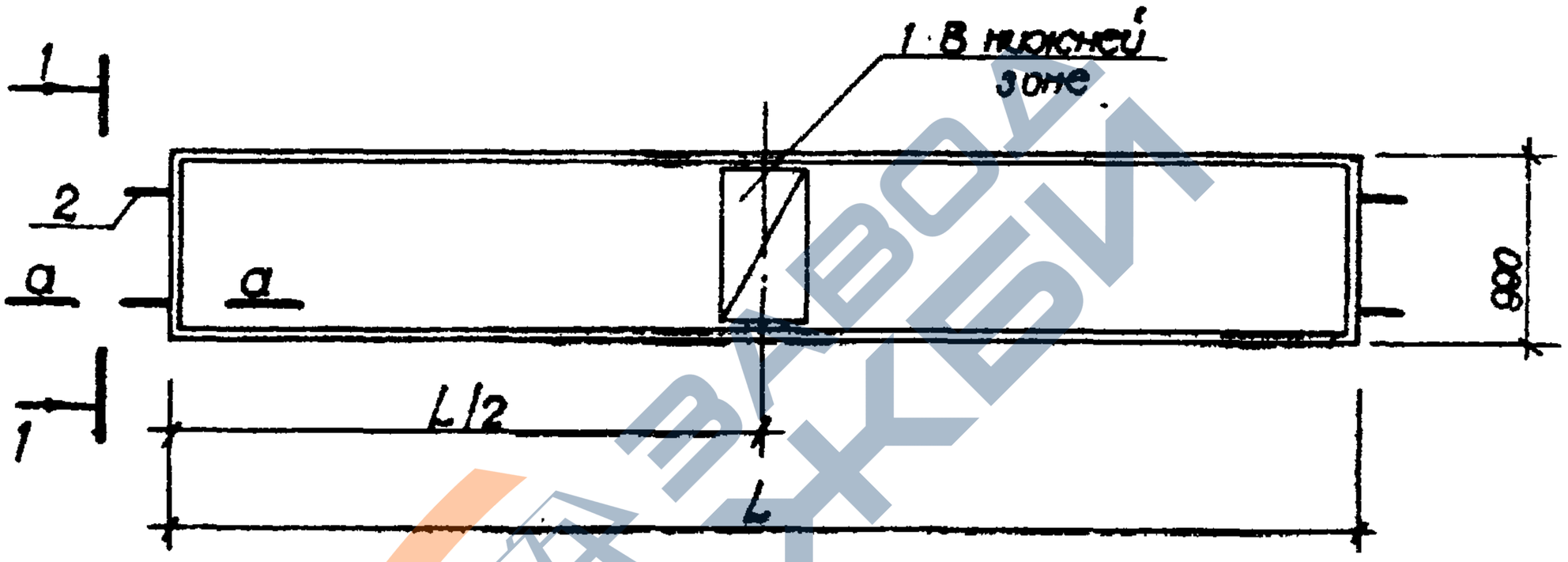

Сечение а-а см. 1.141.1-19с/85.2-900

Обозначение	Марка	L, мм	L/2, мм	Масса, кг
1.141.1-19с/85.2-800	ПК 63.10-8АтVТ-С8	6280	3140	1825
-01	ПК 60.10-8АтVТ-С8	5980	2990	1725
-02	ПК 57.10-8АтVТ-С8	5680	2840	1650

1.141.1-19с/85.2-800 СБ

Н. контр	Зауэрбрей		
Нач АПМЗ	Янбулатов		
Гл спец.	Каримова		
ГИП	Насретдинов		
Разраб	Берзон		

Плита перекрытия многопустотная длиной 6280, 5980, 5680, 5380, 5080 и 4780 мм, шириной 990 мм. Сборочный чертеж

Стадия	Масса	Масштаб
Р	см. табл.	
Лист 1	Листов 2	

ТашЗНИИЭП г. Ташкент

Взам. инв. № | Подпись и дата | Инв. № подл.

Копировала Затова 28.04.94 36 Формат А4

https://zavodjbi.com/

https://zavodjbi.com/

Обозначение	Марка	L, мм	L/2, мм	Масса, кг
1.141.1-19с/85.2-800-03	ПК 54.10-8АтV̄Т-С8	5380	2690	1575
-04	ПК51.10-8АтV̄Т-С8	5080	2540	1475
-05	ПК 48.10-8АтV̄Т-С8	4780	2390	1400
-06	ПК 63.10-6АтV̄Т-С8	6280	3140	1825
-07	ПК 60.10-6АтV̄Т-С8	5980	2990	1725
-08	ПК 57.10-6АтV̄Т-С8	5680	2840	1650
-09	ПК 54.10-6АтV̄Т-С8	5380	2690	1575
-10	ПК 51.10-6АтV̄Т-С8	5080	2540	1475
-11	ПК63.10-4АтV̄Т-С8	6280	3140	1825
-12	ПК60.10-4АтV̄Т-С8	5980	2990	1725
-13	ПК 57.10-4АтV̄Т-С8	5680	2840	1650
-14	ПК63.10-3АтV̄Т-С8	6280	3140	1825

ЗАВОД ЖБИ

20644 37

Копировало Затова

Формат А4

https://zavodjbi.com/

https://zavodjbi.com/

а - а

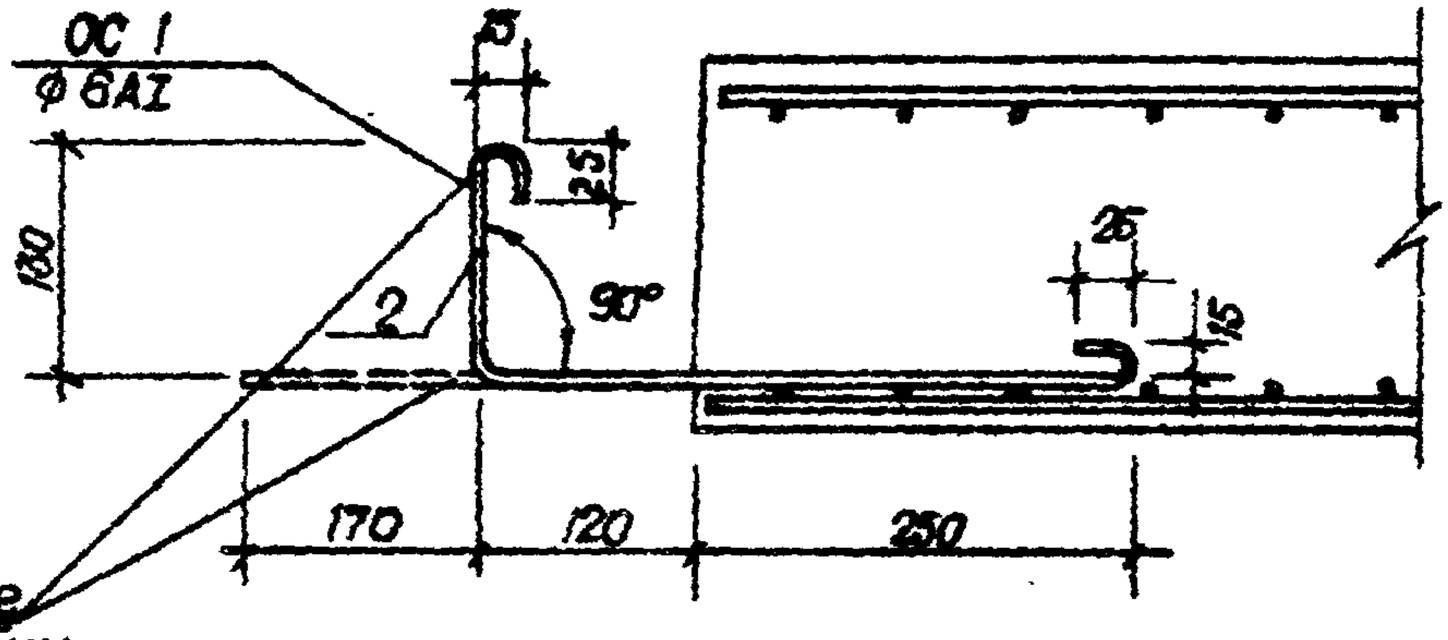

б - б

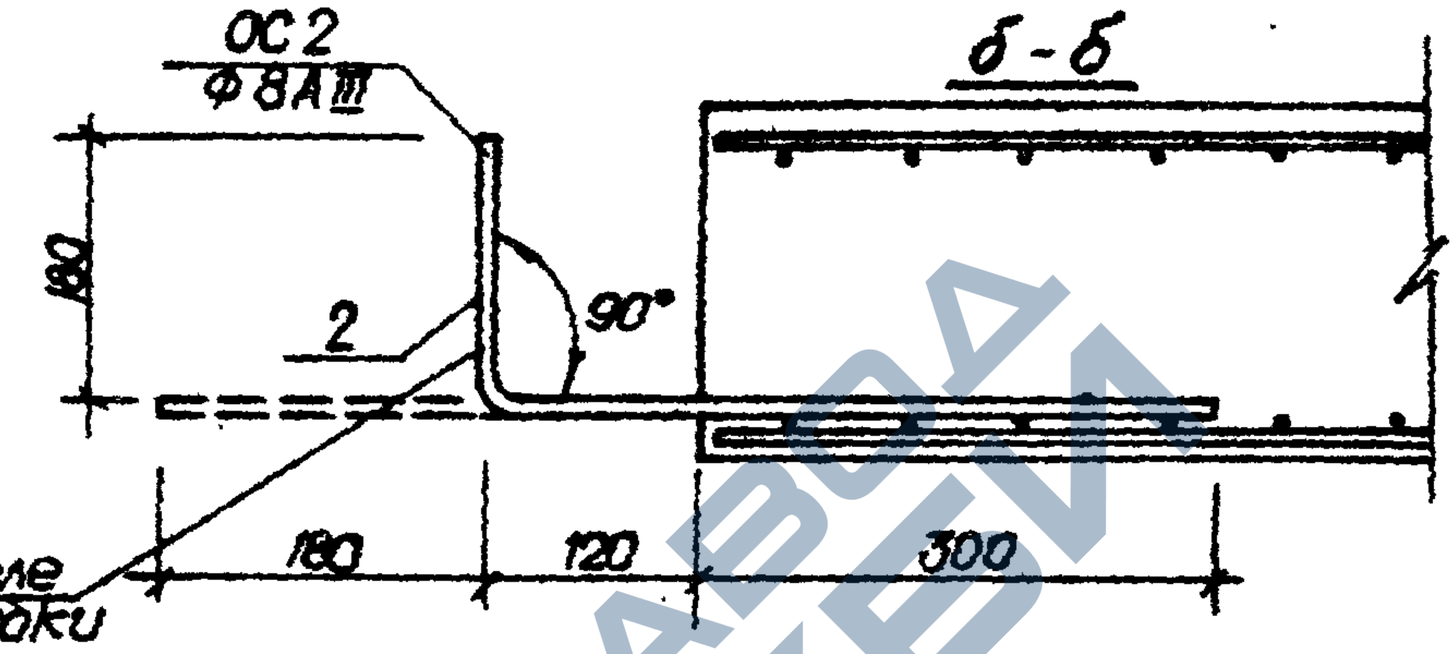

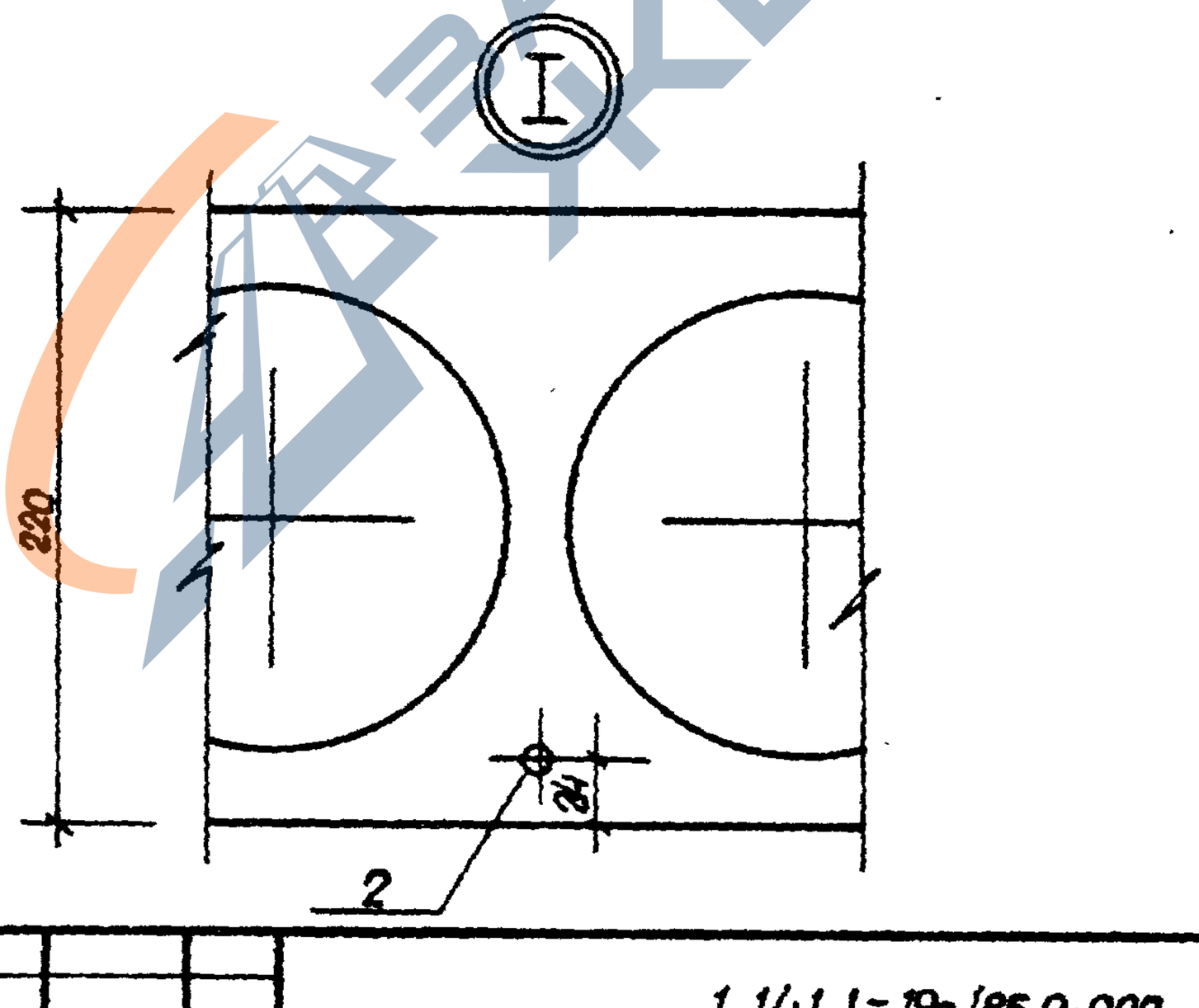

Инв.№ подл.	Подпись и дата	Взам. инв.№			
				1.141.1-19с/85.2-900	
	Н. контр.	Зауэрбрей		Сечение а-а, б-б Узел I	Стадия: Р; Лист: ; Листов: 1
	Нач. АПО	Янбулатов			Ташзниизп г. Ташкент
	Гл. спец.	Каримова			
	ГИП	Насретдинов			
	Разраб.	Березон			

Копировало Зотова 20644 38 Формат А4

https://zavodjbi.com/

https://zavodjbi.com/

Формат	Зона	Поз	Обозначение	Наименование	Кол	Примечание
				Документация		
А3			1.141-1.63.000 ТО	Техническое описание		
				Переменные данные		
				для исполнений		
				1.141.1-19с/85.2-110		С1
				Детали		
БЧ		1	1.141.1-19с/85.2-111	ф48рI, ГОСТ 6727-80, ℓ-1470	3	0,13 кг
БЧ		2	1.141.1-19с/85.2-112	ф48рI, ГОСТ 6727-80, ℓ-440	6	0,04 кг
				1.141.1-19с/85.2-110-01		С2
				Детали		
БЧ		1	1.141.1-19с/85.2-113	ф48рI, ГОСТ 6727-80, ℓ-1170	3	0,11 кг
БЧ		2	1.141.1-19с/85.2-112	ф48рI, ГОСТ 6727-80, ℓ-440	5	0,04 кг
				1.141.1-19с/85.2-110-02		С3
				Детали		
БЧ		1	1.141.1-19с/85.2-114	ф48рI, ГОСТ 6727-80, ℓ-970	3	0,09 кг
БЧ		2	1.141.1-19с/85.2-112	ф48рI, ГОСТ 6727-80, ℓ-440	4	0,04 кг

Н контр	Зауэрбрей		
Нач АПМО	Янбулатов		
Гл спец	Каримова		
ГИП	Насретдинов		
Разраб	Берлин		

1.141.1-19с/85.2-110

Сетка (С1...С3)

Стадия	Лист	Листов
Р		1

ТашЗНИИЭП г. Ташкент

Копировал Затово 28644 39 Формат А4

https://zavodjbi.com/

https://zavodjbi.com/

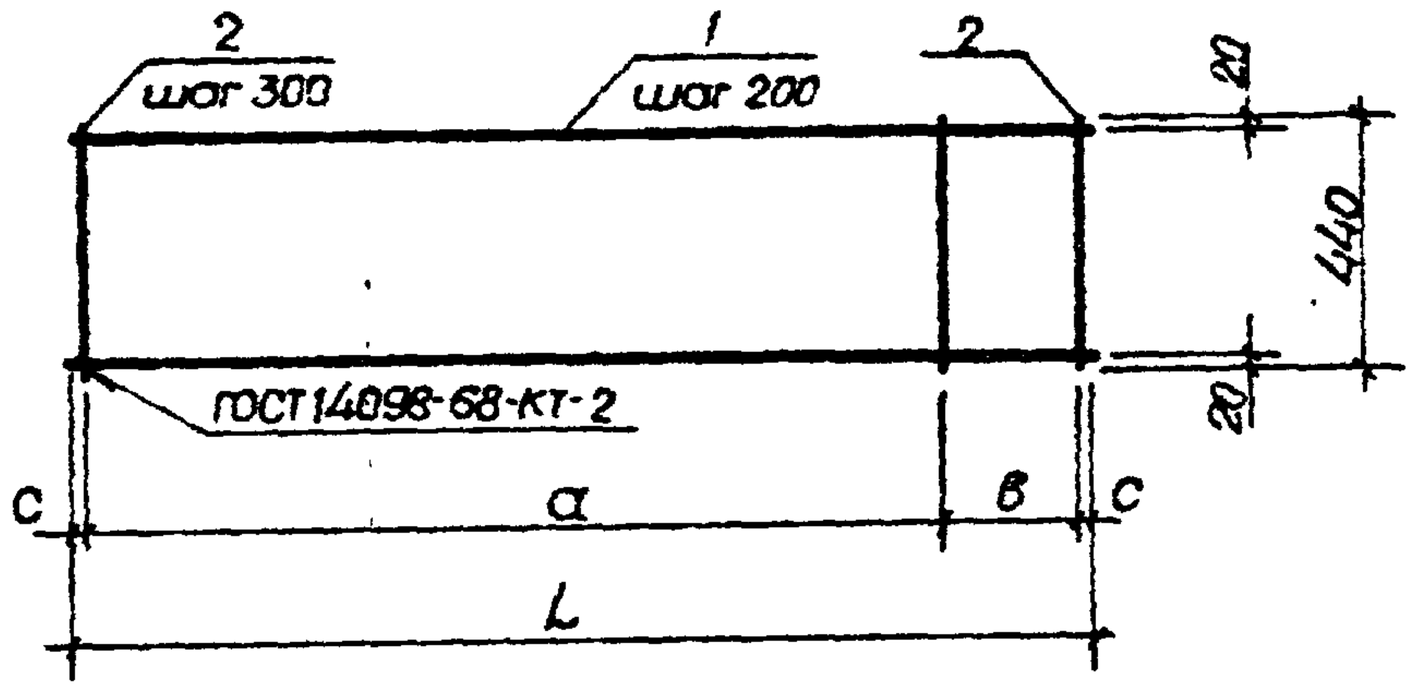

Обозначение	Марка	L, мм	a, мм	в, мм	C, мм	Масса, кг
1.141.1-19с/85.2-110	С1	1470	1200	230	20	0,63
-01	С2	1170	900	230	20	0,53
-02	С3	970	600	300	35	0,43

Взам. инв. №

Подпись и дата

Инв. № подл.

Н. Контр.	Зауэрбрей		
Нач. АПМ-3	Янбулатов		
Гл. спец.	Каримова		
ГИП	Насретдинов		
Разраб	Берзон		

1.141.1-19с/85.2-110СБ

Сетка (С1... С3)
Сборочный чертеж

Стадия	Масса	Масшт.
Р	см. табл.	
Лист	Листов 1	

ТашЗНИИЭП
г. Ташкент

Копировала Зотова 20644 40 Формат А4

https://zavodjbi.com/

https://zavodjbi.com/

ОС-1

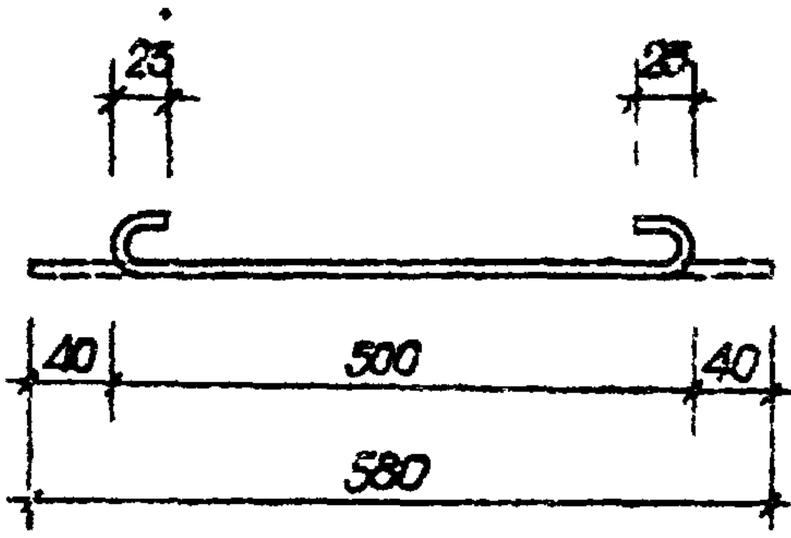

ОС 2

Формат	Зона	Поз.	Обозначение	Наименование	Кол.	Примечание
				ОС 1		
А4			1.141.1-19с/85.2-120	ф6АI, ГОСТ 5781-82*, ℓ=580	1	0,13 кг
				ОС 2		
А4			1.141.1-19с/85.2-120-01	ф8АIII, ГОСТ 5781-82*, ℓ=600	1	0,24 кг

1.141.1-19с/85 2-120

Н Контр	Зауэрбрей		Стержень ОС1, ОС2
Нач. АПМЗ	Янбулатов		
Гл. спец.	Каримова		
ГИП.	Насретдинов		
Разраб.	Берзон		

Стадия	Масса	Масштаб
Р	см. табл.	
Лист	Листов 1	

ТашЗНИИЭП г Ташкент

Копировала Затова 20644 41 Формат А4

https://zavodjbi.com/

https://zavodjbi.com/

Инв. № подл.	Подпись и дата	Взам. инв. №

Ведомость расхода стали на элемент, кг

Марка элемента	Напрягаемая арматура класса					Изделия арматурные												
						Арматура класса												
	Ат-V				Всего	A-I					A-III		Bp-I				Всего	Общий расход
	ГОСТ 10884-81					ГОСТ 5781-82*					ГОСТ 5781-82*		ГОСТ 6727-80					
	Ф10	Ф12	Ф14	Итого		Ф6	Ф10	Ф12	Ф14	Итого	Ф8	Итого	Ф3	Ф4	Ф5	Итого		
ПК 63.18-8АтVТ-С8		11,16	30,36	41,52	41,52	1,04			6,68	7,72			5,50	6,38	1,80	13,68	21,40	62,92
ПК 60.18-8АтVТ-С8		21,24	14,44	35,68	35,68	1,04		4,28		5,32			5,31	6,38	1,80	13,49	18,81	54,49
ПК 57.18-8АтVТ-С8	7,00	20,20		27,20	27,20	1,04		4,28		5,32			5,02	6,38	1,80	13,20	18,52	45,72
ПК 54.18-8АтVТ-С8	13,28	9,56		22,84	22,84	1,04		4,28		5,32			6,75	3,74		10,49	15,81	38,65
ПК 51.18-8АтVТ-С8	18,78			18,78	18,78	1,04		4,28		5,32			6,46	3,74		10,20	15,52	34,30
ПК 48.18-8АтVТ-С8	11,80	4,24		16,04	16,04	1,04		4,28		5,32			6,87	2,66		9,53	14,85	30,89
ПК 63.18-6АтVТ-С8	7,74	22,32		30,06	30,06	1,04			6,68	7,72			7,42	3,74		11,16	18,88	48,94
ПК 60.18-6АтVТ-С8	14,76	10,62		25,38	25,38	1,04		4,28		5,32			7,23	3,74		10,97	16,29	41,67
ПК 57.18-6АтVТ-С8	21,00			21,00	21,00	1,04		4,28		5,32			5,86	3,62		9,48	14,80	35,80
ПК 54.18-6АтVТ-С8	13,28	4,78		18,06	18,06	1,04		4,28		5,32			6,15	2,66		8,81	14,13	32,19

Н. контр.	Зауэрбрей		
Нач. АПМЗ	Янбулатов		
Гл. спец.	Каримова		
ГИП	Насретдинов		
Разраб.	Бероан		

1.141.1-19с/85.2-000 ВМС

Ведомость расхода стали

Стадия	Лист	Листов
Р	1	6

Таш ЗНИИЭП г. Ташкент

Копировал Лапина

Формат А4

Инв. № подл. 2h 9062

https://zavodjbi.com/

https://zavodjbi.com/

Ведомость расхода стали на элемент, кг

Марка элемента	Напрягаемая арматура класса					Изделия арматурные												Общий расход
						Арматура класса											Всего	
	Ат-V				Всего	A-I					A-III		Bp-I					
	ГОСТ 10884-81					ГОСТ 5781-82*					ГОСТ 5781-82*		ГОСТ 6727-80					
	ф10	ф12	ф14	Итого		ф6	ф10	ф12	ф14	Итого	ф8	Итого	ф3	ф4	ф5	Итого		
ПК51 18-6АтVТ-С8	15,65			15,65	15,65	1,04		4,28		5,32			5,86	2,65		8,52	13,84	29,49
ПК48 18-6АтVТ-С8	8,85	4,24		13,09	13,09	1,04		4,28		5,32			5,45	2,66		8,11	13,43	26,52
ПК63 18-4АтVТ-С8	23,22			23,22	23,22	1,04			6,68	7,72			6,34	3,62		9,96	17,68	40,90
ПК60 18-4АтVТ-С8	14,76	5,31		20,07	20,07	1,04		4,28		5,32			6,15	3,62		9,77	15,09	35,16
ПК57 18-4АтVТ-С8	17,50			17,50	17,50	1,04		4,28		5,32			6,34	2,66		9,00	14,32	31,82
ПК54 18-4АтVТ-С8	9,96	4,78		14,74	14,74	1,04		4,28		5,32			5,93	2,66		8,59	13,91	28,65
ПК51 18-4АтVТ-С8	12,52			12,52	12,52	1,04		4,28		5,32			5,42	2,66		8,08	13,40	25,92
ПК48 18-4АтVТ-С8	11,80			11,80	11,80	1,04		4,28		5,32			5,23	2,66		7,89	13,21	25,01
ПК63 18-3АтVТ-С8	19,35			19,35	19,35	1,04			6,68	7,72			6,82	2,65		9,48	17,20	36,55
ПК60 18-3АтVТ-С8	11,07	5,31		16,38	16,38	1,04		4,28		5,32			6,41	2,66		9,07	14,39	30,77
ПК57 18-3АтVТ-С8	14,00			14,00	14,00	1,04		4,28		5,32			5,90	2,66		8,56	13,88	27,88
ПК54 18-3АтVТ-С8	13,28			13,28	13,28	1,04		4,28		5,32			5,71	2,66		8,37	13,69	26,97
ПК63 15-8АтVТ-С8		33,48		33,48	33,48			4,28		4,28	0,96	0,96	4,38	5,33	1,50	11,21	16,45	49,93

Инв. № подл. | Подп. и дата | Взам. инв. №

1.141.1-19с/85 2-000 ВМС

Лист 2

Копировала Зотова

Формат А4

https://zavodjbi.com/

https://zavodjbi.com/

Инв. № подл.	Подпись и дата	Взам. инв. №

Ведомость расхода стали на элемент, кг

Марка элемента	Напрягаемая арматура класса					Изделия арматурные											Всего	Общий расход
	Ат-V					Арматура класса												
	ГОСТ 10884-81				Всего	A-I ГОСТ 5781-82*					A-III ГОСТ 5781-82*		Bp-I ГОСТ 6727-80					
	ф10	ф12	ф14	Итого		ф6	ф10	ф12	ф14	Итого	ф8	Итого	ф3	ф4	ф5	Итого		
ПК60.15-8АтVТ-С8		15,93	14,44	30,37	30,37	0,78		4,28		5,06			4,23	5,33	1,50	11,06	16,12	46,49
ПК57.15-8АтVТ-С8	7,00	15,15		22,15	22,15	0,78		4,28		5,06			4,00	5,33	1,50	10,83	15,89	38,04
ПК54.15-8АтVТ-С8	9,96	9,56		19,52	19,52	0,78		4,28		5,06			5,45	3,13		8,58	13,64	33,16
ПК51.15-8АтVТ-С8	15,65			15,65	15,65	0,78		4,28		5,06			5,22	3,13		8,35	13,41	29,06
ПК48.15-8АтVТ-С8	8,85	4,24		13,09	13,09	0,78		4,28		5,06			5,57	2,23		7,80	12,86	25,95
ПК63.15-6АтVТ-С8	3,87	22,32		26,19	26,19	0,78		4,28		5,06			5,98	3,13		9,11	14,17	40,36
ПК60.15-6АтVТ-С8	11,07	10,62		21,69	21,69	0,78		4,28		5,06			5,83	3,13		8,96	14,02	35,71
ПК57.15-6АтVТ-С8	17,50			17,50	17,50	0,78		4,28		5,06			4,70	3,03		7,73	12,79	30,29
ПК54.15-6АтVТ-С8	9,96	4,78		14,74	14,74	0,78		4,28		5,06			4,95	2,23		7,18	12,24	26,98
ПК51.15-6АтVТ-С8	12,52			12,52	12,52	0,78		4,28		5,06			4,72	2,23		6,95	12,01	24,53
ПК48.15-6АтVТ-С8	11,80			11,80	11,80	0,78		4,28		5,06			4,57	2,23		6,80	11,86	23,66
ПК63.15-4АтVТ-С8	19,35			19,35	19,35	0,78		4,28		5,06			5,08	3,03		8,11	13,17	32,52
ПК60.15-4АтVТ-С8	11,07	5,31		16,38	16,38	0,78		4,28		5,06			4,93	3,03		7,96	13,02	29,40

Инв. № подл. | Подпись и дата | Взам. инв. №

https://zavodjbi.com/

https://zavodjbi.com/

Ведомость расхода стали на элемент, кг

Марка элемента	Напрягаемая арматура класса					Изделия арматурные												Общий расход
						Арматура класса											Всего	
	Ат-V				Всего	А-I					А-III		Вр-I					
	ГОСТ 10884-81					ГОСТ 5781-82*					ГОСТ 5781-82		ГОСТ 6727-80					
	ф10	ф12	ф14	Итого		ф6	ф10	ф12	ф14	Итого	ф8	Итого	ф3	ф4	ф5	Итого		
ПК57 15-4АтVТ-С8	14,00			14,00	14,00	0,78		4,28		5,06			5,10	2,23		7,33	12,39	26,39
ПК54.15-4АтVТ-С8	13,28			13,28	13,28	0,78		4,28		5,06			4,95	2,23		7,18	12,24	25,52
ПК63 15-3АтVТ-С8	15,48			15,48	15,48	0,78		4,28		5,06			5,48	2,23		7,71	12,77	28,25
ПК60 15-3АтVТ-С8	14,76			14,76	14,76	0,78		4,28		5,06			5,33	2,23		7,56	12,62	27,38
ПК63.12-8АтVТ-С8		6,58	22,77	28,35	28,35	0,78		4,28		5,06			3,80	4,41	1,20	9,41	14,47	42,82
ПК60.12-8АтVТ-С8		15,93	7,22	23,15	23,15	0,78		4,28		5,06			3,67	4,41	1,20	9,28	14,34	37,49
ПК57.12-8АтVТ-С8	17,50			17,50	17,50		2,72			2,72	0,96	0,96	3,47	4,41	1,20	9,08	12,76	30,26
ПК54.12-8АтVТ-С8	9,96	4,78		14,74	14,74	0,78	2,72			3,50			4,62	2,65		7,27	10,77	25,51
ПК51.12-8АтVТ-С8	12,52			12,52	12,52	0,78	2,72			3,50			4,42	2,65		7,07	10,57	23,09
ПК48.12-8АтVТ-С8	5,90	4,24		10,14	10,14	0,78	2,72			3,50			4,69	1,93		6,62	10,12	20,26
ПК63.12-6АтVТ-С8	3,87	16,74		20,61	20,61	0,78		4,28		5,06			5,08	2,65		7,73	12,79	33,40
ПК60 12-6АтVТ-С8	7,38	10,62		18,00	18,00	0,78		4,28		5,06			4,95	2,65		7,60	12,66	30,66
ПК57 12-6АтVТ-С8	14,00			14,00	14,00	0,78	2,72			3,50			4,03	2,57		6,60	10,10	24,10

Инв. № подл. | Подпись и дата | Взам. инв. №

1.141.1-19с/85.2-000 ВМС

Лист 4

Копировала Затова

Формат А4

https://zavodjbi.com/

Инв. № подл.	Подпись и дата	Взам. инв. №

Ведомость расхода стали на элемент, кг

Марка элемента	Напрягаемая арматура класса					Изделия арматурные												Общий расход
						Арматура класса												
	Ат-V				Всего	А-I					А-III		Вр-I				Всего	
	ГОСТ 10884-81					ГОСТ 5781-82*					ГОСТ 5781-82*		ГОСТ 6727-80					
	ф10	ф12	ф14	Итого		ф6	ф10	ф12	ф14	Итого	ф8	Итого	ф3	ф4	ф5	Итого		
ПК54 12-6АтVТ-С8	13,28			13,28	13,28	0,78	2,72			3,50			4,22	1,93		6,15	9,65	22,93
ПК51 12-6АтVТ-С8	6,26	4,51		10,77	10,77	0,78	2,72			3,50			4,02	1,93		5,95	9,45	20,22
ПК48 12-6АтVТ-С8	8,85			8,85	8,85	0,78	2,72			3,50			3,67	1,93		5,60	9,10	17,95
ПК63 12-4АтVТ-С8	15,48			15,48	15,48	0,78		4,28		5,06			4,36	2,57		6,93	11,99	27,47
ПК60 12-4АтVТ-С8	14,76			14,76	14,76	0,78		4,28		5,06			4,23	2,57		6,80	11,86	26,62
ПК57 12-4АтVТ-С8	7,00	5,05		12,05	12,05	0,78	2,72			3,50			4,35	1,93		6,28	9,78	21,83
ПК54 12-4АтVТ-С8	9,96			9,96	9,96	0,78	2,72			3,50			4,00	1,93		5,93	9,43	19,39
ПК51 12-4АтVТ-С8	9,39			9,39	9,39	0,78	2,72			3,50			3,80	1,93		5,73	9,23	18,62
ПК63 12-3АтVТ-С8	7,74	5,58		13,32	13,32	0,78		4,28		5,06			4,68	1,93		6,61	11,67	24,99
ПК60 12-3АтVТ-С8	11,07			11,07	11,07	0,78		4,28		5,06			4,33	1,93		6,26	11,32	22,39
ПК57 12-3АтVТ-С8	10,50			10,50	10,50	0,78	2,72			3,50			4,13	1,93		6,06	9,56	20,06
ПК63 10-8АтVТ-С8		16,74	7,59	24,33	24,33	0,52	2,72			3,24			3,26	4,11	1,20	8,57	11,81	36,14
ПК60 10-8АтVТ-С8	7,38	10,62		18,00	18,00	0,52	2,72			3,24			3,15	4,11	1,20	8,46	11,70	29,70

20644

46

1.141.1-19с/85.2-000ВМС

Лист 5

Копировала Ботова

Формат А4

https://zavodjbi.com/

Ведомость расхода стали на элемент, кг

Марка элемента	Напрягаемая арматура класса					Изделия арматурные												Общий расход
						Арматура класса												
	Ат-V				Всего	A-I					A-III		Bp-I				Всего	
	ГОСТ 10884-81					ГОСТ 5781-82*					ГОСТ 5781-82*		ГОСТ 6727-80					
	ф10	ф12	ф14	Итого		ф6	ф10	ф12	ф14	Итого	ф8	Итого	ф3	ф4	ф5	Итого		
ПК57.10-8АтVТ-С8	10,50	5,05		15,55	15,55	0,52	2,72			3,24			2,98	4,11	1,20	8,29	11,53	27,08
ПК54.10-8АтVТ-С8	13,28			13,28	13,28	0,52	2,72			3,24			4,15	2,35		6,50	9,74	23,02
ПК51.10-8АтVТ-С8	6,26	4,51		10,77	10,77	0,52	2,72			3,24			3,98	2,35		6,33	9,57	20,34
ПК48.10-8АтVТ-С8	8,85			8,85	8,85	0,52	2,72			3,24			4,27	1,63		5,90	9,14	17,99
ПК63.10-6АтVТ-С8	11,61	5,58		17,19	17,19	0,52	2,72			3,24			4,54	2,35		6,89	10,13	27,32
ПК60.10-6АтVТ-С8	14,76			14,76	14,76	0,52	2,72			3,24			4,43	2,35		6,78	10,02	24,78
ПК57.10-6АтVТ-С8	7,00	5,05		12,05	12,05	0,52	2,72			3,24			3,54	2,27		5,81	9,05	21,10
ПК54.10-6АтVТ-С8	9,96			9,96	9,96	0,52	2,72			3,24			3,53	1,63		5,16	8,40	18,36
ПК51.10-6АтVТ-С8	9,39			9,39	9,39	0,52	2,72			3,24			3,36	1,63		4,99	8,23	17,62
ПК63.10-4АтVТ-С8	7,74	5,58		13,32	13,32	0,52	2,72			3,24			3,82	2,27		6,09	9,33	22,65
ПК60.10-4АтVТ-С8	11,07			11,07	11,07	0,52	2,72			3,24			3,57	2,11		5,68	8,92	19,99
ПК57.10-4АтVТ-С8	10,50			10,50	10,50	0,52	2,72			3,24			3,64	1,63		5,27	8,51	19,01
ПК63.10-3АтVТ-С8	11,61			11,61	11,61	0,52	2,72			3,24			3,92	1,63		5,55	8,79	20,40

Инв. № подл. | Подпись и дата | Взам. инв. №

1.141.1-19с/85.2-000 ВМС

Лист 6

Копировала Зотова

Формат А4

https://zavodjbi.com/