ТИПОВЫЕ КОНСТРУКЦИИ, ИЗДЕЛИЯ И УЗЛЫ ЗДАНИЙ И СООРУЖЕНИЙ

СЕРИЯ 1.090.1-7с

СБОРНЫЕ ЖЕЛЕЗОБЕТОННЫЕ КОНСТРУКЦИИ МЕЖВИДОВОГО ПРИМЕНЕНИЯ ДЛЯ КРУПНОПАНЕЛЬНЫХ ОБЩЕСТВЕННЫХ, АДМИНИСТРАТИВНЫХ И БЫТОВЫХ ЗДАНИЙ С ВЫСОТОЙ ЭТАЖА 3,3 М ДЛЯ СТРОИТЕЛЬСТВА В РАЙОНАХ СЕЙСМИЧНОСТЬЮ 7, 8 И 9 БАЛЛОВ

ВЫПУСК 2-5

ПАНЕЛИ НАРУЖНЫХ СТЕН ОДНОСЛОЙНЫЕ ТОЛЩИНОЙ 400 ММ ДЛЯ ПРИМЕНЕНИЯ В РАЙОНАХ СЕЙСМИЧНОСТЬЮ 9 БАЛЛОВ

РАБОЧИЕ ЧЕРТЕЖИ

https://zavodjbi.com/

ТИПОВЫЕ КОНСТРУКЦИИ, ИЗДЕЛИЯ И УЗЛЫ ЗДАНИЙ И СООРУЖЕНИЙ

СЕРИЯ 1.090.1-7с

СБОРНЫЕ ЖЕЛЕЗОБЕТОННЫЕ КОНСТРУКЦИИ МЕЖВИДОВОГО ПРИМЕНЕНИЯ ДЛЯ КРУПНОПАНЕЛЬНЫХ ОБЩЕСТВЕННЫХ, АДМИНИСТРАТИВНЫХ И БЫТОВЫХ ЗДАНИЙ С ВЫСОТОЙ ЭТАЖА 3,3 М ДЛЯ СТРОИТЕЛЬСТВА В РАЙОНАХ СЕЙСМИЧНОСТЬЮ 7, 8 И 9 БАЛЛОВ

ВЫПУСК 2-5

ПАНЕЛИ НАРУЖНЫХ СТЕН ОДНОСЛОЙНЫЕ ТОЛЩИНОЙ 400 ММ ДЛЯ ПРИМЕНЕНИЯ В РАЙОНАХ СЕЙСМИЧНОСТЬЮ 9 БАЛЛОВ

РАБОЧИЕ ЧЕРТЕЖИ

РАЗРАБОТАН
ТбилЗНИИЭП

ДИРЕКТОР ИНСТИТУТА Н. ЭДИШЕРАШВИЛИ
ГЛ. КОНСТР. ИНСТИТУТА А. ЧИКОБАВА
НАЧАЛЬНИК ОТДЕЛА Д. БАХТАДЗЕ
ГЛ. ИНЖ. ПРОЕКТА Д. БУРДЖАНАДЗЕ

УТВЕРЖДЕНЫ
Госкомархитектуры. Приказ № 128
от 13.09.91
ВВЕДЕНЫ В ДЕЙСТВИЕ
ТбилЗНИИЭП с 01.02.92
Приказ № 123 от 17.09.91

https://zavodjbi.com/

ОБОЗНАЧЕНИЕ ДОКУМЕНТА	НАИМЕНОВАНИЕ	СТР.
I.090.I-7с.2-5 ТТ	Технические требования	4
0I	Панель 1ПС0 30.33.4-1П-С9	8
	1ПС0 30.33.4-2П-С9, 2ПС0 30.33.4-1П-С9	
	2ПС0 30.33.4-2П-С9	
02	Панель 3ПС0 30.33.4-1П-С9	8
	3ПС0 30.33.4-2П-С9, 4ПС0 30.33.4-1П-С9	
	4ПС0 30.33.4-2П-С9	
03	Панель 5ПС0 30.33.4-2П-С9	9
04	Панель 6ПС0 30.33.4-2П-С9	9
	7ПС0 30.33.4-2П-С9	
05	Панель 1ПС0 33.33.4-1П-С9	I0
	1ПС0 33.33.4-2П-С9	
06	Панель 2ПС0 33.33.4-1П-С9	I0
	2ПС0 33.33.4-2П-С9	
07	Панель 1ПС0 60.33.4-1П-С9	II
	1ПС0 60.33.4-2П-С9, 2ПС0 60.33.4-1П-С9,	
	2ПС0 60.33.4-2П-С9	
08	Панель 3ПС0 60.33.4-1П-С9	I2
	3ПС0 60.33.4-2П-С9	
09	Панель 1ПСВ 30.33.4-1П-С9	I3
	1ПСВ 30.33.4-2П-С9	
I0	Панель 2ПСВ 30.33.4-1П-С9	I3
	2ПСВ 30.33.4-2П-С9	
II	Панель ПСЛ 30.33.4-2П-С9	I4
I2	Панель 1ПСД 30.33.4-2П-С9	I4
I3	Панель 2ПСД 30.33.4-2П-С9	I5
I4	Панель 3ПСД 30.33.4-2П-С9	I5
I5	Панель 4ПСД 30.33.4-1П-С9	I6
	4ПСД 30.33.4-2П-С9	
I6	ПСД 30.33.4-2П-С9	I6
I7	Панель ПС 30.33.4-1-С9	I7
I8	Панель ПС 24.33.4-1-С9	I7
I9	Панель ПС 18.33.4-1-С9	I8
20	Панель ПС 12.33.4-1-С9	I8
2I	Панель ПС 30.16.4-1-С9	I9
22	Панель 1ПС 33.33.4-1-С9	I9
23	Панель 1ПС 15.33.4-1-С9	20
24	Панель 2ПС 33.33.4-1-С9	20
25	Панель 2ПС 15.33.4-1-С9	2I

ОБОЗНАЧЕНИЕ ДОКУМЕНТА	НАИМЕНОВАНИЕ	СТР.
I.090.I-7с.2-5 26	Панель ПСП 60.10.4-1-С9	2I
27	Панель ПСП 30.10.4-1-С9	22
28	Панель ПСП 18.10.4-1-С9	22
29	Панель ПСП 12.10.4-1-С9	23
30	Панель 1ПСП 33.10.4-1-С9	23
3I	Панель 2ПСП 33.10.4-1-С9	24
32	Панель 1ПСП 15.10.4-1-С9	24
33	Панель 2ПСП 15.10.4-1-С9	25
34	Узлы опалубочные	26
	Каркас пространственный	36
	1КПО 30.33-1, 1КПО 30.33-2	
35	Каркас пространственный	37
	2КПО 30.33-1, 2КПО 30.33-2	
36	Каркас пространственный	38
	3КПО 30.33-1, 3КПО 30.33-2	
37	Каркас пространственный	39
	4КПО 30.33-1, 4КПО 30.33-2	
38	Каркас пространственный 5КПО 30.33-2	40
39	Каркас пространственный 6КПО 30.33-2	4I
40	Каркас пространственный 7КПО 30.33-2	42
4I	Каркас пространственный	43
	1КПО 33.33-1, 1КПО 33.33-2	
42	Каркас пространственный	44
	2КПО 33.33-1, 2КПО 33.33-2	
43	Каркас пространственный	45
	1КПО 60.33-1, 1КПО 60.33-2	
44	Каркас пространственный	47
	2КПО 60.33-1, 2КПО 60.33-2	
45	Каркас пространственный	49
	3КПО 60.33-1, 3КПО 60.33-2	
46	Каркас пространственный	5I
	1КПБ 30.33-1, 1КПБ 30.33-2	

Разраб.	Сахарова		7.2.91
Проверил	Шевня		7.2.91
ГИП	Бурдаковская		7.2.91
Нач.отд.	Бахтадзе		7.2.91
Н.контр.	Маркарян		7.2.91

I.090.I-7с.2-5

СОДЕРЖАНИЕ

Стадия	Лист	Листов
Р	I	2

ЦНИИЭП

Инв. № подл. | Подпись и дата | Взам. инв. №

Т.п. I.090.I-7с, вып.2.5

Копировал

Формат А3

Обозначение документа	Наименование	Стр.
I.090.I-7с.2-5 47	Каркас пространственный 2КПБ 30.33-I, 2КПБ 30.33-2	52
48	Каркас пространственный КПД 30.33-2	53
49	Каркас пространственный IКПД 30.33-2	54
50	Каркас пространственный 2КПД 30.33-2	55
5I	Каркас пространственный 3КПД 30.33-2	56
52	Каркас пространственный 4КПД 30.33-I, 4КПД 30.33-2	57
53	Каркас пространственный КПД 30.33-2	58
54	Каркас пространственный КП 30.33	59
55	Каркас пространственный КП 24.33	60
56	Каркас пространственный КП I8.33	6I
57	Каркас пространственный КП I2.33	62
58	Каркас пространственный КП 30.I6	63
59	Каркас пространственный IКП 33.33	64
60	Каркас пространственный IКП I5.33	65
6I	Каркас пространственный 2КП 33.33	66
62	Каркас пространственный 2КП I5.33	67
63	Каркас пространственный КПП 60.I0	68
64	Каркас пространственный КПП 30.I0	69
65	Каркас пространственный КПП I8.I0	70
66	Каркас пространственный КПП I2.I0	71
67	Каркас пространственный IКПП 33.I0	72
68	Каркас пространственный 2КПП 33.I0	73
69	Каркас пространственный IКПП I5.I0	74
70	Каркас пространственный 2КПП I5.I0	75
Д2	Узлы арматурные	76
7I	Каркас укрупнительной сборки СКР1, СКР2	88
72	Каркас укрупнительной сборки СКР3	88
73	Каркас укрупнительной сборки СКР4	89
74	Каркас укрупнительной сборки СКР5	89
75	Каркас укрупнительной сборки СКР6	90
76	Каркас укрупнительной сборки СКР7	90
77	Каркас КР1...КР4	9I
78	Каркас КР5, КР6	92
79	Каркас КР7	92
80	Каркас КР8...КР12	93
8I	Каркас КР13, КР14	93

Обозначение документа	Наименование	Стр.
I.090.I-7с.2-5 82	Каркас КР15, КР16	94
83	Каркас КР17, КР18	94
84	Сетка С1...С4	95
85	Сетка С5	96
86	Сетка С6	96
87	Сетка С7	97
88	Сетка С8, С10	98
89	Сетка С9, С11, С12	98
90	Сетка С13...С17	99
9I	Сетка С18, С19	99
92	Изделие закладное МН1, МН2	I00
93	Изделие закладное МН3, МН4	I0I
94	Стержень анкерный АН1...АН4	I02
95	Петля строповочная СП1, СП2	I03
96	Петля строповочная СП3...СП6	I03
РС	Расход стали	I04

I. Общие данные.

Выпуск 2-5 "Панели наружных стен однослойные толщиной 400 мм для применения в районах сейсмичностью 9 баллов. Рабочие чертежи" входит в состав серии I.090.I-7с "Сборные железобетонные конструкции межвидового применения для крупнопанельных общественных, административных и бытовых зданий с высотой этажа 3,3 м для строительства в районах сейсмичностью 7,8 и 9 баллов."

Выпуск содержит сборочные чертежи панелей, пространственных каркасов, арматурных и закладных изделий, опалубочные и арматурные узлы, спецификации, выборку стали панелей наружных стен.

Панели запроектированы в соответствии с требованиями СНиП II-7-81 "Строительство в сейсмических районах. Нормы проектирования", СНиП 2.03.01-84^{x} "Бетонные и железобетонные конструкции. Нормы проектирования", постановления Госстроя СССР от II марта 1981 г. № 34 " О повышении расчетных сопротивлений металлопроката, используемого при изготовлении строительных конструкций", "Пособия по проектированию жилых зданий. Выпуск 3. Конструкции жилых зданий" (к СНиП 2.08.01-85).

2. Конструкция панелей.

2.I. Панели запроектированы из легкого бетона на пористых неорганических заполнителях класса В10 для панелей с проемами, класса В7,5 для панелей без проемов. Толщина панелей 400 мм, высота панелей 3275 мм и 1625 мм, парапетных - 1000 мм. В качестве заполнителя применен гравий керамзитовый по ГОСТ 9759-83. Морозостойкость бетона должна быть не менее F50. Объемная масса легкого бетона в панелях (в высушенном до постоянной массы состоянии) принята в пределах 1000 - 1100 кг/м^3.

Отделка наружных поверхностей панелей принята в виде декоративного слоя раствора марки М100, толщиной 20 мм. Цвет и вид отделки назначается при привязке к конкретному проекту.

Вертикальные грани наружного слоя панелей запроектированы на условия устройства стыков, заделываемых герметиком, с последующим отводом воды, случайно проникшей в вертикальные стыки, для чего них предусмотрены каналы (декомпрессионные полости). На нижней горизонтальной грани также предусмотрена декомпрессионная полость. По горизонтальным и вертикальным граням панелей предусмотрены выемки, арматурные выпуски и закладные детали для соединения панелей между собой, с внутренними стенами и перекрытиями. На верхней горизонтальной грани предусмотрены строповочные петли.

В панелях устроены непрерывные арматурные пояса-обвязки в виде расположенных в теле стеновых панелей продольных арматурных элементов из двух стержней. Арматурные элементы поясов-обвязок расположены в двух уровнях - в верхней и нижней частях панели; арматура поясов в местах стыка панелей сваривается между собой.

Устройство непрерывных по всему контуру здания арматурных поясов-обвязок в наружных стеновых панелях в уровнях перекрытий повышает надежность связи в единое целое вертикальных стен-диафрагм и горизонтальных дисков перекрытий, повышая тем самым общую пространственную жесткость здания. Стыки наружных стеновых панелей при отсутствии поперечных стен (или рам) выполнены усиленными с устройством в каждом уровне парных связей - сваркой арматурных выпусков и сваркой закладных деталей, установленных в теле смежных панелей. На верхней горизонтальной грани установлены строповочные петли и закладные детали.

Панели без проемов и простенки шириной более 450 мм панелей с проемами армированы конструктивно. Простенки шириной менее 450 мм и перемычки панелей армированы по расчету на унифицированные нагрузки 600 кг/м2 (5,88 кПа) и 800 кг/м2 (7,84 кПа) на перекрытие пролетом 7,2 м.

2.2. Армирование панелей производится сварными пространственными каркасами, которые устанавливаются в формующее оборудование в сборном виде, включая петлевые выпуски и закладные детали. Пространственные каркасы состоят из каркасов укрупнительной сборки, отдельных стержней, петлевых выпусков и закладных деталей. Каркасы укрупнительной сборки (СКР) устанавливаются в перемычках панелей и состоят из двух гнутых сеток и отдельного стержня. Плоские каркасы (КР) устанавливаются по торцам панелей и вдоль проемов. Сетки (С) устанавливаются по контуру проемов у наружного слоя панели. Сборка пространственных каркасов выполняется из сборочных единиц и деталей при помощи контактной сварки клещами в специальных кондукторах.

Разраб.	Борошенко		1986	I.090.I-7с.2-5 ТТ		
Проверил	Шелия		1986			
ГИП	Бурдженадзе		1986			
Нач.отд.	Бахтадзе		1986	ТЕХНИЧЕСКИЕ ТРЕБОВАНИЯ	Стадия	Лист	Листов
					Р	I	
					ТбилЗНИИЭП		
Н.контр.	Манкарян		1986				

Инв. № подл. | Подпись и дата | Взам. инв. №

т.к. I.090.I-7с вып.2-5

Копировал | Формат А3

Арматурная сталь принята в соответствии со СНиП 2.03.01-84* и письмом Госстроя СССР от 15 апреля 1980 г. № 42-Д "О мерах по предотвращению перерасхода арматурной стали при проектировании и изготовлении железобетонных конструкций для промышленного, жилищно-гражданского и сельского строительства": для плоских каркасов, сеток и отдельных стержней - сталь класса А-III марки 35ГС по ГОСТ 5781-82* и класса Вр-I по ГОСТ 5727-80*; для монтажных петель (анкеров) - сталь класса А-I марки ВСт3пс2 по ГОСТ 5781-82*; для строповочных петель - сталь класса Ас-II марки 10ГТ по ГОСТ 5781-82* и сталь класса А-I марки ВСт3пс2 по ГОСТ 5781-82*. Для закладных деталей - сталь класса А-III марки 35ГС по ГОСТ 5781-82* и полосовая сталь по ГОСТ 103-76* марки ВСт3пс5 по ГОСТ 380-71**.

2.3. Размеры панелей не должны иметь отклонения от проектных размеров, указанных в рабочих чертежах, превышающие установленные ГОСТ 11024-84*. Масса панелей при отпуске потребителю не должна превышать проектную массу более чем на 7%.

3. Изготовление панелей

3.1. Панели должны изготавливаться в соответствии с требованиями ГОСТ 11024-84* по рабочим чертежам в инвентарной заводской оснастке. При этом необходимо выполнить следующие требования:

3.1.1. Панели изготавливаются в горизонтальных формах фасадной стороной вниз.

3.1.2. Армирование панелей производится сварными пространственными каркасами, которые устанавливаются в форму и собраны вдали при закрытых бортах. Все петлевые выпуски фиксируются в проектном положении бортовыми коробочками формы. Фиксация пространственных каркасов в проектном положении в форме должна обеспечиваться при помощи пластмассовых или цементных фиксаторов.

3.1.3. Термообработку панелей производить при температуре не выше 70°С, допускается воздействие температуры до 85°С на срок не более 30 минут.

3.1.4. Распалубку панелей производить при достижении бетоном прочности не менее 70% проектной с применением кантователя, обеспечивающего угол подъема изделия не менее 70° к горизонту.

Контроль качества при изготовлении должен производиться путем систематического пооперационного контроля; прочности бетонных кубов и арматуры; точности укладки пространственных каркасов; толщины защитных слоев.

Заполнение проемов столярными изделиями производится на заводе после термообработки панелей. Для крепления деревянных коробок окон и балконных дверей в панелях предусмотрены деревянные антисептированные пробки. Столярные изделия приняты для толщины панелей 400мм по ГОСТ 11214-86.

Для предохранения от коррозии лицевых поверхностей закладных деталей они должны быть покрыты антикоррозионной обмазкой слоем 0,5мм.

Минимальная прочность бетона к моменту отпуска изделия с завода, если она не оговорена в проекте, должна быть не менее 80% проектной марки бетона, влажность панелей не должна быть более 12%.

3.2. При отпуске с завода панели должны иметь максимальную готовность в соответствии с требованиями ГОСТ 11024-84*, а именно:

3.2.1 Окончательную наружную поверхность.

3.2.2. Поверхность с внутренней стороны, подготовленную под окраску или оклейку обоями.

2.2.2. Проемы в панелях должны быть заполнены оконными и дверными остекленными блоками с установленными подоконными досками и сливами. Оконные и дверные блоки по наружному контуру в местах примыкания к бетону панелей должны быть герметизированы.

3.3. Приемка панелей ОТК завода-изготовителя и контрольная выборочная проверка производится в соответствии с требованиями ГОСТ 11024-84*. При освоении производства панелей и при изменении технологии их изготовления рекомендуется провести испытания панелей и оценку их прочности, трещиностойкости по ГОСТ 8829-85 "Конструкции и изделия железобетонные сборные. Методы испытаний и оценки прочности, жесткости и трещиностойкости". Схемы испытания и контрольные нагрузки приведены ниже.

3.4. Предел огнестойкости панелей - 2,5 часа.

4. Указания по применению

Хранение и транспортирование панелей должны выполняться в соответствии с требованиями ГОСТ 11024-84*. Подъем панелей производить с применением самобалансирующих траверс, обеспечивающих вертикальное положение панелей, наклон строп к вертикали допускается не более 15°. Опирание панелей при хранении и транспортировании должно производиться на специальные прокладки (деревянные, резиновые и т.п.).

5. Маркировка панелей

Маркировка панелей выполнена в соответствии с ГОСТ 23009-78* "Конструкции и изделия бетонные и железобетонные сборные. Условные обозначения (марки)". Марка содержит обозначение основных характеристик панели и состоит из буквенно-цифровых групп.

Первая группа означает:

- в панелях с оконными и дверными проемами - отличие в размерах или расположение проема, отличие в расположении вертикальных торцов панели (зеркальность);
- в панелях без проемов - отличие в расположении вертикальных торцов панели (зеркальность).

Группа букв означает:

ПСО - панель стеновая с оконным проемом;
ПСЛ - панель стеновая для лестничных клеток;
ПСД - панель стеновая с дверным проемом;
ПС - панель стеновая без проема (глухая);
ПСА - панель стеновая арочная;
ПСП - панель стеновая парапетная.

Вторая группа цифр (записаны через точку) обозначает габарит панели (длина, высота, толщина) в дециметрах.

Последующая буква "П" означает вид бетона - бетон на пористых заполнителях.

Последняя цифра в марке означает тип несущей способности перемычки панели:

1- унифицированная нагрузка 600 кг/м^2 (5,88 кПа) на перекрытие пролетом 7,2м;

2- унифицированная нагрузка 800 кг/м^2 (7,84 кПа) на перекрытие пролетом 7,2м.

Индекс "С9" в конце марки означает для применения в районах сейсмичностью 9 баллов.

Марки проставляются на чертежах и спецификациях проекта в заказах заводам - изготовителям и на изделиях. Каждая изготовленная панель должна иметь маркировку согласно ГОСТ 13015.2-81* "Конструкции и изделия бетонные и железобетонные сборные. Правила маркировки", выполненную несмываемой краской. Должны быть нанесены: марка панели, индекс предприятия, масса панели, дата исполнения.

Внесение изменений в обозначение марок не допускается.

6. Расчетные нагрузки панели

Панели наружных стен рассчитаны по указаниям СНиП II-7-81, СНиП 2.03.01-84*. Несущая способность панелей без проемов (глухих и простенков панелей с проемами определяется несущей способностью опорных сечений (комбинированным стыком).

Расчетная схема стыка

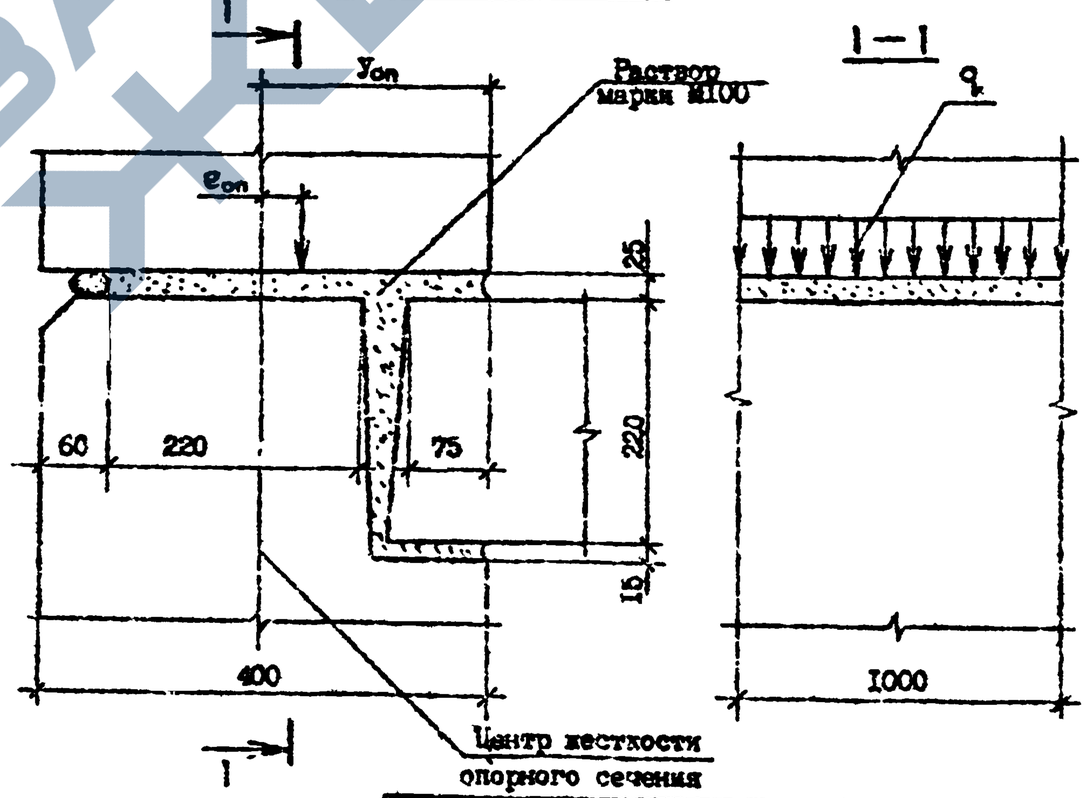

Расчетные нагрузки на стык панелей ($У_{оп}$=21,8 см)

$e_{оп}$, см	q, тс/м	$e_{оп}$, см	q, тс/м
0,0	70	0,0	70
1,0	63	-1,0	67
2,0	57	-2,0	65
3,0	49	-3,0	63
4,0	46	-4,0	58
5,0	43	-5,0	54
6,0	39	-6,0	51
7,0	37		
8,0	35		
9,0	33		

Несущая способность перемычек определяется на изгиб от вертикальной нагрузки (от опирающихся на перемычку перекрытий) и на усилия от перекоса равного 1/2000 пролета перемычки, возникающего при изгибе стены в собственной плоскости. При типе несущей способности перемычки 1 погонная нагрузка равна 3,35 т/м, при типе 2 – 4,07 т/м.

7. Схемы испытаний и контрольные нагрузки

Испытание панелей в оценку их прочности и трещиностойкости проводить в соответствии с требованиями ГОСТ 8829-85 нагружением конструкции до контролируемого предельного состояния путем силового воздействия. Панели признаются годными если результаты испытаний отобранных конструкций удовлетворяют всем требованиям по прочности, трещиностойкости и жесткости

Контрольная ширина раскрытия трещин равна 0,25 мм.

Величина коэффициента С для определения контрольных нагрузок по проверке прочности в зависимости от возможного характера разрушения принята согласно ГОСТ 8829-85 и письма Госстроя СССР от 12 февраля 1982 г. № 17-Д " Об оценке прочности изгибаемых железобетонных элементов при испытании их в соответствии с ГОСТ 8829-85".

Схемы опирания и загружения панелей при испытании.

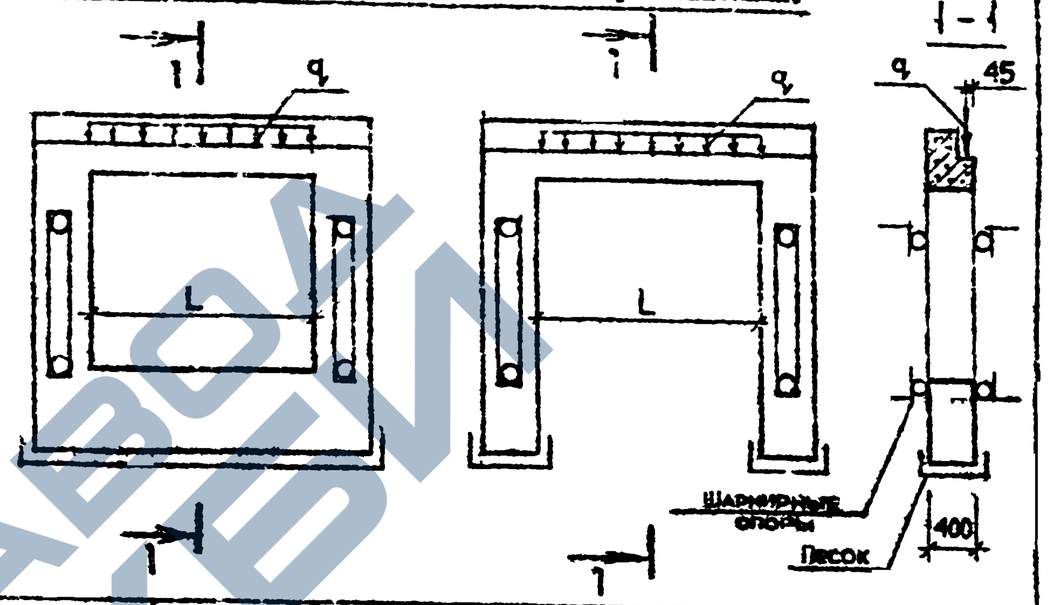

Тип несущей способности перемычки	Пролет перемычки L /см/	Контрольные нагрузки q при испытании /т/м/				
		по прочности		по трещиностойкости	по жесткости	
		C=1,25	C=1,6		q	контрольный прогиб в середине пролета /см/
1	211,0	4,19	5,36	3,35	3,33	0,15
	181,0	4,19	5,36	3,35	3,35	0,07
2	211,0	5,09	6,51	4,07	4,07	0,15
	181,0	5,09	6,51	4,07	4,07	0,08
	151,0	5,09	6,51	4,07	4,07	0,04
	91,0	5,09	6,51	4,07	4,07	0,01

РИС.1

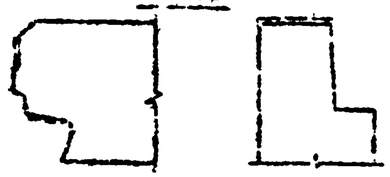

Пунктирной линией обозначена грунтуемая часть верхней и боковых поверхностей. Материалы для грунтовки должны применяться в соответствии с данным конкретного проекта.

Т.К. I.090.I-7с. вып.2-5

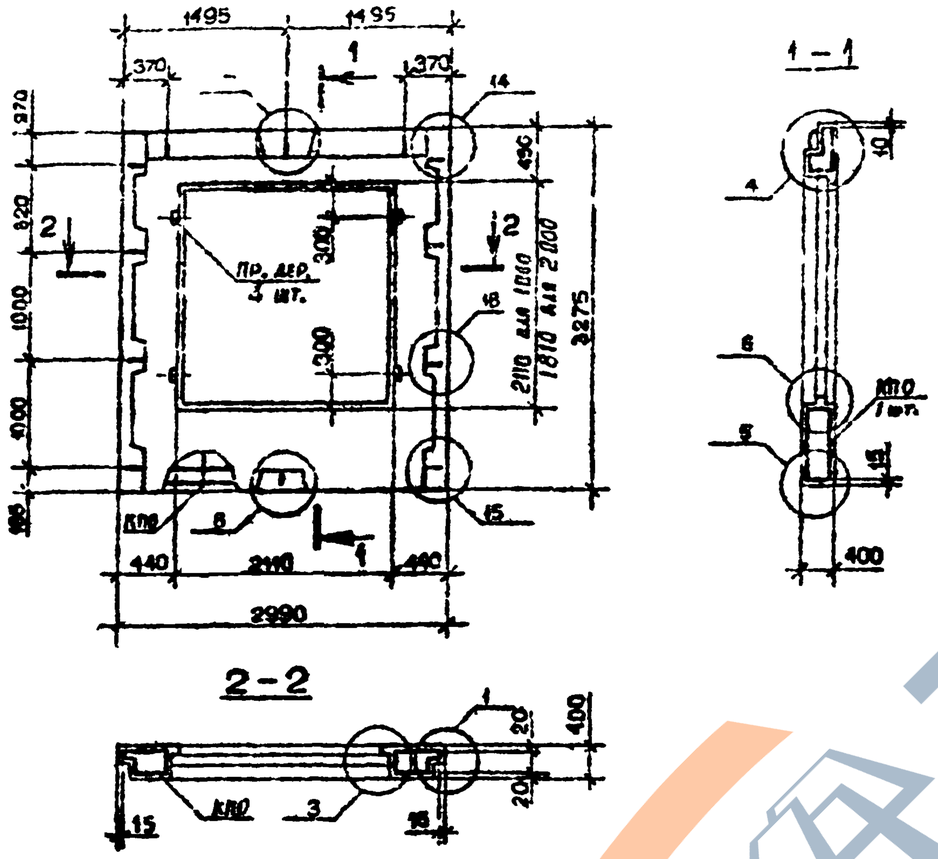

Вид панели дан с внутренней стороны
Пробки деревянные по ГОСТ 8486-56**
Пространственные каркасы см. I.090.I-7с.2-5 34,35
Опалубочные узлы см. I.090.I-7с.2-5 ДI

Марка панели	Марка пространственного каркаса	Расход материалов, м³ Бетон легкий В10 Д 1100	Раствор цементный М100	Пр.дер. 50×100 L=100	Масса, т
1ПС0 30.33.4-1П-С9	1КП0 30.33-1	1,77	0,10	0,002	1,95
1ПС0 30.33.4-2П-С9	1КП0 30.33-2				
2ПС0 30.33.4-1П-С9	2КП0 30.33-1	2,01	0,11	0,002	2,21
2ПС0 30.33.4-2П-С9	2КП0 30.33-2				

Разраб.	Борошилов			I.090.I-7с.2-5 02
Проверил	Шелия			
ГИП	Бурмаладзе			
Нач.отд.	Бахтадзе			Панель 1ПС0 30.33.4-1П-С9, 1ПС0 30.33.4-2П-С9, 2ПС0 30.33.4-1П-С9, 2ПС0 30.33.4-2П-С9 — Стадия Р, Лист, Листов
Н.контр.	Мар.эрам			ТбилЗНИИЭП

Копировал Формат А4

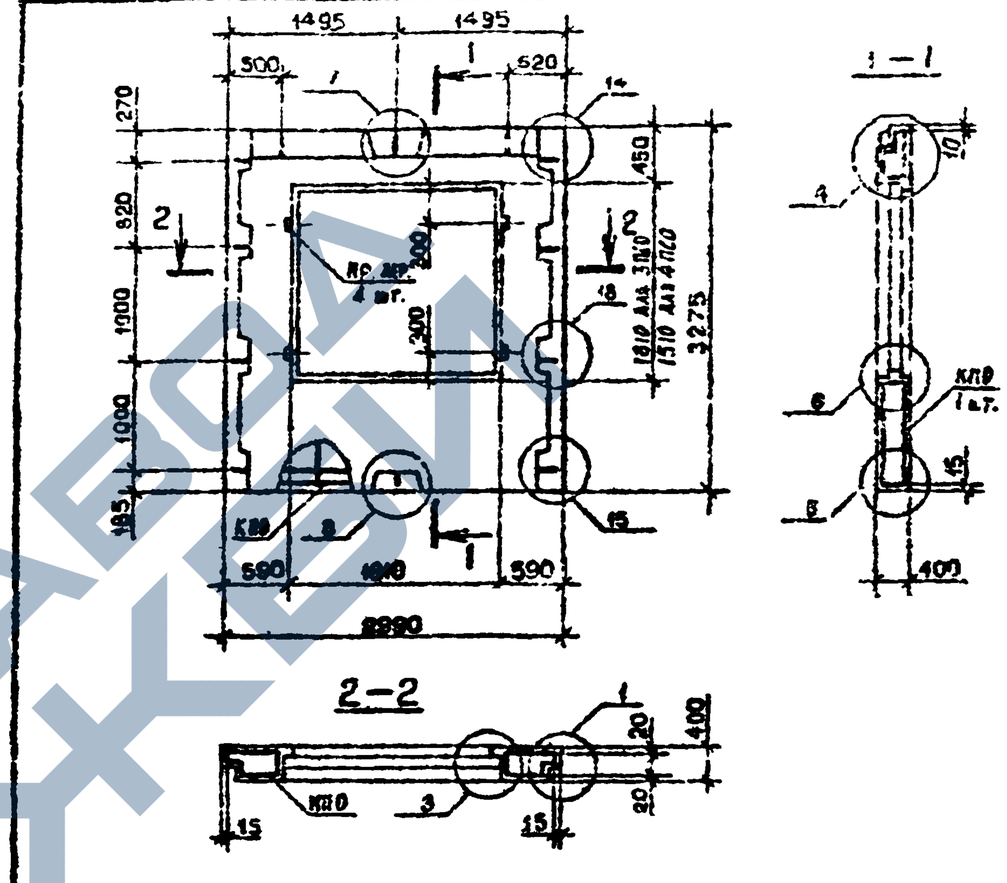

Вид панели дан с внутренней стороны
Пробки деревянные по ГОСТ 8486-56**
Пространственные каркасы см. I.090.I-7с.2-5 36, 37
Опалубочные узлы см. I.090.I-7с.2-5 ДI

Марка панели	Марка пространственного каркаса	Расход материалов, м³ Бетон легкий В10 Д 1100	Раствор цемент. М100	Пр.дер. 50×100 L=100	Масса, т
3ПС0 30.33.4-1П-С9	3КП0 30.33-1	2,22	0,12	0,002	2,44
3ПС0 30.33.4-2П-С9	3КП0 30.33-2				
4ПС0 30.33.4-1П-С9	4КП0 30.33-1	2,43	0,13	0,002	2,66
4ПС0 30.33.4-2П-С9	4КП0 30.33-2				

Разраб.	Борошилов			I.090.I-7с.2-5 02
Проверил	Шелия			
ГИП	Бурмаладзе			
Нач.отд.	Бахтадзе			Панель 3ПС0 30.33.4-1П-С9, 3ПС0 30.33.4-2П-С9, 4ПС0 30.33.4-1П-С9, 4ПС0 30.33.4-2П-С9 — Стадия Р, Лист, Листов
Н.контр.	Маркарян			ТбилЗНИИЭП

Копировал Формат А4

https://zavodjbi.com/

Т.К. I.090.I-7с. вып.2-5

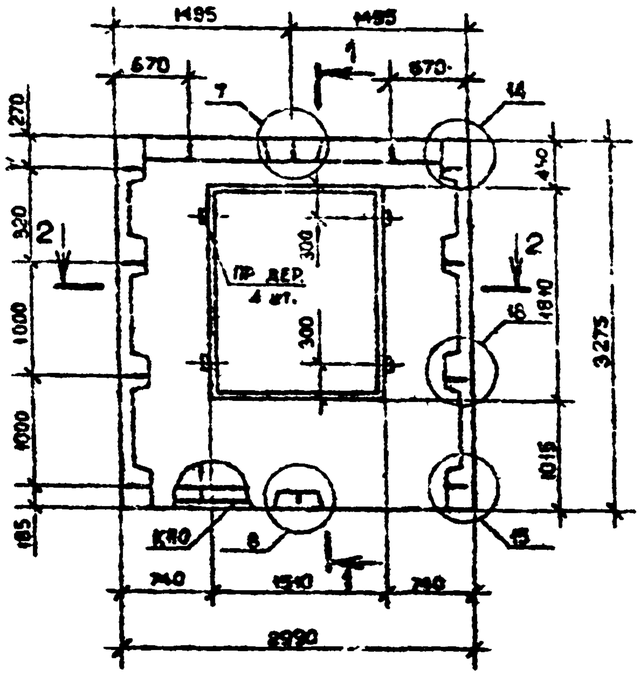

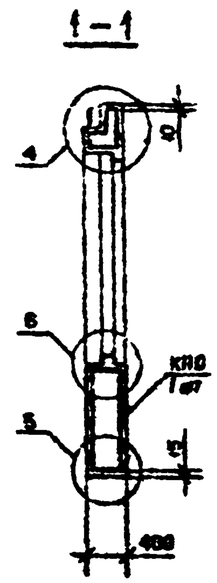

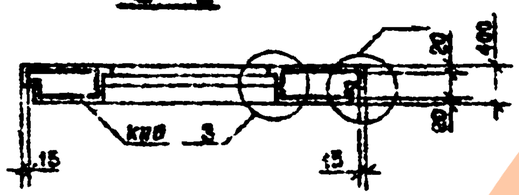

Вид панели дан с внутренней стороны.
Пробки деревянные по ГОСТ 8486-66^{XX}.
Пространственные каркасы см. I.090.I-7с.2-5 ЗВ
Опалубочные узлы см. I.090.I-7с.2-5 ДI

Марка панели	Марка пространственного каркаса	Расход материалов, м³			Масса, т
		Бетон легкий В10 D 1100	Раствор цемент. М100	Пр.дер. 50х100 L=100	
5ПСО 30.33.4-2П-С9	5КПО 30.33-2	2,43	0,13	0,002	2,66

Разраб.	Берощвили			I.090.I-7с.2-5 03
Проверил	Шевня			
ГИП	Бурдиашвили			
Нач.отд.	Бахтадзе			Панель 3ПСО 30.33.4-2П-С9
Н.контр.	Маркарян			

Стадия	Лист	Листов
Р		

ТПиИ ЗНИИЭП

Копировал Формат А4

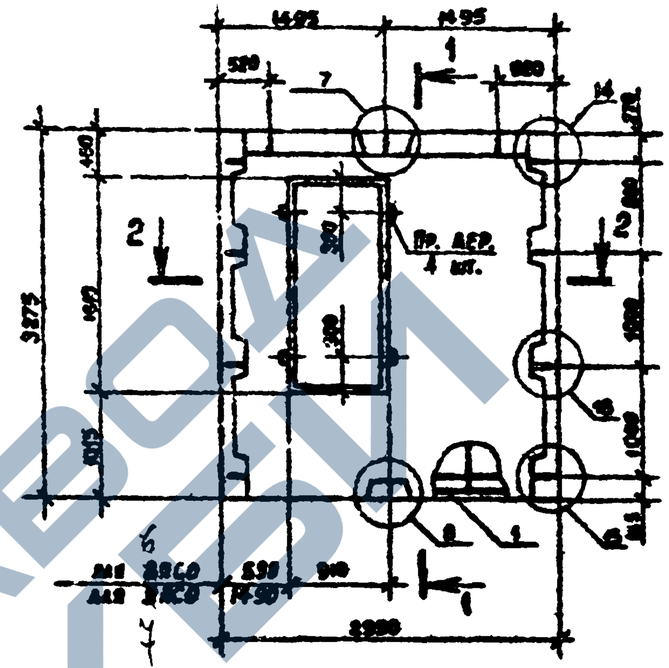

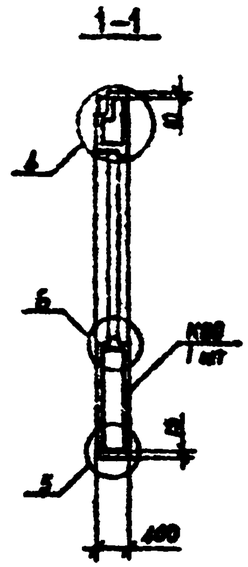

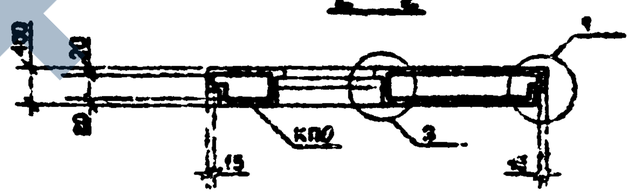

Вид панелей дан с внутренней стороны.
Пробки деревянные по ГОСТ 8486-66^{XX}.
Пространственные каркасы см. I.090.I-7с.2-5 ЗВ, 4D
Опалубочные узлы см. I.090.I-7с.2-5 ДI.

Марка панели	Марка пространственного каркаса	Расход материалов, м³			Масса, т
		Бетон легкий В10 D 1100	Раствор цемент. М100	Пр.дер. 50х100 L=100	
6ПСО 30.33.4-2П-С9	6КПО 30.33-2	2,83	0,16	0,002	3,12
7ПСО 30.33.4-2П-С9	7КПО 30.33-2				

Разраб.	Берощвили			I.090.I-7с.2-5 04
Проверил	Шевня			
ГИП	Бурдиашвили			
Нач.отд.	Бахтадзе			Панель 6ПСО 30.33.4-2П-С9 7ПСО 30.33.4-2П-С9
Н.контр.	Маркарян			

Стадия	Лист	Листов
I		

ТПиИ ЗНИИЭП

Копировал Формат А4

ЗАВОД ЖБИ

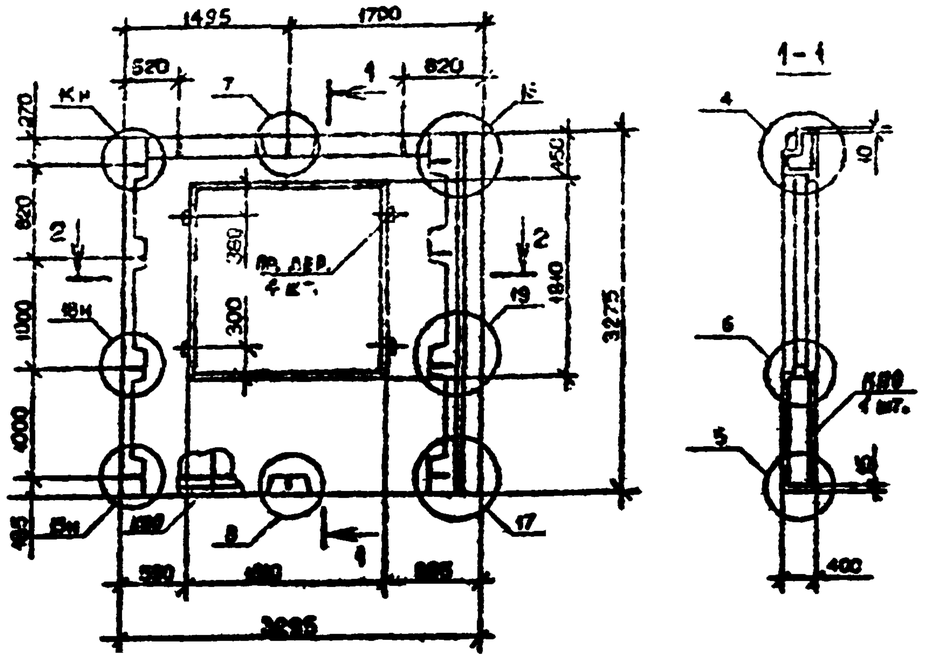

Вид панелей дан с внутренней стороны.
Пробки деревянные по ГОСТ 8486-66[XX].
Пространственные каркасы см. I.090.I-7с.2-5 41
Опалубочные узлы см. I.090.I-7с.2-5 ДI

Марка панели	Марка пространственного каркаса	Расход материалов, м³ Бетон дегкий В10 D 1100	Раствор цемент. М100	Пр.дер. 50х100 L=100	Масса т
ПКО 33.32.4-III-С9	ПКЮ 33.33-I	2,46	0,15	0,002	2,71
ПКО 33.32.4-2П-С9	ПКЮ 33.33-2				

Разраб.	Бероцвили		
Проверил	Шегия		
ГИП	Бурджанадзе		
Нач.отд.	Бахтадзе		
Н.контр.	Маркарян		

I.090.I-7с.2-5 06

Панель ПКО 33.33.4-III-С9 ПКО 33.33.4-2П-С9

Стадия	Лист	Листов
Р		I

Тбилгипрострой

Т.П. I.090.I-7с. вып.2-5

Копировал Формат А4

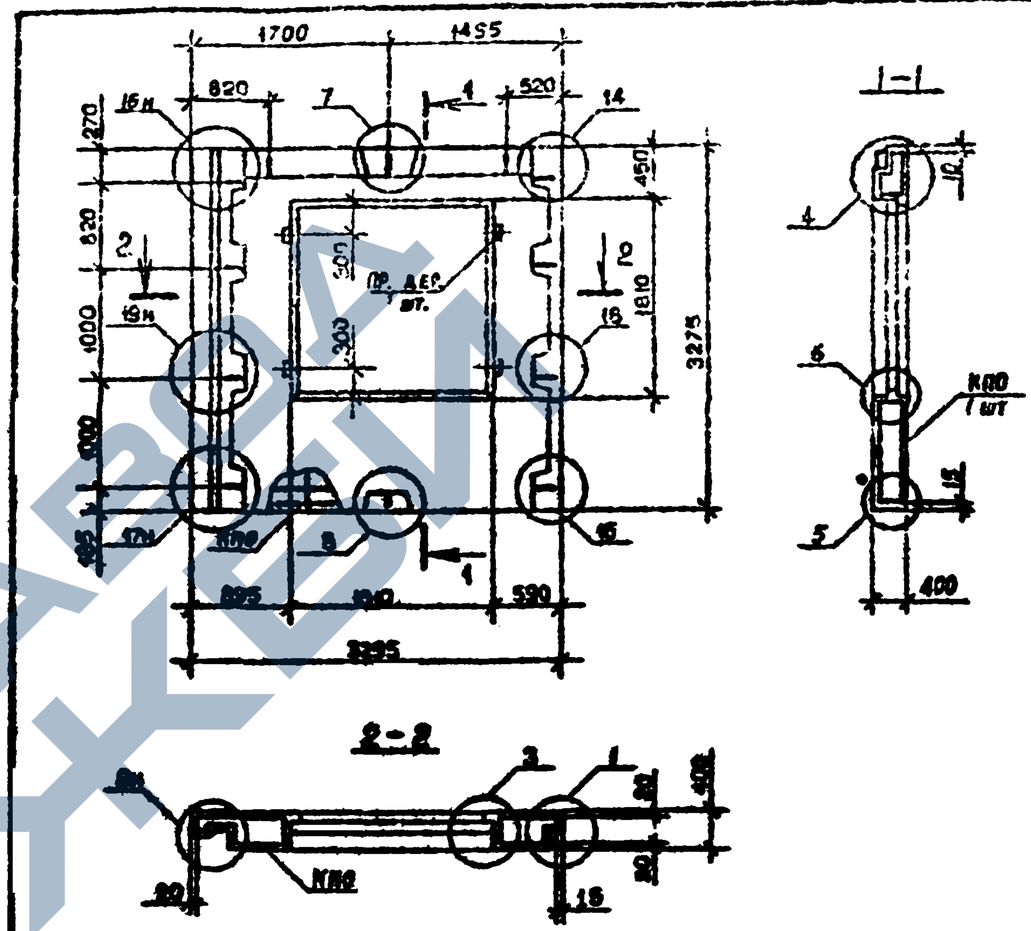

Вид панелей дан с внутренней стороны.
Пробки деревянные по ГОСТ 8486-66[XX].
Пространственные каркасы см. I.090.I-7с.2-5 42
Опалубочные узлы см. I.090.I-7с.2-5 ДI

Марка панели	Марка пространственного каркаса	Расход материалов, м³ Бетон дегкий В10 D 1100	Раствор цемент. М100	Пр.дер. 50х100 L=100	Масса, т
2ПКО 33.33.4-III-С9	2ПКЮ 33.33-I	2,45	0,15	0,002	2,71
2ПКО 23.33.4-2П-С9	2ПКЮ 33.33-2				

Разраб.	Бероцвили		
Проверил	Шегия		
ГИП	Бурджанадзе		
Нач.отд.	Бахтадзе		
Н.контр.	Маркарян		

I.090.I-7с.2-5 06

Панель 2ПКО 33.33.4-III-С9 2ПКО 33.33.4-2П-С9

Стадия	Лист	Листов
Р		I

Тбилгипрострой

Копировал Формат А4

ЗАВОД ЖБИ

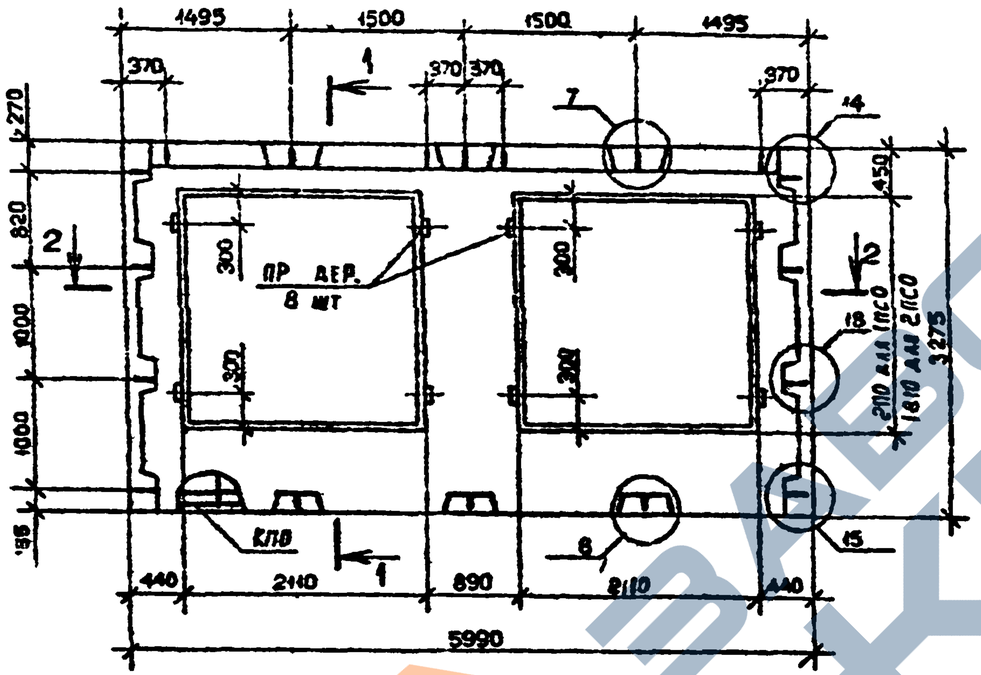

1 – 1

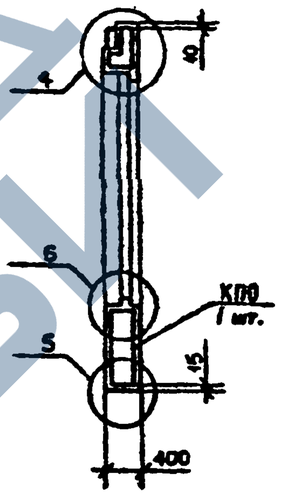

2 – 2

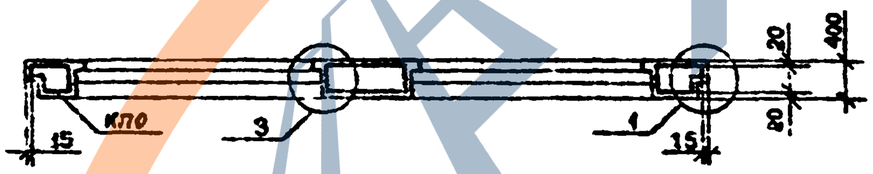

Вид панелей дан с внутренней стороны.
Пробки деревянные по ГОСТ 8486-66[XX].
Пространственные каркасы см. I.090.I-7с.2-5 43, 44
Опалубочные узлы см. I.090.I-7с.2-5 ДI.

Марка панели	Марка пространственного каркаса	Расход материалов, м³			Масса, т
		Бетон легкий В10 D 1100	Раствор цемент. М100	Пр.дер. 50х100 L=100	
1ПСО 60.33.4-1П-С9	1КПО 60.33-1	3,72	0,20	0,004	4,08
1ПСО 60.33.4-2П-С9	1КПО 60.33-2				
2ПСО 60.33.4-1П-С9	2КПО 60.33-1	4,19	0,23	0,004	4,60
2ПСО 60.33.4-2П-С9	2КПО 60.33-2				

Разраб.	Бероятьин		10.90	I.090.I-7с.2-5 07			
Проверил	Салихова		10.90				
ГИП	Бурджанадзе		10.90				
Нач.отд.	Бахтадзе		10.90	Панель 1ПСО 60.33.4-1П-С9	Стадия	Лист	Листов
				1ПСО 60.33.4-2П-С9	Р		1
				2ПСО 60.33.4-1П-С9	ГПИ ЗИИЭП		
Н.контр	Маркарян		10.90	2ПСО 60.33.4-2П-С9			

Копировал

Формат А3

Копия верна

Т.К. I.090.I-7с. вып. 2-5

Инв. № подл. | Подпись и дата | Взам. инв. №

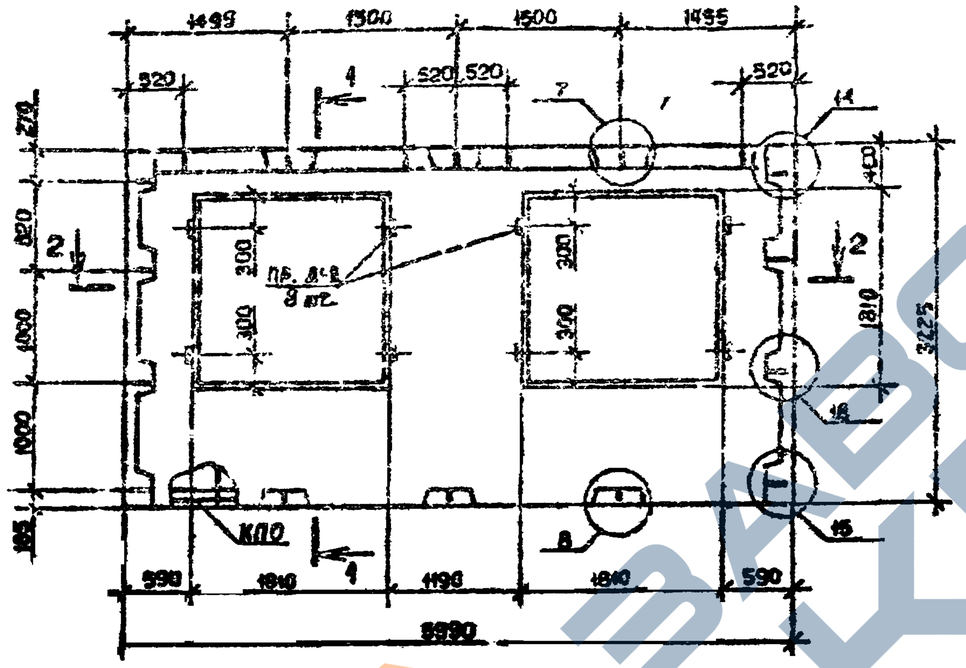

1 - 1

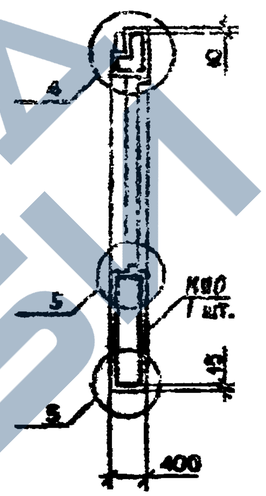

2 - 2

Вид панелей дан с внутренней стороны.
Пробки деревянные по ГОСТ 8486-66[XX].
Пространственные каркасы см. I.090.I-7с.2-5 45
Опалубочные узлы см. I.090.I-7с.2-5 ДI.

Марка панели	Марка пространственного каркаса	Расход материалов, м³			Масса, т
		Бетон легкий В10 D 1100	Раствор цемент. М100	Пр.дер. 50х100 L =100	
ЗПСО 60.33.4-ПI-С9	ЗКПО 60.33-1	4,62	0,24	0,004	5,05
ЗПСО 60.33.4-2П-С9	ЗКПО 60.33-2				

Разраб.	Берошвили		2.89	I.090.I-7с.2-5 08
Проверил	Шелия		2.89	
ГИП	Бурджанадзе		2.89	
Нач.отд.	Бахтадзе		2.89	Панель ЗПСО 60.33.4-ПI-09 ЗПОО 60.33.4-2П-09
Н.контр.	Маркарян		2.89	

Стадия	Лист	Листов
Р		I

ТбилЗНИИЭП

Т.К. I.090.I-7с.вып.2-5

Инв. № подл. | Подпись и дата | Взам. инв. №

Копировал

Формат А3

https://zavodjbi.com/

Копия верна

Т.К. I.090.I-7с.вып.2-5

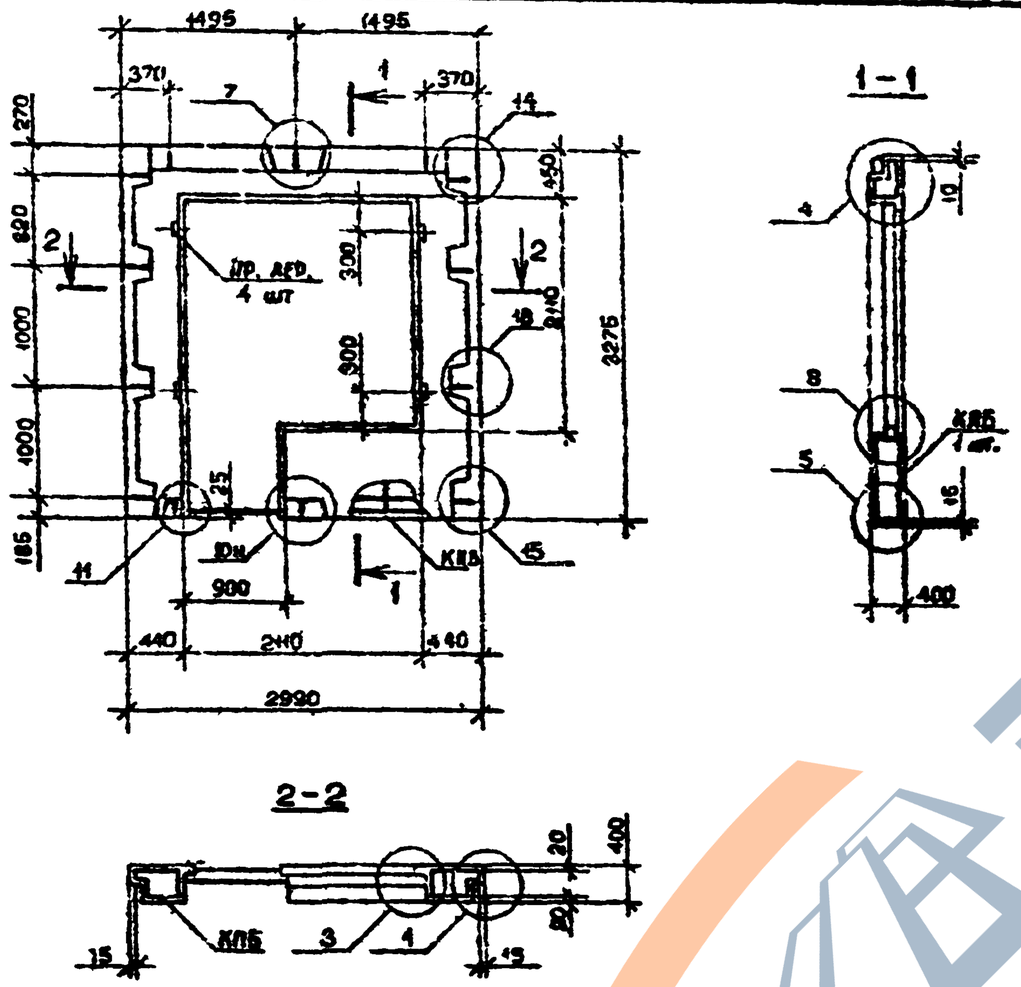

Вид панелей дан с внутренней стороны.
Пробки деревянные по ГОСТ 8486-66*.
Опалубочные узлы см. I.090.I-7с.2-5 ДП.
Пространственные каркасы см. I.090.I-7с.2-5 46

Марка панели	Марка пространственного каркаса	Расход материалов, м³			Масса, т
		Бетон легкий В10 D1100	Раствор цемент. М100	Пр. дер. 50х100 L=100	
1ПСБ 30.33.4-III-С9	ПКПВ 30.33-1	1,53	0,08	0,002	1,67
1ПСБ 30.33.4-2П-С9	ПКПВ 30.33-2				

Разраб.	Бершанская			I.090.I-7с.2-5 09			
Проверил	Шевля						
ГИП	Бурмистров						
Нач.отд.	Бахтадзе			Панель 1ПСБ 30.33.4-III-С9 1ПСБ 30.33.4-2П-С9	Стадия Р	Лист	Листов 1
Н.контр.	Маркарян				ТПиИ ЗНИИЭП		

Копировал Формат А4

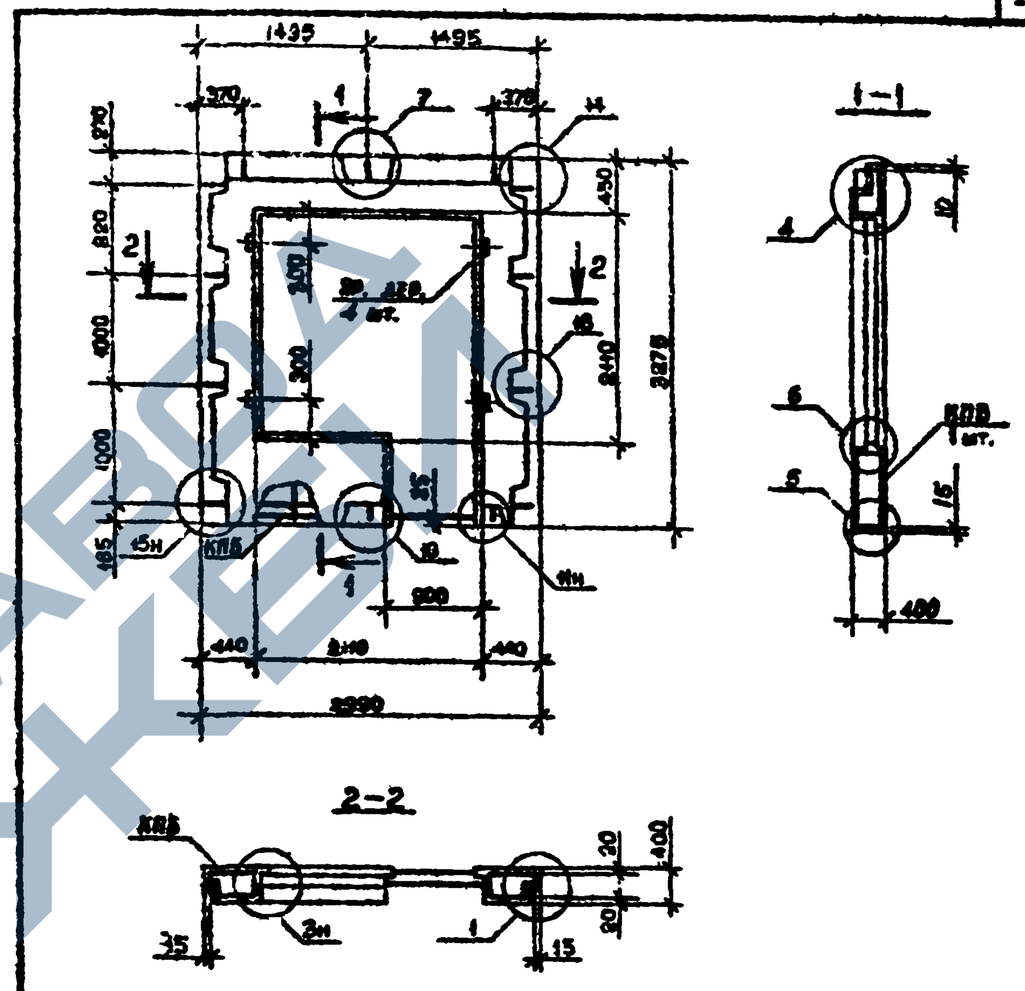

Вид панелей дан с внутренней стороны.
Пробки деревянные по ГОСТ 8486-66*.
Опалубочные узлы см. I.090.I-7с.2-5 ДП.
Пространственные каркасы см. I.090.I-7с.2-5 47

Марка панели	Марка пространственного каркаса	Расход материалов, м³			Масса, т
		Бетон легкий В10 D1100	Раствор цемент. М100	Пр. дер. 50х100 L=100	
2ПСБ 30.33.4-III-С9	ПКПВ 30.33-1	1,53	0,08	0,002	1,67
2ПСБ 30.33.4-2П-С9	ПКПВ 30.33-2				

Разраб.	Бершанская			I.090.I-7с.2-5 10			
Проверил	Шевля						
ГИП	Бурмистров						
Нач.отд.	Бахтадзе			Панель 2ПСБ 30.33.4-III-С9 2ПСБ 30.33.4-2П-С9	Стадия Р	Лист	Листов 1
Н.контр.	Маркарян				ТПиИ ЗНИИЭП		

Копировал Формат А4

https://zavodjbi.com/

Т.К. I.090.I-7с. вып.2-5

Копия верна

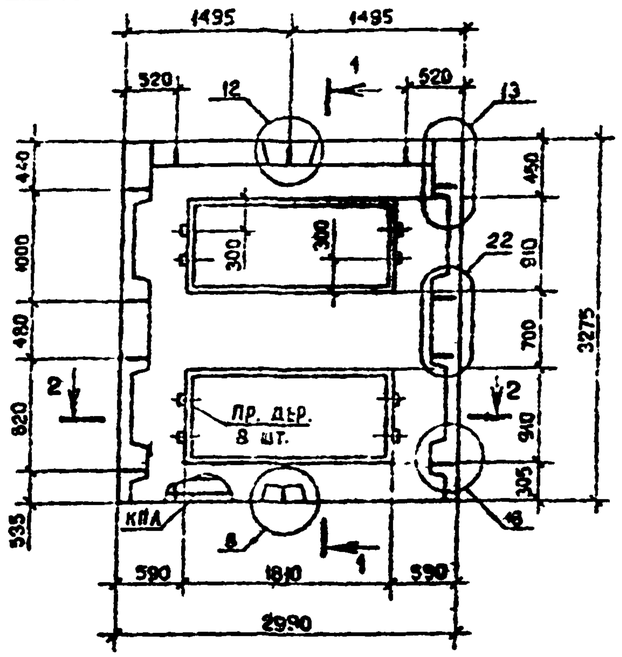

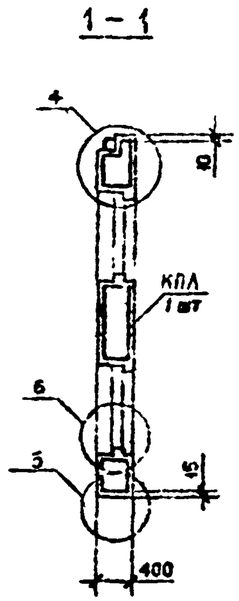

2 – 2

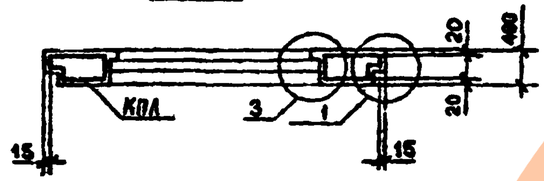

Вид панелей дан с внутренней стороны.
Пробки деревянные по ГОСТ 8486-66^XX
Опалубочные узлы см. I.090.I-7с.2-5 ДI.
Пространственные каркасы см. I.090.I-7с.2-5 48

Марка панели	Марка пространственного каркаса	Расход материалов, м³			Масса, т
		Бетон легкий В10 D 1100	Раствор цемент. М100	Пр. дер. 50х100 L=100	
ПСЛ 30.33.4-2П-С9	КПЛ 30.33-2	2,22	0,12	0,004	2,44

Разраб.	Боровыдов			I.090.I-7с.2-5 II
Проверил	Шелия			
ГИП	Бурджанадзе			
Нач.отд.	Бахтадзе			Панель ПСЛ 30.33.4-2П-С9
Н.контр.	Маркарян			

Стадия	Лист	Листов
Р		I

ТбилЗНИИЭП

Копировал Формат А4

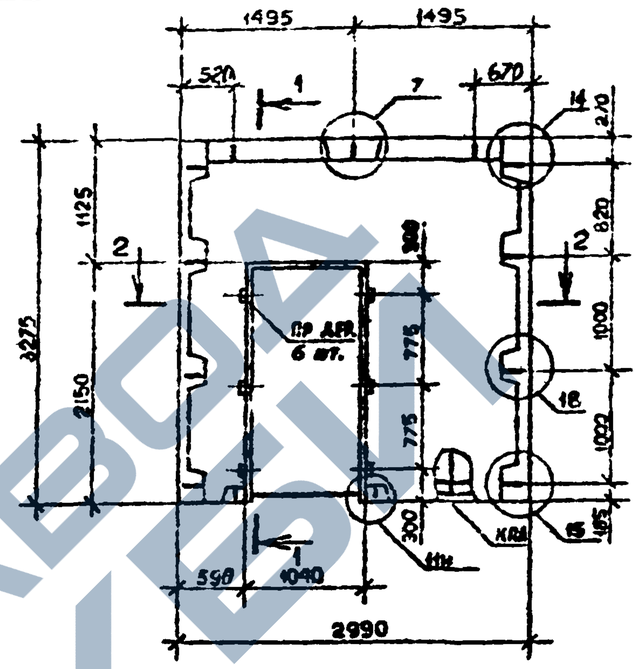

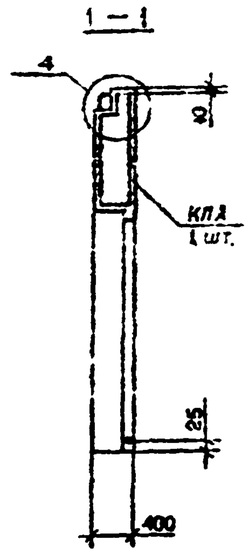

2 – 2

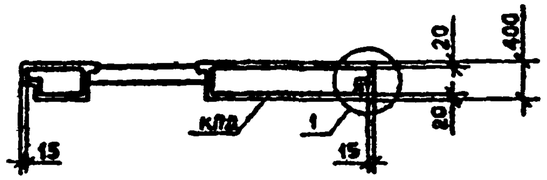

Вид панелей дан с внутренней стороны.
Пробки деревянные по ГОСТ 8486-66^XX
Опалубочные узлы см. I.090.I-7с.2-5 ДI
Пространственные каркасы см. I.090.I-7с.2-5 49

Марка панели	Марка пространственного каркаса	Расход материалов, м³			Масса, т
		Бетон легкий В10 D 1100	Раствор цемент. М100	Пр. дер. 50х100 L=100	
ПСД 30.33.4-2П-С9	ПКПД 30.33-2	2,61	0,15	0,003	2,88

Разраб.	Боровыдов			I.090.I-7с.2-5 I2
Проверил	Шелия			
ГИП	Бурджанадзе			
Нач.отд.	Бахтадзе			Панель ПСД 30.33.4-2П-С9
Н.контр.	Маркарян			

Стадия	Лист	Листов
Р		I

ТбилЗНИИЭП

Копировал Формат А4

ЗАВОД ЖБИ

тк. I.090 I-7с вып.2-5

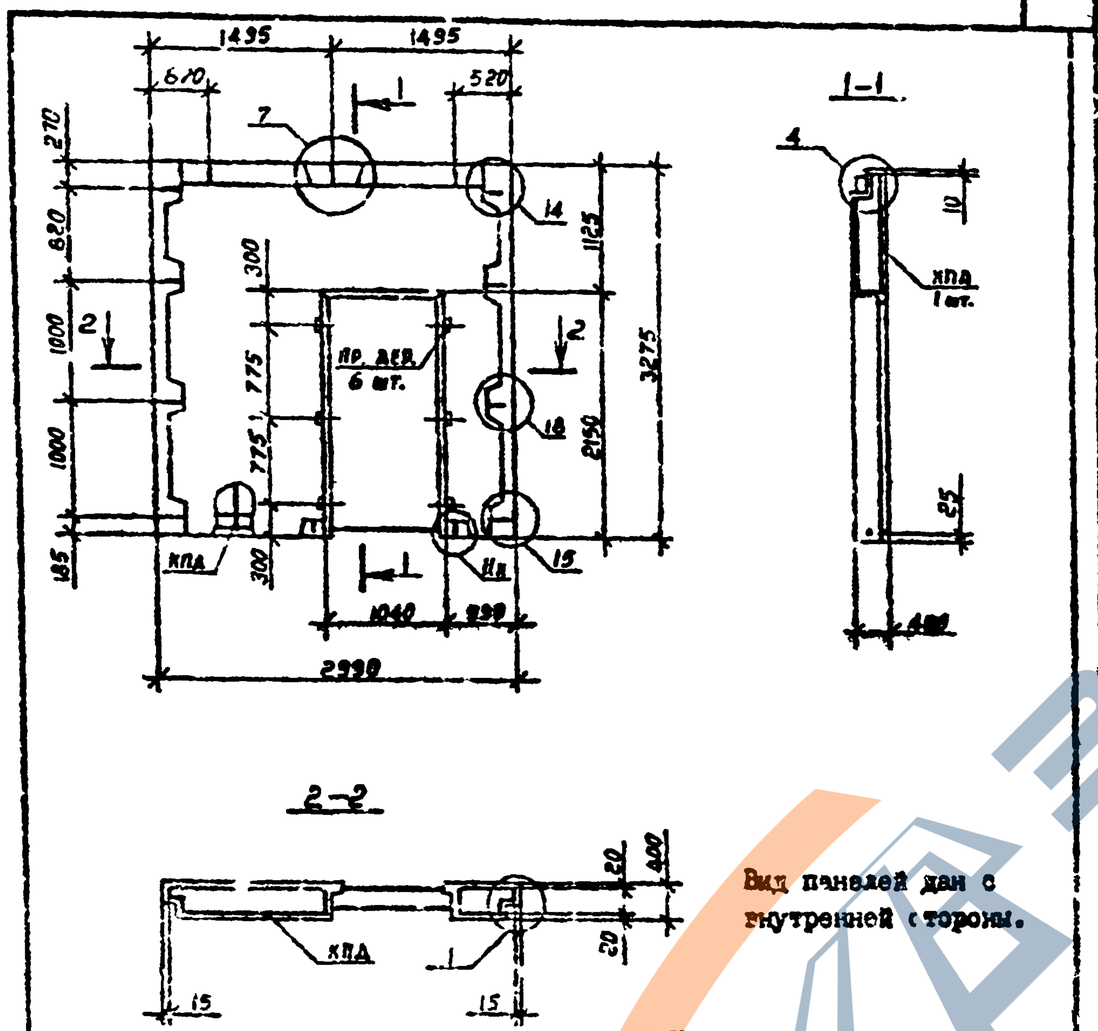

Вид панелей дан с внутренней стороны.

Пробки деревянные по ГОСТ 8486-66[XX]
Опалубочные узлы см. I.090.I-7с.2-5 ДI
Пространственные каркасы см. I.090.I-7с.2-5 5О

Марка панели	Марка пространственного каркаса	Расход материалов, м³			Масса, т
		Бетон легкий В10 D II00	Раствор цемент. М100	Пр. дер. 50х100 L=100	
2ПСД 30.33.4-III-С9	2КПД 30.33-I	2,6I	0,I5	0,003	2,88

Разраб.	Бурошник			I.090.I-7с.2-5 I3		
Проверил	Шепля					
ГИП	Бурджанадзе					
Нач.отд.	Бахтадзе			Панель 2ПСД 30.33.4-III-С9	Стадия Р	Лист	Листов I
Н.контр.	Мержарин				Тбилгипространсэп	

Инв. № подл. | Подпись и дата | Взам. инв. №

Копировал | Формат А4

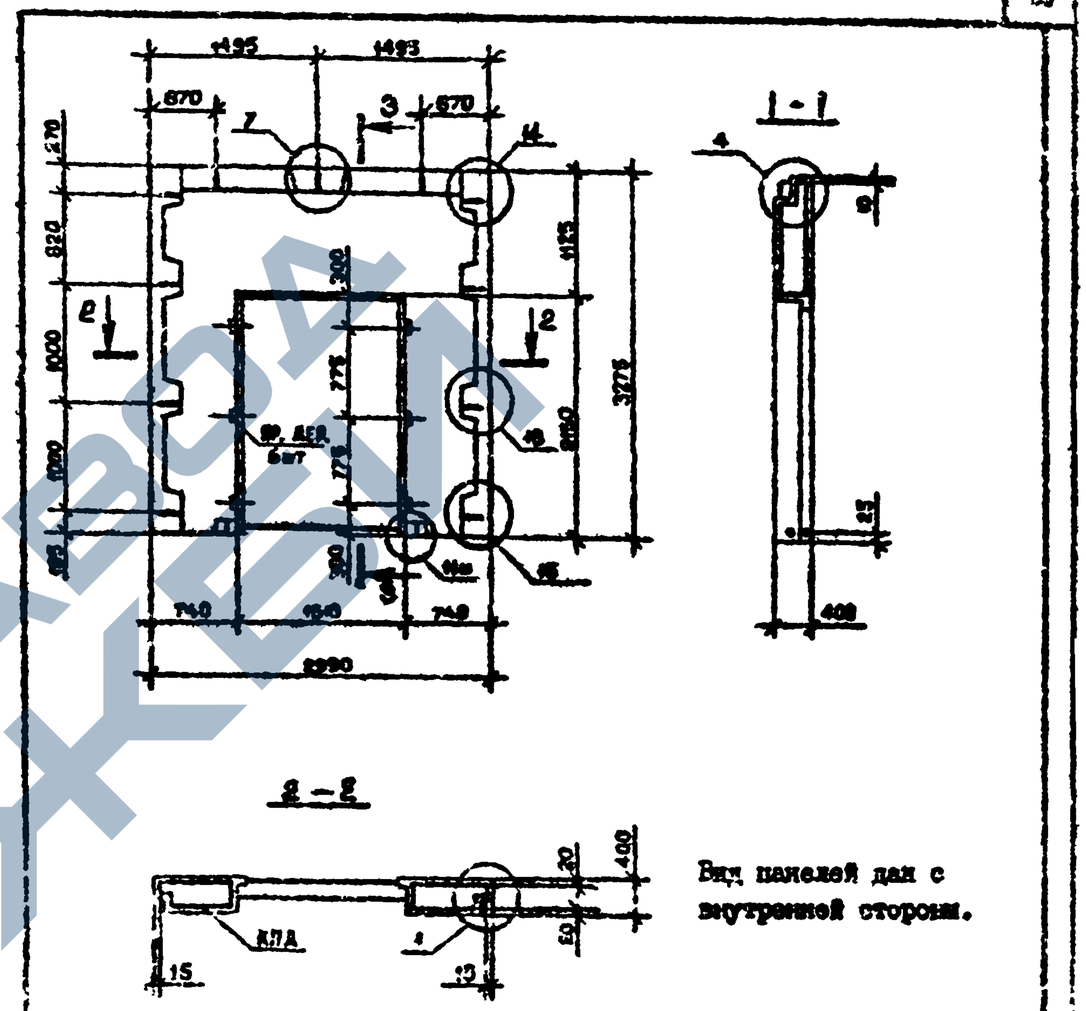

Вид панелей дан с внутренней стороны.

Пробки деревянные по ГОСТ 8486-66[XX]
Опалубочные узлы см. I.090.I-7с.2-5 ДI.
Пространственные каркасы см. I.090.I-7с.2-5 5I

Марка панели	Марка пространственного каркаса	Расход материалов, м³			Масса, т
		Бетон легкий В10 D II00	Раствор цемент. М100	Пр. дер. 50х100 L=100	
3ПСД 30.33.4-III-С9	3КПД 30.33-I	2,22	0,I3	0,003	2,45

Разраб.	Бороньин			I.090.I-7с.2 5 I4		
Проверил	Шепля					
ГИП	Бурджанадзе					
Нач.отд.	Бахтадзе			Панель 3ПСД 30.33.4-III-С9	Стадия Р	Лист	Листов
Н.контр.	Мержарин				Тбилгипространсэп	

Инв. № подл. | Подпись и дата | Взам. инв. №

Копировал | Формат А4

ЗАВОД ЖЕЛЕЗОБЕТОНА
https://zavodjb.com/

т.к. I.090.I-7с вып.2-5

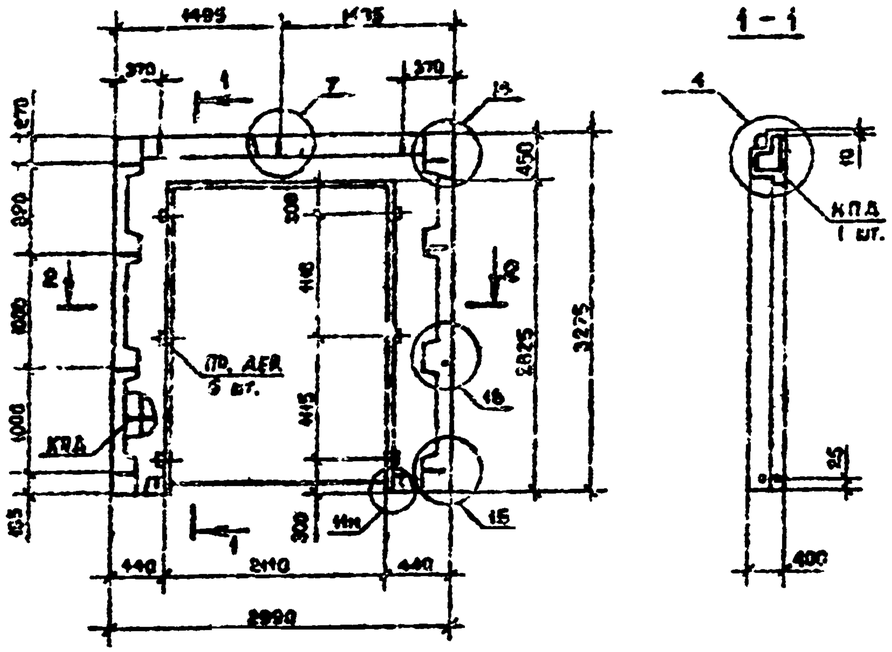

2 – 2

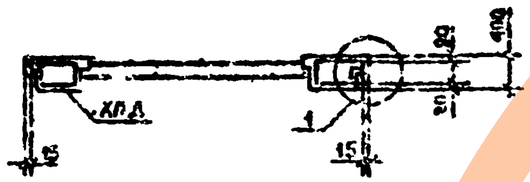

Вид панелей дан с внутренней стороны.

Пробки деревянные по ГОСТ 8486-66[XX]
Опалубочные узлы см. I.090.I-7с.2-5.ДI
Пространственные каркасы см. I.090.I-7с.2-5 52

Марка панели	Марка пространственного каркаса	Расход материалов, м³			Масса, т
		Бетон легкий БО D 1100	Раствор цемент. М100	Пр. дер. 50х100 L=100	
4ПСД 30.33.4-III-С9	4КПД 30.33-I	0,20	0,07	0,003	I.33
4ПСД 30.33.4-2П-С9	4КПД 30.33-2				

Разраб.	Бороненко		
Проверил	Шелия		
ГИП	Бурдиманов		
Нач.отд.	Бахтадзе		
Н.контр.	Маркарян		

I.090.I-7с.2-5 I5

Панель 4ПСД 30.33.4-III-С9 4ПСД 30.33.4-2П-С9

Стадия	Лист	Листов
Р		I

ТбилЗНИИЭП

Инв. № подл. | Подпись и дата | Взам. инв. №

Копировал | Формат А4

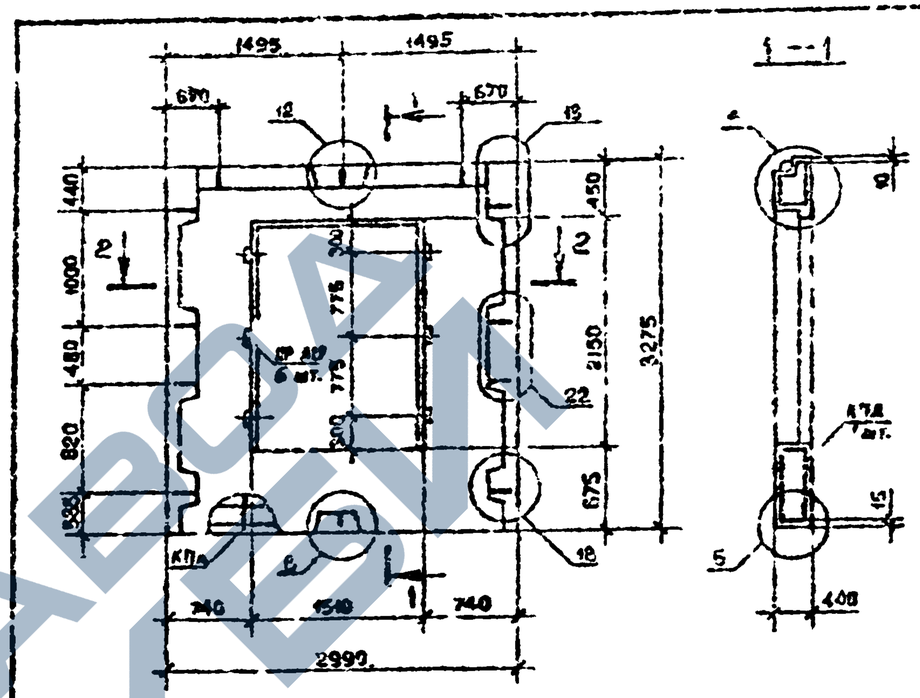

2 – 2

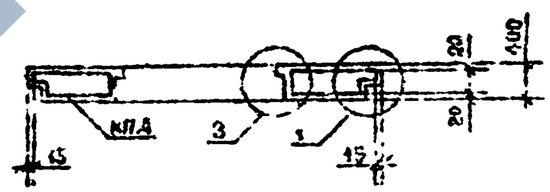

Вид панелей дан с внутренней стороны.

Пробки деревянные по ГОСТ 8486-66[XX]
Опалубочные узлы см. I.090.I-7с.2-5 ДI
Пространственные каркасы см. I.090.I-7с.2-5 53

Марка панели	Марка пространственного каркаса	Расход материалов, м³			Масса, т
		Бетон легкий БО D 1100	Раствор цемент. М100	Пр. дер. 50х100 L=100	
ПСД 30.33.4-2П-С9	КПД 30.33.2	2,23	0,13	0,003	2,45

Разраб.	Бороненко		
Проверил	Шелия		
ГИП	Бурдиманов		
Нач.отд.	Бахтадзе		
Н.контр.	Маркарян		

I.090.I-7с.2-5 I6

Панель ПСД 30.33.4-2П-С9

Стадия	Лист	Листов
Р		I

ТбилЗНИИЭП

Инв. № подл. | Подпись и дата | Взам. инв. №

Копировал | Формат А4

https://zavodjbi.com/

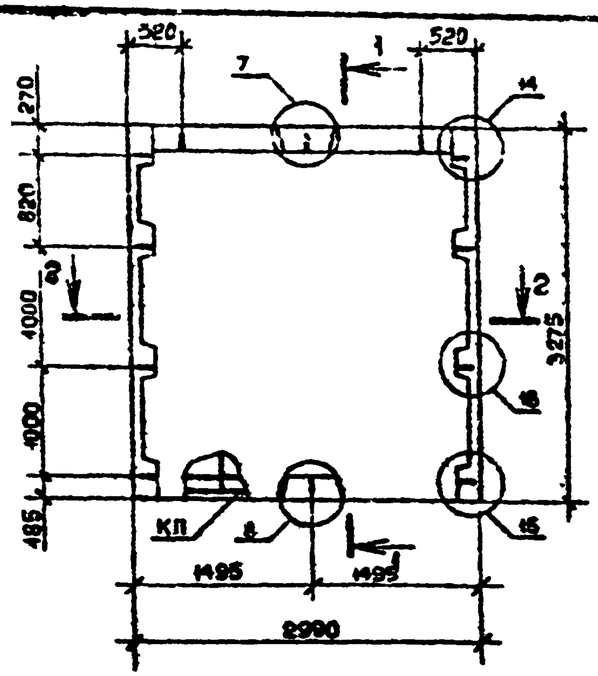

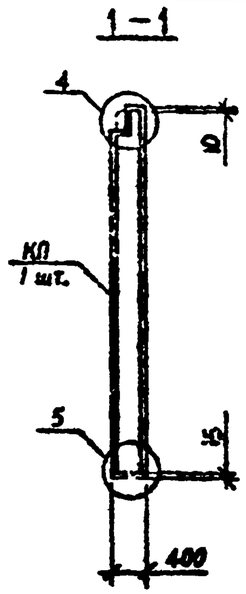

2 – 2

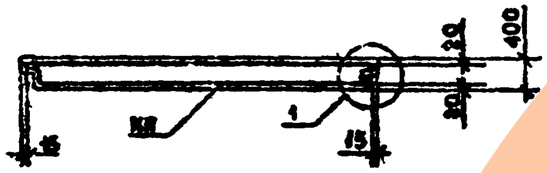

Вид панелей дам с внутренней стороны.

Опалубочные узлы см. I.090.I-7с.2-5 ДI.
Пространственные каркасы см. I.090.I-7с.2-5 S4

Марка панели	Марка пространственного каркаса	Расход материалов, м³		Масса, т
		Бетон легкий В7,5 D 1100	Раствор цемент. М100	
ПС 30.33.4-II-С9	КП 30.33	3,46	0,19	3,80

Разраб.	Бероиваля			I.090.I-7с.2-5 I7
Проверил	Шестак			
ГИП	Бурдиманадзе			
Нач.отд.	Бахтадзе			Панель ПС 30.33.4-II-С9
Н.контр.	Маргарян			

Стадия Р | Лист | Листов I

ТПИ21961ХП

Копировал | Формат А4

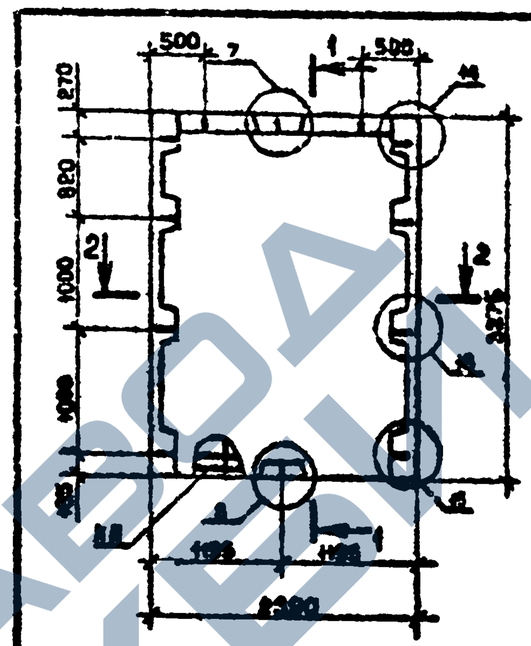

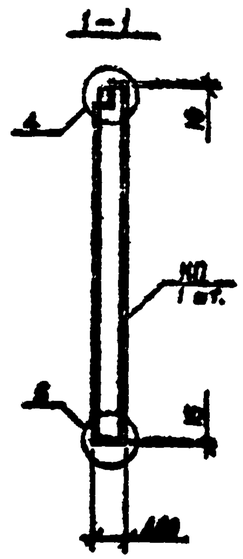

2 – 2

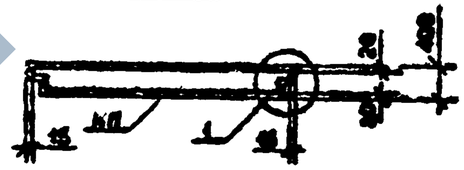

Вид панелей дам с внутренней стороны.

Опалубочные узлы см. I.090.I-7с.2-5 ДI.
Пространственные каркасы см. I.090.I-7с.2-5 S6

Марка панели	Марка пространственного каркаса	Расход материалов, м³		Масса, т
		Бетон легкий В7,5 D 1100	Раствор цемент. М100	
ПС 24.33.4-II-С9	КП 24.33	2,73	0,15	3,00

Разраб.	Бероиваля			I.090.I-7с.2-5 I8
Проверил	Шестак			
ГИП	Бурдиманадзе			
Нач.отд.	Бахтадзе			Панель ПС 24.33.4-II-С9
Н.контр.	Маргарян			

Стадия Р | Лист | Листов

ТПИ21961ХП

Копировал | Формат А4

Серия I.090.I-7с вып.2-5

Конструкция верха

Инв. № подл. | Подпись и дата | Взам. инв. №

https://zavodjbi.com/
ЗАВОДА ЖБИ

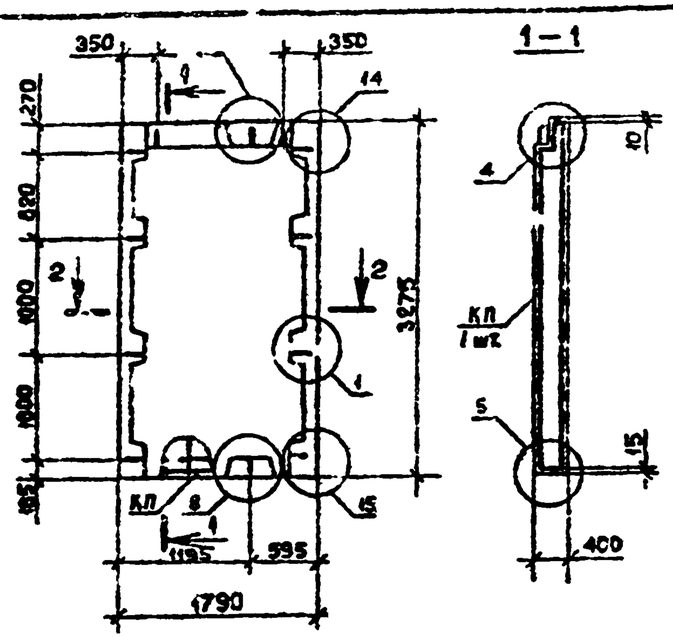

1 – 1

2 – 2

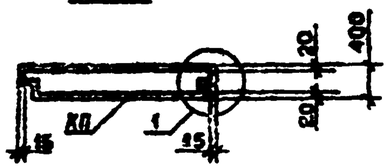

Вид панелей дан с внутренней стороны.
Опалубочные узлы см. I.090.I-7с.2-5 ДI.
Пространственные каркасы см. I.090.I-7с.2-5 S6

Марка панели	Марка пространственного каркаса	Расход материалов, м³		Масса, т
		Бетон легкий В7,5 D II00	Раствор цемент. М100	
ПС I8.33.4-П-С9	КП I8.33.	2,0	0,II	2,20

Разраб.	Берошвили			I.090.I-7с.2-5 I9
Проверил	Шелия			
ГИП	Бурджанадзе			
Нач. отд.	Бахтадзе			Панель ПС I8.33.4-П-С9
Н.контр.	Маркарян			

Стадия	Лист	Листов
Р		I

ТбилЗНИИЭП

Копировал Формат А4

т.п. I.090.I-7с вып.2-5

Инв. № подл. | Подпись и дата | Взам. инв. №

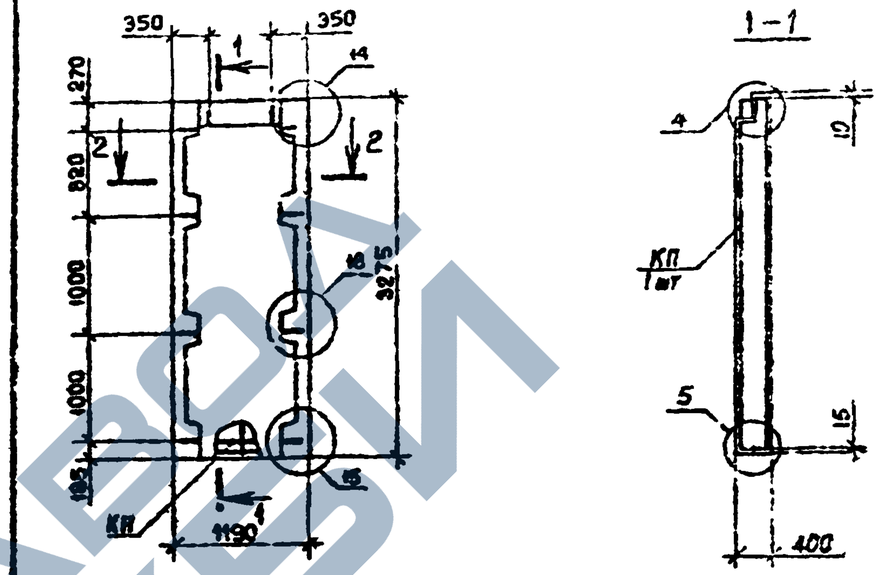

1 – 1

2 – 2

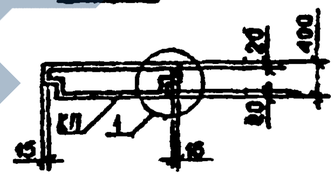

Вид панелей дан с внутренней стороны.
Опалубочные узлы см. I.090.I-7с.2-5 ДI.
Пространственные каркасы см. I.090.I-7с.2-5 S7

Марка панели	Марка пространственного каркаса	Расход материалов, м³		Масса, т
		Бетон легкий В7,5 D II00	Раствор цемент. М100	
ПС I2.33.4-П-С9	КП I2.33	I,28	0,07	I,4I

Разраб.	Берошвили			I.090.I-7с.2-5 20
Проверил	Шелия			
ГИП	Бурджанадзе			
Нач.отд.	Бахтадзе			Панель ПС I2.33.4-П-С9
Н.контр.	Маркарян			

Стадия	Лист	Листов
Р		I

ТбилЗНИИЭП

Копировал Формат А4

Инв. № подл. | Подпись и дата | Взам. инв. №

https://zavodjbi.com/

https://zavodjbi.com/

т.к. I.090.I-7с вып.2-5

Копия верна

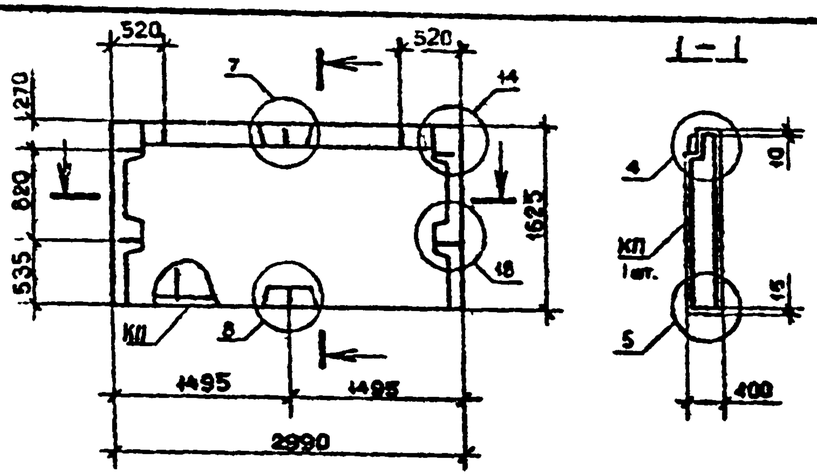

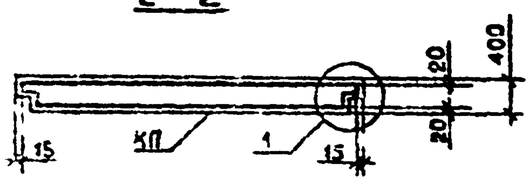

Вид панелей дан с внутренней стороны.
Опалубочные узлы см. I.090.I-7с.2-5 ДI
Пространственные каркасы см. I.090.I-7с.2-5 58

Марка панели	Марка пространственного каркаса	Расход материалов, м³ Бетон легкий В7,5 D 1100	Раствор цемент. М100	Масса, т
ПС 30.16.4-П-С9	КП 30.16	1,72	0,09	1,88

Разраб.	Борошылов		10.95	I.090.I-7с.2-5 2I
Проверил	Шелия		9.10.95	
ГИП	Бурджанадзе		9.10.95	
Нач.отд.	Бахтадзе		9.10.95	Панель ПС 30.16.4-П-С9
Н.контр.	Марядян		9.10.95	

Стадия	Лист	Листов
Р		I

ТбилЗНИИЭП

Взам. инв. № | Подпись и дата | Инв. № подл.

Копировал | Формат А4

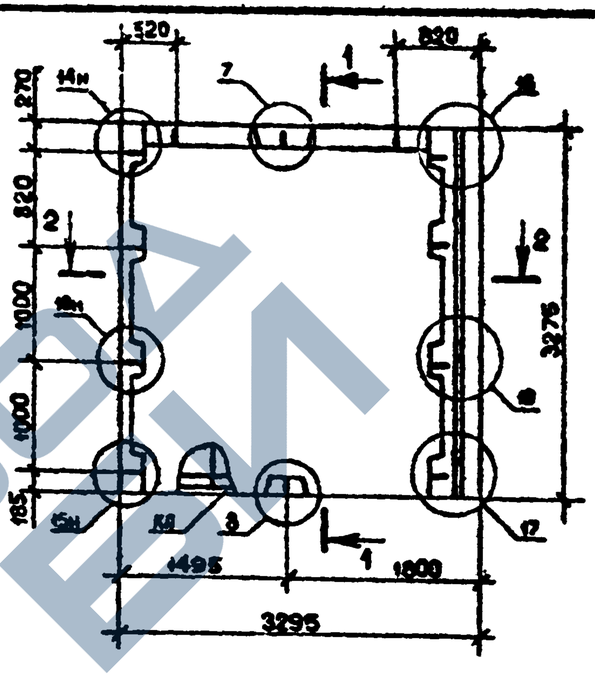

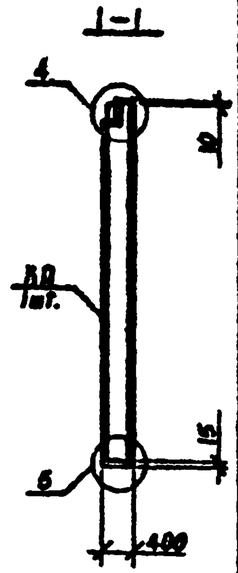

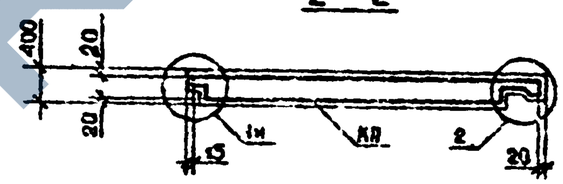

Вид панелей дан с внутренней стороны.
Опалубочные узлы см. I.090.I-7с.2-5 ДI
Пространственные каркасы см. I.090.I-7с.2-5 59

Марка панели	Марка пространственного каркаса	Расход материалов, м³ Бетон легкий В7,5 D 1100	Раствор цемент. М100	Масса, т
IIIС 33.33.4-П-С9	IКП 33.33.	3.70	0,21	4,08

Разраб.	Борошылов		10.95	I.090.I-7с.2-5 22
Проверил	Шелия		9.10.95	
ГИП	Бурджанадзе		9.10.95	
Нач.отд.	Бахтадзе		9.10.95	Панель IIIС 33.33.4-П-С9
Н.контр.	Маркарян		9.10.95	

Стадия	Лист	Листов
Р		I

ТбилЗНИИЭП

Взам. инв. № | Подпись и дата | Инв. № подл.

Копировал | Формат А4

https://zavodjbi.com/

т.п. I.090.I-7с вып.2-5

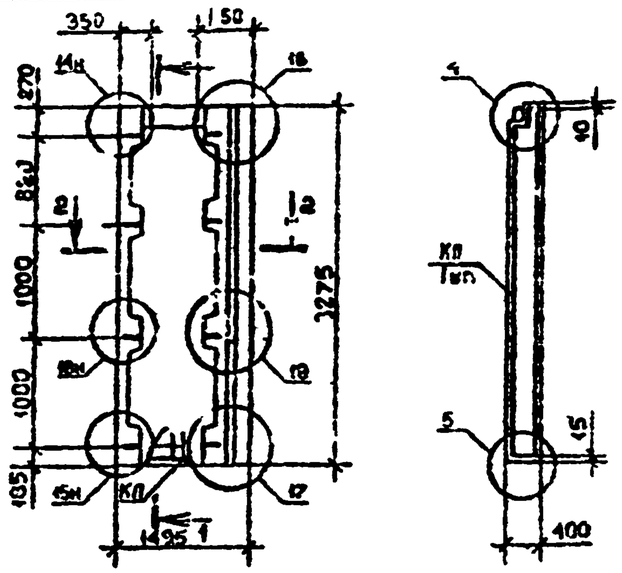

2 – 2

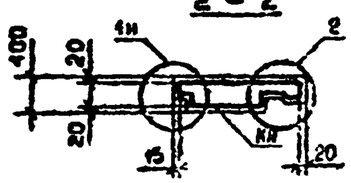

Вид панелей дан с внутренней стороны.
Опалубочные узлы см. I.090.I-7с.2-5 ДI.
Пространственные каркасы см. I.090.I-7с.2-5 60

Марка панели	Марка пространственного каркаса	Расход материалов, м³ Бетон легкий В7,5 D 1100	Раствор цемент. М100	Масса, т
ПС 15.33.4-П-С9	ПП 15.33.	1,52	0,09	1,67

Разраб.	Бершадская			I.090.I-7с.2-5 23
Проверил	Шаин			
ГИП	Бурдиашвили			
Нач.отд.	Бахтадзе			Панель ПС 15.33.4-П-С9
Н.контр.	Маркарян			

Стадия	Лист	Листов
Р		I

ТбилЗНИИЭП

Копировал Формат А4

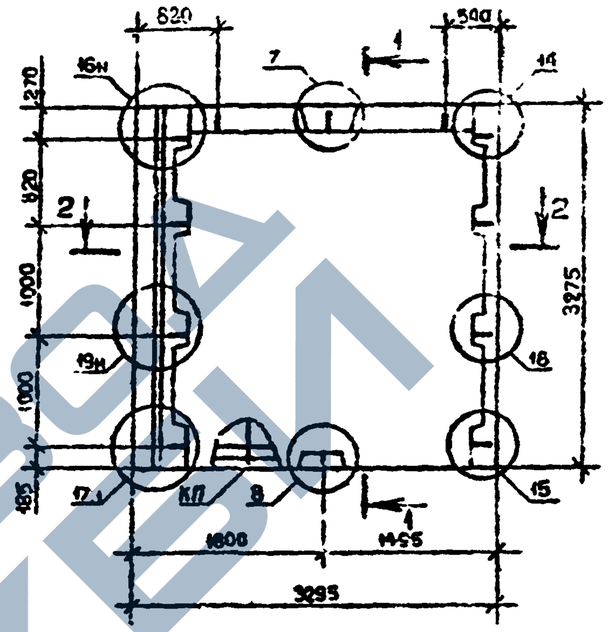

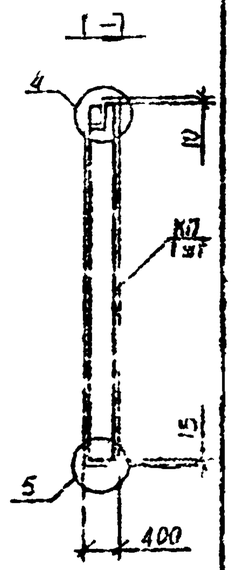

2 – 2

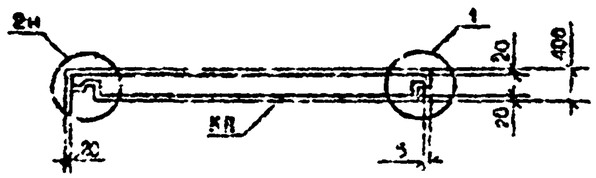

Вид панелей дан с внутренней стороны.
Опалубочные узлы см. I.090.I-7с.2-5 ДI
Пространственные каркасы см. I.090.I-7с.2-5 6I

Марка панели	Марка пространственного каркаса	Расход материалов, м³ Бетон легкий В7,5 D 1100	Раствор цемент. М100	Масса, т
2ПС 33.33.4-П-С9	2КП 33.33	3,76	0,21	4,08

Разраб.	Бершадская			I.090 I-7с.2-5 Σ4
Проверил	Шаин			
ГИП	Бурдиашвили			
Нач.отд.	Бахтадзе			Панель 2ПС 33.33.4-П-С9
Н.контр.	Маркарян			

Стадия	Лист	Листов
Р		I

ТбилЗНИИЭП

Копировал Формат А4

https://zavodjbi.com/

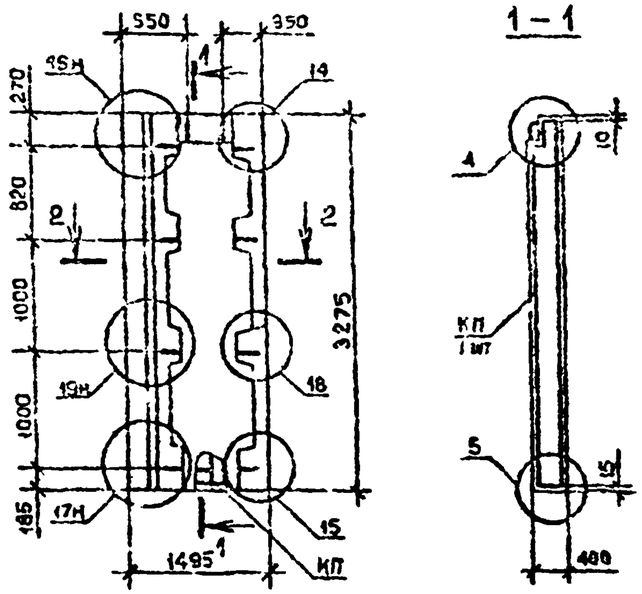

1 – 1

2 – 2

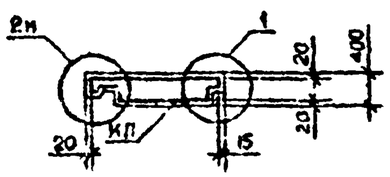

Вид панелей дан с внутренней стороны.
Опалубочные узлы см. I.090.I-7с.2-5 ДI
Пространственные каркасы см. I.090.I-7с.2-5-62

Марка панели	Марка пространственного каркаса	Расход материалов, м³ Бетон легкий В7,5 D I100	Раствор цемент. М100	Масса, т
2ПС I5.33.4-П-С9	2КП I5.33	I,52	0,09	I,67

Разраб.	Берошвили		
Проверил	Шепчя		
ГИП	Бурджанадзе		
Нач.отд.	Бахтадзе		
Н.контр.	Маркарян		

I,090.I-7с.2-5 25

Панель 2ПС I5.33.4-П-С9

Стадия	Лист	Листов
Р		I

ТбилЗНИИЭП

Копировал формат А4

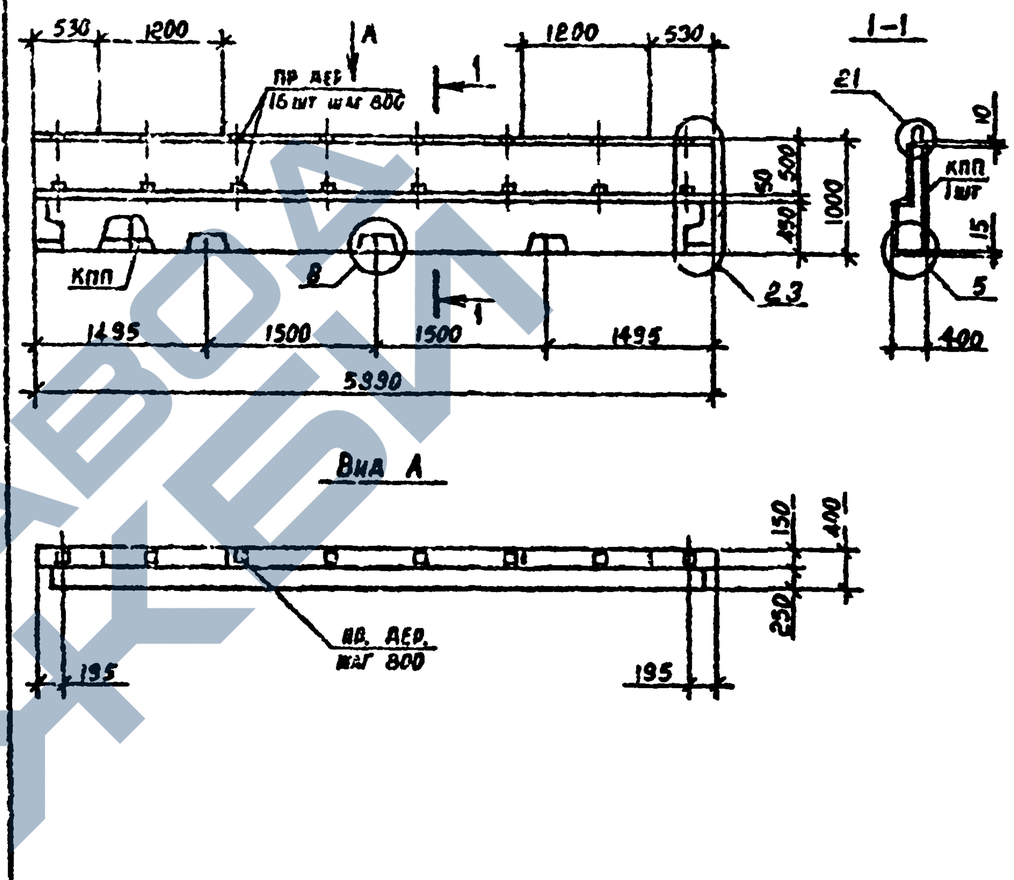

Вид панелей дан с внутренней стороны.
Опалубочные узлы см. I.090.I-7с.2-5 ДI.
Пространственные каркасы см. I.090.I-7с.2-5 63

Марка панели	Марка пространственного каркаса	Расход материалов, м³ Бетон легкий В7,5 D I100	Раствор цемент. М100	Пр. дор. 50х100 L=100	Масса, т
ПСП 60.I0.4-П-С9	КПП 60.I0	I,43	0,I2	0,008	I,65

Разраб.	Берошвили		
Проверил	Шепчя		
ГИП	Бурджанадзе		
Нач.отд.	Бахтадзе		
Н.контр.	Маркарян		

I.090.I-7с.2-5 26

Панель ПСП 60.I0.4-П-С9

Стадия	Лист	Листов
Р		I

ТбилЗНИИЭП

Копировал формат А4

Инв. № подл. | Подпись и дата | Взам. инв. №

т. . . I.090.-7с Вып.2-5

https://zavodjbi.com/

т.к. I.090.1-7с вып.2-5

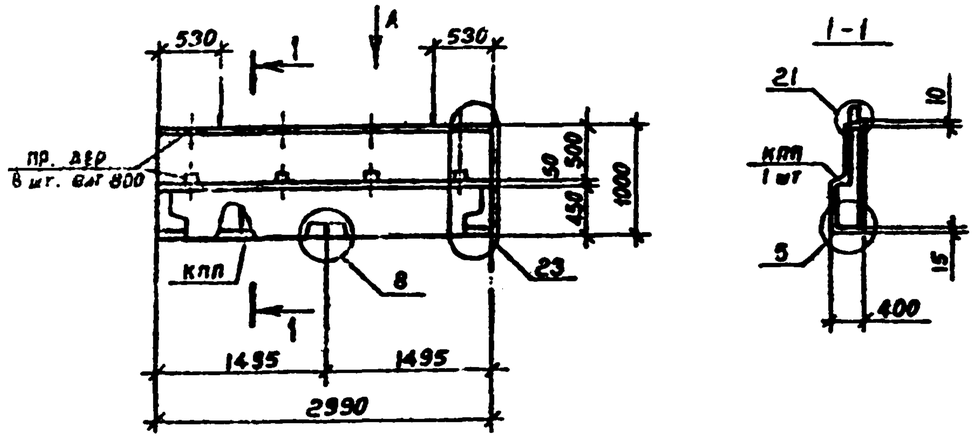

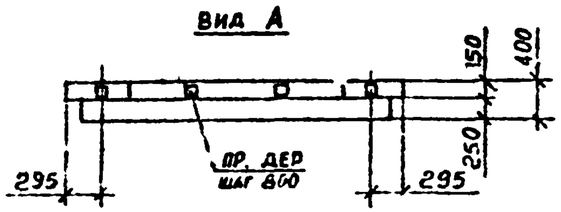

Вид панелей дан с внутренней стороны.
Опалубочные узлы см. I.090.I-7с.2-5 ДI
Пространственные каркасы см. I.090.I-7с.2-5 64
Пробки деревянные по ГОСТ 8486-66^XX.

Марка панели	Марка пространственного каркаса	Расход материалов, м³ Бетон легкий В7,5 D1100	Раствор цемент. М100	Пр.дер. 50х100 L=100	Масса, т
ПСП 30.10.4-П-С9	КПП 30.10	0,70	0,06	0,004	0,81

Разраб.	Берошвили			I.090.I-7с.2-5 27
Проверил	Шелия			
ГИП	Бурджиладзе			
Нач.отд.	Бахтадзе			Панель ПСП 30.10.4-П-С9
Н.контр.	Маркарян			

Стадия	Лист	Листов
Р		I

ТбилЗНИИЭП

Взам. инв. № | Подпись и дата | Инв. № подл.

Копировал Формат А4

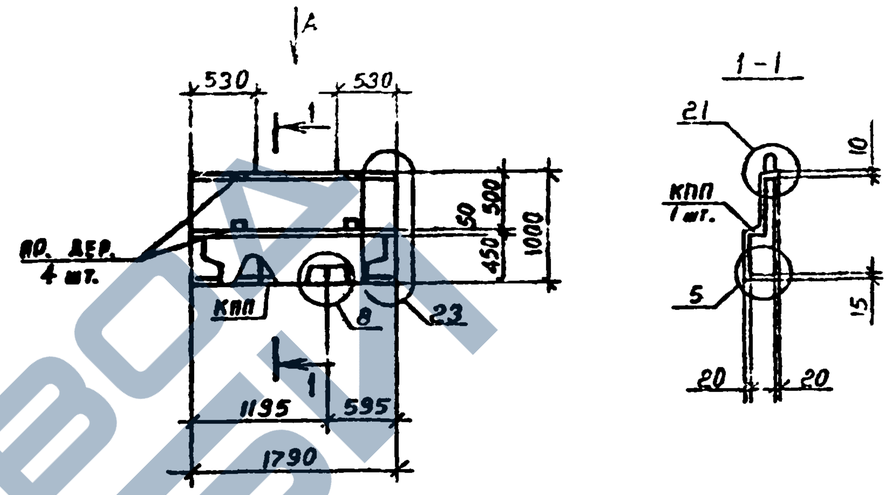

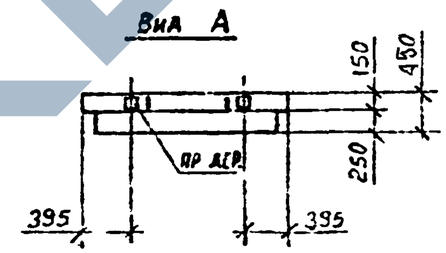

Вид панелей дан с внутренней стороны.
Опалубочные узлы см. I.090.I-7с.2-5 ДI.
Пространственные каркасы см. I.090.I-7с.2-5 65
Пробки деревянные по ГОСТ 8486-66^XX.

Марка панели	Марка пространственного каркаса	Расход материалов, м³ Бетон легкий В7,5 D1100	Раствор цемент. М100	Гр.дер. 50х100 L=100	Масса, т
ПСП 18.10.4-П-С9	КПП 18.10	0,40	0,04	0,002	0,47

Разраб.	Берошвили			I.090.I-7с.2-5 28
Проверил	Шелия			
ГИП	Бурджиладзе			
Нач.отд.	Бахтадзе			Панель ПСП 18.10.4-П-С9
Н.контр.	Маркарян			

Стадия	Лист	Листов
Р		I

ТбилЗНИИЭП

Взам. инв. № | Подпись и дата | Инв. № подл.

Копировал Формат А4

ЗАВОД ЖБИ

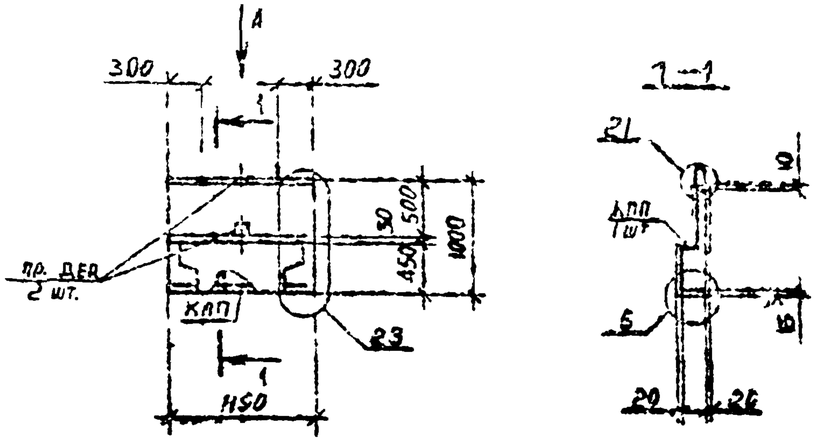

Вид А

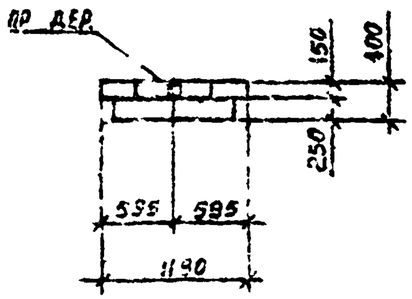

Вид панели дан с внутренней стороны.
Опалубочные узлы см. I.090.I-7с.2-5 ДI.
Пространственные каркасы см. I.090.I-7с.2-5 6б
Пробки деревянные по ГОСТ 8486-66*.

Марка панели	Марка пространственного каркаса	Расход материалов, м³ Бетон легкий В7,5 Д1100	Раствор цемент. М100	Пр. дер. 50х100 L=100	Масса, т
ПСП I2.I0.4-П-С9	КПП I2,I0	0,40	0,02	0,002	0,3I

Разраб.	Берошвили		
Проверил	Шейко		
ГИП	Бурамбаева		
Нач.отд.	Бактадзе		
Н. контр.	Маргарян		

I.090.I-7с.2-5 29

Панель ПСП I2.I0.4-П-С9

Стадия	Лист	Листов
Р		I

ТепЭлектропроект

Копировал Формат А4

Т.К. I 090.I-7с вып.2-5

Инв. № подл. | Подпись и дата | Взам. инв. №

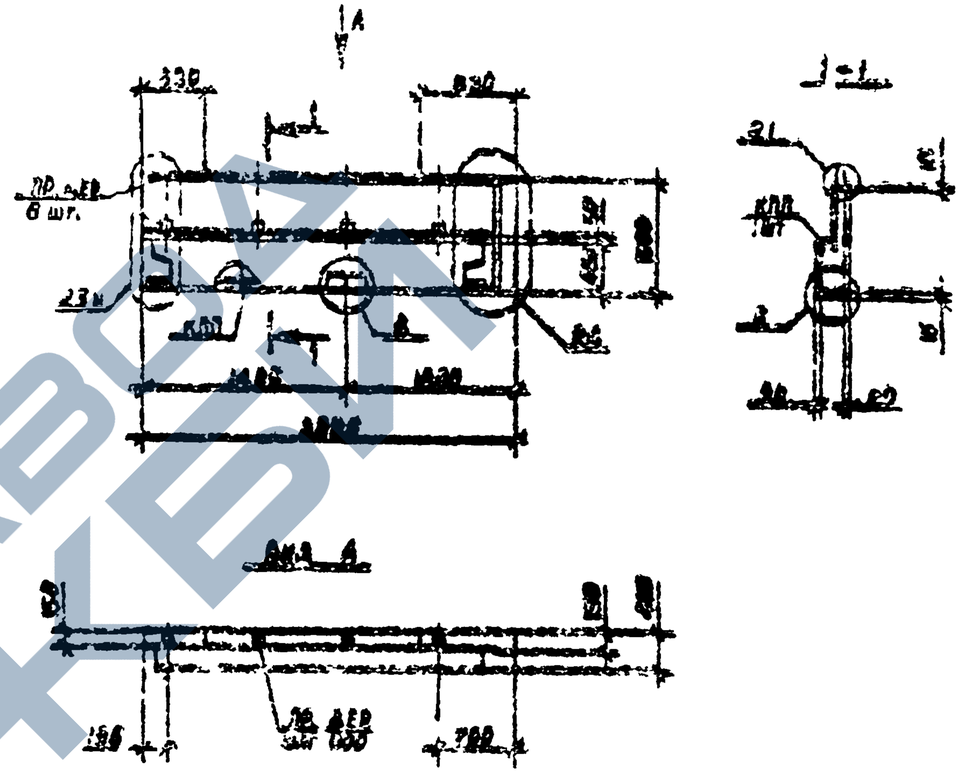

Вид А

Вид панели дан с внутренней стороны.
Опалубочные узлы см. I.090.I-7с.2-5 ДI.
Пространственные каркасы см. I.090.I-7с.2-5 6б
Пробки деревянные по ГОСТ 8486-66*.

Марка панели	Марка пространственного каркаса	Расход материалов Бетон легкий Д1100	Раствор цементный М100	10,199 50х100 М=100	Масса, т
ЛПСП 23.I0.4-П-С9	ПКПП 23.I0	0,48	0,06	0,004	0,09

Разраб.	Берошвили		
Проверил	Шейко		
ГИП	Бурамбаева		
Нач.отд.	Бактадзе		
Н.контр.	Маргарян		

I.090.I-7с.2-5 30

Панель ЛПСП 23.I0.4-П-С9

Стадия	Лист	Листов
Р		I

ТепЭлектропроект

Копировал Формат А4

Подпись и дата | Инв. № подл.

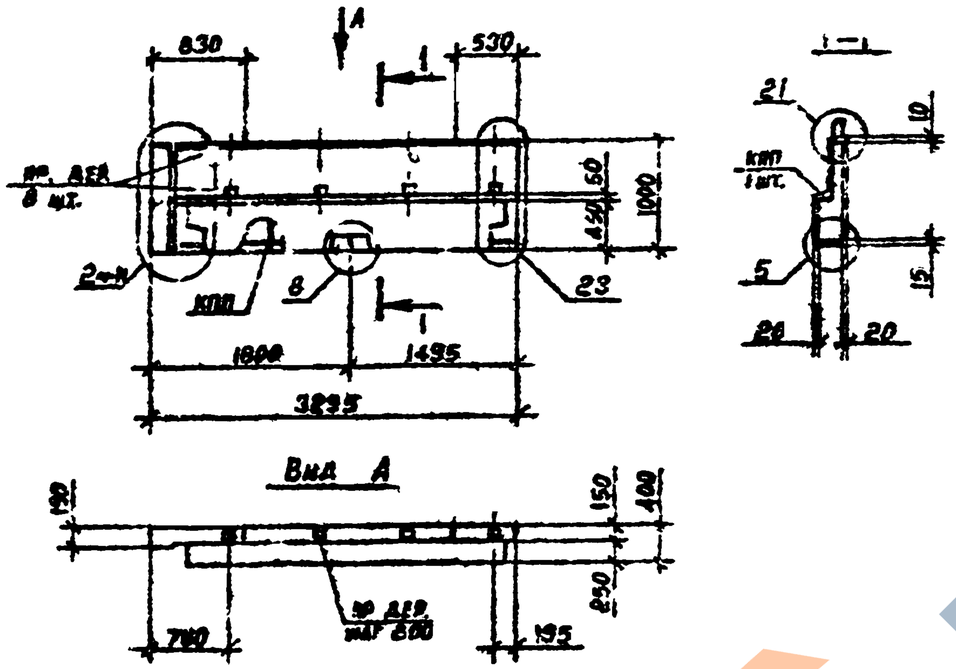

Вид панели дан с внутренней стороны.
Опалубочные узлы см.I.090.I-7с.2-5 ДI.
Пространственные каркасы см. I.090.I-7с.2-56 8
Пробки деревянные по ГОСТ 8486-66^XX.

Марка панели	Марка пространственного каркаса	Расход материалов, м³ Бетон легкий В7,5 D 1100	Раствор цемент. М100	Пр.дер. 50х100 L=100	Масса, т
2ПСП 33.10.4-П-С9	2КПП 33.10	0,78	0,06	0,004	0,89

Разраб.	Барошьяк			I.090.I-7с.2-5 3I
Проверил	Шелия			
ГИП	Бурджанадзе			
Нач.отд.	Бахталзе			Панель 2ПСП 33.10.4-П-С9
Н.контр.	Маркарян			

Стадия	Лист	Листов
Р		I

ТбилЗНИИЭП

Копировал Формат А4

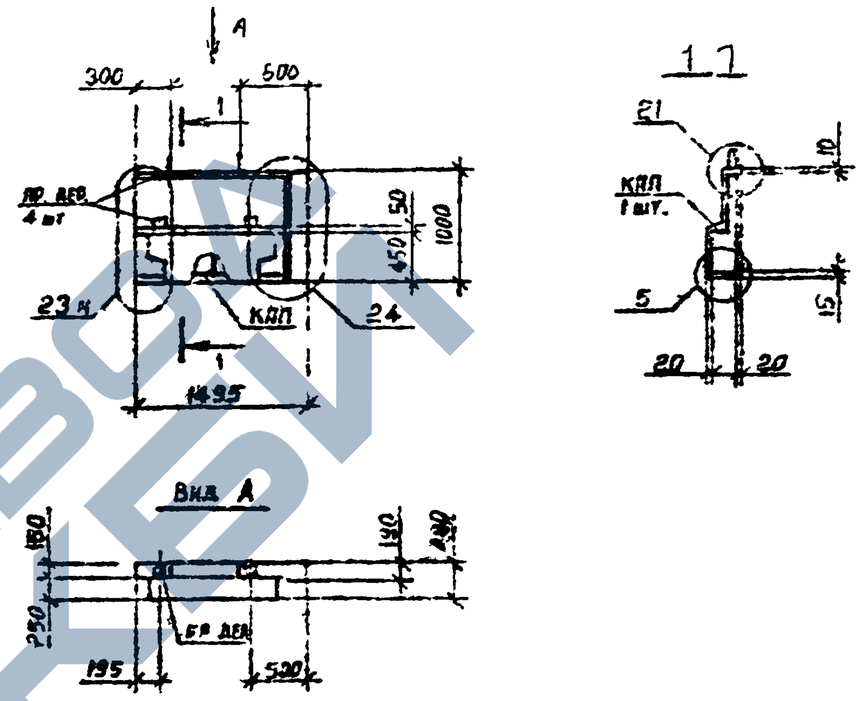

Вид панели дан с внутренней стороны.
Опалубочные узлы см. I.090.I-7с.2-5 ДI.
Пространственные каркасы см. I.090.I-7с.2-5 69
Пробки деревянные по ГОСТ 8486-66^XX

Марка панели	Марка пространственного каркаса	Расход материалов, м³ Бетон легкий В7,5 D 1100	Раствор цемент. М100	Пр.дер. 60х100 L=100	Масса, т
1ПСП 15.10.4-П-С9	1КПП 15.10	0,34	0,03	0,002	0,39

Разраб.	Серошьяк			I.090.I-7с.2-5 32
Проверил	Шелия			
ГИП	Бурджанадзе			
Нач.отд.	Бахталзе			Панель 1ПСП 15.10.4-П-С9
Н.контр.	Маркарян			

Стадия	Лист	Листов
Р		I

ТбилЗНИИЭП

Копировал Формат А4

Т.п. I 090.I-70 вып.2-5

Инв. № подл. | Подпись и дата | Взам. инв. №

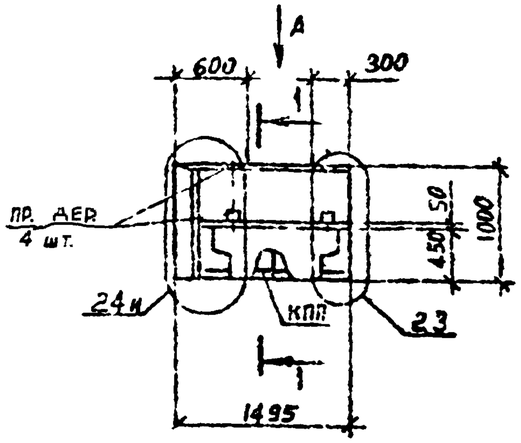

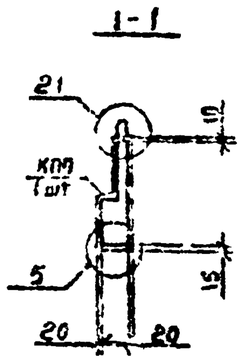

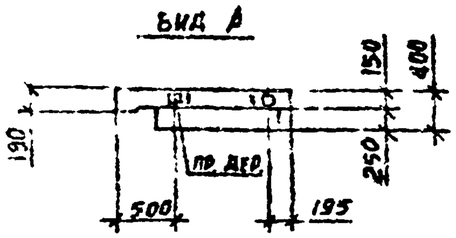

Вид панели дан с внутренней стороны.
Опалубочные узлы см. I.090.I-7с.2-5 ДI.
Пространственный каркас см. I.090.I-7с.2-5 70
Пробки деревянные по ГОСТ 8486-86[XX].

тк. I.090.I-7с. вып.2-5

Марка панели	Марка пространственного каркаса	Расход материалов, м³ Бетон легкий В7,5 D 1100	Раствор цемент. М100	Пр.дер. 50х100 L=100	Масса, т
2ПСП 15.10.4-П-С9	2КПП 15.10	0,34	0,03	0,002	0,39

Разраб.	Бороненко			I.090.I-7с.2-5 33
Проверил	Шелия			
ГИП	Бурджанадзе			
Нач.отд.	Бахтавар			Панель 2ПСП 15.10.4-П-С9
Н. контр.	Мартирян			

Стадия	Лист	Листов
Р		1

ЦНИИЭП

Копировал Формат А4

Взам. инв. № | Подпись и дата | Инв. № подл.

Разраб			
Проверил			
ГИП	Бурджанадзе		
Нач.отд.	Бахтавар		
Н.контр.	Мартирян		

Стадия	Лист	Листов
Р		

ЦНИИЭП

Копировал Формат А4

https://zavodjbi.com/

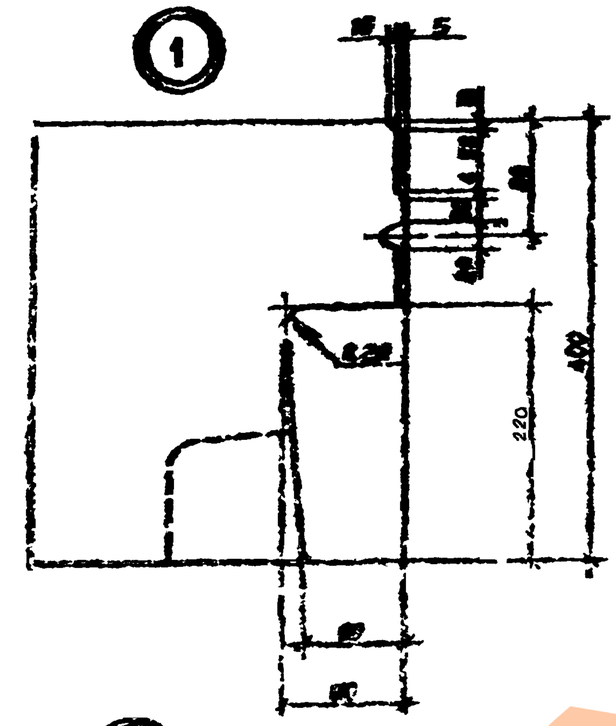

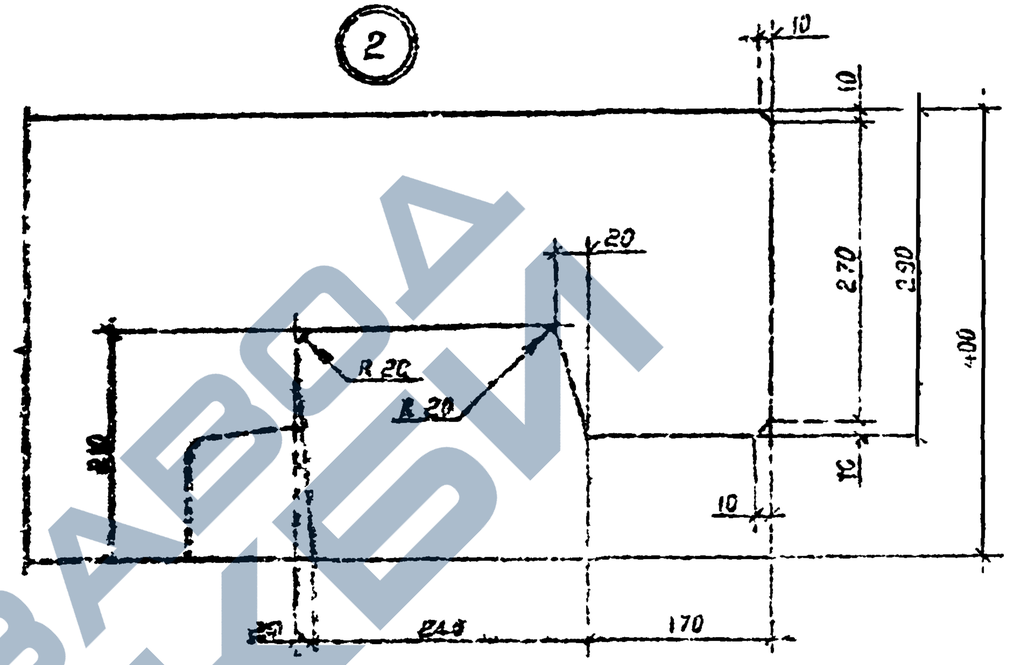

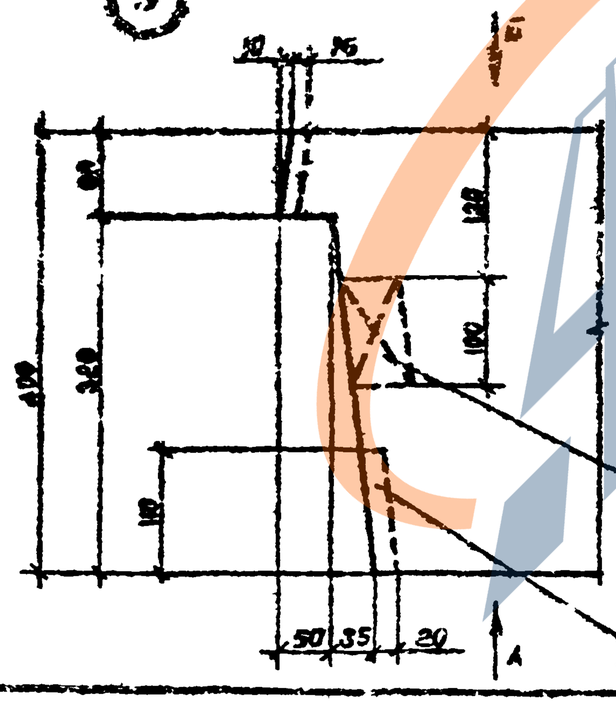

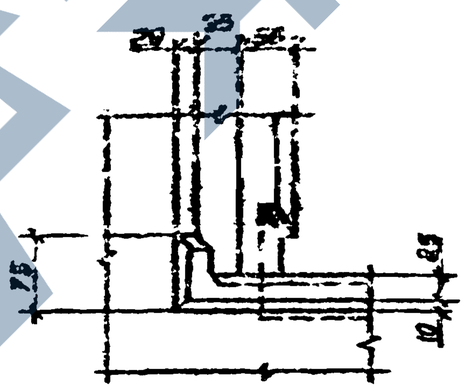

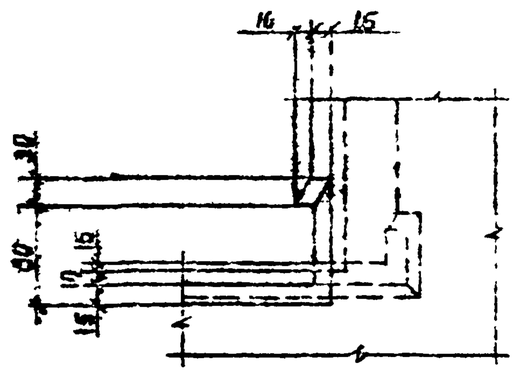

Пробка деревянная антисептированная 100×50, L =50

Борозда для подоконной доски

Разраб.	Баранович			I.090.I-7с.2-5 ДI		
Проверил	Ивин					
ГИП	Бурлачинский					
Нач.отд.	Бахтадзе			Узлы опалубочные	Стадия	Лист	Листов
					Р	I	I0
					ТБ ЦНИИЭП		
Н.контр.	Чернорай						

Копировал

Формат А3

Тк I.090.I-7с вып.2-5

Инв. № подл. | Подпись и дата | Взам. инв. №

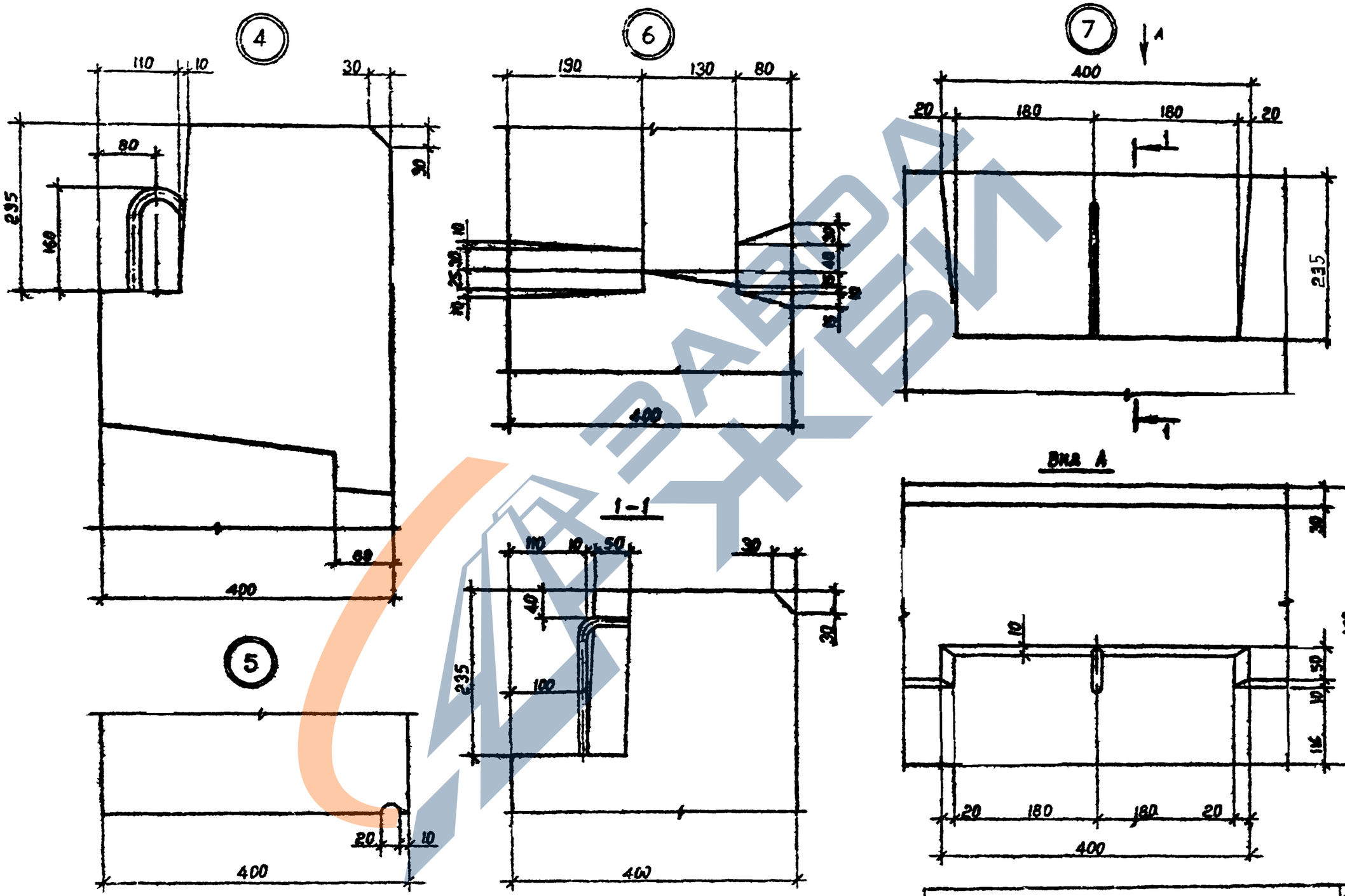

т.к. I.090.I-7с. вып 2-5

Инв. № подл.	Подпись и дата	Взам. инв. №

I.090.I-7с.Е-5 ДI	Лист 2

Копировал Формат А3

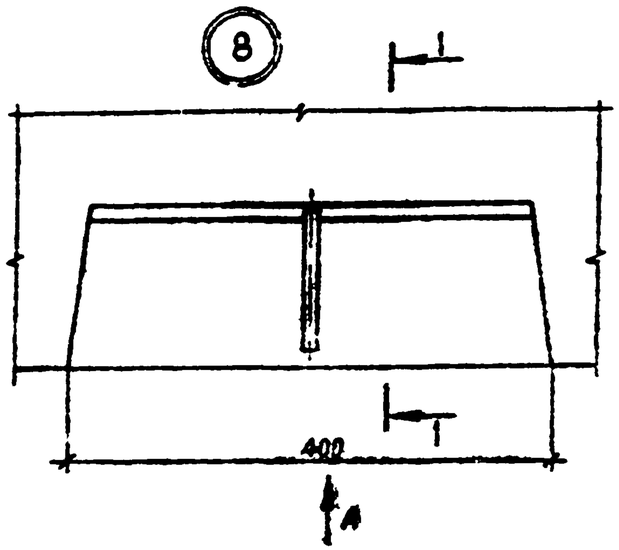

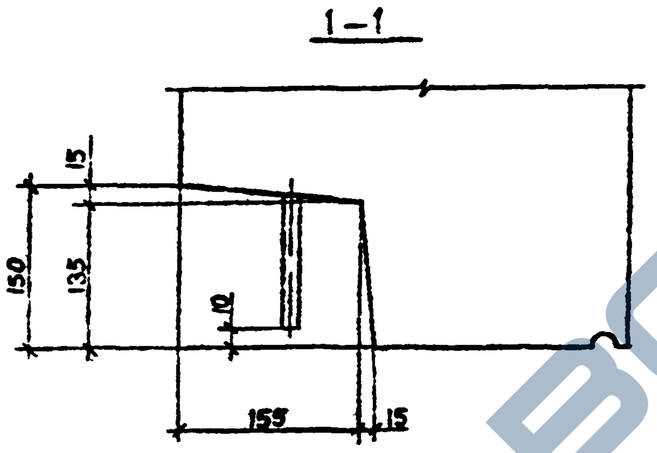

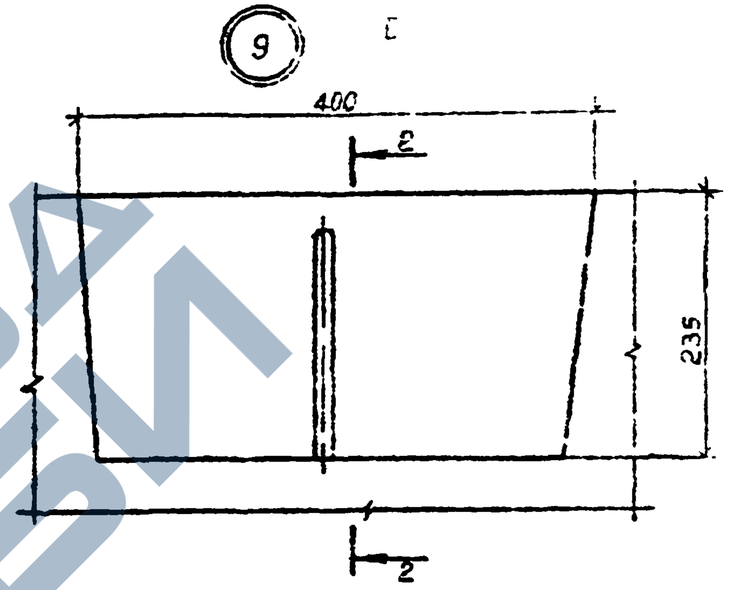

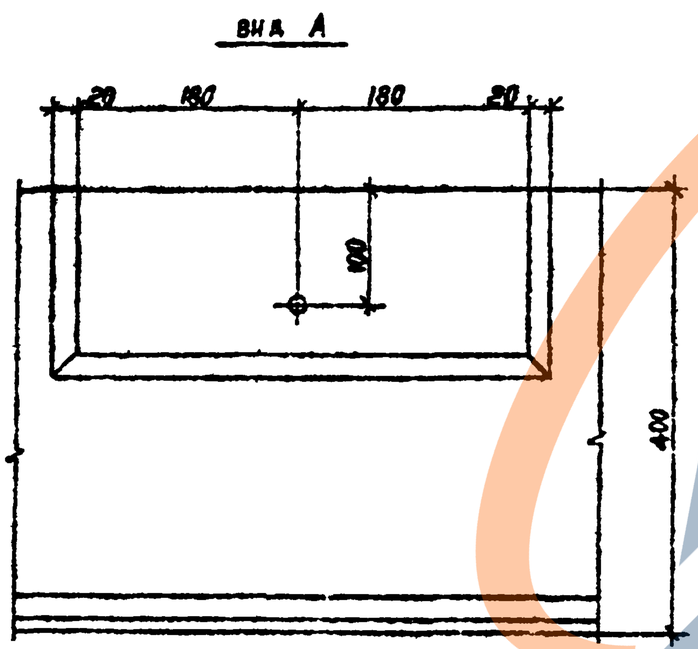

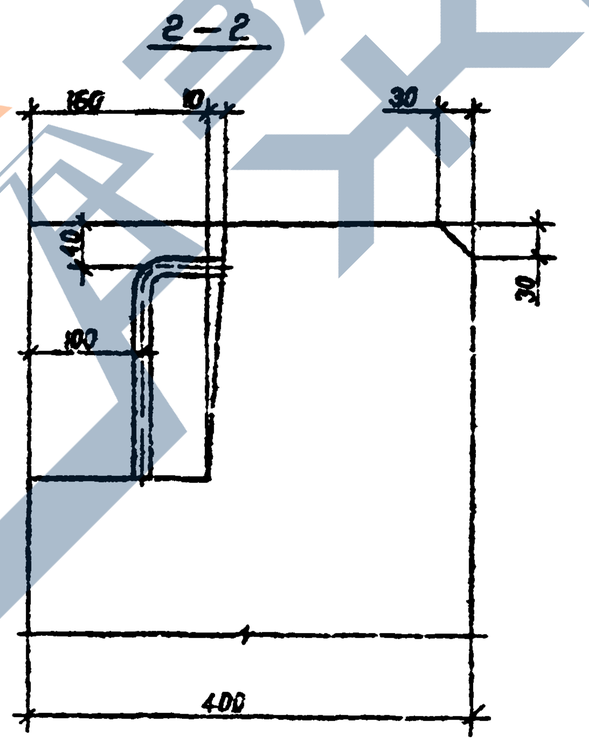

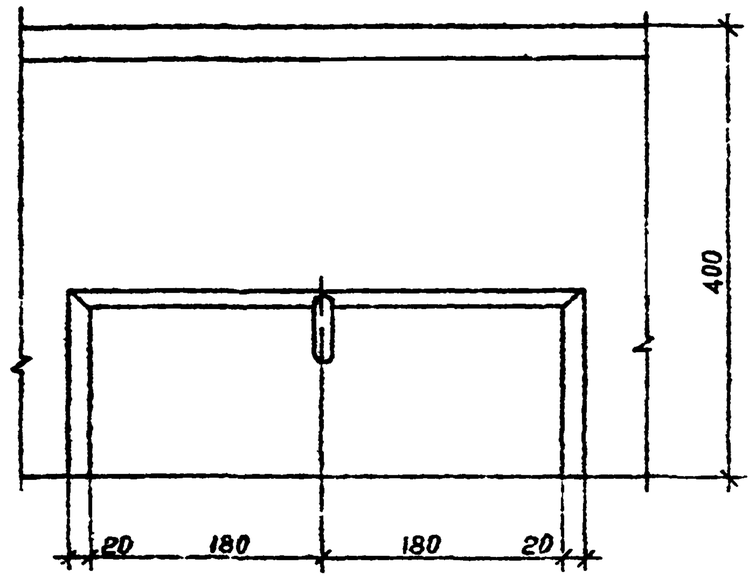

I.090.I-7с.2-5 ДI

Лист 3

Копировал

Формат А3

I.090.I-7с. вып.2-5

Инв. № подл. | Подпись и дата | Взам. инв. №

https://zavodjbi.com/

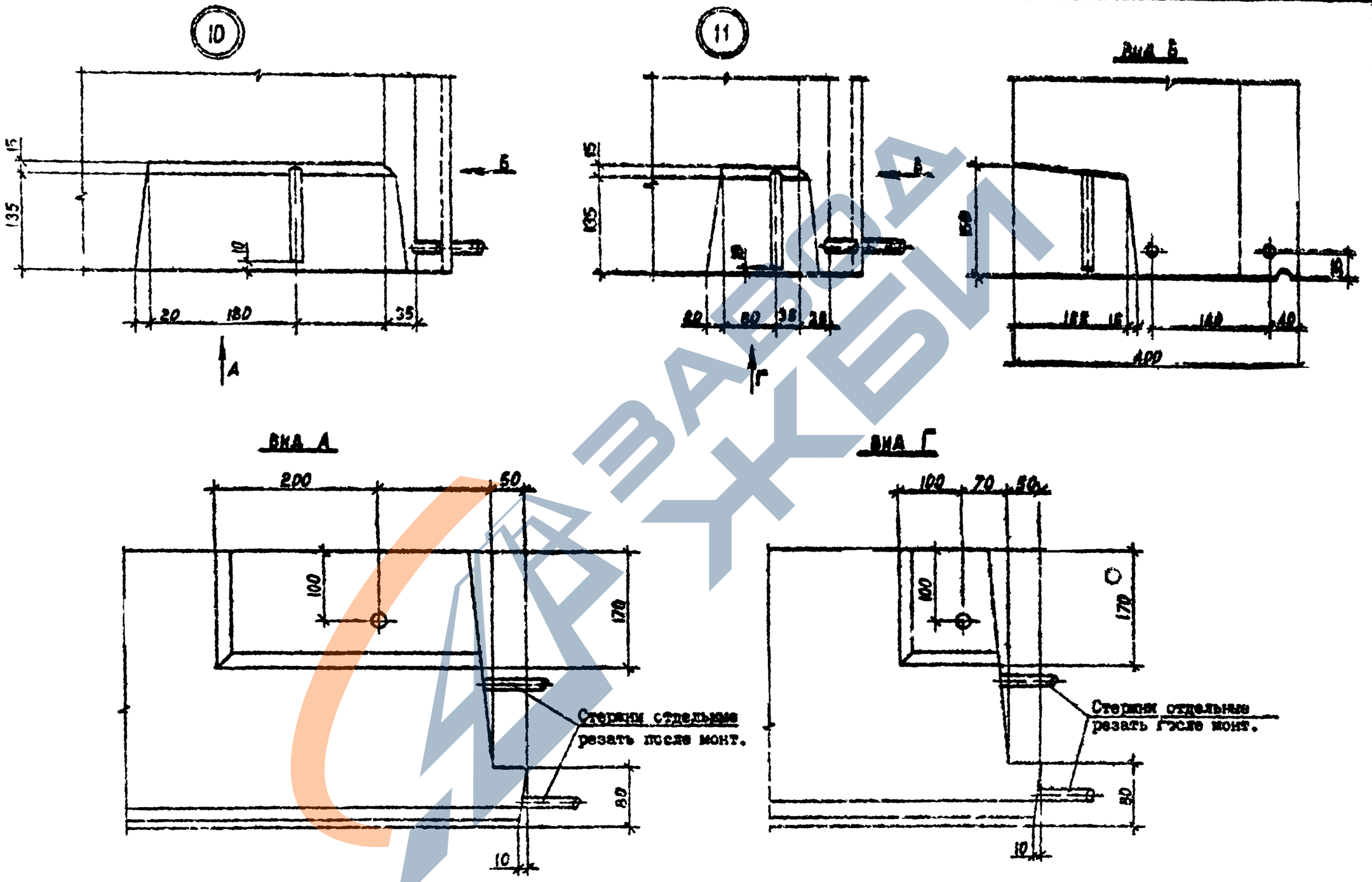

т.к I.090.I-7с вып.2-5

Инв. № подл.	Подпись и дата	Взам. инв. №

https://zavodjbi.com/

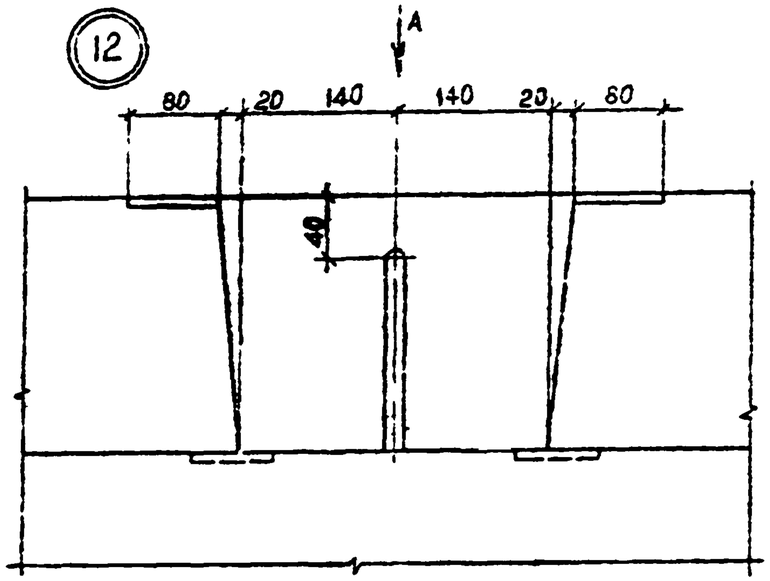

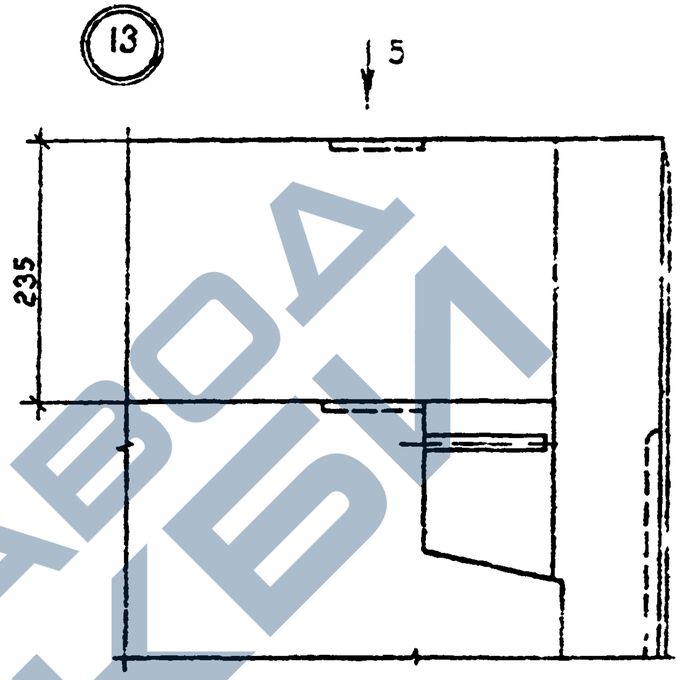

Вид А

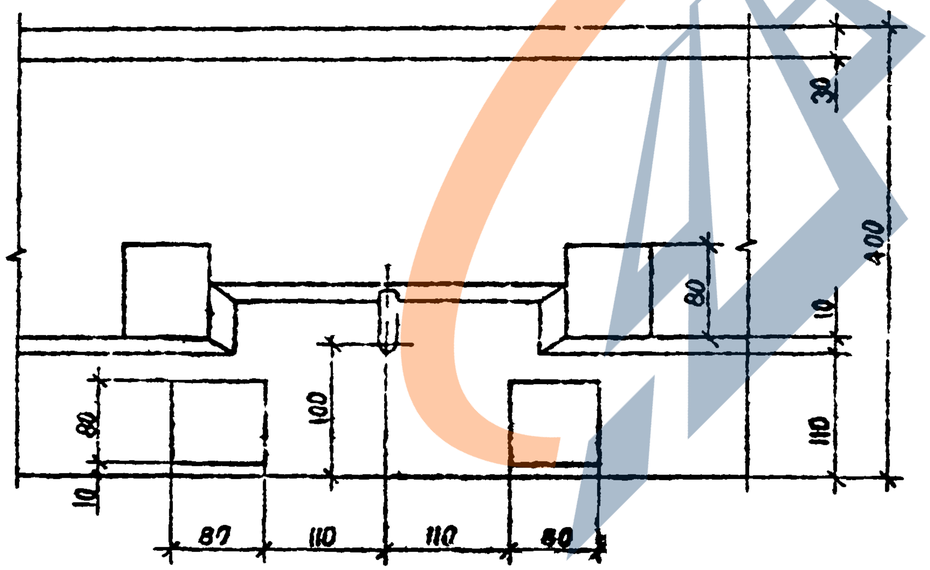

Вид Б

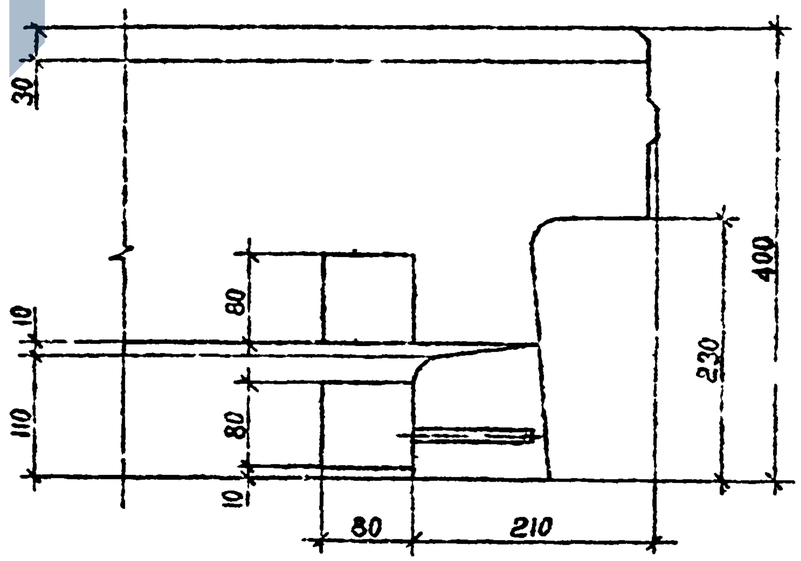

7к I.090.I-7с вып. 2-5

Инв. № подл. | Подпись и дата | Взам. инв. №

I.090.I-7с.2-5 ДI	Лист 5

Копировал

Формат А3

https://zavodjbi.com/

т.к. I.090.I-7с вып 2-5

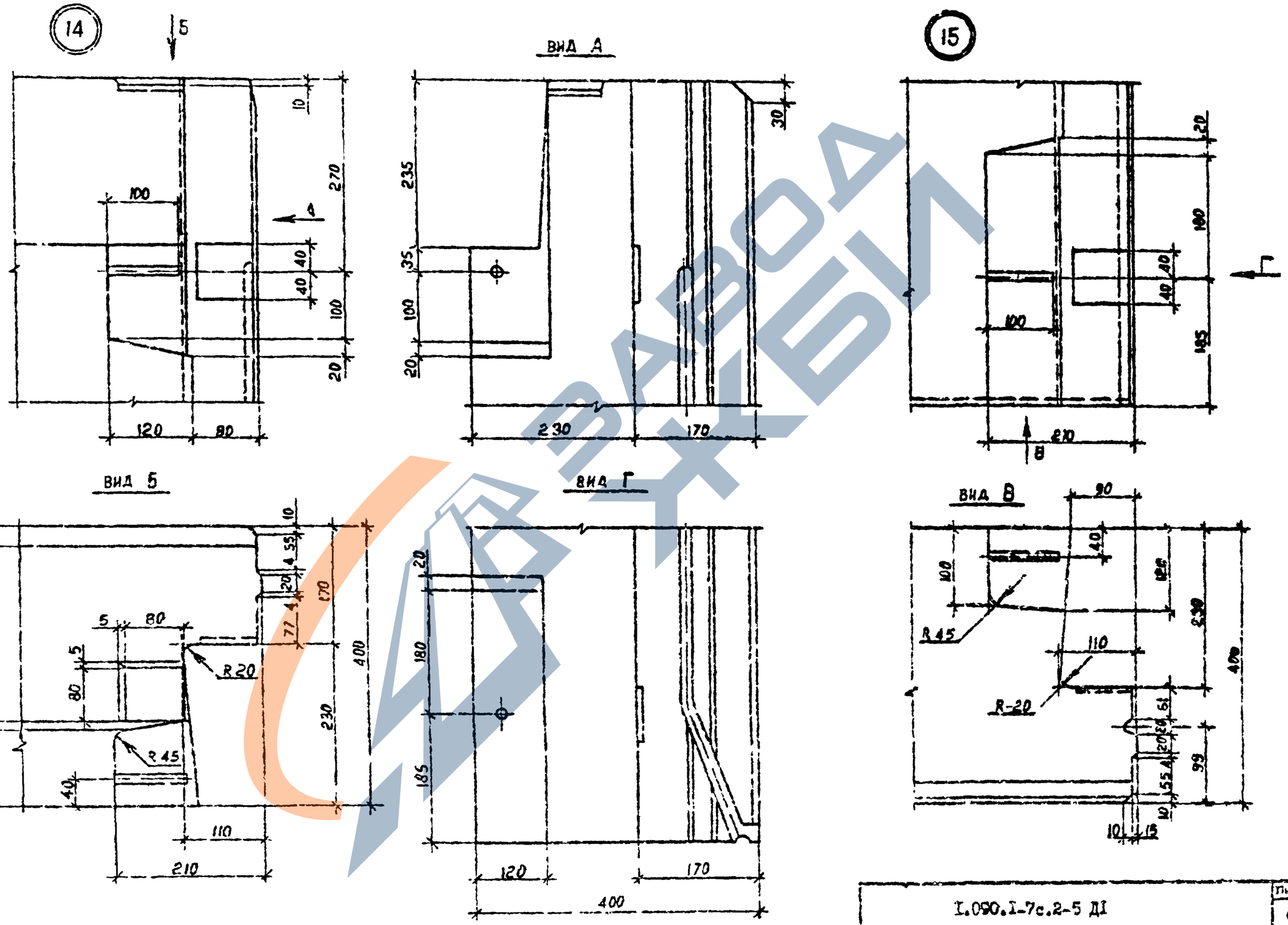

Инв. № подл.	Подпись и дата
Взам. инв. №	

I.090.I-7с.2-5 ДI

Лист 6

Копировал

Формат А3

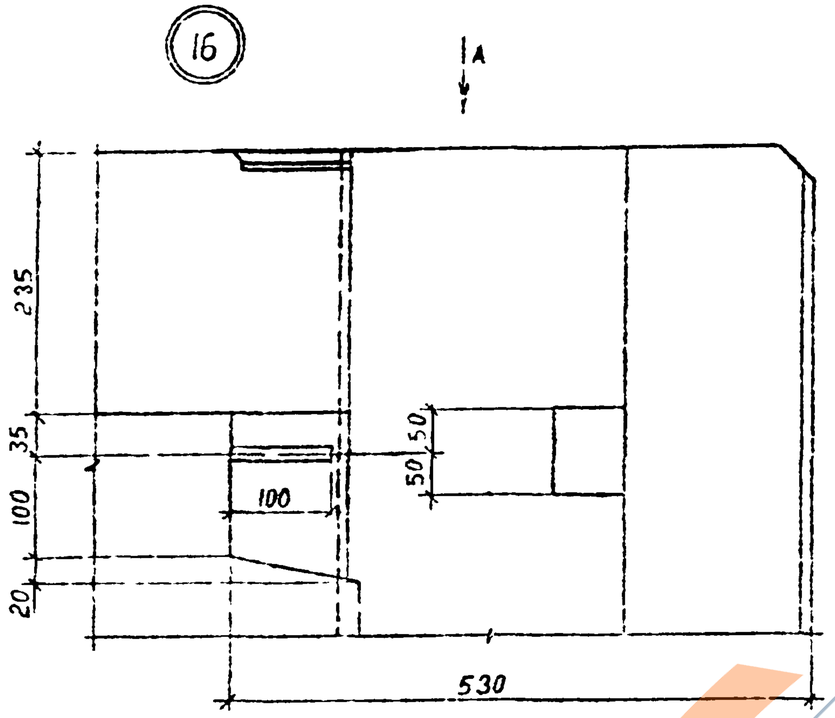

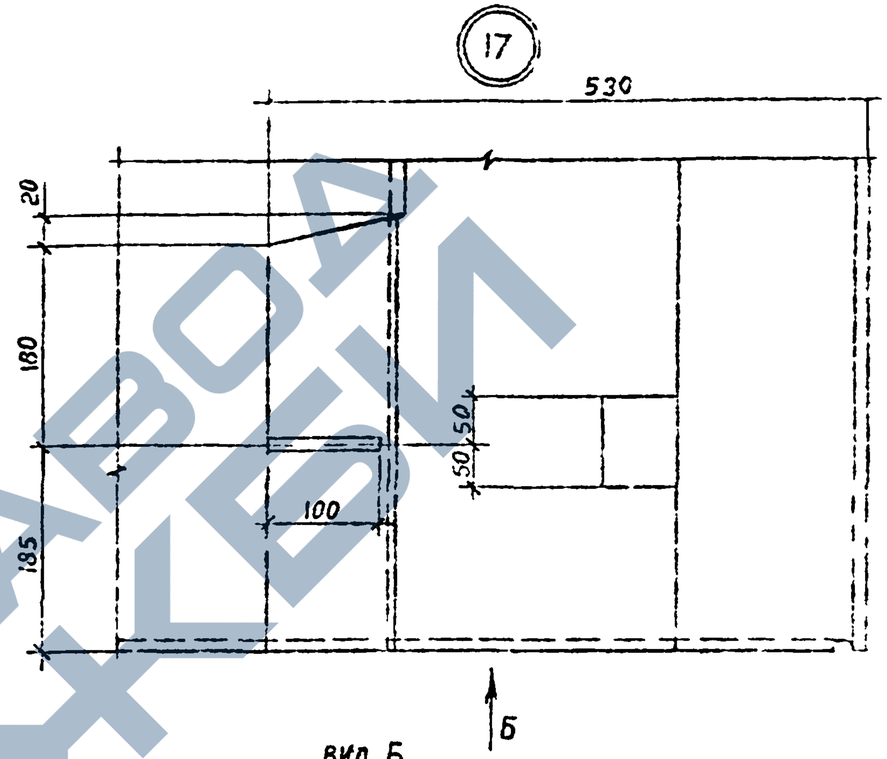

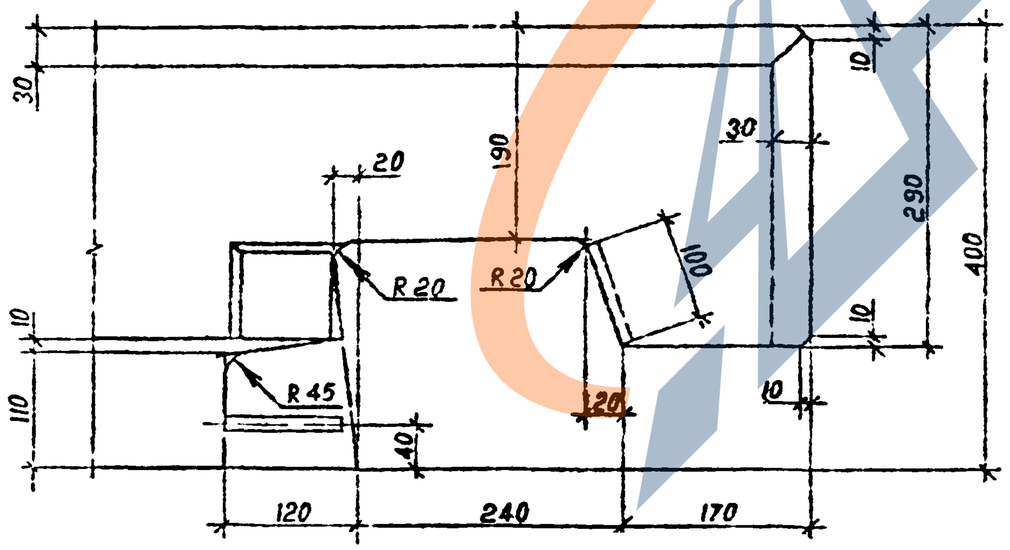

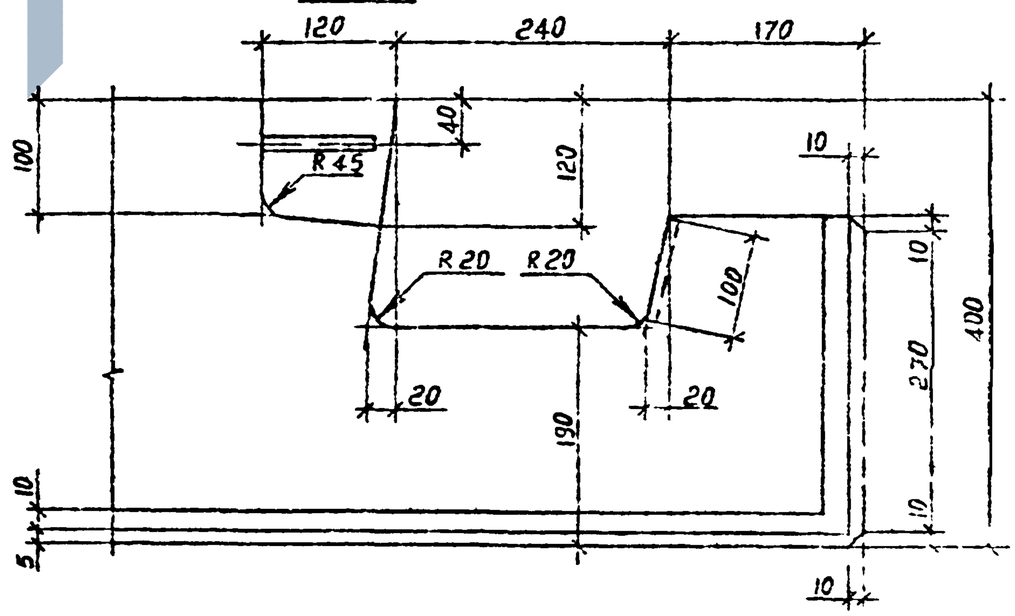

Т.К. I.090.I-7с вып.2-5			
Инв. № подл.	Подпись и дата	Взам. инв. №	

I.090.I-7с.2-5 ДI

Лист 7

Копировал

Формат А3

https://zavodgk.com/

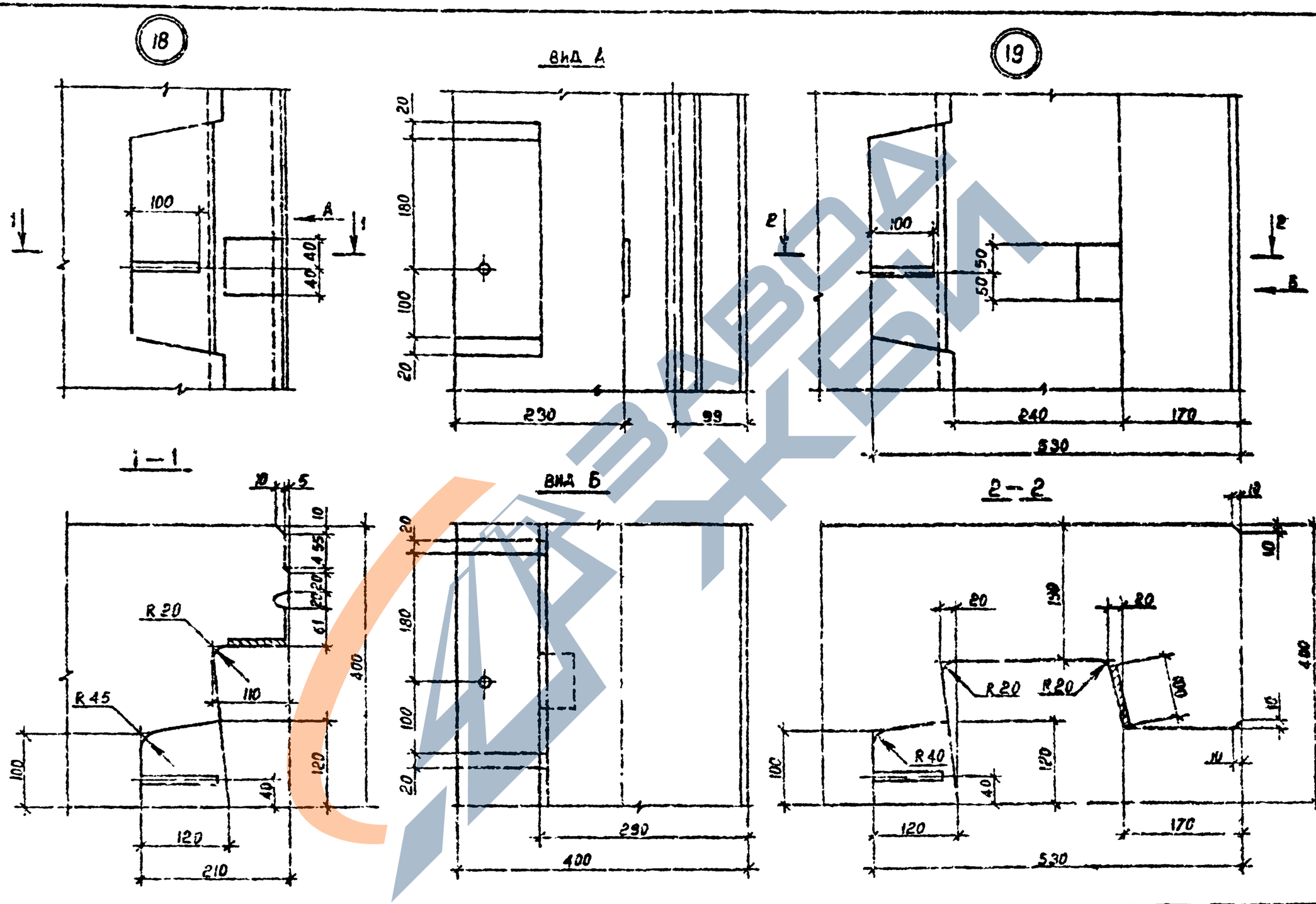

1.090.1-7с.2-5.ДI

Лист 3

Копировал

Формат А3

г к. 1.090.1-7с вып.2-5

Инв. № подл. | Подпись и дата | Взам. инв. №

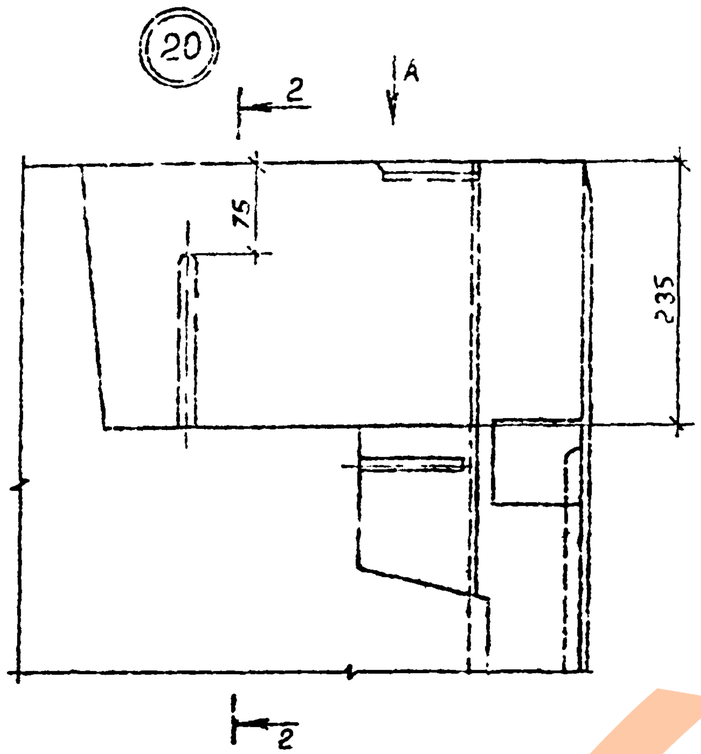

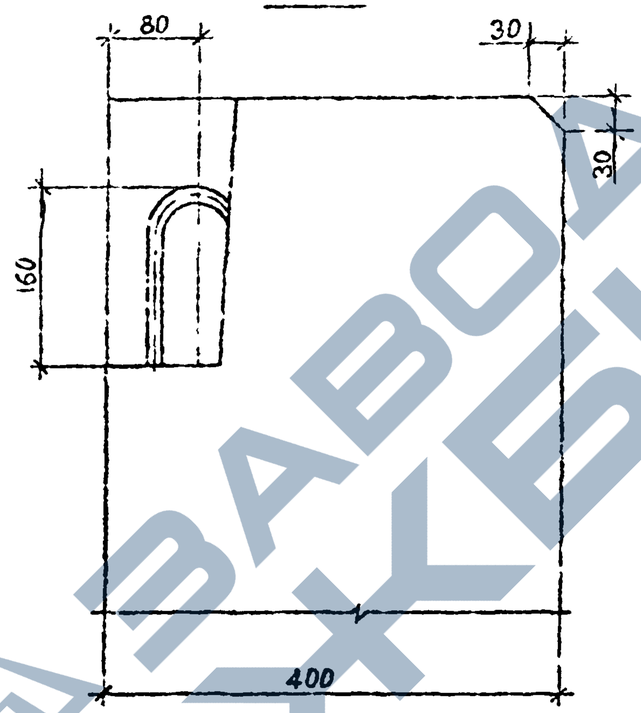

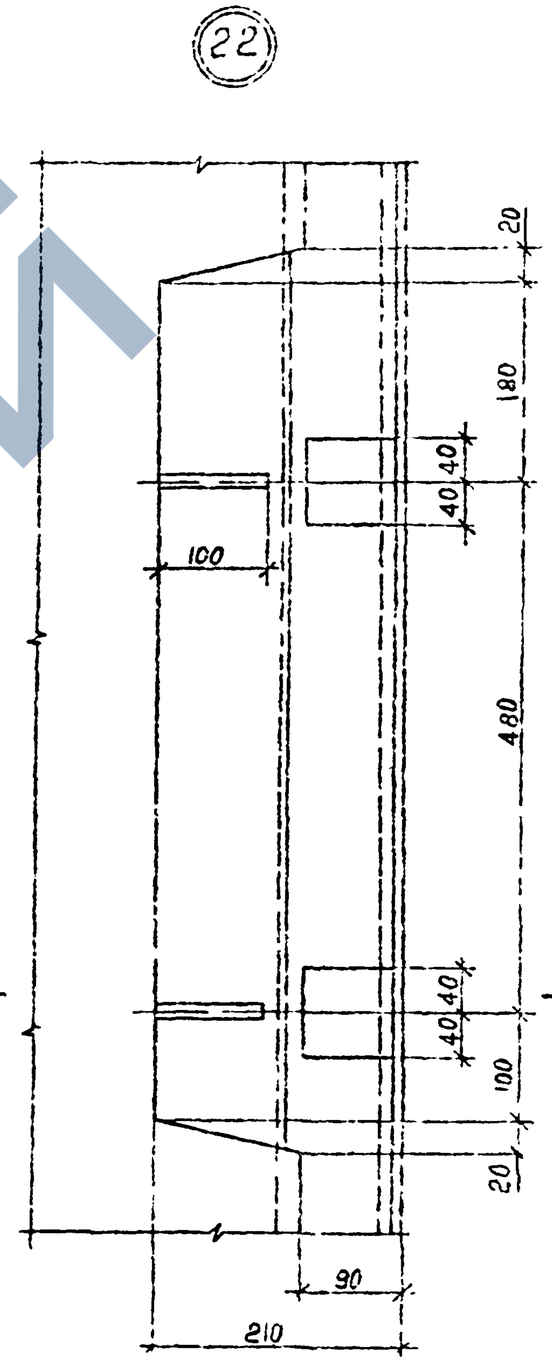

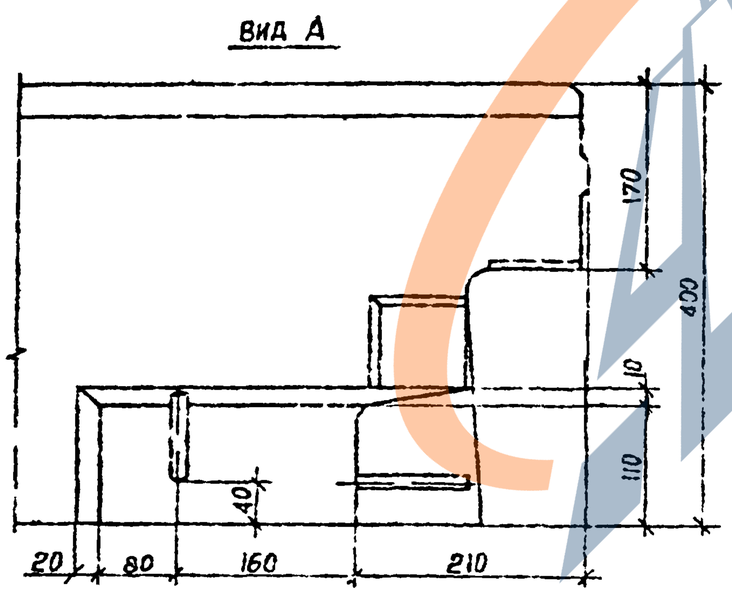

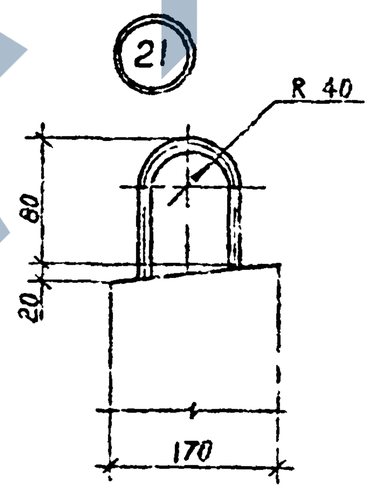

Сечение 2-2 см. лист 8

т.к. I.090.I-7с вып.2-5

Инв. № подл.	Подпись и дата	Взам. инв. №

Копировал Формат А3

https://zavodjbi.com/

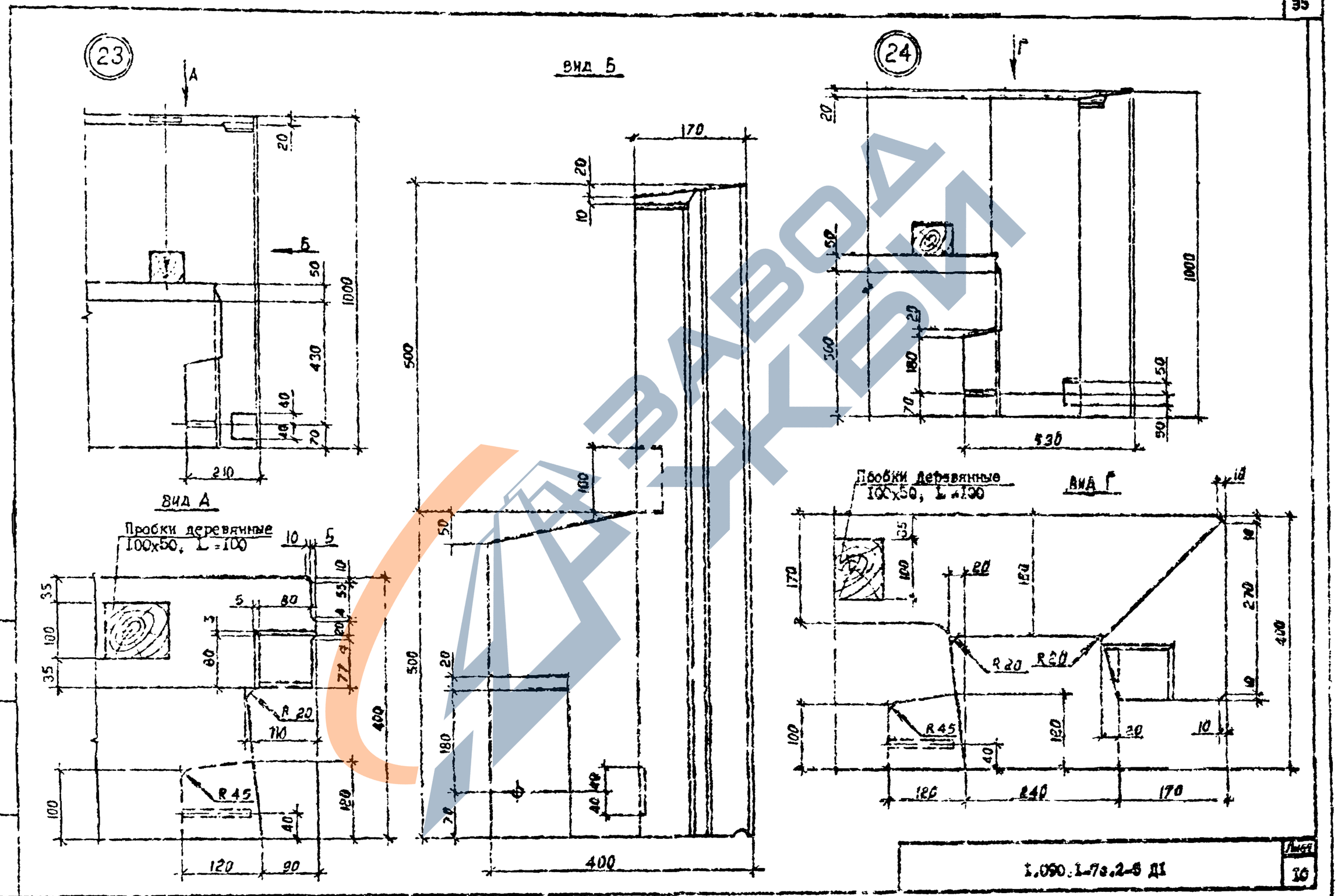

Т.К. I.090.1-7с.2-5

Инв. N подл.	Подпись и дата	Взам. инв. N

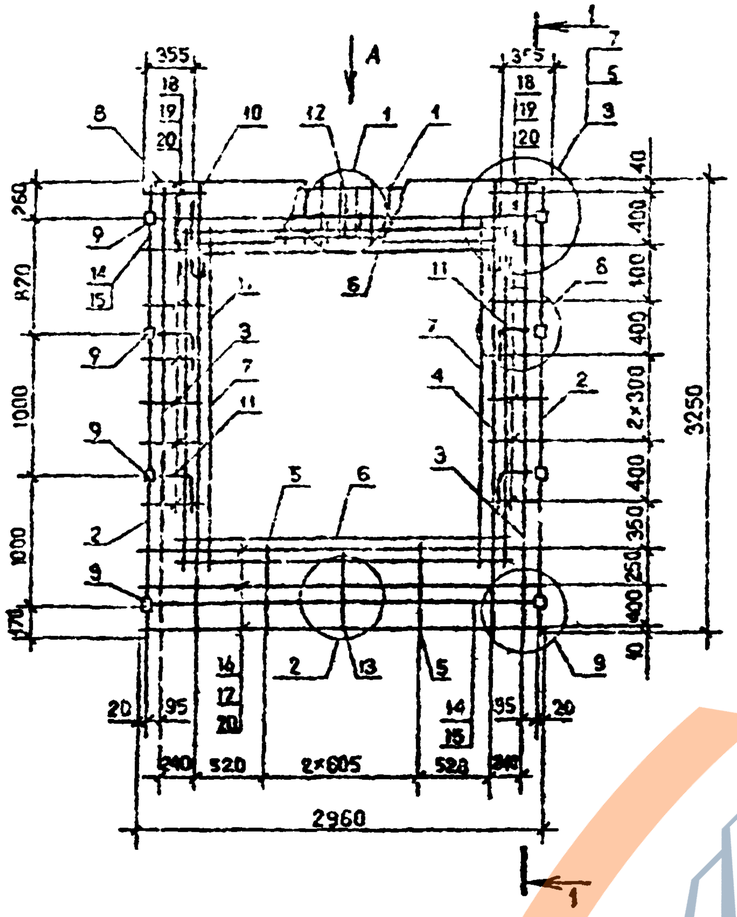

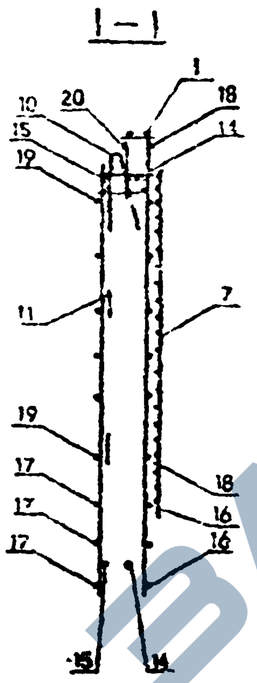

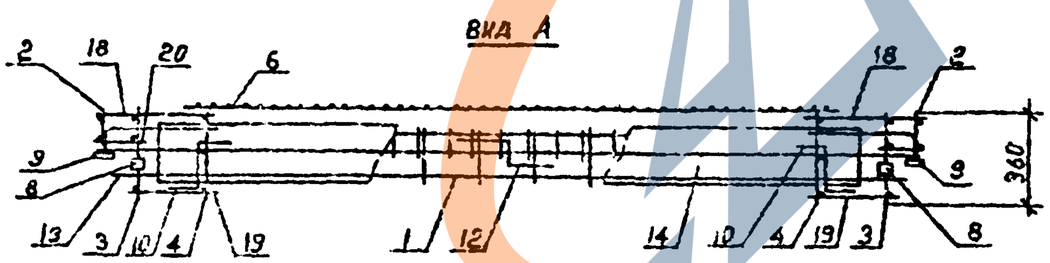

Поз.	Наименование	Количество ІКЮ 30.33 -І	Количество ІКЮ 30.33 -2	Обозначение документа
І	Каркас укр. сб. СКРІ	І	-	І.090 І-7с.2-5 7І
	СКР2	-	І	7І
2	Каркас КР8	2	2	80
3	КР2	2	2	77
4	КР6	2	2	78
5	КРІ0	2	2	80
6	Сетка СІ6	2	2	90
7	СІ6	2	2	90
8	Изделие заклад. МНІ	2	2	92
9	МН2	8	8	92
І0	Петля строповоч. СП4	2	2	96
ІІ	Стержень анкеж. АНІ	4	4	94
І2	АН2	І	І	94
І3	АН3	І	І	94
І4	ФІ4 А-І; L =2950; 3,56	2	2	Без чертежа
І5	ФІ4 А-І; L =2770; 3,35	2	2	Без чертежа
І6	Ф5 Вр-І; L =2960; 0,46	3	3	Без чертежа
І7	Ф5 ВрІ; L =2750; 0,43кг	3	3	Без чертежа
І8	Ф5 ВрІ; L =430; 0,07кг	І4	І4	Без чертежа
І9	Ф5 ВрІ; L =270; 0,04кг	І4	І4	Без чертежа
20	Ф5 ВрІ; L =І30; 0,02кг	20	20	Без чертежа
	Масса каркаса, кг	82,4І	83,67	

Технические требования см. І.090І-7с.2-5 ТТ.
Узлы см. І.090.І-7с.2-5 Д2
Арматура класса А-І по ГОСТ 5781-82*
Арматура класса Вр-І по ГОСТ 6727-80*
Опалубочный чертеж см. І.090.І-7с.2-5 ОІ

Разраб.	Берошвили		
Проверил	Шапиро		
ГИП	Бурджиладзе		
Нач.отд.	Бохтадзе		
Н.контр.	Ларкарян		

І.090.І-7с.2-5 34

Каркас пространственный І КЮ 30 33-І, ІКЮ 30.33-2

Стадия	Лист	Листов
Р		І

ТбилЗНИИЭП

Копировал

Формат А3

Копия верна

Взам. инв. №

Подпись и дата

Инв. № подл.

7к 1090І-7с вып 2-5

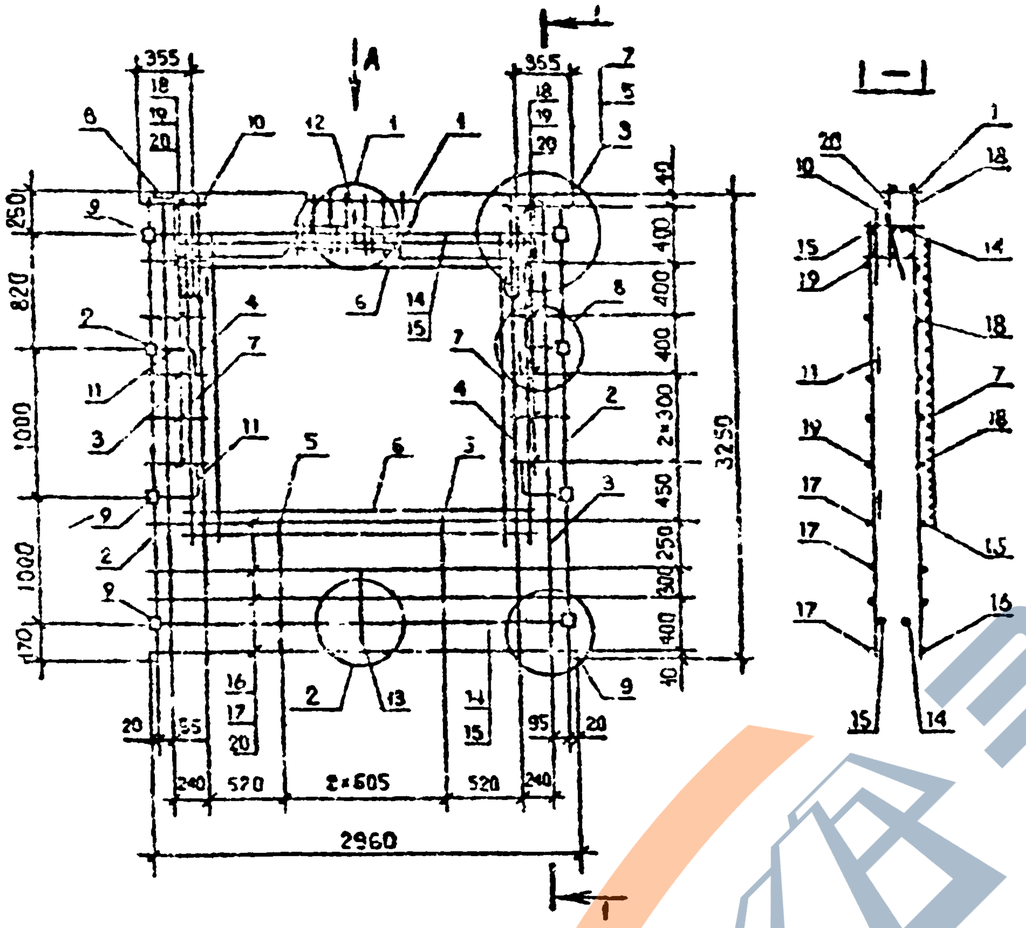

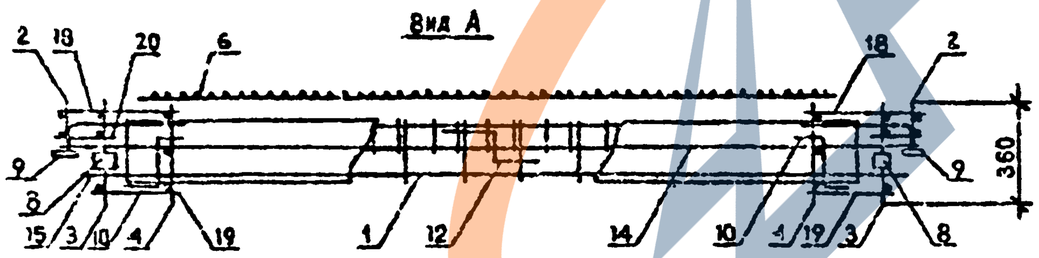

Поз.	Наименование	Количество 2КПО 30.33 -1	Количество 2КПО 30.33 -2	Обозначение документа
1	Каркас укр. сб. СКР1	1	-	1.090.1-7с.2-5 71
	СКР2	-	1	71
2	Каркас КР8	2	2	80
3	КР2	2	2	77
4	КР6	2	2	78
5	КР11	2	2	80
6	Сетка С16	2	2	90
7	С15	2	2	90
8	Изделие закладн. МН1	2	2	92
9	МН2	8	8	92
10	Петля строповоч. СП4	2	2	96
11	Стержень анкерн. АН1	4	4	94
12	АН2	1	1	94
13	АН3	1	1	94
14	Ф14А-I; L=2950; 3,56кг	2	2	Без чертежа
15	Ф14А-I; L=2770; 3,35кг	2	2	Без чертежа
16	Ф5Вр-I; L=2960; 0,46кг	4	4	Без чертежа
17	Ф5Вр-I; L=2750; 0,43кг	12	12	Без чертежа
18	Ф5Вр-I; L=430; 0,07кг	12	12	Без чертежа
19	Ф5Вр-I; L=270; 0,04кг	12	12	Без чертежа
20	Ф5Вр-I; L=130; 0,02кг	20	20	Без чертежа
	Масса каркаса, кг	82,80	84,06	

Технические требования см. 1.090.1-7с.2-5 ТТ
Узлы см. 1.090.2-5 Д2
Арматура класса А-I по ГОСТ 5781-82*
Арматура класса Вр-I по ГОСТ 6727-80*
Опалубочный чертеж см. 1.090.1-7с.2-5 ОI

Разраб.	Бурошвили		1.9.90	1.090.1-7с. 2-5 ЗС
Проверил	Шетия		1.9.90	
ГИП	Бурджанадзе		1.9.90	Каркас пространственный 2КПО 30.33-1,2КПО 30.33-2
Нач.отд.	Бахтодзе		1.9.90	Стадия Р / Лист / Листов / ТбилЗНИИЭП
Н.контр.	Маркарян		1.9.90	

Копировал Формат А3

Взам. инв. № | Подпись и дата | Инв. № подл.

ЗАВОД ЖЕЛЕЗА

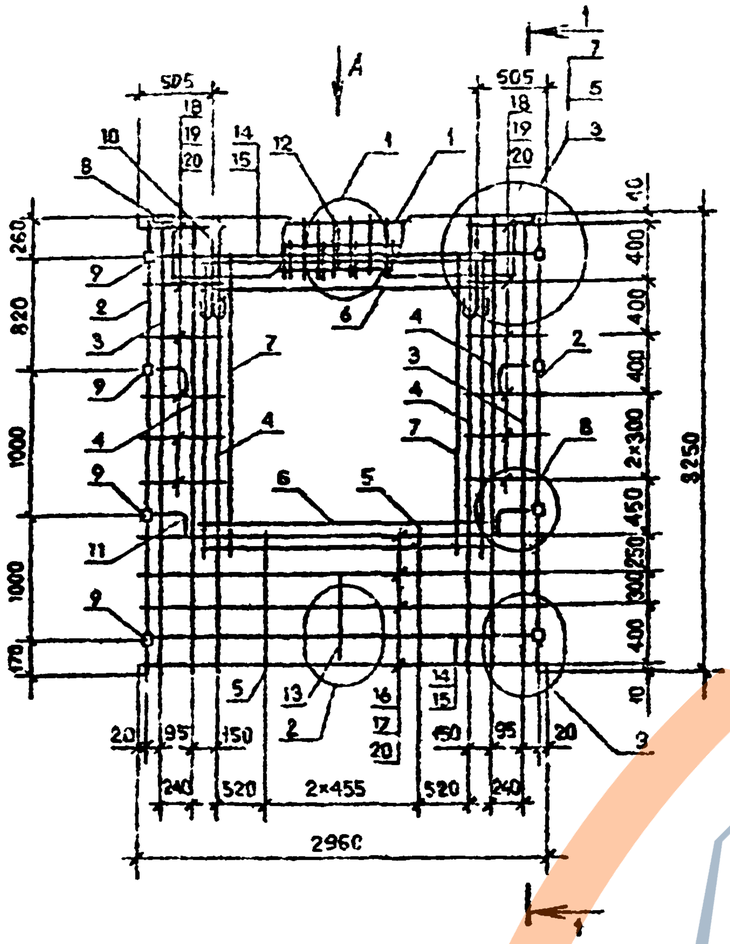

1 – 1

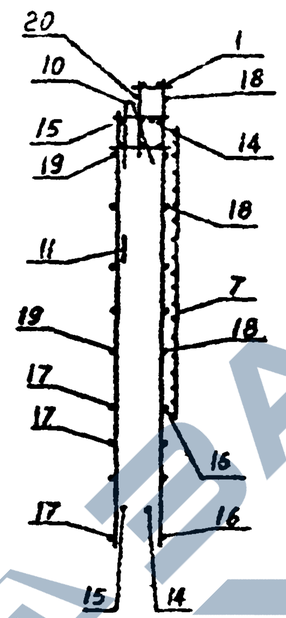

Вид А

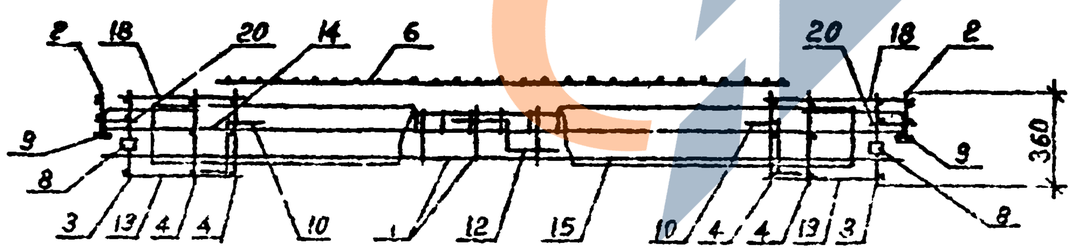

Поз.	Наименование	Количество ЗКПО 30.33 -I	Количество ЗКПО 30.33 -2	Обозначение документа
I	Каркас укр.сб. СКР3	I	–	I.090.I-7с.2-5 72
	СКР4	–	I	73
2	Каркас КР8	2	2	80
3	КРI	2	2	77
4	КР5	4	4	78
5	КРII	2	2	80
6	Сетка СI5	2	2	90
7	СI5	2	2	90
8	Изделие заклад. МНI	2	2	92
9	МН2	8	8	92
I0	Петля строповоч. СП4	2	2	96
II	Стержень анкерн. АНI	4	4	94
I2	АН2	I	I	94
I3	АН3	I	I	94
I4	⌀I4AI; L=2950; 3,56кг	2	2	Без чертежа
I5	⌀I4AI; L=2770; 3,35кг	2	2	
I6	⌀5BpI; L=2960; 0,46кг	4	4	
I7	⌀5BpI; L=2750; 0,43кг	4	4	
I8	⌀5BpI, L=580; 0,09кг	I2	I2	
I9	⌀5BpI; L=420; 0,06кг	I2	I2	
20	⌀5BpI; L=I30; 0,02кг	20	20	
	Масса каркаса, кг	80,85	85,87	

Технические требования см. I.090.I-7с.2-5 ТТ
Узлы см. I.090.I-7с.2-5 Д2
Арматура класса AI по ГОСТ 5781-82*
Арматура класса BpI по ГОСТ 6727-80*
Опалубочный чертеж см. I.090.I-7с.2-5 02.

Разраб.	Вероникин		
Проверил	Шепия		
ГИП	Бурдиашвили		
Нач.отд.	Ольтавае		
Н.контр.	Маркарян		

I.090.I-7с.2-5 36

Каркас пространственный ЗКПО 30.33-I; ЗКПО 30.33-2

Стадия	Лист	Листов
Р		I

ТбилЗНИИЭП

Копировал

Формат А3

Т.К. 1.090.1-7с вып 2-5

Инв. № подл. | Подпись и дата | Взам. инв. №

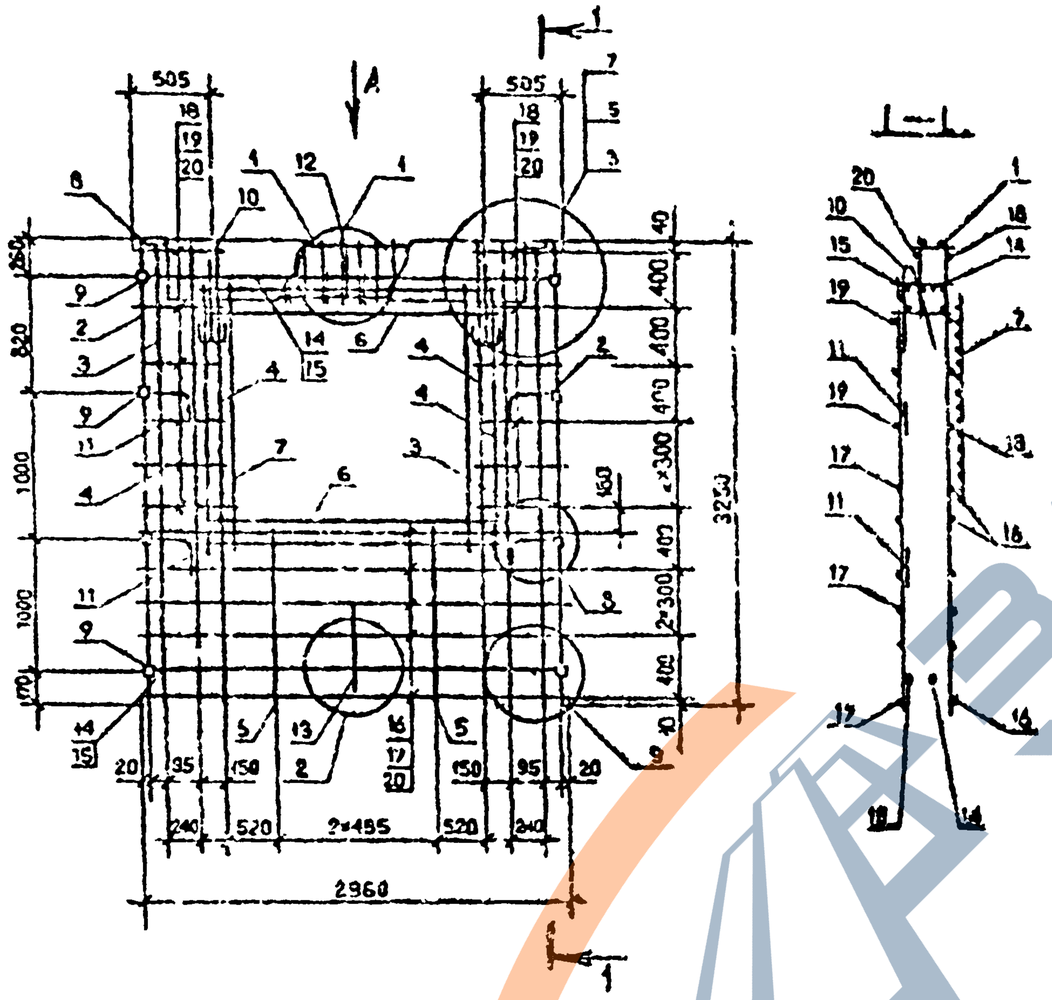

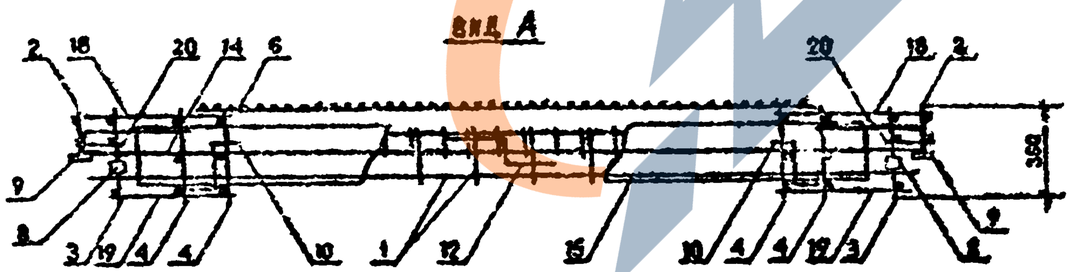

Поз.	Наименование	Количество 4КП0 30.33-1	Количество 4КП0 30.30-2	Обозначение документа
1	Каркас укр.сб. СКР3	1	-	1.090.1-7с.2-5 72
	СКР4	-	1	73
2	Каркас КР8	2	2	89
3	КР1	2	2	77
4	КР6	4	4	78
5	КР12	2	2	80
6	Сетка С15	2	2	90
7	С14	2	2	90
8	Изделие закладн. МН1	2	2	92
9	МН2	8	8	92
10	Петля строповоч. СП3	2	2	95
11	Стержень анкерн. АН1	4	4	94
12	АН2	1	1	94
13	АН3	1	1	94
14	Ø14АI; L=2950; 3,56кг	2	2	Без чертежа
15	Ø14АI; L=2770; 3,35кг	2	2	Без чертежа
16	Ø5ВрI; L=2960; 1,46кг	5	5	Без чертежа
17	Ø5ВрI; L=2750; 0,43кг	5	5	Без чертежа
18	Ø5ВрI; L=580; 0,09кг	12	12	Без чертежа
19	Ø5ВрI; L=420; 0,06кг	12	12	Без чертежа
20	Ø5ВрI; L=130; 0,02кг	20	20	Без чертежа
	Масса каркаса, кг	83,08	38,90	

Техническое требование см. 1.090.1-7с.2-5 77
Узлы см. 1.090.1-7с.2-5 Д4
Арматура класса АI по ГОСТ 5781-82*
Арматура класса ВрI по ГОСТ 6727-80*
Опалубочный чертеж см. 1.090.1-7с.2-5 02

Разраб.	Б. ковшиц		
Проверил	Шелия		
ГИП	Бурдаевский		
Нач.отд.	Бахтейр		
Н.контр.	Маркерин		

1.090.1-7с.2-5 37

Каркас проектируемый 4КП0 30.33-1; 4КП0 30.33-2

Стадия	Лист	Листов
Р		1

ТбилЗНИИЭП

Инв. № подл. | Подпись и дата | Взам. инв. №

7.к. 1.090.1-7с вып. 2-5

Копировал

Формат А3

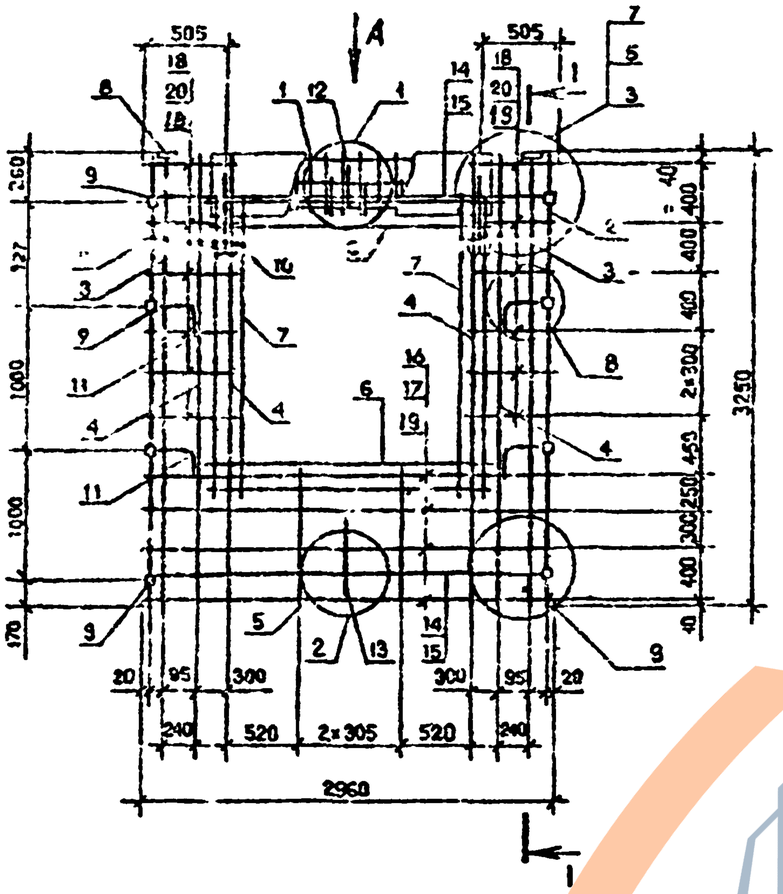

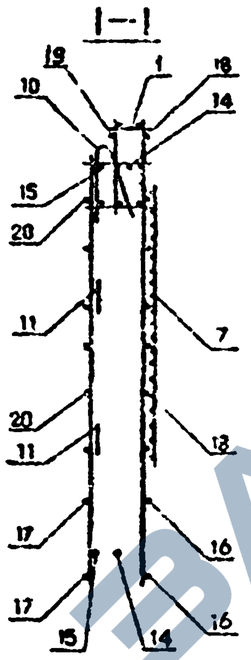

ВИД А

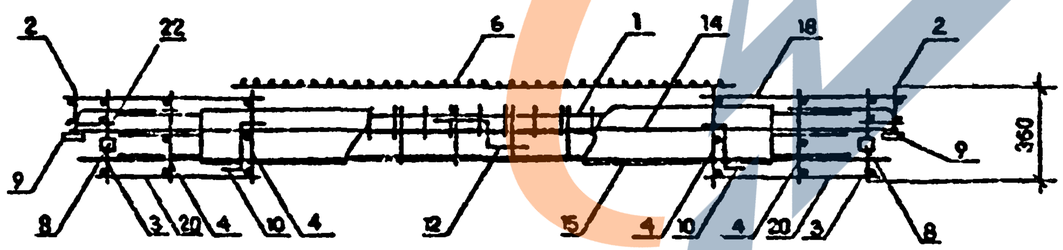

Поз.	Наименование	Кол.шт. 5ПКО 30.33-2	Обозначение документа
I	Каркас укр. сб. СКР5	I	I.090.I-7с.2-5 74
2	Каркас КР8	2	80
3	КРI	2	77
4	КР5	4	78
5	КРII	2	80
6	Сетка СI4	2	90
7	СI5	2	90
8	Изделие заклад. МНI	2	92
9	МН2	8	92
I0	Петля строповоч.СП5	2	96
II	Стержень анкерн.АНI	4	94
I2	АН2	I	94
I3	АН3	I	94
I4	⌀I4AI; L=2950; 3,56кг	2	Без чертежа
I5	⌀I4AI; L=2770; 3,35кг	2	Без чертежа
I6	⌀5BpI; L=2950; 0,46кг	4	Без чертежа
I7	⌀5BpI; L=2750; 0,43кг	4	Без чертежа
I8	⌀5BpI; L=730; 0,II кг	I2	Без чертежа
I9	⌀5BpI; L=I30; 0,02кг	20	Без чертежа
20	⌀5BpI; L=570; 0,09кг	I2	Без чертежа
	Масса каркаса, кг	76,74	

Технические требования см. I.090.I-7с.2-5 ТТ
Узлы см. I.090.I-7с.2-5 Д2
Арматура класса AI по ГОСТ 578I-82*
Арматура класса BpI по ГОСТ 6727-80*
Опалубочный чертеж см. I.090.I-7с.2-5 03.

Разраб.	Бероннман			I.090.I-7с.2-5 38
Проверил	Шелия			
ГИП	Бурджанадзе			
Нач.отд.	Бахтадзе			Каркас пространственный 5КПО 30.33-2
Н.контр.	Маркарян			

Стадия	Лист	Листов
Р		I

ТбилЗНИИЭП

Т.К. 1.090.1-7с вып. 2-5

Инв. № подл. | Подпись и дата | Взам. инв. №

Копировал

Формат А3

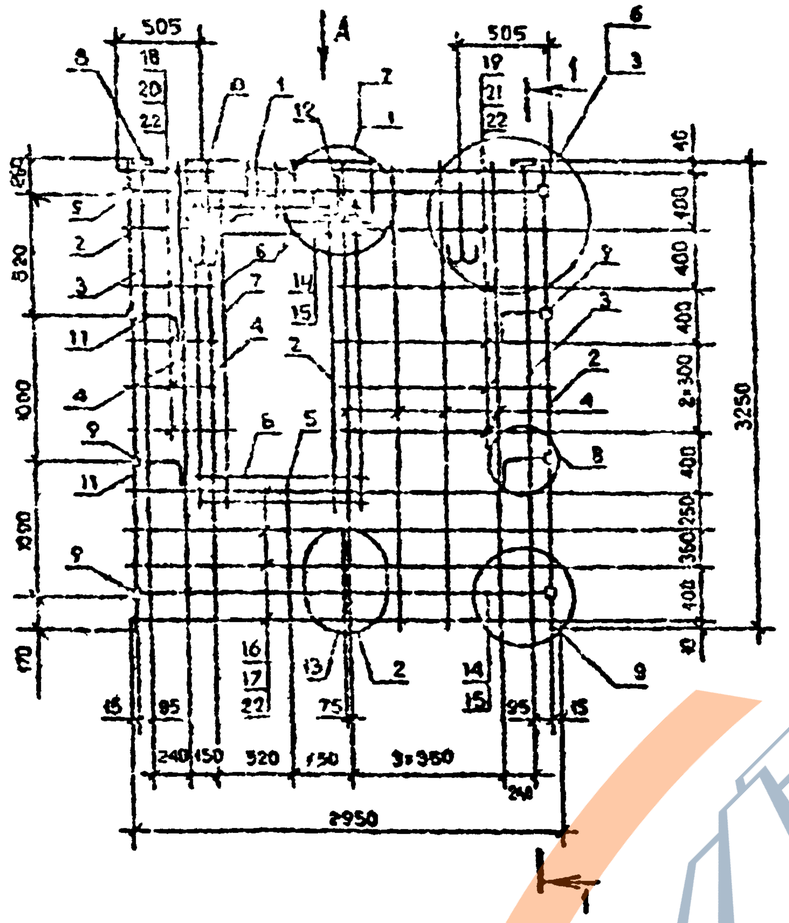

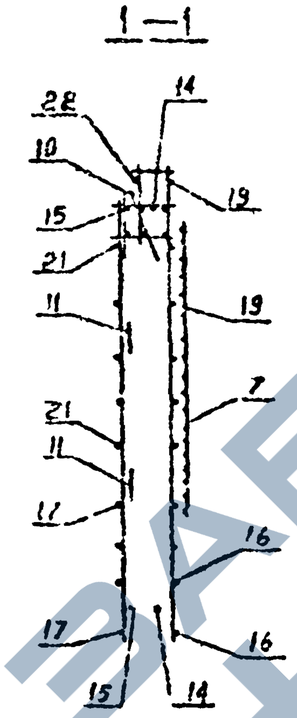

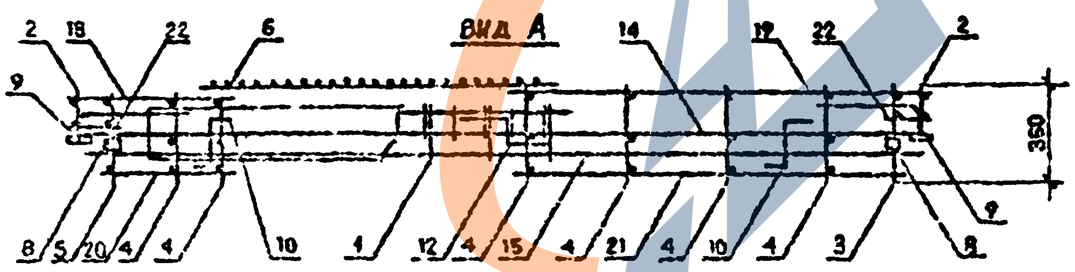

Поз.	Наименование	Кол.шт. 6КП0 30.33-2	Обозначение документа
I	Каркас угр. сб. СКР6	I	I.090.I-7с.2-5.75
2	Каркас КР0	2	80
3	КРI	2	77
4	КР5	6	78
5	КРII	I	80
6	Сетка СI3	2	90
7	СI5	2	90
8	Изделие закладн. МНI	2	92
9	МН2	8	92
I0	Петля строповоч. СП5	2	96
II	Стержень анкерн. АНI	4	94
I2	АН2	I	94
I3	АН3	I	94
I4	⌀I4AI; L=2950; 3,56кг	2	Без чертежа
I5	⌀I4AI; L=2770; 3,35кг	2	Без чертежа
I6	⌀5BpI; L=2960; 0,46кг	4	Без чертежа
I7	⌀5BpI; L=2760; 0,43кг	4	Без чертежа
I8	⌀5BpI; L=580; 0,09кг	6	Без чертежа
I9	⌀5BpI; L=I480; 0,23кг	6	Без чертежа
20	⌀5BpI; L=420; 0,06кг	6	Без чертежа
2I	⌀5BpI; L=I320; 0,20кг	6	Без чертежа
22	⌀5BpI; L=I30; 0,02кг	20	Без чертежа
	Масса каркаса, кг	77,08	

Технические требования см. I.090.I-7с.2-5 ТТ
Узлы см. I.090.I-7с.2-5 Д2
Арматура класса AI по ГОСТ 5781-82*
Арматура класса BpI по ГОСТ 6727-80*
Опалубочный чертеж см. I.090.I-7с.2-5 О4.

Разраб.	Вороновский		
Проверил	Шолия		
ГИП	Бурджанадзе		
Нач.отд.	Бахсадзе		
Н.контр.	Маркарян		

I.090.I-7с.2-5 39

Каркас пространственный 6КП0 30.33-2

Стадия	Лист	Листов
Р		I

ТбилЗНИИЭП

Копировал

Формат А3

Инв. № подл. | Подпись и дата | Взам. инв. №

I.к 1.090 1-7с вып. 2-5

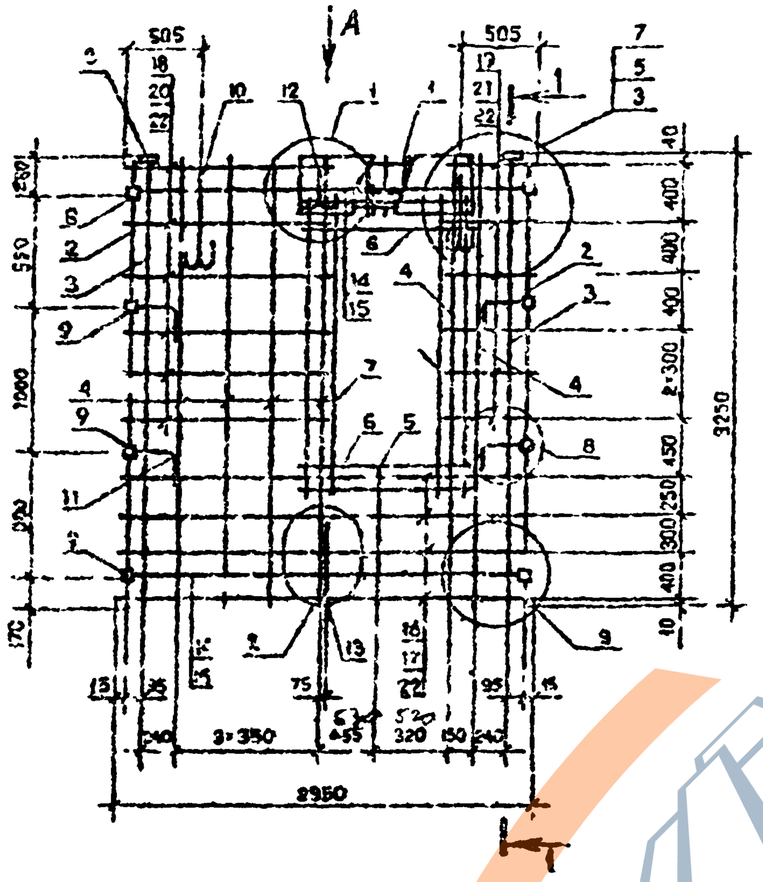

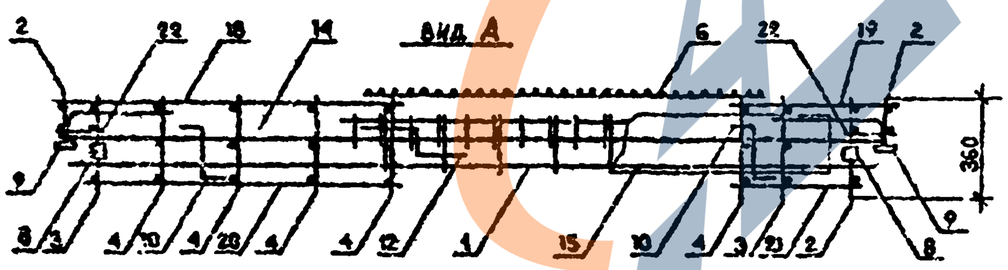

Поз.	Наименование	Кол. шт. 7КПО 30.33-2	Обозначение документа
I	Каркас укр.сб. СКР7	I	I.090.I-7с.2-5 76
2	Каркас КР8	2	80
3	КР1	2	77
4	КР5	6	73
5	КРII	I	80
6	Сетка СI3	2	90
7	СI5	2	90
8	Изделие заклад. МНI	2	92
9	МН2	8	92
I0	Петля строповоч. СI5	2	96
II	Стержень анкерн. АНI	4	94
I2	АН2	I	94
I3	АН3	I	94
I4	⌀I4AI; L=2950; 3,56кг	2	Без чертежа
I5	⌀I4AI; L=2770; 3,35кг	2	Без чертежа
I6	⌀5BpI; L=2950; 0,46кг	4	Без чертежа
I7	⌀5BpI; L=2750; 0,43кг	4	Без чертежа
I8	⌀5BpI; L=I480; 0,23кг	6	Без чертежа
I9	⌀5BpI; L=580; 0,09кг	6	Без чертежа
20	⌀5BpI; L=I320; 0,20кг	6	Без чертежа
2I	⌀5BpI; L=420; 0,06кг	6	Без чертежа
22	⌀5BpI; L=I30; 0,02кг	20	Без чертежа
	Масса каркаса, кг	77,03	

Технические требования см. I.090.I-7с.2-5 ТТ
Узлы см. I.090.I-7с.2-5 Д2
Арматура класса AI по ГОСТ 5781-82*
Арматура класса BpI по ГОСТ 6727-80*
Опалубочный чертеж см. I.090.I-7с.2-5 04.

Разраб.	Бероманли		
Проверил	Шелье		
ГИП	Бурдаменко		
Нач.отд.	Бахтеев		
Н.контр.	Меркарян		

I.090.I-7с.2-5 40

Каркас пространственный 7КПО 30.33-2

Стадия	Лист	Листов
Р		I

ТбилЗНИИЭП

Инв. N подл. | Подпись и дата | Взам. инв. N

Копировал

Формат А3

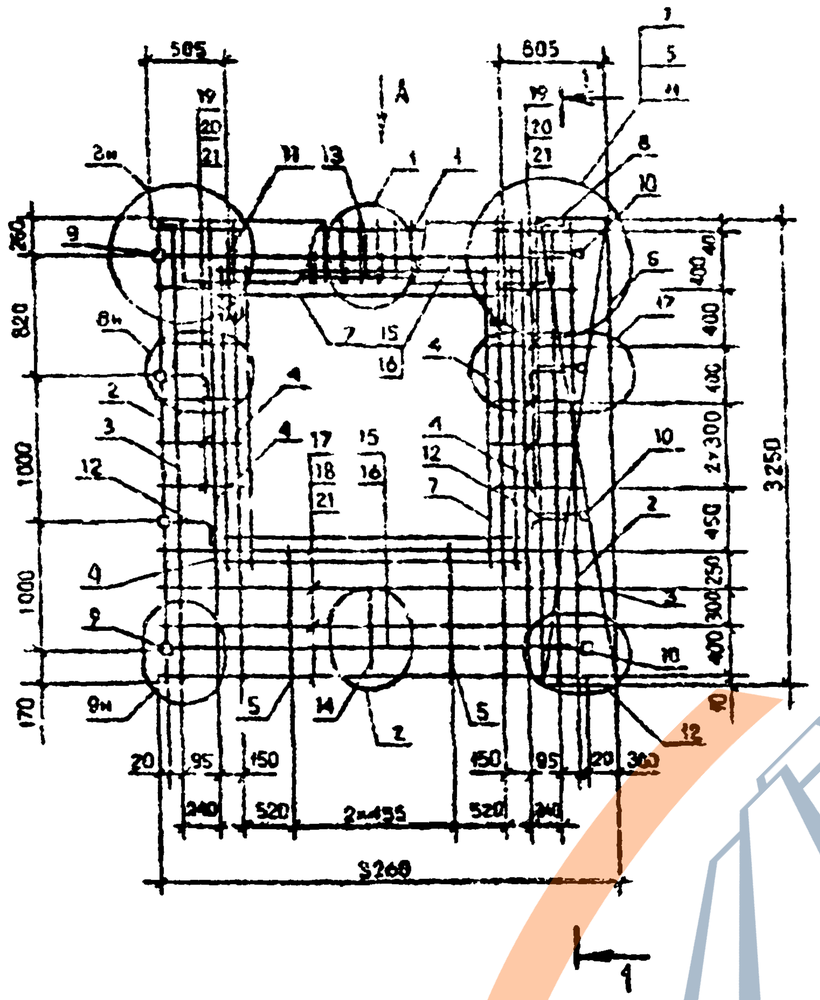

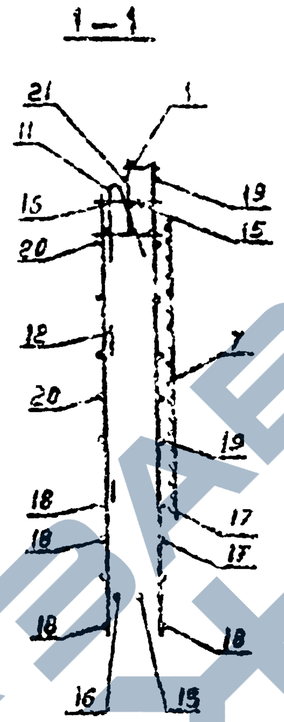

Поз.	Наименование	Количество ПКПО 33.33-1	Количество ПКПО 33.33-2	Масса единицы изделия, кг	Материал
1	Каркас укр. б. СКР3	1	–	1.090.1-7с.2-5 72	
	СКР4	–	1	73	
2	Каркас КР6	2	2	80	
3	КР3	2	2	77	
4	КР5	4	4	78	
5	КР11	8	2	80	
6	Сетка С16	1	1	91	
7	С15	4	4	90	
8	Изделие закладн. МН1	2	2	92	
9	МН2	5	4	92	
10	МН3	4	4	93	
11	Петля строповоч. СП5	2	2	96	
12	Стержень анкера. АН1	4	4	94	
13	АН2	1	1	94	
14	АН3	1	1	94	
15	⌀14АI; L=2960; 3,56кг	2	2	Без чертежа	
16	⌀14АI; L=2770; 3,35кг	2	2	Без чертежа	
17	⌀5ВрI; L=2960; 0,45кг	4	4	Без чертежа	
18	⌀5ВрI; L=2760; 0,43кг	4	4	Без чертежа	
19	⌀5ВрI; L=660; 0,09кг	14	14	Без чертежа	
20	⌀5ВрI; L=430; 0,06кг	12	12	Без чертежа	
21	⌀5ВрI; L=130; 0,02кг	20	20	Без чертежа	
	Масса изделия, кг	85,11	90,13		

Технические требования см. 1.090.1-7с.2-5 ТТ
Узлы см. 1.090.1-7с.2-5 УЗ
Арматура класса АI по ГОСТ 5781-82*
Арматура класса ВрI по ГОСТ 6727-80*
Опалубочный чертеж см. 1.090.1-7с.2-5 ОБ

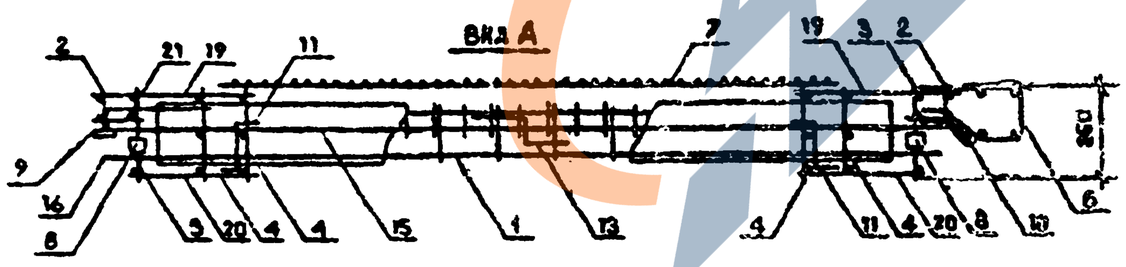

Разраб.	Воронцова			1.090.1-7с.2-5 СК
Проверил	Шевцова			
ГИП	Будниченко			
Нач.отд.	Бахтадзе			
Н.контр.	Маскаева			

Каркас проектируемого ПКПО 33.33-1 ПКПО 33.33-2

Стадия	Лист	Листов
Р		1

ТПО Минмонтажспецстрой

Копировал

Формат А3

Инв. № подл. | Подпись и дата | Взам. инв. №

т.к. 1.090.1-7с вып.2-5

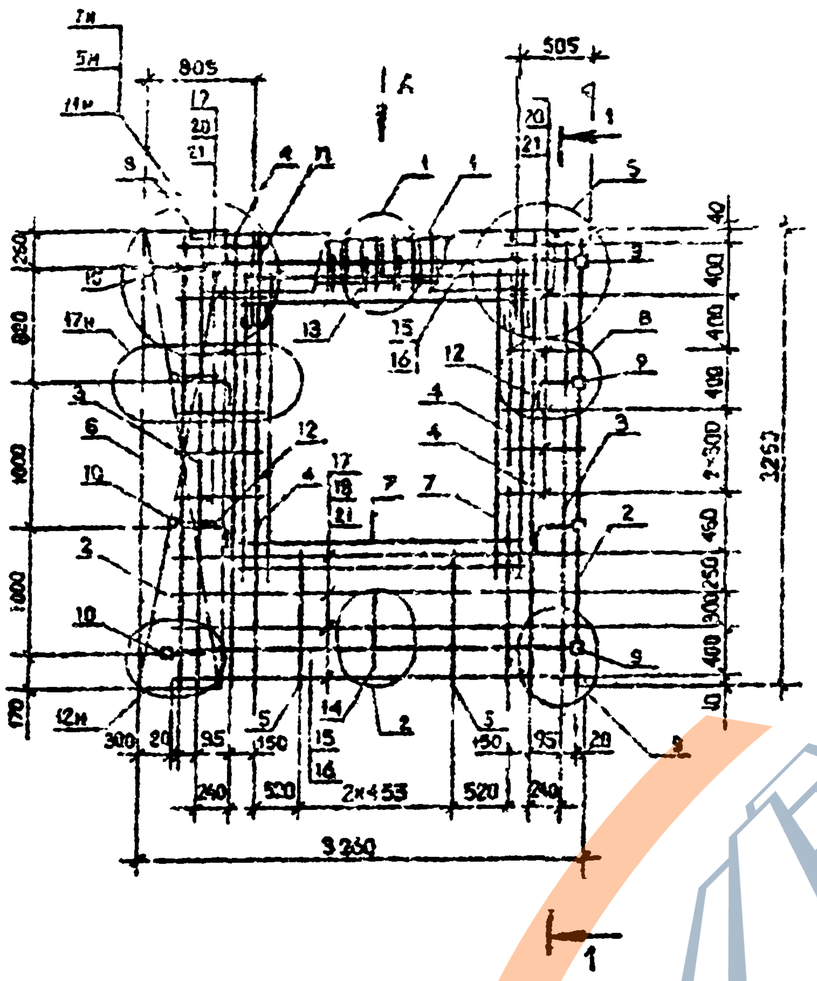

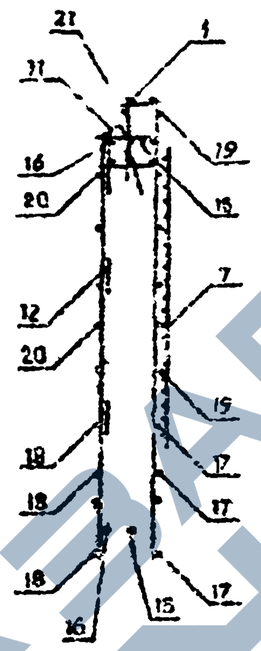

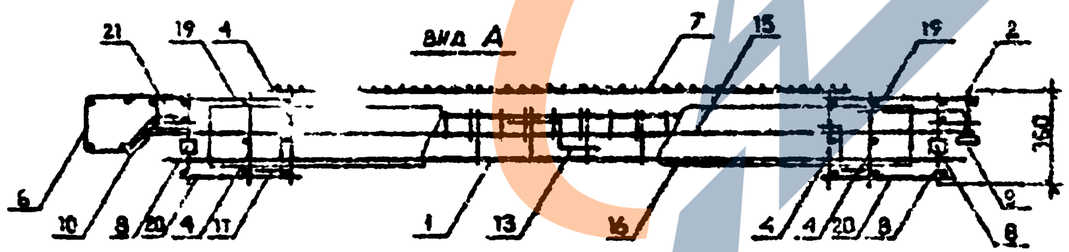

Поз.	Наименование	Количество 2КЛО 33.33-1	Количество 2КЛО 33.33-2	Обозначение документа
I	Каркас укр.сб. СКР3	I	I	I.090.I-7с.2-5 72
	СКР4	–	I	73
2	Каркас КР8	2	2	80
3	КРI	2	2	77
4	КР5	4	4	78
5	КРII	2	2	50
6	Сетка СI9	I	I	91
7	СI6	4	4	90
8	Изделие закладн.МНI	2	2	92
9	МН2	4	4	92
I0	МН3	4	4	93
II	Петля строповоч.СПI6	2	2	96
I2	Стержень анкерн.АНI	4	4	94
I3	АН2	I	I	94
I4	АН3	I	I	94
I5	СI4АII; L=2950; 3,56кг	2	2	Без чертежа
I6	СI4АII; L=2770; 3,35кг	2	2	Без чертежа
I7	⌀5ВрI; L=2960; 0,46кг	4	4	Без чертежа
I8	⌀5ВрI; L=2750; 0,43кг	4	4	Без чертежа
I9	⌀5ВрI; L=580; 0,09кг	I2	I2	Без чертежа
20	⌀5ВрI; L=420; 0,06кг	I2	I2	Без чертежа
2I	⌀5ВрI; L=I30; 0,02кг	20	20	Без чертежа
	Масса каркаса, кг	85,II	90,I3	

Технические требования см. I.090.I-7с.2-5 ТТ
Узлы см. I.090.I-7с.2-5 Д2
Арматура класса AI по ГОСТ 5781-82*
Арматура класса ВрI по ГОСТ 6727-80*
Опалубочный чертеж см. I.090.I-7с.2-5 06.

Разраб.	Бероев		
Проверил	Шелка		
ГИП	Бураженко		
Нач.отд.	Бахтадзе		
Н.контр.	Марьяхин		

I.090.I-7с.2-5 42

Каркас пространственный

2КЛО 33.33-I
2КЛО 33.33-2

Стадия	Лист	Листов
Р		I

ТбилЗНИИЭП

Инв. № подл. | Подпись и дата | Взам. инв. №

т.к. I.090.I-7с вып. 2-5

Копия

Копировал

Формат А3

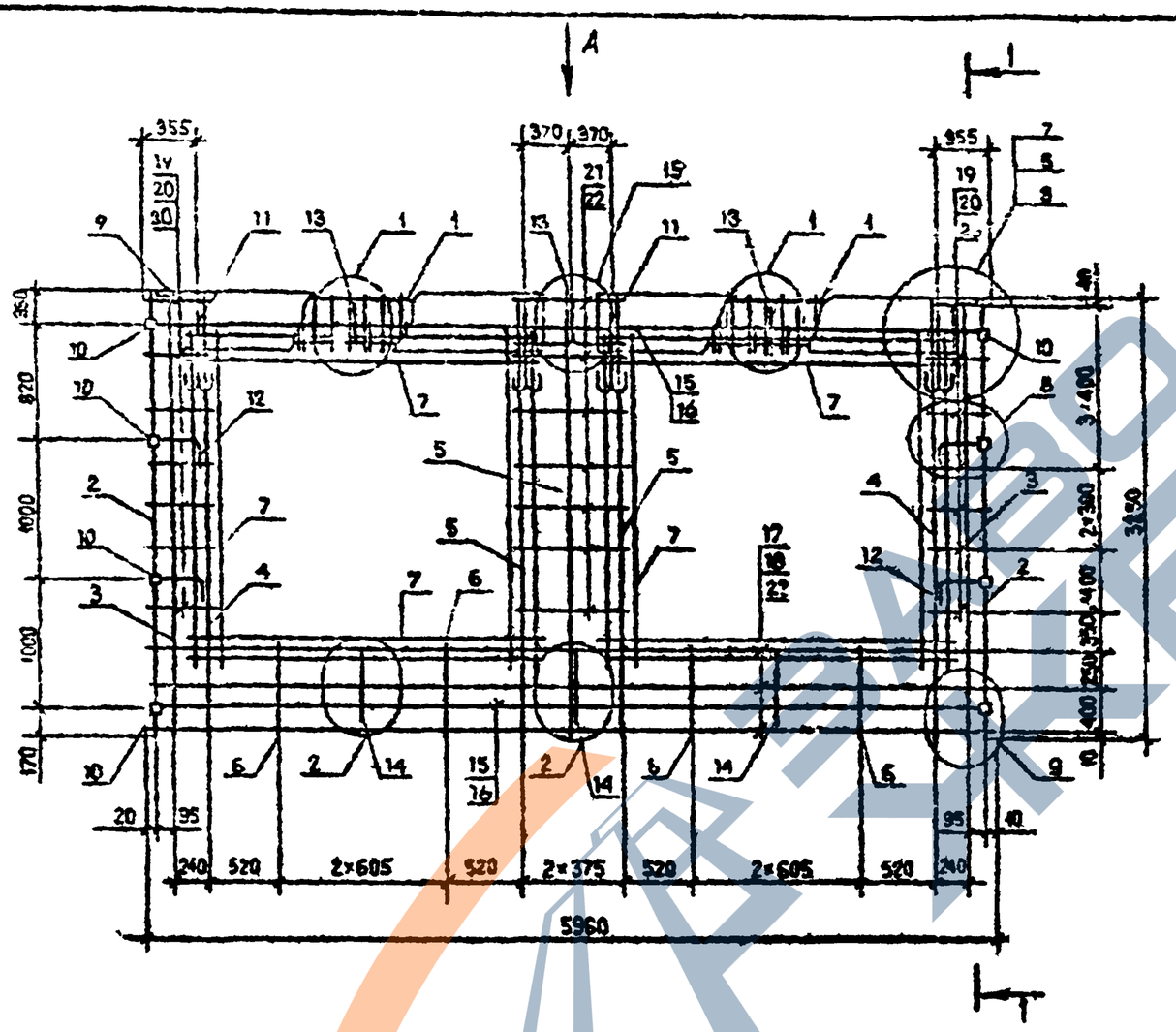

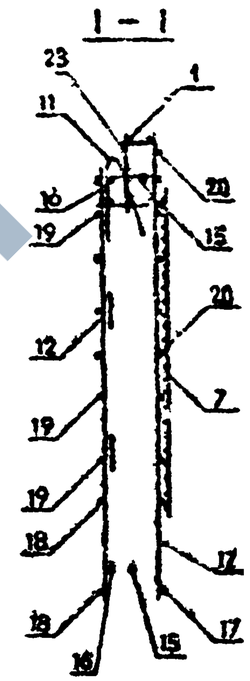

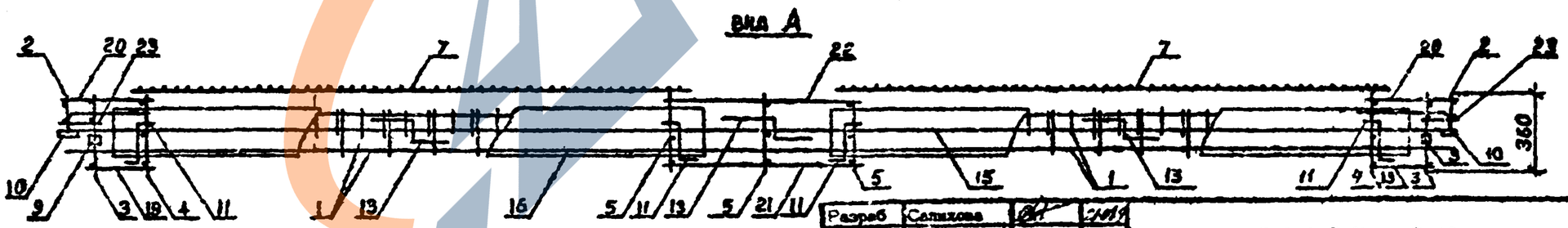

Технические требования см. I.090.I-7с.2-5 ТТ.
Спецификация арматуры см. I.090.I-7с.2-5 43 л.2.
Опалубочный чертеж см. I.090.I-7с.2-5 07.
Узлы арматурные см. I.090.I-7с.2-5 Д2.

Разраб	Селихова			I.090.I-7с.2-5 43
Проверил	Шелия			
ГИП	Бурдиашвили			
Нач.отд.	Бахтадзе			Каркас пространственный ПОЮ 60.33-I ПОЮ 60.33-2
Н.контр.	Маржарин			

Стадия	Лист	Листов
Р	I	2

ТОМЭПИ ЭП

Копировал Формат А3

Т.К. 1.090.1-1с вып. 2-5

Инв. № подл. | Подпись и дата | Взам. инв. №

Поз.	Наименование	Количество ПКП0 60.33 -I	Количество ПКП0 60.33 -2	Обозначение документа
I	Каркас укрупн.сб. СКРI	2	-	I.090.I-7с.2-5 7I
	СКР2	-	2	7I
2	Каркас КР8	2	2	80
3	КР2	2	2	77
4	КР6	2	2	78
5	КР5	3	3	78
6	КРI0	4	4	80
7	Сетка СI6	8	8	90
9	Изделие закладное МНI	2	2	92
I0	МН2	8	8	92
II	Петля строповочная СП5	4	4	96
I2	Стержень анкерный АНI	4	4	94
I3	АН2	3	3	94
I4	АН3	3	3	94
I5	ФI4А-I; L=5950; 7,I9 кг	2	2	без чертежа
I6	ФI4А-I, L=5770; 6,97 кг	2	2	без чертежа
I7	Ф5Вр-I, L=5960; 0,92кг	3	3	без чертежа
I8	Ф5Вр-I, L=5750; 0,89кг	3	3	без чертежа
I9	Ф5Вр-I, L=270; 0,04кг	I4	I4	без чертежа
20	Ф5Вр-I, L=430; 0,07кг	I4	I4	без чертежа
2I	Ф5Вр-I, L=770; 0,I2кг	7	7	без чертежа
22	Ф5Вр-I, L=9I0; 0,I4кг	7	7	без чертежа
23	Ф5Вр-I, L=I30; 0,02кг	20	20	без чертежа
	Масса каркаса; кг	I50,7	I53,22	

Арматура класса А-I по ГОСТ 578I-82*.

Арматура класса Вр-I по ГОСТ 6727-80*.

т.п. I.090.I-7с вып. 2-5 Копия верна

Инв. № подл. | Подпись и дата | Взам. инв. №

https://zavodjbi.com/

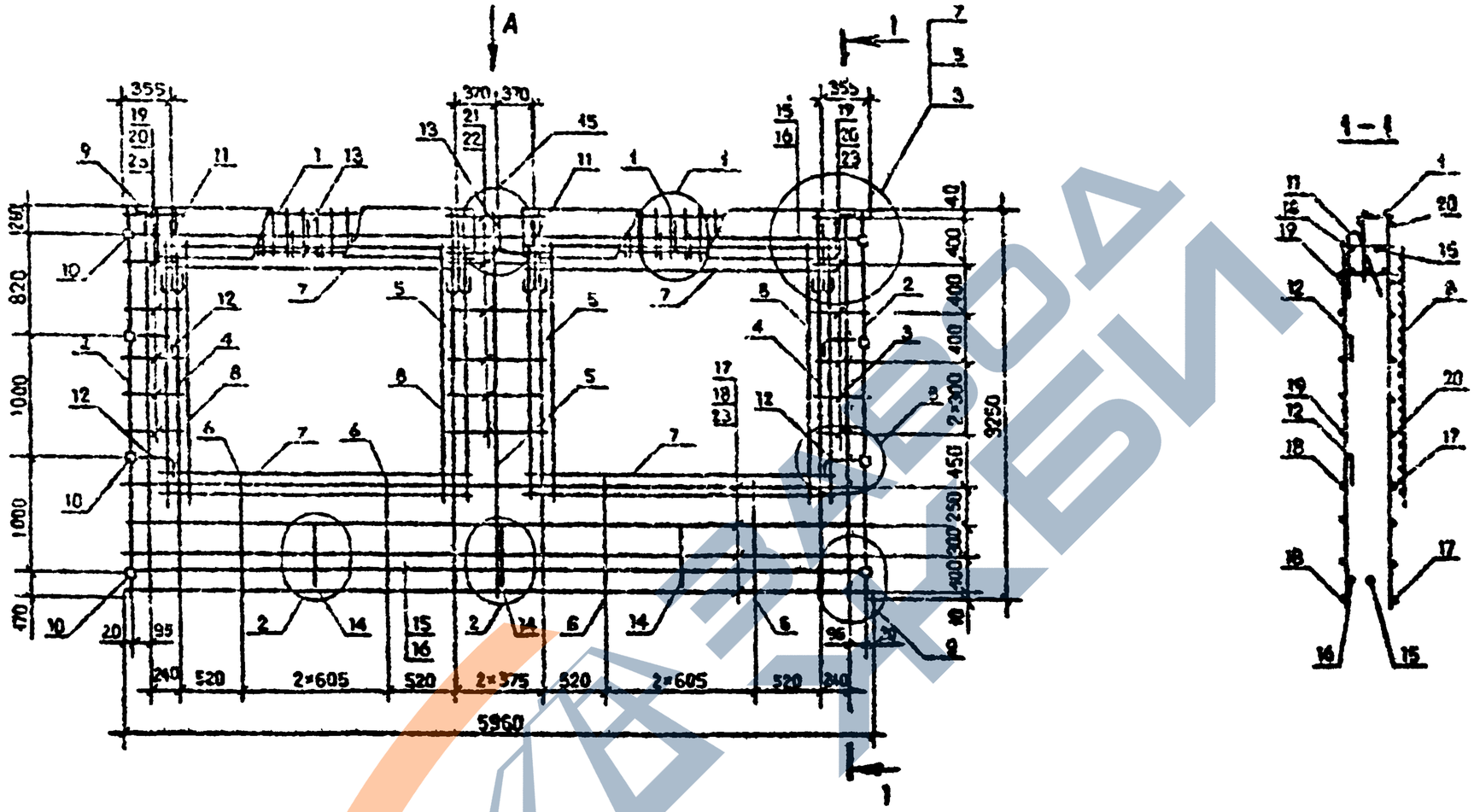

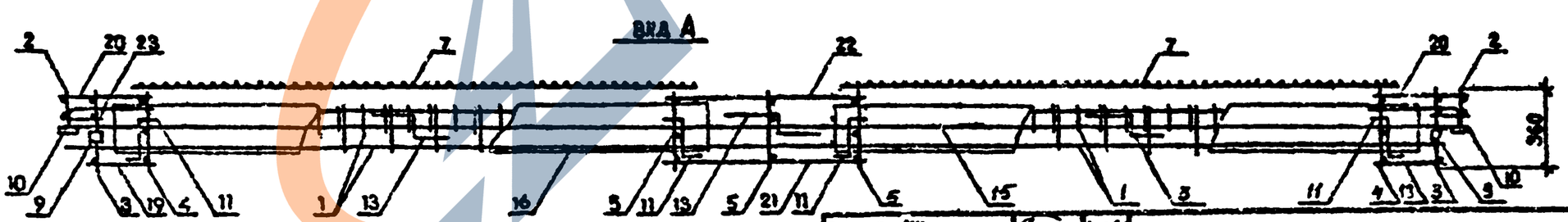

Технические требования см. I.090.I-7с.2-5 ТТ.
Спецификация арматуры см. I.090.I-7с.2-5 44л2
Опалубочный чертеж см. I.090.I-7с.2-5 07.
Узлы арматурные см. I.090.I-7с.2-5 Д2.

Разраб.	Шевгт			I.090.I-7с.2-5 44
Проверил	Сенцова			
ГИП	Бурмакина			Каркас пространственный 2КП 60.33-I 2КП 60.33-2
Нач.отд.	Бехтерев			Стадия Р · Лист I · Листов 2
Н.контр.	Мержерин			ТИАДИСИ

Копировал Формат А3

Т.К. I.090.I-7с вып. 2-5

Инв. № подл. | Подпись и дата | Взам.инв. №

Поз.	Наименование	Количество 2КП 60.33-I	Количество 2КП 60.33-2	Обозначение документа
I	Каркас укр.оберки СКРI	2	-	I.090.I-7с.2-5 7I
	СКР2	-	2	7I
2	Каркас КР6	2	2	80
3	КР2	2	2	77
4	КР6	2	2	78
5	КР5	3	3	78
6	КРII	4	4	80
7	Сетка СI6	4	4	90
8	СI5	4	4	90
9	Изделие закладное МII	2	2	92
I0	М2	8	8	92
II	Петля строповочная СПI5	4	4	96
I2	Стержень анкерный АНI	4	4	94
I3	АН2	3	3	94
I4	АН3	3	3	94
I5	⌀14А-I, L=5950; 7,I9 кг	2	2	без чертежа
I6	⌀14А-I, L=5770; 6,97 кг	2	2	без чертежа
I7	⌀5Вр-I, L=5960; 0,92кг	4	4	без чертежа
I8	⌀5Вр-I, L=5750; 0,89кг	4	4	без чертежа
I9	⌀5Вр-I, L=270; 0,04кг	I2	I2	без чертежа
20	⌀5Вр-I, L=430; 0,07кг	I2	I2	без чертежа
2I	⌀5Вр-I, L=770; 0,I2кг	6	6	без чертежа
22	⌀5Вр-I, L=9I0; 0,I4кг	6	6	без чертежа
23	⌀5Вр-I, L=I30; 0,02кг	20	20	без чертежа
	Масса каркаса, кг	I5I,49	I54,0I	

Арматура класса А-I по ГОСТ 5781-82*.

Арматура класса Вр-I по ГОСТ 6727-80*.

т.п. I.090.I-7с вып.2-5

Инв.№ подл. | Подпись и дата | Взам. инв. №

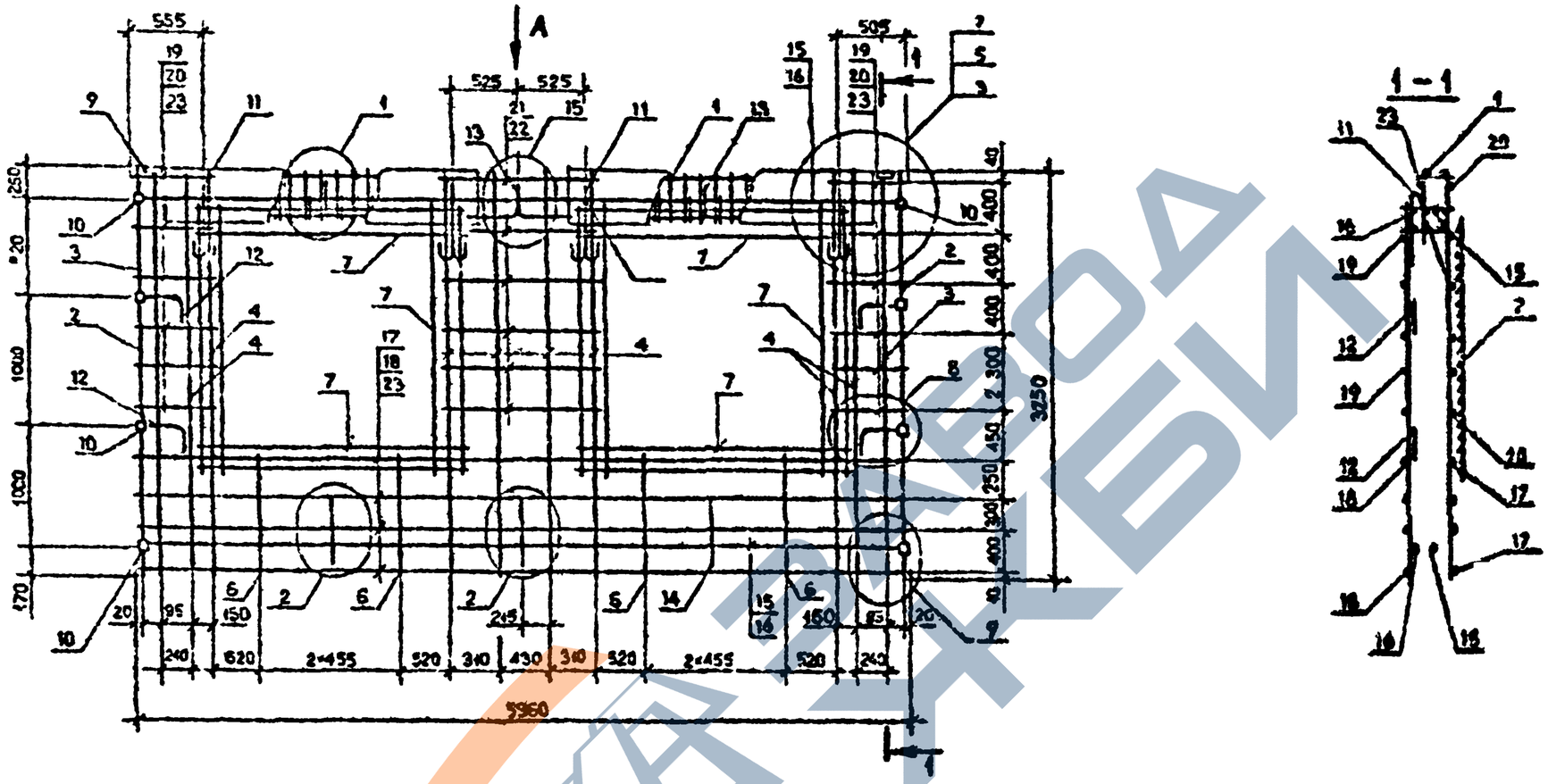

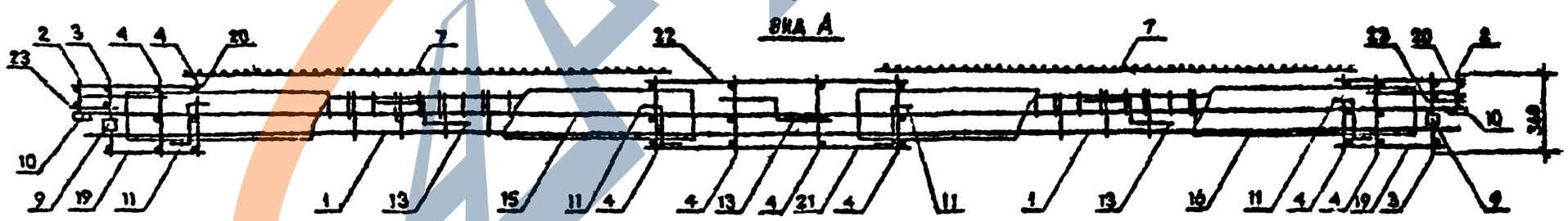

Технические требования см. I.090.I-7с.2-5 ТТ.
Опалубочный чертеж см. I.090.I-7с.2-5 ОЗ.
Спецификацию арматуры см. I.090.I-7с.2-5 45 л.2.
Узлы арматурные см. I.090.I-7с.2-5 Д2.

Разраб.	Шкиря			I.090.I-7с.2-5 45		
Проверил	Сафонова					
ГИП	Бурмистров			Каркас пространственный ЗКПО 60.33-I ЗКПО 60.33-2	Стадия	Лист	Листов
Нач.отд.	Бахтадзе				Р	I	2
Н.контр.	Маркарян				Типовые		

Копировал Формат А4

т.к. I.090.I-7с вып.2-5

Инв. № подл. | Подпись и дата | Взам. инв. №

Поз.	Наименование	Количество ЗКПО 60.33-I	Количество ЗКПО 60.33-2	Обозначение документа
I	Каркас укр.сборки СКР3	2	-	I.090.I-7с.2-5 72
	СКР4	-	2	73
2	Каркас КР8	2	2	80
3	КРI	2	2	77
4	КР5	8	8	78
5	КРII	4	4	80
7	Сетка СП5	8	8	90
9	Изделие закладное МII	2	2	92
I0	МI2	8	8	92
II	Петля строповочная СП5	4	4	96
I2	Стержень анкерный АНI	4	4	94
I3	АН2	3	3	94
I4	АН3	3	3	94
I5	⌀I4А-I, L =5950; 7,I9 кг	2	2	без чертежа
I6	⌀I4А-I, L =5770; 6,97 кг	2	2	без чертежа
I7	⌀5Вр-I, L =5960; 0,92кг	4	4	без чертежа
I8	⌀5Вр-I, L =5750; 0,89кг	4	4	без чертежа
I9	⌀5Вр-I, L =420; 0,06кг	I2	I2	без чертежа
20	⌀5Вр-I, L =580; 0,09кг	I2	I2	без чертежа
21	⌀5Вр-I, L =I070; 0,I7кг	6	6	без чертежа
22	⌀5Вр-I, L =I2I0; 0,I9кг	6	6	без чертежа
23	⌀5Вр-I, L =I30; 0,02кг	20	20	без чертежа
	Масса каркаса, кг	I4I,86	I5I,90	

Арматура класса А-I по ГОСТ 5781-82*.
Арматура класса Вр-I по ГОСТ 6727-80*.

Инв. № подл. | Подпись и дата | Взам. инв. №

Р.к. I.090.I-7с. вып.2-5

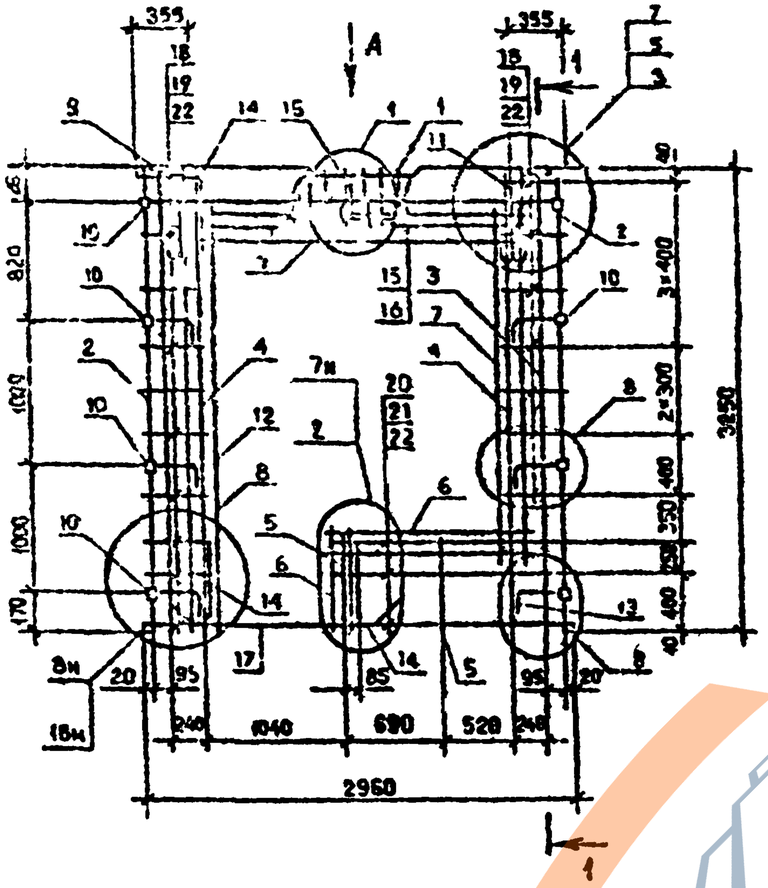

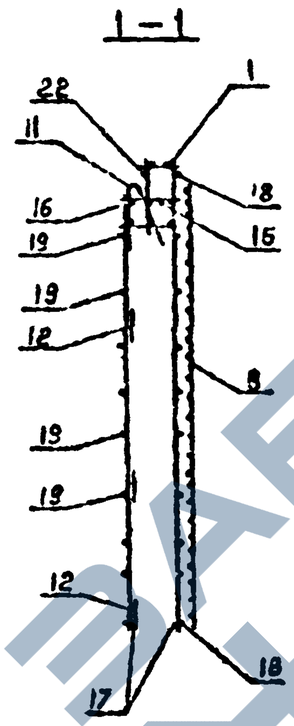

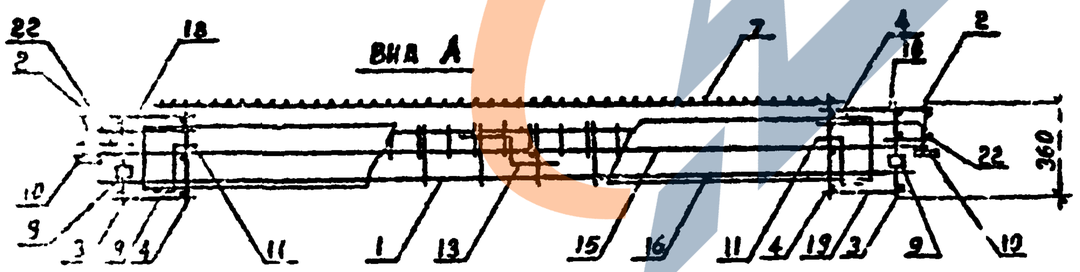

Поз.	Наименование	Количество 1КПБ 30.33-1	Количество 1КПБ 30.33-2	Обозначение документа
1	Кар.ас упр.об. СКР1	1	-	1.090.1-7с.2-5 71
	СКР2	-	1	71
2	Каркас КР6	2	2	80
3	КР2	2	2	77
4	КР5	2	2	80
5	КР10	2	2	80
6	Сетка С13	2	2	90
7	С15	2	2	90
8	С17	1	1	90
9	Изделие закладн. МН1	2	2	92
10	МН2	8	8	92
11	Петля стропов. СП4	2	2	96
12	Стержень анкерн. АН1	6	6	94
13	АН2	1	1	94
14	АН3	3	3	94
15	Ф14АI; L=2950; 3,86кг	1	1	Без чертежа
16	Ф14АI; L=2770; 3,35кг	1	1	Без чертежа
17	Ф8АI; L=1900; 0,75кг	2	2	Без чертежа
18	Ф5ВрI; L=430; 0,07кг	17	17	Без чертежа
19	Ф5ВрI; L=270; 0,04кг	17	17	Без чертежа
20	Ф5ВрI; L=1640; 0,25кг	3	3	Без чертежа
21	Ф5ВрI; L=1470; 0,29кг	3	3	Без чертежа
22	Ф5ВрI; L=130; 0,02кг	20	20	Без чертежа
	Масса каркаса, кг	80,50	81,76	

Технические требования см. 1.090.1-7с.2-5 ТТ
Узлы см. 1.090.1-7с.2-5 Д2
Арматура класса АI по ГОСТ 5781-82*
Арматура класса ВрI по ГОСТ 6727-80*
Опалубочный чертеж см. 1.090.1-7с2-5 09.

Разраб.	Воронина		
Проверил	Шевяк		
ГИП	Бурмистров		
Нач.отд.	Бахтадзе		
Н.контр.	Маркарян		

1.090.1-7с.2-5 46

Каркас пространственный
1КПБ 30.33-1
1КПБ 30.33-2

Стадия	Лист	Листов
Р		1

ТбилЗНИИЭП

Инв. N. подл. | Подпись и дата | Взам. инв.

Копировал

Формат А3

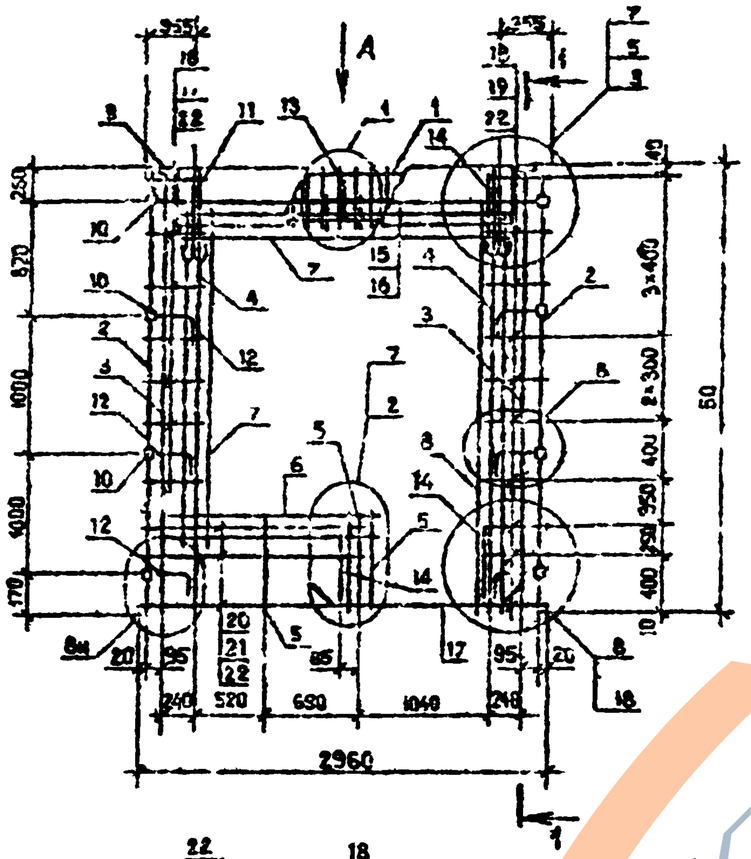

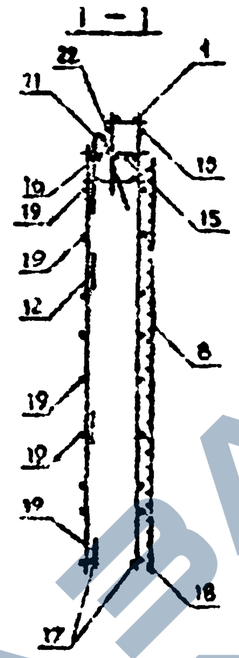

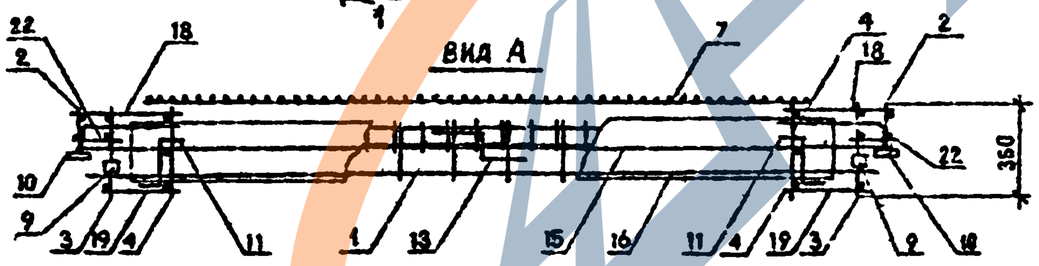

Поз.	Наименование	Количество 2КПБ 30.33 -I	Количество 2КПБ 30.33 -2	Обозначение документа
I	Каркас укр.сб.СКРI	I	–	I.090.I-7с.2-5 7I
	СКР2	–	I	7I
2	Каркас КР8	2	2	80
3	КР2	2	2	77
4	КР6	2	2	78
5	КРI0	2	2	80
6	Сетка СI3	2	2	90
7	СI6	2	2	90
8	СI7	I	I	90
9	Изделие закладное			
	МнI	2	2	92
I0	Мн2	8	8	92
II	Петля строповочная			
	СП4	2	2	96
I2	Стержень анкерный			
	АнI	6	6	94
I3	Ан2	I	I	94
I4	Ан3	3	3	94
I5	⌀I4А-I, L=2550; 3,56кг	I	I	без чертежа
I6	⌀I4А-I, L=2770; 3,35кг	I	I	без чертежа
I7	⌀8А-I, L=I900; 0,75кг	2	2	без чертежа
I8	⌀5Вр-I, L=430; 0,07кг	I7	I7	без чертежа
I9	⌀5Вр-I, L=270; 0,04кг	I7	I7	без чертежа
20	⌀5Вр-I, L=I640; 0,25	3	3	без чертежа
2I	⌀5Вр-I, L=I470; 0,23	3	3	без чертежа
22	⌀5Вр-I, L=I30; 0,02кг	20	20	без чертежа
	Масса каркаса, кг	80,50	8I,76	

Технические требования см. I.090.I-7с.2-5 ТТ.
Узлы арматурные см. I.090.I-7с.2-5 Д2.
Арматура класса А-I по ГОСТ 5781-82*.
Арматура класса Вр-I по ГОСТ 6727-80*.
Опалубочный чертеж см. I.090.I-7с.2-5 I0

т.к. I.090.I-7с.2-5

Разраб.	Берощаян		
Проверил	Шелля		
ГИП	Бурдженадзе		
Нач.отд	Балтадзе		
Н.контр.	Марцелян		

I.090.I-7с.2-5 47

Каркас пространственный
2КПБ 30.33-I
2КПБ 30.33-2

Стадия	Лист	Листов
Р		I

ЦНИИЭП

Копировал Формат А3

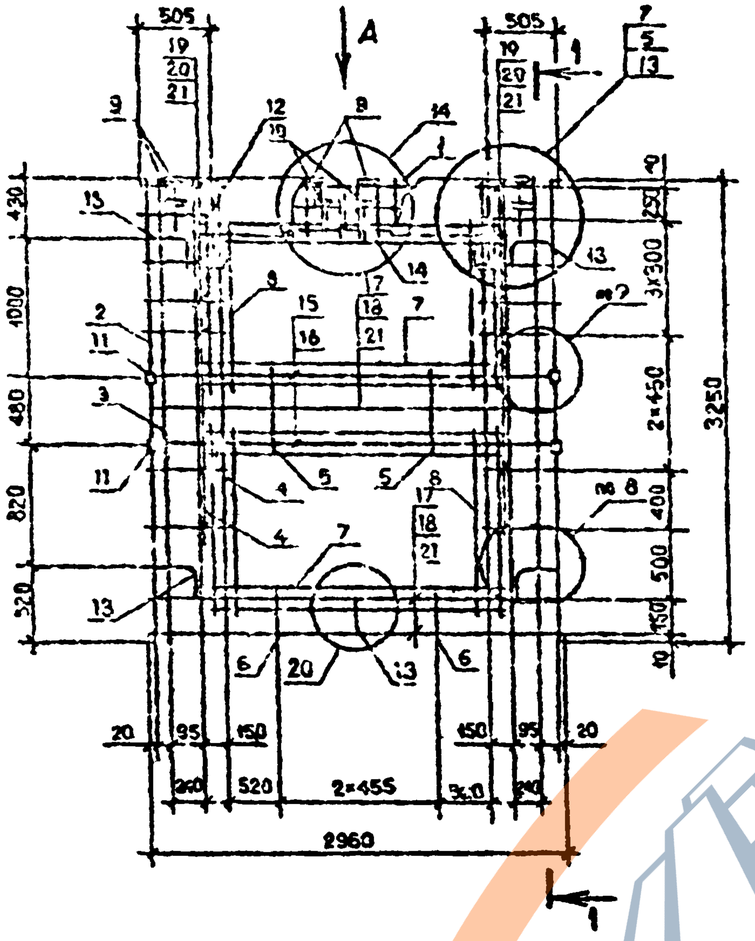

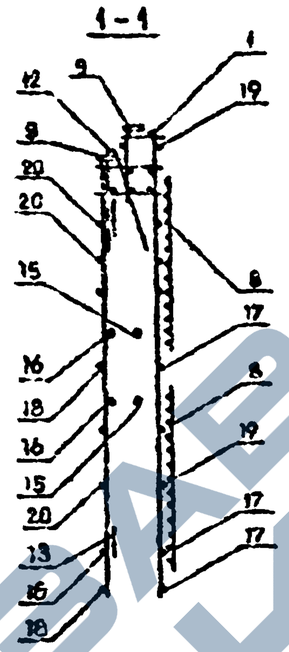

Поз.	Наименование	Кол. КШ 30.33 -2	Обозначение документа
I	Каркас укр.сб. СКР4	I	I.090.I-7с.2-5 73
2	Каркас КР2	2	80
3	КР3	2	77
4	КР5	4	78
5	КРI4	2	8I
6	КРI3	2	8I
7	Сетка С15	4	90
8	СI3	4	90
9	Изделие закладн. МнI	5	92
I0	Мн4	2	93
II	Мн2	4	92
I2	Петля строповоч. СП4	4	96
I3	Стержень анкерн. АнI	5	94
I4	Ан2	I	94
I5	⌀I4AI; L=2950; 3,56кг	2	Без чертежа
I6	⌀I4AI; L=2770; 3,35кг	2	Без чертежа
I7	⌀5BpI; L=2960; 0,46кг	3	Без чертежа
I8	⌀5BpI; L=2750; 0,43кг	3	Без чертежа
I9	⌀5BpI; L=580; 0,09кг	I4	Без чертежа
20	⌀5BpI; L=420; 0,06кг	I4	Без чертежа
2I	⌀5BpI; L=I30; 0,02кг	20	Без чертежа
	Масса каркаса, кг	88,7I	

Технические требования см. I.090.I-7с.2-5 ТТ
Узлы см. I.090.I-7с.2-5 Д2
Арматура класса AI по ГОСТ 5781-82*
Арматура класса BpI по ГОСТ 6727-80*
Опалубочный чертеж см. I.090.I-7с.2-5 II

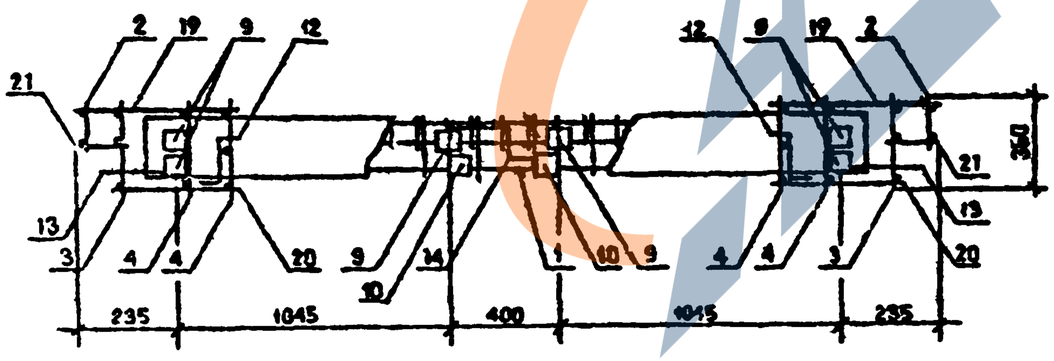

Разр. гл.	Воронина			I.090.I-7с.2-5 48
Проверил	Шелия			
ГИП	Бурмаковский			Каркас пространственный КШ 30.33-2
Нач.отд.	Бахтадзе			Стадия Р / Лист / Листов I
Н.контр.	Мардарян			ТбилЗНИИЭП

Копировал Формат А3

Инв. № подл. | Подпись и дата | Взам. инв. №

т.п. I.090.I-7с. вып.2-5

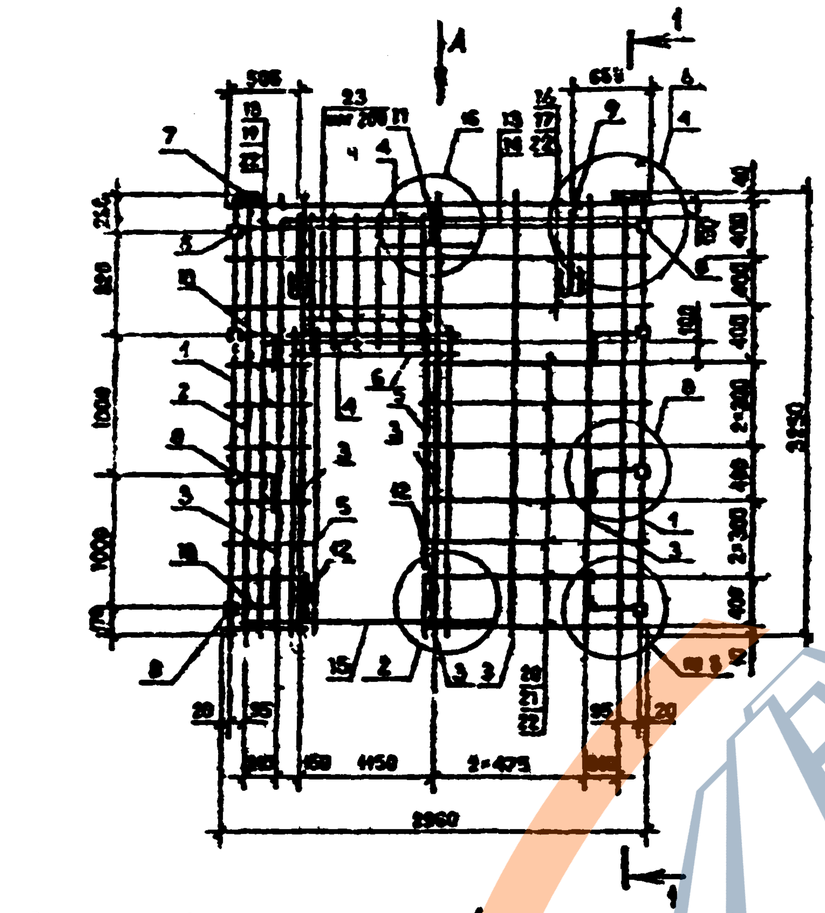

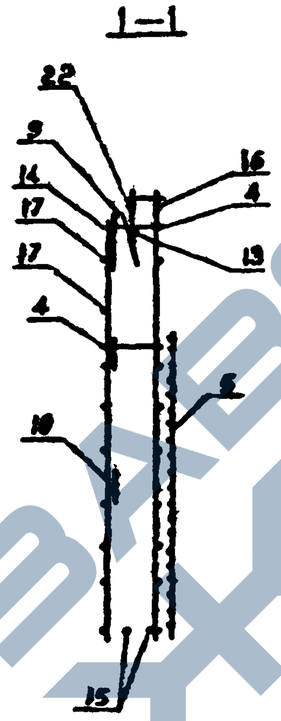

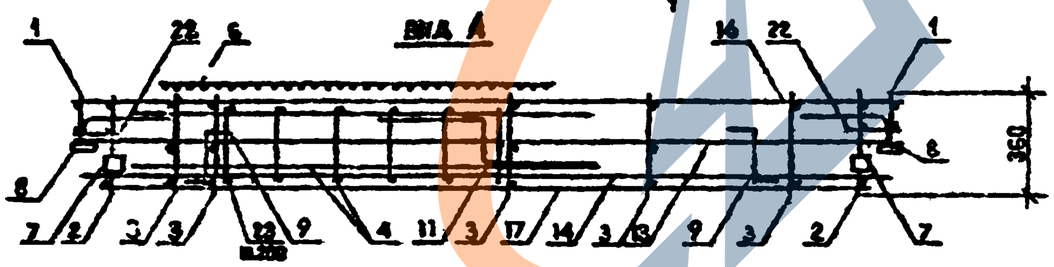

Поз.	Наименование	Колич. ІКПД 30.33-2	Обозначение документа
I	Каркас КР6	2	I.090.I-7с.2-5 80
2	КРI	2	77
3	КР5	5	78
4	КРI5	2	82
5	Сетка СI6	2	90
6	СI3	I	90
7	Изделие закład. МНI	2	92
8	МН2	8	92
9	Петля строповоч. СПБ	2	96
I0	Стержень анкерн. АНI	6	94
II	АН2	I	94
I2	АН3	2	94
I3	⌀I4AI; L=2950; 3,56кг	I	Без чертежа
I4	⌀I4AI; L=2770; 3,35кг	I	Без чертежа
I5	⌀8AI; L=I900; 0,75 кг	2	Без чертежа
I6	⌀5BpI; L=2930; 0,46кг	3	Без чертежа
I7	⌀5BpI; L=2750; 0,43кг	3	Без чертежа
I8	⌀5BpI; L=580; 0,09кг	7	Без чертежа
I9	⌀5BpI; L=420; 0,06кг	7	Без чертежа
20	⌀5BpI; L=I350; 0,2Iкг	7	Без чертежа
2I	⌀5BpI; L=II90; 0,I8кг	7	Без чертежа
22	⌀5BpI; L=I30; 0,02кг	20	Без чертежа
23	⌀5BpI; L=830; 0,I3кг	7	Без чертежа
	Масса каркаса, кг	67,29	

Технические требования см.I.090.I-7с.2-5 ТТ
Узлы см. I.090.I-7с.2-5 Д2
Арматура класса AI по ГОСТ 5781-82*
Арматура класса BpI по ГОСТ 6727-80*
Опалубочный чертеж см. I.090.I-7с.2-5 I2

Разраб.	Бероннина			I.090.I-7с.2-5 49
Проверил	Шелева			
ГИП	Бурдженадзе			Каркас пространственный ІКПД 30.33-2
Нач.отд.	Бахтадзе			Стадия: Р; Лист; Листов: 1
Н.контр.	Маркарян			ТбилЗНИИЭП

Копировал

Формат А3

Инв. № подл. | Подпись и дата | Взам. инв. №

Т.п. I.090.I-7с.2-5

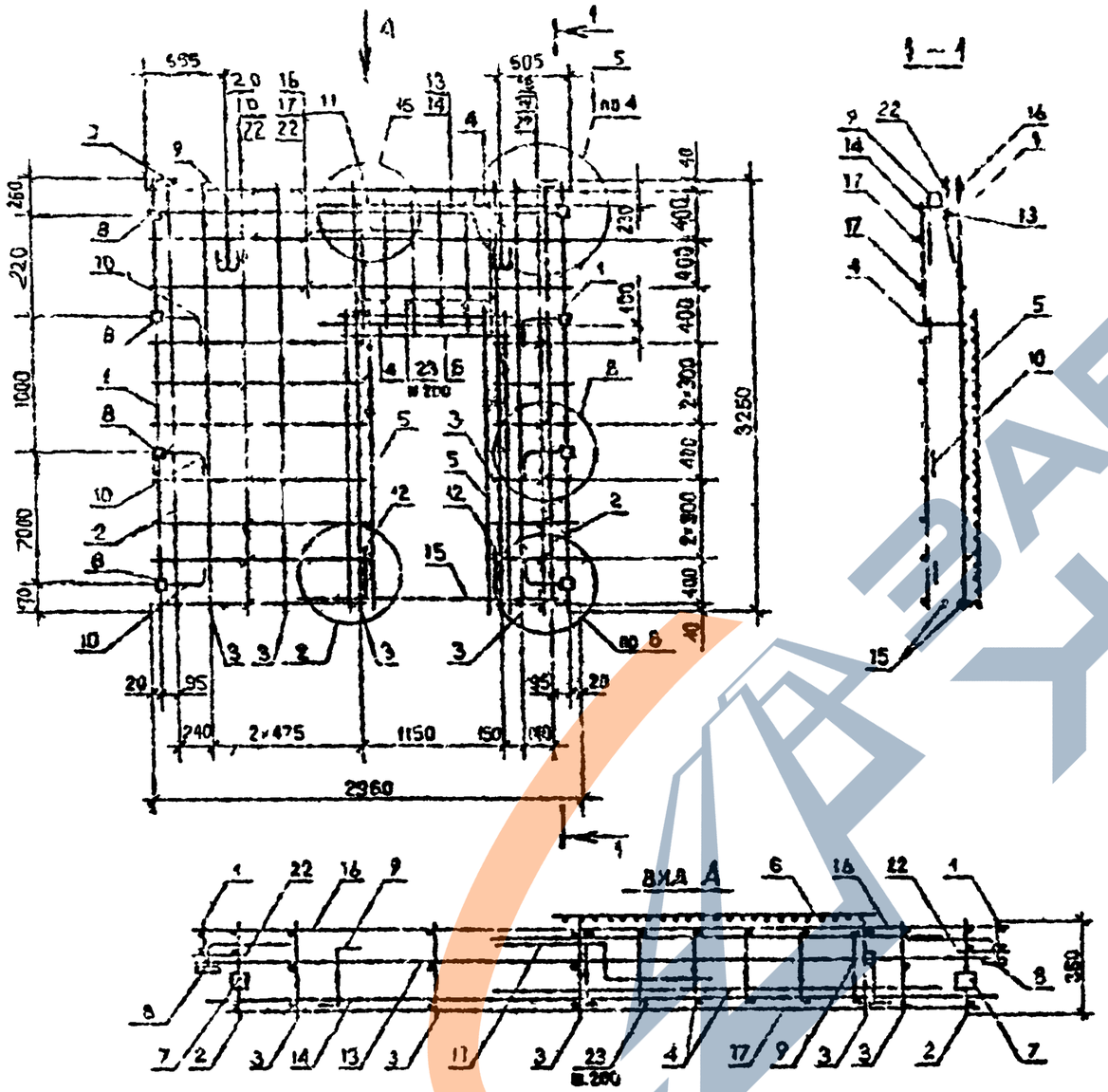

Поз.	Наименование	Кол.	Обозначение документа
I	Каркас КР0	2	I.090.I-7с.2-5 80
2	КР1	2	77
3	КР3	6	78
4	КР15	2	82
5	Сетка СЦ5	2	90
6	СЦ3	I	90
7	Изделие закладное МН1	2	92
8	МН2	2	92
9	Петля строповочная СП5	2	96
I0	Стержень анкерный АН1	5	94
II	АН2	I	94
I2	АН3	2	94
I3	Ф14А-I; L=2950; 3,66 кг	I	Без чертежа
I4	Ф14А-I; L=2770; 3,35 кг	I	Без чертежа
I5	Ф3А-I; L=I900; 0,75 кг	2	Без чертежа
I6	Ф5Вр-I; L=2960; 0,46кг	3	Без чертежа
I7	Ф5Вр-I; L=2750; 0,43кг	3	Без чертежа
I8	Ф5Вр-I; L=580; 0,09кг	7	Без чертежа
I9	Ф5Вр-I; L=420; 0,06кг	7	Без чертежа
20	Ф5Вр-I; L=I350; 0,2Iкг	7	Без чертежа
2I	Ф5Вр-I; L=II90; 0,I8кг	7	Без чертежа
22	Ф5Вр-I; L=I30; 0,02кг	20	Без чертежа
23	Ф5Вр-I; L=830; 0,I3кг	I2	Без чертежа
	Масса каркаса, кг	67,29	

Арматура: класса Вр-I по ГОСТ 6727-80*,
класса А-I по ГОСТ 5781-82*.

Арматурные узлы см. I.090.I-7с.2-5 Д2

Технические требования см. I.090.I-7с.2-5 ТТ

Спецификация см. I.090.I-7с.2-5 I3

Разраб.	Барсукова			I.090.I-7с.2-5 50
Проверил	Шепка			
ГИП	Бурдинходжаев			
Нач.отд.	Бек-Назаров			Каркас пространственный 2КПД 30.33-2
Н.контр.	Маркарян			

Стадия	Лист	Листов
Р		I

ТбилЗНИИЭП

Копировал

Формат А3

Инв. N подл. | Подпись и дата | Взам. инв. N

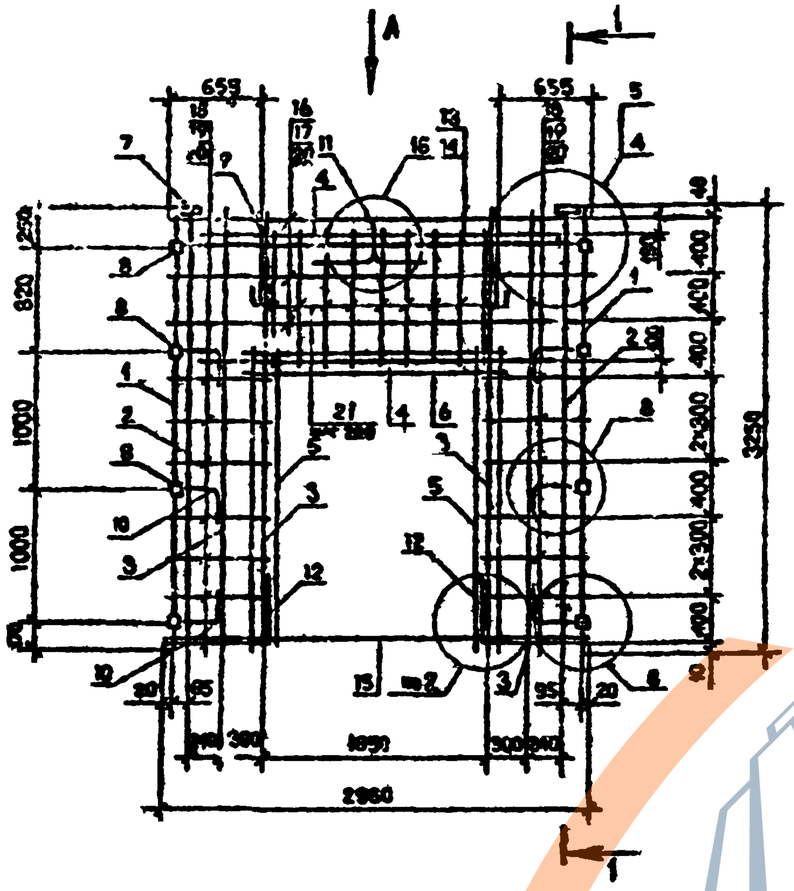

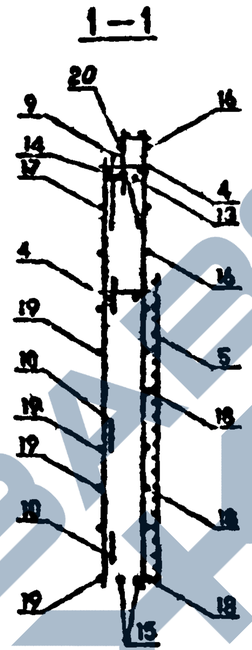

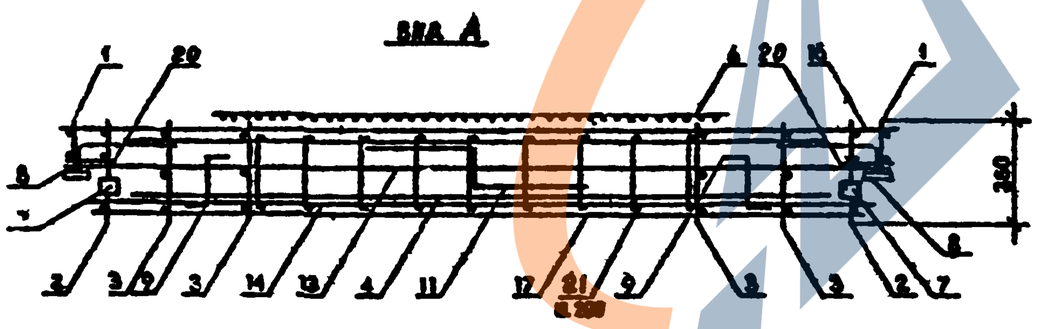

Поз.	Наименование	Кол.	Обозначение документа
I	Каркас КР8	2	I.090.I-7с.2-5 80
2	КРI	2	77
3	КР5	4	78
4	КРI6	2	82
5	Сетка СI6	2	90
6	СI4	I	30
7	Изделие закладное МНI	2	92
8	МН2	8	92
9	Петля строповочная СП4	2	96
I0	Стержень анкерный АНI	6	94
II	АН2	I	94
I2	АН3	3	94
I3	⌀14А-I, L=2350, 3,56кг	I	Без чертежа
I4	⌀14А-I, L=2770, 3,35кг	I	Без чертежа
I5	⌀8А-I, L=2400, 0,95кг	2	Без чертежа
I6	⌀5Вр-I, L=2960, 0,46кг	3	Без чертежа
I7	⌀5Вр-I, L=2750, 0,43кг	3	Без чертежа
I8	⌀5Вр-I, L=720, 0,IIкг	I4	Без чертежа
I9	⌀5Вр-I, L=570, 0,09кг	I4	Без чертежа
20	⌀5Вр-I, L=I30, 0,02кг	20	Без чертежа
2I	⌀5Вр-I, L=830, 0,I3кг	I8	Без чертежа
	Масса каркаса, кг	65,63	

Арматура: класса Вр-I по ГОСТ 6727-80*,
класса А-I по ГОСТ 5781-82*.
Технические требования см. I.090.I-7с.2-5 ТТ
Опалубочный чертеж см. I.090.I-7с.2-5 I4
Арматурные узлы см. I.090.I-7с.2-5 Д2

Разраб.	Воронкина		
Проверил	Шелая		
ГИП	Бурмистров		
Нач.отд.	Захтадзе		
Н.контр.	Маркарян		

I.090.I-7с.2-5 5I

Каркас пространственный
ЗКПД 30.33-2

Стадия	Лист	Листов
Р		I

ТбилЗНИИЭП

Контроль

Формат А3

Инв. № подл. | Подпись и дата | Взам. инв. №

т.п. I.090.I-7с вып.2-5

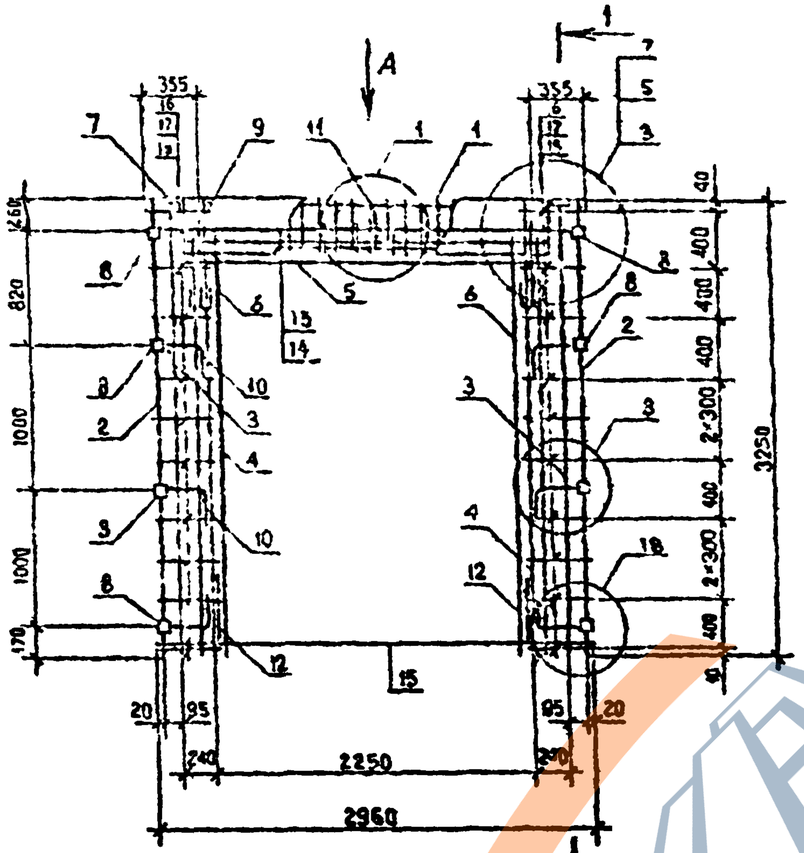

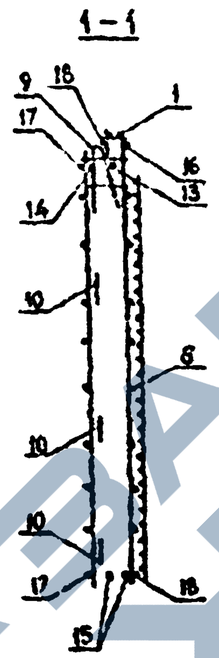

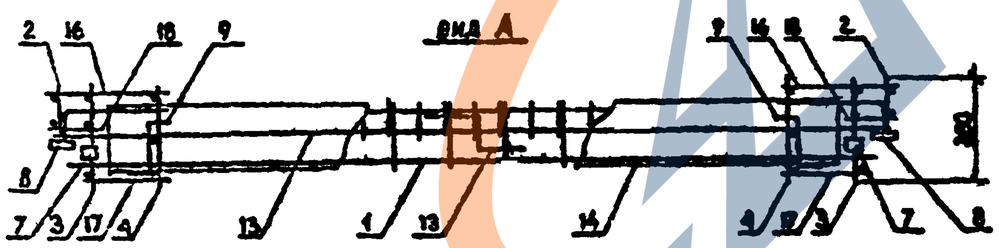

Поз.	Наименование	Кол. на карк. 4КПД 30.33- -1	-2	Обозначение документа
1	Каркас укр. сборки СКР1	1	-	1.090.1-7с.2-5 71
	СКР2	-	1	71
2	Каркас КР6	2	2	80
3	КР2	2	2	77
4	КР6	2	2	78
5	Сетка С16	1	1	90
6	С17	2	2	90
7	Изделие закладное МН1	2	2	92
8	МН2	8	8	92
9	Петля строповочная СП3	2	2	96
10	Стержень анкерный АН1	6	6	94
11	АН2	1	1	94
12	АН3	2	2	94
13	Ф14А-1, L=2950, 3,56 кг	1	1	Без чертежа
14	Ф14А-1, L=2770, 3,35 кг	1	1	Без чертежа
15	Ф14А-1, L=3000, 3,62 кг	2	2	Без чертежа
16	Ф5Вр-1, L=430, 0,07 кг	20	20	Без чертежа
17	Ф5Вр-1, L=270, 0,04 кг	20	20	Без чертежа
18	Ф5Вр-1, L=130, 0,02 кг	20	20	Без чертежа
	Масса каркаса, кг	80,08	81,34	

Арматура: класса Вр-1 по ГОСТ 6727-80*,
класса А-1 по ГОСТ 5781-82*.
Технические требования см. 1.090.1-7с.2-5 ТТ
Опалубочный чертеж см. 1.090.1-7с.2-5 ВБ
Арматурные узлы см. 1.090.1-7с.2-5 ДС

Разраб.	Воронина			1.090.1-7с.2-5 ВС
Проверил	Шевцова			
ГИП	Бурмистров			
Нач.отд.	Бектадзе			
Н.контр.	Матвеева			

Каркас пространственный 4КПД 30.33-1, 4КПД 30.33-2

Стадия	Лист	Листов
Р		

ТбилЗНИИЭП

Копировал

Формат А3

Взам. инв. N | Подпись и дата | Инв. N подл.

1.К. 1.090.1-7с вып.2-5

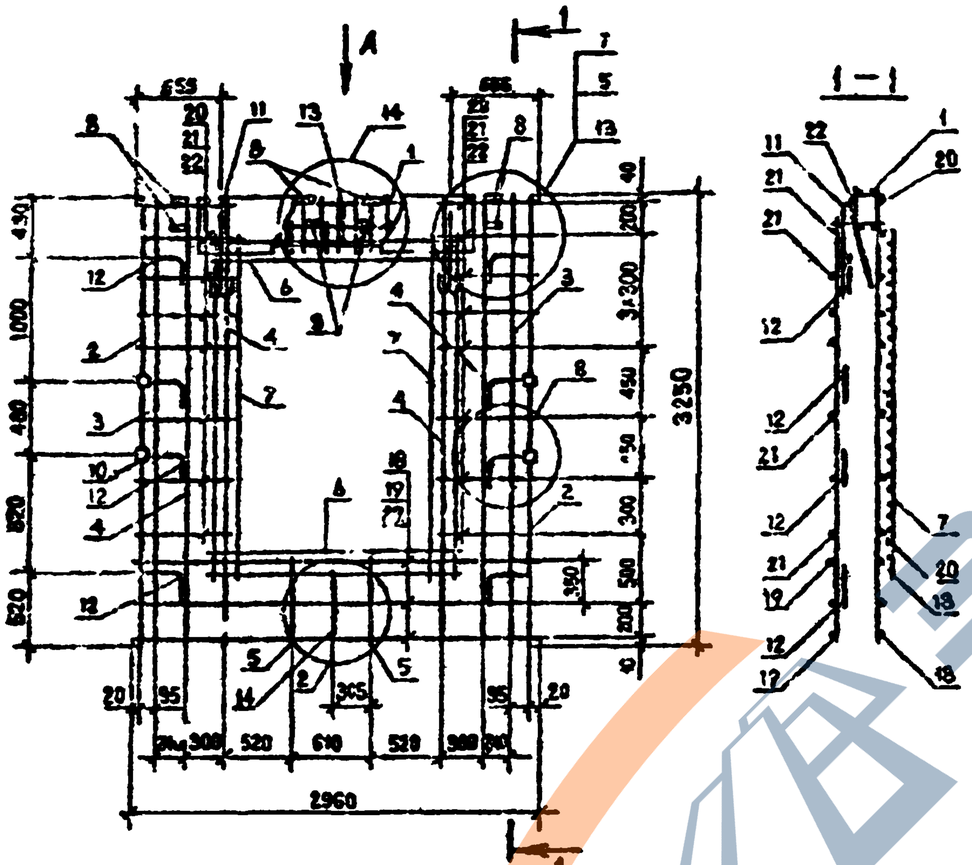

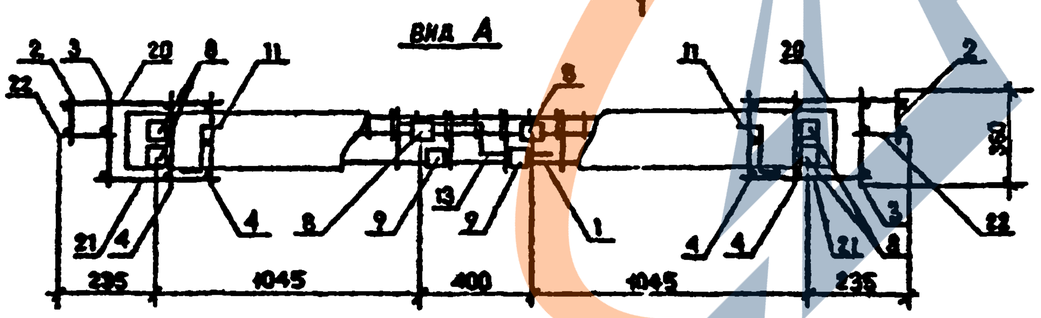

Поз.	Наименование	Кол.	Обозначение документа
I	Каркас укрупн. сборки СКР5	I	I.090.I-7с.2-5 74
2	Каркас КР8	2	80
3	КР9	2	80
4	КР6	4	78
5	КРI4	2	8I
6	Сетка СI4	2	90
7	СI6	2	90
8	Изделие закладное МНI	6	92
9	МН4	2	93
I0	МН2	4	92
II	Петля строповочная СП4	2	96
I2	Стержень анкерный АНI	8	94
I3	АН2	I	94
I4	АН3	I	94
I8	⌀6Вр-I, L=2960, 0,46 кг	5 6	Без чертежа
I9	⌀6Вр-I, L=2750, 0,43 кг	3	Без чертежа
20	⌀6Вр-I, L=730, 0,II кг	I6	Без чертежа
2I	⌀6Вр-I, L=570, 0,09 кг	I6	Без чертежа
22	⌀5Вр-I, L=I30, 0,02 кг	20	Без чертежа
	Масса каркаса, кг	70,57	

Арматура класса Вр-I по ГОСТ 6727-80*
Технические требования см. I.090.I-7с.2-5 ТТ
Опалубочный чертеж см. I.090.I-7с.2-5 I6
Арматурные узлы см. I.090.I-7с.2-5 Д2

Разраб.	Берошвили			I.090.I-7с.2-5 53
Проверил	Шелия			
ГИП	Бурджанадзе			
Нач.отд.	Бахтадзе			Каркас пространственный КПД 30.33-2
Н.контр.	Маткарян			

Стадия	Лист	Листов
Р		

ТбЦНИИЭП

Копировал

Формат А3

3.к.I.090.I-7с вып.2-5

Инв. № подл. | Подпись и дата | Взам. инв. №

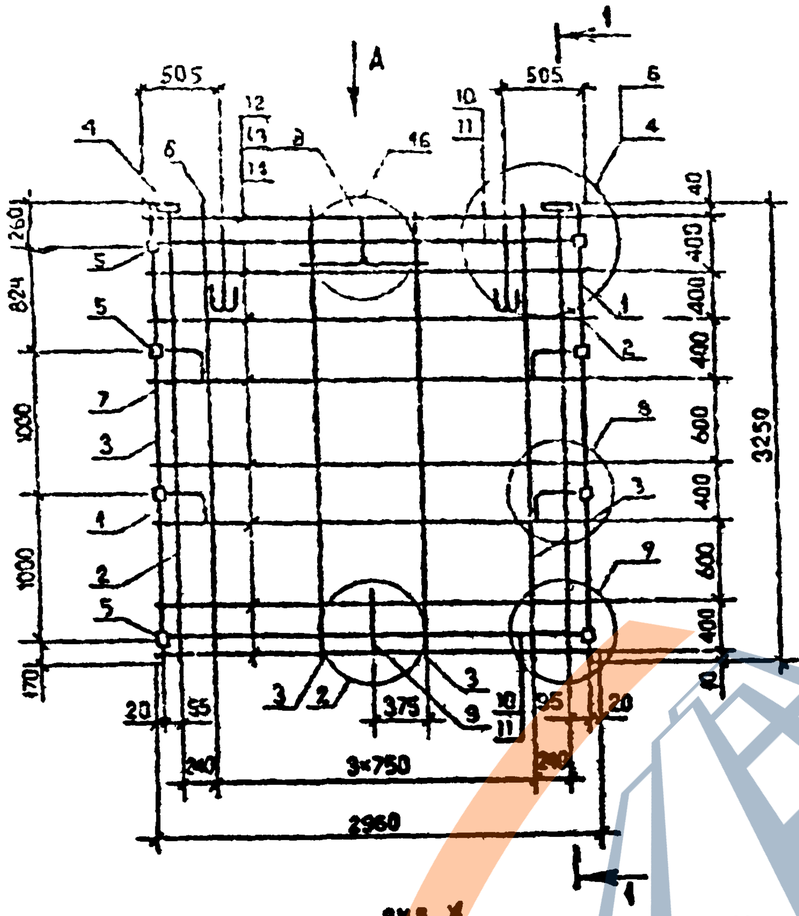

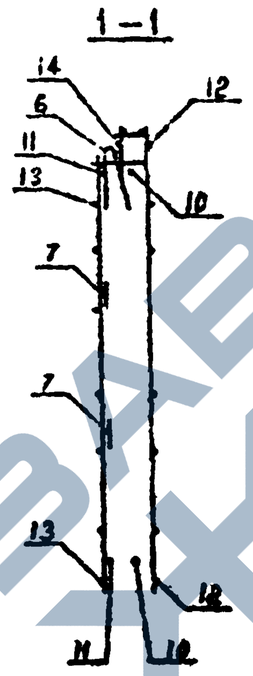

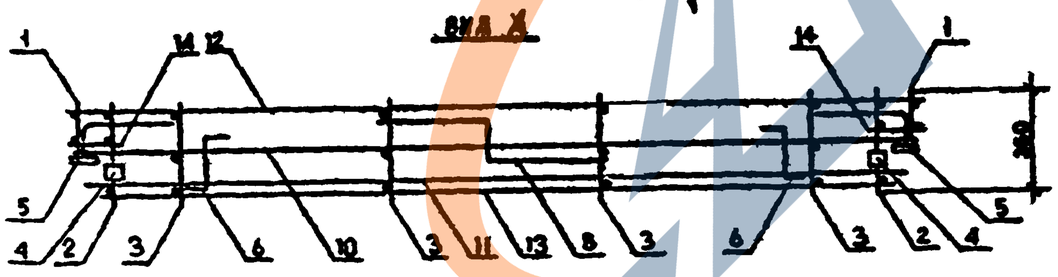

Поз.	Наименование	Кол.	Обозначение документа
I	Каркас КР8	2	I.090.I-7с.2-5 80
2	КРI	2	77
3	КР5	4	78
4	Изделие закладное МН1	2	92
5	МН2	3	92
6	Петля строповочная СП6	2	96
7	Стержень анкерный АНI	4	94
8	АН2	I	94
9	АН3	I	94
I0	⌀I4А-I, L=2950, 3,56 кг	2	Без чертежа
II	⌀I4А-I, L=2770, 2,35 кг	2	Без чертежа
I2	⌀5Вр-I, L=2960, 0,46 кг	8	Без чертежа
I3	⌀5Вр-I, L=2750, 0,43 кг	8	Без чертежа
I4	⌀5Вр-I, L=I30, 0,02 кг	I6	Без чертежа
	Масса каркаса, кг	60,I0	

Арматура: класса Вр-I по ГОСТ 6727-80*,
класса А-I по ГОСТ 5781-82 *.

Технические требования см. I.090.I-7с.2-6 ТТ
Опалубочный чертеж см. I.090.I-7с.2-5 ТУ
Арматурные узлы см. I.090.I-7с.2-5 УР

Разраб.	Бородина			I.090.I-7с.2-5 54		
Проверил	Шепко					
ГИП	Бурмистров					
Нач.отд.	Безмаев			Каркас пространственный КП 30.23	Стадия	Лист	Листов
					Р		I
					Мон2[illegible]		
Н.контр.	Мерзляков						

Копировал

Формат А3

Инв. № подл. | Подпись и дата | Взам. инв. №

т. к. I.090.I 9с. вып.2-5

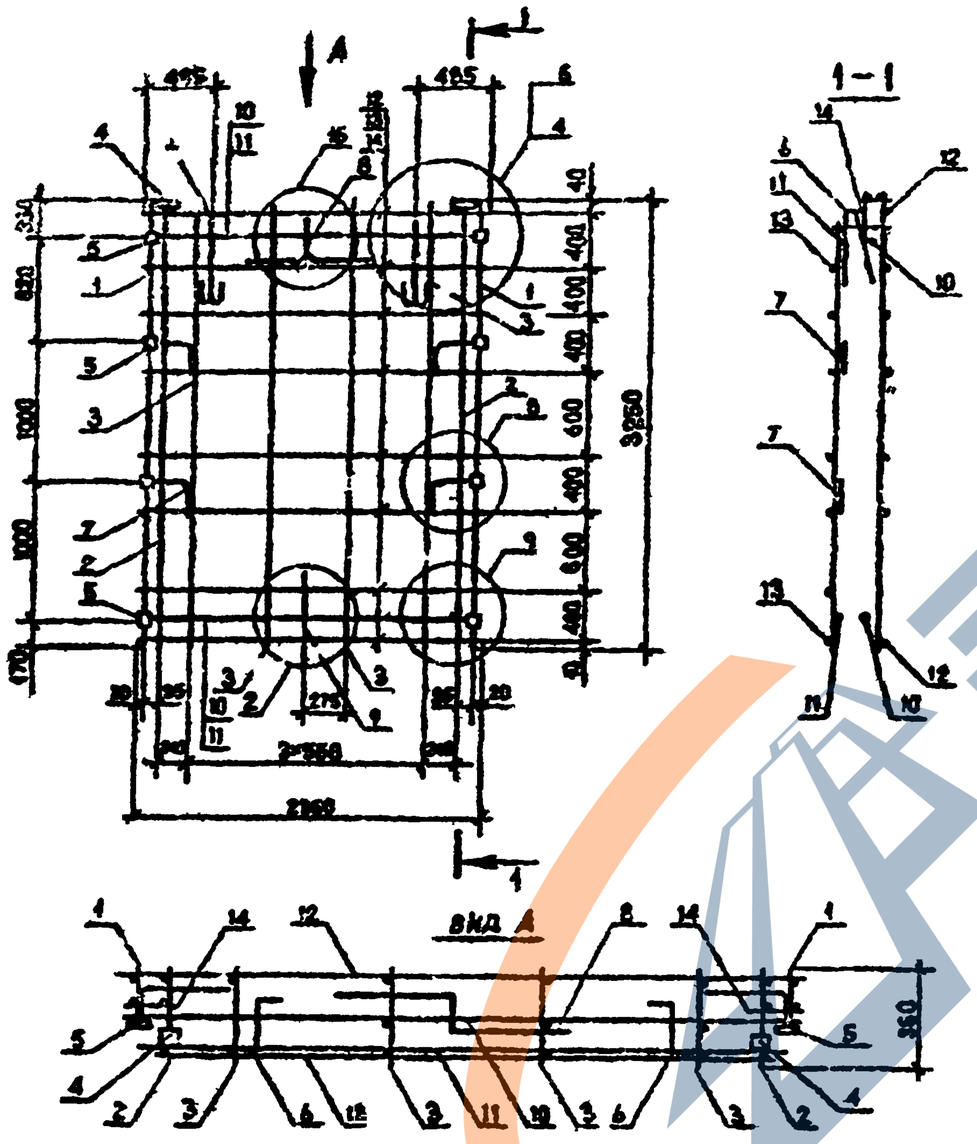

Поз.	Наименование	Кол.	Обозначение документа
I	Каркас КР3	2	I.090.I-7с.2-5 80
2	КР1	2	77
3	КР5	4	78
4	Изделие закладное МН1	2	92
5	МН2	8	92
6	Петля строповочная СП5	2	96
7	Стержень анкерный АН1	4	94
8	АН2	I	94
9	АН3	I	94
I0	⌀I4А-I, L=2350, 2,84 кг	2	Без чертежа
II	⌀I4А-I, L=2170, 2,62 кг	2	Без чертежа
I2	⌀5Вр-I, L=2360, 0,37 кг	8	Без чертежа
I3	⌀5Вр-I, L=2I50, 0,33 кг		Без чертежа
I4	⌀5Вр-I, L=I30, 0,02 кг	I6	Без чертежа
	Масса каркаса, кг	53,85	

Арматура: класса Вр-I по ГОСТ 6727-80*,
класса А-I по ГОСТ 5781-82*.

Технические требования см. I.090.I-7с.2-5 ТТ
Опалубочный чертеж см. I.090.I-7с.2-5 ВВ
Арматурные узлы см. I.090.I-7с.2-5 Д2

Разраб.	Баровская		1990	I.090.I-7с.2-5 55		
Проверил	Шевля		1990			
ГИП	Бурдженадзе		1990			
Нач.отд.	Бахтадзе		1990	Каркас пространственный КП 24.33	Стадия	Лист	Листов
					Р		I
Н.контр	Маркарян		1990		ТбилЗНИИЭП		

Копировал

Формат А3

Инв. № подл. | Подпись и дата | Взам. инв. №

р.к. I.090.I-7с. вып.2-5

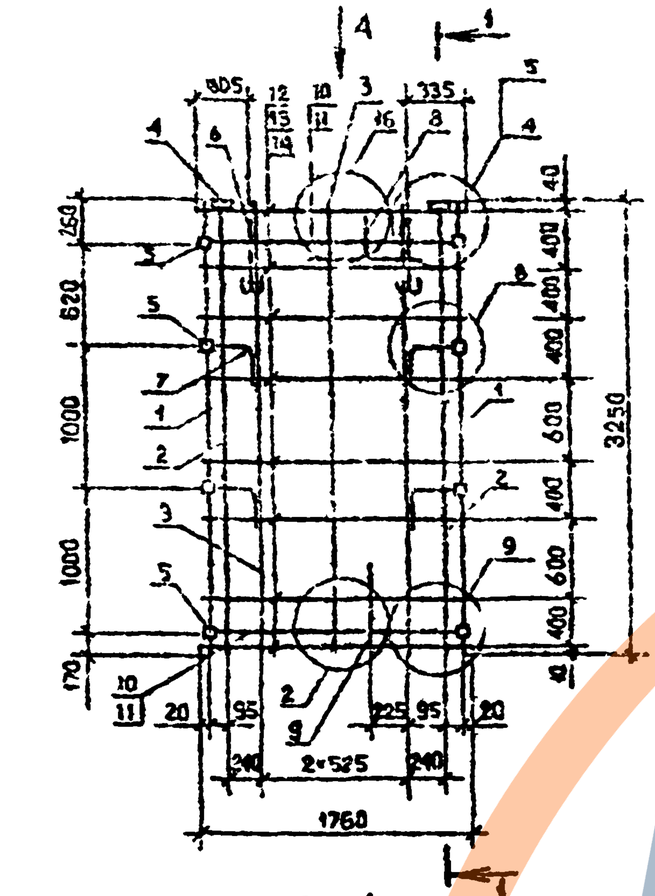

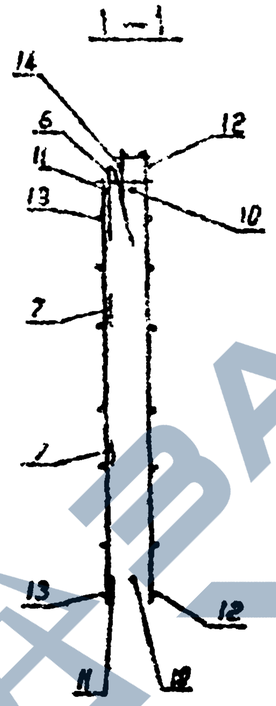

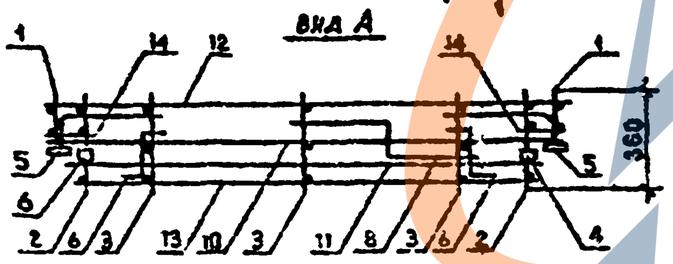

Поз.	Наименование	Кол.	Обозначение документа
1	Каркас КР8	2	I.090.I-7с.2-5 80
2	КР1	2	77
3	КР5	3	78
4	Изделие закладное МН1	2	92
5	МН2	8	92
6	Петля строповочная СП4	2	96
7	Стержень анкерный АН1	4	94
8	АН2	1	94
9	АН3	1	94
10	⌀14А-I, L=1750, 2,11 кг	2	Без чертежа
11	⌀14А-I, L=1670, 1,90 кг	2	Без чертежа
12	⌀6Вр-I, L=1760, 0,27 кг	8	Без чертежа
13	⌀5Вр-I, L=1550, 0,24 кг	9	Без чертежа
14	⌀5Вр-I, L=130, 0,02 кг	16	Без чертежа
	Масса каркаса, кг	44,79	

Арматура класса Вр-I по ГОСТ 6727-80*, класса А-I по ГОСТ 5781-82*

Технические требования см. I.090.I-7с.2-5 ТТ
Опалубочный чертеж см. I.090.I-7с.2-5 ЛЛ
Арматурные узлы см. I.090.I-7с.2-5 АУ

Разраб.	Бересневич		1.90	I.090.I-7с.2-5 ЛЛ		
Проверил	Шевцов		1.90			
ГИП	Бурмистрова		1.90	Каркас пространственный КП 18.33	Стадия	Лист	Листов
Нач.отд.	Бахтадзе		1.90		Р		
Н.контр.	Маркарян		1.90		ТПО Киевгражданпроект		

Копировал

Формат А3

г.п. I.090.I-7с. вып.2-5

Инв. № подл. | Подпись и дата | Взам. инв. №

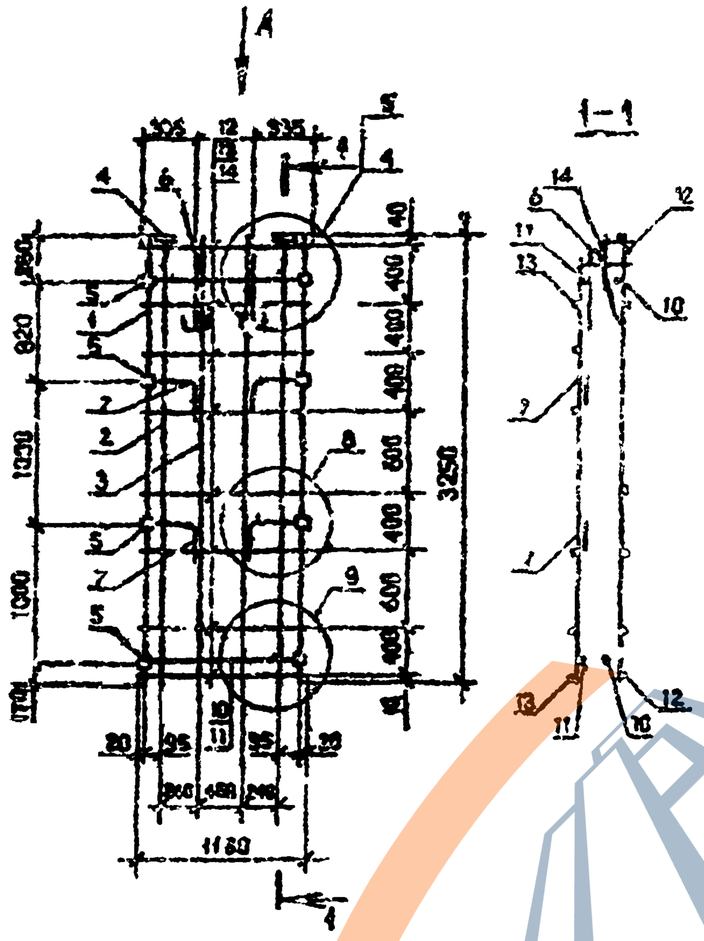

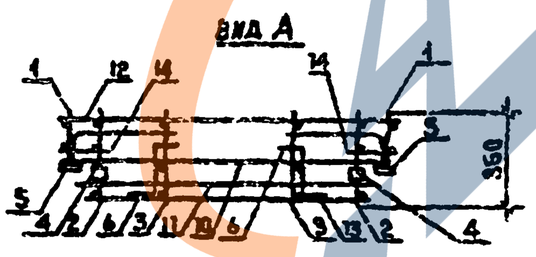

Поз.	Наименование	Кол.	Обозначение документа
1	Каркас КР8	2	I.090.I-7с.2-5 80
2	КР1	2	77
3	КР5	2	78
4	Изделие закладное МН1	2	92
5	№2	8	92
6	Петля строповочная СП3	2	96
7	Стержень анкерный АН1	4	94
8	⌀14А-I, L=1150, 1,39 кг	2	Без чертежа
9	⌀14А-I, L=970, 1,17 кг	2	Без чертежа
10	⌀5Вр-I, L=1160, 0,18 кг	8	Без чертежа
11	⌀5Вр-I, L=950, 0,15 кг	8	Без чертежа
12	⌀5Вр-I, L=130, 0,02 кг	16	Без чертежа
	Масса каркаса, кг	33,72	

Арматура: класса Вр-I по ГОСТ 6727-80*,
класса А-I по ГОСТ 5781-82*.

Технические требования см. I.090.I-7с.2-5 ТТ
Опалубочный чертеж см. I.090.I-7с.2-5 20
Арматурные узлы см. I.090.I-7с.2-5 Д2

Разраб.	Бероснавля		1.9.90	I.090.I-7с.2-5 57		
Проверил	Шелия		1.9.90			
ГИП	Бурджанадзе		1.9.90			
Нач.отд.	Бехтадзе		1.9.90	Каркас пространственный КП I2.33	Стадия	Лист	Листов
					Р		I
Н.контр.	Маркаянц		1.9.90		ТбилЗНИИЭП		

Копировал

Формат А3

Инв. № подл. | Подпись и дата | Взам. инв. №

р.к. I.090.I-7с. вып.2-5

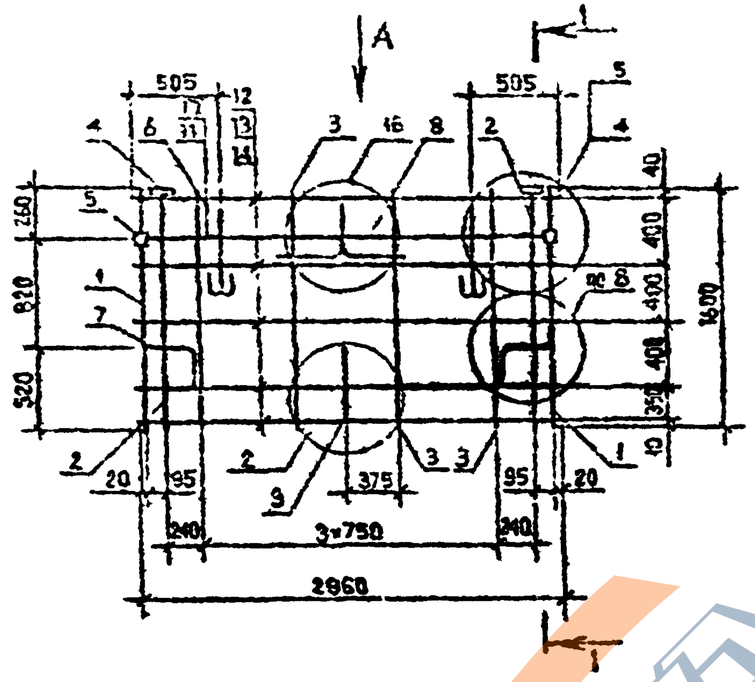

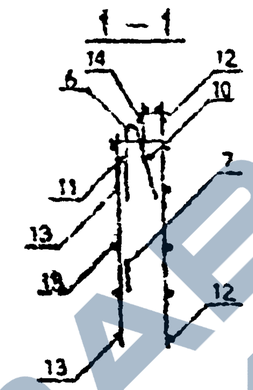

Поз.	Наименование	Кол.	Обозначение документа
1	Каркас КР9	2	I.090.I-7с.2-5 80
2	КР4	2	77
3	КР7	4	79
4	Изделие закладное МН1	2	92
5	МН2	2	92
6	Петля строповочная СП4	2	96
7	Стержень анкерный АН1	2	94
8	АН2	1	94
9	АН3	1	94
10	Ф14А-I, L=2950, 3,56кг	1	Без чертежа
11	Ф14А-I, L=2770, 3,35кг	1	Без чертежа
12	Ф5Вр-I, L=2960, 0,45кг	5	Без чертежа
13	Ф5Вр-I, L=2750, 0,43кг	5	Без чертежа
14	Ф5Вр-I, L=130, 0,02кг	10	Без чертежа
	Масса каркаса, кг	29,82	

Арматура класса Вр-I по ГОСТ 6727-80*,
класса А-I по ГОСТ 5781-82*

Технические требования см. I.090.I-7с.2-5 ТТ
Опалубочный чертеж см. I.090.I-7с.2-5 2I
Арматурные узлы см. I.090.I-7с.2-5 Д2

ВИД А

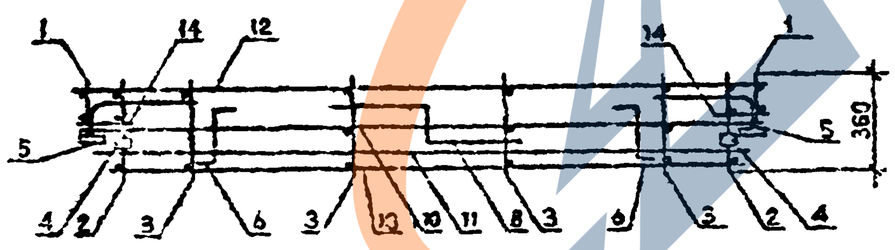

Разраб.	Берешанин		1990	I.090.I-7с.2-5 58
Проверил	Шелля		1990	
ГИП	Бурдинский		1990	Каркас пространственный КП 30.16
Нач.отд.	Бахтадзе		1990	Стадия: Р; Лист: ; Листов: I
Н.контр.	Маркарян		1990	ТПиПСПИ ЗП

Копировал

Формат А3

Инв. № подл. | Подпись и дата | Взам. инв. №

т.к. I.090.I-7с вып.2-5

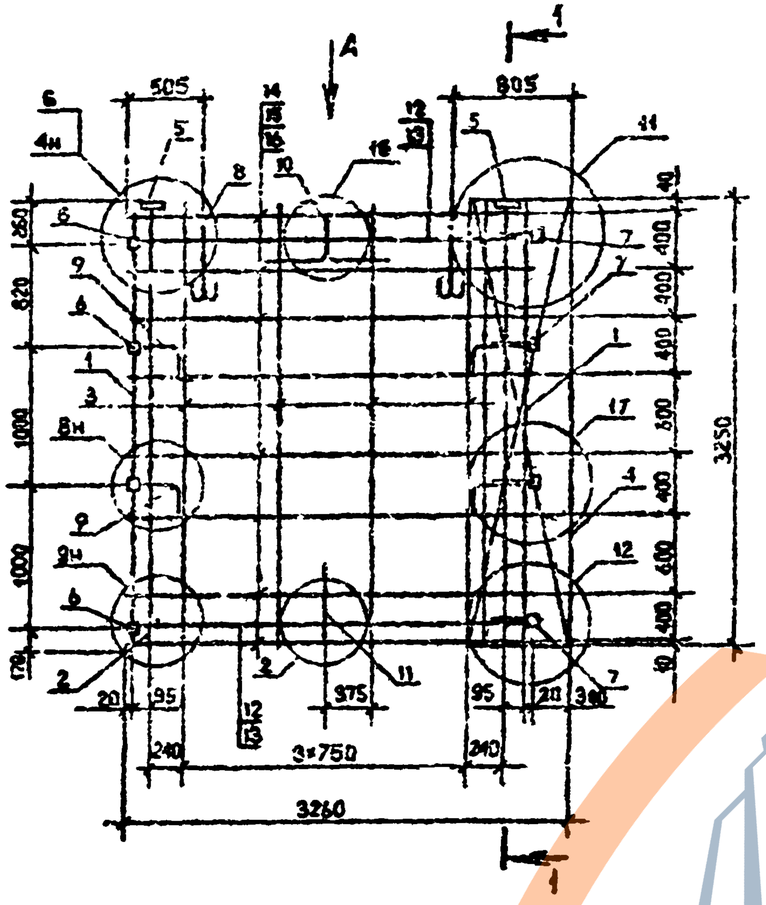

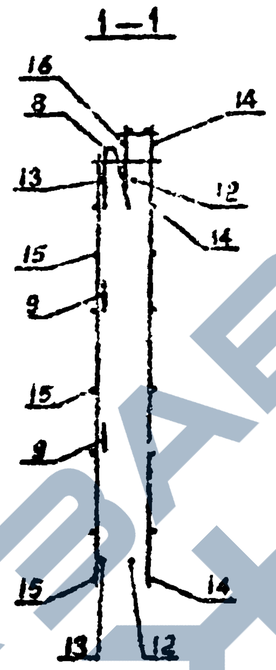

Поз.	Наименование	Кол.	Обозначение документа
I	Каркас КР8	2	I.090.I-7с.2-5 80
2	КРI	2	77
3	КР5	4	78
4	Сетка СI9	I	9I
5	Изделие закладное МНI	2	92
6	МН2	4	92
7	МН3	4	93
8	Петля строповочная СП6	2	96
9	Стержень анкерный АНI	4	94
I0	АН2	I	94
II	АН3	I	94
I2	⌀I4А-I, L=2960, 3,56 кг	2	Без чертежа
I3	⌀I4А-I, L=2770, 3,35 кг	2	Без чертежа
I4	⌀5Вр-I, L=2960, 0,46 кг	8	Без чертежа
I5	⌀5Вр-I, L=2750, 0,43 кг	8	Без чертежа
I6	⌀6Вр-I, L=I30, 0,02 кг	I6	Без чертежа
	Масса каркаса, кг	67,02	

Арматура класса Вр-I по ГОСТ 6727-80*,
класса А-I по ГОСТ 5781-82*.

Технические требования см. I.090.I-7с.2-5 ТТ
Опалубочный чертеж см. I.090.I-7с.2-5 2
Арматурные узлы см. I.090.I-7с.2-5 Д2

вид А

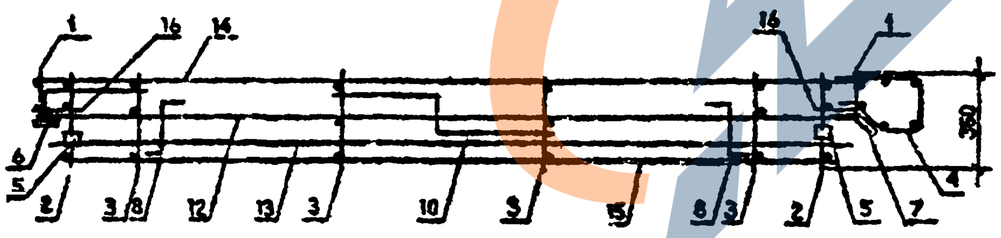

Разраб.	Бесоновская		1.90	I.090.I-7с.2-5 59
Проверил	Шелая		1.90	
ГИП	Бурджанадзе		1.90	
Нач.отд.	Бахтадзе		1.90	Каркас пространственный ПП 33.33
Н.контр.	Маркарян		1.90	

Стадия	Лист	Листов
Р		I

ЦНИИЭП

Копировал

Формат А3

Инв. № подл. | Подпись и дата | Взам. инв. №

т.п. I.090.I-7с. вып.2-5

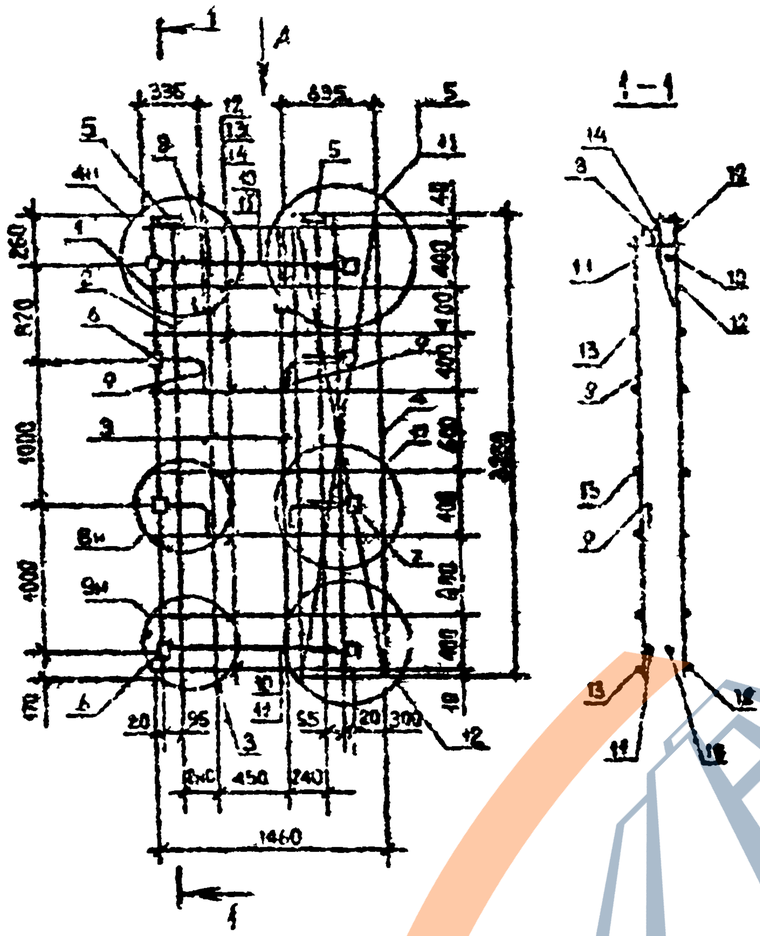

Поз.	Наименование	Кол.	Обозначение документа
1	Каркас КР8	2	I.090.I-7с.2-5 80
2	IT	2	77
3	КР6	2	78
4	Сетка С19	1	91
5	Изделие закладное МН1	2	92
6	МН2	4	92
7	МН3	4	93
8	Петля строповочная СП4	2	96
9	Стержень анкерный АН1	4	94
10	⌀14А-I, L=1150, 1,39 кг	2	Без чертежа
11	⌀14А-I, L=970, 1,17 кг	2	Без чертежа
12	⌀5Вр-I, L=1160, 0,18 кг	8	Без чертежа
13	⌀5Вр-I, L=950, 0,15 кг	8	Без чертежа
14	⌀5Вр-I, L=130, 0,02 кг	16	Без чертежа
	Масса каркаса, кг	41,58	

Арматура: класса Вр-I по ГОСТ 6727-80*,
класса А-I по ГОСТ 5781-82*.

Технические требования см. I.090.I-7с.2-5 1Т
Стыдубочный чертеж см. I.090.I-7с.2-5 22
Арматурные узлы см. I.090.I-7с.2-5 Д2

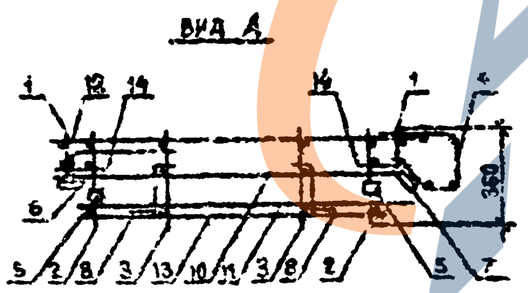

Разраб.	Бородавкин		19.06	I.090.I-7с.2-5 80		
Проверил	Шелин		19.06			
ГИП	Бородавкин		19.06			
Нач. отд.	Бахтадзе		19.06	Каркас пространственный СИП 15.33	Стадия	Лист	Листов
					Р		I
Н.контр.	Мардарян		19.06		ТбилЗНИИЭП		

Контрольл

Формат А3

Взам. инв. №

Подпись и дата

Инв. N подл.

Г. К. I.090.I-7с. вып.2-5

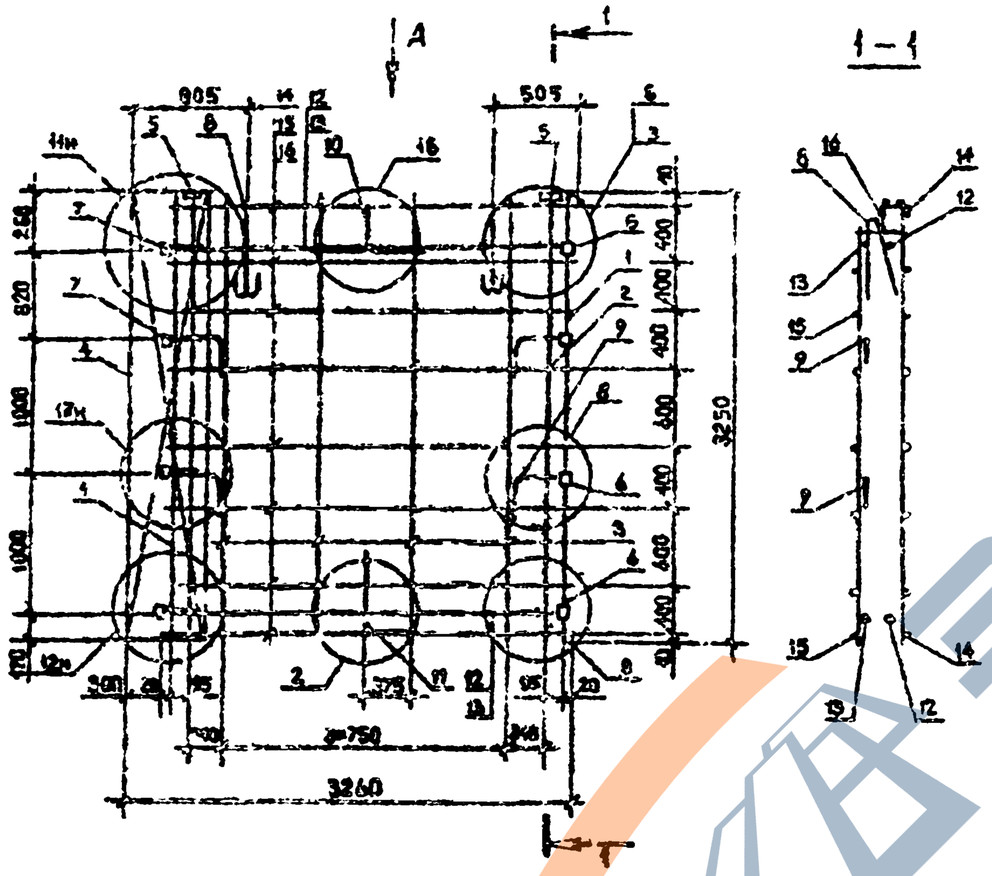

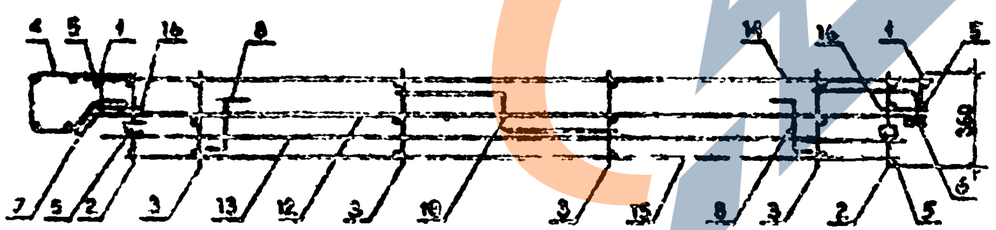

Поз.	Наименование	Кол.	Обозначение документа
I	Каркас КР8	2	I.090.I-7с.2-5 80
2	КРI	2	77
3	КР5	4	78
4	Сетка СI9	I	9I
5	Изделие закладн. МНI	2	92
6	МН2	4	92
7	МН3	4	93
8	Петля строповоч. СП6	2	96
9	Стержень анкерный АНI	2	94
I0	АН2	I	94
II	АН3	I	94
I2	⌀I4А-I; L=2960; 3,56кг	2	Без чертежа
I3	⌀I4А-I; L=2770; 3,35кг	2	Без чертежа
I4	⌀5Вр-I; L=2960; 0,46кг	8	Без чертежа
I5	⌀5Вр-I; L=2750; 0,43кг	8	Без чертежа
I6	⌀5Вр-I; L=I30; 0.02кг	I6	Без чертежа
	Масса каркаса, кг	67,02	

Арматура: класса А-I по ГОСТ 5781-82*,
класса Вр-I по ГОСТ 6727-80*

Технические требования см. I.090.I-7с.2-5 ТТ
Опалубочный чертеж см. I.090.I-7с.2-5 25
Арматурные узлы см. I.090.I-7с.2-5 Д2

Разраб.	Бородулин		1.9.90	I.090.I-7с.2-5 6I
Проверил	Шелия		1.9.90	
ГИП	Бурдмакадзе		1.9.90	Каркас пространственный 2КП 33.33
Нач.отд.	Бахтадзе		1.9.90	Стадия: Р; Лист; Листов: I
Н.контр.	Маркарян		1.9.90	ТбилЗНИИЭП

Копировал

Формат А3

Инв.N подл. | Подпись и дата | Взам. инв. N

т.п. I.090.I-7с вып. 2-5

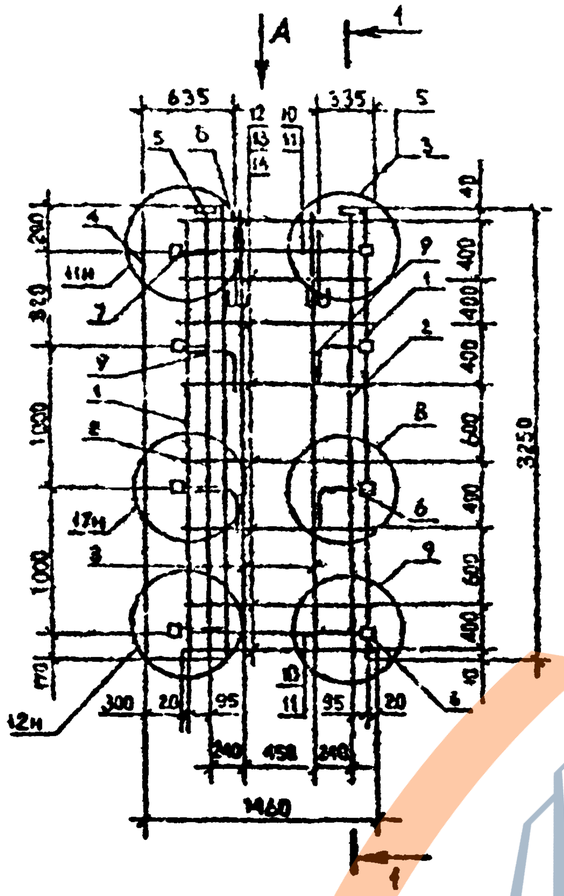

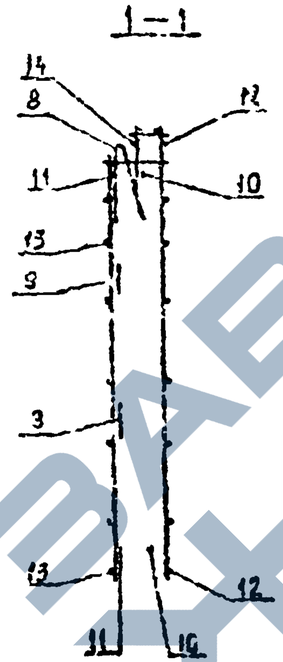

Поз.	Наименование	Кол.	Обозначение документа
1	Каркас КР8	2	I.090.I-7с.2-5 80
2	КР1	2	77
3	КР5	3	78
4	Сетка С19	1	91
5	Изделие закладн. МН1	2	92
6	МН2	4	92
7	МН3	4	93
8	Петля строповоч. СП4	2	96
9	Стержень анкерный АН1	4	94
10	Ф14А-I; L=1150; 1,39кг	2	Без чертежа
11	Ф14А-I; L=970; 1,17кг	2	Без чертежа
12	Ф5Вр-I; L=1160; 0,18кг	8	Без чертежа
13	Ф5Вр-I; L=950; 0,15кг	8	Без чертежа
14	Ф5Вр-I; L=130; 0,02кг	16	Без чертежа
	Масса каркаса, кг	41,58	

Арматура: класса А-I по ГОСТ 5781-82*,
класса Вр-I по ГОСТ 6727-80*.

Технические требования см. I.090.I-7с.2-5 ТТ
Опалубочный чертеж см. I.090.I-7с.2-5 25
Арматурные узлы см. I.090.I-7с.2-5 Д2

ВИД А

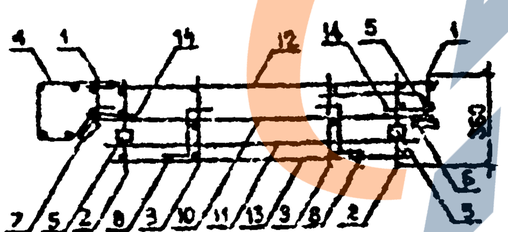

Разраб.	Бероцкая		1.9.90	I.090.I-7с.2-5 62			
Проверил	Шапка		1.9.90				
ГИП	Бугаджиадзе		1.9.90				
Нач.отд.	Балтадзе		1.9.90	Каркас пространственный 2КП 15.33	Стадия	Лист	Листов
					Р		
					ТбилЗНИИЭП		
Н.контр.	Маркарян		1.9.90				

Копировал

Формат А3

Взам. инв. №

Подпись и дата

Инв. № подл.

т.к. I.090.I-7с вып.2-5

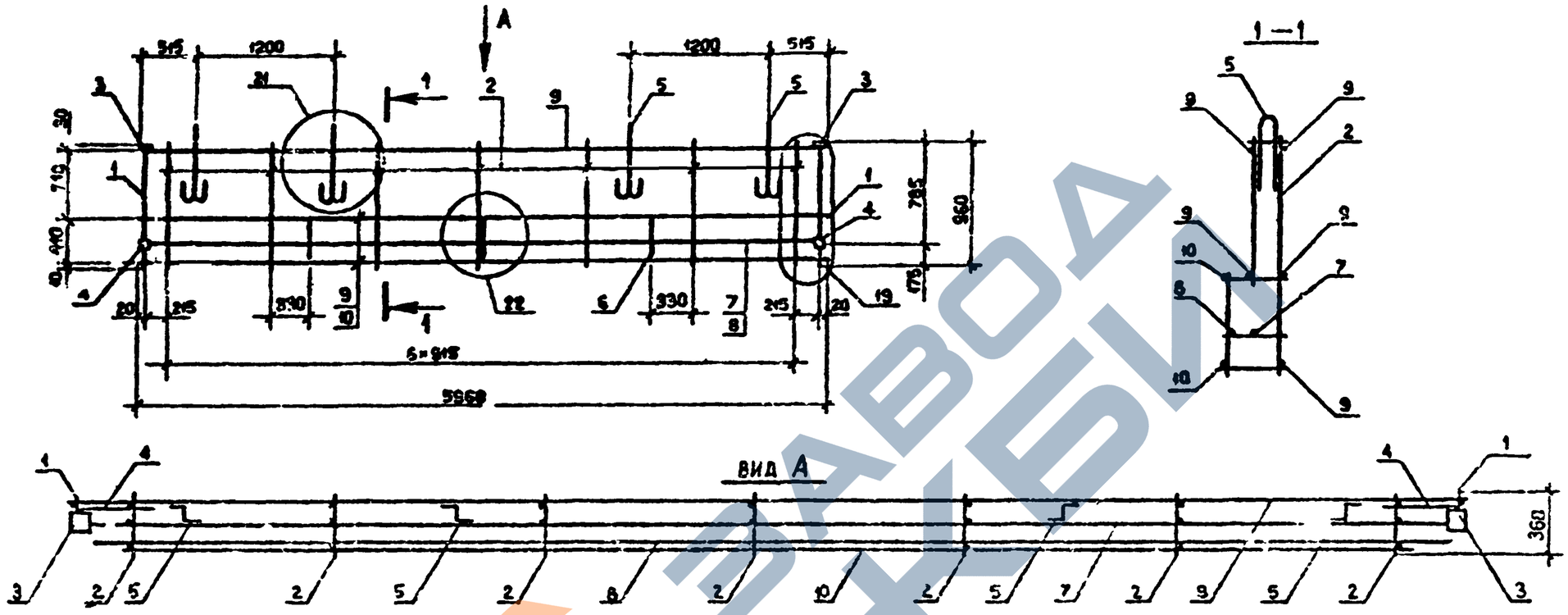

Поз.	Наименование	Кол.	Обозначение документа
I	Каркас КР18	2	I.090.I-7с.2-5 83
2	КР17	7	83
3	Изделие закладное М11	2	92
4	М12	2	92
5	Петля строповочн. СП2	4	95
6	Стержень анкерный АН4	3	94
7	⌀14А-I; L=5950; 7,19кг	I	Без чертежа
8	⌀14А-I; L=5770; 6,97кг	I	Без чертежа
9	⌀5Вр-I; L=5960; 0,92кг	5	Без чертежа
I0	⌀5Вр-I; L=5540; 0,86кг	2	Без чертежа
	Масса каркаса, кг	35,16	

Арматура: класса А-I по ГОСТ 5781-82*,
класса Вр-I по ГОСТ 6727-80*

Технические требования см. I.090.I-7с.2-5 ТТ
Опалубочный чертеж см. I.090.I-7с.2-5 25
Арматурные узлы см. I.090.I-7с.2-5 Д2

Разраб.	Борщевский		1.9.90
Проверил	Шелия		1.9.90
ГИП	Будильницкий		1.9.90
Нач.отд	Бахтадзе		1.9.90
Н.контр.	Маркарян		1.9.90

I.090.I-7с.2-5 63

Каркас пространственный КПП 60.I0

Стадия	Лист	Листов
Р		I

ТбилЗНИИЭП

т.п. I.090.I-7с шифр.2-5

Инв. № подл. | Подпись и дата | Взам. инв. №

Копировал

Формат А3

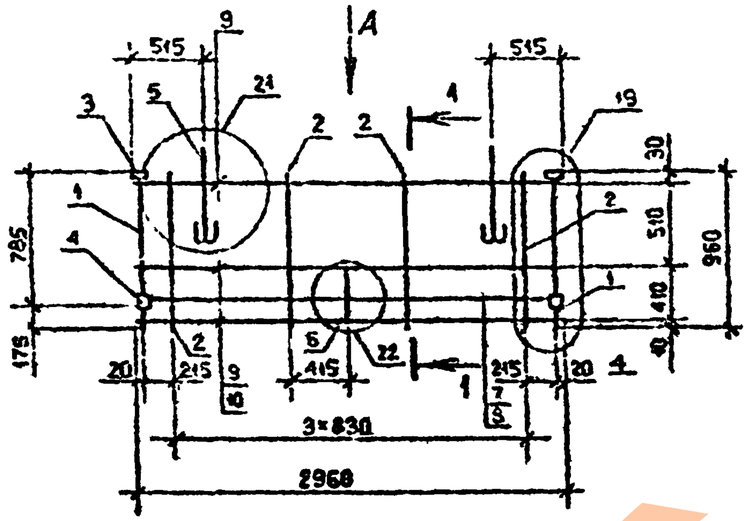

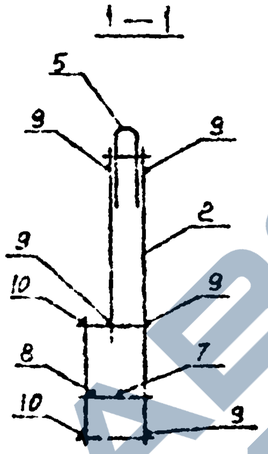

Поз.	Наименование	Кол.	Обозначение документа
1	Каркас КР18	2	1.090.1-7с.2-5 83
2	КР17	4	83
3	Изделие закладное МН1	2	92
4	МН2	2	92
5	Петля строповочная СП2	2	95
6	Стержень анкерный АН4	1	94
7	ф14А-I, L=2950, 3,56 кг	1	Без чертежа
8	ф14А-I; L=2770, 3.35 кг	1	Без чертежа
9	ф5Вр-I, L=2980, 0,46 кг	5	Без чертежа
10	ф5Вр-I, L=2540, 0,39 кг	2	Без чертежа
	Масса каркаса, кг	18,99	

Арматура: класса Вр-I по ГОСТ 6727-80*,
класса А-I по ГОСТ 5781-82*.

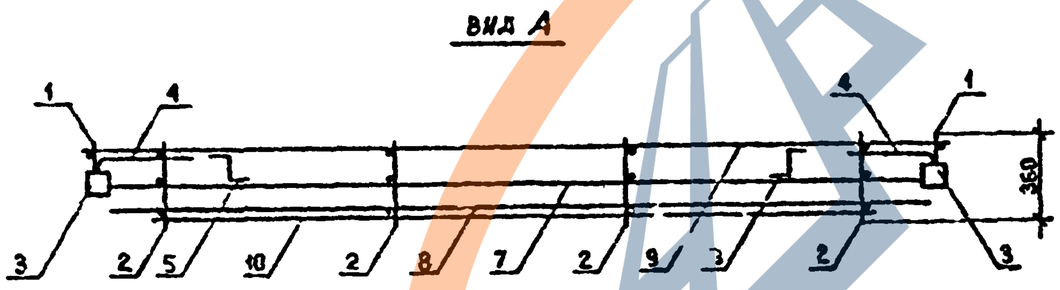

Технические требования см I.090.1-7с.2-5 ТТ
Опалубочный чертеж см. I.090.1-7с.2-5 27
Арматурные узлы см. I.090.1-7с.2-5 Д2

т.к. I.090.1-7с вып.2-5

Инв. № подл. | Подпись и дата | Взам. инв. №

Разраб.	Бероевили		1.9.90	I.090.1-7с.2-5 64
Проверил	Шетия		1.9.90	
ГИП	Бурджанадзе		1.9.90	Каркас пространственный КПП 30.10
Нач.отд.	Бахтадзе		1.9.90	Стадия Р · Лист · Листов 1
Н.контр.	Маркарян		1.9.90	ТбилЗНИИЭП

Копировал

Формат А3

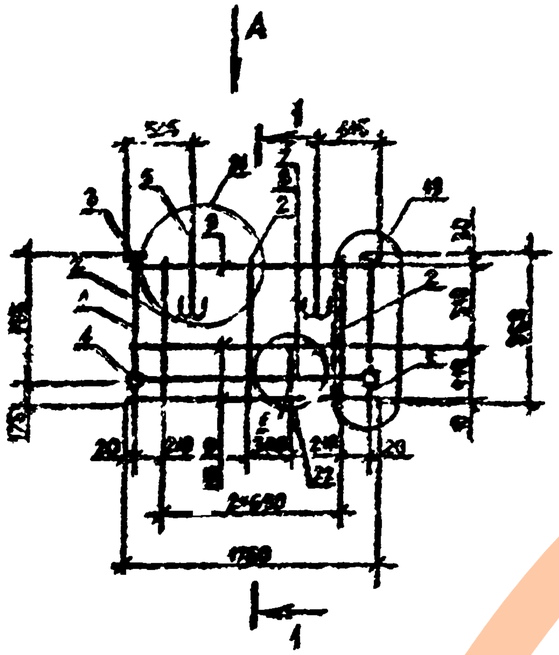

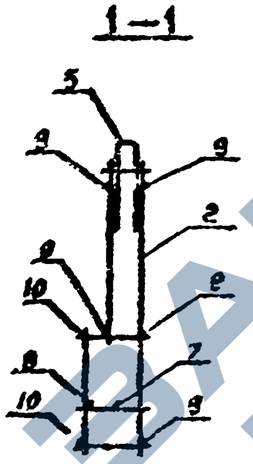

Поз.	Наименование	Кол.	Обозначение документа
1	Каркас КР18	2	1.090.1-7с.2-5 83
2	КР17	3	83
3	Изделие закладное МН1	2	92
4	МН2	2	92
5	Петля строповочная СП1	2	95
6	Стержень анкерный АН4	1	94
7	ф14А-I, L=1750, 2,11 кг	1	Без чертежа
8	ф14А-I, L=1570, 1,90 кг	1	Без чертежа
9	ф8Вр-I, L=1760, 0,27 кг	5	Без чертежа
10	ф5Вр-I, L=1340, 0,21 кг	2	Без чертежа
	Масса каркаса, кг	13,35	

Арматура: класса Вр-I по ГОСТ 6727-80*,
класса А-I по ГОСТ 5781-82*.

Технические требования см. 1.090.1-7с.2-5 ТТ
Опалубочный чертеж см. 1.090.1-7с.2-5 28
Арматурные узлы см. 1.090.1-7с.2-5 Д2

вид А

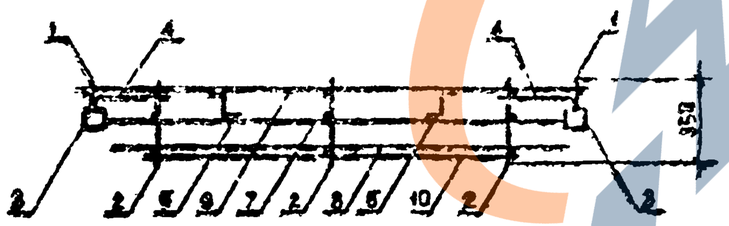

Разраб.	Берошвили		1.90
Проверил	Шелия		1.90
ГИП	Бурджанадзе		1.90
Нач.отд.	Бахтадзе		1.90
Н.контр.	Моркарян		1.90

1.090.1-7с.2-5 65

Каркас пространственный КПП 18.10

Стадия	Лист	Листов
Р		1

ТбилЗНИИЭП

Копировал

Формат А3

Инв.N подл. | Подпись и дата | Взам. инв.N

Т.п. 1.090.1-7с вып.2-5

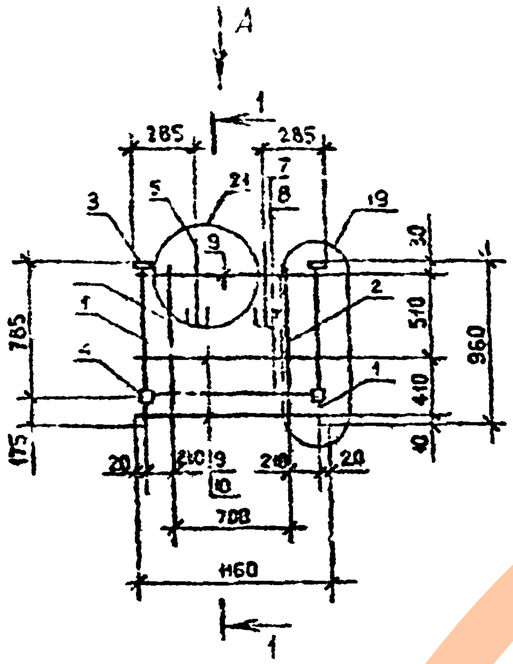

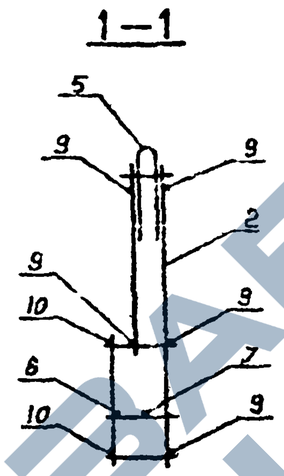

Поз.	Наименование	Кол.	Обозначение документа
1	Каркас КР18	2	1.090.1-7с.2-5 83
2	КР17	2	83
3	Изделие закладное МН1	2	92
4	МН2	2	92
5	Петля строповочная СП1	2	95
7	Ф14А-I, L=1150, 1,39 кг	1	Без чертежа
8	Ф14А-I, L=970, 1,17 кг	1	Без чертежа
9	Ф5Вр-I, L=1160, 0,18 кг	5	Без чертежа
10	Ф5Вр-I, L=740, 0,12 кг	2	Без чертежа
	Масса каркаса, кг	12,12	

Арматура класса Вр-I по ГОСТ 6727-80*,
класса А-I по ГОСТ 5781-82*.

Технические требования см. 1.090.1-7с.2-5 ТТ
Опалубочный чертеж см. 1.090.1-7с.2-5 29
Арматурные узлы см. 1.090.1-7с.2-5 Д2

Вид А

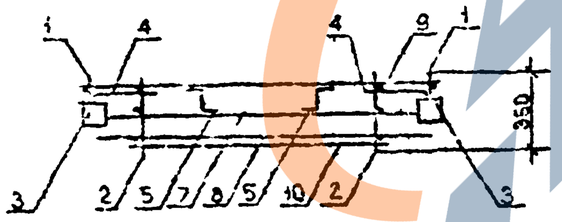

т.к. 1.090.1-7с. вып.2-5

Инв. № подл. | Подпись и дата | Взам. инв. №

Разраб.	Бероашвили		1.90	1.090.1-7с.2-5 66			
Проверил	Шевчя		1.90				
ГИП	Бурдаковская		1.90	Каркас пространственный КПП 12.10	Стадия	Лист	Листов
Нач.отд.	Бахтадзе		1.90		Р		3
Н.контр.	Маркарян		1.90		ТбилЗНИИЭП		

Копировал

Формат А3

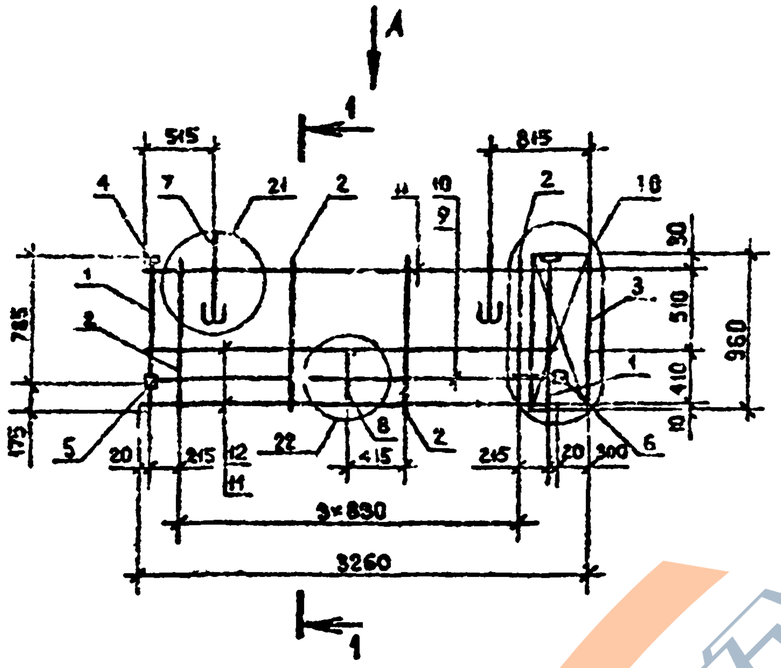

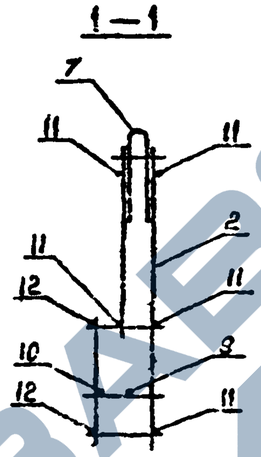

Поз.	Наименование	Кол.	Обозначение документа
I	Каркас КР18	2	I.090.I-7с.2-5 83
2	КР17	4	83
3	Сетка С18	I	9I
4	Изделие закладное МН1	2	92
5	МН2	I	92
6	МН3	I	93
7	Петля строповочная СН2	2	95
8	Стержень анкерный АН4	I	94
9	⌀I4А-I, L=2950, 3,56 кг	I	Без чертежа
I0	⌀I4А-I, L=2770, 3,35 кг	I	Без чертежа
II	⌀5Вр-I, L=2960, 0,46 кг	5	Без чертежа
I2	⌀5Вр-I, L=2540, 0,39 кг	2	Без чертежа
	Масса каркаса, кг	I8,6I	

Арматура: класса Вр-I по ГОСТ 6727-80^{x},
класса А-I по ГОСТ 5781-82^{x}.

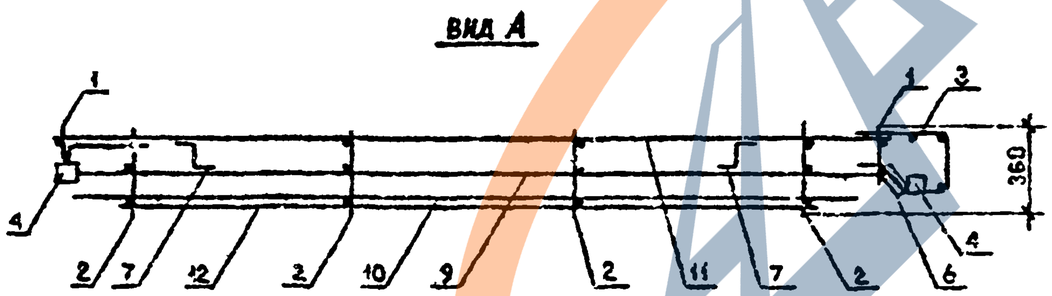

Технические требования см. I.090.I-7с.2-5 ТТ
Опалубочный чертеж см. I.090.I-7с.2-5 30
Арматурные узлы см. I.090.I-7с.2-5 Д2

Разраб.	Березовская		1990	I.090.I-7с.2-5 67
Проверил	Шатия		1990	
ГИП	Бурджиладзе		1990	
Нач.отд.	Бахтадзе		1990	Каркас пространственный ЦКП 33.10
Н.контр.	Маркарян		1990	

Стадия	Лист	Листов
Р		I

ТоиГЗИИЭП

Инв. № подл. | Подпись и дата | Взам. инв. №

т.п. I.090.I-7с вып.2-5

Копировал

Формат А3

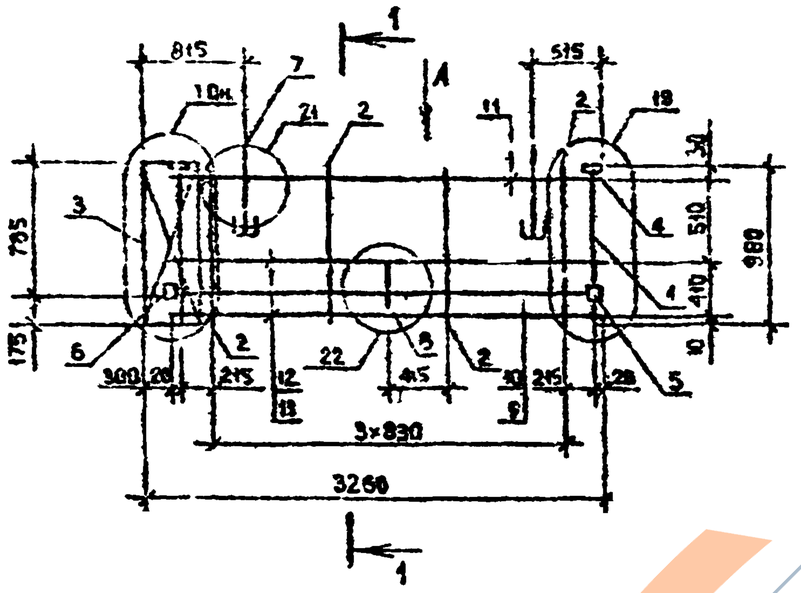

1 – 1

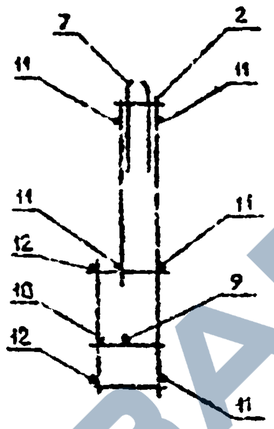

Поз.	Наименование	Кол.	Обозначение документа
I	Каркас КР18	2	I.090.I-7с.2-5 83
2	КР17	4	83
3	Сетка С18	I	9I
4	Изделие закладное МН1	2	92
5	МН2	I	92
6	МН3	I	93
7	Петля строповочная СП2	2	95
8	Стержень анкерный АН4	I	94
9	⌀I4А-I, L=2950, 3,56 кг	I	Без чертежа
I0	⌀I4А-I, L=2770, 3,35 кг	I	Без чертежа
II	⌀5Вр-I, L=2960, 0,46 кг	5	Без чертежа
I2	⌀5Вр-I, L=2540, 0,39 кг	2	Без чертежа
	Масса каркаса, кг	I8,6I	

Арматура: класса Вр-I по ГОСТ 6727-80*,
класса А-I по ГОСТ 5781-82*.

Вид А

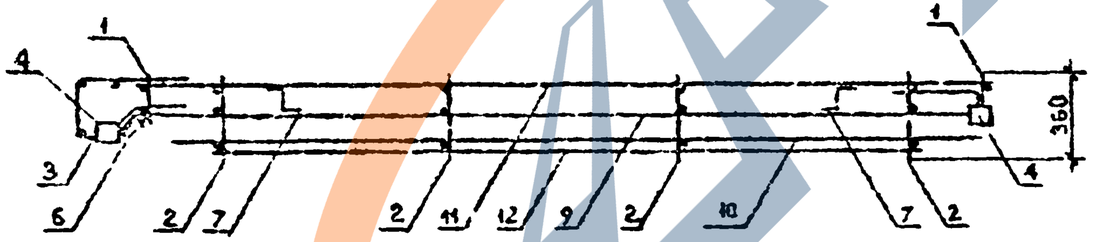

Технические требования см. I.090.I-7с.2-5 ТТ
Опалубочный чертеж см. I.090.I-7с.2-5 3I
Арматурные узлы см. I.090.I-7с.2-5 Д2

Разраб.	Бероцьяни		10.90	I.090.I-7с.2-5.68
Проверил	Шелия		1.10.90	
ГИП	Бурджоненадзе		1.10.90	
Нач.отд.	Бахтадзе		1.10.90	Каркас пространственный 2КПП 33.I0
Н.контр.	Маркарян		1.10.90	

Стадия	Лист	Листов
Р		I

Тбилгипрострой ЗНИИЭП

Копировал

Формат А3

Т.к. I.090.I-7с вып.2-5

Взам. инв. №

Подпись и дата

Инв. № подл.

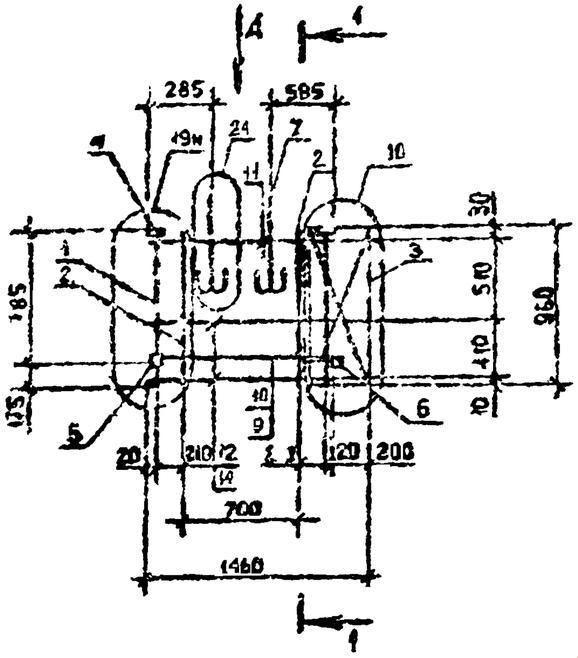

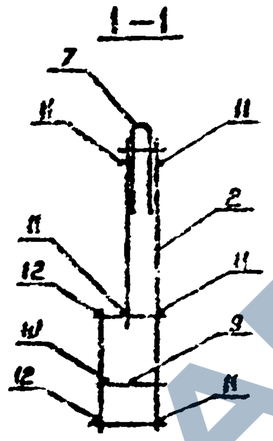

Поз.	Наименование	Кол.	Обозначение документа
1	Каркас КР18	2	I.090.I-7с.2-5 63
2	КР17	2	63
3	Сетка С18	I	91
4	Изделия закладное МН1	2	92
5	МН2	I	92
6	МН3	I	92
7	Петля строповочная СП1	2	93
8	Ф14А-I, L=1150, 1,39 кг	I	Без чертежа
9	Ф14А-I, L=970, 1,17 кг	I	Без чертежа
10	Ф5Вр-I, L=1160, 0,18 кг	5	Без чертежа
11	Ф5Вр-I, L=740, 0,12 кг	2	Без чертежа
	Масса каркаса, кг	12 21	

Арматура класса Вр-I по ГОСТ 6727-80*,
класса А-I по ГОСТ 5781-82*.

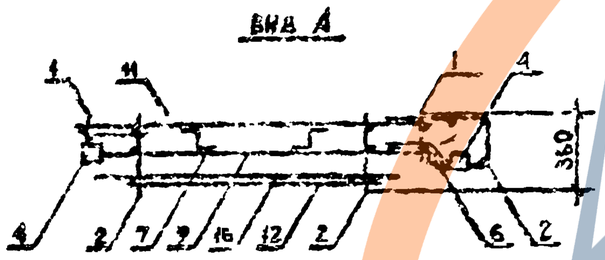

Технические требования см. I.090.I-7с.2-5 ТТ
Опалубочный чертеж см. I.090.I-7с.2-5 32
Арматурные узлы см. I.090.I-7с.2-5 Д2

Разраб.	Борзенкова		1.9.90	I.090.I-7с.2-5 69		
Проверил	Шелка		1.9.90			
ГИП	Бурдзиладзе		1.9.90			
Нач.отд.	Бахтадзе		1.9.90	Каркас пространственный ЦПП I5.10	Стадия	Лист	Листов
					Р		I
					ТбилЗНИИЭП		
Н.контр.	Моркарин		1.9.90				

Копировал

Формат А3

Инв. № подл. | Подпись и дата

Т.к. I.090.I-7с вып.2-5

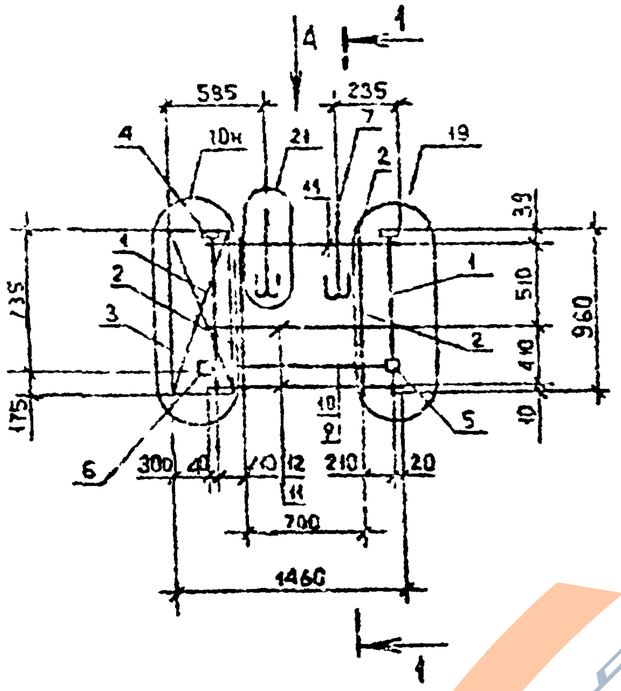

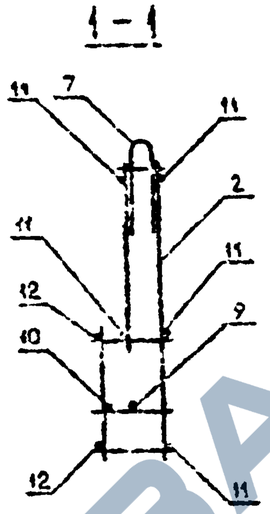

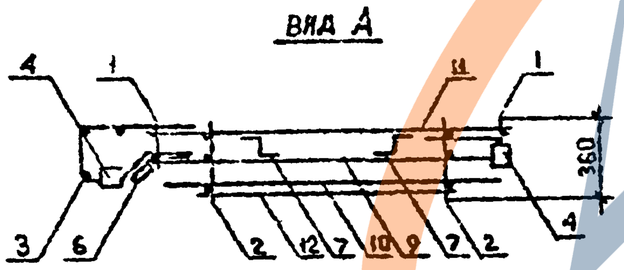

Поз.	Наименование	Кол.	Обозначение документа
I	Каркас КР18	2	I.090.I-7с.2-5 ВЗ
2	КР17	2	ВЗ
3	Сетка С18	I	9I
4	Изделие закладное МН1	2	92
5	МН2	I	92
6	МН3	I	93
7	Петля строповочная СП1	2	96
8	Ф14А-I, L=II50, I,39 кг	I	Без чертежа
9	Ф14А-I, L=970, I,I7 кг	I	Без чертежа
I0	Ф5Вр-I, L=II60, 0,I8 кг	5	Без чертежа
II	Ф5Вр-I, L=740, 0,I2 кг	2	Без чертежа
	Масса каркаса, кг	I2,2I	

Арматура класса Вр-I по ГОСТ 6727-80*,
класса А-I по ГОСТ 5781-82.

Технические требования см. I.090.I-7с.2-5 ТТ
Опалубочный чертеж см. I.090.I-7с.2-5 ЗЗ
Арматурные узлы см. I.090.I-7с.2-5 Д2

т.к. I.090.I 7с вып.2-5

Инв. № подл. | Подпись и дата | Взам. инв. №

Разраб.	Берешвили		19.90	I.090.I-7с.2-5 70		
Проверил	Шелих		19.90			
ГИП	Бурмуханов		1990	Каркас пространственный 2КПП I5.I0	Стадия	Лист	Листов
Нач.отд.	Бахтадзе		1.90		Р		I
					ТбилЗНИИЭП		
Н.контр.	Маркарян		19.90				

Копировал

Формат А3

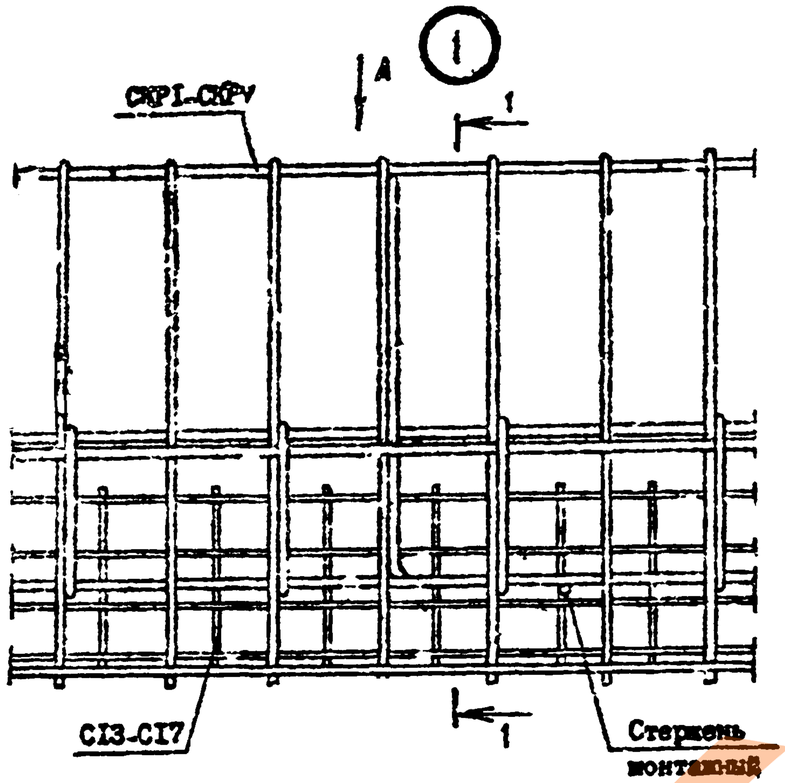

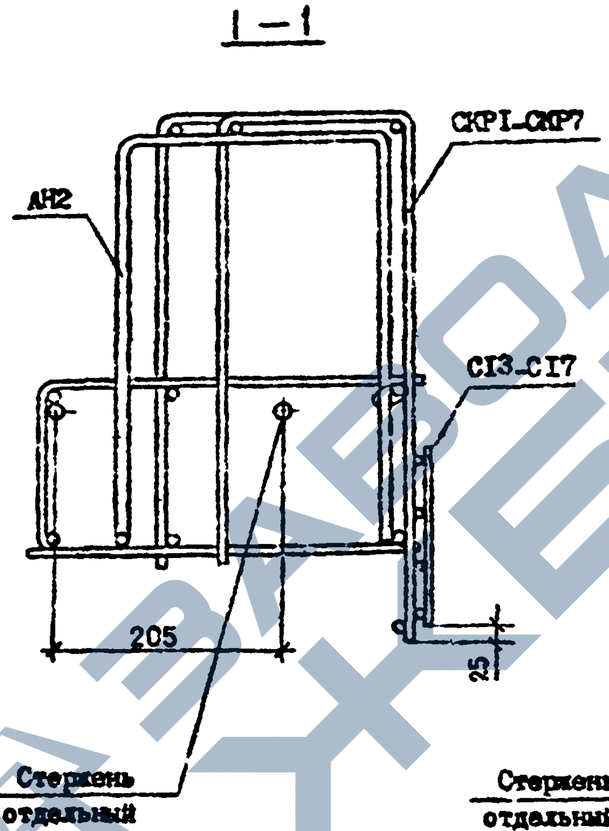

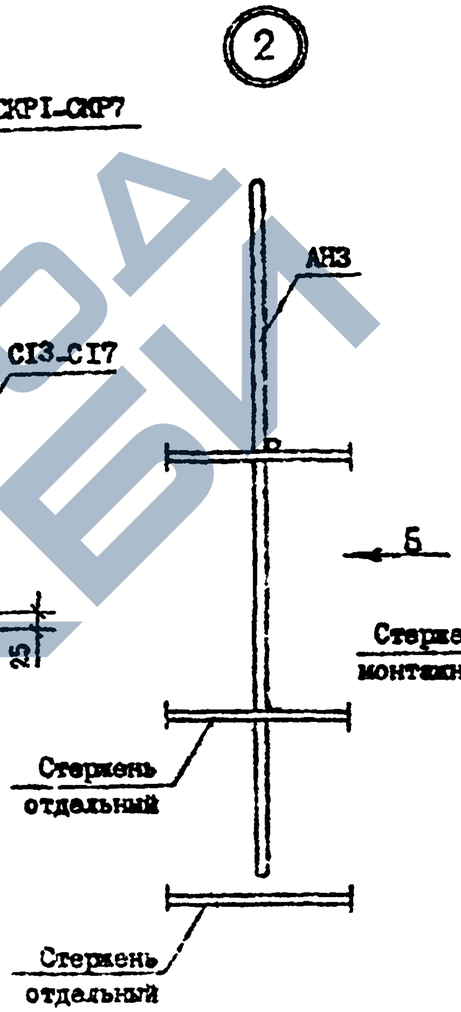

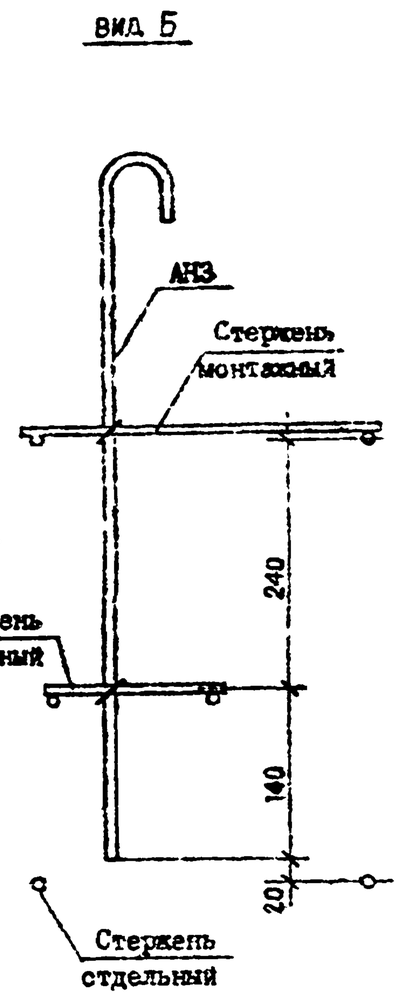

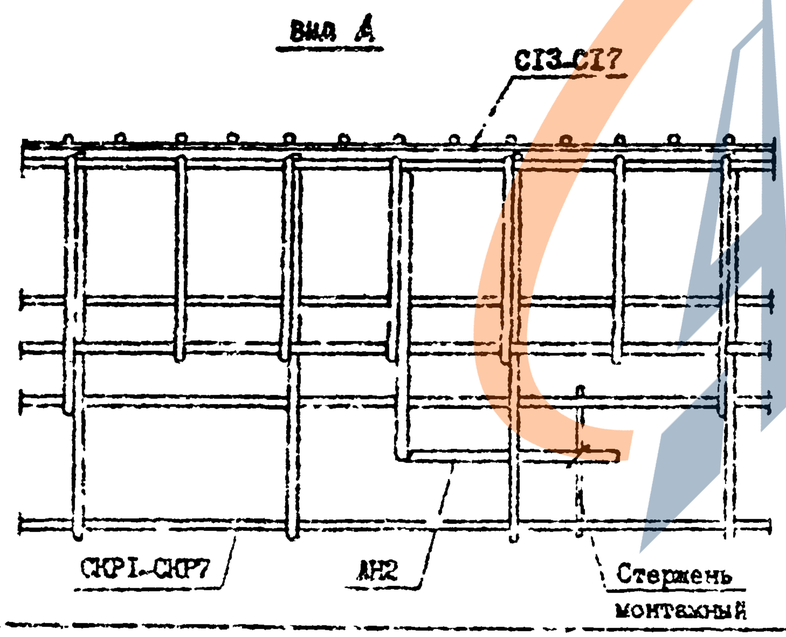

Разраб.	Сапрыкова		1.9.90	1.090.1-7с.2-5 Д2
Проверил	Шелая		1.9.90	
ГИП	Бурлиашвили		1.9.90	
Нач.отд.	Балтаева		1.9.90	Узлы арматурные
Н.контр.	Маркерян		1.9.90	

Стадия	Лист	Листов
Р	1	12

ТбилЗНИЛЭП

Копировал

Формат А3

Взам. инв. № | Подпись и дата | Инв. № подл.

Т.к. 1.090.1-7с, вып.2-5 Вып.

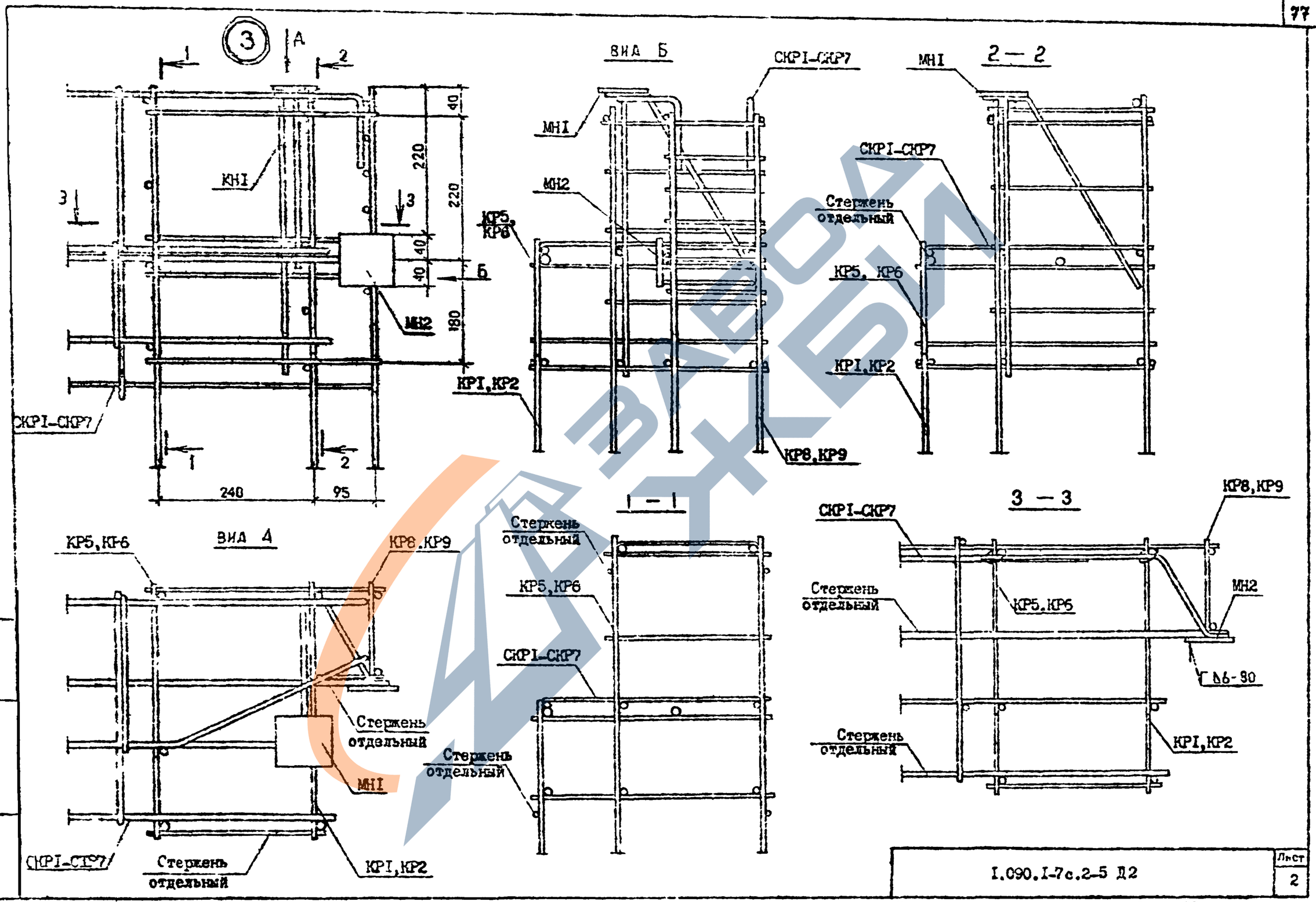

т.к. I.090.I-7с. вып.2-5

Взам.инв.№ | Подпись и дата | Инв.№ подл.

I.090.I-7с.2-5 Д2

Лист 2

Копировал

Формат А3

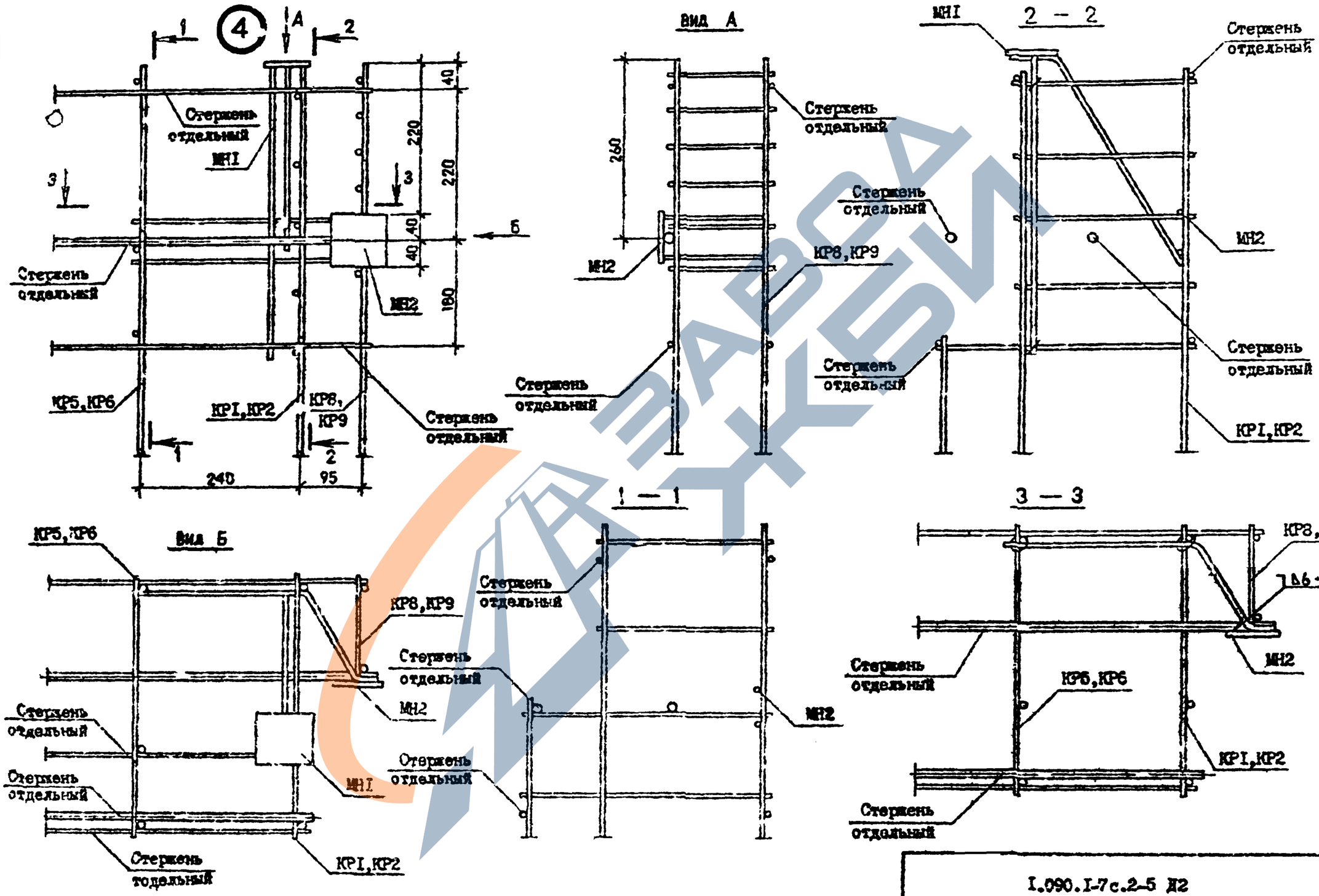

Инв. № подл.	Подпись и дата	Взам. инв. №

Т.п. 1.090.1-7с вып.2-5

1.090.1-7с.2-5 Д2	Лист 3

Копировал

Формат А3

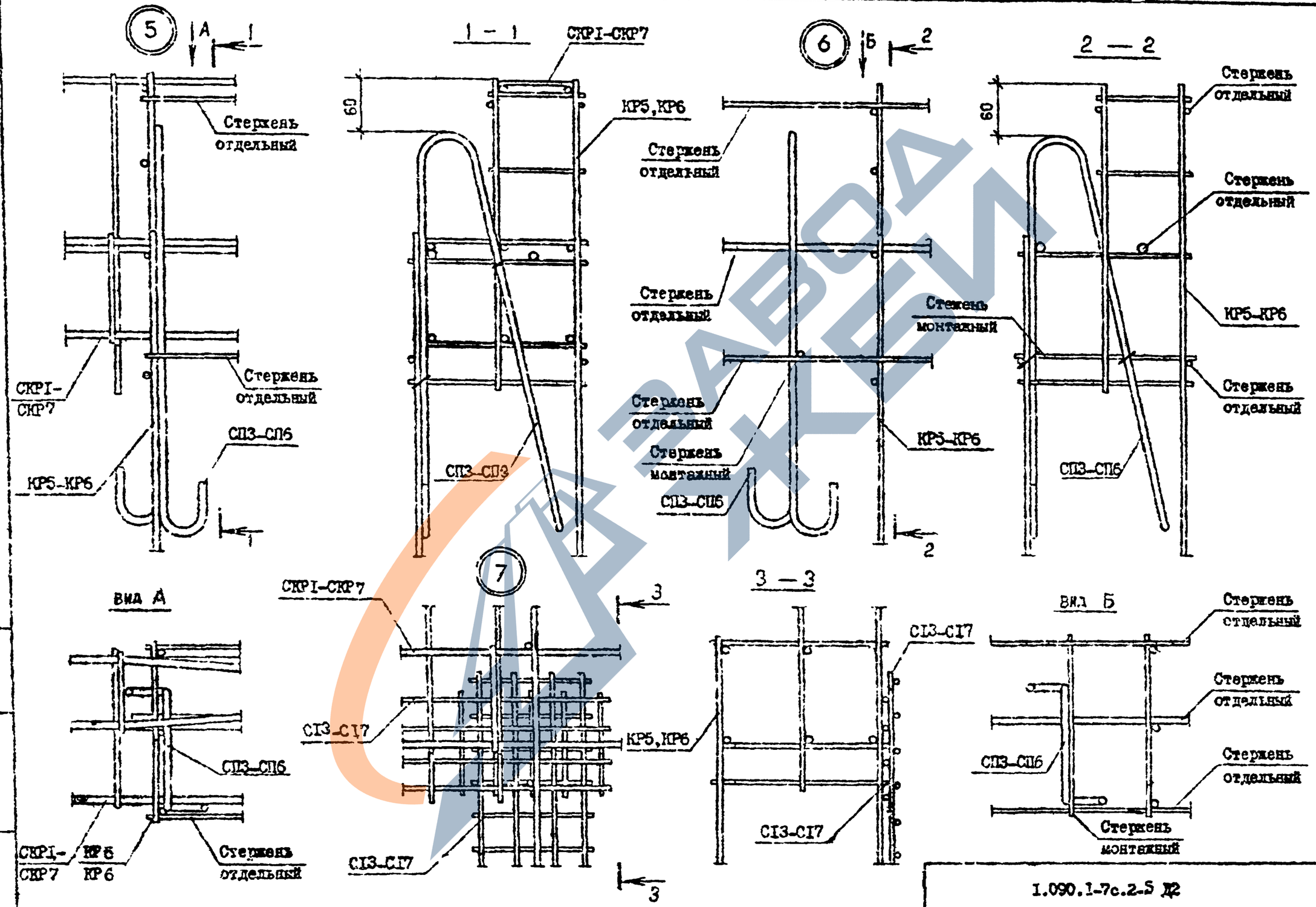

т.п.I.090.I-7с вып.2-5

Инв. № подл.	Подпись и дата	Взам. инв. №

1.090.1-7с.2-5 Д2

Лист 4

Копировал

Формат А3

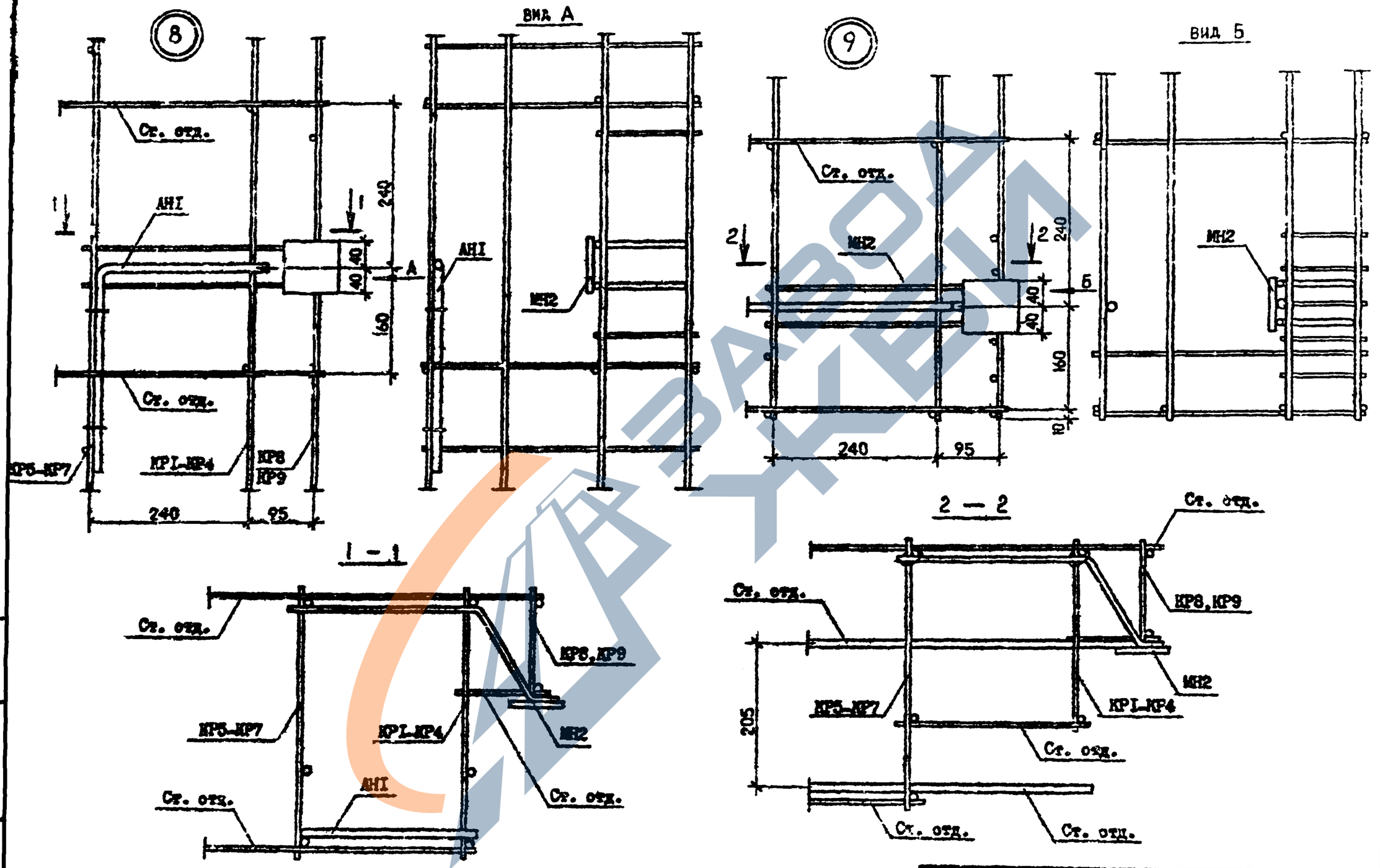

Т.п. I.090.I-7с. вып.2-5

Инв. № подл.	Подпись и дата	Взам. инв. №

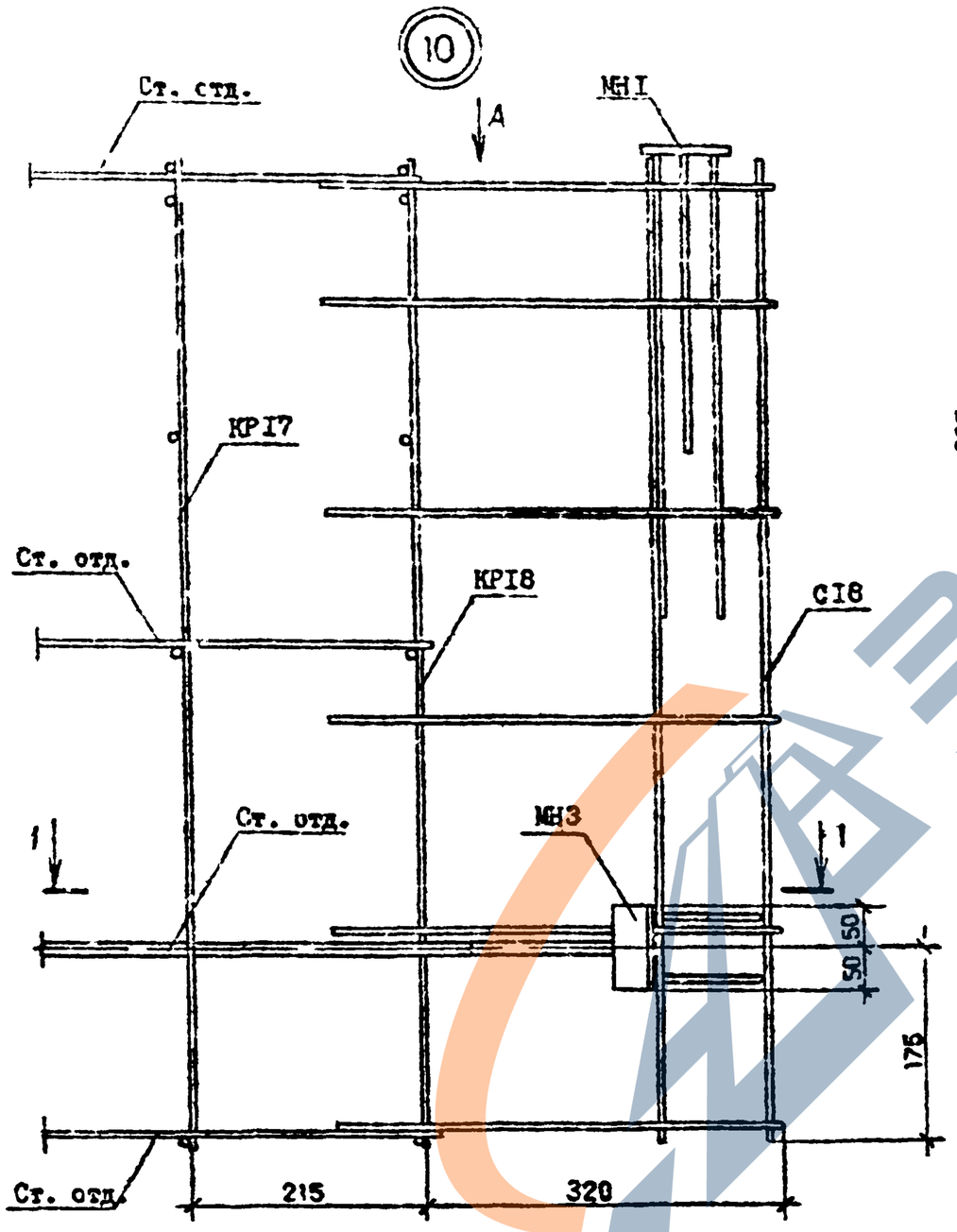

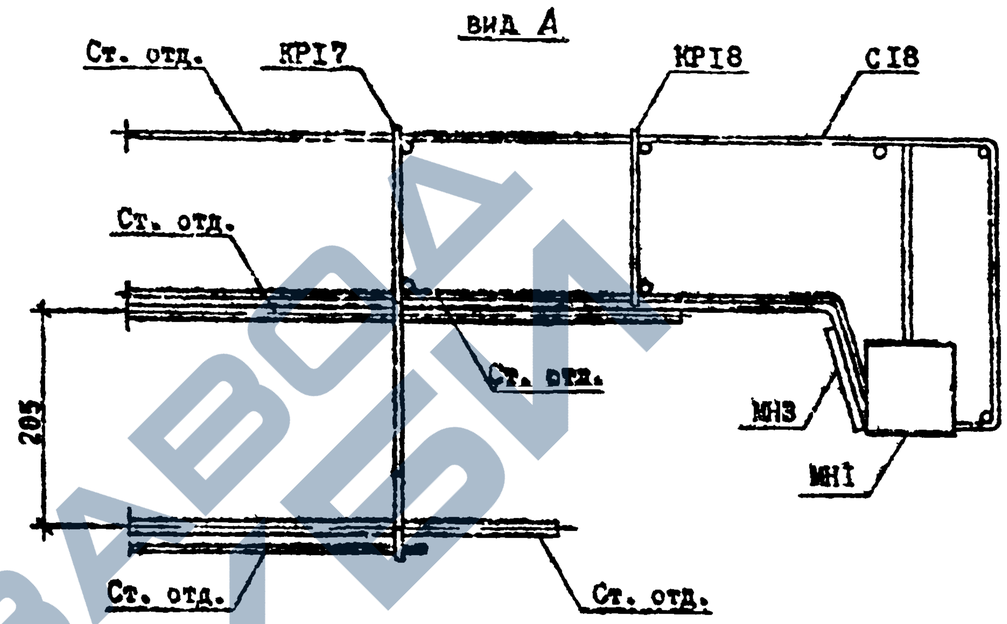

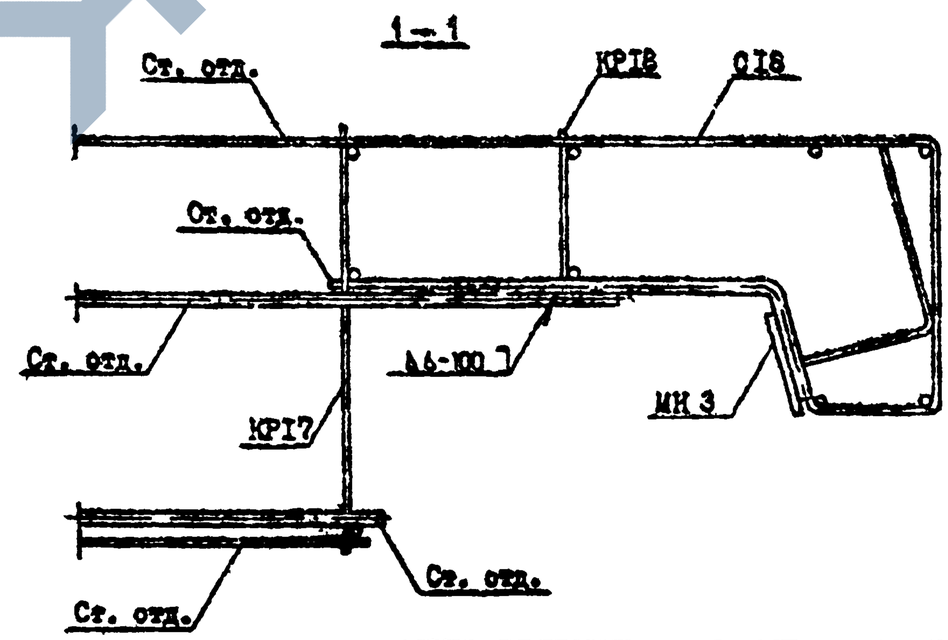

т.п.1.090.1-7с.2-5

Инв. № подл. | Подпись и дата | Взам. инв. №

1.090.1-7с.2-5 ДВ

Лист 6

Копировал

Формат А3

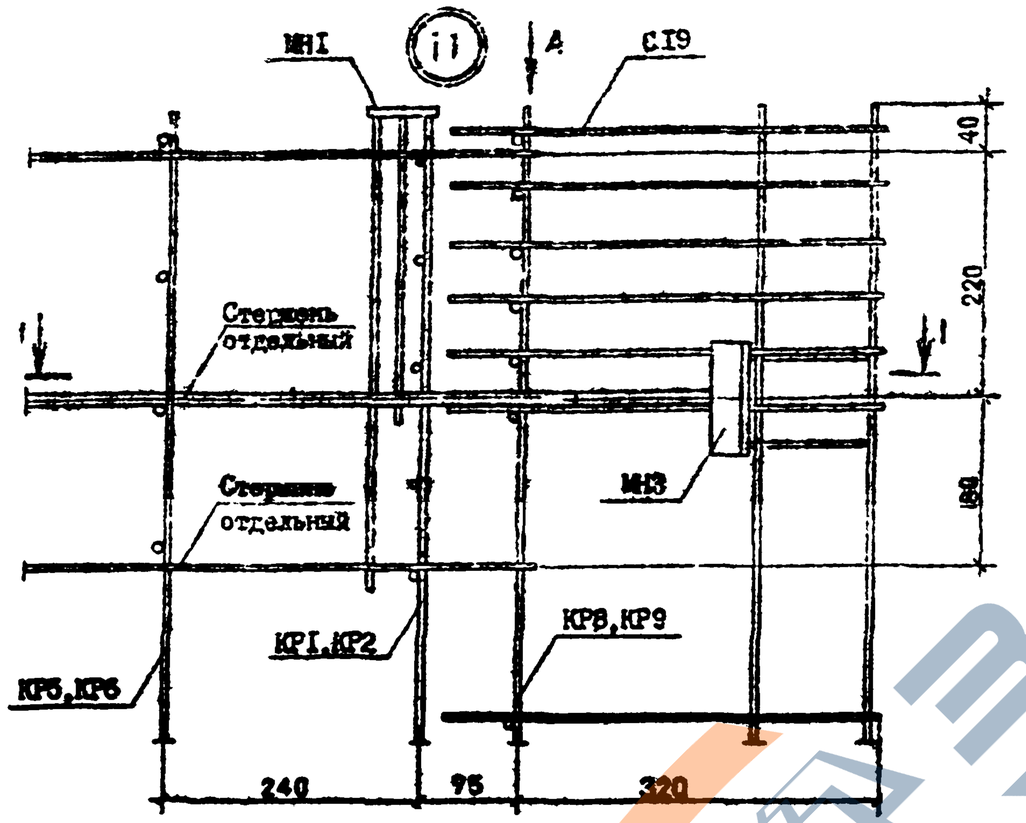

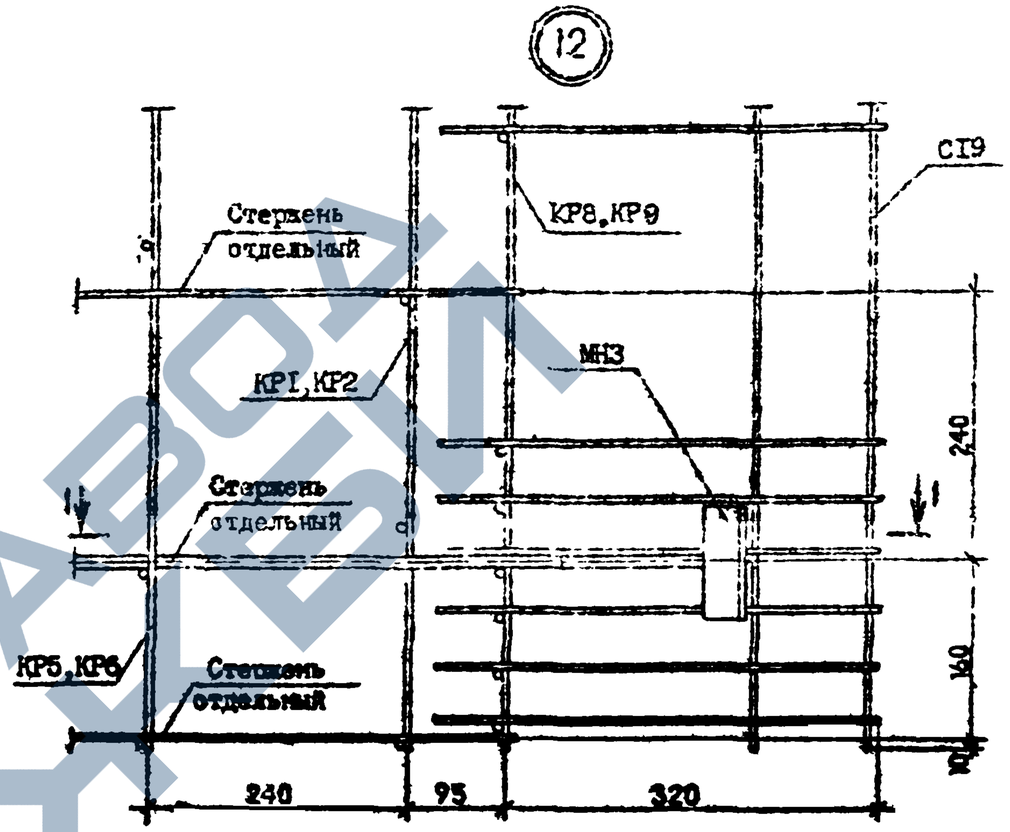

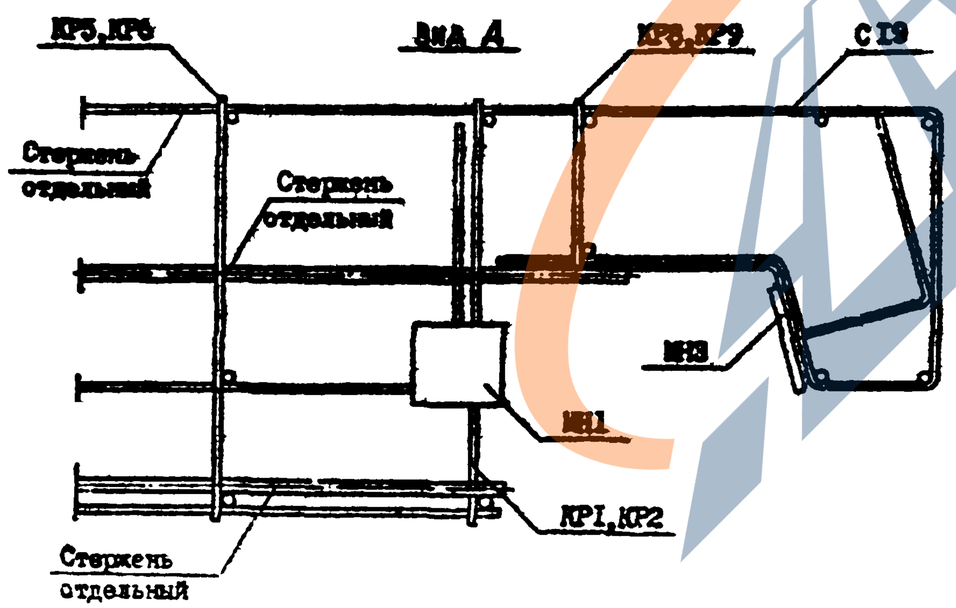

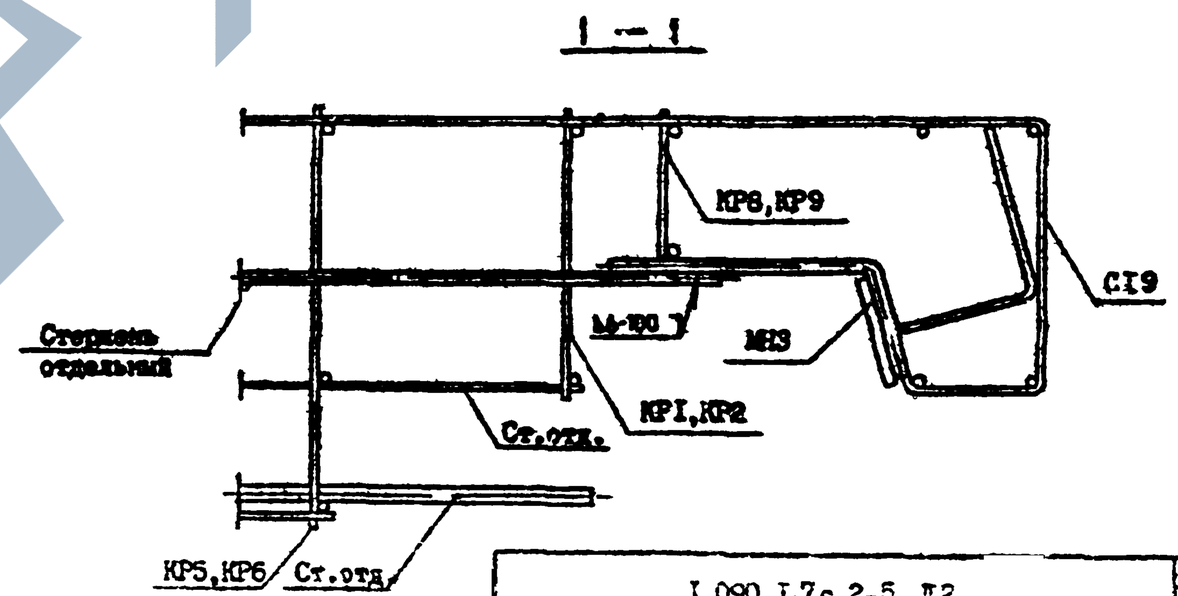

Т.п. I.090.I-7с вып.2-5

Инв. № подл. | Подпись и дата | Взам. инв. №

I.090.I-7с.2-5 Д2

Лист 7

Копировал

Формат А3

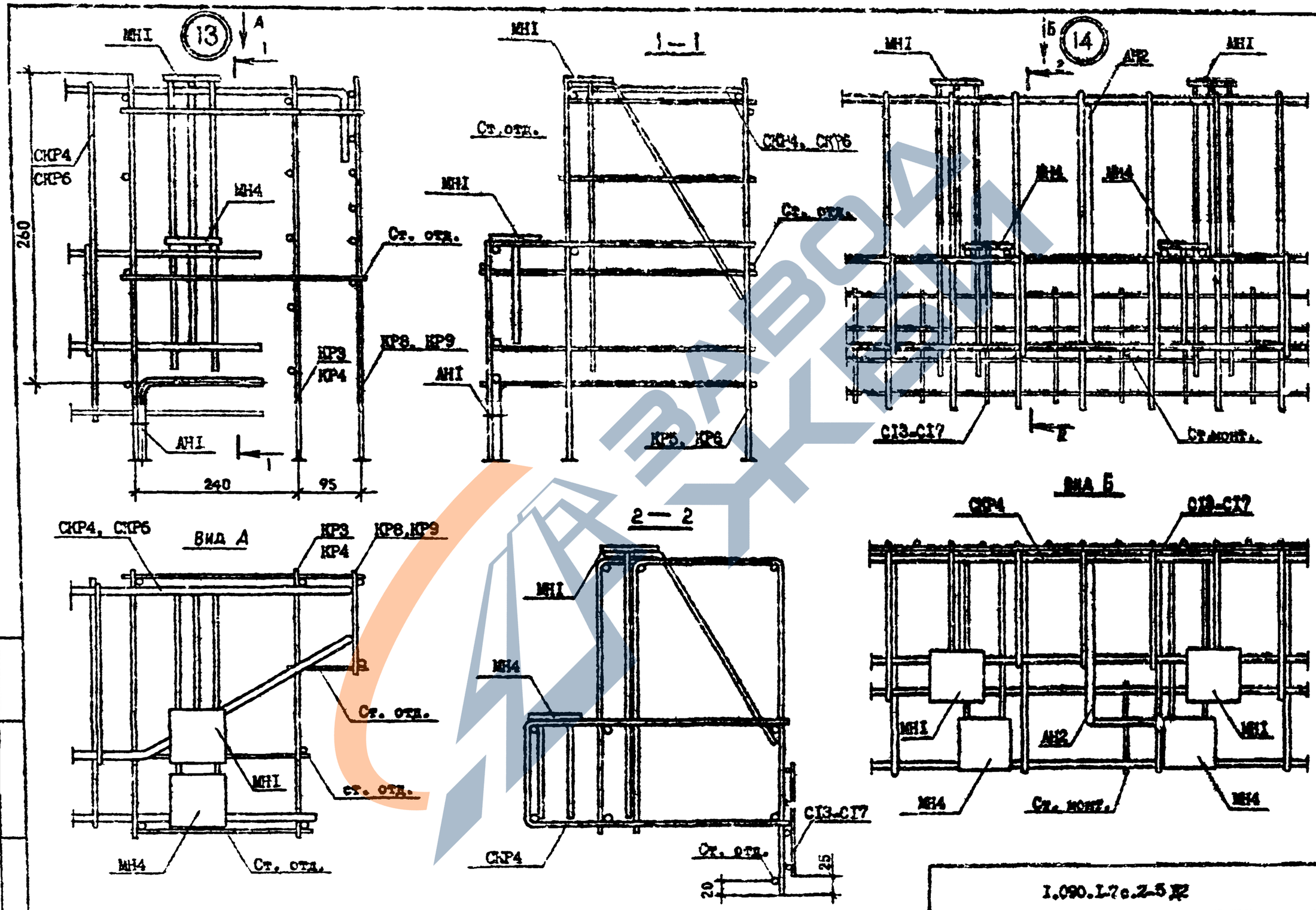

т.к.I.090.I-7с вып.2-5

Взам. инв. №	
Подпись и дата	
Инв. № подл.	

I.090.I-7с.2-5 КЖ

Лист 8

Копировал

Формат А3

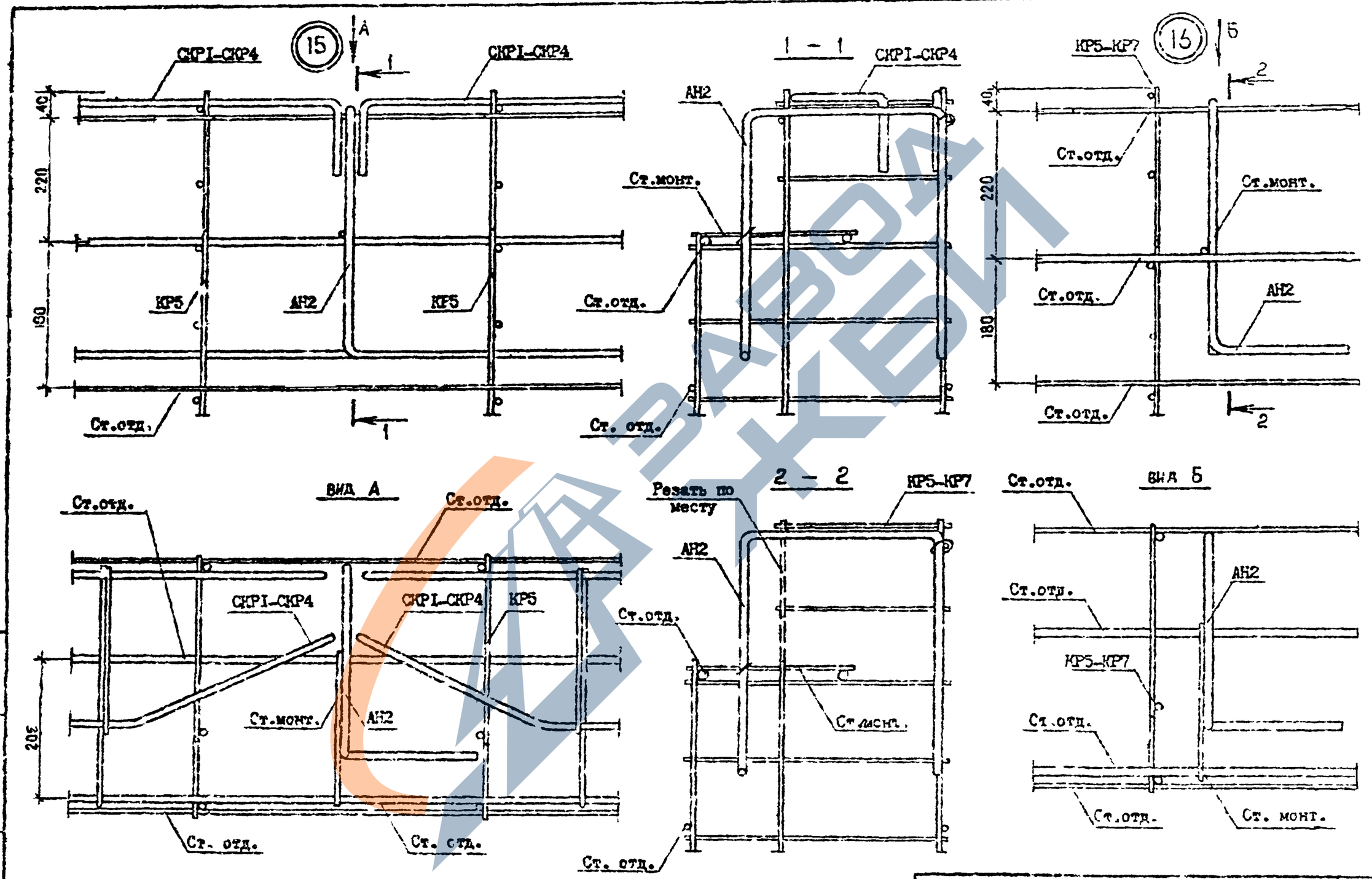

т.к. I.090.I-7с.2-5

Инв. № подл. | Подпись и дата | Взам. инв. N

I.090.I-7с.2-5 Д2

Лист 9

Копировал

Формат А3

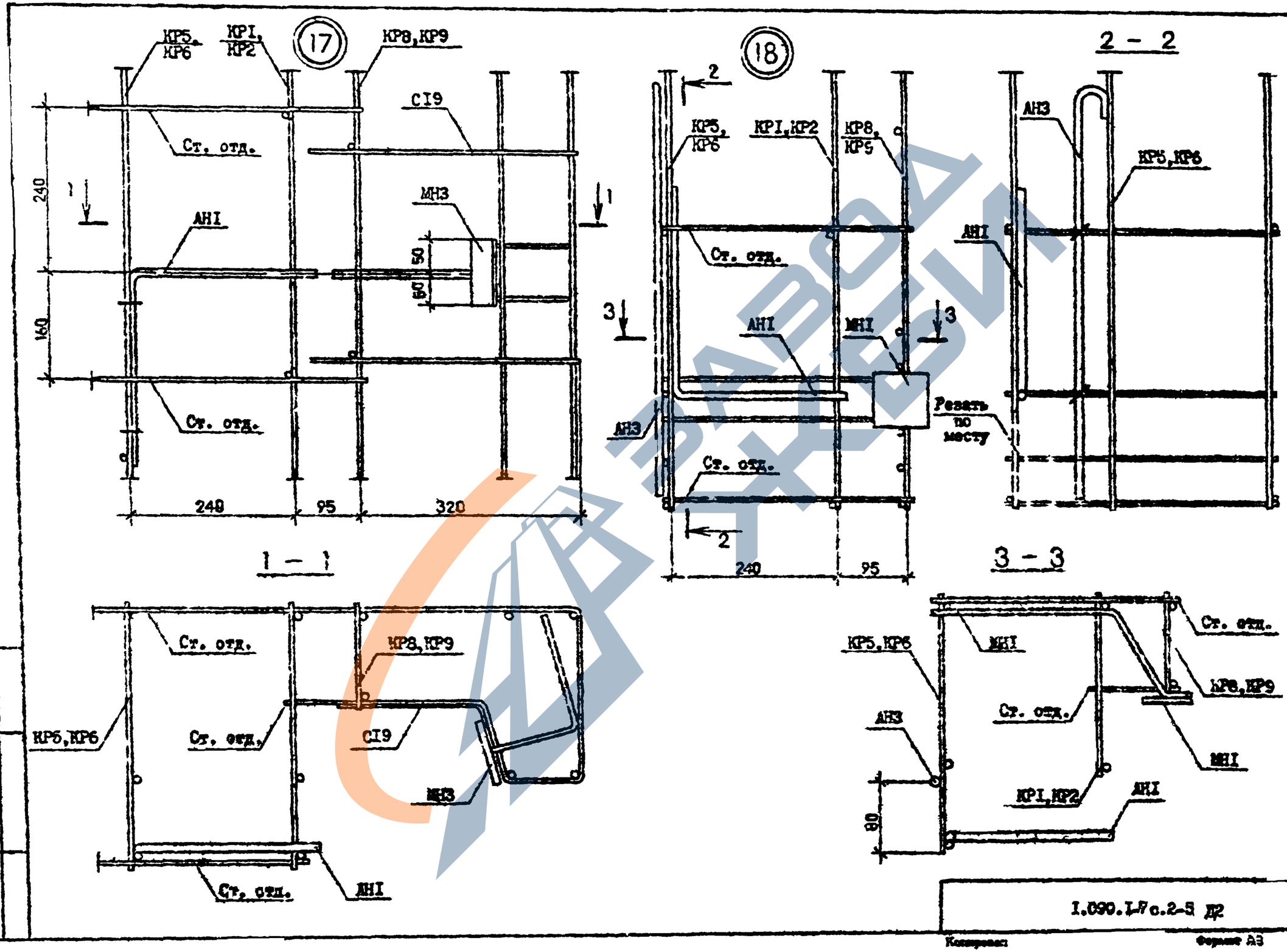

т.к. I.090.I-7с вып.2-5

Инв. № подл.	Подпись и дата	Взам. инв. №

I.090.I-7с.2-5 Д2

Лист 10

Копировал:

Формат А3

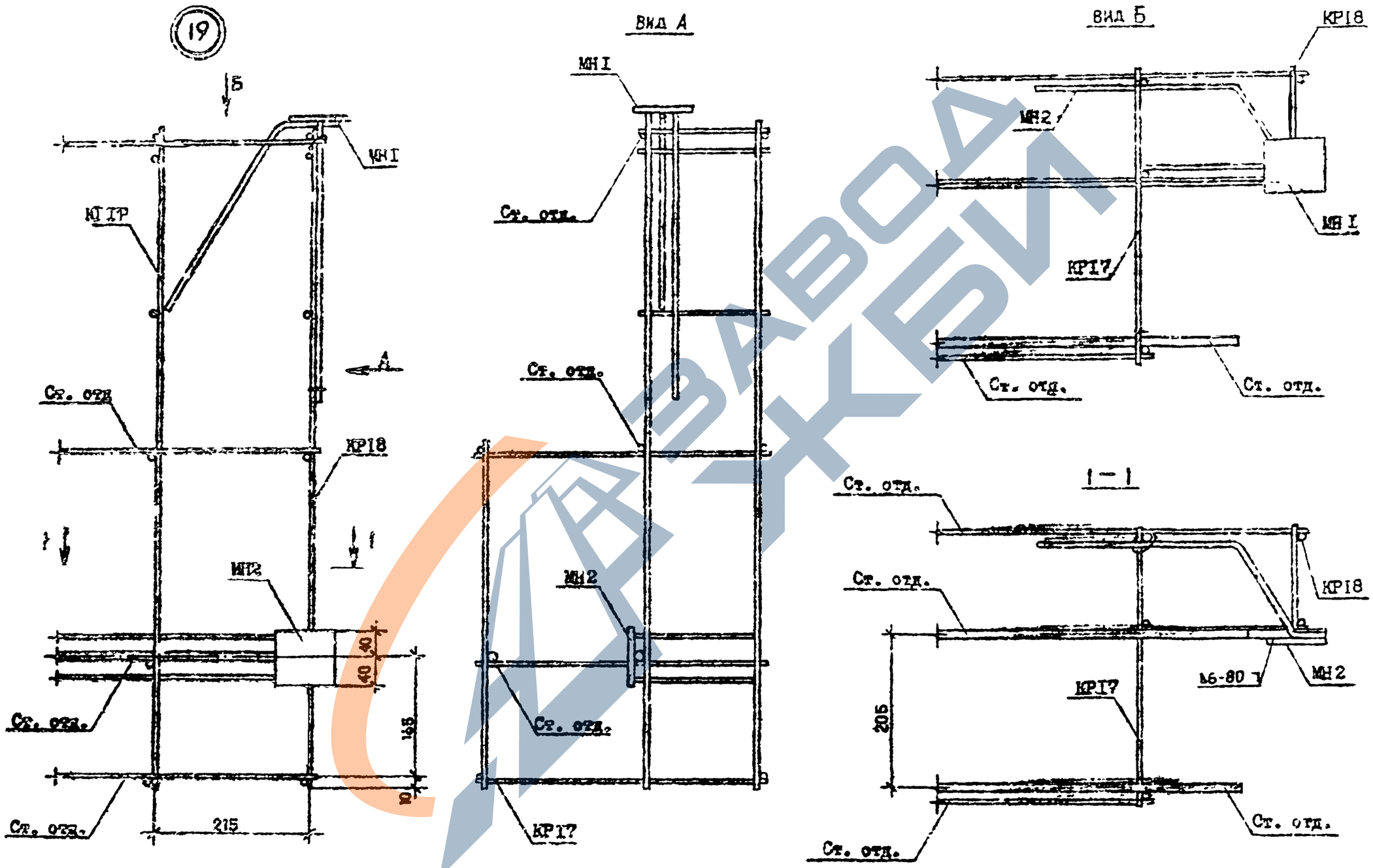

т.п. I.090.I-7с.2-5 вып.2-5

Инв. N подл. | Подпись и дата | Взам. инв. N

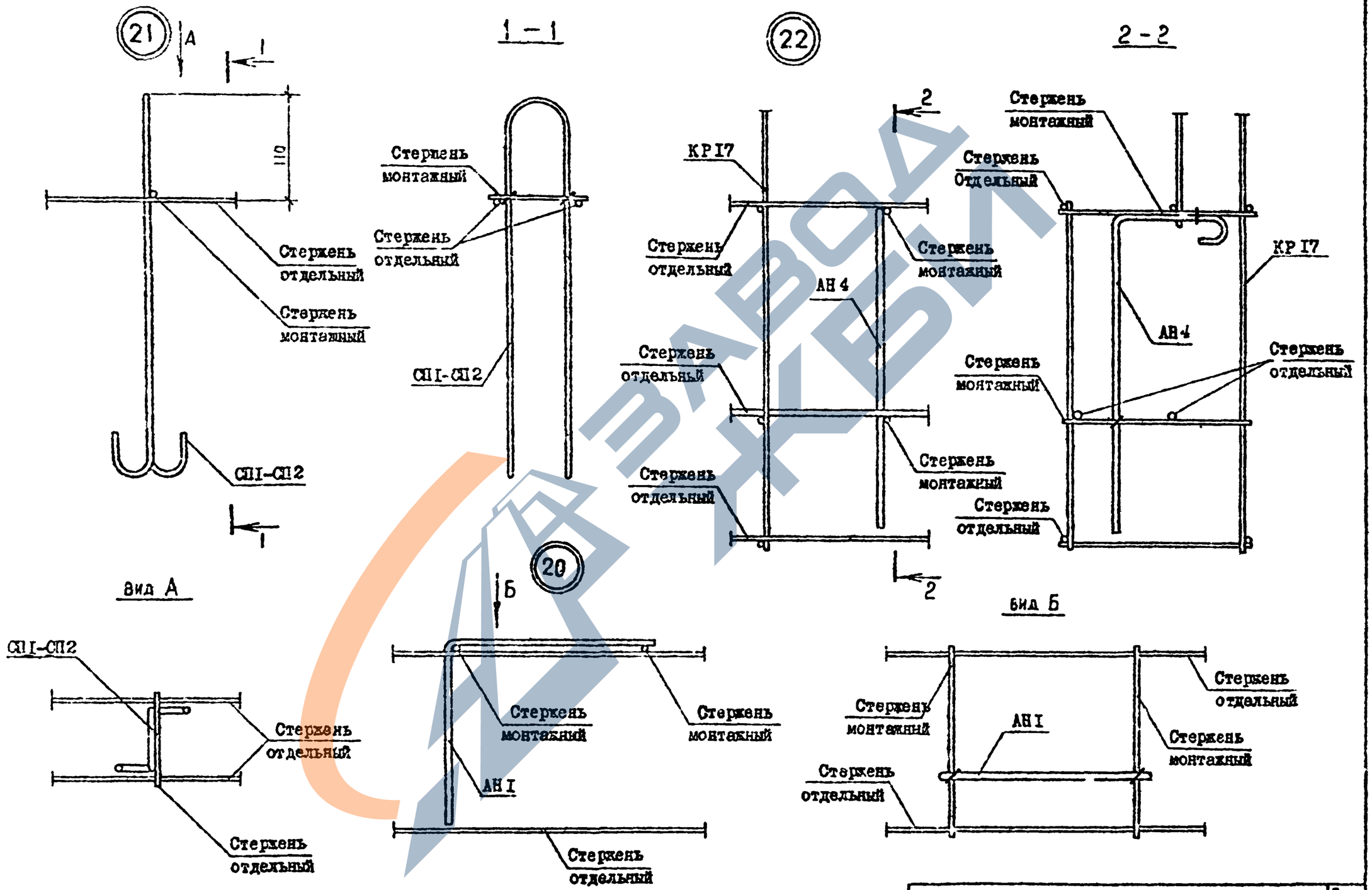

т.к. I.090.I-7с. вып.2-5

Взам. инв N | Подпись и дата | Инв.N подл.

I.090.I-7с.2-5 Д2

Лист 12

Копировал | Формат А3

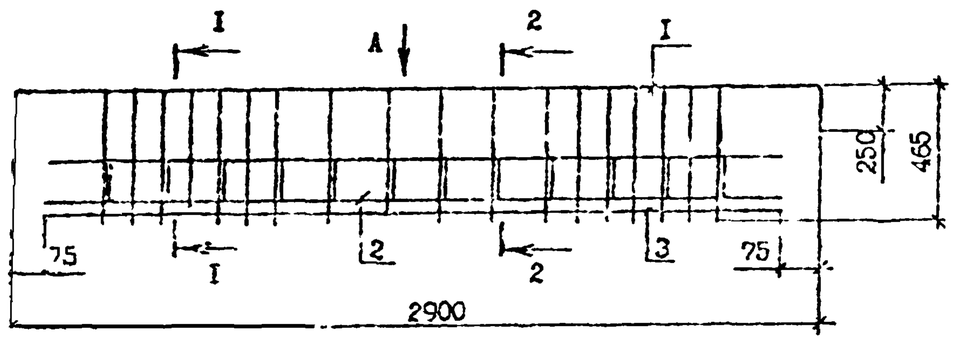

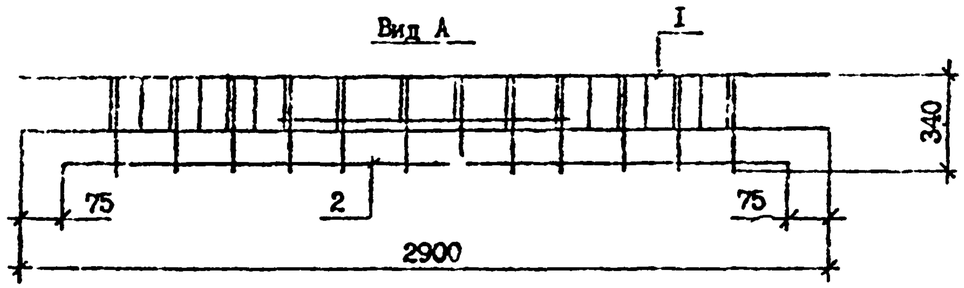

Марка	Поз.	Наименование	Кол. на карк.	Обозначение документа	Масса, кг
СКРI	I	Сетка СI	I	I.090.I-7с.2-5 84	I7,84
	2	С8	I	88	
	3	⌀5Вр-I, L =2750; 0,43 кг	I	Без чертежа	
СКР2	I	Сетка С2	I	I.090.I-7с.2-5 84	I9,I0
	2	С8	I	88	
	3	⌀5Вр-I, L =2750, 0,43 кг	I	Без чертежа	

Арматура класса Вр-I по ГОСТ 6727-80[X]

Разрезы I-I,2-2 см. докум. 76

Разраб.	Шелия		19.10	I.090.I-7с.2-5 7I
Проверил	Салихова		1990	
ГИП	Бурджанадзе		1990	
Нач.отд.	Бахтадзе		19.90	Каркас укрупнительной сборки СКРI, СКР2
Н.контр.	Маркарян		19.90	

Стадия	Лист	Листов
Р		I

ТбилЗНИИЭП

Т.К. I.090.I-7с Вып. 2.5

Взам. инв. № | Подпись и дата | Инв. № подл.

Копировал | Формат А4

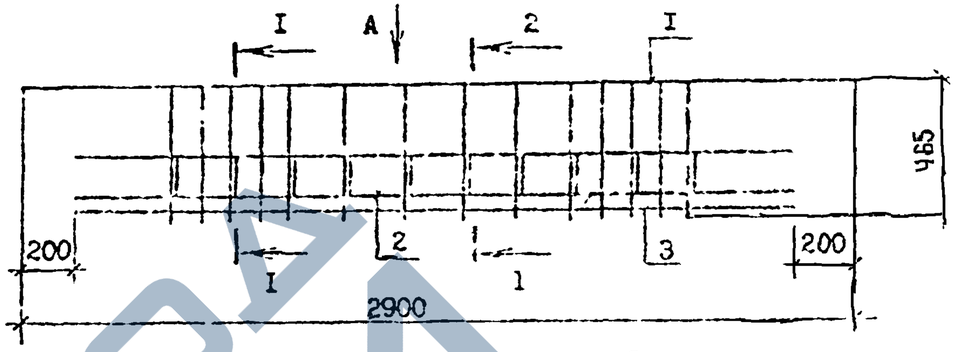

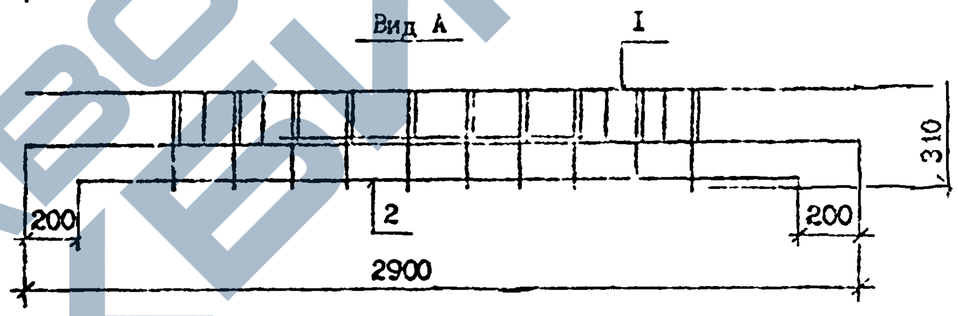

Марка	Поз.	Наименование	Кол. на карк.	Обозначение документа	Масса, кг,
СКР3	I	Сетка С3	I	I.090.I-7с.2-5 84	II,25
	2	С9	I	88	
	3	⌀5Вр-I, L =2500, 0,39кг	I	Без чертежа	

Арматура класса Вр-I по.ГОСТ 6727-80[X]

Разрезы I-I, 2-2 см. докум. 76

Разраб.	Шелия		19.10	I.090.I-7с.2-5 72
Проверил	Салихова		1990	
ГИП	Бурджанадзе		19.9.	
Нач.отд.	Бахтадзе		19.90	Каркас укрупнительной сборки СКР3
Н.контр.	Маркарян		19.90	

Стадия	Лист	Листов
Р		I

ТбилЗНИИЭП

Взам. инв. № | Подпись и дата | Инв. № подл.

Копировал | Формат А4

https://zavodjbi.com/

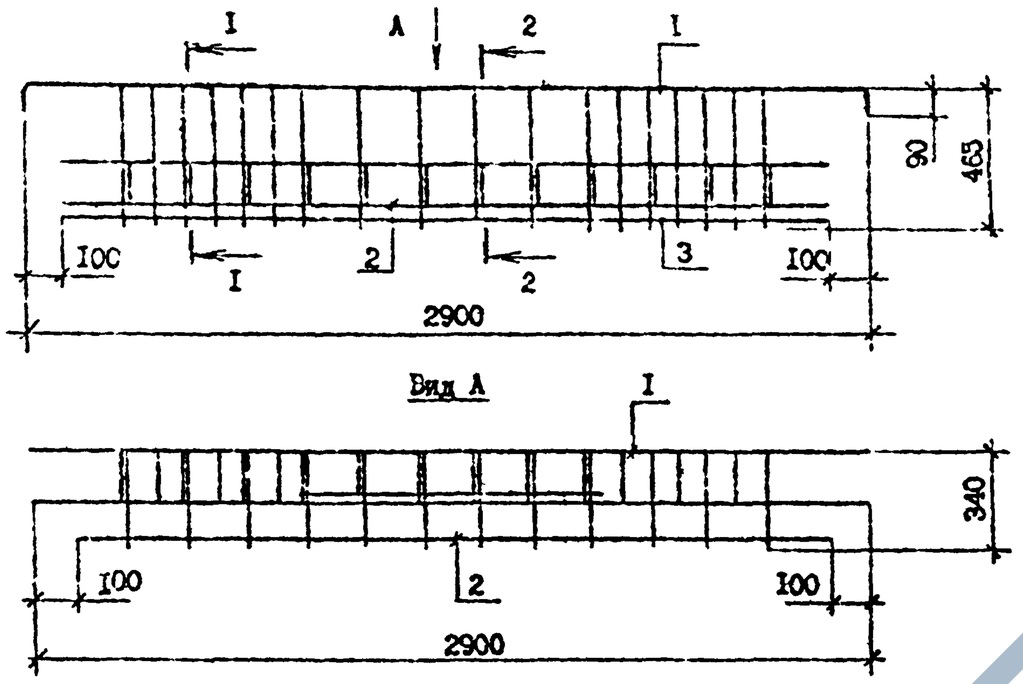

Марка	Поз.	Наименование	Кол. на карк.	Обозначение документа	Масса, кг
СКР4	I	Сетка С4	I	I.090.I-7с.2-5 84	I6,27
	2	С10	I	89	
	3	⌀5Вр-I, L =2700, 0,42кг	I	Без чертежа	

Арматура класса Вр-I по ГОСТ 6727-80*

Разрезы I-I, 2-2 см. докум. 76

Разраб.	Шепия		1993
Проверил	Сатикова		1993
ГИП	Бурдиашвили		1993
Нач.отд.	Бахтадзе		1993
Н.контр.	Маркарян		1993

I.090.I-7с.2-5 73

Каркас укрупнительной сборки СКР4

Стадия	Лист	Листов
Р		I

ТбилЗНИИЭП

Т.К. I.090.I-7с Выпуск 2-5

Взам. инв. № | Подпись и дата | Инв. № подл.

Копировал | Формат А4

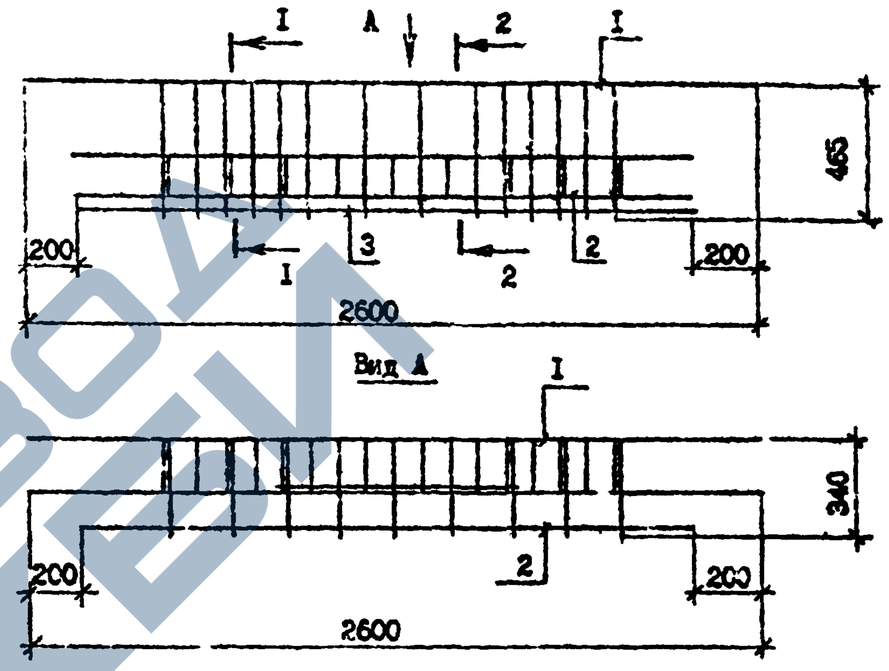

Марка	Поз.	Наименование	Кол. на карк.	Обозначение документа	Масса, кг
СКР5	I	Сетка С6	I	I.090.I-7с.2-5 85	I0,74
	2	С11	I	89	
	3	⌀6Вр-I, L =2200, 0,34кг	I	Без чертежа	

Арматура класса Вр-I по ГОСТ 6727-80*

Разрезы I-I, 2-2 см. докум. 76

Разраб.	Шепия		1993
Проверил	Сатикова		1993
ГИП	Бурдиашвили		1993
Нач.отд.	Бахтадзе		1993
Н.контр.	Маркарян		1993

I.090.I-7с.2-5 74

Каркас укрупнительной сборки СКР5

Стадия	Лист	Листов
Р		I

ТбилЗНИИЭП

Взам. инв. № | Подпись и дата | Инв. № подл.

Копировал | Формат А4

https://zavodjbi.com/

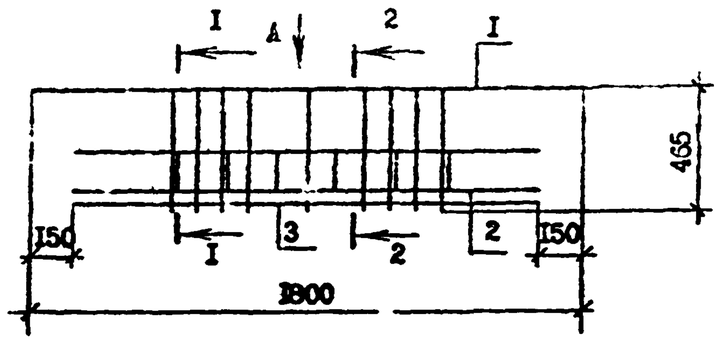

Вид А

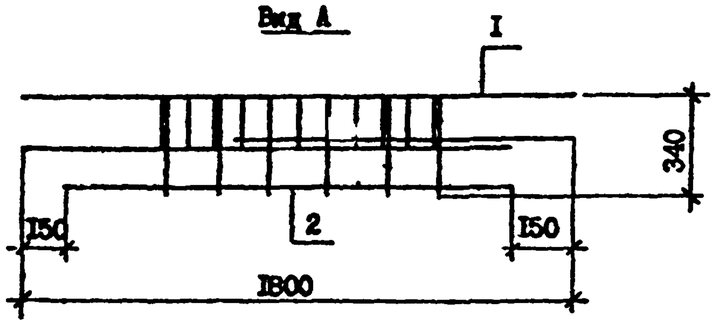

Марка	Поз.	Наименование	Кол. на карк.	Обозначение документа	Масса, кг
СКР6	I	Сетка С6	I	I.090.I-7с.2-5 86	4,64
	2	СI2	I	89	
	3	Ф5Вр-I, L=I500, 0,23кг	I	Без чертежа	

Арматура класса Вр-I по ГОСТ 6727-80*

Разрезы I-I, 2-2 см. докум. 76

Разраб.	Шелия		
Проверил	Салихова		
ГИП	Буражанадзе		
Нач.отд.	Бахтадзе		
Н.контр.	Маржарян		

I.090.I-7с.2-5 75

Каркас укрупнительной сборки СКР6

Стадия	Лист	Листов
Р		I

ТбилЗНИИЭП

Т.К. I.090.I-7с Вып. 2-5

Взам. инв. № | Подпись и дата | Инв. № подл.

Копировал | Формат А4

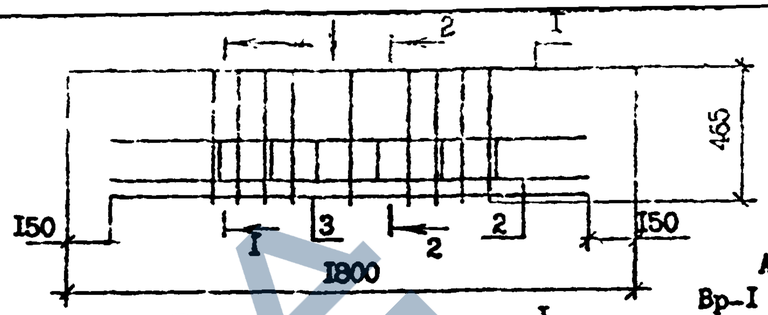

Арматура класса Вр-I по ГОСТ 6727-80

Вид А

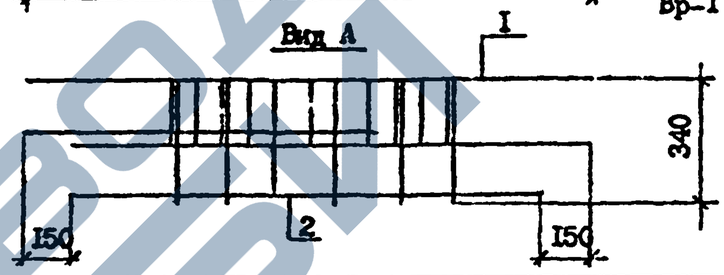

Марка	Поз.	Наименование	Кол. на ке	Обозначение документа	Масса, кг
СКР7	I	Сетка С7	I	I.090.I-7с.2-5 87	4,64
	2	СI2	I	89	
	3	Ф5Вр-I, L=I500, 0,23кг	I	Без чертежа	

I - I

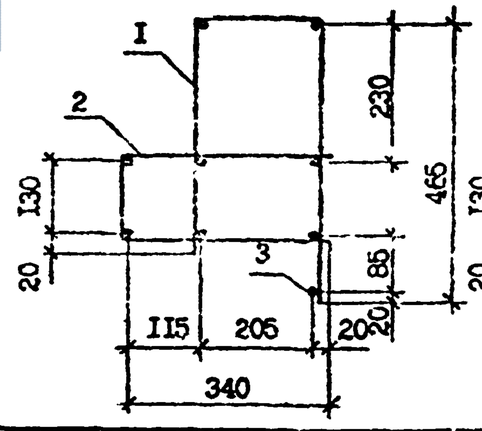

2 - 2

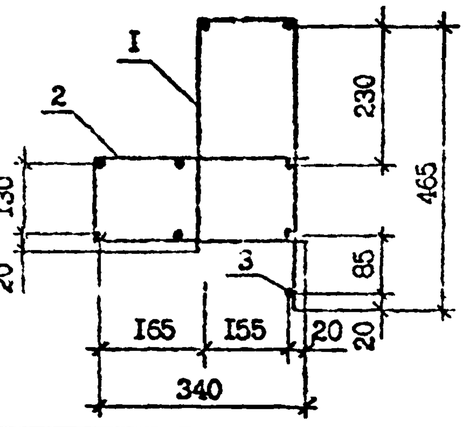

Разраб.	Шелия		
Проверил	Салихова		
ГИП	Буражанадзе		
Нач.отд.	Бахтадзе		
Н.контр.	Маркарян		

I.090.I-7с.2-5 76

Каркас укрупнительной сборки СКР7

Стадия	Лист	Листов
Р		I

ТбилЗНИИЭП

Взам. инв. № | Подпись и дата | Инв. № подл.

Копировал | Формат А4

https://zavodjbi.com/

т.к. I.090.I-7с вып.2-5

КРI, КР2

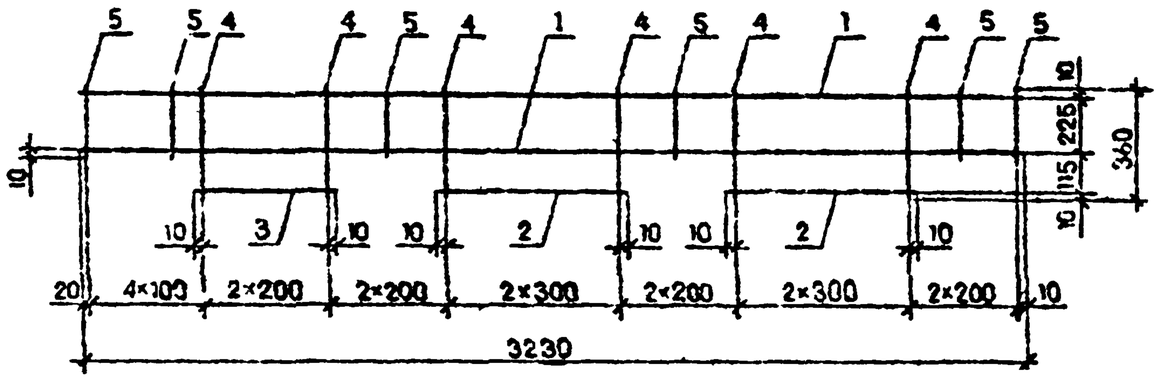

КР3

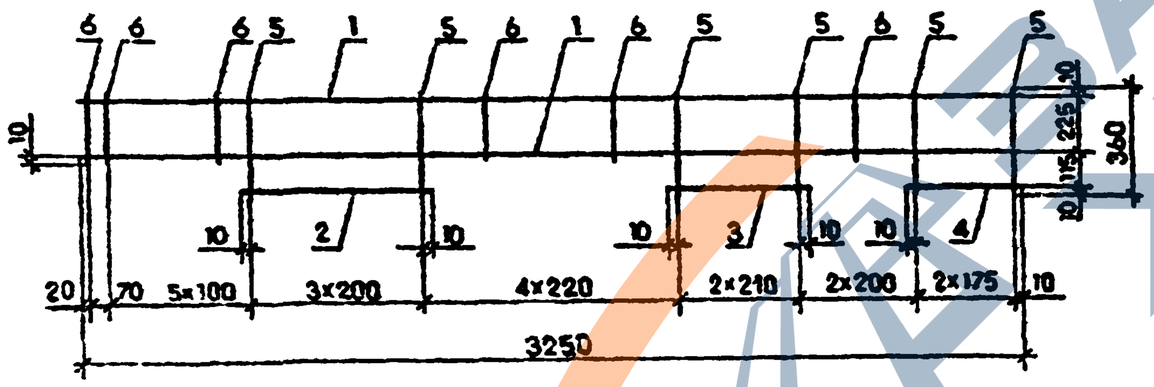

КР4

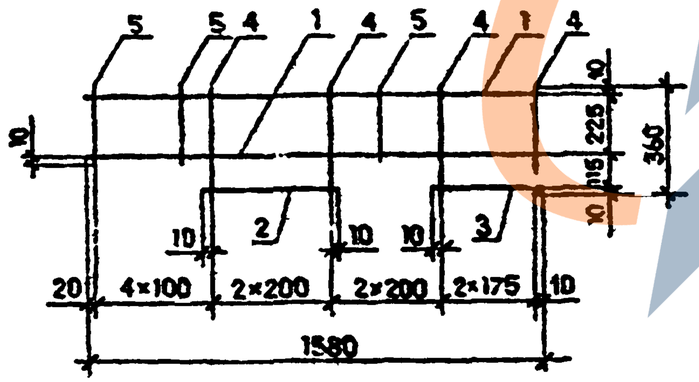

Марка	Поз.	Наименование	Кол.	Масса ед.кг	Масса, кг
КРI	I	Ø6 А-III, L = 3230	2	0,72	2,33
	2	Ø6 А-III, L = 620	2	0,14	
	3	Ø6 А-III, L = 420	I	0,09	
	4	Ø4 Вр-I, L = 360	9	0,04	
	5	Ø4 Вр-I, L = 245	8	0,02	
КР2	I	Ø8 А-III, L = 3230	2	I,28	3,73
	2	Ø8 А-III L = 620	2	0,24	
	3	Ø8 А-III L = 420	I	0,I7	
	4	Ø4 Вр-I, L = 360	9	0,04	
	5	Ø4 Вр-I, L = 245	8	0,02	
КР3	I	Ø6 А-III, L = 3250	2	0,72	2,36
	2	Ø6 А-III, I = 620	I	0,I4	
	3	Ø6 А-III, L = 440	I	0,I0	
	4	Ø6 А-III, L = 370	I	0,08	
	5	Ø4 Вр-I, L = 360	I0	0,04	
	5	Ø4 Вр-I, L = 245	I0	0,02	
КР4	I	Ø5 А-III, L = I580	2	0,35	I,45
	2	Ø6 А-III, L = 420	I	0 09	
	3	Ø6 А-III, L = 370	I	0,08	
	4	Ø4 Вр-I, L = 360	6	0,08	
	5	Ø4 Вр-I, L = 245	5	0,02	

Арматура класса А-III по ГОСТ 5781-82*,
класса Вр-I по ГОСТ 6727-80*

Разраб.	Шелев		I.I.90	I.090.I-7с.2-5 77
Проверил	Салихова		I.I.90	
ГИП	Бурмакинский		I.I.90	Каркас КРI...КР4
Нач.отд.	Бахтадзе		I.I.90	Стадия Р · Лист · Листов I
Н.контр.	Маркарян		I.I.90	ТбилЗНИИЭП

Копировал

Формат А3

Инв. № подл. | Подпись и дата | Взам. инв. №

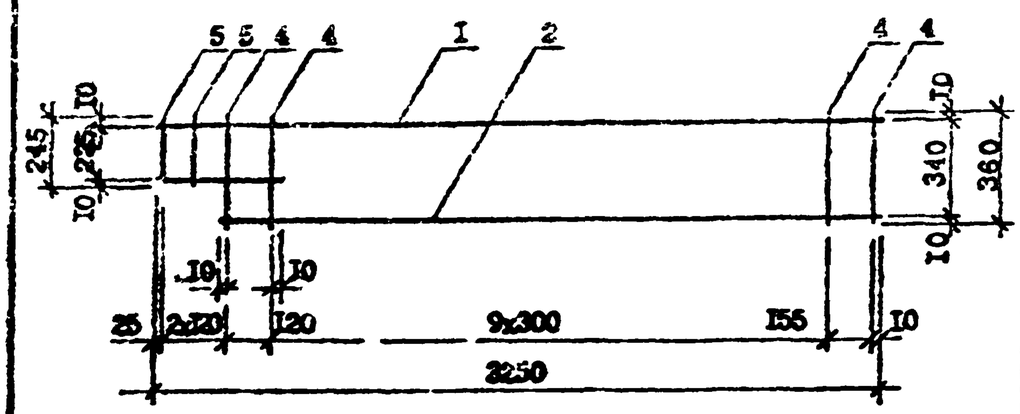

Марка	Поз.	Наименование	Кол.	Масса ед.кг	Масса, кг
КР5	I	Ф8 А-III, L = 3250	I	I,26	3,15
	2	Ф8 А-III, L = 3005	I	I,I9	
	3	Ф8 А-III, L = 395	I	0,I6	
	4	Ф4 Вр-I, L = 360	I2	0,04	
	5	Ф4 Вр-I, L = 245	2	0,02	
КР6	I	Ф10А-III, L = 3250	I	2,0I	4,62
	2	Ф10А-III, L = 3005	I	I,85	
	3	Ф10А-III, L = 395	I	0,24	
	4	Ф4 Вр-I, L = 360	I2	0,04	
	5	Ф4 Вр-I, L = 245	2	0,02	

Арматура класса А-III по ГОСТ 5781-82*, Вр-I 6727-80*

Разраб.	Шарин			I.090.I-7с.2-5 78
Проверил	Сапожкова			
	Бурдиашвили			
Нач. отд.	Бахтадзе			Каркас КР5, КР6
Н.контр.	Мартирян			

Стадия	Лист	Листов
Р		I

ТбилЗНИИЭП

Копировал Формат А4

т.п. I.090.I-7с вып.2-5

Взам. инв.N | Подпись и дата | Инв.N подл.

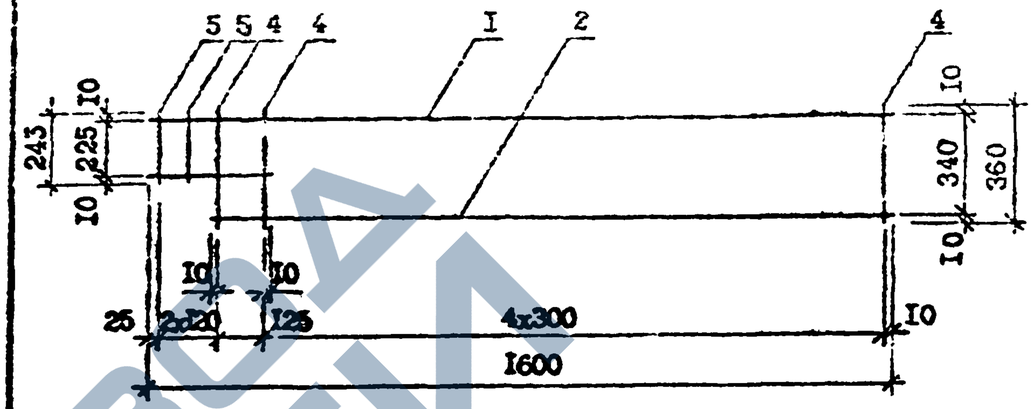

Марка	Поз.	Наименование	Кол.	Масса ед.кг	Масса, кг
КР7	I	Ф6 А-III, L = I600	I	0,36	I,03
	2	Ф6 А-III, L = I355	I	0,30	
	3	Ф6 А-III, L = 400	I	0,09	
	4	Ф4 Вр-I, L = 360	6	0,04	
	5	Ф4 Вр-I, L = 245	2	0,02	

Арматура класса А-III по ГОСТ 5781-82*, Вр-I по ГОСТ 6727-80*

Разраб.	Шарин			I.090.I-7с.2-5 79
Проверил	Сапожкова			
ГИП	Бурдиашвили			
Нач.отд.	Бахтадзе			Каркас КР7
Н.контр.	Мартирян			

Стадия	Лист	Листов
Р		I

ТбилЗНИИЭП

Копировал Формат А4

Инв. N подл. | Подпись и дата | Взам. инв. N

ЗАВОД СКБИ

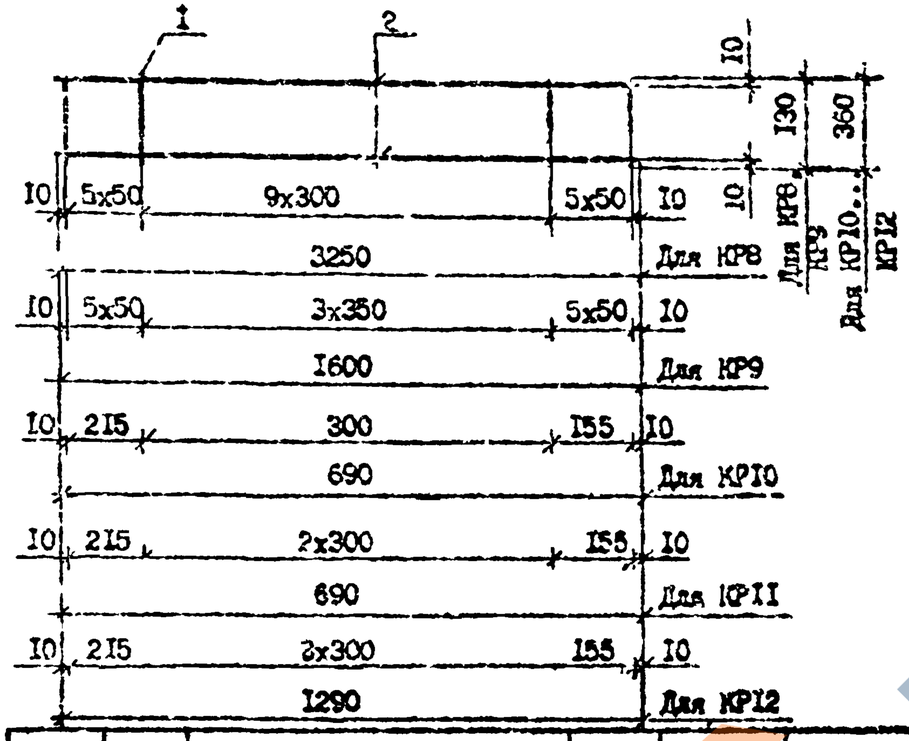

Марка	Поз.	Наименование	Кол.	Масса, ед., кг	Масса, кг
КР8	1	Ф6 А-III, L=3250,	2	0,72	1,64
	2	Ф4 Вр-I, L=130	20	0,01	
КР9	1	Ф6 А-III, L=1600	2	0,36	0,86
	2	Ф4 Вр-I, L=130	14	0,01	
КР10	1	Ф6 А-III, L=690	2	0,15	0,43
	2	Ф4 Вр-I, L=360	4	0,04	
КР11	1	Ф6 А-III, L=990	2	0,22	0,64
	2	Ф4 Вр-I, L=360	5	0,04	
КР12	1	Ф6 А-III, L=1290	2	0,29	0,82
	2	Ф4 Вр-I, L=360	6	0,04	

Арматура класса А-III по ГОСТ 5781-82*,
класса Вр-I по ГОСТ 6727-80*

Разраб.	Шевця			1.090.1-7с.2-5 80
Проверил	Стякова			
ГИП	Бурдонкадзе			
Нач.отд.	Бахтадзе			Каркас КР8 ... КР12
Н.контр.	Мержаня			

Стадия	Лист	Листов
Р		1

ТПЭОСТРОЙ

Т.К. 1.090.1-7с Вып. 2-5

Подпись и дата | Взам. инв.№ | Инв.№ подл.

Копировал | Формат А4

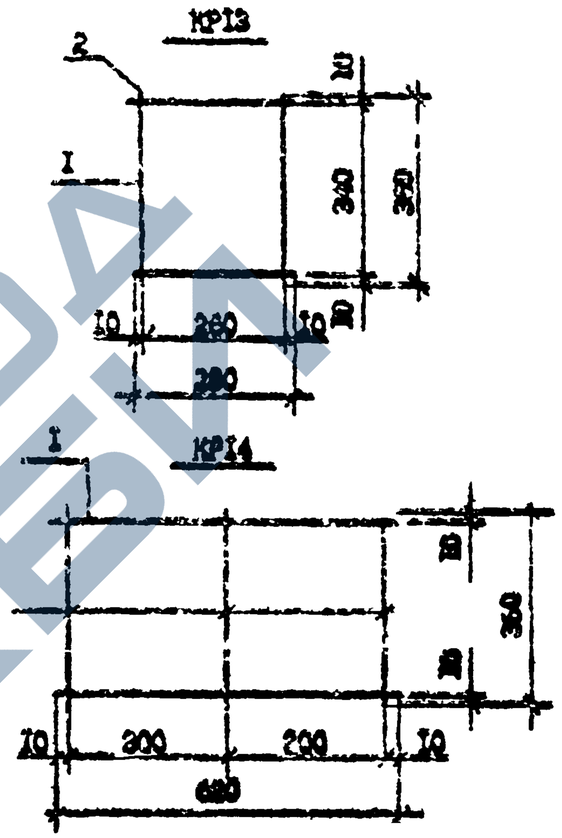

Марка	Поз.	Наименование	Кол.	Масса, ед., кг	Масса, кг
КР13	1	Ф6 А-III, L=280	2	0.05	0.20
	2	Ф4 Вр-I, L=360	2	0.04	
КР14	1	Ф6 А-III, L=620	2	0.14	0.46
	2	Ф4 Вр-I, L=360	8	0.04	

Арматура класса А-III по ГОСТ 5781-82*,
класса Вр-I по ГОСТ 6727-80*

Разраб.	Шевця			1.090.1-7с.2-5 81
Проверил	Стякова			
ГИП	Бурдонкадзе			
Нач.отд.	Бахтадзе			Каркас КР13, КР14
Н.контр.	Мержаня			

Стадия	Лист	Листов
Р		1

ТПЭОСТРОЙ

Подпись и дата | Взам. инв.№ | Инв.№ подл.

Копировал | Формат А4

ЗАВОД ЖБИ

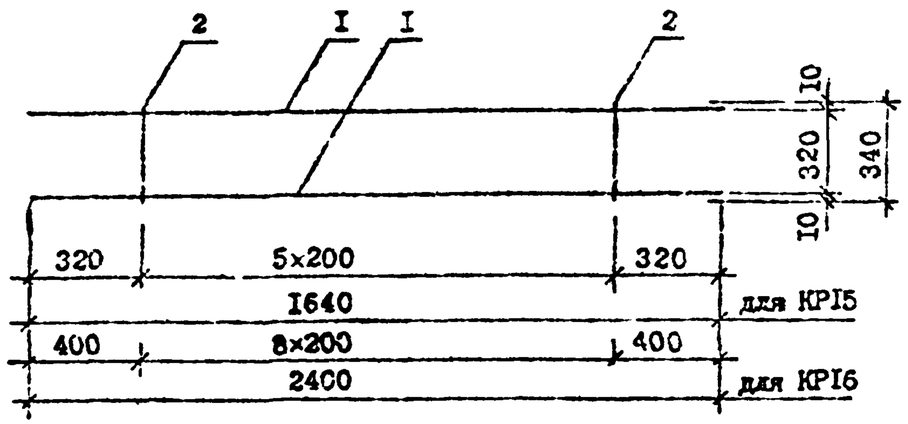

Марка	Поз.	Наименование	Кол.	Масса ед.кг	Масса, кг
КРI5	I	Ф6 А-III, L = I640	2	0,36	0,90
	2	Ф4 Вр-I, L = 340	6	0,03	
КРI6	I	Ф8 А-III, L = 2400	2	0,95	2,I7
	2	Ф4 Вр-I, L = 340	9	0,03	

Разраб.	Шекия		1990	I.090.I-7с.2-5 82
Проверил	Салихова		1990	
ГИП	Бурдиашвили		1990	
Нач.отд.	Бахтадзе		1990	Каркас КРI5, КРI6
Н.контр.	Маркарян		1990	

Стадия: Р | Лист: | Листов: I

ТбилЗНИИЭП

Копировал | Формат А4

т.п. I.090.I-7с вып.2-5

Взам. инв. № | Подпись и дата | Инв. № подл.

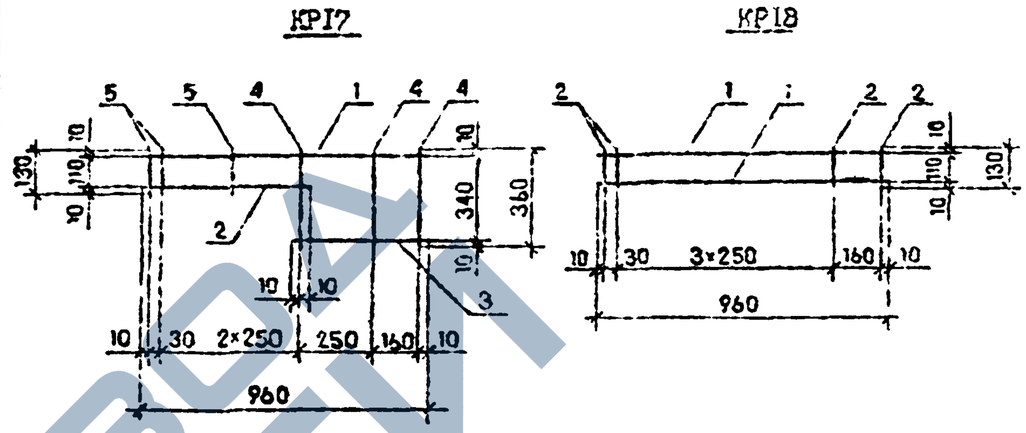

Марка	Поз.	Наименование	Кол.	Масса ед.кг	Масса, кг
КРI7	I	Ф6 А-III, L = 960	I	0,2I	0,58
	2	Ф6 А-III, L = 550	I	0,I2	
	3	Ф6 А-III, L = 430	I	0,I0	
	4	Ф4 Вр-I, L = 360	3	0,04	
	5	Ф4 Вр-I, L = I30	3	0,0I	
КРI8	I	Ф6 А-III, L = 960	2	0,2I	0,48
	2	Ф4 Вр-I, L = I30	6	0,0I	

Разраб.	Шекия		1990	I.090.I-7с.2-5 83
Проверил	Салихова		1990	
ГИП	Бурдиашвили		1990	
Нач.отд.	Бахтадзе		1990	Каркас КРI7, КРI8
Н.контр.	Маркарян		1990	

Стадия: Р | Лист: | Листов: I

ТбилЗНИИЭП

Копировал | Формат А4

Взам. инв. № | Подпись и дата | Инв. № подл.

ЗАВОД ЖБИ

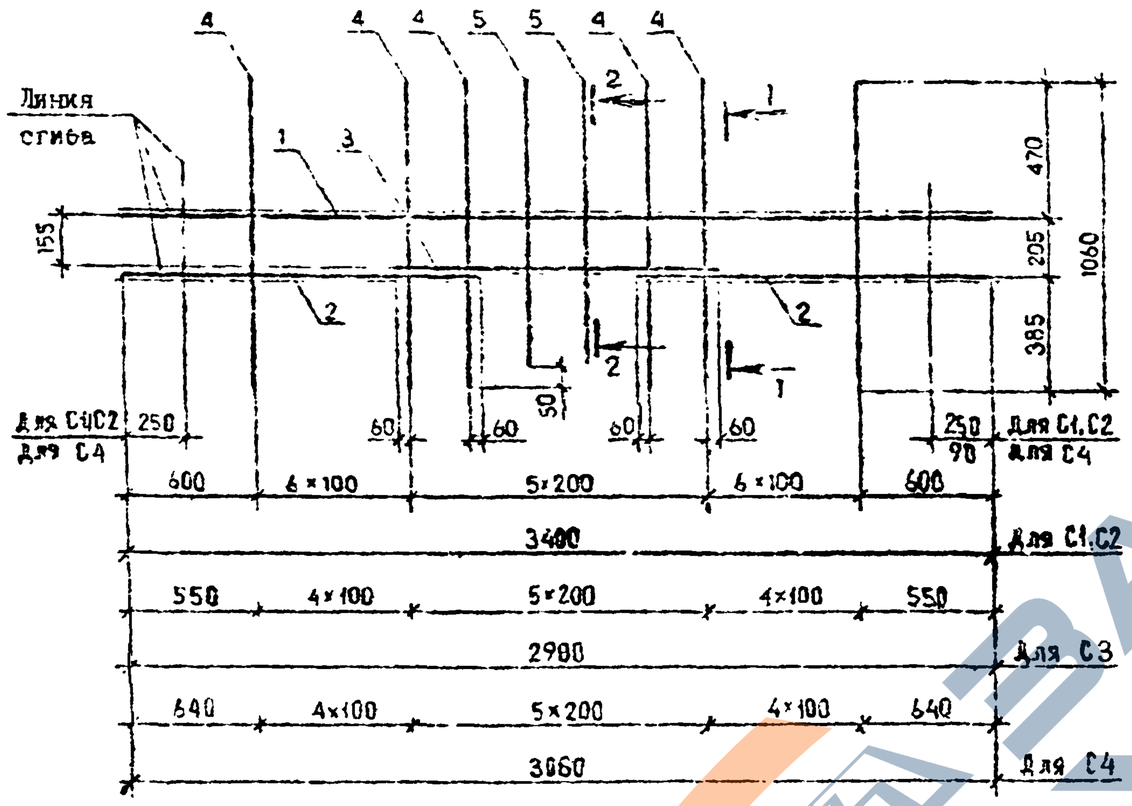

Марка	Поз.	Наименование	Кол.	Масса, ед., кг	Масса, кг
С1	1	Ф12 А-III, L=3400	1	3,02	9,47
	2	Ф12 А-III, L=1460	2	1,30	
	3	Ф12 А-III, L=1120	1	0,99	
	4	Ф5 Вр-I, L=1060	16	0,16	
	5	Ф5 Вр-I, L=1010	2	0,15	
С2	1	Ф12 А-III, L=3400	1	3,02	10,73
	2	Ф12 А-III, L=1460	2	1,30	
	3	Ф12 А-III, L=1120	1	0,99	
	4	Ф6А-III, L=1060	16	0,23	
	5	Ф6А-III, L=1010	2	0,22	
С3	1	Ф10 А-III, L=2900	1	1,79	6,20
	2	Ф10 А-III, L=1210	2	0,75	
	3	Ф10 А-III, L=1120	1	0,69	
	4	Ф5 Вр-I, L=1060	12	0,16	
	5	Ф5 Вр-I, L=1010	2	0,15	
С4	1	Ф12 А-III, L=3080	1	2,74	8,25
	2	Ф12 А-III, L=1300	2	1,15	
	3	Ф12 А-III, L=1120	1	0,99	
	4	Ф5 Вр-I, L=1060	12	0,16	
	5	Ф5Вр-I, L=1010	2	0,15	

Арматура класса А-III по ГОСТ 5781-82*, класса Вр-I по ГОСТ 6727-80*.

1 – 1

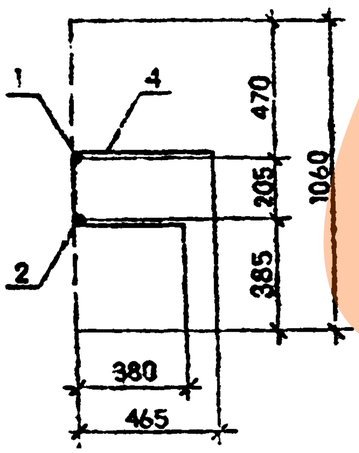

2 – 2

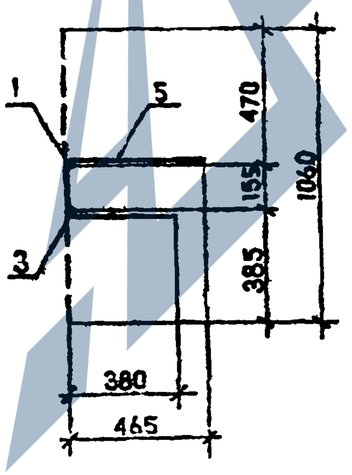

Разраб.	Шелга		1.89	1.090.1-7с.2-5 84
Проверил	Салялова		1.89	
ГИП	Буруджанадзе		1.89	
Нач.отд.	Бахтадзе		1.89	Сетка С1 ... С4
Н.контр.	Маркарян		1.89	

Стадия	Лист	Листов
Р		1

ТбилЗНИИЭП

Копировал

Формат А3

Инв. № подл. | Подпись и дата | Взам. инв. №

т.к. 1.090.1-7с вып.2-5

т.к. I.090.I-7с вып.2-5

Развёртка

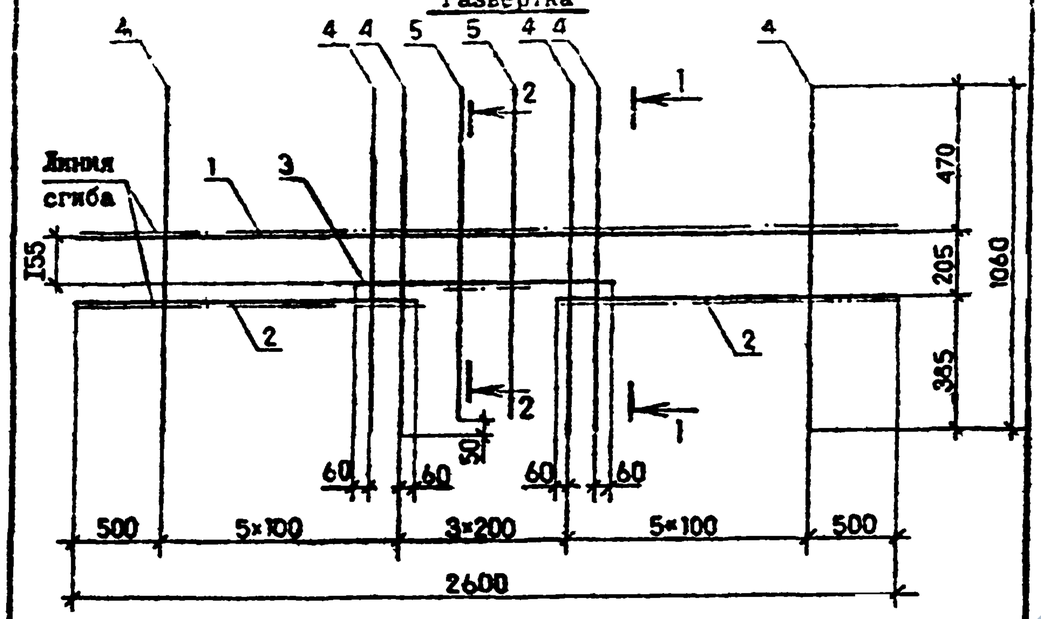

Марка	Поз.	Наименование	Кол.	Масса ед.кг	Масса, кг
С5	I	⌀I0 А-III, L = 2600	I	I,60	5,69
	2	⌀I0 А-III, L = I060	2	0,65	
	3	⌀I0 А-III, L = 920	I	0,57	
	4	⌀5 Вр-I, L = I060	I2	0,I6	
	5	⌀5 Вр-I, L = I0I0	2	0,I5	

Арматура класса А-III по ГОСТ 578I-82*, Вр-I по ГОСТ 6727-80*
Сечения см. докум. 84

Разраб.	Шелая		12.90	I.090.I-7с.2-5 85
Проверил	Салихова		12.90	
ГИП	Бурджанадзе		12.90	
Нач.отд.	Бахтадзе		12.90	Сетка С5
Н.контр.	Маркарян			

Стадия	Лист	Листов
Р		I

ТбилЗНИИЭП

Копировал Формат А4

Развёртка

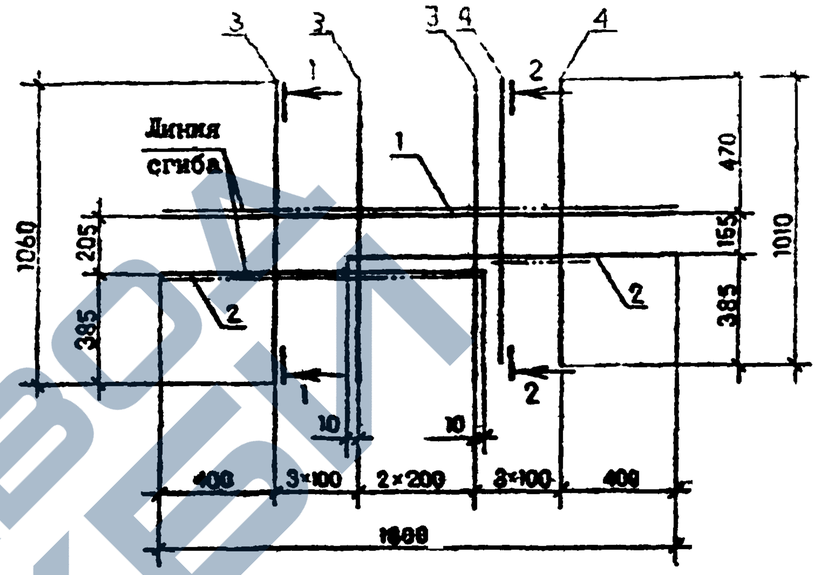

Марка	Поз.	Наименование	Кол.	Масса ед.кг	Масса, кг
С6	I	⌀8 А-III, L = I900	I	0,7I	2,49
	2	⌀8 А-III, L = IIIO	2	0,44	
	3	⌀4 Вр-I, L = I060	6	0,I0	
	4	⌀4 Вр-I, L = I050	3	0,I0	

Арматура класса А-III по ГОСТ 578I-82*, Вр-I по ГОСТ 6727-80*
Сечения см. докум. 87

Разраб.	Шелая		12.90	I.090.I-7с.2-5 86
Проверил	Салихова		12.90	
ГИП	Бурджанадзе		12.90	
Нач.отд.	Бахтадзе		12.90	Сетка С6
Н.контр.	Маркарян		12.90	

Стадия	Лист	Листов
Р		I

ТбилЗНИИЭП

Копировал Формат А4

Взам. инв. № | Подпись и дата | Инв. № подл.

https://zavodgk.com/
ЗАВОД ГКБИ

т.к. I.090.I-7с вып.2-5

Развёртка

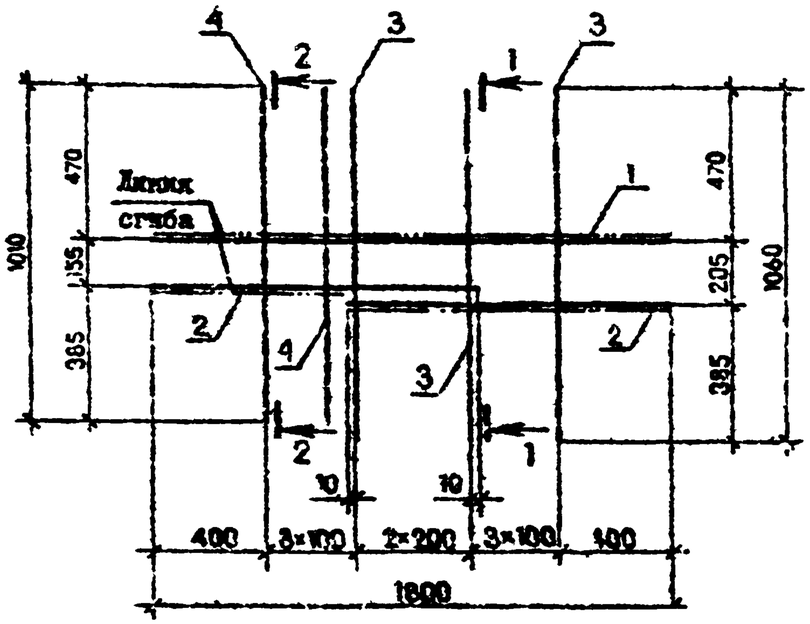

1 – 1

в согнутом виде

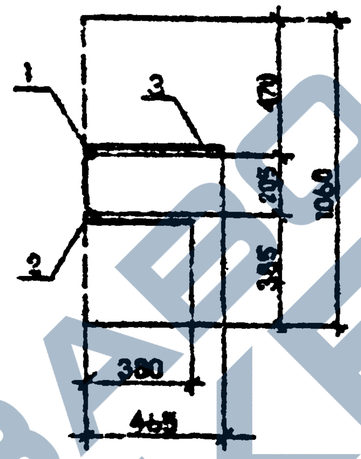

2 – 2

в согнутом виде

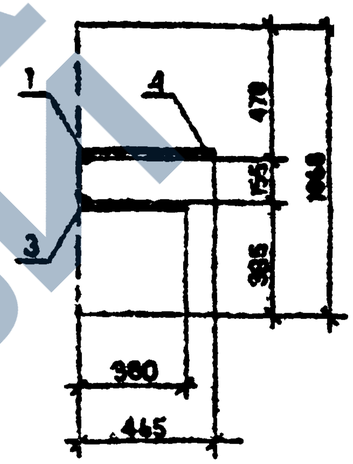

Марка	Поз.	Наименование	Кол.	Масса ед.кг	Масса, кг
С7	I	Ф8 А-II, L = 1800	I	0,71	2,47
	2	Ф8 А-II, L = 1110	2	0,44	
	3	Ф4 Вр-I, L = 1060	6	0,10	
	4	Ф4 Вр-I, L = 1050	3	0,10	

Арматура класса А-I по ГОСТ 5781-82*, Вр-I по ГОСТ 6727-80*

Разраб.	Вознис.		1990	I.090.I-7с.2-5 87
Проверил	Сагдеева		1990	
ГИП	Бурдиханов		1990	
Нач.отд.	Бахтеев		1990	
Н.контр.	Меркеры		1990	

Сетка С7

Стадия	Лист	Листов
Р		I

ТбилЗНИИЭП

Копировал

Формат А3

Взам. инв.N | Подпись и дата | Инв.N подл.

т.п. I.090.I-7с вып.2-5

С8, С10

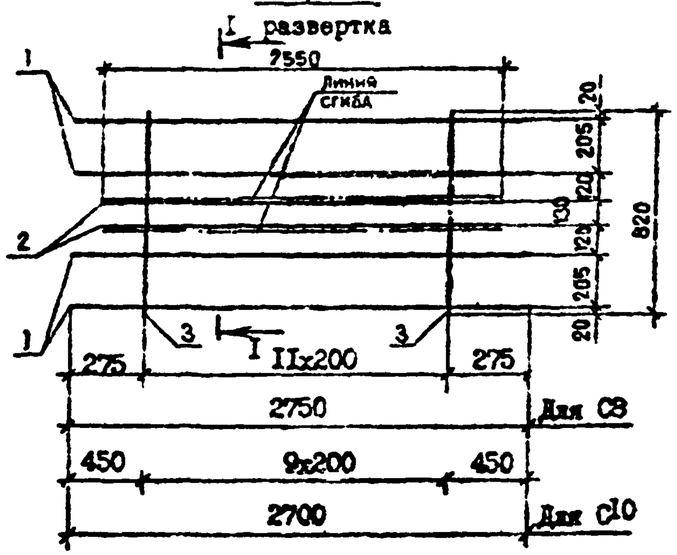

I - I

в согнутом виде

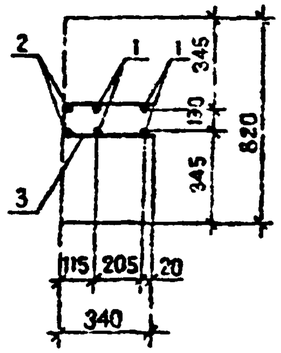

Марка	поз.	Наименование	Кол.	Масса ед., кг	Масса, кг
С8	I	Ф8 А-III, L =2750	4	I,09	7,94
	2	Ф8 А-III, L =2550	2	I,0I	
	3	Ф5 Вр-I, L =820	I2	0,I3	
С10	I	Ф8 А-III, L =2700	4	I,07	7,60
	2	Ф8 А-III, L =2550	2	I,0I	
	3	Ф5 Вр-I, L =820	I0	0,I3	

Арматура класса А-III по ГОСТ 578I-82[x],
класса Вр-I по ГОСТ 6727-80[x]

Разраб.	Шалая			I.090.I-7с.2-5 89		
Проверил	Салихова					
ГИП	Бурджанадзе					
Нач.отд.	Бахталзе			Сетка С8,С10	Стадия	Лист	Листов
					Р		I
Н.контр.	Маркарян				ТбилЗНИИЭП		

Копировал Формат А4

Взам. инв. № | Подпись и дата | Инв. № подл.

С9 ЭII, СI2

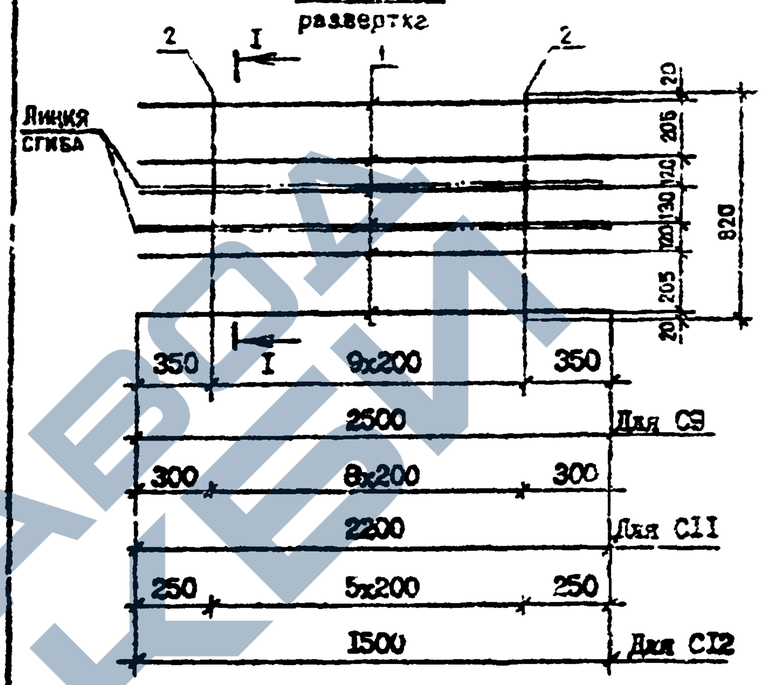

I - I

в согнутом виде

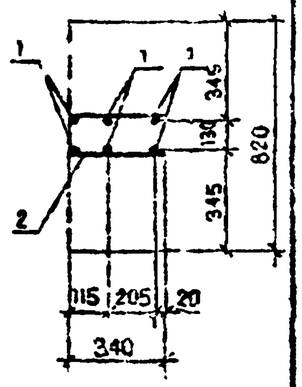

Марка	Поз.	Наименование	Кол.	Масса ед., кг	Масса, кг
С9	I	Ф6 А-III, L =2500	6	0,56	4,66
	2	Ф5 Вр-I, L=820	I0	0,I3	
СII	I	Ф6 А-III, L =2200	6	0,49	4,II
	2	Ф5 Вр-I, L =820	9	0,I3	
СI2	I	Ф5 Вр-I, L =I500	6	0,23	I,92
	2	Ф4 Вр-I, L =820	6	0,09	

Арматура: класса А-III по ГОСТ 578I-82[x],
класса Вр-I по ГОСТ 6727-80[x]

Разраб.	Шалая			I.090.I-7с.2-5 89		
Проверил	Салихова					
ГИП	Бурджанадзе					
Нач.отд.	Бахталзе			Сетка С9,СII,СI2	Стадия	Лист	Листов
					Р		I
Н.контр.	Маркарян				ТбилЗНИИЭП		

Копировал Формат А4

Взам. инв. № | Подпись и дата | Инв. № подл.

ЗАВОД ЖЕЛЕЗОБЕТОННЫХ ИЗДЕЛИЙ

СI3...СI7

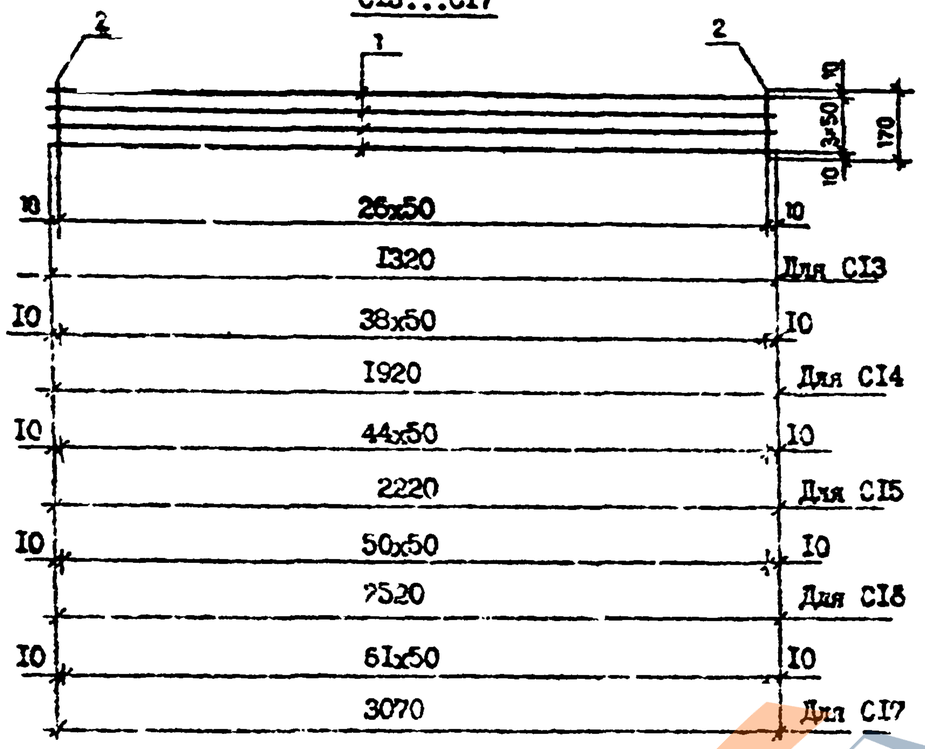

Марка	Поз.	Наименование	Кол.	Масса ед., кг	Масса, кг
СI3	I	Ф5 Вр-I, L =1320	4	0,20	I,34
	2	Ф4 Вр-I, L =170	27	0,02	
СI4	I	Ф5 Вр-I, L =1920	4	0,30	I,98
	2	Ф4 Вр-I, L =170	39	0,02	
СI5	I	Ф5 Вр-I, L =2220	4	0,34	2,26
	2	Ф4 Вр-I, L =170	45	0,02	
СI6	I	Ф5 Вр-I, L =2520	4	0,39	2,58
	2	Ф4 Вр-I, L =170	51	0,02	
СI7	I	Ф5 Вр-I, L =3070	4	0,48	3,18
	2	Ф4 Вр-I, L =170	62	0,02	

Арматура класса Вр-I по ГОСТ 6727-80*

Разраб.	Шелих			I 090.I-7с.2-5 90		
Проверил	Балашова					
ГИП	Бурджанадзе					
Нач. отд.	Бахтадзе			Сетка СI3...СI7	Стадия	Лист	Листов
					Р		1
					ТбилЗНИИЭП		
Н.контр.	Мартирян						

Т.П. I.090.7с Вып. 2-5

Инв. № подл. | Подпись и дата | Взам. инв. №

Копировал | Формат А4

СI9

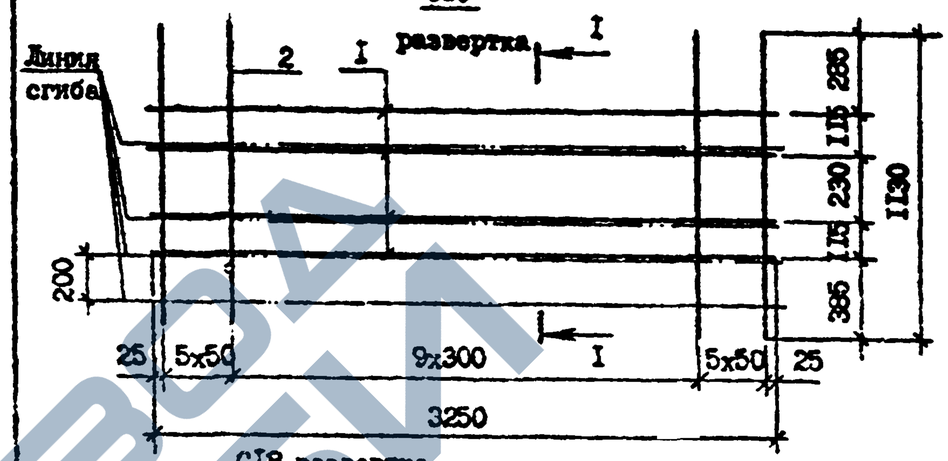

СI8 развертка

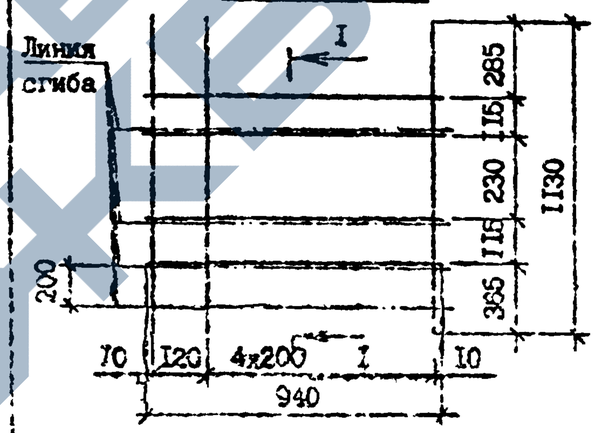

I - I
в согнутом виде

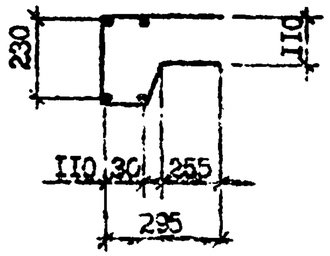

Марка	Поз.	Наименование	Кол.	Масса ед., кг	Масса, кг
СI8	I	Ф5 Вр-I, L =940	4	0,15	I,26
	2	Ф4 Вр-I, L =1130	5	0,11	
СI9	I	Ф5 Вр-I, L =3250	4	0,50	4,20
	2	Ф4 Вр-I, L =1130	20	0,11	

арматура класса Вр-I по ГОСТ 6727-80*

Разраб.	Шелих			I.090.I-7с.2-5 91		
Проверил	Сытстова					
ГИП	Бурджанадзе					
Нач. отд.	Бахтадзе			Сетка СI8,СI9	Стадия	Лист	Листов
					Р		1
					ТбилЗНИИЭП		
Н.контр.	Мартирян						

Инв. № подл. | Подпись и дата | Взам. инв. №

Копировал | Формат А4

https://zavodjbi.com/

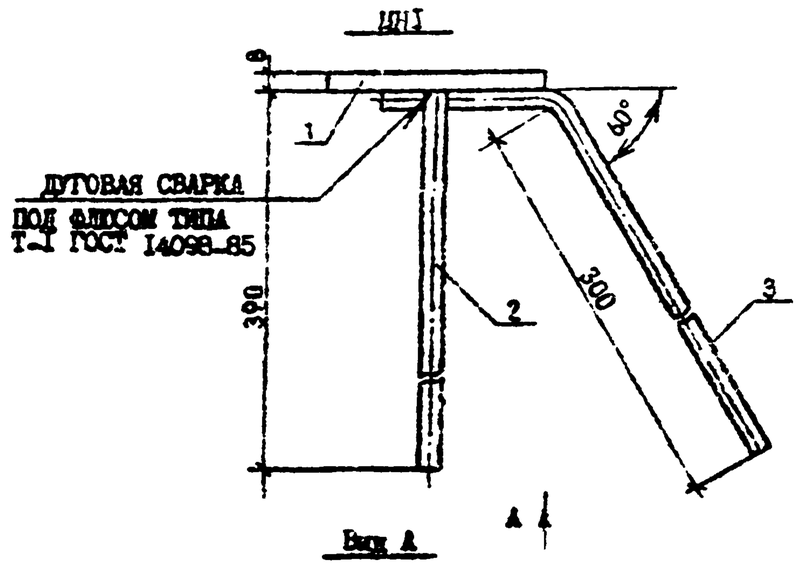

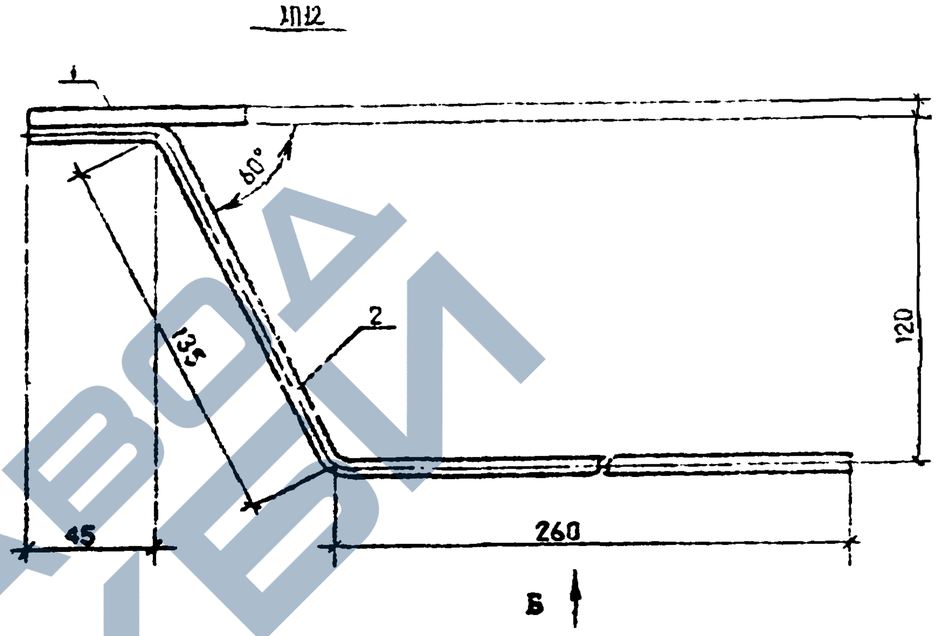

Вид А

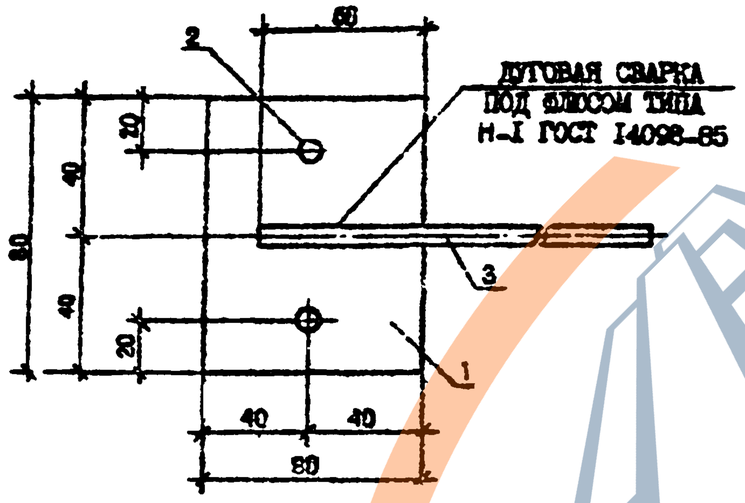

Вид Б

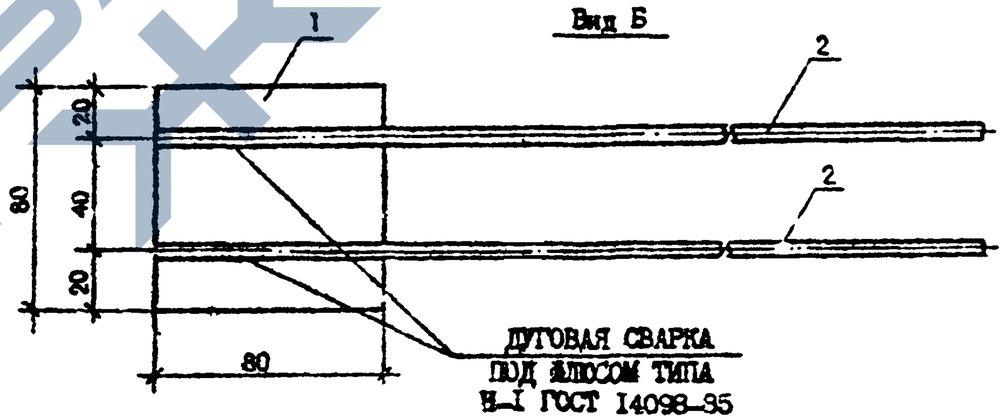

Арматура класса А-III по ГОСТ 5781-82*

Полосовая сталь по ГОСТ 103-76**

Марка	Поз.	Наименование	Кол.	Масса ед., кг	Масса, кг
МН1	1	-80х8, L=80	1	0,41	0,79
	2	Ф8 А-II, L=390	2	0,15	
	3	Ф6 А-III, L=360	1	0,08	
МН2	1	-80х8, L=80	1	0,41	0,61
	2	Ф6 А-III, L=450	2	0,10	

Разраб.	Шолие		1.89	I.090.I-7с.2-5 32
Проверил	Салихова		1.89	
ГИП	Бурджанадзе		1.89	
Нач.отд.	Бахтадзе		1.89	Изделие закладное МН1, МН2
Н.контр.	Маркерян		1.89	

Стадия	Лист	Листов
Р		1

ТбилЗНИИЭП

т.к. I.090.I-7с вып.2-5

Инв. № подл. | Подпись и дата | Взам. инв. №

Копировал

Формат А3

https://zavodjbi.com/

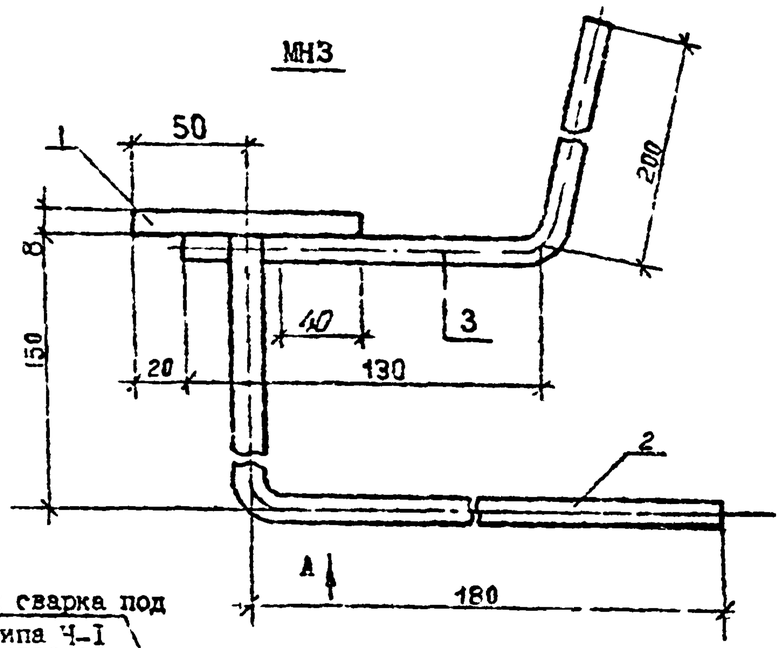

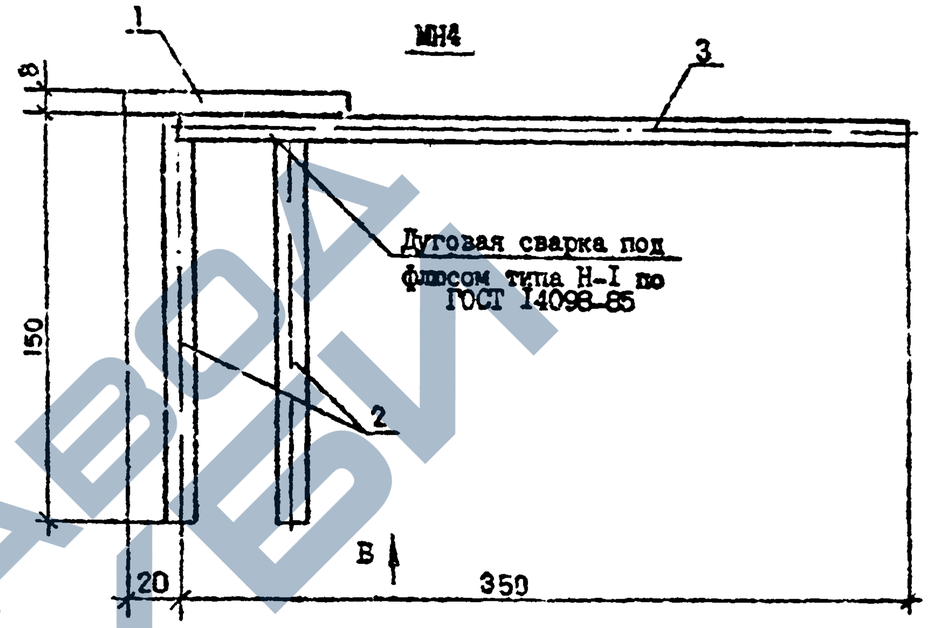

Вид А

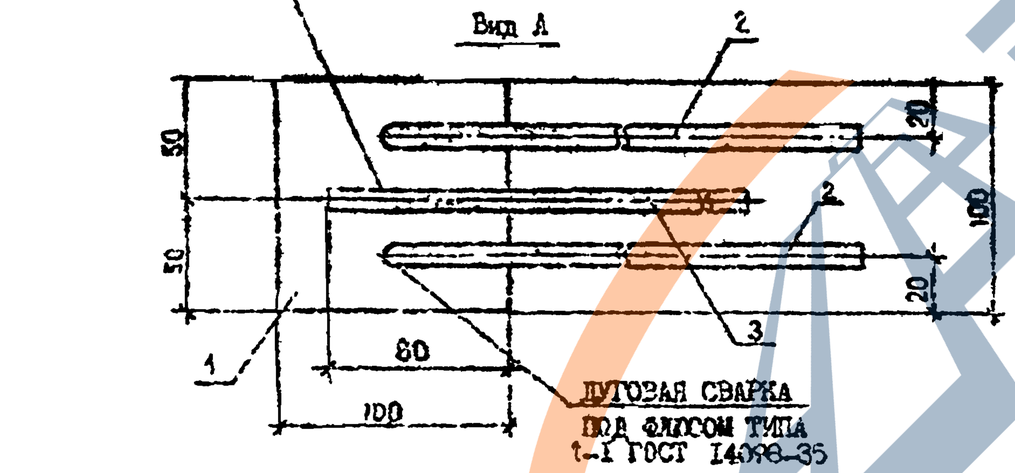

Вид Б

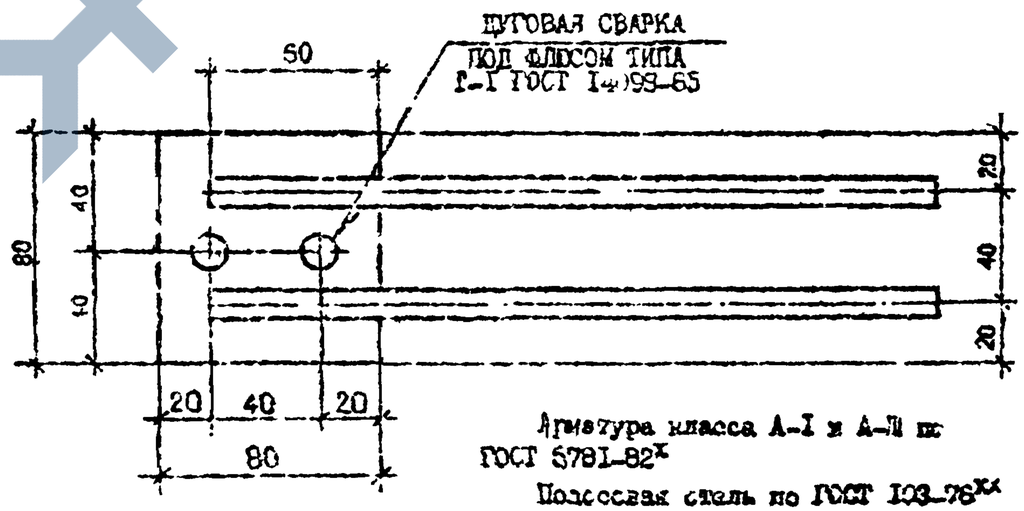

Арматура класса А-I и А-II по ГОСТ 5781-82[x]

Полосовая сталь по ГОСТ 103-76[xx]

Марка	Поз.	Наименование	Кол.	Масса ед., кг	Масса, кг
МН3	I	⌊100×8, L=100	I	0,63	I,29
	2	Ø8 А-II, L=330	2	0,13	
	3	Ø14А-I, L=330	I	0,40	
МН4	I	⌊80×8, L=100	I	0,50	0,78
	2	Ø6 А-III, L=150	2	0,06	
	3	Ø6 А-III, L=350	2	0,08	

Разраб.	Шалва		
Проверил	Салихова		
ГИП	Бурдиашвили		
Нач.отд.	Бехтадзе		
Н.контр.	Марьярян		

I.090.I-7с.2-5 93

Изделие закладное МН3, МН4

Стадия	Лист	Листов
Р		I

ТбилЗНИИЭП

Контрольный

Формат А3

Инв.N подл. | Подпись и дата | Взам. инв.N

Т.п. I.090.I-7с вып.2-5

АН2

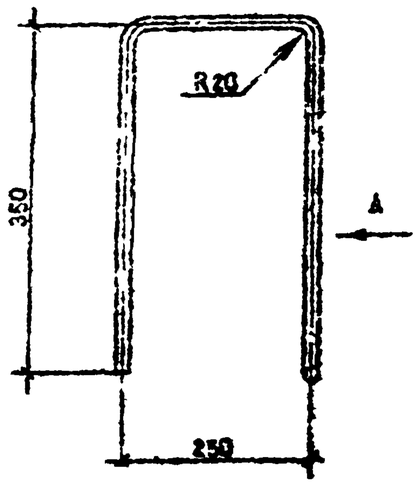

Вид А

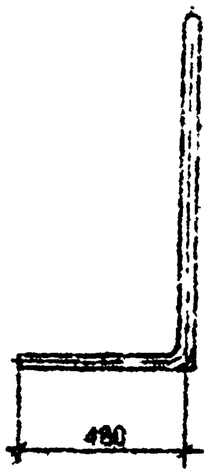

Марка	Наименование	Масса, кг
АН1	Ф14 А-I, L=730	0,88
АН2	Ф14 А-I, L=1430	1,72
АН2	Ф14 А-I, L=720	0,87
АН4	Ф14 А-I, L=830	1,00

АН1

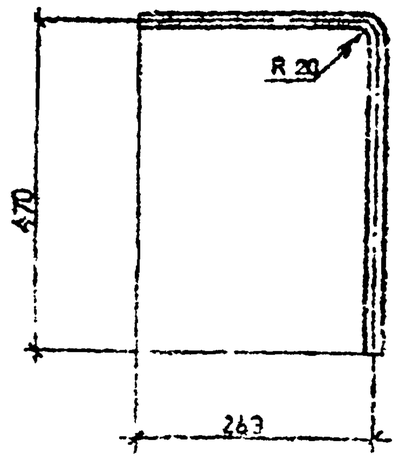

АН2

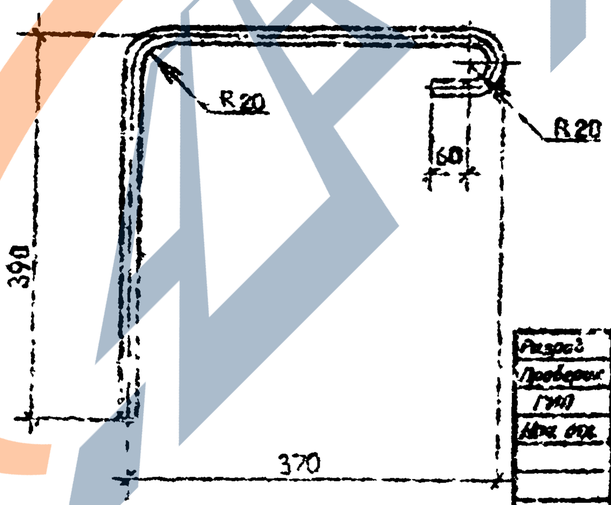

АН3

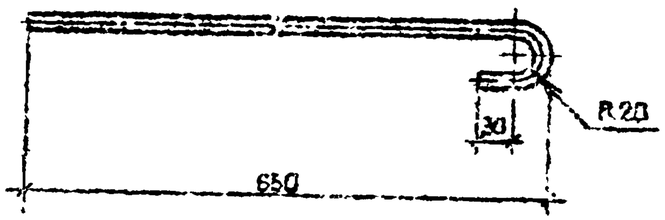

Разраб.	Шестун		2.10.94	1.090.1-7с.2-5 94
Проверил	Самойлова		3.10.94	
ГИП	Будзинский		2.10.94	
Нач. отд.	Бутенко		2.10.94	СТЕРЖЕНЬ АНКОРНЫЙ АН1...АН3
Н. контр.	Мержанян		2.10.94	ГОСТ 5781-82*

Стадия	Масса	Масштаб
Р		
Лист	Листов	

ТЕПЛОЭНЕРГО

Инв. № подл. | Подпись и дата | Взам. инв. №

1.090.1-7с вып.2-5

Копировал

Формат А3

https://zavodjbi.com/

т.к. 1.090.1-7с вып.2-5

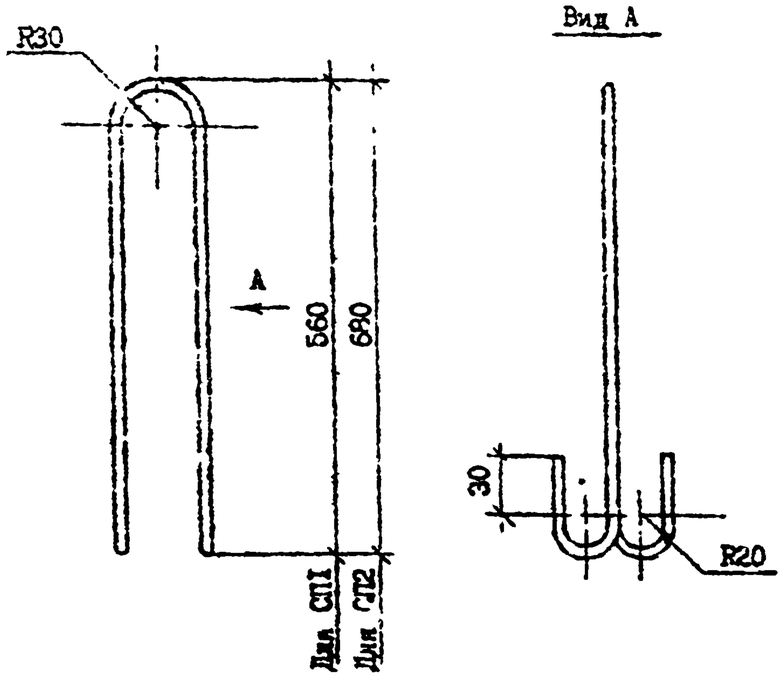

Марка	Наименование	Масса, кг
СП1	Ф8 А-I, L=1330	0,33
СП2	Ф10Ас-II, L=1550	0,96

Разраб.	Шумяя			1.090.1-7с.2-5 95
Проверил	Сотникова			
ГИП	Бородкочкина			
Нач.отд.	Бахтобе			
Н.контр.	Мирошкина			

ПЕТЛЯ СТРОПОВОЧНАЯ СП1, СП2

Стадия: Р | Масса | Масштаб

Лист | Листов 1

ГОСТ 5781-82*

ТПИ ЖКХ РСФСР

Копировал | Формат А4

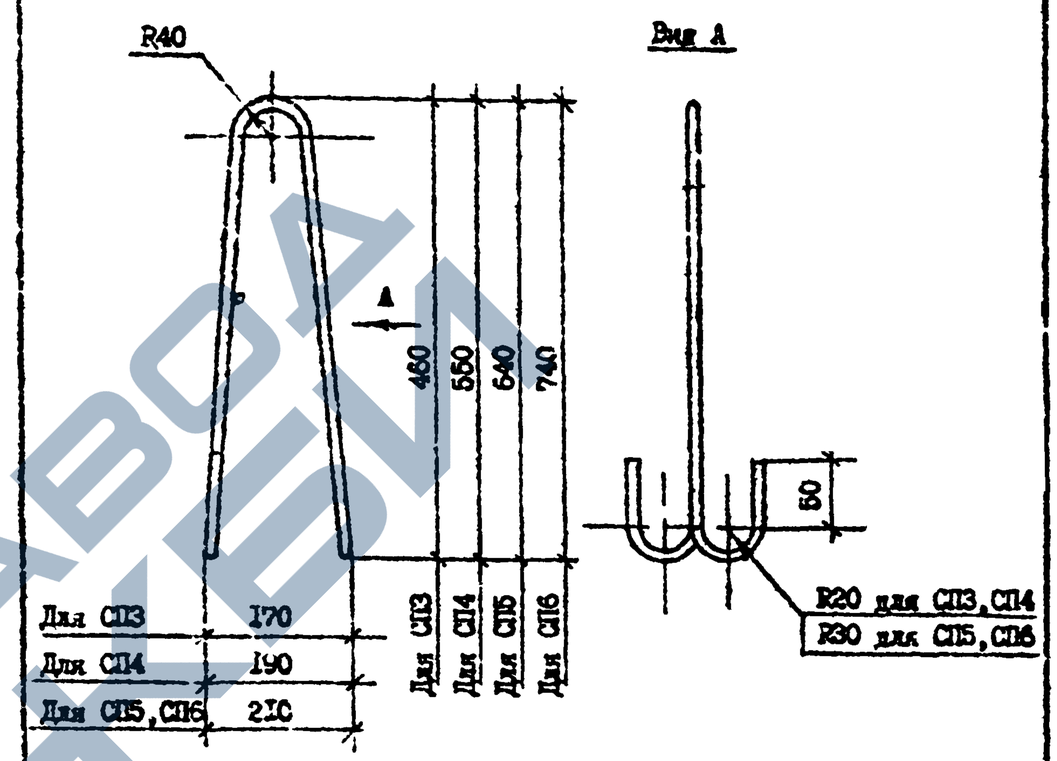

Марка	Наименование	Масса кг
СП3	Ф10Ас-II, L=1160	0,72
СП4	Ф12Ас-II, L=1340	1,19
СП5	Ф14Ас-II, L=1520	1,96
СП6	Ф16Ас-II, L=1820	2,88

Разраб.	Шумяя			1.090.1-7с.2-5 95
Проверил	Сотникова			
ГИП	Бородкочкина			
Нач.отд.	Бахтобе			
Н.контр.	Мирошкина			

ПЕТЛЯ СТРОПОВОЧНАЯ СП3...СП6

Стадия: Р | Масса | Масштаб

Лист | Листов 1

ГОСТ 5781-82*

ТПИ ЖКХ РСФСР

Копировал

Инв. № подл. | Подпись и дата | Взам. инв. №

https://zavodjbi.com/

Марка панели	Изделия арматурные																Всего
	Арматура класса																
	А-I			Ас-II					А-III					Вр-I			
	ГОСТ 5781-82*													ГОСТ 6727-80*			
	Ф8	Ф14	Итого	Ф10	Ф12	Ф14	Ф16	Итого	Ф6	Ф8	Ф10	Ф12	Итого	Ф4	Ф5	Итого	
1ПС0 30.33.4-1П-С9	-	19,94	19,94	-	2,38	-	-	2,38	3,48	12,80	8,20	6,61	31,09	6,88	15,66	22,54	75,95
1ПС0 30.33.4-2П-С9	-	19,94	19,94	-	2,38	-	-	2,38	7,60	12,80	8,20	6,61	35,21	6,88	12,80	19,68	77,21
2ПС0 30.33.4-1П-С9	-	19,94	19,94	-	2,38	-	-	2,38	3,76	12,80	8,20	6,61	31,37	6,72	15,93	22,65	76,34
2ПС0 30.33.4-2П-С9	-	19,94	19,94	-	2,38	-	-	2,38	7,88	12,80	8,20	6,61	35,49	6,72	13,07	19,79	77,60
3ПС0 30.33.4-1П-С9	-	19,94	19,94	-	2,38	-	-	2,38	10,74	10,52	3,96	-	25,24	9,72	17,11	26,83	74,39
3ПС0 30.33.4-2П-С9	-	19,94	19,94	-	2,38	-	-	2,38	7,38	16,92	-	6,03	30,23	9,72	17,14	26,86	79,41
4ПС0 30.33.4-1П-С9	-	19,94	19,94	-	-	3,92	-	3,92	11,02	10,52	3,98	-	25,52	7,36	20,68	28,04	77,42
4ПС0 30.33.4-2П-С9	-	19,94	19,94	-	-	3,92	-	3,92	7,66	16,82	-	6,03	30,51	7,36	20,71	28,07	82,44
5ПС0 30.33.4-2П-С9	-	19,94	19,94	-	-	3,92	-	3,92	10,32	10,52	3,47		24,31	7,28	15,20	22,48	70,29
6ПС0 30.33.4-2П-С9	-	19,94	19,94	-	-	3,92	-	3,92	6,94	17,37	-	-	24,31	9,08	13,37	22,45	70,62
7ПС0 30.33.4-2П-С9	-	19,94	19,94	-	-	3,92	-	3,92	8,94	17,37	-	-	24,31	9,08	13,37	22,45	70,62
1ПС0 33.33.4-1П-С9	-	19,94	19,94	-	-	3,92	-	3,92	10,74	10,52	3,98		25,24	9,72	17,11	26,83	75,93
1ПС0 33.33.4-2П-С9	-	19,94	19,94	-	-	3,92	-	3,92	7,38	16,82	-	6,03	30,23	9,72	17,14	26,86	80,95
2ПС0 33.33.4-1П-С9	-	19,94	19,94	-	-	3,92	-	3,92	10,74	10,52	3,98		25,24	9,72	17,11	26,83	75,93
2ПС0 33.33.4-2П-С9	-	19,94	19,94	-	-	3,92	-	3,92	7,38	16,82	-	6,03	30,23	9,72	17,14	26,86	80,95
1ПС0 60.33.4-1П-С9	-	39,64	39,64	-	-	7,84	-	7,84	4,08	27,07	8,20	13,22	52,57	12,84	31,37	44,21	144,24
1ПС0 60.33.4-2П-С9	-	39,64	39,64	-	-	7,84	-	7,84	12,32	27,07	8,20	13,22	60,81	12,84	25,63	38,47	146,76
2ПС0 60.33.4-1П-С9	-	39,64	39,64	-	-	7,84	-	7,84	4,64	27,07	8,20	13,22	53,13	12,52	31,90	44,42	145,03
2ПС0 60.33.4-2П-С9	-	39,64	39,64	-	-	7,84	-	7,84	12,88	27,07	8,20	13,22	61,37	12,52	26,18	38,70	147,55
3ПС0 60.33.4-1П-С9	-	39,64	39,64	-	-	7,84	-	7,84	14,98	21,04	7,96		43,98	13,60	30,34	43,94	135,40
3ПС0 60.33.4-2П-С9	-	39,64	39,64	-	-	7,84	-	7,84	8,26	33,64	-	12,06	53,96	13,60	30,40	44,00	145,44
1ПСБ 30.33.4-1П-С9	1,50	16,53	18,03	-	2,38	-	-	2,38	3,48	12,80	8,20	6,61	31,09	7,16	15,38	22,54	74,04
1ПСБ 30.33.4-2П-С9	1,50	16,53	18,03	-	2,38	-	-	2,38	7,6	12,80	8,20	6,61	35,21	7,16	12,52	19,68	75,30
2ПСБ 30.33.4-1П-С9	1,50	16,53	18,03	-	2,38	-	-	2,38	2,48	12,80	8,20	6,61	31,09	7,16	15,38	22,54	74,04
2ПСБ 30.33.4-2П-С9	1,50	16,53	18,03	-	2,38	-	-	2,38	7,6	12,80	8,20	6,61	35,21	7,16	12,52	19,68	75,30
1ПСЛ 30.33.4-2П-С9	-	19,96	19,03	-	2,38	-	-	2,38	7,2	16,82	-	6,03	30,05	9,84	17,75	27,59	79,97
1ПСЛ 30.33.4-2П-С9	1,50	15,66	17,16	-	-	3,92	-	3,92	7,94	13,5	-		21,09	6,98	11,68	18,66	60,83

Продолжение таблицы см I.090.I-7с.2-5 РС л.2.

Разраб.	Шегяп		
Проверил	Селихова		
ГИП	Бурджанадзе		
Нач.отд.	Бахтадзе		
Н.контр.	Маркарян		

I.090.I-7с.2-5 РС

Расход стали

Стадия	Лист	Листов
Р	I	4

ТбилЗНИИЭП

Т.п. I.090.I-7с.2-5

Инв. № подл. | Подпись и дата | Взам. инв. №

Копировал

Формат А3

Марка элемента	Изделия закладные								Всего	Общий расход
	Арматура класса					Прокат марки				
	А-I		А-III			ВСт3пс6				
	Ф14	Итого	Ф6	Ф8	Итого	-8х80	-8х100	Итого		
1ПС0 30.33.4-1П-С9	-	-	1,76	0,6	2,36	4,1	-	4,1	6,46	82,41
1ПС0 30.33.4-2П-С9	-	-	1,76	0,6	2,36	4,1	-	4,1	6,46	83,67
2ПС0 30.33.4-1П-С9	-	-	1,76	0,6	2,36	4,1	-	4,1	6,46	82,80
2ПС0 30.33.4-2П-С9	-	-	1,76	0,6	2,36	4,1	-	4,1	6,46	84,06
3ПС0 30.33.4-1П-С9	-	-	1,76	0,6	2,36	4,1	-	4,1	6,46	80,86
3ПС0 30.33.4-2П-С9	-	-	1,76	0,6	2,36	4,1	-	4,1	6,46	85,87
4ПС0 30.33.4-1П-С9	-	-	1,76	0,6	2,36	4,1	-	4,1	6,46	83,83
4ПС0 30.33.4-2П-С9	-	-	1,76	0,6	2,36	4,1	-	4,1	6,46	88,90
5ПС0 30.33.4-2П-С9	-	-	1,76	0,6	2,36	4,1	-	4,1	6,46	76,74
6ПС0 30.33.4-2П-С9	-	-	1,76	0,6	2,36	4,1	-	4,1	6,46	77,08
7ПС0 30.33.4-2П-С9	-	-	1,76	0,6	2,36	4,1	-	4,1	6,46	77,08
1ПС0 33.33.4-1П-С9	1,6	1,6	0,96	1,64	2,60	2,46	2,52	4,98	9,18	85,11
1ПС0 33.33.4-2П-С9	1,6	1,6	0,96	1,64	2,60	2,46	2,52	4,98	9,18	90,13
2ПС0 33.33.4-1П-С9	1,6	1,6	0,96	1,64	2,60	2,46	2,52	4,98	9,18	85.11
2ПС0 33.33.4-2П-С9	1,6	1,6	0,96	1,64	2,60	2,46	2,52	4,98	9,18	90,13
1ПС0 60.33.4-1П-С9	-	-	1,76	0,6	2,36	4,1	-	4,1	6,46	150,7
1ПС0 60.33.4-2П-С9	-	-	1,76	0,6	2,36	4,1	-	4,1	6,46	153,22
2ПС0 60.33.4-1П-С9	-	-	1,76	0,6	2,36	4,1	-	4,1	6,46	151,49
2ПС0 60.33.4-2П-С9	-		1,76	0,6	2,36	4,1	-	4,1	6,46	154,07
3ПС0 60.33.4-1П-С9	-	-	1,76	0,6	2,36	4,1	-	4,1	6,46	141,86
3ПС0 60.33.4-2П-С9	-	-	1,76	0,6	2,36	4,1	-	4,1	6,46	151,90
1ПСЕ 30.33.4-1П-С9	-	-	1,76	0,6	2,36	4,1	-	4,1	6,46	80,50
1ПСЕ 30.33.4-2П-С9	-	-	1,76	0,6	2,36	4,1	-	4,1	6,46	81,76
2ПСЕ 30.33.4-1П-С9	-	-	1,76	0,6	2,36	4,1	-	4,1	6,46	80,50
2ПСЕ 30.33.4-2П-С9	-	-	1,76	0,6	2,36	4,1	-	4,1	6,46	81,76
ПСЛ 90.33.4-2П-С9	-	-	1,60	2,04	3,64	5,1	-	5,1	8,74	68,71
1ПСЛ 30.33.4-2П-С9	-	-	1,76	0,6	2,36	4,1	-	4,1	6,46	67,29

т.к. 1.090.1-7с, вып.2-5

Инв. № подл. | Подпись и дата | Взам. инв. №

Марка панели	Изделия арматурные																Всего
	Арматура класса																
	А-I			Ас-П					А-III					Вр-I			
	ГОСТ 5781-82*													ГОСТ 6727-80*			
	Ф6	Ф14	Итого	Ф10	Ф12	Ф14	Ф16	Итого	Ф6	Ф6	Ф10	Ф12	Итого	Ф4	Ф5	Итого	
2ПСД 30.33.4-2П-С9	I,5	I5,66	I7,I6	-	-	3,92	-	3,92	7,94	I3,I5	-	-	2I,09	6,98	II,68	I8,66	60,83
3ПСД 30.33.4-2П-С9	I,9	I5,66	I7,56	-	2,38	-	-	2,38	6,50	I4,32	-	-	20,82	6,88	I2,53	I9,4I	60,I7
4ПСД 30.33.4-IП-С9		22,90	22,90	I,44	-	-	-	I,44	2,88	I2,80	8,20	6,6I	30,49	5,98	I2,8I	I8,79	73,62
4ПСД 30.33.4-2П-С9		22,90	22,90	I,44	-	-	-	I,44	7,0	I2,80	8,20	6,6I	34,6I	5,98	9,95	I5,93	74,88
ПСД 30.33.4-2П-С9	-	9,64	9,64	-	2,38	-	-	2,38	7,82	-	I9,87	-	27,69	6,6	I5,52	22,I2	6I,83
ПС 30.33.4-П-С9	-	I9,94	I9,94	-	-	-	5,76	5,76	6,5	I0,52	-	-	I7,02	3,52	7,40	I0,92	53,64
ПС 24.33.4-П-С9	-	I7,04	I7,04	-	-	3,92	-	3,92	6,5	I0,52	-	-	I7,02	3,52	5,89	9,4I	47,39
ПС I8.33.4-П-С9	-	I4,I4	I4,I4	-	2,38	-	-	2,38	6,5	7,89	-	-	I4,39	3,00	4,42	7,42	38,33
ПС I2.33.4-П-С9	-	8,64	8,64	I,44	-	-	-	I,44	6,5	5,26	-	-	II,76	2,48	2,94	5,42	27,26
ПС 30.I6.4-П-С9	-	II,27	II,27	-	2,38	-	-	2,38	6,I8	-	-	-	6,I8	2,56	4,63	7,I9	27,02
IПС 33.33.4-П-С9	-	I9,94	I9,94	-	-	-	5,76	5,76	6,5	I0,52	-	-	I7,02	5,72	9,40	I5,I2	57,84
2ПС 33.33.4-П-С9	-	I9,94	I9,94	-	-	-	5,76	5,76	6,5	I0,52	-	-	I7,02	5,72	9,40	I5,I2	57,84
IПС I5.33.4-П-С9	-	8,64	8,64	-	2,38	-	-	2,38	6,5	5,26	-	-	II,76	4,68	4,94	9,62	32,40
2ПС I5.33.4-П-С9	-	8,64	8,64	-	2,38	-	-	2,38	6,5	5,26	-	-	II,76	4,68	4,94	9,62	32,40
ПСП 60.I0.4-П-С9	-	I7,I6	I7,I6	3,84	-	-	-	3,84	3,85	-	-	-	3,85	I,I8	6,33	7,5I	32,36
ПСП 30.I0.4-П-С9	-	7,9I	7,9I	I,92	-	-	-	I,92	2,56	-	-	-	2,56	0,72	3,08	3,80	I6,I3
ПСП I8.I0.4-П-С9	I,06	5,0I	6,07	-	-	-	-	-	2,I3	-	-	-	2,I3	0,57	I,78	2,35	I0,55
ПСП I2.I0.4-П-С9	I,06	5,0I	6,07	-	-	-	-	-	I,70	-	-	-	I,70	0,4I	I,I4	I,55	9,32
IПСП 33.I0.4-П-С9	-	7,9I	7,9I	I,92	-	-	-	-	2,56	-	-	-	2,56	I,38	3,68	5,06	I5,53
2ПСП 33.I0.4-П-С9	-	7,9I	7,9I	I,92	-	-	-	-	2,56	-	-	-	2,56	I,38	3,68	5,06	I5,53
IПСП I5.I0.4-П-С9	I,06	3,56	4,62	-	-	-	-	-	I,70	-	-	-	I,70	I,08	I,73	2,8I	9,I3
2ПСП I5.I0.4-П-С9	I,06	3,56	4,62	-	-	-	-	-	I,70	-	-	-	I,70	I,08	I,73	2,8I	9,I3

Продолжение таблицы см. I.090.I-7с.2-5 РС л.4

Марка элемента	Изделия закладные								Всего	Общий расход
	Арматура класса					Прокат марки				
	А-I		А-III			ВСт3пс6				
	ГОСТ 5781-82*					ГОСТ 103-76*				
	Ф14	Итого	Ф6	Ф8	Итого	-8х80	-8х100	Итого		
2ПСД 30.33.4-2П-С9	-	-	1,76	0,60	2,36	4,1	-	4,1	6,46	67,29
3ПСД 30.33.4-2П-С9	-	-	1,76	0,60	2,36	4,1	-	4,1	6,46	66,63
4ПСД 30.33.4-1П-С9	-	-	1,76	0,60	2,36	4,1	-	4,1	6,46	80,08
4ПСД 30.33.4-2П-С9	-	-	1,76	0,60	2,36	4,1	-	4,1	6,46	81,34
ПСД 30.33.4-2П-С9	-	-	1,60	2,04	3,64	5,1	-	5,1	8,74	70,57
ПС 30.33.4-П-С9	-	-	1,76	0,60	2,36	4,1	-	4,1	6,46	60,10
ПС 24.33.4-П-С9	-	-	1,76	0,60	2,36	4,1	-	4,1	6,46	53,85
ПС 18.33.4-П-С9	-	-	1,76	0,60	2,36	4,1	-	4,1	6,46	44,79
ПС 12.33.4-П-С9	-	-	1,76	0,60	2,36	4,1	-	4,1	6,46	33,72
ПС 30.16.4-П-С9	-	-	0,56	0,60	1,16	1,64	-	1,64	2,80	29,82
1ПС 33.33.4-П-С9	1,60	1,60	0,96	1,64	2,60	2,46	2,52	4,98	9,18	67,02
2ПС 33.33.4-П-С9	1,60	1,60	0,96	1,64	2,60	2,46	2,52	4,98	9,18	67,02
1ПС 15.33.4-П-С9	1,60	1,60	0,96	1,64	2,60	2,46	2,52	4,98	9,18	41,58
2ПС 15.33.4-П-С9	1,60	1,60	0,96	1,64	2,60	2,46	2,52	4,98	9,13	41,58
ПСП 60.10.4-П-С9	-	-	0,56	0,60	1,16	1,64	-	1,64	2,80	35,16
ПСП 30.10.4-П-С9	-	-	0,56	0,60	1,16	1,64	-	1,64	2,80	18,99
ПСП 18.10.4-П-С9	-	-	0,56	0,60	1,16	1,64	-	1,64	2,80	13,35
ПСП 12.10.4-П-С9	-	-	0,56	0,60	1,16	1,64	-	1,64	2,80	12,12
1ПСП 33.10.4-П-С9	-	-	0,36	0,86	1,22	1,23	0,63	1,86	3,08	18,61
2ПСП 33.10.4-П-С9	-	-	0,36	0,86	1,22	1,23	0,63	1,86	3,08	18,61
1ПСП 15.10.4-П-С9	-	-	0,36	0,86	1,22	1,23	0,63	1,86	3,08	12,21
2ПСП 15.10.4-П-С9	-	-	0,36	0,86	1,22	1,23	0,63	1,86	3,08	12,21

https://zavodjbi.com/

Госстрой СССР
Тбилисский филиал
ЦИТП
Типовой проект /серия/
№ 1.090.1-70 82-5
Заказ № 4
Цена 41 руб. 42 коп.
Тираж 850
Дата "22" I 1981 г.

ЗАВОД ЖБИ

https://zavodjbi.com/