ТИПОВЫЕ КОНСТРУКЦИИ, ИЗДЕЛИЯ И УЗЛЫ ЗДАНИЙ И СООРУЖЕНИЙ

СЕРИЯ 1.020-1/83

КОНСТРУКЦИИ КАРКАСА МЕЖВИДОВОГО ПРИМЕНЕНИЯ ДЛЯ МНОГОЭТАЖНЫХ ОБЩЕСТВЕННЫХ ЗДАНИЙ, ПРОИЗВОДСТВЕННЫХ И ВСПОМОГАТЕЛЬНЫХ ЗДАНИЙ ПРОМЫШЛЕННЫХ ПРЕДПРИЯТИЙ

ВЫПУСК 2-6

КОЛОННЫ СЕЧЕНИЕМ 400Х400мм ДЛЯ ЗДАНИЙ С ВЫСОТОЙ ЭТАЖА 3,3м. ПРОСТРАНСТВЕННЫЕ КАРКАСЫ

РАБОЧИЕ ЧЕРТЕЖИ

СФ ЦИТП 620062, г.Свердловск, ул.Чебышева, 4
Зак.5580 инв. 19836 тираж 825
Сдано в печать 18.10. 1988 Цена 3-80

19836
ЦЕНА 1-90

https://zavodjbi.com/

ТИПОВЫЕ КОНСТРУКЦИИ, ИЗДЕЛИЯ И УЗЛЫ ЗДАНИЙ И СООРУЖЕНИЙ

СЕРИЯ 1.020-1/83

КОНСТРУКЦИИ КАРКАСА МЕЖВИДОВОГО ПРИМЕНЕНИЯ ДЛЯ МНОГОЭТАЖНЫХ ОБЩЕСТВЕННЫХ ЗДАНИЙ, ПРОИЗВОДСТВЕННЫХ И ВСПОМОГАТЕЛЬНЫХ ЗДАНИЙ ПРОМЫШЛЕННЫХ ПРЕДПРИЯТИЙ

ВЫПУСК 2-6

КОЛОННЫ СЕЧЕНИЕМ 400Х400мм ДЛЯ ЗДАНИЙ С ВЫСОТОЙ ЭТАЖА 3,3м. ПРОСТРАНСТВЕННЫЕ КАРКАСЫ

РАБОЧИЕ ЧЕРТЕЖИ

РАЗРАБОТАНЫ
ЦНИИЭП торгово-бытовых зданий и туристских комплексов
ДИРЕКТОР ИН-ТА В.ЛЕПСКИЙ
НАЧ.ОТДЕЛА Б.ВОЛЫНСКИЙ
ГЛ.ИНЖ.ПРОЕКТА Н.НИКОНОРОВА

ЦНИИ промзданий
ГЛ.ИНЖ.ИН-ТА В.ГРАНЕВ
НАЧ.ОТДЕЛА Э.КОДЫШ

НИИЖБ Госстроя СССР
ЗАМ.ДИРЕКТОРА ИН-ТА Н.КОРОВИН
РУК.ЛАБОРАТОРИИ В.ВАСИЛЬЕВ

Гипростроммаш
ГЛ.ИНЖЕНЕР ИН-ТА В.БУЗИНОВ
ГЛ.ТЕХНОЛОГ ОТДЕЛА
АРМАТУРНЫХ РАБОТ Т.ЗАНЕВСКАЯ

УТВЕРЖДЕНЫ Госстроем СССР
ПОСТАНОВЛЕНИЕ ОТ 13.07.1984г N112
ВВЕДЕНЫ В ДЕЙСТВИЕ С 01.09.1984г.

https://zavodjbi.com/

https://zavodjbi.com/

Обозначение	Наименование	Стр.
1.020-1/83.2-6 00	Содержание	2
1.020-1/83.2-6 00ТО	Техническое описание	3
1.020-1/83.2-6 01	Каркас пространственный КП КП-1 ÷ КП-10	4
1.020-1/83.2-6 02	Каркас пространственный КП КП-11 ÷ КП-15	7
1.020-1/83.2-6 03	Каркас пространственный КП КП-16 ÷ КП-21	9
1.020-1/83.2-6 04	Каркас пространственный КП КП-22 ÷ КП-41	11
1.020-1/83.2-6 05	Каркас пространственный КП КП-42 ÷ КП-61	15
1.020-1/83.2-6 06	Каркас пространственный КП КП-62 ÷ КП-81	20
1.020-1/83.2-6 07	Каркас пространственный КП КП-82 ÷ КП-88	24
1.020-1/83.2-6 08	Каркас пространственный КП КП-89 ÷ КП-96	27
1.020-1/83.2-6 09	Каркас пространственный КП КП-97 ÷ КП-104	30
1.020-1/83.2-6 10	Каркас пространственный КП КП-105 ÷ КП-108	33
1.020-1/83.2-6 11	Каркас пространственный КП КП-109 ÷ КП-116	36
1.020-1/83.2-6 12	Каркас пространственный КП КП-117 ÷ КП-126	39

Взам. инв.№

Подпись и дата

Инв.№ подл.

Нач.отд.	Волынецкий		1.020-1/83.2-6 00
Н.контр.	Пригорев		
Гл.конс.	Шац		Содержание
ГИП	Колдашева		
Разраб.	Саввина		
Провер.	Никонорова		

Стадия	Лист	Листов
Р	1	2

ЦНИИЭП торгово-бытовых зданий и туристских комплексов

Формат А4

Обозначение	Наименование	Стр.
1.020-1/83.2-6 13	Каркас пространственный КП КП-127 ÷ КП-130	43
1.020-1/83.2-6 00У	Узел	46

Взам. инв.№

Подпись и дата

Инв.№ подл.

	Лист
1.020-1/83.2-6 00	2

19838 3

Формат А4

https://zavodjbi.com/

Настоящий выпуск содержит рабочие чертежи пространственных каркасов колонн сечением 400×400мм для выпуска 2-6.

Пространственные каркасы собираются из отдельных стержней и замкнутых хомутов при помощи контактной сварки. Соединение ненормированной прочности в соответствии с требованиями ГОСТ 14098-68

В зависимости от расчетных усилий предусмотрено изменение армирования пространственного каркаса по его длине. Это достигается обрывом продольной арматуры в вышерасположенных этажах колонны.

Диагональные связи должны привариваться к стержням продольной арматуры протяженными швами, длина швов не менее 5-ти диаметров арматуры связи.

Закладные детали МН-5 ÷ МН-8 должны быть зафиксированы в проектном положении в форме.

Закладные детали МН-2 привариваются к продольным стержням пространственного каркаса дуговой сваркой односторонним швом.

Сборку пространственных каркасов рекомендуется производить на автоматизированных линиях согласно указаниям выпуска 0-7. Указания по заводской технологии изготовления изделий.

Перечень выпусков входящих в состав серии 1.020-1/83 приведен в выпуске 0-0.

				1.020-1/83. 2-6 00ТО		
Нач.отд.	Волынский			Техническое описание	Стадия	Лист	Листов
Н.контр.	Пригорев				Р		1
Гл.конст.	Шац				ЦНИИЭП торгово-бытовых зданий и туристских комплексов		
ГИП	Никонорова						
Разраб.	Сливина						
Провер.	Колдашева						

Инв. № подл. | Подпись и дата | Взам. инв. №

Формат А4

Инв. № подл. | Подпись и дата | Взам. инв. №

Лист

19836 4

САВЧЕНКО
ОПЕРАТОР ТПП КОРТ
ЭПВЦ КиевЗНИИЭП

Формат	Зона	Поз.	Обозначение	Наименование	Кол.	Примечание
				ДОКУМЕНТАЦИЯ		
А3			1.020-1/83.2-6 01СБ	СБОРОЧНЫЙ ЧЕРТЕЖ		
А3			1.020-1/83.2-6 00У	УЗЛЫ АРМАТУРНЫЕ		
А3			1.020-1/83.2-6 00ТО	ТЕХНИЧЕСКОЕ ОПИСАНИЕ		
			ПЕРЕМЕННЫЕ ДАННЫЕ	ДЛЯ ИСПОЛНЕНИЙ:		
				1.020-1/83.2-6 01		
				КП-I		
				СБОРОЧНЫЕ ЕДИНИЦЫ		
А4		1	1.020-1/83.2-15 09	СЕТКА КОСВ. АРМ. СКА-1	2	
А4		2	1.020-1/83.2-15 10	СЕТКА КОСВ. АРМ. СКА-2	3	
А4		3	1.020-1/83.2-15 02	СЕТКА С-2	1	
А4		4	1.020-1/83.2-15 05	ИЗДЕЛИЕ ЗАКЛАДНОЕ МН-2	4	
А4		5	1.020-1/83.2-15 12	ИЗДЕЛИЕ ЗАКЛАДНОЕ МН-6	1	
				ДЕТАЛИ		
				СТ. ОТД. ГОСТ 5781-82		
БЧ		6	20.013.2530	Ф20 А-III L=2530	4	6.24КГ
А4		7	1.020-1/83.2-15 08-03	СТЕРЖЕНЬ ОТДЕЛЬНЫЙ	8	
				СТ. ОТД. ГОСТ 5781-82		
БЧ		8	6.011.650	Ф6 А-I L=650	4	0.14КГ
				1.020-1/83.2-6 01-01		
				КП-2		
				СБОРОЧНЫЕ ЕДИНИЦЫ		
А4		1	1.020-1/83.2-15 09	СЕТКА КОСВ. АРМ. СКА-1	2	
А4		2	1.020-1/83.2-15 10	СЕТКА КОСВ. АРМ. СКА-2	3	
А4		3	1.020-1/83.2-15 02	СЕТКА С-2	1	
А4		4	1.020-1/83.2-15 05	ИЗДЕЛИЕ ЗАКЛАДНОЕ МН-2	4	
А4		5	1.020-1/83.2-15 11	ИЗДЕЛИЕ ЗАКЛАДНОЕ МН-5	1	
				ДЕТАЛИ		
				СТ. ОТД. ГОСТ 5781-82		
БЧ		6	20.013.2530	Ф20 А-III L=2530	4	6.24КГ
А4		7	1.020-1/83.2-15 08-03	СТЕРЖЕНЬ ОТДЕЛЬНЫЙ	8	
				СТ. ОТД. ГОСТ 5781-82		
БЧ		8	6.011.650	Ф6 А-I L=650	4	0.14КГ
				1.020-1/83.2-6 01-02		
				КП-3		
				СБОРОЧНЫЕ ЕДИНИЦЫ		
А4		1	1.020-1/83.2-15 09	СЕТКА КОСВ. АРМ. СКА-1	2	
А4		2	1.020-1/83.2-15 10	СЕТКА КОСВ. АРМ. СКА-2	3	
А4		3	1.020-1/83.2-15 02	СЕТКА С-2	1	
А4		4	1.020-1/83.2-15 05	ИЗДЕЛИЕ ЗАКЛАДНОЕ МН-2	4	
А4		5	1.020-1/83.2-15 12-01	ИЗДЕЛИЕ ЗАКЛАДНОЕ МН-8	1	

НАЧ.ОТД.	Волынский		1.020-1/83.2-6 01		
Н.КОНТР.	Григорьев				
ГЛ.КОНСТР.	Шац		КАРКАС ПРОСТРАНСТВЕННЫЙ КП-I - КП-IO	СТАДИЯ Р	ЛИСТ I
ГИП	Кондашева			ЛИСТОВ 4	
РАЗРАБ.	Богданова			ЦНИИЭП торгово-бытовых зданий и туристских комплексов	
ПРОВЕРИЛ	Никифорова				
ИСПОЛНИЛ	Гавбина				

САВЧЕНКО
ОПЕРАТОР ТПП КОРТ
ЭПВЦ КиевЗНИИЭП

Формат	Зона	Поз.	Обозначение	Наименование	Кол.	Примечание
				ДЕТАЛИ		
				СТ. ОТД. ГОСТ 5781-82		
БЧ		6	20.013.2530	Ф20 А-III L=2530	4	6.24КГ
А4		7	1.020-1/83.2-15 08-03	СТЕРЖЕНЬ ОТДЕЛЬНЫЙ	8	
				СТ. ОТД. ГОСТ 5781-82		
БЧ		8	6.011.650	Ф6 А-I L=650	4	0.14КГ
				1.020-1/83.2-6 01-03		
				КП-4		
				СБОРОЧНЫЕ ЕДИНИЦЫ		
А4		1	1.020-1/83.2-15 09	СЕТКА КОСВ. АРМ. СКА-1	2	
А4		2	1.020-1/83.2-15 10	СЕТКА КОСВ. АРМ. СКА-2	3	
А4		3	1.020-1/83.2-15 02	СЕТКА С-2	1	
А4		4	1.020-1/83.2-15 05	ИЗДЕЛИЕ ЗАКЛАДНОЕ МН-2	4	
А4		5	1.020-1/83.2-15 11-01	ИЗДЕЛИЕ ЗАКЛАДНОЕ МН-7	1	
				ДЕТАЛИ		
				СТ. ОТД. ГОСТ 5781-82		
БЧ		6	20.013.2530	Ф20 А-III L=2530	4	6.24КГ
А4		7	1.020-1/83.2-15 08-03	СТЕРЖЕНЬ ОТДЕЛЬНЫЙ	8	
				СТ. ОТД. ГОСТ 5781-82		
БЧ		8	6.011.650	Ф6 А-I L=650	4	0.14КГ
				1.020-1/83.2-6 01-04		
				КП-5		
				СБОРОЧНЫЕ ЕДИНИЦЫ		
А4		1	1.020-1/83.2-15 09	СЕТКА КОСВ. АРМ. СКА-1	2	
А4		2	1.020-1/83.2-15 10	СЕТКА КОСВ. АРМ. СКА-2	3	
А4		3	1.020-1/83.2-15 02	СЕТКА С-2	1	
А4		4	1.020-1/83.2-15 05	ИЗДЕЛИЕ ЗАКЛАДНОЕ МН-2	4	
				ДЕТАЛИ		
				СТ. ОТД. ГОСТ 5781-82		
БЧ		6	20.013.2530	Ф20 А-III L=2530	4	6.24КГ
А4		7	1.020-1/83.2-15 08-03	СТЕРЖЕНЬ ОТДЕЛЬНЫЙ	8	
				СТ. ОТД. ГОСТ 5781-82		
БЧ		8	6.011.650	Ф6 А-I L=650	4	0.14КГ
				1.020-1/83.2-6 01-05		
				КП-6		
				СБОРОЧНЫЕ ЕДИНИЦЫ		
А4		1	1.020-1/83.2-15 09-01	СЕТКА КОСВ. АРМ. СКА-3	2	
А4		2	1.020-1/83.2-15 10-01	СЕТКА КОСВ. АРМ. СКА-4	3	
А4		3	1.020-1/83.2-15 02	СЕТКА С-2	1	
А4		4	1.020-1/83.2-15 05	ИЗДЕЛИЕ ЗАКЛАДНОЕ МН-2	4	
А4		5	1.020-1/83.2-15 12	ИЗДЕЛИЕ ЗАКЛАДНОЕ МН-6	1	
				ДЕТАЛИ		
				СТ. ОТД. ГОСТ 5781-82		
БЧ		6	20.013.2530	Ф20 А-III L=2530	4	6.24КГ
А4		7	1.020-1/83.2-15 08-03	СТЕРЖЕНЬ ОТДЕЛЬНЫЙ	8	
				СТ. ОТД. ГОСТ 5781-82		
БЧ		8	6.011.650	Ф6 А-I L=650	4	0.14КГ

1.020-1/83.2-6 01	ЛИСТ 2

САВЧЕНКО Савч

ОПЕРАТОР ТПП КОРТ

ЭПВЦ Киев ЗНИИЭП

ФОРМАТ	ЗОНА	ПОЗ.	ОБОЗНАЧЕНИЕ	НАИМЕНОВАНИЕ	КОЛ	ПРИМЕЧАНИЕ
				1.020-1/83.2-6 01-06 КП-7		
				СБОРОЧНЫЕ ЕДИНИЦЫ		
А4		1	1.020-1/83.2-15 09-01	СЕТКА КОСВ. АРМ. СКА-3	2	
А4		2	1.020-1/83.2-15 10-01	СЕТКА КОСВ. АРМ. СКА-4	3	
А4		3	1.020-1/83.2-15 02	СЕТКА С-2	1	
А4		4	1.020-1/83.2-15 05	ИЗДЕЛИЕ ЗАКЛАДНОЕ МН-2	4	
А4		5	1.020-1/83.2-15 11	ИЗДЕЛИЕ ЗАКЛАДНОЕ МН-5	1	
				ДЕТАЛИ		
БЧ		6	20.013.2530	СТ. ОТД. ГОСТ 5781-82 Ф20 А-Ш L=2530	4	6.24КГ
А4		7	1.020-1/83.2-15 08-03	СТЕРЖЕНЬ ОТДЕЛЬНЫЙ	8	
БЧ		8	6.011.650	СТ. ОТД. ГОСТ 5781-82 Ф6 А-I L=650	4	0.14КГ
				1.020-1/83.2-6 01-07 КП-8		
				СБОРОЧНЫЕ ЕДИНИЦЫ		
А4		1	1.020-1/83.2-15 09-01	СЕТКА КОСВ. АРМ. СКА-3	2	
А4		2	1.020-1/83.2-15 10-01	СЕТКА КОСВ. АРМ. СКА-4	3	
А4		3	1.020-1/83.2-15 02	СЕТКА С-2	1	
А4		4	1.020-1/83.2-15 05	ИЗДЕЛИЕ ЗАКЛАДНОЕ МН-2	4	
А4		5	1.020-1/83.2-15 12-01	ИЗДЕЛИЕ ЗАКЛАДНОЕ МН-8	1	
				ДЕТАЛИ		
БЧ		6	20.013.2530	СТ. ОТД. ГОСТ 5781-82 Ф20 А-Ш L=2530	4	6.24КГ
А4		7	1.020-1/83.2-15 08-03	СТЕРЖЕНЬ ОТДЕЛЬНЫЙ	8	
БЧ		8	6.011.650	СТ. ОТД. ГОСТ 5781-82 Ф6 А-I L=650	4	0.14КГ
				1.020-1/83.2-6 01-08 КП-9		
				СБОРОЧНЫЕ ЕДИНИЦЫ		
А4		1	1.020-1/83.2-15 09-01	СЕТКА КОСВ. АРМ. СКА-3	2	
А4		2	1.020-1/83.2-15 10-01	СЕТКА КОСВ. АРМ. СКА-4	3	
А4		3	1.020-1/83.2-15 02	СЕТКА С-2	1	
А4		4	1.020-1/83.2-15 05	ИЗДЕЛИЕ ЗАКЛАДНОЕ МН-2	4	
А4		5	1.020-1/83.2-15 11-01	ИЗДЕЛИЕ ЗАКЛАДНОЕ МН-7	1	
				ДЕТАЛИ		
БЧ		6	20.013.2530	СТ. ОТД. ГОСТ 5781-82 Ф20 А-Ш L=2530	4	6.24КГ
А4		7	1.020-1/83.2-15 08-03	СТЕРЖЕНЬ ОТДЕЛЬНЫЙ	8	
БЧ		8	6.011.650	СТ. ОТД. ГОСТ 5781-82 Ф6 А-I L=650	4	0.14КГ
				1.020-1/83.2-6 01-09 КП-10		
				СБОРОЧНЫЕ ЕДИНИЦЫ		
А4		1	1.020-1/83.2-15 09-01	СЕТКА КОСВ. АРМ. СКА-3	2	
А4		2	1.020-1/83.2-15 10-01	СЕТКА КОСВ. АРМ. СКА-4	3	
А4		3	1.020-1/83.2-15 02	СЕТКА С-2	1	
А4		4	1.020-1/83.2-15 05	ИЗДЕЛИЕ ЗАКЛАДНОЕ МН-2	4	

ВЗАМ ИНВ №

ПОДПИСЬ И ДАТА

ИНВ № ПОДЛ

1.020-1/83.2-6 01	ЛИСТ 3

САВЧЕНКО Савч

ОПЕРАТОР ТПП КОРТ

ЭПВЦ Киев ЗНИИЭП

ФОРМАТ	ЗОНА	ПОЗ.	ОБОЗНАЧЕНИЕ	НАИМЕНОВАНИЕ	КОЛ	ПРИМЕЧАНИЕ
				ДЕТАЛИ		
БЧ		6	20.013.2530	СТ. ОТД. ГОСТ 5781-82 Ф20 А-Ш L=2530	4	6.24КГ
А4		7	1.020-1/83.2-15 08-03	СТЕРЖЕНЬ ОТДЕЛЬНЫЙ	8	
БЧ		8	6.011.650	СТ. ОТД. ГОСТ 5781-82 Ф6 А-I L=650	4	0.14КГ

ВЗАМ ИНВ №

ПОДПИСЬ И ДАТА

ИНВ № ПОДЛ

1.020-1/83.2-6 01	ЛИСТ 4

19836 6

ЭПВЦ КиевЗНИИЭП
ОПЕРАТОР ТПП КОРТ
ЗУЕНКО

ОБОЗНАЧЕНИЕ	МАРКА	РИС	МАССА, кг
I.020-I/83.2-6 0I	КП-I	I	57,I2
-0I	КП-2	2	5I,I5
-02	КП-3	I	6I,82
-03	КП-4	2	54,74
-04	КП-5	3	42,07
-05	КП-6	I	6I,95
-06	КП-7	2	55,98
-07	КП-8	I	66,66
-08	КП-9	2	59,57
-09	КП-I0	3	46,9I

РИС. 1

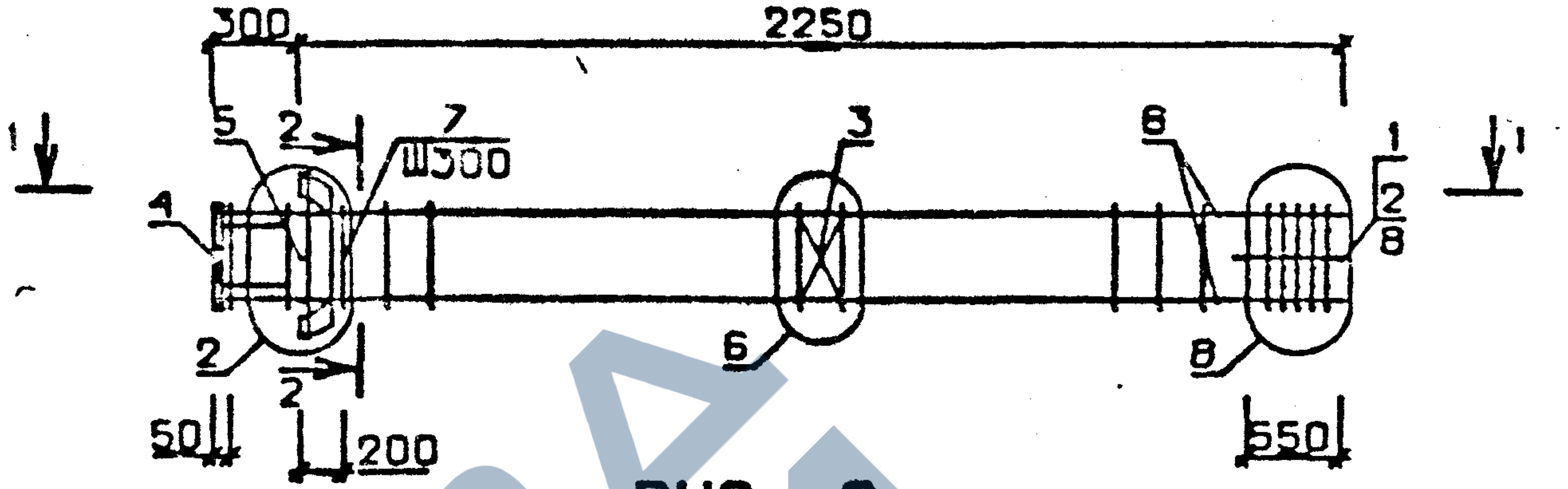
300
2250
1
5
2
7
Ш300
3
6
1
2
8
4
2
2
6
8
50
200
550

РИС. 2

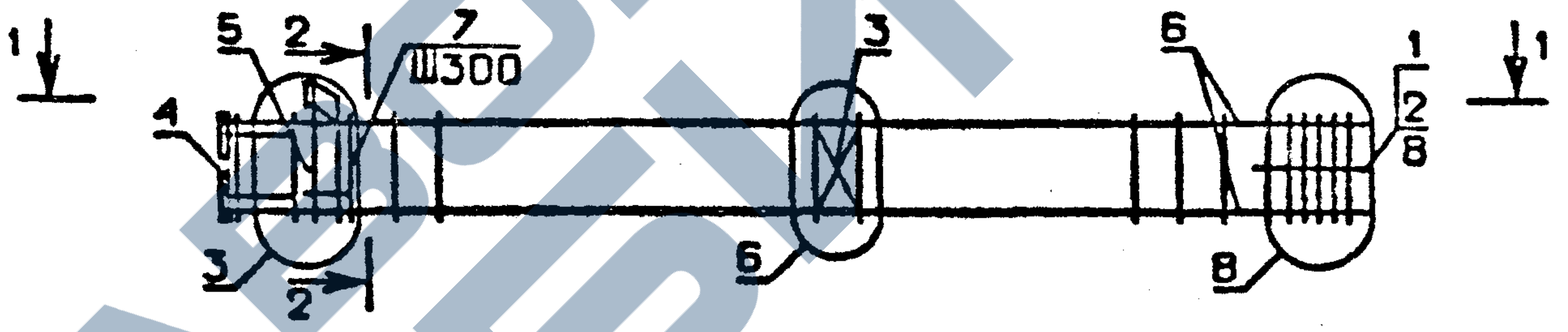
1
5
2
7
Ш300
3
6
1
2
8
4
3
2
6
8

РИС. 3

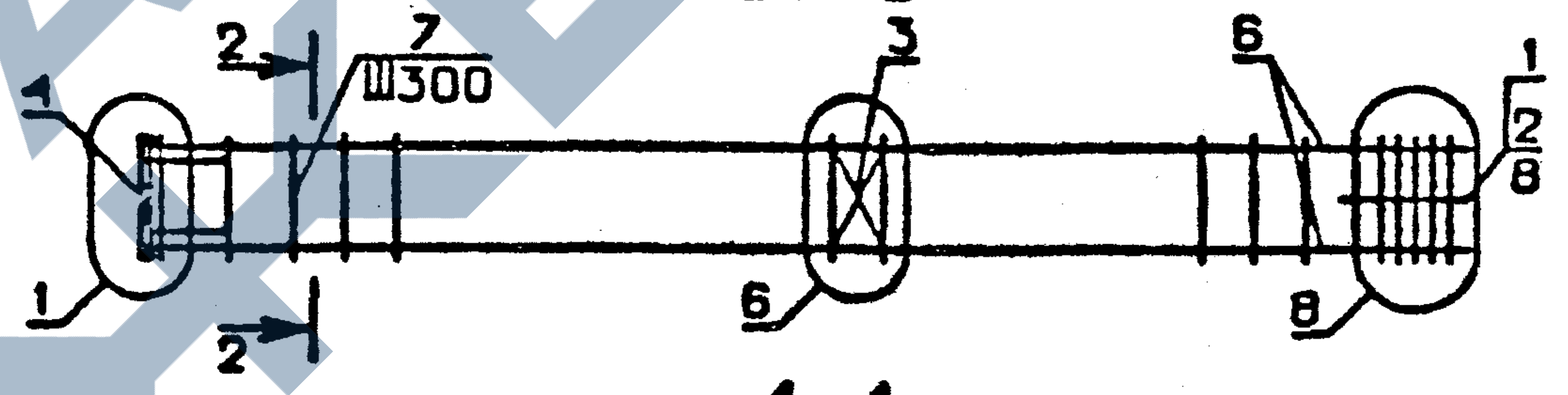
2
7
Ш300
3
6
1
2
8
4
1
2
6
8

1-1

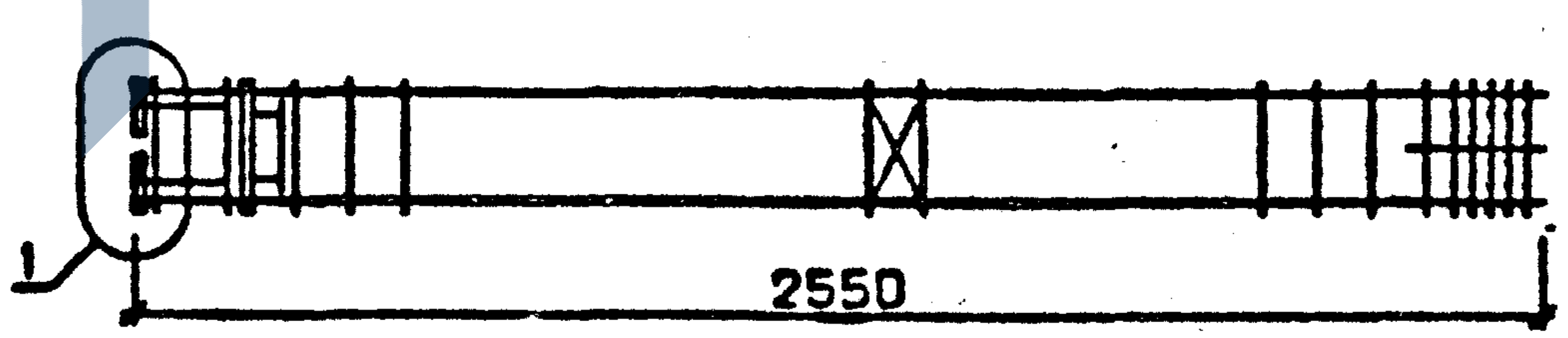

N УЗЛА	N ДОКУМЕНТА
1	1.020-1/83.2-6 00У Л 1
2	Л 1
3	Л 1
5	Л 2
6	Л 3
15	Л 2

2-2

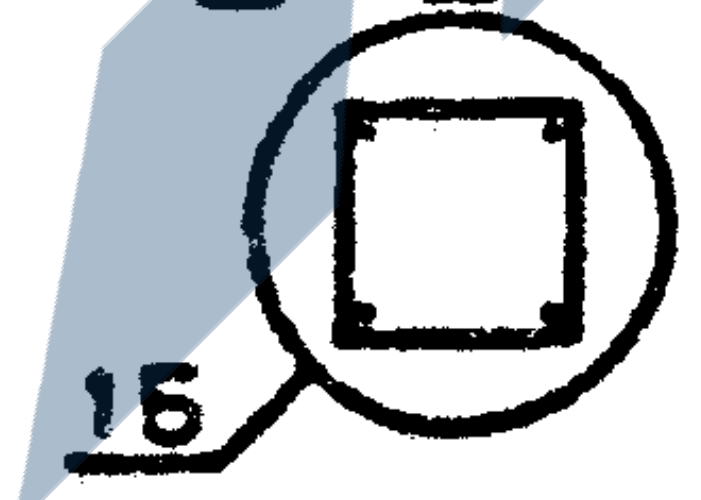

Взам. инв. №

Подпись и дата

Инв. № подл.

НАЧ ОТД	Волынский			
Н.КОНТР	Пригорев			
ГЛ.КОНСТР	Шац			
ГИП	Никонорова			
РАЗРАБ.	Саливина			
ПРОВЕРИЛ	Колдашева			
ИСПОЛНИЛ	Богдакова			

1.020-1/83.2-6 01 СБ

КАРКАС
ПРОСТРАНСТВЕННЫЙ КП

СТАДИЯ	МАССА	МАСШТАБ
Р	См. табл	
ЛИСТ	ЛИСТОВ 1	

ЦНИИЭП торгово бытовых зданий и туристских комплексов

https://zavodjbi.com/

САВЧЕНКО
ОПЕРАТОР ТПП КОРТ
ЭПВЦ Киев ЗНИИЭП

ФОРМАТ	ЗОНА	ПОЗ	ОБОЗНАЧЕНИЕ	НАИМЕНОВАНИЕ	КОЛ	ПРИМЕЧАНИЕ
				ДОКУМЕНТАЦИЯ		
А3			1.020-1/83.2-6 02СБ	СБОРОЧНЫЙ ЧЕРТЕЖ		
А3			1.020-1/83.2-6 00У	УЗЛЫ АРМАТУРНЫЕ		
А3			1.020-1/83.2-6 00ТО	ТЕХНИЧЕСКОЕ ОПИСАНИЕ		
			ПЕРЕМЕННЫЕ ДАННЫЕ	ДЛЯ ИСПОЛНЕНИЙ:		
				1.020-1/83.2-6 02		
				КП-II		
				СБОРОЧНЫЕ ЕДИНИЦЫ		
А4		1	1.020-1/83.2-15 09	СЕТКА КОСВ. АРМ. СКА-1	2	
А4		2	1.020-1/83.2-15 10	СЕТКА КОСВ. АРМ. СКА-2	3	
А4		3	1.020-1/83.2-15 02	СЕТКА С-2	2	
А4		4	1.020-1/83.2-15 05	ИЗДЕЛИЕ ЗАКЛАДНОЕ МН-2	4	
А4		5	1.020-1/83.2-15 12	ИЗДЕЛИЕ ЗАКЛАДНОЕ МН-6	2	
				ДЕТАЛИ		
				СТ. ОТД. ГОСТ 5781-82		
БЧ		6	20.013.5830	Ф20 А-III L=5830	4	14.4КГ
А4		7	1.020-1/83.2-15 08-03	СТЕРЖЕНЬ ОТДЕЛЬНЫЙ	19	
				СТ. ОТД. ГОСТ 5781-82		
БЧ		8	6.011.650	Ф6 А-I L=650	4	0.14КГ
				1.020-1/83.2-6 02-01		
				КП-I2		
				СБОРОЧНЫЕ ЕДИНИЦЫ		
А4		1	1.020-1/83.2-15 09	СЕТКА КОСВ. АРМ. СКА-1	2	
А4		2	1.020-1/83.2-15 10	СЕТКА КОСВ. АРМ. СКА-2	3	
А4		3	1.020-1/83.2-15 02	СЕТКА С-2	2	
А4		4	1.020-1/83.2-15 05	ИЗДЕЛИЕ ЗАКЛАДНОЕ МН-2	4	
А4		5	1.020-1/83.2-15 11	ИЗДЕЛИЕ ЗАКЛАДНОЕ МН-5	2	
				ДЕТАЛИ		
				СТ. ОТД. ГОСТ 5781-82		
БЧ		6	20.013.5830	Ф20 А-III L=5830	4	14.4КГ
А4		7	1.020-1/83.2-15 08-03	СТЕРЖЕНЬ ОТДЕЛЬНЫЙ	19	
				СТ. ОТД. ГОСТ 5781-82		
БЧ		8	6.011.650	Ф6 А-I L=650	4	0.14КГ
				1.020-1/83.2-6 02-02		
				КП-I3		
				СБОРОЧНЫЕ ЕДИНИЦЫ		
А4		1	1.020-1/83.2-15 09	СЕТКА КОСВ. АРМ. СКА-1	2	
А4		2	1.020-1/83.2-15 10	СЕТКА КОСВ. АРМ. СКА-2	3	
А4		3	1.020-1/83.2-15 02	СЕТКА С-2	2	
А4		4	1.020-1/83.2-15 05	ИЗДЕЛИЕ ЗАКЛАДНОЕ МН-2	4	
А4		5	1.020-1/83.2-15 12-01	ИЗДЕЛИЕ ЗАКЛАДНОЕ МН-8	2	

ВЗАМ ИНВ.№
ПОДПИСЬ И ДАТА
ИНВ № ПОДЛ

НАЧ.ОТД.	Волынский	
Н.КОНТР.	Пригорев	
ГЛ.КОНСТР	Шац	
ГИП	Никонорова	
РАЗРАБ.	Сливина	
ПРОВЕРИЛ	Колдашева	
ИСПОЛНИЛ	Богданова	

1.020-1/83.2-6 02

КАРКАС ПРОСТРАНСТВЕННЫЙ
КП-II - КП15

СТАДИЯ	ЛИСТ	ЛИСТОВ
Р	I	2

ЦНИИЭП торгово-бытовых зданий и туристских комплексов

САВЧЕНКО
ОПЕРАТОР ТПП КОРТ
ЭПВЦ Киев ЗНИИЭП

ФОРМАТ	ЗОНА	ПОЗ	ОБОЗНАЧЕНИЕ	НАИМЕНОВАНИЕ	КОЛ	ПРИМЕЧАНИЕ
				ДЕТАЛИ		
				СТ. ОТД. ГОСТ 5781-82		
БЧ		6	20.013.5830	Ф20 А-III L=5830	4	14.4КГ
А4		7	1.020-1/83.2-15 08-03	СТЕРЖЕНЬ ОТДЕЛЬНЫЙ	19	
				СТ. ОТД. ГОСТ 5781-82		
БЧ		8	6.011.650	Ф6 А-I L=650	4	0.14КГ
				1.020-1/83.2-6 02-03		
				КП-I4		
				СБОРОЧНЫЕ ЕДИНИЦЫ		
А4		1	1.020-1/83.2-15 09	СЕТКА КОСВ. АРМ. СКА-1	2	
А4		2	1.020-1/83.2-15 10	СЕТКА КОСВ. АРМ. СКА-2	3	
А4		3	1.020-1/83.2-15 02	СЕТКА С-2	2	
А4		4	1.020-1/83.2-15 05	ИЗДЕЛИЕ ЗАКЛАДНОЕ МН-2	4	
А4		5	1.020-1/83.2-15 11-01	ИЗДЕЛИЕ ЗАКЛАДНОЕ МН-7	2	
				ДЕТАЛИ		
				СТ. ОТД. ГОСТ 5781-82		
БЧ		6	20.013.5830	Ф20 А-III L=5830	4	14.4КГ
А4		7	1.020-1/83.2-15 08-03	СТЕРЖЕНЬ ОТДЕЛЬНЫЙ	19	
				СТ. ОТД. ГОСТ 5781-82		
БЧ		8	6.011.650	Ф6 А-I L=650	4	0.14КГ
				1.020-1/83.2-6 02-04		
				КП-I5		
				СБОРОЧНЫЕ ЕДИНИЦЫ		
А4		1	1.020-1/83.2-15 09	СЕТКА КОСВ. АРМ. СКА-1	2	
А4		2	1.020-1/83.2-15 10	СЕТКА КОСВ. АРМ. СКА-2	3	
А4		3	1.020-1/83.2-15 02	СЕТКА С-2	2	
А4		4	1.020-1/83.2-15 05	ИЗДЕЛИЕ ЗАКЛАДНОЕ МН-2	4	
				ДЕТАЛИ		
				СТ. ОТД. ГОСТ 5781-82		
БЧ		6	20.013.5830	Ф20 А-III L=5830	4	14.4КГ
А4		7	1.020-1/83.2-15 08-03	СТЕРЖЕНЬ ОТДЕЛЬНЫЙ	19	
				СТ. ОТД. ГОСТ 5781-82		
БЧ		8	6.011.650	Ф6 А-I L=650	4	0.14КГ

ВЗАМ ИНВ.№
ПОДПИСЬ И ДАТА
ИНВ № ПОДЛ

1.020-1/83.2-6 02

https://zavodjbi.com/

РИС. 1

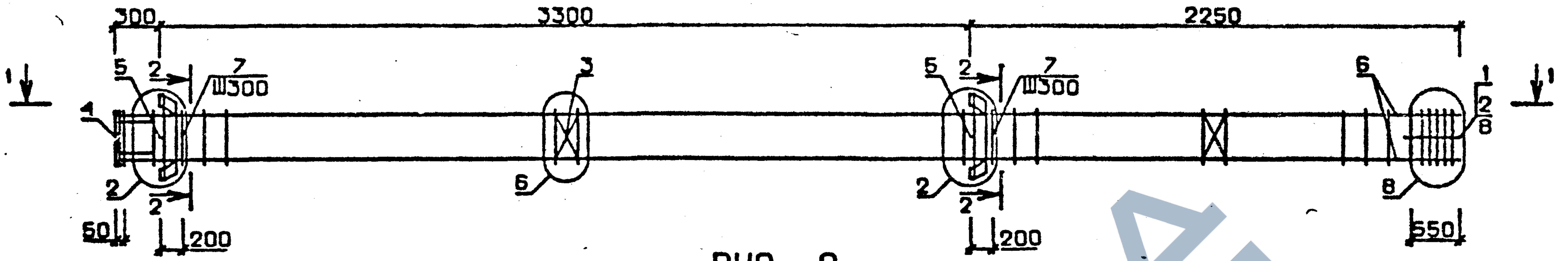
300
3300
2250
1
1
5
2
7
Ш300
4
2
2
50
200
3
6
5
2
7
Ш300
2
2
200
6
8
1
2
8
550

РИС. 2

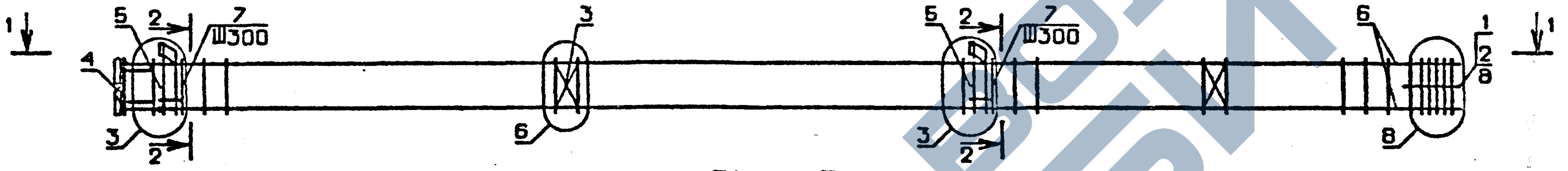
1
5
2
7
Ш300
4
3
2
3
6
5
2
7
Ш300
3
2
6
8
1
2
8
1

РИС. 3

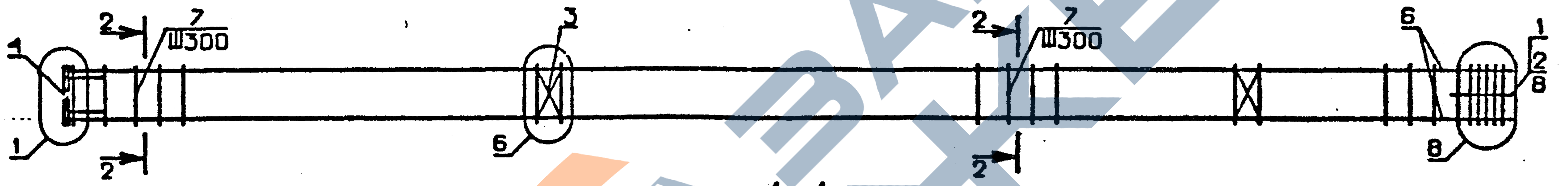
2
7
Ш300
4
1
2
3
6
2
7
Ш300
2
6
8
1
2
8

1-1

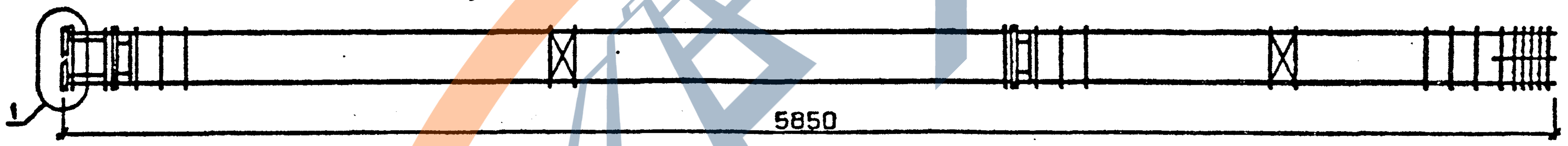

ОБОЗНАЧЕНИЕ	МАРКА	РИС	МАССА, кг
I.020-I/83.2-6 02	КП-II	I	I09,I8
-0I	КП-I2	2	97,24
-02	КП-I3	I	II8,59
-03	КП-I4	2	I04,42
-04	КП-I5	3	79,09

N УЗЛА	N ДОКУМЕНТА
1	1.020-1/83.2-6 00У Л 1
2	Л 1
3	Л 1
6	Л 2
8	Л 3
15	Л 2

2-2

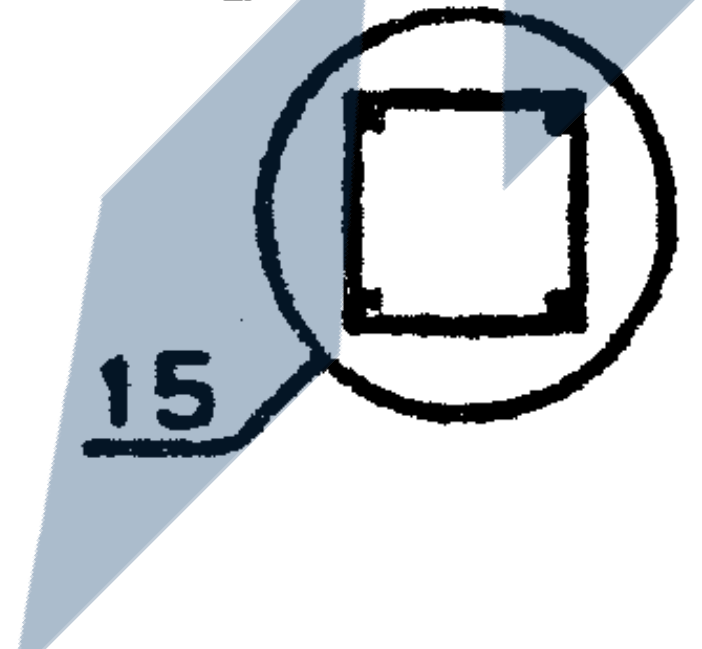

1.020-1/83.2-6 02 СБ

НАЧ ОТД	Волынский		
Н.КОНТР	Григорев		
ГЛ.КОНСТР	Шац		
ГИП	Никонорова		
РАЗРАБ	Саливина		
ПРОВЕРИЛ	Колдашева		
ИСПОЛНИЛ	Богданова		

КАРКАС
ПРОСТРАНСТВЕННЫЙ КП

СТАДИЯ	МАССА	МАСШТАБ
Р	СМ ТАБЛ	
ЛИСТ	ЛИСТОВ 1	

ЦНИИЭП торгово бытовых здании и туристских комплексов

19836 9

ФОРМАТ А3

ЗУЕНКО

ОПЕРАТОР ТПП КОРТ

ЭПВЦ КиевЗНИИЭП

ВЗАМ. ИНВ №

ПОДПИСЬ И ДАТА

ИНВ № ПОДЛ

https://zavodjbi.com/

САВЧЕНКО
ОПЕРАТОР ТПП КОРТ
ЭПВЦ КиевЗНИИЭП

ФОРМАТ	ЗОНА	ПОЗ.	ОБОЗНАЧЕНИЕ	НАИМЕНОВАНИЕ	КОЛ.	ПРИМЕЧАНИЕ
				ДОКУМЕНТАЦИЯ		
А3			1.020-1/83.2-6 03СВ	СБОРОЧНЫЙ ЧЕРТЕЖ		
А3			1.020-1/83.2-6 00У	УЗЛЫ АРМАТУРНЫЕ		
А3			1.020-1/83.2-6 00ТО	ТЕХНИЧЕСКОЕ ОПИСАНИЕ		
			ПЕРЕМЕННЫЕ ДАННЫЕ	ДЛЯ ИСПОЛНЕНИЙ:		
				1.020-1/83.2-6 03		
				КП-I6		
				СБОРОЧНЫЕ ЕДИНИЦЫ		
А4		1	1.020-1/83.2-15 09	СЕТКА КОСВ. АРМ. СКА-1	2	
А4		2	1.020-1/83.2-15 10	СЕТКА КОСВ. АРМ. СКА-2	3	
А4		3	1.020-1/83.2-15 02	СЕТКА С-2	3	
А4		4	1.020-1/83.2-15 05	ИЗДЕЛИЕ ЗАКЛАДНОЕ МН-2	4	
А4		5	1.020-1/83.2-15 12	ИЗДЕЛИЕ ЗАКЛАДНОЕ МН-6	3	
				ДЕТАЛИ		
				СТ. ОТД. ГОСТ 5781-82		
БЧ		6	20.013.9130	Ф20 А-Ш L=9130	4	22.5КГ
А4		7	1.020-1/83 2-15 08-03	СТЕРЖЕНЬ ОТДЕЛЬНЫЙ	30	
				СТ. ОТД. ГОСТ 5781-82		
БЧ		8	6.011.650	Ф6 А-I L=650	4	0.14КГ
				1.020-1/83.2-6 03-01		
				КП-I7		
				СБОРОЧНЫЕ ЕДИНИЦЫ		
А4		1	1.020-1/83.2-15 09	СЕТКА КОСВ. АРМ. СКА-1	2	
А4		2	1.020-1/83.2-15 10	СЕТКА КОСВ. АРМ. СКА-2	3	
А4		3	1.020-1/83.2-15 02	СЕТКА С-2	3	
А4		4	1.020-1/83.2-15 05	ИЗДЕЛИЕ ЗАКЛАДНОЕ МН-2	4	
А4		5	1.020-1/83.2-15 11	ИЗДЕЛИЕ ЗАКЛАДНОЕ МН-5	3	
				ДЕТАЛИ		
				СТ. ОТД. ГОСТ 5781-82		
БЧ		6	20.013.9130	Ф20 А-Ш L=9130	4	22.5КГ
А4		7	1.020-1/83.2-15 08-03	СТЕРЖЕНЬ ОТДЕЛЬНЫЙ	30	
				СТ. ОТД. ГОСТ 5781-82		
БЧ		8	6.011.650	Ф6 А-I L=650	4	0.14КГ
				1.020-1/83.2-6 03-02		
				КП-I8		
				СБОРОЧНЫЕ ЕДИНИЦЫ		
А4		1	1.020-1/83.2-15 09	СЕТКА КОСВ. АРМ. СКА-1	2	
А4		2	1.020-1/83.2-15 10	СЕТКА КОСВ. АРМ. СКА-2	3	
А4		3	1.020-1/83.2-15 02	СЕТКА С-2	3	
А4		4	1.020-1/83.2-15 05	ИЗДЕЛИЕ ЗАКЛАДНОЕ МН-2	4	
А4		5	1.020-1/83.2-15 11-01	ИЗДЕЛИЕ ЗАКЛАДНОЕ МН-7	3	

ВЗАМ. ИНВ. №
ПОДПИСЬ И ДАТА
ИНВ. № ПОДЛ.

НАЧ.ОТД.	Волынский		1.020-1/83.2-6 03	
Н.КОНТР.	Пригорев			
ГЛ.КОНСТР.	Шац		КАРКАС ПРОСТРАНСТВЕННЫЙ КП-I6 - КП-2I	СТАДИЯ: Р ЛИСТ: I ЛИСТОВ: 2
ГИП	Никонорова			
РАЗРАБ.	Самвина			ЦНИИЭП торгово-бытовых зданий и туристских комплексов
ПРОВЕРИЛ	Кордашева			
ИСПОЛНИЛ	Богданова			

САВЧЕНКО
ОПЕРАТОР ТПП КОРТ
ЭПВЦ Киев ЗНИИЭП

ФОРМАТ	ЗОНА	ПОЗ.	ОБОЗНАЧЕНИЕ	НАИМЕНОВАНИЕ	КОЛ.	ПРИМЕЧАНИЕ
				ДЕТАЛИ		
				СТ. ОТД. ГОСТ 5781-82		
БЧ		6	20.013.9130	Ф20 А-Ш L=9130	4	22.5КГ
А4		7	1.020-1/83.2-15 08-03	СТЕРЖЕНЬ ОТДЕЛЬНЫЙ	30	
				СТ. ОТД. ГОСТ 5781-82		
БЧ		8	6.011.650	Ф6 А-I L=650	4	0.14КГ
				1.020-1/83.2-6 03-03		
				КП-I9		
				СБОРОЧНЫЕ ЕДИНИЦЫ		
А4		1	1.020-1/83.2-15 09	СЕТКА КОСВ. АРМ. СКА-1	2	
А4		2	1.020-1/83.2-15 10	СЕТКА КОСВ. АРМ. СКА-2	3	
А4		3	1.020-1/83.2-15 02	СЕТКА С-2	3	
А4		4	1.020-1/83.2-15 05	ИЗДЕЛИЕ ЗАКЛАДНОЕ МН-2	4	
				ДЕТАЛИ		
				СТ. ОТД. ГОСТ 5781-82		
БЧ		6	20.013.9130	Ф20 А-Ш L=9130	4	22.5КГ
А4		7	1.020-1/83.2-15 08-03	СТЕРЖЕНЬ ОТДЕЛЬНЫЙ	30	
				СТ. ОТД. ГОСТ 5781-82		
БЧ		8	6.011.650	Ф6 А-I L=650	4	0.14КГ
				1.020-1/83.2-6 03-04		
				КП-20		
				СБОРОЧНЫЕ ЕДИНИЦЫ		
А4		1	1.020-1/83.2-15 09-01	СЕТКА КОСВ. АРМ. СКА-3	2	
А4		2	1.020-1/83.2-15 10-01	СЕТКА КОСВ. АРМ. СКА-4	3	
А4		3	1.020-1/83.2-15 02	СЕТКА С-2	3	
А4		4	1.020-1/83.2-15 05	ИЗДЕЛИЕ ЗАКЛАДНОЕ МН-2	4	
А4		5	1.020-1/83.2-15 12-01	ИЗДЕЛИЕ ЗАКЛАДНОЕ МН-8	3	
				ДЕТАЛИ		
				СТ. ОТД. ГОСТ 5781-82		
БЧ		6	20.013.9130	Ф20 А-Ш L=9130	4	22.5КГ
А4		7	1.020-1/83.2-15 08-03	СТЕРЖЕНЬ ОТДЕЛЬНЫЙ	30	
				СТ. ОТД. ГОСТ 5781-82		
БЧ		8	6.011.650	Ф6 А-I L=650	4	0.14КГ
				1.020-1/83.2-6 03-05		
				КП-2I		
				СБОРОЧНЫЕ ЕДИНИЦЫ		
А4		1	1.020-1/83.2-15 09-01	СЕТКА КОСВ. АРМ. СКА-3	2	
А4		2	1.020-1/83.2-15 10-01	СЕТКА КОСВ. АРМ. СКА-4	3	
А4		3	1.020-1/83.2-15 02	СЕТКА С-2	3	
А4		4	1.020-1/83.2-15 05	ИЗДЕЛИЕ ЗАКЛАДНОЕ МН-2	4	
А4		5	1.020-1/83.2-15 11-01	ИЗДЕЛИЕ ЗАКЛАДНОЕ МН-7	3	
				ДЕТАЛИ		
				СТ. ОТД. ГОСТ 5781-82		
БЧ		6	20.013.9130	Ф20 А-Ш L=9130	4	22.5КГ
А4		7	1.020-1/83.2-15 08-03	СТЕРЖЕНЬ ОТДЕЛЬНЫЙ	30	
				СТ. ОТД. ГОСТ 5781-82		
БЧ		8	6.011.650	Ф6 А-I L=650	4	0.14КГ

ВЗАМ. ИНВ. №
ПОДПИСЬ И ДАТА
ИНВ. № ПОДЛ.

	1.020-1/83.2-6 03	ЛИСТ 2

https://zavodjbi.com/

ЗУЕНКО
ОПЕРАТОР ТПП КОРТ
ЭПВЦ КиевЗНИИЭП

РИС. 1

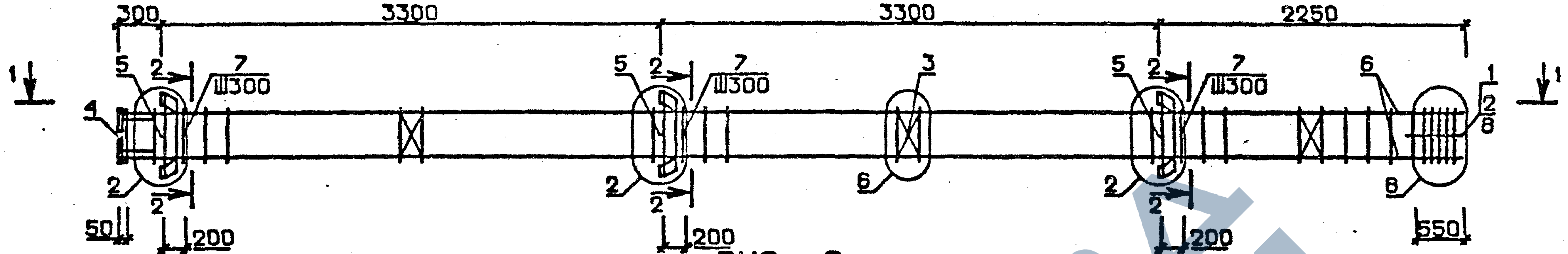
300
3300
3300
2250
1
1
2
3
4
5
6
7
8
Ш300
50
200
550

РИС. 2

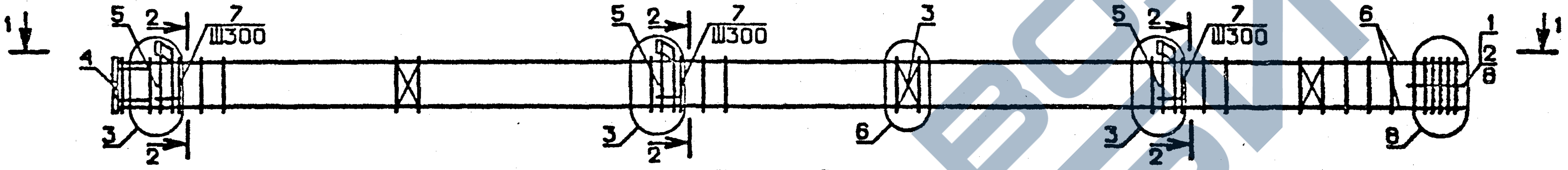
1
1
2
3
4
5
6
7
8
Ш300

РИС. 3

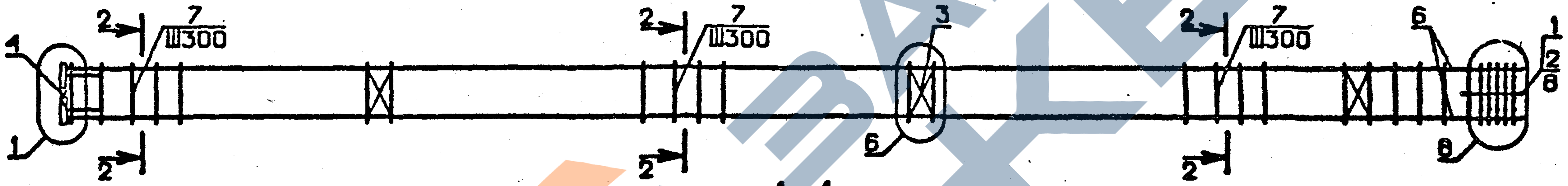
1
2
3
4
6
7
8
Ш300

1-1

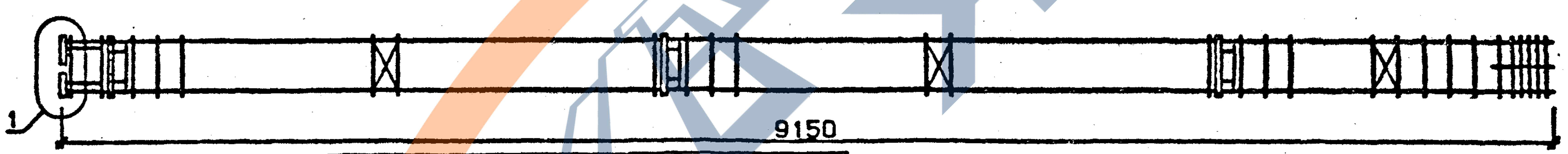

ОБОЗНАЧЕНИЕ	МАРКА	РИС	МАССА, кг
I.020-I/83.2-6 03	КП-I6	I	I6I,24
-0I	КП-I7	2	I43,34
-02	КП-I8	2	I54,I0
-03	КП-I9	3	II6,II
-04	КП-20	I	I80,20
-05	КП-2I	2	I58,94

N УЗЛА	N ДОКУМЕНТА
1	1.020-1/83.2-6 00У л 1
2	л 1
3	л 1
6	л 2
8	л 3
15	л 3

2-2

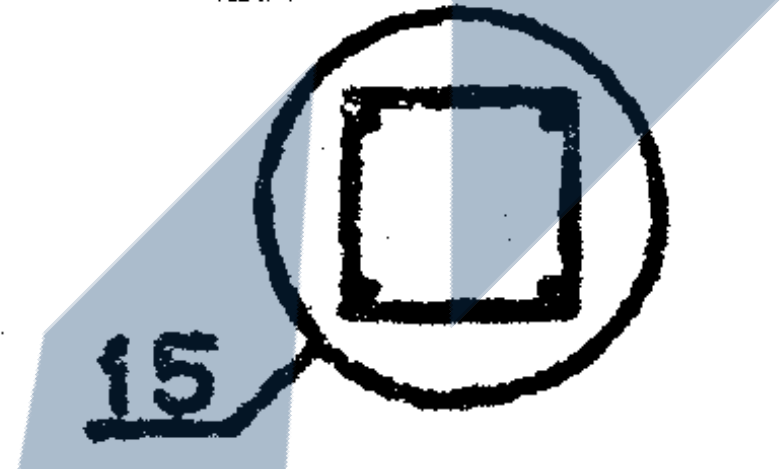

ВЗАМ ИНВ №
ПОДПИСЬ И ДАТА
ИНВ № ПОДЛ

НАЧ. ОТД	Волынский		
Н.КОНТР	Григорев		
ГЛ.КОНСТР	Шац		
ГИП	Никонорова		
РАЗРАБ	Богданова		
ПРОВЕРИЛ	Ковдалева		
ИСПОЛНИЛ	Савина		

1.020-1/83.2-6 03 СБ

КАРКАС
ПРОСТРАНСТВЕННЫЙ КП

СТАДИЯ	МАССА	МАСШТАБ
Р	СМ. ТАБЛ	

ЛИСТ | ЛИСТОВ 1

ЦНИИЭП торгово-бытовые здания и туристские комплексы

19836 11

ФОРМАТ А3

https://zavodjbi.com/

ЭПВЦ КиевЗНИИЭП
Оператор ТЛП КОРТ
САВЧЕНКО

Формат	Зона	Поз	Обозначение	Наименование	Кол	Примечание
				ДОКУМЕНТАЦИЯ		
А3			1.020-1/83.2-6 04СБ	СБОРОЧНЫЙ ЧЕРТЕЖ		
А3			1.020-1/83.2-6 00У	УЗЛЫ АРМАТУРНЫЕ		
А3			1.020-1/83.2-6 00ТО	ТЕХНИЧЕСКОЕ ОПИСАНИЕ		
			ПЕРЕМЕННЫЕ ДАННЫЕ	ДЛЯ ИСПОЛНЕНИЙ:		
				1.020-1/83.2-6 04 КП-22		
				СБОРОЧНЫЕ ЕДИНИЦЫ		
А4		1	1.020-1/83.2-15 09	СЕТКА КОСВ. АРМ. СКА-1	4	
А4		2	1.020-1/83.2-15 10	СЕТКА КОСВ. АРМ. СКА-2	6	
А4		3	1.020-1/83.2-15 02	СЕТКА С-2	1	
А4		4	1.020-1/83.2-15 12	ИЗДЕЛИЕ ЗАКЛАДНОЕ МН-6	1	
				ДЕТАЛИ		
				СТ. ОТД. ГОСТ 5781-82		
БЧ		5	20.013.3300	Ф20 А-III L=3300	4	8.14КГ
А4		6	1.020-1/83.2-15 08-03	СТЕРЖЕНЬ ОТДЕЛЬНЫЙ	9	
				СТ. ОТД. ГОСТ 5781-82		
БЧ		7	6.011.650	Ф6 А-I L=650	8	0.14КГ
				1.020-1/83.2-6 04-01 КП-23		
				СБОРОЧНЫЕ ЕДИНИЦЫ		
А4		1	1.020-1/83.2-15 09	СЕТКА КОСВ. АРМ. СКА-1	4	
А4		2	1.020-1/83.2-15 10	СЕТКА КОСВ. АРМ. СКА-2	6	
А4		3	1.020-1/83.2-15 02	СЕТКА С-2	1	
А4		4	1.020-1/83.2-15 11	ИЗДЕЛИЕ ЗАКЛАДНОЕ МН-5	1	
				ДЕТАЛИ		
				СТ. ОТД. ГОСТ 5781-82		
БЧ		5	20.013.3300	Ф20 А-III L=3300	4	8.14КГ
А4		6	1.020-1/83.2-15 08-03	СТЕРЖЕНЬ ОТДЕЛЬНЫЙ	9	
				СТ. ОТД. ГОСТ 5781-82		
БЧ		7	6.011.650	Ф6 А-I L=650	8	0.14КГ
				1.020-1/83.2-6 04-02 КП-24		
				СБОРОЧНЫЕ ЕДИНИЦЫ		
А4		1	1.020-1/83.2-15 09	СЕТКА КОСВ. АРМ. СКА-1	4	
А4		2	1.020-1/83.2-15 10	СЕТКА КОСВ. АРМ. СКА-2	6	
А4		3	1.020-1/83.2-15 02	СЕТКА С-2	1	
А4		4	1.020-1/83.2-15 12-01	ИЗДЕЛИЕ ЗАКЛАДНОЕ МН-8	1	
				ДЕТАЛИ		
				СТ. ОТД. ГОСТ 5781-82		
БЧ		5	20.013.3300	Ф20 А-III L=3300	4	8.14КГ

ВЗАМ ИНВ №
ПОДПИСЬ И ДАТА
ИНВ.№ ПОДЛ

НАЧ.ОТД.	Волынский		1.020-1/83.2-6 04
Н.КОНТР.	Пригорев		
ГЛ.КОНСТР.	Шац		КАРКАС ПРОСТРАНСТВЕННЫЙ КП-22 – КП-41
ГИП	Колдашева		
РАЗРАБ.	Лакеева		
ПРОВЕРИЛ	Никонорова		
ИСПОЛНИЛ	Богданова		

СТАДИЯ	ЛИСТ	ЛИСТОВ
Р	1	6

ЦНИИЭП торгово-бытовых зданий и туристских комплексов

ФОРМАТ А4

ЭПВЦ КиевЗНИИЭП
Оператор ТЛП КОРТ
САВЧЕНКО

Формат	Зона	Поз	Обозначение	Наименование	Кол	Примечание
А4		6	1.020-1/83.2-15 08-03	СТЕРЖЕНЬ ОТДЕЛЬНЫЙ	9	
				СТ. ОТД. ГОСТ 5781-82		
БЧ		7	6.011.650	Ф6 А-I L=650	8	0.14КГ
				1.020-1/83.2-6.04-03 КП-25		
				СБОРОЧНЫЕ ЕДИНИЦЫ		
А4		1	1.020-1/83.2-15 09	СЕТКА КОСВ. АРМ. СКА-1	4	
А4		2	1.020-1/83.2-15 10	СЕТКА КОСВ. АРМ. СКА-2	6	
А4		3	1.020-1/83.2-15 02	СЕТКА С-2	1	
А4		4	1.020-1/83.2-15 11-01	ИЗДЕЛИЕ ЗАКЛАДНОЕ МН-7	1	
				ДЕТАЛИ		
				СТ. ОТД. ГОСТ 5781-82		
БЧ		5	20.013.3300	Ф20 А-III L=3300	4	8.14КГ
А4		6	1.020-1/83.2-15 08-03	СТЕРЖЕНЬ ОТДЕЛЬНЫЙ	9	
				СТ. ОТД. ГОСТ 5781-82		
БЧ		7	6.011.650	Ф6 А-I L=650	8	0.14КГ
				1.020-1/83.2-6 04-04 КП-26		
				СБОРОЧНЫЕ ЕДИНИЦЫ		
А4		1	1.020-1/83.2-15 09	СЕТКА КОСВ. АРМ. СКА-1	4	
А4		2	1.020-1/83.2-15 10	СЕТКА КОСВ. АРМ. СКА-2	6	
А4		3	1.020-1/83.2-15 02	СЕТКА С-2	1	
				ДЕТАЛИ		
				СТ. ОТД. ГОСТ 5781-82		
БЧ		5	20.013.3300	Ф20 А-III L=3300	4	8.14КГ
А4		6	1.020-1/83.2-15 08-03	СТЕРЖЕНЬ ОТДЕЛЬНЫЙ	9	
				СТ. ОТД. ГОСТ 5781-82		
БЧ		7	6.011.650	Ф6 А-I L=650	8	0.14КГ
				1.020-1/83.2-6 04-05 КП-27		
				СБОРОЧНЫЕ ЕДИНИЦЫ		
А4		1	1.020-1/83.2-15 09-01	СЕТКА КОСВ. АРМ. СКА-3	4	
А4		2	1.020-1/83.2-15 10-01	СЕТКА КОСВ. АРМ. СКА-4	6	
А4		3	1.020-1/83.2-15 02	СЕТКА С-2	1	
А4		4	1.020-1/83.2-15 12	ИЗДЕЛИЕ ЗАКЛАДНОЕ МН-6	1	
				ДЕТАЛИ		
				СТ. ОТД. ГОСТ 5781-82		
БЧ		5	20.013.3300	Ф20 А-III L=3300	4	8.14КГ
А4		6	1.020-1/83.2-15 08-03	СТЕРЖЕНЬ ОТДЕЛЬНЫЙ	9	
				СТ. ОТД. ГОСТ 5781-82		
БЧ		7	6.011.650	Ф6 А-I L=650	8	0.14КГ
				1.020-1/83.2-6 04-06 КП-28		
				СБОРОЧНЫЕ ЕДИНИЦЫ		
А4		1	1.020-1/83.2-15 09-01	СЕТКА КОСВ. АРМ. СКА-3	4	
А4		2	1.020-1/83.2-15 10-01	СЕТКА КОСВ. АРМ. СКА-4	6	
А4		3	1.020-1/83.2-15 02	СЕТКА С-2	1	

ВЗАМ ИНВ №
ПОДПИСЬ И ДАТА
ИНВ.№ ПОДЛ

19836 12

ФОРМАТ А4

ФОРМАТ	ЗОНА	ПОЗ.	ОБОЗНАЧЕНИЕ	НАИМЕНОВАНИЕ	КОЛ	ПРИМЕЧАНИЕ
А4		4	1.020-1/83.2-15 11	ИЗДЕЛИЕ ЗАКЛАДНОЕ МН-5	1	
				ДЕТАЛИ		
				СТ. ОТД. ГОСТ 5781-82		
БЧ		5	20.013.3300	Ф20 А-Ш L=3300	4	8.14КГ
А4		6	1.020-1/83.2-15 08-03	СТЕРЖЕНЬ ОТДЕЛЬНЫЙ	9	
				СТ. ОТД. ГОСТ 5781-82		
БЧ		7	6.011.650	Ф6 А-I L=650	8	0.14КГ
				1.020-1/83.2-6 04-07		
				КП-29		
				СБОРОЧНЫЕ ЕДИНИЦЫ		
А4		1	1.020-1/83.2-15 09-01	СЕТКА КОСВ. АРМ. СКА-3	4	
А4		2	1.020-1/83.2-15 10-01	СЕТКА КОСВ. АРМ. СКА-4	6	
А4		3	1.020-1/83.2-15 02	СЕТКА С-2	1	
А4		4	1.020-1/83.2-15 12-01	ИЗДЕЛИЕ ЗАКЛАДНОЕ МН-8	1	
				ДЕТАЛИ		
				СТ. ОТД. ГОСТ 5781-82		
БЧ		5	20.013.3300	Ф20 А-Ш L=3300	4	8.14КГ
А4		6	1.020-1/83.2-15 08-03	СТЕРЖЕНЬ ОТДЕЛЬНЫЙ	9	
				СТ. ОТД. ГОСТ 5781-82		
БЧ		7	6.011.650	Ф6 А-I L=650	8	0.14КГ
				1.020-1/83.2-6 04-08		
				КП-30		
				СБОРОЧНЫЕ ЕДИНИЦЫ		
А4		1	1.020-1/83.2-15 09-01	СЕТКА КОСВ. АРМ. СКА-3	4	
А4		2	1.020-1/83.2-15 10-01	СЕТКА КОСВ. АРМ. СКА-4	6	
А4		3	1.020-1/83.2-15 02	СЕТКА С-2	1	
А4		4	1.020-1/83.2-15 11-01	ИЗДЕЛИЕ ЗАКЛАДНОЕ МН-7	1	
				ДЕТАЛИ		
				СТ. ОТД. ГОСТ 5781-82		
БЧ		5	20.013.3300	Ф20 А-Ш L=3300	4	8.14КГ
А4		6	1.020-1/83.2-15 08-03	СТЕРЖЕНЬ ОТДЕЛЬНЫЙ	9	
				СТ. ОТД. ГОСТ 5781-82		
БЧ		7	6.011.650	Ф6 А-I L=650	8	0.14КГ
				1.020-1/83.2-6 04-09		
				КП-31		
				СБОРОЧНЫЕ ЕДИНИЦЫ		
А4		1	1.020-1/83.2-15 09-01	СЕТКА КОСВ. АРМ. СКА-3	4	
А4		2	1.020-1/83.2-15 10-01	СЕТКА КОСВ. АРМ. СКА-4	6	
А4		3	1.020-1/83.2-15 02	СЕТКА С-2	1	
				ДЕТАЛИ		
				СТ. ОТД. ГОСТ 5781-82		
БЧ		5	20.013.3300	Ф20 А-Ш L=3300	4	8.14КГ
А4		6	1.020-1/83.2-15 08-03	СТЕРЖЕНЬ ОТДЕЛЬНЫЙ	9	
				СТ. ОТД. ГОСТ 5781-82		
БЧ		7	6.011.650	Ф6 А-I L=650	8	0.14КГ
				1.020-1/83.2-6 04-10		
				КП-32		

САВЧЕНКО
ОПЕРАТОР ТПП КОРТ
ЭПВЦ Киев ЗНИИЭП
ВЗАМ ИНВ №
ПОДПИСЬ И ДАТА
ИНВ № ПОДЛ

1.020-1/83.2-6 04

ФОРМАТ	ЗОНА	ПОЗ.	ОБОЗНАЧЕНИЕ	НАИМЕНОВАНИЕ	КОЛ	ПРИМЕЧАНИЕ
				СБОРОЧНЫЕ ЕДИНИЦЫ		
А4		1	1.020-1/83.2-15 09-01	СЕТКА КОСВ. АРМ. СКА-3	6	
А4		2	1.020-1/83.2-15 10-01	СЕТКА КОСВ. АРМ. СКА-4	6	
А4		3	1.020-1/83.2-15 02	СЕТКА С-2	1	
А4		4	1.020-1/83.2-15 12	ИЗДЕЛИЕ ЗАКЛАДНОЕ МН-6	1	
				ДЕТАЛИ		
				СТ. ОТД. ГОСТ 5781-82		
БЧ		5	32.013.3300	Ф32 А-Ш L=3300	4	20.8КГ
А4		6	1.020-1/83.2-15 08-04	СТЕРЖЕНЬ ОТДЕЛЬНЫЙ	8	
				СТ. ОТД. ГОСТ 5781-82		
БЧ		7	6.011.650	Ф6 А-I L=650	8	0.14КГ
				1.020-1/83.2-6 04-11		
				КП-33		
				СБОРОЧНЫЕ ЕДИНИЦЫ		
А4		1	1.020-1/83.2-15 09-01	СЕТКА КОСВ. АРМ. СКА-3	6	
А4		2	1.020-1/83.2-15 10-01	СЕТКА КОСВ. АРМ. СКА-4	6	
А4		3	1.020-1/83.2-15 02	СЕТКА С-2	1	
А4		4	1.020-1/83.2-15 11	ИЗДЕЛИЕ ЗАКЛАДНОЕ МН-5	1	
				ДЕТАЛИ		
				СТ. ОТД. ГОСТ 5781-82		
БЧ		5	32.013.3300	Ф32 А-Ш L=3300	4	20.8КГ
А4		6	1.020-1/83.2-15 08-04	СТЕРЖЕНЬ ОТДЕЛЬНЫЙ	8	
				СТ. ОТД. ГОСТ 5781-82		
БЧ		7	6.011.650	Ф6 А-I L=650	8	0.14КГ
				1.020-1/83.2-6 04-12		
				КП-34		
				СБОРОЧНЫЕ ЕДИНИЦЫ		
А4		1	1.020-1/83.2-15 09-01	СЕТКА КОСВ. АРМ. СКА-3	6	
А4		2	1.020-1/83.2-15 10-01	СЕТКА КОСВ. АРМ. СКА-4	6	
А4		3	1.020-1/83.2-15 02	СЕТКА С-2	1	
А4		4	1.020-1/83.2-15 12-01	ИЗДЕЛИЕ ЗАКЛАДНОЕ МН-8	1	
				ДЕТАЛИ		
				СТ. ОТД. ГОСТ 5781-82		
БЧ		5	32.013.3300	Ф32 А-Ш L=3300	4	20.8КГ
А4		6	1.020-1/83.2-15 08-04	СТЕРЖЕНЬ ОТДЕЛЬНЫЙ	8	
				СТ. ОТД. ГОСТ 5781-82		
БЧ		7	6.011.650	Ф6 А-I L=650	8	0.14КГ
				1.020-1/83.2-6 04-13		
				КП-35		
				СБОРОЧНЫЕ ЕДИНИЦЫ		
А4		1	1.020-1/83.2-15 09-01	СЕТКА КОСВ. АРМ. СКА-3	6	
А4		2	1.020-1/83.2-15 10-01	СЕТКА КОСВ. АРМ. СКА-4	6	
А4		3	1.020-1/83.2-15 02	СЕТКА С-2	1	
А4		4	1.020-1/83.2-15 11-01	ИЗДЕЛИЕ ЗАКЛАДНОЕ МН-7	1	
				ДЕТАЛИ		
				СТ. ОТД. ГОСТ 5781-82		
БЧ		5	32.013.3300	Ф32 А-Ш L=3300	4	20.8КГ
А4		6	1.020-1/83.2-15 08-04	СТЕРЖЕНЬ ОТДЕЛЬНЫЙ	8	
				СТ. ОТД. ГОСТ 5781-82		

САВЧЕНКО
ОПЕРАТОР ТПП КОРТ
ЭПВЦ Киев ЗНИИЭП
ВЗАМ ИНВ №
ПОДПИСЬ И ДАТА
ИНВ № ПОДЛ

1.020-1/83.2-6 04

19838 13

ЭПВЦ Киев ЗНИИЭП
ОПЕРАТОР ТПП КОРТ
САВЧЕНКО

ФОРМАТ	ЗОНА	ПОЗ.	ОБОЗНАЧЕНИЕ	НАИМЕНОВАНИЕ	КОЛ	ПРИМЕЧАНИЕ
БЧ		7	6.011.650	Ф6 А-I L=650	8	0.14КГ
				1.020-1/83.2-6 04-14		
				КП-36		
				СБОРОЧНЫЕ ЕДИНИЦЫ		
А4		1	1.020-1/83.2-15 09-01	СЕТКА КОСВ. АРМ. СКА-3	6	
А4		2	1.020-1/83.2-15 10-01	СЕТКА КОСВ. АРМ. СКА-4	6	
А4		3	1.020-1/83.2-15 02	СЕТКА С-2	1	
				ДЕТАЛИ		
				СТ. ОТД. ГОСТ 5781-82		
БЧ		5	32.013.3300	Ф32 А-III L=3300	4	20.8КГ
А4		6	1.020-1/83.2-15 08-04	СТЕРЖЕНЬ ОТДЕЛЬНЫЙ	8	
				СТ. ОТД. ГОСТ 5781-82		
БЧ		7	6.011.650	Ф6 А-I L=650	8	0.14КГ
				1.020-1/83.2-6 04-15		
				КП-37		
				СБОРОЧНЫЕ ЕДИНИЦЫ		
А4		1	1.020-1/83.2-15 09-01	СЕТКА КОСВ. АРМ. СКА-3	10	
А4		2	1.020-1/83.2-15 10-01	СЕТКА КОСВ. АРМ. СКА-4	6	
А4		3	1.020-1/83.2-15 02	СЕТКА С-2	1	
А4		4	1.020-1/83.2-15 12	ИЗДЕЛИЕ ЗАКЛАДНОЕ МН-6	1	
				ДЕТАЛИ		
				СТ. ОТД. ГОСТ 5781-82		
БЧ		5	40.013.3300	Ф40 А-III L=3300	4	32.6КГ
А4		6	1.020-1/83.2-15 08-05	СТЕРЖЕНЬ ОТДЕЛЬНЫЙ	8	
				СТ. ОТД. ГОСТ 5781-82		
БЧ		7	6.011.650	Ф6 А-I L=650	8	0.14КГ
				1.020-1/83.2-6 04-16		
				КП-38		
				СБОРОЧНЫЕ ЕДИНИЦЫ		
А4		1	1.020-1/83.2-15 09-01	СЕТКА КОСВ. АРМ. СКА-3	10	
А4		2	1.020-1/83.2-15 10-01	СЕТКА КОСВ. АРМ. СКА-4	6	
А4		3	1.020-1/83.2-15 02	СЕТКА С-2	1	
А4		4	1.020-1/83.2-15 11	ИЗДЕЛИЕ ЗАКЛАДНОЕ МН-5	1	
				ДЕТАЛИ		
				СТ. ОТД. ГОСТ 5781-82		
БЧ		5	40.013.3300	Ф40 А-III L=3300	4	32.6КГ
А4		6	1.020-1/83.2-15 08-05	СТЕРЖЕНЬ ОТДЕЛЬНЫЙ	8	
				СТ. ОТД. ГОСТ 5781-82		
БЧ		7	6.011.650	Ф6 А-I L=650	8	0.14КГ
				1.020-1/83.2-6 04-17		
				КП-39		
				СБОРОЧНЫЕ ЕДИНИЦЫ		
А4		1	1.020-1/83.2-15 09-01	СЕТКА КОСВ. АРМ. СКА-3	10	
А4		2	1.020-1/83.2-15 10-01	СЕТКА КОСВ. АРМ. СКА-4	6	
А4		3	1.020-1/83.2-15 02	СЕТКА С-2	1	
А4		4	1.020-1/83.2-15 12-01	ИЗДЕЛИЕ ЗАКЛАДНОЕ МН-8	1	
				ДЕТАЛИ		

ВЗАМ ИНВ №
ПОДПИСЬ И ДАТА
ИНВ №ПОДЛ

1.020-1/83.2-6 04	ЛИСТ 5

ФОРМАТ А4

13

ЭПВЦ Киев ЗНИИЭП
ОПЕРАТОР ТПП КОРТ
САВЧЕНКО

ФОРМАТ	ЗОНА	ПОЗ.	ОБОЗНАЧЕНИЕ	НАИМЕНОВАНИЕ	КОЛ	ПРИМЕЧАНИЕ
				СТ. ОТД. ГОСТ 5781-82		
БЧ		5	40.013.3300	Ф40 А-III L=3300	4	32.6КГ
А4		6	1.020-1/83.2-15 08-05	СТЕРЖЕНЬ ОТДЕЛЬНЫЙ	8	
				СТ. ОТД. ГОСТ 5781-82		
БЧ		7	6.011.650	Ф6 А-I L=650	8	0.14КГ
				1.020-1/83.2-6 04-18		
				КП-40		
				СБОРОЧНЫЕ ЕДИНИЦЫ		
А4		1	1.020-1/83.2-15 09-01	СЕТКА КОСВ. АРМ. СКА-3	10	
А4		2	1.020-1/83.2-15 10-01	СЕТКА КОСВ. АРМ. СКА-4	6	
А4		3	1.020-1/83.2-15 02	СЕТКА С-2	1	
А4		4	1.020-1/83.2-15 11-01	ИЗДЕЛИЕ ЗАКЛАДНОЕ МН-7	1	
				ДЕТАЛИ		
				СТ. ОТД. ГОСТ 5781-82		
БЧ		5	40.013.3300	Ф40 А-III L=3300	4	32.6КГ
А4		6	1.020-1/83.2-15 08-05	СТЕРЖЕНЬ ОТДЕЛЬНЫЙ	8	
				СТ. ОТД. ГОСТ 5781-82		
БЧ		7	6.011.650	Ф6 А-I L=650	8	0.14КГ
				1.020-1/83.2-6 04-19		
				КП-41		
				СБОРОЧНЫЕ ЕДИНИЦЫ		
А4		1	1.020-1/83.2-15 09-01	СЕТКА КОСВ. АРМ. СКА-3	10	
А4		2	1.020-1/83.2-15 10-01	СЕТКА КОСВ. АРМ. СКА-4	6	
А4		3	1.020-1/83.2-15 02	СЕТКА С-2	1	
				ДЕТАЛИ		
				СТ. ОТД. ГОСТ 5781-82		
БЧ		5	40.013.3300	Ф40 А-III L=3300	4	32.6КГ
А4		6	1.020-1/83.2-15 08-05	СТЕРЖЕНЬ ОТДЕЛЬНЫЙ	8	
				СТ. ОТД. ГОСТ 5781-82		
БЧ		7	6.011.650	Ф6 А-I L=650	8	0.14КГ

ВЗАМ ИНВ №
ПОДПИСЬ И ДАТА
ИНВ №ПОДЛ

1.020-1/83.2-6 04	ЛИСТ 6

19836 14

ФОРМАТ А4

ОБОЗНАЧЕНИЕ	МАРКА	РИС	А	У1	У2	МАССА, кг
I.020-I/83.2-6 04	КП-22	I	350	8	7	69,79
-0I	КП-23	2	350	8	7	63,82
-02	КП-24	I	350	8	7	74,49
-03	КП-25	2	350	8	7	67,4I
-04	КП-26	3	350	8	7	54,74
-05	КП-27	I	350	8	7	79,46
-06	КП-28	2	350	8	7	73,48
-07	КП-29	I	350	8	7	84,I6
-08	КП-30	2	350	8	7	77,08
-09	КП-3I	3	350	8	7	64,4I
-I0	КП-32	I	650	I0	9	I38,7I
-II	КП-33	2	650	I0	9	I32,74
-I2	КП-34	I	650	I0	9	I43,42
-I3	КП-35	2	650	I0	9	I36,33
-I4	КП-36	3	650	I0	9	I23,66
-I5	КП-37	I	650	I4	I3	20I,78
-I6	КП-38	2	650	I4	I3	I95,82
-I7	КП-39	I	650	I4	I3	206,49
-I8	КП-40	2	650	I4	I3	I99,4I
-I9	КП-4I	3	650	I4	I3	I86,74

РИС. 1

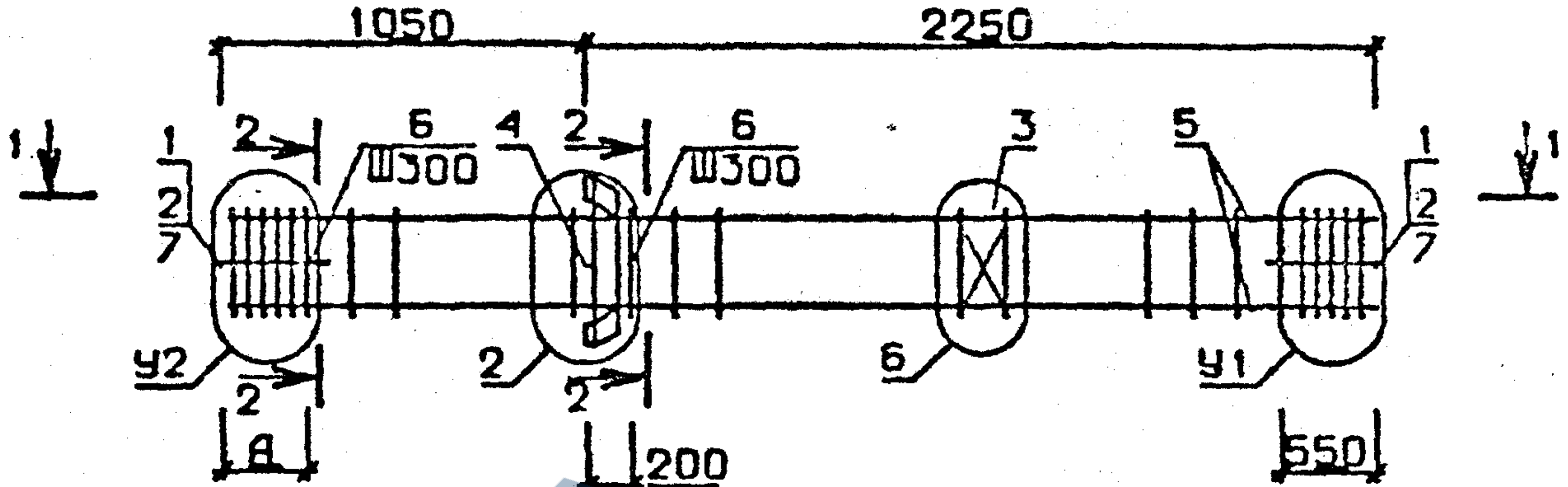
1050
2250
1
2
6
Ш300
4
2
6
Ш300
3
5
1
2/7
У2
2
2
6
У1
А
200
550

РИС. 2

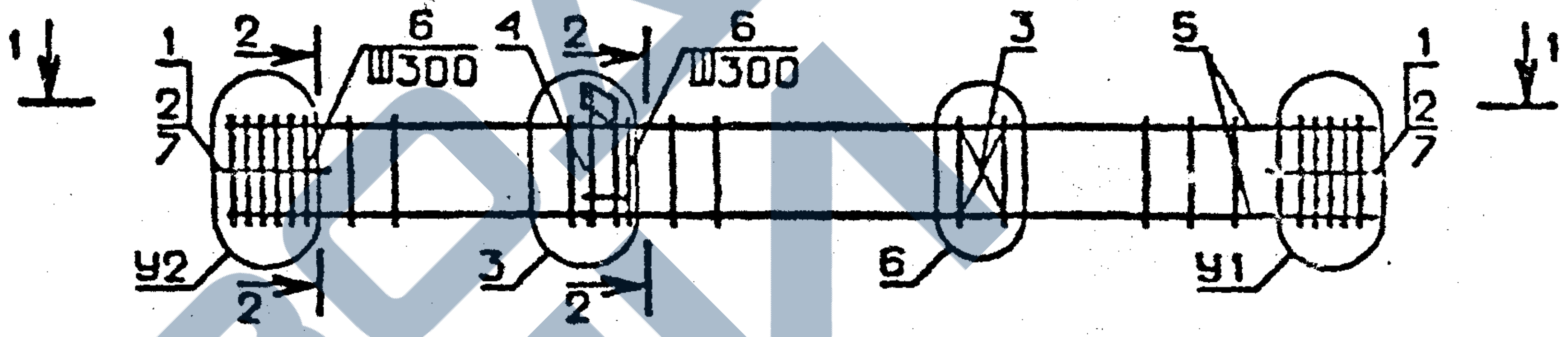
1
2
6
Ш300
4
2
6
Ш300
3
5
1
2/7
У2
2
3
2
6
У1

РИС. 3

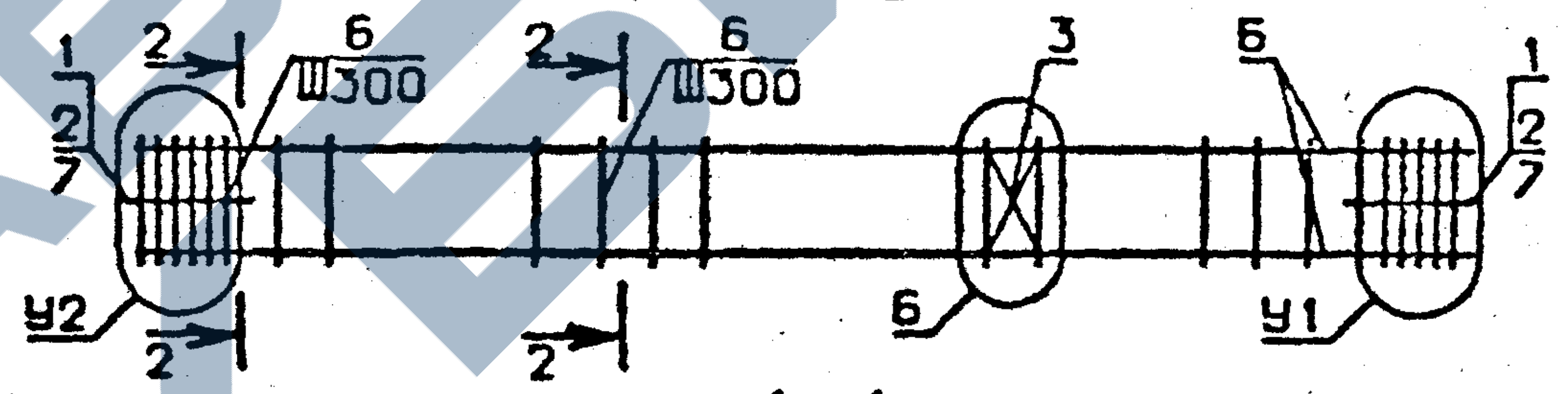
1
2
6
Ш300
2
6
Ш300
3
5
1
2/7
У2
2
2
6
У1

1 - 1

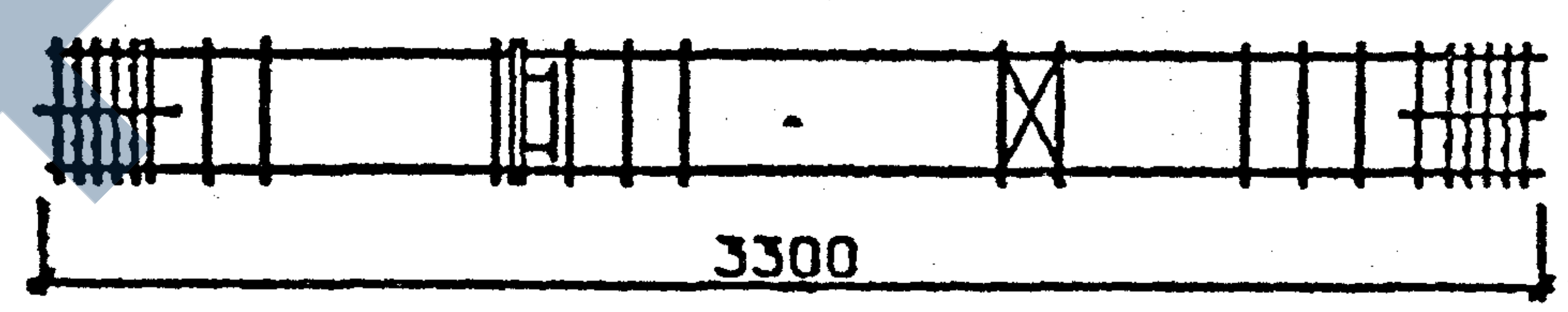

N УЗЛА	N ДОКУМЕНТА
2	1.020-1/83.2-6 00У Л 1
3	Л 1
6	Л 2
7	Л 3
8	Л 3
9	Л 3
10	Л 3
13	Л 3
14	Л 3
15	Л 2

2 - 2

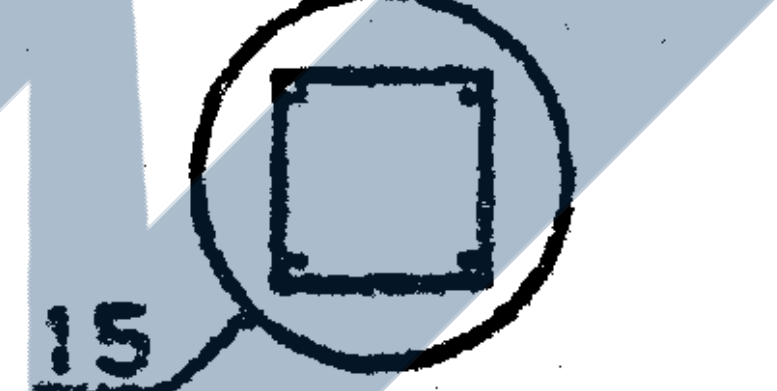

НАЧ ОТД	Волынский	
Н.КОНТР	Григорев	
ГЛ.КОНСТР	Шац	
ГИП	Колдашева	
РАЗРАБ	Лакеева	
ПРОВЕРИЛ	Никонорова	
ИСПОЛНИЛ	Богданова	

1.020-1/83.2-6 04 СБ

КАРКАС
ПРОСТРАНСТВЕННЫЙ КП

СТАДИЯ	МАССА	МАСШТАБ
Р	СМ ТАБЛ	

ЛИСТ | ЛИСТОВ 1

ЦНИИЭП бытовых зданий и туристских комплексов

19836 15

ФОРМАТ А3

ЭПВЦ КиевЗНИИЭП
Оператор ТПП КОРТ
Зуенко

ВЗАМ. ИНВ. №
ПОДПИСЬ И ДАТА
ИНВ. № ПОДЛ

https://zavodjbi.com/

ЭПВЦ Киев ЗНИИЭП
ТПП КОРТ
ОПЕРАТОР
САВЧЕНКО

ФОРМАТ	ЗОНА	ПОЗ.	ОБОЗНАЧЕНИЕ	НАИМЕНОВАНИЕ	КОЛ.	ПРИМЕЧАНИЕ
				ДОКУМЕНТАЦИЯ		
А3			1.020-1/83.2-6 05СВ	СБОРОЧНЫЙ ЧЕРТЕЖ		
А3			1.020-1/83.2-6 00У	УЗЛЫ АРМАТУРНЫЕ		
А3			1.020-1/83.2-6 00ТО	ТЕХНИЧЕСКОЕ ОПИСАНИЕ		
			ПЕРЕМЕННЫЕ ДАННЫЕ	ДЛЯ ИСПОЛНЕНИЙ:		
				1.020-1/83.2-6 05 КП-42		
				СБОРОЧНЫЕ ЕДИНИЦЫ		
А4		1	1.020-1/83.2-15 09	СЕТКА КОСВ. АРМ. СКА-1	4	
А4		2	1.020-1/83.2-15 10	СЕТКА КОСВ. АРМ. СКА-2	6	
А4		3	1.020-1/83.2-15 02	СЕТКА С-2	3	
А4		4	1.020-1/83.2-15 12	ИЗДЕЛИЕ ЗАКЛАДНОЕ МН-6	3	
				ДЕТАЛИ		
БЧ		5	20.013.9900	СТ. ОТД. ГОСТ 5781-82 Ф20 А-Ш L=9900	4	24.4КГ
А4		6	1.020-1/83.2-15 08-03	СТЕРЖЕНЬ ОТДЕЛЬНЫЙ	31	
БЧ		7	6.011.650	СТ. ОТД. ГОСТ 5781-82 Ф6 А-I L=650	8	0.14КГ
				1.020-1/83.2-6 05-01 КП-43		
				СБОРОЧНЫЕ ЕДИНИЦЫ		
А4		1	1.020-1/83.2-15 09	СЕТКА КОСВ. АРМ. СКА-1	4	
А4		2	1.020-1/83.2-15 10	СЕТКА КОСВ. АРМ. СКА-2	6	
А4		3	1.020-1/83.2-15 02	СЕТКА С-2	3	
А4		4	1.020-1/83.2-15 11	ИЗДЕЛИЕ ЗАКЛАДНОЕ МН-5	3	
				ДЕТАЛИ		
БЧ		5	20.013.9900	СТ. ОТД. ГОСТ 5781-82 Ф20 А-Ш L=9900	4	24.4КГ
А4		6	1.020-1/83.2-15 08-03	СТЕРЖЕНЬ ОТДЕЛЬНЫЙ	31	
БЧ		7	6.011.650	СТ. ОТД. ГОСТ 5781-82 Ф6 А-I L=650	8	0.14КГ
				1.020-1/83.2-6 05-02 КП-44		
				СБОРОЧНЫЕ ЕДИНИЦЫ		
А4		1	1.020-1/83.2-15 09	СЕТКА КОСВ. АРМ. СКА-1	4	
А4		2	1.020-1/83.2-15 10	СЕТКА КОСВ. АРМ. СКА-2	6	
А4		3	1.020-1/83.2-15 02	СЕТКА С-2	3.	
				ДЕТАЛИ		
БЧ		5	20.013.9900	СТ. ОТД. ГОСТ 5781-82 Ф20 А-Ш L=9900	4	24.4КГ
А4		6	1.020-1/83.2-15 08-03	СТЕРЖЕНЬ ОТДЕЛЬНЫЙ	31	

НАЧ.ОТД.	Волынский		1.020-1/83.2-6 05
Н.КОНТР.	Пригорев		
ГЛ.КОНСТР.	Шац		КАРКАС ПРОСТРАНСТВЕННЫЙ КП-42 – КП-6I
ГИП	Никонорова		
РАЗРАБ.	Богданова		
ПРОВЕРИЛ	Колдашева		
ИСПОЛНИЛ	Лакеева		

СТАДИЯ	ЛИСТ	ЛИСТОВ
Р	1	6

ЦНИИЭП торгово-бытовых зданий и туристских комплексов

ВЗАМ. ИНВ.№
ПОДПИСЬ И ДАТА
ИНВ.№ ПОДЛ.

ФОРМАТ А4

ЭПВЦ Киев ЗНИИЭП
ТПП КОРТ
ОПЕРАТОР
САВЧЕНКО

ФОРМАТ	ЗОНА	ПОЗ.	ОБОЗНАЧЕНИЕ	НАИМЕНОВАНИЕ	КОЛ.	ПРИМЕЧАНИЕ
БЧ		7	6.011.650	СТ. ОТД. ГОСТ 5781-82 Ф6 А-I L=650	8	0.14КГ
				1.020-1/83.2-6 05-03 КП-45		
				СБОРОЧНЫЕ ЕДИНИЦЫ		
А4		1	1.020-1/83.2-15 09-01	СЕТКА КОСВ. АРМ. СКА-3	4	
А4		2	1.020-1/83.2-15 10-01	СЕТКА КОСВ. АРМ. СКА-4	6	
А4		3	1.020-1/83.2-15 02	СЕТКА С-2	3	
А4		4	1.020-1/83.2-15 12	ИЗДЕЛИЕ ЗАКЛАДНОЕ МН-6	3	
				ДЕТАЛИ		
БЧ		5	20.013.9900	СТ. ОТД. ГОСТ 5781-82 Ф20 А-Ш L=9900	4	24.4КГ
А4		6	1.020-1/83.2-15 08-03	СТЕРЖЕНЬ ОТДЕЛЬНЫЙ	31	
БЧ		7	6.011.650	СТ. ОТД. ГОСТ 5781-82 Ф6 А-I L=650	8	0.14КГ
				1.020-1/83.2-6 05-04 КП-46		
				СБОРОЧНЫЕ ЕДИНИЦЫ		
А4		1	1.020-1/83.2-15 09-01	СЕТКА КОСВ. АРМ. СКА-3	4	
А4		2	1.020-1/83.2-15 10-01	СЕТКА КОСВ. АРМ. СКА-4	6	
А4		3	1.020-1/83.2-15 02	СЕТКА С-2	3	
А4		4	1.020-1/83.2-15 11	ИЗДЕЛИЕ ЗАКЛАДНОЕ МН-5	3	
				ДЕТАЛИ		
БЧ		5	20.013.9900	СТ. ОТД. ГОСТ 5781-82 Ф20 А-Ш L=9900	4	24.4КГ
А4		6	1.020-1/83.2-15 08-03	СТЕРЖЕНЬ ОТДЕЛЬНЫЙ	31	
БЧ		7	6.011.650	СТ. ОТД. ГОСТ 5781-82 Ф6 А-I L=650	8	0.14КГ
				1.020-1/83.2-6 05-05 КП-47		
				СБОРОЧНЫЕ ЕДИНИЦЫ		
А4		1	1.020-1/83.2-15 09-01	СЕТКА КОСВ. АРМ. СКА-3	4	
А4		2	1.020-1/83.2-15 10-01	СЕТКА КОСВ. АРМ. СКА-4	6	
А4		3	1.020-1/83.2-15 02	СЕТКА С-2	3	
А4		4	1.020-1/83.2-15 11-01	ИЗДЕЛИЕ ЗАКЛАДНОЕ МН-7	3	
				ДЕТАЛИ		
БЧ		5	20.013.9900	СТ. ОТД. ГОСТ 5781-82 Ф20 А-Ш L=9900	4	24.4КГ
А4		6	1.020-1/83.2-15 08-03	СТЕРЖЕНЬ ОТДЕЛЬНЫЙ	31	
БЧ		7	6.011.650	СТ. ОТД. ГОСТ 5781-82 Ф6 А-I L=650	8	0.14КГ
				1.020-1/83.2-6 05-06 КП-48		
				СБОРОЧНЫЕ ЕДИНИЦЫ		
А4		1	1.020-1/83.2-15 09-01	СЕТКА КОСВ. АРМ. СКА-3	4	
А4		2	1.020-1/83.2-15 10-01	СЕТКА КОСВ. АРМ. СКА-4	6	
А4		3	1.020-1/83.2-15 02	СЕТКА С-2	3	

1.020-1/83.2-6 05	ЛИСТ 2

ВЗАМ. ИНВ.№
ПОДПИСЬ И ДАТА
ИНВ.№ ПОДЛ.

19836 16

ФОРМАТ А4

https://zavodjbi.com/

ЭПВЦ Киев ЗНИИЭП
ОПЕРАТОР ТПП КОРТ
САВЧЕНКО Сав

ФОРМАТ	ЗОНА	ПОЗ.	ОБОЗНАЧЕНИЕ	НАИМЕНОВАНИЕ	КОЛ	ПРИМЕЧАНИЕ
				ДЕТАЛИ		
				СТ. ОТД. ГОСТ 5781-82		
БЧ		5	20.013.9900	Ф20 А-III L=9900	4	24.4КГ
А4		6	1.020-1/83.2-15 08-03	СТЕРЖЕНЬ ОТДЕЛЬНЫЙ	31	
				СТ. ОТД. ГОСТ 5781-82		
БЧ		7	6.011.650	Ф6 А-I L=650	8	0.14КГ
				1.020-1/83.2-6 05-07		
				КП-49		
				СБОРОЧНЫЕ ЕДИНИЦЫ		
А4		1	1.020-1/83.2-15 09-01	СЕТКА КОСВ. АРМ. СКА-3	4	
А4		2	1.020-1/83.2-15 10-01	СЕТКА КОСВ. АРМ. СКА-4	6	
А4		3	1.020-1/83.2-15 02	СЕТКА С-2	3	
А4		4	1.020-1/83.2-15 12-01	ИЗДЕЛИЕ ЗАКЛАДНОЕ МН-8	3	
				ДЕТАЛИ		
				СТ. ОТД. ГОСТ 5781-82		
БЧ		5	20.013.9900	Ф20 А-III L=9900	4	24.4КГ
А4		6	1.020-1/83.2-15 08-03	СТЕРЖЕНЬ ОТДЕЛЬНЫЙ	31	
				СТ. ОТД. ГОСТ 5781-82		
БЧ		7	6.011.650	Ф6 А-I L=650	8	0.14КГ
				1.020-1/83.2-6 05-08		
				КП-50		
				СБОРОЧНЫЕ ЕДИНИЦЫ		
А4		1	1.020-1/83.2-15 09-01	СЕТКА КОСВ. АРМ. СКА-3	4	
А4		2	1.020-1/83.2-15 10-01	СЕТКА КОСВ. АРМ. СКА-4	6	
А4		3	1.020-1/83.2-15 02	СЕТКА С-2	3	
А4		4	1.020-1/83.2-15 11	ИЗДЕЛИЕ ЗАКЛАДНОЕ МН-5	3	
				ДЕТАЛИ		
				СТ. ОТД. ГОСТ 5781-82		
БЧ		5	22.013.9900	Ф22 А-III L=9900	4	29.5КГ
А4		6	1.020-1/83.2-15 08-03	СТЕРЖЕНЬ ОТДЕЛЬНЫЙ	31	
				СТ. ОТД. ГОСТ 5781-82		
БЧ		7	6.011.650	Ф6 А-I L=650	8	0.14КГ
				1.020-1/83.2-6 05-09		
				КП-51		
				СБОРОЧНЫЕ ЕДИНИЦЫ		
А4		1	1.020-1/83.2-15 09-01	СЕТКА КОСВ. АРМ. СКА-3	4	
А4		2	1.020-1/83.2-15 10-01	СЕТКА КОСВ. АРМ. СКА-4	6	
А4		3	1.020-1/83.2-15 02	СЕТКА С-2	3	
				ДЕТАЛИ		
				СТ. ОТД. ГОСТ 5781-82		
БЧ		5	22.013.9900	Ф22 А-III L=9900	4	29.5КГ
А4		6	1.020-1/83.2-15 08-03	СТЕРЖЕНЬ ОТДЕЛЬНЫЙ	31	
				СТ. ОТД. ГОСТ 5781-82		
БЧ		7	6.011.650	Ф6 А-I L=650	8	0.14КГ
				1.020-1/83.2-6 05-10		
				КП-52		
				СБОРОЧНЫЕ ЕДИНИЦЫ		

Взам. инв. №
Подпись и дата
Инв. № подл.

ЭПВЦ Киев ЗНИИЭП
ОПЕРАТОР ТПП КОРТ
САВЧЕНКО Сав

ФОРМАТ	ЗОНА	ПОЗ.	ОБОЗНАЧЕНИЕ	НАИМЕНОВАНИЕ	КОЛ	ПРИМЕЧАНИЕ
А4		1	1.020-1/83.2-15 09-01	СЕТКА КОСВ. АРМ. СКА-3	6	
А4		2	1.020-1/83.2-15 10-01	СЕТКА КОСВ. АРМ. СКА-4	6	
А4		3	1.020-1/83.2-15 02	СЕТКА С-2	3	
А4		4	1.020-1/83.2-15 12	ИЗДЕЛИЕ ЗАКЛАДНОЕ МН-6	3	
				ДЕТАЛИ		
				СТ. ОТД. ГОСТ 5781-82		
БЧ		5	28.013.9900	Ф28 А-III L=9900	4	47.9КГ
А4		6	1.020-1/83.2-15 08-04	СТЕРЖЕНЬ ОТДЕЛЬНЫЙ	30	
				СТ. ОТД. ГОСТ 5781-82		
БЧ		7	6.011.650	Ф6 А-I L=650	8	0.14КГ
				1.020-1/83.2-6 05-11		
				КП-53		
				СБОРОЧНЫЕ ЕДИНИЦЫ		
А4		1	1.020-1/83.2-15 09-01	СЕТКА КОСВ. АРМ. СКА-3	6	
А4		2	1.020-1/83.2-15 10-01	СЕТКА КОСВ. АРМ. СКА-4	6	
А4		3	1.020-1/83.2-15 02	СЕТКА С-2	3	
А4		4	1.020-1/83.2-15 11	ИЗДЕЛИЕ ЗАКЛАДНОЕ МН-5	3	
				ДЕТАЛИ		
				СТ. ОТД. ГОСТ 5781-82		
БЧ		5	28.013.9900	Ф28 А-III L=9900	4	47.9КГ
А4		6	1.020-1/83.2-15 08-04	СТЕРЖЕНЬ ОТДЕЛЬНЫЙ	30	
				СТ. ОТД. ГОСТ 5781-82		
БЧ		7	6.011.650	Ф6 А-I L=650	8	0.14КГ
				1.020-1/83.2-6 05-12		
				КП-54		
				СБОРОЧНЫЕ ЕДИНИЦЫ		
А4		1	1.020-1/83.2-15 09-01	СЕТКА КОСВ. АРМ. СКА-3	6	
А4		2	1.020-1/83.2-15 10-01	СЕТКА КОСВ. АРМ. СКА-4	6	
А4		3	1.020-1/83.2-15 02	СЕТКА С-2	3	
А4		4	1.020-1/83.2-15 12-01	ИЗДЕЛИЕ ЗАКЛАДНОЕ МН-8	3	
				ДЕТАЛИ		
				СТ. ОТД. ГОСТ 5781-82		
БЧ		5	32.013.9900	Ф32 А-III L=9900	4	62.5КГ
А4		6	1.020-1/83.2-15 08-04	СТЕРЖЕНЬ ОТДЕЛЬНЫЙ	30	
				СТ. ОТД. ГОСТ 5781-82		
БЧ		7	6.011.650	Ф6 А-I L=650	8	0.14КГ
				1.020-1/83.2-6 05-13		
				КП-55		
				СБОРОЧНЫЕ ЕДИНИЦЫ		
А4		1	1.020-1/83.2-15 09-01	СЕТКА КОСВ. АРМ. СКА-3	6	
А4		2	1.020-1/83.2-15 10-01	СЕТКА КОСВ. АРМ. СКА-4	6	
А4		3	1.020-1/83.2-15 02	СЕТКА С-2	3	
А4		4	1.020-1/83.2-15 11-01	ИЗДЕЛИЕ ЗАКЛАДНОЕ МН-7	3	
				ДЕТАЛИ		
				СТ. ОТД. ГОСТ 5781-82		
БЧ		5	32.013.9900	Ф32 А-III L=9900	4	62.5КГ
А4		6	1.020-1/83.2-15 08-04	СТЕРЖЕНЬ ОТДЕЛЬНЫЙ	30	
				СТ. ОТД. ГОСТ 5781-82		
БЧ		7	6.011.650	Ф6 А-I L=650	8	0.14КГ

Взам. инв. №
Подпись и дата
Инв. № подл.

19836 17

ЭПВЦ Киев ЗНИИЭП
ОПЕРАТОР ТПП КОРТ
САВЧЕНКО Сав

ФОРМА	ЗОНА	ПОЗ.	ОБОЗНАЧЕНИЕ	НАИМЕНОВАНИЕ	КОЛ	ПРИМЕЧАНИЕ
				1.020-1/83.2-6 05-14 КП-56		
				СБОРОЧНЫЕ ЕДИНИЦЫ		
А4		1	1.020-1/83.2-15 09-01	СЕТКА КОСВ. АРМ. СКА-3	8	
А4		2	1.020-1/83.2-15 10-01	СЕТКА КОСВ. АРМ. СКА-4	6	
А4		3	1.020-1/83.2-15 02	СЕТКА С-2	3	
А4		4	1.020-1/83.2-15 14	ИЗДЕЛИЕ ЗАКЛАДНОЕ МН-6	3	
				ДЕТАЛИ		
БЧ		5	36.013.9900	СТ. ОТД. ГОСТ 5781-82 Ф36 А-Ш L=9900	4	79.1КГ
А4		6	1.020-1/83.2-15 08-05	СТЕРЖЕНЬ ОТДЕЛЬНЫЙ	30	
БЧ		7	6.011.650	СТ. ОТД. ГОСТ 5781-82 Ф6 А-I L=650	8	0.14КГ
				1.020-1/83.2-6 05-15 КП-57		
				СБОРОЧНЫЕ ЕДИНИЦЫ		
А4		1	1.020-1/83.2-15 09-01	СЕТКА КОСВ. АРМ. СКА-3	8	
А4		2	1.020-1/83.2-15 10-01	СЕТКА КОСВ. АРМ. СКА-4	6	
А4		3	1.020-1/83.2-15 02	СЕТКА С-2	3	
А4		4	1.020-1/83.2-15 13	ИЗДЕЛИЕ ЗАКЛАДНОЕ МН-5	3	
				ДЕТАЛИ		
БЧ		5	36.013.9900	СТ. ОТД. ГОСТ 5781-82 Ф36 А-Ш L=9900	4	79.1КГ
А4		6	1.020-1/83.2-15 08-05	СТЕРЖЕНЬ ОТДЕЛЬНЫЙ	30	
БЧ		7	6.011.650	СТ. ОТД. ГОСТ 5781-82 Ф6 А-I L=650	8	0.14КГ
				1.020-1/83.2-6 05-16 КП-58		
				СБОРОЧНЫЕ ЕДИНИЦЫ		
А4		1	1.020-1/83.2-15 09-01	СЕТКА КОСВ. АРМ. СКА-3	10	
А4		2	1.020-1/83.2-15 10-01	СЕТКА КОСВ. АРМ. СКА-4	6	
А4		3	1.020-1/83.2-15 02	СЕТКА С-2	3	
А4		4	1.020-1/83.2-15 14	ИЗДЕЛИЕ ЗАКЛАДНОЕ МН-6	3	
				ДЕТАЛИ		
БЧ		5	40.013.9900	СТ. ОТД. ГОСТ 5781-82 Ф40 А-Ш L=9900	4	97.7КГ
А4		6	1.020-1/83.2-15 08-05	СТЕРЖЕНЬ ОТДЕЛЬНЫЙ	30	
БЧ		7	6.011.650	СТ. ОТД. ГОСТ 5781-82 Ф6 А-I L=650	8	0.14КГ
				1.020-1/83.2-6 05-17 КП-59		
				СБОРОЧНЫЕ ЕДИНИЦЫ		
А4		1	1.020-1/83.2-15 09-01	СЕТКА КОСВ. АРМ. СКА-3	10	
А4		2	1.020-1/83.2-15 10-01	СЕТКА КОСВ. АРМ. СКА-4	6	
А4		3	1.020-1/83.2-15 02	СЕТКА С-2	3	
А4		4	1.020-1/83.2-15 13	ИЗДЕЛИЕ ЗАКЛАДНОЕ МН-5	3	
				ДЕТАЛИ		
БЧ		5	40.013.9900	СТ. ОТД. ГОСТ 5781-82 Ф40 А-Ш L=9900	4	97.7КГ

ВЗАМ ИНВ №
ПОДПИСЬ И ДАТА
ИНВ №ПОДЛ

1.020-1/83.2-6 05

ЭПВЦ Киев ЗНИИЭП
ОПЕРАТОР ТПП КОРТ
САВЧЕНКО Сав

ФОРМАТ	ЗОНА	ПОЗ.	ОБОЗНАЧЕНИЕ	НАИМЕНОВАНИЕ	КОЛ	ПРИМЕЧАНИЕ
А4		6	1.020-1/83.2-15 08-05	СТЕРЖЕНЬ ОТДЕЛЬНЫЙ	30	
БЧ		7	6.011.650	СТ. ОТД. ГОСТ 5781-82 Ф6 А-I L=650	8	0.14КГ
				1.020-1/83.2-6 05-18 КП-60		
				СБОРОЧНЫЕ ЕДИНИЦЫ		
А4		1	1.020-1/83.2-15 09-01	СЕТКА КОСВ. АРМ. СКА-3	10	
А4		2	1.020-1/83.2-15 10-01	СЕТКА КОСВ. АРМ. СКА-4	6	
А4		3	1.020-1/83.2-15 02	СЕТКА С-2	3	
А4		4	1.020-1/83.2-15 14-01	ИЗДЕЛИЕ ЗАКЛАДНОЕ МН-8	3	
				ДЕТАЛИ		
БЧ		5	40.013.9900	СТ. ОТД. ГОСТ 5781-82 Ф40 А-Ш L=9900	4	97.7КГ
А4		6	1.020-1/83.2-15 08-05	СТЕРЖЕНЬ ОТДЕЛЬНЫЙ	30	
БЧ		7	6.011.650	СТ. ОТД. ГОСТ 5781-82 Ф6 А-I L=650	8	0.14КГ
				1.020-1/83.2-6 05-19 КП-61		
				СБОРОЧНЫЕ ЕДИНИЦЫ		
А4		1	1.020-1/83.2-15 09-01	СЕТКА КОСВ. АРМ. СКА-3	10	
А4		2	1.020-1/83.2-15 10-01	СЕТКА КОСВ. АРМ. СКА-4	6	
А4		3	1.020-1/83.2-15 02	СЕТКА С-2	3	
А4		4	1.020-1/83.2-15 13-01	ИЗДЕЛИЕ ЗАКЛАДНОЕ МН-7	3	
				ДЕТАЛИ		
БЧ		5	40.013.9900	СТ. ОТД. ГОСТ 5781-82 Ф40 А-Ш L=9900	4	97.7КГ
А4		6	1.020-1/83.2-15 08-05	СТЕРЖЕНЬ ОТДЕЛЬНЫЙ	30	
БЧ		7	6.011.650	СТ. ОТД. ГОСТ 5781-82 Ф6 А-I L=650	8	0.14КГ

ВЗАМ ИНВ №
ПОДПИСЬ И ДАТА
ИНВ №ПОДЛ

1.020-1/83.2-6 05

19836 18

ЗУЕНКО

ОПЕРАТОР ТЛП КОРТ

ЭПВЦ КиевЗНИИЭП

РИС. 1

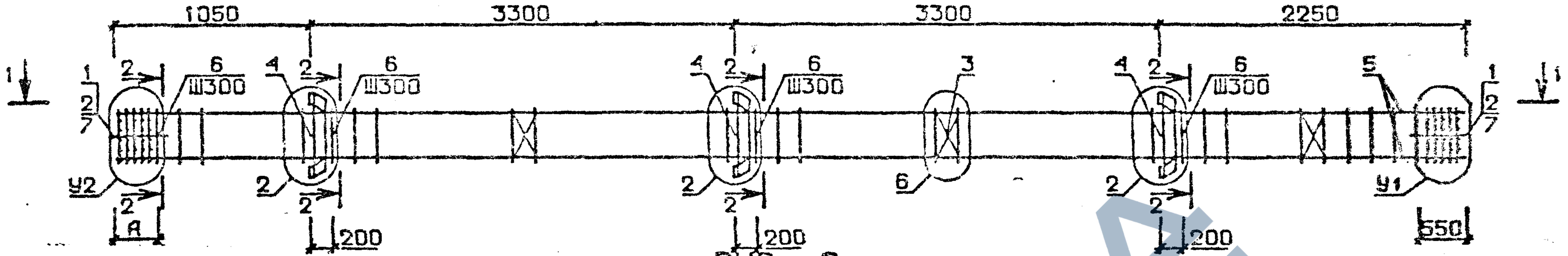
1050
3300
3300
2250
1
2
7
6
Ш300
4
3
5
У1
У2
2
А
200
200
200
550

РИС. 2

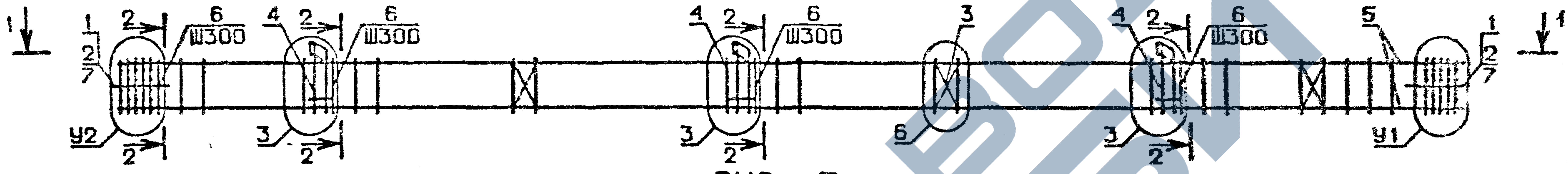
1
2
7
6
Ш300
4
3
5
6
У1
У2

РИС. 3

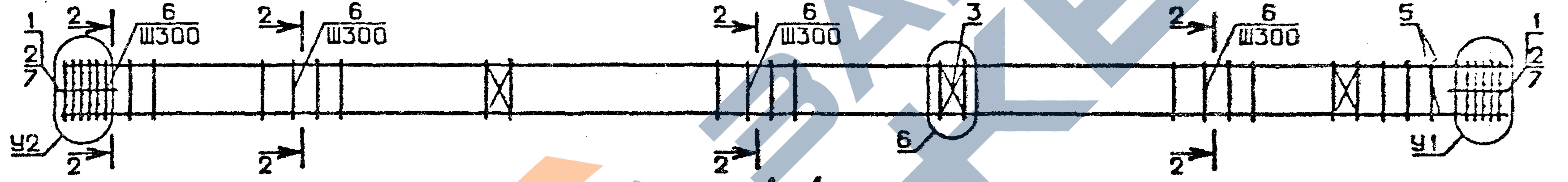
1
2
7
6
Ш300
3
5
6
У1
У2

1-1

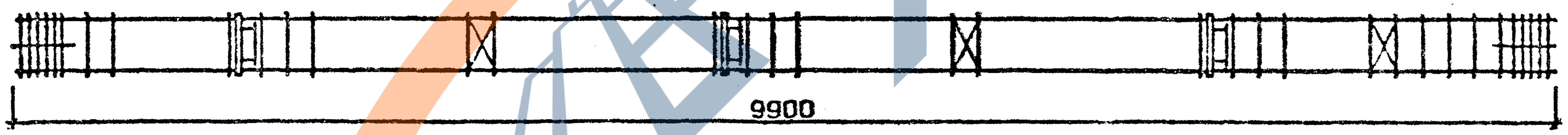

2-2

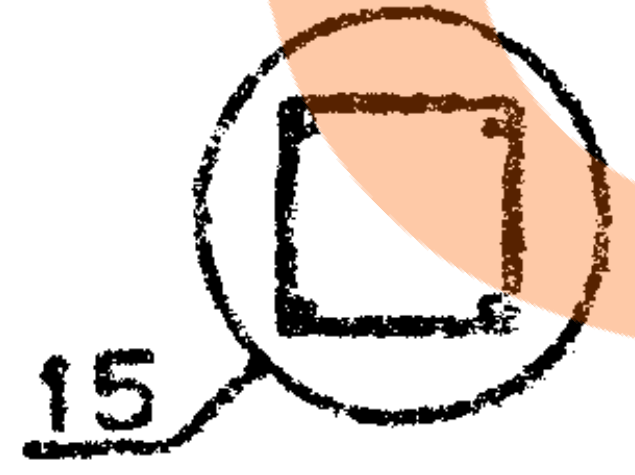

НАЧ ОТД	Больнский		
Н.КОНТР	Григорев		
ГЛ.КОНСТР	Шац		
ГИП	Колдашева		
РАЗРАБ	Алкеева		
ПРОВЕРИЛ	Никонорова		
ИСПОЛНИЛ	Богданова		

1.020-1/83.2-6 05 СБ

КАРКАС
ПРОСТРАНСТВЕННЫЙ КП

СТАДИЯ	МАССА	МАСШТАБ
Р	СМ ТАБЛ	
ЛИСТ 1	ЛИСТОВ 3	

ЦНИИЭП торгово бытовых зданий и туристских комплексов

19836 19

ФОРМАТ А3

ЗУЕНКО

ОПЕРАТОР ТПП КОРТ

ЭПВЦ КиевЗНИИЭП

ОБОЗНАЧЕНИЕ	МАРКА	РИС	А	У1	У2	МАССА, кг
I.020-I/83.2-6-05	КП-42	I	350	8	7	I73,92
-0I	КП-43	2	350	8	7	I56,0I
-02	КП-44	3	350	8	7	I28,78
-03	КП-45	I	350	8	7	I83,58
-04	КП-46	2	350	8	7	I65,68
-05	КП-47	2	350	8	7	I76,44
-06	КП-48	3	350	8	7	I38,45
-07	КП-49	I	350	8	7	I97,7I
-08	КП-50	2	350	8	7	I86,I9
-09	КП-5I	3	350	8	7	I58,96
-I0	КП-52	I	650	I0	9	29I,43
-II	КП-53	2	650	I0	9	273,53
-I2	КП-54	I	650	I0	9	364,I5
-I3	КП-55	2	650	I0	9	342,89
-I4	КП-56	I	650	I2	II	433,43
-I5	КП-57	2	650	I2	II	4I5,53
-I6	КП-58	I	650	I4	I3	5I4,38
-I7	КП-59	2	650	I4	I3	496,48
-I8	КП-60	I	650	I4	I3	528,5I
-I9	КП-6I	2	650	I4	I3	507,24

ВЗАМ. ИНВ.№

ПОДП. И ДАТА

ИНВ. № ПОДЛ

I.020-I/83.2-6 05 СБ

ЛИСТ 2

ФОРМАТ А4

ОПЕРАТОР ТПП КОРТ

ЭПВЦ КиевЗНИИЭП

N УЗЛА	N ДОКУМЕНТА
2	1.020-1/83 2-6 00У Л1
3	Л1
6	Л2
7	Л3
8	Л3
9	Л3
10	Л3
11	Л3
12	Л3
13	Л3
14	Л3
15	Л2

ВЗАМ. ИНВ.№

ПОДП. И ДАТА

ИНВ. № ПОДЛ

1.020-1/83.2-6 06 СБ

ЛИСТ 3

19836 20

ФОРМАТ А4

ЭПВЦ КиевЗНИИЭП
ОПЕРАТОР ТЛП КОРТ
САВЧЕНКО

ФОРМАТ	ЗОНА	ПОЗ.	ОБОЗНАЧЕНИЕ	НАИМЕНОВАНИЕ	КОЛ.	ПРИМЕЧАНИЕ
				ДОКУМЕНТАЦИЯ		
А3			1.020-1/83.2-6 06СБ	СБОРОЧНЫЙ ЧЕРТЕЖ		
А3			1.020-1/83.2-6 00У	УЗЛЫ АРМАТУРНЫЕ		
А3			1.020-1/83.2-6 00ТО	ТЕХНИЧЕСКОЕ ОПИСАНИЕ		
			ПЕРЕМЕННЫЕ ДАННЫЕ	ДЛЯ ИСПОЛНЕНИЙ:		
				1.020-1/83.2-6 06 КП-62		
				СБОРОЧНЫЕ ЕДИНИЦЫ		
А4		1	1.020-1/83.2-15 09	СЕТКА КОСВ. АРМ. СКА-1	2	
А4		2	1.020-1/83.2-15 10	СЕТКА КОСВ. АРМ. СКА-2	3	
А4		3	1.020-1/83.2-15 02	СЕТКА С-2	1	
А4		4	1.020-1/83.2-15 12	ИЗДЕЛИЕ ЗАКЛАДНОЕ МН-6	1	
				ДЕТАЛИ		
БЧ		5	20.013.5040	СТ. ОТД. ГОСТ 5781-82 Ф20 А-III L=5040	4	12.4КГ
А4		6	1.020-1/83.2-15 08-03	СТЕРЖЕНЬ ОТДЕЛЬНЫЙ	17	
БЧ		7	6.011.650	СТ. ОТД. ГОСТ 5781-82 Ф6 А-I L=650	4	0.14КГ
				1.020-1/83.2-6 06-01 КП-63		
				СБОРОЧНЫЕ ЕДИНИЦЫ		
А4		1	1.020-1/83.2-15 09	СЕТКА КОСВ. АРМ. СКА-1	2	
А4		2	1.020-1/83.2-15 10	СЕТКА КОСВ. АРМ. СКА-2	3	
А4		3	1.020-1/83.2-15 02	СЕТКА С-2	1	
А4		4	1.020-1/83.2-15 11	ИЗДЕЛИЕ ЗАКЛАДНОЕ МН-5	1	
				ДЕТАЛИ		
БЧ		5	20.013.5040	СТ. ОТД. ГОСТ 5781-82 Ф20 А-III L=5040	4	12.4КГ
А4		6	1.020-1/83.2-15 08-03	СТЕРЖЕНЬ ОТДЕЛЬНЫЙ	17	
БЧ		7	6.011.650	СТ. ОТД. ГОСТ 5781-82 Ф6 А-I L=650	4	0.14КГ
				1.020-1/83.2-6 06-02 КП-64		
				СБОРОЧНЫЕ ЕДИНИЦЫ		
А4		1	1.020-1/83.2-15 09	СЕТКА КОСВ. АРМ. СКА-1	2	
А4		2	1.020-1/83.2-15 10	СЕТКА КОСВ. АРМ. СКА-2	3	
А4		3	1.020-1/83.2-15 02	СЕТКА С-2	1	
А4		4	1.020-1/83.2-15 12-01	ИЗДЕЛИЕ ЗАКЛАДНОЕ МН-8	1	
				ДЕТАЛИ		
БЧ		5	20.013.5040	СТ. ОТД. ГОСТ 5781-82 Ф20 А-III L=5040	4	12.4КГ

Взам. инв. №
Подпись и дата
Инв. № подл.

НАЧ.ОТД.	Божинский		1.020-1/83.2-6 06
Н.КОНТР.	Григорьев		
ГЛ.КОНСТР.	Шаль		КАРКАС ПРОСТРАНСТВЕННЫЙ КП-62 – КП-81
ГИП	Никонорова		
РАЗРАБ.	Баныкина		
ПРОВЕРИЛ	Кондацева		
ИСПОЛНИЛ	Какеева		

СТАДИЯ	ЛИСТ	ЛИСТОВ
Р	I	6

ЦНИИЭП торгово-бытовых зданий и туристских комплексов

ФОРМАТ А4

ЭПВЦ Киев ЗНИИЭП
ОПЕРАТОР ТЛП КОРТ
САВЧЕНКО

ФОРМАТ	ЗОНА	ПОЗ.	ОБОЗНАЧЕНИЕ	НАИМЕНОВАНИЕ	КОЛ.	ПРИМЕЧАНИЕ
А4		6	1.020-1/83.2-15 08-03	СТЕРЖЕНЬ ОТДЕЛЬНЫЙ	17	
БЧ		7	6.011.650	СТ. ОТД. ГОСТ 5781-82 Ф6 А-I L=650	4	0.14КГ
				1.020-1/83.2-6 06-03 КП-65		
				СБОРОЧНЫЕ ЕДИНИЦЫ		
А4		1	1.020-1/83.2-15 09	СЕТКА КОСВ. АРМ. СКА-1	2	
А4		2	1.020-1/83.2-15 10	СЕТКА КОСВ. АРМ. СКА-2	3	
А4		3	1.020-1/83.2-15 02	СЕТКА С-2	1	
А4		4	1.020-1/83.2-15 11-01	ИЗДЕЛИЕ ЗАКЛАДНОЕ МН-7	1	
				ДЕТАЛИ		
БЧ		5	20.013.5040	СТ. ОТД. ГОСТ 5781-82 Ф20 А-III L=5040	4	12.4КГ
А4		6	1.020-1/83.2-15 08-03	СТЕРЖЕНЬ ОТДЕЛЬНЫЙ	17	
БЧ		7	6.011.650	СТ. ОТД. ГОСТ 5781-82 Ф6 А-I L=650	4	0.14КГ
				1.020-1/83.2-6 06-04 КП-66		
				СБОРОЧНЫЕ ЕДИНИЦЫ		
А4		1	1.020-1/83.2-15 09	СЕТКА КОСВ. АРМ. СКА-1	2	
А4		2	1.020-1/83.2-15 10	СЕТКА КОСВ. АРМ. СКА-2	3	
А4		3	1.020-1/83.2-15 02	СЕТКА С-2	1	
				ДЕТАЛИ		
БЧ		5	20.013.5040	СТ. ОТД. ГОСТ 5781-82 Ф20 А-III L=5040	4	12.4КГ
А4		6	1.020-1/83.2-15 08-03	СТЕРЖЕНЬ ОТДЕЛЬНЫЙ	17	
БЧ		7	6.011.650	СТ. ОТД. ГОСТ 5781-82 Ф6 А-I L=650	4	0.14КГ
				1.020-1/83.2-6 06-05 КП-67		
				СБОРОЧНЫЕ ЕДИНИЦЫ		
А4		1	1.020-1/83.2-15 09-01	СЕТКА КОСВ. АРМ. СКА-3	2	
А4		2	1.020-1/83.2-15 10-01	СЕТКА КОСВ. АРМ. СКА-4	3	
А4		3	1.020-1/83.2-15 02	СЕТКА С-2	1	
А4		4	1.020-1/83.2-15 12	ИЗДЕЛИЕ ЗАКЛАДНОЕ МН-6	1	
				ДЕТАЛИ		
БЧ		5	20.013.5040	СТ. ОТД. ГОСТ 5781-82 Ф20 А-III L=5040	4	12.4КГ
А4		6	1.020-1/83.2-15 08-03	СТЕРЖЕНЬ ОТДЕЛЬНЫЙ	17	
БЧ		7	6.011.650	СТ. ОТД. ГОСТ 5781-82 Ф6 А-I L=650	4	0.14КГ
				1.020-1/83.2-6 06-06 КП-68		
				СБОРОЧНЫЕ ЕДИНИЦЫ		
А4		1	1.020-1/83.2-15 09-01	СЕТКА КОСВ. АРМ. СКА-3	2	
А4		2	1.020-1/83.2-15 10-01	СЕТКА КОСВ. АРМ. СКА-4	3	
А4		3	1.020-1/83.2-15 02	СЕТКА С-2	1	

Взам. инв. №
Подпись и дата
Инв. № подл.

19836 21

ФОРМАТ А4

ЭПВЦ Киев ЗНИИЭП
ТПП КОРТ
ОПЕРАТОР
САВЧЕНКО

ФОРМАТ	ЗОНА	ПОЗ.	ОБОЗНАЧЕНИЕ	НАИМЕНОВАНИЕ	КОЛ	ПРИМЕЧАНИЕ
А4		4	1.020-1/83.2-15 11	ИЗДЕЛИЕ ЗАКЛАДНОЕ МН-5	1	
				ДЕТАЛИ		
				СТ. ОТД. ГОСТ 5781-82		
БЧ		5	20.013.5040	Ф20 А-Ш L=5040	4	12.4КГ
А4		6	1.020-1/83.2-15 08-03	СТЕРЖЕНЬ ОТДЕЛЬНЫЙ	17	
				СТ. ОТД. ГОСТ 5781-82		
БЧ		7	6.011.650	Ф6 А-I L=650	4	0.14КГ
				1.020-1/83.2-6 06-07		
				КП-69		
				СБОРОЧНЫЕ ЕДИНИЦЫ		
А4		1	1.020-1/83.2-15 09-01	СЕТКА КОСВ. АРМ. СКА-3	2	
А4		2	1.020-1/83.2-15 10-01	СЕТКА КОСВ. АРМ. СКА-4	3	
А4		3	1.020-1/83.2-15 02	СЕТКА С-2	1	
А4		4	1.020-1/83.2-15 12-01	ИЗДЕЛИЕ ЗАКЛАДНОЕ МН-8	1	
				ДЕТАЛИ		
				СТ. ОТД. ГОСТ 5781-82		
БЧ		5	20.013.5040	Ф20 А-Ш L=5040	4	12.4КГ
А4		6	1.020-1/83.2-15 08-03	СТЕРЖЕНЬ ОТДЕЛЬНЫЙ	17	
				СТ. ОТД. ГОСТ 5781-82		
БЧ		7	6.011.650	Ф6 А-I L=650	4	0.14КГ
				1.020-1/83.2-6 06-08		
				КП-70		
				СБОРОЧНЫЕ ЕДИНИЦЫ		
А4		1	1.020-1/83.2-15 09-01	СЕТКА КОСВ. АРМ. СКА-3	2	
А4		2	1.020-1/83.2-15 10-01	СЕТКА КОСВ. АРМ. СКА-4	3	
А4		3	1.020-1/83.2-15 02	СЕТКА С-2	1	
А4		4	1.020-1/83.2-15 11-01	ИЗДЕЛИЕ ЗАКЛАДНОЕ МН-7	1	
				ДЕТАЛИ		
				СТ. ОТД. ГОСТ 5781-82		
БЧ		5	20.013.5040	Ф20 А-Ш L=5040	4	12.4КГ
А4		6	1.020-1/83.2-15 08-03	СТЕРЖЕНЬ ОТДЕЛЬНЫЙ	17	
				СТ. ОТД. ГОСТ 5781-82		
БЧ		7	6.011.650	Ф6 А-I L=650	4	0.14КГ
				1.020-1/83.2-6 06-09		
				КП-71		
				СБОРОЧНЫЕ ЕДИНИЦЫ		
А4		1	1.020-1/83.2-15 09-01	СЕТКА КОСВ. АРМ. СКА-3	2	
А4		2	1.020-1/83.2-15 10-01	СЕТКА КОСВ. АРМ. СКА-4	3	
А4		3	1.020-1/83.2-15 02	СЕТКА С-2	1	
				ДЕТАЛИ		
				СТ. ОТД. ГОСТ 5781-82		
БЧ		5	20.013.5040	Ф20 А-Ш L=5040	4	12.4КГ
А4		6	1.020-1/83.2-15 08-03	СТЕРЖЕНЬ ОТДЕЛЬНЫЙ	17	
				СТ. ОТД. ГОСТ 5781-82		
БЧ		7	6.011.650	Ф6 А-I L=650	4	0.14КГ
				1.020-1/83.2-6 06-10		
				КП-72		

ВЗАМ ИНВ №
ПОДПИСЬ И ДАТА
ИНВ № ПОДЛ

1.020-1/83.2-6 06

ЭПВЦ Киев ЗНИИЭП
ТПП КОРТ
ОПЕРАТОР
САВЧЕНКО

ФОРМАТ	ЗОНА	ПОЗ.	ОБОЗНАЧЕНИЕ	НАИМЕНОВАНИЕ	КОЛ	ПРИМЕЧАНИЕ
				СБОРОЧНЫЕ ЕДИНИЦЫ		
А4		1	1.020-1/83.2-15 09-01	СЕТКА КОСВ. АРМ. СКА-3	3	
А4		2	1.020-1/83.2-15 10-01	СЕТКА КОСВ. АРМ. СКА-4	3	
А4		3	1.020-1/83.2-15 02	СЕТКА С-2	1	
А4		4	1.020-1/83.2-15 12	ИЗДЕЛИЕ ЗАКЛАДНОЕ МН-6	1	
				ДЕТАЛИ		
				СТ. ОТД. ГОСТ 5781-82		
БЧ		5	32.013.5040	Ф32 А-Ш L=5040	4	31.8КГ
А4		6	1.020-1/83.2-15 08-04	СТЕРЖЕНЬ ОТДЕЛЬНЫЙ	16	
				СТ. ОТД. ГОСТ 5781-82		
БЧ		7	6.011.650	Ф6 А-I L=650	4	0.14КГ
				1.020-1/83.2-6 06-11		
				КП-73		
				СБОРОЧНЫЕ ЕДИНИЦЫ		
А4		1	1.020-1/83.2-15 09-01	СЕТКА КОСВ. АРМ. СКА-3	3	
А4		2	1.020-1/83.2-15 10-01	СЕТКА КОСВ. АРМ. СКА-4	3	
А4		3	1.020-1/83.2-15 02	СЕТКА С-2	1	
А4		4	1.020-1/83.2-15 11	ИЗДЕЛИЕ ЗАКЛАДНОЕ МН-5	1	
				ДЕТАЛИ		
				СТ. ОТД. ГОСТ 5781-82		
БЧ		5	32.013.5040	Ф32 А-Ш L=5040	4	31.8КГ
А4		6	1.020-1/83.2-15 08-04	СТЕРЖЕНЬ ОТДЕЛЬНЫЙ	16	
				СТ. ОТД. ГОСТ 5781-82		
БЧ		7	6.011.650	Ф6 А-I L=650	4	0.14КГ
				1.020-1/83.2-6 06-12		
				КП-74		
				СБОРОЧНЫЕ ЕДИНИЦЫ		
А4		1	1.020-1/83.2-15 09-01	СЕТКА КОСВ. АРМ. СКА-3	3	
А4		2	1.020-1/83.2-15 10-01	СЕТКА КОСВ. АРМ. СКА-4	3	
А4		3	1.020-1/83.2-15 02	СЕТКА С-2	1	
А4		4	1.020-1/83.2-15 12-01	ИЗДЕЛИЕ ЗАКЛАДНОЕ МН-8	1	
				ДЕТАЛИ		
				СТ. ОТД. ГОСТ 5781-82		
БЧ		5	32.013.5040	Ф32 А-Ш L=5040	4	31.8КГ
А4		6	1.020-1/83.2-15 08-04	СТЕРЖЕНЬ ОТДЕЛЬНЫЙ	16	
				СТ. ОТД. ГОСТ 5781-82		
БЧ		7	6.011.650	Ф6 А-I L=650	4	0.14КГ
				1.020-1/83.2-6 06-13		
				КП-75		
				СБОРОЧНЫЕ ЕДИНИЦЫ		
А4		1	1.020-1/83.2-15 09-01	СЕТКА КОСВ. АРМ. СКА-3	3	
А4		2	1.020-1/83.2-15 10-01	СЕТКА КОСВ. АРМ. СКА-4	3	
А4		3	1.020-1/83.2-15 02	СЕТКА С-2	1	
А4		4	1.020-1/83.2-15 11-01	ИЗДЕЛИЕ ЗАКЛАДНОЕ МН-7	1	
				ДЕТАЛИ		
				СТ. ОТД. ГОСТ 5781-82		
БЧ		5	32.013.5040	Ф32 А-Ш L=5040	4	31,8КГ
А4		6	1.020-1/83.2-15 08-04	СТЕРЖЕНЬ ОТДЕЛЬНЫЙ	16	
				СТ. ОТД. ГОСТ 5781-82		

ВЗАМ ИНВ №
ПОДПИСЬ И ДАТА
ИНВ № ПОДЛ

1.020-1/83.2-6 06

19836 22

ЭПВЦ Киев ЗНИИЭП
ОПЕРАТОР ТПП КОРТ
САВЧЕНКО

ФОРМАТ	ЗОНА	ПОЗ.	ОБОЗНАЧЕНИЕ	НАИМЕНОВАНИЕ	КОЛ	ПРИМЕЧАНИЕ
БЧ		7	6.011.650	Ф6 А-I L=650	4	0.14КГ
				1.020-1/83.2-6 06-14		
				КП-76		
				СБОРОЧНЫЕ ЕДИНИЦЫ		
А4		1	1.020-1/83.2-15 09-01	СЕТКА КОСВ. АРМ. СКА-3	3	
А4		2	1.020-1/83.2-15 10-01	СЕТКА КОСВ. АРМ. СКА-4	3	
А4		3	1.020-1/83.2-15 02	СЕТКА С-2	1	
				ДЕТАЛИ		
				СТ. ОТД. ГОСТ 5781-82		
БЧ		5	32.013.5040	Ф32 А-Ш L=5040	4	31.8КГ
А4		6	1.020-1/83.2-15 08-04	СТЕРЖЕНЬ ОТДЕЛЬНЫЙ	16	
				СТ. ОТД. ГОСТ 5781-82		
БЧ		7	6.011.650	Ф6 А-I L=650	4	0.14КГ
				1.020-1/83.2-6 06-15		
				КП-77		
				СБОРОЧНЫЕ ЕДИНИЦЫ		
А4		1	1.020-1/83.2-15 09-01	СЕТКА КОСВ. АРМ. СКА-3	5	
А4		2	1.020-1/83.2-15 10-01	СЕТКА КОСВ. АРМ. СКА-4	3	
А4		3	1.020-1/83.2-15 02	СЕТКА С-2	1	
А4		4	1.020-1/83.2-15 12	ИЗДЕЛИЕ ЗАКЛАДНОЕ МН-6	1	
				ДЕТАЛИ		
				СТ. ОТД. ГОСТ 5781-82		
БЧ		5	40.013.5040	Ф40 А-Ш L=5040	4	49.7КГ
А4		6	1.020-1/83.2-15 08-05	СТЕРЖЕНЬ ОТДЕЛЬНЫЙ	16	
				СТ. ОТД. ГОСТ 5781-82		
БЧ		7	6.011.650	Ф6 А-I L=650	4	0.14КГ
				1.020-1/83.2-6 06-16		
				КП-78		
				СБОРОЧНЫЕ ЕДИНИЦЫ		
А4		1	1.020-1/83.2-15 09-01	СЕТКА КОСВ. АРМ. СКА-3	5	
А4		2	1.020-1/83.2-15 10-01	СЕТКА КОСВ. АРМ. СКА-4	3	
А4		3	1.020-1/83.2-15 02	СЕТКА С-2	1	
А4		4	1.020-1/83.2-15 11	ИЗДЕЛИЕ ЗАКЛАДНОЕ МН-5	1	
				ДЕТАЛИ		
				СТ. ОТД. ГОСТ 5781-82		
БЧ		5	40.013.5040	Ф40 А-Ш L=5040	4	49.7КГ
А4		6	1.020-1/83.2-15 08-05	СТЕРЖЕНЬ ОТДЕЛЬНЫЙ	16	
				СТ. ОТД. ГОСТ 5781-82		
БЧ		7	6.011.650	Ф6 А-I L=650	4	0.14КГ
				1.020-1/83.2-6 06-17		
				КП-79		
				СБОРОЧНЫЕ ЕДИНИЦЫ		
А4		1	1.020-1/83.2-15 09-01	СЕТКА КОСВ. АРМ. СКА-3	5	
А4		2	1.020-1/83.2-15 10-01	СЕТКА КОСВ. АРМ. СКА-4	3	
А4		3	1.020-1/83.2-15 02	СЕТКА С-2	1	
А4		4	1.020-1/83.2-15 12-01	ИЗДЕЛИЕ ЗАКЛАДНОЕ МН-8	1	
				ДЕТАЛИ		

ВЗАМ. ИНВ. №
ПОДПИСЬ И ДАТА
ИНВ. № ПОДЛ.

ФОРМАТ А4

ЭПВЦ Киев ЗНИИЭП
ОПЕРАТОР ТПП КОРТ
САВЧЕНКО

ФОРМАТ	ЗОНА	ПОЗ.	ОБОЗНАЧЕНИЕ	НАИМЕНОВАНИЕ	КОЛ	ПРИМЕЧАНИЕ
				СТ. ОТД. ГОСТ 5781-82		
БЧ		5	40.013.5040	Ф40 А-Ш L=5040	4	49.7КГ
А4		6	1.020-1/83.2-15 08-05	СТЕРЖЕНЬ ОТДЕЛЬНЫЙ	16	
				СТ. ОТД. ГОСТ 5781-82		
БЧ		7	6.011.650	Ф6 А-I L=650	4	0.14КГ
				1.020-1/83.2-6 06-18		
				КП-80		
				СБОРОЧНЫЕ ЕДИНИЦЫ		
А4		1	1.020-1/83.2-15 09-01	СЕТКА КОСВ. АРМ. СКА-3	5	
А4		2	1.020-1/83.2-15 10-01	СЕТКА КОСВ. АРМ. СКА-4	3	
А4		3	1.020-1/83.2-15 02	СЕТКА С-2	1	
А4		4	1.020-1/83.2-15 11-01	ИЗДЕЛИЕ ЗАКЛАДНОЕ МН-7	1	
				ДЕТАЛИ		
				СТ. ОТД. ГОСТ 5781-82		
БЧ		5	40.013.5040	Ф40 А-Ш L=5040	4	49.7КГ
А4		6	1.020-1/83.2-15 08-05	СТЕРЖЕНЬ ОТДЕЛЬНЫЙ	16	
				СТ. ОТД. ГОСТ 5781-82		
БЧ		7	6.011.650	Ф6 А-I L=650	4	0.14КГ
				1.020-1/83.2-6 06-19		
				КП-81		
				СБОРОЧНЫЕ ЕДИНИЦЫ		
А4		1	1.020-1/83.2-15 09-01	СЕТКА КОСВ. АРМ. СКА-3	5	
А4		2	1.020-1/83.2-15 10-01	СЕТКА КОСВ. АРМ. СКА-4	3	
А4		3	1.020-1/83.2-15 02	СЕТКА С-2	1	
				ДЕТАЛИ		
				СТ. ОТД. ГОСТ 5781-82		
БЧ		5	40.013.5040	Ф40 А-Ш L=5040	4	49.7КГ
А4		6	1.020-1/83.2-15 08-05	СТЕРЖЕНЬ ОТДЕЛЬНЫЙ	16	
				СТ. ОТД. ГОСТ 5781-82		
БЧ		7	6.011.650	Ф6 А-I L=650	4	0.14КГ

ВЗАМ. ИНВ. №
ПОДПИСЬ И ДАТА
ИНВ. № ПОДЛ.

19836 23 ФОРМАТ А4

ЗЛВЦ Киев ЗНИИЭП
ОПЕРАТОР ТПП КОРТ
ЗУЕНКО

ОБОЗНАЧЕНИЕ	МАРКА	РИС	А	У2	МАССА, кг
I.020-I/83.2-6 06	КП-62	I	350	7	80,25
-0I	КП-63	2	350	7	74,28
-02	КП-64	I	350	7	84,95
-03	КП-65	2	350	7	77,87
-04	КП-66	3	350	7	65,20
-05	КП-67	I	350	7	85,08
-06	КП-68	2	350	7	79,I2
-07	КП-69	I	350	7	89,79
-08	КП-70	2	350	7	82,70
-09	КП-7I	3	350	7	70,04
-I0	КП-72	I	650	9	I69,79
-II	КП-73	2	650	9	I63,82
-I2	КП-74	I	650	9	I64,50
-I3	КП-75	2	650	9	I67,4I
-I4	КП-76	3	650	9	I54,75
-I5	КП-77	I	650	I3	253,59
-I6	КП-78	2	650	I3	247,62
-I7	КП-79	I	650	I3	258,30
-I8	КП-80	2	650	I3	25I,2I
-I9	КП-8I	3	650	I3	238,55

РИС. 1

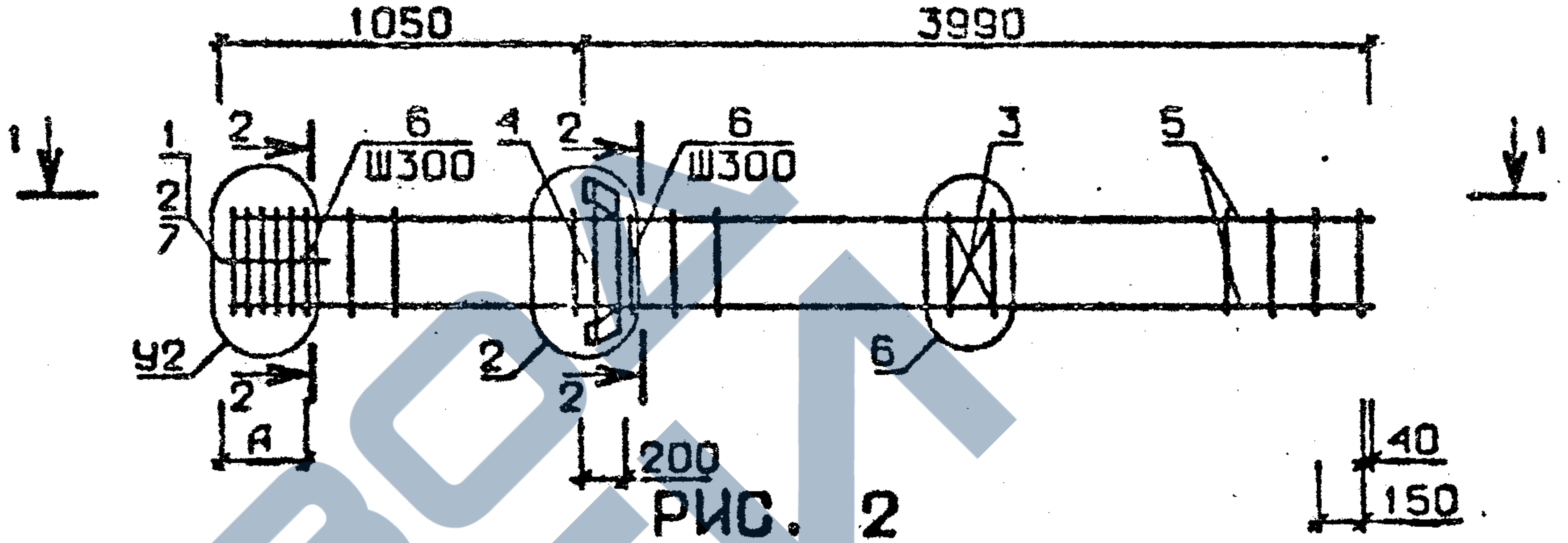
1050
3990
1
2
6
Ш300
4
2
6
Ш300
3
5
1
2
7
У2
2
2
2
6
А
200
40
150

РИС. 2

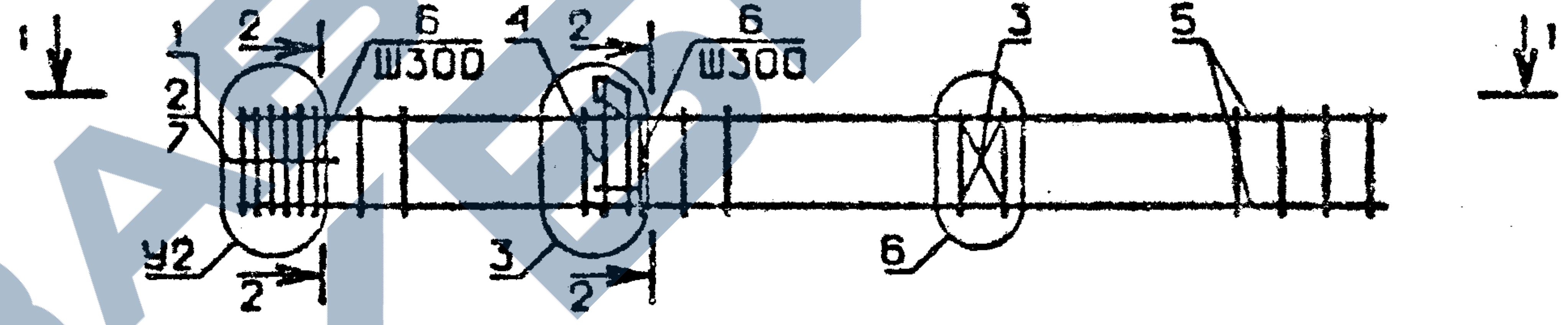
1
2
6
Ш300
4
2
6
Ш300
3
5
1
2
7
У2
2
3
2
6

РИС. 3

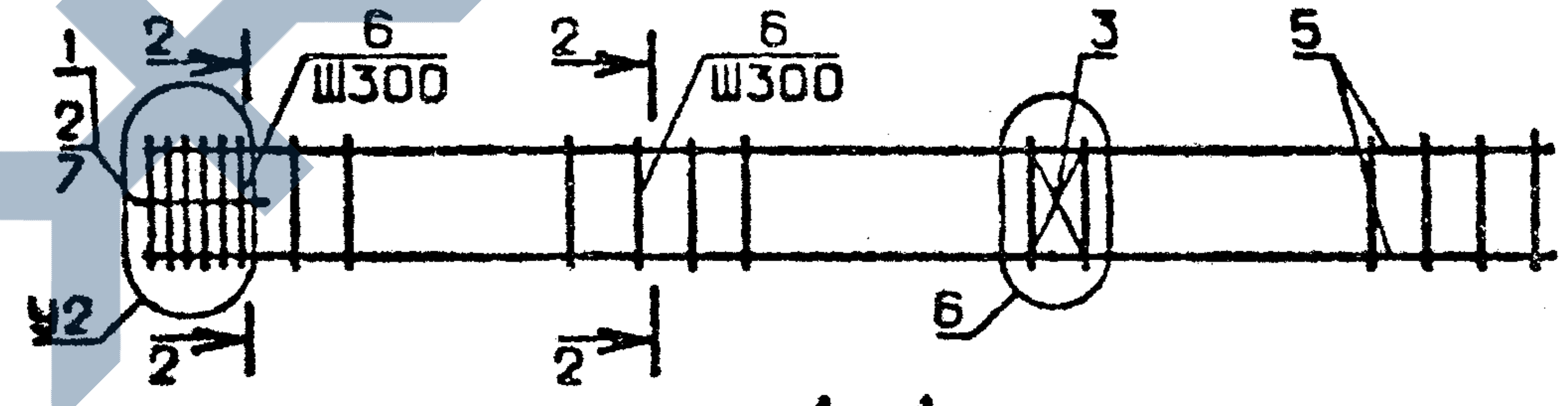
1
2
6
Ш300
2
6
Ш300
3
5
2
7
У2
2
2
6

1 - 1

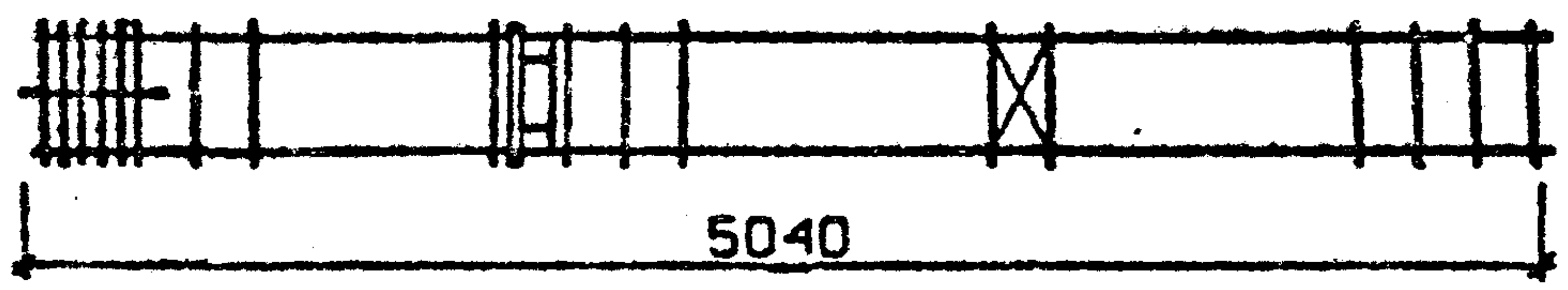

N УЗЛА	N ДОКУМЕНТА
2	1.020-1/83.2-6 00У Л1
3	Л1
6	Л2
7	Л3
9	Л3
13	Л3
15	Л2

2-2

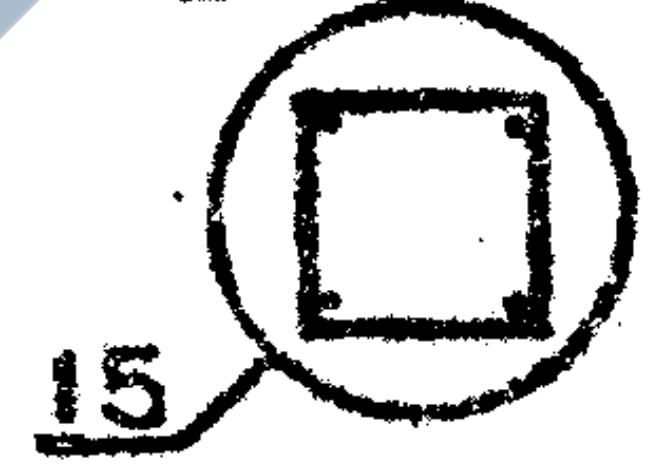

ВЗАМ. ИНВ.№
ПОДПИСЬ И ДАТА
ИНВ №ПОДЛ.

НАЧ. ОТД.	Волынский		
Н.КОНТР.	Пригорев		
ГЛ.КОНСТР.	Шац		
ГИП	Никонорова		
РАЗРАБ.	Сливина		
ПРОВЕРИЛ	Колдашева	Кол	
ИСПОЛНИЛ	Богданова	Бог	

1.020-1/83.2-6 06 СБ

КАРКАС
ПРОСТРАНСТВЕННЫЙ КП

СТАДИЯ	МАССА	МАСШТАБ
Р	СМ ТАБЛ	

ЛИСТ
ЛИСТОВ 1

ЦНИИЭП торгово-бытовых зданий и туристских комплексов

19836 24

ФОРМАТ А3

ЭПВЦ КиевЗНИИЭП
ОПЕРАТОР ТЛП КОРТ
САВЧЕНКО

ФОРМАТ	ЗОНА	ПОЗ	ОБОЗНАЧЕНИЕ	НАИМЕНОВАНИЕ	КОЛ	ПРИМЕЧАНИЕ
				ДОКУМЕНТАЦИЯ		
А3			1.020-1/83.2-6 07СВ	СБОРОЧНЫЙ ЧЕРТЕЖ		
А3			1.020-1/83.2-6 00У	УЗЛЫ АРМАТУРНЫЕ		
А3			1.020-1/83.2-6 00ТО	ТЕХНИЧЕСКОЕ ОПИСАНИЕ		
			ПЕРЕМЕННЫЕ ДАННЫЕ	ДЛЯ ИСПОЛНЕНИЙ:		
				1.020-1/83.2-6 07 КП-82		
				СБОРОЧНЫЕ ЕДИНИЦЫ		
А4		1	1.020-1/83.2-15 09-01	СЕТКА КОСВ. АРМ. СКА-3	5	
А4		2	1.020-1/83.2-15 10-01	СЕТКА КОСВ. АРМ. СКА-4	3	
А4		3	1.020-1/83.2-15 02	СЕТКА С-2	1	
А4		4	1.020-1/83.2-15 12	ИЗДЕЛИЕ ЗАКЛАДНОЕ МН-6	1	
				ДЕТАЛИ		
				СТ. ОТД. ГОСТ 5781-82		
БЧ		5	40.013.5040	Ф40 А-Ш L=5040	4	49.7КГ
БЧ		6	20.013.4590	Ф20 А-Ш L=4590	4	11.3КГ
А4		7	1.020-1/83.2-15 08-05	СТЕРЖЕНЬ ОТДЕЛЬНЫЙ	16	
				СТ. ОТД. ГОСТ 5781-82		
БЧ		8	6.011.650	Ф6 А-I L=650	4	0.14КГ
				1.020-1/83.2-6 07-01 КП-83		
				СБОРОЧНЫЕ ЕДИНИЦЫ		
А4		1	1.020-1/83.2-15 09-01	СЕТКА КОСВ. АРМ. СКА-3	5	
А4		2	1.020-1/83.2-15 10-01	СЕТКА КОСВ. АРМ. СКА-4	3	
А4		3	1.020-1/83.2-15 02	СЕТКА С-2	1	
А4		4	1.020-1/83.2-15 11	ИЗДЕЛИЕ ЗАКЛАДНОЕ МН-5	1	
				ДЕТАЛИ		
				СТ. ОТД. ГОСТ 5781-82		
БЧ		5	40.013.5040	Ф40 А-Ш L=5040	4	49.7КГ
БЧ		6	20.013.4590	Ф20 А-Ш L=4590	4	11.3КГ
А4		7	1.020-1/83.2-15 08-05	СТЕРЖЕНЬ ОТДЕЛЬНЫЙ	16	
				СТ. ОТД. ГОСТ 5781-82		
БЧ		8	6.011.650	Ф6 А-I L=650	4	0.14КГ
				1.020-1/83.2-6 07-02 КП-84		
				СБОРОЧНЫЕ ЕДИНИЦЫ		
А4		1	1.020-1/83.2-15 09-01	СЕТКА КОСВ. АРМ. СКА-3	5.	
А4		2	1.020-1/83.2-15 10-01	СЕТКА КОСВ. АРМ. СКА-4	3	
А4		3	1.020-1/83.2-15 02	СЕТКА С-2	1	
А4		4	1.020-1/83.2-15 12-01	ИЗДЕЛИЕ ЗАКЛАДНОЕ МН-8	1	
				ДЕТАЛИ		

НАЧ.ОТД.	Войцинский		
Н.КОНТР.	Григорев		
ГЛ.КОНСТР.	Шац		
ГИП	Никонорова		
РАЗРАБ.	Раубина		
ПРОВЕРИЛ	Кудашева		
ИСПОЛНИЛ	Богданова		

1.020-1/83.2-6 07

КАРКАС ПРОСТРАНСТВЕННЫЙ
КП-82 – КП-88

СТАДИЯ	ЛИСТ	ЛИСТОВ
Р	I	3

ЦНИИЭП торгово-бытовых зданий и туристских комплексов

ВЗАМ.ИНВ.№ | ПОДПИСЬ И ДАТА | ИНВ.№ ПОДЛ.

ФОРМАТ А4

ЭПВЦ КиевЗНИИЭП
ОПЕРАТОР ТЛП КОРТ
САВЧЕНКО

ФОРМАТ	ЗОНА	ПОЗ.	ОБОЗНАЧЕНИЕ	НАИМЕНОВАНИЕ	КОЛ	ПРИМЕЧАНИЕ
				СТ. ОТД. ГОСТ 5781-82		
БЧ		5	40.013.5040	Ф40 А-Ш L=5040	4	49.7КГ
БЧ		6	20.013.4590	Ф20 А-Ш L=4590	4	11.3КГ
А4		7	1.020-1/83.2-15 08-05	СТЕРЖЕНЬ ОТДЕЛЬНЫЙ	16	
				СТ. ОТД. ГОСТ 5781-82		
БЧ		8	6.011.650	Ф6 А-I L=650	4	0.14КГ
				1.020-1/83.2-6 07-03 КП-85		
				СБОРОЧНЫЕ ЕДИНИЦЫ		
А4		1	1.020-1/83.2-15 09-01	СЕТКА КОСВ. АРМ. СКА-3	5	
А4		2	1.020-1/83.2-15 10-01	СЕТКА КОСВ. АРМ. СКА-4	3	
А4		3	1.020-1/83.2-15 02	СЕТКА С-2	1	
А4		4	1.020-1/83.2-15 11-01	ИЗДЕЛИЕ ЗАКЛАДНОЕ МН-7	1	
				ДЕТАЛИ		
				СТ. ОТД. ГОСТ 5781-82		
БЧ		5	40.013.5040	Ф40 А-Ш L=5040	4	49.7КГ
БЧ		6	20.013.4590	Ф20 А-Ш L=4590	4	11.3КГ
А4		7	1.020-1/83.2-15 08-05	СТЕРЖЕНЬ ОТДЕЛЬНЫЙ	16	
				СТ. ОТД. ГОСТ 5781-82		
БЧ		8	6.011.650	Ф6 А-I L=650	4	0.14КГ
				1.020-1/83.2-6 07-04 КП-86		
				СБОРОЧНЫЕ ЕДИНИЦЫ		
А4		1	1.020-1/83.2-15 09-01	СЕТКА КОСВ. АРМ. СКА-3	5	
А4		2	1.020-1/83.2-15 10-01	СЕТКА КОСВ. АРМ. СКА-4	3	
А4		3	1.020-1/83.2-15 02	СЕТКА С-2	1	
				ДЕТАЛИ		
				СТ. ОТД. ГОСТ 5781-82		
БЧ		5	40.013.5040	Ф40 А-Ш L=5040	4	49.7КГ
БЧ		6	20.013.4590	Ф20 А-Ш L=4590	4	11.3КГ
А4		7	1.020-1/83.2-15 08-05	СТЕРЖЕНЬ ОТДЕЛЬНЫЙ	16	
				СТ. ОТД. ГОСТ 5781-82		
БЧ		8	6.011.650	Ф6 А-I L=650	4	0.14КГ
				1.020-1/83.2-6 07-05 КП-87		
				СБОРОЧНЫЕ ЕДИНИЦЫ		
А4		1	1.020-1/83.2-15 09-01	СЕТКА КОСВ. АРМ. СКА-3	5	
А4		2	1.020-1/83.2-15 10-01	СЕТКА КОСВ. АРМ. СКА-4	3	
А4		3	1.020-1/83.2-15 02	СЕТКА С-2	1	
А4		4	1.020-1/83.2-15 12-01	ИЗДЕЛИЕ ЗАКЛАДНОЕ МН-8	1	
				ДЕТАЛИ		
				СТ. ОТД. ГОСТ 5781-82		
БЧ		5	40.013.5040	Ф40 А-Ш L=5040	4	49.7КГ
БЧ		6	32.013.4590	Ф32 А-Ш L=4590	4	29.0КГ
А4		7	1.020-1/83.2-15 08-05	СТЕРЖЕНЬ ОТДЕЛЬНЫЙ	16	
				СТ. ОТД. ГОСТ 5781-82		
БЧ		8	6.011.650	Ф6 А-I L=650	4	0.14КГ

ВЗАМ.ИНВ.№ | ПОДПИСЬ И ДАТА | ИНВ.№ ПОДЛ.

1.020-1/83.2-6 07

ЛИСТ 2

1983Б 25

ФОРМАТ А4

ЭПВЦ Киев ЗНИИЭП
ОПЕРАТОР ТПП КОРТ
САВЧЕНКО

ФОРМАТ	ЗОНА	ПОЗ.	ОБОЗНАЧЕНИЕ	НАИМЕНОВАНИЕ	КОЛ	ПРИМЕЧАНИЕ
				1.020-1/83.2-6 07-06 КП-88		
				СБОРОЧНЫЕ ЕДИНИЦЫ		
А4		1	1.020-1/83.2-15 09-01	СЕТКА КОСВ. АРМ. СКА-3	5	
А4		2	1.020-1/83.2-15 10-01	СЕТКА КОСВ. АРМ. СКА-4	3	
А4		3	1.020-1/83.2-15 02	СЕТКА С-2	1	
А4		4	1.020-1/83.2-15 11-01	ИЗДЕЛИЕ ЗАКЛАДНОЕ МН-7	1	
				ДЕТАЛИ		
				СТ. ОТД. ГОСТ 5781-82		
БЧ		5	40.013.5040	Ф40 А-III L=5040	4	49.7КГ
БЧ		6	32.013.4590	Ф32 А-III L=4590	4	29.0КГ
А4		7	1.020-1/83.2-15 08-05	СТЕРЖЕНЬ ОТДЕЛЬНЫЙ	16	
				СТ. ОТД. ГОСТ 5781-82		
БЧ		8	6.011.650	Ф6 А-I L=650	4	0.14КГ

ВЗАМ ИНВ №
ПОДПИСЬ И ДАТА
ИНВ № ПОДЛ

1.020-1/83.2-6 07

ЛИСТ
3

ЭПВЦ Киев ЗНИИЭП
ОПЕРАТОР ТПП КОРТ

ФОРМАТ	ЗОНА	ПОЗ	ОБОЗНАЧЕНИЕ	НАИМЕНОВАНИЕ	КОЛ	ПРИМЕЧАНИЕ

ВЗАМ ИНВ №
ПОДПИСЬ И ДАТА
ИНВ № ПОДЛ

ЛИСТ

19836 26

ЭПВЦ КиевЗНИИЭП

ОПЕРАТОР ТПП КОРТ

ЗУЕНКО

ОБОЗНАЧЕНИЕ	МАРКА	РИС.	МАССА, кг
I.020-I/83.2-6 07	КП-82	I	298,87
-0I	КП-83	2	292,90
-02	КП-84	I	303,58
-03	КП-85	2	296,49
-04	КП-86	3	283,83
-05	КП-87	I	374,2I
-06	КП-88	2	367,I2

РИС. 1

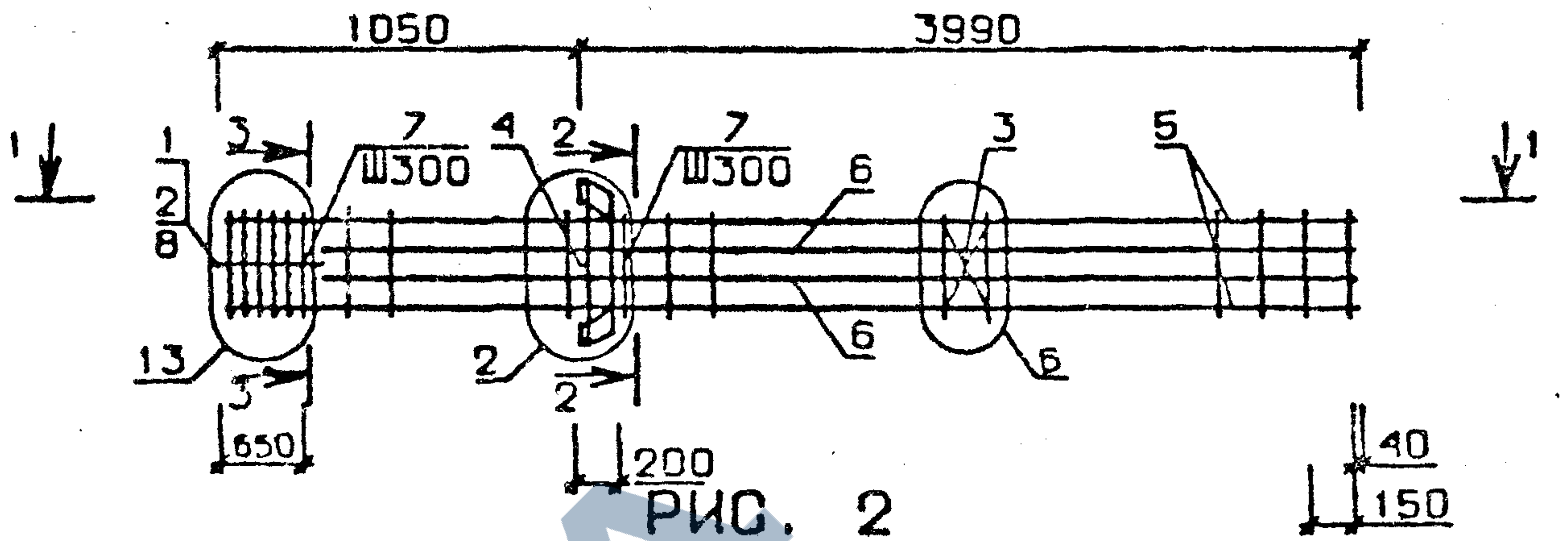
1050
3990
1
1
1
2
8
13
3
3
7
Ш300
4
2
2
2
7
Ш300
6
6
6
3
5
650
200
40
150

РИС. 2

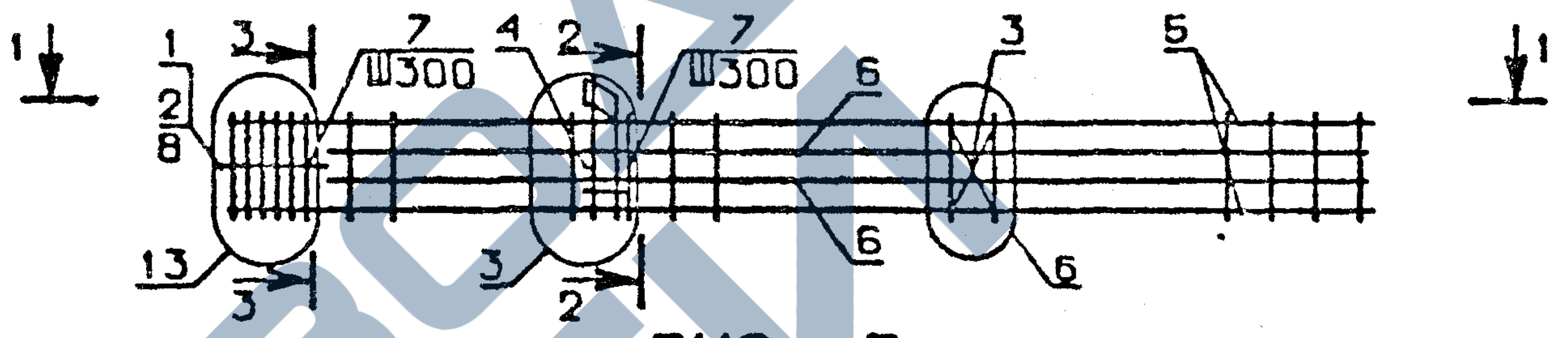
1
1
1
2
8
13
3
3
3
7
Ш300
4
2
2
7
Ш300
6
6
6
3
5

РИС. 3

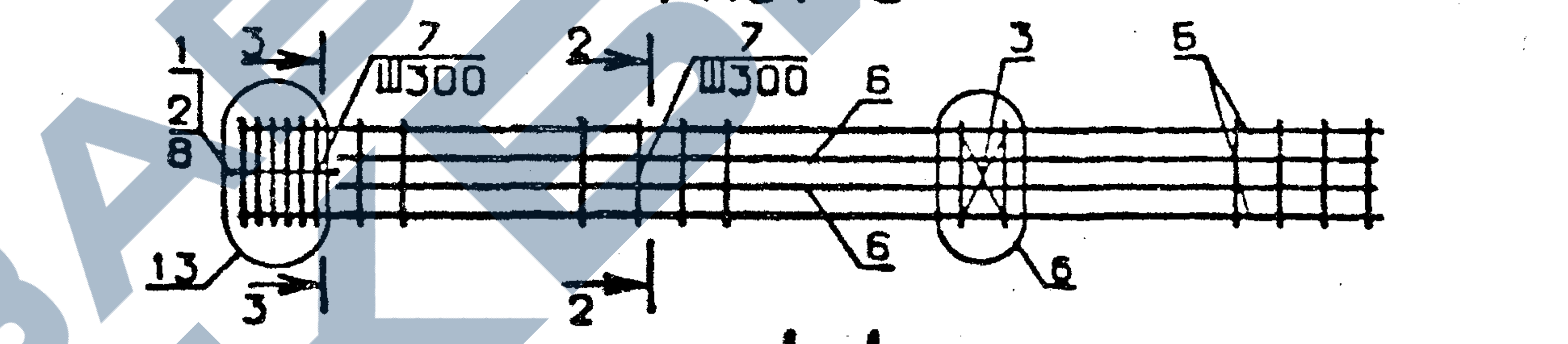
1
2
8
13
3
3
7
Ш300
2
2
7
Ш300
6
6
6
3
5

1-1

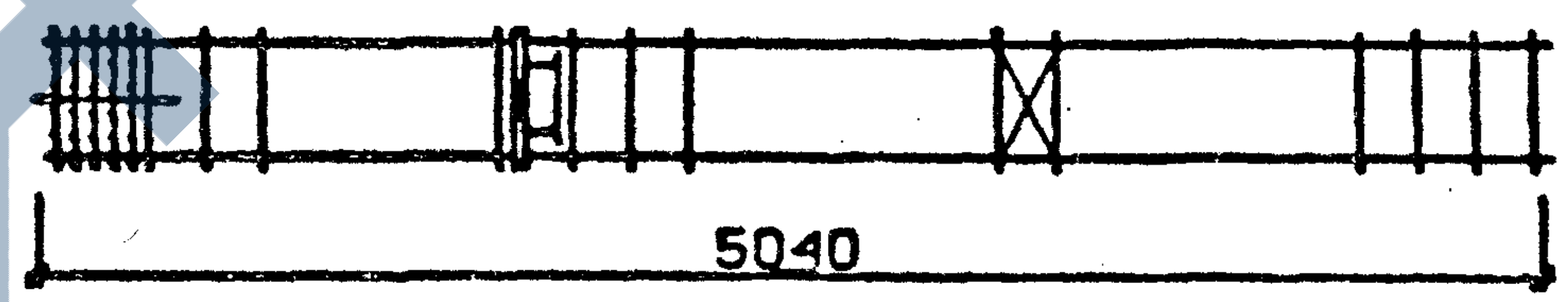

N УЗЛА	N ДОКУМЕНТА
2	1.020-1/83.2-6 00У л 1
3	л 1
6	л 2
13	л 3
15	л 2
17	л 2

2-2

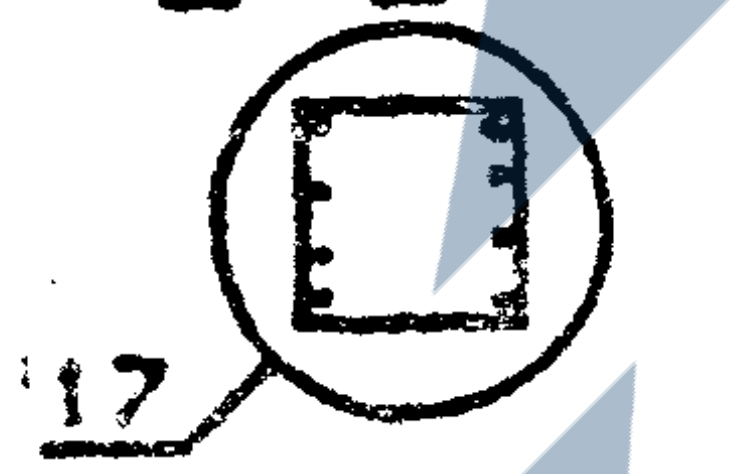

3-3

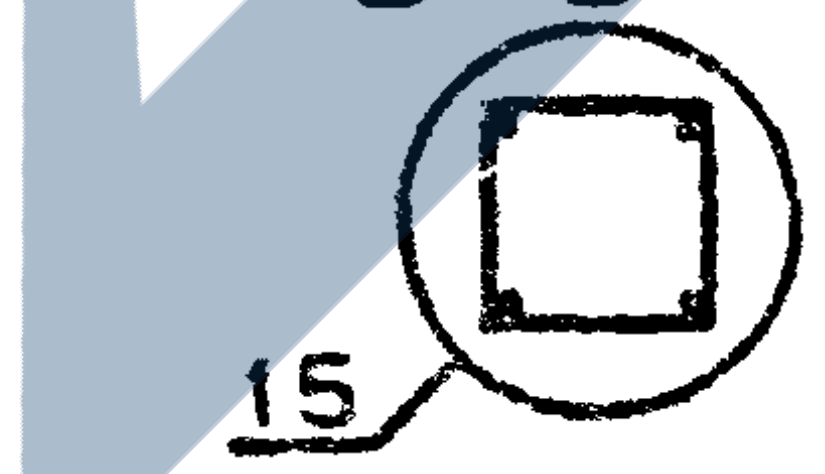

ВЗАМ ИНВ N

ПОДПИСЬ И ДАТА

ИНВ N ПОДЛ

1.020-1/83.2-6 07 СБ

КАРКАС ПРОСТРАНСТВЕННЫЙ КП

НАЧ ОТД	Волынский		
Н.КОНТР	Григорев		
ГЛ.КОНСТР	Шац		
ГИП	Колдашева		
РАЗРАБ.	Богданова		
ПРОВЕРИЛ	Никонорова		
ИСПОЛНИЛ	Лакеева		

СТАДИЯ	МАССА	МАСШТАБ
Р	СМ ТАБЛ	

ЛИСТ | ЛИСТОВ 1

ЦНИИЭП торгово-бытовых зданий и туристских комплексов

19836 27

ФОРМАТ А3

https://zavodjbi.com/

САВЧЕНКО
ОПЕРАТОР ТПП КОРТ
ЭПВЦ КиевЗНИИЭП

ФОРМ.	ЗОНА	ПОЗ	ОБОЗНАЧЕНИЕ	НАИМЕНОВАНИЕ	КОЛ	ПРИМЕЧАНИЕ
				ДОКУМЕНТАЦИЯ		
А3			1.020-1/83.2-6 08СБ	СБОРОЧНЫЙ ЧЕРТЕЖ		
А3			1.020-1/83.2-6 00У	УЗЛЫ АРМАТУРНЫЕ		
А3			1.020-1/83.2-6 00ТО	ТЕХНИЧЕСКОЕ ОПИСАНИЕ		
			ПЕРЕМЕННЫЕ ДАННЫЕ	ДЛЯ ИСПОЛНЕНИЙ:		
				1.020-1/83.2-6 08 КП-89		
				СБОРОЧНЫЕ ЕДИНИЦЫ		
А4		1	1.020-1/83.2-15 09	СЕТКА КОСВ. АРМ. СКА-1	2	
А4		2	1.020-1/83.2-15 10	СЕТКА КОСВ. АРМ. СКА-2	3	
А4		3	1.020-1/83.2-15 02	СЕТКА С-2	3	
А4		4	1.020-1/83.2-15 12	ИЗДЕЛИЕ ЗАКЛАДНОЕ МН-6	3	
				ДЕТАЛИ		
БЧ		5	20.013.11640	СТ. ОТД. ГОСТ 5781-82 Ф20 А-Ш L=11640	4	28.7КГ
А4		6	1.020-1/83.2-15 08-03	СТЕРЖЕНЬ ОТДЕЛЬНЫЙ	39	
БЧ		7	6.011.650	СТ. ОТД. ГОСТ 5781-82 Ф6 А-I L=650	4	0.14КГ
				1.020-1/83.2-6 08-01 КП-90		
				СБОРОЧНЫЕ ЕДИНИЦЫ		
А4		1	1.020-1/83.2-15 09	СЕТКА КОСВ. АРМ. СКА-1	2	
А4		2	1.020-1/83.2-15 10	СЕТКА КОСВ. АРМ. СКА-2	3	
А4		3	1.020-1/83.2-15 02	СЕТКА С-2	3	
А4		4	1.020-1/83.2-15 11	ИЗДЕЛИЕ ЗАКЛАДНОЕ МН-5	3	
				ДЕТАЛИ		
БЧ		5	20.013.11640	СТ. ОТД. ГОСТ 5781-82 Ф20 А-Ш L=11640	4	28.7КГ
А4		6	1.020-1/83.2-15 08-03	СТЕРЖЕНЬ ОТДЕЛЬНЫЙ	39	
БЧ		7	6.011.650	СТ. ОТД. ГОСТ 5781-82 Ф6 А-I L=650	4	0.14КГ
				1.020-1/83.2-6 08-02 КП-91		
				СБОРОЧНЫЕ ЕДИНИЦЫ		
А4		1	1.020-1/83.2-15 09	СЕТКА КОСВ. АРМ. СКА-1	2	
А4		2	1.020-1/83.2-15 10	СЕТКА КОСВ. АРМ. СКА-2	3	
А4		3	1.020-1/83.2-15 02	СЕТКА С-2	3	
				ДЕТАЛИ		
БЧ		5	20.013.11640	СТ. ОТД. ГОСТ 5781-82 Ф20 А-Ш L=11640	4	28.7КГ
А4		6	1.020-1/83.2-15 08-03	СТЕРЖЕНЬ ОТДЕЛЬНЫЙ	39	

ВЗАМ. ИНВ. №
ПОДПИСЬ И ДАТА
ИНВ. № ПОДЛ.

НАЧ. ОТД.	Волынский		1.020-1/83.2-6 08
Н. КОНТР.	Пригорев		
ГЛ. КОНСТР.	Шац		КАРКАС ПРОСТРАНСТВЕННЫЙ КП-89 – КП-96
ГИП	Колдашева		
РАЗРАБ.	Богданова		
ПРОВЕРИЛ	Никонорова		
ИСПОЛНИЛ	Лакеева		

СТАДИЯ	ЛИСТ	ЛИСТОВ
Р	I	3

ЦНИИЭП торгово-бытовых зданий и туристских комплексов

ФОРМАТ А4

САВЧЕНКО
ОПЕРАТОР ТПП КОРТ
ЭПВЦ Киев ЗНИИЭП

ФОРМАТ	ЗОНА	ПОЗ.	ОБОЗНАЧЕНИЕ	НАИМЕНОВАНИЕ	КОЛ	ПРИМЕЧАНИЕ
БЧ		7	6.011.650	СТ. ОТД. ГОСТ 5781-82 Ф6 А-I L=650	4	0.14КГ
				1.020-1/83.2-6 08-03 КП-92		
				СБОРОЧНЫЕ ЕДИНИЦЫ		
А4		1	1.020-1/83.2-15 09-01	СЕТКА КОСВ. АРМ. СКА-3	2	
А4		2	1.020-1/83.2-15 10-01	СЕТКА КОСВ. АРМ. СКА-4	3	
А4		3	1.020-1/83.2-15 02	СЕТКА С-2	3	
А4		4	1.020-1/83.2-15 12	ИЗДЕЛИЕ ЗАКЛАДНОЕ МН-6	3	
				ДЕТАЛИ		
БЧ		5	20.013.11640	СТ. ОТД. ГОСТ 5781-82 Ф20 А-Ш L=11640	4	28.7КГ
А4		6	1.020-1/83.2-15 08-03	СТЕРЖЕНЬ ОТДЕЛЬНЫЙ	39	
БЧ		7	6.011.650	СТ. ОТД. ГОСТ 5781-82 Ф6 А-I L=650	4	0.14КГ
				1.020-1/83.2-6 08-04 КП-93		
				СБОРОЧНЫЕ ЕДИНИЦЫ		
А4		1	1.020-1/83.2-15 09-01	СЕТКА КОСВ. АРМ. СКА-3	2	
А4		2	1.020-1/83.2-15 10-01	СЕТКА КОСВ. АРМ. СКА-4	3	
А4		3	1.020-1/83.2-15 02	СЕТКА С-2	3	
А4		4	1.020-1/83.2-15 11	ИЗДЕЛИЕ ЗАКЛАДНОЕ МН-5	3	
				ДЕТАЛИ		
БЧ		5	20.013.11640	СТ. ОТД. ГОСТ 5781-82 Ф20 А-Ш L=11640	4	28.7КГ
А4		6	1.020-1/83.2-15 08-03	СТЕРЖЕНЬ ОТДЕЛЬНЫЙ	39	
БЧ		7	6.011.650	СТ. ОТД. ГОСТ 5781-82 Ф6 А-I L=650	4	0.14КГ
				1.020-1/83.2-6 08-05 КП-94		
				СБОРОЧНЫЕ ЕДИНИЦЫ		
А4		1	1.020-1/83.2-15 09-01	СЕТКА КОСВ. АРМ. СКА-3	2	
А4		2	1.020-1/83.2-15 10-01	СЕТКА КОСВ. АРМ. СКА-4	3	
А4		3	1.020-1/83.2-15 02	СЕТКА С-2	3	
А4		4	1.020-1/83.2-15 11-01	ИЗДЕЛИЕ ЗАКЛАДНОЕ МН-7	3	
				ДЕТАЛИ		
БЧ		5	20.013.11640	СТ. ОТД. ГОСТ 5781-82 Ф20 А-Ш L=11640	4	28.7КГ
А4		6	1.020-1/83.2-15 08-03	СТЕРЖЕНЬ ОТДЕЛЬНЫЙ	39	
БЧ		7	6.011.650	СТ. ОТД. ГОСТ 5781-82 Ф6 А-I L=650	4	0.14КГ
				1.020-1/83.2-6 08-06 КП-95		
				СБОРОЧНЫЕ ЕДИНИЦЫ		
А4		1	1.020-1/83.2-15 09-01	СЕТКА КОСВ. АРМ. СКА-3	2	
А4		2	1.020-1/83.2-15 10-01	СЕТКА КОСВ. АРМ. СКА-4	3	
А4		3	1.020-1/83.2-15 02	СЕТКА С-2	3	

ВЗАМ. ИНВ. №
ПОДПИСЬ И ДАТА
ИНВ. № ПОДЛ.

1.020-1/83.2-6 08

ЛИСТ
2

19836 28

ФОРМАТ А4

https://zavodjbi.com/

САВЧЕНКО
ОПЕРАТОР ТПП КОРТ
ЭПВЦ Киев ЗНИИЭП

ФОРМАТ	ЗОНА	ПОЗ.	ОБОЗНАЧЕНИЕ	НАИМЕНОВАНИЕ	КОЛ	ПРИМЕЧАНИЕ
				ДЕТАЛИ		
				СТ. ОТД. ГОСТ 5781-82		
ВЧ		5	20.013.11640	Ф20 А-Ш L=11640	4	28.7КГ
А4		6	1.020-1/83.2-15 08-03	СТЕРЖЕНЬ ОТДЕЛЬНЫЙ	39	
				СТ. ОТД. ГОСТ 5781-82		
ВЧ		7	6.011.650	Ф6 А-I L=650	4	0.14КГ
				1.020-1/83.2-6 08-07		
				КП-96		
				СБОРОЧНЫЕ ЕДИНИЦЫ		
А4		1	1.020-1/83.2-15 09-01	СЕТКА КОСВ. АРМ. СКА-3	2	
А4		2	1.020-1/83.2-15 10-01	СЕТКА КОСВ. АРМ. СКА-4	3	
А4		3	1.020-1/83.2-15 02	СЕТКА С-2	3	
А4		4	1.020-1/83.2-15 12-01	ИЗДЕЛИЕ ЗАКЛАДНОЕ МН-8	3	
				ДЕТАЛИ		
				СТ. ОТД. ГОСТ 5781-82		
ВЧ		5	20.013.11640	Ф20 А-Ш L=11640	4	28.7КГ
А4		6	1.020-1/83.2-15 08-03	СТЕРЖЕНЬ ОТДЕЛЬНЫЙ	39	
				СТ. ОТД. ГОСТ 5781-82		
ВЧ		7	6.011.650	Ф6 А-I L=650	4	0.14КГ

ВЗАМ ИНВ №
ПОДПИСЬ И ДАТА
ИНВ № ПОДЛ

ОПЕРАТОР ТПП КОРТ
ЭПВЦ Киев ЗНИИЭП

ФОРМАТ	ЗОНА	ПОЗ.	ОБОЗНАЧЕНИЕ	НАИМЕНОВАНИЕ	КОЛ	ПРИМЕЧАНИЕ

ВЗАМ ИНВ №
ПОДПИСЬ И ДАТА
ИНВ № ПОДЛ

ЗУЕНКА

ОПЕРАТОР ТЛП КОРТ

ЭПВЦ КиевЗНИИЭП

РИС. 1

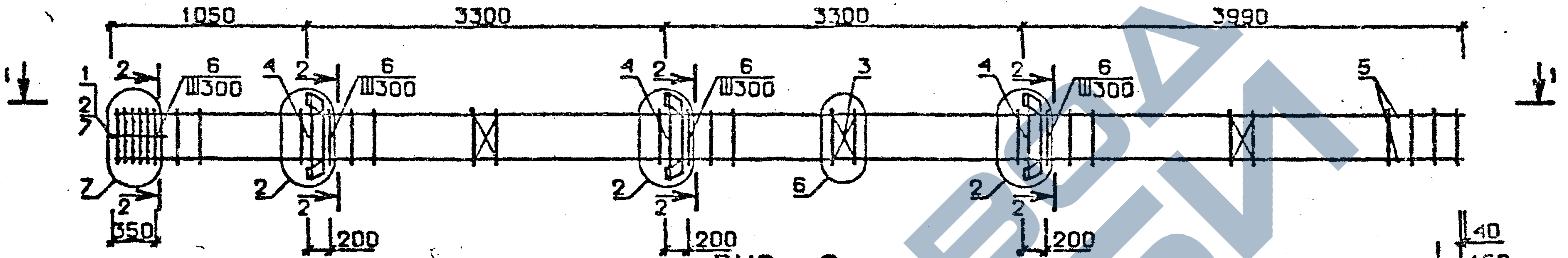
1050
3300
3300
3990
1
2
7
6
Ш300
4
3
5
200
350
40
150

РИС. 2

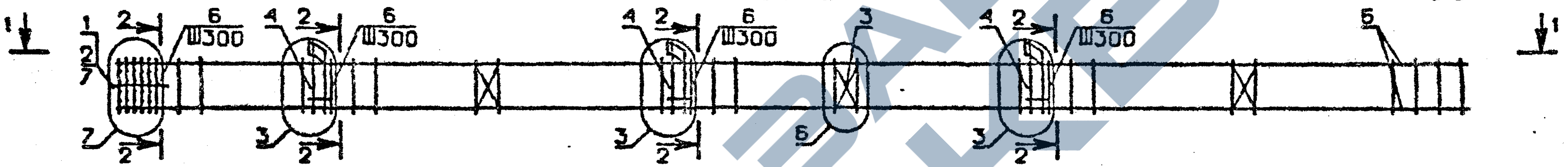
1
2
7
3
4
5
6
Ш300

РИС. 3

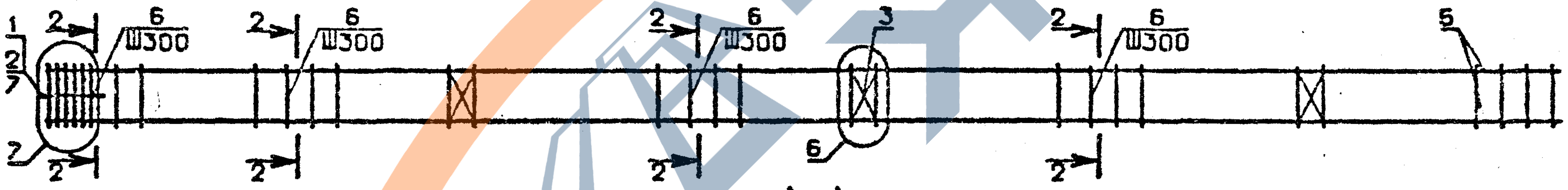
1
2
7
3
5
6
Ш300

1 - 1

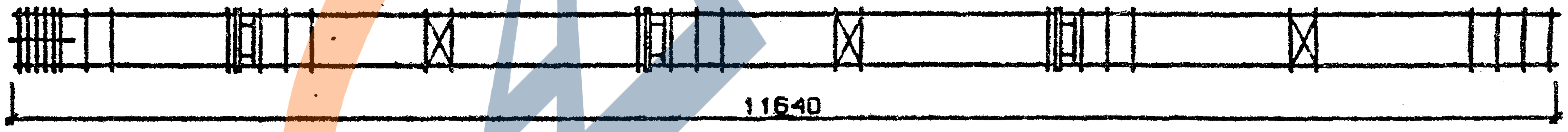

N УЗЛА	N ДОКУМЕНТА
2	1.020-1/83.2-6 00У Л 1
3	Л 1
6	Л 2
7	Л 3
15	Л 2

2-2

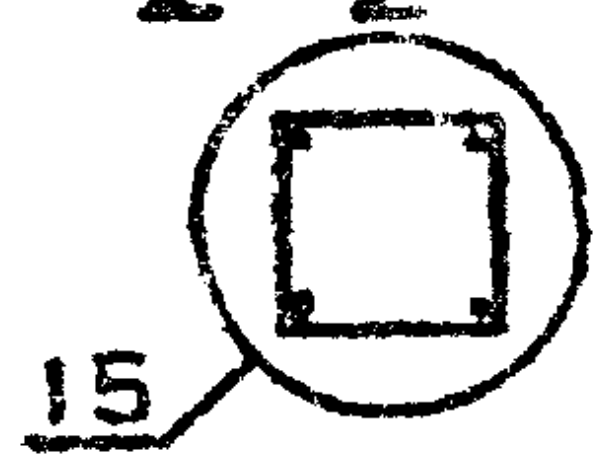

ВЗАМ. ИНВ.№

ПОДПИСЬ И ДАТА

ИНВ.№ ПОДЛ.

			1.020-1/83.2-6 08 СБ			
НАЧ. ОТД.	Волынский		КАРКАС ПРОСТРАНСТВЕННЫЙ КП	СТАДИЯ	МАССА	МАСШТАБ
Н.КОНТР	Григорев			Р	СМ ТАБЛ	
ГЛ.КОНСТР	Шац			ЛИСТ 1	ЛИСТОВ 2	
ГИП	Никонорова			ЦНИИЭП торгово-бытовых зданий и туристских комплексов		
РАЗРАБ.	Богданова					
ПРОВЕРИЛ	Ковбашева					
[illegible]	[illegible]					

19836 30

ФОРМАТ А3

ЗУЕНКО

ОПЕРАТОР ТЛП КОРТ

ЭПВЦ КиевЗНИИЭП

ОБОЗНАЧЕНИЕ	МАРКА	РИС	МАССА, кг
I.020-I/83.2-6 08	КП-89	I	I84,38
-0I	КП-90	2	I66,47
-02	КП-9I	3	I39,24
-03	КП-92	I	I89,2I
-04	КП-93	2	I7I,3I
-05	КП-94	2	I82,07
-06	КП-95	3	I44,08
-07	КП-96	I	203,33

ВЗАМ. ИНВ.№ | ПОДП. И ДАТА | ИНВ.№ ПОДЛ

	ЛИСТ
I.020-I/83.2-6 08 СБ	2

САВЧЕНКО

ОПЕРАТОР ТЛП КОРТ

ЭПВЦ КиевЗНИИЭП

ФОРМАТ	ЗОНА	ПОЗ	ОБОЗНАЧЕНИЕ	НАИМЕНОВАНИЕ	КОЛ.	ПРИМЕЧАНИЕ
				ДОКУМЕНТАЦИЯ		
А3			1.020-1/83.2-6 09СБ	СБОРОЧНЫЙ ЧЕРТЕЖ		
А3			1.020-1/83.2-6 00У	УЗЛЫ АРМАТУРНЫЕ		
А3			1.020-1/83.2-6 00ТО	ТЕХНИЧЕСКОЕ ОПИСАНИЕ		
			ПЕРЕМЕННЫЕ ДАННЫЕ	ДЛЯ ИСПОЛНЕНИЙ:		
				1.020-1/83.2-6 09 КП-97		
				СБОРОЧНЫЕ ЕДИНИЦЫ		
А4		1	1.020-1/83.2-15 09-01	СЕТКА КОСВ. АРМ. СКА-3	2	
А4		2	1.020-1/83.2-15 10-01	СЕТКА КОСВ. АРМ. СКА-4	[illegible]	
А4		3	1.020-1/83.2-15 02	СЕТКА С-2	[illegible]	
А4		4	1.020-1/83.2-15 11	ИЗДЕЛИЕ ЗАКЛАДНОЕ МН-5	3	
				ДЕТАЛИ		
				СТ. ОТД. ГОСТ 5781-82		
БЧ		5	20.013.11640	Ф20 А-Ш L=11640	4	28.7КГ
БЧ		6	16.013.4590	Ф16 А-Ш L=4590	4	7.24КГ
А4		7	1.020-1/83.2-15 08-03	СТЕРЖЕНЬ ОТДЕЛЬНЫЙ	39	
				СТ. ОТД. ГОСТ 5781-82		
БЧ		8	6.011.650	Ф6 А-I L=650	4	0.14КГ
				1.020-1/83.2-6 09-01 КП-98		
				СБОРОЧНЫЕ ЕДИНИЦЫ		
А4		1	1.020-1/83.2-15 09-01	СЕТКА КОСВ. АРМ. СКА-3	2	
А4		2	1.020-1/83.2-15 10-01	СЕТКА КОСВ. АРМ. СКА-4	3	
А4		3	1.020-1/83.2-15 02	СЕТКА С-2	3	
				ДЕТАЛИ		
				СТ. ОТД. ГОСТ 5781-82		
БЧ		5	20.013.11640	Ф20 А-Ш L=11640	4	28.7КГ
БЧ		6	16.013.4590	Ф16 А-Ш L=4590	4	7.24КГ
А4		7	1.020-1/83.2-15 08-03	СТЕРЖЕНЬ ОТДЕЛЬНЫЙ	39	
				СТ. ОТД. ГОСТ 5781-82		
БЧ		8	6.011.650	Ф6 А-I L=650	4	0.14КГ
				1.020-1/83.2-6 09-02 КП-99		
				СБОРОЧНЫЕ ЕДИНИЦЫ		
А4		1	1.020-1/83.2-15 09-01	СЕТКА КОСВ. АРМ. СКА-3	2	
А4		2	1.020-1/83.2-15 10-01	СЕТКА КОСВ. АРМ. СКА-4	3	
А4		3	1.020-1/83.2-15 02	СЕТКА С-2	3	
А4		4	1.020-1/83.2-15 12	ИЗДЕЛИЕ ЗАКЛАДНОЕ МН-6	3	
				ДЕТАЛИ		
				СТ. ОТД. ГОСТ 5781-82		

ВЗАМ. ИНВ.№ | ПОДПИСЬ И ДАТА | ИНВ.№ ПОДЛ

НАЧ.ОТД	Волынский	
Н.КОНТР.	Григорев	
ГЛ.КОНСТР	ШАЦ	
ГИП	Колдашева	
РАЗРАБ	Богданова	
ПРОВЕРИЛ	Никонорова	
ИСПОЛНИЛ	Галкина	

1.020-1/83.2-6 09

КАРКАС ПРОСТРАНСТВЕННЫЙ
КП-97 - КП-I04

СТАДИЯ	ЛИСТ	ЛИСТОВ
Р		3

ЦНИИЭП торгово-бытовых зданий и туристских комплексов

ЭПВЦ Киев ЗНИИЭП
ОПЕРАТОР ТПП КОРТ
САВЧЕНКО Сав

ФОРМАТ	ЗОНА	ПОЗ.	ОБОЗНАЧЕНИЕ	НАИМЕНОВАНИЕ	КОЛ	ПРИМЕЧАНИЕ
БЧ		5	20.013.11640	Ф20 А-Ш L=11640	4	28.7КГ
БЧ		6	20.013.4590	Ф20 А-Ш L=4590	4	11.3КГ
А4		7	1.020-1/83.2-15 08-03	СТЕРЖЕНЬ ОТДЕЛЬНЫЙ	39	
				СТ. ОТД. ГОСТ 5781-82		
БЧ		8	6.011.650	Ф6 А-I L=650	4	0.14КГ
				1.020-1/83.2-6 09-03		
				КП-100		
				СБОРОЧНЫЕ ЕДИНИЦЫ		
А4		1	1.020-1/83.2-15 09-01	СЕТКА КОСВ. АРМ. СКА-3	2	
А4		2	1.020-1/83.2-15 10-01	СЕТКА КОСВ. АРМ. СКА-4	3	
А4		3	1.020-1/83.2-15 02	СЕТКА С-2	3	
А4		4	1.020-1/83.2-15 11	ИЗДЕЛИЕ ЗАКЛАДНОЕ МН-5	3	
				ДЕТАЛИ		
				СТ. ОТД. ГОСТ 5781-82		
БЧ		5	20.013.11640	Ф20 А-Ш L=11640	4	28.7КГ
БЧ		6	20.013.4590	Ф20 А-Ш L=4590	4	11.3КГ
А4		7	1.020-1/83.2-15 08-03	СТЕРЖЕНЬ ОТДЕЛЬНЫЙ	39	
				СТ. ОТД. ГОСТ 5781-82		
БЧ		8	6.011.650	Ф6 А-I L=650	4	0.14КГ
				1.020-1/83.2-6 09-04		
				КП-101		
				СБОРОЧНЫЕ ЕДИНИЦЫ		
А4		1	1.020-1/83.2-15 09-01	СЕТКА КОСВ. АРМ. СКА-3	2	
А4		2	1.020-1/83.2-15 10-01	СЕТКА КОСВ. АРМ. СКА-4	3	
А4		3	1.020-1/83.2-15 02	СЕТКА С-2	3	
А4		4	1.020-1/83.2-15 11	ИЗДЕЛИЕ ЗАКЛАДНОЕ МН-5	3	
				ДЕТАЛИ		
				СТ. ОТД. ГОСТ 5781-82		
БЧ		5	22.013.11640	Ф22 А-Ш L=11640	4	34.7КГ
БЧ		6	22.013.4590	Ф22 А-Ш L=4590	4	13.7КГ
А4		7	1.020-1/83.2-15 08-03	СТЕРЖЕНЬ ОТДЕЛЬНЫЙ	39	
				СТ. ОТД. ГОСТ 5781-82		
БЧ		8	6.011.650	Ф6 А-I L=650	4	0.14КГ
				1.020-1/83.2-6 09-05		
				КП-102		
				СБОРОЧНЫЕ ЕДИНИЦЫ		
А4		1	1.020-1/83.2-15 09-01	СЕТКА КОСВ. АРМ. СКА-3	2	
А4		2	1.020-1/83.2-15 10-01	СЕТКА КОСВ. АРМ. СКА-4	3	
А4		3	1.020-1/83.2-15 02	СЕТКА С-2	3	
				ДЕТАЛИ		
				СТ. ОТД. ГОСТ 5781-82		
БЧ		5	22.013.11640	Ф22 А-Ш L=11640	4	34.7КГ
БЧ		6	22.013.4590	Ф22 А-Ш L=4590	4	13.7КГ
А4		7	1.020-1/83.2-15 08-03	СТЕРЖЕНЬ ОТДЕЛЬНЫЙ	39	
				СТ. ОТД. ГОСТ 5781-82		
БЧ		8	6.011.650	Ф6 А-I L=650	4	0.14КГ
				1.020-1/83.2-6 09-06		

ВЗАМ ИНВ №
ПОДПИСЬ И ДАТА
ИНВ №ПОДЛ

	ЛИСТ
1.020-1/83.2-6 09	2

ЭПВЦ Киев ЗНИИЭП
ОПЕРАТОР ТПП КОРТ
САВЧЕНКО Сав

ФОРМАТ	ЗОНА	ПОЗ.	ОБОЗНАЧЕНИЕ	НАИМЕНОВАНИЕ	КОЛ	ПРИМЕЧАНИЕ
				КП-103		
				СБОРОЧНЫЕ ЕДИНИЦЫ		
А4		1	1.020-1/83.2-15 09-01	СЕТКА КОСВ. АРМ. СКА-3	4	
А4		2	1.020-1/83.2-15 10-01	СЕТКА КОСВ. АРМ. СКА-4	3	
А4		3	1.020-1/83.2-15 02	СЕТКА С-2	3	
А4		4	1.020-1/83.2-15 11	ИЗДЕЛИЕ ЗАКЛАДНОЕ МН-5	3	
				ДЕТАЛИ		
				СТ. ОТД. ГОСТ 5781-82		
БЧ		5	36.013.11640	Ф36 А-Ш L=11640	4	93.0КГ
БЧ		6	16.013.4590	Ф16 А-Ш L=4590	4	7.24КГ
А4		7	1.020-1/83.2-15 08-05	СТЕРЖЕНЬ ОТДЕЛЬНЫЙ	38	
				СТ. ОТД. ГОСТ 5781-82		
БЧ		8	6.011.650	Ф6 А-I L=650	4	0.14КГ
				1.020-1/83.2-6 09-07		
				КП-104		
				СБОРОЧНЫЕ ЕДИНИЦЫ		
А4		1	1.020-1/83.2-15 09-01	СЕТКА КОСВ. АРМ. СКА-3	4	
А4		2	1.020-1/83.2-15 10-01	СЕТКА КОСВ. АРМ. СКА-4	3	
А4		3	1.020-1/83.2-15 02	СЕТКА С-2	3	
				ДЕТАЛИ		
				СТ. ОТД. ГОСТ 5781-82		
БЧ		5	36.013.11640	Ф36 А-Ш L=11640	4	93.0КГ
БЧ		6	16.013.4590	Ф16 А-Ш L=4590	4	7.24КГ
А4		7	1.020-1/83.2-15 08-05	СТЕРЖЕНЬ ОТДЕЛЬНЫЙ	38	
				СТ. ОТД. ГОСТ 5781-82		
БЧ		8	6.011.650	Ф6 А-I L=650	4	0.14КГ

ВЗАМ ИНВ №
ПОДПИСЬ И ДАТА
ИНВ №ПОДЛ

	ЛИСТ
1.020-1/83.2-6 09	3

19836 32

https://zavodjbi.com/

ЗУЕНКО
ЭПВЦ КиевЗНИИЭП
ОПЕРАТОР ТПП КОРТ

РИС. 1

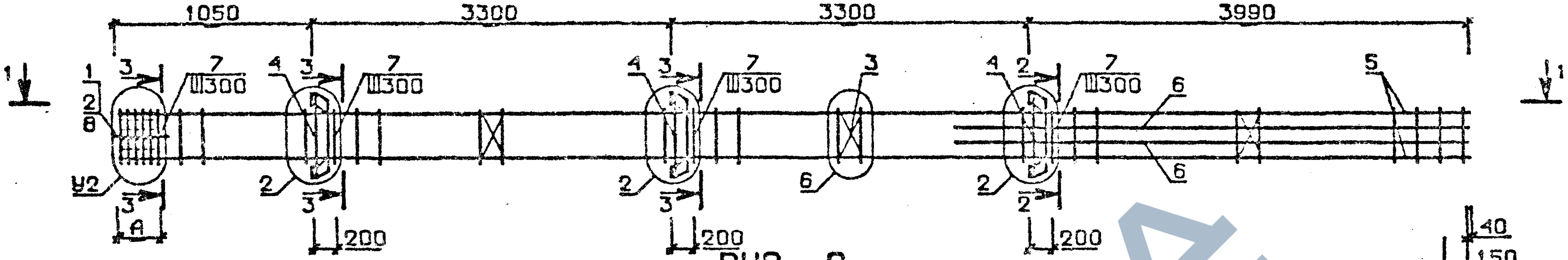
1050
3300
3300
3990
1
1
1
2
8
У2
3
3
7
Ш300
4
2
6
5
A
200
200
200
40
150

РИС. 2

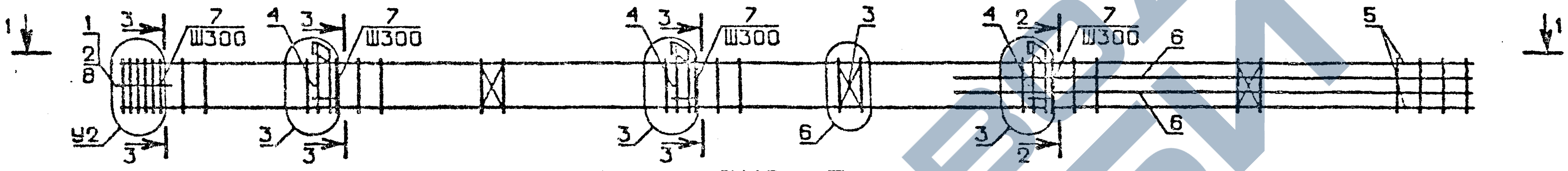
1
1
1
2
8
У2
3
4
7
Ш300
2
6
5

РИС. 3

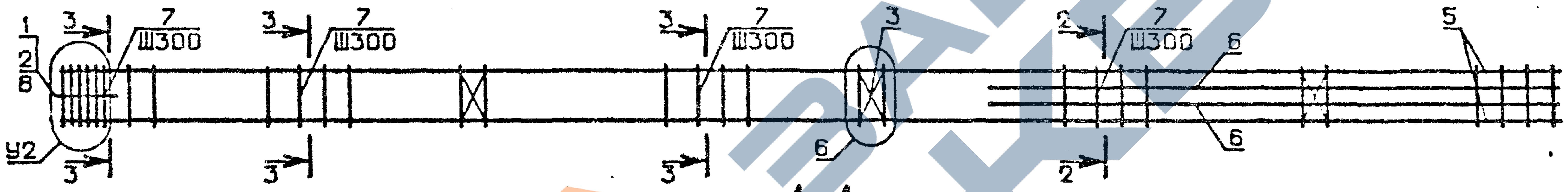
1
2
8
У2
3
7
Ш300
2
6
5

1 - 1

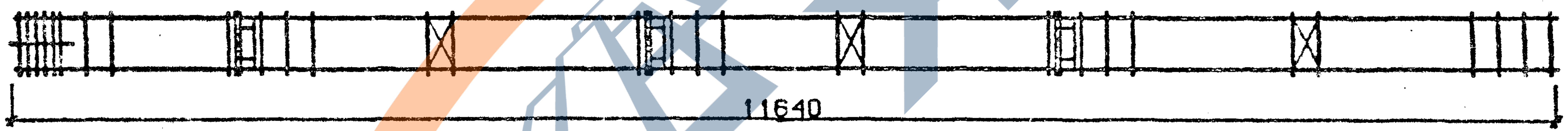

N УЗЛА	N ДОКУМЕНТА
2	1.020-1/83.2-6 00У Л 1
3	Л 1
6	Л 2
7	Л 5
[illegible]	Л 3
15	Л 2
17	Л 2

2 - 2

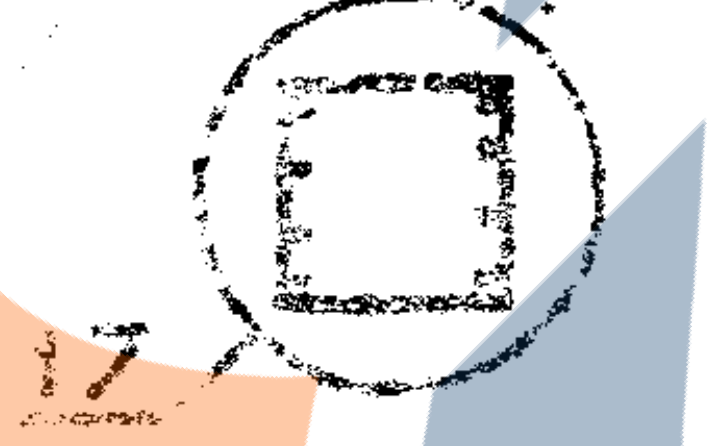

3 - 3

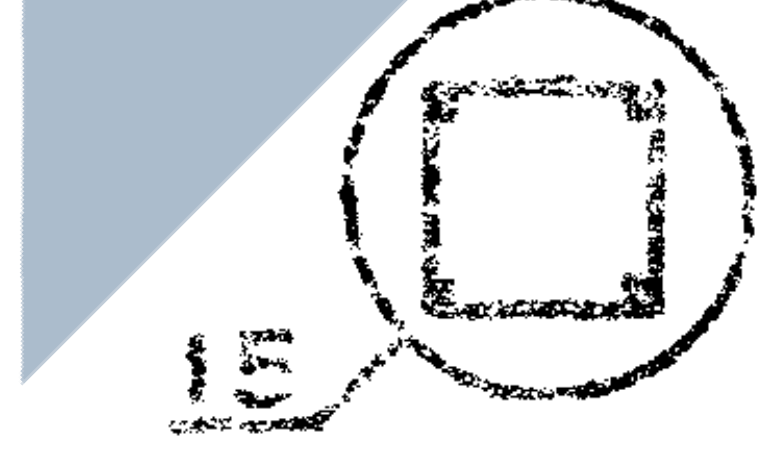

НАЧ ОТД	Волынский		
Н.КОНТР	Григорьев		
ГЛ.КОНСТР	Шац		
ГИП	Никонорова		
РАЗРАБ	Санбина		
ПРОВЕРИЛ	Болдашева		
ИСПОЛНИЛ	Богданова		

1.020-1/83.2-6 09 СБ

КАРКАС
ПРОСТРАНСТВЕННЫЙ КП

СТАДИЯ	МАССА	МАСШТАБ
Р	СМ ТАБЛ	

ЛИСТ 1 ЛИСТОВ 2

ЦНИИЭП торгово-бытовых зданий и туристских комплексов

19836 33

ФОРМАТ А3

ТПП КОРТ 1.020-1/83.2-6 09 06

https://zavodjbi.com/

https://zavodjbi.com/

ЗУЕНКО

ОПЕРАТОР ТПП КОРТ

ЭПВЦ КиевЗНИИЭП

ОБОЗНАЧЕНИЕ	МАРКА	РИС	А	У2	МАССА, кг
I.020-I/83.2-6 09	КП-97	2	350	7	200,28
-0I	КП-98	3	350	7	I73,05
-02	КП-99	I	350	7	234,49
-03	КП-I00	2	350	7	2I6,58
-04	КП-I0I	2	350	7	250,2I
-05	КП-I02	3	350	7	222,98
-06	КП-I03	2	650	II	486,63
-07	КП-I04	3	650	II	459,40

ВЗАМ. ИНВ № | ПОДП. И ДАТА | ИНВ. № ПОДЛ.

I.020-I/83.2-6 09 СБ

ЛИСТ 2

ФОРМАТ А4

33

САВЧЕНКО

ОПЕРАТОР ТПП КОРТ

ЭПВЦ КиевЗНИИЭП

ФОРМАТ	ЗОНА	ПОЗ	ОБОЗНАЧЕНИЕ	НАИМЕНОВАНИЕ	КОЛ	ПРИМЕЧАНИЕ
				ДОКУМЕНТАЦИЯ		
А3			1.020-1/83.2-6 10СБ	СБОРОЧНЫЙ ЧЕРТЕЖ		
А3			1.020-1/83.2-6 00У	УЗЛЫ АРМАТУРНЫЕ		
А3			1.020-1/83.2-6 00ТО	ТЕХНИЧЕСКОЕ ОПИСАНИЕ		
			ПЕРЕМЕННЫЕ ДАННЫЕ	ДЛЯ ИСПОЛНЕНИЙ:		
				1.020-1/83.2-6 10 КП-105		
				СБОРОЧНЫЕ ЕДИНИЦЫ		
А4		1	1.020-1/83.2-15 09-01	СЕТКА КОСВ. АРМ. СКА-3	2	
А4		2	1.020-1/83.2-15 10-01	СЕТКА КОСВ. АРМ. СКА-4	3	
А4		3	1.020-1/83.2-15 02	СЕТКА С-2	3	
А4		4	1.020-1/83.2-15 12-01	ИЗДЕЛИЕ ЗАКЛАДНОЕ МН-8	3	
				ДЕТАЛИ		
				СТ. ОТД. ГОСТ 5781-82		
БЧ		5	20.013.11640	Φ20 А-Ш L=11640	4	28.7КГ
БЧ		6	28.013.4590	Φ28 А-Ш L=4590	4	22.2КГ
А4		7	1.020-1/83.2-15 08-03	СТЕРЖЕНЬ ОТДЕЛЬНЫЙ	23	
А4		8	1.020-1/83.2-15 08-04	СТЕРЖЕНЬ ОТДЕЛЬНЫЙ	16	
				СТ. ОТД. ГОСТ 5781-82		
БЧ		9	6.011.650	Φ6 А-I L=650	4	0.14КГ
				1.020-1/83.2-6 10-01 КП-106		
				СБОРОЧНЫЕ ЕДИНИЦЫ		
А4		1	1.020-1/83.2-15 09-01	СЕТКА КОСВ. АРМ. СКА-3	2	
А4		2	1.020-1/83.2-15 10-01	СЕТКА КОСВ. АРМ. СКА-4	3	
А4		3	1.020-1/83.2-15 02	СЕТКА С-2	3	
А4		4	1.020-1/83.2-15 11-01	ИЗДЕЛИЕ ЗАКЛАДНОЕ МН-7	3	
				ДЕТАЛИ		
				СТ. ОТД. ГОСТ 5781-82		
БЧ		5	20.013.11640	Φ20 А-Ш L=11640	4	28.7КГ
БЧ		6	28.013.4590	Φ28 А-Ш L=4590	4	22.2КГ
А4		7	1.020-1/83.2-15 08-03	СТЕРЖЕНЬ ОТДЕЛЬНЫЙ	23	
А4		8	1.020-1/83.2-15 08-04	СТЕРЖЕНЬ ОТДЕЛЬНЫЙ	16	
				СТ. ОТД. ГОСТ 5781-82		
БЧ		9	6.011.650	Φ6 А-I L=650	4	0.14КГ
				1.020-1/83.2-6 10-02 КП-107		
				СБОРОЧНЫЕ ЕДИНИЦЫ		
А4		1	1.020-1/83.2-15 09-01	СЕТКА КОСВ. АРМ. СКА-3	2	
А4		2	1.020-1/83.2-15 10-01	СЕТКА КОСВ. АРМ. СКА-4	3	
А4		3	1.020-1/83.2-15 02	СЕТКА С-2	3	

ВЗАМ. ИНВ № | ПОДПИСЬ И ДАТА | ИНВ № ПОДЛ

НАЧ.ОТД.	Волынский	
Н.КОНТР.	Григорев	
ГЛ.КОНСТР.	Шац	
ГИП	Никонорова	
РАЗРАБ.	Богданова	Бгм
ПРОВЕРИЛ	Колдашева	
ИСПОЛНИЛ	Лакеева	

1.020-1/83.2-6 10

КАРКАС ПРОСТРАНСТВЕННЫЙ
КП-I05 - КП-I08

СТАДИЯ	ЛИСТ	ЛИСТОВ
Р	I	2

ЦНИИЭП торгово-бытовых зданий и туристских комплексов

19836 34

ФОРМАТ А4

ЭЛВЦ Киев ЗНИИЭП
ТПП КОРТ
ОПЕРАТОР
САВЧЕНКО

ФОРМАТ	ЗОНА	ПОЗ.	ОБОЗНАЧЕНИЕ	НАИМЕНОВАНИЕ	КОЛ	ПРИМЕЧАНИЕ
А4		4	1.020-1/83.2-15 11-01	ИЗДЕЛИЕ ЗАКЛАДНОЕ МН-7	3	
				ДЕТАЛИ		
				СТ. ОТД. ГОСТ 5781-82		
БЧ		5	22.013.11640	Ф22 А-Ш L=11640	4	34.7КГ
БЧ		6	25.013.4590	Ф25 А-Ш L=4590	4	17.7КГ
А4		7	1.020-1/83.2-15 08-03	СТЕРЖЕНЬ ОТДЕЛЬНЫЙ	23	
А4		8	1.020-1/83.2-15 08-04	СТЕРЖЕНЬ ОТДЕЛЬНЫЙ	16	
				СТ. ОТД. ГОСТ 5781-82		
БЧ		9	6.011.650	Ф6 А-I L=650	4	0.14КГ
				1.020-1/83.2-6 10-03		
				КП-I08		
				СБОРОЧНЫЕ ЕДИНИЦЫ		
А4		1	1.020-1/83.2-15 09-01	СЕТКА КОСВ. АРМ. СКА-3	2	
А4		2	1.020-1/83.2-15 10-01	СЕТКА КОСВ. АРМ. СКА-4	3	
А4		3	1.020-1/83.2-15 02	СЕТКА С-2	3	
				ДЕТАЛИ		
				СТ. ОТД. ГОСТ 5781-82		
БЧ		5	22.013.11640	Ф22 А-Ш L=11640	4	34.7КГ
БЧ		6	25.013.4590	Ф25 А-Ш L=4590	4	17.7КГ
А4		7	1.020-1/83.2-15 08-03	СТЕРЖЕНЬ ОТДЕЛЬНЫЙ	23	
А4		8	1.020-1/83.2-15 08-04	СТЕРЖЕНЬ ОТДЕЛЬНЫЙ	16	
				СТ. ОТД. ГОСТ 5781-82		
БЧ		9	6.011.650	Ф6 А-I L=650	4	0.14КГ

ВЗАМ. ИНВ. №
ПОДП. И ДАТА
ИНВ. № ПОДЛ.

1.020-1/83.2-6 13

ЛИСТ
2

ЭЛВЦ Киев ЗНИИЭП
ТПП КОРТ
ОПЕРАТОР

ФОРМАТ	ЗОНА	ПОЗ.	ОБОЗНАЧЕНИЕ	НАИМЕНОВАНИЕ	КОЛ	ПРИМЕЧАНИЕ

ВЗАМ. ИНВ. №
ПОДПИСЬ И ДАТА
ИНВ. № ПОДЛ.

ЛИСТ

12335 35

ЭПВЦ КиевЗНИИЭП
ОПЕРАТОР ТПП КОРТ
ЗУЕНКО

РИС. 1

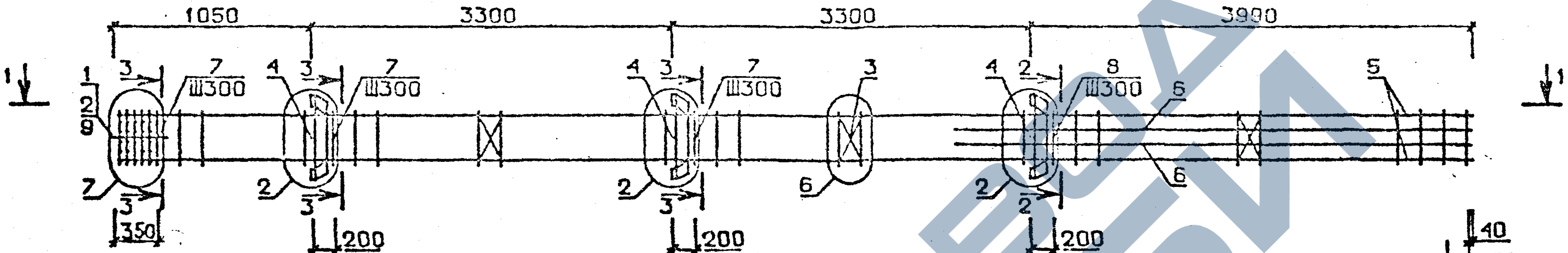
1050
3300
3300
3900
1
2
9
7
3
4
8
5
6
Ш300
350
200
200
200
40
150

РИС. 2

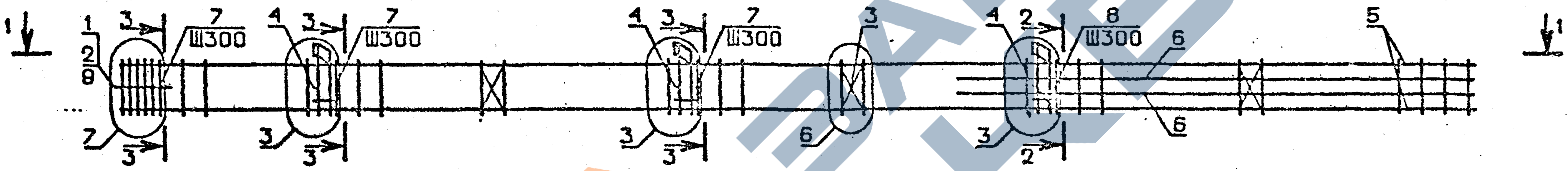
1
2
9
7
3
4
8
5
6
2
Ш300

РИС. 3

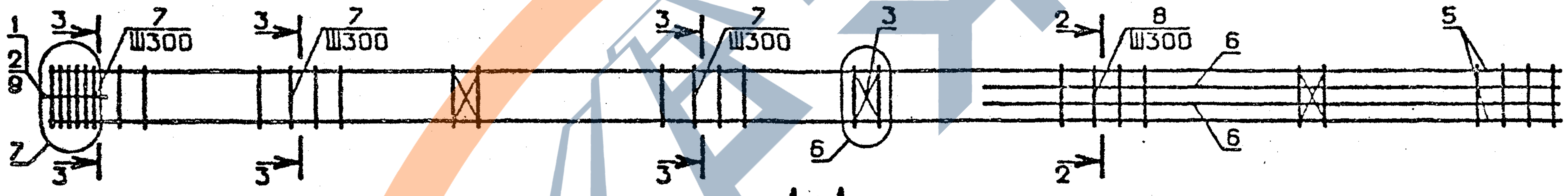
1
2
9
7
3
8
5
6
2
Ш300

1-1

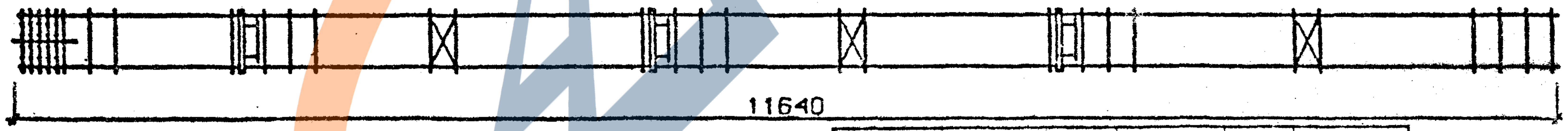

ОБОЗНАЧЕНИЕ	МАРКА	РИС.	МАССА, кг
I.020-I/83.2-6 IO	КП-I05	I	296,I7
-0I	КП-I06	2	274,9I
-02	КП-I07	2	23I,02
-03	КП-I08	3	243,03

N УЗЛА	N ДОКУМЕНТА
2	1.020-1/83.2-6 00У Л1
3	Л1
6	Л2
7	Л3
15	Л2
17	Л2

2-2

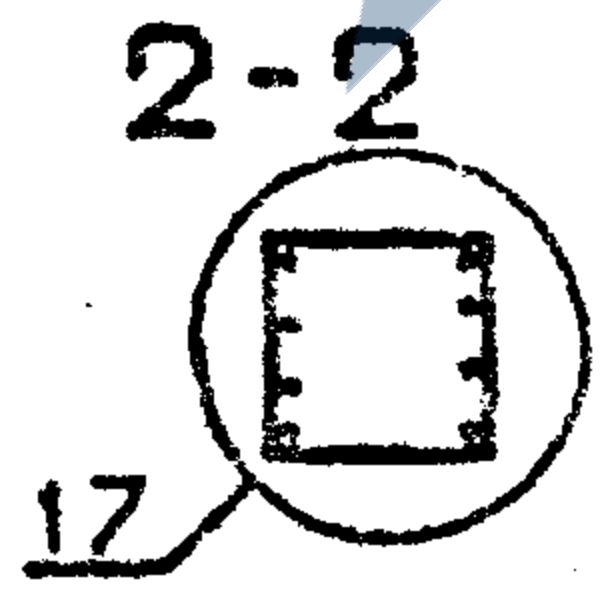

3-3

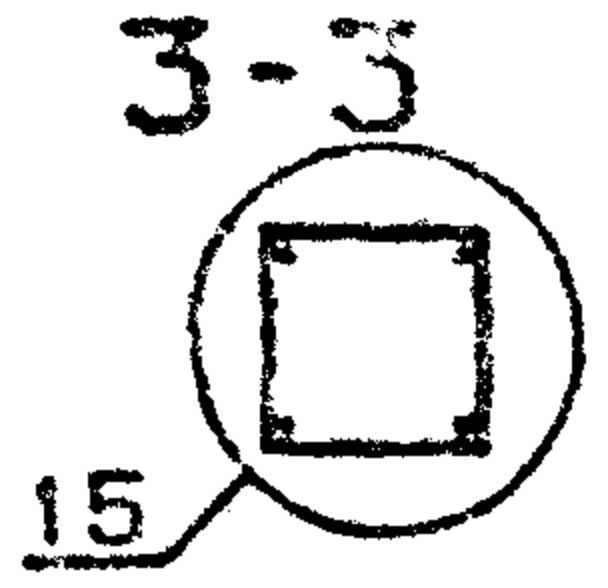

ВЗАМ. ИНВ №
ПОДПИСЬ И ДАТА
ИНВ №ПОДЛ

НАЧ. ОТД.	Волынский	
Н.КОНТР	Григорьев	
ГЛ.КОНСТР	Шац	
ГИП	Никонорова	
РАЗРАБ.	Клювина	
ПРОВЕРИЛ	Колдашева	
ИСПОЛНИЛ	Богданова	

1.020-1/83.2-6 10 СБ

КАРКАС
ПРОСТРАНСТВЕННЫЙ КП

СТАДИЯ	МАССА	МАСШТАБ
Р	СМ ТАБЛ	

ЛИСТ | ЛИСТОВ 1

ЦНИИЭП торгово-бытовых зданий и туристских комплексов

19836 36

ФОРМАТ А3

САВЧЕНКО
ОПЕРАТОР ТЛП КОРТ
ЭПВЦ КиевЗНИИЭП

Формат	Зона	Поз	Обозначение	Наименование	Кол	Приме-чание
				ДОКУМЕНТАЦИЯ		
А3			1.020-1/83.2-6 11СБ	СБОРОЧНЫЙ ЧЕРТЕЖ		
А3			1.020-1/83.2-6 00У	УЗЛЫ АРМАТУРНЫЕ		
А3			1.020-1/83.2-6 00ТО	ТЕХНИЧЕСКОЕ ОПИСАНИЕ		
			ПЕРЕМЕННЫЕ ДАННЫЕ	ДЛЯ ИСПОЛНЕНИЙ:		
				1.020-1/83.2-6 11		
				КП-I09		
				СБОРОЧНЫЕ ЕДИНИЦЫ		
А4		1	1.020-1/83.2-15 09-01	СЕТКА КОСВ. АРМ. СКА-3	2	
А4		2	1.020-1/83.2-15 10-01	СЕТКА КОСВ. АРМ. СКА-4	3	
А4		3	1.020-1/83.2-15 02	СЕТКА С-2	3	
А4		4	1.020-1/83.2-15 12	ИЗДЕЛИЕ ЗАКЛАДНОЕ МН-6	3	
				ДЕТАЛИ		
				СТ. ОТД. ГОСТ 5781-82		
БЧ		5	20.013.11640	Ф20 А-Ш L=11640	4	28.7КГ
БЧ		6	28.013.7890	Ф28 А-Ш L=7890	2	38.1КГ
БЧ		7	28.013.4590	Ф28 А-Ш L=4590	2	22.2КГ
А4		8	1.020-1/83.2-15 08-03	СТЕРЖЕНЬ ОТДЕЛЬНЫЙ	12	
А4		9	1.020-1/83.2-15 08-04	СТЕРЖЕНЬ ОТДЕЛЬНЫЙ	27	
				СТ. ОТД. ГОСТ 5781-82		
БЧ		10	6.011.650	Ф6 А-I L=650	4	0.14КГ
				1.020-1/83.2-6 11-01		
				КП-II0		
				СБОРОЧНЫЕ ЕДИНИЦЫ		
А4		1	1.020-1/83.2-15 09-01	СЕТКА КОСВ. АРМ. СКА-3	2	
А4		2	1.020-1/83.2-15 10-01	СЕТКА КОСВ. АРМ. СКА-4	3	
А4		3	1.020-1/83.2-15 02	СЕТКА С-2	3	
А4		4	1.020-1/83.2-15 11	ИЗДЕЛИЕ ЗАКЛАДНОЕ МН-5	3	
				ДЕТАЛИ		
				СТ. ОТД. ГОСТ 5781-82		
БЧ		5	20.013.11640	Ф20 А-Ш L=11640	4	28.7КГ
БЧ		6	28.013.7890	Ф28 А-Ш L=7890	2	38.1КГ
БЧ		7	28.013.4590	Ф28 А-Ш L=4590	2	22.2КГ
А4		8	1.020-1/83.2-15 08-03	СТЕРЖЕНЬ ОТДЕЛЬНЫЙ	12	
А4		9	1.020-1/83.2-15 08-04	СТЕРЖЕНЬ ОТДЕЛЬНЫЙ	27	
				СТ. ОТД. ГОСТ 5781-82		
БЧ		10	6.011.650	Ф6 А-I L=650	4	0.14КГ
				1.020-1/83.2-6 11-02		
				КП-III		
				СБОРОЧНЫЕ ЕДИНИЦЫ		
А4		1	1.020-1/83.2-15 09-01	СЕТКА КОСВ. АРМ. СКА-3	2	

НАЧ ОТД	Волынский		1.020-1/83.2-6 11
Н КОНТР.	Григорьев		
ГЛ КОНСТР	Шац		КАРКАС ПРОСТРАНСТВЕННЫЙ КП-I09 – КП-II6
ГИП	Колдашева		
РАЗРАБ	Санькина		
ПРОВЕРИЛ	Никонорова		
ИСПОЛНИЛ	Богданова		

СТАДИЯ	ЛИСТ	ЛИСТОВ
Р	I	3

ЦНИИЭП торгово-бытовых зданий и туристских комплексов

ВЗАМ ИНВ №
ПОДПИСЬ И ДАТА
ИНВ № ПОДЛ

ФОРМАТ А4

САВЧЕНКО
ОПЕРАТОР ТЛП КОРТ
ЭПВЦ КиевЗНИИЭП

Формат	Зона	Поз	Обозначение	Наименование	Кол	Приме-чание
А4		2	1.020-1/83.2-15 10-01	СЕТКА КОСВ. АРМ. СКА-4	3	
А4		3	1.020-1/83.2-15 02	СЕТКА С-2	3	
А4		4	1.020-1/83.2-15 11-01	ИЗДЕЛИЕ ЗАКЛАДНОЕ МН-7	3	
				ДЕТАЛИ		
				СТ. ОТД. ГОСТ 5781-82		
БЧ		5	22.013.11640	Ф22 А-Ш L=11640	4	34.7КГ
БЧ		6	32.013.7890	Ф32 А-Ш L=7890	2	49.8КГ
БЧ		7	32.013.4590	Ф32 А-Ш L=4590	2	29.0КГ
А4		8	1.020-1/83.2-15 08-03	СТЕРЖЕНЬ ОТДЕЛЬНЫЙ	12	
А4		9	1.020-1/83.2-15 08-04	СТЕРЖЕНЬ ОТДЕЛЬНЫЙ	27	
				СТ. ОТД. ГОСТ 5781-82		
БЧ		10	6.011.650	Ф6 А-I L=650	4	0.14КГ
				1.020-1/83.2-6 11-03		
				КП-II2		
				СБОРОЧНЫЕ ЕДИНИЦЫ		
А4		1	1.020-1/83.2-15 09-01	СЕТКА КОСВ. АРМ. СКА-3	2	
А4		2	1.020-1/83.2-15 10-01	СЕТКА КОСВ. АРМ. СКА-4	3	
А4		3	1.020-1/83.2-15 02	СЕТКА С-2	3	
				ДЕТАЛИ		
				СТ. ОТД. ГОСТ 5781-82		
БЧ		5	22.013.11640	Ф22 А-Ш L=11640	4	34.7КГ
БЧ		6	32.013.7890	Ф32 А-Ш L=7890	2	49.8КГ
БЧ		7	32.013.4590	Ф32 А-Ш L=4590	2	29.0КГ
А4		8	1.020-1/83.2-15 08-03	СТЕРЖЕНЬ ОТДЕЛЬНЫЙ	12	
А4		9	1.020-1/83.2-15 08-04	СТЕРЖЕНЬ ОТДЕЛЬНЫЙ	27	
				СТ. ОТД. ГОСТ 5781-82		
БЧ		10	6.011.650	Ф6 А-I L=650	4	0.14КГ
				1.020-1/83.2-6 11-04		
				КП-II3		
				СБОРОЧНЫЕ ЕДИНИЦЫ		
А4		1	1.020-1/83.2-15 09-01	СЕТКА КОСВ. АРМ. СКА-3	2	
А4		2	1.020-1/83.2-15 10-01	СЕТКА КОСВ. АРМ. СКА-4	3	
А4		3	1.020-1/83.2-15 02	СЕТКА С-2	3	
А4		4	1.020-1/83.2-15 12-01	ИЗДЕЛИЕ ЗАКЛАДНОЕ МН-8	3	
				ДЕТАЛИ		
				СТ. ОТД. ГОСТ 5781-82		
БЧ		5	20.013.11640	Ф20 А-Ш L=11640	4	28.7КГ
БЧ		6	40.013.7890	Ф40 А-Ш L=7890	2	77.8КГ
БЧ		7	40.013.4590	Ф40 А-Ш L=4590	2	45.3КГ
А4		8	1.020-1/83.2-15 08-03	СТЕРЖЕНЬ ОТДЕЛЬНЫЙ	12	
А4		9	1.020-1/83.2-15 08-05	СТЕРЖЕНЬ ОТДЕЛЬНЫЙ	27	
				СТ. ОТД. ГОСТ 5781-82		
БЧ		10	6.011.650	Ф6 А-I L=650	4	0.14КГ
				1.020-1/83.2-6 11-05		
				КП-II4		
				СБОРОЧНЫЕ ЕДИНИЦЫ		
А4		1	1.020-1/83.2-15 09-01	СЕТКА КОСВ. АРМ. СКА-3	2	
А4		2	1.020-1/83.2-15 10-01	СЕТКА КОСВ. АРМ. СКА-4	3	
А4		3	1.020-1/83.2-15 02	СЕТКА С-2	3	

	1.020-1/83.2-6 11	ЛИСТ 2

ВЗАМ ИНВ №
ПОДПИСЬ И ДАТА
ИНВ № ПОДЛ

19836 37

ФОРМАТ А4

САВЧЕНКО

оператор ТПП КОРТ

ЭПВЦ Киев ЗНИИЭП

ФОРМАТ	ЗОНА	ПОЗ.	ОБОЗНАЧЕНИЕ	НАИМЕНОВАНИЕ	КОЛ	ПРИМЕЧАНИЕ
А4		4	1.020-1/83.2-15 11-01	ИЗДЕЛИЕ ЗАКЛАДНОЕ МН-7	3	
				ДЕТАЛИ		
				СТ. ОТД. ГОСТ 5781-82		
БЧ		5	20.013.11640	Ф20 А-Ш L=11640	4	28.7КГ
БЧ		6	40.013.7890	Ф40 А-Ш L=7890	2	77.8КГ
БЧ		7	40.013.4590	Ф40 А-Ш L=4590	2	45.3КГ
А4		8	1.020-1/83.2-15 08-03	СТЕРЖЕНЬ ОТДЕЛЬНЫЙ	12	
А4		9	1.020-1/83.2-15 08-05	СТЕРЖЕНЬ ОТДЕЛЬНЫЙ	27	
				СТ. ОТД. ГОСТ 5781-82		
БЧ		10	6.011.650	Ф6 А-I L=650	4	0.14КГ
				1.020-1/83.2-6 11-06		
				КП-115		
				СБОРОЧНЫЕ ЕДИНИЦЫ		
А4		1	1.020-1/83.2-15 09-01	СЕТКА КОСВ. АРМ. СКА-3	3	
А4		2	1.020-1/83.2-15 10-01	СЕТКА КОСВ. АРМ. СКА-4	3	
А4		3	1.020-1/83.2-15 02	СЕТКА С-2	3	
А4		4	1.020-1/83.2-15 12-01	ИЗДЕЛИЕ ЗАКЛАДНОЕ МН-8	3	
				ДЕТАЛИ		
				СТ. ОТД. ГОСТ 5781-82		
БЧ		5	32.013.11640	Ф32 А-Ш L=11640	4	73.5КГ
БЧ		6	40.013.7890	Ф40 А-Ш L=7890	2	77.8КГ
БЧ		7	40.013.4590	Ф40 А-Ш L=4590	2	45.3КГ
А4		8	1.020-1/83.2-15 08-04	СТЕРЖЕНЬ ОТДЕЛЬНЫЙ	11	
А4		9	1.020-1/83.2-15 08-05	СТЕРЖЕНЬ ОТДЕЛЬНЫЙ	27	
				СТ. ОТД. ГОСТ 5781-82		
БЧ		10	6.011.650	Ф6 А-I L=650	4	0.14КГ
				1.020-1/83.2-6 11-07		
				КП-116		
				СБОРОЧНЫЕ ЕДИНИЦЫ		
А4		1	1.020-1/83.2-15 09-01	СЕТКА КОСВ. АРМ. СКА-3	3	
А4		2	1.020-1/83.2-15 10-01	СЕТКА КОСВ. АРМ. СКА-4	3	
А4		3	1.020-1/83.2-15 02	СЕТКА С-2	3	
А4		4	1.020-1/83.2-15 11-01	ИЗДЕЛИЕ ЗАКЛАДНОЕ МН-7	3	
				ДЕТАЛИ		
				СТ. ОТД. ГОСТ 5781-82		
БЧ		5	32.013.11640	Ф32 А-Ш L=11640	4	73.5КГ
БЧ		6	40.013.7890	Ф40 А-Ш L=7890	2	77.8КГ
БЧ		7	40.013.4590	Ф40 А-Ш L=4590	2	45.3КГ
А4		8	1.020-1/83.2-15 08-04	СТЕРЖЕНЬ ОТДЕЛЬНЫЙ	11	
А4		9	1.020-1/83.2-15 08-05	СТЕРЖЕНЬ ОТДЕЛЬНЫЙ	27	
				СТ. ОТД. ГОСТ 5781-82		
БЧ		10	6.011.650	Ф6 А-I L=650	4	0.14КГ

ВЗАМ ИНВ №

ПОДПИСЬ И ДАТА

ИНВ № ПОДЛ

1.020-1/83.2-6 11

ЛИСТ 3

ФОРМАТ А4

ОПЕРАТОР ТПП КОРТ

ЭПВЦ Киев ЗНИИЭП

ФОРМАТ	ЗОНА	ПОЗ.	ОБОЗНАЧЕНИЕ	НАИМЕНОВАНИЕ	КОЛ	ПРИМЕЧАНИЕ

ВЗАМ ИНВ №

ПОДПИСЬ И ДАТА

ИНВ № ПОДЛ

ЛИСТ

1983б 38

ФОРМАТ А4

https://zavodjbi.com/

ЗАВОД ЖБИ

ЗУЕНКА

оператор ТПП КОРТ

ЭПВЦ КиевЗНИИЭП

РИС. 1

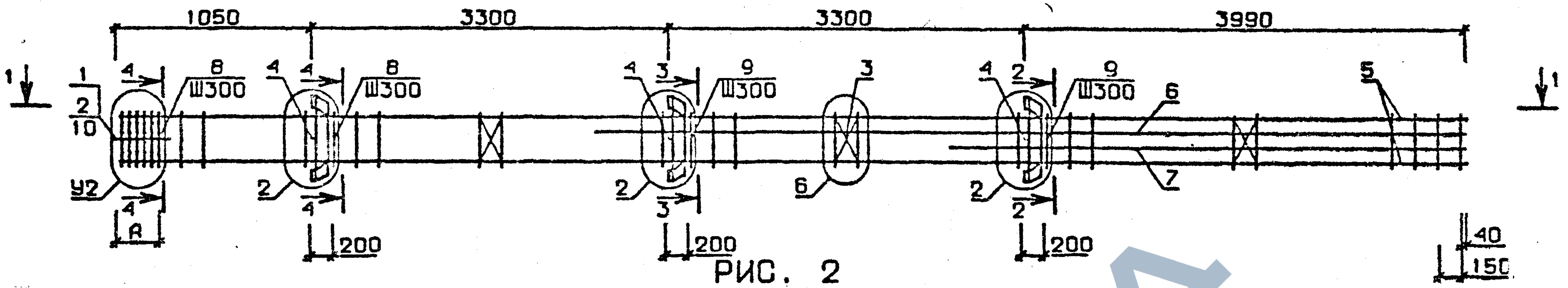
1050
3300
3300
3990
1
1
4
8
Ш300
9
2
3
5
6
7
10
У2
А
200
40
150

РИС. 2

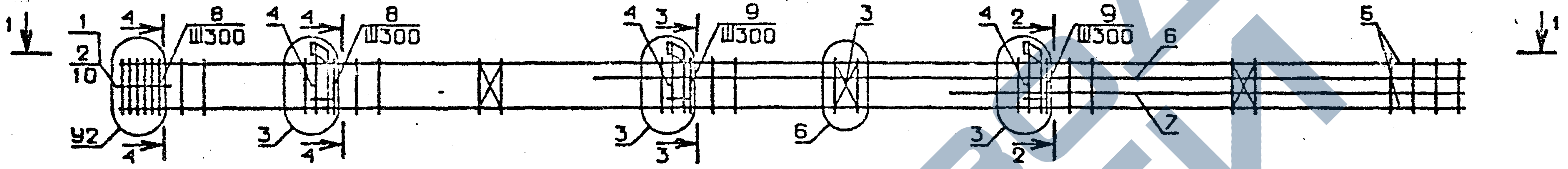
1
1
2
3
4
5
6
7
8
Ш300
9
10
У2

РИС. 3

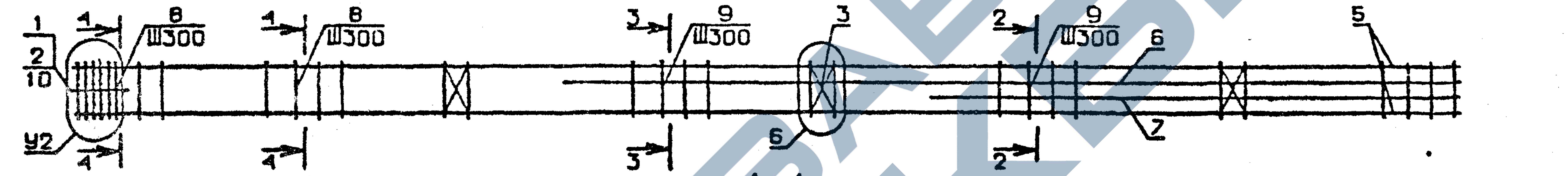
1
2
3
4
5
6
7
8
Ш300
9
10
У2

1 - 1

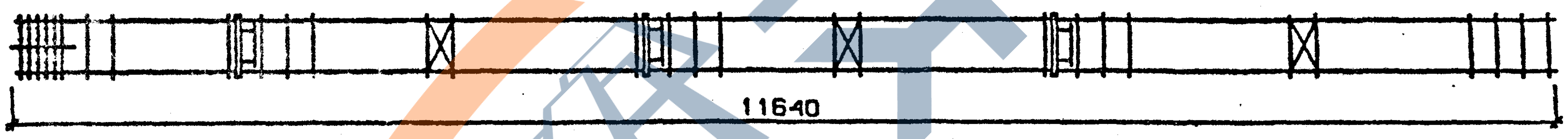

N УЗЛА	N ДОКУМЕНТА
2	1.020-1/83.2-6 00У Л 1
3	Л 1
6	Л 2
7	Л 3
9	Л 3
15	Л 2
16	Л 2
17	Л 2

2-2

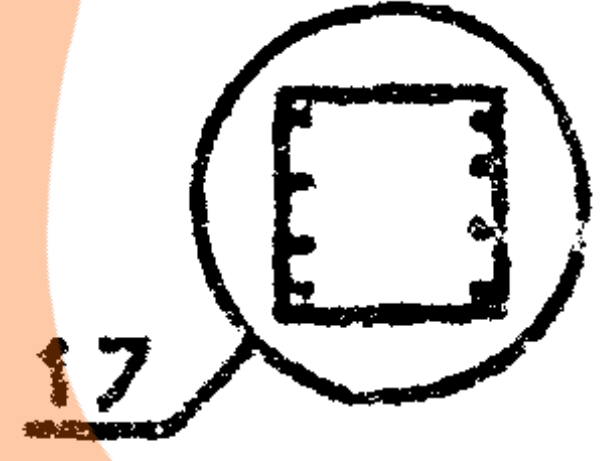

3-3

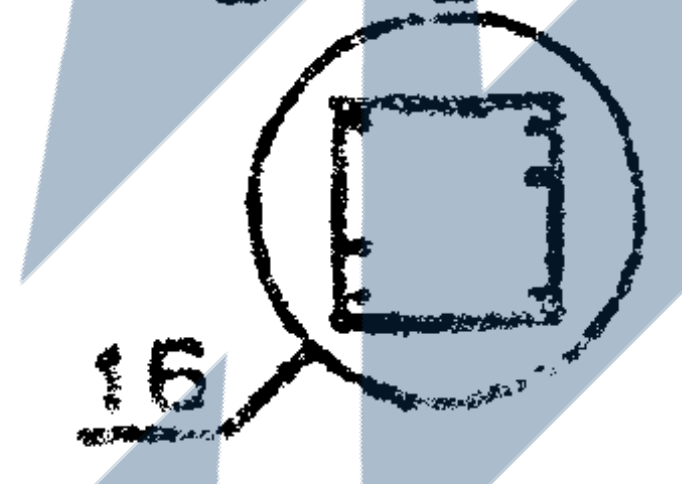

4-4

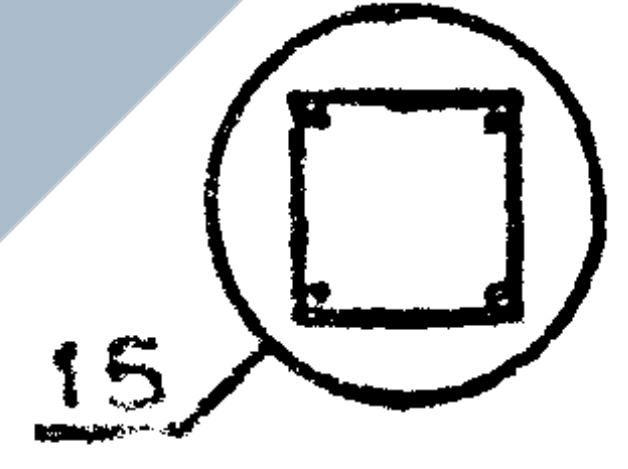

ВЗАМ. ИНВ. №

ПОДПИСЬ И ДАТА

ИНВ. № ПОДЛ.

НАЧ ОТД	Волынский			1.020-1/83.2-6 11 СБ
Н.КОНТР	Григорев			КАРКАС ПРОСТРАНСТВЕННЫЙ КП
ГЛ.КОНСТР	Шац			СТАДИЯ: Р
ГИП	Никонорова			МАССА: СМ. ТАБЛ
РАЗРАБ.	Богданева			МАСШТАБ:
ПРОВЕРИЛ	Кондашева			ЛИСТ 1 ЛИСТОВ 2
ИСПОЛНИЛ	Алексеева			ЦНИИЭП торгово бытовых зданий и туристских комплексов

19836 39

ФОРМАТ А3

https://zavodjbi.com/

ЗУЕНКО

ОПЕРАТОР ТПП КОРТ

ЭПВЦ КиевЗНИИЭП

ОБОЗНАЧЕНИЕ	МАРКА	РИС	А	У2	МАССА, кг
I.020-I/83.2-6 II	КП-I09	I	350	7	3I6,76
-0I	КП-II0	2	350	7	298,86
-02	КП-III	2	350	7	370,67
-03	КП-II2	3	350	7	332,68
-04	КП-II3	I	350	7	465,69
-05	КП-II4	2	350	7	444,43
-06	КП-II5	I	650	9	650,69
-07	КП-II6	2	650	9	629,43

ВЗАМ. ИНВ. №

ПОДП. И ДАТА

ИНВ. № ПОДЛ

САВЧЕНКО

ОПЕРАТОР ТПП КОРТ

ЭПВЦ КиевЗНИИЭП

ФОРМАТ	ЗОНА	ПОЗ	ОБОЗНАЧЕНИЕ	НАИМЕНОВАНИЕ	КОЛ	ПРИМЕЧАНИЕ
				ДОКУМЕНТАЦИЯ		
А3			1.020-1/83.2-6 12СБ	СБОРОЧНЫЙ ЧЕРТЕЖ		
А3			1.020-1/83.2-6 00У	УЗЛЫ АРМАТУРНЫЕ		
А3			1.020-1/83.2-6 00ТО	ТЕХНИЧЕСКОЕ ОПИСАНИЕ		
			ПЕРЕМЕННЫЕ ДАННЫЕ	ДЛЯ ИСПОЛНЕНИЙ:		
				1.020-1/83.2-6 12 КП-117		
				СБОРОЧНЫЕ ЕДИНИЦЫ		
А4		1	1.020-1/83.2-15 09-01	СЕТКА КОСВ. АРМ. СКА-3	2	
А4		2	1.020-1/83.2-15 10-01	СЕТКА КОСВ. АРМ. СКА-4	3	
А4		3	1.020-1/83.2-15 02	СЕТКА С-2	3	
А4		4	1.020-1/83.2-15 11	ИЗДЕЛИЕ ЗАКЛАДНОЕ МН-5	3	
				ДЕТАЛИ		
				СТ. ОТД. ГОСТ 5781-82		
БЧ		5	25.013.11640	Ф25 А-III L=11640	4	44.9КГ
БЧ		6	25.013.7890	Ф25 А-III L=7890	2	30.4КГ
БЧ		7	25.013.4590	Ф25 А-III L=4590	2	17.7КГ
А4		8	1.020-1/83.2-15 08-04	СТЕРЖЕНЬ ОТДЕЛЬНЫЙ	39	
				СТ. ОТД. ГОСТ 5781-82		
БЧ		9	6.011.650	Ф6 А-I L=650	4	0.14КГ
				1.020-1/83.2-6 12-01 КП-118		
				СБОРОЧНЫЕ ЕДИНИЦЫ		
А4		1	1.020-1/83.2-15 09-01	СЕТКА КОСВ. АРМ. СКА-3	2	
А4		2	1.020-1/83.2-15 10-01	СЕТКА КОСВ. АРМ. СКА-4	3	
А4		3	1.020-1/83.2-15 02	СЕТКА С-2	3	
				ДЕТАЛИ		
				СТ. ОТД. ГОСТ 5781-82		
БЧ		5	25.013.11640	Ф25 А-III L=11640	4	44.9КГ
БЧ		6	25.013.7890	Ф25 А-III L=7890	2	30.4КГ
БЧ		7	25.013.4590	Ф25 А-III L=4590	2	17.7КГ
А4		8	1.020-1/83.2-15 08-04	СТЕРЖЕНЬ ОТДЕЛЬНЫЙ	39	
				СТ. ОТД. ГОСТ 5781-82		
БЧ		9	6.011.650	Ф6 А-I L=650	4	0.14КГ
				1.020-1/83.2-6 12-02 КП-119		
				СБОРОЧНЫЕ ЕДИНИЦЫ		
А4		1	1.020-1/83.2-15 09-01	СЕТКА КОСВ. АРМ. СКА-3	3	
А4		2	1.020-1/83.2-15 10-01	СЕТКА КОСВ. АРМ. СКА-4	3	
А4		3	1.020-1/83.2-15 02	СЕТКА С-2	3	
А4		4	1.020-1/83.2-15 12	ИЗДЕЛИЕ ЗАКЛАДНОЕ МН-6	3	

ВЗАМ. ИНВ. №

ПОДПИСЬ И ДАТА

ИНВ. № ПОДЛ

НАЧ.ОТД	Волынский	
Н.КОНТР	Пригорев	
ГЛ.КОНСТР	Шац	
ГИП	Кордашева	
РАЗРАБ	Сливина	
ПРОВЕРИЛ	Никонорова	
ИСПОЛНИЛ	Богданова	

1.020-1/83.2-6 12

КАРКАС ПРОСТРАНСТВЕННЫЙ
КП-117 – КП-126

СТАДИЯ	ЛИСТ	ЛИСТОВ
Р	I	4

ЦНИИЭП торгово-бытовых зданий и туристских комплексов

19836 40

https://zavodjbi.com/

https://zavodjbi.com/

ЭПВЦ Киев ЗНИИЭП
ОПЕРАТОР ТЛП КОРТ
САВЧЕНКО

ФОРМАТ	ЗОНА	ПОЗ.	ОБОЗНАЧЕНИЕ	НАИМЕНОВАНИЕ	КОЛ	ПРИМЕЧАНИЕ
				ДЕТАЛИ		
				СТ. ОТД. ГОСТ 5781-82		
БЧ		5	28.013.11640	Ф28 А-Ш L=11640	4	56.3КГ
БЧ		6	32.013.7890	Ф32 А-Ш L=7890	2	49.8КГ
БЧ		7	32.013.4590	Ф32 А-Ш L=4590	2	29.0КГ
А4		8	1.020-1/83.2-15 08-04	СТЕРЖЕНЬ ОТДЕЛЬНЫЙ	38	
				СТ. ОТД. ГОСТ 5781-82		
БЧ		9	6.011.650	Ф6 А-I L=650	4	0.14КГ
				1.020-1/83.2-6 12-03		
				КП-I20		
				СБОРОЧНЫЕ ЕДИНИЦЫ		
А4		1	1.020-1/83.2-15 09-01	СЕТКА КОСВ. АРМ. СКА-3	3	
А4		2	1.020-1/83.2-15 10-01	СЕТКА КОСВ. АРМ. СКА-4	3	
А4		3	1.020-1/83.2-15 02	СЕТКА С-2	3	
А4		4	1.020-1/83.2-15 11	ИЗДЕЛИЕ ЗАКЛАДНОЕ МН-5	3	
				ДЕТАЛИ		
				СТ. ОТД. ГОСТ 5781-82		
БЧ		5	28.013.11640	Ф28 А-Ш L=11640	4	56.3КГ
БЧ		6	32.013.7890	Ф32 А-Ш L=7890	2	49.8КГ
БЧ		7	32.013.4590	Ф32 А-Ш L=4590	2	29.0КГ
А4		8	1.020-1/83.2-15 08-04	СТЕРЖЕНЬ ОТДЕЛЬНЫЙ	38	
				СТ. ОТД. ГОСТ 5781-82		
БЧ		9	6.011.650	Ф6 А-I L=650	4	0.14КГ
				1.020-1/83.2-6 12-04		
				КП-I2I		
				СБОРОЧНЫЕ ЕДИНИЦЫ		
А4		1	1.020-1/83.2-15 09-01	СЕТКА КОСВ. АРМ. СКА-3	3	
А4		2	1.020-1/83.2-15 10-01	СЕТКА КОСВ. АРМ. СКА-4	3	
А4		3	1.020-1/83.2-15 02	СЕТКА С-2	3	
А4		4	1.020-1/83.2-15 11-01	ИЗДЕЛИЕ ЗАКЛАДНОЕ МН-7	3	
				ДЕТАЛИ		
				СТ. ОТД. ГОСТ 5781-82		
БЧ		5	32.013.11640	Ф32 А-Ш L=11640	4	73.5КГ
БЧ		6	32.013.7890	Ф32 А-Ш L=7890	2	49.8КГ
БЧ		7	32.013.4590	Ф32 А-Ш L=4590	2	29.0КГ
А4		8	1.020-1/83.2-15 08-04	СТЕРЖЕНЬ ОТДЕЛЬНЫЙ	38	
				СТ. ОТД. ГОСТ 5781-82		
БЧ		9	6.011.650	Ф6 А-I L=650	4	0.14КГ
				1.020-1/83.2-6 12-05		
				КП-I22		
				СБОРОЧНЫЕ ЕДИНИЦЫ		
А4		1	1.020-1/83.2-15 09-01	СЕТКА КОСВ. АРМ. СКА-3	3	
А4		2	1.020-1/83.2-15 10-01	СЕТКА КОСВ. АРМ. СКА-4	3	
А4		3	1.020-1/83.2-15 02	СЕТКА С-2	3	
				ДЕТАЛИ		
				СТ. ОТД. ГОСТ 5781-82		
БЧ		5	32.013.11640	Ф32 А-Ш L=11640	4	73.5КГ
БЧ		6	32.013.7890	Ф32 А-Ш L=7890	2	49.8КГ
БЧ		7	32.013.4590	Ф32 А-Ш L=4590	2	29.0КГ

ВЗАМ ИНВ №
ПОДПИСЬ И ДАТА
ИНВ № ПОДЛ

	1.020-1/83.2-6 12	ЛИСТ 2

ЭПВЦ Киев ЗНИИЭП
ОПЕРАТОР ТЛП КОРТ
САВЧЕНКО

ФОРМАТ	ЗОНА	ПОЗ.	ОБОЗНАЧЕНИЕ	НАИМЕНОВАНИЕ	КОЛ	ПРИМЕЧАНИЕ
А4		8	1.020-1/83.2-15 08-04	СТЕРЖЕНЬ ОТДЕЛЬНЫЙ	38	
				СТ. ОТД. ГОСТ 5781-82		
БЧ		9	6.011.650	Ф6 А-I L=650	4	0.14КГ
				1.020-1/83.2-6 12-06		
				КП-I23		
				СБОРОЧНЫЕ ЕДИНИЦЫ		
А4		1	1.020-1/83.2-15 09-01	СЕТКА КОСВ. АРМ. СКА-3	4	
А4		2	1.020-1/83.2-15 10-01	СЕТКА КОСВ. АРМ. СКА-4	3	
А4		3	1.020-1/83.2-15 02	СЕТКА С-2	3	
А4		4	1.020-1/83.2-15 12	ИЗДЕЛИЕ ЗАКЛАДНОЕ МН-6	3	
				ДЕТАЛИ		
				СТ. ОТД. ГОСТ 5781-82		
БЧ		5	36.013.11640	Ф36 А-Ш L=11640	4	93.0КГ
БЧ		6	28.013.7890	Ф28 А-Ш L=7890	2	38.1КГ
БЧ		7	28.013.4590	Ф28 А-Ш L=4590	2	22.2КГ
А4		8	1.020-1/83.2-15 08-05	СТЕРЖЕНЬ ОТДЕЛЬНЫЙ	38	
				СТ. ОТД. ГОСТ 5781-82		
БЧ		9	6.011.650	Ф6 А-I L=650	4	0.14КГ
				1.020-1/83.2-6 12-07		
				КП-I24		
				СБОРОЧНЫЕ ЕДИНИЦЫ		
А4		1	1.020-1/83.2-15 09-01	СЕТКА КОСВ. АРМ. СКА-3	4	
А4		2	1.020-1/83.2-15 10-01	СЕТКА КОСВ. АРМ. СКА-4	3	
А4		3	1.020-1/83.2-15 02	СЕТКА С-2	3	
А4		4	1.020-1/83.2-15 11	ИЗДЕЛИЕ ЗАКЛАДНОЕ МН-5	3	
				ДЕТАЛИ		
				СТ. ОТД. ГОСТ 5781-82		
БЧ		5	36.013.11640	Ф36 А-Ш L=11640	4	93.0КГ
БЧ		6	28.013.7890	Ф28 А-Ш L=7890	2	38.1КГ
БЧ		7	28.013.4590	Ф28 А-Ш L=4590	2	22.2КГ
А4		8	1.020-1/83.2-15 08-05	СТЕРЖЕНЬ ОТДЕЛЬНЫЙ	38	
				СТ. ОТД. ГОСТ 5781-82		
БЧ		9	6.011.650	Ф6 А-I L=650	4	0.14КГ
				1.020-1/83.2-6 12-08		
				КП-I25		
				СБОРОЧНЫЕ ЕДИНИЦЫ		
А4		1	1.020-1/83.2-15 09-01	СЕТКА КОСВ. АРМ. СКА-3	5	
А4		2	1.020-1/83.2-15 10-01	СЕТКА КОСВ. АРМ. СКА-4	3	
А4		3	1.020-1/83.2-15 02	СЕТКА С-2	3	
А4		4	1.020-1/83.2-15 12	ИЗДЕЛИЕ ЗАКЛАДНОЕ МН-6	3	
				ДЕТАЛИ		
				СТ. ОТД. ГОСТ 5781-82		
БЧ		5	40.013.11640	Ф40 А-Ш L=11640	4	114.8КГ
БЧ		6	32.013.7890	Ф32 А-Ш L=7890	2	49.8КГ
БЧ		7	32.013.4590	Ф32 А-Ш L=4590	2	29.0КГ
А4		8	1.020-1/83.2-15 08-05	СТЕРЖЕНЬ ОТДЕЛЬНЫЙ	38	
				СТ. ОТД. ГОСТ 5781-82		
БЧ		9	6.011.650	Ф6 А-I L=650	4	0.14КГ

ВЗАМ ИНВ №
ПОДПИСЬ И ДАТА
ИНВ № ПОДЛ

	1.020-1/83.2-6 12	ЛИСТ 3

19836 41

https://zavodjbi.com/

ЭПВЦ
Киев ЗНИИЭП
ОПЕРАТОР
ТПП КОРТ
САВЧЕНКО

ФОРМАТ	ЗОНА	ПОЗ.	ОБОЗНАЧЕНИЕ	НАИМЕНОВАНИЕ	КОЛ	ПРИМЕЧАНИЕ
				1.020-1/83.2-6 12-09		
				КП-I26		
				СБОРОЧНЫЕ ЕДИНИЦЫ		
А4		1	1.020-1/83.2-15 09-01	СЕТКА КОСВ. АРМ. СКА-3	5	
А4		2	1.020-1/83.2-15 10-01	СЕТКА КОСВ. АРМ. СКА-4	3	
А4		3	1.020-1/83.2-15 02	СЕТКА С-2	3	
А4		4	1.020-1/83.2-15 11	ИЗДЕЛИЕ ЗАКЛАДНОЕ МН-5	3	
				ДЕТАЛИ		
				СТ. ОТД. ГОСТ 5781-82		
БЧ		5	40.013.11640	Ф40 А-Ш L=11640	4	II4.8КГ
БЧ		6	32.013.7890	Ф32 А-Ш L=7890	2	49.8КГ
БЧ		7	32.013.4590	Ф32 А-Ш L=4590	2	29.0КГ
А4		8	1.020-1/83.2-15 08-05	СТЕРЖЕНЬ ОТДЕЛЬНЫЙ	38	
				СТ. ОТД. ГОСТ 5781-82		
БЧ		9	6.011.650	Ф6 А-I L=650	4	0.14КГ

ИНВ №ПОДЛ
ПОДПИСЬ И ДАТА
ВЗАМ ИНВ №

1.020-1/83.2-6 12

ЛИСТ
4

ФОРМАТ А4

ЭПВЦ
Киев ЗНИИЭП
ОПЕРАТОР
ТПП КОРТ

ФОРМАТ	ЗОНА	ПОЗ.	ОБОЗНАЧЕНИЕ	НАИМЕНОВАНИЕ	КОЛ	ПРИМЕЧАНИЕ

ИНВ №ПОДЛ
ПОДПИСЬ И ДАТА
ВЗАМ ИНВ №

ЛИСТ

19836 42

ФОРМАТ А4

ЗУЕНКО

ОПЕРАТОР ТЛП КОРТ

ЭПВЦ КиевЗНИИЭП

РИС. 1

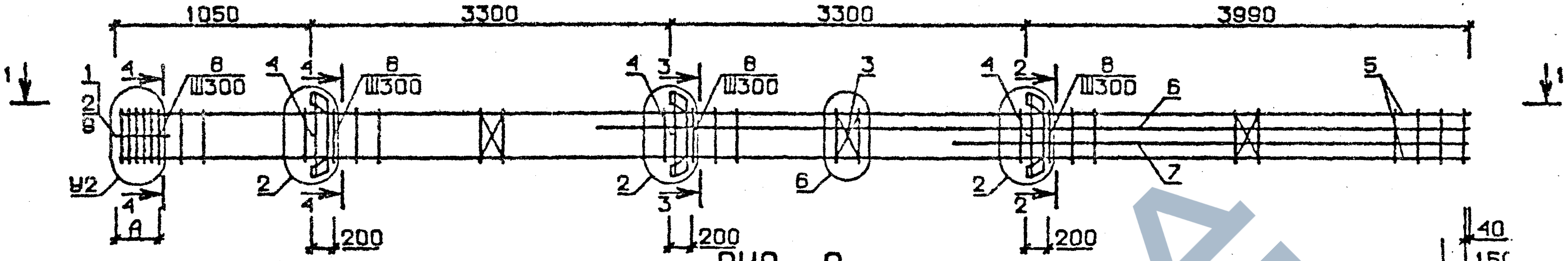
1050
3300
3300
3990
1
1
1
2
Ø
У2
4
А
8
Ш300
4
2
200
3
6
5
7
40
150

РИС. 2

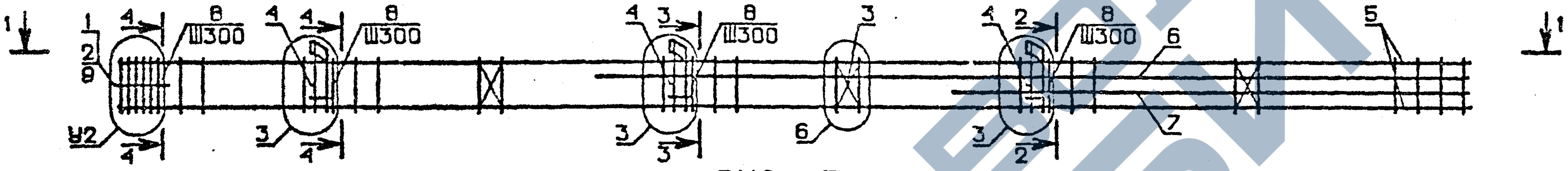
1
1
1
2
Ø
У2
4
8
Ш300
3
2
6
5
7

РИС. 3

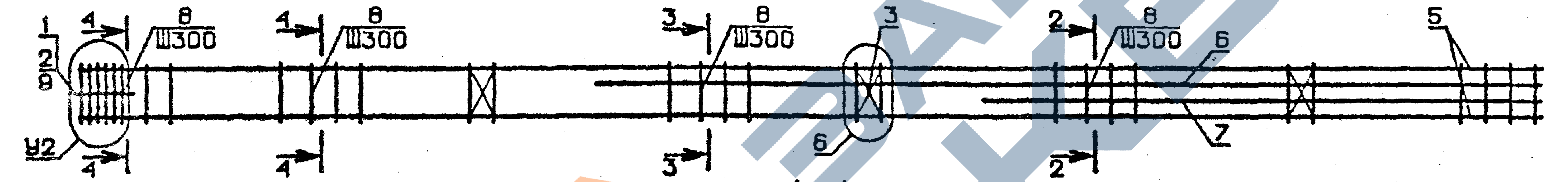
1
2
Ø
У2
4
8
Ш300
3
2
6
5
7

1 - 1

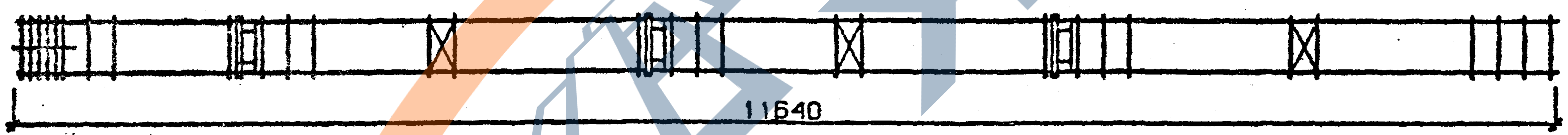

N УЗЛА	N ДОКУМЕНТА
2	1.020-1/83.2-6 00У Л1
3	Л1
6	Л2
7	Л3
9	Л3
11	Л3
13	Л3
15	Л2
16	Л2
17	Л2

2-2

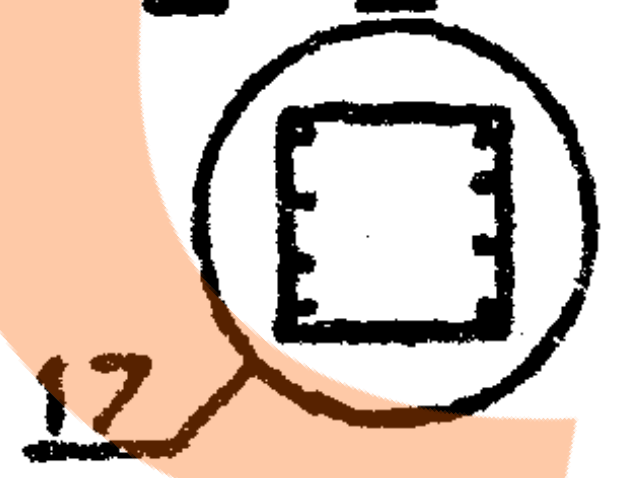

3-3

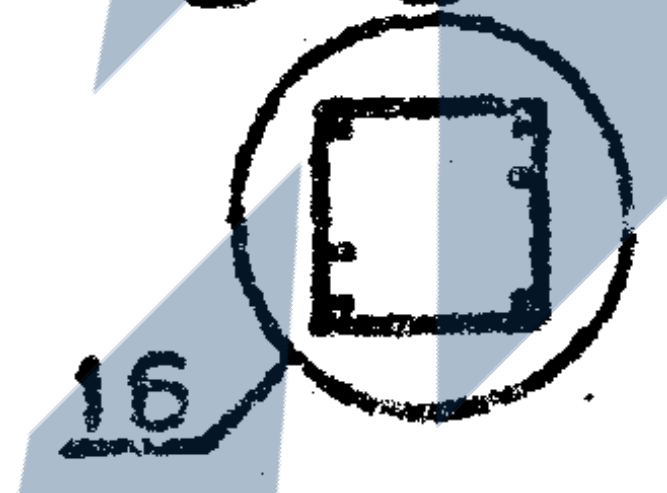

4-4

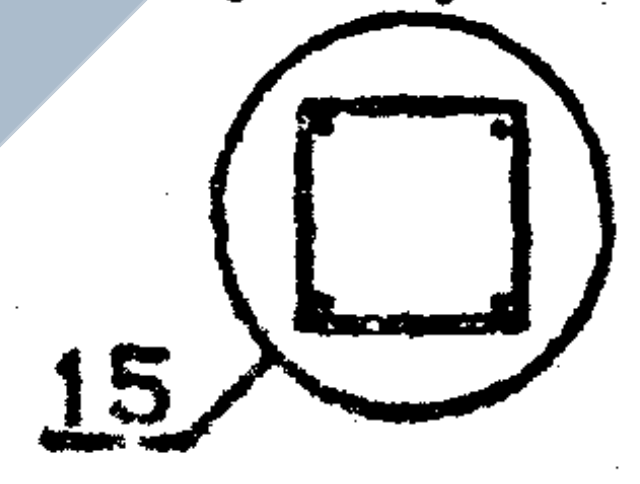

НАЧ ОТД	Волынский			1.020-1/83.2-6 12 СБ
Н.КОНТР	Григорев			КАРКАС ПРОСТРАНСТВЕННЫЙ КП
ГЛ.КОНСТР	Шац			СТАДИЯ: Р; МАССА: СМ ТАБЛ; МАСШТАБ
ГИП	Никоноровa			ЛИСТ 1; ЛИСТОВ 2
РАЗРАБ	Богданова			ЦНИИЭП торгово-бытовых зданий и туристских комплексов
ПРОВЕРИЛ	Кондашева			
ИСПОЛНИЛ	Санкина			

19836 43

ФОРМАТ А3

ВЗАМ ИНВ.№

ПОДПИСЬ И ДАТА

ИНВ №ПОДЛ

ЗУЕНКО

ОПЕРАТОР ТПП КОРТ

ЭПВЦ КиевЗНИИЭП

ОБОЗНАЧЕНИЕ	МАРКА	РИС.	А	У2	МАССА, кг
I.020-I/83.2-6 I2	КП-I17	2	350	7	342,05
-0I	КП-II8	3	350	7	3I4,82
-02	КП-II9	I	650	9	469,80
-03	КП-I20	2	650	9	45I,89
-04	КП-I2I	2	650	9	53I,55
-05	КП-I22	3	650	9	493,56
-06	КП-I23	I	650	II	596,2I
-07	КП-I24	2	650	II	578,30
-08	КП-I25	I	650	I3	723,77
-09	КП-I26	2	650	I3	705,86

ВЗАМ. ИНВ.№ | ПОДП. И ДАТА | ИНВ.№ ПОДЛ.

I.020-I/83.2-6 I2 СБ

Лист 2

ФОРМАТ А4

43

САВЧЕНКО

ОПЕРАТОР ТПП КОРТ

ЭПВЦ КиевЗНИИЭП

ФОРМАТ	ЗОНА	ПОЗ	ОБОЗНАЧЕНИЕ	НАИМЕНОВАНИЕ	КОЛ	ПРИМЕЧАНИЕ
				ДОКУМЕНТАЦИЯ		
А3			1.020-1/83.2-6 13СБ	СБОРОЧНЫЙ ЧЕРТЕЖ		
А3			1.020-1/83.2-6 00У	УЗЛЫ АРМАТУРНЫЕ		
А3			1.020-1/83.2-6 00ТО	ТЕХНИЧЕСКОЕ ОПИСАНИЕ		
			ПЕРЕМЕННЫЕ ДАННЫЕ	ДЛЯ ИСПОЛНЕНИЙ:		
				1.020-1/83.2-6 13		
				КП-I27		
				СБОРОЧНЫЕ ЕДИНИЦЫ		
А4		1	1.020-1/83.2-15 09-01	СЕТКА КОСВ. АРМ. СКА-3	5	
А4		2	1.020-1/83.2-15 10-01	СЕТКА КОСВ. АРМ. СКА-4	3	
А4		3	1.020-1/83.2-15 02	СЕТКА С-2	3	
А4		4	1.020-1/83.2-15 12	ИЗДЕЛИЕ ЗАКЛАДНОЕ МН-6	3	
				ДЕТАЛИ		
				СТ. ОТД. ГОСТ 5781-82		
БЧ		5	40.013.11640	Ф40 А-Ш L=11640	4	II4.8КГ
БЧ		6	40.013.11190	Ф40 А-Ш L=11190	6	IIO.4КГ
А4		7	1.020-1/83.2-15 08-05	СТЕРЖЕНЬ ОТДЕЛЬНЫЙ	38	
				СТ. ОТД. ГОСТ 5781-82		
БЧ		8	6.011.650	Ф6 А-I L=650	4	0.14КГ
				1.020-1/83.2-6 13-01		
				КП-I28		
				СБОРОЧНЫЕ ЕДИНИЦЫ		
А4		1	1.020-1/83.2-15 09-01	СЕТКА КОСВ. АРМ. СКА-3	5	
А4		2	1.020-1/83.2-15 10-01	СЕТКА КОСВ. АРМ. СКА-4	3	
А4		3	1.020-1/83.2-15 02	СЕТКА С-2	3	
А4		4	1.020-1/83.2-15 11	ИЗДЕЛИЕ ЗАКЛАДНОЕ МН-5	3	
				ДЕТАЛИ		
				СТ. ОТД. ГОСТ 5781-82		
БЧ		5	40.013.11640	Ф40 А-Ш L=11640	4	II4.8КГ
БЧ		6	40.013.11190	Ф40 А-Ш L=11190	4	IIO.4КГ
А4		7	1.020-1/83.2-15 08-05	СТЕРЖЕНЬ ОТДЕЛЬНЫЙ	38	
				СТ. ОТД. ГОСТ 5781-82		
БЧ		8	6.011.650	Ф6 А-I L=650	4	0.14КГ
				1.020-1/83.2-6 13-02		
				КП-I29		
				СБОРОЧНЫЕ ЕДИНИЦЫ		
А4		1	1.020-1/83.2-15 09-01	СЕТКА КОСВ. АРМ. СКА-3	5	
А4		2	1.020-1/83.2-15 10-01	СЕТКА КОСВ. АРМ. СКА-4	3	
А4		3	1.020-1/83.2-15 02	СЕТКА С-2	3	
А4		4	1.020-1/83.2-15 12-01	ИЗДЕЛИЕ ЗАКЛАДНОЕ МН-8	3	
				ДЕТАЛИ		

ВЗАМ. ИНВ.№ | ПОДПИСЬ И ДАТА | ИНВ.№ ПОДЛ.

НАЧ.ОТД.	Волынский	
Н.КОНТР.	Пригорев	
ГЛ.КОНСТР.	Шац	
ГИП	Никонорова	
РАЗРАБ.	Богданова	
ПРОВЕРИЛ	Колдашева	
ИСПОЛНИЛ	Лакеева	

1.020-1/83.2-6 13

КАРКАС ПРОСТРАНСТВЕННЫЙ
КП-I27 - КП-I30

СТАДИЯ	ЛИСТ	ЛИСТОВ
Р	I	2

ЦНИИЭП торгово-бытовых зданий и туристских комплексов

19836 44

ФОРМАТ А4

ЭПВЦ Киев ЗНИИЭП
ОПЕРАТОР ТПП КОРТ
САВЧЕНКО

ФОРМАТ	ЗОНА	ПОЗ	ОБОЗНАЧЕНИЕ	НАИМЕНОВАНИЕ	КОЛ	ПРИМЕЧАНИЕ
				СТ. ОТД. ГОСТ 5781-82		
БЧ		5	40.013.11640	Ф40 А-Ш L=11640	4	II4.8КГ
БЧ		6	40.013.11190	Ф40 А-Ш L=11190	4	II0.4КГ
А4		7	1.020-1/83.2-15 08-05	СТЕРЖЕНЬ ОТДЕЛЬНЫЙ	38	
				СТ. ОТД. ГОСТ 5781-82		
БЧ		8	6.011.650	Ф6 А-I L=650	4	0.14КГ
				1.020-1/83.2-6 13-03		
				КП-I30		
				СБОРОЧНЫЕ ЕДИНИЦЫ		
А4		1	1.020-1/83.2-15 09-01	СЕТКА КОСВ. АРМ. СКА-3	5	
А4		2	1.020-1/83.2-15 10-01	СЕТКА КОСВ. АРМ. СКА-4	3	
А4		3	1.020-1/83.2-15 02	СЕТКА С-2	3	
А4		4	1.020-1/83.2-15 11-01	ИЗДЕЛИЕ ЗАКЛАДНОЕ МН-7	3	
				ДЕТАЛИ		
				СТ. ОТД. ГОСТ 5781-82		
БЧ		5	40.013.11640	Ф40 А-Ш L=11640	4	II4.8КГ
БЧ		6	40.013.11190	Ф40 А-Ш L=11190	4	II0.4КГ
А4		7	1.020-1/83.2-15 08-05	СТЕРЖЕНЬ ОТДЕЛЬНЫЙ	38	
				СТ. ОТД. ГОСТ 5781-82		
БЧ		8	6.011.650	Ф6 А-I L=650	4	0.14КГ

ВЗАМ ИНВ №
ПОДПИСЬ И ДАТА
ИНВ №ПОДЛ

	1.020-1/83.2-6 13	ЛИСТ 2

ЭПВЦ Киев ЗНИИЭП
ОПЕРАТОР ТПП КОРТ

ФОРМАТ	ЗОНА	ПОЗ	ОБОЗНАЧЕНИЕ	НАИМЕНОВАНИЕ	КОЛ	ПРИМЕЧАНИЕ

ВЗАМ ИНВ №
ПОДПИСЬ И ДАТА
ИНВ №ПОДЛ

19236 45

ЭПВЦ КиевЗНИИЭП
ОПЕРАТОР ТЛП КОРТ
ЗУЕНКО

РИС. 1

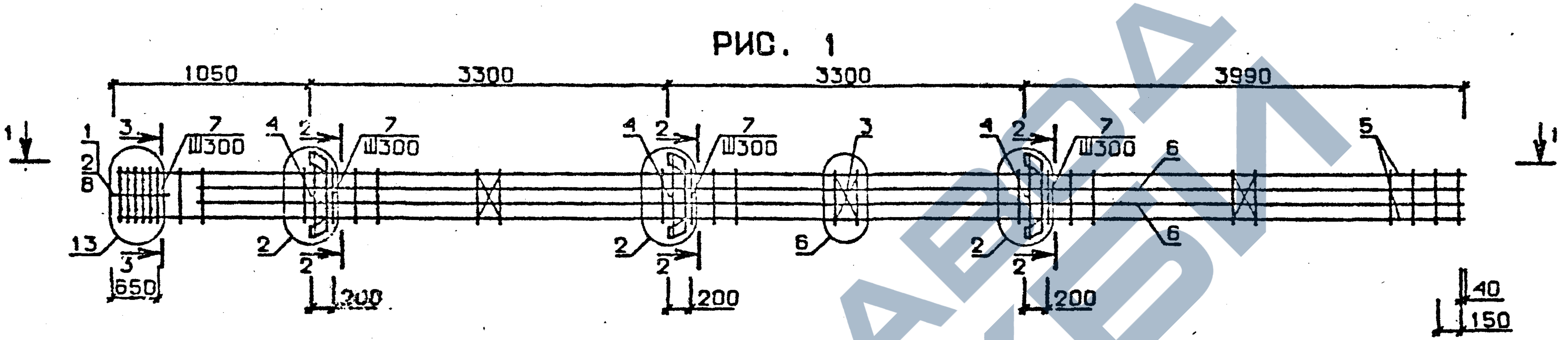
1050
3300
3300
3990
1
1
2
8
13
3
3
7
Ш300
4
2
650
200
200
200
6
5
40
150

РИС. 2

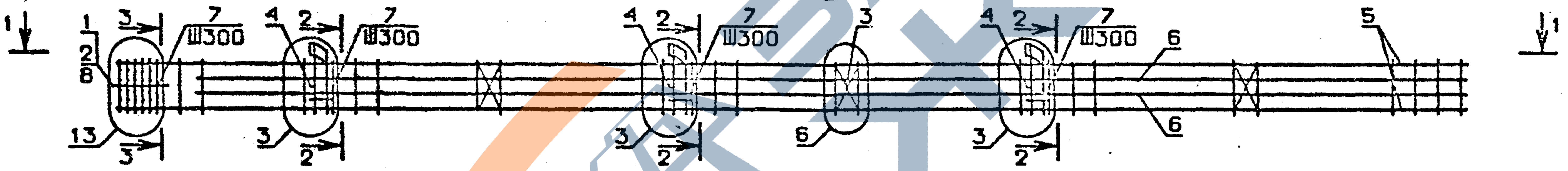
1
1
2
8
13
3
7
Ш300
4
2
6
5

1 - 1

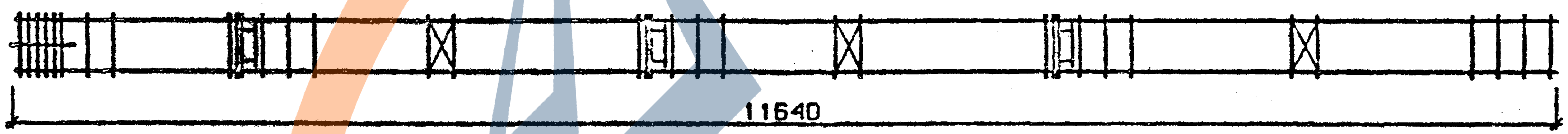

ОБОЗНАЧЕНИЕ	МАРКА	РИС	МАССА, кг
I.020-I/83.2-6 I3	КП-I27	I	I007,73
-0I	КП-I28	2	989,82
-02	КП-I29	I	I02I,85
-03	КП-I30	2	I000,59

N УЗЛА	N ДОКУМЕНТА
2	1.020-1/83.2-6 00У Л1
3	Л1
6	Л2
13	Л3
15	Л2
17	Л2

2-2

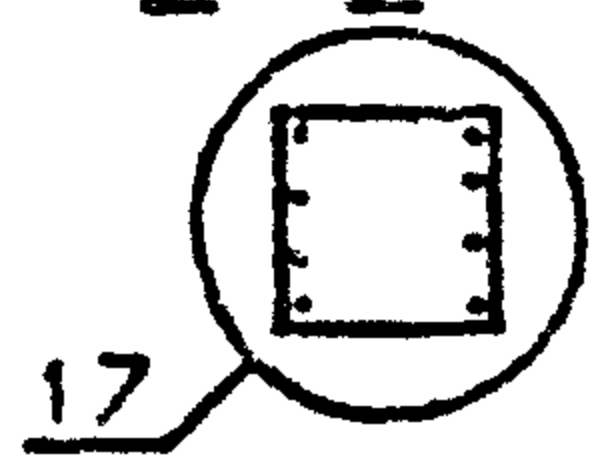

3-3

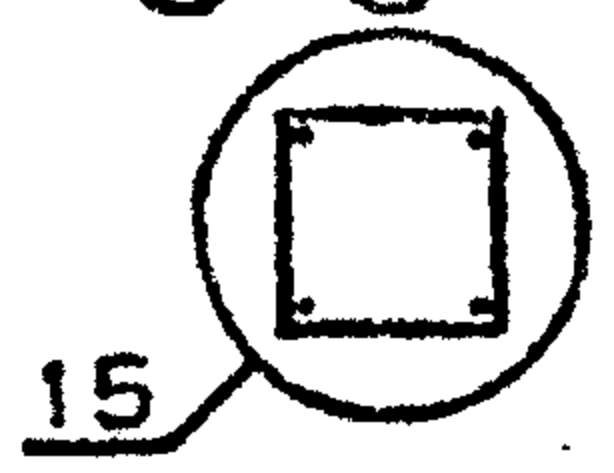

НАЧ. ОТД.	Волынский		
Н.КОНТР.	Пригорев		
ГЛ.КОНСТР.	Шац		
ГИП	Никонорова		
РАЗРАБ.	Богданова		
ПРОВЕРИЛ	Кондашева		
ИСПОЛНИЛ	Лакеева		

1.020-1/83.2-6 13 СБ

КАРКАС ПРОСТРАНСТВЕННЫЙ КП

СТАДИЯ	МАССА	МАСШТАБ
Р	СМ ТАБЛ	
ЛИСТ	ЛИСТОВ 1	

ЦНИИЭП торгово-бытовых зданий и туристских комплексов

ИНВ. № ПОДЛ. | ПОДПИСЬ И ДАТА | ВЗАМ. ИНВ. №

19836 46

ФОРМАТ А3

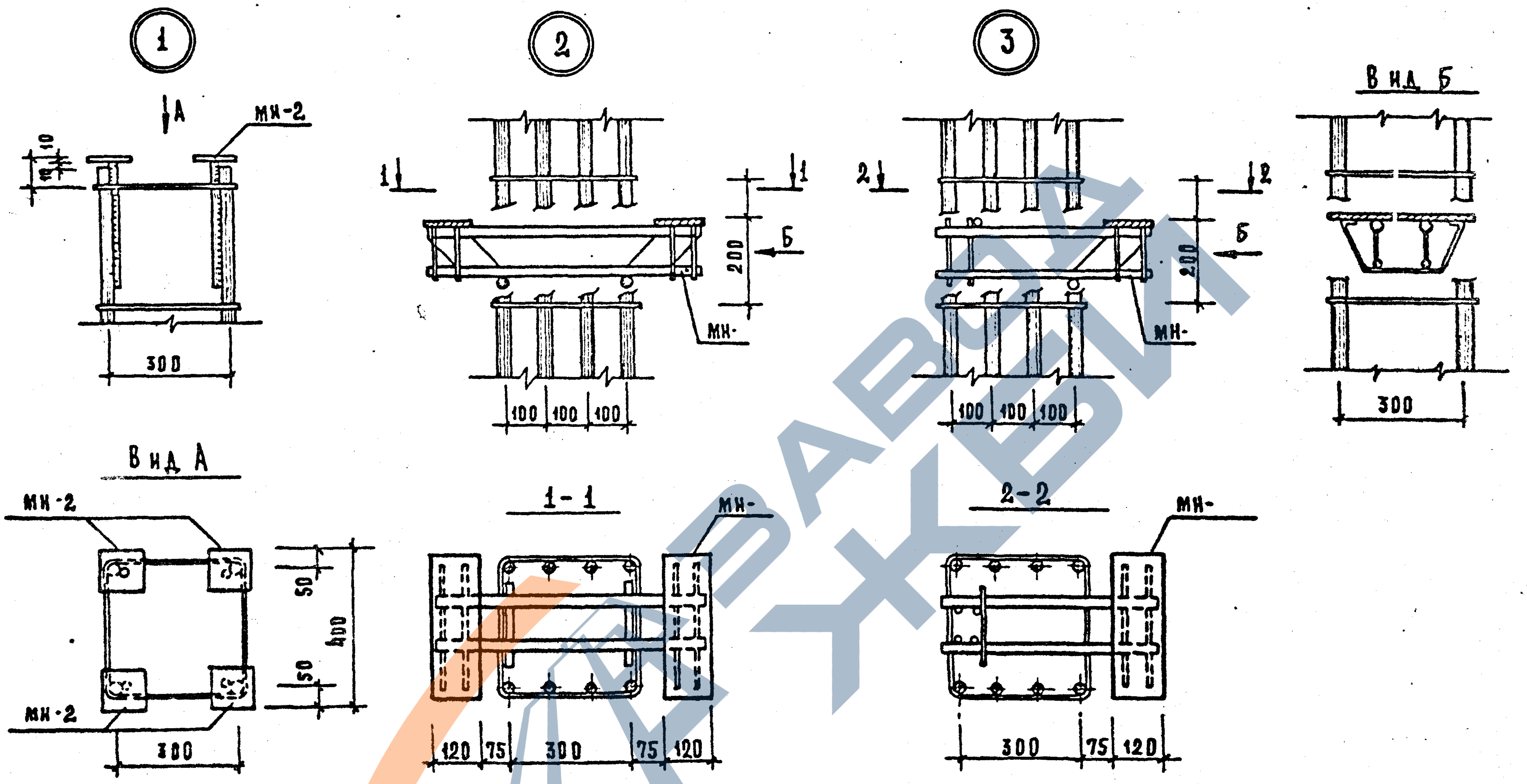
1
А
мн-2
10
20
300
Вид А
мн-2
мн-2
50
50
400
300
2
1
1
200
Б
мн-
100
100
100
1-1
мн-
120
75
300
75
120
3
2
2
200
Б
мн-
100
100
100
2-2
мн-
300
75
120
Вид Б
300

Нач отд.	Волынский		
Н. контр.	Прирорев		
Гл. конст.	Шац		
ГИП	Никонорова		
Разраб.	Сливина		
Проверка	Колдашева		
Испсанил	Степанова		

1. 020-1/83.2-6 009

УЗЕЛ

Стадия	Лист	Листов
Р	1	3

ЦНИИЭП

Инв. № подл. | Подпись и дата | Взам. инв. №

Копировала: Бэсова

19836 47

Формат А3

⑥

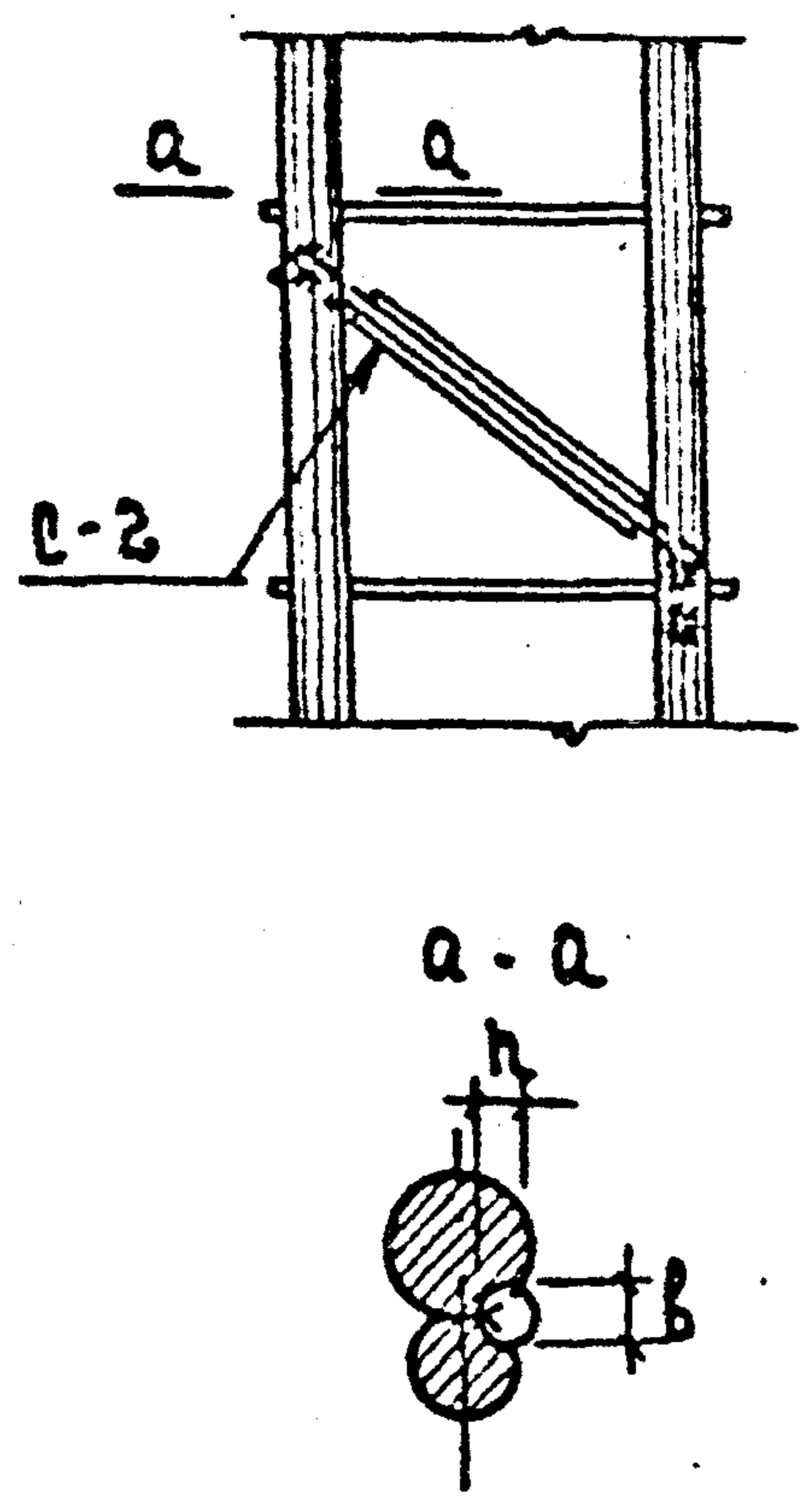

⑯

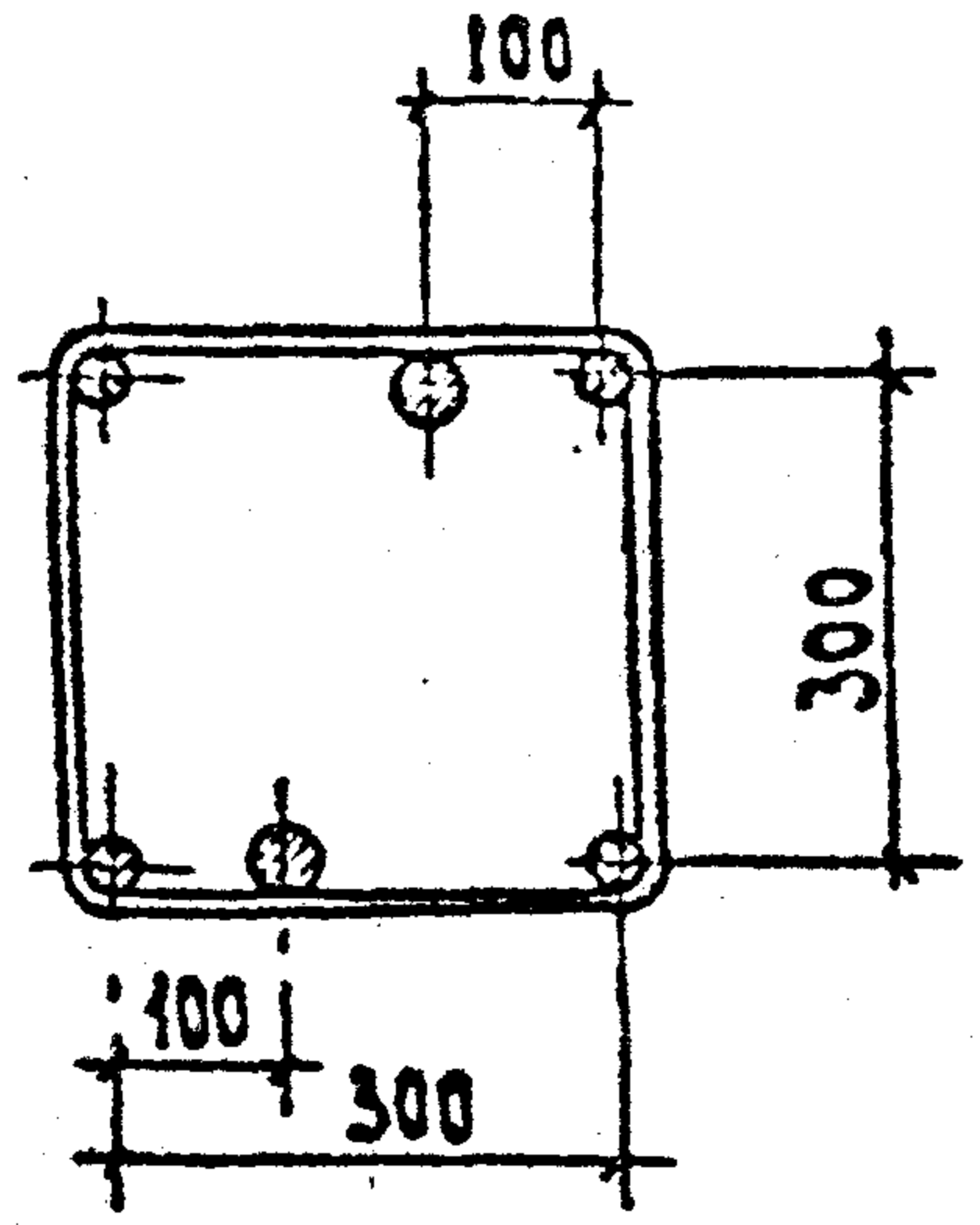
100
300
100
300

⑮

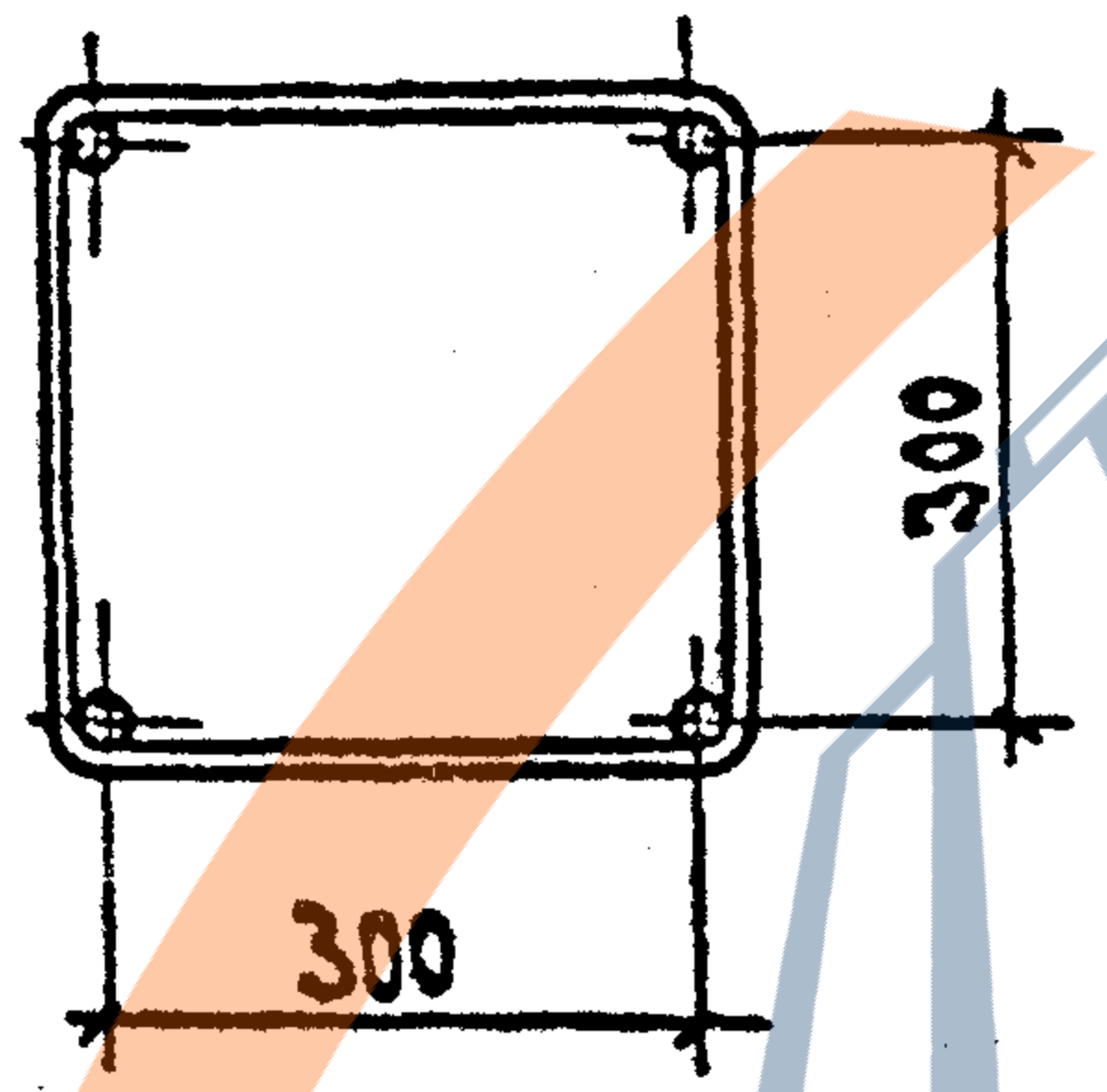

⑰

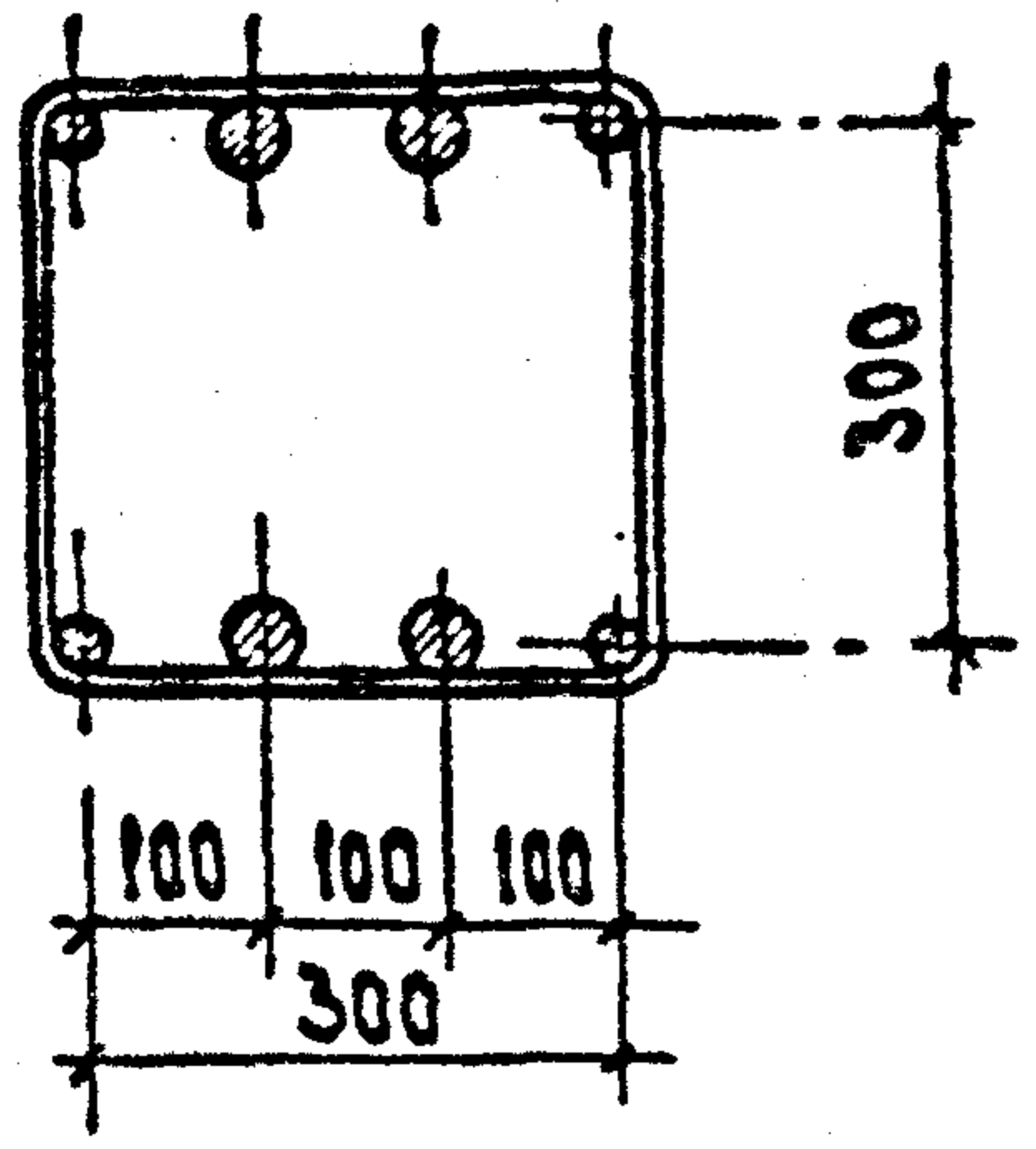
300
100
100
100
300

Ручную электродуговую сварку арматурных стержней производить по: СН 393-78 „Инструкция по сварке соединений арматуры и закладных деталей железобетонных изделий".

Инв. № подл. | Подп. и дата | Взам. инв. №

1.020-1/83. 2-6 00У

Лист 2

Лист

⑦

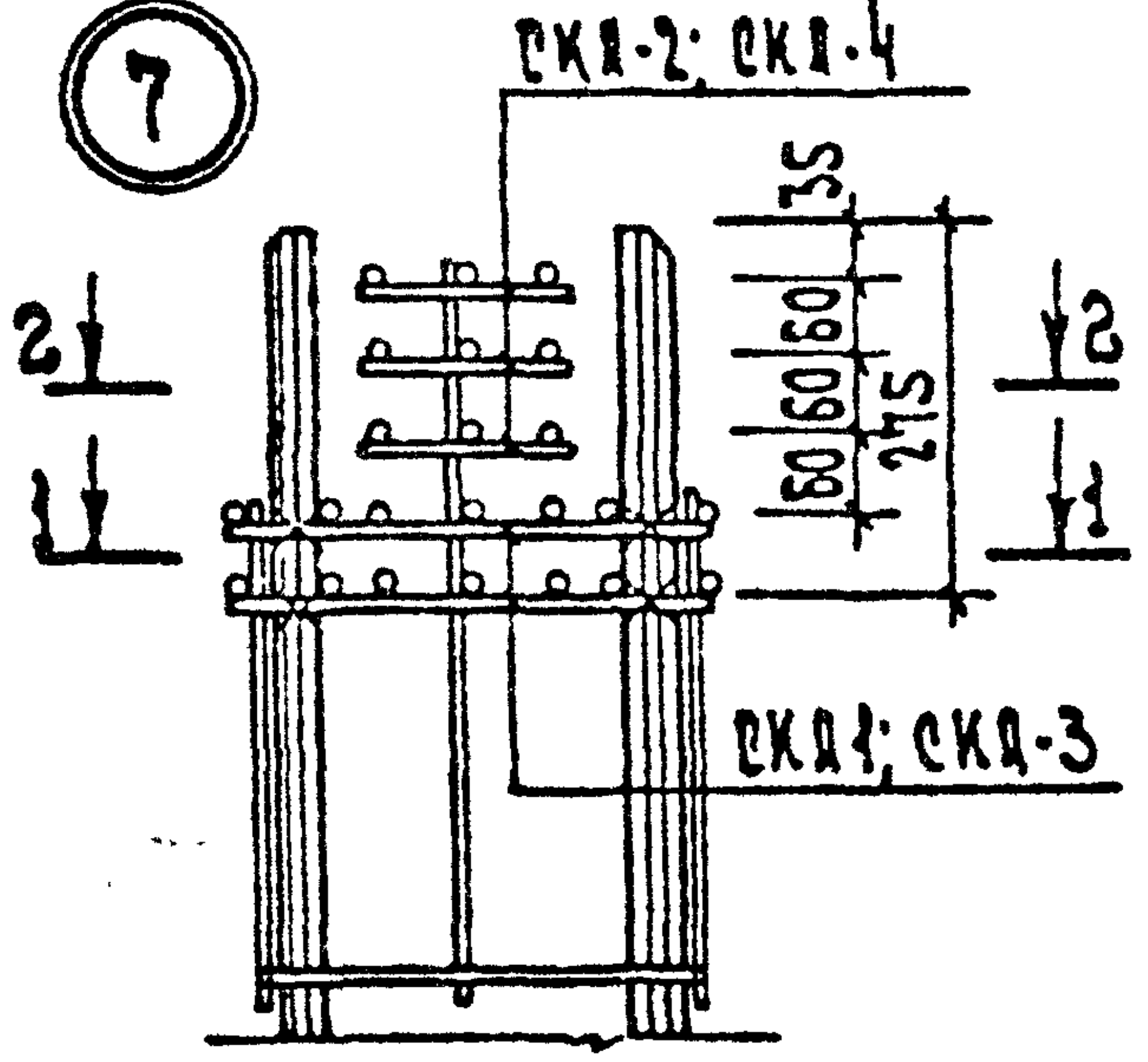
СКА-2; СКА-4
35
60
60
60
60
275
2
2
1
1
СКА-1; СКА-3

⑨

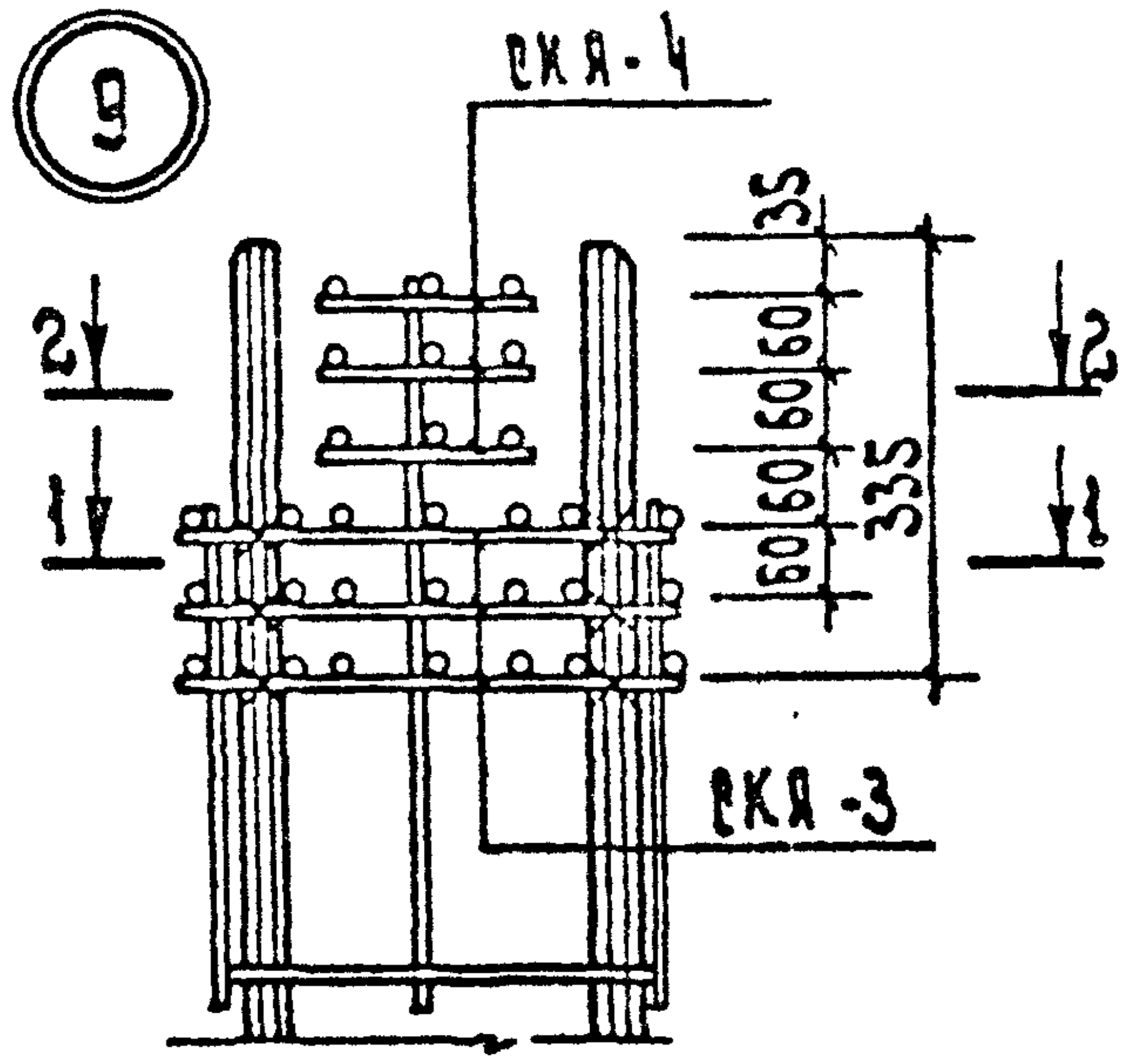
СКА-4
35
60
60
60
60
60
335
2
2
1
1
СКА-3

⑪

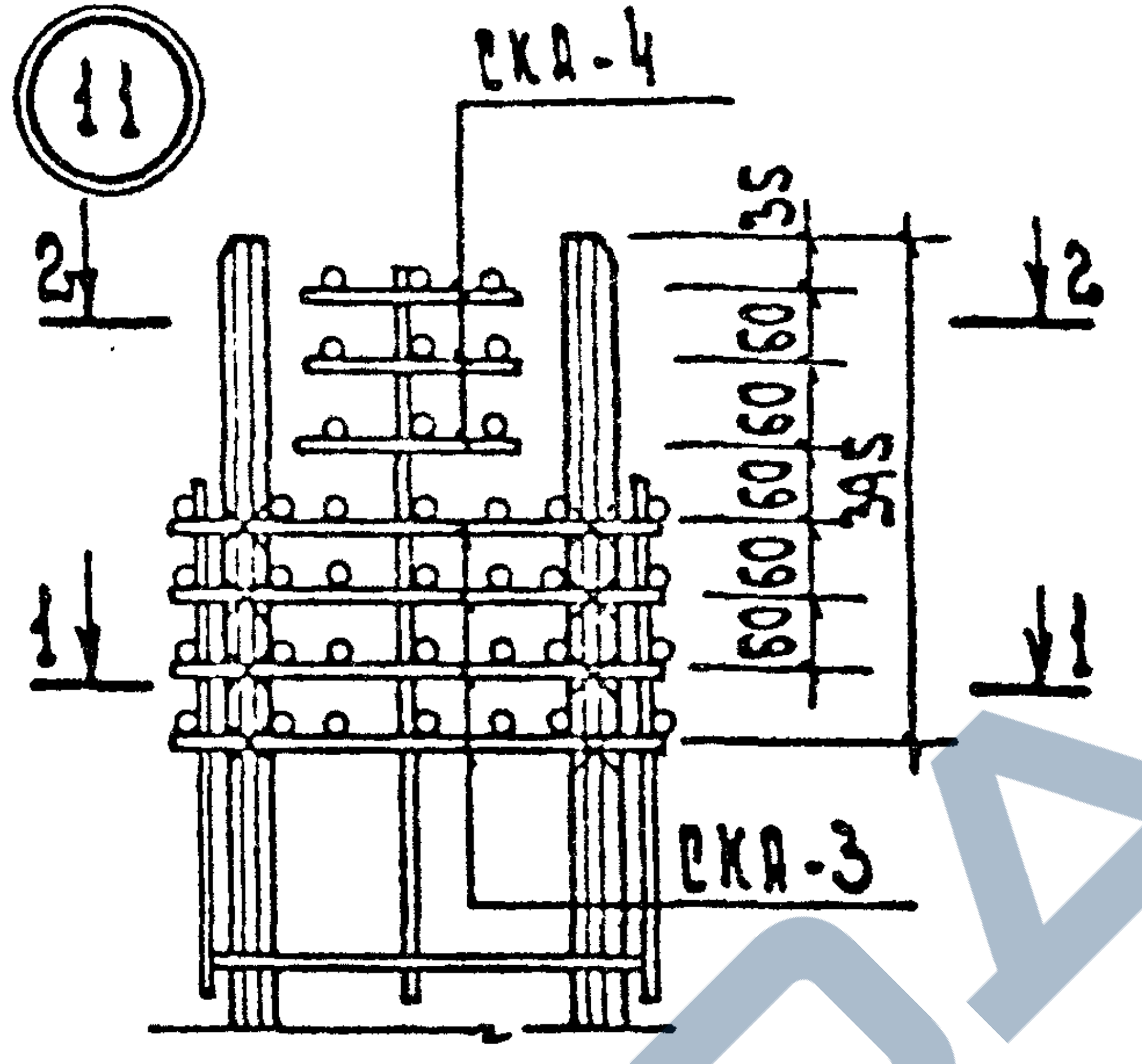
СКА-4
35
60
60
60
60
60
60
395
2
2
1
1
СКА-3

⑬

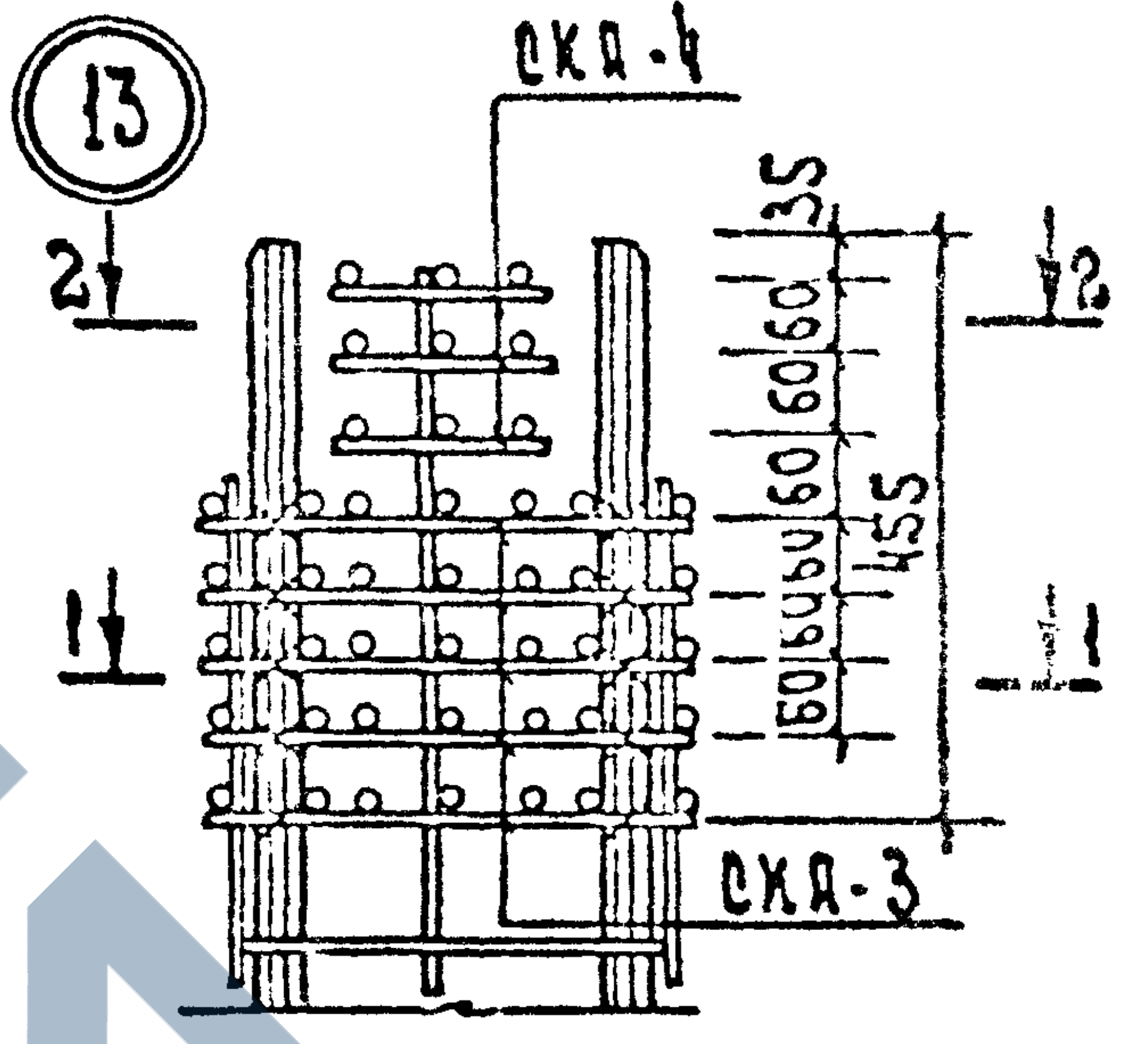
СКА-4
35
60
60
60
60
60
60
60
455
2
2
1
1
СКА-3

⑧

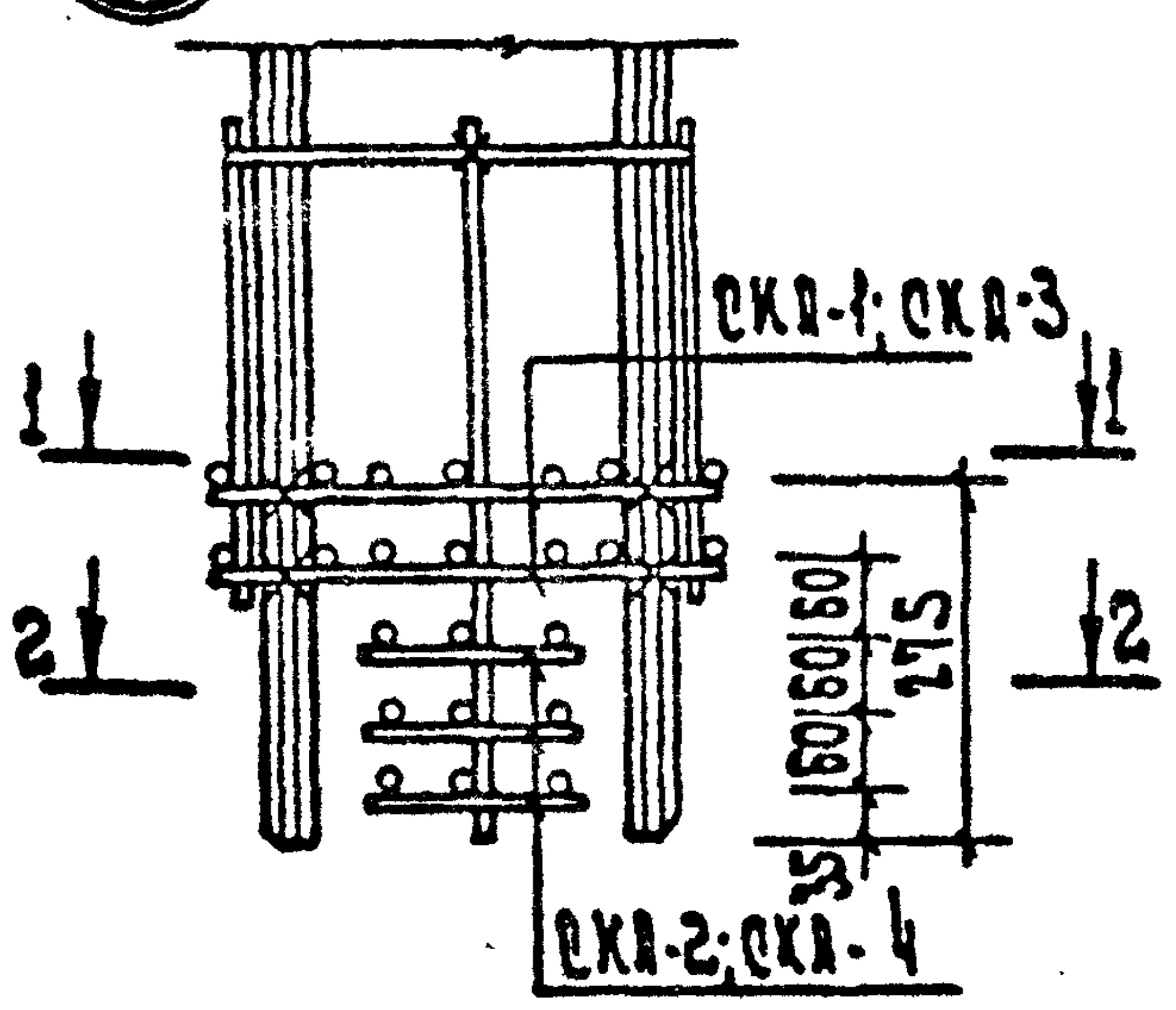
СКА-1; СКА-3
1
1
2
2
60
60
60
275
35
СКА-2; СКА-4

⑩

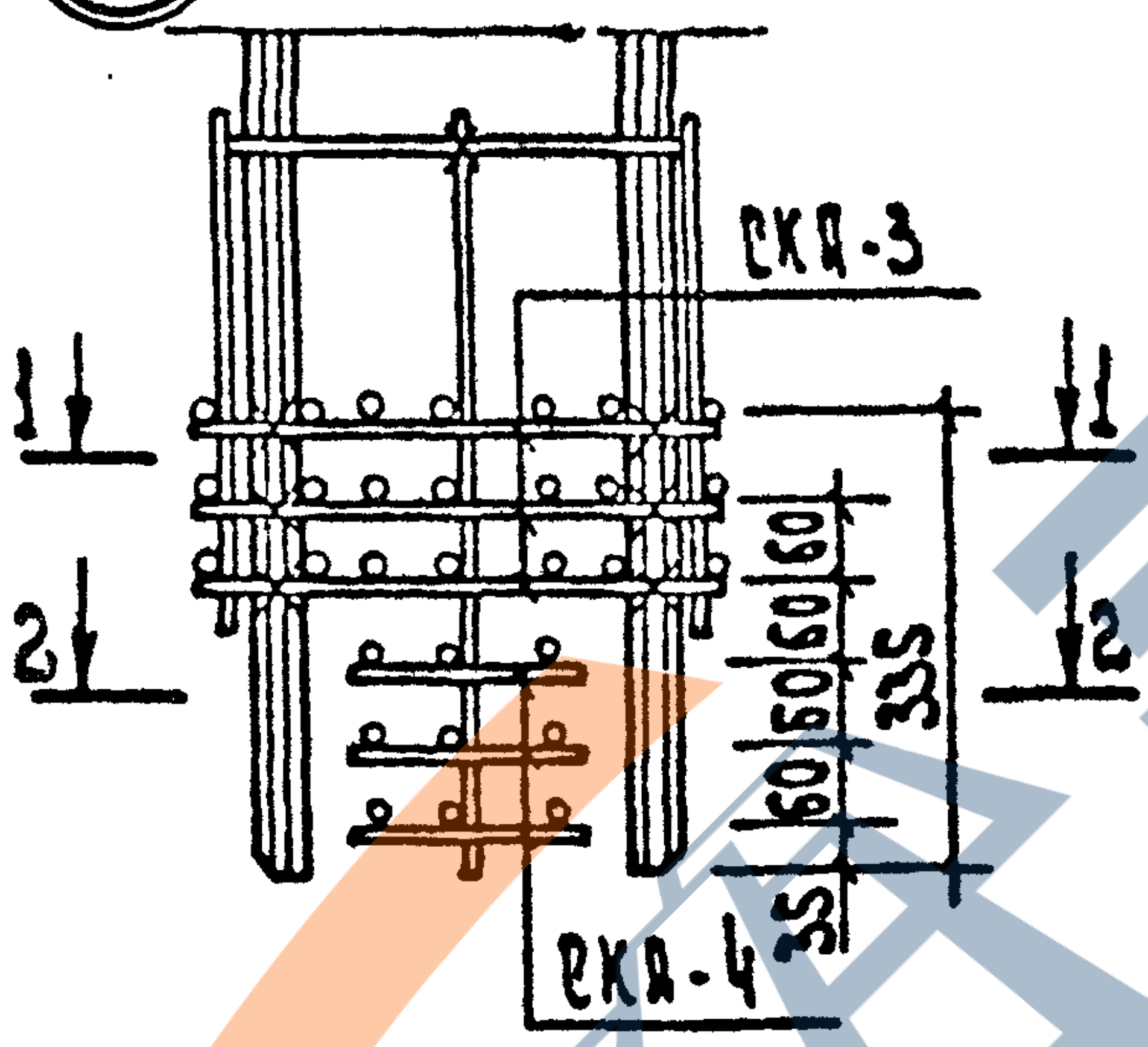
СКА-3
1
1
2
2
60
60
60
60
60
335
35
СКА-4

⑫

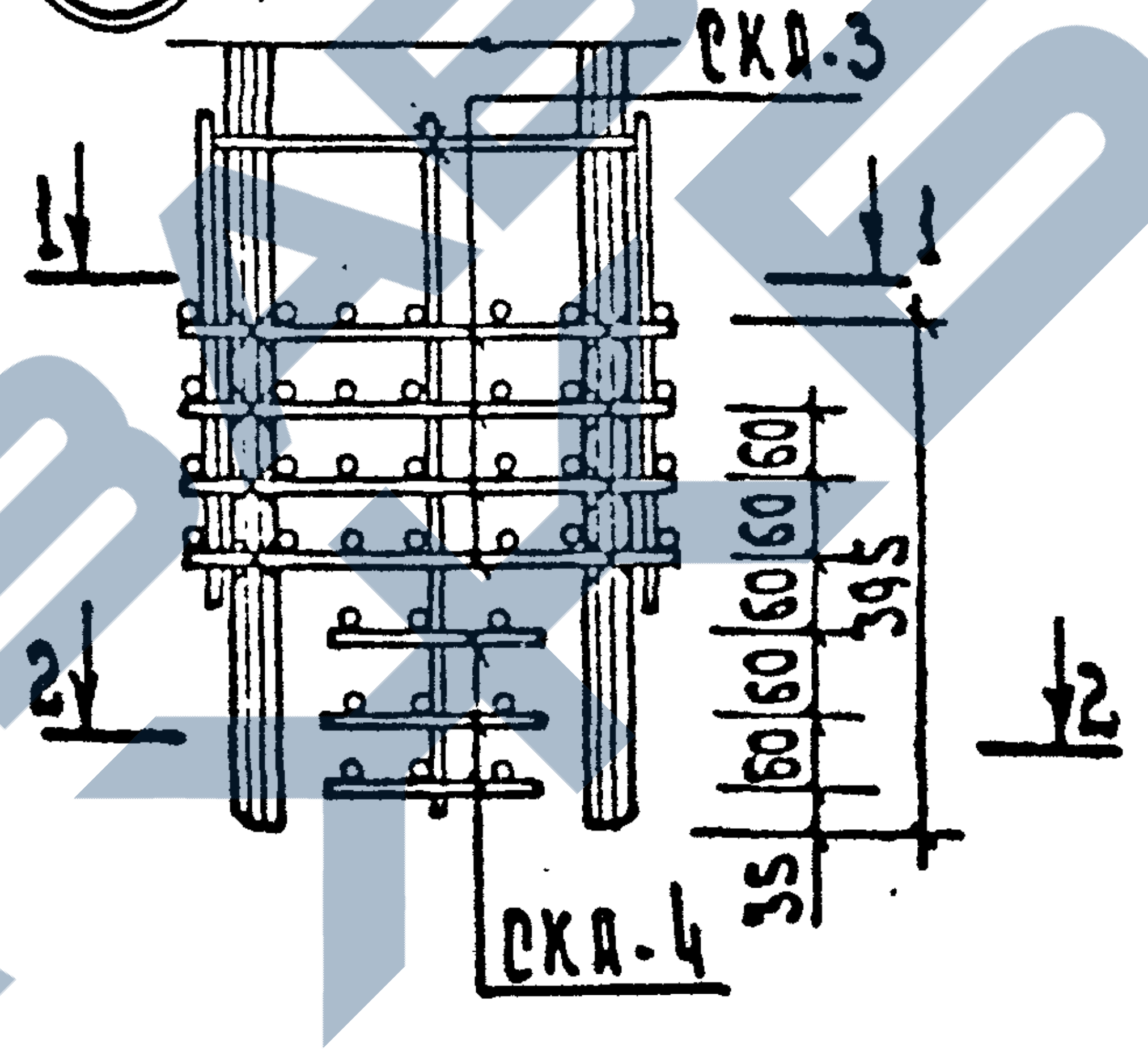
СКА-3
1
1
2
2
60
60
60
60
60
60
395
35
СКА-4

⑭

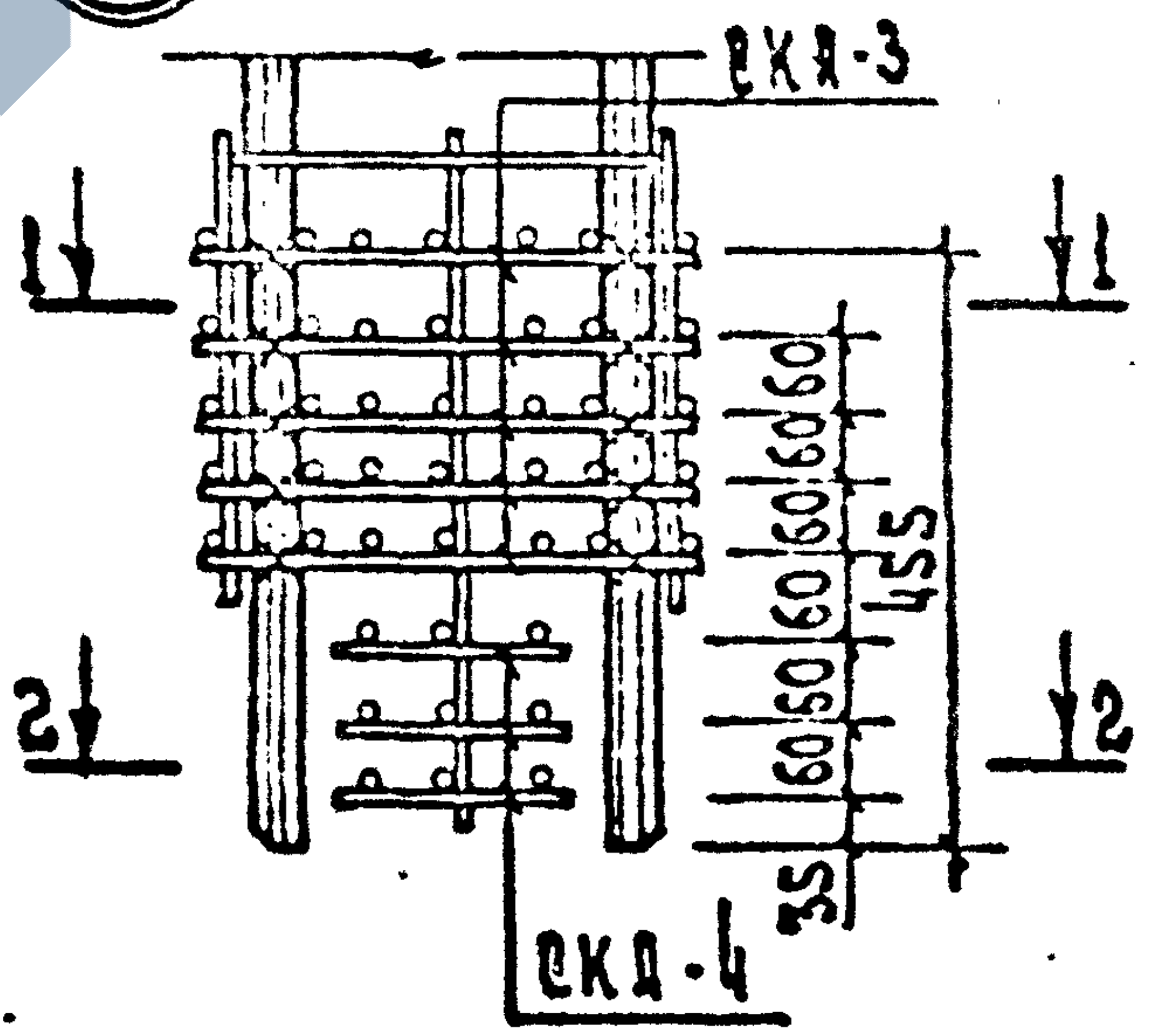
СКА-3
1
1
2
2
60
60
60
60
60
60
60
455
35
СКА-4

1 - 1

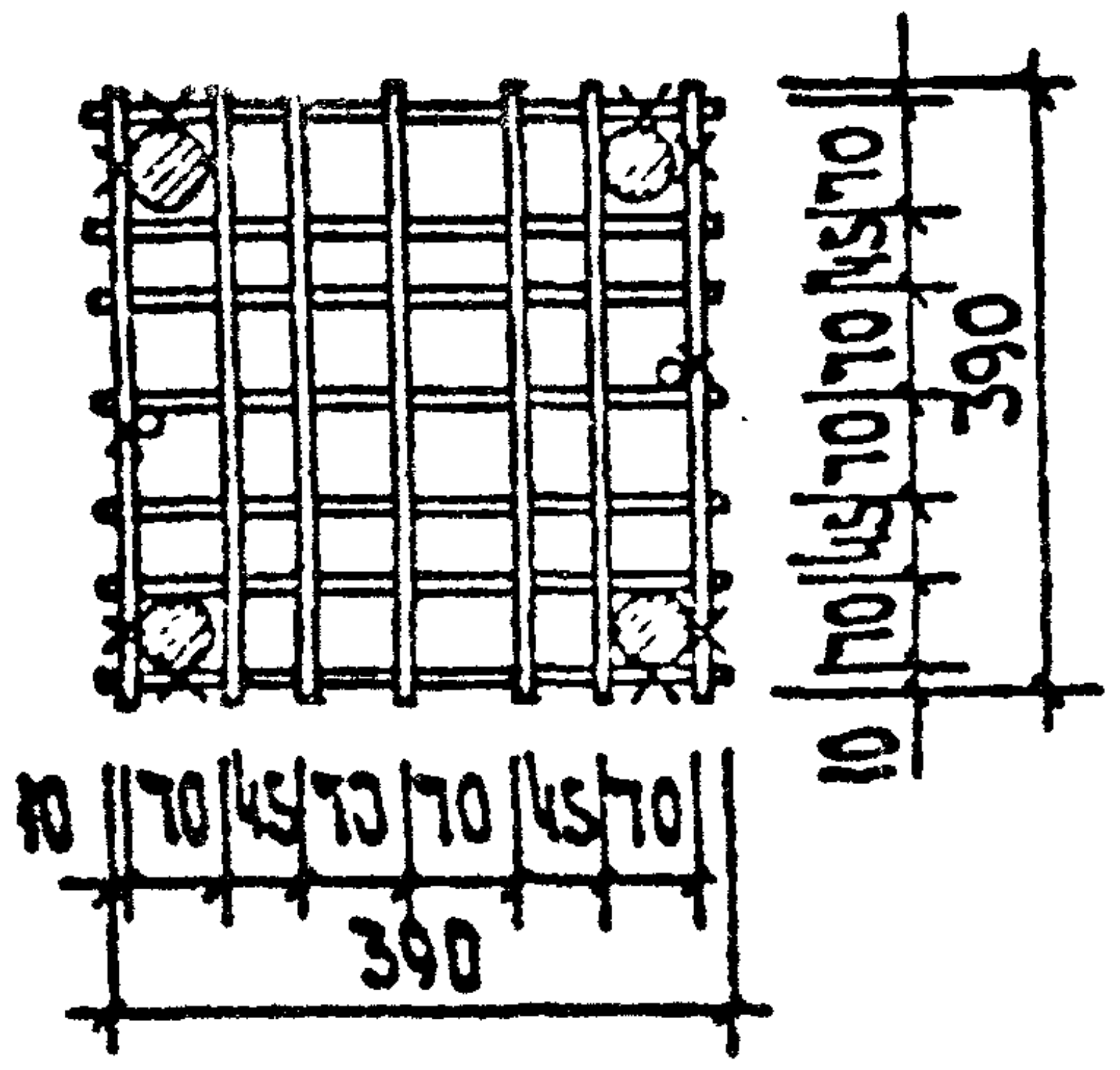
10
70
45
70
70
45
70
390
10
70
45
70
70
45
70
390

2 - 2

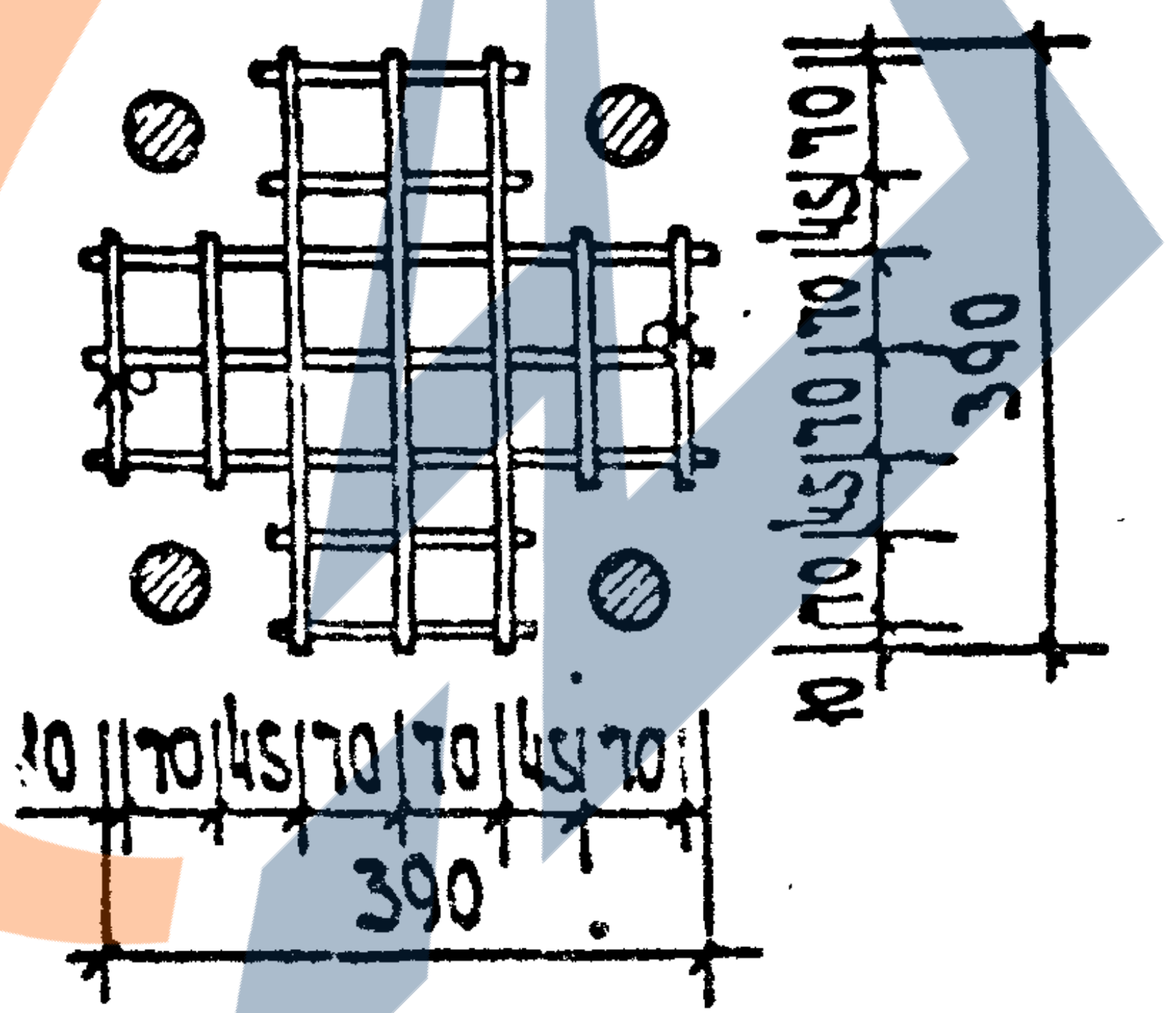
10
70
45
70
70
45
70
390
10
70
45
70
70
45
70
390

Рабочая арматура колонн, не выходящая на стыковую ванную сварку, условно не показана.

1.020-1/83. 2-6 004	Лист 3

Инв. № подл. | Подп. и дата | Взам. инв. №