https://zavodjbi.com/

ТИПОВЫЕ СТРОИТЕЛЬНЫЕ КОНСТРУКЦИИ, ИЗДЕЛИЯ И УЗЛЫ

СЕРИЯ 1.421.1-1.93

КОНСТРУКЦИИ ЭТАЖЕРОК ПОД ТЕХНОЛОГИЧЕСКОЕ ОБОРУДОВАНИЕ

ВЫПУСК 0-1

СОСТАВ СЕРИИ. НОМЕНКЛАТУРА ИЗДЕЛИЙ. УКАЗАНИЯ ПО ПРИМЕНЕНИЮ ЭЛЕМЕНТОВ КАРКАСОВ

ЦО0136

https://zavodjbi.com/

https://zavodjbi.com/

ТИПОВЫЕ СТРОИТЕЛЬНЫЕ КОНСТРУКЦИИ, ИЗДЕЛИЯ И УЗЛЫ

СЕРИЯ 1.421.1-1.93

Проектная продукция сертифицирована. Сертификат соответствия N ГОСТ Р.RU. 9003.1.3.0029

КОНСТРУКЦИИ ЭТАЖЕРОК ПОД ТЕХНОЛОГИЧЕСКОЕ ОБОРУДОВАНИЕ

ВЫПУСК 0-1

СОСТАВ СЕРИИ. НОМЕНКЛАТУРА ИЗДЕЛИЙ. УКАЗАНИЯ ПО ПРИМЕНЕНИЮ ЭЛЕМЕНТОВ КАРКАСОВ.

Зам. директора института — В.В.Гранев

Зав.отделом — Э.Н.Кодыш

Главный инженер проекта — В.М.Мельников

Главный инженер проекта — Л.И.Янкилевич

УТВЕРЖДЕНЫ
Главпроектом Госстроя России,
письмо от 15.12.93 № 9-3-2/285 .
Введены в действие с 01.07.94
ЦНИИпромзданий, приказ от 21.12.93 №81

45 00136 2

https://zavodjbi.com/

Обозначение	Наименование	Стр.
1.421.1-1.93. 0-1 - ПЗ	Пояснительная записка	3
-1НИ	Номенклатура дополнительных колонн этажерок	15
-2НИ	Номенклатура ригелей	16
-3	Маркировочные схемы колонн	18
-4	Маркировочные схемы ригелей и узлов	24
-5	Маркировочные схемы вертикальных связей	57
-6	Маркировочные схемы плит перекрытий	59
-7	Усилия от расчетных нагрузок на фундаменты колонн	60
-8	Привязка в колоннах закладных изделий для крепления связей	76

Зав. отд.	Кодыш		
ГИП	Мельников		
ГИП	Янкилевич		
Н.контр.	Мельников		

1.421.1-1.93. 0-1

Содержание

Стадия	Лист	Листов
Р		1

ЦНИИПРОМЗДАНИЙ

Инв. № подл. | Подпись и дата | Взам. инв. №

Инв. № подл. | Подпись и дата | Взам. инв. №

I. ОБЩАЯ ЧАСТЬ

I.I. Рабочие чертежи конструкций серии I.42I.I-I.93 разработаны применительно к габаритным схемам, приведенным в документе -ПЗ лист 7.

I.2. Конструкции этажерок запроектированы с максимальным использованием элементов и деталей их сопряжений многоэтажных промышленных зданий серии I.420.I-I9. В данной серии разработаны дополнительные марки изделий в опалубочных формах колонн вышеуказанной серии, а также необходимые дополнительные детали сопряжений.

I.3. Маркировочные схемы этажерок выполнены под расчетные нагрузки на ригели перекрытия I07,87; I42,2 ; I76,52 и 2I0,8 кН/м (II,0; I4,5 ; I8,0 и 2I,5 тс/м).

I.4. Перекрытия решены с применением ребристых плит (с опиранием на полки ригелей), разработанных под расчетные нагрузки от I4,46 до 25,5 кПа (от I475 до 2600 кгс/м^2).

I.5. Конструкции разработаны для условий неагрессивной, слабо и среднеагрессивной газовой среды.

I.6. Рабочие чертежи настоящей серии выпущены в составе следующих выпусков:

Выпуск 0-I "Состав серии. Номенклатура изделий. Указания по применению элементов каркасов". Выпуск содержит общие сведения по составу рабочих чертежей, номенклатуру дополнительных изделий, описание конструктивных решений, ключи для подбора элементов каркасов, усилия на фундаменты.

Выпуск I-I "Колонны. Рабочие чертежи".

Выпуск 3-I "Ригели пролетом 6 м. Рабочие чертежи".

Выпуски содержат материалы для изготовления колонн и ригелей.

Выпуск 6-I "Узлы монтажные. Сопряжение элементов каркаса. Рабочие чертежи".

Выпуск 6-2 "Узля монтажные Сопряжение плит перекрытий с элементами каркаса. Рабочие чертежи".

Выпуски содержат монтажные узлы для выполнения строительно-монтажных работ.

I.7. Проектная документация, используемая совместно с материалами настоящей серии:

Серия I.420.I-I9 "Конструкции каркаса многоэтажных производственных зданий с сеткой колонн I2х6 м для строительства в районах несейсмических и сейсмичностью 7 баллов".

Выпуск I-0. "Указания по изготовлению колонн".

Выпуск I-I. "Колонны высотой 4,8; 6,0-4,8 м. Армирование и пространственные каркасы. Рабочие чертежи".

Выпуск I-3 "Колонны высотой 6,0; 7,2-6,0 м. Армирование и пространственные каркасы. Рабочие чертежи".

Выпуск I-5 "Колонны двухэтажных зданий высотой 6,0 и 7,2 м. Армирование и пространственные каркасы. Рабочие чертежи".

Выпуск I-6. "Колонны. Арматурные и закладные изделия. Рабочие чертеди".

Выпуск 3-I. "Стальные связи и соединительные элементы. Рабочие чертежи".

Серия I.042.I-4 "Сборные железобетонные ребристые плиты высотой 300 мм для перекрытий многоэтажных общественных зданий, производственных и вспомогательных зданий промышленных

Инв.№ подл. | Подпись и дата | Взам.инв.№

				7.421.1-1.93.0-1-ПЗ	
Зав.отд.	Кодыш			Пояснительная записка	Стадия: Р; Лист: 1; Листов: 12
ГИП	Мельников				ЦНИИПРОМЗДАНИЙ
ГИП	Янкилевич				
Н.контр.	Мельников				

Ц 00136 4

предприятий":

Выпуск I. "Плиты длиной 5650 мм, шириной 2985, I485 и 935 мм. Рабочие чертежи";

Выпуск 2. "Арматурные и закладные изделия. Рабочие чертежи",

Серия I.420.I-32 "Конструкции двухэтажных производственных бескрановых зданий с сетками колонн первого этажа 6х6, 9х6 м, второго этажа I8х6, 24х6 м, нагрузкой на перекрытие до 5,0 тс/м^2 и железобетонными двухэтажными колоннами".

Выпуск 3-I "Ригели пролетом 6 и 9 м. Рабочие чертежи".

Серия I.420.I-I9. Выпуск 4-I "Монтажные узлы сопряжений конструкций каркаса зданий. Рабочие чертежи";

Выпуск 4-2 "Монтажные узлы крепления стальных связей к колоннам. Рабочие чертежи";

2. ГАБАРИТНЫЕ СХЕМЫ ЭТАЖЕРОК, КОНСТРУКТИВНЫЕ РЕШЕНИЯ.

2.I. Сетка колонн 6х6 м, количество этажей и пролетов I...3. Габаритные схемы этажерок, планы и разрезы см. листы 7 ... 9.

Толщина конструкции пола условно принята равной I00 мм.

2.2. Привязка колонн к поперечным и продольным осям - осевая.

2.3. Расстояние между температурно-усадочными швами для одноэтажных этажерок - 48 м; для двух и трехэтажных этажерок - 36 м.

2.4. Каркасы выполняются с поперечными несущими рамами.

2.5. Прочность и устойчивость каркаса в поперечном направлении обеспечивается рамами каркаса этажерки со всеми жесткими узлами сопряжений ригелей с колоннами.

2.6. Прочность и устойчивость в продольном направлении обеспечивается стальными связями, устанавливаемыми на каждом этаже в одном шаге продольных рядов колонн температурно-усадочного блока этажерки.

2.7. В многоэтажных перекрытиях применены сборные железобетонные плиты шириной I485 мм с опиранием на полки ригелей. Наружные продольные ребра межколонных плит, укладываемых по крайним осям колонн, устанавливаются на сборные железобетонные опорные консоли КС1

3. СБОРНЫЕ ЖЕЛЕЗОБЕТОННЫЕ И СТАЛЬНЫЕ ИЗДЕЛИЯ.

3.I. Дополнительные марки колонн разработаны с учетом возможностей изготовления в опалубочных формах типовых колонн серии I.420.I-I9. Сечение колонн 600х400 мм. Номенклатура колонн приведена в документе I.

3.2. Колонны изготавливаются из бетона класса по прочности на сжатие В25. Рабочая арматура из горячекатаной стали периодического профиля класса А-III по ГОСТ 5781-82.

В колоннах предусматриваются закладные изделия для крепления конструкций перекрытия и связей.

3.3. Ригели разработаны с учетом возможности изготовления в опалубочных формах ригелей серии I.420.I-32. Длина ригелей 5I80 мм, высота сечения 800 мм. Номенклатура ригелей приведена в документе 2.

Ширина ригелей в уровне полок для опирания плит равна 650 мм. Ригели имеют "крестообразную"форму сечения.

Ригели разработаны с напряженной продольной рабочей арматурой из горячекатаной арматурной стали периодического профиля классов Ат-У и АIIIв по ГОСТ 5781-82 и ГОСТ 10884-81. А-IУ. Класс бетона В30. Натяжение арматуры предусмотрено как механическим, так и электротермическим способом. В ригелях предусмотрены закладные изделия для крепления плит перекрытий, а также для крепления ригелей к колоннам.

3.4. Плиты перекрытий высотой 300 мм, шириной I485 мм приняты по серии I.042.I-4 выпуск I и 2.

3.5. Для опирания плит по крайним профильным осям предусмотрены сборные железобетонные опорные консоли высотой 500 мм, шириной 450 мм.

3.6. Стальные вертикальные связи приняты по серии I.420.I-I9 выпуск 3-I. В этажерках, в которых не могут быть допущены открытые стальные конструкции, должна быть произведена защита от огня штукатуркой по сетке или покрытием огнезащитными красками.

Инв.№ подл. | Подпись и дата | Взам. инв.№

400136 5

4. НАГРУЗКИ НА КАРКАСЫ ЭТАЖЕРОК.

4.I. Конструкции этажерок рассчитаны на воздействие постоянных, кратковременных и длительных временных нагрузок.

Постоянными нагрузками являются: собственный вес железобетонных конструкций перекрытия с учетом заливки швов, собственный вес пола, а также собственный вес колонн.

Кратковременной нагрузкой является ветровая. Ветровая нагрузка принята для по I..Ш географическим районам (местность типа А) и I..IУ (местность типа Б). Величины ветровых нагрузок определены как для сооружений , со всех сторон закрытых стенами с отметкой верха на 6 м превышающей отметки верхнего перекрытия этажерок.

Снеговая нагрузка при расчете этажерок отдельно не учитывалась. При выборе маркировочных схем влияние снеговой нагрузки должно учитываться в каждом конкретном случае за счет снижения временной длительной или постоянной нагрузки.

За временную длительную нагрузку принята эквивалентная равномерно-распределенная нагрузка на перекрытие от веса оборудования, веса жидкостей и твердых тел, заполняющих оборудование, веса хранимых материалов, а также веса людей, деталей и ремонтных материалов в зоне обслуживания.

Схемы и величины нагрузок, действующих на каркасы этажерок, приведены в документе-ПЗ листы *10,11.*

В случае приложения на ригели сосредоточенных нагрузок рамы каркасов следует пересчитать на действие фактических нагрузок и назначить марки элементов в соответствии с полученными усилиями.

5. РАСЧЕТ КОНСТРУКЦИЙ.

5.I. Усилия в элементах поперечных и продольных рам каркаса и связей определены в результате расчета из условия наиболее невыгодного учета сочетаний нагрузок.

5.2. При статическом расчете рам жесткость EJ элементов принималась постоянной и усилия определялись в предположении упругой работы всех элементов рам.

5.3. При расчете поперечных рам все узлы сопряжения колонн и ригелей принимались жесткими.

Расчет рам поперечного каркаса выполнялся с учетом участков повышенной жесткости в зоне опирания ригелей на консоли колонн. Размеры таких участков приведены в документе-ПЗ лист 12. . Заделка колонн в стаканах фундаментов принята в уровне верха стакана. Расчетные усилия в элементах поперечных рам определены в сечениях, проходящих по граням жестких участков.

5.4. Стальные вертикальные связи приняты портального типа. Элементы связей рассчитаны с учетом пространственной работы каркасов этажерок.

5.5. Каркасы этажерок в период возведения (без немедленного замоноличивания) рассчитаны на сочетания следующих нагрузок: нагрузки от собственного веса конструкций, ветровой нагрузки, а также монтажной расчетной нагрузки на перекрытия равной 250 кгс/м^2 (0,245 кПа).

Расчетная схема поперечного каркаса в период возведения принята в виде поперечных рам со всеми жесткими узлами без учета участков повышенной жесткости в уровне перекрытия.

6. РАСЧЕТ ЭЛЕМЕНТОВ КАРКАСА.

6.I. Расчет и конструирование сборных железобетонных элементов произведен по СНиП 2.03.0I-84*"Бетонные и железобетонные конструкции", СНиП 2.03.II-85 "Защита строительных конструкций от коррозии" с учетом "Инструкции по расчету статически неопределимых железобетонных конструкций с учетом перераспределения усилий" (Стройиздат, I975 г.).

Инв.№ подл. | Подпись и дата | Взам. инв.№

Ц 00136 6

Расчет стальных связей произведен по СНиП II-23-81* "Стальные конструкции. Нормы проектирования".

6.2. В соответствии с воспринимаемыми нагрузками колонны подразделяются на рядовые, связевые, торцевые и колонны у температурно-усадочных швов.

Рядовые и связевые колонны рассчитаны на усилия от загружения ригелей перекрытия вертикальными нагрузками, не вызывающими кручения отномительно поперечных осей этажерки и горизонтальных нагрузок, а также от усилия плоскости рам, определяемые величиной смещения в продольном направлении.

При расчете связевых колонн учитывались дополнительные усилия от эксцентричного крепления связей.

Торцевые колонны и колонны у температурно-усадочных швов, кроме того, рассчитаны на усилия от кручения ригелей, вызванного односторонним приложением вертикальных нагрузок.

Расчетная длина колонн в плоскости поперечных рам принята равной:

а) для колонн этажерок с числом пролетов 2 и более $\ell_0 = H$.

б) для однопролетных этажерок $\ell_0 = 1{,}25H$, где H - длина колонны между гранями жестких участков поперечной рамы и верхом фундамента (для нижнего этажа) и между жесткими участками колонн (для 2-го и 3-го этажей).

Расчетная длина колонн из плоскости рам принята равной высоте этажа, за исключением колонн первого этажа, для которых расчетная длина принята равной 0,8 от высоты этажа.

6.3. Ригели рассчитаны по прочности, деформациям и раскрытию трещин на усилия от вертикальных эквивалентных равномерно-распределенных нагрузок. Рядовые ригели на кручение не рассчитаны. Ригели в торцевых рамах и в рамах у температурно-усадочных швов рассчитаны на изгиб с кручением.

При приложении сосредоточенных нагрузок ригели должны назначаться в соответствии с полученными усилиями.

В случае образования проемов в перекрытиях в конкретных этажерках (при этом установка распорок межколонных плит между всеми колоннами является обязательной) ригели должны быть запроектированы с учетом кручения.

Сечение опорной арматуры проверено, а высота сварных швов назначена с учетом усилий, возникающих в раме каркаса в период монтажа конструкций без одновременного замоноличивания стыков.

7. УКАЗАНИЯ ПО МОНТАЖУ КОНСТРУКЦИЙ.

7.1. Монтаж конструкций должен осуществляться в соответствии с проектом производства работ, разрабатываемым организацией, осуществляющей монтаж конструкций с соблюдением главы СНиП 3.03.01-87 "Несущие и ограждающие конструкции", СНиП III-4-80* "Техника безопасности в строительстве", СНиП 3.01.01-85* "Организация строительного производства".

8. ПРИМЕНЕНИЕ КОНСТРУКЦИЙ В УСЛОВИЯХ АГРЕССИВНЫХ ГАЗОВЫХ СРЕД, НИЗКИХ ТЕМПЕРАТУР И ДИНАМИЧЕСКИХ НАГРУЗОК.

8.1. При применении железобетонных конструкций этажерок, эксплуатируемых в условиях со слабо или среднеагрессивной газоых средах, в проете этажерки в соответствии с конкретными условиями эксплуатации и требованиями СНиП 2.03.11-85 должны быть дополнительно указаны:

- требования по плотности бетона с указанием марки по водонепроницаемости и водоцементного отношения;
- вид цемента, состав заполнителей и применяемых добавок;
- вид защиты конструкций лакокрасочными покрытиями и способы их нанесения на бетонную поверхность изделий;
- требования к качеству бетонной поверхности;
- требования к защите закладных изделий и сварных швов после соединения закладных деталей электросваркой в процессе монтажа;
- защита стальных закладных изделий путем нанесения металлизированного

Инв.№ подл. | Подпись и дата | Взам.инв.№

Ц 00136 7

слоя или вид лакокрасочного покрытия.

Конструкции предназначены для эксплуатации в условиях постоянного воздействия не выше +50°С, а также для эксплуатации при температуре выше минус 40°С. Предел огнестойкости колонн и ригелей 2,0 часа.

Для конструкций этажерок, подверженных воздействию, кроме статических, также и динамических нагрузок, назначение марок железобетонных элементов должно производиться на основе соответствующего расчета и с соблюдением дополнительных требований СНиП 2.03.01-84* и "Инструкции по расчету несущих конструкций промышленных зданий и сооружений на динамические нагрузки".

9. ОБЩИЕ УКАЗАНИЯ ПО ПРИМЕНЕНИЮ РАБОЧИХ ЧЕРТЕЖЕЙ.

9.1. В случае отличия нагрузок проектируемой этажерки от принятых при расчете конструкции серии I.421.1-1.93 и приведенных в документах-ПЗ листы 10,11, каркас и конструкции следует пересчитать на действие фактической нагрузки и назначить марки элементов в соответствии с полученными усилиями, используя при этом изделия необходимой несущей способности.

9.2. Конструкции этажерок разработаны для условий возведения на непросадочных грунтах. Конструкции могут быть использованы для этажерок, возводимых на основаниях, сложенными просадочными грунтами, при условии выполнения требований СНиП II.1.02.01-83 по проектированию оснований и конструктивных мероприятий, обеспечивающих общую устойчивость и эксплуатационную пригодность этажерок.

По степени ответственности этажерки отнесены ко II классу.

9.3. Чертежи фундаментов разрабатываются при конкретном проектировании, при этом возможно использование фундаментов по серии I.411.1-2/91 "Монолитные фундаменты для многоэтажных зданий". Усилия для расчета фундаментов приведены в документе-7.

9.4. На монтажных схемах элементов этажерок проставляются марки изделий, а также номера монтажных деталей и дается ссылка на соответствующие выпуски конструкций и выпуски монтажных деталей (см. документы-3...6).

Колонны торцевых рам, рам у температурно-усадочных швов и для крепления связей приняты тех же марок по армированию.

В колоннах этажерок должны устанавливаться дополнительные закладные изделия для крепления вертикальных стальных связей (см. документ-8 лист 1) и закладные изделия марок МН19 (см. вып. 2-1 документ-22) выпусков арматуры из колонн, предназначенных для крепления ригелей поперечных рам и образования жестких узлов сопряжения ригелей с колоннами.

Установка перечисленных закладных изделий должна осуществляться в соответствии с требованиями проектов конкретных объектов.

9.5. Назначение марок стали, состава бетона, вида цемента и заполнителей, марки бетона по водонепроницаемости (плотности), мероприятий по защите от коррозии производится проектной организацией, разрабатывающей конкретный проект в зависимости от конкретных условий эксплуатации конструкций.

Для железобетонных изделий, применяемых с небольшими изменениями (в части закладных изделий и т.п.) в конкретных проектах даются чертежи, в которых отражается вносимое изменение: опалубочные чертежи с указанием всех закладных изделий, выборкой стали, показателей расхода материалов и т.д., а также чертежи дополнительных элементов, например закладных изделий и т.п.

Проект конкретной этажерки должен содержать общие указания по монтажу конструкций.

Разработка лестниц должна производиться в конкретном проекте,

Инв.№ подл. | Подпись и дата | Взам. инв.№

https://zavodjbi.com/

с использованием, в частности, конструктивных решений лестниц серии 1.050.9-4.93 „Лестницы для многоэтажных общественных, административных и бытовых зданий и производственных зданий промышленных предприятий".

ЗАВОДА ЖБИ

Инв.№ подл. | Подпись и дата | Взам. инв.№

Габаритные схемы этажерок

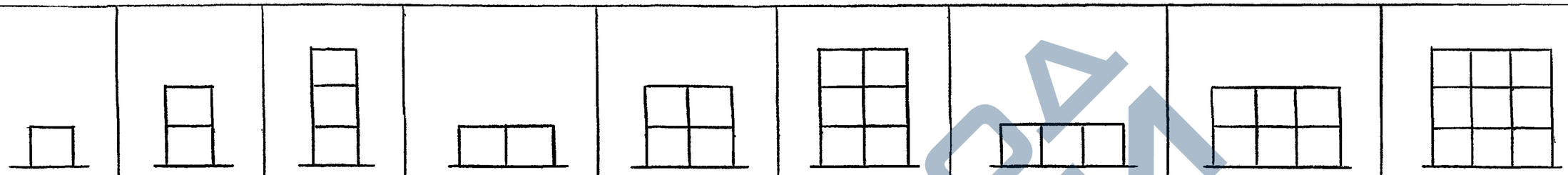

Шифр схемы.

1-6-1 (4,8) (6,0) (7,2)	1-6-2 (4,8) (6,0; 4,8) (6,0) (7,2; 6,0)	1-6-3 (4,8) (6,0; 4,8) (6,0) (7,2; 6,0)	2-6-1 (4,8) (6,0) (7,2)	2-6-2 (4,8) (6,0; 4,8) (6,0) (7,2; 6,0)	2-6-3 (4,8) (6,0; 4,8) (6,0) (7,2; 6,0)	3-6-1 (4,8) (6,0) (7,2)	3-6-2 (4,8) (6,0; 4,8) (6,0) (7,2; 6,0)	3-6-3 (4,8) (6,0; 4,8) (6,0) (7,2; 6,0)

В схемах принято условное обозначение: первая цифра - число пролетов; вторая цифра - длина пролета ригеля 6м; третья цифра - количество ярусов; цифры в скобках - высоты первого и последующих этажей в м.

Инв.№ подл. | Подпись и дата | Взам. инв.№

https://zavodjbi.com/

Планы этажерок

однопролетные

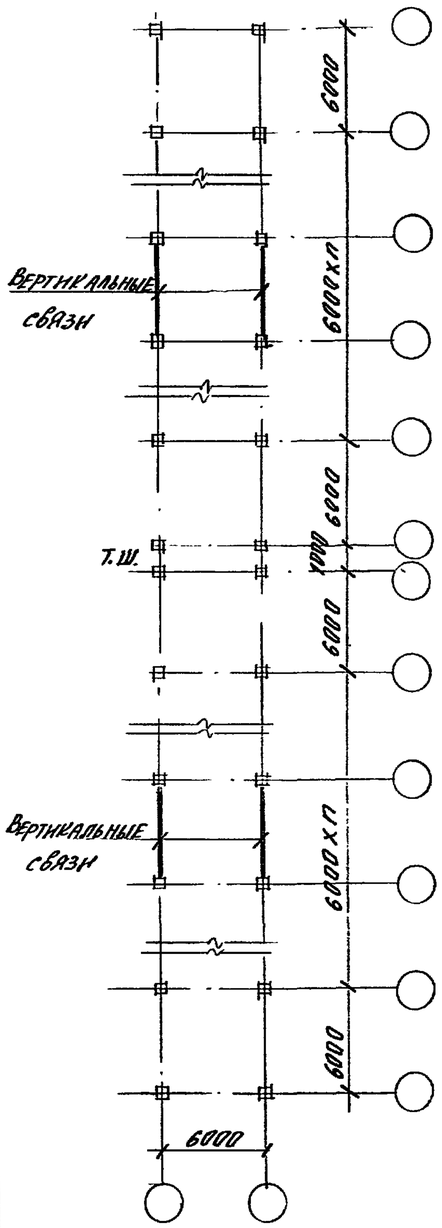

двухпролетные

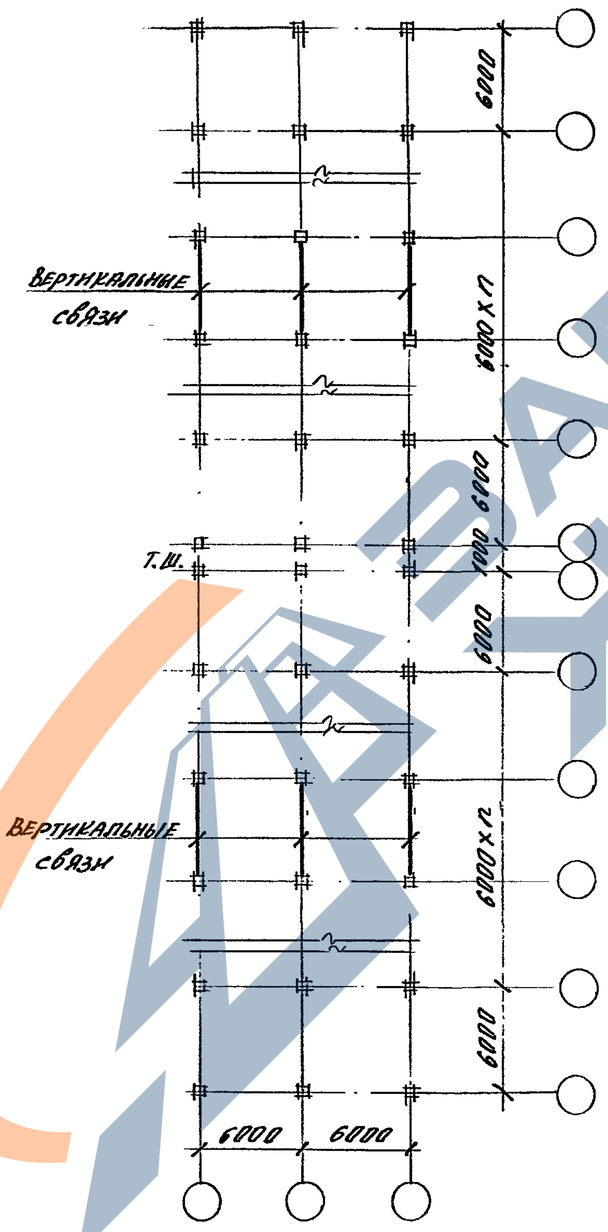

трехпролетные

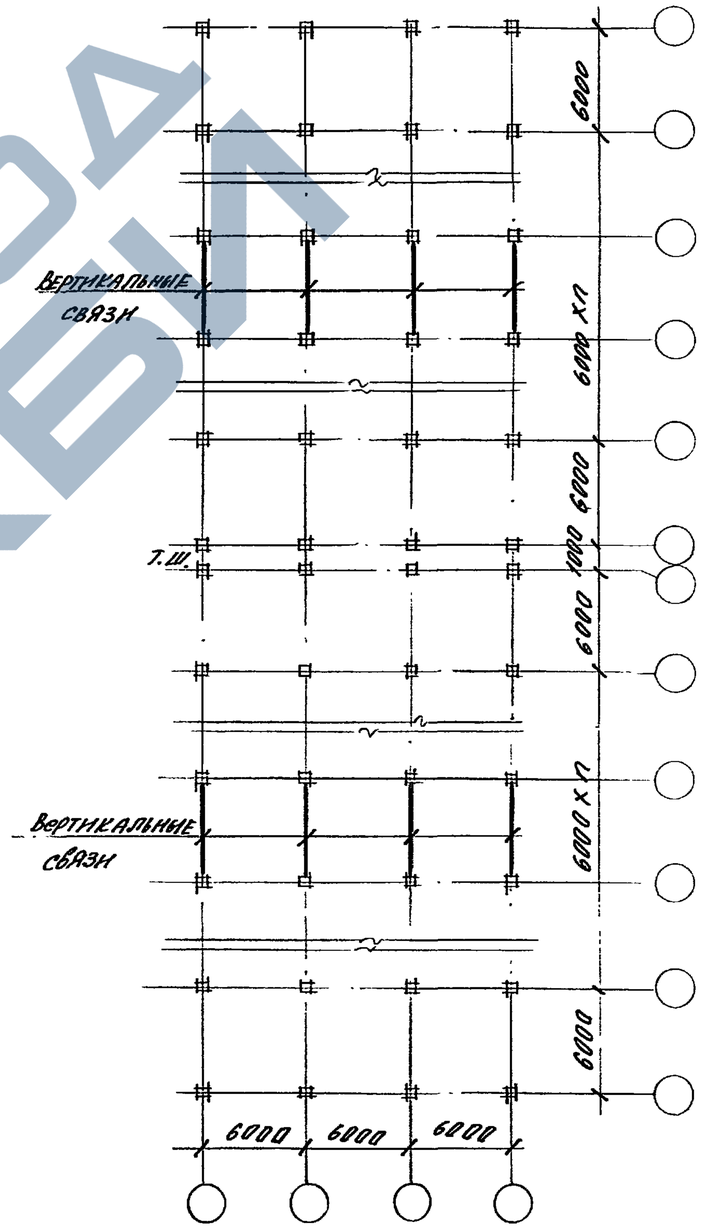

ЗАВОД ЖБИ

1.421.1-1.93.0-1-173	лист 8

Ц 00136 11

https://zavodjbi.com/

https://zavodjbi.com/

Поперечный разрез

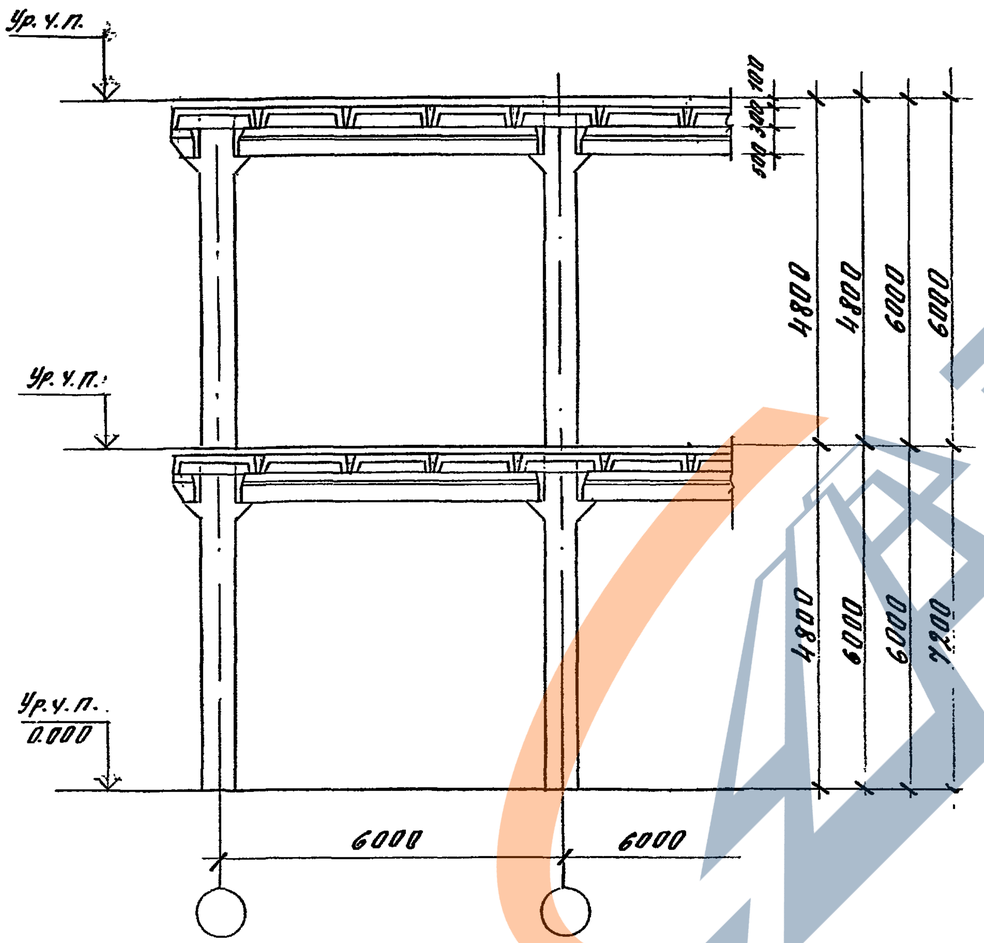

Продольный разрез

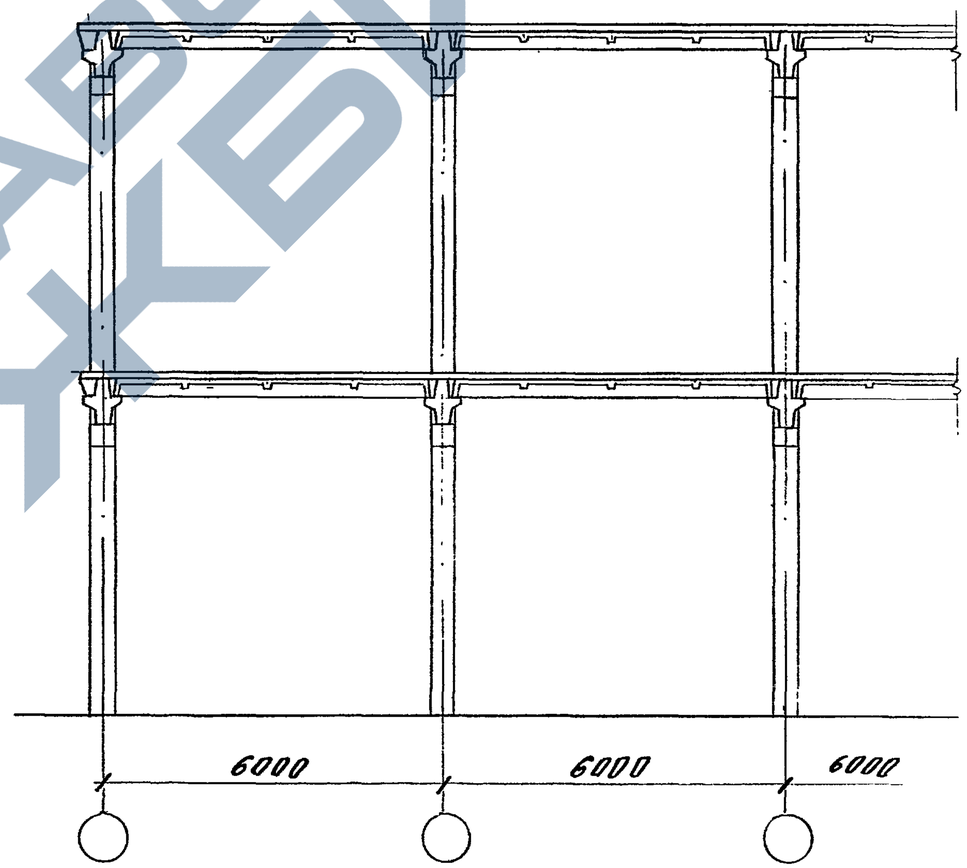

Инв. № подл. | Подпись и дата | Взам. инв. №

1.421.1-1.93.0-1-173

Лист 9

Ц 00136 12

https://zavodjbi.com/

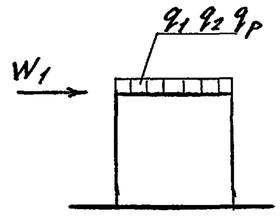

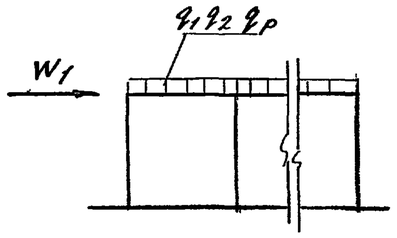

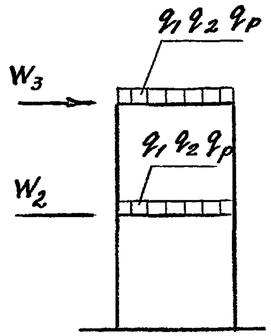

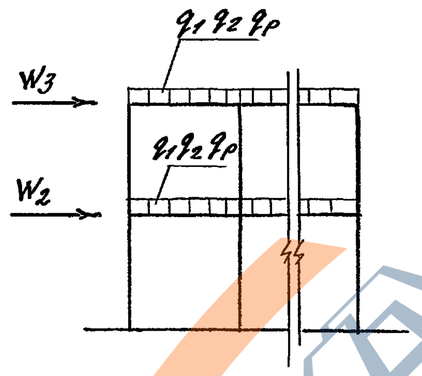

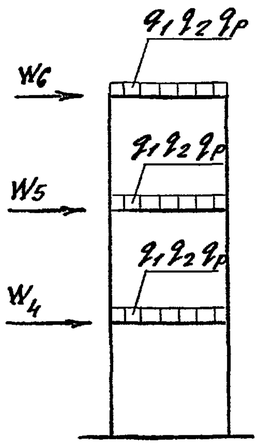

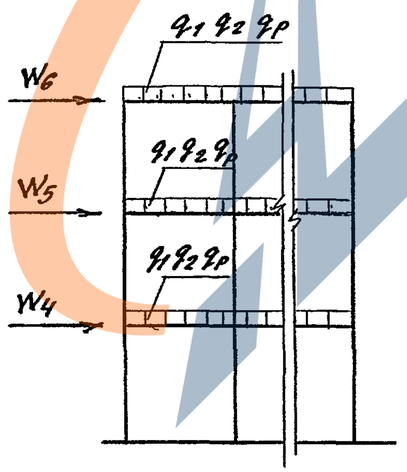

Таблица 1

Нагрузки на ригель перекрытия (кНм (тс/м)

Вид нагрузки	Полная нагрузка	Постоянная нагрузка, q_1			Временная нагрузка q_2
		Полная нагрузка	Вес плит	Вес пола	
Расчетная	108,0 (11,0)	25,59 (2,61)	15,89 (1,62)	9,7 (0,99)	82,41 (8,39)
	142,2 (14,5)				116,61 (11,89)
	176,5 (18,0)				150,91 (15,39)
	210,8 (21,5)				185,21 (18,89)
Нормативная	91,1 (9,3)	23,23 (2,37)	14,42 (1,47)	8,81 (0,9)	67,87 (6,93)
	120,6 (12,3)				97,37 (9,93)
	150,0 (15,3)				126,77 (12,93)
	179,5 (18,3)				156,27 (15,93)

1. Нагрузки приведены для основных рам. Для торцевых рам значения умножаются на коэффициент 0,6.
2. Вес плит приведен с учетом заливки швов.
3. Расчетные нагрузки на ригели в период монтажа приняты $q_{с.в} = 26,28$ кН/м (2,68 тс/м) и $q_{вр} = 7,06$ кН/м (0,72 тс/м).
4. Нормативная нагрузка от веса пола принята равной 980 Па ($100 \frac{кгс}{м^2}$)
5. Расчетная нагрузка от собственного веса ригеля $q_р$ равна весу ригеля при плотности бетона $2500 \frac{кг}{м^3} \times К_п$, где $К_п = 1,1$.

Инв.№ подл. | Подпись и дата | Взам. инв.№

Узловые расчетные ветровые нагрузки на поперечные рамы, кН (тс) Таблица 2

Шифр схемы	W_1	Шифр схемы	W_2	W_3	Шифр схемы	W_4	W_5	W_6
1-6-1 (4.8) 2-6-1 (4.8) 3-6-1 (4.8)	43.2(4.4)	1-6-2 (48) 2-6-2 (48) 3-6-2 (48)	20.6(2.1)	51.0(5.0)	1-6-3 (4.8) 2-6-3 (4.8) 3-6-3 (4.8)	20.6(2.1)	23.6(2.4)	61.0(6.2)
1-6-1 (6.0) 2-6-1 (6.0) 3-6-1 (6.0)	46.1(4.7)	1-6-2 (6.0; 4.8) 2-6-2 (6.0; 4.8) 3-6-2 (6.0; 4.8)	23.6(2.4)	52.0(5.3)	1-6-3 (6.0; 4.8) 2-6-3 (6.0; 4.8) 3-6-3 (6.0; 4.8)	23.6(2.4)	24.6(2.5)	63.8(6.5)
1-6-1 (7.2) 2-6-1 (7.2) 3-6-1 (7.2)	50.0(5.1)	1-6-2 (6.0) 2-6-2 (6.0) 3-6-2 (6.0; 4.8)	26,5(2.7)	58.0(5.9)	1-6-3 (6.0) 2-6-3 (6.0) 3-6-3 (6.0)	26.5(2.7)	32.4(3.3)	74,6(7.6)
—	—	1-6-2 (7.2; 6.0) 2-6-2 (7.2; 6.0) 3-6-2 (7.2; 6.0)	29.5(3.0)	60.0(6.1)	1-6-3 (7.2; 6.0) 2-6-3 (7.2; 6.0) 3-6-3 (7.2; 6.0)	29.5(3.0)	36.3(3.7)	81.5(8.3)

1. Значения узловых ветровых нагрузок даны для III географического района (местность типа А).
2. Нагрузки даны для основных рам: для торцевых рам значения нагрузок умножаются на коэффициент 0.6.
3. Значения аэродинамических коэффициентов приняты равными $C = 0.8$ и $C_1 = 0.6$.
4. Для определения нормативных нагрузок табличные значения следует уменьшить в 1.2 раза.

Инв. № подл. | Подпись и дата | Взам. инв. №

Участки повышенной жесткости в местах сопряжения ригелей с колоннами

а) с крайними колоннами

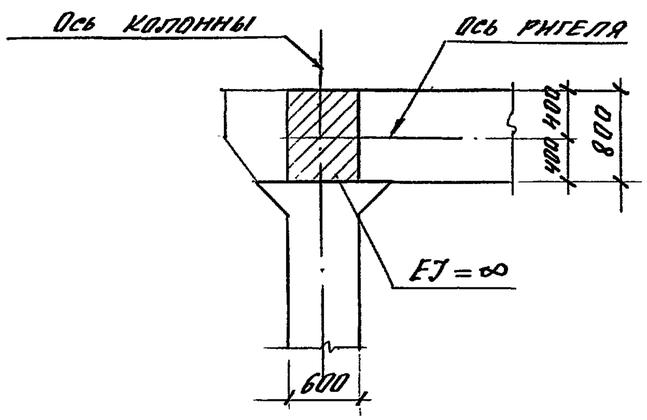

б) со средними колоннами

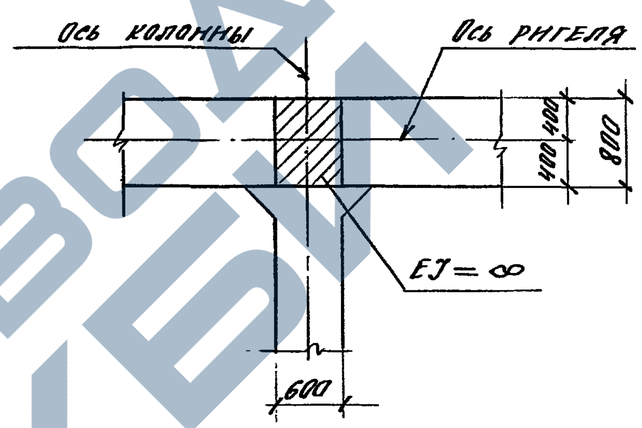

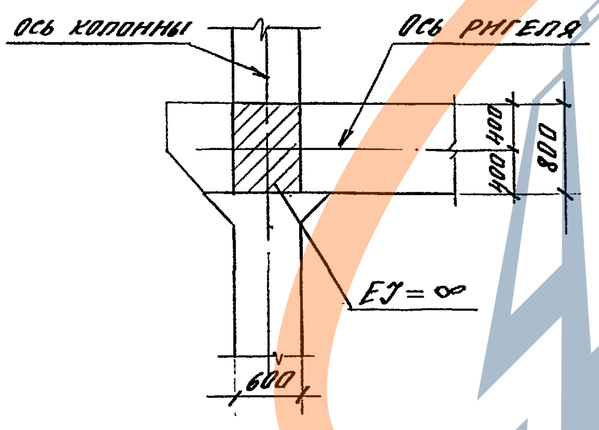

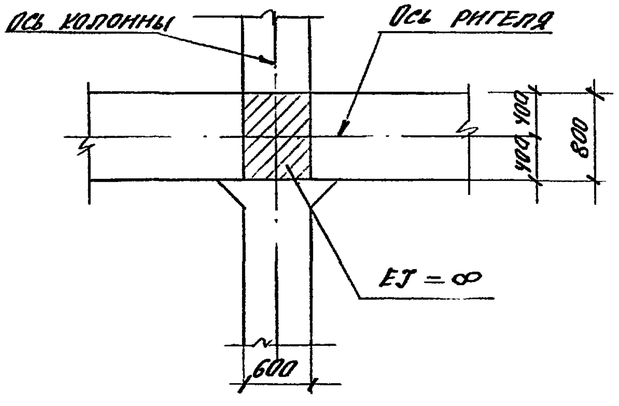

Эскиз	Марка	Габаритные размеры, мм H	h	a	Класс бетона	Расход материалов: Бетон, м³	Сталь, кг	Масса, т	Обозначение
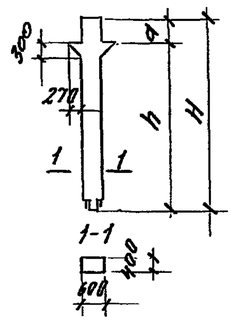	К32-19	4710	4000			1,16	332,2	2,9	1.421.1-1.93. 2-1-1
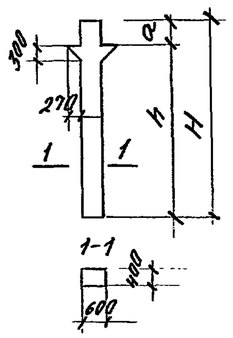	К52-8	5360	4650	710	В25	1,32	273,6	3,30	-2
	К54-8 К54-9	6560	5850			1,61	268,4 306,8	4,0	-3 -3
	К56-7 К56-8	7760	7050			1,89	295,3 330,1	4,7	-4 -4
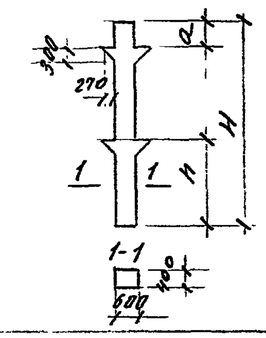	К67-1 К67-2 К67-3	11360	5850			2,8	445,7 515,3 600,9	7,0	-5 -5 -5

Инв. № подл. | Подпись и дата | Взам. инв. №

Зав.отд.	Кожин		
Н.контр.	Мельников		
ГИП	Мельников		
Разраб.	Котова		

1.427.1-1.93. 0-1 -1НИ

Номенклатура дополнительных колонн этажерок

Стадия	Лист	Листов
Р		1

ЦНИИПромзданий

Ц 00136 16

Эскиз	Марка	L, мм	Класс бетона	Расход материалов: бетон, м³	Расход материалов: сталь, кг	Масса, кг	Обозначение
① 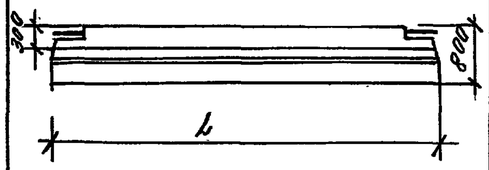	РЖ 8.52-1-АIIIв	5180	В30	1.71	305,42	4.3	1.421.1-1.93.3-1-1
	РЖ 8.52-1-АIVв				305,42		
	РЖ 8.52-1-АтVв				298,13		
	РЖ 8.52-2-АIIIв				329,66		
	РЖ 8.52-2-АIVв				329,66		
	РЖ 8.52-2-АтVв				322,37		
	РЖ 8.52-3-АIIIв				351,62		
	РЖ 8.52-3-АIVв				351,62		
	РЖ 8.52-3-АтVв				344,33		
	РЖ 8.52-4-АIIIв				331,31		
	РЖ 8.52-4-АIVв				331,31		
	РЖ 8.52-4-АтVв				315,92		
	РЖ 8.52-6-АIIIв				373,22		
	РЖ 8.52-6-АIVв				373,22		
	РЖ 8.52-6-АтVв				351,62		
	РЖ 8.52-7-АIIIв				388,52		
	РЖ 8.52-8-АIVв				388,52		
	РЖ 8.52-8-АтVв				373,22		
	РЖ 8.52-9-АIIIв				399,35		
	РЖ 8.52-9-АIVв				399,35		

Инв. № подл. | Подпись и дата | Взам. инв. №

1.421.1-1.93.0-1-2НИ

Нач. отд.	Кодыш		Номенклатура ригелей
ГИП	Янкилевич		
Инженер	Горшкова		
Разраб.	Котова		

Стадия	Лист	Листов
Р	1	2

ЦНИИПРОМЗДАНИЙ

Ц 00136 17

https://zavodjbi.com/

продолжение

Эскиз	Марка	L, мм	Класс бетона	Расход материалов: бетон, м³	Расход материалов: сталь, кг	Масса, кг	Обозначение
см. эскиз (1)	РЖ 8.52 – 9 – АтV	5180	В30	1.71	384,05	4,3	1.421.1-1.93.3-1-1
	РЖ 8.52 – 10 – АIIIв				434,63		
	РЖ 8.52 – 10 – АIV				434,63		
	РЖ 8.52 – 10 – АтV				396,26		
	РЖ 8.52 – 11 – АIIIв				422,42		
	РЖ 8.52 – 11 – АIV				422,42		
	РЖ 8.52 – 11 – АтV				399,35		
	РЖ 8.52 – 3 – АтV-Т				347,89		3-1-2
	РЖ 8.52 – 5 – АIIIв-Т				363,28		
	РЖ 8.52 – 5 – АIV-Т				363,28		
	РЖ 8.52 – 6 – АIV-Т				376,78		
	РЖ 8.52 – 7 – АIIIв-Т				392,08		
	РЖ 8.52 – 7 – АтV-Т				363,28		
(2) 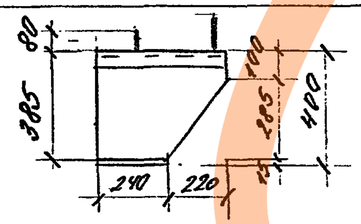	Консоль КС1	460	В30	0.08	27,34	0.2	3-1-3

Инв.№подл. | Подпись и дата | Взам.инв.№

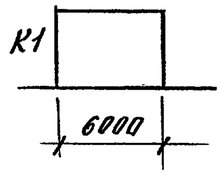

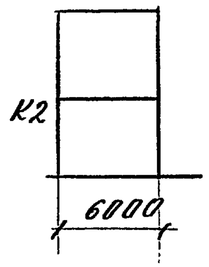

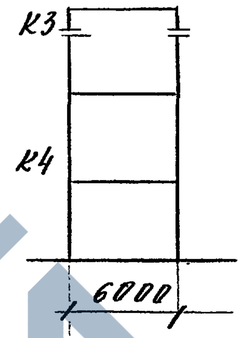

Условная марка	1-6-1 (Н,8) –			
	11,0	14,5	18,0	21,5
К1	К52-4	К52-8	К52-8	К52-8

Условная марка	1-6-2 (Ч,8) –			
	11,0	14,5	18,0	21,5
К3	К44-5	К44-7	К44-7	К44-7

Условная марка	1-6-2 (6,0+4,8) –			
	11,0	14,5	18,0	21,5
К2	К67-2	К67-3	К67-3	К67-3

Условная марка	1-6-3 (Ч,8) –		
	11,0	14,5	18,0
К3	К10-10	К10-10	К10-12
К4	К2-9	К2-13	К2-13

Условная марка	1-6-3 (6,0+4,8) –		
	11,0	14,5	18,0
К3	К10-10	К10-12	К10-12
К4	К12-14	К12-14	К12-14

1. Колонны см. серию 1.420.1-19 выпуски 1-0; 1-1; 1-3; 1-5; 1-6 и вып. 2-1 настоящей серии.
2. Узлы заделки колонн в фундамент и стык колонн см. серию 1.420.1-19 вып. 4-1 докум.-2 ч-59 (осевая привязка).
3. Цифры 11,0...21,5 - расчетная нагрузка на ригели в тс/м

Зав.отд.	Ковыш		
Н.контр.	Мельников		
ГИП	Мельников		
Разраб.	Котова		

1.421.1-1.93. 0-1-3

Маркировочные схемы колонн

Стадия	Лист	Листов
Р	1	6

ЦНИИПРОМЗДАНИЙ

Ц 00136 19

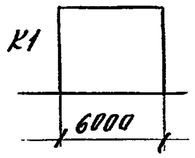

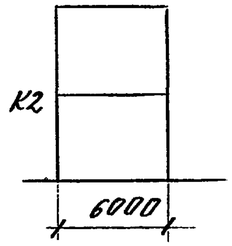

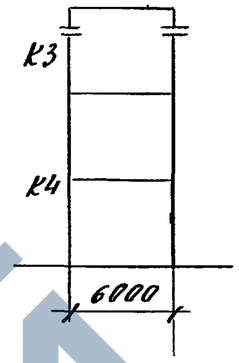

Условные марки	1-6-1 (6.0)-			
	11.0	14.5	18.0	21.5
К1	К54-9	К54-5	К54-5	К54-5

Условные марки	1-6-1 (7.2)			
	11.0	14.5	18.0	21.5
К1	К56-8	К56-4	К56-4	К56-4

Условные марки	1-6-2 (6.0)			
	11.0	14.5	18.0	21.5
К2	К63-7	К63-9	К63-9	К63-9

Условные марки	1-6-2 (7.2 +6.0)			
	11.0	14.5	18.0	21.5
К2	К48-7	К48-9	К48-9	К48-9

Условные марки	1-6-3 (6.0)		
	11.0	14.5	18.0
К3	К32-11	К32-19	К32-19
К4	К24-11	К24-11	К24-11

Условные марки	1-6-3 (7.2 +6.0)		
	11.0	14.5	18.0
К3	К32-11	К32-19	К32-19
К4	К34-11	К34-11	К34-11

ЗАВОДКБИ

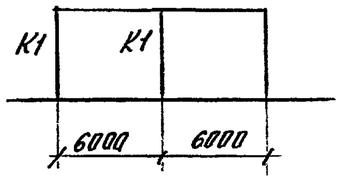

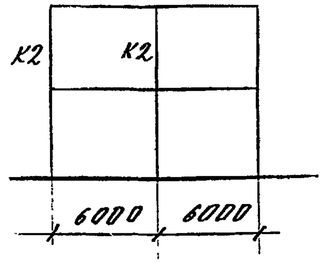

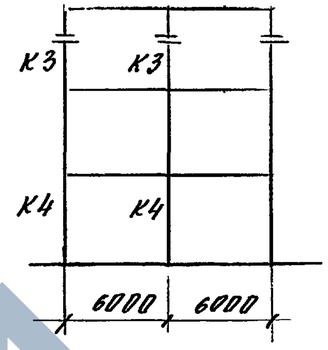

Условные марки	2-6-1 (4.8)-			
	11.0	14.5	18.0	21.5
К1	К52-4	К52-4	К52-8	К52-8

Условные марки	2-6-2 (4.8)-			
	11.0	14.5	18.0	21.5
К2	К44-5	К44-5	К44-7	К44-7

Условные марки	2-6-2 (6.0+4.8)			
	11.0	14.5	18.0	21.5
К2	К67-2	К67-2	К67-3	К67-3

Условные марки	2-6-3 (4.8)			
	11.0	14.5	18.0	21.5
К3	К10-6	К10-10	К10-10	К10-12
К4	К2-9	К2-9	К2-13	К2-13

Условные марки	2-6-3 (6.0+4.8)			
	11.0	14.5	18.0	21.5
К3	К10-6	К10-10	К10-12	К10-12
К4	К12-11	К12-13	К12-14	К12-14

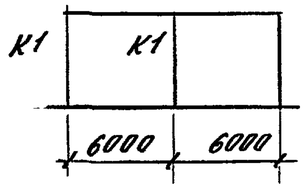

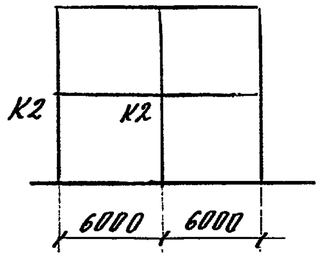

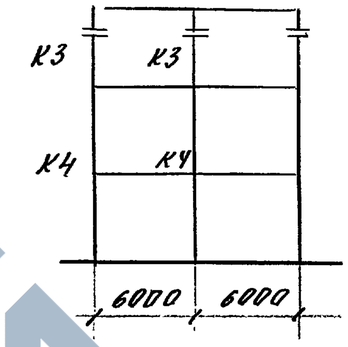

Условные марки	2-6-1 (6,0) –			
	11.0	14,5	18.0	21.5
К1	К54-9	К54-5	К54-5	К54-5

Условные марки	2-6-1 (7,2) –			
	11.0	14,5	18.0	21.5
К1	К56-8	К56-4	К56-4	К56-4

Условные марки	2-6-2 (6,0) –			
	11.0	14,5	18.0	21.5
К2	К63-7	К63-9	К63-9	К63-9

Условные марки	2-6-2 (7,2+6,0) –			
	11.0	14,5	18.0	21,5
К2	К48-7	К48-7	К48-9	К48-9

Условные марки	2-6-3 (6,0) –			
	11.0	14,5	18.0	21.5
К3	К32-8	К32-11	К32-11	К32-19
К4	К24-8	К24-11	К24-11	К24-11

Условные марки	2-6-3 (7,2+6,0) –			
	11.0	14,5	18.0	21.5
К3	К32-8	К32-11	К32-11	К32-19
К4	К34-11	К34-11	К34-11	К34-11

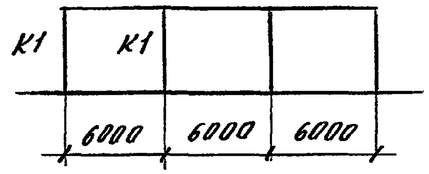

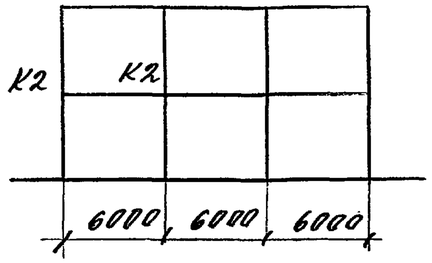

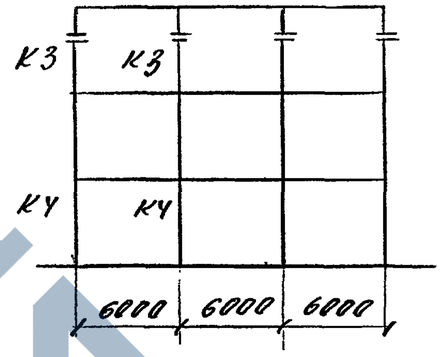

Условные марки	3-6-1 (4,8)-			
	11,0	14,5	18,0	21,5
К1	К52-4	К52-4	К52-8	К52-8

Условные марки	3-6-2 (4,8)-			
	11,0	14,5	18,0	21,5
К2	К44-3	К44-5	К44-7	К44-7

Условные марки	3-6-2 (6,0 + 4,8)-			
	11,0	14,5	18,0	21,5
К2	К67-1	К67-2	К67-3	К67-3

Условные марки	3-6-3 (4,8)-			
	11,0	14,5	18,0	21,5
К3	К10-6	К10-10	К10-10	К10-12
К4	К2-9	К2-9	К2-12	К2-13

Условные марки	3-6-3 (6,0 + 4,8) -			
	11,0	14,5	18,0	21,5
К3	К10-6	К10-10	К10-12	К10-12
К4	К12-11	К12-11	К12-13	К12-14

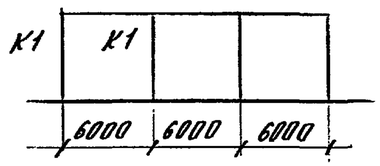

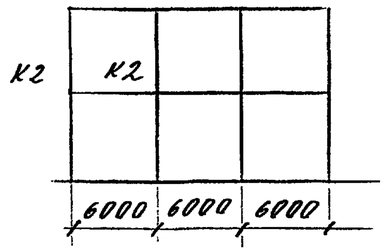

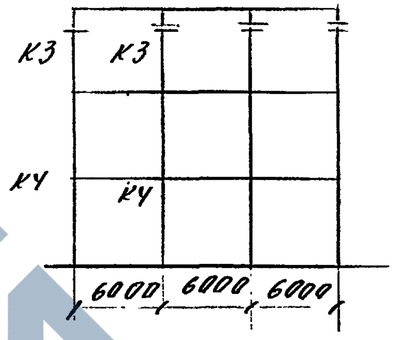

Условные марки	3-6-1 (6,0)-			
	11,0	14,5	18,0	21,5
К1	К54-8	К54-9	К54-5	К54-5

Условные марки	3-6-1 (7,2)-			
	11,0	14,5	18,0	21,5
К1	К56-7	К56-8	К56-4	К56-4

Условные марки	3-6-2 (6,0)			
	11,0	14,5	18,0	21,5
К2	К63-7	К63-7	К63-9	К63-9

Условные марки	3-6-2 (7,2+6,0)-			
	11,0	14,5	18,0	21,5
К2	К48-7	К48-7	К48-9	К48-9

Условные марки	3-6-3 (6,0)-			
	11,0	14,5	18,0	21,5
К3	К32-8	К32-11	К32-11	К32-19
К4	К24-8	К24-11	К24-11	К24-11

Условные марки	3-6-3 (7,2+6,0)-			
	11,0	14,5	18,0	21,5
К3	К32-8	К32-11	К32-11	К32-19
К4	К34-8	К34-11	К34-11	К34-11

1-6-1

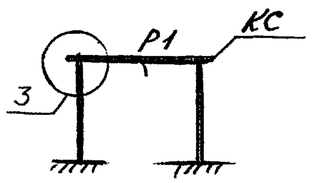

2-6-1

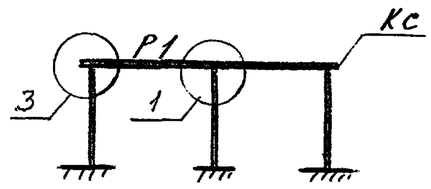

3-6-1

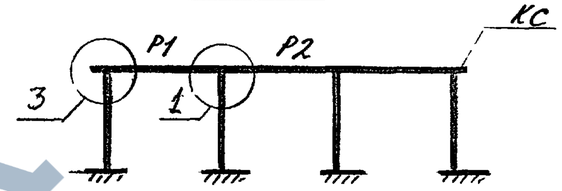

1-6-2

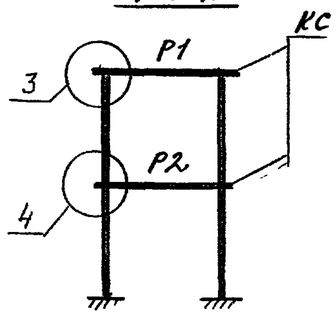

2-6-2

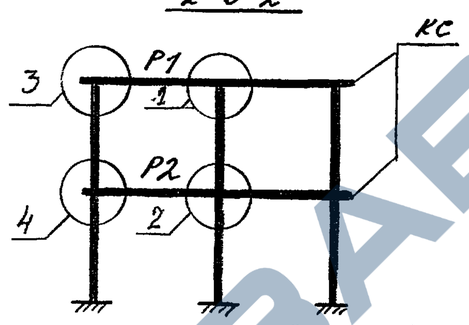

3-6-2

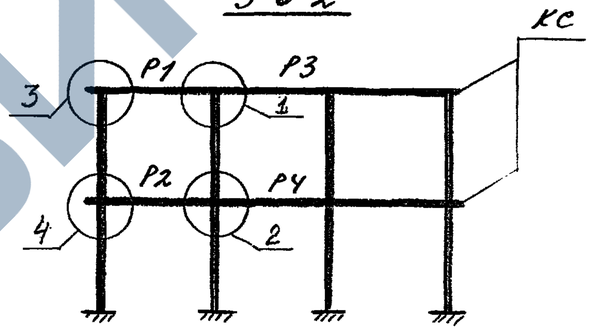

1-6-3

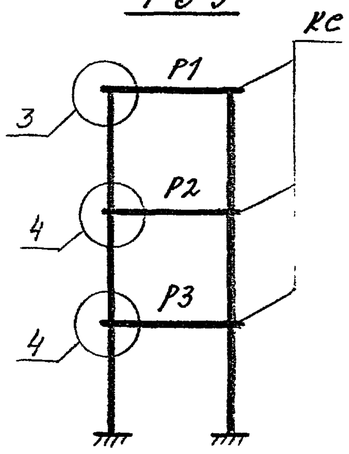

2-6-3

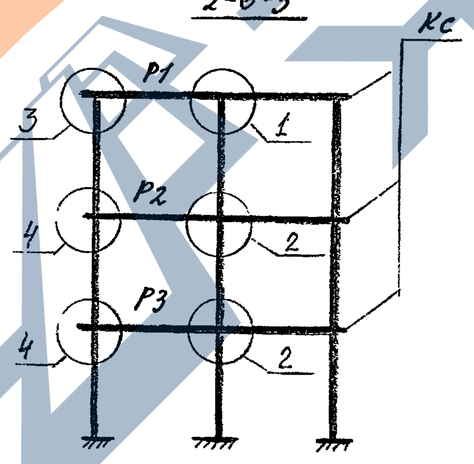

3-6-3

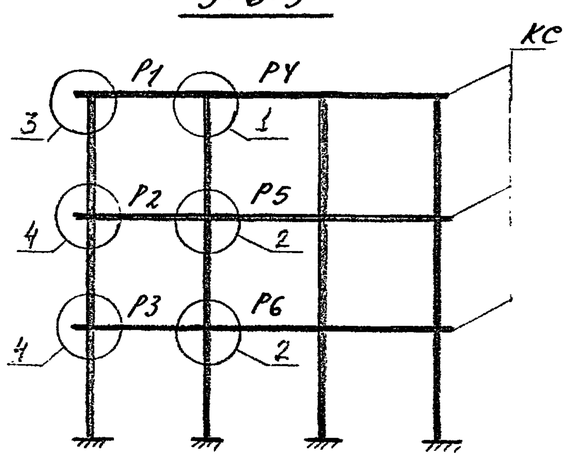

1. Ригели и опорные консоли см. вып. 3-1
2. Узлы см. вып. 6-1
3. В знаменателе - ригели для условий со среднеагрессивной газовой средой.

Инв. № подл. | Подпись и дата | Взам. инв. №

1.421.1-1.93. 0-1-4

Нач. отд.	Козыш		
ГИП	Яковлевич		
Инженер	Горшкова		
Разраб.	Котова		

Маркировочные схемы ригелей и узлов

Стадия	Лист	Листов
Р	1	33

ЦНИИПромзданий

Ц00136 25

https://zavodjbi.com/

Шифр схемы	Расчетные нагрузки на ригель перекрытия, кгс/м	Рядовые рамы	Торцевые рамы
		Условные марки ригелей	
		Р1	Р1
1-6-1(4,8)	11000	РЖ 8.52-4-АIIIв / РЖ 8.52-7-АIIIв	РЖ 8.52-5-АIIIв-Т
	14500	РЖ 8.52-6-АIIIв / РЖ 8.52-9-АIIIв	РЖ 8.52-5-АIIIв-Т
	18000	РЖ 8.52-7-АIIIв / РЖ 8.52-11-АIIIв	РЖ 8.52-5-АIIIв-Т
	21500	РЖ 8.52-11-АIIIв / РЖ 8.52-11-АIIIв	РЖ 8.52-5-АIIIв-Т
1-6-1(6,0)	11000	РЖ 8.52-3-АIIIв / РЖ 8.52-6-АIIIв	РЖ 8.52-7-АIIIв-Т
	14500	РЖ 8.52-6-АIIIв / РЖ 8.52-7-АIIIв	РЖ 8.52-7-АIIIв-Т
	18000	РЖ 8.52-6-АIIIв / РЖ 8.52-7-АIIIв	РЖ 8.52-7-АIIIв-Т
	21500	РЖ 8.52-7-АIIIв / РЖ 8.52-7-АIIIв	РЖ 8.52-7-АIIIв-Т
1-6-1(7,2)	11000	РЖ 8.52-6-АIIIв / РЖ 8.52-6-АIIIв	РЖ 8.52-7-АIIIв-Т
	14500	РЖ 8.52-6-АIIIв / РЖ 8.52-7-АIIIв	РЖ 8.52-7-АIIIв-Т
	18000	РЖ 8.52-7-АIIIв / РЖ 8.52-7-АIIIв	РЖ 8.52-7-АIIIв-Т
	21500	РЖ 8.52-7-АIIIв / РЖ 8.52-10-АIIIв	РЖ 8.52-7-АIIIв-Т

Шифр схемы	Расчетные нагрузки на ригель перекрытия, кгс/м	Рядовые рамы	Торцевые рамы
		Условные марки ригелей	
		Р1	Р1
2-6-1(4,8)	11000	РЖ 8.52-1-АIIIв / РЖ 8.52-6-АIIIв	РЖ 8.52-5-АIIIв-Т
	14500	РЖ 8.52-4-АIIIв / РЖ 8.52-7-АIIIв	РЖ 8.52-5-АIIIв-Т
	18000	РЖ 8.52-6-АIIIв / РЖ 8.52-7-АIIIв	РЖ 8.52-5-АIIIв-Т
	21900	РЖ 8.52-9-АIIIв	РЖ 8.52-5-АIIIв-Т
2-6-1(6,0)	11000	РЖ 8.52-2-АIIIв / РЖ 8.52-6-АIIIв	РЖ 8.52-7-АIIIв-Т
	14500	РЖ 8.52-3-АIIIв / РЖ 8.52-7-АIIIв	РЖ 8.52-7-АIIIв-Т
	18000	РЖ 8.52-6-АIIIв / РЖ 8.52-10-АIIIв	РЖ 8.52-7-АIIIв-Т
	21500	РЖ 8.52-7-АIIIв / РЖ 8.52-10-АIIIв	РЖ 8.52-7-АIIIв-Т
2-6-1(7,2)	11000	РЖ 8.52-2-АIIIв / РЖ 8.52-6-АIIIв	РЖ 8.52-7-АIIIв-Т
	14500	РЖ 8.52-6-АIIIв / РЖ 8.52-7-АIIIв	РЖ 8.52-7-АIIIв-Т
	18000	РЖ 8.52-6-АIIIв / РЖ 8.52-10-АIIIв	РЖ 8.52-7-АIIIв-Т
	2150	РЖ 8.52-7-АIIIв	РЖ 8.52-7-АIIIв-Т

Инв. № подл. | Подпись и дата | Взам. инв. №

	Расчетная нагрузка на ригель перекрыт. кгс/м	Рядовые рамы		Рамы торцевые	
		Условные марки			
		Р1	Р2	Р1	Р2
3-6-1 (4,8)	11000	РЖ 8.52-1-АIIIв / РЖ 8.52-6-АIIIв	РЖ 8.52-1-АIIIв / РЖ 8.52-4-АIIIв	РЖ 8.52-5-АIIIв-Т	РЖ 8.52-5-АIIIв-Т
	14500	РЖ 8.52-6-АIIIв / РЖ 8.52-7-АIIIв	РЖ 8.52-4-АIIIв / РЖ 8.52-6-АIIIв	РЖ 8.52-5-АIIIв-Т	РЖ 8.52-5-АIIIв-Т
	18000	РЖ 8.52-7-АIIIв / РЖ 8.52-7-АIIIв	РЖ 8.52-6-АIIIв / РЖ 8.52-7-АIIIв	РЖ 8.52-5-АIIIв-Т	РЖ 8.52-5-АIIIв-Т
	21500	РЖ 8.52-9-АIIIв / РЖ 8.52-11-АIIIв	РЖ 8.52-7-АIIIв / РЖ 8.52-9-АIIIв	РЖ 8.52-5-АIIIв-Т	РЖ 8.52-5-АIIIв-Т
3-6-1 (6,0)	11000	РЖ 8.52-2-АIIIв / РЖ 8.52-6-АIIIв	РЖ 8.52-2-АIIIв / РЖ 8.52-3-АIIIв	РЖ 8.52-7-АIIIв-Т	РЖ 8.52-7-АIIIв-Т
	14500	РЖ 8.52-6-АIIIв / РЖ 8.52-6-АIIIв	РЖ 8.52-3-АIIIв / РЖ 8.52-6-АIIIв	РЖ 8.52-7-АIIIв-Т	РЖ 8.52-7-АIIIв-Т
	18000	РЖ 8.52-6-АIIIв / РЖ 8.52-7-АIIIв	РЖ 8.52-6-АIIIв / РЖ 8.52-6-АIIIв	РЖ 8.52-7-АIIIв-Т	РЖ 8.52-7-АIIIв-Т
	21500	РЖ 8.52-7-АIIIв / РЖ 8.52-10-АIIIв	РЖ 8.52-6-АIIIв / РЖ 8.52-7-АIIIв	РЖ 8.52-7-АIIIв-Т	РЖ 8.52-7-АIIIв-Т
3-6-1 (7,2)	11000	РЖ 8.52-3-АIIIв / РЖ 8.52-6-АIIIв	РЖ 8.52-2-АIIIв / РЖ 8.52-6-АIIIв	РЖ 8.52-7-АIIIв-Т	РЖ 8.52-7-АIIIв-Т
	14500	РЖ 8.52-6-АIIIв / РЖ 8.52-7-АIIIв	РЖ 8.52-3-АIIIв / РЖ 8.52-6-АIIIв	РЖ 8.52-7-АIIIв-Т	РЖ 8.52-7-АIIIв-Т
	18000	РЖ 8.52-6-АIIIв / РЖ 8.52-7-АIIIв	РЖ 8.52-6-АIIIв / РЖ 8.52-7-АIIIв	РЖ 8.52-7-АIIIв-Т	РЖ 8.52-7-АIIIв-Т
	21500	РЖ 8.52-7-АIIIв / РЖ 8.52-10-АIIIв	РЖ 8.52-6-АIIIв / РЖ 8.52-10-АIIIв	РЖ 8.52-7-АIIIв-Т	РЖ 8.52-7-АIIIв-Т

Инв. № подл. | Подпись и дата | Взам. инв. №

1.421.1-1.93.0-1-4

АОВ 3

Ц 00136 27

https://zavodjbi.com/

Шифр схемы	Расчетная нагрузка на ригель перекр. кгс/м	Рядовые рамы		Торцевые рамы	
		Условные марки ригелей			
		Р1	Р2	Р1	Р2
1-6-2 (4,8; 4,8)	11000	РЖ 8.52-4-АIIIв / РЖ 8.52-7-АIIIв	РЖ 8.52-1-АIIIв / РЖ 8.52-6-АIIIв	РЖ 8.52-5-АIIIв-Т	РЖ 8.52-5-АIIIв-Т
	14500	РЖ 8.52-1-АIIIв / РЖ 8.52-9-АIIIв	РЖ 8.52-6-АIIIв / РЖ 8.52-7-АIIIв	РЖ 8.52-5-АIIIв-Т	РЖ 8.52-5-АIIIв-Т
	18000	РЖ 8.52-6-АIIIв / РЖ 8.52-7-АIIIв	РЖ 8.52-6-АIIIв / РЖ 8.52-6-АIIIв	РЖ 8.52-5-АIIIв-Т	РЖ 8.52-7-АIIIв-Т
	21500	РЖ 8.52-7-АIIIв / РЖ 8.52-9-АIIIв	РЖ 8.52-6-АIIIв / РЖ 8.52-7-АIIIв-	РЖ 8.52-5-АIIIв-Т	РЖ 8.52-7-АIIIв-Т
1-6-2 (6,0; 4,8)	11000	РЖ 8.52-4-АIIIв / РЖ 8.52-7-АIIIв	РЖ 8.52-4-АIIIв / РЖ 8.52-7-АIIIв	РЖ 8.52-5-АIIIв-Т	РЖ 8.52-5-АIIIв-Т
	14500	РЖ 8.52-7-АIIIв / РЖ 8.52-9-АIIIв	РЖ 8.52-6-АIIIв / РЖ 8.52-7-АIIIв	РЖ 8.52-5-АIIIв-Т	РЖ 8.52-5-АIIIв-Т
	18000	РЖ 8.52-6-АIIIв / РЖ 8.52-7-АIIIв	РЖ 8.52-6-АIIIв / РЖ 8.52-7-АIIIв	РЖ 8.52-5-АIIIв-Т	РЖ 8.52-7-АIIIв-Т
	21500	РЖ 8.52-7-АIIIв / РЖ 8.52-9-АIIIв	РЖ 8.52-6-АIIIв / РЖ 8.52-7-АIIIв	РЖ 8.52-5-АIIIв-Т	РЖ 8.52-7-АIIIв-Т
1-6-2 (6,0; 6,0)	11000	РЖ 8.52-6-АIIIв / РЖ 8.52-7-АIIIв	РЖ 8.52-4-АIIIв / РЖ 8.52-7-АIIIв	РЖ 8.52-5-АIIIв-Т	РЖ 8.52-5-АIIIв-Т
	14500	РЖ 8.52-7-АIIIв / РЖ 8.52-9-АIIIв	РЖ 8.52-6-АIIIв / РЖ 8.52-7-АIIIв	РЖ 8.52-5-АIIIв-Т	РЖ 8.52-5-АIIIв-Т
	18000	РЖ 8.52-6-АIIIв / РЖ 8.52-9-АIIIв	РЖ 8.52-6-АIIIв / РЖ 8.52-7-АIIIв	РЖ 8.52-5-АIIIв-Т	РЖ 8.52-7-АIIIв-Т
	21500	РЖ 8.52-7-АIIIв / РЖ 8.52-11-АIIIв	РЖ 8.52-6-АIIIв / РЖ 8.52-7-АIIIв	РЖ 8.52-5-АIIIв-Т	РЖ 8.52-7-АIIIв-Т
1-6-2 (7,2; 6,0)	11000	РЖ 8.52-1-АIIIв / РЖ 8.52-6-АIIIв	РЖ 8.52-3-АIIIв / РЖ 8.52-6-АIIIв	РЖ 8.52-5-АIIIв-Т	РЖ 8.52-7-АIIIв-Т
	14500	РЖ 8.52-6-АIIIв / РЖ 8.52-7-АIIIв	РЖ 8.52-6-АIIIв / РЖ 8.52-7-АIIIв	РЖ 8.52-5-АIIIв-Т	РЖ 8.52-7-АIIIв-Т
	18000	РЖ 8.52-6-АIIIв / РЖ 8.52-9-АIIIв	РЖ 8.52-6-АIIIв / РЖ 8.52-7-АIIIв	РЖ 8.52-5-АIIIв-Т	РЖ 8.52-7-АIIIв-Т
	21500	РЖ 8.52-6-АIIIв / РЖ 8.52-11-АIIIв	РЖ 8.52-7-АIIIв / РЖ 8.52-7-АIIIв	РЖ 8.52-5-АIIIв-Т	РЖ 8.52-7-АIIIв-Т

Инв. № подл. | Подпись и дата | Взам. инв. №

Шифр схемы	Расчетная нагрузка на ригель перекр., кгс/м	Рядовые рамы — Условные марки ригелей Р1	Рядовые рамы — Условные марки ригелей Р2	Торцевые рамы — Р1	Торцевые рамы — Р2
2-6-2 (4,8; 4,8)	11000	РЖ 8.52-1-АIIIв / РЖ 8.52-6-АIIIв	РЖ 8.52-1-АIIIв / РЖ 8.52-6-АIIIв	РЖ 8.52-5-АIIIв-Т	РЖ 8.52-5-АIIIв-Т
	14500	РЖ 8.52-6-АIIIв / РЖ 8.52-7-АIIIв	РЖ 8.52-4-АIIIв / РЖ 8.52-7-АIIIв	РЖ 8.52-5-АIIIв-Т	РЖ 8.52-5-АIIIв-Т
	18000	РЖ 8.52-7-АIIIв / РЖ 8.52-9-АIIIв	РЖ 8.52-6-АIIIв / РЖ 8.52-7-АIIIв	РЖ 8.52-5-АIIIв-Т	РЖ 8.52-5-АIIIв-Т
	21500	РЖ 8.52-9-АIIIв / РЖ 8.52-9-АIIIв	РЖ 8.52-6-АIIIв / РЖ 8.52-7-АIIIв	РЖ 8.52-5-АIIIв-Т	РЖ 8.52-7-АIIIв-Т
2-6-2 (6,0; 4,8)	11000	РЖ 8.52-1-АIIIв / РЖ 8.52-7-АIIIв	РЖ 8.52-1-АIIIв / РЖ 8.52-6-АIIIв	РЖ 8.52-5-АIIIв-Т	РЖ 8.52-5-АIIIв-Т
	14500	РЖ 8.52-6-АIIIв / РЖ 8.52-7-АIIIв	РЖ 8.52-6-АIIIв / РЖ 8.52-7-АIIIв	РЖ 8.52-5-АIIIв-Т	РЖ 8.52-5-АIIIв-Т
	18000	РЖ 8.52-7-АIIIв / РЖ 8.52-9-АIIIв	РЖ 8.52-7-АIIIв / РЖ 8.52-9-АIIIв	РЖ 8.52-5-АIIIв-Т	РЖ 8.52-5-АIIIв-Т
	21500	РЖ 8.52-9-АIIIв / РЖ 8.52-9-АIIIв	РЖ 8.52-6-АIIIв / РЖ 8.52-7-АIIIв	РЖ 8.52-5-АIIIв-Т	РЖ 8.52-7-АIIIв-Т
2-6-2 (6,0; 6,0)	11000	РЖ 8.52-4-АIIIв / РЖ 8.52-7-АIIIв	РЖ 8.52-4-АIIIв / РЖ 8.52-6-АIIIв	РЖ 8.52-5-АIIIв-Т	РЖ 8.52-5-АIIIв-Т
	14500	РЖ 8.52-6-АIIIв / РЖ 8.52-7-АIIIв	РЖ 8.52-6-АIIIв / РЖ 8.52-7-АIIIв	РЖ 8.52-5-АIIIв-Т	РЖ 8.52-5-АIIIв-Т
	18000	РЖ 8.52-7-АIIIв / РЖ 8.52-11-АIIIв	РЖ 8.52-7-АIIIв / РЖ 8.52-9-АIIIв	РЖ 8.52-5-АIIIв-Т	РЖ 8.52-5-АIIIв-Т
	21500	РЖ 8.52-9-АIIIв / —	РЖ 8.52-6-АIIIв / —	РЖ 8.52-5-АIIIв-Т	РЖ 8.52-7-АIIIв-Т
2-6-2 (7,2; 6,0)	11800	РЖ 8.52-1-АIIIв / РЖ 8.52-6-АIIIв	РЖ 8.52-2-АIIIв / РЖ 8.52-6-АIIIв	РЖ 8.52-5-АIIIв-Т	РЖ 8.52-7-АIIIв-Т
	14500	РЖ 8.52-4-АIIIв / РЖ 8.52-7-АIIIв	РЖ 8.52-6-АIIIв / РЖ 8.52-6-АIIIв	РЖ 8.52-5-АIIIв-Т	РЖ 8.52-7-АIIIв-Т
	18000	РЖ 8.52-6-АIIIв / РЖ 8.52-7-АIIIв	РЖ 8.52-6-АIIIв / РЖ 8.52-7-АIIIв	РЖ 8.52-5-АIIIв-Т	РЖ 8.52-7-АIIIв-Т
	21500	РЖ 8.52-9-АIIIв / —	РЖ 8.52-6-АIIIв / —	РЖ 8.52-5-АIIIв-Т	РЖ 8.52-7-АIIIв-Т

Инв. № подл. | Подпись и дата | Взам. инв. №

Шифр схемы	Расчетные нагрузки на ригель перекрыт. кгс/м	Рядовые рамы. Условные марки ригелей			
		Р1	Р2	Р3	Р4
3-6-2 (4,8; 4,8)	11000	РЖ 8.52-1-АIIIв / РЖ 8.52-6-АIIIв	РЖ 8.52-1-АIIIв / РЖ 8.52-6-АIIIв	РЖ 8.52-1-АIIIв / РЖ 8.52-4-АIIIв	РЖ 8.52-1-АIIIв / РЖ 8.52-4-АIIIв
	14500	РЖ 8.52-6-АIIIв / РЖ 8.52-7-АIIIв	РЖ 8.52-4-АIIIв / РЖ 8.52-7-АIIIв	РЖ 8.52-4-АIIIв / РЖ 8.52-6-АIIIв	РЖ 8.52-4-АIIIв / РЖ 8.52-6-АIIIв
	18000	РЖ 8.52-7-АIIIв / РЖ 8.52-11-АIIIв	РЖ 8.52-6-АIIIв / РЖ 8.52-7-АIIIв	РЖ 8.52-6-АIIIв / РЖ 8.52-7-АIIIв	РЖ 8.52-6-АIIIв / РЖ 8.52-7-АIIIв
	21500	РЖ 8.52-9-АIIIв / РЖ 8.52-9-АIIIв	РЖ 8.52-6-АIIIв / РЖ 8.52-7-АIIIв	РЖ 8.52-7-АIIIв / РЖ 8.52-9-АIIIв	РЖ 8.52-6-АIIIв / РЖ 8.52-7-АIIIв
3-6-2 (6,0; 4,8)	11000	РЖ 8.52-4-АIIIв / РЖ 8.52-7-АIIIв	РЖ 8.52-1-АIIIв / РЖ 8.52-6-АIIIв	РЖ 8.52-1-АIIIв / РЖ 8.52-4-АIIIв	РЖ 8.52-1-АIIIв / РЖ 8.52-4-АIIIв
	14500	РЖ 8.52-6-АIIIв / РЖ 8.52-7-АIIIв	РЖ 8.52-6-АIIIв / РЖ 8.52-7-АIIIв	РЖ 8.52-4-АIIIв / РЖ 8.52-6-АIIIв	РЖ 8.52-4-АIIIв / РЖ 8.52-6-АIIIв
	18000	РЖ 8.52-7-АIIIв / РЖ 8.52-11-АIIIв	РЖ 8.52-7-АIIIв / РЖ 8.52-9-АIIIв	РЖ 8.52-6-АIIIв / РЖ 8.52-7-АIIIв	РЖ 8.52-6-АIIIв / РЖ 8.52-7-АIIIв
	21500	РЖ 8.52-9-АIIIв / РЖ 8.52-11-АIIIв	РЖ 8.52-6-АIIIв / РЖ 8.52-7-АIIIв	РЖ 8.52-7-АIIIв / РЖ 8.52-9-АIIIв	РЖ 8.52-6-АIIIв / РЖ 8.52-7-АIIIв
3-6-2 (6,0; 6,0)	11000	РЖ 8.52-4-АIIIв / РЖ 8.52-7-АIIIв	РЖ 8.52-1-АIIIв / РЖ 8.52-6-АIIIв	РЖ 8.52-1-АIIIв / РЖ 8.52-4-АIIIв	РЖ 8.52-1-АIIIв / РЖ 8.52-4-АIIIв
	14500	РЖ 8.52-6-АIIIв / РЖ 8.52-7-АIIIв	РЖ 8.52-6-АIIIв / РЖ 8.52-7-АIIIв	РЖ 8.52-4-АIIIв / РЖ 8.52-6-АIIIв	РЖ 8.52-4-АIIIв / РЖ 8.52-6-АIIIв
	18000	РЖ 8.52-7-АIIIв / РЖ 8.52-11-АIIIв	РЖ 8.52-7-АIIIв / РЖ 8.52-9-АIIIв	РЖ 8.52-6-АIIIв / РЖ 8.52-7-АIIIв	РЖ 8.52-6-АIIIв / РЖ 8.52-7-АIIIв
	21500	РЖ 8.52-9-АIIIв / РЖ 8.52-11-АIIIв	РЖ 8.52-6-АIIIв / РЖ 8.52-7-АIIIв	РЖ 8.52-7-АIIIв / РЖ 8.52-9-АIIIв	РЖ 8.52-6-АIIIв / РЖ 8.52-7-АIIIв
3-6-2 (7,2; 6,0)	11000	РЖ 8.52-1-АIIIв / РЖ 8.52-6-АIIIв	РЖ 8.52-2-АIIIв / РЖ 8.52-6-АIIIв	РЖ 8.52-1-АIIIв / РЖ 8.52-4-АIIIв	РЖ 8.52-2-АIIIв / РЖ 8.52-6-АIIIв
	14500	РЖ 8.52-4-АIIIв / РЖ 8.52-7-АIIIв	РЖ 8.52-3-АIIIв / РЖ 8.52-6-АIIIв	РЖ 8.52-4-АIIIв / РЖ 8.52-6-АIIIв	РЖ 8.52-3-АIIIв / РЖ 8.52-6-АIIIв
	18000	РЖ 8.52-6-АIIIв / РЖ 8.52-7-АIIIв	РЖ 8.52-6-АIIIв / РЖ 8.52-7-АIIIв	РЖ 8.52-6-АIIIв / РЖ 8.52-6-АIIIв	РЖ 8.52-6-АIIIв / РЖ 8.52-7-АIIIв
	21500	РЖ 8.52-9-АIIIв / РЖ 8.52-11-АIIIв	РЖ 8.52-6-АIIIв / РЖ 8.52-7-АIIIв	РЖ 8.52-7-АIIIв / РЖ 8.52-9-АIIIв	РЖ 8.52-6-АIIIв / РЖ 8.52-7-АIIIв

Инв. № подл. | Подпись и дата | Взам. инв. №

Шифр схемы	Расчетные нагрузки на ригель перекрытия кгс/м	Торцевые рамы. Условные марки ригелей			
		Р1	Р2	Р3	Р4
3-6-2 (4,8; 4,8)	11000	РЖ8.52-5-АIIIв-Т	РЖ 8.52-5-АIIIв-Т	РЖ 8.52-5-АIIIв-Т	РЖ 8.52-5-АIIIв-Т
	14500	РЖ 8.52-5-АIIIв-Т	РЖ 8.52-5-АIIIв-Т	РЖ 8.52-5-АIIIв-Т	РЖ 8.52-5-АIIIв-Т
	18000	РЖ 8.52-5-АIIIв-Т	РЖ 8.52-5-АIIIв-Т	РЖ 8.52-5-АIIIв-Т	РЖ 8.52-5-АIIIв-Т
	21500	РЖ 8.52-5-АIIIв-Т	РЖ 8.52-7-АIIIв-Т	РЖ 8.52-5-АIIIв-Т	РЖ 8.52-7-АIIIв-Т
3-6-2 (6,0; 4,8)	11000	РЖ 8.52-5-АIIIв-Т	РЖ 8.52-5-АIIIв-Т	РЖ 8.52-5-АIIIв-Т	РЖ 8.52-5-АIIIв-Т
	14500	РЖ 8.52-5-АIIIв-Т	РЖ 8.52-5-АIIIв-Т	РЖ 8.52-5-АIIIв-Т	РЖ 8.52-5-АIIIв-Т
	18000	РЖ 8.52-5-АIIIв-Т	РЖ 8.52-5-АIIIв-Т	РЖ 8.52-5-АIIIв-Т	РЖ 8.52-5-АIIIв-Т
	21500	РЖ 8.52-5-АIIIв-Т	РЖ 8.52-7-АIIIв-Т	РЖ 8.52-5-АIIIв-Т	РЖ 8.52-7-АIIIв-Т
3-6-2 (6,0; 6,0)	11000	РЖ 8.52-5-АIIIв-Т	РЖ 8.52-5-АIIIв-Т	РЖ 8.52-5-АIIIв-Т	РЖ 8.52-5-АIIIв-Т
	14500	РЖ 8.52-5-АIIIв-Т	РЖ 8.52-5-АIIIв-Т	РЖ 8.52-5-АIIIв-Т	РЖ 8.52-5-АIIIв-Т
	18000	РЖ 8.52-5-АIIIв-Т	РЖ 8.52-5-АIIIв-Т	РЖ 8.52-5-АIIIв-Т	РЖ 8.52-5-АIIIв-Т
	21500	РЖ 8.52-5-АIIIв-Т	РЖ 8.52-7-АIIIв-Т	РЖ 8.52-5-АIIIв-Т	РЖ 8.52-7-АIIIв-Т
3-6-2 (7,2; 6,0)	11000	РЖ 8.52-5-АIIIв-Т	РЖ 8.52-7-АIIIв-Т	РЖ 8.52-5-АIIIв-Т	РЖ 8.52-7-АIIIв-Т
	14500	РЖ 8.52-5-АIIIв-Т	РЖ 8.52-7-АIIIв-Т	РЖ 8.52-5-АIIIв-Т	РЖ 8.52-7-АIIIв-Т
	18000	РЖ 8.52-5-АIIIв-Т	РЖ 8.52-7-АIIIв-Т	РЖ 8.52-5-АIIIв-Т	РЖ 8.52-7-АIIIв-Т
	21500	РЖ 8.52-5-АIIIв-Т	РЖ 8.52-7-АIIIв-Т	РЖ 8.52-5-АIIIв-Т	РЖ 8.52-7-АIIIв-Т

Инв. № подл. | Подпись и дата | Взам. инв. №

Шифр схемы	Расчетные нагрузки на ригель перекр. кгс/м	Рядовые рамы			Торцевые рамы		
		Условные марки ригелей					
		Р1	Р2	Р3	Р1	Р2	Р3
1-6-3 (4,8; 4,8)	11000	РЖ 8.52-4-АIIIв / РЖ 8.52-6-АIIIв	РЖ 8.52-1-АIIIв / РЖ 8.52-6-АIIIв	РЖ 8.52-4-АIIIв / РЖ 8.52-6-АIIIв	РЖ 8.52-5-АIIIв-Т	РЖ 8.52-5-АIIIв-Т	РЖ 8.52-5-АIIIв-Т
	14500	РЖ 8.52-7-АIIIв / РЖ 8.52-7-АIIIв	РЖ 8.52-6-АIIIв / РЖ 8.52-7-АIIIв	РЖ 8.52-6-АIIIв / РЖ 8.52-7-АIIIв	РЖ 8.52-5-АIIIв-Т	РЖ 8.52-5-АIIIв-Т	РЖ 8.52-5-АIIIв-Т
	18000 (I-II ВЕТР)	РЖ 8.52-9-АIIIв / РЖ 8.52-11-АIIIв	РЖ 8.52-7-АIIIв / РЖ 8.52-9-АIIIв	РЖ 8.52-7-АIIIв / РЖ 8.52-9-АIIIв	РЖ 8.52-5-АIIIв-Т	РЖ 8.52-5-АIIIв-Т	РЖ 8.52-5-АIIIв-Т
	18000 (III-IV ВЕТР)	РЖ 8.52-9-АIIIв / РЖ 8.52-11-АIIIв	РЖ 8.52-6-АIIIв / РЖ 8.52-7-АIIIв	РЖ 8.52-6-АIIIв / РЖ 8.52-7-АIIIв	РЖ 8.52-5-АIIIв-Т	РЖ 8.52-5-АIIIв-Т	РЖ 8.52-7-АIIIв-Т
1-6-3 (6,0; 4,8)	11000 (I-II ВЕТР)	РЖ 8.52-4-АIIIв / РЖ 8.52-7-АIIIв	РЖ 8.52-6-АIIIв / РЖ 8.52-7-АIIIв	РЖ 8.52-4-АIIIв / РЖ 8.52-7-АIIIв	РЖ 8.52-5-АIIIв-Т	РЖ 8.52-5-АIIIв-Т	РЖ 8.52-7-АIIIв-Т
	11000 (III-IV ВЕТР)	РЖ 8.52-4-АIIIв / РЖ 8.52-7-АIIIв	РЖ 8.52-6-АIIIв / РЖ 8.52-7-АIIIв	РЖ 8.52-4-АIIIв / РЖ 8.52-7-АIIIв	РЖ 8.52-5-АIIIв-Т	РЖ 8.52-5-АIIIв-Т	РЖ 8.52-5-АIIIв-Т
	14500 (I-II ВЕТР)	РЖ 8.52-7-АIIIв / РЖ 8.52-9-АIIIв	РЖ 8.52-7-АIIIв / РЖ 8.52-7-АIIIв	РЖ 8.52-6-АIIIв / РЖ 8.52-7-АIIIв	РЖ 8.52-5-АIIIв-Т	РЖ 8.52-5-АIIIв-Т	РЖ 8.52-7-АIIIв-Т
	14500 (III-IV ВЕТР)	РЖ 8.52-7-АIIIв / РЖ 8.52-9-АIIIв	РЖ 8.52-4-АIIIв / РЖ 8.52-7-АIIIв	РЖ 8.52-6-АIIIв / РЖ 8.52-6-АIIIв	РЖ 8.52-5-АIIIв-Т	РЖ 8.52-5-АIIIв-Т	РЖ 8.52-7-АIIIв-Т
	18000	РЖ 8.52-9-АIIIв / РЖ 8.52-11-АIIIв	РЖ 8.52-6-АIIIв / РЖ 8.52-7-АIIIв	РЖ 8.52-6-АIIIв / РЖ 8.52-7-АIIIв	РЖ 8.52-5-АIIIв-Т	РЖ 8.52-5-АIIIв-Т	РЖ 8.52-7-АIIIв-Т
1-6-3 (6,0; 6,0)	11000	РЖ 8.52-6-АIIIв / РЖ 8.52-7-АIIIв	РЖ 8.52-6-АIIIв / РЖ 8.52-7-АIIIв	РЖ 8.52-6-АIIIв / РЖ 8.52-7-АIIIв	РЖ 8.52-5-АIIIв-Т	РЖ 8.52-5-АIIIв-Т	РЖ 8.52-7-АIIIв-Т
	14500	РЖ 8.52-7-АIIIв / РЖ 8.52-11-АIIIв	РЖ 8.52-6-АIIIв / РЖ 8.52-7-АIIIв	РЖ 8.52-6-АIIIв / РЖ 8.52-7-АIIIв	РЖ 8.52-5-АIIIв-Т	РЖ 8.52-5-АIIIв-Т	РЖ 8.52-7-АIIIв-Т
	18000	РЖ 8.52-11-АIIIв / РЖ 8.52-11-АIIIв	РЖ 8.52-6-АIIIв / РЖ 8.52-7-АIIIв	РЖ 8.52-6-АIIIв / РЖ 8.52-7-АIIIв	РЖ 8.52-5-АIIIв-Т	РЖ 8.52-5-АIIIв-Т	РЖ 8.52-5-АIIIв-Т
1-6-3 (7,2; 6,0)	11000	РЖ 8.52-6-АIIIв / РЖ 8.52-7-АIIIв	РЖ 8.52-1-АIIIв / РЖ 8.52-7-АIIIв	РЖ 8.52-6-АIIIв / РЖ 8.52-6-АIIIв	РЖ 8.52-5-АIIIв-Т	РЖ 8.52-5-АIIIв-Т	РЖ 8.52-5-АIIIв-Т
	14500	РЖ 8.52-7-АIIIв / РЖ 8.52-11-АIIIв	РЖ 8.52-6-АIIIв / РЖ 8.52-7-АIIIв	РЖ 8.52-6-АIIIв / РЖ 8.52-7-АIIIв	РЖ 8.52-5-АIIIв-Т	РЖ 8.52-5-АIIIв-Т	РЖ 8.52-7-АIIIв-Т
	18000	РЖ 8.52-11-АIIIв / РЖ 8.52-11-АIIIв	РЖ 8.52-6-АIIIв / РЖ 8.52-7-АIIIв	РЖ 8.52-6-АIIIв / РЖ 8.52-7-АIIIв	РЖ 8.52-5-АIIIв-Т	РЖ 8.52-5-АIIIв-Т	РЖ 8.52-7-АIIIв-Т

Инв. № подл. | Подпись и дата | Взам. инв. №

Шифр схемы	Расчетные нагрузки на ригель перекр. кгс/м	Разовые рамы			Торцевые рамы		
		Условные марки ригелей					
		Р1	Р2	Р3	Р1	Р2	Р3
2-6-3 (4,8; 4,8)	11000	РЖ8.52-1-АIIIв / РЖ8.52-6-АIIIв	РЖ8.52-1-АIIIв / РЖ8.52-6-АIIIв	РЖ8.52-1-АIIIв / РЖ8.52-6-АIIIв	РЖ8.52-5-АIIIв-Т	РЖ8.52-5-АIIIв-Т	РЖ8.52-5-АIIIв-Т
	14500	РЖ8.52-6-АIIIв / РЖ8.52-7-АIIIв	РЖ8.52-6-АIIIв / РЖ8.52-7-АIIIв	РЖ8.52-4-АIIIв / РЖ8.52-7-АIIIв	РЖ8.52-5-АIIIв-Т	РЖ8.52-5-АIIIв-Т	РЖ8.52-5-АIIIв-Т
	18000	РЖ8.52-7-АIIIв / РЖ8.52-9-АIIIв	РЖ8.52-6-АIIIв / РЖ8.52-7-АIIIв	РЖ8.52-6-АIIIв / РЖ8.52-7-АIIIв	РЖ8.52-5-АIIIв-Т	РЖ8.52-5-АIIIв-Т	РЖ8.52-7-АIIIв-Т
	21500	РЖ8.52-9-АIIIв —	РЖ8.52-7-АIIIв —	РЖ8.52-6-АIIIв —	РЖ8.52-5-АIIIв-Т	РЖ8.52-5-АIIIв-Т	РЖ8.52-7-АIIIв-Т
2-6-3 (6,0; 4,8)	11000	РЖ8.52-1-АIIIв / РЖ8.52-6-АIIIв	РЖ8.52-1-АIIIв / РЖ8.52-6-АIIIв	РЖ8.52-4-АIIIв / РЖ8.52-6-АIIIв	РЖ8.52-5-АIIIв-Т	РЖ8.52-5-АIIIв-Т	РЖ8.52-5-АIIIв-Т
	14500	РЖ8.52-6-АIIIв / РЖ8.52-7-АIIIв	РЖ8.52-4-АIIIв / РЖ8.52-7-АIIIв	РЖ8.52-3-АIIIв / РЖ8.52-6-АIIIв	РЖ8.52-5-АIIIв-Т	РЖ8.52-5-АIIIв-Т	РЖ8.52-7-АIIIв-Т
	18000	РЖ8.52-7-АIIIв / РЖ8.52-9-АIIIв	РЖ8.52-6-АIIIв / РЖ8.52-7-АIIIв	РЖ8.52-6-АIIIв / РЖ8.52-7-АIIIв	РЖ8.52-5-АIIIв-Т	РЖ8.52-5-АIIIв-Т	РЖ8.52-7-АIIIв-Т
	21500	РЖ8.52-9-АIIIв —	РЖ8.52-7-АIIIв —	РЖ8.52-6-АIIIв —	РЖ8.52-5-АIIIв-Т	РЖ8.52-5-АIIIв-Т	РЖ8.52-7-АIIIв-Т
2-6-3 (6,0; 6,9)	11000	РЖ8.52-1-АIIIв / РЖ8.52-6-АIIIв	РЖ8.52-4-АIIIв / РЖ8.52-7-АIIIв	РЖ8.52-4-АIIIв / РЖ8.52-6-АIIIв	РЖ8.52-5-АIIIв-Т	РЖ8.52-5-АIIIв-Т	РЖ8.52-5-АIIIв-Т
	14500	РЖ8.52-6-АIIIв / РЖ8.52-7-АIIIв	РЖ8.52-4-АIIIв / РЖ8.52-7-АIIIв	РЖ8.52-3-АIIIв / РЖ8.52-6-АIIIв	РЖ8.52-5-АIIIв-Т	РЖ8.52-5-АIIIв-Т	РЖ8.52-7-АIIIв-Т
	18000	РЖ8.52-7-АIIIв / РЖ8.52-11-АIIIв	РЖ8.52-6-АIIIв / РЖ8.52-7-АIIIв	РЖ8.52-6-АIIIв / РЖ8.52-7-АIIIв	РЖ8.52-5-АIIIв-Т	РЖ8.52-5-АIIIв-Т	РЖ8.52-7-АIIIв-Т
	21500	РЖ8.52-11-АIIIв —	РЖ8.52-7-АIIIв —	РЖ8.52-6-АIIIв —	РЖ8.52-5-АIIIв-Т	РЖ8.52-5-АIIIв-Т	РЖ8.52-7-АIIIв-Т
2-6-3 (6,0; 7,2)	11000	РЖ8.52-4-АIIIв / РЖ8.52-6-АIIIв	РЖ8.52-1-АIIIв / РЖ8.52-7-АIIIв	РЖ8.52-3-АIIIв / РЖ8.52-6-АIIIв	РЖ8.52-5-АIIIв-Т	РЖ8.52-5-АIIIв-Т	РЖ8.52-7-АIIIв-Т
	14500	РЖ8.52-6-АIIIв / РЖ8.52-7-АIIIв	РЖ8.52-4-АIIIв / РЖ8.52-7-АIIIв	РЖ8.52-6-АIIIв / РЖ8.52-7-АIIIв	РЖ8.52-5-АIIIв-Т	РЖ8.52-5-АIIIв-Т	РЖ8.52-7-АIIIв-Т
	18000	РЖ8.52-7-АIIIв / РЖ8.52-11-АIIIв	РЖ8.52-6-АIIIв / РЖ8.52-7-АIIIв	РЖ8.52-6-АIIIв / РЖ8.52-7-АIIIв	РЖ8.52-5-АIIIв-Т	РЖ8.52-5-АIIIв-Т	РЖ8.52-7-АIIIв-Т
	21500	РЖ8.52-11-АIIIв —	РЖ8.52-7-АIIIв —	РЖ8.52-7-АIIIв —	РЖ8.52-5-АIIIв-Т	РЖ8.52-5-АIIIв-Т	РЖ8.52-7-АIIIв-Т

Инв. № подл. | Подпись и дата | Взам. инв. №

Шифр схемы	Расчетная нагрузка на ригель перекрыт. кгс/м	Рядовые рамы. Условные марки ригелей					
		Р1	Р2	Р3	Р4	Р5	Р6
3-6-3 (4,8; 4,8)	11000	РЖ 8.52-1-АIIIв / РЖ 8.52-6-АIIIв	РЖ 8.52-1-АIIIв / РЖ 8.52-6-АIIIв	РЖ 8.52-1-АIIIв / РЖ 8.52-6-АIIIв	РЖ 8.52-1-АIIIв / РЖ 8.52-4-АIIIв	РЖ 8.52-1-АIIIв / РЖ 8.52-4-АIIIв	РЖ 8.52-1-АIIIв / РЖ 8.52-4-АIIIв
	14500	РЖ 8.52-6-АIIIв / РЖ 8.52-7-АIIIв	РЖ 8.52-6-АIIIв / РЖ 8.52-7-АIIIв	РЖ 8.52-4-АIIIв / РЖ 8.52-7-АIIIв	РЖ 8.52-4-АIIIв / РЖ 8.52-6-АIIIв	РЖ 8.52-4-АIIIв / РЖ 8.52-6-АIIIв	РЖ 8.52-4-АIIIв / РЖ 8.52-6-АIIIв
	18000	РЖ 8.52-7-АIIIв / РЖ 8.52-9-АIIIв	РЖ 8.52-6-АIIIв / РЖ 8.52-7-АIIIв	РЖ 8.52-6-АIIIв / РЖ 8.52-6-АIIIв	РЖ 8.52-6-АIIIв / РЖ 8.52-7-АIIIв	РЖ 8.52-6-АIIIв / РЖ 8.52-7-АIIIв	РЖ 8.52-6-АIIIв / РЖ 8.52-6-АIIIв
	21500	РЖ 8.52-11-АIIIв / —	РЖ 8.52-7-АIIIв / —	РЖ 8.52-6-АIIIв / —	РЖ 8.52-7-АIIIв / —	РЖ 8.52-7-АIIIв / —	РЖ 8.52-6-АIIIв / —
3-6-3 (6,0; 4,8)	11000	РЖ 8.52-4-АIIIв / РЖ 8.52-6-АIIIв	РЖ 8.52-1-АIIIв / РЖ 8.52-6-АIIIв	РЖ 8.52-1-АIIIв / РЖ 8.52-6-АIIIв	РЖ 8.52-1-АIIIв / РЖ 8.52-4-АIIIв	РЖ 8.52-1-АIIIв / РЖ 8.52-4-АIIIв	РЖ 8.52-1-АIIIв / РЖ 8.52-4-АIIIв
	14500	РЖ 8.52-6-АIIIв / РЖ 8.52-7-АIIIв	РЖ 8.52-4-АIIIв / РЖ 8.52-7-АIIIв	РЖ 8.52-6-АIIIв / РЖ 8.52-7-АIIIв	РЖ 8.52-4-АIIIв / РЖ 8.52-6-АIIIв	РЖ 8.52-4-АIIIв / РЖ 8.52-6-АIIIв	РЖ 8.52-3-АIIIв / РЖ 8.52-6-АIIIв
	18000	РЖ 8.52-7-АIIIв / РЖ 8.52-9-АIIIв	РЖ 8.52-6-АIIIв / РЖ 8.52-7-АIIIв	РЖ 8.52-6-АIIIв / РЖ 8.52-7-АIIIв	РЖ 8.52-6-АIIIв / РЖ 8.52-7-АIIIв	РЖ 8.52-6-АIIIв / РЖ 8.52-7-АIIIв	РЖ 8.52-6-АIIIв / РЖ 8.52-6-АIIIв
	21500	РЖ 8.52-11-АIIIв / —	РЖ 8.52-7-АIIIв / —	РЖ 8.52-6-АIIIв / —	РЖ 8.52-7-АIIIв / —	РЖ 8.52-7-АIIIв / —	РЖ 8.52-6-АIIIв / —
3-6-3 (6,0; 6,0)	11000	РЖ 8.52-4-АIIIв / РЖ 8.52-7-АIIIв	РЖ 8.52-4-АIIIв / РЖ 8.52-6-АIIIв	РЖ 8.52-4-АIIIв / РЖ 8.52-6-АIIIв	РЖ 8.52-1-АIIIв / РЖ 8.52-4-АIIIв	РЖ 8.52-1-АIIIв / РЖ 8.52-4-АIIIв	РЖ 8.52-1-АIIIв / РЖ 8.52-4-АIIIв
	14500	РЖ 8.52-6-АIIIв / РЖ 8.52-7-АIIIв	РЖ 8.52-4-АIIIв / РЖ 8.52-7-АIIIв	РЖ 8.52-6-АIIIв / РЖ 8.52-7-АIIIв	РЖ 8.52-4-АIIIв / РЖ 8.52-6-АIIIв	РЖ 8.52-4-АIIIв / РЖ 8.52-6-АIIIв	РЖ 8.52-3-АIIIв / РЖ 8.52-6-АIIIв
	18000	РЖ 8.52-7-АIIIв / РЖ 8.52-11-АIIIв	РЖ 8.52-6-АIIIв / РЖ 8.52-7-АIIIв	РЖ 8.52-6-АIIIв / РЖ 8.52-7-АIIIв	РЖ 8.52-6-АIIIв / РЖ 8.52-7-АIIIв	РЖ 8.52-6-АIIIв / РЖ 8.52-7-АIIIв	РЖ 8.52-6-АIIIв / РЖ 8.52-6-АIIIв
	21500	РЖ 8.52-11-АIIIв / —	РЖ 8.52-7-АIIIв / —	РЖ 8.52-6-АIIIв / —	РЖ 8.52-7-АIIIв / —	РЖ 8.52-7-АIIIв / —	РЖ 8.52-6-АIIIв / —
3-6-3 (7,2; 6,0)	11000	РЖ 8.52-4-АIIIв / РЖ 8.52-7-АIIIв	РЖ 8.52-4-АIIIв / РЖ 8.52-6-АIIIв	РЖ 8.52-2-АIIIв / РЖ 8.52-6-АIIIв	РЖ 8.52-1-АIIIв / РЖ 8.52-4-АIIIв	РЖ 8.52-1-АIIIв / РЖ 8.52-4-АIIIв	РЖ 8.52-10-АIIIв / РЖ 8.52-3-АIIIв
	14500	РЖ 8.52-6-АIIIв / РЖ 8.52-7-АIIIв	РЖ 8.52-4-АIIIв / РЖ 8.52-7-АIIIв	РЖ 8.52-6-АIIIв / РЖ 8.52-7-АIIIв	РЖ 8.52-4-АIIIв / РЖ 8.52-6-АIIIв	РЖ 8.52-4-АIIIв / РЖ 8.52-6-АIIIв	РЖ 8.52-3-АIIIв / РЖ 8.52-6-АIIIв
	18000	РЖ 8.52-7-АIIIв / РЖ 8.52-11-АIIIв	РЖ 8.52-6-АIIIв / РЖ 8.52-7-АIIIв	РЖ 8.52-6-АIIIв / РЖ 8.52-7-АIIIв	РЖ 8.52-6-АIIIв / РЖ 8.52-7-АIIIв	РЖ 8.52-6-АIIIв / РЖ 8.52-7-АIIIв	РЖ 8.52-6-АIIIв / РЖ 8.52-6-АIIIв
	21500	РЖ 8.52-11-АIIIв / —	РЖ 8.52-7-АIIIв / —	РЖ 8.52-7-АIIIв / —	РЖ 8.52-7-АIIIв / —	РЖ 8.52-7-АIIIв / —	РЖ 8.52-6-АIIIв / —

Инв. № подл. | Подпись и дата | Взам. инв. №

Шифр схемы	Расчетная нагрузка на ригель перекр. кгс/м	Торцевые рамы. Условные марки ригелей					
		Р1	Р2	Р3	Р4	Р5	Р6
3-6-3 (4,8; 4,8)	11000	РЖ8.52-5-АIIIв-Т	РЖ8.52-5-АIIIв-Т	РЖ8.52-5-АIIIв-Т	РЖ8.52-5-АIIIв-Т	РЖ8.52-5-АIIIв-Т	РЖ8.52-5-АIIIв-Т
	14500	РЖ8.52-5-АIIIв-Т	РЖ8.52-5-АIIIв-Т	РЖ8.52-5-АIIIв-Т	РЖ8.52-5-АIIIв-Т	РЖ8.52-5-АIIIв-Т	РЖ8.52-5-АIIIв-Т
	18000	РЖ8.52-5-АIIIв-Т	РЖ8.52-5-АIIIв-Т	РЖ8.52-7-АIIIв-Т	РЖ8.52-5-АIIIв-Т	РЖ8.52-5-АIIIв-Т	РЖ8.52-5-АIIIв-Т
	21500	РЖ8.52-5-АIIIв-Т	РЖ8.52-5-АIIIв-Т	РЖ8.52-7-АIIIв-Т	РЖ8.52-5-АIIIв-Т	РЖ8.52-5-АIIIв-Т	РЖ8.52-5-АIIIв-Т
3-6-3 (6,0; 4,8)	11000	РЖ8.52-5-АIIIв-Т	РЖ8.52-5-АIIIв-Т	РЖ8.52-5-АIIIв-Т	РЖ8.52-5-АIIIв-Т	РЖ8.52-5-АIIIв-Т	РЖ8.52-5-АIIIв-Т
	14500	РЖ8.52-5-АIIIв-Т	РЖ8.52-5-АIIIв-Т	РЖ8.52-7-АIIIв-Т	РЖ8.52-5-АIIIв-Т	РЖ8.52-5-АIIIв-Т	РЖ8.52-7-АIIIв-Т
	18000	РЖ8.52-5-АIIIв-Т	РЖ8.52-5-АIIIв-Т	РЖ8.52-7-АIIIв-Т	РЖ8.52-5-АIIIв-Т	РЖ8.52-5-АIIIв-Т	РЖ8.52-7-АIIIв-Т
	21500	РЖ8.52-5-АIIIв-Т	РЖ8.52-5-АIIIв-Т	РЖ8.52-7-АIIIв-Т	РЖ8.52-5-АIIIв-Т	РЖ8.52-5-АIIIв-Т	РЖ8.52-7-АIIIв-Т
3-6-3 (6,0; 6,0)	11000	РЖ8.52-5-АIIIв-Т	РЖ8.52-5-АIIIв-Т	РЖ8.52-5-АIIIв-Т	РЖ8.52-5-АIIIв-Т	РЖ8.52-5-АIIIв-Т	РЖ8.52-5-АIIIв-Т
	14500	РЖ8.52-5-АIIIв-Т	РЖ8.52-5-АIIIв-Т	РЖ8.52-7-АIIIв-Т	РЖ8.52-5-АIIIв-Т	РЖ8.52-5-АIIIв-Т	РЖ8.52-7-АIIIв-Т
	18000	РЖ8.52-5-АIIIв-Т	РЖ8.52-5-АIIIв-Т	РЖ8.52-7-АIIIв-Т	РЖ8.52-5-АIIIв-Т	РЖ8.52-5-АIIIв-Т	РЖ8.52-7-АIIIв-Т
	21500	РЖ8.52-5-АIIIв-Т	РЖ8.52-5-АIIIв-Т	РЖ8.52-7-АIIIв-Т	РЖ8.52-5-АIIIв-Т	РЖ8.52-5-АIIIв-Т	РЖ8.52-7-АIIIв-Т
3-6-3 (7,2; 6,0)	11000	РЖ8.52-5-АIIIв-Т	РЖ8.52-5-АIIIв-Т	РЖ8.52-7-АIIIв-Т	РЖ8.52-5-АIIIв-Т	РЖ8.52-5-АIIIв-Т	РЖ8.52-7-АIIIв-Т
	14500	РЖ8.52-5-АIIIв-Т	РЖ8.52-5-АIIIв-Т	РЖ8.52-7-АIIIв-Т	РЖ8.52-5-АIIIв-Т	РЖ8.52-5-АIIIв-Т	РЖ8.52-7-АIIIв-Т
	18000	РЖ8.52-5-АIIIв-Т	РЖ8.52-5-АIIIв-Т	РЖ8.52-7-АIIIв-Т	РЖ8.52-5-АIIIв-Т	РЖ8.52-5-АIIIв-Т	РЖ8.52-7-АIIIв-Т
	21500	РЖ8.52-5-АIIIв-Т	РЖ8.52-5-АIIIв-Т	РЖ8.52-7-АIIIв-Т	РЖ8.52-5-АIIIв-Т	РЖ8.52-5-АIIIв-Т	РЖ8.52-7-АIIIв-Т

Инв. № подл. | Подпись и дата | Взам. инв. №

Для ригелей с арматурой $A\overline{IV}$

Шифр схемы	Расчетная нагрузка на ригель кгс/м	Рядовые рамы	Рамы торцевые
		Условные марки ригелей	
		Р1	Р1
1-6-1(4.8)	11000	РЖ 8.52-4-$A\overline{IV}$ / РЖ 8.52-8-$A\overline{IV}$	РЖ 8.52-5-$A\overline{IV}$-Т
	14500	РЖ 8.52-6-$A\overline{IV}$ / РЖ 8.52-9-$A\overline{IV}$	РЖ 8.52-5-$A\overline{IV}$-Т
	18000	РЖ 8.52-8-$A\overline{IV}$ / РЖ 8.52-11-$A\overline{IV}$	РЖ 8.52-5-$A\overline{IV}$-Т
	21500	РЖ 8.52-11-$A\overline{IV}$ / РЖ 8.52-11-$A\overline{IV}$	РЖ 8.52-5-$A\overline{IV}$-Т
1-6-1(6.0)	11000	РЖ 8.52-3-$A\overline{IV}$ / РЖ 8.52-6-$A\overline{IV}$	РЖ 8.52-6-$A\overline{IV}$-Т
	14500	РЖ 8.52-6-$A\overline{IV}$ / РЖ 8.52-8-$A\overline{IV}$	РЖ 8.52-6-$A\overline{IV}$-Т
	18000	РЖ 8.52-6-$A\overline{IV}$ / РЖ 8.52-6-8-$A\overline{IV}$	РЖ 8.52-6-$A\overline{IV}$-Т
	21500	РЖ 8.52-8-$A\overline{IV}$ / РЖ 8.52-8-$A\overline{IV}$	РЖ 8.52-6-$A\overline{IV}$-Т
1-6-1(7.2)	11000	РЖ 8.52-6-$A\overline{IV}$ / РЖ 8.52-6-$A\overline{IV}$	РЖ 8.52-6-$A\overline{IV}$-Т
	14500	РЖ 8.52-6-$A\overline{IV}$ / РЖ 8.52-8-$A\overline{IV}$	РЖ 8.52-6-$A\overline{IV}$-Т
	18000	РЖ 8.52-8-$A\overline{IV}$ / РЖ 8.52-8-$A\overline{IV}$	РЖ 8.52-6-$A\overline{IV}$-Т
	21500	РЖ 8.52-8-$A\overline{IV}$ / РЖ 8.52-10-$A\overline{IV}$	РЖ 8.52-6-$A\overline{IV}$-Т
2-6-1(4.8)	11000	РЖ 8.52-1-$A\overline{IV}$ / РЖ 8.52-6-$A\overline{IV}$	РЖ 8.52-5-$A\overline{IV}$-Т
	14500	РЖ 8.52-4-$A\overline{IV}$ / РЖ 8.52-8-$A\overline{IV}$	РЖ 8.52-5-$A\overline{IV}$-Т
	18000	РЖ 8.52-6-$A\overline{IV}$ / РЖ 8.52-8-$A\overline{IV}$	РЖ 8.52-5-$A\overline{IV}$-Т
	21500	РЖ 8.52-9-$A\overline{IV}$	РЖ 8.52-5-$A\overline{IV}$-Т
2-6-1(6.0)	11000	РЖ 8.52-2-$A\overline{IV}$ / РЖ 8.52-6-$A\overline{IV}$	РЖ 8.52-6-$A\overline{IV}$-Т
	14500	РЖ 8.52-3-$A\overline{IV}$ / РЖ 8.52-8-$A\overline{IV}$	РЖ 8.52-6-$A\overline{IV}$-Т
	18000	РЖ 8.52-6-$A\overline{IV}$ / РЖ 8.52-10-$A\overline{IV}$	РЖ 8.52-6-$A\overline{IV}$-Т
	21500	РЖ 8.52-8-$A\overline{IV}$ / РЖ 8.52-10-$A\overline{IV}$	РЖ 8.52-6-$A\overline{IV}$-Т
2-6-1(7.2)	11000	РЖ 8.52-2-$A\overline{IV}$ / РЖ 8.52-6-$A\overline{IV}$	РЖ 8.52-6-$A\overline{IV}$-Т
	14500	РЖ 8.52-6-$A\overline{IV}$ / РЖ 8.52-8-$A\overline{IV}$	РЖ 8.52-6-$A\overline{IV}$-Т
	18000	РЖ 8.52-6-$A\overline{IV}$ / РЖ 8.52-10-$A\overline{IV}$	РЖ 8.52-6-$A\overline{IV}$-Т
	21500	РЖ 8.52-8-$A\overline{IV}$	РЖ 8.52-6-$A\overline{IV}$-Т

Инв. № подл. | Подпись и дата | Взам. инв. №

Шифр схемы	Расчетная нагрузка на ригель кгс/м	Рядовые рамы		Рамы торцевые	
		Условные марки			
		Р1	Р2	Р1	Р2
3-6-1 (4,8)	11000	РЖ 8.52-1-АIV / РЖ 8.52-6-АIV	РЖ 8.52-1-АIV / РЖ 8.52-4-АIV	РЖ 8.52-5-АIV-Т	РЖ 8.52-5-АIV-Т
	14500	РЖ 8.52-6-АIV / РЖ 8.52-8-АIV	РЖ 8.52-4-АIV / РЖ 8.52-6-АIV	РЖ 8.52-5-АIV-Т	РЖ 8.52-5-АIV-Т
	18000	РЖ 8.52-8-АIV / РЖ 8.52-8-АIV	РЖ 8.52-6-АIV / РЖ 8.52-8-АIV	РЖ 8.52-5-АIV-Т	РЖ 8.52-5-АIV-Т
	21500	РЖ 8.52-9-АIV / РЖ 8.52-11-АIV	РЖ 8.52-8-АIV / РЖ 8.52-9-АIV	РЖ 8.52-5-АIV-Т	РЖ 8.52-5-АIV-Т
3-6-1 (6,0)	11000	РЖ 8.52-2-АIV / РЖ 8.52-6-АIV	РЖ 8.52-2-АIV / РЖ 8.52-3-АIV	РЖ 8.52-6-АIV-Т	РЖ 8.52-6-АIV-Т
	14500	РЖ 8.52-6-АIV / РЖ 8.52-8-АIV	РЖ 8.52-3-АIV / РЖ 8.52-6-АIV	РЖ 8.52-6-АIV-Т	РЖ 8.52-6-АIV-Т
	18000	РЖ 8.52-6-АIV / РЖ 8.52-8-АIV	РЖ 8.52-6-АIV / РЖ 8.52-6-АIV	РЖ 8.52-6-АIV-Т	РЖ 8.52-6-АIV-Т
	21500	РЖ 8.52-8-АIV / РЖ 8.52-10-АIV	РЖ 8.52-6-АIV / РЖ 8.52-8-АIV	РЖ 8.52-6-АIV-Т	РЖ 8.52-6-АIV-Т
3-6-1 (7,2)	11000	РЖ 8.52-3-АIV / РЖ 8.52-6-АIV	РЖ 8.52-2-АIV / РЖ 8.52-6-АIV	РЖ 8.52-6-АIV-Т	РЖ 8.52-6-АIV-Т
	14500	РЖ 8.52-6-АIV / РЖ 8.52-8-АIV	РЖ 8.52-3-АIV / РЖ 8.52-6-АIV	РЖ 8.52-6-АIV-Т	РЖ 8.52-6-АIV-Т
	18000	РЖ 8.52-6-АIV / РЖ 8.52-8-АIV	РЖ 8.52-6-АIV / РЖ 8.52-8-АIV	РЖ 8.52-6-АIV-Т	РЖ 8.52-6-АIV-Т
	21500	РЖ 8.52-8-АIV / РЖ 8.52-10-АIV	РЖ 8.52-6-АIV / РЖ 8.52-6-АIV	РЖ 8.52-6-АIV-Т	РЖ 8.52-6-АIV-Т

Инв. № подл. | Подпись и дата | Взам. инв. №

Шифр схемы	Расчетная нагрузка на ригель кгс/м	Разовые рамы — Условные марки ригелей Р1	Разовые рамы — Условные марки ригелей Р2	Рамы торцевые — Р1	Рамы торцевые — Р2
1-6-2(4,8; 4,8)	11000	РЖ 8.52-4-AIV / РЖ 8.52-8-AIV	РЖ 8.52-1-AIV / РЖ 8.52-6-AIV	РЖ 8.52-5-AIV-Т	РЖ 8.52-5-AIV-Т
	14500	РЖ 8.52-8-AIV / РЖ 8.52-9-AIV	РЖ 8.52-6-AIV / РЖ 8.52-8-AIV	РЖ 8.52-5-AIV-Т	РЖ 8.52-5-AIV-Т
	18000	РЖ 8.52-6-AIV / РЖ 8.52-8-AIV	РЖ 8.52-6-AIV / РЖ 8.52-6-AIV	РЖ 8.52-5-AIV-Т	РЖ 8.52-6-AIV-Т
	21500	РЖ 8.52-8-AIV / РЖ 8.52-9-AIV	РЖ 8.52-6-AIV / РЖ 8.52-8-AIV	РЖ 8.52-5-AIV-Т	РЖ 8.52-6-AIV-Т
1-6-2(6,0; 4,8)	11000	РЖ 8.52-4-AIV / РЖ 8.52-8-AIV	РЖ 8.52-4-AIV / РЖ 8.52-6-AIV	РЖ 8.52-5-AIV-Т	РЖ 8.52-5-AIV-Т
	14500	РЖ 8.52-8-AIV / РЖ 8.52-9-AIV	РЖ 8.52-6-AIV / РЖ 8.52-8-AIV	РЖ 8.52-5-AIV-Т	РЖ 8.52-5-AIV-Т
	18000	РЖ 8.52-6-AIV / РЖ 8.52-8-AIV	РЖ 8.52-6-AIV / РЖ 8.52-6-AIV	РЖ 8.52-5-AIV-Т	РЖ 8.52-6-AIV-Т
	21500	РЖ 8.52-8-AIV / РЖ 8.52-9-AIV	РЖ 8.52-6-AIV / РЖ 8.52-8-AIV	РЖ 8.52-5-AIV-Т	РЖ 8.52-6-AIV-Т
1-6-2(6,0; 6,0)	11000	РЖ 8.52-6-AIV / РЖ 8.52-8-AIV	РЖ 8.52-4-AIV / РЖ 8.52-8-AIV	РЖ 8.52-5-AIV-Т	РЖ 8.52-5-AIV-Т
	14500	РЖ 8.52-8-AIV / РЖ 8.52-9-AIV	РЖ 8.52-6-AIV / РЖ 8.52-8-AIV	РЖ 8.52-5-AIV-Т	РЖ 8.52-5-AIV-Т
	18000	РЖ 8.52-6-AIV / РЖ 8.52-9-AIV	РЖ 8.52-6-AIV / РЖ 8.52-8-AIV	РЖ 8.52-5-AIV-Т	РЖ 8.52-6-AIV-Т
	21500	РЖ 8.52-8-AIV / РЖ 8.52-11-AIV	РЖ 8.52-6-AIV / РЖ 8.52-8-AIV	РЖ 8.52-5-AIV-Т	РЖ 8.52-6-AIV-Т
1-6-2(7,2; 6,0)	11000	РЖ 8.52-1-AIV / РЖ 8.52-6-AIV	РЖ 8.52-3-AIV / РЖ 8.52-6-AIV	РЖ 8.52-5-AIV-Т	РЖ 8.52-6-AIV-Т
	14500	РЖ 8.52-6-AIV / РЖ 8.52-8-AIV	РЖ 8.52-6-AIV / РЖ 8.52-8-AIV	РЖ 8.52-5-AIV-Т	РЖ 8.52-6-AIV-Т
	18000	РЖ 8.52-6-AIV / РЖ 8.52-9-AIV	РЖ 8.52-6-AIV / РЖ 8.52-8-AIV	РЖ 8.52-5-AIV-Т	РЖ 8.52-6-AIV-Т
	21500	РЖ 8.52-8-AIV / РЖ 8.52-11-AIV	РЖ 8.52-8-AIV / РЖ 8.52-8-AIV	РЖ 8.52-5-AIV-Т	РЖ 8.52-6-AIV-Т

Инв. № подл. | Подпись и дата | Взам. инв. №

Ц00136 38

Шифр схемы	Расчетная нагрузка на ригель кгс/м	Рядовые рамы. Условные марки ригелей Р1	Рядовые рамы. Условные марки ригелей Р2	Торцевые рамы. Условные марки ригелей Р1	Торцевые рамы. Условные марки ригелей Р2
2-6-2 (48; 4; 8)	11000	РЖ 8.52-1-АIV / РЖ 8.52-6-АIV	РЖ 8.52-1-АIV / РЖ 8.52-6-АIV	РЖ 8.52-5-АIV-Т	РЖ 8.52-5-АIV-Т
	14500	РЖ 8.52-6-АIV / РЖ 8.52-8-АIV	РЖ 8.52-4-АIV / РЖ 8.52-8-АIV	РЖ 8.52-5-АIV-Т	РЖ 8.52-5-АIV-Т
	18000	РЖ 8.52-8-АIV / РЖ 8.52-9-АIV	РЖ 8.52-6-АIV / РЖ 8.52-8-АIV	РЖ 8.52-5-АIV-Т	РЖ 8.52-5-АIV-Т
	21500	РЖ 8.52-9-АIV / РЖ 8.52-9-АIV	РЖ 8.52-6-АIV / РЖ 8.52-8-АIV	РЖ 8.52-5-АIV-Т	РЖ 8.52-6-АIV-Т
2-6-2 (6.0; 4.8)	11000	РЖ 8.52-1-АIV / РЖ 8.52-8-АIV	РЖ 8.52-1-АIV / РЖ 8.52-6-АIV	РЖ 8.52-5-АIV-Т	РЖ 8.52-5-АIV-Т
	14500	РЖ 8.52-6-АIV / РЖ 8.52-8-АIV	РЖ 8.52-6-АIV / РЖ 8.52-8-АIV	РЖ 8.52-5-АIV-Т	РЖ 8.52-5-АIV-Т
	18000	РЖ 8.52-8-АIV / РЖ 8.52-9-АIV	РЖ 8.52-8-АIV / РЖ 8.52-9-АIV	РЖ 8.52-5-АIV-Т	РЖ 8.52-5-АIV-Т
	21500	РЖ 8.52-9-АIV / РЖ 8.52-9-АIV	РЖ 8.52-6-АIV / РЖ 8.52-8-АIV	РЖ 8.52-5-АIV-Т	РЖ 8.52-6-АIV-Т
2-6-2 (6.0; 6.0)	11000	РЖ 8.52-4-АIV / РЖ 8.52-8-АIV	РЖ 8.52-4-АIV / РЖ 8.52-6-АIV	РЖ 8.52-5-АIV-Т	РЖ 8.52-5-АIV-Т
	14500	РЖ 8.52-6-АIV / РЖ 8.52-8-АIV	РЖ 8.52-6-АIV / РЖ 8.52-8-АIV	РЖ 8.52-5-АIV-Т	РЖ 8.52-5-АIV-Т
	18000	РЖ 8.52-8-АIV / РЖ 8.52-11-АIV	РЖ 8.52-8-АIV / РЖ 8.52-9-АIV	РЖ 8.52-5-АIV-Т	РЖ 8.52-5-АIV-Т
	21500	РЖ 8.52-9-АIV / —	РЖ 8.52-6-АIV / —	РЖ 8.52-5-АIV-Т	РЖ 8.52-6-АIV-Т
2-6-2 (7.2; 6.0)	11000	РЖ 8.52-1-АIV / РЖ 8.52-6-АIV	РЖ 8.52-2-АIV / РЖ 8.52-6-АIV	РЖ 8.52-5-АIV-Т	РЖ 8.52-6-АIV-Т
	14500	РЖ 8.52-4-АIV / РЖ 8.52-8-АIV	РЖ 8.52-6-АIV / РЖ 8.52-6-АIV	РЖ 8.52-5-АIV-Т	РЖ 8.52-6-АIV-Т
	18000	РЖ 8.52-6-АIV / РЖ 8.52-8-АIV	РЖ 8.52-6-АIV / РЖ 8.52-8-АIV	РЖ 8.52-5-АIV-Т	РЖ 8.52-6-АIV-Т
	21500	РЖ 8.52-9-АIV / —	РЖ 8.52-6-АIV / —	РЖ 8.52-5-АIV-Т	РЖ 8.52-6-АIV-Т

Инв. № подл. | Подпись и дата | Взам. инв. №

1.421.1-1.93.0-1-4

Лист 15

Ц 00136 3.9

Шифр схемы	Расчетная нагрузка на ригель кгс/м	Рядовые рамы. Условные марки ригелей			
		Р1	Р2	Р3	Р4
3-6-2 (4.8, 4.8)	11000	РЖ 8.52-1-АIV / РЖ 8.52-6-АIV	РЖ 8.52-1-АIV / РЖ 8.52-6-АIV	РЖ 8.52-1-АIV / РЖ 8.52-4-АIV	РЖ 8.52-1-АIV / РЖ 8.52-4-АIV
	14500	РЖ 8.52-6-АIV / РЖ 8.52-8-АIV	РЖ 8.52-4-АIV / РЖ 8.52-8-АIV	РЖ 8.52-4-АIV / РЖ 8.52-6-АIV	РЖ 8.52-4-АIV / РЖ 8.52-6-АIV
	18000	РЖ 8.52-8-АIV / РЖ 8.52-11-АIV	РЖ 8.52-6-АIV / РЖ 8.52-8-АIV	РЖ 8.52-6-АIV / РЖ 8.52-8-АIV	РЖ 8.52-6-АIV / РЖ 8.52-8-АIV
	21500	РЖ 8.52-9-АIV / РЖ 8.52-9-АIV	РЖ 8.52-6-АIV / РЖ 8.52-8-АIV	РЖ 8.52-8-АIV / РЖ 8.52-9-АIV	РЖ 8.52-6-АIV / РЖ 8.52-8-АIV
3-6-2 (6.0; 4.8)	11000	РЖ 8.52-4-АIV / РЖ 8.52-8-АIV	РЖ 8.52-1-АIV / РЖ 8.52-6-АIV	РЖ 8.52-1-АIV / РЖ 8.52-4-АIV	РЖ 8.52-1-АIV / РЖ 8.52-4-АIV
	14500	РЖ 8.52-6-АIV / РЖ 8.52-8-АIV	РЖ 8.52-6-АIV / РЖ 8.52-8-АIV	РЖ 8.52-4-АIV / РЖ 8.52-6-АIV	РЖ 8.52-4-АIV / РЖ 8.52-6-АIV
	18000	РЖ 8.52-8-АIV / РЖ 8.52-11-АIV	РЖ 8.52-8-АIV / РЖ 8.52-9-АIV	РЖ 8.52-6-АIV / РЖ 8.52-8-АIV	РЖ 8.52-6-АIV / РЖ 8.52-8-АIV
	21500	РЖ 8.52-9-АIV / РЖ 8.52-11-АIV	РЖ 8.52-6-АIV / РЖ 8.52-8-АIV	РЖ 8.52-8-АIV / РЖ 8.52-9-АIV	РЖ 8.52-6-АIV / РЖ 8.52-8-АIV
3-6-2 (6,0; 6,0)	11000	РЖ 8.52-4-АIV / РЖ 8.52-8-АIV	РЖ 8.52-1-АIV / РЖ 8.52-6-АIV	РЖ 8.52-1-АIV / РЖ 8.52-4-АIV	РЖ 8.52-1-АIV / РЖ 8.52-4-АIV
	14500	РЖ 8.52-6-АIV / РЖ 8.52-8-АIV	РЖ 8.52-6-АIV / РЖ 8.52-8-АIV	РЖ 8.52-4-АIV / РЖ 8.52-6-АIV	РЖ 8.52-4-АIV / РЖ 8.52-6-АIV
	18000	РЖ 8.52-8-АIV / РЖ 8.52-11-АIV	РЖ 8.52-8-АIV / РЖ 8.52-9-АIV	РЖ 8.52-6-АIV / РЖ 8.52-8-АIV	РЖ 8.52-6-АIV / РЖ 8.52-8-АIV
	21500	РЖ 8.52-9-АIV / РЖ 8.52-11-АIV	РЖ 8.52-6-АIV / РЖ 8.52-8-АIV	РЖ 8.52-8-АIV / РЖ 8.52-9-АIV	РЖ 8.52-6-АIV / РЖ 8.52-8-АIV

Ц 00136 40

Шифр схемы	Расчетная нагрузка на ригель кгс/м	Торцевые рамы. Условные марки ригелей Р1	Р2	Р3	Р4
3-6-2 (4.8; 4.8)	11000	РЖ 8.52-5-АIV-Т	РЖ 8.52-5-АIV-Т	РЖ 8.52-5-АIV-Т	РЖ 8.52-5-АIV-Т
	14500	РЖ 8.52-5-АIV-Т	РЖ 8.52-5-АIV-Т	РЖ 8.52-5-АIV-Т	РЖ 8.52-5-АIV-Т
	18000	РЖ 8.52-5-АIV-Т	РЖ 8.52-5-АIV-Т	РЖ 8.52-5-АIV-Т	РЖ 8.52-5-АIV-Т
	21500	РЖ 8.52-5-АIV-Т	РЖ 8.52-6-АIV-Т	РЖ 8.52-5-АIV-Т	РЖ 8.52-6-АIV-Т
3-6-2 (6.0; 4.8)	11000	РЖ 8.52-5-АIV-Т	РЖ 8.52-5-АIV-Т	РЖ 8.52-5-АIV-Т	РЖ 8.52-5-АIV-Т
	14500	РЖ 8.52-5-АIV-Т	РЖ 8.52-5-АIV-Т	РЖ 8.52-5-АIV-Т	РЖ 8.52-5-АIV-Т
	18000	РЖ 8.52-5-АIV-Т	РЖ 8.52-5-АIV-Т	РЖ 8.52-5-АIV-Т	РЖ 8.52-5-АIV-Т
	21500	РЖ 8.52-5-АIV-Т	РЖ 8.52-6-АIV-Т	РЖ 8.52-5-АIV-Т	РЖ 8.52-6-АIV-Т
3-6-2 (6.0; 6.0)	11000	РЖ 8.52-5-АIV-Т	РЖ 8.52-5-АIV-Т	РЖ 8.52-5-АIV-Т	РЖ 8.52-5-АIV-Т
	14500	РЖ 8.52-5-АIV-Т	РЖ 8.52-5-АIV-Т	РЖ 8.52-5-АIV-Т	РЖ 8.52-5-АIV-Т
	18000	РЖ 8.52-5-АIV-Т	РЖ 8.52-5-АIV-Т	РЖ 8.52-5-АIV-Т	РЖ 8.52-5-АIV-Т
	21500	РЖ 8.52-5-АIV-Т	РЖ 8.52-6-АIV-Т	РЖ 8.52-5-АIV-Т	РЖ 8.52-6-АIV-Т

Инв. № подл. | Подпись и дата | Взам. инв. №

Шифр схемы	Расчетная нагрузка на ригель кгс/м	Рядовые рамы. Условные марки ригелей			
		Р1	Р2	Р3	Р4
3-6-2 (7,2; 6,0)	11000	РЖ 8.52-1-AIV / РЖ 8.52-6-AIV	РЖ 8.52-2-AIV / РЖ 8.52-6-AIV	РЖ 8.52-1-AIV / РЖ 8.52-4-AIV	РЖ 8.52-2-AIV / РЖ 8.52-6-AIV
	14500	РЖ 8.52-4-AIV / РЖ 8.52-8-AIV	РЖ 8.52-3-AIV / РЖ 8.52-6-AIV	РЖ 8.52-4-AIV / РЖ 8.52-6-AIV	РЖ 8.52-3-AIV / РЖ 8.52-6-AIV
	18000	РЖ 8.52-6-AIV / РЖ 8.52-8-AIV	РЖ 8.52-6-AIV / РЖ 8.52-8-AIV	РЖ 8.52-6-AIV / РЖ 8.52-6-AIV	РЖ 8.52-6-AIV / РЖ 8.52-8-AIV
	21500	РЖ 8.52-9-AIV / РЖ 8.52-11-AIV	РЖ 8.52-6-AIV / РЖ 8.52-8-AIV	РЖ 8.52-8-AIV / РЖ 8.52-9-AIV	РЖ 8.52-6-AIV / РЖ 8.52-8-AIV
1-6-2 (4,8; 4,8)	11000	РЖ 8.52-4-AIV / РЖ 8.52-6-AIV	РЖ 8.52-1-AIV / РЖ 8.52-6-AIV	РЖ 8.52-4-AIV / РЖ 8.52-6-AIV	
	14500	РЖ 8.52-8-AIV / РЖ 8.52-8-AIV	РЖ 8.52-6-AIV / РЖ 8.52-8-AIV	РЖ 8.52-6-AIV / РЖ 8.52-8-AIV	
	18000 (I-II ветр.)	РЖ 8.52-9-AIV / РЖ 8.52-11-AIV	РЖ 8.52-8-AIV / РЖ 8.52-9-AIV	РЖ 8.52-8-AIV / РЖ 8.52-9-AIV	
	18000 (III-IV ветр.)	РЖ 8.52-9-AIV / РЖ 8.52-11-AIV	РЖ 8.52-6-AIV / РЖ 8.52-8-AIV	РЖ 8.52-6-AIV / РЖ 8.52-8-AIV	
1-6-3 (6,0; 4,8)	11000 (I-II ветр.)	РЖ 8.52-4-AIV / РЖ 8.52-8-AIV	РЖ 8.52-6-AIV / РЖ 8.52-8-AIV	РЖ 8.52-4-AIV / РЖ 8.52-8-AIV	
	11000 (III-IV ветр.)	РЖ 8.52-4-AIV / РЖ 8.52-8-AIV	РЖ 8.52-6-AIV / РЖ 8.52-8-AIV	РЖ 8.52-4-AIV / РЖ 8.52-8-AIV	
	14500 (I-II ветр.)	РЖ 8.52-8-AIV / РЖ 8.52-9-AIV	РЖ 8.52-8-AIV / РЖ 8.52-8-AIV	РЖ 8.52-6-AIV / РЖ 8.52-8-AIV	
	14500 (III-IV ветр.)	РЖ 8.52-8-AIV / РЖ 8.52-9-AIV	РЖ 8.52-4-AIV / РЖ 8.52-8-AIV	РЖ 8.52-6-AIV / РЖ 8.52-6-AIV	
	18000	РЖ 8.52-9-AIV / РЖ 8.52-11-AIV	РЖ 8.52-6-AIV / РЖ 8.52-8-AIV	РЖ 8.52-6-AIV / РЖ 8.52-6-AIV	

Инв. № подл. | Подпись и дата | Взам. инв. №

Ц 00136 42

Шифр схемы	Расчетная нагрузка на ригель кгс/м	Торцевые рамы. Условные марки ригелей			
		Р1	Р2	Р3	Р4
3-6-2 (7,2; 6,0)	11000	РЖ 8.52-5-А$\overline{IV}$-Т	РЖ 8.52-6-А$\overline{IV}$-Т	РЖ 8.52-5-А$\overline{IV}$-Т	РЖ 8.52-6-А$\overline{IV}$-Т
	14500	РЖ 8.52-5-А$\overline{IV}$-Т	РЖ 8.52-6-А$\overline{IV}$-Т	РЖ 8.52-5-А$\overline{IV}$-Т	РЖ 8.52-6-А$\overline{IV}$-Т
	18000	РЖ 8.52-5-А$\overline{IV}$-Т	РЖ 8.52-6-А$\overline{IV}$-Т	РЖ 8.52-5-А$\overline{IV}$-Т	РЖ 8.52-6-А$\overline{IV}$-Т
	21500	РЖ 8.52-5-А$\overline{IV}$-Т	РЖ 8.52-6-А$\overline{IV}$-Т	РЖ 8.52-5-А$\overline{IV}$-Т	РЖ 8.52-6-А$\overline{IV}$-Т
1-6-3 (4,8; 4,8)	11000	РЖ 8.52-5-А$\overline{IV}$-Т	РЖ 8.52-5-А$\overline{IV}$-Т	РЖ 8.52-5-А$\overline{IV}$-Т	
	14500	РЖ 8.52-5-А$\overline{IV}$-Т	РЖ 8.52-5-А$\overline{IV}$-Т	РЖ 8.52-5-А$\overline{IV}$-Т	
	18000 (I-II ВЕТР.)	РЖ 8.52-5-А$\overline{IV}$-Т	РЖ 8.52-5-А$\overline{IV}$-Т	РЖ 8.52-5-А$\overline{IV}$-Т	
	18000 (III-IV ВЕТР.)	РЖ 8.52-5-А$\overline{IV}$-Т	РЖ 8.52-5-А$\overline{IV}$-Т	РЖ 8.52-6-А$\overline{IV}$-Т	
1-6-3 (6,0; 4,8)	11000 (I-II ВЕТР.)	РЖ 8.52-5-А$\overline{IV}$-Т	РЖ 8.52-5-А$\overline{IV}$-Т	РЖ 8.52-5-А$\overline{IV}$-Т	
	11000 (III-IV ВЕТР)	РЖ 8.52-5-А$\overline{IV}$-Т	РЖ 8.52-5-А$\overline{IV}$-Т	РЖ 8.52-5-А$\overline{IV}$-Т	
	14500 (I-II ВЕТР)	РЖ 8.52-5-А$\overline{IV}$-Т	РЖ 8.52-5-А$\overline{IV}$-Т	РЖ 8.52-5-А$\overline{IV}$-Т	
	14500 (III-IV ВЕТР)	РЖ 8.52-5-А$\overline{IV}$-Т	РЖ 8.52-5-А$\overline{IV}$-Т	РЖ 8.52-7-А$\overline{IV}$-Т	
	18000	РЖ 8.52-5-А$\overline{IV}$-Т	РЖ8.52-5-А$\overline{IV}$-Т	РЖ 8.52-7-А$\overline{IV}$-Т	

Инв. № подл. | Подпись и дата | Взам. инв. №

1.421.1-1.93.0-1-4

Лист 19

Ц 00136 43

Шифр схемы	Расчетная нагрузка на ригель кгс/м	Рядовые рамы			Торцевые рамы		
		Условные марки ригелей					
		Р1	Р2	Р3	Р1	Р2	Р3
1-6-3 (6,0 ; 6,0)	11000	РЖ 8.52-6-A_{IV} / РЖ 8.52-8-A_{IV}	РЖ 8.52-6-A_{IV} / РЖ 8.52-8-A_{IV}	РЖ 8.52-6-A_{IV} / РЖ 8.52-8-A_{IV}	РЖ 8.52-5-A_{IV}-Т	РЖ 8.52-5-A_{IV}-Т	РЖ 8.52-5-A_{IV}-Т
	14500	РЖ 8.52-8-A_{IV} / РЖ 8.52-11-A_{IV}	РЖ 8.52-6-A_{IV} / РЖ 8.52-8-A_{IV}	РЖ 8.52-6-A_{IV} / РЖ 8.52-8-A_{IV}	РЖ 8.52-5-A_{IV}-Т	РЖ 8.52-5-A_{IV}-Т	РЖ 8.52-6-A_{IV}-Т
	18000	РЖ 8.52-11-A_{IV} / РЖ 8.52-11-A_{IV}	РЖ 8.52-6-A_{IV} / РЖ 8.52-8-A_{IV}	РЖ 8.52-6-A_{IV} / РЖ 8.52-8-A_{IV}	РЖ 8.52-5-A_{IV}-Т	РЖ 8.52-5-A_{IV}-Т	РЖ 8.52-6-A_{IV}-Т
1-6-3 (7,2 ; 7,2)	11000	РЖ 8.52-6-A_{IV} / РЖ 8.52-8-A_{IV}	РЖ 8.52-1-A_{IV} / РЖ 8.52-8-A_{IV}	РЖ 8.52-6-A_{IV} / РЖ 8.52-6-A_{IV}	РЖ 8.52-5-A_{IV}-Т	РЖ 8.52-5-A_{IV}-Т	РЖ 8.52-6-A_{IV}-Т
	14500	РЖ 8.52-8-A_{IV} / РЖ 8.52-11-A_{IV}	РЖ 8.52-6-A_{IV} / РЖ 8.52-8-A_{IV}	РЖ 8.52-6-A_{IV} / РЖ 8.52-8-A_{IV}	РЖ 8.52-5-A_{IV}-Т	РЖ 8.52-5-A_{IV}-Т	РЖ 8.52-6-A_{IV}-Т
	18000	РЖ 8.52-11-A_{IV} / РЖ 8.52-11-A_{IV}	РЖ 8.52-6-A_{IV} / РЖ 8.52-8-A_{IV}	РЖ 8.52-6-A_{IV} / РЖ 8.52-8-A_{IV}	РЖ 8.52-5-A_{IV}-Т	РЖ 8.52-5-A_{IV}-Т	РЖ 8.52-6-A_{IV}-Т
2-6-3 (4,8 ; 4,8)	11000	РЖ 8.52-1-A_{IV} / РЖ 8.52-6-A_{IV}	РЖ 8.52-1-A_{IV} / РЖ 8.52-6-A_{IV}	РЖ 8.52-1-A_{IV} / РЖ 8.52-6-A_{IV}	РЖ 8.52-5-A_{IV}-Т	РЖ 8.52-5-A_{IV}-Т	РЖ 8.52-5-A_{IV}-Т
	14500	РЖ 8.52-6-A_{IV} / РЖ 8.52-8-A_{IV}	РЖ 8.52-6-A_{IV} / РЖ 8.52-8-A_{IV}	РЖ 8.52-4-A_{IV} / РЖ 8.52-8-A_{IV}	РЖ 8.52-5-A_{IV}-Т	РЖ 8.52-5-A_{IV}-Т	РЖ 8.52-5-A_{IV}-Т
	18000	РЖ 8.52-8-A_{IV} / РЖ 8.52-9-A_{IV}	РЖ 8.52-6-A_{IV} / РЖ 8.52-8-A_{IV}	РЖ 8.52-6-A_{IV} / РЖ 8.52-8-A_{IV}	РЖ 8.52-5-A_{IV}-Т	РЖ 8.52-5-A_{IV}-Т	РЖ 8.52-6-A_{IV}-Т
	21500	РЖ 8.52-9-A_{IV} / —	РЖ 8.52-8- / —	РЖ 8.52-6-A_{IV} / —	РЖ 8.52-5-A_{IV}-Т	РЖ 8.52-5-A_{IV}-Т	РЖ 8.52-6-A_{IV}-Т

Инв. № подл. | Подпись и дата | Взам. инв. №

Шифр схемы	Расчетная нагрузка на ригель кгс/м	Ригельные рамы. Условные марки ригелей Р1	Ригельные рамы. Условные марки ригелей Р2	Ригельные рамы. Условные марки ригелей Р3	Торцевые рамы. Условные марки ригелей Р1	Торцевые рамы. Условные марки ригелей Р2	Торцевые рамы. Условные марки ригелей Р3
2-6-3 (6,0; 4,8)	11000	РЖ8.52-1-A_{IV} / РЖ8.52-6-A_{IV}	РЖ8.52-1-A_{IV} / РЖ8.52-6-A_{IV}	РЖ8.52-4-A_{IV} / РЖ8.52-6-A_{IV}	РЖ8.52-5-A_{IV}-Т	РЖ8.52-5-A_{IV}-Т	РЖ8.52-5-A_{IV}-Т
	14500	РЖ8.52-6-A_{IV} / РЖ8.52-8-A_{IV}	РЖ8.52-4-A_{IV} / РЖ8.52-8-A_{IV}	РЖ8.52-3-A_{IV} / РЖ8.52-6-A_{IV}	РЖ8.52-5-A_{IV}-Т	РЖ8.52-5-A_{IV}-Т	РЖ8.52-6-A_{IV}-Т
	18000	РЖ8.52-8-A_{IV} / РЖ8.52-9-A_{IV}	РЖ8.52-6-A_{IV} / РЖ8.52-8-A_{IV}	РЖ8.52-6-A_{IV} / РЖ8.52-8-A_{IV}	РЖ8.52-5-A_{IV}-Т	РЖ8.52-5-A_{IV}-Т	РЖ8.52-6-A_{IV}-Т
	21500	РЖ8.52-9-A_{IV} / —	РЖ8.52-8-A_{IV} / —	РЖ8.52-6-A_{IV} / —	РЖ8.52-5-A_{IV}-Т	РЖ8.52-5-A_{IV}-Т	РЖ8.52-6-A_{IV}-Т
2-6-3 (6,0; 6,0)	11000	РЖ8.52-1-A_{IV} / РЖ8.52-6-A_{IV}	РЖ8.52-4-A_{IV} / РЖ8.52-8-A_{IV}	РЖ8.52-4-A_{IV} / РЖ8.52-6-A_{IV}	РЖ8.52-5-A_{IV}-Т	РЖ8.52-5-A_{IV}-Т	РЖ8.52-5-A_{IV}-Т
	14500	РЖ8.52-6-A_{IV} / РЖ8.52-8-A_{IV}	РЖ8.52-4-A_{IV} / РЖ8.52-8-A_{IV}	РЖ8.52-6-A_{IV} / РЖ8.52-6-A_{IV}	РЖ8.52-5-A_{IV}-Т	РЖ8.52-5-A_{IV}-Т	РЖ8.52-6-A_{IV}-Т
	18000	РЖ8.52-8-A_{IV} / РЖ8.52-11-A_{IV}	РЖ8.52-6-A_{IV} / РЖ8.52-8-A_{IV}	РЖ8.52-6-A_{IV} / РЖ8.52-8-A_{IV}	РЖ8.52-5-A_{IV}-Т	РЖ8.52-5-A_{IV}-Т	РЖ8.52-6-A_{IV}-Т
	21500	РЖ8.52-11-A_{IV} / —	РЖ8.52-8-A_{IV} / —	РЖ8.52-6-A_{IV} / —	РЖ8.52-5-A_{IV}-Т	РЖ8.52-5-A_{IV}-Т	РЖ8.52-6-A_{IV}-Т
2-6-3 (7,2; 6,0)	11000	РЖ8.52-4-A_{IV} / РЖ8.52-6-A_{IV}	РЖ8.52-1-A_{IV} / РЖ8.52-6-A_{IV}	РЖ8.52-3-A_{IV} / РЖ8.52-6-A_{IV}	РЖ8.52-5-A_{IV}-Т	РЖ8.52-5-A_{IV}-Т	РЖ8.52-6-A_{IV}-Т
	14500	РЖ8.52-6-A_{IV} / РЖ8.52-8-A_{IV}	РЖ8.52-4-A_{IV} / РЖ8.52-8-A_{IV}	РЖ8.52-6-A_{IV} / РЖ8.52-8-A_{IV}	РЖ8.52-5-A_{IV}-Т	РЖ8.52-5-A_{IV}-Т	РЖ8.52-6-A_{IV}-Т
	18000	РЖ8.52-8-A_{IV} / РЖ8.52-11-A_{IV}	РЖ8.52-6-A_{IV} / РЖ8.52-8-A_{IV}	РЖ8.52-6-A_{IV} / РЖ8.52-9-A_{IV}	РЖ8.52-5-A_{IV}-Т	РЖ8.52-5-A_{IV}-Т	РЖ8.52-6-A_{IV}-Т
	21500	РЖ8.52-11-A_{IV} / —	РЖ8.52-8-A_{IV} / —	РЖ8.52-8-A_{IV} / —	РЖ8.52-5-A_{IV}-Т	РЖ8.52-5-A_{IV}-Т	РЖ8.52-6-A_{IV}-Т

Инв. № подл. | Подпись и дата | Взам. инв. №

Ц 00136 45

Шифр схемы	Расчетная нагрузка на ригель кгс/м	Ригельные рамы. Условные марки ригелей					
		Р1	Р2	Р3	Р4	Р5	Р6
3-6-3 (4,8; 4,8)	11000	РЖ 8.52-1-АIV / РЖ 8.52-6-АIV	РЖ 8.52-1-АIV / РЖ 8.52-6-АIV	РЖ 8.52-1-АIV / РЖ 8.52-6-АIV	РЖ 8.52-1-АIV / РЖ 8.52-4-АIV	РЖ 8.52-1-АIV / РЖ 8.52-4-АIV	РЖ 8.52-1-АIV / РЖ 8.52-4-АIV
	14500	РЖ 8.52-6-АIV / РЖ 8.52-8-АIV	РЖ 8.52-6-АIV / РЖ 8.52-8-АIV	РЖ 8.52-4-АIV / РЖ 8.52-8-АIV	РЖ 8.52-4-АIV / РЖ 8.52-6-АIV	РЖ 8.52-4-АIV / РЖ 8.52-6-АIV	РЖ 8.52-4-АIV / РЖ 8.52-6-АIV
	18000	РЖ 8.52-8-АIV / РЖ 8.52-9-АIV	РЖ 8.52-6-АIV / РЖ 8.52-8-АIV	РЖ 8.52-6-АIV / РЖ 8.52-6-АIV	РЖ 8.52-6-АIV / РЖ 8.52-8-АIV	РЖ 8.52-6-АIV / РЖ 8.52-8-АIV	РЖ 8.52-6-АIV / РЖ 8.52-6-АIV
	21500	РЖ 8.52-11-АIV / —	РЖ 8.52-8-АIV / —	РЖ 8.52-6-АIV / —	РЖ 8.52-8-АIV / —	РЖ 8.52-8-АIV / —	РЖ 8.52-6-АIV / —
3-6-3 (6,0; 4,8)	11000	РЖ 8.52-4-АIV / РЖ 8.52-6-АIV	РЖ 8.52-1-АIV / РЖ 8.52-6-АIV	РЖ 8.52-1-АIV / РЖ 8.52-6-АIV	РЖ 8.52-1-АIV / РЖ 8.52-4-АIV	РЖ 8.52-1-АIV / РЖ 8.52-4-АIV	РЖ 8.52-1-АIV / РЖ 8.52-4-АIV
	14500	РЖ 8.52-6-АIV / РЖ 8.52-8-АIV	РЖ 8.52-4-АIV / РЖ 8.52-8-АIV	РЖ 8.52-6-АIV / РЖ 8.52-8-АIV	РЖ 8.52-4-АIV / РЖ 8.52-6-АIV	РЖ 8.52-4-АIV / РЖ 8.52-6-АIV	РЖ 8.52-3-АIV / РЖ 8.52-6-АIV
	18000	РЖ 8.52-8-АIV / РЖ 8.52-9-АIV	РЖ 8.52-6-АIV / РЖ 8.52-8-АIV	РЖ 8.52-6-АIV / РЖ 8.52-8-АIV	РЖ 8.52-6-АIV / РЖ 8.52-8-АIV	РЖ 8.52-6-АIV / РЖ 8.52-8-АIV	РЖ 8.52-6-АIV / РЖ 8.52-6-АIV
	21500	РЖ 8.52-11-АIV / —	РЖ 8.52-8-АIV / —	РЖ 8.52-6-АIV / —	РЖ 8.52-8-АIV / —	РЖ 8.52-8-АIV / —	РЖ 8.52-6-АIV / —
3-6-3 (6,0; 6,0)	11000	РЖ 8.52-4-АIV / РЖ 8.52-8-АIV	РЖ 8.52-4-АIV / РЖ 8.52-6-АIV	РЖ 8.52-4-АIV / РЖ 8.52-6-АIV	РЖ 8.52-1-АIV / РЖ 8.52-4-АIV	РЖ 8.52-1-АIV / РЖ 8.52-4-АIV	РЖ 8.52-1-АIV / РЖ 8.52-4-АIV
	14500	РЖ 8.52-6-АIV / РЖ 8.52-8-АIV	РЖ 8.52-4-АIV / РЖ 8.52-8-АIV	РЖ 8.52-6-АIV / РЖ 8.52-8-АIV	РЖ 8.52-4-АIV / РЖ 8.52-6-АIV	РЖ 8.52-4-АIV / РЖ 8.52-6-АIV	РЖ 8.52-3-АIV / РЖ 8.52-6-АIV
	18000	РЖ 8.52-8-АIV / РЖ 8.52-11-АIV	РЖ 8.52-6-АIV / РЖ 8.52-8-АIV	РЖ 8.52-6-АIV / РЖ 8.52-8-АIV	РЖ 8.52-6-АIV / РЖ 8.52-8-АIV	РЖ 8.52-6-АIV / РЖ 8.52-8-АIV	РЖ 8.52-6-АIV / РЖ 8.52-6-АIV
	21500	РЖ 8.52-11-АIV / —	РЖ 8.52-8-АIV / —	РЖ 8.52-6-АIV / —	РЖ 8.52-8-АIV / —	РЖ 8.52-8-АIV / —	РЖ 8.52-6-АIV / —
3-6-3 (7,2; 6,0)	11000	РЖ 8.52-4-АIV / РЖ 8.52-8-АIV	РЖ 8.52-4-АIV / РЖ 8.52-6-АIV	РЖ 8.52-2-АIV / РЖ 8.52-6-АIV	РЖ 8.52-1-АIV / РЖ 8.52-4-АIV	РЖ 8.52-1-АIV / РЖ 8.52-4-АIV	РЖ 8.52-10-АIV / РЖ 8.52-3-АIV
	14500	РЖ 8.52-6-АIV / РЖ 8.52-8-АIV	РЖ 8.52-4-АIV / РЖ 8.52-8-АIV	РЖ 8.52-6-АIV / РЖ 8.52-8-АIV	РЖ 8.52-4-АIV / РЖ 8.52-6-АIV	РЖ 8.52-4-АIV / РЖ 8.52-6-АIV	РЖ 8.52-3-АIV / РЖ 8.52-6-АIV
	18000	РЖ 8.52-8-АIV / РЖ 8.52-11-АIV	РЖ 8.52-6-АIV / РЖ 8.52-8-АIV	РЖ 8.52-6-АIV / РЖ 8.52-8-АIV	РЖ 8.52-6-АIV / РЖ 8.52-8-АIV	РЖ 8.52-6-АIV / РЖ 8.52-8-АIV	РЖ 8.52-6-АIV / РЖ 8.52-6-АIV
	21500	РЖ 8.52-11-АIV / —	РЖ 8.52-8-АIV / —	РЖ 8.52-8-АIV / —	РЖ 8.52-8-АIV / —	РЖ 8.52-8-АIV / —	РЖ 8.52-6-АIV / —

Инв. № подл. | Подпись и дата | Взам. инв. №

Шифр схемы	Расчетная нагрузка на ригель кгс/м	Торцевые рамы. Условные марки ригелей					
		Р1	Р2	Р3	Р4	Р5	Р6
3-6-3 (4,8; 4,8)	11000	РЖ 8.52-5-АIV-Т	РЖ 8.52-5-АIV-Т	РЖ 8.52-5-АIV-Т	РЖ 8.52-5-АIV-Т	РЖ 8.52-5-АIV-Т	РЖ 8.52-5-АIV-Т
	14500	РЖ 8.52-5-АIV-Т	РЖ 8.52-5-АIV-Т	РЖ 8.52-6-АIV-Т	РЖ 8.52-5-АIV-Т	РЖ 8.52-5-АIV-Т	РЖ 8.52-5-АIV-Т
	18000	РЖ 8.52-5-АIV-Т	РЖ 8.52-5-АIV-Т	РЖ 8.52-6-АIV-Т	РЖ 8.52-5-АIV-Т	РЖ 8.52-5-АIV-Т	РЖ 8.52-5-АIV-Т
	21500	РЖ 8.52-5-АIV-Т	РЖ 8.52-5-АIV-Т	РЖ 8.52-6-АIV-Т	РЖ 8.52-5-АIV-Т	РЖ 8.52-5-АIV-Т	РЖ 8.52-5-АIV-Т
3-6-3 (6,0; 4,8)	11000	РЖ 8.52-5-АIV-Т	РЖ 8.52-5-АIV-Т	РЖ 8.52-5-АIV-Т	РЖ 8.52-5-АIV-Т	РЖ 8.52-5-АIV-Т	РЖ 8.52-5-АIV-Т
	14500	РЖ 8.52-5-АIV-Т	РЖ 8.52-5-АIV-Т	РЖ 8.52-6-АIV-Т	РЖ 8.52-5-АIV-Т	РЖ 8.52-5-АIV-Т	РЖ 8.52-6-АIV-Т
	18000	РЖ 8.52-5-АIV-Т	РЖ 8.52-5-АIV-Т	РЖ 8.52-6-АIV-Т	РЖ 8.52-5-АIV-Т	РЖ 8.52-5-АIV-Т	РЖ 8.52-6-АIV-Т
	21500	РЖ 8.52-5-АIV-Т	РЖ 8.52-5-АIV-Т	РЖ 8.52-6-АIV-Т	РЖ 8.52-5-АIV-Т	РЖ 8.52-5-АIV-Т	РЖ 8.52-6-АIV-Т
3-6-3 (6,0; 6,0)	11000	РЖ 8.52-5-АIV-Т	РЖ 8.52-5-АIV-Т	РЖ 8.52-5-АIV-Т	РЖ 8.52-5-АIV-Т	РЖ 8.52-5-АIV-Т	РЖ 8.52-5-АIV-Т
	14500	РЖ 8.52-5-АIV-Т	РЖ 8.52-5-АIV-Т	РЖ 8.52-6-АIV-Т	РЖ 8.52-5-АIV-Т	РЖ 8.52-5-АIV-Т	РЖ 8.52-6-АIV-Т
	18000	РЖ 8.52-5-АIV-Т	РЖ 8.52-5-АIV-Т	РЖ 8.52-6-АIV-Т	РЖ 8.52-5-АIV-Т	РЖ 8.52-5-АIV-Т	РЖ 8.52-6-АIV-Т
	21500	РЖ 8.52-5-АIV-Т	РЖ 8.52-5-АIV-Т	РЖ 8.52-6-АIV-Т	РЖ 8.52-5-АIV-Т	РЖ 8.52-5-АIV-Т	РЖ 8.52-6-АIV-Т
3-6-3 (7,2; 6,0)	11000	РЖ 8.52-5-АIV-Т	РЖ 8.52-5-АIV-Т	РЖ 8.52-6-АIV-Т	РЖ 8.52-5-АIV-Т	РЖ 8.52-5-АIV-Т	РЖ 8.52-6-АIV-Т
	14500	РЖ 8.52-5-АIV-Т	РЖ 8.52-5-АIV-Т	РЖ 8.52-6-АIV-Т	РЖ 8.52-5-АIV-Т	РЖ 8.52-5-АIV-Т	РЖ 8.52-6-АIV-Т
	18000	РЖ 8.52-5-АIV-Т	РЖ 8.52-5-АIV-Т	РЖ 8.52-6-АIV-Т	РЖ 8.52-5-АIV-Т	РЖ 8.52-5-АIV-Т	РЖ 8.52-6-АIV-Т
	21500	РЖ 8.52-5-АIV-Т	РЖ 8.52-5-АIV-Т	РЖ 8.52-6-АIV-Т	РЖ 8.52-5-АIV-Т	РЖ 8.52-5-АIV-Т	РЖ 8.52-6-АIV-Т

Инв. № подл. | Подпись и дата | Взам. инв. №

1.421.1-1.93.0-1-4

Лист 23

Ц 00136 47

Шифр схемы	Расчетная нагрузка на ригель кгс/м	Рядовые рамы. Условные марки ригелей: Р1	Торцевые рамы. Условные марки ригелей: Р1
1-6-1 (4,8)	11000	РЖ 8.52-4-АтV / РЖ 8.52-8-АтV	РЖ 8.52-3-АтV-Т
	14500	РЖ 8.52-6-АтV / РЖ 8.52-9-АтV	РЖ 8.52-3-АтV-Т
	18000	РЖ 8.52-8-АтV / РЖ 8.52-11-АтV	РЖ 8.52-3-АтV-Т
	21500	РЖ 8.52-11-АтV / РЖ 8.52-11-АтV	РЖ 8.52-3-АтV-Т
1-6-1 (6,0)	11000	РЖ 8.52-3-АтV / РЖ 8.52-6-АтV	РЖ 8.52-7-АтV-Т
	14500	РЖ 8.52-6-АтV / РЖ 8.52-8-АтV	РЖ 8.52-7-АтV-Т
	18000	РЖ 8.52-6-АтV / РЖ 8.52-8-АтV	РЖ 8.52-7-АтV-Т
	21500	РЖ 8.52-8-АтV / РЖ 8.52-8-АтV	РЖ 8.52-7-АтV-Т
1-6-1 (7,2)	11000	РЖ 8.52-6-АтV / РЖ 8.52-6-АтV	РЖ 8.52-7-АтV-Т
	14500	РЖ 8.52-6-АтV / РЖ 8.52-8-АтV	РЖ 8.52-7-АтV-Т
	18000	РЖ 8.52-8-АтV / РЖ 8.52-8-АтV	РЖ 8.52-7-АтV-Т
	21500	РЖ 8.52-8-АтV / РЖ 8.52-10-АтV	РЖ 8.52-7-АтV-Т
2-6-1 (4,8)	11000	РЖ 8.52-1-АтV / РЖ 8.52-6-АтV	РЖ 8.52-3-АтV-Т
	14500	РЖ 8.52-4-АтV / РЖ 8.52-8-АтV	РЖ 8.52-3-АтV-Т
	18000	РЖ 8.52-6-АтV / РЖ 8.52-8-АтV	РЖ 8.52-3-АтV-Т
	21500	РЖ 8.52-9-АтV —	РЖ 8.52-3-АтV-Т
2-6-1 (6,0)	11000	РЖ 8.52-2-АтV / РЖ 8.52-6-АтV	РЖ 8.52-7-АтV-Т
	14500	РЖ 8.52-3-АтV / РЖ 8.52-8-АтV	РЖ 8.52-7-АтV-Т
	18000	РЖ 8.52-6-АтV / РЖ 8.52-10-АтV	РЖ 8.52-7-АтV-Т
	21500	РЖ 8.52-8-АтV / РЖ 8.52-10-АтV	РЖ 8.52-7-АтV-Т
2-6-1 (7,2)	11000	РЖ 8.52-2-АтV / РЖ 8.52-6-АтV	РЖ 8.52-7-АтV-Т
	14500	РЖ 8.52-6-АтV / РЖ 8.52-8-АтV	РЖ 8.52-7-АтV-Т
	18000	РЖ 8.52-6-АтV / РЖ 8.52-10-АтV	РЖ 8.52-7-АтV-Т
	21500	РЖ 8.52-8-АтV —	РЖ 8.52-7-АтV-Т

Инв. № подл. | Подпись и дата | Взам. инв. №

Шифр схемы	Расчетная нагрузка на ригель кгс/м	Рядовые рамы		Рамы торцевые	
		Условные марки ригелей			
		Р1	Р2	Р1	Р2
3-6-1 (4,8)	11000	РЖ 8.52-1-АтV / РЖ 8.52-6-АтV	РЖ 8.52-1-АтV / РЖ 8.52-4-АтV	РЖ 8.52-3-АтV-Т	РЖ 8.52-3-АтV-Т
	14500	РЖ 8.52-6-АтV / РЖ 8.52-8-АтV	РЖ 8.52-4-АтV / РЖ 8.52-6-АтV	РЖ 8.52-3-АтV-Т	РЖ 8.52-3-АтV-Т
	18000	РЖ 8.52-8-АтV / РЖ 8.52-8-АтV	РЖ 8.52-6-АтV / РЖ 8.52-8-АтV	РЖ 8.52-3-АтV-Т	РЖ 8.52-3-АтV-Т
	21500	РЖ 8.52-9-АтV / РЖ 8.52-11-АтV	РЖ 8.52-8-АтV / РЖ 8.52-9-АтV	РЖ 8.52-3-АтV-Т	РЖ 8.52-3-АтV-Т
3-6-1 (6,0)	11000	РЖ 8.52-2-АтV / РЖ 8.52-6-АтV	РЖ 8.52-2-АтV / РЖ 8.52-3-АтV	РЖ 8.52-7-АтV-Т	РЖ 8.52-7-АтV-Т
	14500	РЖ 8.52-6-АтV / РЖ 8.52-8-АтV	РЖ 8.52-3-АтV / РЖ 8.52-6-АтV	РЖ 8.52-7-АтV-Т	РЖ 8.52-7-АтV-Т
	18000	РЖ 8.52-6-АтV / РЖ 8.52-8-АтV	РЖ 8.52-6-АтV / РЖ 8.52-6-АтV	РЖ 8.52-7-АтV-Т	РЖ 8.52-7-АтV-Т
	21500	РЖ 8.52-8-АтV / РЖ 8.52-10-АтV	РЖ 8.52-6-АтV / РЖ 8.52-8-АтV	РЖ 8.52-7-АтV-Т	РЖ 8.52-7-АтV-Т
3-6-1 (7,2)	11000	РЖ 8.52-3-АтV / РЖ 8.52-6-АтV	РЖ 8.52-2-АтV / РЖ 8.52-6-АтV	РЖ 8.52-7-АтV-Т	РЖ 8.52-7-АтV-Т
	14500	РЖ 8.52-6-АтV / РЖ 8.52-8-АтV	РЖ 8.52-3-АтV / РЖ 8.52-6-АтV	РЖ 8.52-7-АтV-Т	РЖ 8.52-7-АтV-Т
	18000	РЖ 8.52-6-АтV / РЖ 8.52-8-АтV	РЖ 8.52-6-АтV / РЖ 8.52-8-АтV	РЖ 8.52-7-АтV-Т	РЖ 8.52-7-АтV-Т
	21500	РЖ 8.52-8-АтV / РЖ 8.52-10-АтV	РЖ 8.52-6-АтV / РЖ 8.52-10-АтV	РЖ 8.52-7-АтV-Т	РЖ 8.52-7-АтV-Т

Шифр схемы	Расчетная нагрузка на ригель кгс/м	Рядовые рамы		Торцевые рамы	
		Условные марки ригелей			
		Р1	Р2	Р1	Р2
1-6-2 (4,8; 4,8)	11000	РЖ 8.52-4-АтV / РЖ 8.52-8-АтV	РЖ 8.52-1-АтV / РЖ 8.52-6-АтV	РЖ 8.52-3-АтV-Т	РЖ 8.52-3-АтV-Т
	14500	РЖ 8.52-8-АтV / РЖ 8.52-9-АтV	РЖ 8.52-6-АтV / РЖ 8.52-8-АтV	РЖ 8.52-3-АтV-Т	РЖ 8.52-3-АтV-Т
	18000	РЖ 8.52-6-АтV / РЖ 8.52-8-АтV	РЖ 8.52-6-АтV / РЖ 8.52-6-АтV	РЖ 8.52-3-АтV-Т	РЖ 8.52-7-АтV-Т
	21500	РЖ 8.52-8-АтV / РЖ 8.52-9-АтV	РЖ 8.52-6-АтV / РЖ 8.52-8-АтV	РЖ 8.52-3-АтV-Т	РЖ 8.52-7-АтV-Т
1-6-2 (6,0; 4,8)	11000	РЖ 8.52-4-АтV / РЖ 8.52-8-АтV	РЖ 8.52-4-АтV / РЖ 8.52-6-АтV	РЖ 8.52-3-АтV-Т	РЖ 8.52-3-АтV-Т
	14500	РЖ 8.52-8-АтV / РЖ 8.52-9-АтV	РЖ 8.52-6-АтV / РЖ 8.52-8-АтV	РЖ 8.52-3-АтV-Т	РЖ 8.52-3-АтV-Т
	18000	РЖ 8.52-6-АтV / РЖ 8.52-8-АтV	РЖ 8.52-6-АтV / РЖ 8.52-6-АтV	РЖ 8.52-3-АтV-Т	РЖ 8.52-7-АтV-Т
	21500	РЖ 8.52-8-АтV / РЖ 8.52-9-АтV	РЖ 8.52-6-АтV / РЖ 8.52-8-АтV	РЖ 8.52-3-АтV-Т	РЖ 8.52-7-АтV-Т
1-6-2 (6,0; 6,0)	11000	РЖ 8.52-6-АтV / РЖ 8.52-8-АтV	РЖ 8.52-4-АтV / РЖ 8.52-8-АтV	РЖ 8.52-3-АтV-Т	РЖ 8.52-3-АтV-Т
	14500	РЖ 8.52-8-АтV / РЖ 8.52-9-АтV	РЖ 8.52-6-АтV / РЖ 8.52-8-АтV	РЖ 8.52-3-АтV-Т	РЖ 8.52-7-АтV-Т
	18000	РЖ 8.52-6-АтV / РЖ 8.52-9-АтV	РЖ 8.52-6-АтV / РЖ 8.52-8-АтV	РЖ 8.52-3-АтV-Т	РЖ 8.52-7-АтV-Т
	21500	РЖ 8.52-8-АтV / РЖ 8.52-11-АтV	РЖ 8.52-6-АтV / РЖ 8.52-8-АтV	РЖ 8.52-3-АтV-Т	РЖ 8.52-7-АтV-Т
1-6-2 (7,2; 6,0)	11000	РЖ 8.52-1-АтV / РЖ 8.52-6-АтV	РЖ 8.52-3-АтV / РЖ 8.52-6-АтV	РЖ 8.52-3-АтV-Т	РЖ 8.52-7-АтV-Т
	14500	РЖ 8.52-6-АтV / РЖ 8.52-8-АтV	РЖ 8.52-6-АтV / РЖ 8.52-8-АтV	РЖ 8.52-3-АтV-Т	РЖ 8.52-7-АтV-Т
	18000	РЖ 8.52-6-АтV / РЖ 8.52-9-АтV	РЖ 8.52-6-АтV / РЖ 8.52-8-АтV	РЖ 8.52-3-АтV-Т	РЖ 8.52-7-АтV-Т
	21500	РЖ 8.52-8-АтV / РЖ 8.52-11-АтV	РЖ 8.52-8-АтV / РЖ 8.52-8-АтV	РЖ 8.52-3-АтV-Т	РЖ 8.52-7-АтV-Т

Инв. № подл. | Подпись и дата | Взам. инв. №

Шифр схемы	Расчетная нагрузка на ригель кгс/м	Рядовые рамы — условные марки ригелей Р1	Рядовые рамы — условные марки ригелей Р2	Торцевые рамы Р1	Торцевые рамы Р2
2-6-2 (4,8; 4,8)	11000	РЖ 8.52-1-АтV / РЖ 8.52-6-АтV	РЖ 8.52-1-АтV / РЖ 8.52-6-АтV	РЖ 8.52-3-АтV-Т	РЖ 8.52-3-АтV-Т
	14500	РЖ 8.52-6-АтV / РЖ 8.52-8-АтV	РЖ 8.52-4-АтV / РЖ 8.52-8-АтV	РЖ 8.52-3-АтV-Т	РЖ 8.52-3-АтV-Т
	18000	РЖ 8.52-8-АтV / РЖ 8.52-9-АтV	РЖ 8.52-6-АтV / РЖ 8.52-8-АтV	РЖ 8.52-3-АтV-Т	РЖ 8.52-3-АтV-Т
	21500	РЖ 8.52-9-АтV / РЖ 8.52-9-АтV	РЖ 8.52-6-АтV / РЖ 8.52-8-АтV	РЖ 8.52-3-АтV-Т	РЖ 8.52-7-АтV-Т
2-6-2 (6,0; 4,8)	11000	РЖ 8.52-1-АтV / РЖ 8.52-8-АтV	РЖ 8.52-1-АтV / РЖ 8.52-6-АтV	РЖ 8.52-3-АтV-Т	РЖ 8.52-3-АтV-Т
	14500	РЖ 8.52-6-АтV / РЖ 8.52-8-АтV	РЖ 8.52-6-АтV / РЖ 8.52-8-АтV	РЖ 8.52-3-АтV-Т	РЖ 8.52-3-АтV-Т
	18000	РЖ 8.52-8-АтV / РЖ 8.52-9-АтV	РЖ 8.52-8-АтV / РЖ 8.52-9-АтV	РЖ 8.52-3-АтV-Т	РЖ 8.52-3-АтV-Т
	21500	РЖ 8.52-9-АтV / РЖ 8.52-9-АтV	РЖ 8.52-6-АтV / РЖ 8.52-8-АтV	РЖ 8.52-3-АтV-Т	РЖ 8.52-7-АтV-Т
2-6-2 (6,0; 6,0)	11000	РЖ 8.52-4-АтV / РЖ 8.52-8-АтV	РЖ 8.52-4-АтV / РЖ 8.52-6-АтV	РЖ 8.52-3-АтV-Т	РЖ 8.52-3-АтV-Т
	14500	РЖ 8.52-6-АтV / РЖ 8.52-8-АтV	РЖ 8.52-6-АтV / РЖ 8.52-8-АтV	РЖ 8.52-3-АтV-Т	РЖ 8.52-3-АтV-Т
	18000	РЖ 8.52-8-АтV / РЖ 8.52-11-АтV	РЖ 8.52-8-АтV / РЖ 8.52-9-АтV	РЖ 8.52-3-АтV-Т	РЖ 8.52-3-АтV-Т
	21500	РЖ 8.52-9-АтV / —	РЖ 8.52-6-АтV / —	РЖ 8.52-3-АтV-Т	РЖ 8.52-7-АтV-Т
2-6-2 (7,2; 6,0)	11000	РЖ 8.52-1-АтV / РЖ 8.52-6-АтV	РЖ 8.52-2-АтV / РЖ 8.52-6-АтV	РЖ 8.52-3-АтV-Т	РЖ 8.52-7-АтV-Т
	14500	РЖ 8.52-4-АтV / РЖ 8.52-8-АтV	РЖ 8.52-6-АтV / РЖ 8.52-6-АтV	РЖ 8.52-3-АтV-Т	РЖ 8.52-7-АтV-Т
	18000	РЖ 8.52-6-АтV / РЖ 8.52-8-АтV	РЖ 8.52-6-АтV / РЖ 8.52-8-АтV	РЖ 8.52-3-АтV-Т	РЖ 8.52-7-АтV-Т
	21500	РЖ 8.52-9-АтV / —	РЖ 8.52-6-АтV / —	РЖ 8.52-3-АтV-Т	РЖ 8.52-7-АтV-Т

Инв. № подл. | Подпись и дата | Взам. инв. №

Шифр схемы	Расчетная нагрузка на ригель кгс/м	Ряговые рамы. Условные марки ригелей			
		Р1	Р2	Р3	Р4
3-6-2 (4,8; 4,8)	11000	РЖ 8.52-1-АтV / РЖ 8.52-6-АтV	РЖ 8.52-1-АтV / РЖ 8.52-6-АтV	РЖ 8.52-1-АтV / РЖ 8.52-4-АтV	РЖ 8.52-1-АтV / РЖ 8.52-4-АтV
	14500	РЖ 8.52-6-АтV / РЖ 8.52-8-АтV	РЖ 8.52-4-АтV / РЖ 8.52-8-АтV	РЖ 8.52-4-АтV / РЖ 8.52-6-АтV	РЖ 8.52-4-АтV / РЖ 8.52-6-АтV
	18000	РЖ 8.52-8-АтV / РЖ 8.52-11-АтV	РЖ 8.52-6-АтV / РЖ 8.52-8-АтV	РЖ 8.52-6-АтV / РЖ 8.52-8-АтV	РЖ 8.52-6-АтV / РЖ 8.52-8-АтV
	21500	РЖ 8.52-9-АтV / РЖ 8.52-9-АтV	РЖ 8.52-6-АтV / РЖ 8.52-8-АтV	РЖ 8.52-8-АтV / РЖ 8.52-9-АтV	РЖ 8.52-6-АтV / РЖ 8.52-8-АтV
3-6-2 (6,0; 4,8)	11000	РЖ 8.52-4-АтV / РЖ 8.52-8-АтV	РЖ 8.52-1-АтV / РЖ 8.52-6-АтV	РЖ 8.52-1-АтV / РЖ 8.52-4-АтV	РЖ 8.52-1-АтV / РЖ 8.52-4-АтV
	14500	РЖ 8.52-6-АтV / РЖ 8.52-8-АтV	РЖ 8.52-6-АтV / РЖ 8.52-8-АтV	РЖ 8.52-4-АтV / РЖ 8.52-6-АтV	РЖ 8.52-4-АтV / РЖ 8.52-6-АтV
	18000	РЖ 8.52-8-АтV / РЖ 8.52-11-АтV	РЖ 8.52-8-АтV / РЖ 8.52-9-АтV	РЖ 8.52-6-АтV / РЖ 8.52-8-АтV	РЖ 8.52-6-АтV / РЖ 8.52-8-АтV
	21500	РЖ 8.52-9-АтV / РЖ 8.52-11-АтV	РЖ 8.52-6-АтV / РЖ 8.52-8-АтV	РЖ 8.52-8-АтV / РЖ 8.52-9-АтV	РЖ 8.52-6-АтV / РЖ 8.52-8-АтV
3-6-2 (6,0; 6,0)	11000	РЖ 8.52-4-АтV / РЖ 8.52-8-АтV	РЖ 8.52-1-АтV / РЖ 8.52-6-АтV	РЖ 8.52-1-АтV / РЖ 8.52-4-АтV	РЖ 8.52-1-АтV / РЖ 8.52-4-АтV
	14500	РЖ 8.52-6-АтV / РЖ 8.52-8-АтV	РЖ 8.52-6-АтV / РЖ 8.52-8-АтV	РЖ 8.52-4-АтV / РЖ 8.52-6-АтV	РЖ 8.52-4-АтV / РЖ 8.52-6-АтV
	18000	РЖ 8.52-8-АтV / РЖ 8.52-11-АтV	РЖ 8.52-8-АтV / РЖ 8.52-9-АтV	РЖ 8.52-6-АтV / РЖ 8.52-8-АтV	РЖ 8.52-6-АтV / РЖ 8.52-8-АтV
	21500	РЖ 8.52-9-АтV / РЖ 8.52-11-АтV	РЖ 8.52-6-АтV / РЖ 8.52-8-АтV	РЖ 8.52-8-АтV / РЖ 8.52-9-АтV	РЖ 8.52-6-АтV / РЖ 8.52-8-АтV
3-6-2 (7,2; 6,0)	11000	РЖ 8.52-1-АтV / РЖ 8.52-6-АтV	РЖ 8.52-2-АтV / РЖ 8.52-6-АтV	РЖ 8.52-1-АтV / РЖ 8.52-4-АтV	РЖ 8.52-2-АтV / РЖ 8.52-6-АтV
	14500	РЖ 8.52-4-АтV / РЖ 8.52-8-АтV	РЖ 8.52-3-АтV / РЖ 8.52-6-АтV	РЖ 8.52-4-АтV / РЖ 8.52-6-АтV	РЖ 8.52-3-АтV / РЖ 8.52-6-АтV
	18000	РЖ 8.52-6-АтV / РЖ 8.52-8-АтV	РЖ 8.52-6-АтV / РЖ 8.52-8-АтV	РЖ 8.52-6-АтV / РЖ 8.52-6-АтV	РЖ 8.52-6-АтV / РЖ 8.52-8-АтV
	21500	РЖ 8.52-9-АтV / РЖ 8.52-11-АтV	РЖ 8.52-6-АтV / РЖ 8.52-8-АтV	РЖ 8.52-8-АтV / РЖ 8.52-9-АтV	РЖ 8.52-6-АтV / РЖ 8.52-8-АтV

Инв. № подл. | Подпись и дата | Взам. инв. №

Шифр схемы	Расчетная нагрузка на ригель кгс/м	Торцевые рамы. Условные марки ригелей			
		Р1	Р2	Р3	Р4
3-6-2 (4,8; 4,8)	11000	РЖ 8.52 - 3 - АтV - Т	РЖ 8.52 - 3 - АтV - Т	РЖ 8.52 - 3 - АтV - Т	РЖ 8.52 - 3 - АтV - Т
	14500	РЖ 8.52 - 3 - АтV - Т	РЖ 8.52 - 3 - АтV - Т	РЖ 8.52 - 3 - АтV - Т	РЖ 8.52 - 3 - АтV - Т
	18000	РЖ 8.52 - 3 - АтV - Т	РЖ 8.52 - 3 - АтV - Т	РЖ 8.52 - 3 - АтV - Т	РЖ 8.52 - 3 - АтV - Т
	21500	РЖ 8.52 - 3 - АтV - Т	РЖ 8.52 - 7 - АтV - Т	РЖ 8.52 - 3 - АтV - Т	РЖ 8.52 - 7 - АтV - Т
3-6-2 (6,0; 4,8)	11000	РЖ 8.52 - 3 - АтV - Т	РЖ 8.52 - 3 - АтV - Т	РЖ 8.52 - 3 - АтV - Т	РЖ 8.52 - 3 - АтV - Т
	14500	РЖ 8.52 - 3 - АтV - Т	РЖ 8.52 - 3 - АтV - Т	РЖ 8.52 - 3 - АтV - Т	РЖ 8.52 - 3 - АтV - Т
	18000	РЖ 8.52 - 3 - АтV - Т	РЖ 8.52 - 3 - АтV - Т	РЖ 8.52 - 3 - АтV - Т	РЖ 8.52 - 3 - АтV - Т
	21500	РЖ 8.52 - 3 - АтV - Т	РЖ 8.52 - 7 - АтV - Т	РЖ 8.52 - 3 - АтV - Т	РЖ 8.52 - 7 - АтV - Т
3-6-2 (6,0; 6,0)	11000	РЖ 8.52 - 3 - АтV - Т	РЖ 8.52 - 3 - АтV - Т	РЖ 8.52 - 3 - АтV - Т	РЖ 8.52 - 3 - АтV - Т
	14500	РЖ 8.52 - 3 - АтV - Т	РЖ 8.52 - 3 - АтV - Т	РЖ 8.52 - 3 - АтV - Т	РЖ 8.52 - 3 - АтV - Т
	18000	РЖ 8.52 - 3 - АтV - Т	РЖ 8.52 - 3 - АтV - Т	РЖ 8.52 - 3 - АтV - Т	РЖ 8.52 - 3 - АтV - Т
	21500	РЖ 8.52 - 3 - АтV - Т	РЖ 8.52 - 7 - АтV - Т	РЖ 8.52 - 3 - АтV - Т	РЖ 8.52 - 7 - АтV - Т
3-6-2 (7,2; 6,0)	11000	РЖ 8.52 - 3 - АтV - Т	РЖ 8.52 - 3 - АтV - Т	РЖ 8.52 - 3 - АтV - Т	РЖ 8.52 - 3 - АтV - Т
	14500	РЖ 8.52 - 3 - АтV - Т	РЖ 8.52 - 7 - АтV - Т	РЖ 8.52 - 3 - АтV - Т	РЖ 8.52 - 7 - АтV - Т
	18000	РЖ 8.52 - 3 - АтV - Т	РЖ 8.52 - 7 - АтV - Т	РЖ 8.52 - 3 - АтV - Т	РЖ 8.52 - 7 - АтV - Т
	21500	РЖ 8.52 - 3 - АтV - Т	РЖ 8.52 - 7 - АтV - Т	РЖ 8.52 - 3 - АтV - Т	РЖ 8.52 - 7 - АтV - Т

Инв. № подл. | Подпись и дата | Взам. инв. №

1.421.1-1.93.0-1-4

Лист 29

Ц 00136 53

Шифр схемы	Расчетная нагрузка на ригель кгс/м	Рядовые рамы. Условные марки ригелей			Торцевые рамы. Условные марки ригелей		
		Р1	Р2	Р3	Р1	Р2	Р3
1-6-3 (4,8; 4,8)	11000	РЖ 8.52-4-АтV / РЖ 8.52-6-АтV	РЖ 8.52-1-АтV / РЖ 8.52-6-АтV	РЖ 8.52-4-АтV / РЖ 8.52-6-АтV	РЖ 8.52-3-АтV-Т	РЖ 8.52-3-АтV-Т	РЖ 8.52-3-АтV-Т
	14500	РЖ 8.52-8-АтV / РЖ 8.52-8-АтV	РЖ 8.52-6-АтV / РЖ 8.52-8-АтV	РЖ 8.52-6-АтV / РЖ 8.52-8-АтV	РЖ 8.52-3-АтV-Т	РЖ 8.52-3-АтV-Т	РЖ 8.52-3-АтV-Т
	18000 (I-II ВЕТР.)	РЖ 8.52-9-АтV / РЖ 8.52-11-АтV	РЖ 8.52-8-АтV / РЖ 8.52-9-АтV	РЖ 8.52-8-АтV / РЖ 8.52-9-АтV	РЖ 8.52-3-АтV-Т	РЖ 8.52-3-АтV-Т	РЖ 8.52-3-АтV-Т
	18000 (III-IV ВЕТР)	РЖ 8.52-9-АтV / РЖ 8.52-11-АтV	РЖ 8.52-6-АтV / РЖ 8.52-8-АтV	РЖ 8.52-6-АтV / РЖ 8.52-8-АтV	РЖ 8.52-3-АтV-Т	РЖ 8.52-3-АтV-Т	РЖ 8.52-7-АтV-Т
1-6-3 (6,0; 4,8)	11000 (I-II ВЕТР.)	РЖ 8.52-4-АтV / РЖ 8.52-8-АтV	РЖ 8.52-6-АтV / РЖ 8.52-8-АтV	РЖ 8.52-4-АтV / РЖ 8.52-8-АтV	РЖ 8.52-3-АтV-Т	РЖ 8.52-3-АтV-Т	РЖ 8.52-3-АтV-Т
	11000 (III-IV ВЕТР.)	РЖ 8.52-4-АтV / РЖ 8.52-8-АтV	РЖ 8.52-6-АтV / РЖ 8.52-8-АтV	РЖ 8.52-4-АтV / РЖ 8.52-8-АтV	РЖ 8.52-3-АтV-Т	РЖ 8.52-3-АтV-Т	РЖ 8.52-3-АтV-Т
	14500 (I-II ВЕТР.)	РЖ 8.52-8-АтV / РЖ 8.52-9-АтV	РЖ 8.52-8-АтV / РЖ 8.52-8-АтV	РЖ 8.52-6-АтV / РЖ 8.52-8-АтV	РЖ 8.52-3-АтV-Т	РЖ 8.52-3-АтV-Т	РЖ 8.52-3-АтV-Т
	14500 (III-IV ВЕТР.)	РЖ 8.52-8-АтV / РЖ 8.52-9-АтV	РЖ 8.52-4-АтV / РЖ 8.52-8-АтV	РЖ 8.52-6-АтV / РЖ 8.52-6-АтV	РЖ 8.52-3-АтV-Т	РЖ 8.52-3-АтV-Т	РЖ 8.52-7-АтV-Т
	18000	РЖ 8.52-9-АтV / РЖ 8.52-11-АтV	РЖ 8.52-6-АтV / РЖ 8.52-8-АтV	РЖ 8.52-6-АтV / РЖ 8.52-6-АтV	РЖ 8.52-3-АтV-Т	РЖ 8.52-3-АтV-Т	РЖ 8.52-7-АтV-Т
1-6-3 (6,0; 6,0)	11000	РЖ 8.52-6-АтV / РЖ 8.52-8-АтV	РЖ 8.52-6-АтV / РЖ 8.52-8-АтV	РЖ 8.52-6-АтV / РЖ 8.52-8-АтV	РЖ 8.52-3-АтV-Т	РЖ 8.52-3-АтV-Т	РЖ 8.52-3-АтV-Т
	14500	РЖ 8.52-8-АтV / РЖ 8.52-11-АтV	РЖ 8.52-6-АтV / РЖ 8.52-8-АтV	РЖ 8.52-6-АтV / РЖ 8.52-8-АтV	РЖ 8.52-3-АтV-Т	РЖ 8.52-3-АтV-Т	РЖ 8.52-7-АтV-Т
	18000	РЖ 8.52-11-АтV / РЖ 8.52-11-АтV	РЖ 8.52-6-АтV / РЖ 8.52-8-АтV	РЖ 8.52-6-АтV / РЖ 8.52-8-АтV	РЖ 8.52-3-АтV-Т	РЖ 8.52-3-АтV-Т	РЖ 8.52-7-АтV-Т
1-6-3 (7,2; 6,0)	11000	РЖ 8.52-6-АтV / РЖ 8.52-8-АтV	РЖ 8.52-1-АтV / РЖ 8.52-8-АтV	РЖ 8.52-6-АтV / РЖ 8.52-6-АтV	РЖ 8.52-3-АтV-Т	РЖ 8.52-3-АтV-Т	РЖ 8.52-7-АтV-Т
	14500	РЖ 8.52-8-АтV / РЖ 8.52-11-АтV	РЖ 8.52-6-АтV / РЖ 8.52-8-АтV	РЖ 8.52-6-АтV / РЖ 8.52-8-АтV	РЖ 8.52-3-АтV-Т	РЖ 8.52-3-АтV-Т	РЖ 8.52-7-АтV-Т
	18000	РЖ 8.52-11-АтV / РЖ 8.52-11-АтV	РЖ 8.52-6-АтV / РЖ 8.52-8-АтV	РЖ 8.52-6-АтV / РЖ 8.52-8-АтV	РЖ 8.52-3-АтV-Т	РЖ 8.52-3-АтV-Т	РЖ 8.52-7-АтV-Т

Инв. № подл. | Подпись и дата | Взам. инв. №

Шифр схемы	Расчетная нагрузка на ригель кгс/м	Рядовые рамы. Условные марки ригелей			Торцевые рамы. Условные марки ригелей		
		Р1	Р2	Р3	Р1	Р2	Р3
2-6-3 (4,8; 4,8)	11000	РЖ 8.52-1-АтV / РЖ 8.52-6-АтV	РЖ 8.52-1-АтV / РЖ 8.52-6-АтV	РЖ 8.52-1-АтV / РЖ 8.52-6-АтV	РЖ 8.52-3-АтV-Т	РЖ 8.52-3-АтV-Т	РЖ 8.52-3-АтV-Т
	14500	РЖ 8.52-6-АтV / РЖ 8.52-8-АтV	РЖ 8.52-6-АтV / РЖ 8.52-8-АтV	РЖ 8.52-4-АтV / РЖ 8.52-8-АтV	РЖ 8.52-3-АтV-Т	РЖ 8.52-3-АтV-Т	РЖ 8.52-3-АтV-Т
	18000	РЖ 8.52-8-АтV / РЖ 8.52-9-АтV	РЖ 8.52-6-АтV / РЖ 8.52-8-АтV	РЖ 8.52-6-АтV / РЖ 8.52-8-АтV	РЖ 8.52-3-АтV-Т	РЖ 8.52-3-АтV-Т	РЖ 8.52-7-АтV-Т
	21500	РЖ 8.52-9-АтV / —	РЖ 8.52-8-АтV / —	РЖ 8.52-6-АтV / —	РЖ 8.52-3-АтV-Т	РЖ 8.52-3-АтV-Т	РЖ 8.52-7-АтV-Т
2-6-3 (6,0; 4,8)	11000	РЖ 8.52-1-АтV / РЖ 8.52-6-АтV	РЖ 8.52-1-АтV / РЖ 8.52-6-АтV	РЖ 8.52-4-АтV / РЖ 8.52-6-АтV	РЖ 8.52-3-АтV-Т	РЖ 8.52-3-АтV-Т	РЖ 8.52-3-АтV-Т
	14500	РЖ 8.52-6-АтV / РЖ 8.52-8-АтV	РЖ 8.52-4-АтV / РЖ 8.52-8-АтV	РЖ 8.52-3-АтV / РЖ 8.52-6-АтV	РЖ 8.52-3-АтV-Т	РЖ 8.52-3-АтV-Т	РЖ 8.52-7-АтV-Т
	18000	РЖ 8.52-8-АтV / РЖ 8.52-9-АтV	РЖ 8.52-6-АтV / РЖ 8.52-8-АтV	РЖ 8.52-6-АтV / РЖ 8.52-8-АтV	РЖ 8.52-3-АтV-Т	РЖ 8.52-3-АтV-Т	РЖ 8-52-7-АтV-Т
	21500	РЖ 8.52-9-АтV / —	РЖ 8.52-8-АтV / —	РЖ 8.52-6-АтV / —	РЖ 8.52-3-АтV-Т	РЖ 8.52-3-АтV-Т	РЖ 8.52-7-АтV-Т
2-6-3 (6,0; 6,0)	11000	РЖ 8.52-1-АтV / РЖ 8.52-6-АтV	РЖ 8.52-4-АтV / РЖ 8.52-8-АтV	РЖ 8.52-4-АтV / РЖ 8.52-6-АтV	РЖ 8.52-3-АтV-Т	РЖ 8.52-3-АтV-Т	РЖ 8.52-3-АтV-Т
	14500	РЖ 8.52-6-АтV / РЖ 8.52-8-АтV	РЖ 8.52-4-АтV / РЖ 8.52-8-АтV	РЖ 8.52-6-АтV / РЖ 8.52-6-АтV	РЖ 8.52-3-АтV-Т	РЖ 8.52-3-АтV-Т	РЖ 8.52-7-АтV-Т
	18000	РЖ 8.52-8-АтV / РЖ 8.52-11-АтV	РЖ 8.52-6-АтV / РЖ 8.52-8-АтV	РЖ 8.52-6-АтV / РЖ 8.52-8-АтV	РЖ 8.52-3-АтV-Т	РЖ 8.52-3-АтV-Т	РЖ 8.52-7-АтV-Т
	21500	РЖ 8.52-11-АтV / —	РЖ 8.52-8-АтV / —	РЖ 8.52-6-АтV / —	РЖ 8.52-3-АтV-Т	РЖ 8.52-3-АтV-Т	РЖ 8.52-7-АтV-Т
2-6-3 (7,2; 6,0)	11000	РЖ 8.52-4-АтV / РЖ 8.52-6-АтV	РЖ 8.52-1-АтV / РЖ 8.52-6-АтV	РЖ 8.52-3-АтV / РЖ 8.52-6-АтV	РЖ 8.52-3-АтV-Т	РЖ 8.52-3-АтV-Т	РЖ 8.52-7-АтV-Т
	14500	РЖ 8.52-6-АтV / РЖ 8.52-8-АтV	РЖ 8.52-4-АтV / РЖ 8.52-8-АтV	РЖ 8.52-6-АтV / РЖ 8.52-8-АтV	РЖ 8.52-3-АтV-Т	РЖ 8.52-3-АтV-Т	РЖ 8.52-7-АтV-Т
	18000	РЖ 8.52-8-АтV / РЖ 8.52-11-АтV	РЖ 8.52-6-АтV / РЖ 8.52-8-АтV	РЖ 8.52-6-АтV / РЖ 8.52-9-АтV	РЖ 8.52-3-АтV-Т	РЖ 8.52-3-АтV-Т	РЖ 8.52-7-АтV-Т
	21500	РЖ 8.52-11-АтV / —	РЖ 8.52-8-АтV / —	РЖ 8.52-8-АтV / —	РЖ 8.52-3-АтV-Т	РЖ 8.52-3-АтV-Т	РЖ 8.52-7-АтV-Т

Инв. № подл. | Подпись и дата | Взам. инв. №

1.421.1-1.93.0-1-4

Лист 31

Шифр схемы	Расчетная нагрузка на ригель кгс/м	Разовые рамы. Условные марки ригелей Р1	Р2	Р3	Р4	Р5	Р6
3-6-3 (4,8; 4,8)	11000	РЖ 8.52-1-АтV / РЖ 8.52-6-АтV	РЖ 8.52-1-АтV / РЖ 8.52-6-АтV	РЖ 8.52-1-АтV / РЖ 8.52-6-АтV	РЖ 8.52-1-АтV / РЖ 8.52-4-АтV	РЖ 8.52-1-АтV / РЖ 8.52-4-АтV	РЖ 8.52-1- / РЖ 8.52-4-
	14500	РЖ 8.52-6-АтV / РЖ 8.52-8-АтV	РЖ 8.52-6-АтV / РЖ 8.52-8-АтV	РЖ 8.52-4-АтV / РЖ 8.52-8-АтV	РЖ 8.52-4-АтV / РЖ 8.52-6-АтV	РЖ 8.52-4-АтV / РЖ 8.52-6-АтV	РЖ 8.52-4- / РЖ 8.52-6-
	18000	РЖ 8.52-8-АтV / РЖ 8.52-9-АтV	РЖ 8.52-6-АтV / РЖ 8.52-8-АтV	РЖ 8.52-6-АтV / РЖ 8.52-6-АтV	РЖ 8.52-6-АтV / РЖ 8.52-8-АтV	РЖ 8.52-6-АтV / РЖ 8.52-8-АтV	РЖ 8.52-6- / РЖ 8.52-6-
	21500	РЖ 8.52-11-АтV / —	РЖ 8.52-8-АтV / —	РЖ 8.52-6-АтV / —	РЖ 8.52-8-АтV / —	РЖ 8.52-8-АтV / —	РЖ 8.52-6- / —
3-6-3 (6,0; 4,8)	11000	РЖ 8.52-4-АтV / РЖ 8.52-6-АтV	РЖ 8.52-1-АтV / РЖ 8.52-6-АтV	РЖ 8.52-1-АтV / РЖ 8.52-6-АтV	РЖ 8.52-1-АтV / РЖ 8.52-4-АтV	РЖ 8.52-1-АтV / РЖ 8.52-4-АтV	РЖ 8.52-1- / РЖ 8.52-4-
	14500	РЖ 8.52-6-АтV / РЖ 8.52-8-АтV	РЖ 8.52-4-АтV / РЖ 8.52-8-АтV	РЖ 8.52-6-АтV / РЖ 8.52-8-АтV	РЖ 8.52-4-АтV / РЖ 8.52-6-АтV	РЖ 8.52-4-АтV / РЖ 8.52-6-АтV	РЖ 8.52-3- / РЖ 8.52-6-
	18000	РЖ 8.52-8-АтV / РЖ 8.52-9-АтV	РЖ 8.52-6-АтV / РЖ 8.52-8-АтV	РЖ 8.52-6-АтV / РЖ 8.52-8-АтV	РЖ 8.52-6-АтV / РЖ 8.52-8-АтV	РЖ 8.52-6-АтV / РЖ 8.52-8-АтV	РЖ 8.52-6- / РЖ 8.52-6-
	21500	РЖ 8.52-11-АтV / —	РЖ 8.52-8-АтV / —	РЖ 8.52-6-АтV / —	РЖ 8.52-8-АтV / —	РЖ 8.52-8-АтV / —	РЖ 8.52-6- / —
3-6-3 (6,0; 6,0)	11000	РЖ 8.52-4-АтV / РЖ 8.52-8-АтV	РЖ 8.52-4-АтV / РЖ 8.52-6-АтV	РЖ 8.52-4-АтV / РЖ 8.52-6-АтV	РЖ 8.52-1-АтV / РЖ 8.52-4-АтV	РЖ 8.52-1-АтV / РЖ 8.52-4-АтV	РЖ 8.52-1- / РЖ 8.52-4-
	14500	РЖ 8.52-6-АтV / РЖ 8.52-8-АтV	РЖ 8.52-4-АтV / РЖ 8.52-8-АтV	РЖ 8.52-6-АтV / РЖ 8.52-8-АтV	РЖ 8.52-4-АтV / РЖ 8.52-6-АтV	РЖ 8.52-4-АтV / РЖ 8.52-6-АтV	РЖ 8.52-3- / РЖ 8.52-6-
	18000	РЖ 8.52-8-АтV / РЖ 8.52-11-АтV	РЖ 8.52-6-АтV / РЖ 8.52-8-АтV	РЖ 8.52-6-АтV / РЖ 8.52-8-АтV	РЖ 8.52-6-АтV / РЖ 8.52-8-АтV	РЖ 8.52-6-АтV / РЖ 8.52-8-АтV	РЖ 8.52-6- / РЖ 8.52-6-
	21500	РЖ 8.52-11-АтV / —	РЖ 8.52-8-АтV / —	РЖ 8.52-6-АтV / —	РЖ 8.52-8-АтV / —	РЖ 8.52-8-АтV / —	РЖ 8.52-6- / —
3-6-3 (7,2; 6,0)	11000	РЖ 8.52-4-АтV / РЖ 8.52-8-АтV	РЖ 8.52-4-АтV / РЖ 8.52-6-АтV	РЖ 8.52-2-АтV / РЖ 8.52-6-АтV	РЖ 8.52-1-АтV / РЖ 8.52-4-АтV	РЖ 8.52-1-АтV / РЖ 8.52-4-АтV	РЖ 8.52-10- / РЖ 8.52-3-
	14500	РЖ 8.52-6-АтV / РЖ 8.52-8-АтV	РЖ 8.52-4-АтV / РЖ 8.52-8-АтV	РЖ 8.52-6-АтV / РЖ 8.52-8-АтV	РЖ 8.52-4-АтV / РЖ 8.52-6-АтV	РЖ 8.52-4-АтV / РЖ 8.52-6-АтV	РЖ 8.52-3- / РЖ 8.52-6-
	18000	РЖ 8.52-8-АтV / РЖ 8.52-11-АтV	РЖ 8.52-6-АтV / РЖ 8.52-8-АтV	РЖ 8.52-6-АтV / РЖ 8.52-8-АтV	РЖ 8.52-6-АтV / РЖ 8.52-8-АтV	РЖ 8.52-6-АтV / РЖ 8.52-8-АтV	РЖ 8.52-6- / РЖ 8.52-6-
	21500	РЖ 8.52-11-АтV / —	РЖ 8.52-8-АтV / —	РЖ 8.52-8-АтV / —	РЖ 8.52-8-АтV / —	РЖ 8.52-8-АтV / —	РЖ 8.52-6- / —

Инв. № подл. | Подпись и дата | Взам. инв. №

1.421.1-1.93.0-1-4

Лист 32

Ц 00136 56

Шифр схемы	Расчетная нагрузка на ригель кгс/м	Торцевые рамы. Условные марки ригелей					
		Р1	Р2	Р3	Р4	Р5	Р6
3-6-3 (4,8; 4,8)	11000	РЖ8.52-3-АтV-Т	РЖ8.52-3-АтV-Т	РЖ8.52-3-АтV-Т	РЖ8.52-3-АтV-Т	РЖ8.52-3-АтV-Т	РЖ8.52-3-АтV-Т
	14500	РЖ8.52-3-АтV-Т	РЖ8.52-3-АтV-Т	РЖ8.52-3-АтV-Т	РЖ8.52-3-АтV-Т	РЖ8.52-3-АтV-Т	РЖ8.52-3-АтV-Т
	18000	РЖ8.52-3-АтV-Т	РЖ8.52-3-АтV-Т	РЖ8.52-7-АтV-Т	РЖ8.52-3-АтV-Т	РЖ8.52-3-АтV-Т	РЖ8.52-7-АтV-Т
	21500	РЖ8.52-3-АтV-Т	РЖ8.52-3-АтV-Т	РЖ8.52-7-АтV-Т	РЖ8.52-3-АтV-Т	РЖ8.52-3-АтV-Т	РЖ8.52-7-АтV-Т
3-6-3 (6,0; 4,8)	11000	РЖ8.52-3-АтV-Т	РЖ8.52-3-АтV-Т	РЖ8.52-3-АтV-Т	РЖ8.52-3-АтV-Т	РЖ8.52-3-АтV-Т	РЖ8.52-3-АтV-Т
	14500	РЖ8.52-3-АтV-Т	РЖ8.52-3-АтV-Т	РЖ8.52-7-АтV-Т	РЖ8.52-3-АтV-Т	РЖ8.52-3-АтV-Т	РЖ8.52-7-АтV-Т
	18000	РЖ8.52-3-АтV-Т	РЖ8.52-3-АтV-Т	РЖ8.52-7-АтV-Т	РЖ8.52-3-АтV-Т	РЖ8.52-3-АтV-Т	РЖ8.52-7-АтV-Т
	21500	РЖ8.52-3-АтV-Т	РЖ8.52-3-АтV-Т	РЖ8.52-7-АтV-Т	РЖ8.52-3-АтV-Т	РЖ8.52-3-АтV-Т	РЖ8.52-7-АтV-Т
3-6-3 (6,0; 6,0)	11000	РЖ8.52-3-АтV-Т	РЖ8.52-3-АтV-Т	РЖ8.52-3-АтV-Т	РЖ8.52-3-АтV-Т	РЖ8.52-3-АтV-Т	РЖ8.52-3-АтV-Т
	14500	РЖ8.52-3-АтV-Т	РЖ8.52-3-АтV-Т	РЖ8.52-7-АтV-Т	РЖ8.52-3-АтV-Т	РЖ8.52-3-АтV-Т	РЖ8.52-7-АтV-Т
	18000	РЖ8.52-3-АтV-Т	РЖ8.52-3-АтV-Т	РЖ8.52-7-АтV-Т	РЖ8.52-3-АтV-Т	РЖ8.52-3-АтV-Т	РЖ8.52-7-АтV-Т
	21500	РЖ8.52-3-АтV-Т	РЖ8.52-3-АтV-Т	РЖ8.52-7-АтV-Т	РЖ8.52-3-АтV-Т	РЖ8.52-3-АтV-Т	РЖ8.52-7-АтV-Т
3-6-3 (7,2; 6,0)	11000	РЖ8.52-3-АтV-Т	РЖ8.52-3-АтV-Т	РЖ8.52-7-АтV-Т	РЖ8.52-3-АтV-Т	РЖ8.52-3-АтV-Т	РЖ8.52-7-АтV-Т
	14500	РЖ8.52-3-АтV-Т	РЖ8.52-3-АтV-Т	РЖ8.52-7-АтV-Т	РЖ8.52-3-АтV-Т	РЖ8.52-3-АтV-Т	РЖ8.52-7-АтV-Т
	18000	РЖ8.52-3-АтV-Т	РЖ8.52-3-АтV-Т	РЖ8.52-7-АтV-Т	РЖ8.52-3-АтV-Т	РЖ8.52-3-АтV-Т	РЖ8.52-7-АтV-Т
	21500	РЖ8.52-3-АтV-Т	РЖ8.52-3-АтV-Т	РЖ8.52-7-АтV-Т	РЖ8.52-3-АтV-Т	РЖ8.52-3-АтV-Т	РЖ8.52-7-АтV-Т

Подпись и дата | Взам. инв. №

Ц 00136 57

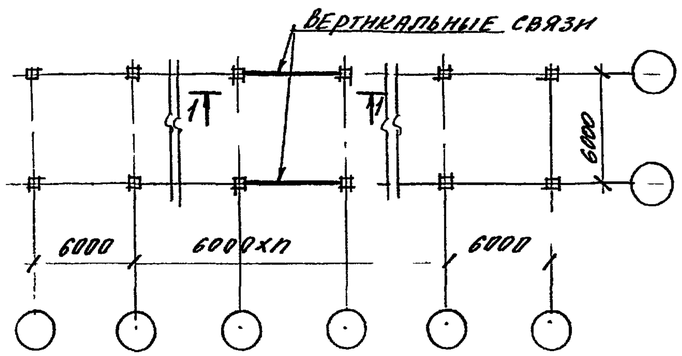

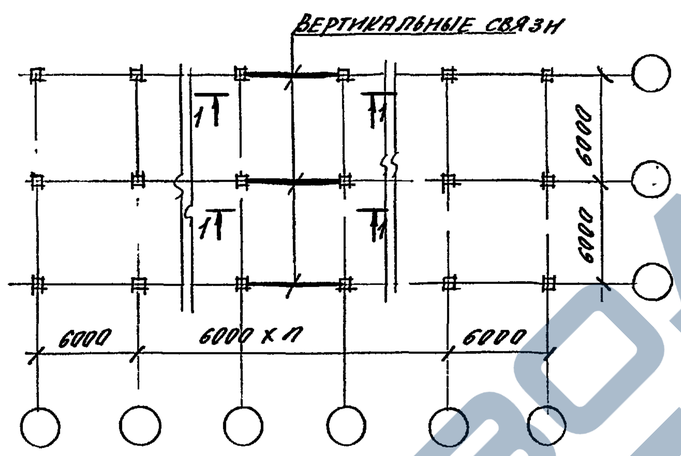

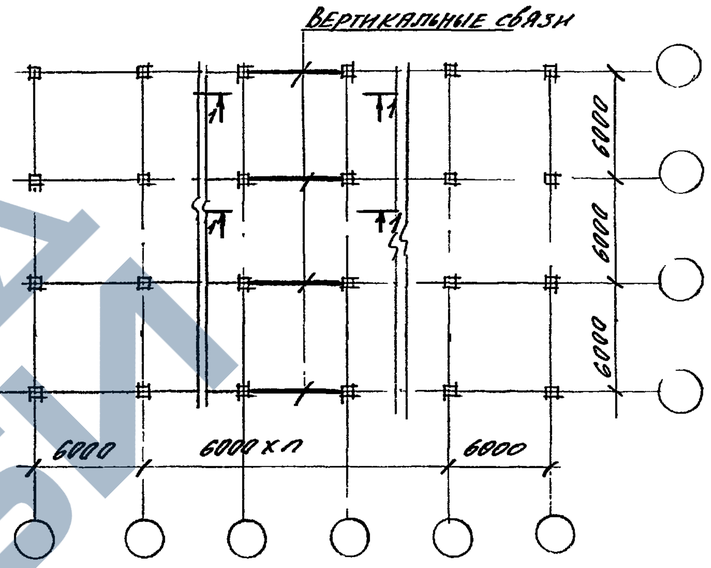

1–1

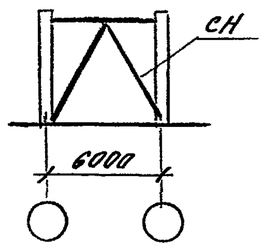

1–1

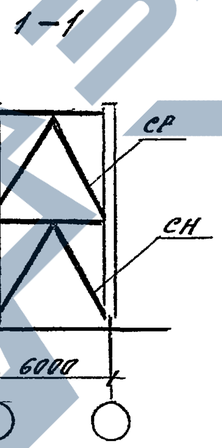

1–1

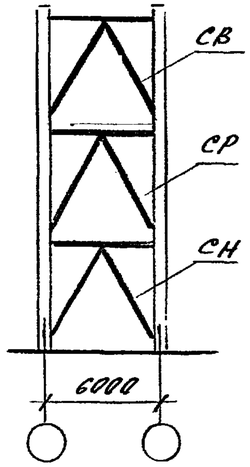

1. Связи см. серию 1.420.1-19 вып. 3-1
2. Узлы крепления связей см. серию 1.420.1-19 вып. 4-2 (для высот этажей 4.8м см. докум. -2; 6.0м -докум. -4 и 7.2 м -докум. -5).

Зав.отд.	Кобыш		
Н.контр.	Мельников		
ГИП	Мельников		
Разраб.	Котова		

1.421.1-1.93.0-1-5

Маркировочные схемы вертикальных связей

Стадия	Лист	Листов
Р	1	2

ЦНИИПромзданий

Ц 00136 58

Шифр габаритной схемы	Условные марки связей		
	СН	СР	СВ
	Рабочие марки связей		
1-6-1 (4.8)	С1	—	—
1-6-1 (6.0)	С8	—	—
1-6-1 (7.2)	С12	—	—
1-6-2 (4.8)	С1	С1	—
1-6-2 (6.0;4.8)	С8	С1	—
1-6-2 (6.0)	С8	С8	—
1-6-2 (7.2;6.0)	С13	С8	—
1-6-3 (4.8)	С1	С1	С1
1-6-3 (6.0;4.8)	С8	С1	С1
1-6-3 (6.0)	С8	С8	С8
1-6-3 (7.2;6.0)	С13	С8	С8

Шифр габаритной схемы	Условные марки связей		
	СН	СР	СВ
	Рабочие марки связей		
2-6-1 (4.8)	С1	—	—
2-6-1 (6.0)	С8	—	—
2-6-1 (7.2)	С12	—	—
2-6-2 (4.8)	С1	С1	—
2-6-2 (6.0;4.8)	С8	С1	—
2-6-2 (6.0)	С8	С8	—
2-6-2 (7.2;6.0)	С13	С8	—
2-6-3 (4.8)	С1	С1	С1
2-6-3 (6.0;4.8)	С8	С1	С1
2-6-3 (6.0)	С8	С8	С8
2-6-3 (7.2;6.0)	С13	С8	С8

Шифр габаритной схемы	Условные марки связей		
	СН	СР	СВ
	Рабочие марки связей		
3-6-1 (4.8)	С1	—	—
3-6-1 (6.0)	С8	—	—
3-6-1 (7.2)	С12	—	—
3-6-2 (4.8)	С1	С1	—
3-6-2 (6.0;4.8)	С8	С1	—
3-6-2 (6.0)	С8	С8	—
3-6-2 (7.2;6.0)	С13	С8	—
3-6-3 (4.8)	С1	С1	С1
3-6-3 (6.0;4.8)	С8	С1	С1
3-6-3 (6.0)	С8	С8	С8
3-6-3 (7.2;6.0)	С13	С8	С8

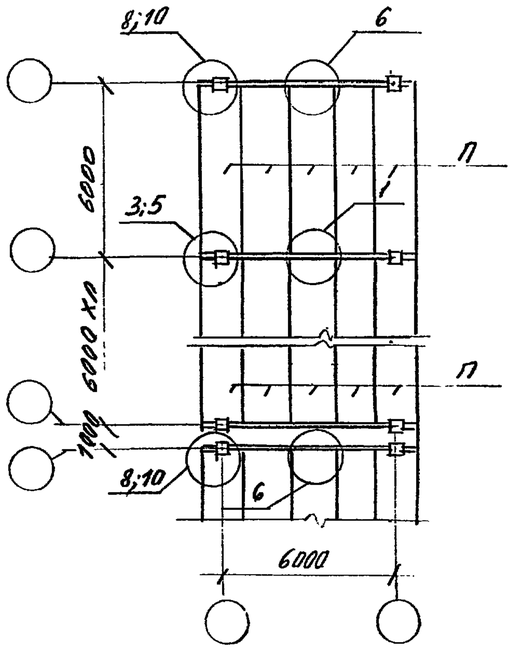

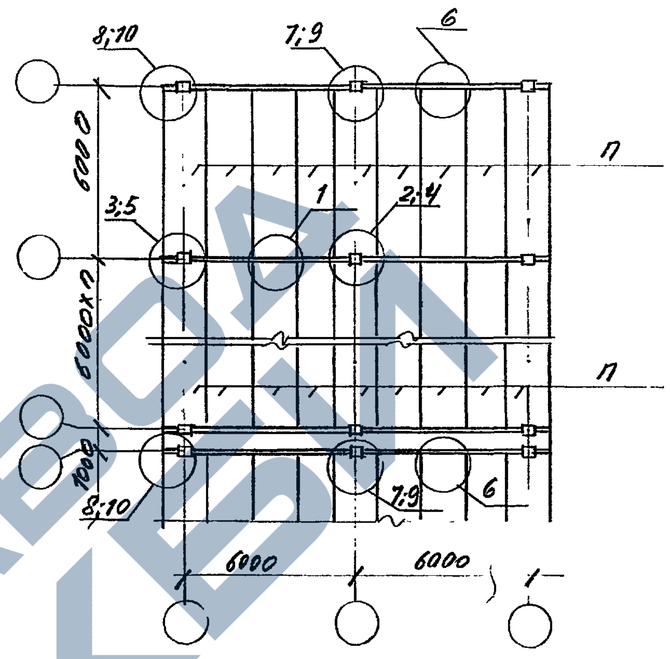

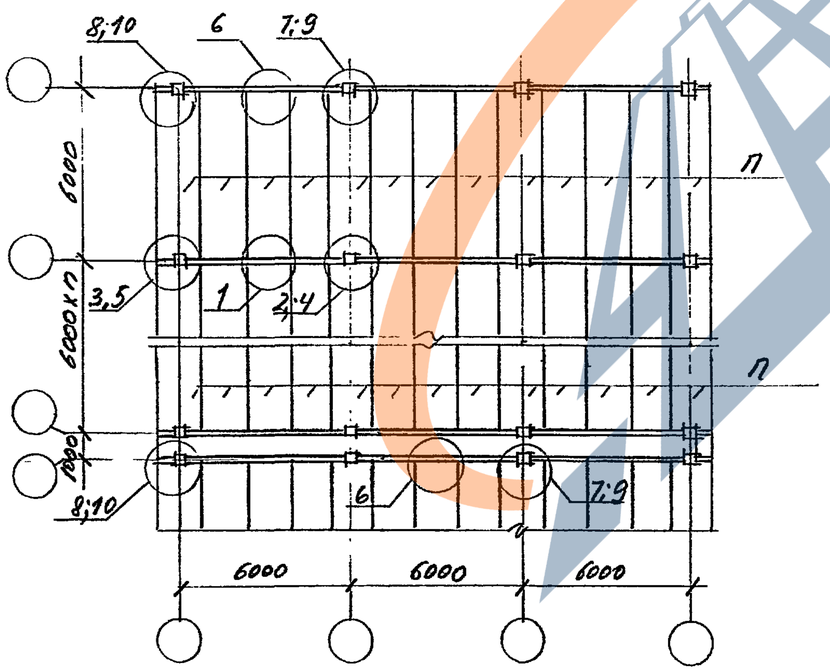

1. Рабочие марки плит по серии 1.042.1-4 принимаются в зависимости от действующей нагрузки
2. Узлы 1, 2; 3; 7; 8 верхнего перекрытия и узлы 4; 5; 9; 10 промежуточных перекрытий см. вып. 6-2.

Инв.№ подл. | Подпись и дата | Взам. инв.№

			1.421.1-1.93.0-1-6
Нач.отд.	Кодыш		Маркировочные схемы плит перекрытий
ГИП	Янкилевич		Стадия: Р; Лист: ; Листов: 1
Инженер	Горшкова		ЦНИИПромзданий
Разраб.	Котова		

Ц 00136 60

https://zavodjbi.com/

Шифр типовой схемы	Расчетная нагрузка на ригель перекрытия кгс/м	Крайние колонны				
		В поперечном направлении			В продольном направлении	
		N тс	Mx тсм	Qx тс	My тсм	Qy тс
1-6-1(48)	11000	45.9	-12.7	-9.4	—	—
		49.8	-8.5	-6.9	±0.7	±0.2
	14500	60.1	-15.5	-11.6	—	—
		57.8	-11.4	-9.1	±0.7	±0.2
	18000	72.9	-18.3	-13.8	—	—
		71.3	-14.2	-11.4	±0.7	±0.2
	21500	86.7	-21.1	-16.1	—	—
		84.6	-17.0	-13.7	±0.7	±0.2
1-6-1(6.0)	11000	48.7	-18.5	-10.0	—	—
		45.6	-12.2	-7.3	±0.9	±0.2
	14500	61.7	-22.7	-12.7	—	—
		60.2	-16.2	-9.7	±9	±0.2
	18000	75.8	-26.5	-14.7	—	—
		72.9	-20.2	-12.1	±0.9	±0.2
	21500	80.3	-30.5	-17.1	—	—
		86.8	-24.2	-14.7	±0.9	±0.2

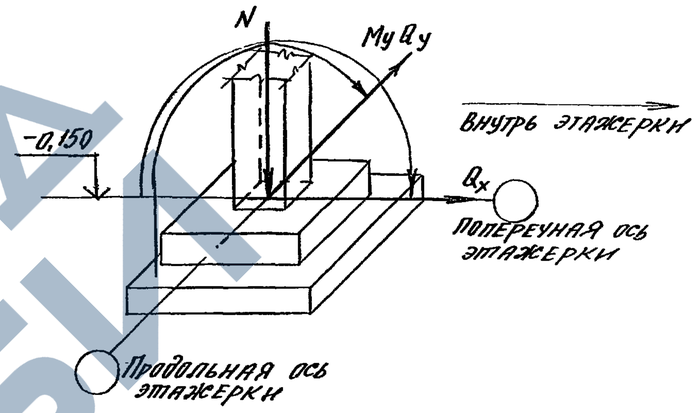

Примечания:

1. Все усилия определены для основного сочетания нагрузок
2. Размерность усилий, проведенных в таблице M[тм]; N[т]; Q[т].
3. Знак „–" (минус) означает направление усилия, обратное указанному по схеме
4. Нормативные усилия могут быть получены из расчетных путем деления последних на усредненный коэффициент перегрузки K=1,15.
5. Усилия определены без учета смещения опор.
6. Для случаев, когда этажерка будет состоять из двух или более температурных блоков (по длине), усилия My и Qy следует умножать на коэффициент K=0,6.
7. Усилия N, Mx и Qx на фундаменты торцевых колонн у температурных швов определяются путем умножения усилий на фундаменты рядовых колонн на коэффициент K=0,6, а усилия My и Qy принимаются без изменения.
   Дополнительные усилия на фундаменты торцевых колонн и колонн у температурных швов даны на листе 15.
8. Дополнительные усилия на фундаменты связевых колонн даны на листе 16

			1.421.1-1.93.0-1-7	
Зав.отд.	Козыш		Усилия от расчетных нагрузок на фундаменты колонн	Стадия: Р; Лист: 1; Листов: 16
Н.контр.	Мельников			
ГИП	Мельников			ЦНИИПРОМЗДАНИЙ
Инженер	Котова			

Шифр габаритной схемы	Расчетная нагрузка на ригель перекрытия, кгс/м	Крайние колонны				
		В поперечном направлении			В продольном направлении	
		N тс	Mx тсм	Bx тс	My тсм	Qy тс
1-6-1 (7,2)	11000	50,1	-19,2	-8,0	–	–
		46,8	-10,7	-5,2	±1,2	±0,2
	14500	63,8	-22,8	-9,6	–	–
		60,0	-14,3	-6,9	±1,2	±0,2
	18000	76,7	-26,3	-11,4	–	–
		74,2	-17,9	-8,6	±1,2	±0,2
	21500	90,7	-29,8	-13,2	–	–
		87,8	-21,5	-10,2	±1,2	±0,2
1-6-2 (7,8)	11000	91,0	-11,3	-7,6	–	–
		86,9	-5,1	-4,1	±0,8	±0,2
	14500	117,0	-13,0	-8,9	–	–
		112,8	-6,8	-5,4	±0,8	±0,2
	18000	146,0	-21,5	-15,1	–	–
		140,8	14,4	-11,5	±0,8	±0,2
	21500	172,0	-24,2	-17,2	–	–
		167,8	-17,2	-13,7	±0,8	±0,2

Шифр габаритной схемы	Расчетная нагрузка на ригель перекрытия, кгс/м	Крайние колонны				
		В поперечном направлении			В продольном направлении	
		N тс	Mx тсм	Bx тс	My тсм	Qy тс
1-6-2 (6,0)	11000	92,8	-12,8	-6,1	–	–
		86,7	-3,9	-2,3	±0,8	±0,2
	14500	119,0	-14,1	-6,9	–	–
		112,8	-5,3	-3,1	±0,8	±0,2
	18000	147,0	-22,7	-11,3	–	–
		142,0	-13,1	-7,8	±0,8	±0,2
	21500	174,1	-25,3	-13,3	–	–
		169,2	-15,9	-9,2	±0,8	±0,2
1-6-2 (6,0)	11000	94,1	-14,5	-7,0	–	–
		88,2	-4,6	-2,7	±0,9	±0,2
	14500	120,1	-16,1	-7,8	–	–
		113,9	-6,3	-3,5	±0,9	±0,2
	18000	148,9	-25,0	-12,8	–	–
		142,8	-14,3	-8,5	±0,9	±0,2
	21500	176,2	-28,0	-14,6	–	–
		169,2	-17,2	-10,3	±0,9	±0,2

Инв. № подл. | Подпись и дата | Взам. инв. №

Шифр габаритной схемы	Расчетная нагрузка на ригель перекрытия, кгс/м	Крайние колонны				
		В поперечном направлении			В продольном направлении	
		N тс	Mx тсм	Qx тс	My тсм	Qy тс
1-6-2(7,2;6,0)	11000	99,2	-21,7	-8,3	–	–
		90,0	-7,8	-3,8	±1,0	±0,2
	14500	125,3	-24,2	-9,5	–	–
		116,9	-10,4	-4,9	±1,0	±0,2
	18000	152,1	-26,9	-10,7	–	–
		144,3	-12,8	-6,2	±1,0	±0,2
	21500	178,3	-29,4	-11,9	–	–
		170,4	-15,4	-7,4	±1,0	±0,2
1-6-3(4,8)	11000	140,1	-15,1	-9,9	–	–
		133,5	-6,0	-4,8	±1,6	±0,6
	14500	181,2	-17,0	-11,5	–	–
		174,1	-7,9	-6,3	±1,6	±0,6
	18000	222,5	-22,7	-15,2	–	–
		217,6	-12,8	-10,0	±1,6	±0,6

Шифр габаритной схемы	Расчетная нагрузка на ригель перекрытия кгс/м	Крайние колонны				
		В поперечном направлении			В продольном направлении	
		N тс	Mx тсм	Qx тс	My тсм	Qy тс
1-6-3(6,0;4,8)	11000	142,3	-17,7	-8,4	–	–
		134,5	-4,7	-2,8	±1,5	±0,3
	14500	185,6	-22,1	-9,2	–	–
		177,2	-8,3	-4,9	±1,5	±03
	18000	226,5	-23,9	-11,6	–	–
		218,3	-10,1	-6,0	±1,5	±0,3
1-6-3(6,0)	11000	146,3	-20,2	-9,2	–	–
		134,9	-4,9	-2,8	±1,2	±0,3
	14500	189,1	-25,3	-11,8	–	–
		177,9	-8,9	-10,4	±1,2	±0,3
	18000	230,0	-27,4	-13,0	–	–
		220,1	-11,2	-6,7	±1,2	±0,3
1-6-3(7,2;6,0)	11000	151,5	-26,5	-9,3	–	–
		138,4	-5,6	-2,5	±1,4	±0,2
	14500	191,3	-28,3	-10,5	–	–
		180,0	-7,4	-3,7	±1,4	±0,2
	18000	232,4	-30,2	-11,3	–	–
		220,2	-9,1	-4,5	±1,4	±0,2

Инв.№ подл. | Подпись и дата | Взам. инв.№

https://zavodjbi.com/

Шифр габаритной схемы	Расчетная нагрузка на ригель перекрытия кгс/м	Крайние колонны					Средние колонны				
		В поперечном направлении			В продольном направлении		В поперечном направлении			В продольном направлении	
		N тс	Mx тсм	Qx тс	My тсм	Qy тс	N тс	Mx тсм	Qx тс	My тсм	Qy тс
2-6-1 (4,8)	11000	37,8	-7,2	-5,2	—	—	76,8	± 3,0	± 1,9	—	—
		36,9	-4,7	-3,7	± 0,8	± 0,2	77,8	—	—	± 0,8	± 0,2
	14500	48,5	-8,7	-6,3	—	—	101,2	± 3,0	± 1,9	—	—
		47,7	-6,1	-5,0	± 0,8	± 0,2	101,2	—	—	± 0,8	± 0,2
	18000	60,1	-10,3	-7,5	—	—	125,2	± 3,0	± 1,9	—	—
		58,9	-7,8	-6,2	± 0,8	± 0,2	125,2	—	—	± 0,8	± 0,2
	21500	70,5	-11,7	-8,9	—	—	149,2	± 3,0	± 1,9	—	—
		70,1	-9,2	-7,4	± 0,8	± 0,2	149,2	—	—	± 0,8	± 0,2
2-6-1 (6,0)	11000	41,2	-11,2	-6,0	—	—	78,2	± 4,7	± 2,1	—	—
		40,3	-7,1	-4,5	± 1,1	± 0,2	78,2	—	—	± 1,1	± 0,2
	14500	51,8	-13,4	-7,2	—	—	102,1	± 4,7	± 2,1	—	—
		51,1	-9,6	-5,8	± 1,1	± 0,2	102,1	—	—	± 1,1	± 0,2
	18000	64,2	-15,9	-8,8	—	—	125,3	± 4,7	± 2,1	—	—
		63,3	-12,2	-7,3	± 1,1	± 0,2	125,3	—	—	± 1,1	± 0,2
	21500	75,3	-18,2	-10,2	—	—	150,1	± 4,7	± 2,1	—	—
		74,4	-14,5	-8,7	± 1,1	± 0,2	150,1	—	—	± 1,1	± 0,2

Инв. № подл. | Подпись и дата | Взам. инв. №

Шифр габаритной схемы	Расчетная нагрузка на ригель перекрытия, кгс/м	Крайние колонны					Средние колонны				
		В поперечном направлении			В продольном направлении		В поперечном направлении			В продольном направлении	
		N тс	Mx тсм	Qx тс	My тсм	Qy тс	N тс	Mx тсм	Qx тс	My тсм	Qy тс
2-6-1(7,2)	11000	41.2	-11.2	-4,6	–	–	78.8	±6,2	±2.2	–	–
		40.1	-6,1	-3.0	±1.0	±0.2	78.8	–	–	±1.0	±0.2
	14500	52.0	-13,2	-5.7	–	–	103.1	±6,2	±2,2	–	–
		51.1	-8,1	-3,9	±1,0	±0,2	103,1	–	–	±1,0	±0,2
	18000	64,1	-15,3	-6.5	–	–	127,2	±6,2	±2,2	–	–
		61,9	-10,3	-4,9	±1.0	±0,2	127,2	–	–	±1,0	±0.2
	21500	74,8	-17.5	-7,6	–	–	152.0	±6,2	±2.2	–	–
		73,1	-12,4	-5,9	±1.0	±0,2	152,0	–	–	±1.0	±0,2
2-6-2(4,8)	11000	79.0	-7.3	-5.1	–	–	165,3	±5,2	±3,2	–	–
		76,1	-3,5	-2,8	±1,1	±0,3	165,3	–	–	±1,1	±0,3
	14500	102.2	-8.7	-6.0	–	–	216,3	±5,2	±3,2	–	–
		97,8	-4,6	-3,6	±1,1	±0,3	216,3	–	–	±1,1	±0,3
	18000	124,8	-9,8	-6,7	–	–	268,1	±5,2	±3,2	–	–
		121,2	-5,7	-4,7	±1,1	±0,3	268,1	–	–	±1,1	±0,3
	21500	162,3	-14,6	-10,4	–	–	306.0	±5,4	±3,3	–	–
		157,9	-10,5	-8,1	±1,1	±0,3	306,0	–	–	±1,1	±0,3

Инв. № подл. | Подпись и дата | Взам. инв. №

Шифр габаритной схемы	Расчетная нагрузка на ригель перекрытия, кгс/м	Крайние колонны					Средние колонны				
		В поперечном направлении			В продольном направлении		В поперечном направлении			В продольном направлении	
		N тс	Mx тсм	Qx тс	My тсм	Qy тс	N тс	Mx тсм	Qx тс	My тсм	Qy тс
2-6-2(6.0;4.8)	11000	80,1	-8,8	-4,1	–	–	166,3	±7,0	±3,1	–	–
		76,1	-2.6	-1.5	±1,0	±0,3	166,3	–	–	±1.0	±0.3
	14500	103,2	-9,6	-4,6	–	–	218,4	±7.0	±3,1	–	–
		97,8	-3,5	-2,0	±1.0	±0,3	218,4	–	–	±1.0	±0,3
	18000	125,4	-10,5	-5,3	–	–	270,1	±7.0	±3,1	–	–
		121,6	-4,5	-2,6	±1,0	±0,3	270,1	–	–	±1.0	±0,3
	21500	161,3	-13,9	-7,3	–	–	310,3	±7.0	±3,1	–	–
		157,2	-8,1	-4,9	±1,0	±0,3	310,3	–	–	±1.0	±0.3
2-6-2 (6,0)	11000	80,1	-9,5	-4,5	–	–	170,2	±8,5	±3,7	–	–
		74,5	-2,7	-1,8	±1,1	±0,3	170,2	–	–	±1,1	±0,3
	14500	108,1	-10,3	-5,0	–	–	223,5	±8,5	±3,7	–	–
		96,3	-3,7	-2,2	±1,1	±0,3	223,5	–	–	±1,1	±0,3
	18000	124,5	-11,2	-5,8	–	–	276,1	±8,5	±3,7	–	–
		118,7	-4,7	-2,9	±1,1	±0,3	276,1	–	–	±1,1	±0,3
	21500	166,5	-15,7	-8,4	–	–	311,4	±8,5	±3,7	–	–
		161,3	-8,9	-5,5	±1,1	±0,3	311,4	–	–	±1,1	±0,3

Инв. № подл. | Подпись и дата | Взам. инв. №

Шифр габаритной схемы	Расчетная нагрузка на ригель перекрытия, кгс/м	Крайние колонны					Средние колонны				
		В поперечном направлении			В продольном направлении		В поперечном направлении			В продольном направлении	
		N тс	Mx тсм	Qx тс	My тсм	Qy тс	N тс	Mx тсм	Qx тс	My тсм	Qy тс
2-6-2 (7.2; 6.0)	11000	89.1	-12,9	-4.7	–	–	163.4	±10.9	±3,8	–	–
		82.9	-3,8	-1,8	±1.2	±0.2	163,4	–	–	±1.2	±0.2
	14500	113.2	-14.1	-5.4	–	–	214.0	±10,9	±3,8	–	–
		107.1	-15,1	-2,5	±1.2	±0.2	214,0	–	–	±1.2	±0.2
	18000	137.3	-15,4	-5,9	–	–	265,1	±10,9	±3,8	–	–
		131.4	-6,3	-3,1	±1.2	±0,2	265,1	–	–	±1.2	±0,2
	21500	161,2	-16.7	-6,5	–	–	313,4	±10,9	±3,8	–	–
		154,9	-7.5	-3,6	±1.2	±0,2	313,4	–	–	±1.2	±0,2
2-6-3 (4.8)	11000	113,9	-9.4	-6,1	–	–	208,4	±7.7	±4,4	–	–
		112.0	-3,8	-3.0	±2,6	±0.9	208,4	–	–	±2,6	±0,9
	14500	147,8	-10,6	-7.0	–	–	274,0	±7.7	±4,4	–	–
		144,1	-5.1	-3,9	±2.6	±0,9	274,0	–	–	±2.6	±0,9
	18000	182,0	-11,9	-7,9	–	–	338,5	±7.7	±4,4	–	–
		177,3	-6,4	-5,0	±2.6	±0,9	338,5	–	–	±2.6	±0,9
	21500	234,5	-17.7	-12.0	–	–	466,1	±7.7	±4,4	–	–
		226,4	-11.5	-9.0	±2.6	±0.9	466,1	–	–	±2.6	±0,9

Шифр лабиринтной схемы	Расчетная нагрузка на ригель перекрытия, кгс/м	Крайние колонны					Средние колонны				
		В поперечном направлении			В продольном направлении		В поперечном направлении			В продольном направлении	
		N тс	Nx тсм	Qx тс	Ny тсм	Qy тс	N тс	Mx тсм	Qx тс	My тсм	Qy тс
2-6-3(6,0; 4,8)	11000	119.0	-11,0	-5,0	–	–	248,3	± 10,3	± 4,4	–	–
		111.3	-2,0	-1,7	± 2,3	± 0,6	248,3	–	–	± 2,3	± 0,6
	14500	163,4	-14,6	-7,0	–	–	322,5	± 10,3	± 4,4	–	–
		155,0	-6,0	-3,6	± 2,3	± 0,6	322,5	–	–	± 2,3	± 0,6
	18000	198,2	-15,8	-7,9	–	–	398,0	± 10,3	± 4,4	–	–
		189,6	-7,5	-4,6	± 2,3	± 0,6	398,0	–	–	± 2,3	± 0,6
	21500	234,5	-17,3	-8,7	–	–	476,4	± 10,3	± 4,4	–	–
		225,7	-8,8	-5,5	± 2,3	± 0,6	476,4	–	–	± 2,3	± 0,6
2-6-3(6,0)	11000	121,3	-12,4	-5,6	–	–	254,2	± 12,6	± 5,4	–	–
		110,0	-3,0	-1,8	± 2,3	± 0,6	254,2	–	–	± 2,3	± 0,6
	14500	165,5	-16,7	-7,9	–	–	327,5	± 12,6	± 5,4	–	–
		154,2	-6,8	-4,0	± 2,3	± 0,6	327,5	–	–	± 2,3	± 0,6
	18000	201,4	-18,1	-8,7	–	–	404,0	± 12,6	± 5,4	–	–
		190,1	-8,4	-4,9	± 2,3	± 0,6	404,0	–	–	± 2,3	± 0,6
	21500	235,6	-19,9	-9,7	–	–	483,1	± 12,6	± 5,4	–	–
		224,2	-10,1	-5,9	± 2,3	± 0,6	483,1	–	–	± 2,3	± 0,6

Шифр габаритной схемы	Расчетная нагрузка на ригель перекрытия, кгс/м	Крайние колонны					Средние колонны				
		В поперечном направлении			В продольном направлении		В поперечном направлении			В продольном направлении	
		N тс	Mx тсм	Qx тс	My тсм	Qy тс	N тс	Mx тсм	Qx тс	My тсм	Qy тс
2-6-3(7,2; 6,0)	11000	133,0	-16,9	-6,1	–	–	252,0	±1,7	±0,3	–	–
		119,1	-4,1	-1,9	±1,7	±0,3	252,0	–	–	±1,7	±0,3
	14500	169,3	-18,3	-6,7	–	–	330,0	±1,7	±0,3	–	–
		154,5	-5,4	-2,5	±1,7	±0,3	330,0	–	–	±1,7	±0,3
	18000	202,3	-19,6	-7,5	–	–	406,5	±1,7	±0,3	–	–
		189,2	-6,7	-3,2	±1,7	±0,3	406,5	–	–	±1,7	±0,3
	21500	238,5	-20,8	-8,0	–	–	484,9	±1,7	±0,3	–	–
		224,6	-8,0	-4,0	±1,7	±0,3	484,9	–	–	±1,7	±0,3
3-6-1 (4,8)	11000	39,1	-7,5	-5,4	–	–	76,1	4,1	2,9	–	–
		38,4	-5,7	-4,3	±1,0	±0,2	76,1	2,0	1,6	±1,0	±0,2
	14500	51,3	-9,4	-7,2	–	–	99,3	4,1	3,4	–	–
		51,0	-7,6	-6,0	±1,0	±0,2	99,3	2,6	2,1	±1,0	±0,2
	18000	62,0	-11,3	-8,7	–	–	123,4	5,4	4,0	–	–
		62,5	-9,4	-7,5	±1,0	±0,2	123,4	3,2	2,6	±1,0	±0,2
	21500	74,2	-13,2	-10,1	–	–	147,0	6,0	4,5	–	–
		73,8	-11,3	-8,9	±1,0	±0,2	147,0	3,9	3,2	±1,0	±0,2

Шифр габаритной схемы	Расчетная нагрузка на ригель перекрытия, кгс/м	Крайние колонны					Средние колонны				
		В поперечном направлении			В продольном направлении		В поперечном направлении			В продольном направлении	
		N тс	Mx тсм	Qx тс	My тсм	Qy тс	N тс	Mx тсм	Qx тс	My тсм	Qy тс
3-6-1 (6,0)	11000	42,3	-11,6	-6,4	–	–	76,4	4,1	2,9	–	–
		41,3	-8,7	-5,2	±1,2	±0,2	75,9	2,0	1,6	±1,2	±0,2
	14500	54,3	-14,7	-8,2	–	–	99,0	4,7	3,4	–	–
		53,3	-11,8	-7,0	±1,2	±0,2	98,0	2,6	2,1	±1,2	±0,2
	18000	66,4	-17,3	-9,8	–	–	124,1	7,7	4,2	–	–
		65,4	-14,5	-8,7	±1,2	±0,2	123,6	4,6	2,8	±1,2	±0,2
	21500	78,6	-20,1	-11,7	–	–	147,3	8,6	4,8	–	–
		77,6	-17,3	-10,4	±1,2	±0,2	146,4	5,6	3,4	±1,2	±0,2
3-6-1(7,2)	11000	43,4	-11,1	-4,9	–	–	78,3	8,0	2,8	–	–
		41,2	-7,4	-3,7	±1,6	±0,2	78,0	2,5	1,3	±1,6	±0,2
	14500	54,1	-13,5	-6,1	–	–	102,1	8,8	3,2	–	–
		53,2	-9,7	-4,6	±1,6	±0,2	101,0	3,4	1,7	±1,6	±0,2
	18000	65,9	-15,9	-7,3	–	–	125,4	9,6	3,6	–	–
		65,1	-12,2	-5,9	±1,6	±0,2	124,3	4,2	2,1	±1,6	±0,2
	21500	78,1	-18,4	-8,3	–	–	149,5	10,5	4,0	–	–
		76,5	-14,6	-7,1	±1,6	±0,2	148,1	5,0	2,5	±1,6	±0,2

Ц 00136 т0

Шифр габаритной схемы	Расчетная нагрузка на ригель перекрытия, кгс/м	Крайние колонны					Средние колонны				
		В поперечном направлении			В продольном направлении		В поперечном направлении			В продольном направлении	
		N тс	Mx тсм	Qx тс	My тсм	Qy тс	N тс	Mx тсм	Qx тс	My тсм	Qy тс
3-6-2 (4,8)	11000	81,3	-6,8	-4,7	–	–	150,3	4,4	2,9	–	–
		78,1	-3,9	-3,1	±1,7	±0,5	149,1	1,1	0,9	±1,7	±0,5
	14500	105,0	-8,1	-6,8	–	–	197,5	4,8	3,2	–	–
		102,4	-5,3	-4,2	±1,7	±0,5	195,7	1,5	1,2	±1,7	±0,5
	18000	130,0	-9,5	-6,9	–	–	243,1	5,1	3,4	–	–
		126,3	-6,7	-5,2	±1,7	±0,5	242,3	1,8	1,4	±1,7	±0,5
	21500	163,4	-13,8	-10,2	–	–	290,0	5,3	3,4	–	–
		161,5	-10,7	-8,5	±1,7	±0,5	290,0	1,3	1,1	±1,7	±0,5
3-6-2 (6,0; 4,8)	11000	81,1	-7,4	-3,7	–	–	152,3	5,6	2,7	–	–
		78,5	-3,1	-1,9	±1,7	±0,4	151,3	1,0	0,6	±1,7	±0,4
	14500	104,5	-8,4	-4,5	–	–	199,6	6,0	2,9	–	–
		101,2	-4,1	-2,6	±1,7	±0,4	198,4	1,3	0,8	±1,7	±0,4
	18000	127,6	-9,5	-5,0	–	–	246,2	6,3	3,1	–	–
		124,1	-5,4	-3,1	±1,7	±0,4	245,3	1,7	1,0	±1,7	±0,4
	21500	162,7	-12,9	-6,7	–	–	294,5	6,8	3,2	–	–
		159,3	-8,3	-5,0	±1,7	±0,4	293,1	1,4	0,8	±1,7	±0,4

Шифр габаритной схемы	Расчетная нагрузка на ригель перекрытия, кгс/м	Крайние колонны					Средние колонны				
		В поперечном направлении			В продольном направлении		В поперечном направлении			В продольном направлении	
		N тс	Mx тсм	Qx тс	My тсм	Qy тс	N тс	Mx тсм	Qx тс	My тсм	Qy тс
3-6-2 (6.0)	11000	82.3	-7.8	-3.9	–	–	162.1	6.2	2.9	–	–
		78.1	-3.1	-1.9	±1.8	±0.4	160.0	1.0	0.6	±1.8	±0.4
	14500	106.1	-8.9	-4.6	–	–	212.3	6.5	3.1	–	–
		102.3	-4.2	-2.6	±1.8	±0.4	210.5	1.3	0.8	±1.8	±0.4
	18000	129.5	-9.8	-5.1	–	–	262.5	6.8	3.3	–	–
		125.4	-5.2	-3.2	±1.8	±0.4	260.0	1.7	1.0	±1.8	±0.4
	21500	162.4	-14.9	-7.9	–	–	297.4	7.9	3.7	–	–
		158.1	-9.8	-5.9	±1.8	±0.4	295.6	1.8	1.1	±1.8	±0.4
3-6-2 (7.2; 6.0)	11000	90.5	-10.8	-4.2	–	–	156.2	9.4	3.5	–	–
		85.3	-3.9	-1.5	±1.3	±0.2	154.3	1.7	0.9	±1.3	±0.2
	14500	114.6	-12.3	-4.9	–	–	202.4	10.0	3.8	–	–
		110.0	-5.2	-2.6	±1.3	±0.2	201.1	2.2	1.2	±1.3	±0.2
	18000	139.3	-13.4	-5.3	–	–	249.5	10.5	4.1	–	–
		134.7	-6.5	-3.2	±1.3	±0.2	248.3	2.8	1.4	±1.3	±0.2
	21500	164.0	-14.7	-6.2	–	–	294.7	11.1	4.4	–	–
		159.2	-7.9	-3.9	±1.3	±0.2	294.3	3.3	1.7	±1.3	±0.2

Шифр габаритной схемы	Расчетная нагрузка на ригель перекрытия q, кгс/м	Крайние колонны					Средние колонны				
		В поперечном направлении			В продольном направлении		В поперечном направлении			В продольном направлении	
		N тс	Mx тсм	Qx тс	My тсм	Qy тс	N тс	Nx тсм	Qx тс	My тсм	Qy тс
3-6-3 (4,8)	11000	121.0	-8,3	-5,6	–	–	225,1	5,9	3,9	–	–
		115.1	-4,2	-3,2	±2,8	±1,0	223,0	1,2	1,0	±2,8	±1,0
	14500	156,2	-9,6	-6,7	–	–	295,4	6,2	4,2	–	–
		150,3	-5,4	-4,3	±2,8	±1,0	293,2	1,5	1,3	±2,8	±1,0
	18000	201,5	-14,5	-10,3	–	–	365,4	6,9	4,5	–	–
		196,3	-10,2	-7,9	±2,8	±1,0	364,2	1,8	1,6	±2,8	±1,0
	21500	238,4	-16,7	-11,9	–	–	435,6	7,3	4,8	–	–
		232,3	-12,0	-9,7	±2,8	±1,0	433,1	2,1	1,9	±2,8	±1,0
3-6-3(6,0; 4,8)	11000	122,1	-9,2	-4,4	–	–	227,1	7,7	3,6	–	–
		115,3	-3,0	-1,8	±2,5	±0,7	224,5	1,0	0,6	±2,5	±0,7
	14500	166,5	-12,7	-6,2	–	–	297,4	8,4	3,8	–	–
		160,3	-6,3	-3,7	±2,5	±0,7	295,0	1,1	0,8	±2,5	±0,7
	18000	202,4	-14,3	-7,2	–	–	367,3	8,7	4,0	–	–
		196,5	-7,8	-4,6	±2,5	±0,7	365,2	1,4	1,0	±2,5	±0,7
	21500	239,4	-15,7	-7,9	–	–	437,7	9,0	4,2	–	–
		233,2	-9,4	-5,4	±2,5	±0,7	435,2	1,7	1,2	±2,5	±0,7

Шифр габаритной схемы	Расчетная нагрузка на ригель перекрытия, кгс/м	Крайние колонны					Средние колонны				
		В поперечном направлении			В продольном направлении		В поперечном направлении			В продольном направлении	
		N тс	Mx тсм	Qx тс	My тсм	Qy тс	N тс	Mx тсм	Qx тс	My тсм	Qy тс
3-6-3(6,0)	11000	115,1	-10,1	-4,9	–	–	223,0	8,8	4,1	–	–
		106,3	-3,1	-1,9	±2,6	±0,6	219,3	0,9	0,6	±2,5	±0,6
	14500	167,4	-14,3	-7,1	–	–	302,4	9,7	4,6	–	–
		158,3	-7,0	-4,2	±2,6	±0,6	299,0	1,1	0,9	±2,5	±0,6
	18000	204,0	-15,9	-8,0	–	–	373,4	10,2	4,8	–	–
		194,1	-8,8	-5,3	±2,6	±0,6	370,2	1,4	1,1	±2,5	±0,6
	21500	240,1	-17,8	-9,1	–	–	444,0	10,5	5,0	–	–
		230,0	-10,4	-6,2	±2,6	±0,6	440,3	1,6	1,3	±2,5	±0,6
3-6-7(7,2;6,0)	11000	132,0	-13,0	-5,0	–	–	235,4	12,0	4,2	–	–
		122,5	-3,4	-2,0	±1,8	±0,3	231,0	1,1	0,5	±1,8	±0,3
	14500	167,3	-14,2	-3,8	–	–	305,7	12,4	4,4	–	–
		158,0	-4,5	-2,6	±1,8	±0,3	301,2	1,4	0,7	±1,8	±0,3
	18000	203,4	-15,3	-6,4	–	–	376,4	12,7	4,6	–	–
		194,1	-5,6	-3,3	±1,8	±0,3	372,3	1,8	0,8	±1,8	±0,3
	21500	239,5	-16,4	-7,0	–	–	446,0	13,1	4,7	–	–
		229,2	-6,8	-4,0	±1,8	±0,3	442,4	2,1	1,0	±1,8	±0,3

Дополнительные усилия от расчетных нагрузок на фундаменты у торцевых колонн и колонн у деформационных швов

Шифр габаритной схемы	Расчетная нагрузка на ригель перекрытия, кгс/м															
	11000				14500				18000				21500			
	Крайняя колонна		Средняя колонна		Крайняя колонна		Средняя колонна		Крайняя колонна		Средняя колонна		Крайняя колонна		Средняя колонна	
	My	Qy	My	Qy	My	Qy	My	Qy	My	Qy	My	Qy	My	Qy	My	Qy
1-6-1 (4.8); 2-6-1 (4.8) 3-6-1 (4.8)	-1,9	-1,6	-3,0	-2,5	-2,5	-2,1	-4,0	-3,3	-3,1	-2,6	-5,0	-4,1	-3,7	-3,2	-5,9	-4,9
1-6-1 (6,0); 2-6-1 (6.0) 3-6-1 (6.0)	-1,9	-1,2	-3,0	-1,9	-2,5	-1,6	-4,0	-2,5	-3,1	-2,0	-5,0	-3,1	-3,7	-2,4	-5,9	-3,7
1-6-1 (7,2); 2-6-1 (7.2) 3-6-1 (7.2)	-1,9	-0,9	-3,0	-1,5	-2,5	-1,2	-4,0	-2,0	-3,1	-1,5	-5,0	-2,5	-3,7	-1,8	-5,9	-3,0
1-6-2(4,8); 2-6-2(4,8); 3-6-2(4,8)	-0,6	-0,5	-1,0	-0,8	-0,8	-0,7	-1,3	-1,1	-1,0	-0,8	-1,6	-1,3	-1,2	-1,0	-2,0	-1,6
1-6-2(6,0;4,8); 2-6-2(6,0;4,8); 3-6-2(6,0;4,8)	-0,6	-0,4	-1,0	-0,6	-0,8	-0,5	-1,3	-0,8	-1,0	-0,7	-1,6	-1,0	-1,2	-0,8	-2,0	-1,2
1-6-2 (6,0); 2-6-2(6.0); 3-6-2(6.0)	-0,6	-0,4	-1,0	-0,6	-0,8	-0,5	-1,3	-0,8	-1,0	-0,7	-1,6	-1,0	-1,2	-0,8	-2,0	-1,2
1-6-2(7,2;6,0); 2-6-2(7,2;6,0); 3-6-2(7,2;6,0)	-0,6	-0,3	-1,0	-0,5	-0,8	-0,4	-1,3	-0,7	-1,0	-0,5	-1,6	-0,8	-1,2	-0,6	-2,0	-1,0
1-6-3 (4.8); 2-6-3(4.8); 3-6-3(4.8)	-1,4	-1,1	-2,2	-1,8	-1,9	-1,5	-2,9	-2,4	-2,3	-1,8	-3,6	-3,0	-2,8	-2,2	-4,3	-3,5
1-6-3(6.0;4.8); 2-6-3(6.0;4.8); 3-6-3(6.0;4.8)	-1,4	-0,9	-2,2	-1,4	-1,9	-1,2	-2,9	-1,9	-2,3	-1,5	-3,6	-2,3	-2,8	-1,8	-4,3	-2,8
1-6-3(6.0); 2-6-3(6.0); 3-6-3(6.0)	-1,4	-0,9	-2,2	-1,4	-1,9	-1,2	-2,9	-1,9	-2,3	-1,5	-3,6	-2,3	-2,8	-1,8	-4,3	-2,8
1-6-3(7.2;6.0); 2-6-3(7.2;6.0); 3-6-3(7.2;6.0)	-1,4	-0,7	-2,2	-1,1	-1,9	-0,9	-2,9	-1,5	-2,3	-1,2	-3,6	-1,8	-2,8	-1,4	-4,3	-2,2

Дополнительные усилия суммируются с усилиями N, My, Qy (с $\kappa = 0,6$) приведенными в таблицах для рядовых колонн.

Дополнительные усилия от расчетных нагрузок на фундаменты связевых колонн

Шифр габаритной схемы	N	My	Qy
1 - 6 - 1 (4,8)	2,3	±0,5	±1,9
1 - 6 - 1 (6,0)	3,1	±0,5	±2,0
1 - 6 - 1 (7,2)	3,9	±0,6	±2,0
2 - 6 - 1 (4,8)	2,8	±0,6	±2,3
2 - 6 - 1 (6,0)	3,7	±0,6	±2,4
2 - 6 - 1 (7,2)	4,6	±0,7	±2,4
3 - 6 - 1 (4,8)	3,0	±0,6	±2,5
3 - 6 - 1 (6,0)	4,0	±0,6	±2,6
3 - 6 - 1 (7,2)	5,0	±0,7	±2,6
1 - 6 - 2 (4,8)	3,1	±0,4	±2,7
1 - 6 - 2 (6,0; 4,8)	3,9	±0,4	±2,9
1 - 6 - 2 (6,0)	5,4	±0,4	±3,1
1 - 6 - 2 (7,2; 6,0)	6,2	±0,5	±3,3
2 - 6 - 2 (4,8)	3,7	±0,5	±3,2
2 - 6 - 2 (6,0; 4,8)	4,6	±0,5	±3,4
2 - 6 - 2 (6,0)	6,5	±0,5	±3,8
2 - 6 - 2 (7,2; 6,0)	7,4	±0,6	±4,0

Шифр габаритной схемы	N	My	Qy
3 - 6 - 2 (4,8)	4,0	±0,5	±3,5
3 - 6 - 2 (6,0; 4,8)	5,0	±0,5	±3,7
3 - 6 - 2 (6,0)	7,0	±0,5	±4,1
3 - 6 - 2 (7,2; 6,0)	8,0	±0,6	±4,3
1 - 6 - 3 (4,8)	4,6	±0,8	±4,2
1 - 6 - 3 (6,0; 4,8)	5,4	±0,9	±4,2
1 - 6 - 3 (6,0)	7,7	±1,1	±4,9
1 - 6 - 3 (7,2; 6,0)	8,5	±1,1	±5,0
2 - 6 - 3 (4,8)	5,5	±1,0	±5,0
2 - 6 - 3 (6,0; 4,8)	6,5	±1,1	±5,0
2 - 6 - 3 (6,0)	0,9	±1,3	±5,9
2 - 6 - 3 (7,2; 6,0)	10,0	±1,3	±6,0
3 - 6 - 3 (4,8)	6,0	±1,1	±5,4
3 - 6 - 3 (6,0; 4,8)	7,0	±1,2	±5,4
3 - 6 - 3 (6,0)	10,0	±1,4	±6,4
3 - 6 - 3 (7,2; 6,0)	11,0	±1,4	±6,5

Дополнительные усилия суммируются с усилиями N, My, Qy приведенными в таблицах для рядовых колонн.

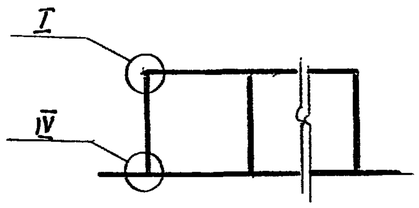

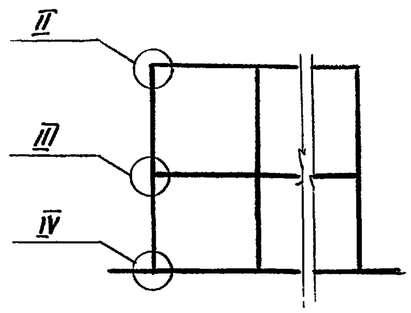

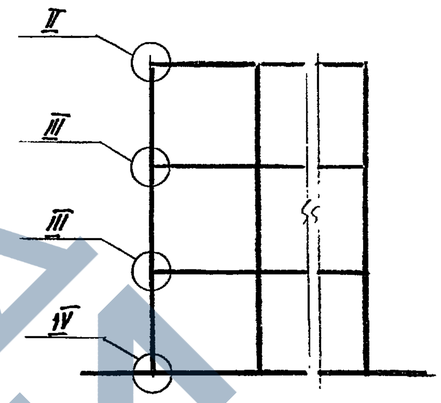

I

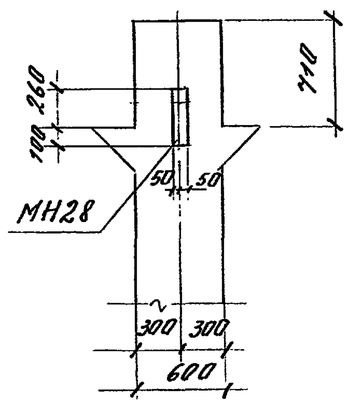

II

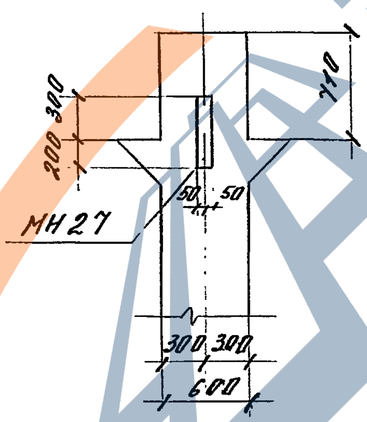

III

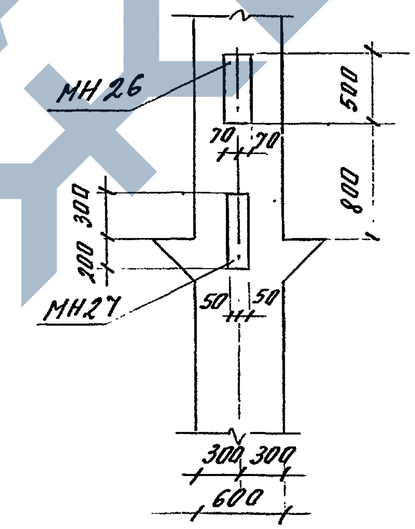

IV

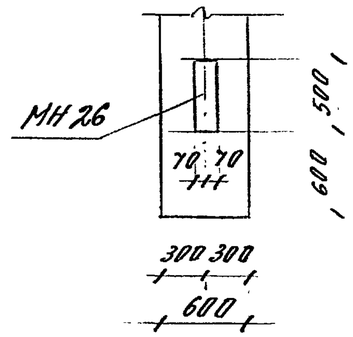

1. Расположение закладных изделий для крайних и средних колонн одинаково.
2. Закладные изделия МН26, МН27, МН28 см. вып. 2-1.
3. На участках колонн, где установлены закладные изделия хомуты колонн привариваются после установки и фиксации МН26, МН27, МН28.

				1.421.1-1.93.0-1-8	
Зав. отд.	Козыш			Привязка в колоннах закладных изделий для крепления связей	Стадия: Р; Лист: 1; Листов: 1
Н. контр.	Мельников				ЦНИИПРОМЗДАНИЙ
ГИП	Мельников				
Разраб.	Котова				

Ц 00136 (77)