https://zavodjbi.com/

ТИПОВЫЕ КОНСТРУКЦИИ, ИЗДЕЛИЯ И УЗЛЫ ЗДАНИЙ И СООРУЖЕНИЙ

СЕРИЯ 1.090.1-7с

СБОРНЫЕ ЖЕЛЕЗОБЕТОННЫЕ КОНСТРУКЦИИ МЕЖВИДОВОГО ПРИМЕНЕНИЯ ДЛЯ КРУПНОПАНЕЛЬНЫХ ОБЩЕСТВЕННЫХ, АДМИНИСТРАТИВНЫХ И БЫТОВЫХ ЗДАНИЙ С ВЫСОТОЙ ЭТАЖА 3,3 М ДЛЯ СТРОИТЕЛЬСТВА В РАЙОНАХ СЕЙСМИЧНОСТЬЮ 7, 8 И 9 БАЛЛОВ

ВЫПУСК 4-1

ПАНЕЛИ ВНУТРЕННИХ СТЕН ДЛЯ ПРИМЕНЕНИЯ В РАЙОНАХ СЕЙСМИЧНОСТЬЮ 7 И 8 БАЛЛОВ

РАБОЧИЕ ЧЕРТЕЖИ

1970-14
Цена: 5-54

https://zavodjbi.com/

https://zavodjbi.com/

ТИПОВЫЕ КОНСТРУКЦИИ, ИЗДЕЛИЯ И УЗЛЫ ЗДАНИЙ И СООРУЖЕНИЙ

СЕРИЯ 1.090.1-7с

СБОРНЫЕ ЖЕЛЕЗОБЕТОННЫЕ КОНСТРУКЦИИ МЕЖВИДОВОГО ПРИМЕНЕНИЯ ДЛЯ КРУПНОПАНЕЛЬНЫХ ОБЩЕСТВЕННЫХ, АДМИНИСТРАТИВНЫХ И БЫТОВЫХ ЗДАНИЙ С ВЫСОТОЙ ЭТАЖА 3,3 М ДЛЯ СТРОИТЕЛЬСТВА В РАЙОНАХ СЕЙСМИЧНОСТЬЮ 7, 8 И 9 БАЛЛОВ

ВЫПУСК 4-1

ПАНЕЛИ ВНУТРЕННИХ СТЕН ДЛЯ ПРИМЕНЕНИЯ В РАЙОНАХ СЕЙСМИЧНОСТЬЮ 7 И 8 БАЛЛОВ

РАБОЧИЕ ЧЕРТЕЖИ

РАЗРАБОТАН
ТбилЗНИИЭП
ДИРЕКТОР ИНСТИТУТА Н. ЭДИШЕРАШВИЛИ
ГЛ. КОНСТР. ИНСТИТУТА А. ЧИКОБАВА
НАЧАЛЬНИК ОТДЕЛА Г.Д. БАХТАДЗЕ
ГЛ. ИНЖ. ПРОЕКТА Д. БУРДЖАНАДЗЕ

УТВЕРЖДЕНЫ
Госкомархитектуры,
приказ N 209 от 20.11.90 г.
ВВЕДЕНЫ В ДЕЙСТВИЕ
ТбилЗНИИЭП с 01.03.91 г.,
приказ N 147 от 28.11.90 г.

https://zavodjbi.com/

Обозначение документа	Наименование	Стр.
I.090.I-7с.4-I	Содержание	2
[illegible]	Технические требования	3
0I	Панель ПВР 70.30.56-7Т-С,	8
	ПВР 70.30.56-3Т-С	
02	Панель ПВ 58.30-IТ-С	9
03	Панель ПВП 58.30.I5-IТ-С	I0
04	Панель ПВП 58.30.I0-IТ-С	II
05	Панель ПВР 58.30.42-7Т-С.	I2
	ПВР 58.30.42-3Т-С	
06	Панель ПВ 28.30-IТ-С	I3
07	Панель ПВ 28.30-IТВ-С	I3
08	Панель ПВП 28.30.I3-IТ-С	I4
09	Панель IПВП 28.30.I3-IТ-С	I4
I0	Панель ПВП 28.30.I0-IТ-С	I5
II	Панель ПВП 28.30.I0-IТ-С	I5
I2	Панель ПВП 28.30.I3-IТ-С	I6
I3	Панель ПВР 28.30.I9-7Т-С,	I6
	ПВР 28.30.I9-3Т-С	
I4	Панель ПВР 28.30.I5-7Т-С,	I7
	ПВР 28.30.I5-3Т-С	
I5	Панель ПВ 22.30-IТ-С	I7
I6	Панель ПВ I6.30-IТ-С	I8
I7	Панель ПВ I0.30-IТ-С	I8
I8	Панель ПВ 28.I6-IТ-С	I9
I9	Панель IПВ 28.I6-IТ-С	I9
ДI	Узлы опалубочные	20
20	Каркас пространственный КПР 70.30.56-7,	28
	КПР 70.30.56-3	
2I	Каркас пространственный КП 58.30	29
22	Каркас пространственный КПП 58.30.I5	30
23	Каркас пространственный КПП 58.30.I0	3I
24	Каркас пространственный КПР 58.30.42-7,	32
	КПР 58.30.42-3	
25	Каркас пространственный КП 28.30	33
26	Каркас пространственный КПВ 28.30	34
27	Каркас пространственный КПП 28.30.I3	35
28	Каркас пространственный IКПП 28.30.I3	36
29	Каркас пространственный КПП 28.30.I0	37
30	Каркас пространственный КПГ 28.30.I0	38

Обозначение документа	Наименование	Стр.
I.090.I-7с.4-I 3I	Каркас пространственный КПГ 28.30.I3	39
32	Каркас пространственный КПР 28.30.I9-7,	40
	КПР 28.30.I9-3	
33	Каркас пространственный КПР 28.30.I5-7,	4I
	КПР 28.30.I5-3	
34	Каркас пространственный КП 22.30	42
35	Каркас пространственный КП I6.30	43
36	Каркас пространственный КП I0.30	44
37	Каркас пространственный КП 28.I6	45
38	Каркас пространственный IКП 28.I6	46
Д2	Узлы арматурные	47
39	Каркас КРI...КР5	60
40	Каркас КР6...КРI0	60
4I	Каркас КРII, КРI2	6I
42	Каркас КРI3, КРI4	6I
43	Каркас КРI5, КРI6	62
44	Каркас КРI7,КРI8	62
45	Каркас КРI9...КР2I	63
46	Каркас КР22...КР24	63
47	Каркас КР25...КР30	64
48	Каркас КР3I...КР35	64
49	Каркас КР36...КР4I	65
50	Каркас КР42...КР49	65
5I	Каркас КР50...КР53	66
52	Каркас КР54...КР57	66
53	Каркас КР58...КР59	67
54	Каркас КР60,КР6I	67
55	Изделие закладное МНI, МН2	68
56	Стержень анкерный АНI...АН5	68
57	Петля строповочная СПI...СП4	69
58	Петля строповочная СП5,СП6	69
59	Ведомость расхода стали	70

Разраб.	Шелия		1.09.90
Проверил	Сапикова		1.09.90
ГИП	Бурджанадзе		1.09.90
Нач.отд.	Бахтадзе		1.09.90
Н.контр.	Маркарян		1.09.90

I.090.I-7с. 4-I

СОДЕРЖАНИЕ

Стадия	Лист	Листов
Р		1

ТбилЗНИИЭП

Копировал

Формат А3

I.Общие данные

Выпуск 4-I "Панели внутренних стен для применения в районах сейсмичностью 7 и 8 баллов" входит в состав серии I.090.I-7с. "Сборные железобетонные конструкции межвидового применения для крупнопанельных общественных, административных и бытовых зданий с высотой этажа 3,3 м для строительства в районах сейсмичностью 7,8 и 9 баллов".

Выпуск содержит: техническое описание; спецификации, сборочные чертежи и опалубочные узлы панелей внутренних стен; спецификации, сборочные чертежи и арматурные узлы пространственных каркасов; спецификации исборочные чертежи арматурных и закладных изделий; расход стали.

Рабочие чертежи панелей внутренних стен разработаны применительно к зданиям с размерами планировочной сетки кратной 600мм. Панели запроектированы в соответствии с требованиями СНиП II-7-8I "Строительство в сейсмических районах. Нормы проектирования", СНиП 2.03.0I-84* "Бетонные и железобетонные конструкции. Нормы проектирования", постановления Госстроя СССР от II марта I98Iг. №34 "О повышении расчетных сопротивлений металлопроката используемого при изготовлении строительных конструкций", ГОСТ I2504-80* "Панели стеновые внутренние бетонные и железобетонные для жилых и общественных зданий. Общие технические условия".

Выпуск 4-1 серии 1.090.1-7с разработан взамен выпусков 4-1, 4-2 и 4-5 серии 1.090.1-2с.

2.Конструкция панелей

2.I.Панели запректированы из тяжелого бетона класса В15 и В22,5 толщиной I60мм. Панели без проемов и простенки панелей с проемами шириной более 750мм, армированы конструктивно. Перемычки панелей, простенки шириной менее 750мм и панели-рамы армированы по расчету на унифицированный ряд нагрузок, приведенных в выпуске 0-I "Указания по применению". Некоторые панели запроектированы с повышенной несущей способностью опорных граней с применением косвенного армирования. Повышение несущей способности панелей обеспечивается применением более высоких классов бетона. Такие панели разрабатываются как индивидуальные изделия.

По горизонтальным и вертикальным граням панелей предусмотрены арматурные выпуски для соединения панелей, а также шпонки, обеспечивающие совместную работу с примыкающими конструкциями после заполнения стыков бетоном. На верхних гранях панелей установлены строповочные петли.

2.2. Армирование панелей производится сварными пространственными каркасами, которые устанавливаются в формующее оборудование в собранном виде, включая петлевые выпуски и закладные детали. Пространственные каркасы состоят из плоских арматурных каркасов, отдельных стержней, петлевых выпусков и закладных деталей.

2.3. Арматурная сталь принята в соответствии со СНиП 2.03.0I-84* и письмом Госстроя СССР от I5 апреля I980г. №42-Д "О мерах по предотвращению перерасхода арматурной стали при проектировании и изготовлении железобетонных конструкций для промышленного, жилищно-гражданского и сельского строительства": для плоских каркасов, сеток и отдельных стержней - сталь класса А-III марки 35ГС и класса Вр-I по ГОСТ 6727-80*; для монтажных петель (анкеров) - сталь класса А-I марки ВСт3пс2 по ГОСТ 5781-82*; для строповочных петель - сталь класса Ас-II марки I0ГТ по ГОСТ 5781-82* и сталь класса А-I марки ВСт3пс2 по ГОСТ 5781-82*; для закладных деталей - сталь класса А-III марки 35ГС по ГОСТ 5781-82* и сталь полосовая по ГОСТ I03-76* марки ВСт3пс6 по ГОСТ 380-71**.

2.4. Размеры панелей не должны иметь отклонения от основных проектных размеров, превышающие установленные ГОСТ I2504-80*. Масса панелей не должна превышать проектную массу более, чем на 7%.

3.Изготовление панелей

При изготовлении панелей следует руководствоваться указаниями ГОСТ I2504-80*. Панели должны изготовливаться в инвентарной заводской оснастке. При этом необходимо выполнять следующие требования:

Разраб.	Шелия		1991	I.090.I-7с.4-I ТТ		
Проверил	Салухова		1991			
ГИП	Бурджанадзе		1991			
Нач.отд.	Бахтадзе		1991		Стадия	Лист	Листов
					Р	I	5
				Технические требования	ТбилЗНИИЭП		
Н.контр.	Маркарян		1991				

Инв.№подл. | Подпись и дата | Взам.инв.№

Копировал Формат А3

3.1. Панели высотой 3040 мм формируются в кассетных установках, панели высотой 1625 мм (с гребнем на верхней грани) изготовливаются в горизонтальных формах.

3.2. Проектное положение пространственного каркаса в кассетном отсеке в процессе бетонирования обеспечить навесными арматурными крючками или другими способами. По толщине отсека каркас фиксировать поперечными стержнями вертикальных и горизонтальных каркасов.

3.3. Съемные части проемообразователя для проемов и вкладыши форм для образования ниш устанавливаются в форму после пространственного каркаса.

3.4. Термообработку панелей производить при температуре не выше 95°С, допускается возвышение температуры до 85°С на срок не более 30 минут.

3.5. Распалубку панелей производить при достижении бетоном прочности не менее 70% проектной с применением кантователя, обеспечивающего угол подъема не менее 70 к горизонту.

Контроль качества панелей при изготовлении должен производиться путем систематического пооперационного контроля: прочности бетонных кубов и арматуры; точности укладки пространственных каркасов; толщин защитных слоев.

Заполнение проемов столярными изделиями производится на заводе после термообработки панелей. Для предохранения от коррозии лицевые поверхности закладных деталей должны быть покрыты антикоррозионной обмазкой слоем 0,5 мм. Лицевые поверхности внутренних стеновых панелей должны быть подготовлены под окраску или оклейку обоями.

Прочность бетона к моменту отпуска изделий с завода, если она не оговорена в проекте, должна быть не менее 70% проектной марки бетона для теплого времени года и 100% для применения в зимних условиях.

3.6. Приемка панелей ОТК завода-изготовителя и контрольная выборочная проверка производится в соответствии с ГОСТ 12504-80*. При освоении производства панелей и при изменении технологии их изготовления рекомендуется провести испытания панелей и оценку их прочности и трещиностойкости по ГОСТ 8829-85 "Конструкции и изделия железобетонные сборные. Методы испытаний и оценки прочности, жесткости и трещиностойкости". Схемы испытания и контрольные нагрузки приведены ниже.

4. Изготовление пространственных каркасов, арматурных и закладных изделий

Сборка пространственных каркасов выполняется из плоских каркасов, анкерных стержней, отдельных стержней, петлевых выпусков и закладных деталей при помощи монтажных стержней в кондукторах. Все соединения следует производить сваркой в соответствии с требованиями: ГОСТ 10922-75 "Арматурные изделия и закладные детали сварные для железобетонных конструкций. Технические требования и методы испытаний", СНиП 3.03.01-87 "Несущие и ограждающие конструкции". Качество сварки, выполняемой при сборке пространственных каркасов, должно быть не ниже требований, предъявляемых к соединениям с нормируемой прочностью по ГОСТ 14098-85. При изготовлении закладных изделий следует соблюдать требования ГОСТ 14098-85 "Соединения сварные арматуры и закладных изделий железобетонных конструкций. Типы, конструкция и размеры."

5. Указания по хранению и транспортированию панелей

Хранение и транспортирование панелей должны выполняться в соответствии с требованиями ГОСТ 11024-84*. Подъем панелей производить с применением самобалансирующих траверс, обеспечивающих вертикальное положение панелей, наклон строп к вертикали допускается не более 15. Опирание панелей при хранении и транспортировании должно производиться на специальные прокладки (деревянные, резиновые и т.п.).

6. Маркировка панелей

Маркировка панелей выполнена в соответствии с ГОСТ 23009-78* "Конструкции и изделия бетонные и железобетонные сборные. Условные обозначения (марки)". Марка содержит обозначение основных характеристик панели и состоит из буквенно-цифровых групп.

Инв. № подл. | Подпись и дата | Взам. инв. №

Копия верна

Первая цифра означает : расположение в панели проема - цифра 1 слева), 2 (справа); буквенный индекс означает:

ПВ - панель внутренняя без проемов (глухая);
ПВП - панель внутренняя с проемом;
ПВГ - панель внутренняя Г-образная;
ПВР - панель внутренняя рамная;

Вторая группа цифр (записаны через точки) обозначает габариты панели (длина, высота) и ширину проема в дециметрах; последняя группа обозначает прочностную характеристику:

-1Т - бетон тяжелый класса В12,5;
-3Т - бетон тяжелый класса В20;
-7Т - бетон тяжелый класса В20, панель с косвенным армированием;
-1ТВ - бетон тяжелый класса В12,5 панель с вентиляционным отверстием.
-"С" - для сейсмических районов сейсмичностью 7 и 8 баллов.

Марки проставляются на чертежах и спецификациях проекта , в заказах заводам-изготовителям и на изделиях. Каждая изготовленная панель должна иметь маркировку согласно ГОСТ 13015.2-81* "Конструкции и изделия бетонные и железобетонные сборные. Правила маркировки", выполненную несмываемой краской. Должны быть нанесены: марка панели, индекс предприятия, масса панели, класс бетона, дата изготовления.

Внесение изменений в обозначения марок не допускается.

7.Маркировка пространственных каркасов, арматурных и закладных изделий

7.1.Марка пространственных каркасов имеют буквенно-цифровое обозначение. Первая цифра означает: расположение в каркасе проема - - цифра 1 (слева), 2 (справа); группа букв означает:

КП - каркас пространственный для панелей без проема (глухих);
КПП - каркас пространственный для панелей с проемом;
КПГ - каркас пространственный для панелей Г-образных;
КПР - каркас пространственный для панелей рамных.

Вторая группа цифр (записаны через точки) означает габарит каркасса (длина, высота) и ширину проема в дециметрах; последняя цифра (буква) обозначает:

- 7 - каркас для панели с косвенным армированием;
В - каркас для панели с вентиляционным отверстием;

7.2.Марки арматурных и закладных изделий имеют буквенно-цифровое обозначение. Группа букв означает:

КР - каркас плоский;
МН - изделие закладное;
АН - стержень анкерный;
ОС - стержень отдельный;
СТ - петля строповочная;

Группа цифр обозначает порядковый номер изделия в сборке.

8.Расчетные нагрузки на панели

Панели внутренних стен расчитаны согласно СНиП-II-7-81 и указаниям СНиП 2.03.01-84*.

Несущая способность панелей без проемов (глухих) и простенков панелей с проемами определяется несущей способностью опорных (платформенным) стыком).

Несущая способность перемычек определена на изгиб от вертикальной нагрузки (от опирающихся на перемычку перекрытий) и на усилия от сейсмических нагрузок, возникающих при изгибе стены в собственной плоскости.

Несущая способность рамных панелей определена по их расчету согласно СНиП 2.03.01-84* и СНиП II-7-81.

Ниже приведены схемы панелей с проемами, соответствующие обозначения в их маркировке и несущие способности перемычек для панелей с высотой этажа 3,3 м (таблица I).

Взам. инв. №
Подпись и дата
Инв. № подл.

Таблица I

№п/п	Марка панели	M оп, тм	M пр, тм	Q оп, т
I	2	3	4	5
I	ПВП 58.30.I5-IT-C9	5,00	2,40	II,20
2	ПВП 58.30.I0-IT-C9	4,60	2,50	I8,30
3	ПВП 28.30.I3-IT-C9	4,60	2,50	I8,30
4	ПВП 28.30.I0-IT-C9	4,60	2,50	I8,30
5	ПВП 28.30.I3-IT-C9	4,60	2,50	I8,30
6	ПВГ 28.30.I0-IT-C9	I0,70	-	I8,20
7	ПВГ 28.30.I3-IT-C9	I0,70	-	I8,20
8	ПВР 70.30.56-7T-C9	29,60	I7,20	26,20
9	ПВР 70.30.56-3T-C9	29,60	I7,20	26,20
I0	ПВР 58.30.42-7T-C9	I4,40	I0,60	2I,00
II	ПВР 58.30.42-3T-C9	I4,40	I0,60	2I,00
I2	ПВР 28.30.I9-7T-C9	7,40	2,20	I2,90
I3	ПВР 28.30.I9-3T-C9	7,40	2,20	I2,90
I4	ПВР 28.30.I5-7T-C9	6,I0	2,20	I2,90
I5	ПВР 28.30.I5-3T-C9	6,I0	2,20	I2,90

9. Схемы испытаний и контрольные нагрузки.

Испытание панелей и оценку их прочности и трещиностойкости проводить в соответствии с ГОСТ 8829-85 нагружением конструкции до контролируемого предельного состояния путём силового воздействия. Панели признаются годными, если результаты испытаний отобранных конструкций удовлетворяют всем требованиям по прочности и трещиностойкости.

Контрольная ширина раскрытия трещин равна 0,25мм.

Величина коэффициента С для определения контрольных нагрузок по проверке прочности в зависимости от возможного характера разрушения принята согласно ГОСТ 8829-85 и письма Госстроя СССР от I2 февраля I982г. № I7-Д "Об оценке прочности изгибаемых железобетонных элементов при их испытании в соответствии с ГОСТ 8829-85".

Схемы опирания и загружения панелей при испытании

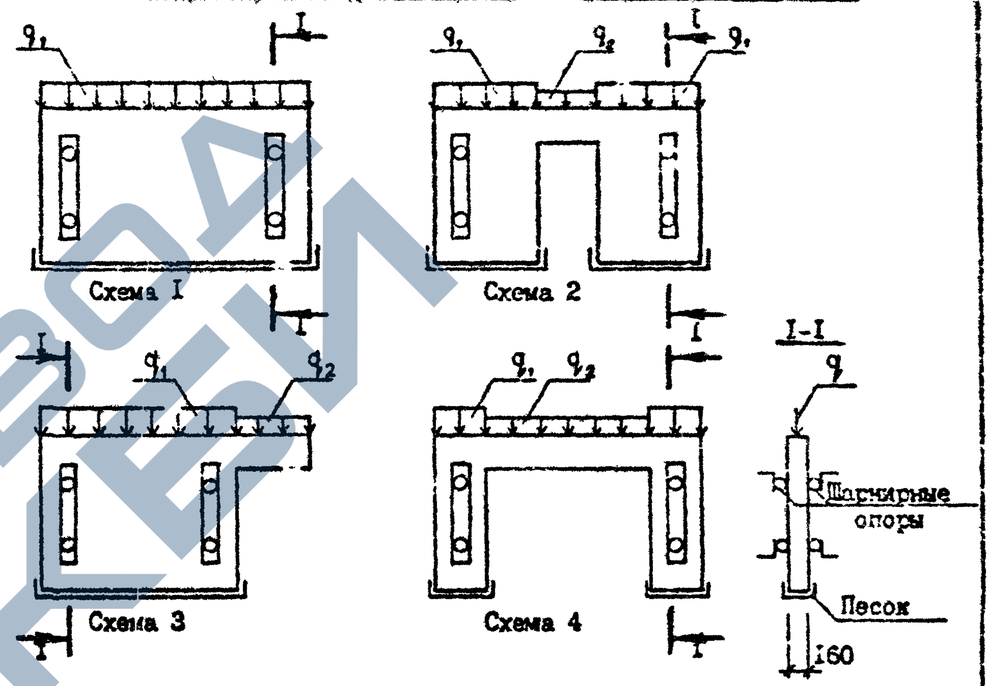

Таблица 2

№ схемы	Марка панели	Контрольные нагрузки при испытании тс/м					
		по прочности				по трещиностойкости	
		текучесть арматуры		разрыв арматуры			
		$q_1/c=1,4$	$q_2/c=1,25$	$q_1/c=1,6$	$q_2/c=1,6$	q_1	q_2
I	2	3	4	5	6	7	8
I	ПВ 58.30-IT-C9	40,6	-	46,4	-	29,0	-
	ПВ 28.30-IT-C9	40,6	-	46,4	-	29,0	-
	ПВ 22.30-IT-C9	40,6	-	46,4	-	29,0	-
	ПВ I6.30-IT-C9	40,6	-	46,4	-	29,0	-
	ПВ I0.30-IT-C9	40,6	-	46,4	-	29,0	-
	ПВ 28.30-ITВ-C9	40,6	-	46,4	-	29,0	-

Копия верна

Инв. № подл. | Подпись и дата | Взам. инв. №

Таблица 2 /продолжение/

I	2	3	4	5	6	7	8
	ПВ 28.I6-IT-C9	40,6	-	46,4	-	29,0	-
	ПВ 26.I6-IT-C9	40,6	-	46,4	-	29,0	-
2	ПВП 58.30.I5-II-C9	40,6	I0,I	46,4	I2,9	29,0	8,I
	ПВП 58.30.I0-IT-C9	40,6	I0,I	46,4	I2,9	29,0	8,I
	ПВП 28.30.I3-IT-C9	40,6	I0,I	46,4	I2,9	29,0	8,I
	ПВП 28.30.I0-IT-C9	40,6	I0,I	46,4	I2,9	29,0	8,I
	IIПВП 28.30.I3-IT-C9	40,6	I0,I	46,4	I2,9	29,0	8,I
3	ПВГ 28.30.I0-IT-C9	40,6	I0,I	46,4	I2,9	29,0	8,I
	ПВГ 28.30.I3-IT-C9	40,6	I0,I	46,4	I2,9	29,0	8,I
4	ПВР 70.30.56-7T-C9	75,6	8,4	86,4	I0,7	54,0	6,7
	ПВР 70.30.56-3T-C9	60,2	8,4	68,8	I0,7	43,0	6,7
	ПВР 58.30.42-7T-C9	75,6	8,4	86,4	I0,7	54,0	6,7
	ПВР 58.30.42-3T-C9	60,2	8,4	68,8	I0,7	43,0	6,7
	ПВР 28.30.I9-7T-C9	75,6	I0,I	86,4	I2,9	54,0	8,I
	ПВР 28.30.I9-3T-C9	60,2	I0,I	68,8	I2,9	43,0	8,I
	ПВР 28.30.I5-7T-C9	75,6	I0,I	86,4	I2,9	54,0	8,I
	ПВР 28.30.I5-3T-C9	60,2	I0,I	68,8	I2,9	43,0	8,I

Инв. № подл. | Подпись и дата | Взам. инв. №

Копировал Формат А3

https://zavodpi.com/

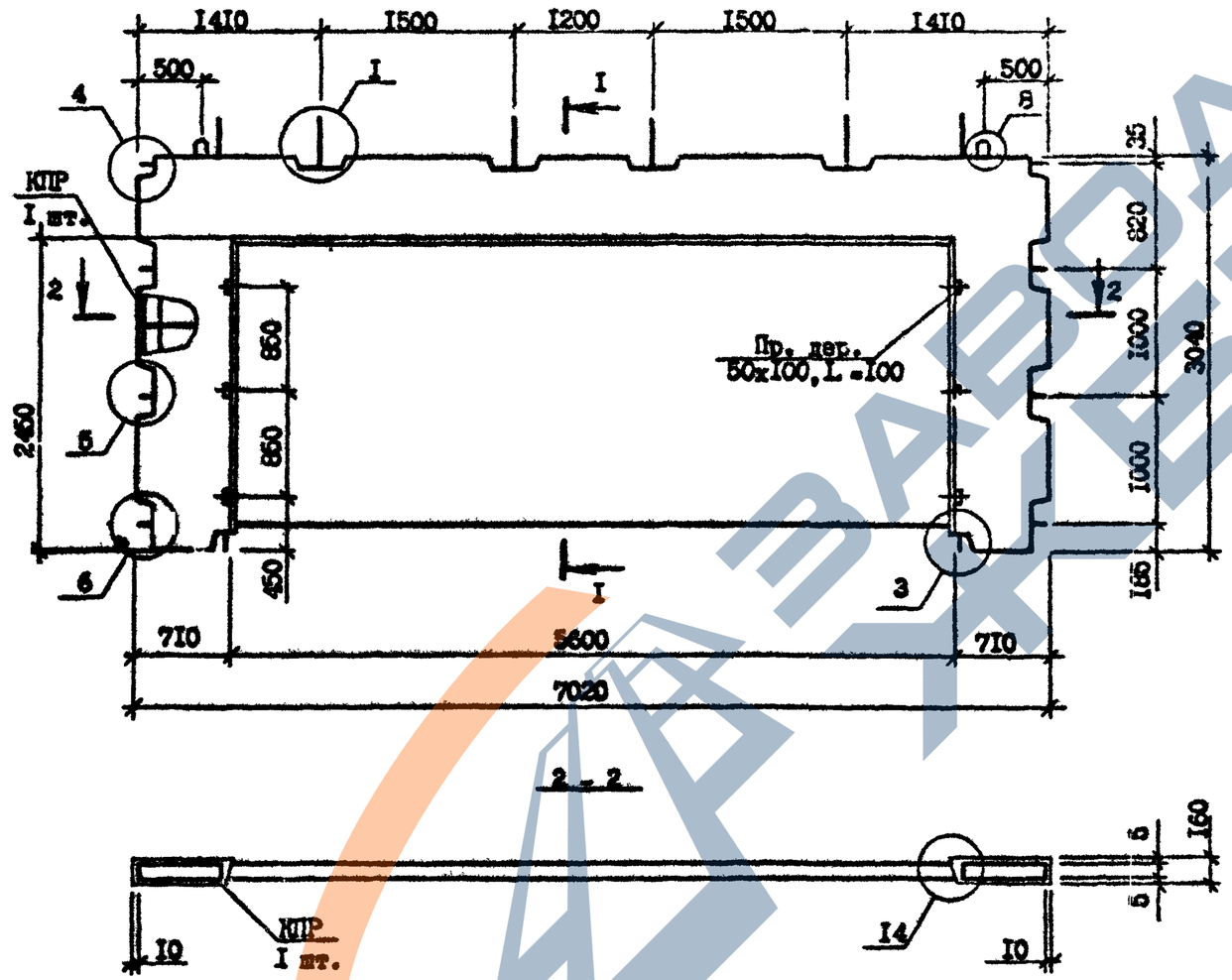

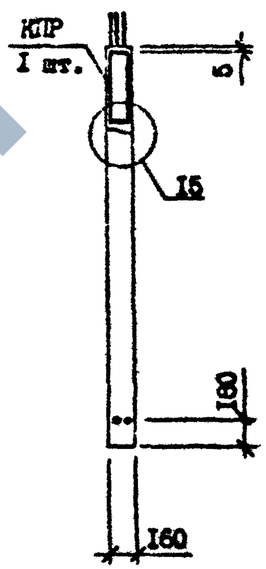

Технические требования см. I.090.I-7с.4-I ТТ.

Опалубочные узлы см. I.090.I-7с.4-I ДI.

Каркас КПР 70.30.56-7 и КПР 70.30.56-3 см. I.090.I-7с.4-I 20.

Пробки деревянные по ГОСТ 8486-66**

Марка панели	Марка каркаса	Расход материалов, м³		Масса, т
		Бетон тяжелый класса В25, D 2500	Пробка деревянная 50×100, L=100	
ПВР 70.30.56-7Т-С	КПР 70.30.56-7	I,I5	0,002	2,86
ПВР 70.30.56-3Т-С	КПР 70.30.56-3	I,I5	0,002	2,86

Разраб.	Шелия		I.85с
Проверил	Салихова		I8.90
ГИП	Бурджанадзе		I8.90
Нач.отд.	Бахтадзе		I8.90
Н.контр.	Маркарян		I.89о

I.090.I-7с.4-I 0I

ПАНЕЛЬ ПВР 70.30.56-7Т-С, ПВР 70.30.56-3Т-С

Стадия	Лист	Листов
Р		I

ТбилЗНИИЭП

Копировал

Формат А3

Инв. № подл. | Подпись и дата | Взам. инв. №

ЗАВОДА ЖБИ

https://zavodpi.com/

Т.К. 1.090.1-7с вып. 4-1

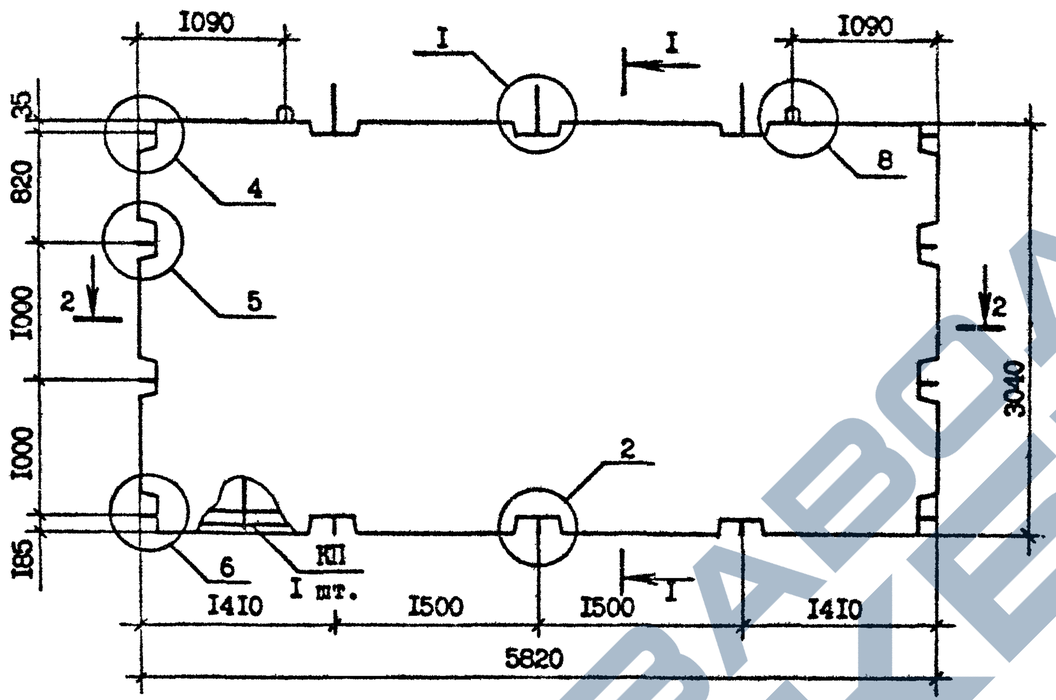

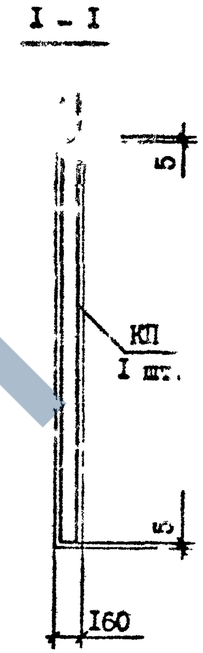

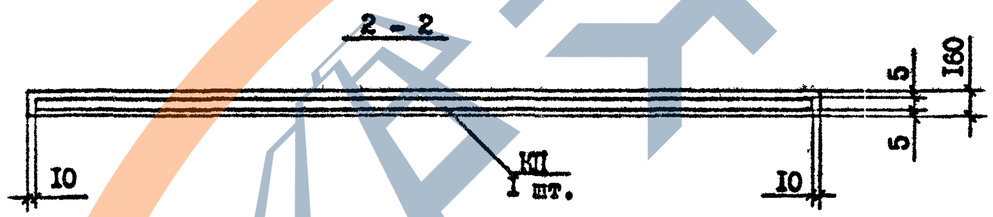

Технические требования см. I.090.I-7с.4-I ТТ.
Опалубочные узлы см. I.090.I-7с.4-I ДI
Каркас КП 58.30 см. I.090.I-7с.4-I 2I

Марка панели	Марка каркаса	Бетон тяжелый класса В15, D2500, $м^3$	Масса, т
ПВ 58.30-IT-С	КП 58.30	2,74	6,85

Разраб.	Шелия		1.89	I.090.I-7с.4-I 02
Проверил	Салихова		1.89	
ГИП	Бурджанадзе		1.89	ПАНЕЛЬ ПВ 58.30-IT-С
Нач.отд.	Бахтадзе		1.89	Стадия: Р; Лист: ; Листов: I
Н.контр.	Маркарян		1.89	ТбилЗНИИЭП

Инв.№подл. | Подпись и дата | Взам.инв.№

Копировал

Формат А3

https://zavodjbi.com/

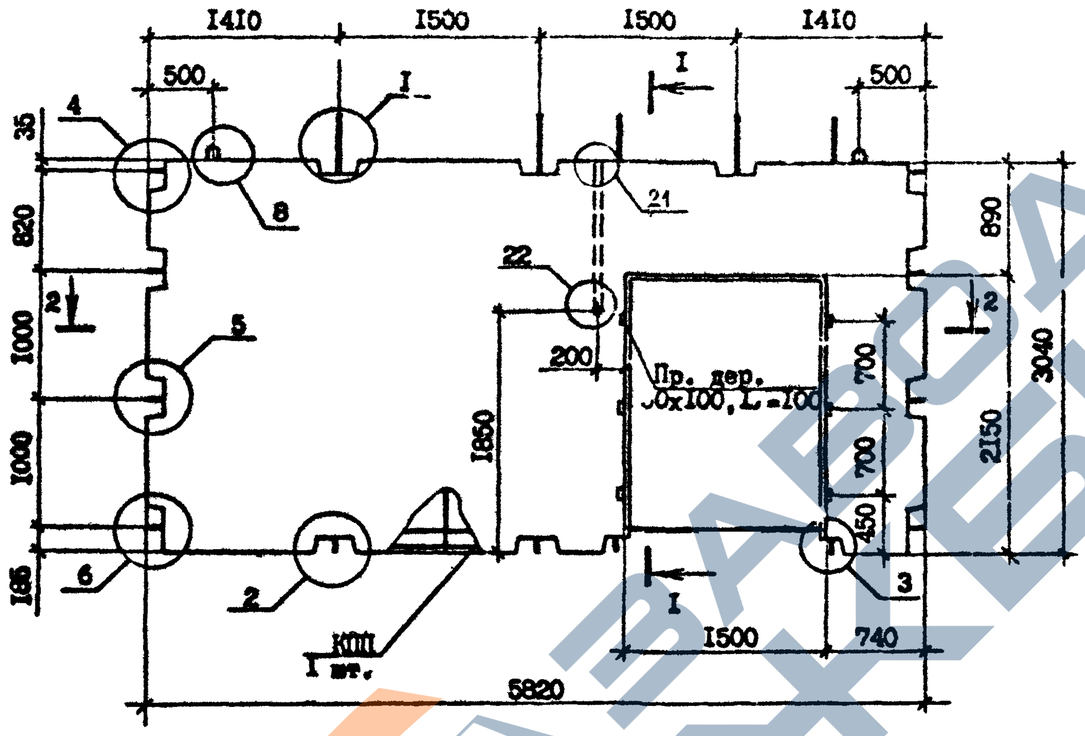

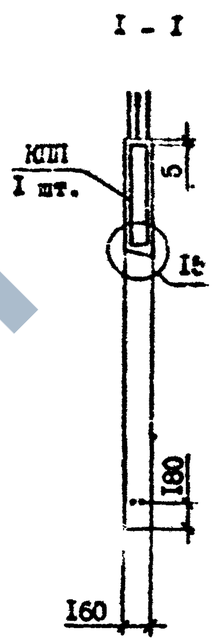

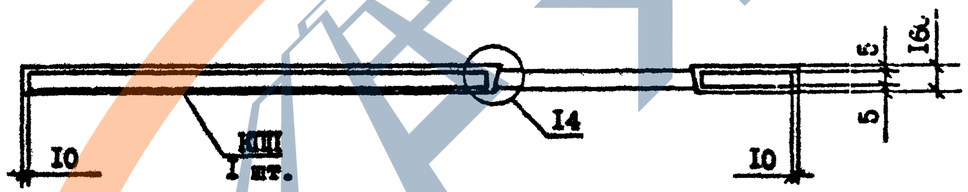

Технические требования см. I.090.I-7с.4-I ТТ.
Опалубочные узлы см. I.090.I-7с.4-I ДI
Каркас КПI 58.30.I5 см. I.090.I-7с.4-I 22
Пробки деревянные по ГОСТ 8486-66**

Марка панели	Марка каркаса	Расход материалов, м³		Масса, т
		Бетон тяжелый класса В15, D 2500	Пробка деревянная 50×100, L=100	
ПВП 58.30.I5-IT-С	КПП 58.30.I5	2,24	0,002	5,59

Разраб.	Шелки		1.89
Проверил	Салихова		1.89
ГИП	Бурджанадзе		1.89
Нач.отд.	Бахтадзе		1.89
Н.контр.	Маркарян		1.89

I.090.I-7с.4-I 03

ПАНЕЛЬ
ПВП 58.30.I5-IT-С

Стадия	Лист	Листов
Р		

ТбилЗНИИЭП

Т.К. 1.090.1-7с Вып. 4-1

Инв.№подл. | Подпись и дата | Взам.инв.№

Копировал

Формат А3

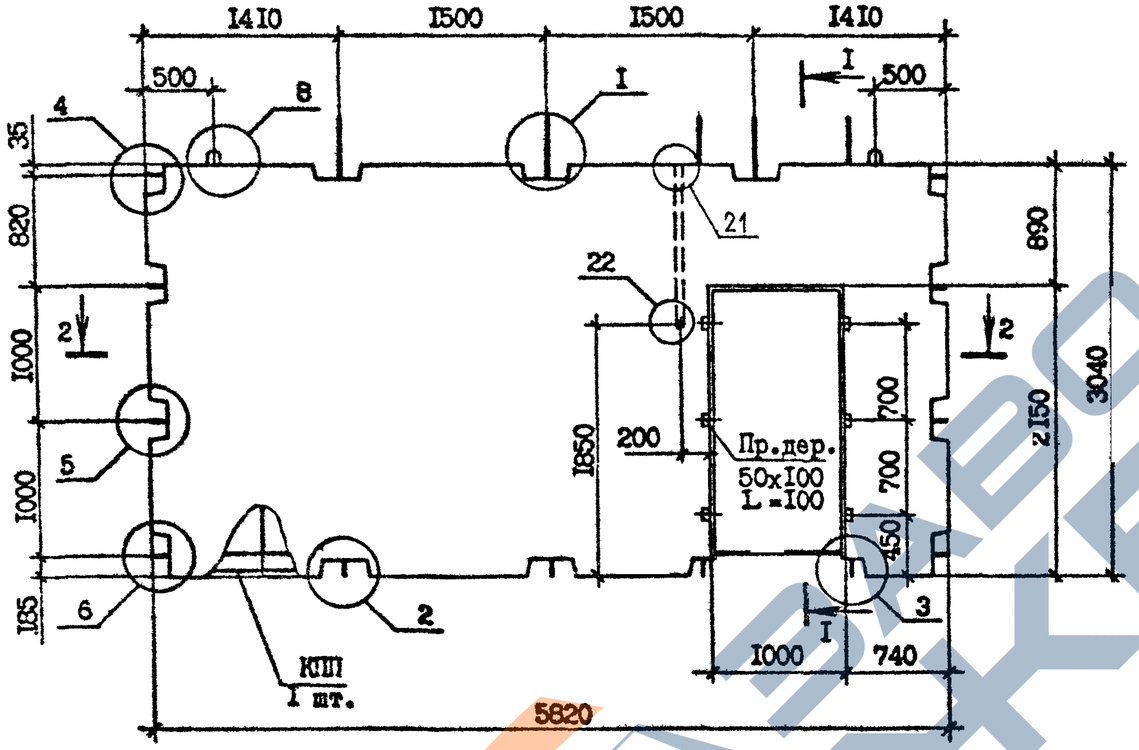

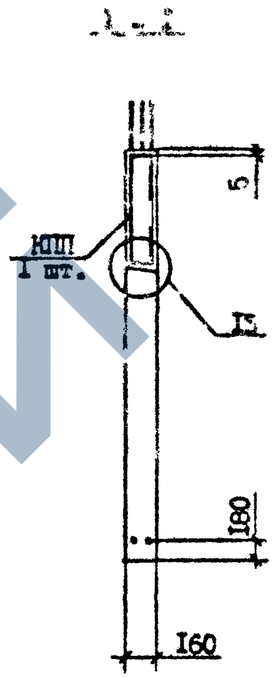

2 - 2

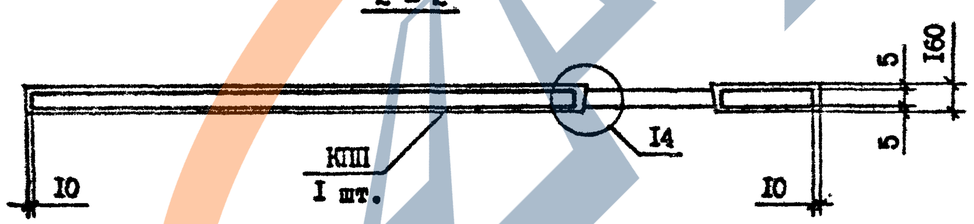

Технические требования см. I.090.I-7с.4-I ТТ.
Опалубочные узлы см. I.090.I-7с.4-I ДI
Каркас КПП 50.30.I0 см. I.090.I-7с.4-I 23
Пробки деревянные по ГОСТ 8486-66**

Марка панели	Марка каркаса	Расход материалов, м³		Масса, т
		Бетон тяжелый класса В15, D2500	Пробка деревянная 50х х100, L=100	
ПВП 58.30.I0-IT-С	КПП 58.30.I0	2,40	0,002	6,00

Разраб.	Салихова		I.90
Проверил	Шелия		I.90
ГИП	Бурджанадзе		I.90
Нач.отд.	Бахтадзе		I.90
Н.контр.	Маркарян		I.90

I.090.I-2с.4-I 04

ПАНЕЛЬ
ПВП 58.30.I0-IT-С

Стадия	Лист	Листов
Р		I

ТбилЗНИИЭП

Инв. № подл. | Подпись и дата | Взам. инв. №

Копировал

Формат А3

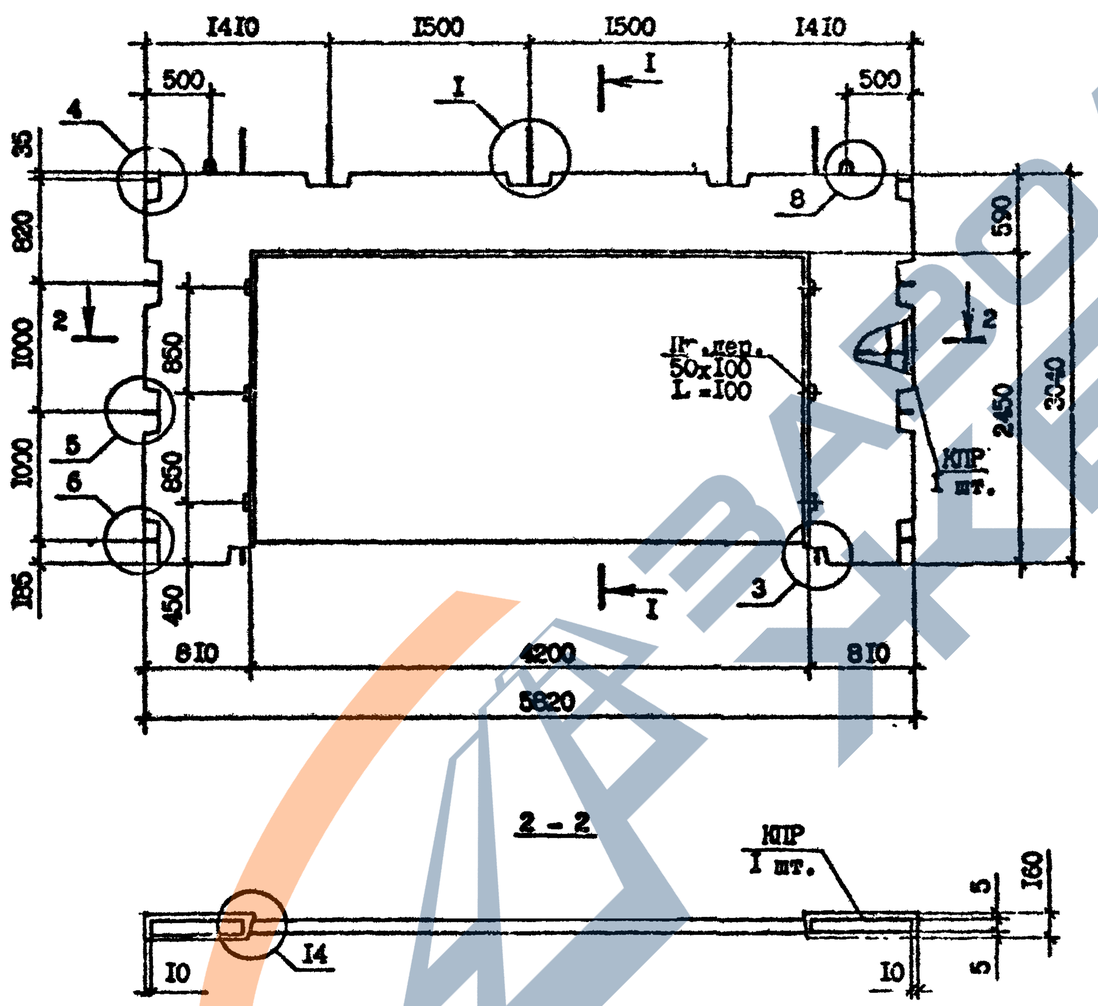

I - I

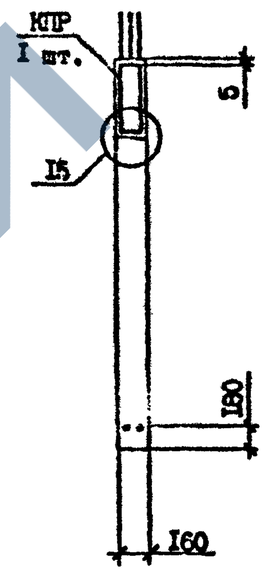

2 - 2

Марка панели	Марка каркаса	Расход материалов, м³		Масса, т
		Бетон тяжелый класса В25, D2500	Пробка деревянная 50х х100, L=100	
ПВР 58.30.42-7Т-С	КПР 58.30.42-7	I, I2	0,002	2,79
ПВР 58.30.42-3Т-С	КПР 58.30.42-3	I, I2	0,002	2,79

Технические требования см. I.090.I-7с.4-I ТТ.
Опалубочные узлы см. I.090.I-7с.4-I ДI
Каркас КПР 58.30.42-7 см. I.090.I-7с.4-I 24
Пробки деревянные по ГОСТ 8486-66**

Разраб.	Шелия		1.90
Проверил	Салихова		1.90
ГИП	Бурджанадзе		1.90
Нач.отд.	Бахтадзе		1.90
Н.контр.	Маркарян		1.90

I.090.I-7с.4-I 05

ПАНЕЛЬ
ПВР 58.30.42-7Т-С,
ПВР 58.30.42-3Т-С

Стадия	Лист	Листов
Р		I

ТбилЗНИИЭП

Инв.№подл. | Подпись и дата | Взам.инв.№

7.К I.090.I-7с Вып. 4-I

Копировал

Формат А3

https://zavodjbi.com/

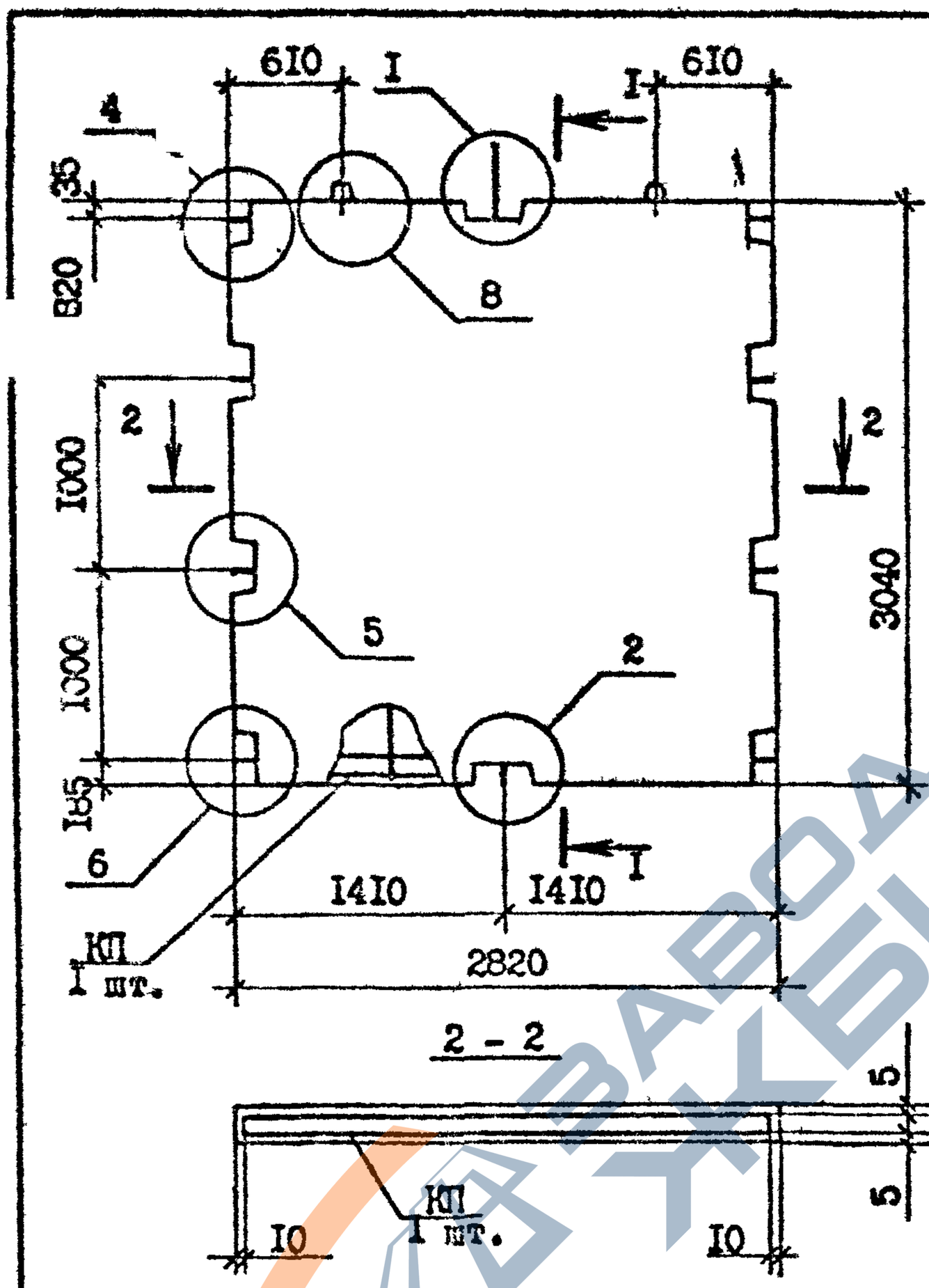

Марка панели	Марка каркаса	Бетон тяжелый класса В15, D 2500	Масса, т
ПВ 28.30-IT-С	КП 28.30	I,3I	3,29

Технические требования см. I.090.I-7с.4-I ТТ.
Опалубочные узлы см. I.090.I-7с.4-I ДI
Каркас КП 28.30 см. I.090.I-7с.4-I 25

Разраб.	Шелия		1.90	I.090.I-7с.4-I 06		
Проверил	Салихова		1.90			
ГИП	Бурджанадзе		1.90			
Нач.отд.	Бахтадзе		1.90	ПАНЕЛЬ ПВ 28.30-IT-С	Стадия: Р	Лист:	Листов: I
					ТбилЗНИИЭП		
Н.контр.	Маржария		1.90			

Инв.№ подл. | Подпись и дата | Взам.инв.№

Т.К. I.090.I-7с Вып 4-I

Формат А4

https://zavodjbi.com/

https://zavodjbi.com/

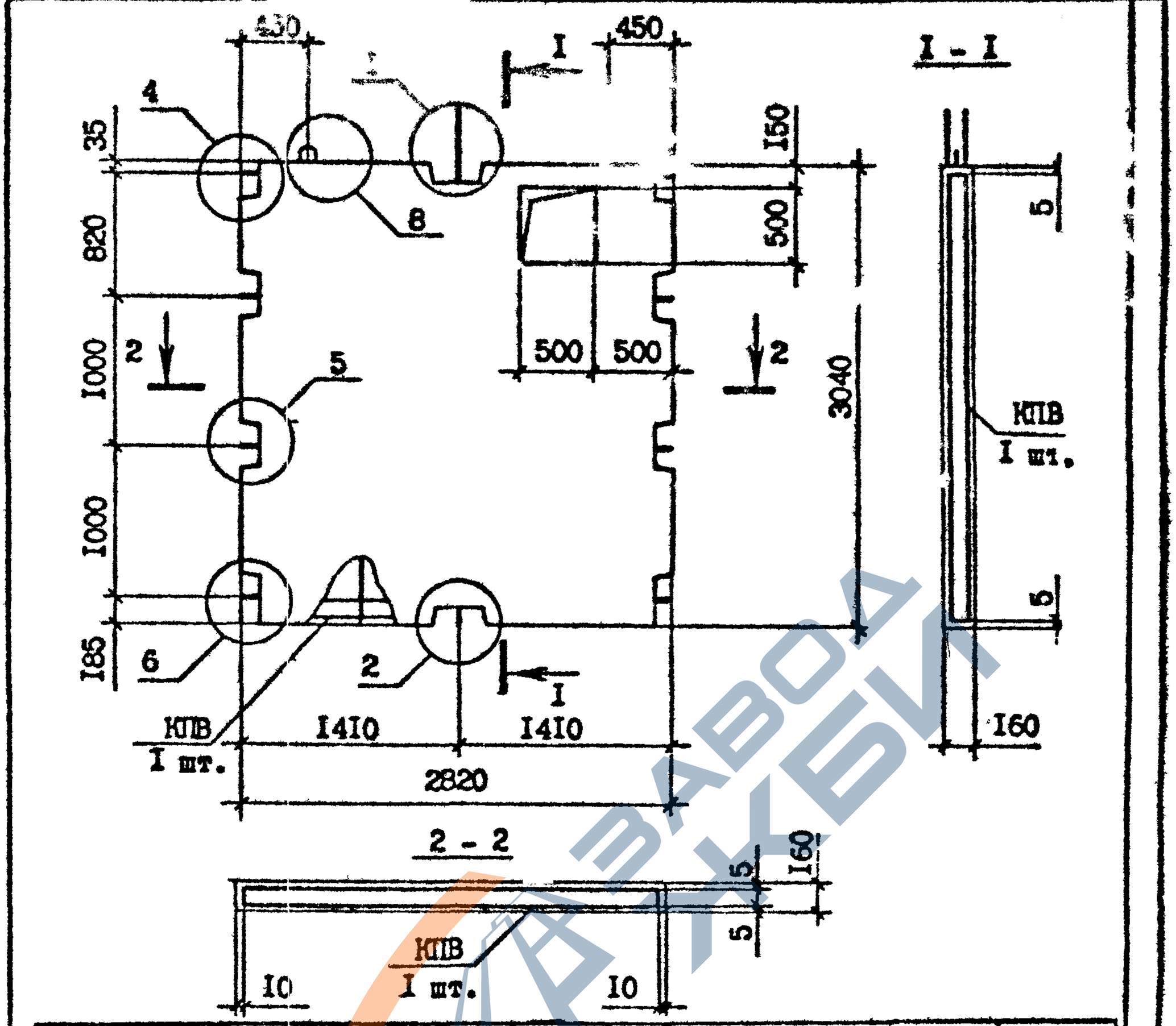

Марка панели	Марка каркаса	Расход материалов, м³		Масса, т
		Бетон тяжелый класса В15, D2500	Пробка деревянная 50х100, L=100	
ПВ 28.30-ITB-C	КПВ 28.30	I,27	-	3,I8

Технические требования см. I.090.I-7с.4-I ТТ
Опалубочные узлы см. I.090.I-7с.4-I ДI
Каркас КПВ 28.30 см. I.090.I-7с.4-I 26

Разраб.	Шелия		1890	I.090.I-7с.4-I 07	
Проверил	Салихова		1890		
ГИП	Бурджанадзе		1890		
Нач.отд.	Бахтадзе		1890	ПАНЕЛЬ ПВ 28.30-ITB-C	Стадия: Р; Лист: ; Листов: I
Н.контр.	Маркарян		1890		ТбилЗНИИЭП

Подпись и дата | Инв.№ подл. | Взам.инв.№

Формат А4

https://zavodjbi.com/

https://zavodjbi.com/

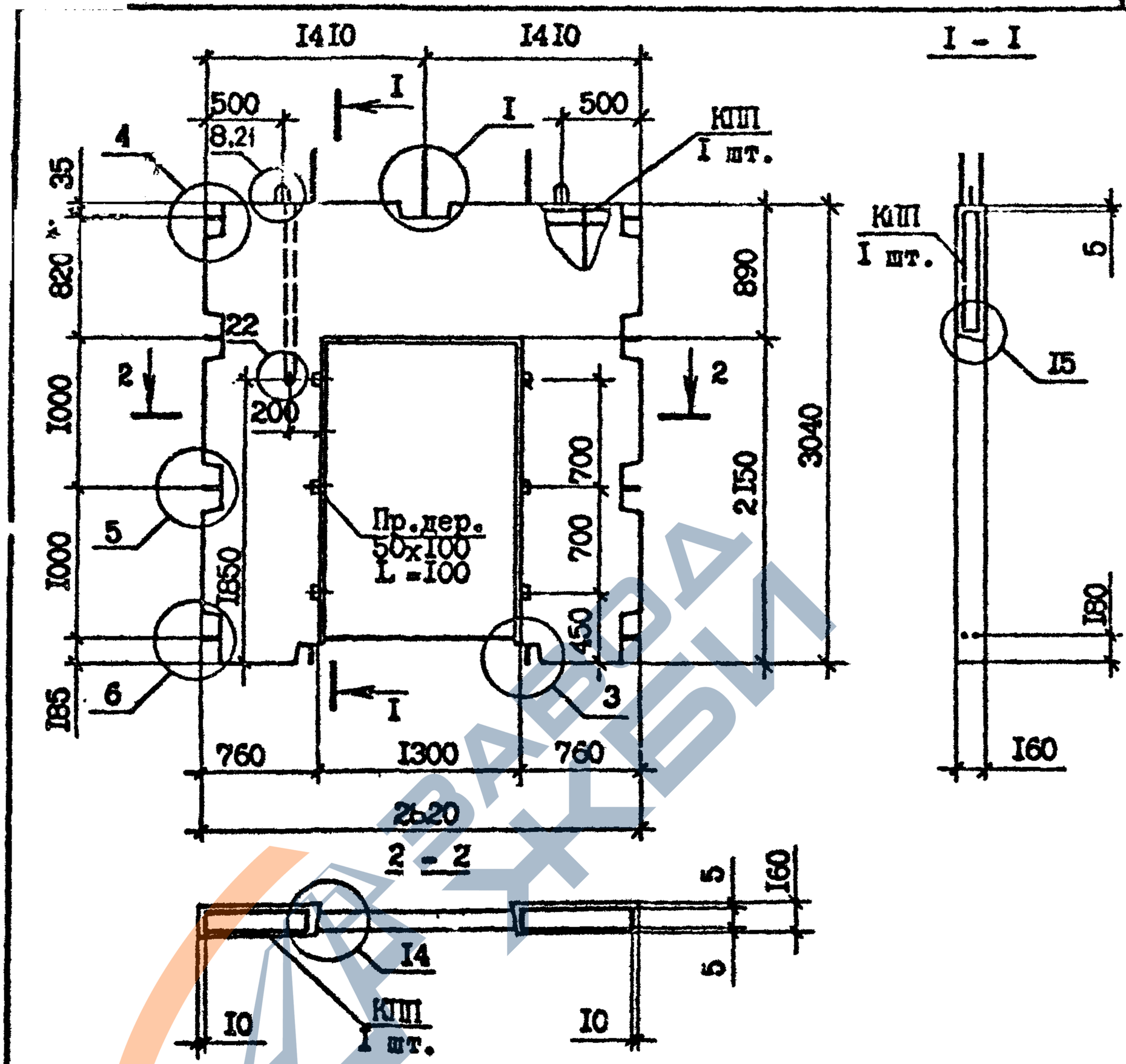

Марка панели	Марка каркаса	Расход материалов, м³		Масса, т
		Бетон тяжелый класса В15, D 2500	Пробка деревянная 50×100, L=100	
ПВП 28.30.I3-IT-C	КПП 28.30.I3	0,87	0,002	2,I7

Технические требования см. I.090.I-7с.4-I ТТ
Опалубочные узлы см. I.090.I-7с.4-I ДI
Каркас КПП 28.30.I3 см. I.090.I-7с.4-I 27
Пробки деревянные по ГОСТ 8486-56**

Разраб.	Шелия		I.89с	I.090.I-7с.4-I 08
Проверил	Салихова		I.89с	
ГИП	Бурджанадзе		I.89с	
Нач.отд.	Бахтадзе		I.89с	ПАНЕЛЬ ПВП 28.30.I3-IT-C
Н.контр.	Маркарян		I.89с	

Стадия	Лист	Листов
Р		I

ТбилЗНИИЭП

Инв.№ подл. | Подпись и дата | Взам. инв. №

Т.К. I.090 I-7с Вып. 4-1

Формат А4

https://zavodjbi.com/

https://zavodjbi.com/

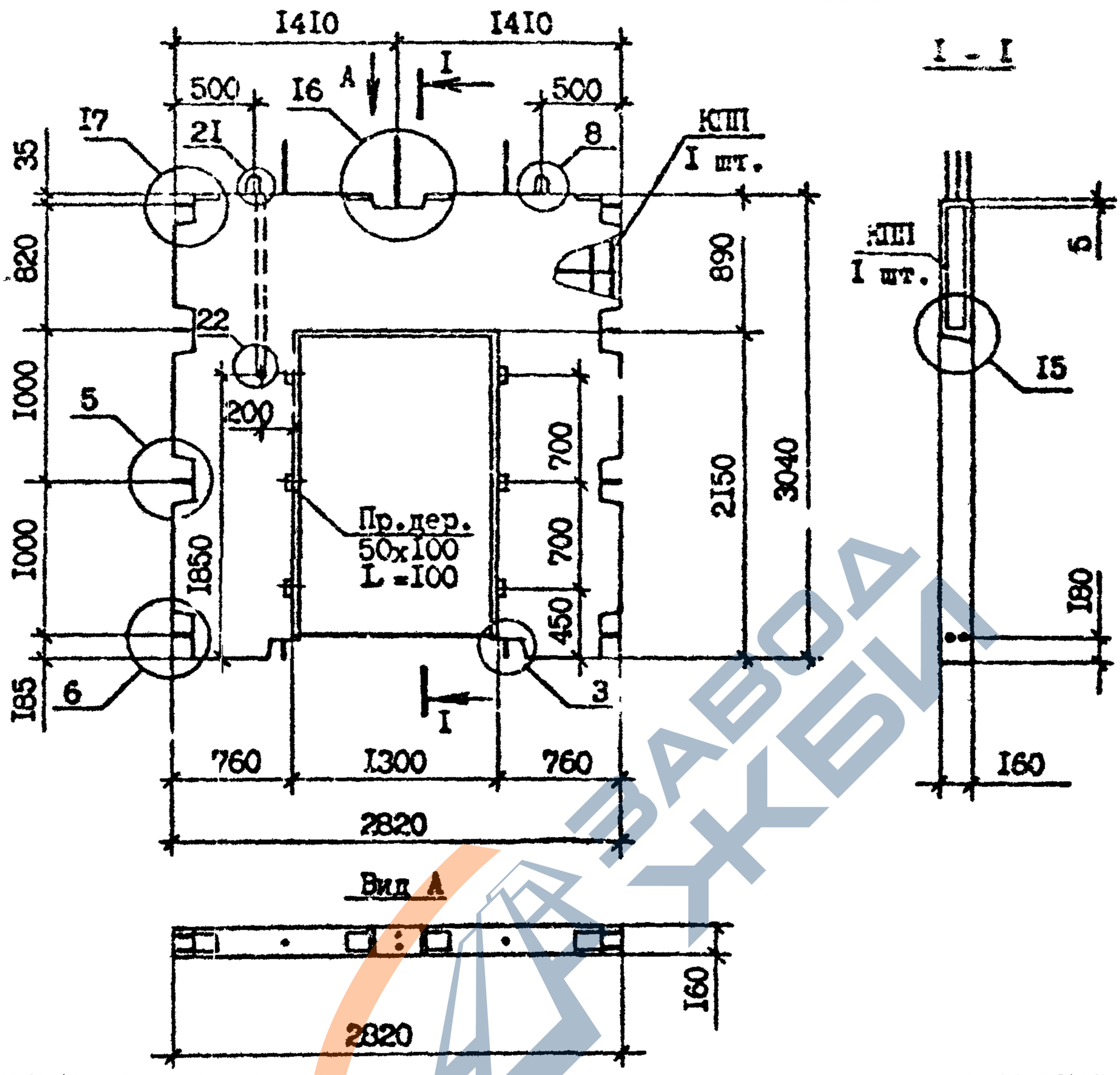

Марка панели	Марка каркаса	Расход материалов, м³		Масса, т
		Бетон тяжелый класса В15, D 2500	Пробка деревянная 50×100, L=100	
ПВП 28.30.I3-IT-C	ПКП 28.30.I3	0,87	0,002	2,17

Технические требования см. I.090.I-7c.4-I ТТ.
Опалубочные узлы см. I.090.I-7c.4-I ДI
Каркас ПКП 28.30.I3 см. I.090.I-7c.4-I 28
Пробки деревянные по ГОСТ 8486-66**

Разраб.	Шелия		1.8.90	I.090.I-7c.4-I 09
Проверил	Салихова		1.8.90	
ГИП	Бурджанадзе		1.8.90	
Нач.отд.	Бахтадзе		1.8.90	ПАНЕЛЬ ПВП 28.30.I3-IT-C
Н.контр.	Маркарян		1.8.90	

Стадия	Лист	Листов
Р		I

ТбилЗНИИЭП

Инв.№ подл. | Подпись и дата | Взам. инв. №

Формат А4

https://zavodjbi.com/

https://zavodjbi.com/

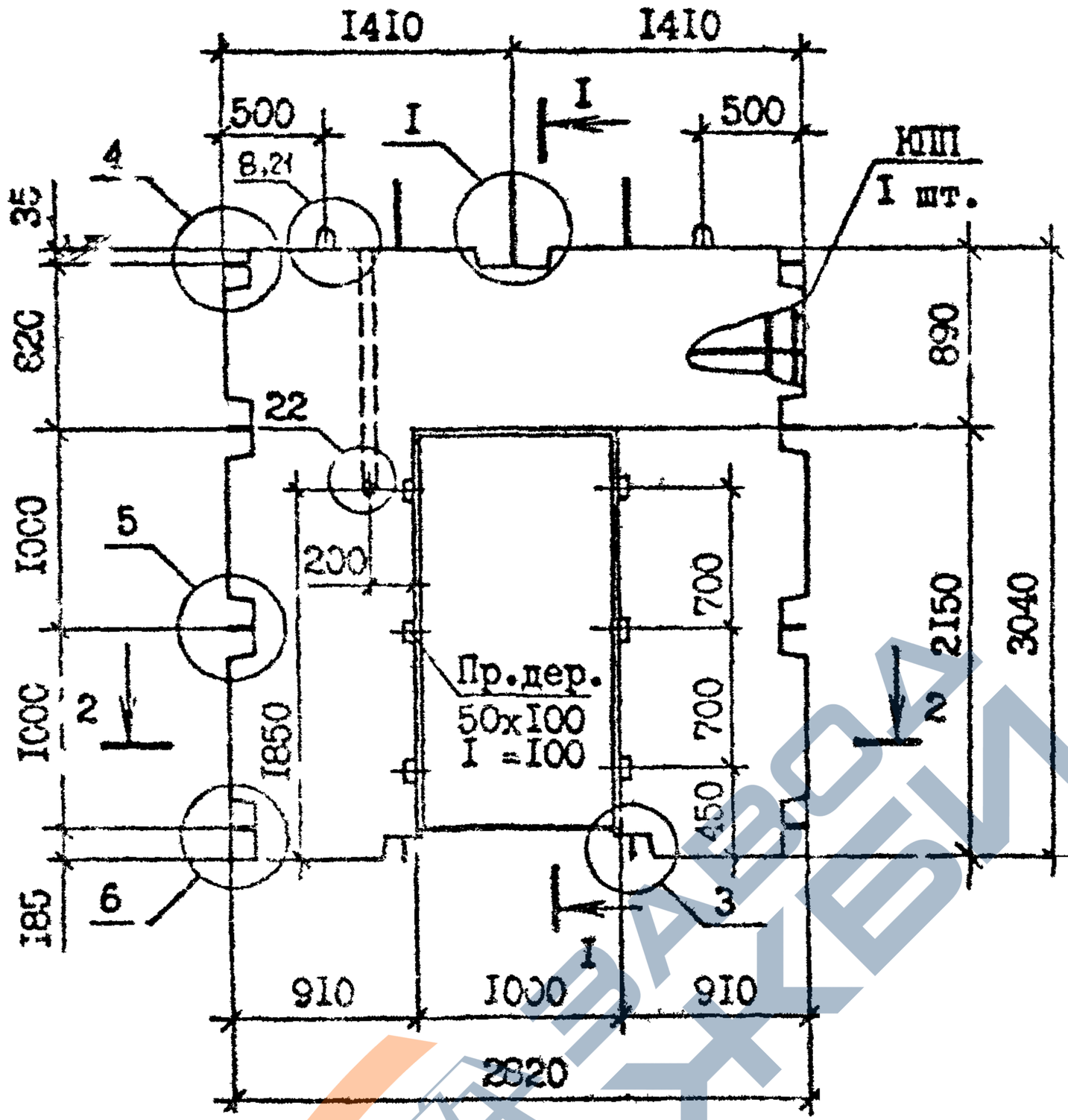

Марка панели	Марка каркаса	Расход материалов, м³		Масса,
		Бетон тяжелый класса В15, D2500	Пробка деревянная 50х100, L=100	
ПВП 28.30.10-1Т-С	КПП 28.30.10	0,97	0,002	2,42

Опалубочные узлы см. 1.090.1-7с.4-1 ДІ
Технические требования см. 1.090.1-7с.4-1 ТТ.
Каркас КПП 28.30.10 см. 1.090.1-7с.4-1 29

Разраб.	Шелия		1890
Проверил	Салихова		1890
ГИП	Бурджанадзе		1890
Нач.отд.	Бахтадзе		1890
Н.контр.	Маржарян		1890

1.090.1-7с.4-1 10

ПАНЕЛЬ
ПВП 28.30.10-1Т-С

Стадия	Лист	Листов
Р		1

ТбилЗНИИЭП

Инв.№ подл. | Подпись и дата | Взам. инв. №

Формат А4

https://zavodjbi.com/

https://zavodjbi.com/

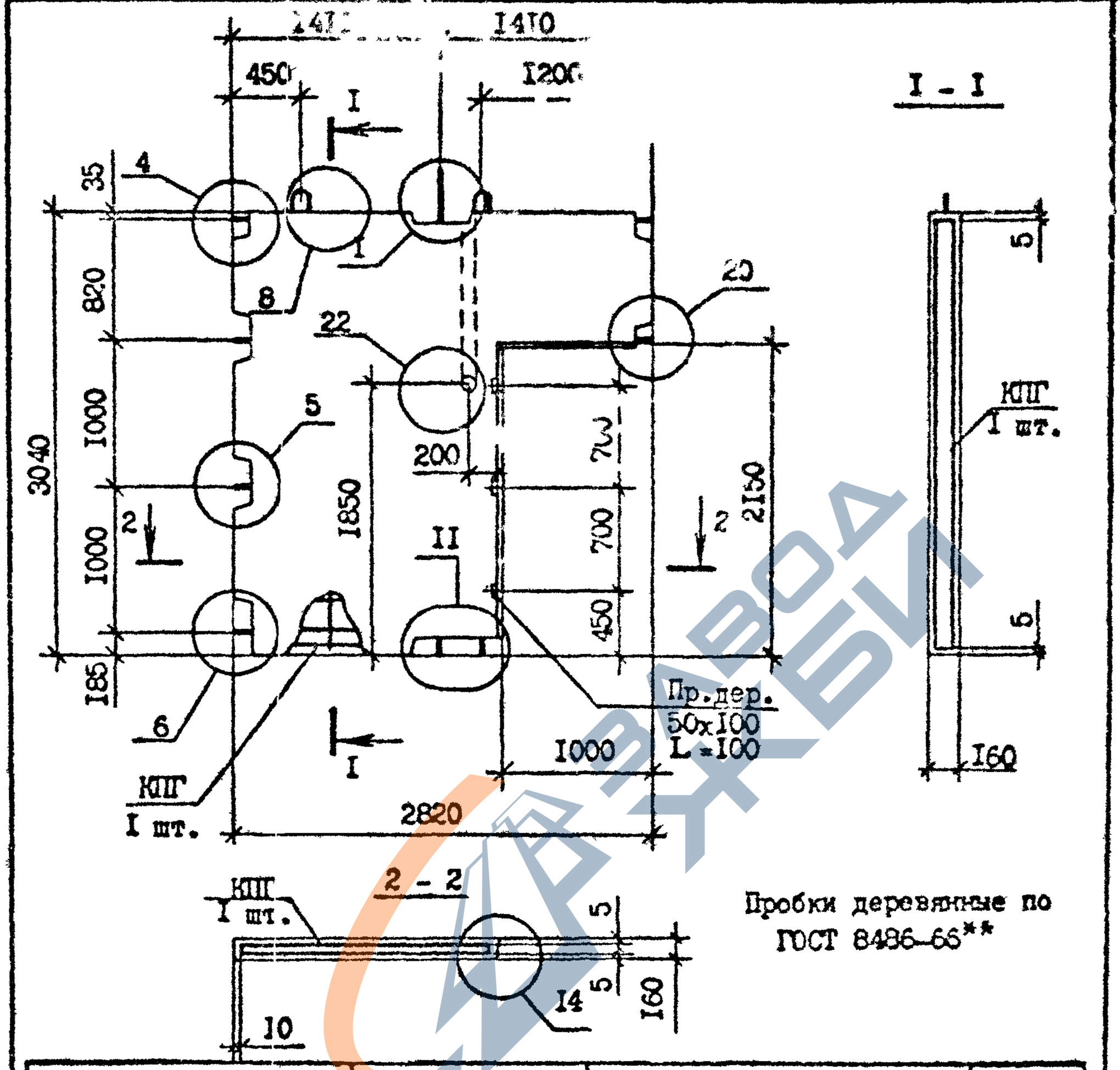

Пробки деревянные по ГОСТ 8486-66**

Марка панели	Марка каркаса	Расход материалов, м³		Масса, т
		Бетон тяжелый класса В15, D2500	Пробка деревянная 50х100, L=100	
ПВГ 28.30.10-IT-С	КПГ 28.30.10	0,97	0,001	2,43

Технические требования см. I.090.I-7с.4-I ТТ.
Опалубочные узлы см. I.090.I-7с.4-I ДI
Каркас КПГ 28.30.10 см. I.090.I-7с.4-I 30

Разраб.	Шелия		1.8.90
Проверил	Салихова		1.8.90
ГИП	Бурджанадзе		1.8.90
Нач.отд.	Бахтадзе		1.8.90
Н.контр.	Маркарян		1.8.90

I.090.I-7с.4-I II

ПАНЕЛЬ
ПВГ 28.30.10-IT-С

Стадия	Лист	Листов
Р		I

ТбилЗНИИЭП

Инв.№ подл. | Подпись и дата | Взам.инв.№

Формат А4

https://zavodjbi.com/

https://zavodjbi.com/

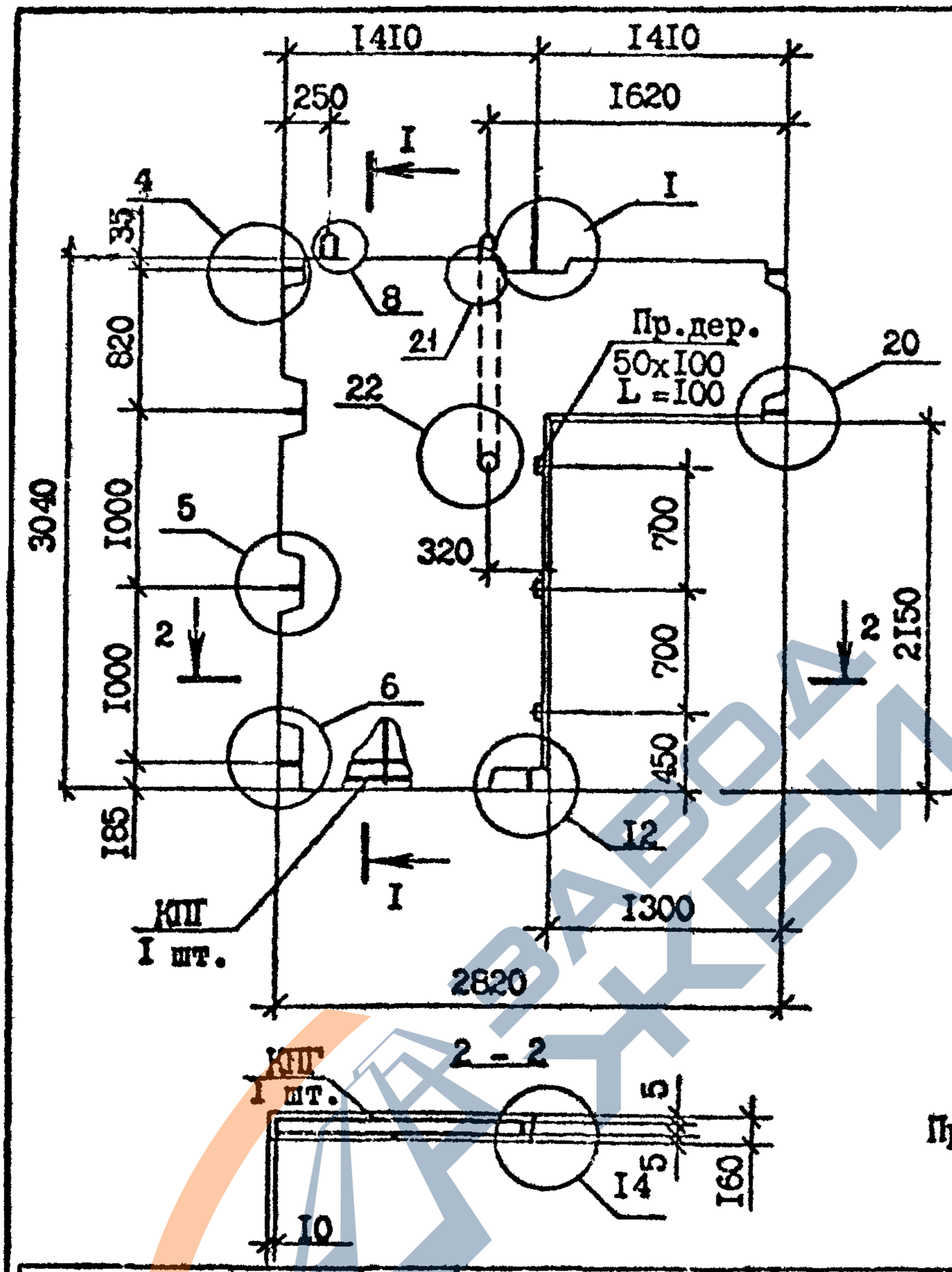

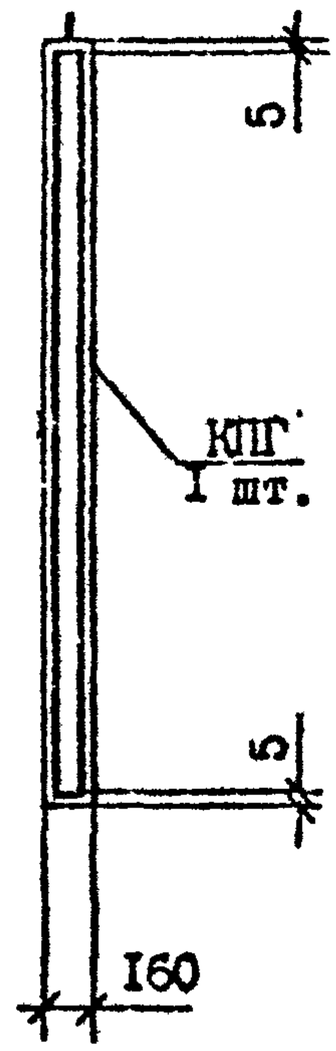

Пробки деревянные по ГОСТ 8486-66**

Марка панели	Марка каркаса	Расход материалов, м³		Масса, т
		Бетон тяжелый, класса В15, D 2500	Пробка деревянная 50х100, L=100	
ПВГ 28.30.I3-IT-С	КПГ 28.30.I3	0,88	0,001	2,20

Технические требования см. I.090.I-7с.4-I ТТ.
Опалубочные узлы см. I.090.I-7с.4-I ДI
Каркас КПГ 28.30.I3 см. I.090.I-7с.4-I 3I

Разраб.	Шелия		1890	I.090.I-7с.4-I I2	
Проверил	Салихова		1890		
ГИП	Бурджанадзе		1890		
Нач.отд.	Бахтадзе		1890	ПАНЕЛЬ ПВГ 28.30.I3-IT-С	Стадия: Р; Лист: ; Листов: I
Н.контр.	Маркарян		1890		ТбилЗНИИЭП

Инв.№ подл. | Подпись и дата | Взам.инв.№

Формат А4

https://zavodjbi.com/

https://zavodjbi.com/

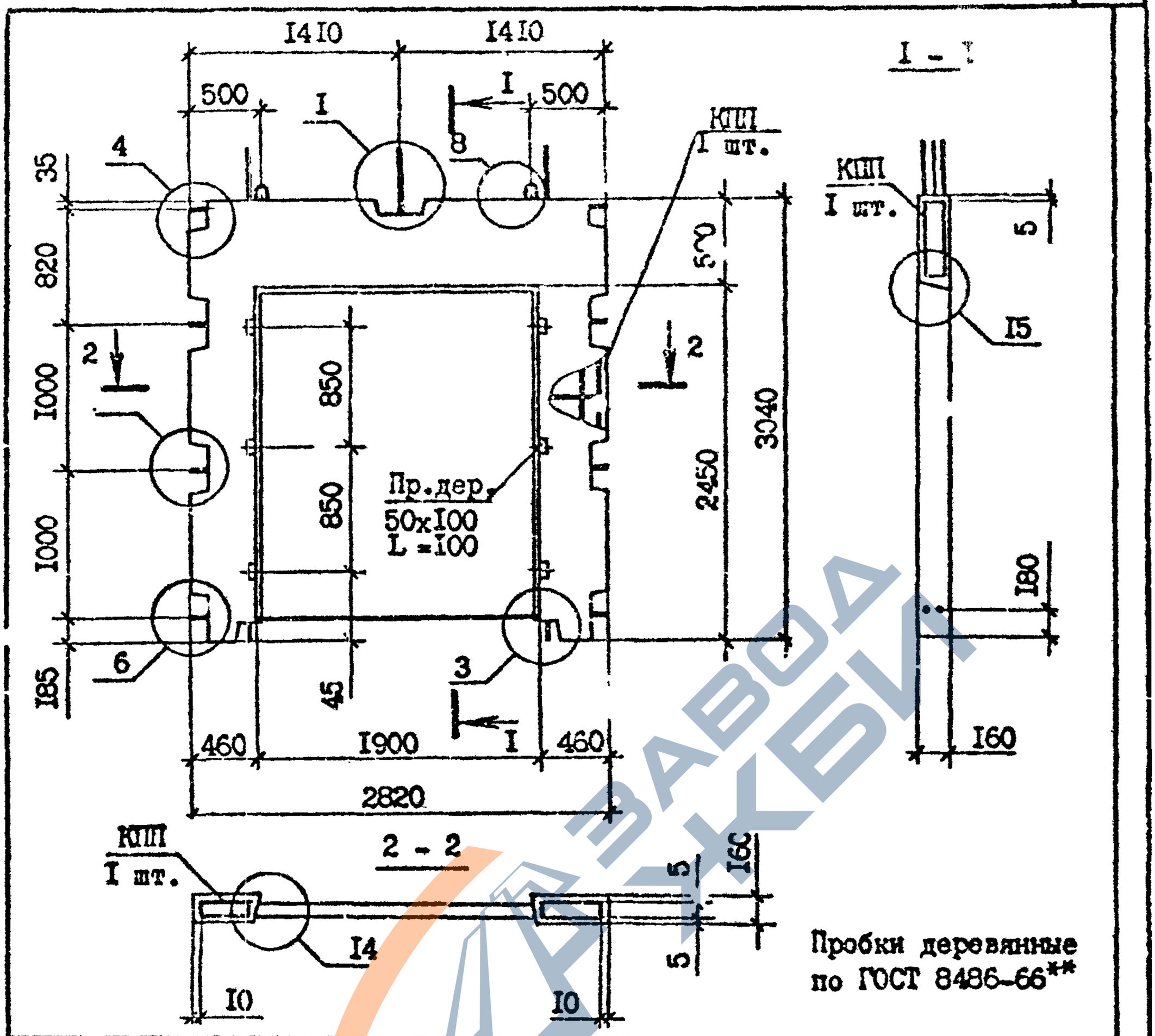

Пробки деревянные по ГОСТ 8486-66**

Марка панели	Марка каркаса	Расход материалов, м³		Масса, т
		Бетон тяжелый класса В25, D 2500	Пробка деревянная 50х100 L=100	
ПВР 28.30.19-7Т-С	КПР 28.30.19-7	0,57	0,002	1,42
ПВР 28.30.19-3Т-С	КПР 28.30.19-3	0,57	0,002	1,42

Технические требования см. 1.090.1-7с.4-1 ТТ
Опалубочные узлы см. 1.090.1-7с.4-1 ДИ
Каркасы КПР 28.30.19-7, КПР 28.30.19-3 см. 1.090.1-7с.4-1 32

Разраб.	Шелия		1.90	1.090.1-7с.4-1 13	
Проверил	Салихова		1.90		
ГИП	Бурджанадзе		1.90		
Нач.отд.	Бахтадзе		1.90	ПАНЕЛЬ ПВР 28.30.19-7Т-С. ПВР 28.30.19-3Т-С	Стадия: Р; Лист: ; Листов: 1
Н.контр.	Маркарян		1.90		ТбилЗНИИЭП

Инв.№ подл. | Подпись и дата | Взам.инв.№

https://zavodjbi.com/

https://zavodjbi.com/

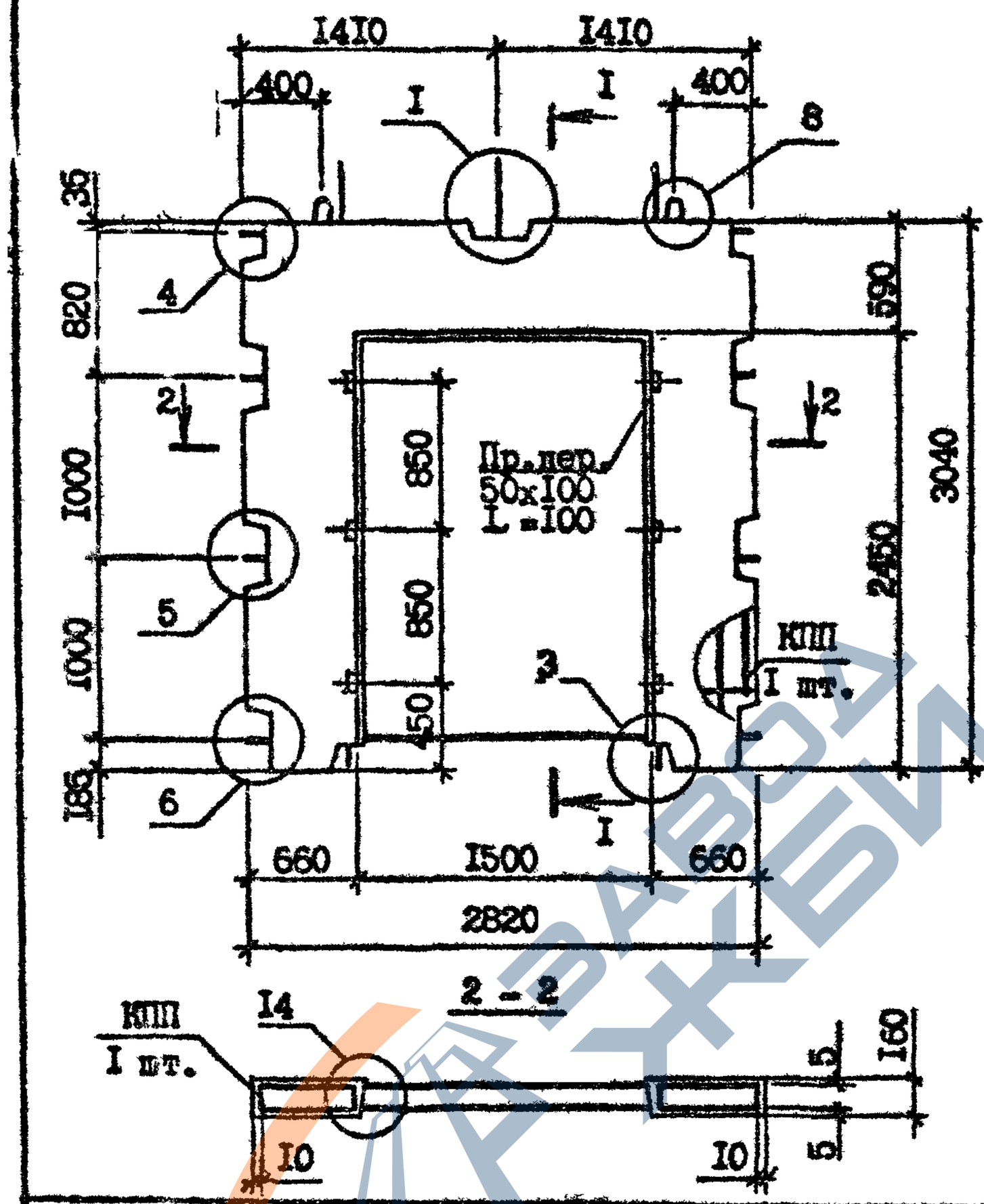

Марка панели	Марка каркаса	Расход материалов, м³		Масса, т
		Бетон тяжелый класса В25, D 2500	Пробка деревянная 50×100, L=100	
ПВР 28.30.15-7Т-С	КПР 28.30.15-7	0,73	0,002	1,81
ПВР 28.30.15-3Т-С	КПР 28.30.15-3	0,73	0,002	1,81

Технические требования см. I.090.I-7с.4-I ТТ
Опалубочные узлы см. I.090.I-7с.4-I ДI
Каркасы КПР 28.30.15-7, КПР 28.30.15-3 см. I.090.I-7с.4-I 33
Пробки деревянные по ГОСТ 8486-66**

Разраб.	Шелия		1.90
Проверил	Салихова		1.90
ГИП	Бурджанадзе		1.90
Нач.отд.	Бахтеев		1.90
Н.контр.	Маркарян		1.90

I.090.I-7с.4-I I4

ПАНЕЛЬ
ПВР 28.30.15-7Т-С
ПВР 28.30.15-3Т-С

Стадия	Лист	Листов
Р		I

ТбилЗНИИЭП

Инв.№ подл. | Подпись и дата | Взам.инв.№

Т.К. 1.090.1-7с вып 4-1

Формат А4

https://zavodjbi.com/

https://zavodjbi.com/

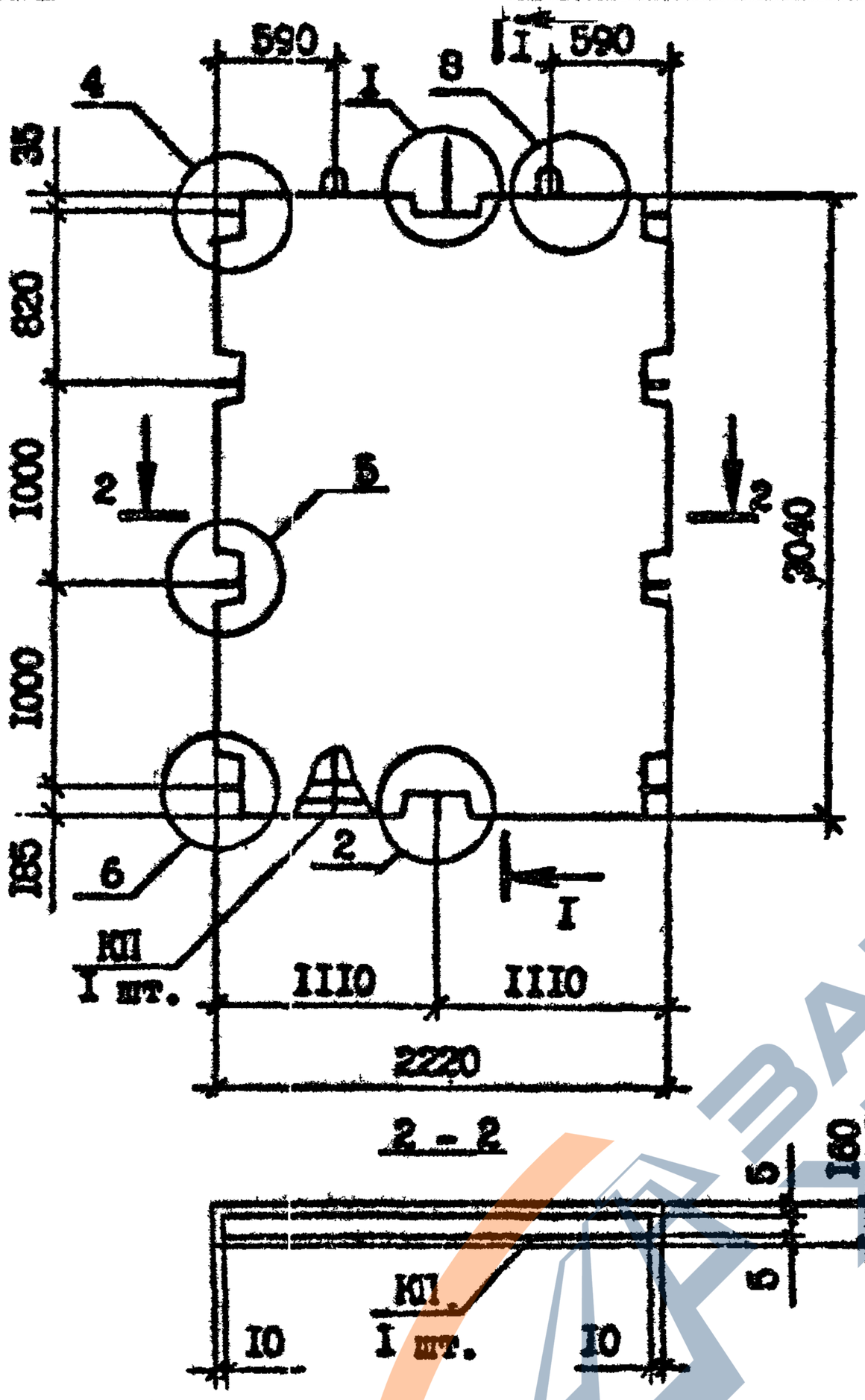

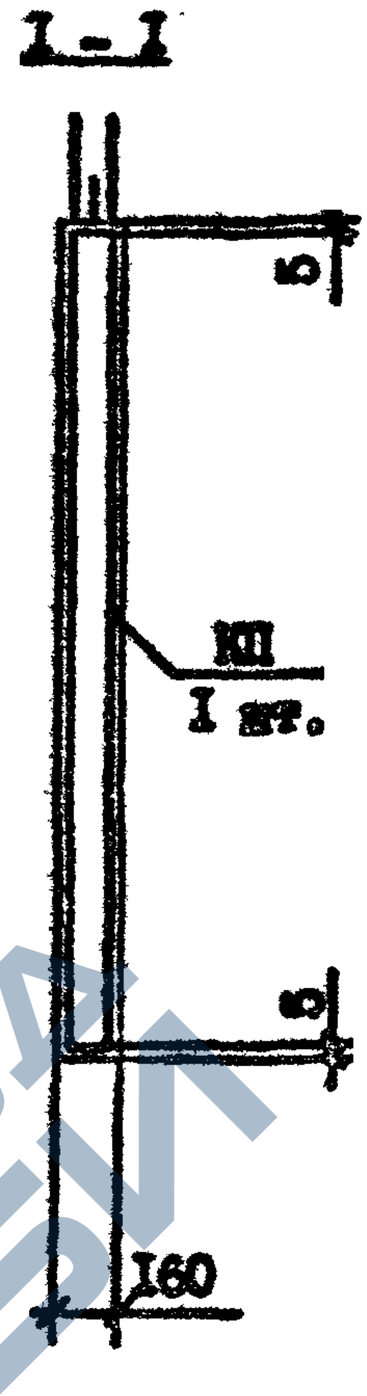

Марка панели	Марка каркаса	Бетон тяжелый класса В15, D2500, м³	Масса, т
ПВ 22.30-IT-C	КП 22.30	1,02	2,55

Технические требования см. 1.090.1-7с.4-1 ТТ
Опалубочные узлы см. 1.090.1-7с.4-1 ДИ
Каркас КП 22.30 см. 1.090.1-7с.4-1 34

Разраб.	Шелия		1.89	1.090.1-7с.4-1 15	
Проверил	Салихова		1.89		
ГИП	Бурджанадзе		1.89		
Нач.отд.	Бахтадзе		1.89	ПАНЕЛЬ ПВ 22.30-IT-C	Стадия: Р; Лист: ; Листов: 1
					ТбилЗНИИЭП
Н.контр.	Маркарян		1.89		

Инв.№ подл. | Подпись и дата | Взам. инв. №

Формат А4

https://zavodjbi.com/

https://zavodjbi.com/

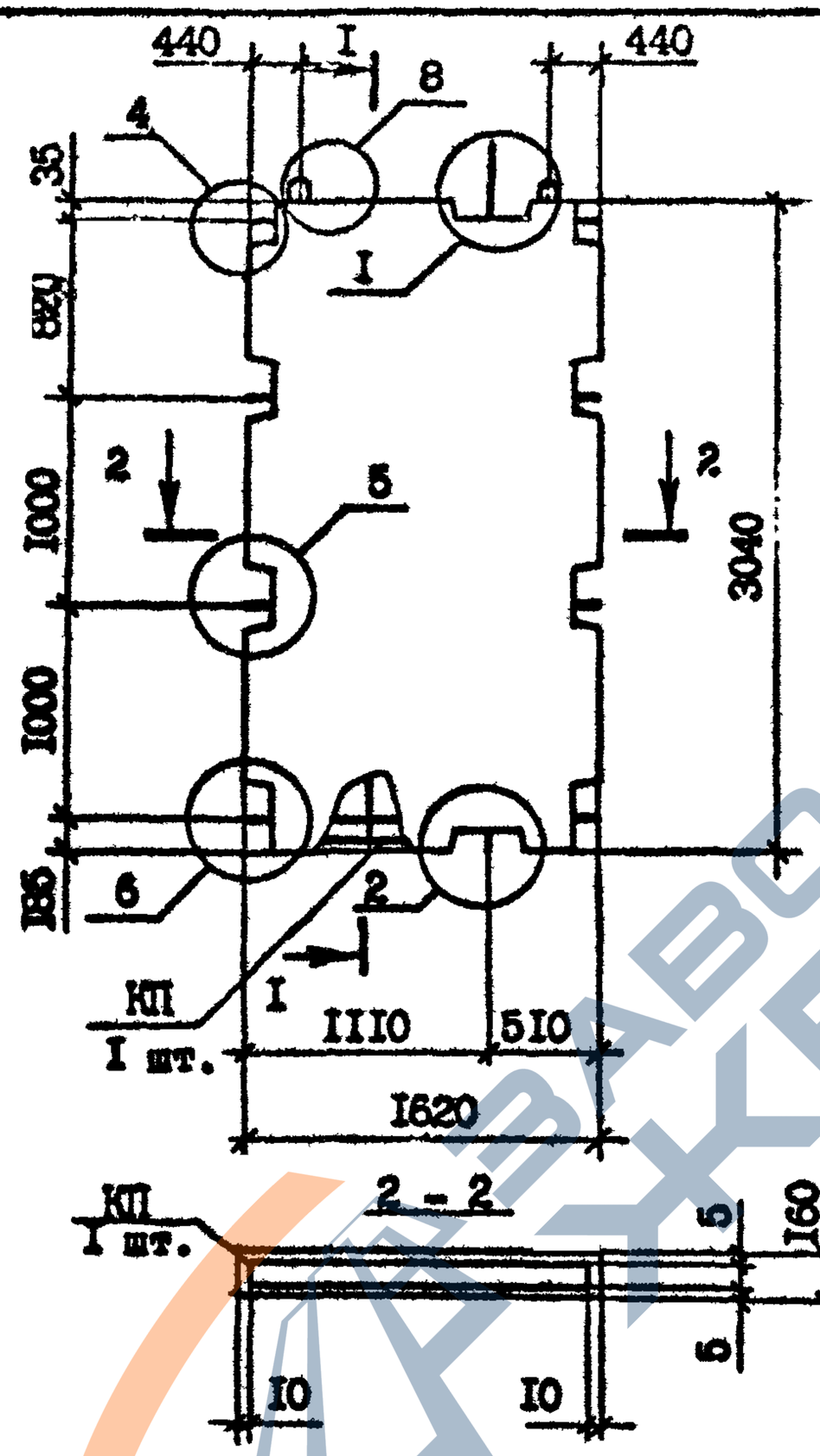

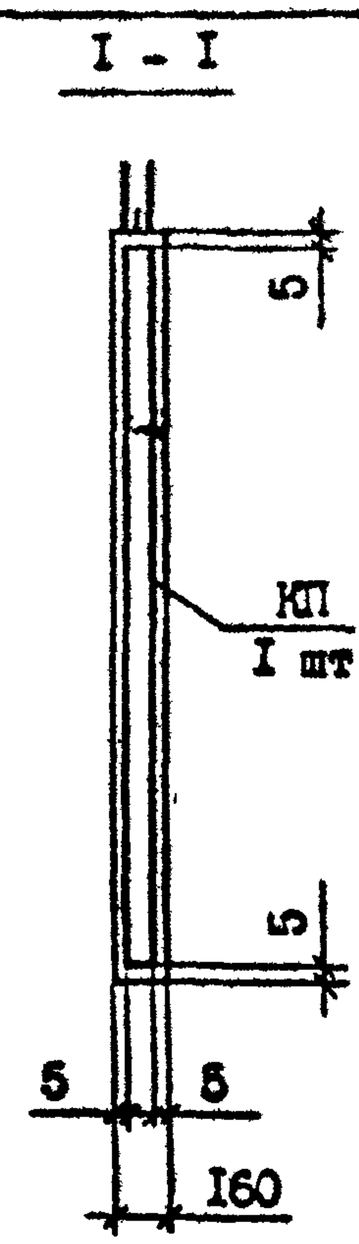

Марка панели	Марка каркаса	Бетон тяжелый класса В15, D 2500, м³	Масса, т
ПВ I6.30-IT-C	КП I6.30	0,73	I,82

Технические требования см. I.090.I-7с.4-I ТТ
Опалубочные узлы см. I.090.I-7с.4-I ДI
Каркас КП I6.30 см. I.090.I-7с.4-I 35

Т.К. 1.090.1-7с Вып. 4-1

Инв.№ подл. | Подпись и дата | Взам.инв.№

Разраб.	Шелия		1.89с	I.090.I-7с.4-I I6	
Проверил	Салихова		1890		
ГИП	Бурджанадзе		1890		
Нач.отд.	Бахтадзе		1.890	ПАНЕЛЬ ПВ I6.30-IT-C	Стадия: Р; Лист: ; Листов: I
Н.контр.	Маркарян		1.890		ТбилЗНИИЭП

Формат А4

https://zavodjbi.com/

https://zavodjbi.com/

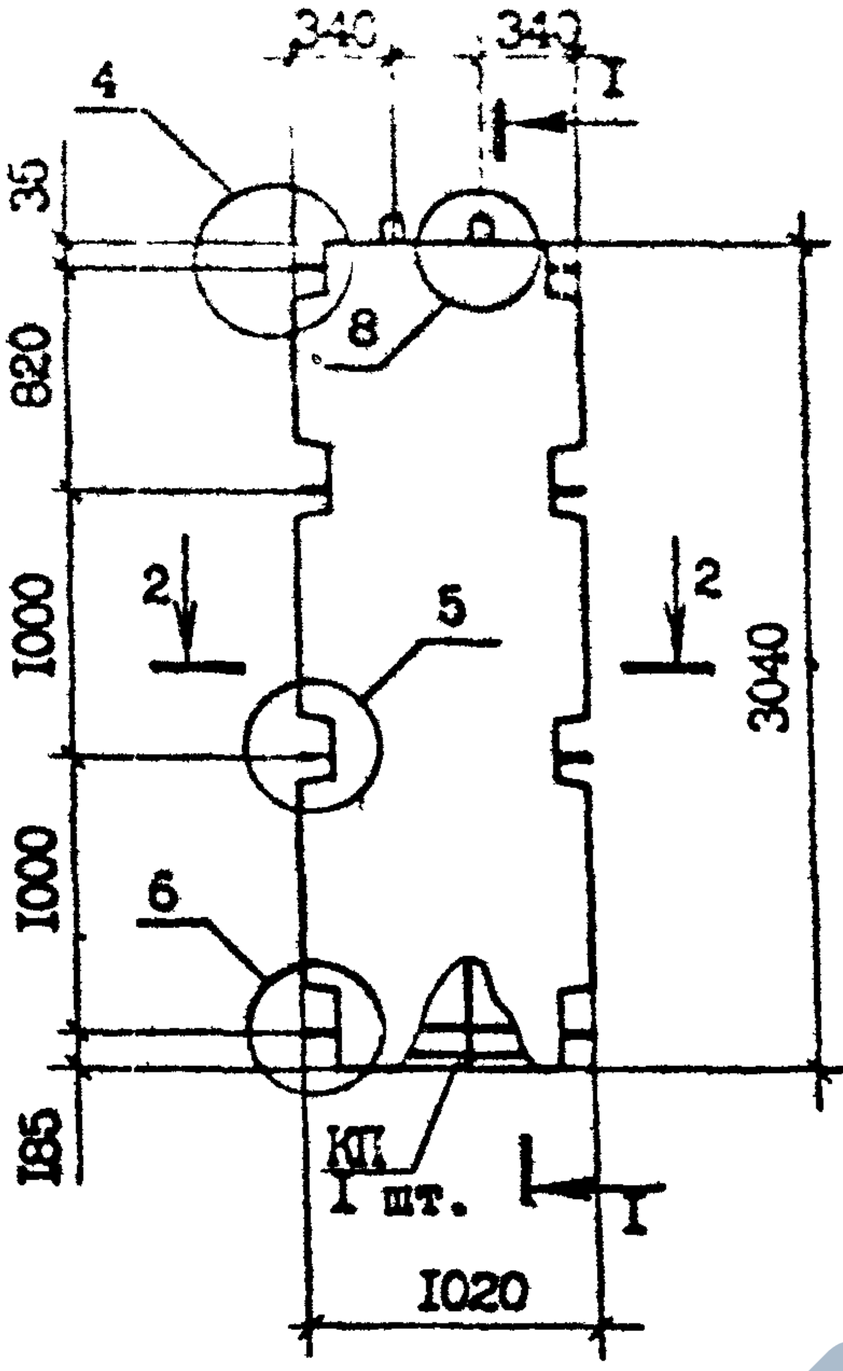

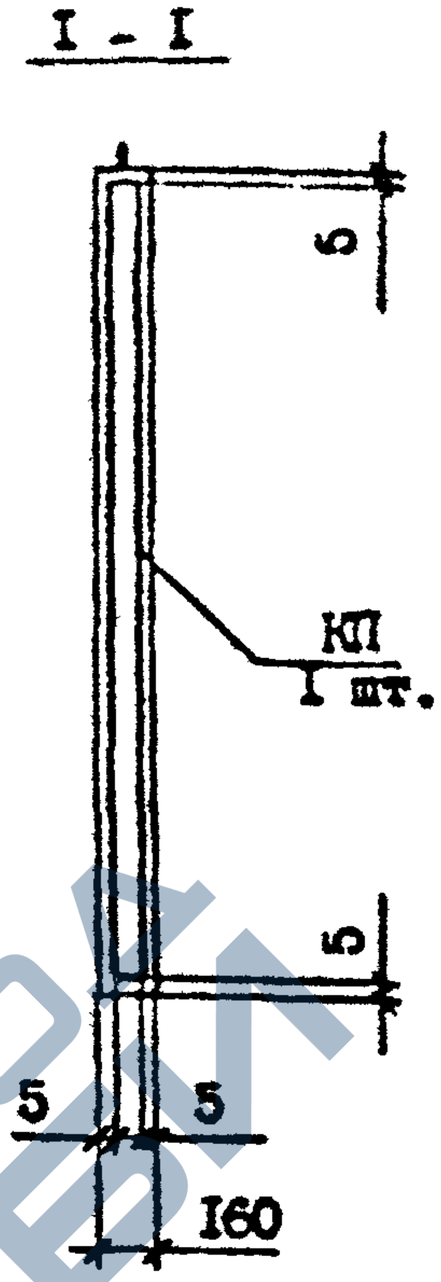

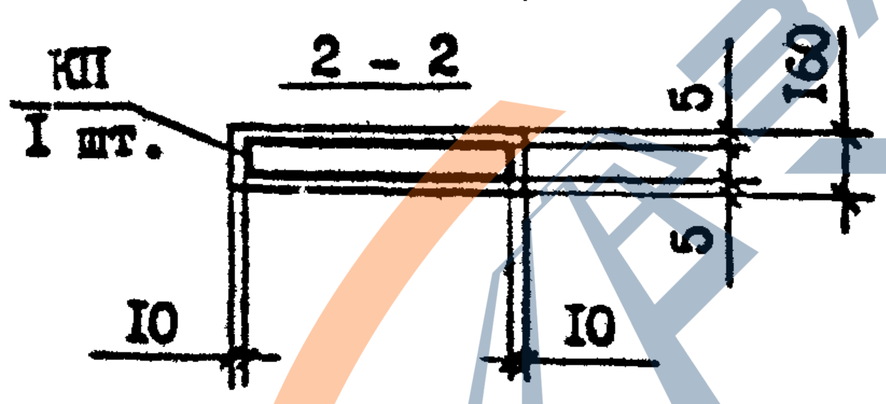

Марка панели	Марка каркаса	Бетон тяжелый класса В15, D2500, м³	Масса, т
ПВ 10.30-1Т-С	КП 10.30	0,45	1,13

Технические требования см. 1.090.1-7с.4-1 ТТ
Опалубочные узлы см. 1.090.1-7с.4-1 ДІ
Каркас КП 10.30 см 1.090.1-7с.4-1 36

Подпись и дата

Инв.№ подл.

Разраб.	Шелия		1.8.90	1.090.1-7с.4-1 17	
Проверил	Салихова		1.8.90		
ГИП	Бурджанадзе		1.8.90		
Нач.отд.	Бахтадзе		1.8.90	ПАНЕЛЬ ПВ 10.30-1Т-С	Стадия: Р; Лист: ; Листов: 1
Н.контр.	Маркарян		1.8.90		ТбилЗНИИЭП

Формат А4

https://zavodjbi.com/

https://zavodjbi.com/

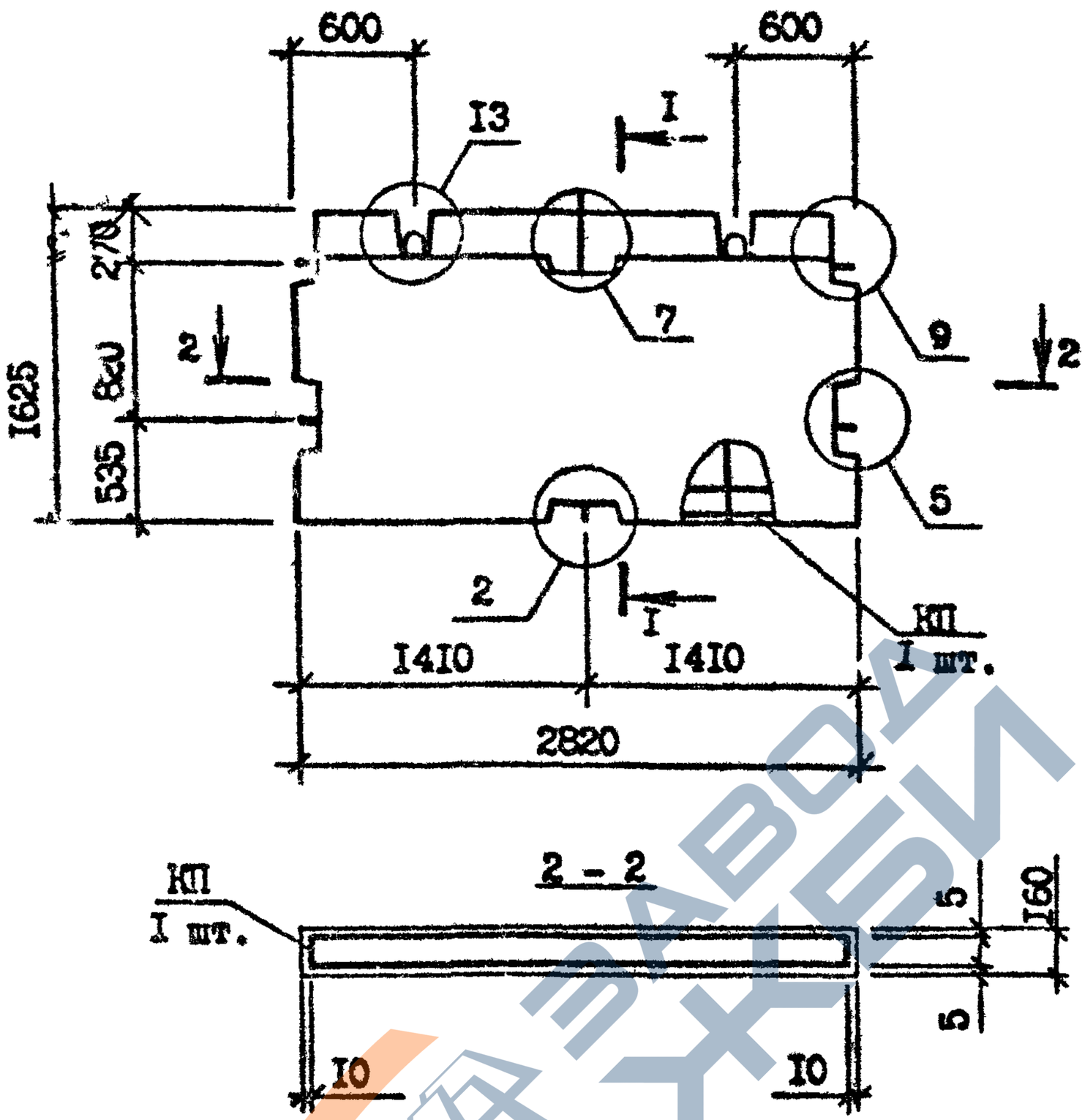

Марка панели	Марка каркаса	Бетон тяжелый класса В15, D 2500, м³	Масса, т
ПВ 28.I6-IT-С	КП 28.I6	0,64	I,60

Технические требования см. I.090.I-7с.4-I ТТ
Опалубочные узлы см. I.090.I-7с.4-I ДI
Каркас КП 28.I6 см. I.090.I-7с.4-I 37

Разраб.	Шетия		I.8 9с	I.090.I-7с.4-I I8		
Проверил	Салихова		I.8.9с			
ГИП	Бурджанадзе		I.8 9с			
Нач.отд.	Бахтадзе		I.8.9с	ПАНЕЛЬ ПВ 28.I6-IT-С	Стадия: Р	Лист:	Листов: I
Н.контр.	Маркарян		I.8 9с		ТбилЗНИИЭП		

Инв.№ подл. | Подпись и дата | Взам.инв.№

Формат А4

https://zavodjbi.com/

https://zavodjbi.com/

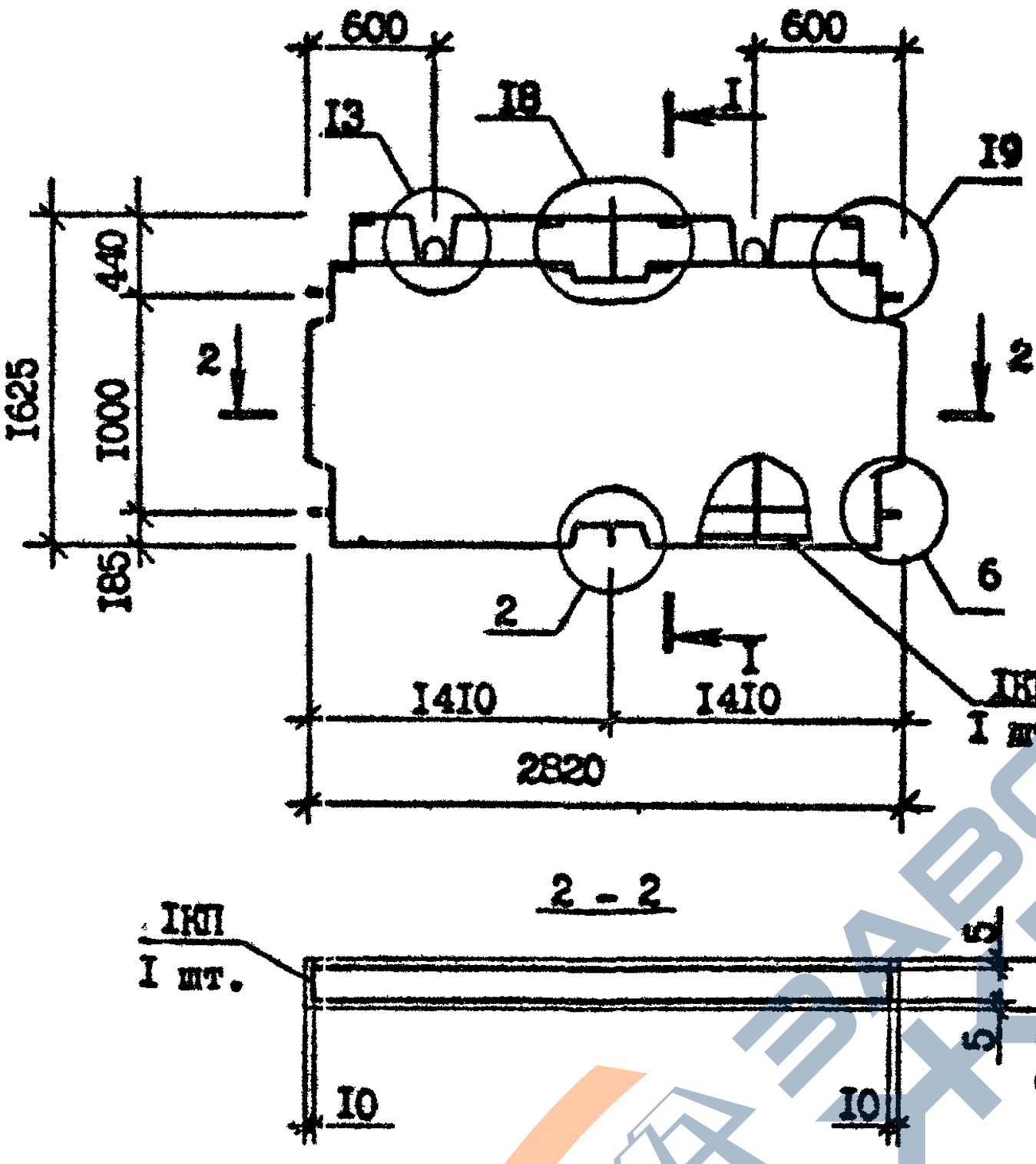

I - I

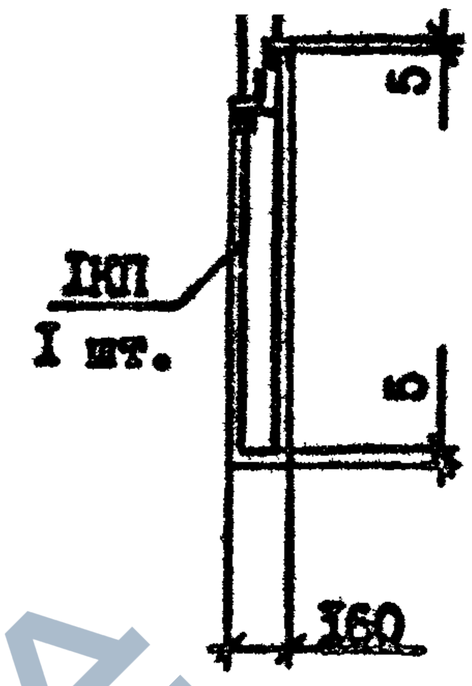

2 - 2

Марка панели	Марка каркаса	Бетон тяжелый класса B15, D2500, м³	Масса, т
IIB 28.I6-IT-C	IKП 28.I6	0,59	I,48

Технические требования см. I.090.I-7c.4-I TT
Опалубочные узлы см. I.090.I-7c.4-I ДI
Каркас IKП 28.I6 см. I.090.I-7c.4-I 38

Разраб.	Щелия		I.8.9c	I.090.I-7c.4-I I9	
Проверил	Селихова		I.8.9c		
ГИП	Бурджанадзе		I.8.9c		
Нач.отд.	Бахтадзе		I.8.9c		Стадия: Р; Лист: ; Листов: I
Н.контр.	Маркарян		I.8.9c	ПАНЕЛЬ IIB 28.I6-IT-C	ТбилЗНИИЭП

Инв.№ подл. | Подпись и дата | Взам. инв. №

Формат А4

https://zavodjbi.com/

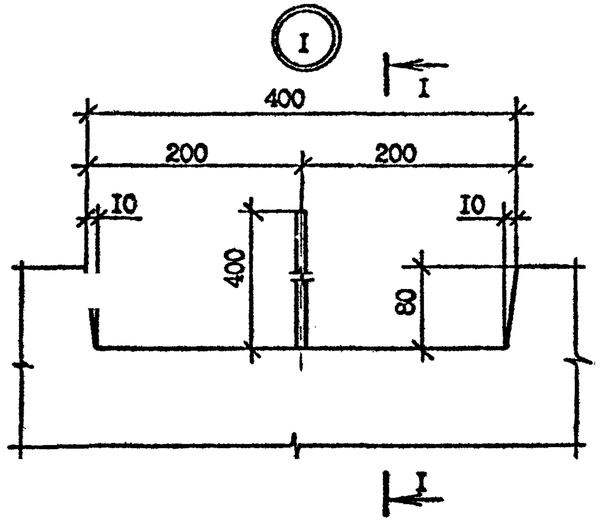

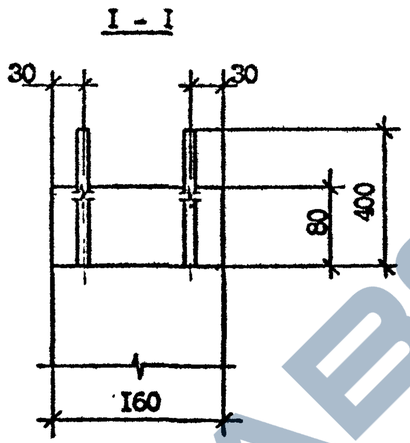

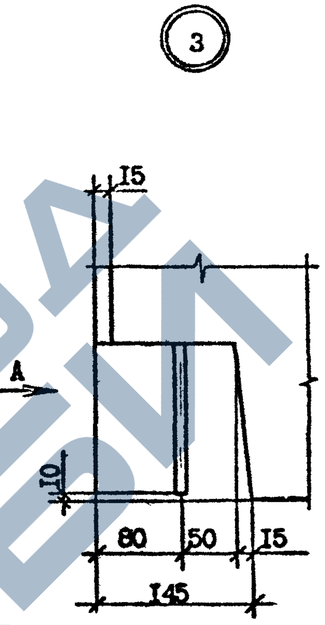

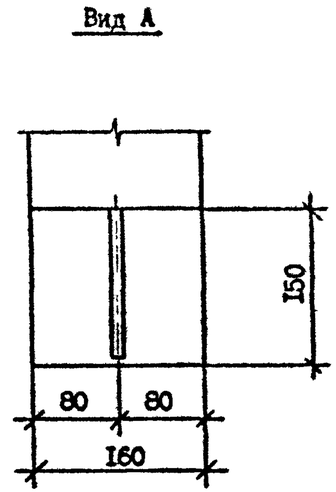

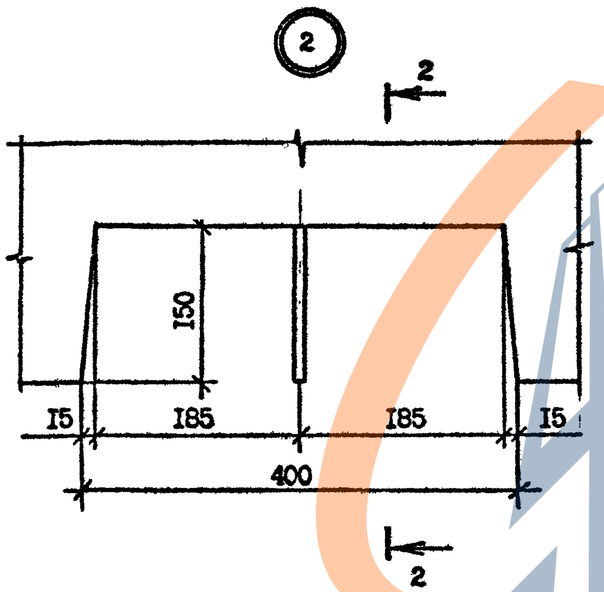

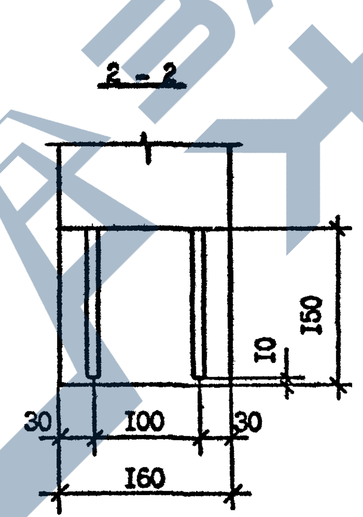

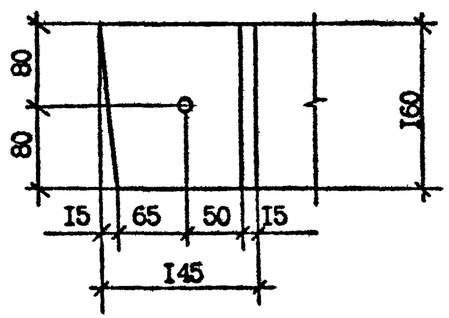

Разраб.	Шелия		1.89
Проверил	Салихова		1.89
ГИП	Бурджанадзе		1.89
Нач.отд.	Бахтадзе		1.89
Н.контр.	Маркарян		1.89

I.090.I-7с.4-I ДI

УЗЛЫ ОПАЛУБОЧНЫЕ

Стадия	Лист	Листов
Р	I	8

ТбилЗНИИЭП

Взам.инв.№ | Подпись и дата | Инв.№подл.

Копировал

Формат А3

https://zavodjbi.com/

4

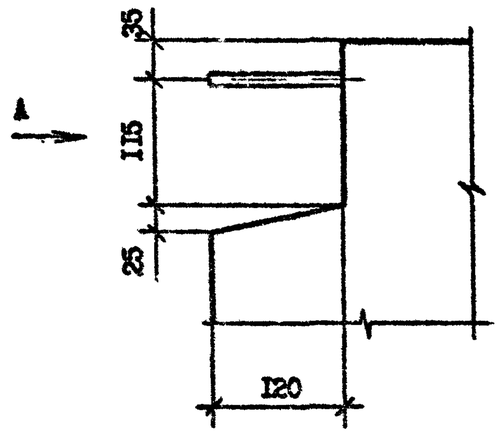

Вид А

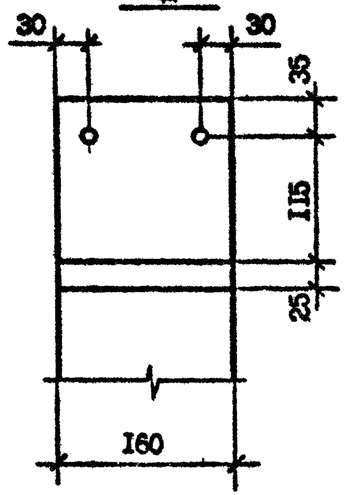

5

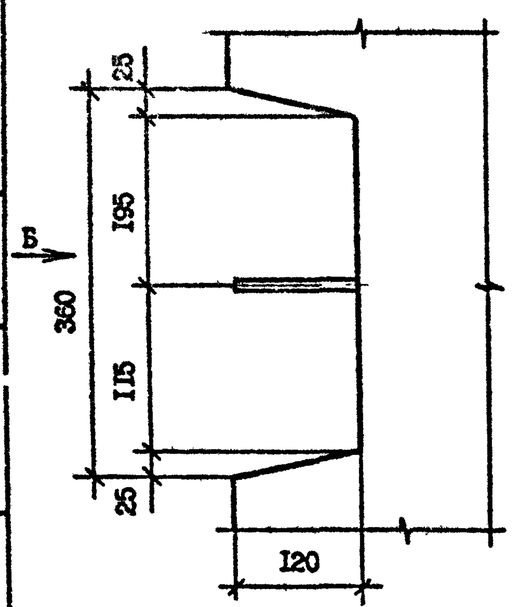

Вид Б

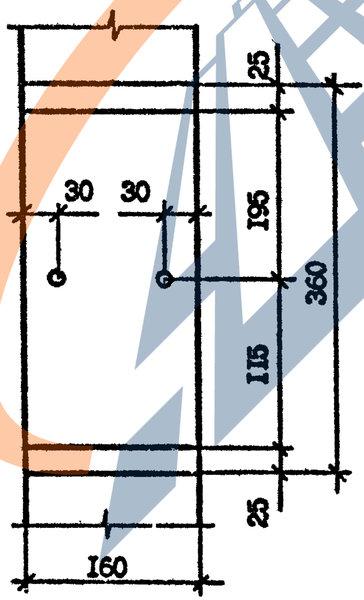

6

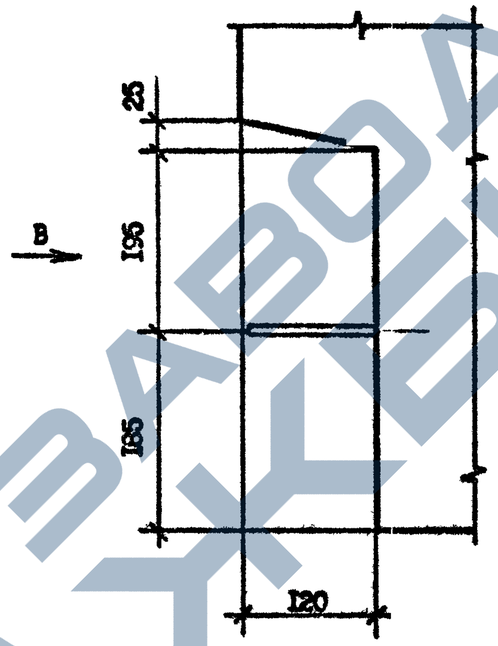

Вид В

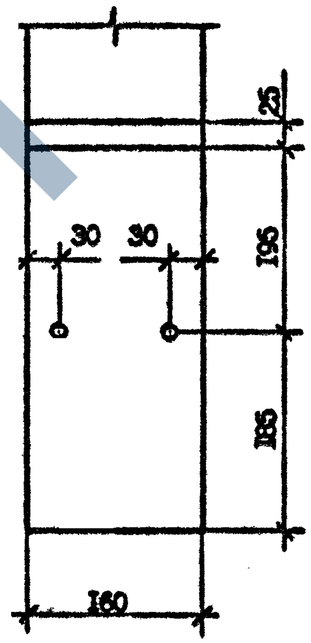

Инв. № подл. | Подпись и дата | Взам. инв. №

I.090.I-7с.4-I ДI		Лист 2

Копировал

Формат А3

https://zavodjbi.com/

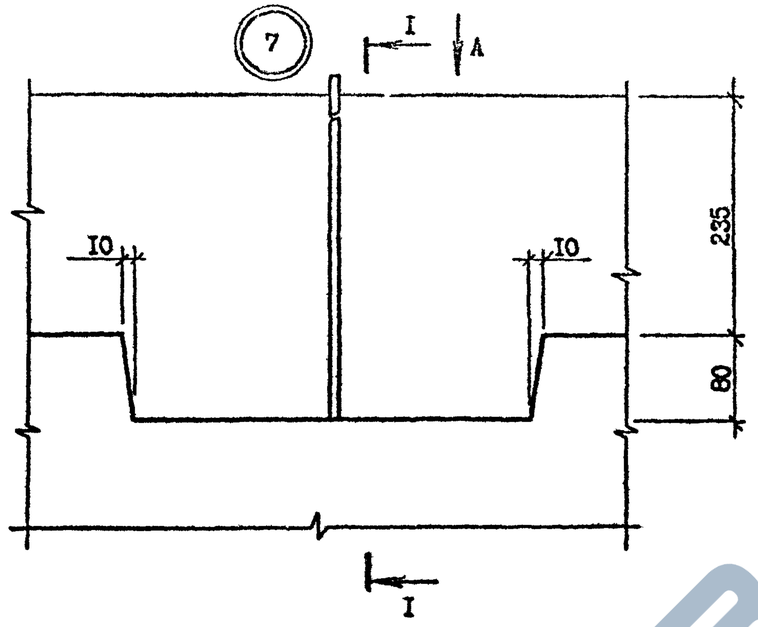

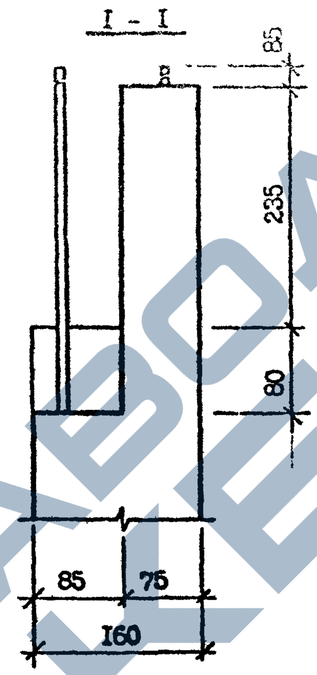

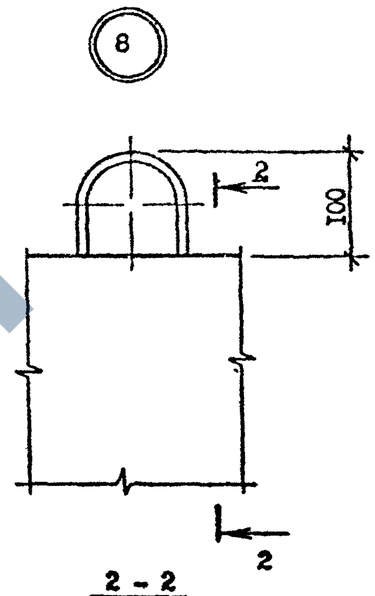

Вид А

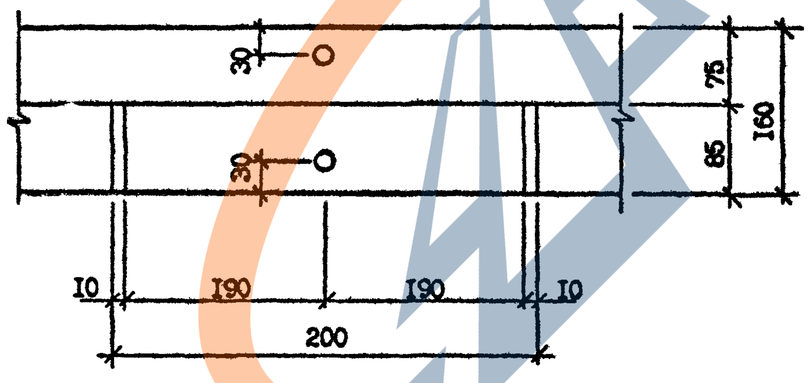

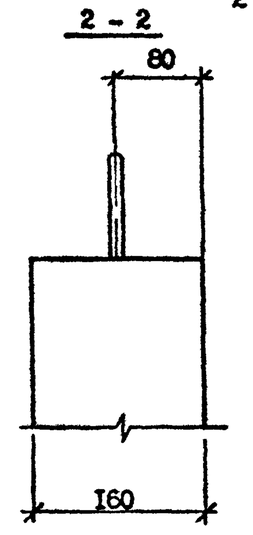

Т.К. 1.090.1-7с Вып. 4-1

Инв. № подл. | Подпись и дата | Взам. инв. №

I.090.I-7с.4-I ДI

Лист 3

Копировал

Формат А3

https://zavodjbi.com/

Т.К. 1.090.1-7с. выпуск 4-1

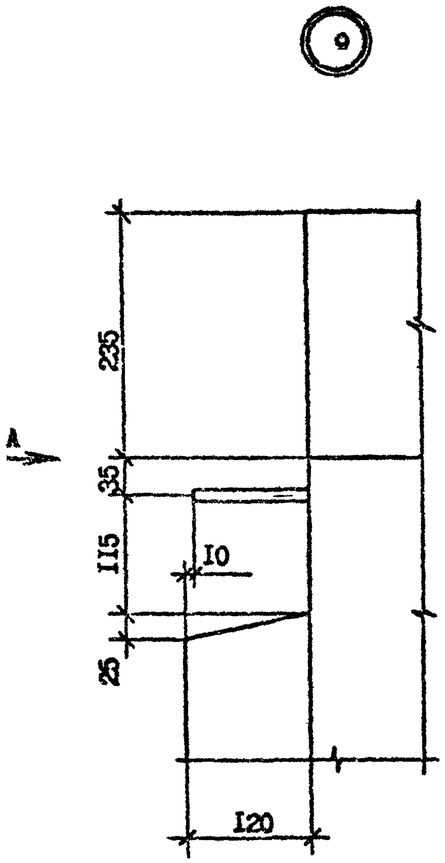

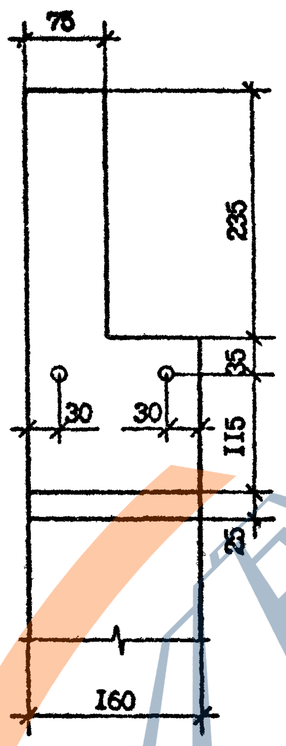

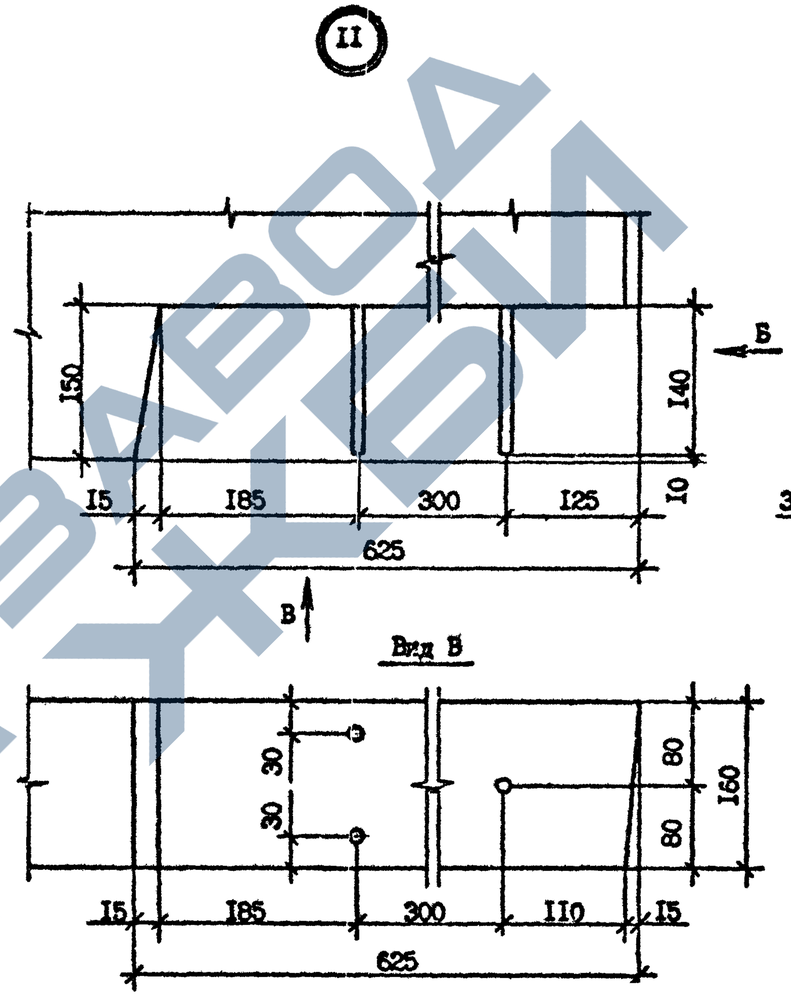

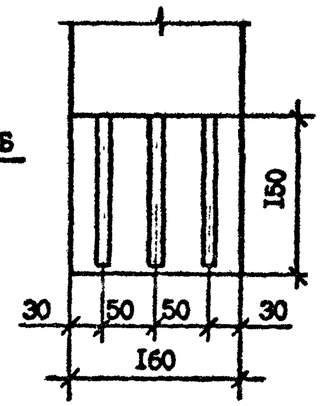

Инв. № подл. | Подпись и дата | Взам. инв. №

1.090.1-7с.4-1 ДИ	Лист 4

Копировал

Формат А3

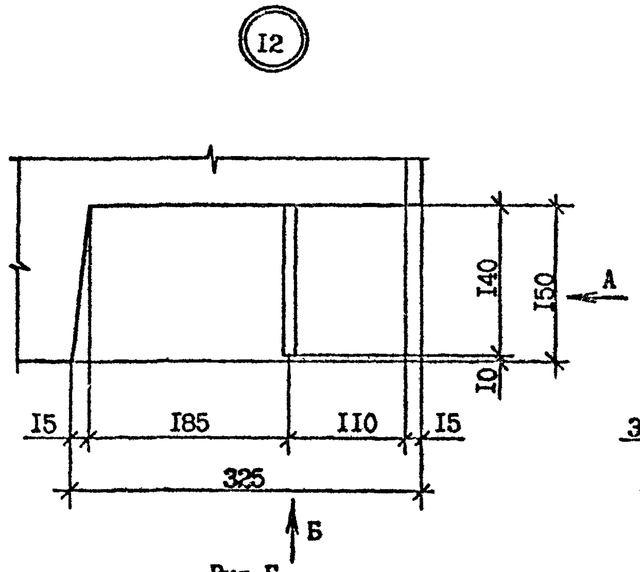

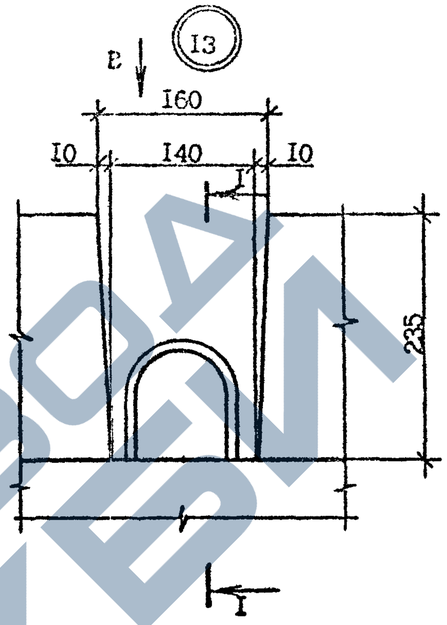

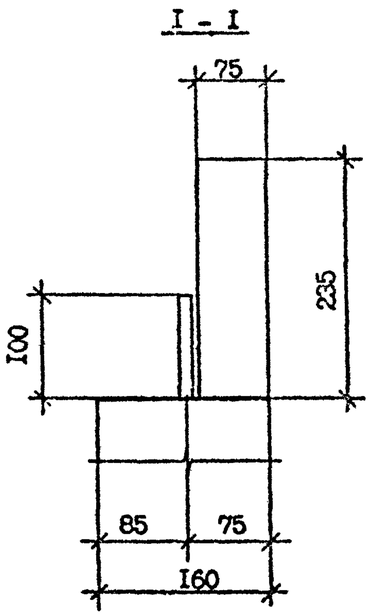

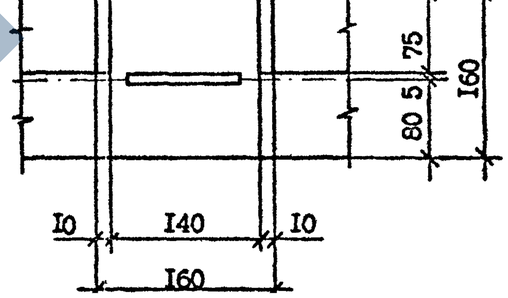

Инв. № подл. | Подпись и дата | Взам инв. №

I.090.I-7с.4-I ДI

Лист 5

Копировал

Формат А3

I4

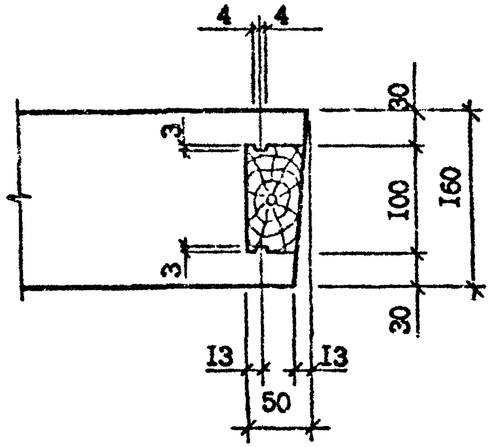

I6

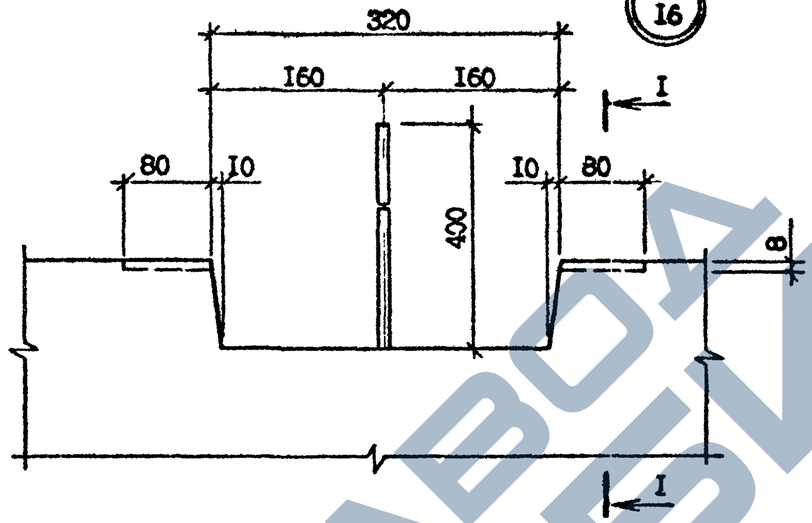

I-I

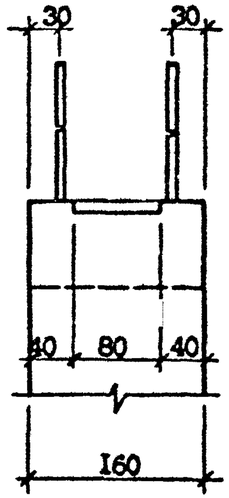

I5

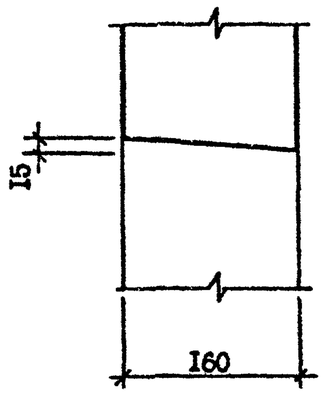

I7

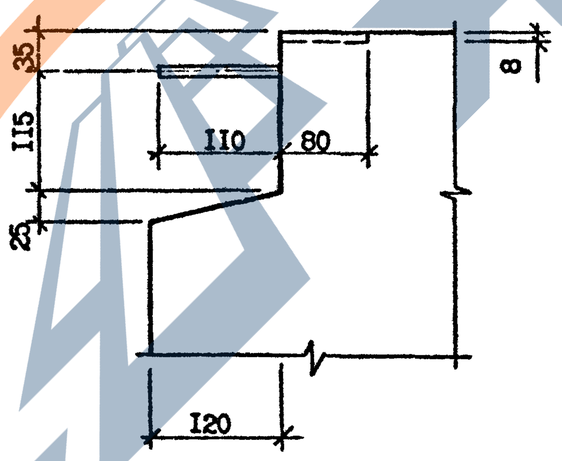

Вид А

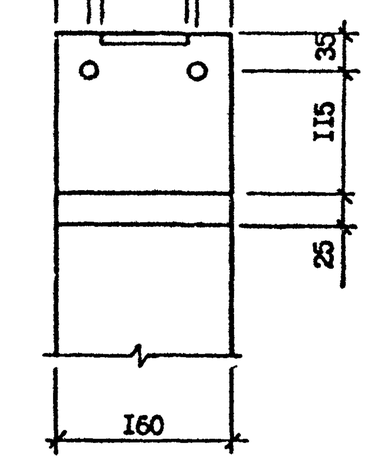

Инв. № подл. | Подпись и дата | Взам. инв. №

I.090.I-7с.4-1 ДI

Лист 6

Копировал

Формат А3

Т.К. 1.090.1-7с вып. 4-1 Копия верна

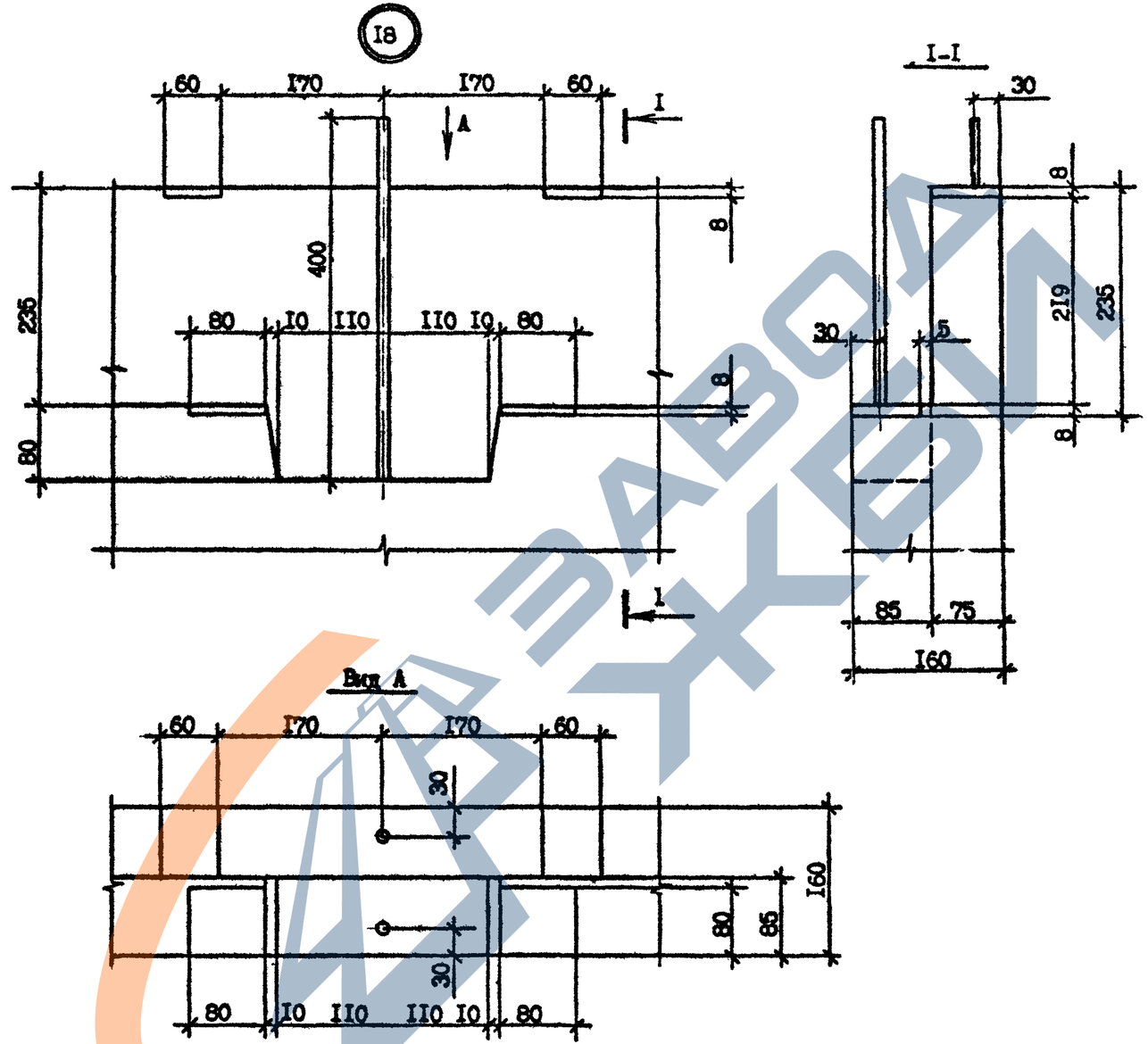

Инв. № подл. | Подпись и дата | Взам. инв. №

I.090.I-7с.4-I ДI	Лист 7

Копировал Формат А3

Копия БСТ

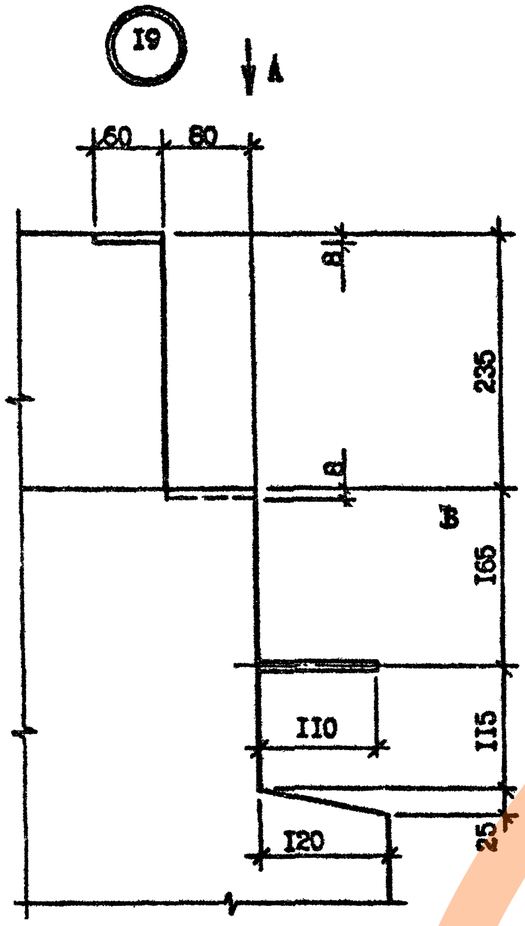

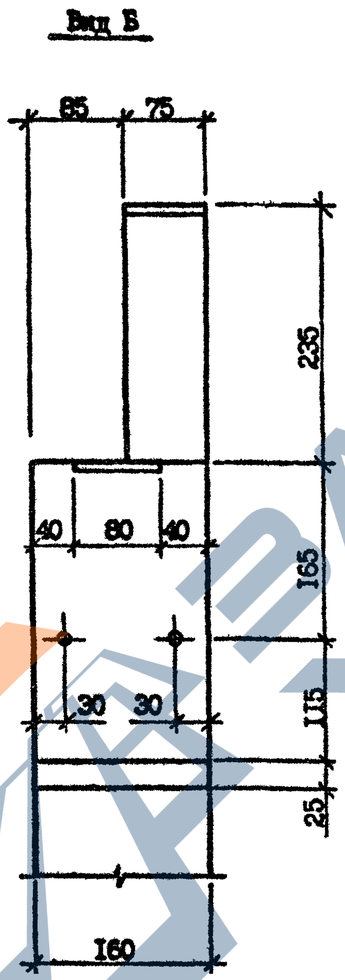

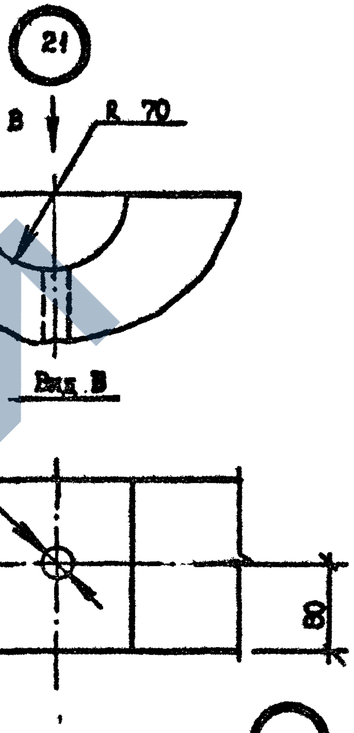

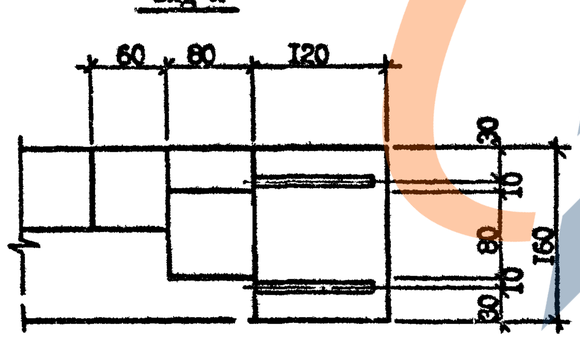

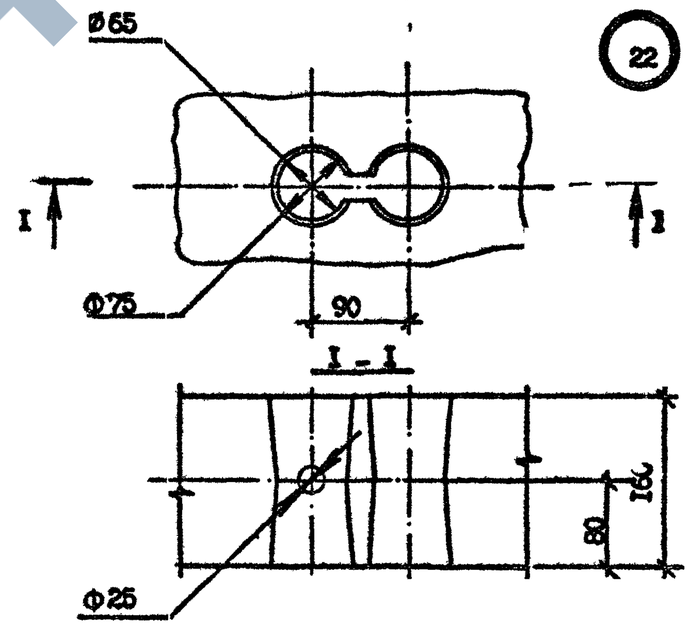

Инв. № подл.	Подпись и дата	Взам. инв. №

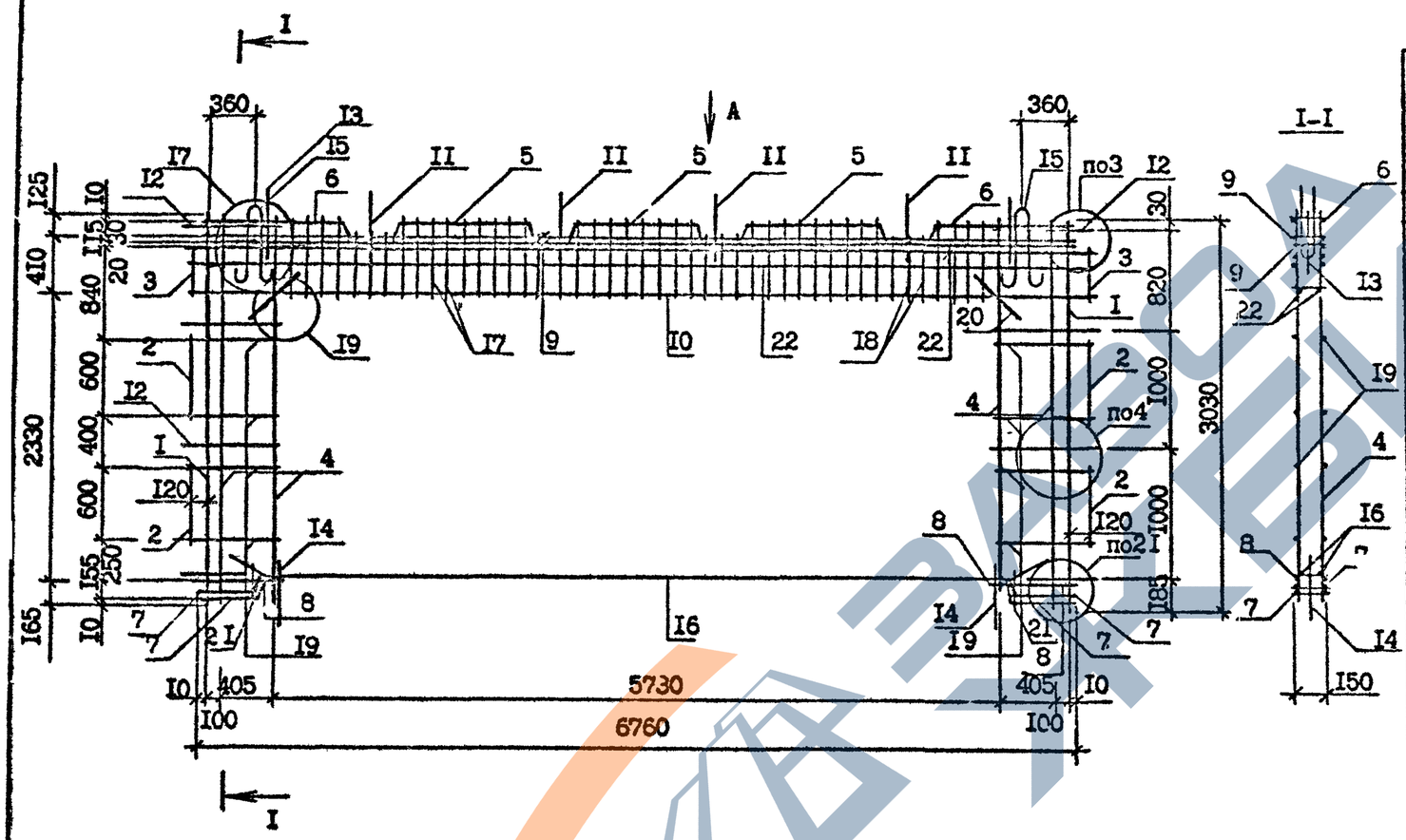

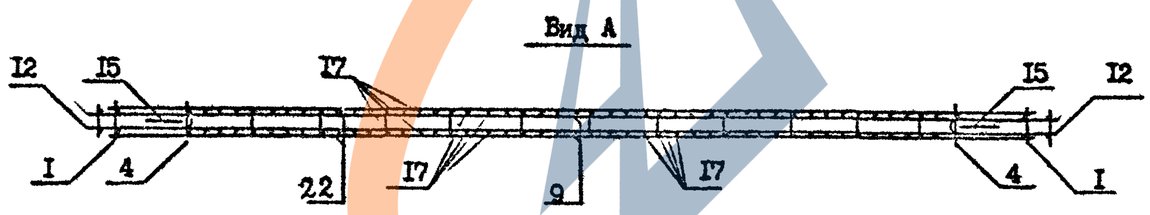

Поз.	Наименование	Кол. на КПР 72.30.56-7	Кол. на КПР 72.30.56-3	Обозначение документа
I	Каркас КР3	2	2	I.090.I-7с.4-I 39
2	КР6	4	4	40
3	КР7	2	2	40
4	КР9	4	4	40
5	КРI2	3	3	4I
6	КРII	-	2	4I
	КРI9	2	-	45
7	КР20	4	4	45
8	КР36	2	2	49
9	КР50	2	2	5I
I0	КР5I	I	I	5I
II	Ст.анкерный АНI	4	4	56
I2	АН3	8	8	56
I3	АН5	2	2	56
I4	АН6	2	2	56
I5	Петля строп.СП5	2	2	58
I6	Ф20А-I, L =6I00, I5,04 кг	2	2	Без чертежа
I7	ФI0А-Ш, L =545, 0,34 кг	70	70	Без чертежа
I8	ФI0А-Ш, L =430, 0,27 кг	24	24	Без чертежа
	Ф8 А-Ш,			
I9	L =645, 0,25 кг	I6	I6	Без чертежа
20	L =500, 0,20 кг	4	4	Без чертежа
2I	L =3I5, 0,I2 кг	4	4	Без чертежа
	Ф 4 Вр-I,			
22	L =6760, 0,67 кг	4	4	Без чертежа
	Масса каркаса, кг	397,94	395,79	

Арматура: класса А-I и А-Ш по ГОСТ 578I-82*
класса Вр-I по ГОСТ 6727-80*

Технические требования см. I.090.I-7с.4-I ТТ
Опалубочный чертеж см. I.090.I-7с.4-I 0I
Арматурные узлы см. I.090.I-7с.4-I Д2

Разраб.	Шелия		1.89с
Проверил	Салихова		1.89с
ГИП	Бурджанадзе		1.89с
Нач.отд.	Бахтадзе		1.89с
Н.контр.	Маркарян		1.89с

I.090.I-7с.4-I 20

КАРКАС ПРОСТРАНСТВЕННЫЙ
КПР 70.30.56-7
КПР 70.30.56-3

Стадия	Лист	Листов
Р		I

ТбилЗНИИЭП

Копировал Формат А3

Т.К. I.090.I-7с вып. 4-I

Копия верна

Инв. № подл. | Подпись и дата | Взам. инв. №

Копия верна

Т.К. 1.090.1-7с вып. 4-1

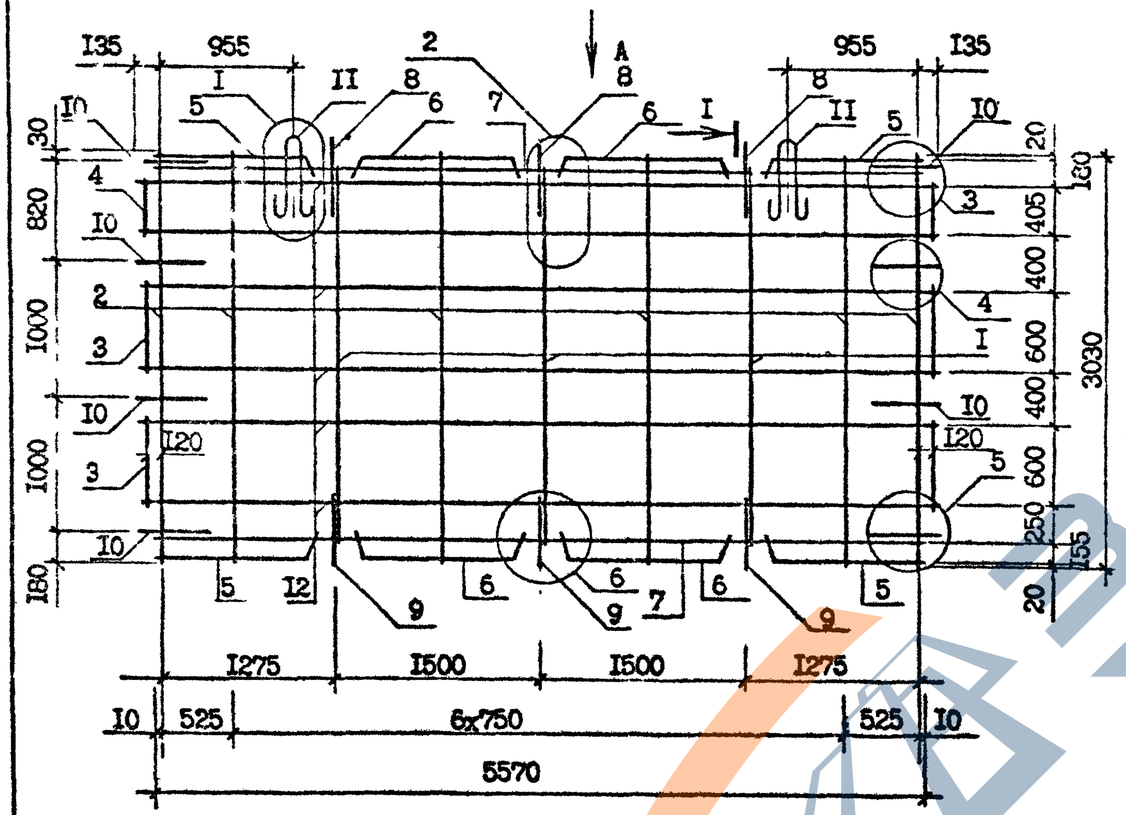

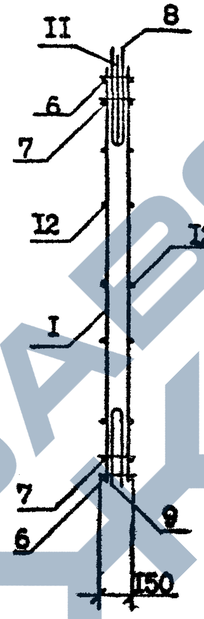

Поз.	Наименование	Кол. на карк.	Обозначение документа
I	Каркас КРI	3	I.090.I-7с.4-I 39
2	КР2	6	39
3	КР6	4	40
4	КР7	2	40
5	КРII	4	41
6	КРI2	4	41
7	КР25	2	47
8	Стержень анкерный АНI	3	56
9	АН2	3	56
I0	АН3	8	56
II	Петля строповочная СП6	2	58
I2	Ф4 Вр-I, L=58I0, 0,58 кг	I2	Без чертежа
	Масса каркаса, кг	40,26	

Арматура класса Вр-I по ГОСТ 6727-80*

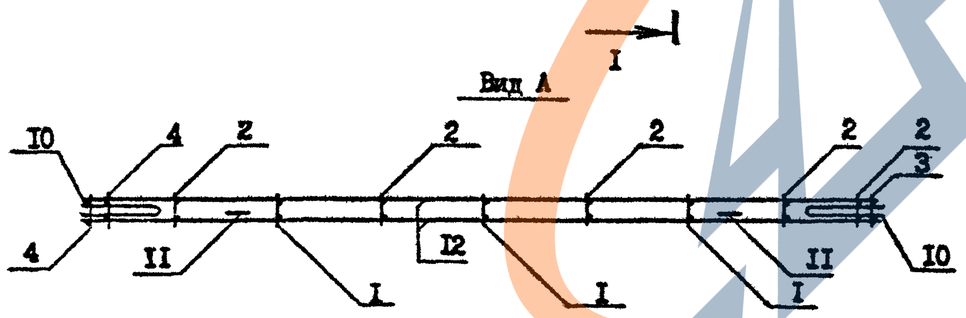

Технические требования см. I.090.I-7с.4-I ТТ
Опалубочный чертеж см. I.090.I-7с.4-I 02
Арматурные узлы см. I.090.I-7с.4-I Д2

Разраб.	Шелия		I.8.90
Проверил	Салихова		I.8.90
ГИП	Бурджанадзе		I.8.90
Нач.отд.	Бахтадзе		I.8.90
Н.контр.	Маркарян		I.8.90

I.090.I-7с.4-I 2I

КАРКАС ПРОСТРАНСТВЕННЫЙ КП 58.30

Стадия	Лист	Листов
Р		I

ТбилЗНИИЭП

Копировал

Формат А3

Инв. № подл. | Подпись и дата | Взам. инв. №

Т.К. 1.090.1-7с вып. 4-1 Копия верна

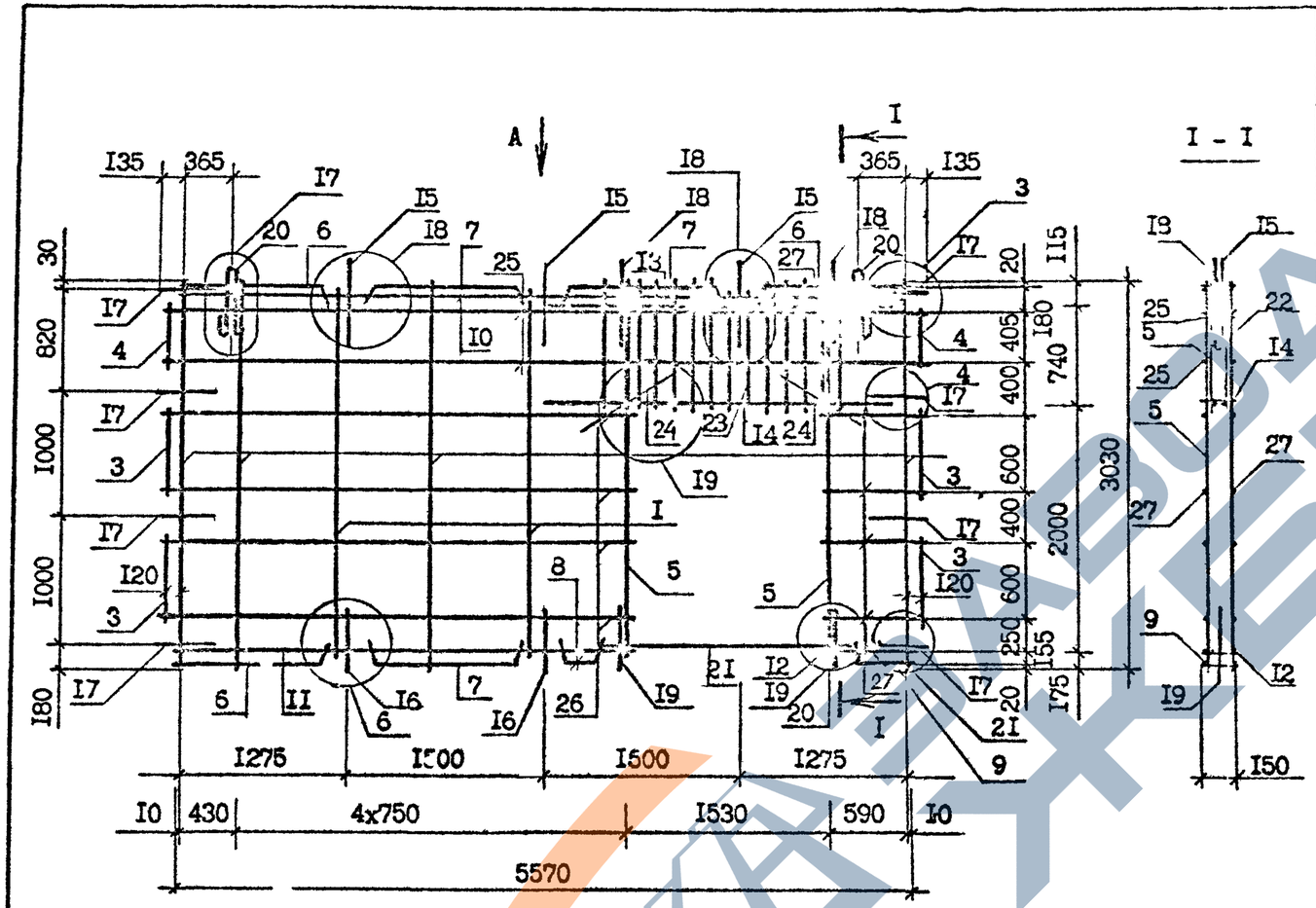

Вид А

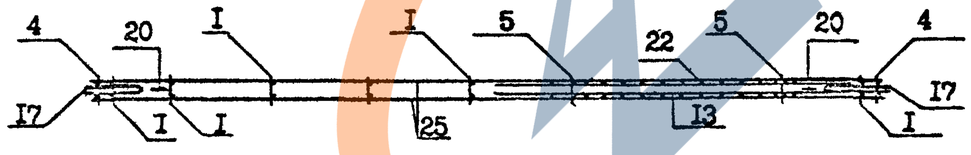

Поз.	Наименование	Кол. на карк.	Обозначение документа
I	Каркас КРI	2	I.090.I-7с.4-I 39
2	КР2	4	3
3	КР6	4	4
4	КР7	2	40
5	КР8	2	40
6	КРII	3	4
7	КРI2	3	4
8	КРI4	I	42
9	КРI5	I	43
I0	КР25	I	47
II	КР30	I	47
I2	КР3I	I	48
I3	КР40	I	49
I4	КР4I	I	49
I5	Стержень анкерный АНI	3	56
I6	АН2	2	56
I7	АН3	8	56
I8	АН5	2	56
I9	АН6	2	56
20	Петля строповочная СП5	2	58
2I	⌀I2А-I, L =2500, 2,22 кг	2	Без чертежа
22	⌀5ВрI, L =865, 0,I3 кг	24	Без чертежа
23	L =760, 0,I2 кг	4	Без чертежа
24	L =500, 0,08 кг	4	Без чертежа
25	⌀4ВрI, L =58I0, 0,58 кг	2	Без чертежа
26	L =3570, 0,35 кг	8	Без чертежа
27	L =730 , 0,07 кг	8	Без чертежа
	Масса каркаса, кг	54,79	

Арматура: класса А-I по ГОСТ 578I-82*
класса Вр-I по ГОСТ 6727-80*

Технические требования см. I.090.I-7с.4-I ТТ
Опалубочный чертеж см. I.090.I-7с.4-I 03
Арматурные узлы см. I.090.I-7с.4-I Д2

Разраб.	Шелия		I.8.9с
Проверил	Салихова		I.8.9с
ГИП	Бурджанадзе		I.8.9с
Нач.отд.	Бехтадзе		I.8.9с
Н.контр.	Маркарян		I.8.9с

I.090.I-7с.4-I 22

КАРКАС ПРОСТРАНСТВЕННЫЙ КПП 58.30.I5

Стадия	Лист	Листов
Р		I

ТбилЗНИИЭП

Инв. № подл. | Подпись и дата | Взам. инв. №

Копировал Формат А3

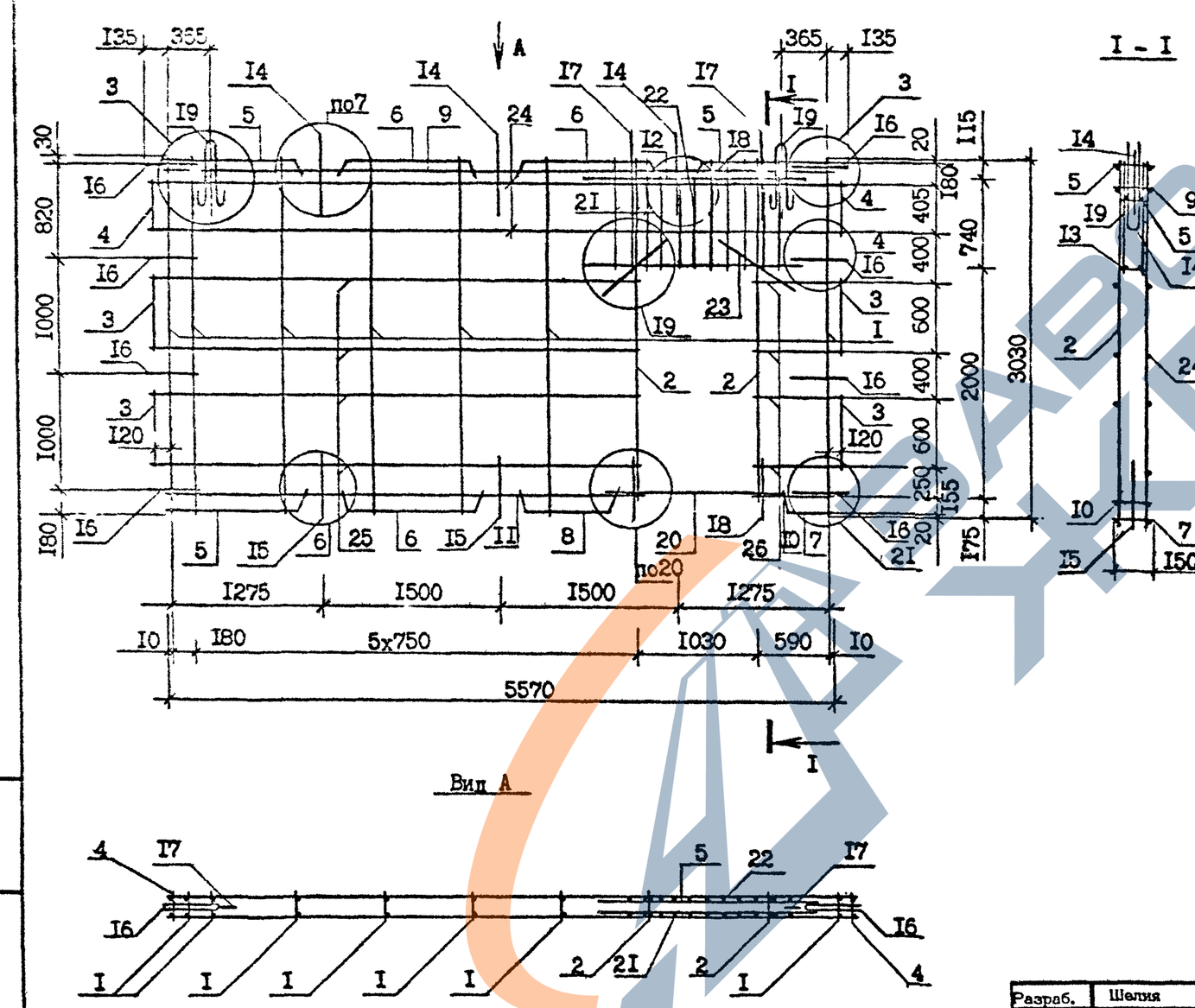

Поз.	Наименование	Кол. на карк.	Обозначение документа
I	Каркас КРI	7	I.090.I-7с.4-I 39
2	КР2	2	39
3	КР6	4	40
4	КР7	2	40
5	КРII	3	4I
6	КРI2	3	4I
7	КРI5	I	43
8	КРI6	I	43
9	КР25	I	47
I0	КР3I	I	48
II	КР32	I	48
I2	КР44	I	50
I3	КР45	I	50
I4	Стержень анкерный АНI	3	56
I5	АН2	2	56
I6	АН3	8	56
I7	АН5	2	56
I8	АН6	2	56
I9	Петля строповочная СПБ	2	58
20	Ф12А-I, L=I500, I,34 кг	2	Без чертежа
2I	Ф5Вр-I, L=865, 0,I3 кг	I6	Без чертежа
22	L=760, 0,I2 кг	6	Без чертежа
23	L=500, 0,08 кг	4	Без чертежа
24	Ф4Вр-I, L=58I0, 0,58 кг	4	Без чертежа
25	L=3770, 0,37 кг	8	Без чертежа
26	L=730 , 0,07 кг	8	Без чертежа
	Масса каркаса, кг	47,37	

Арматура: класса А-I по ГОСТ 5781-82*
класса Вр-I по ГОСТ 6727-80*

Технические требования см. I.090.I-7с.4-I ТТ
Опалубочный чертеж см. I.090.I-7с.4-I 04
Арматурные узлы см. I.090.I-7с.4-I Д2

Разраб.	Шелия		I.89с
Проверил	Салихова		I.89с
ГИП	Бурджанадзе		I.89с
Нач.отд.	Бахтадзе		I.89с
Н.контр.	Маркарян		I.89с

I.090.I-7с.4-I 23

КАРКАС ПРОСТРАНСТВЕННЫЙ КПП 58.30.I0

Стадия	Лист	Листов
Р		I

ТбилЗНИИЭП

Инв. № подл. | Подпись и дата | Взам. инв. №

1.090.1-7с вып 4-1 Т.К

Копировал

Формат А3

Т.К. 1.090.1-7с вып. 4-1

Копия верна

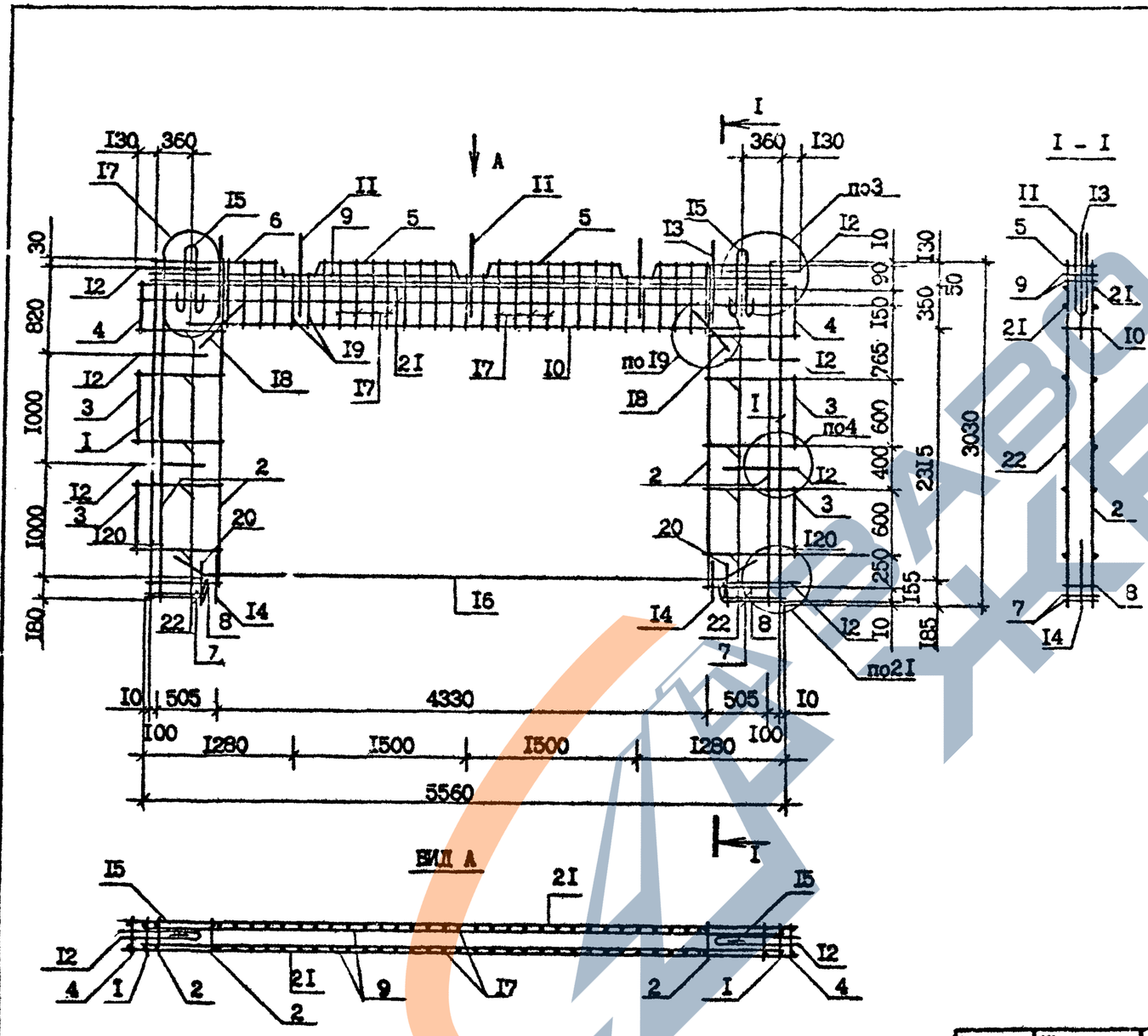

Поз.	Наименование	Кол. на кар. КПР 58.30.42- -7	-3	Обозначение документа
I	Каркас КР4	2	2	1.090.1-7с.4-I 39
2	КР5	4	4	39
3	КР6	4	4	40
4	КР7	2	2	40
5	КР12	2	2	41
6	КР11	-	2	41
	КР19	2	-	45
7	КР21	4	4	45
8	КР37	2	2	49
9	КР52	2	2	51
I0	КР53	I	I	51
II	Стержень анкерный АНI	3	3	56
I2	АН3	8	8	56
I3	АН5	2	2	56
I4	АН6	2	2	56
I5	Петля строповоч...ная СП4	2	2	57
I6	Ф20А-I, L =5200; I2,83кг	2	2	Без чертежа
I7	Ф8А-III, L =550, 0,22кг	50	50	Без чертежа
I8	L =500, 0,20кг	4	4	Без чертежа
I9	L =420, 0,I7кг	I2	I2	Без чертежа
20	L =3I5, 0,I2кг	4	4	Без чертежа
2I	Ф4Вр-I, L =5800; 0,57кг	4	4	Без чертежа
22	L =745, 0,07кг	I6	I6	Без чертежа
	Масса каркаса, кг	207,22	205,10	

Арматура: класса А-I по ГОСТ 5781-82*,
класса Вр-I по ГОСТ 6727-80*

Технические требования см. I.090.I-7с.4-I ТТ
Опалубочный чертеж см. I.090.I-7с.4-I 05
Арматурные узлы см. I.090.I-7с.4-I Д2

Разраб.	Шапкин		I.89с
Проверил	Салихова		I.89с
ГИП	Бурджанадзе		I.89с
Нач.отд.	Бахтадзе		I.89с
Н.контр.	Маркарян		I.89с

I.090.I-7с.4-I 24

КАРКАС ПРОСТРАНСТВЕННЫЙ КПР 58.30.42-7, КПР 58.30.42-3

Стадия	Лист	Листов
Р		I

ТбилЗНИИЭП

Копировал

Формат А3

Взам. инв. №

Подпись и дата

Инв. № подл.

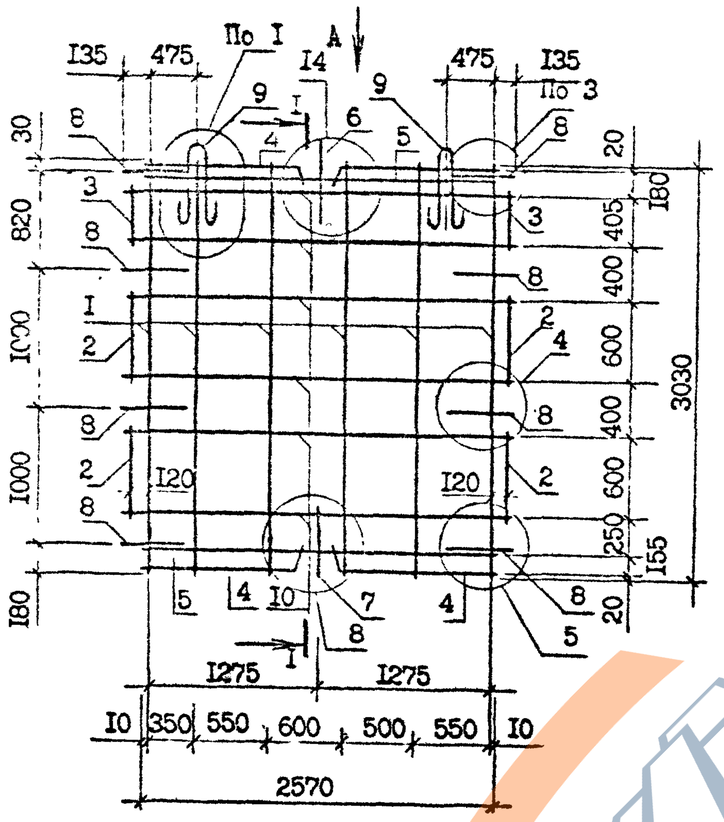

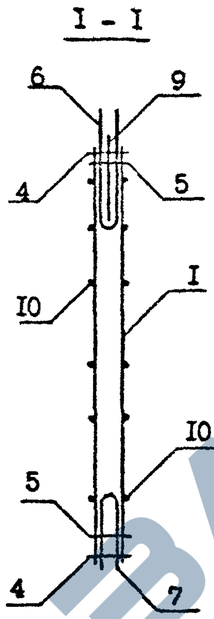

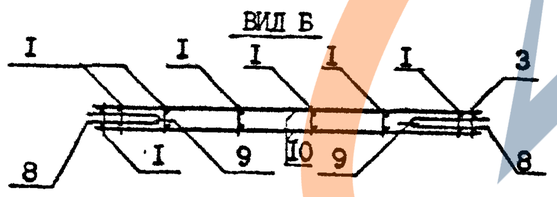

Поз.	Наименование	Кол. на карк.	Обозначение документа
I	Каркас КР2	6	I.090.I-7с.4-I 39
2	КР6	4	40
3	КР7	2	40
4	КРII	4	4I
5	КР26	2	47
6	Стержень анкерный АНI	I	56
7	АН2	I	56
8	АН3	8	56
9	Петля атроповочная СП3	2	57
I0	Ф4Вр-I, L=28I0, 0,28 кг	I2	Без чертежа
	Масса каркаса, кг	18,23	

Арматура: класса Вр-I по ГОСТ 6727-80*

Технические требования см. I.090.I-7с.4-I ТТ
Опалубочный чертеж см. I.090.I-7с.4-I 06
Арматурные узлы см. I.090.I-7с.4-I Д2

Разраб.	ШЕпия		I.8.90
Проверил	Салихова		I.8.90
ГИП	Бурджанадзе		I.8.90
Нач.отд.	Бахтадзе		I.8.90
Н.контр.	Маркарян		I.8.90

I.090.I-7с.4-I 25

КАРКАС ПРОСТРАНСТВЕННЫЙ КП 28.30

Стадия	Лист	Листов
Р		I

ТбилЗНИИЭП

Копировал

Формат А3

Т.К. I.090.I-7с выл. 4

Инв. № подл. | Подпись и дата | Взам. инв. №

Т.К. 1.090.1-7с вып. 4-1 Копия верна

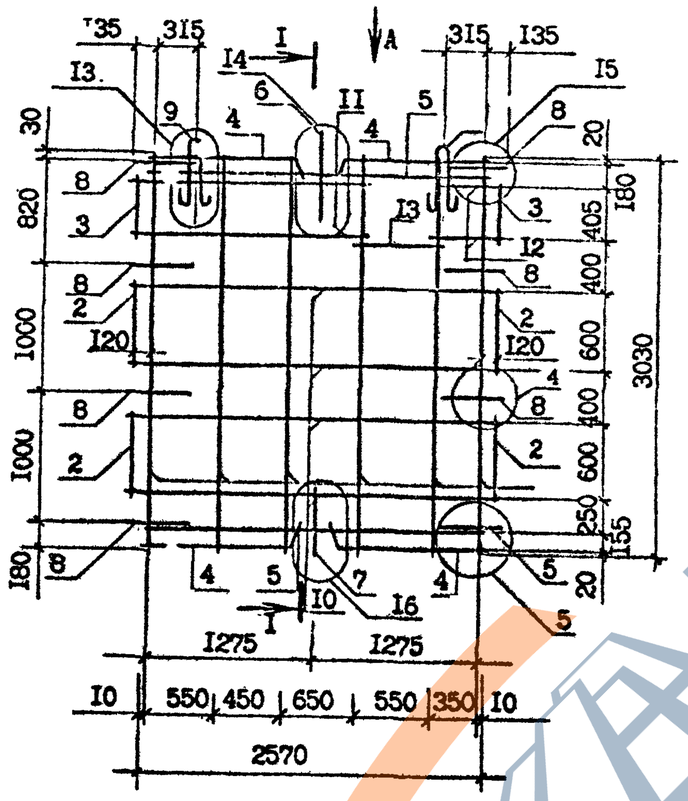

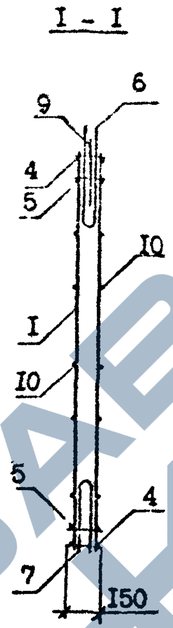

Поз.	Наименование	Кол. на кар..	Обозначение документа
I	Каркас КР2	6	I.090.I-7с.4-I 39
2	КР6	4	40
3	КР7	2	40
4	КРII	4	4I
5	КР26	2	47
6	Стержень анкерный АНI	I	56
7	АН2	I	56
8	АН3	8	56
9	Петля строповочная СП3	2	57
I0	ФАВр-I, L =28I0, 0,28 кг	8	Без чертежа
II	L =I8I0, 0,I7 кг	4	Без чертежа
I2	L =570, 0,05	2	Без чертежа
I3	L =370, 0,03 кг	4	Без чертежа
	Масса каркаса, кг	I8,0I	

Арматура класса Вр-I по ГОСТ 6727-80*

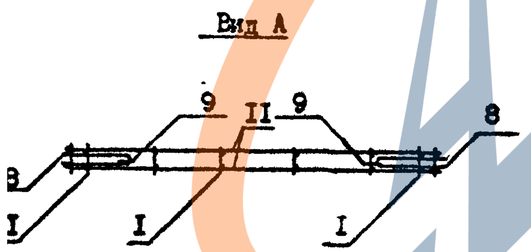

Технические требования см. I.090.I-7с.4-I ТТ
Опалубочный чертеж см. I.090.I-7с.4-I 07
Арматурные узлы см. I.090.I-7с.4-I Д2

Разраб.	Шения		I.9.90
Проверил	Салахова		I.8.9с
ГИП	Бурдиашвили		I.8.9с
Нач.отд.	Бахтадзе		I.8.9с
Н.контр.	Маркарян		I.8.9с

I.090.I-7с.4-I 26

КАРКАС ПРОСТРАНСТВЕННЫЙ КПВ 28.30

Стадия	Лист	Листов
Р		I

ТбилЗНИИЭП

Копировал

Формат А3

Инв. № подл. | Подпись и дата | Взам. инв. №

Т.К. 1.090.1-7с вып. 4-1 Альбом 21 УЧ

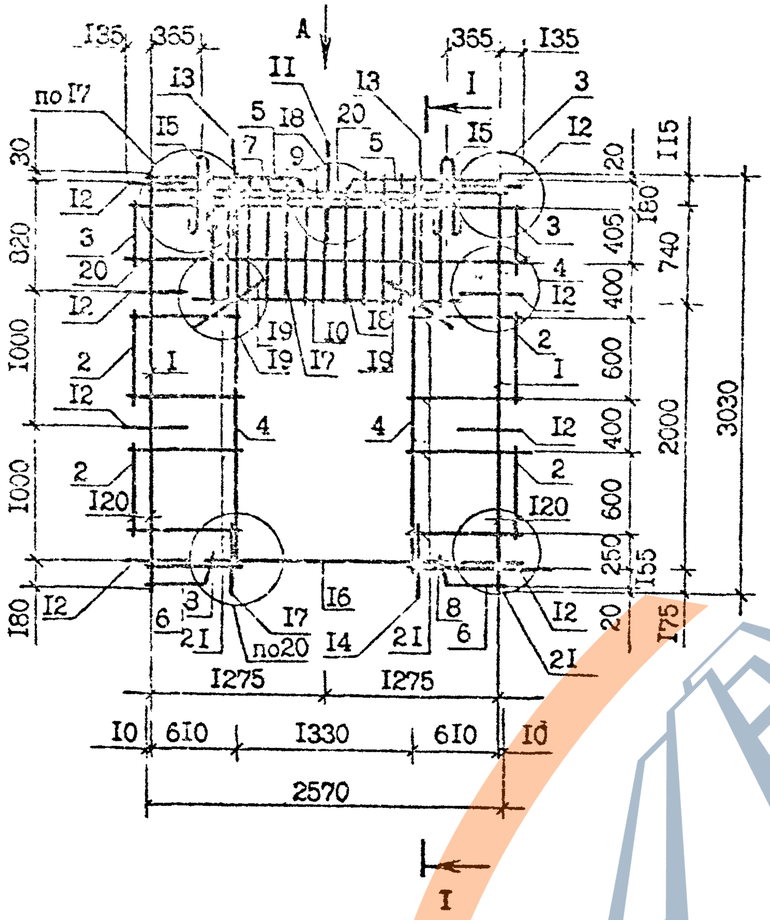

Вид А

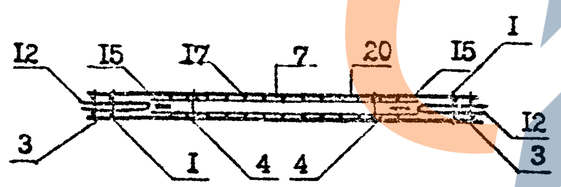

Поз.	Наименование	Кол. на карк.	Обозначение документа
I	Каркас КР1	2	I.090.I-7с.4-I 39
2	КР6	4	40
3	КР7	2	40
4	КР8	2	40
5	КР11	2	41
6	КР15	2	43
7	КР26	I	47
8	КР31	2	48
9	КР42	I	50
I0	КР43	I	50
II	Стержень анкерный АН1	I	56
I2	АН3	8	56
I3	АН5	2	56
I4	АН6	2	56
I5	Петля строповочная СП2	2	57
I6	Ф12А-I, L=1500, 1,34 кг	2	Без чертежа
I7	Ф5Вр-I, L=865, 0,13 кг	20	Без чертежа
I8	L=760, 0,12 кг	6	Без чертежа
I9	L=500, 0,08 кг	4	Без чертежа
20	Ф4Вр-I, L=2810, 0,28 кг	4	Без чертежа
21	L=750, 0,07 кг	I6	Без чертежа
	Масса каркаса, кг	31,19	

Арматура: класса А-I по ГОСТ 5781-82*
класса Вр-I по ГОСТ 6727-80*

Технические требования см. I.090.I-7с.4-I ТТ
Опалубочный чертеж см. I.090.I-7с.4-I 08
Арматурные узлы см. I.090.I-7с.4-I Д2

Разраб.	Шелия		I.89
Проверил	Салихова		I.89
ГИП	Бурджанадзе		I.89
Нач.отд.	Бахтадзе		I.89
Н.контр.	Маркарян		I.89

I.090.I-7с.4-I 27

КАРКАС ПРОСТРАНСТВЕННЫЙ КПП 28.30.I3

Стадия	Лист	Листов
Р		I

ТбилЗНИИЭП

Инв. № подл. | Подпись и дата | Взам. инв. №

Копировал

Формат А3

Т.К. 1.090.1-7с Вып. 4-1 Копия верна

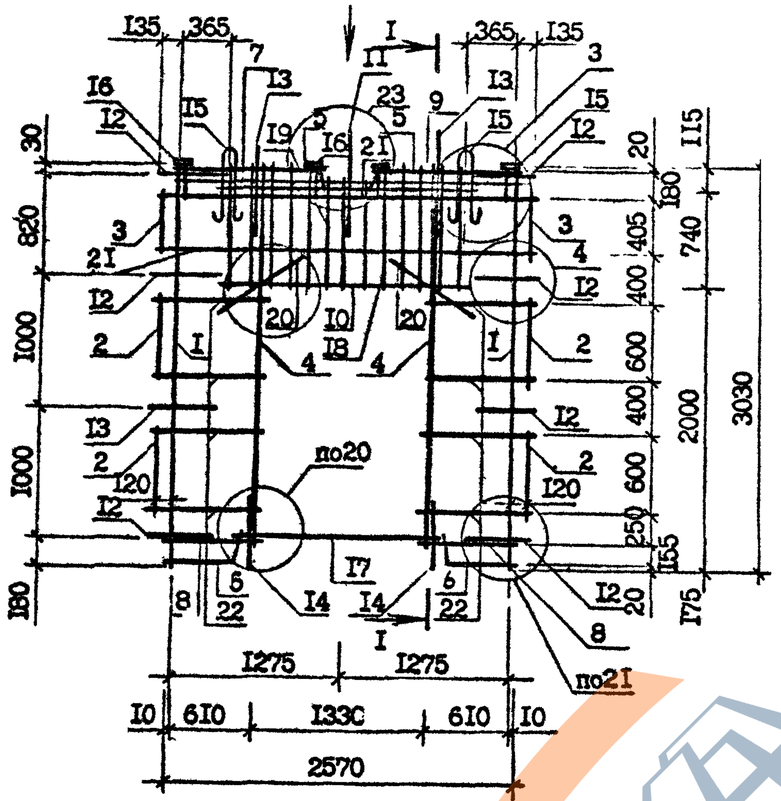

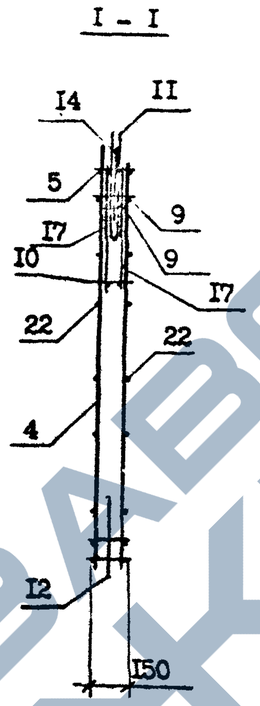

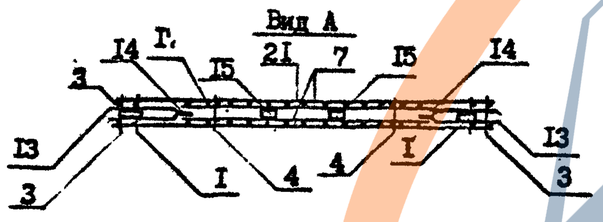

Поз.	Наименование	Кол. на карк.	Обозначение документа
I	Каркас КРI	2	I.090.I-7с.4-I 39
2	КР6	4	40
3	КР7	2	40
4	КР8	2	40
5	КРII	2	4I
6	КРI5	2	43
7	КР26	I	47
8	КР3I	2	48
9	КР42	I	50
I0	КР43	I	50
II	Стержень анкерный АНI	I	56
I2	АН3	8	56
I3	АН5	2	56
I4	АН6	2	56
I5	Петля строповочная СП2	2	57
I6	Изделие закладное МНI	4	55
I7	ФI2А-I, L=I500, I,34 кг	2	Без чертежа
I8	Ф5Вр-I, L=865, 0,I3 кг	20	Без чертежа
I9	L=760, 0,I2 кг	6	Без чертежа
20	L=500, 0,08 кг	4	Без чертежа
2I	Ф4Вр-I, L=28I0, 0,28 кг	4	Без чертежа
22	L=750, 0,07 кг	I6	Без чертежа
	Масса каркаса, кг	35,35	

Арматура класса А-I по ГОСТ 578I-82*,
класса Вр-I по ГОСТ 6727-80*

Технические требования см. I.090.I-7с.4-I ТТ
Опалубочный чертеж см. I.090.I-7с.4-I 09
Арматурные узлы см. I.090.I-7с.4-I Д2

Разраб.	Шелия		I.8.9с
Проверил	Салихова		I.8.9с
ГИП	Бурджанадзе		I.8.9с
Нач.отд.	Бахтадзе		I.8.9с
Н.контр.	Маркарян		I.8.9с

I.090.I-7с.4-I 28

КАРКАС ПРОСТРАНСТВЕННЫЙ
ИКП 28.30.I3

Стадия	Лист	Листов
Р		I

ТбилЗНИИЭП

Инв. № подл. | Подпись и дата | Взам. инв. №

Копировал Формат А3

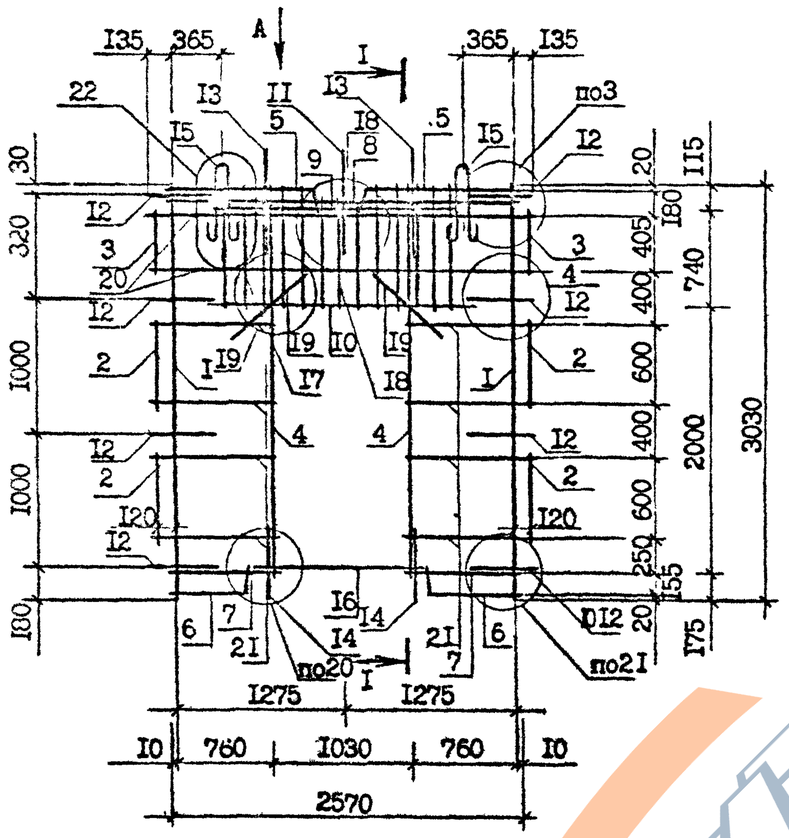

I - I

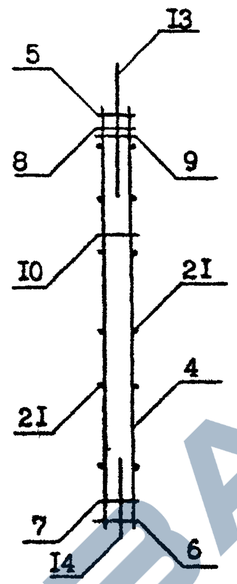

Вид А

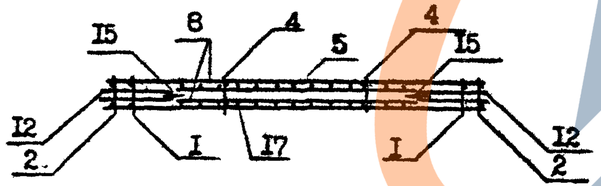

Поз.	Наименование	Кол. на карк.	Обозначение документа
I	Каркас КР1	2	I.090.I-7с.4-I 39
2	КР6	4	40
3	КР7	2	40
4	КР8	2	40
5	КР11	2	41
6	КР17	2	44
7	КР26	I	47
8	КР33	2	48
9	КР44	I	50
I0	КР45	I	50
II	Стержень анкерный АН1	I	56
I2	АН3	8	56
I3	АН5	2	56
I4	АН6	2	56
I5	Петля строповочная СП2	2	57
I6	Ф12А-I, L=1500, 1,34 кг	2	Без чертежа
I7	Ф6Вр-I, L=865, 0,13 кг	20	Без чертежа
I8	L=760, 0,12 кг	6	Без чертежа
I9	L=500, 0,08 кг	4	Без чертежа
20	Ф4Вр-I, L=2810, 0,28 кг	4	Без чертежа
2I	L=750, 0,07 кг	I6	Без чертежа
	Масса каркаса, кг	31,04	

Арматура класса А-I по ГОСТ 5781-82*, класса Вр-I по ГОСТ 6727-80*

Технические требования см. I.090.I-7с.4-I ТТ

Опалубочный чертеж см. I.090.I-7с.4-I I0

Арматурные узлы см. I.090.I-7с.4-I Д2

Разраб.	Салихова		I.8.90
Проверил	Шелия		I.8.90
ГИП	Бурджанадзе		I.8.90
Нач.отп.	Бахтадзе		I.8.90
Н.контр.	Маркарян		I.8.90

I.090.I-7с.4-I 29

КАРКАС ПРОСТРАНСТВЕННЫЙ КПП 28.30.I0

Стадия	Лист	Листов
Р		I

ТбилЗНИИЭП

Инв. № подл. | Подпись и дата | Взам. инв. №

Копировал

Формат А3

Т.К. 1.090.1-7с вып. 4-1 Копия верна

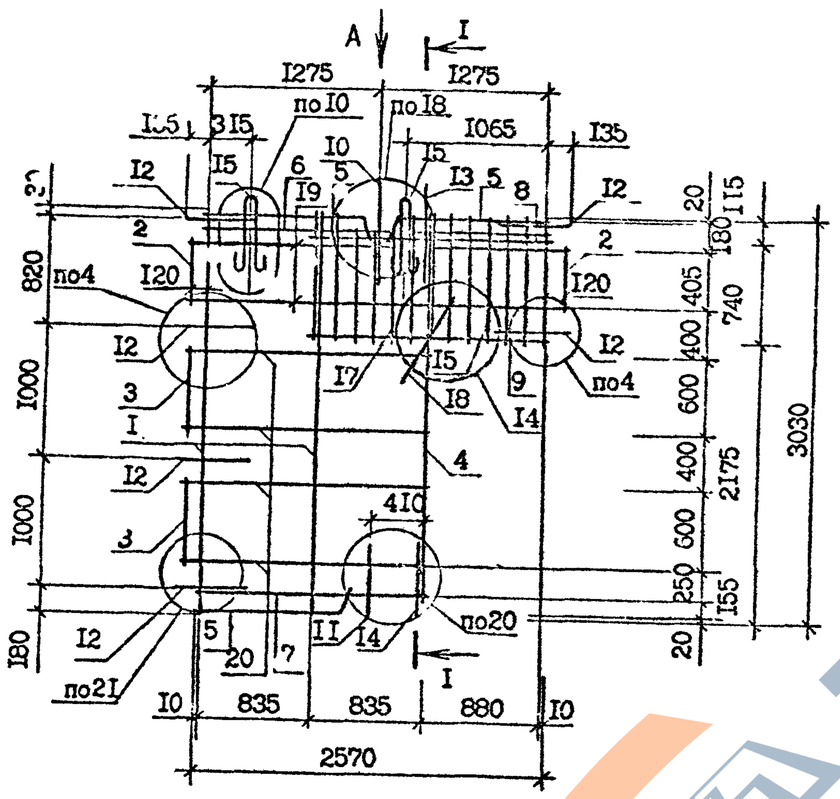

Вид А

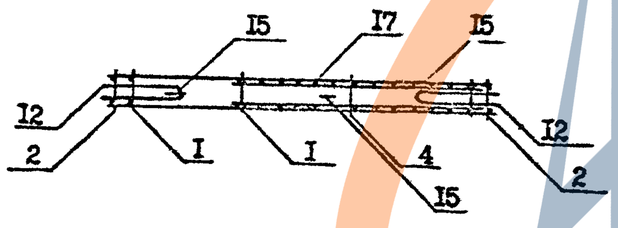

I – I

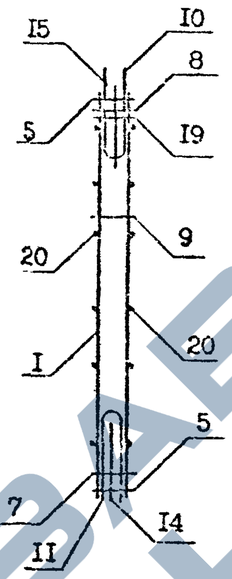

Поз.	Наименование	Кол. на карк.	Обозначение документа
I	Каркас КР2	2	I.090.I-7с.4-I 39
2	КР6	2	40
3	КР7	2	40
4	КР8	I	40
5	КР11	3	4I
6	КР26	I	47
7	КР34	I	49
8	КР48	I	50
9	КР49	I	50
I0	Стержень анкерный АН1	I	56
II	АН2	I	56
I2	АН3	5	56
I3	АН5	I	56
I4	АН6	I	56
I5	Петля строповочная СП2	2	57
I6	⌀5Вр-I, L=865, 0,I3 кг	20	Без чертежа
I7	L=760, 0,I2 кг	6	Без чертежа
I8	L=500, 0,08 кг	2	Без чертежа
I9	⌀4Вр-I, L=28I0, 0,28 кг	4	Без чертежа
20	L=18I0, 0,18 кг	8	Без чертежа
	Масса каркаса, кг	25,52	

Арматура класса Вр-I по ГОСТ 6727-80*

Технические требования см. I.090.I-7с.4-I ТТ
Опалубочный чертеж см. I.090.I-7с.4-I II
Арматурные узлы см. I.090.I-7с.4-I Д2

Разраб.	Салихова		I.89с
Проверил	Шелия		I.89с
ГИП	Бурджанадзе		I.89с
Нач.отд.	Бахтадзе		I.89с
Н.контр.	Маркарян		I.89с

I.090.I-7с.4-I 30

КАРКАС ПРОСТРАНСТВЕННЫЙ КПГ 28.30.I0

Стадия	Лист	Листов
Р		I

ТбилЗНИИЭП

Инв. № подл. | Подпись и дата | Взам. инв. №

Копировал

Формат А3

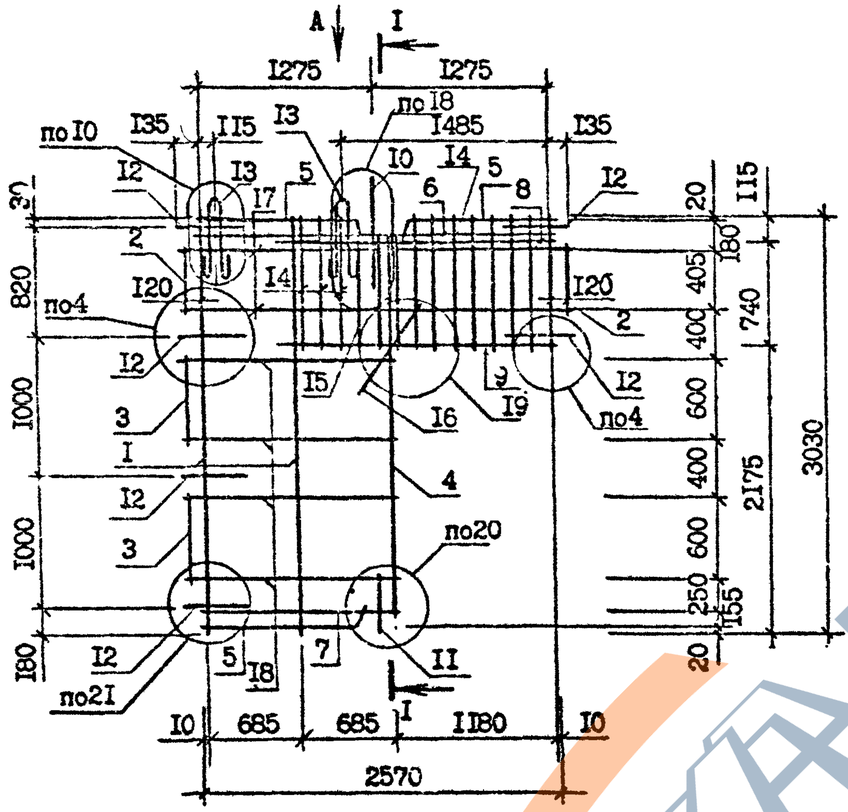

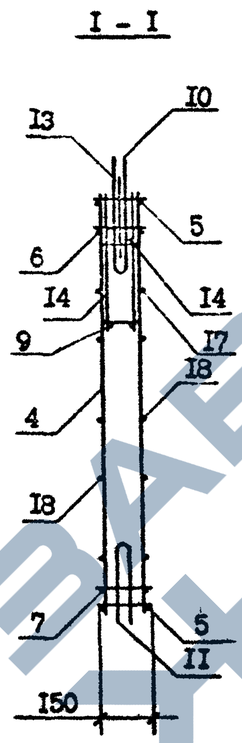

Вид А

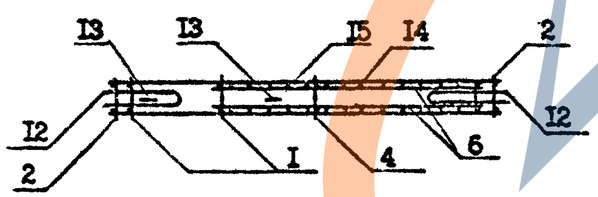

Поз.	Наименование	Кол. на карк.	Обозначение документа
I	Каркас КР2	2	I.090.I-7с.4-I 39
2	КР6	2	40
3	КР7	2	40
4	КР8	I	40
5	КРII	3	4I
6	КР26	I	47
7	КР35	I	48
8	КР46	I	50
9	КР47	I	50
I0	Стержень анкерный АНI	I	56
II	АН2	I	56
I2	АН3	5	56
I3	Петля строповочная СП2	2	57
I4	Ф5Вр-I, L =865, 0,I3 кг	22	Без чертежа
I5	L =760, 0,I2 кг	6	Без чертежа
I6	L =500, 0,08 кг	2	Без чертежа
I7	Ф4Вр-I, L =28I0, 0,28 кг	4	Без чертежа
I8	L =I5I0, 0,I5 кг	8	Без чертежа
	Масса каркаса, кг	25,3I	

Арматура класса Вр-I по ГОСТ 6727-80*

Технические требования см. I.090.I-7с.4-I ТТ
Опалубочный чертеж см. I.090.I-7с.4-I I2
Арматурные узлы см. I.090.I-7с.4-I Д2

Разраб.	Шелия		I.8.9с
Проверил	Салихова		I.8.9с
ГИП	Бурджанадзе		I.8.9с
Нач.отд.	Бахтадзе		I.8.9с
Н.контр.	Маркарян		I.8.9с

I.090.I-7с.4-I 3I

КАРКАС ПРОСТРАНСТВЕННЫЙ
КПГ 28.30.I3

Стадия	Лист	Листов
Р		I

ТбилЗНИИЭП

Инв. № подл. | Подпись и дата | Взам. инв. №

Копировал

Формат А3

Т.К. 1.090.1-7с вып. 4-1 Копия верна

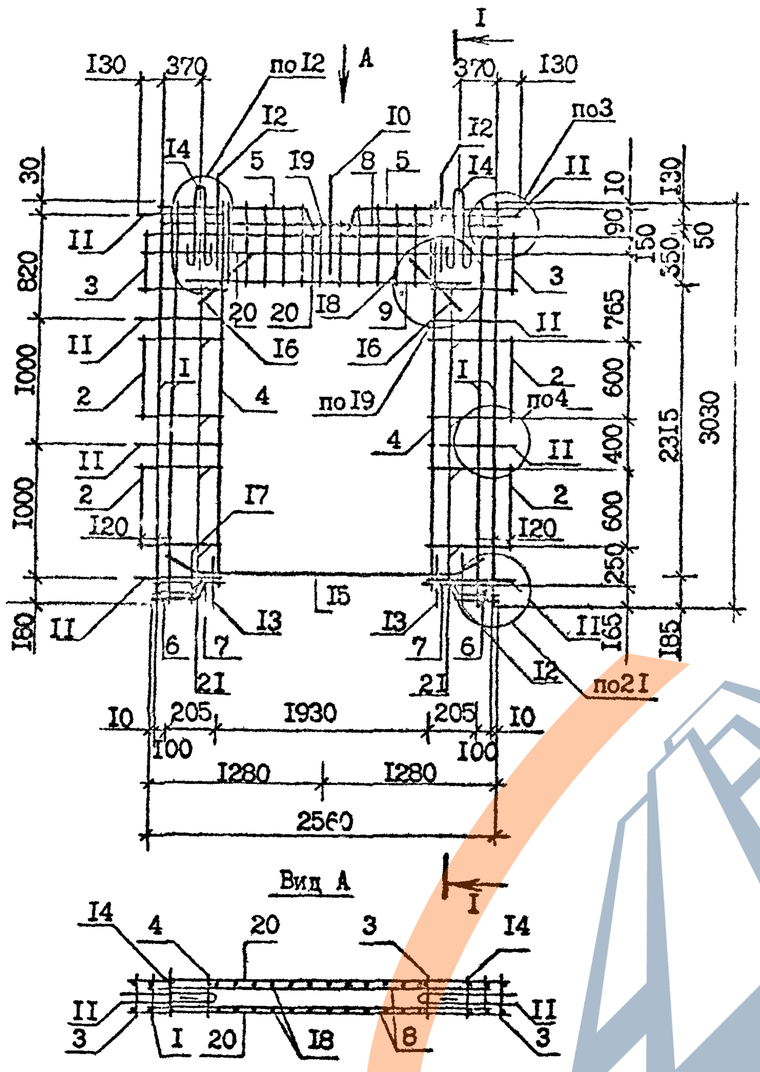

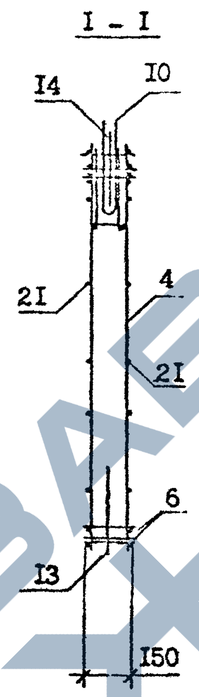

Поз.	Наименование	Кол. на карк. КПР 28.30.I9 -7	-3	Обозначение документа
I	Каркас КР5	4	4	I.090.I-7с.4-I 39
2	КР6	4	4	40
3	КР7	2	2	40
4	КРI0	2	2	40
5	КРII	-	2	4I
	КРI9	2	-	45
6	КР22	4	4	46
7	КР38	2	2	49
8	КР55	I	I	52
9	КР56	I	I	52
I0	Стержень анкерный АНI	I	I	56
II	АН3	8	8	56
I2	АН5	2	2	56
I3	АН6	2	2	56
I4	Петля строповочная СПI	2	2	57
I5	Ф I2А-I, L =2500, 2,22 кг	2	2	Без чертежа
I6	ФЗА-III, L =500, 0,20 кг	4	4	Без чертежа
I7	L =3I5, 0,I2 кг	4	4	Без чертежа
I8	Ф5Вр-I, L =550, 0,08 кг	28	28	Без чертежа
I9	L =420, 0,I7 кг	4	4	Без чертежа
20	Ф4Вр-I, L =2800, 0,28 кг	4	4	Без чертежа
2I	L =445, 0,04 кг	20	20	Без чертежа
	Масса каркаса, кг	75,71	72,47	

Арматура класса А-I по ГОСТ 578I-82*, класса Вр-I по ГОСТ 6727-80*

Технические требования см. I.090.I-7с.4-I ТТ
Опалубочный чертеж см. I.090.I-7с.4-I I3
Арматурные узлы см. I.090.I-7с.4-I Д2

Разраб.	Салихова		I.I3.90
Проверил	Шелия		I.I3.90
ГИП	Бурджанадзе		I.I3.90
Нач.отд.	Бахтадзе		I.I3.90
Н.контр.	Маркарян		I.I3.90

I.090.I-7с.4-I 32

КАРКАС ПРОСТРАНСТВЕННЫЙ КПР 28.30.I9-7, КПР 28.30.I9-3

Стадия	Лист	Листов
Р		I

ТбилЗНИИЭП

Копировал Формат А3

Взам. инв. № | Подпись и дата | Инв. № подл.

Т.К. 1.090.1-7с вып. 4-1 Копия верна

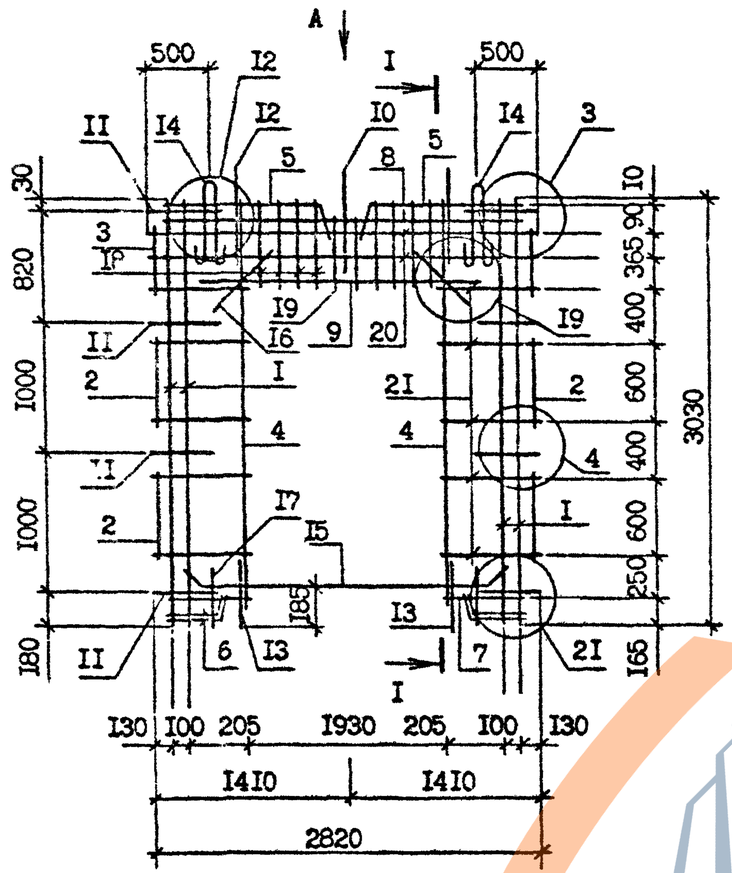

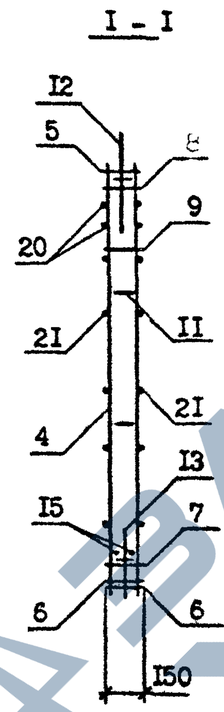

Вид А

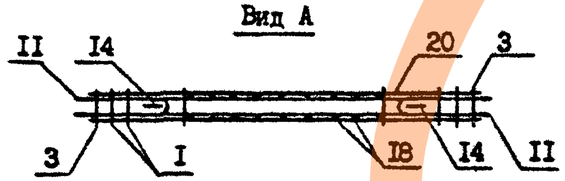

Поз.	Наименование	Кол.на карк. КПР 28.30.I5-		Обозначение документа
		-7	-3	
I	Каркас КР5	4	4	I.090.I-7с.4-I 39
2	КР6	4	4	40
3	КР7	2	2	40
4	КРI0	2	2	40
5	КРII	-	2	4I
	КРI9	2	-	45
6	КР23	4	4	46
7	КР39	2	2	49
8	КР55	I	I	52
9	КР57	I	I	52
I0	Стержень анкерный АНI	I	I	56
II	АН3	8	8	56
I2	АН5	2	2	56
I3	АН6	2	2	56
I4	Петля строповочная СПI	2	2	57
I5	Ф12А-I, L=2I00, I,87кг	2	2	Без чертежа
I6	Ф8А-III, L=500, 0,20кг	4	4	Без чертежа
I7	L=3I5, 0,I2кг	4	4	Без чертежа
I8	Ф5Вр-I, L=550, 0,08кг	22	22	Без чертежа
I9	L=420, 0,I7кг	4	4	Без чертежа
20	Ф4Вр-I, L=2800, 0,28кг	4	4	Без чертежа
2I	L=645, 0,06кг	20	20	Без чертежа
	Масса каркаса, кг	72,73	70,05	

Арматура: класса А-I и А-III по ГОСТ 578I-82*,
класса Вр-I по ГОСТ 6727-80*

Технические требования см. I.090.I-7с.4-I ТТ
Опалубочный чертеж см. I.090.I-7с.4-I I4
Арматурные узлы см. I.090.I-7с.4-I Д2

Разраб.	Салихова		I2.90
Проверил	Шелия		I2.90
ГИП	Бурджанадзе		I2.90
Нач.отд.	Бахтадзе		I2.90
Н.контр.	Маркарян		I2.90

I.090.I-7с.4-I 33

КАРКАС ПРОСТРАНСТВЕННЫЙ
КПР 28.30.I5-7
КПР 28.30.I5-3

Стадия	Лист	Листов
Р		I

ТбилЗНИИЭП

Копировал

Формат А3

Инв. № подл. | Подпись и дата | Взам. инв. №

Т.К. 1.090.1-7с вып. 4-1 Копия верна

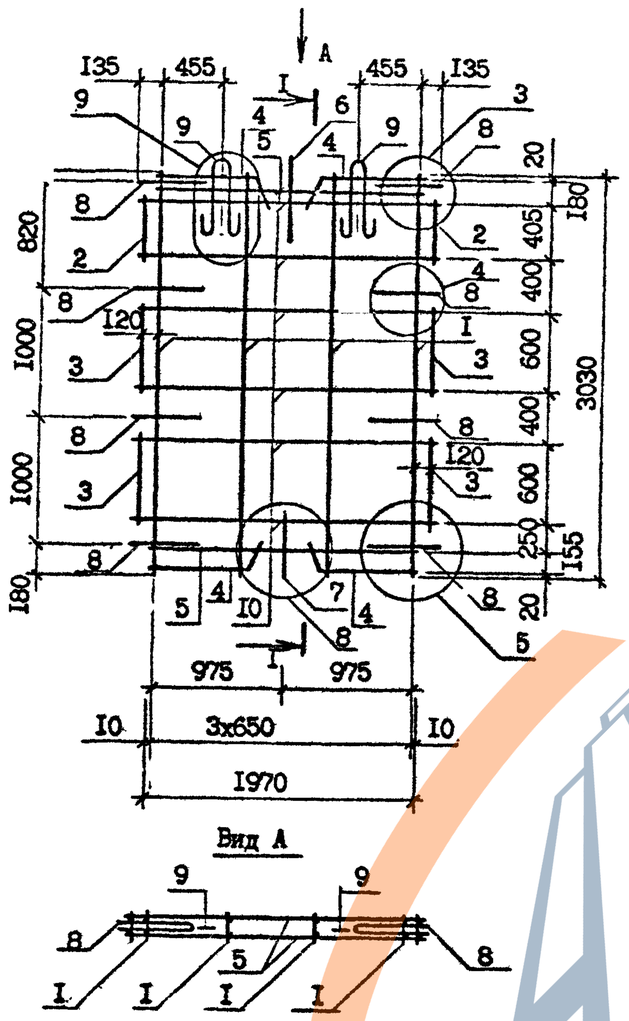

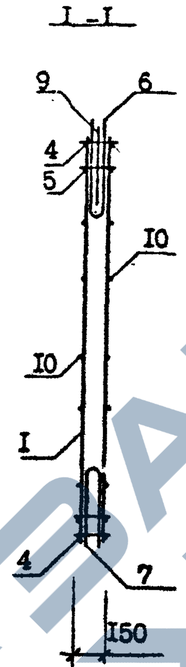

Поз.	Наименование	Кол. на карк.	Обозначение документа
I	Каркас КР2	4	I.090.I-7с.4-I 39
2	КР6	4	40
3	КР7	2	40
4	КР I3	4	42
5	КР27	2	47
6	Стержень анкерный АН1	I	56
7	АН2	I	56
8	АН3	8	56
9	Петля строповочная СП3	2	57
I0	Ф4Вр-I, L =22I0, 0,22 кг	I2	Без чертежа
	Масса каркаса, кг	17,46	

Арматура класса Вр-I по ГОСТ 6727-80*

Технические требования см. I.090.I-7с.4-I ТТ
Опалубочный чертеж см: I.090.I-7с.4-I I5
Арматурные узлы см. I.090.I-7с.4-I Д2

Разраб.	Салихова		I.8.9с
Проверил	Шелия		I.8.9с
ГИП	Бурджанадзе		I.8.9с
Нач.отд.	Бахтадзе		I.8.9с
Н.контр.	Маркарян		I.8.9с

I.090.I-7с.4-I 34

КАРКАС ПРОСТРАНСТВЕННЫЙ
КП 22.30

Стадия	Лист	Листов
Р		I

ТбилЗНИИЭП

Взам. инв. № | Подпись и дата | Инв. № подл.

Копировал Формат А3

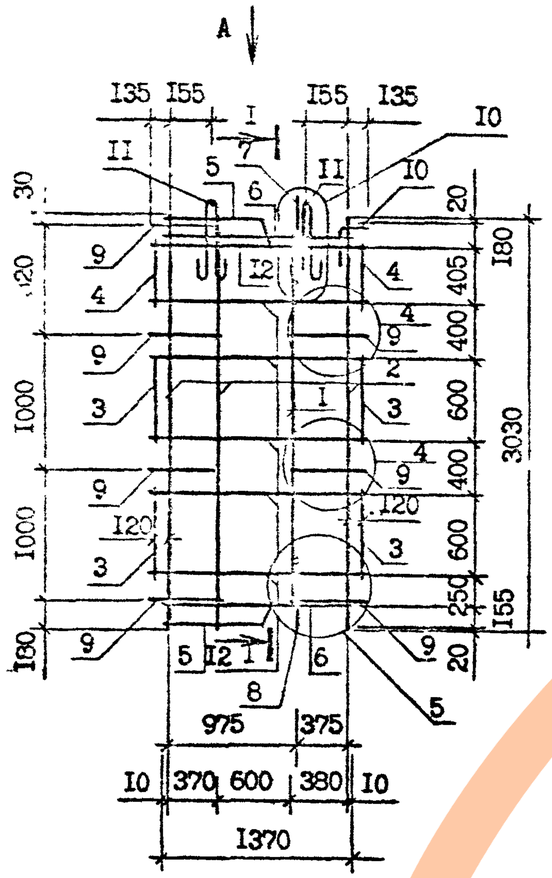

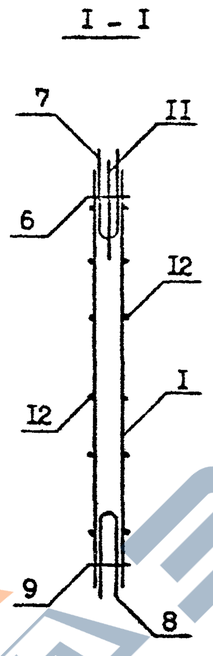

Поз.	Наименование	Кол. на карк.	Обозначение документа
I	Каркас КР1	I	I.090.I-7с.4-I 39
2	КР2	3	39
3	КР6	4	40
4	КР7	2	40
5	КР13	2	42
6	КР28	2	47
7	Стержень анкерный АН1	I	56
8	АН2	I	56
9	АН3	7	56
I0	АН4	I	56
II	Петля строповочная СП2	2	57
I2	Ф4Вр-I, L=I5I0, 0,I6 кг	I2	Без чертежа
	Масса каркаса, кг	15,97	

Арматура класса Вр-I по ГОСТ 6727-80*

Вид А

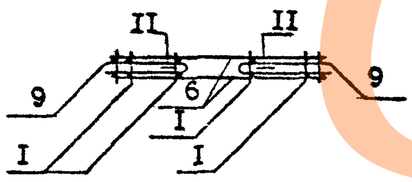

Технические требования см. I.090.I-7с.4-I ТТ
Опалубочный чертеж см. I.090.I-7с.4-I I6
Арматурные узлы см. I.090.I-7с.4-I Д2

Разраб.	Салихова		I.90
Проверил	Шелия		I.90
ГИП	Бурджанадзе		I.90
Нач.отд.	Бахтадзе		I.90
Н.контр.	Маркарян		I.90

I.090.I-7с.4-I 35

КАРКАС ПРОСТРАНСТВЕННЫЙ КП I6.30

Стадия	Лист	Листов
Р		I

ТбилЗНИИЭП

Копировал

Формат А3

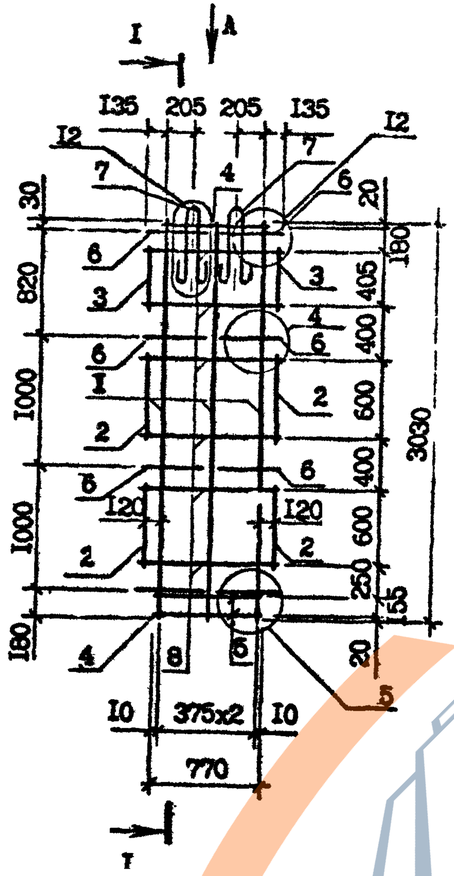

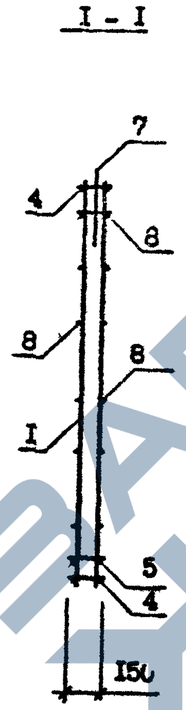

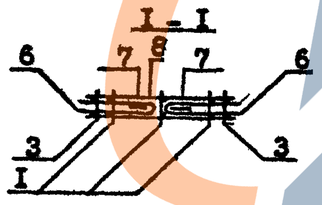

Поз.	Наименование	Кол. на карк.	Обозначение документа
I	Каркас КР2	3	I.090.I-7с.4-I 39
2	КР6	4	40
3	КР7	2	40
4	КРI8	2	44
5	КР29	I	47
6	Стержень анкерный АН3	8	56
7	Петля строповочная СПI	2	57
8	Ф4Вр-I, L=I0I0, 0,I0 кг	I2	Без чертежа
	Масса каркаса, кг	11,42	

Арматура класса Вр-I по ГОСТ 6727-80*

Технические требования см. I.090.I-7с.4-I ТТ
Опалубочный чертеж см. I.090.I-7с.4-I I7
Арматурные узлы см. I.090.I-7с.4-I Д2

Разраб.	Шалия		1.8.90	I.090.I-7с.4-I 36
Проверил	Салихова		1.8.90	
ГИП	Бурджанадзе		1.8.90	
Нач.отд.	Бахтадзе		1.8.90	КАРКАС ПРОСТРАНСТВЕННЫЙ КП I0.30
Н.контр.	Маркарян		1.8.90	

Стадия	Лист	Листов
Р		I

ТбилЗНИИЭП

Т.К. 1.090.1-7с вып. 4-1

Копировал

Формат А3

Т.К. 1.090.1-7с вып. 4-1 Копия верна

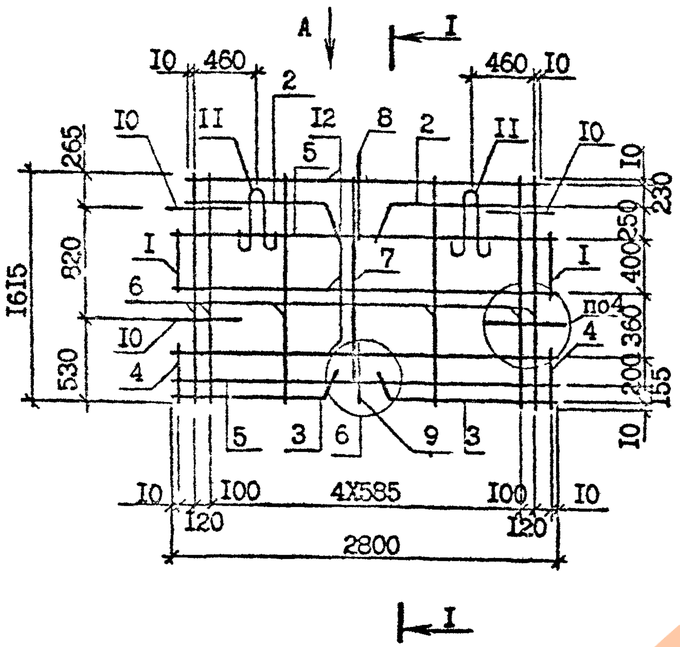

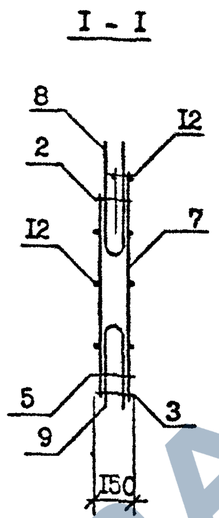

Поз.	Наименование	Кол. на карк.	Обозначение документа
I	Каркас КР7	2	I.090.I-7с.4-I 40
2	КРII	2	41
3	КР24	2	46
4	КР58	2	53
5	КР59	2	53
6	КР60	6	54
7	КР6I	I	54
8	Стержень анкерный АНI	I	56
9	АН2	I	56
I0	АН3	4	56
II	Петля строповочная СПI	2	57
I2	Ф4Вр-I, L =2800, 0,28 кг	6	Без чертежа
	Масса каркаса, кг	14,22	

Арматура класса Вр-I по ГОСТ 6727-80*

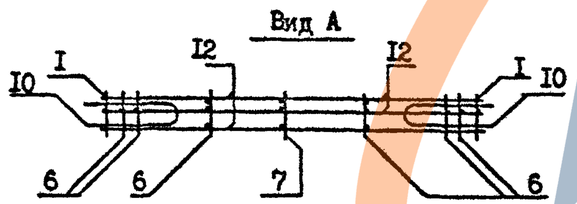

Технические требования см. I.090.I-7с.4-I ТТ
Опалубочный чертеж см. I.090.I-7с.4-I I8
Арматурные узлы см. I.090.I-7с.4-I Д2

Разраб.	Шелия		I.8.90
Проверил	САпихова		I.8.90
ГИП	Бурджанадзе		I.8.90
Нач.отд.	Бахтадзе		I.8.90
Н.контр.	Маркарян		I.8.90

I.090.I-7с.4-I 37

КАРКАС ПРОСТРАНСТВЕННЫЙ КП 28.I6

Стадия	Лист	Листов
Р		I

ТбилЗНИИЭП

Копировал Формат А3

Взам. инв. № | Подпись и дата | Инв. № подл.

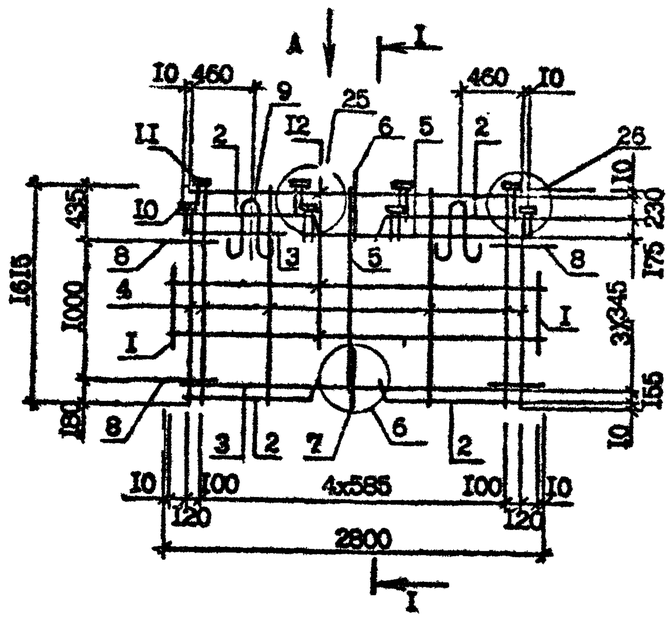

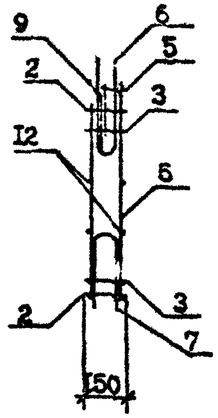

Поз.	Наименование	Кол. на карк.	Обозначение документа
I	Каркас КР6	2	1.090.I-7с.4-I 40
2	КРII	4	41
3	КР59	2	53
4	КР60	6	54
5	КР6I	I	55
6	Стержень инерный АНI	I	56
7	АН2	I	56
8	АН3	4	56
9	Петля строповочная СПI	2	57
I0	Изделие закладное МНI	4	55
II	МН2	4	55
I2	Ф4Вр-I, L 2800, 0,28 кг	6	Без чертежа
	Масса каркаса, кг		20,70

Арматура класса Вр-I по ГОСТ 6727-80*

Вид А

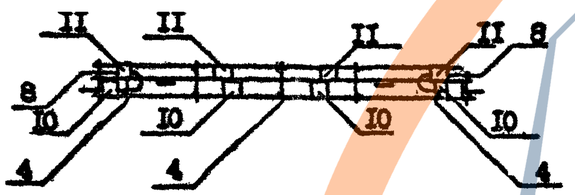

Технические требования см. I.090.I-7с.4-I ТТ
Опалубочный чертеж см. I.090.I-7с.4-I I9
Арматурные узлы см. I.090.I-7с.4-I Д2

Разраб.	Шелин		12.90
Проверил	Салихова		12.90
ГИП	Бурджанадзе		12.90
Нач.отд.	Бахтадзе		12.90
Н.контр.	Маркерян		12.90

I.090.I-7с.4-I 38

КАРКАС ПРОСТРАНСТВЕННЫЙ
ИКП 28.I6

Стадия	Лист	Листов
Р		I

ТбилЗНИИЭП

Копировал

Формат А3

Копия верна

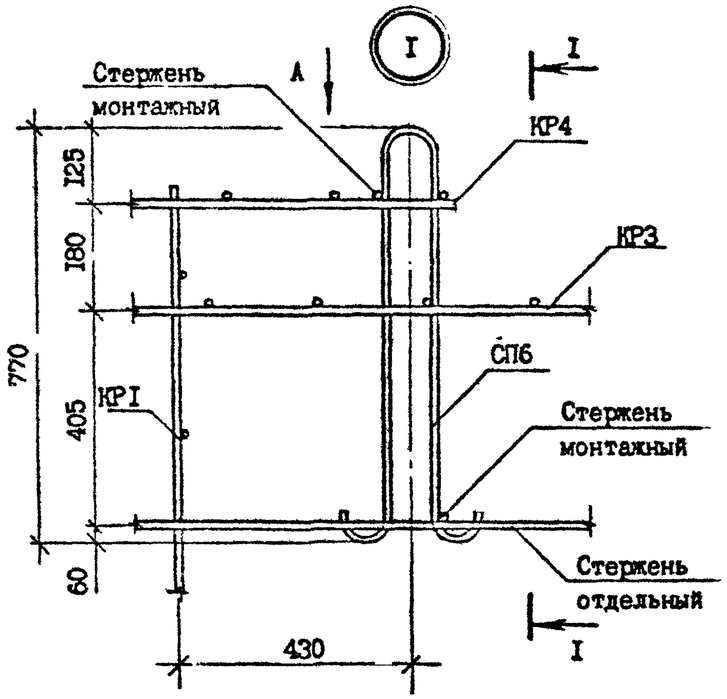

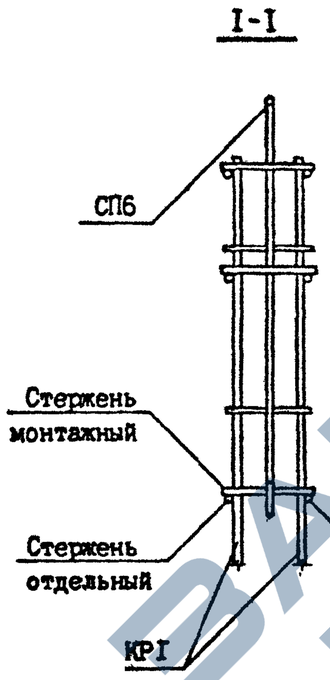

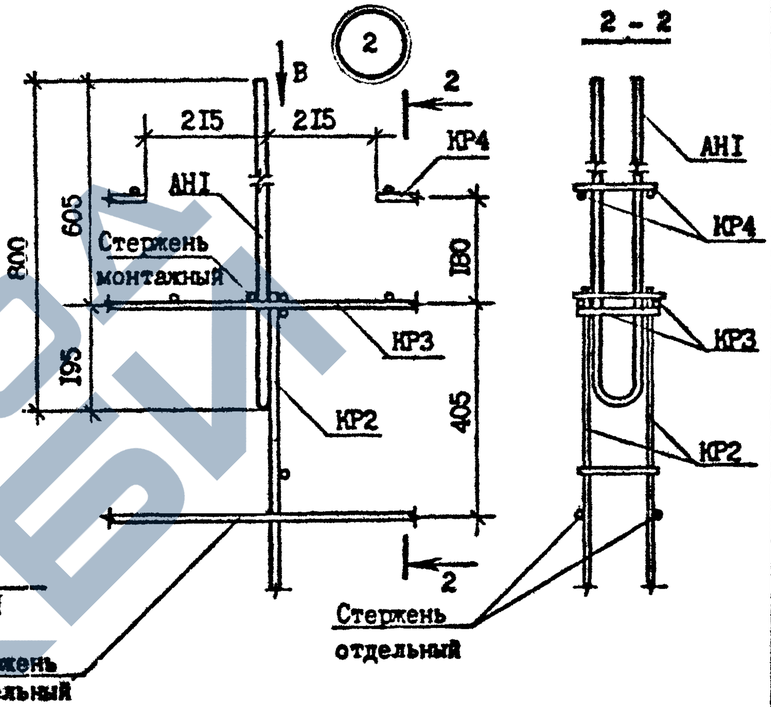

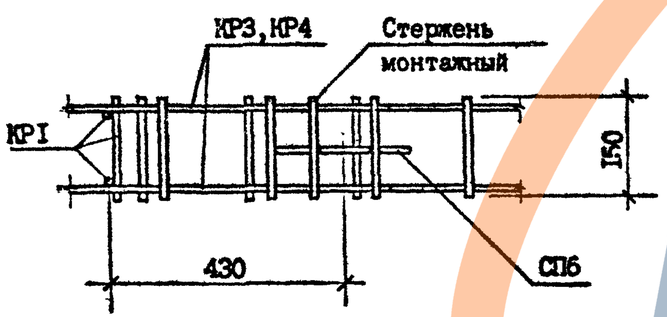

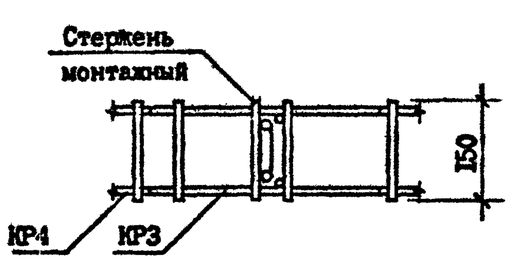

Разраб.	Шелия		1.90
Проверил	Салихова		1.90
ГИП	Бурджанадзе		1.90
Нач.отд.	Бахтадзе		1.90
Н.контр.	Маркарян		1.90

I.090.I-7с.4-I Д2

УЗЛЫ АРМАТУРНЫЕ

Стадия	Лист	Листов
Р	I	I3

ТбилЗНИИЭП

Инв.№ подл. | Подпись и дата | Взам.инв.№

Копировал

Формат А3

Копия верна

Т.К. 1.090.1-7с вып. 4-1

3

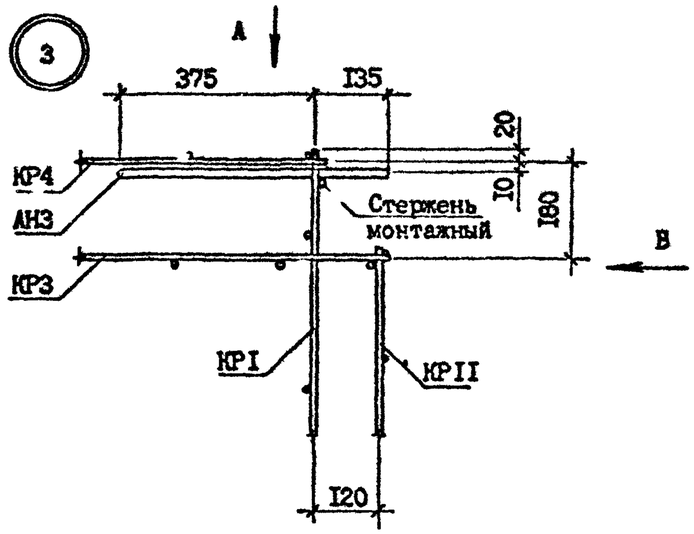

Вид Б

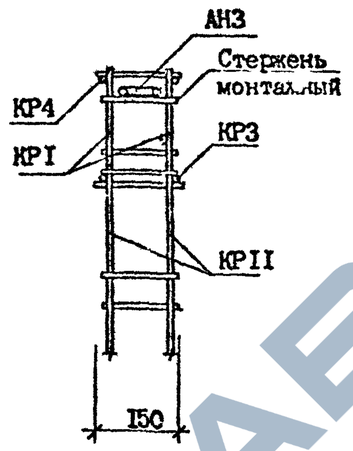

Вид А

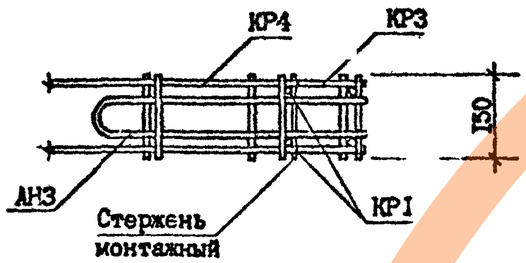

4

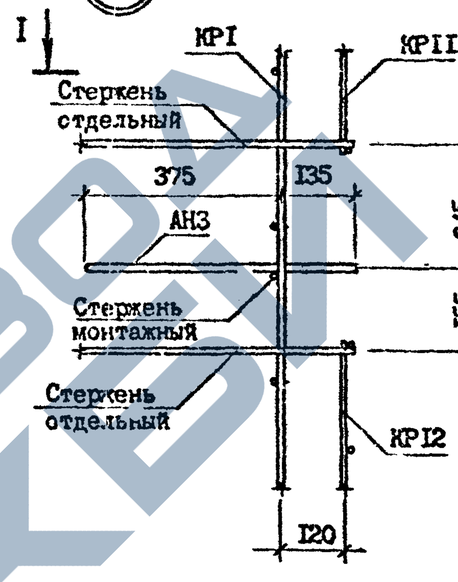

Вид Г

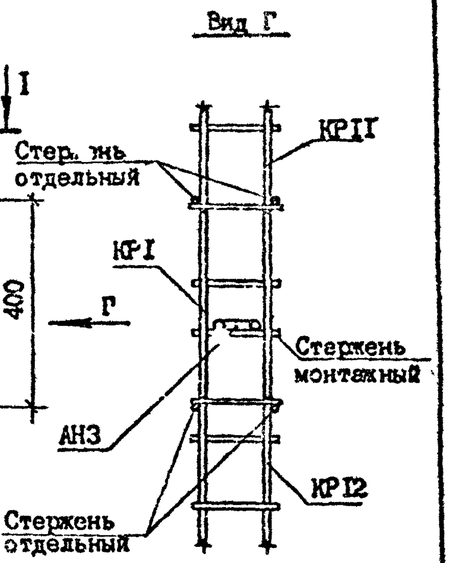

1-1

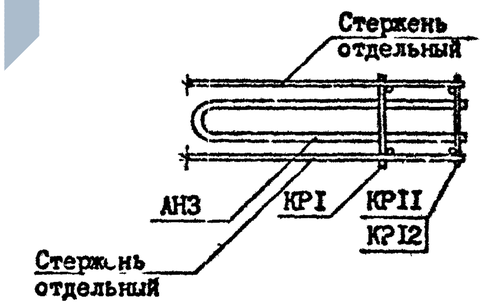

Инв. № подл. | Подпись и дата | Взам. инв. №

Копия верна

5

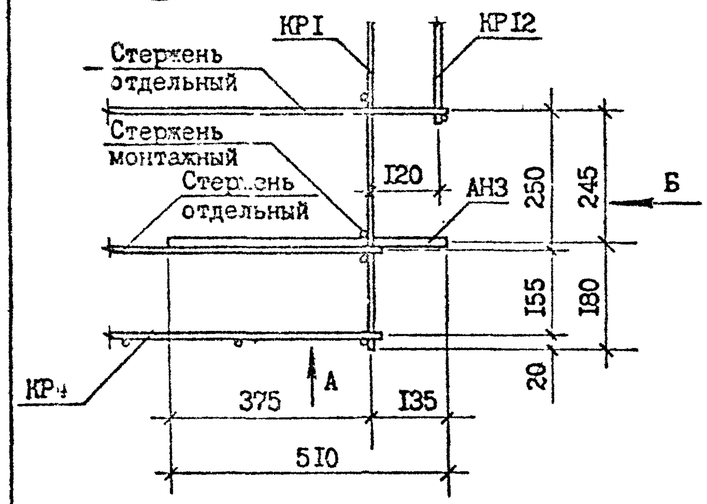

Вид Б

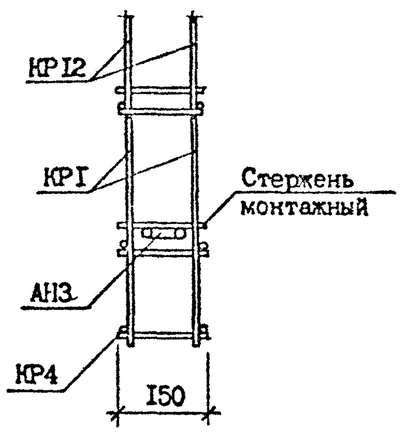

Вид А

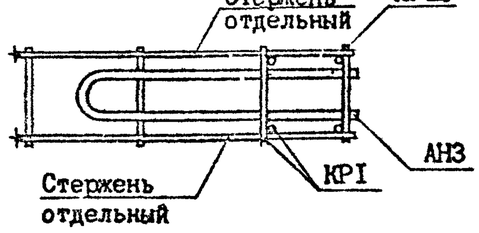

6

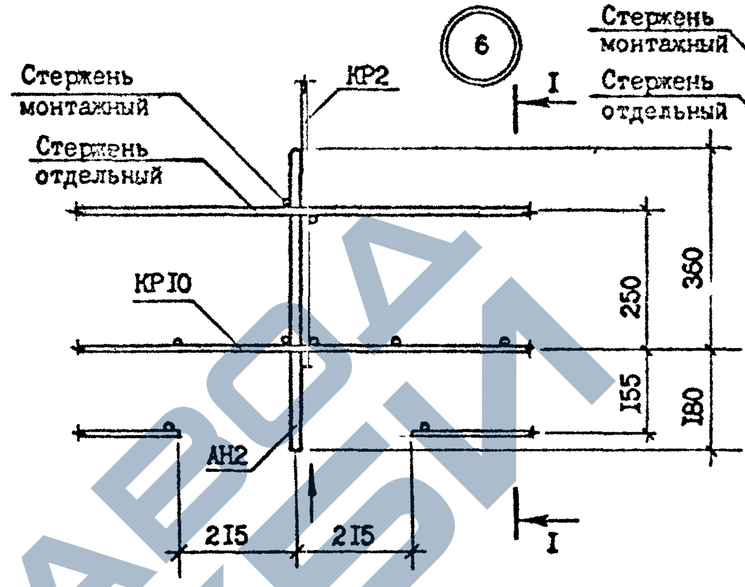

I - I

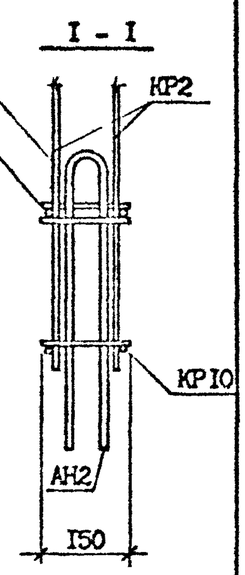

Вид В

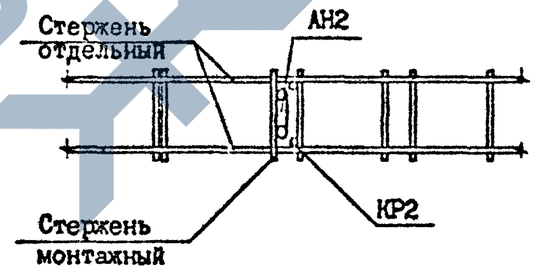

Инв. № подл	Подпись и дата	Взам инв №

I.090.I-7с.4-I Д2	Лист 3

Копировал

Формат А3

7

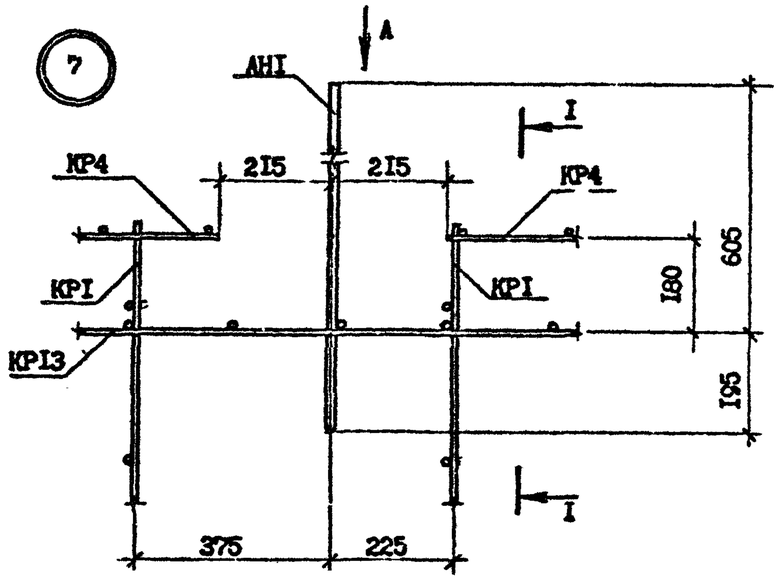

Вид А

I-I

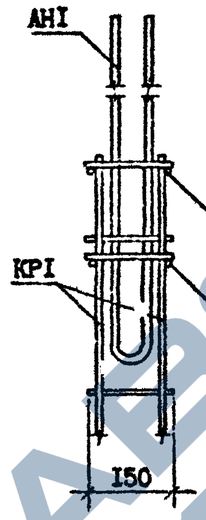

8

2 - 2

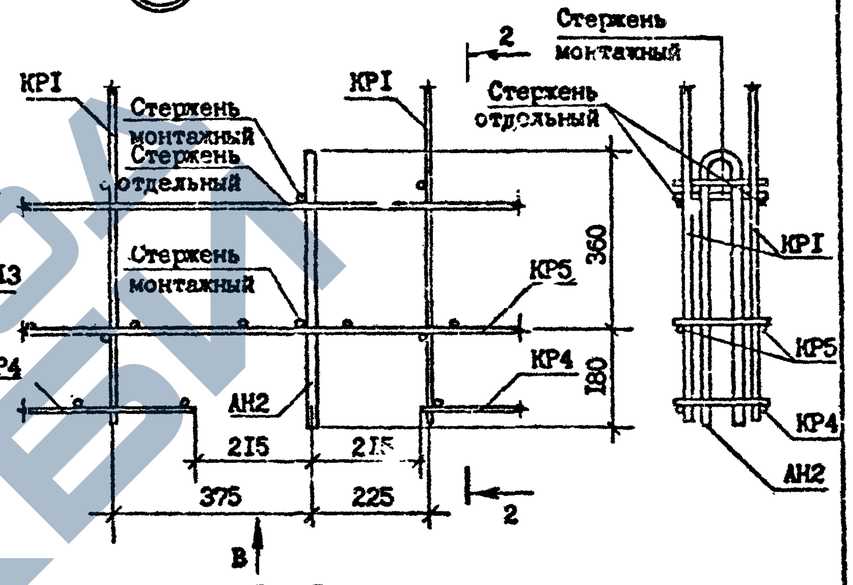

Вид В

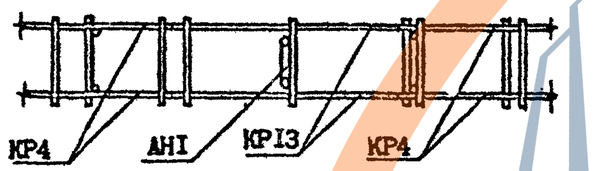

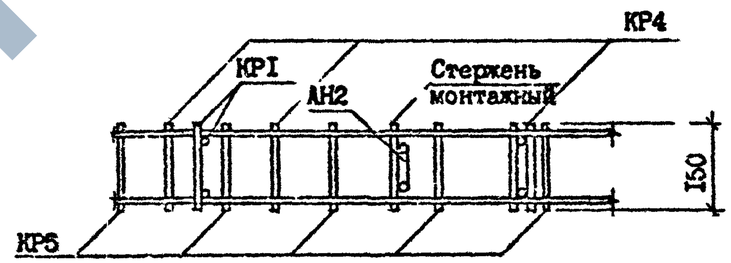

Т.К. 1.090.1-7с вып. 4-1

Копия верна

Инв. № подл. | Подпись и дата | Взам. инв. №

Копия верна Инв. №

Т К. 1.090.1-7с Вып. 4-1

9

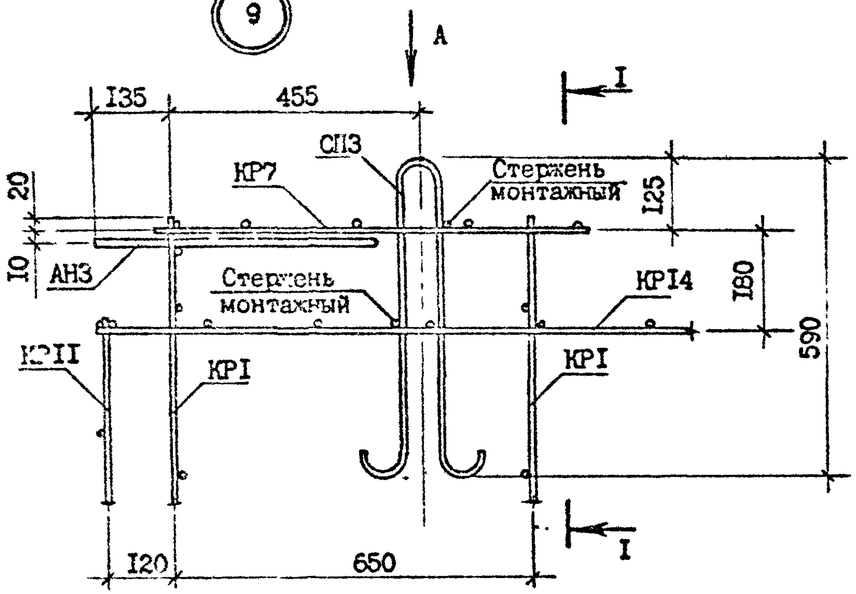

Вид А

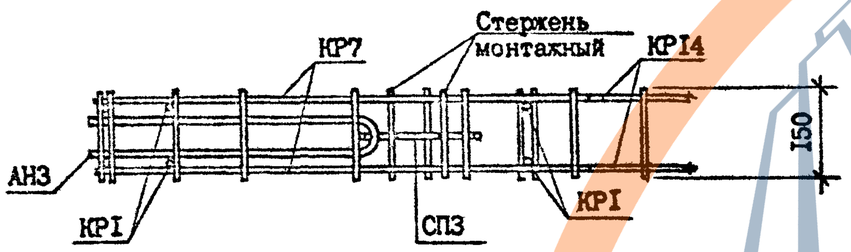

I - I

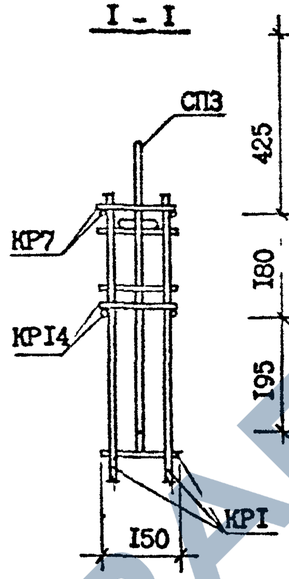

10

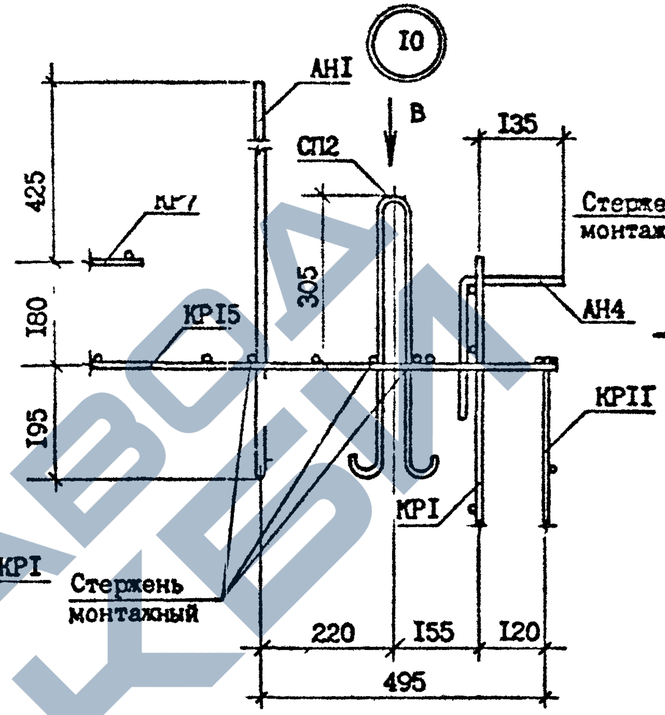

Вид Б

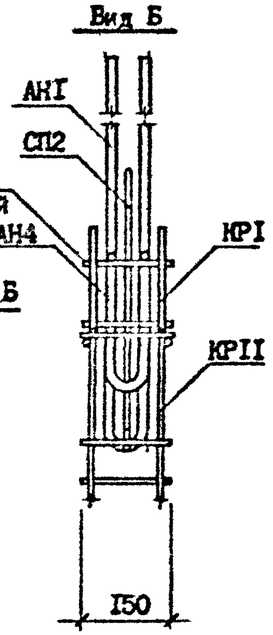

Вид В

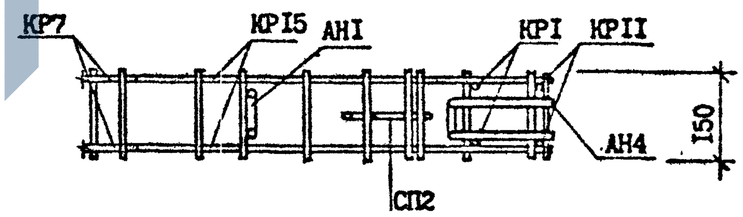

Взам. инв. №

Подпись и дата

Инв. № подл.

		I.090.I-7c.4-I Д2	Лист 5

Копировал

Формат А3

Копия верна

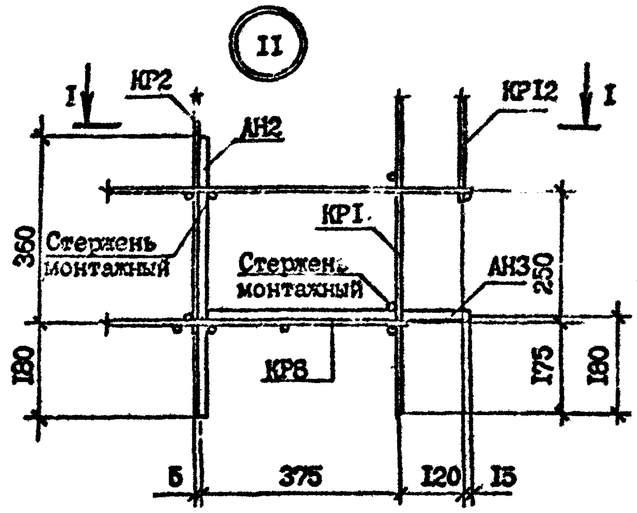

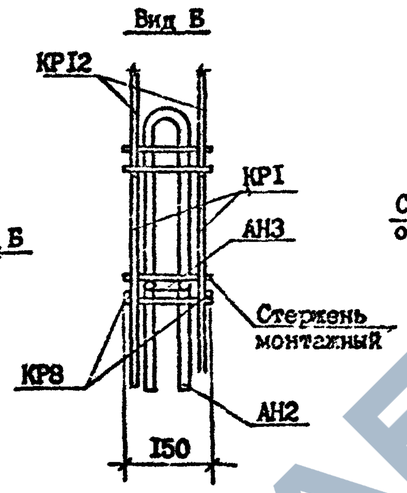

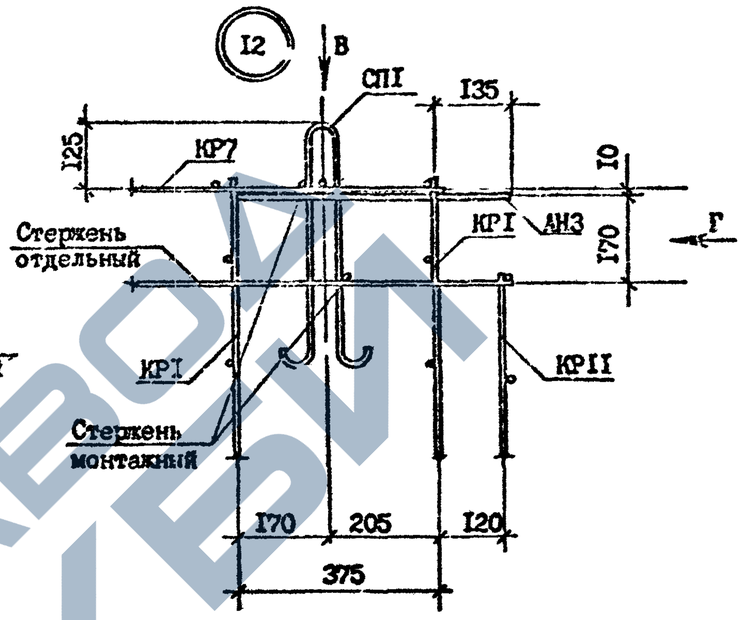

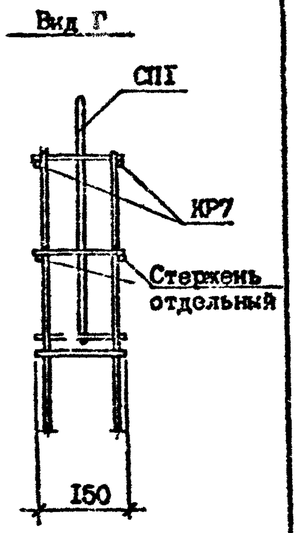

I - I

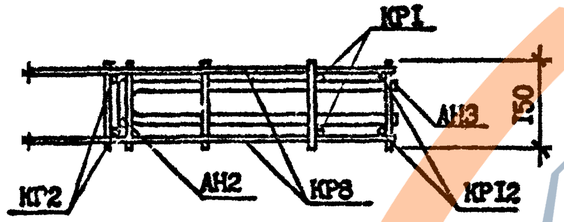

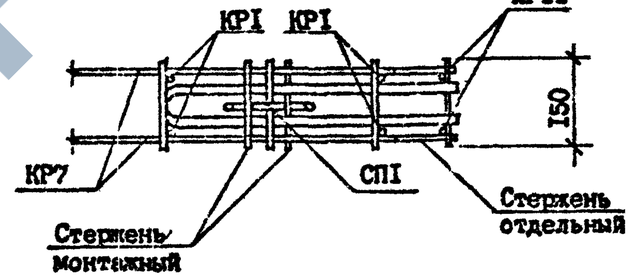

Инв. № подл.	Подпись и дата	Взам. инв. №

Копия верна

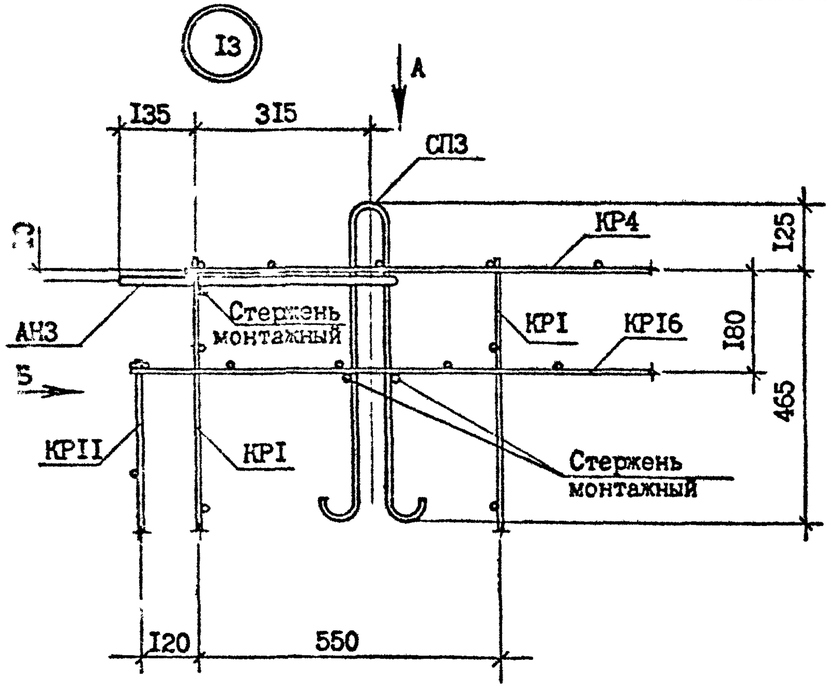

Вид А

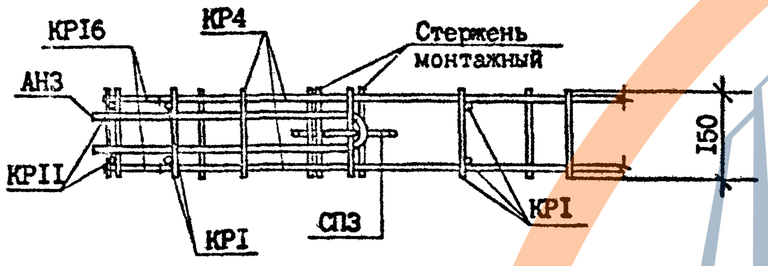

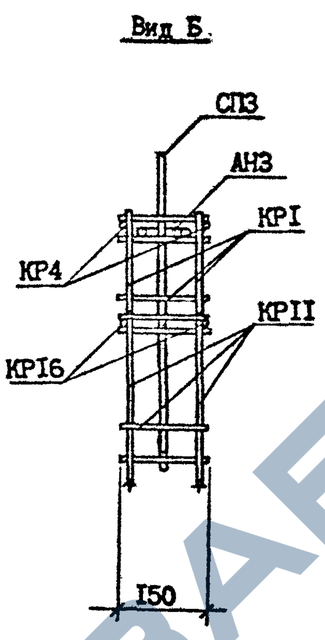

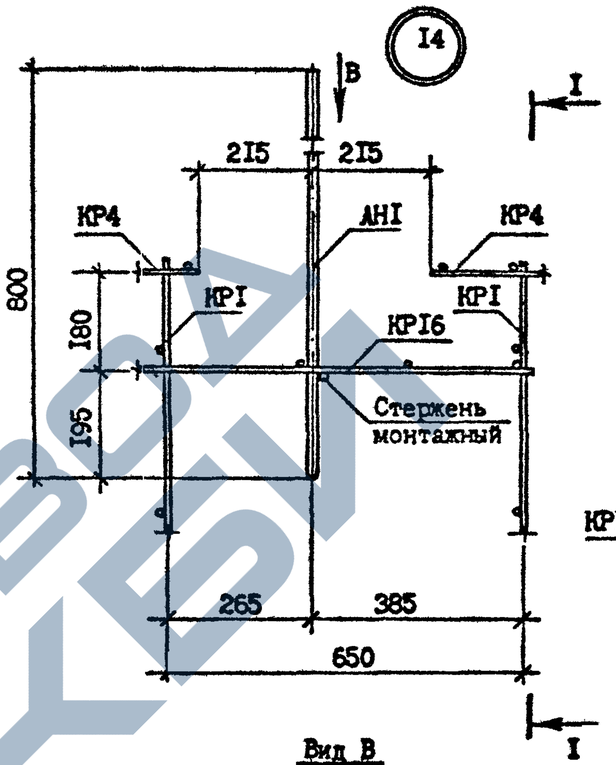

Вид В

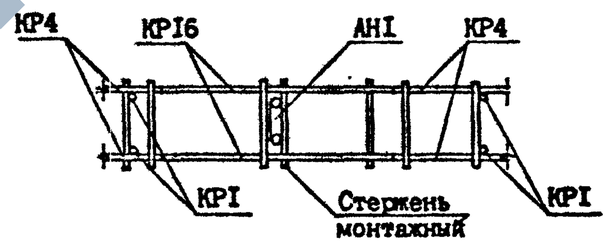

Взам. инв. №
Подпись и дата
Инв. № подл.

Т.К. 1.090.1-7с вып 4-1 Копия верна

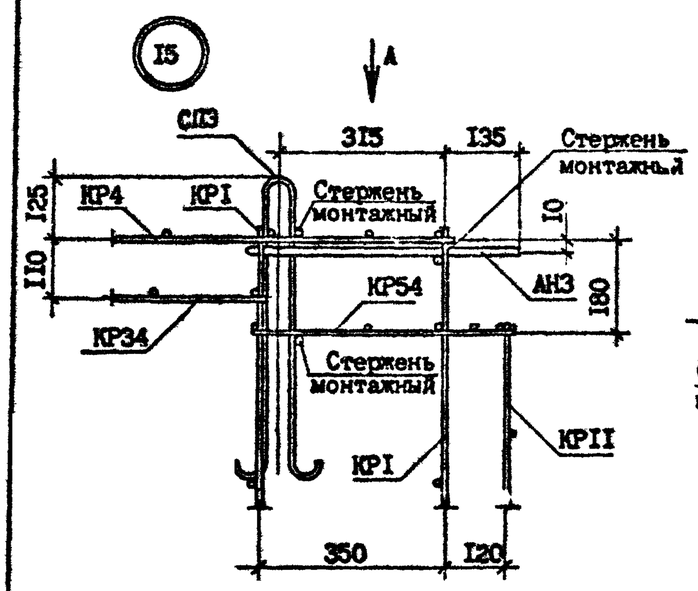

Вид А

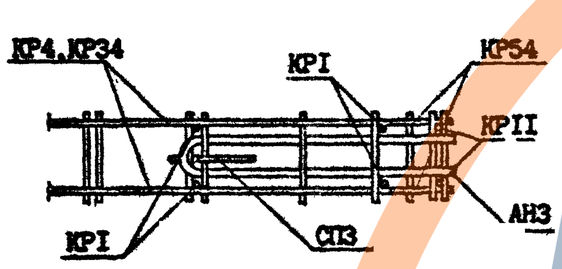

Вид В

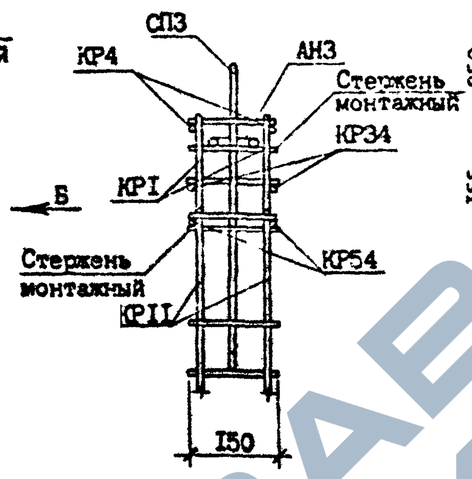

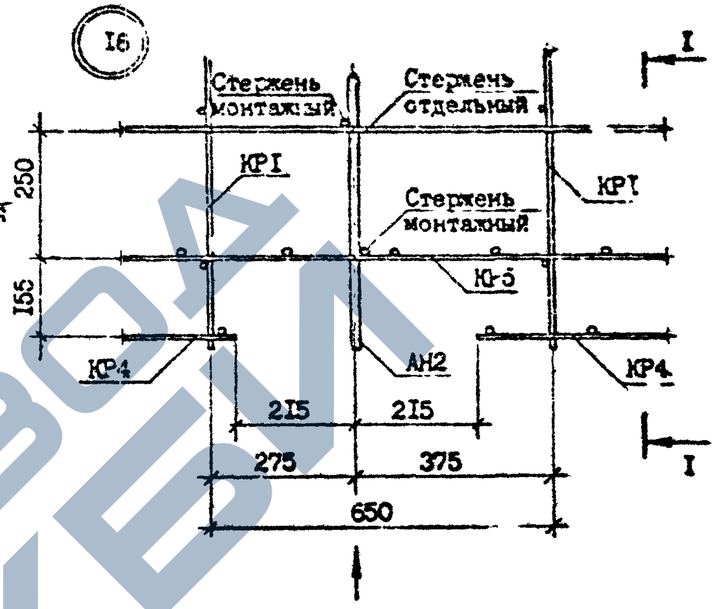

Вид В

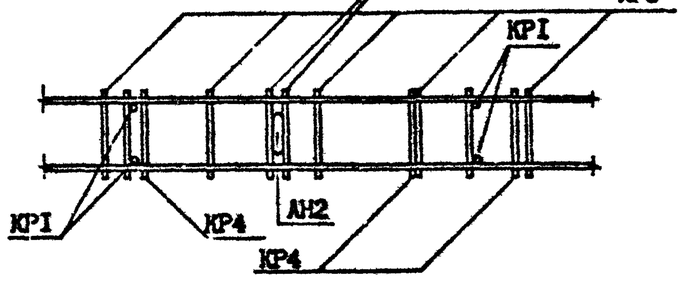

Инв. № подл. | Подпись и дата | Взам. инв. №

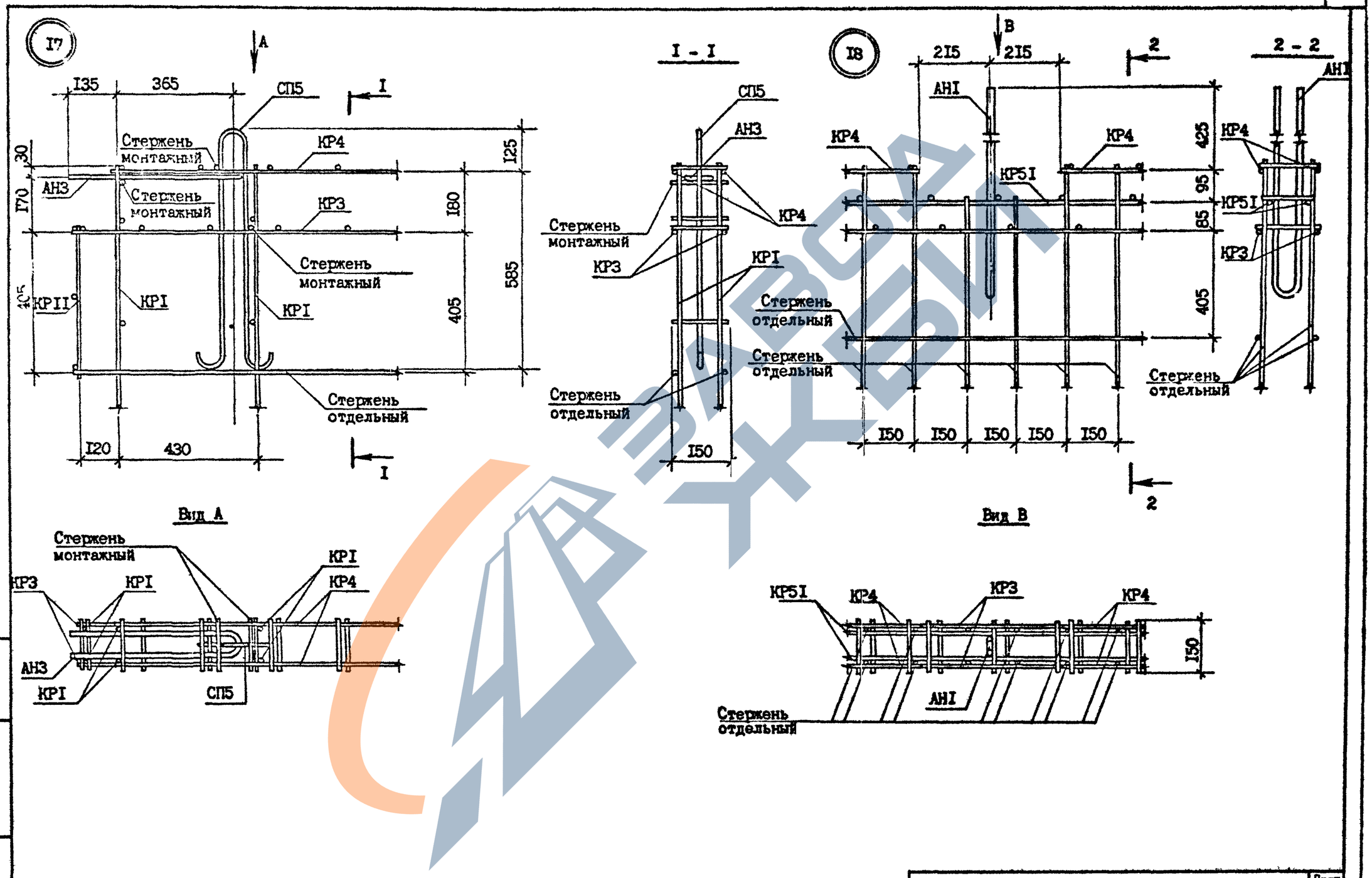

Т.К. 1.090.1-7с вып. 4-1

Копия верна

Инв. № подл. | Подпись и дата | Взам. инв. №

I.090.I-7с.4-I Д2

Лист 9

Копировал

Формат А3

Копия верна

19

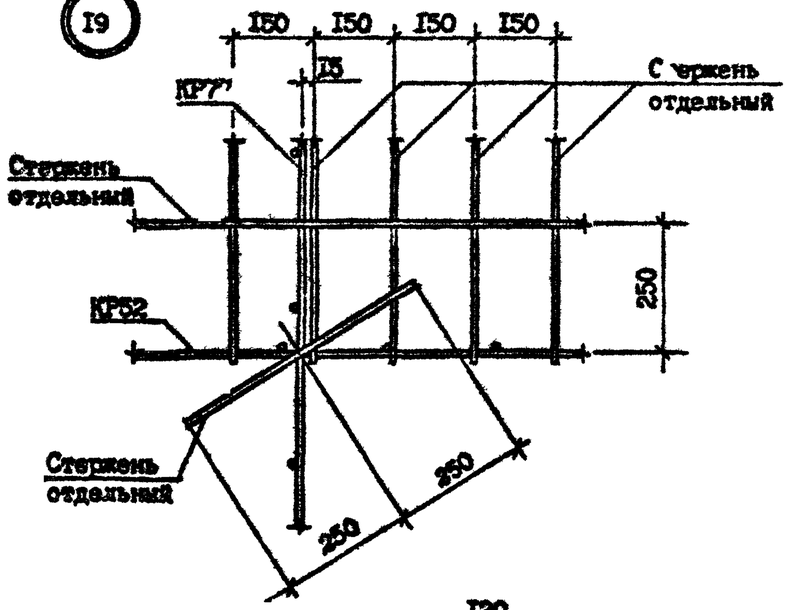

20

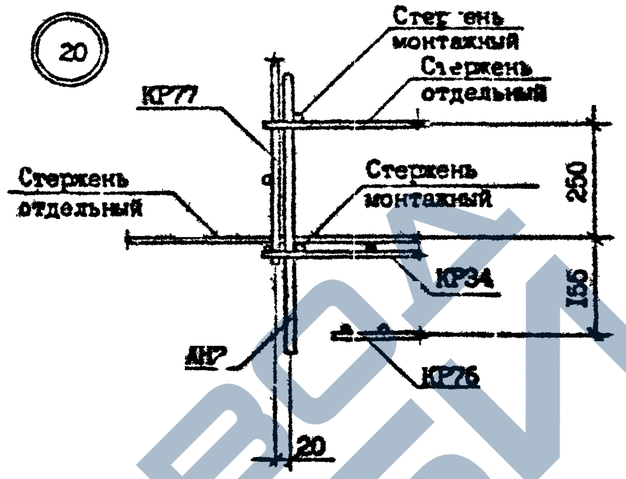

21

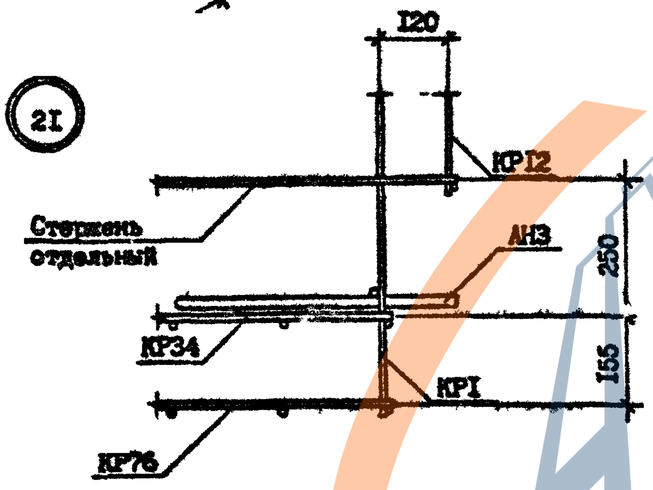

22

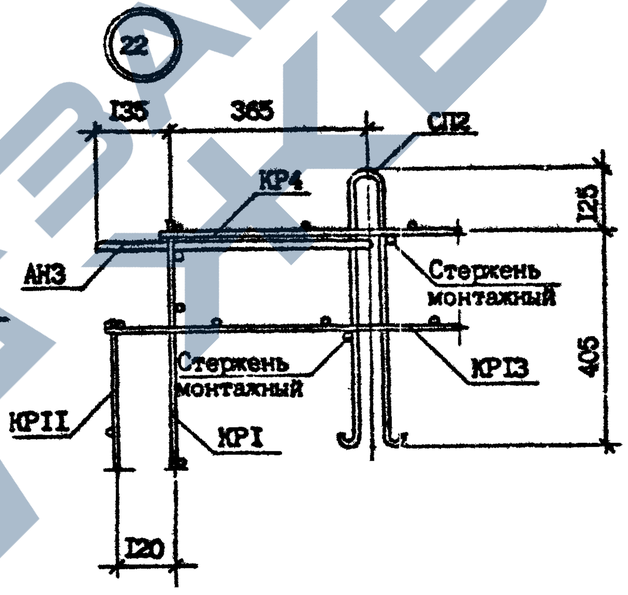

Вид А

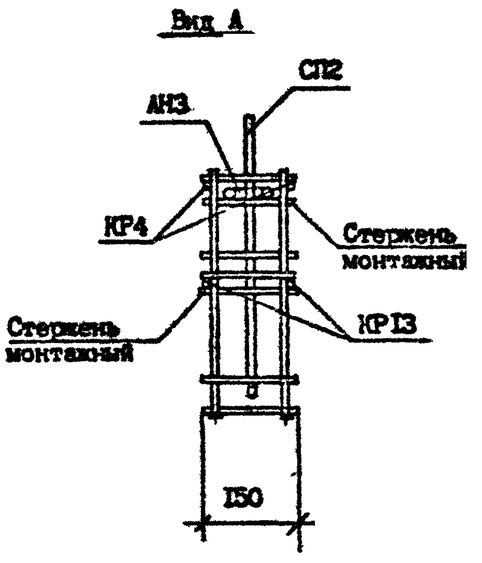

Инв. № подл. | Подпись и дата | Взам. инв. №

1.090.1-7с.4-1 ВЗ	Лист 10

Копировал Формат А3

Копия верна

23

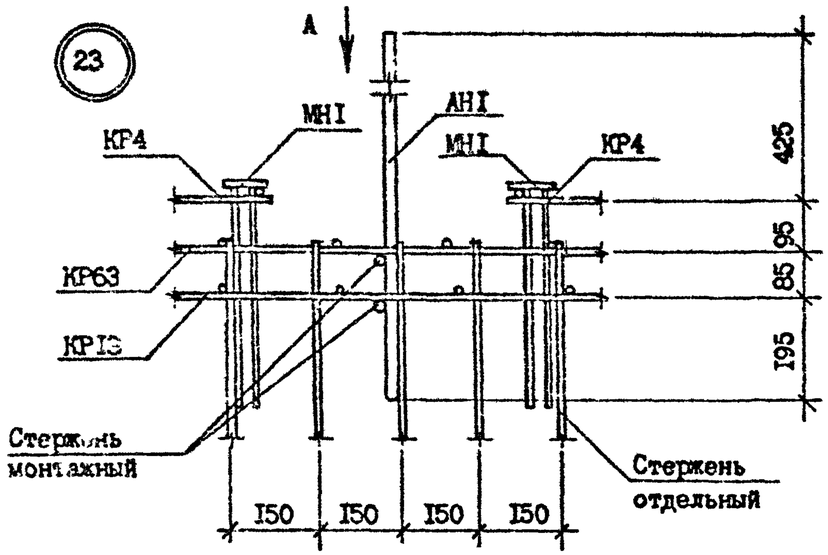

Вид А

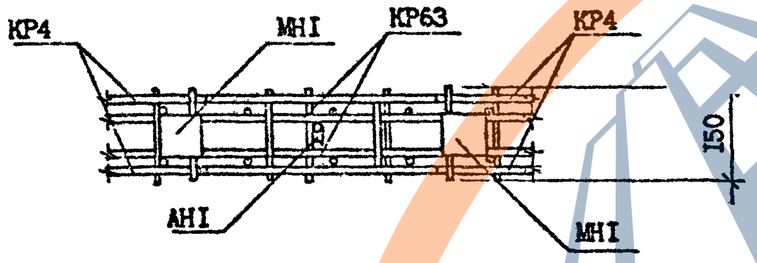

24

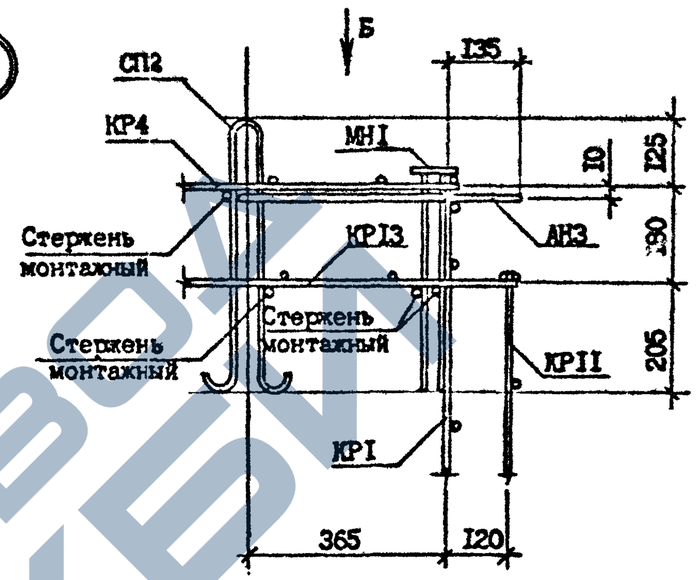

Вид Б

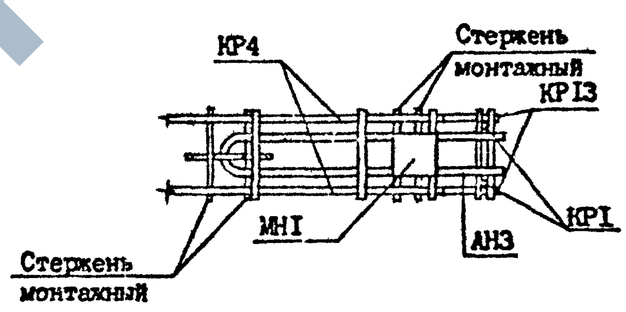

Взам. инв. №

Подпись и дата

Инв. № подл.

https://zavodjbi.com/

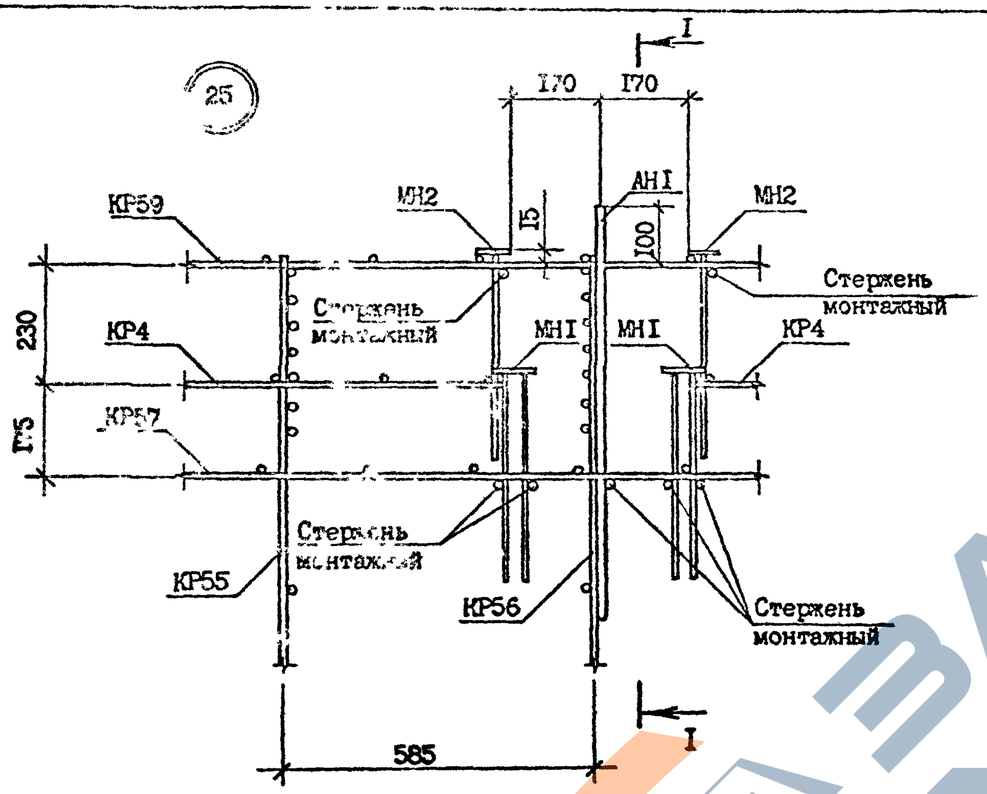

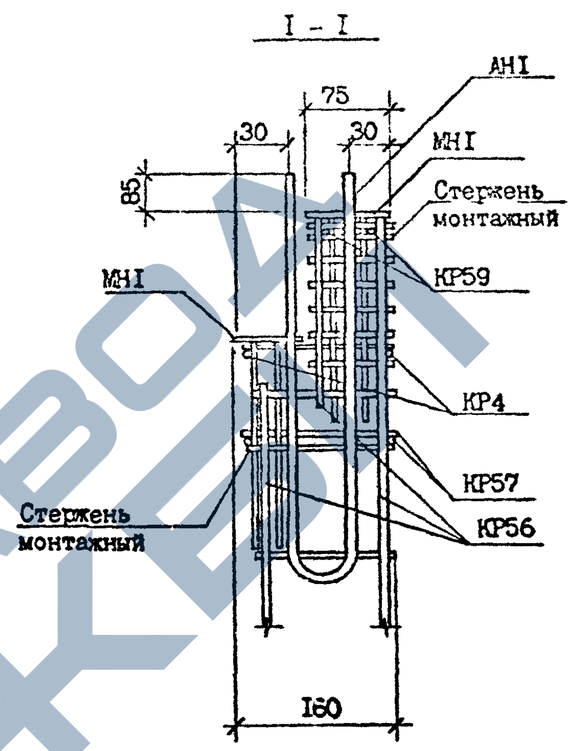

Копия верна

Т.К. 1.090.1-7с вып. 4-1

Инв № подл.	Подпись и дата	Взам инв №

ЗАВОД ЖБИ

1.090.1-7с.7 4-1 Д2	Лист 12

Копировал Формат А3

https://zavodjbi.com/

Копия верна

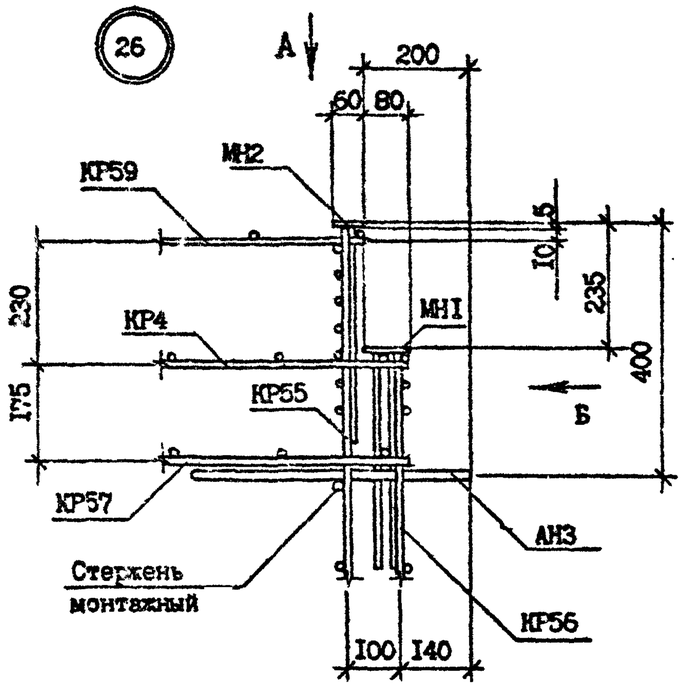

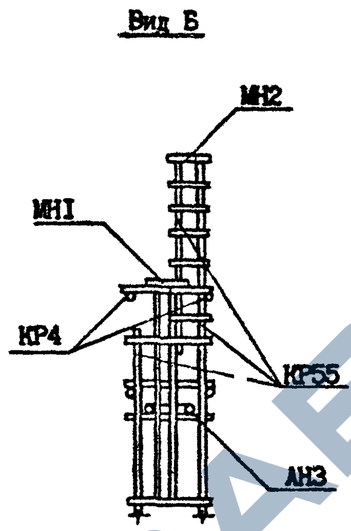

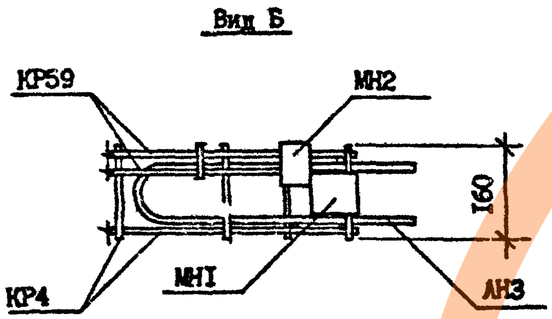

Инв. № подл. | Подпись и дата | Взам. инв. №

I.090.I-7с.4-I Д2

Лист 13

Копировал

Формат А3

https://zavodjbi.com/

Копия верна

Т.К. 1.090.1-7с Вып. 4-1

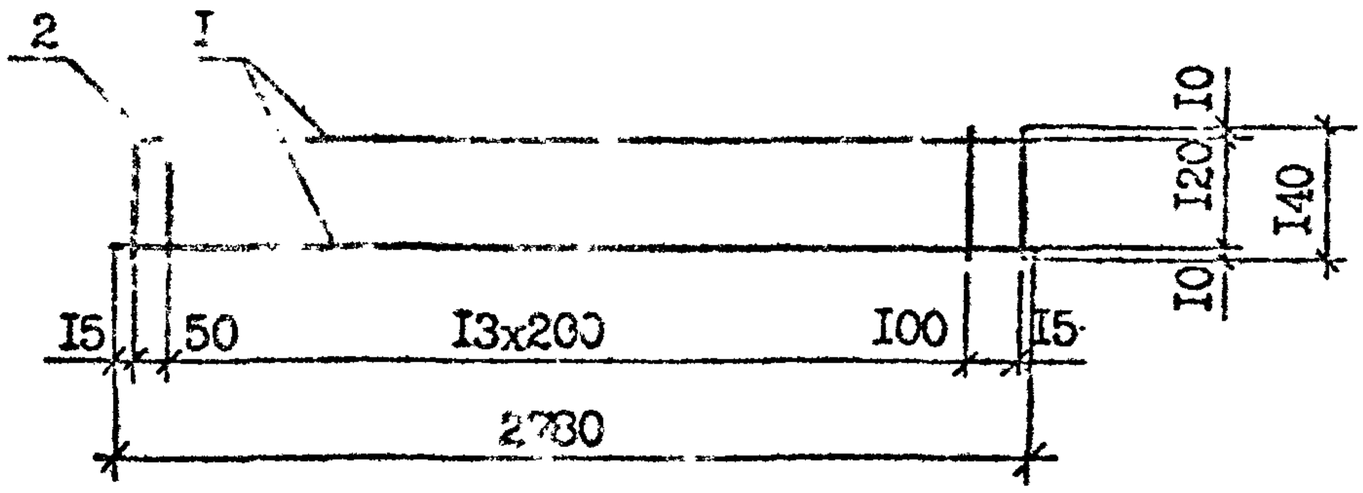

КР2, КР3, КР4, КР5

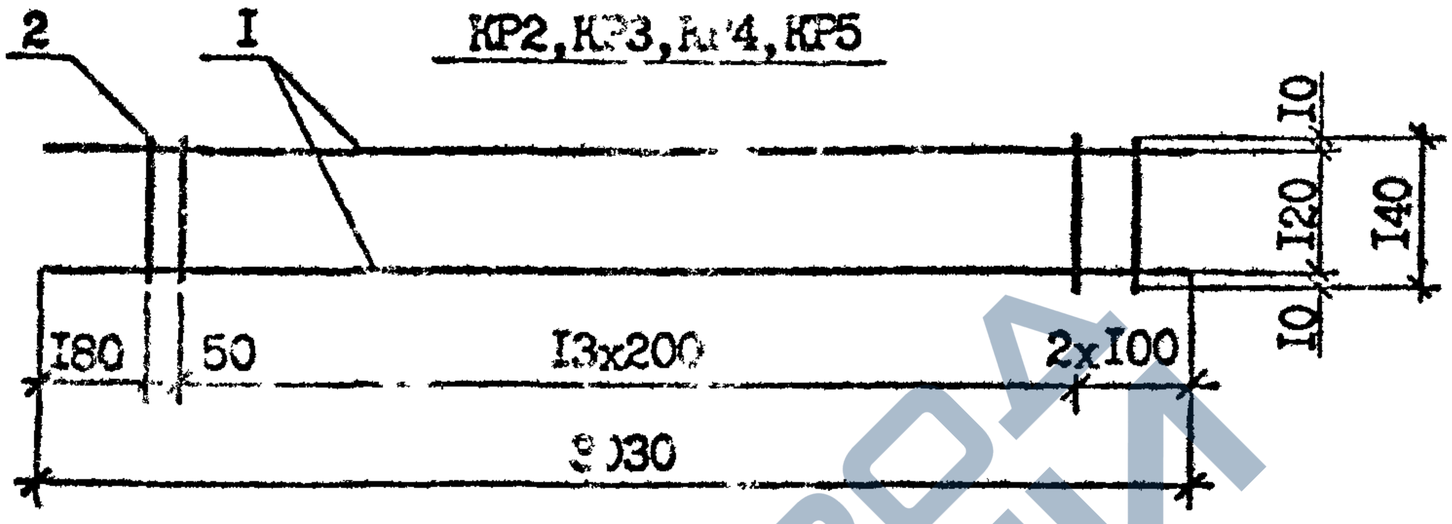

Марка	Поз.	Наименование	Кол.	Масса ед., кг	Масса, кг
КР1	1	Ф4ВрI, L=2780	2	0,26	0,68
	2	Ф4ВрI, L=140	16	0,01	
КР2	1	Ф4ВрI, L=3030	2	0,28	0,72
	2	Ф4ВрI, L=140	16	0,01	
КР3	1	Ф32АШ, L=3030	2	19,12	39,20
	2	Ф8АШ, L=140	16	0,06	
КР4	1	Ф20АШ, L=3030	2	7,47	15,26
	2	Ф6ВрI, L=140	16	0,02	
КР5	1	Ф14АШ, L=3030	2	3,66	7,64
	2	Ф6ВрI, L=140	16	0,02	

Арматура: класса Вр-I по ГОСТ 6727-80*, класса А-III по ГОСТ 5781-82*

Разраб.	Шелия		12.79	I.090.I-7с.4-I 39	
Проверил	Салихова		12.79		
ГИП	Бурачонадз		12.79		
Нач.отд.	Бахтадзе		12.79	Каркас КР1...КР5	Стадия: Р; Лист: ; Листов: I
Н.контр.	Маркарян		12.79		ТбилЗНИИЭП

Взам.инв.№ | Подпись и дата | Инв.№подл.

Формат А4

https://zavodjbi.com/

https://zavodjbi.com/

КР6

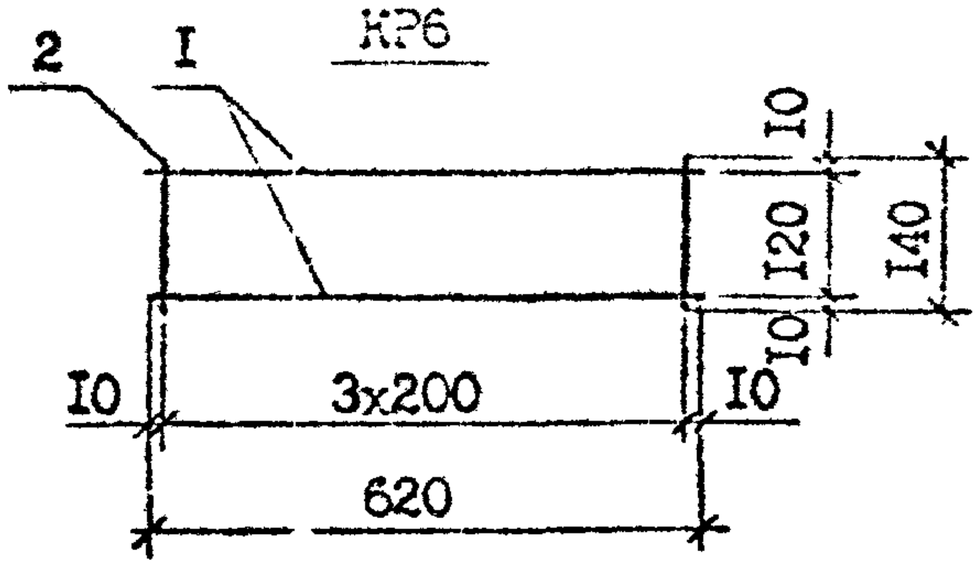

КР7

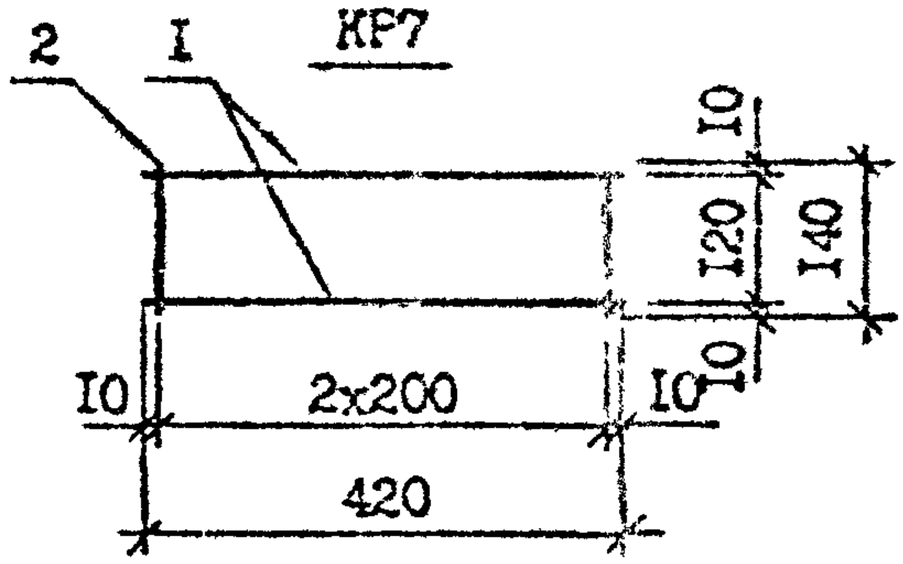

КР8, КР9, КР10

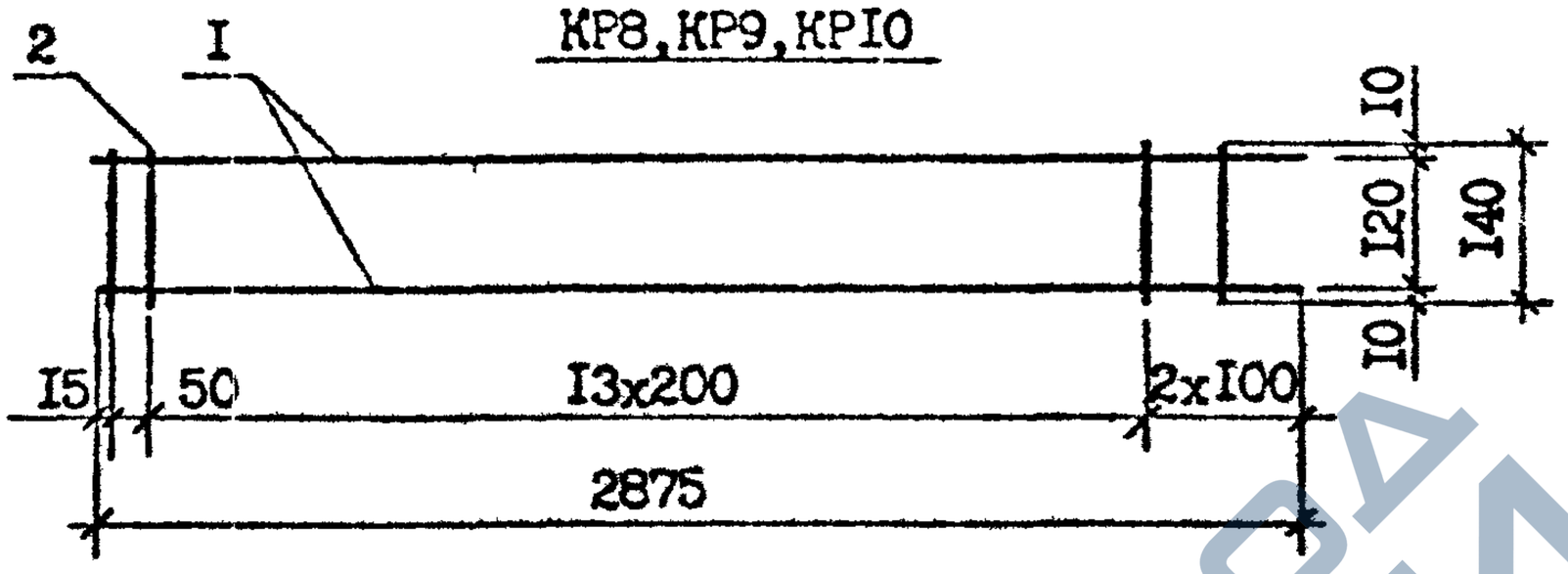

Марка	Поз.	Наименование	Кол.	Масса ед., кг	Масса, кг
КР6	1	Ф4ВрI, L=620	2	0,06	0,16
	2	Ф4ВрI, L=140	4	0,01	
КР7	1	Ф4ВрI, L=420	2	0,04	0,11
	2	Ф4ВрI, L=140	3	0,01	
КР8	1	Ф6АШ, L=2875	2	0,64	1,44
	2	Ф4ВрI, L=140	16	0,01	
КР9	1	Ф16АШ, L=2875	2	4,54	9,40
	2	Ф5ВрI, L=140	16	0,02	
КР10	1	Ф8АШ, L=2875	2	1,14	2,44
	2	Ф4ВрI, L=140	16	0,01	

Арматура: класса Вр-I по ГОСТ 6727-80*,
класса А-III по ГОСТ 5781-82*

Разраб.	Шелия		19.7.90
Проверил	Салихова		19.7.90
ГИП	Бурджанадзе		19.7.90
Нач.отд.	Бахтадзе		19.7.90
Н.контр.	Маркарян		19.7.90

I.090.I-7с.4-I 40

Каркас КР6...КР10

Стадия	Лист	Листов
Р		I

ТбилЗНИИЭП

Взам.инв.№ | Подпись и дата | Инв.№подл.

Формат А4

https://zavodjbi.com/

https://zavodjbi.com/

КР11

Развертка

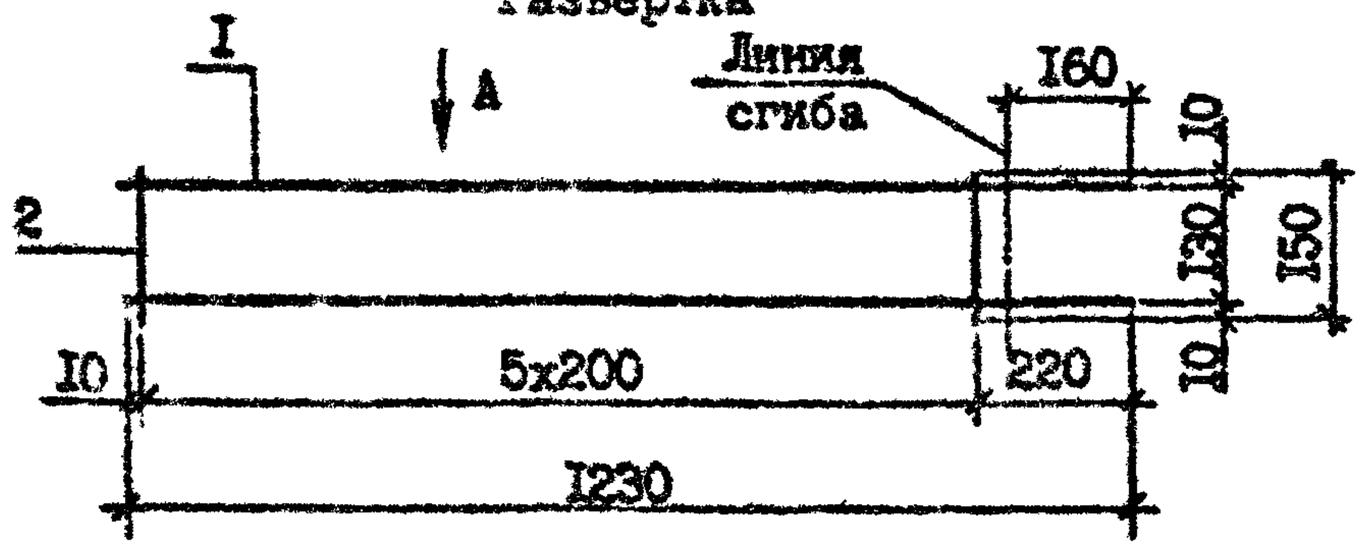

Вид А

В согнутом виде

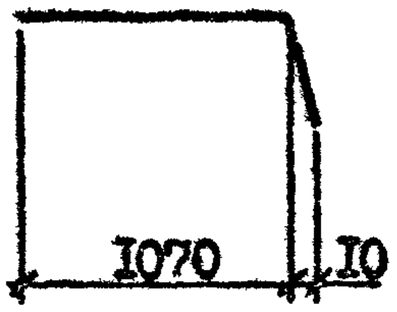

КР12

Развертка

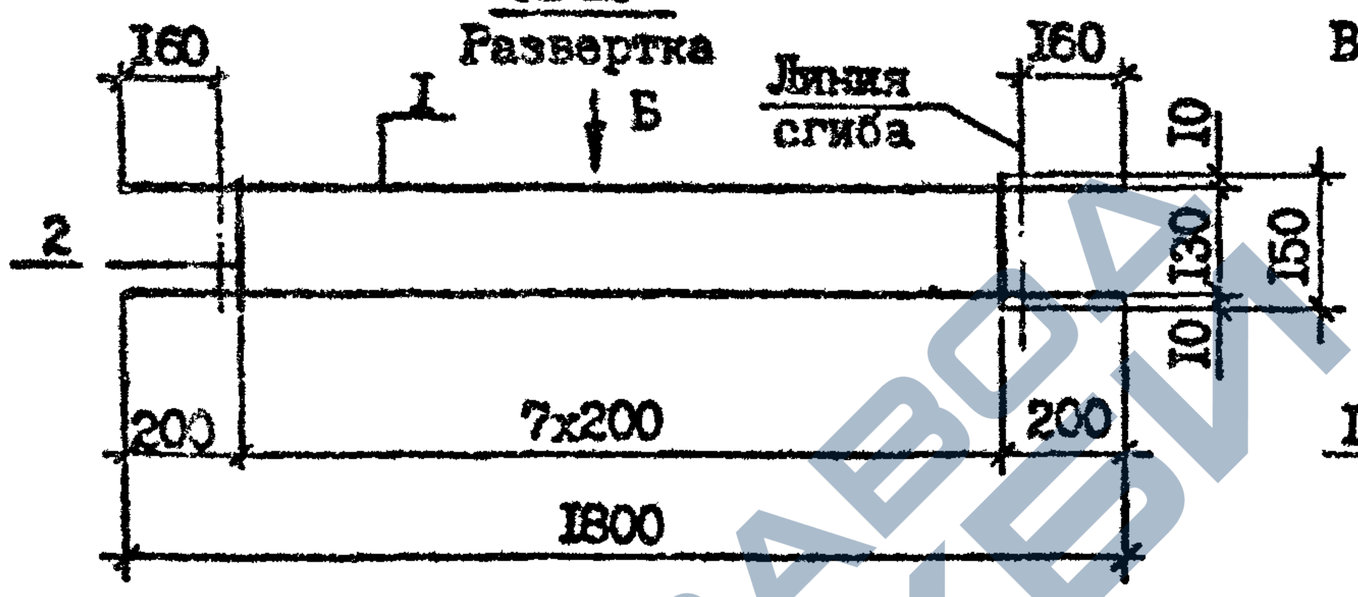

Вид Б

В согнутом виде

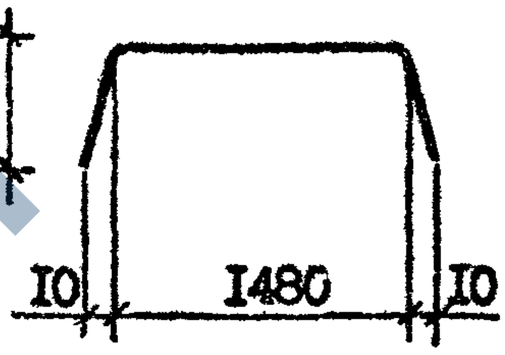

Марка	Поз.	Наименование	Кол.	Масса ед., кг	Масса, кг
КР11	1	Ф4 Вр-I, L = 1230	2	0,11	0,28
	2	Ф4 Вр-I, L = 150	6	0,01	
КР12	1	Ф4 Вр-I, L = 1800	2	0,17	0,42
	2	Ф4 Вр-I, L = 150	8	0,01	

Арматура класса Вр-I по ГОСТ 6727-80*

Разраб.	Шелия			1.090.1-7с.4-141	
Проверил	Салихова				
ГИП	Бурджанадзе				
Нач.отд.	Бахтадзе			Стадия: Р; Лист: ; Листов: 1	
Н.контр.	Маркарян		1979	Каркас КР11, КР12	ТбилЗНИИЭП

Подпись и дата | Взам. инв. №

Инв. № подл.

Копировал

Формат А4

https://zavodjbi.com/

https://zavodjbi.com/

КР13
Развертка

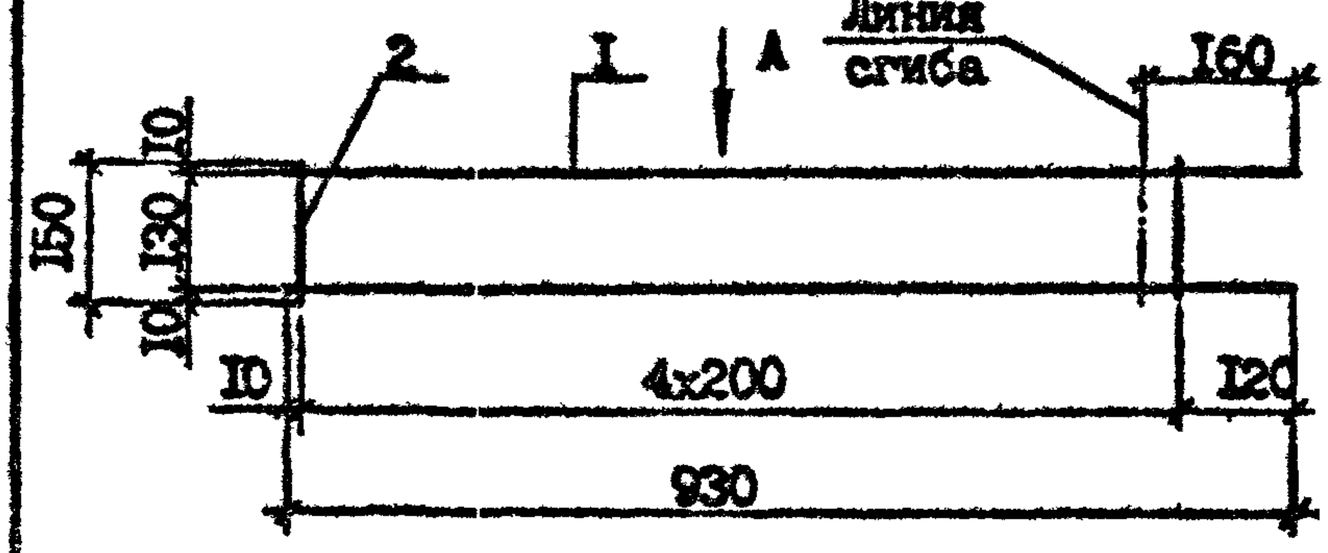

Вид А
В согнутом виде

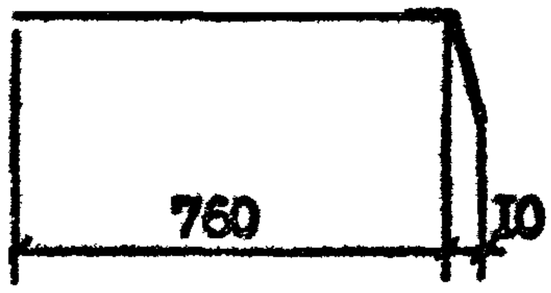

КР14
Развертка

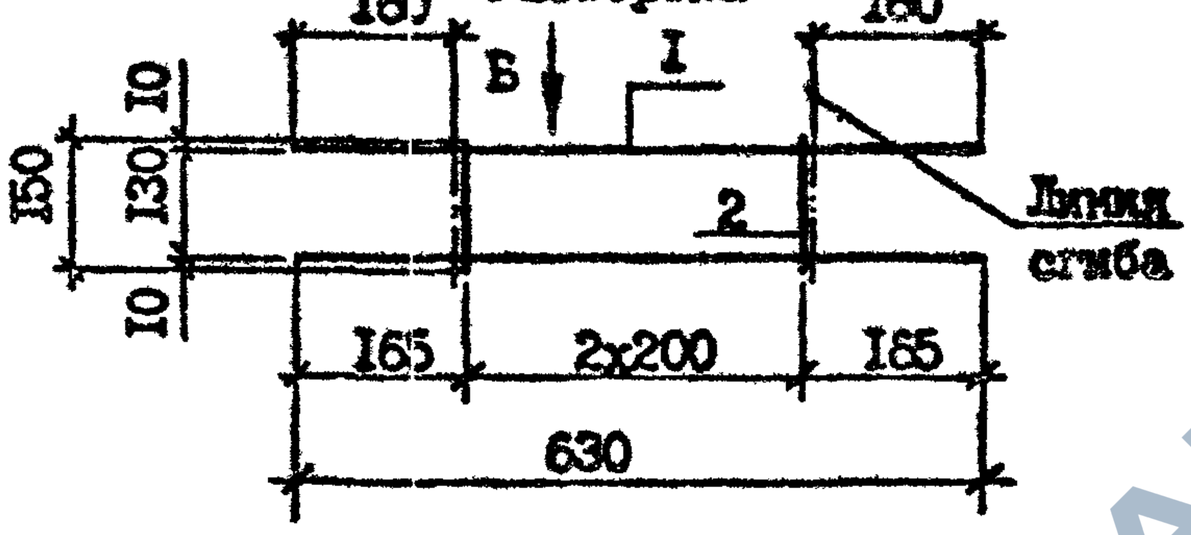

Вид Б
В согнутом виде

Марка	Поз.	Наименование	Кол.	Масса ед., кг	Масса, кг
КР13	1	Ф4 Вр-I, L=930	2	0,09	0,23
	2	Ф4 Вр-I, L=150	5	0,01	
КР14	1	Ф4 Вр-I, L=630	2	0,06	0,15
	2	Ф4 Вр-I, L=150	3	0,01	

Арматура класса Вр-I по ГОСТ 6727-80*

Разраб.	Шелия		1979	1.090.1-7с.4-1 42		
Проверил	Салихова		1979			
ГИП	Бурджанадзе		1979			
Нач.отд.	Бахтадзе		1979	Каркас КР13, КР14	Стадия: Р	Лист	Листов
					ТбилЗНИИЭП		
Н.контр.	Маркарян		1979				

Взам. инв. №
Подпись и дата
Инв. № подл.

Копировал
Формат А4

https://zavodjbi.com/

https://zavodjbi.com/

Копия верна

Т.К. 1.090.1-7с вып. 4-1

КР15

Развертка

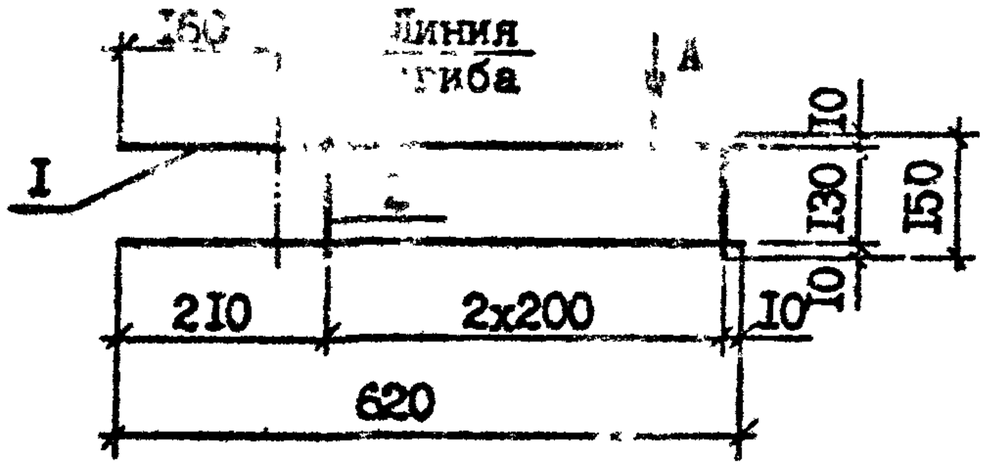

Вид А

В согнутом виде

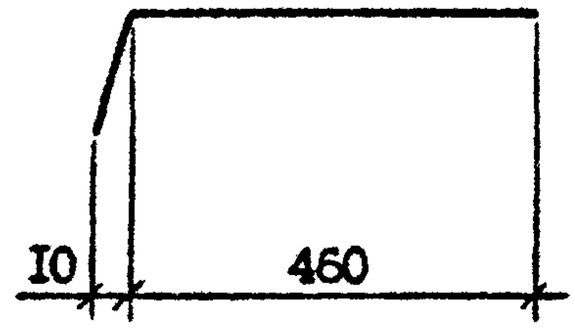

КР16

Развертка

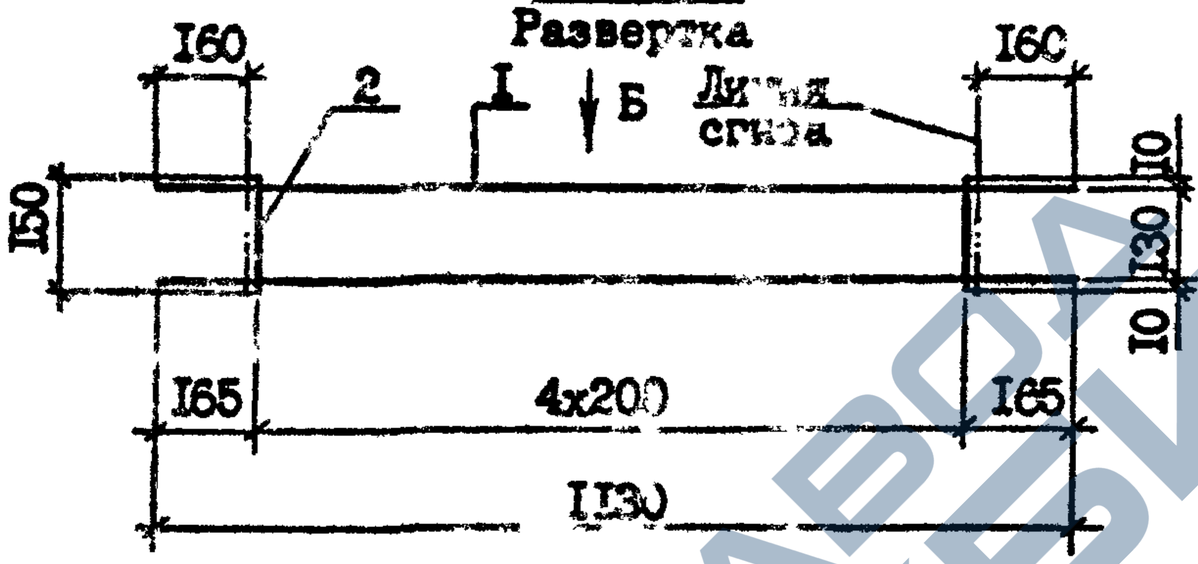

Вид Б

В согнутом виде

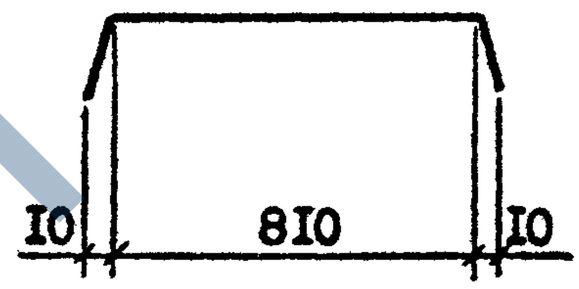

Марка	Поз.	Наименование	Кол.	Масса ед., кг	Масса, кг
КР15	I	Ф4 Вр-I, L =620	2	0,06	0,15
	2	Ф4 Вр-I, L =150	3	0,01	
КР16	I	Ф4 Вр-I, L =1130	2	0,10	0,25
	2	Ф4 Вр-I, L =150	5	0,01	

Арматура класса Вр-I по ГОСТ 6727-80*

Разраб.	Шелия			I.090.I-7с.4-I 43	
Проверил	Салихова				
ГИП	Бурджанадзе				
Нач.отд.	Бахтадзе			Каркас КР15, КР16	Стадия: Р; Лист: ; Листов: I
Н.контр.	Маргарян				ТбилЗНИИЭП

Подпись и дата

Инв. № подл.

Взам. инв. №

Копировал

Формат А4

https://zavodjbi.com/

https://zavodjbi.com/

КР17
Развертка

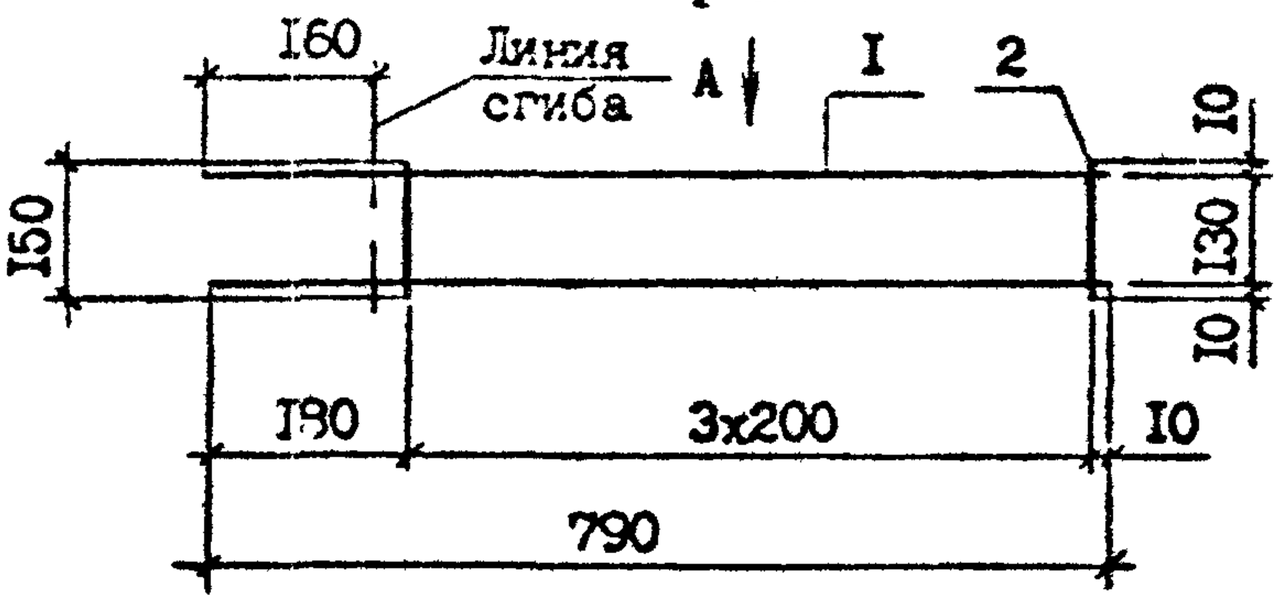

Вид А
В согнутом виде

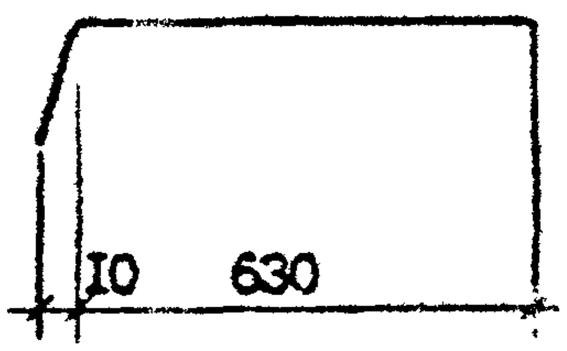

КР18

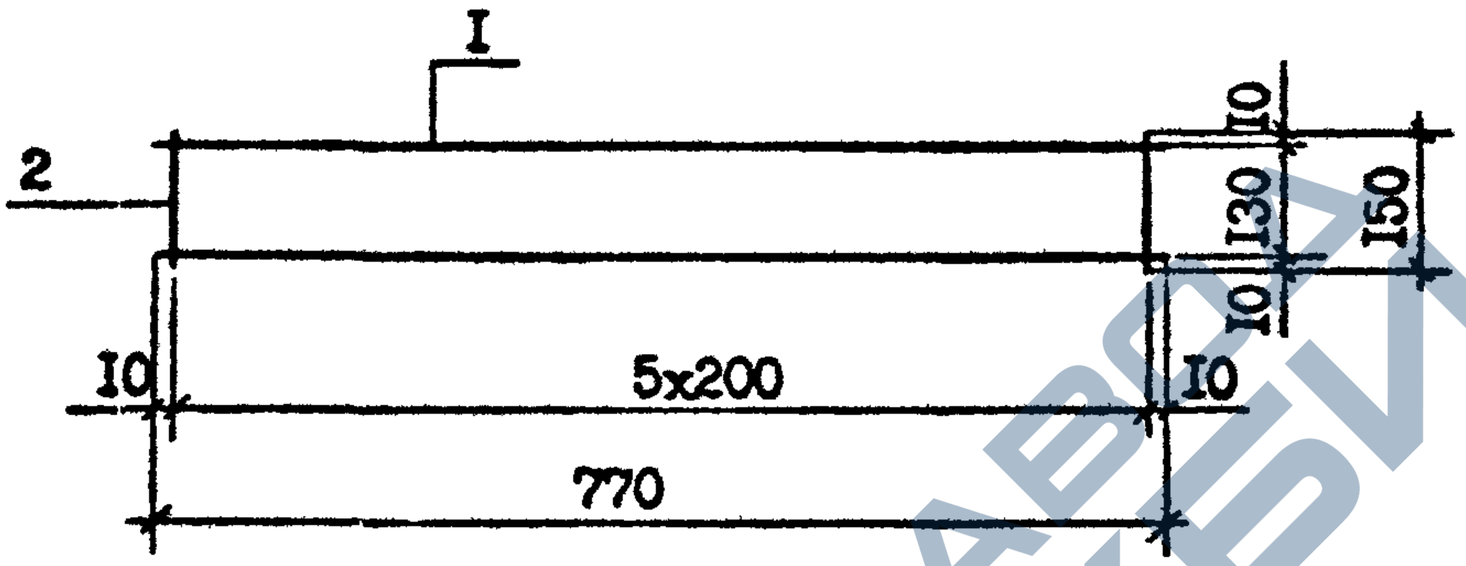

Марка	Поз.	Наименование	Кол.	Масса ед., кг	Масса, кг
КР17	1	Ф4 Вр-1, L =790	2	0,07	0,18
	2	Ф4 Вр-1, L =150	4	0,01	
КР18	1	Ф4 Вр-1, L =770	2	0,07	0,20
	2	Ф4 Вр-1, L =150	6	0,01	

Арматура класса Вр-1 по ГОСТ 6727-80*

Разраб.	Шелия		1.08.9[illegible]	1.090.1-7с.4-1 44
Проверил	Салихова		1.08.9[illegible]	
ГИП	Бурджанадзе		1.08.9[illegible]	
Нач.отд.	Бахтадзе		1.08.9[illegible]	Каркас КР17,КР18
Н.контр.	Маркарян		1.08.9[illegible]	

Стадия	Лист	Листов
Р		1

ТбилЗНИИЭП

Взам инв. № | Подпись и дата | Инв. № подл

https://zavodjbi.com/

https://zavodjbi.com/

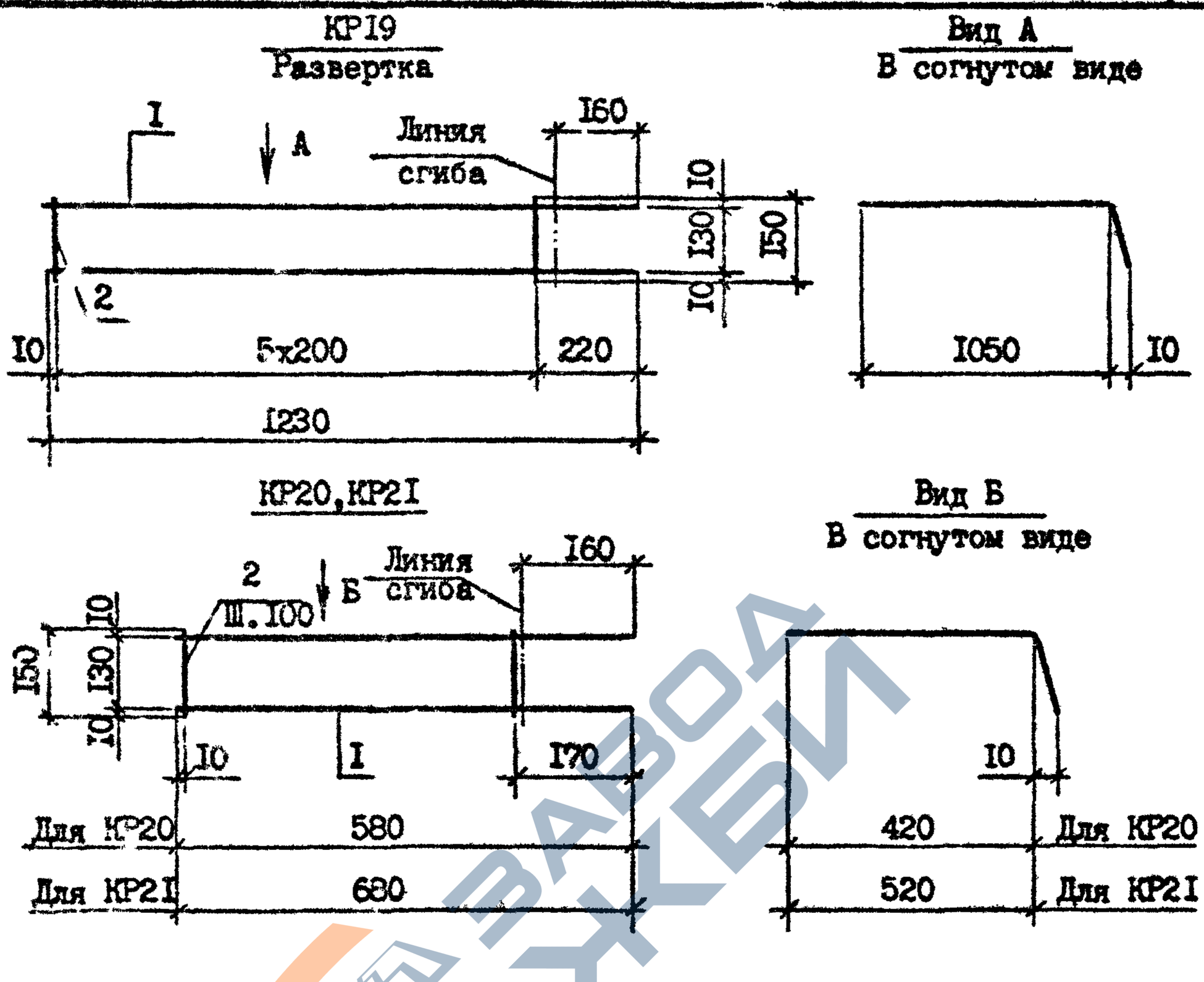

Марка	Поз.	Наименование	Кол.	Масса ед., кг	Масса, кг
КР19	I	Ф8 А-Ш, L =1230	2	0,49	1,34
	2	Ф8 А-Ш, L =150	6	0,06	
КР20	I	Ф8 А-Ш, L =580	2	0,23	0,76
	2	Ф8 А-Ш, L =150	5	0,06	
КР21	I	Ф8 А-Ш, L =680	2	0,27	0,90
	2	Ф8 А-Ш, L =150	6	0,06	

Арматура класса Вр-I по ГОСТ 6727-80*,
класса А-Ш по ГОСТ 5781-82*

Разраб.	Шелия		1.08.90	I.090.I-7с.4-I 45
Проверил	СаЛихова		1.08.90	
ГИП	Бурдж. надзе		1.08.90	
Нач.отд.	Бахтадзе		1.08.90	Каркас КР19...КР21
Н.контр.	Маркарян		1.08.90	

Стадия	Лист	Листов
Р		I

ТбилЗНИИЭП

Инв. № подл | Подпись и дата | Взам. инв. №

Копировал

Формат А4

Т.К. 1.090.1-7с вып. 4-1

ЗАВОД ЖБИ

https://zavodjbi.com/

https://zavodjbi.com/

КР22

Развертка

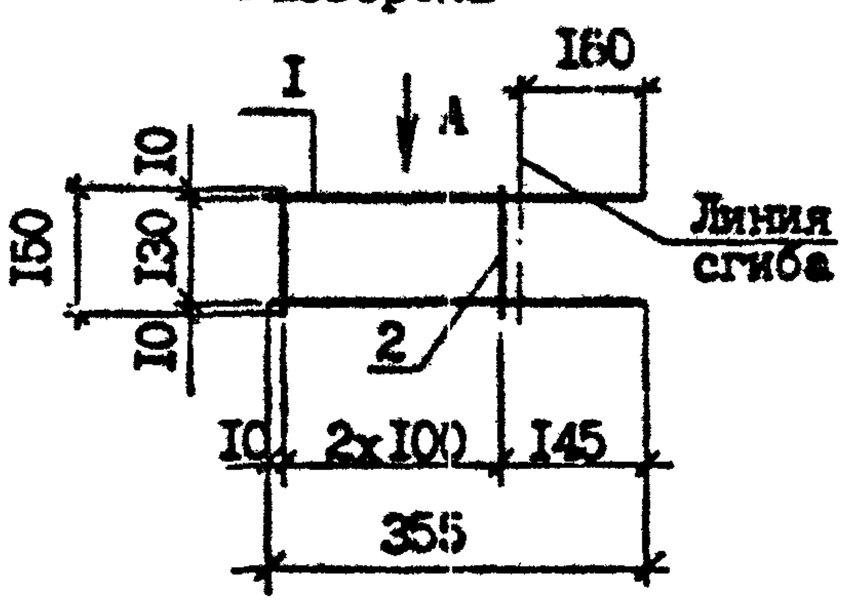

КР23

Развертка

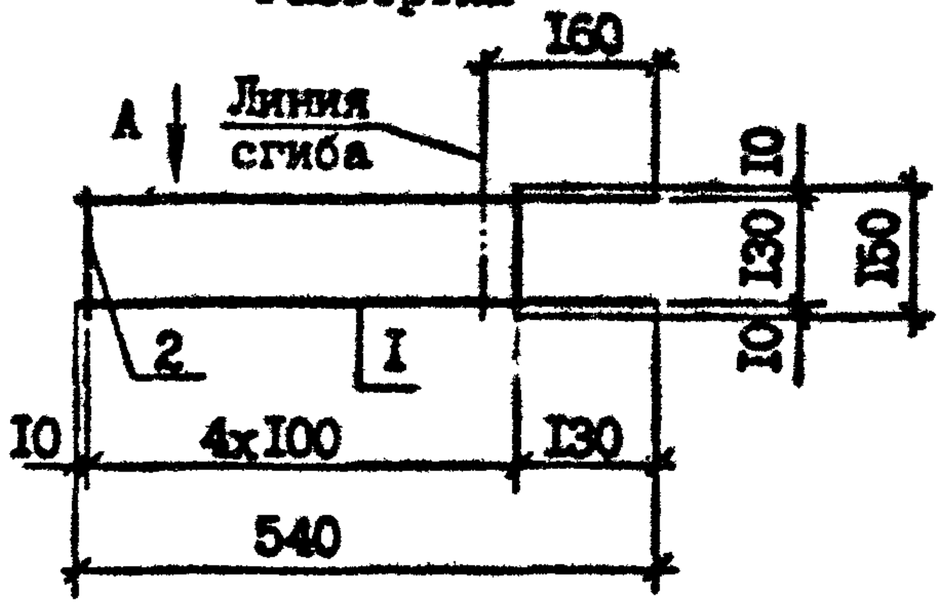

КР24

Развертка

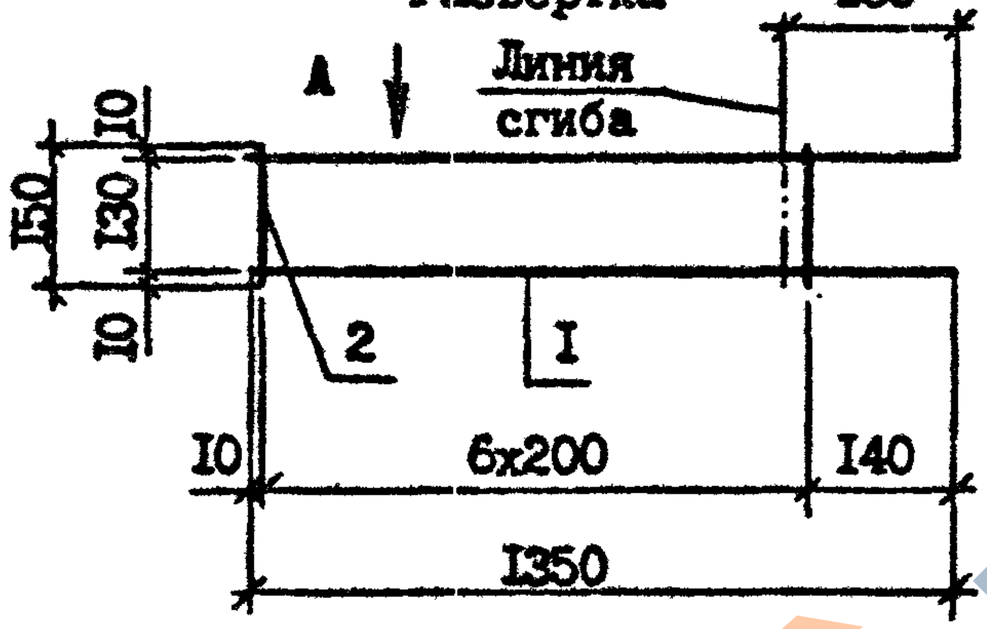

Вид А

В согнутом виде

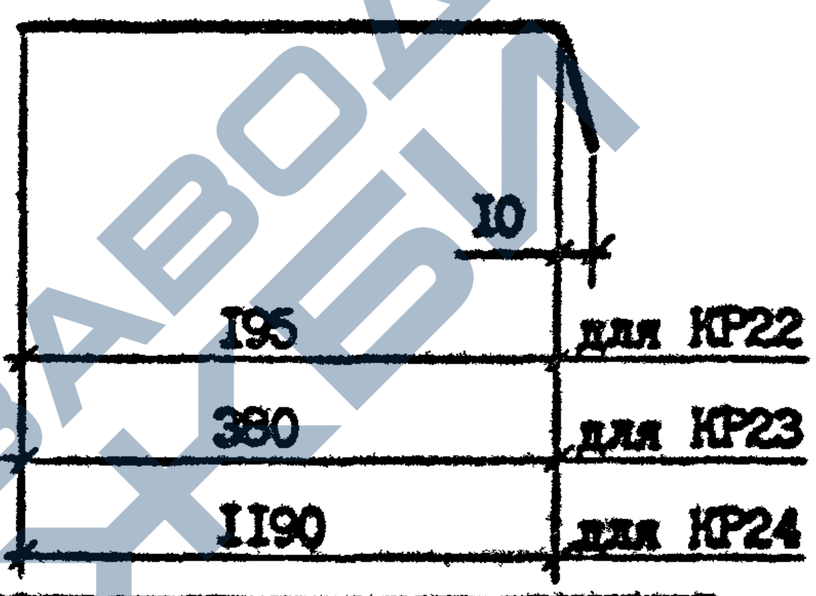

Марка	Поз.	Наименование	Кол.	Масса ед., кг	Масса, кг
КР22	I	Ф8 А-III, L =355	2	0,I4	0,46
	2	Ф8 А-III, L =I50	3	0,06	
КР23	I	Ф8 А-III, L =540	2	0,2I	0,72
	2	Ф8 А-III, L =I50	5	0,06	
КР24	I	Ф4 Вр-I, L =I350	2	0,I2	0,3I
	2	Ф4 Вр-I, L =I50	7	0,0I	

Арматура класса А-III по ГОСТ 5781-82*

Взам. инв. №

Подпись и дата

Инв. № подл.

Разраб.	Шелия		1.89	I.090.I-7с.4-I 46	
Проверил	Салихова		1.89		
ГИП	Бурджанадзе		1.89		
Нач.отд.	Бахтадзе		1.89	Каркас КР22...КР24	Стадия: Р; Лист; Листов: I
					ТбилЗНИИЭП
Н.контр.	Маркарян		1.89		

Копировал

Формат А4

https://zavodjbi.com/

https://zavodjbi.com/

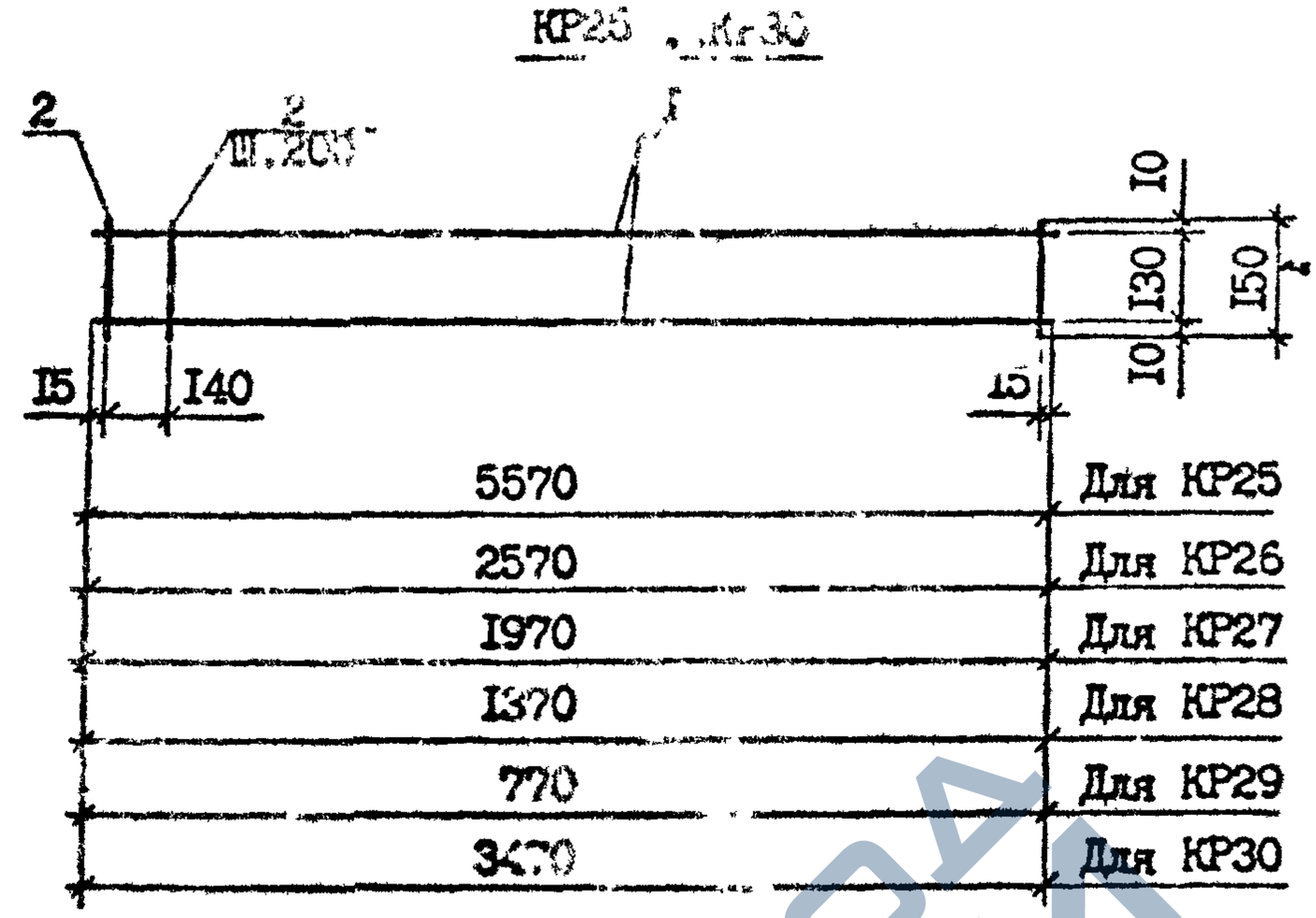

5570	Для КР25
2570	Для КР26
I970	Для КР27
I370	Для КР28
770	Для КР29
3470	Для КР30

Марка	Поз.	Наименование	Кол.	Масса ед., кг	Масса, кг
КР25	I	Ф4 Вр-I, L =5570	2	0,5I	I,30
	2	Ф4 Вр-I, L =I50	29	0,0I	
КР26	I	Ф4 Вр-I, L =2570	2	0,24	0,6I
	2	Ф4 Вр-I, L =I50	I8	0,0I	
КР27	I	Ф4 Вр-I, L =I970	2	0,I8	0,46
	2	Ф4 Вр-I, L =I50	II	0,0I	
КР28	I	Ф4 Вр-I, L =I370	2	0,I3	0,33
	2	Ф4 Вр-I, L =I50	8	0,0I	
КР29	I	Ф4 Вр-I, L =770	2	0,07	0,I8
	2	Ф4 Вр-I, L =I50	5	0,0I	
КР30	I	Ф4 Вр-I, L =3470	2	0,32	0,8I
	2	Ф4 Вр-I, L =I50	I8	0,0I	

Арматура класса Вр-I по ГОСТ 6727-80*

Разраб.	Шелия		10.90	I.090.I-7с.4-I 47		
Проверил	Салихова		10.90			
ГИП	Бурджанадзе		10.90			
Нач.отд.	Бахтадзе		10.90	Каркас КР25...КР30	Стадия	Лист	Листов
					Р		I
					ТбилЗНИИЭП		
Н.контр.	Маркарян		10.90				

Инв № подл | Подпись и дата | Взам. инв. №

Т.К. 1.090.1-7с Вып. 4-1 Калия

Копировал

Формат А4

https://zavodjbi.com/

https://zavodjbi.com/

КР31

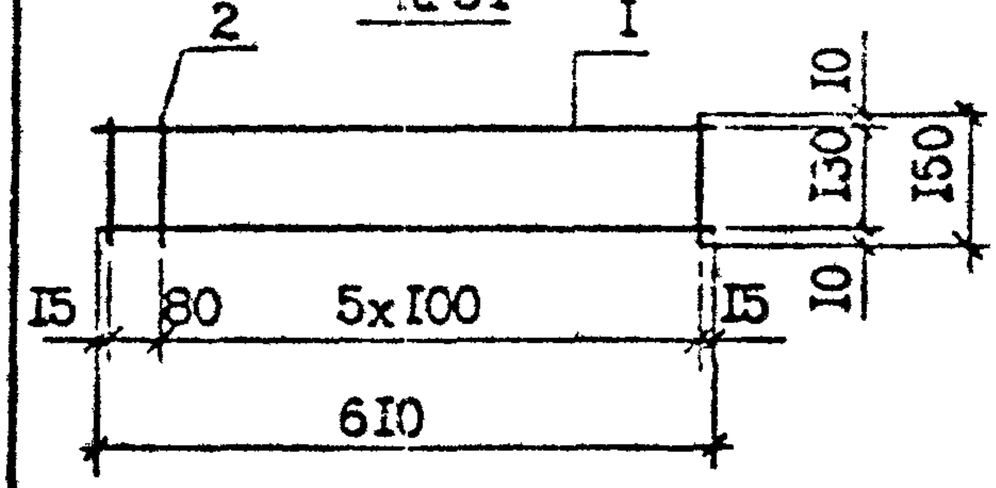

КР32

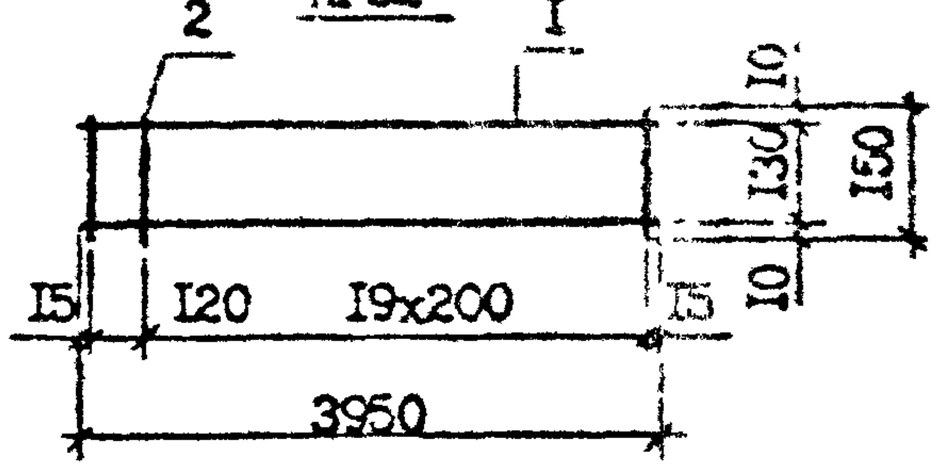

КР33

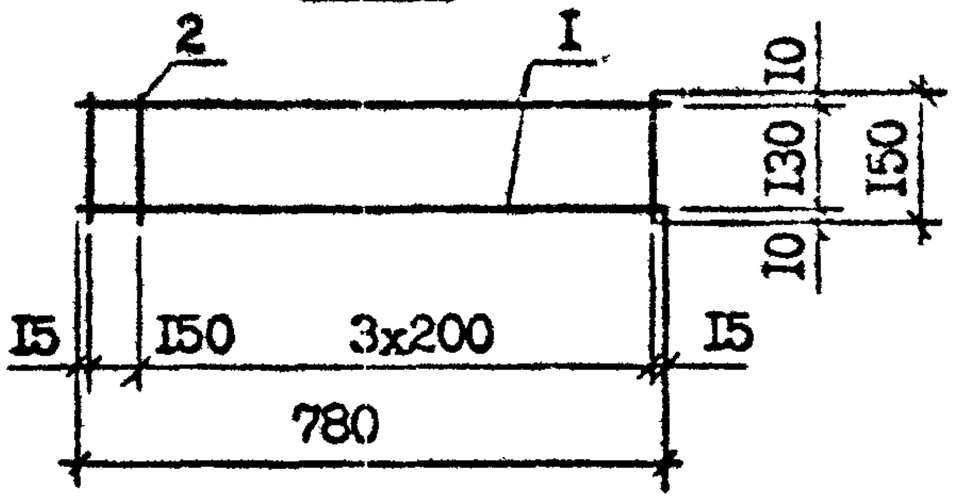

КР34

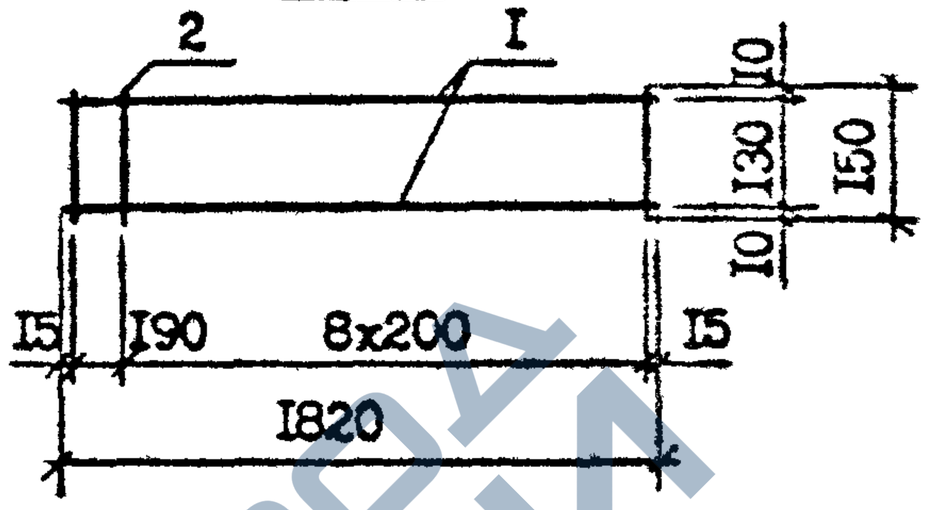

КР35

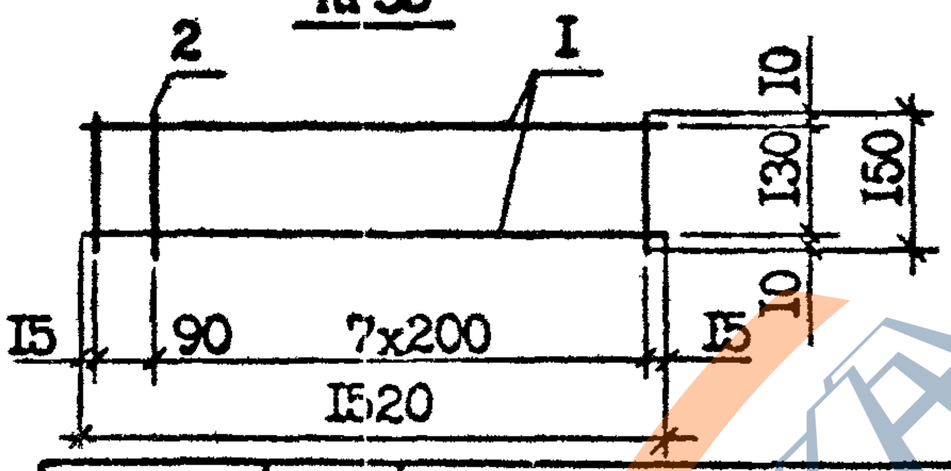

Арматура класса Вр-I
по ГОСТ 6727-80*

Марка	Поз.	Наименование	Кол.	Масса ед., кг	Масса, кг
КР31	1	Ф4 Вр-I, L =610	2	0,06	0,19
	2	Ф4 Вр-I, L =150	7	0,01	
КР32	1	Ф4 Вр-I, L =3950	2	0,36	0,93
	2	Ф4 Вр-I, L =150	21	0,01	
КР33	1	Ф4 Вр-I, L =780	2	0,07	0,19
	2	Ф4 Вр-I, L =150	5	0,01	
КР34	1	Ф4 Вр-I, L =1820	2	0,17	0,44
	2	Ф4 Вр-I, L =150	10	0,01	
КР35	1	Ф4 Вр-I, L =1520	2	0,14	0,37
	2	Ф4 Вр-I, L =150	9	0,01	

Разраб.	Шелия		1.08.90	I.090.I-7c.4-I 48
Проверил	Салихова		1.08.90	
ГИП	Бурджанадзе		1.08.90	
Нач.отд.	Бахтадзе		1.08.90	Каркас КР31...КР35
Н.контр.	Маркарян		1.08.90	

Стадия	Лист	Листов
Р		1

ТбилЗНИИЭП

Подпись и дата | Взам инв № | Инв. № подл

Копировал

Формат А4

https://zavodjbi.com/

https://zavodjbi.com/

Копия верна

КР36...КР39

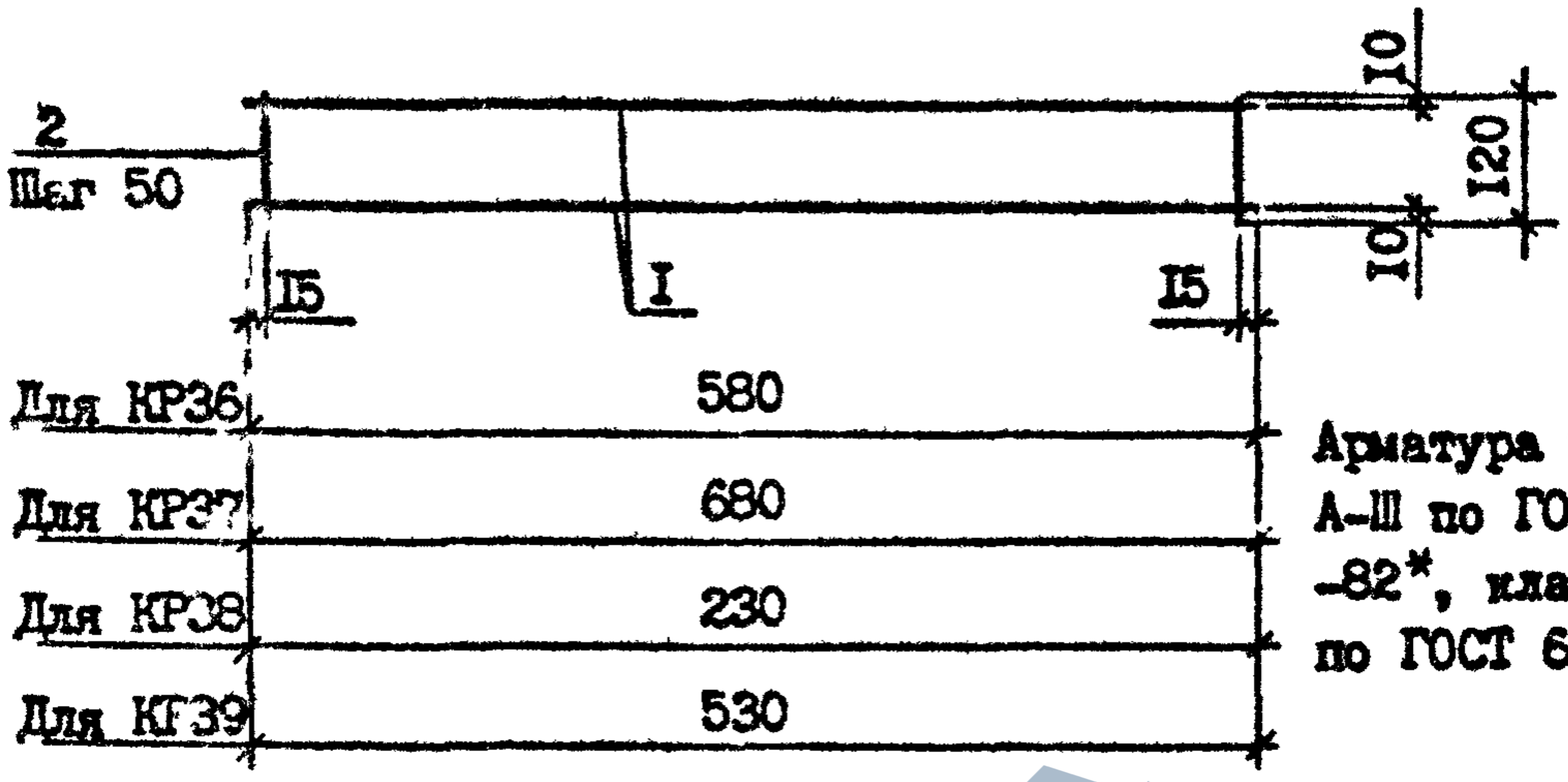

Арматура класса А-III по ГОСТ 5781-82*, класса Вр-I по ГОСТ 6727-80*

КР40, КР4I

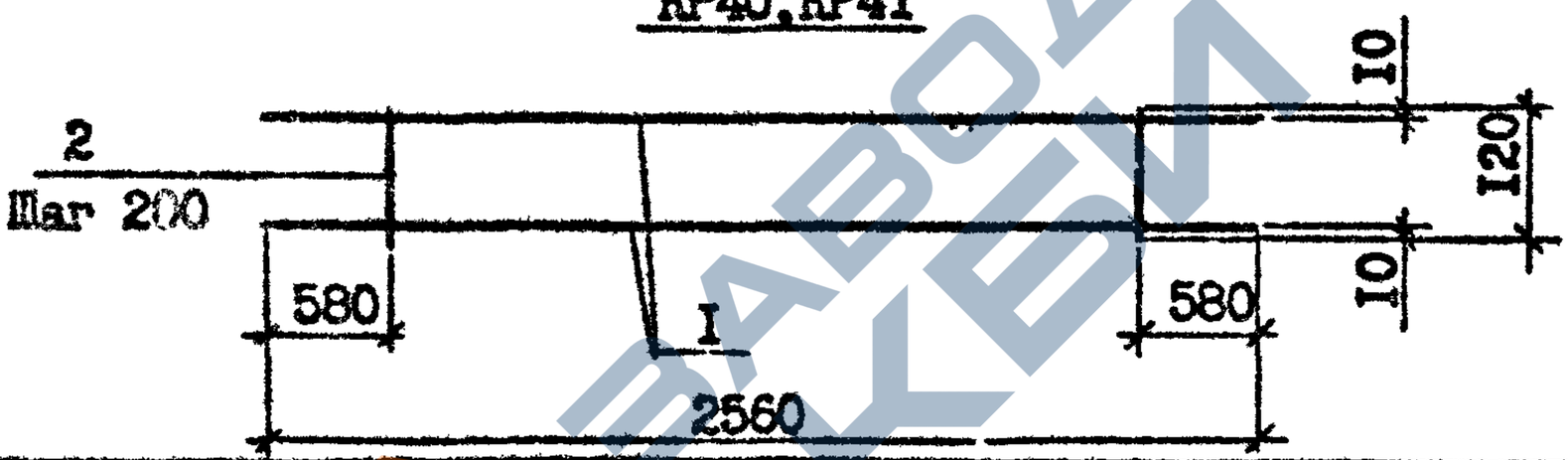

Марка	Поз.	Наименование	Кол.	Масса ед., кг	Масса, кг
КР36	I	Ф4 Вр-I, L=580	2	0,05	0,22
	2	Ф4 Вр-I, L=I50	I2	0,0I	
КР37	I	Ф4 Вр-I, L=680	2	0,06	0,26
	2	Ф4 Вр-I, L=I50	I4	0,0I	
КР38	I	Ф4 Вр-I, L=230	2	0,02	0,09
	2	Ф4 Вр-I, L=I50	5	0,0I	
КР39	I	Ф4 Вр-I, L=530	2	0,05	0,2I
	2	Ф4 Вр-I, L=I50	II	0,0I	
КР40	I	Ф I4 А-III, L=2560	2	3,I0	6,36
	2	Ф5 Вр-I, L=I20	8	0,02	
КР4I	I	Ф I0 А-III, L=2560	2	I,58	3,24
	2	Ф4 Вр-I, L=I20	8	0,0I	

Разраб.	Шелия		2.09.9с
Проверил	САлихова		2.09.9с
ГИП	Бурджанадзе		2.09.9с
Нач.отд.	Бахтадзе		2.09.9с
Н.контр.	Маргарян		2.09.9с

I.090.I-7с.4-I 49

Каркас КР36...КР4I

Стадия	Лист	Листов
Р		I

ТбилЗНИИЭП

Т.К. 1.090.1-7с Вып. 4-1

Подпись и дата | Взам. инв. № | Инв. № подл

Копировал

Формат А4

https://zavodjbi.com/

https://zavodjbi.com/

КР42, КР43

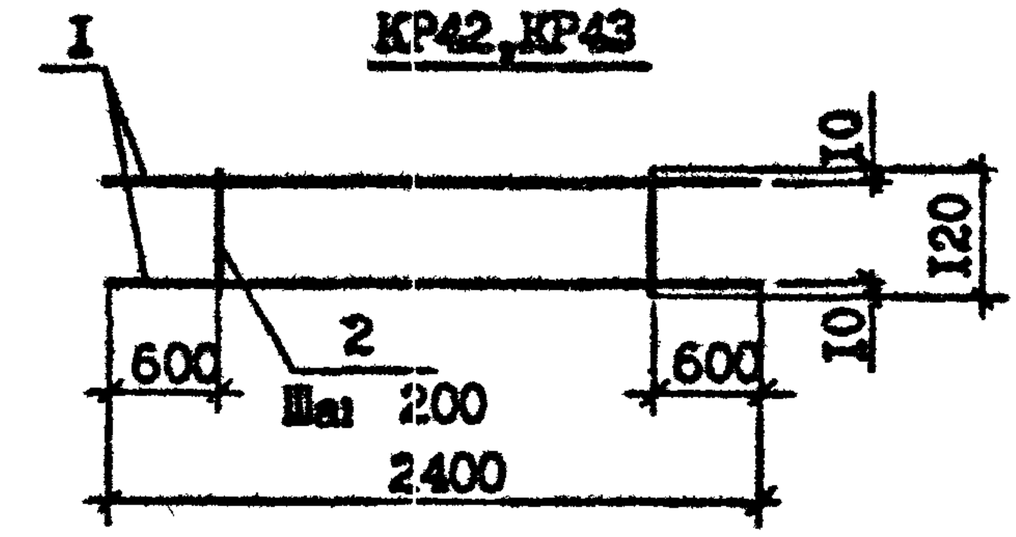

КР44, КР45

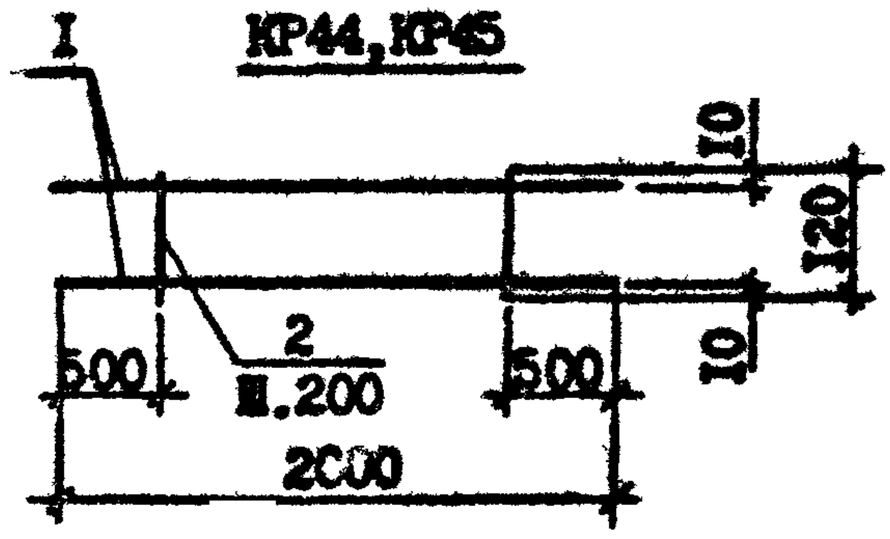

КР46, КР47

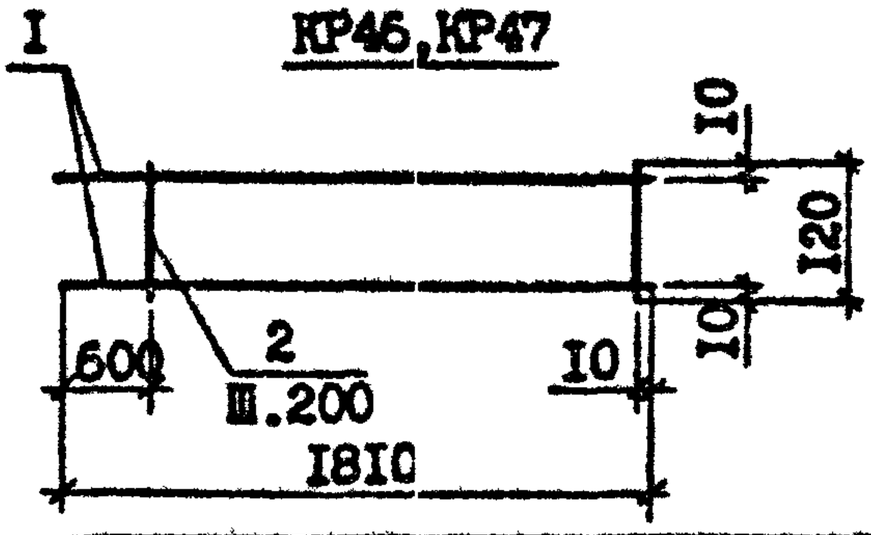

КР48, КР49

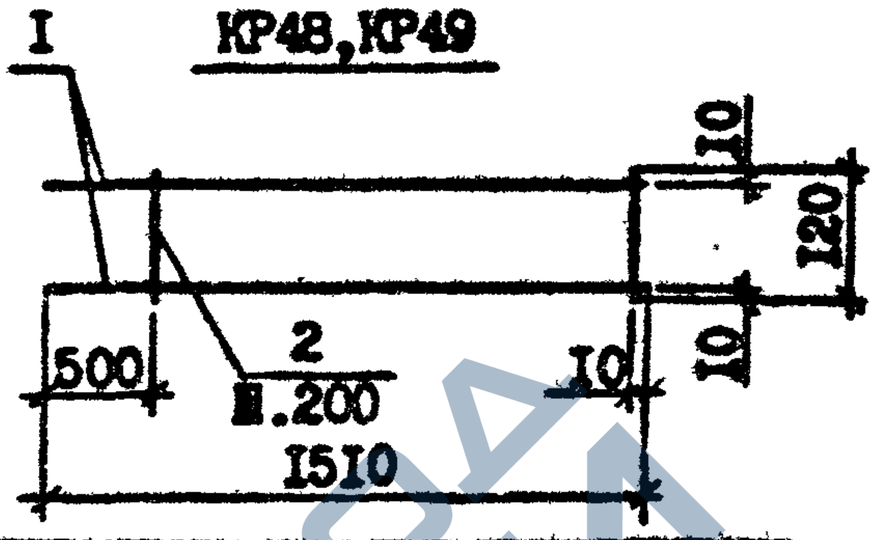

Марка	Поз.	Наименование	Кол.	Масса ед., кг	Масса, кг
КР42	I	Ø10 А-III, L =2400	2	1,48	3,10
	2	Ø5 Вр-I, L =120	7	0,02	
КР43	I	Ø8 А-III, L =2400	2	0,95	1,97
	2	Ø4 ВР-I, L =120	7	0,01	
КР44	I	Ø10 А-III, L =2000	2	1,23	2,58
	2	Ø5 Вр-I, L =120	6	0,02	
КР45	I	Ø8 А-III, L =2000	2	0,79	1,64
	2	Ø4 Вр-I, L =120	6	0,01	
КР46	I	Ø14 А-III, L =1810	2	2,19	4,52
	2	Ø5 Вр-I, L =120	7	0,02	
КР47	I	Ø10 А-III, L =1810	2	1,12	2,31
	2	Ø4 Вр-I, L =120	7	0,01	
КР48	I	Ø14 А-III, L =1510	2	1,83	3,78
	2	Ø5 Вр-I, L =120	6	0,02	
КР49	I	Ø10 А-III, L =1510	2	0,93	1,92
	2	Ø4 Вр-I, L =120	6	0,01	

Арматура класса А-III по ГОСТ 5781-82*,
класса Вр-I по ГОСТ 6727-80*

Разраб.	Шелия		1.09
Проверил	Селихова		10.93
ГИП	Бурджанадзе		1.11.94
Нач.отд.	Бахтадзе		1.11.94
Н.контр.	Маркарян		12.93

I.090.I-7с.4-I 60

Каркас КР42...КР49

Стадия	Лист	Листов
Р		I

ТбилЗНИИЭП

Взам инв. №

Подпись и дата

Инв. № подл

Копировал

Формат А4

https://zavodjbi.com/

https://zavodjbi.com/

Копия верна

Т.К. 1.090.1-7с вып. 4-1

КР50, КР51

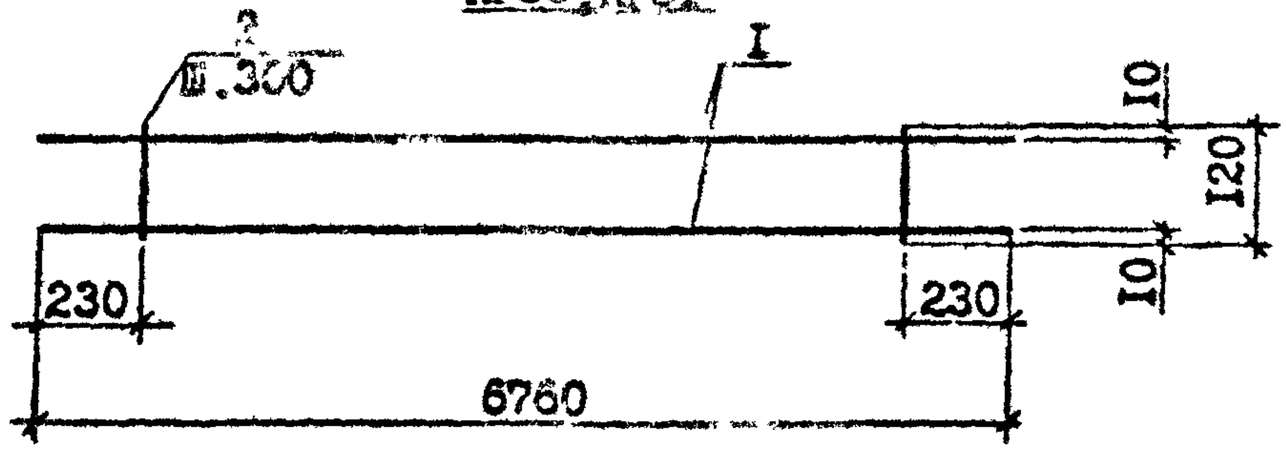

КР52, КР53

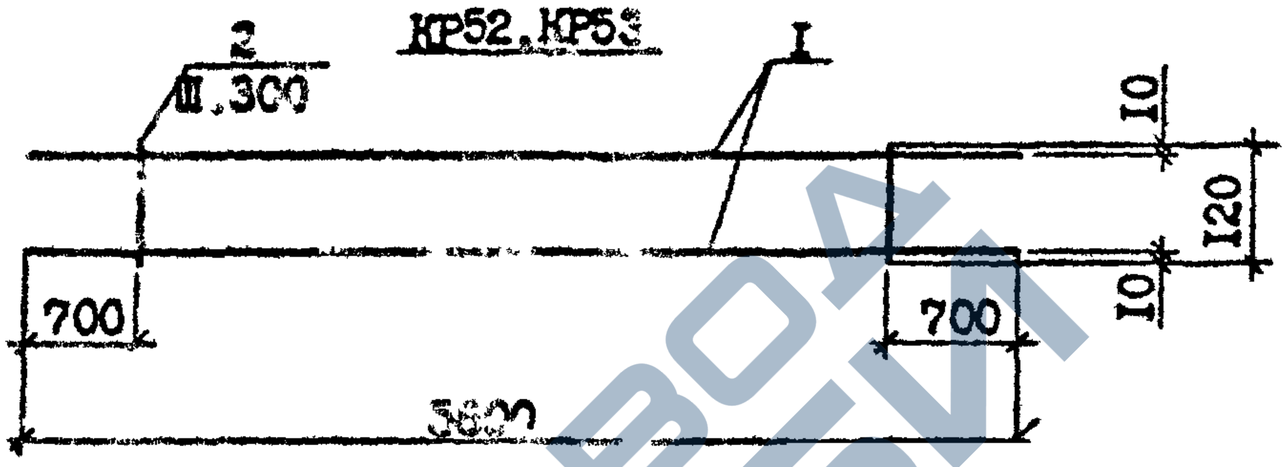

Марка	Поз.	Наименование	Кол.	Масса ед., кг	Масса, кг
КР50	I	Ф28 А-III, L =6760	2	32,68	66,46
	2	Ф8 А-III, L =I20	22	0,05	
КР5I	I	Ф25 А-III, L =6760	2	25,96	53,02
	2	Ф8 А-III, L =I20	22	0,05	
КР52	I	Ф18 А-III, L =5600	2	II,20	22,45
	2	Ф6 А-III, L =I20	I5	0,03	
КР53	I	Ф22 А-III, L =6760	2	I6,7I	33,87
	2	Ф6 А-III, L=I20	I5	0,03	

Арматура класса А-III по ГОСТ 5781-82*

Инв. № подл. | Подпись и дата | Взам. инв. №

Разраб.	Шелия		10.90	I.090.I-7c.4-I 5I	
Проверил	Саликова		10.90		
ГИП	Сурджиладзе		10.90		
Нач.отд.	Бахтадзе		10.90	Стадия: Р; Лист: ; Листов: I	
Н.контр.	Маргарян		10.90	Каркас КР50...КР53	ТбилЗНИИЭП

Копировал

Формат А4

https://zavodjbi.com/

https://zavodjbi.com/

КР54

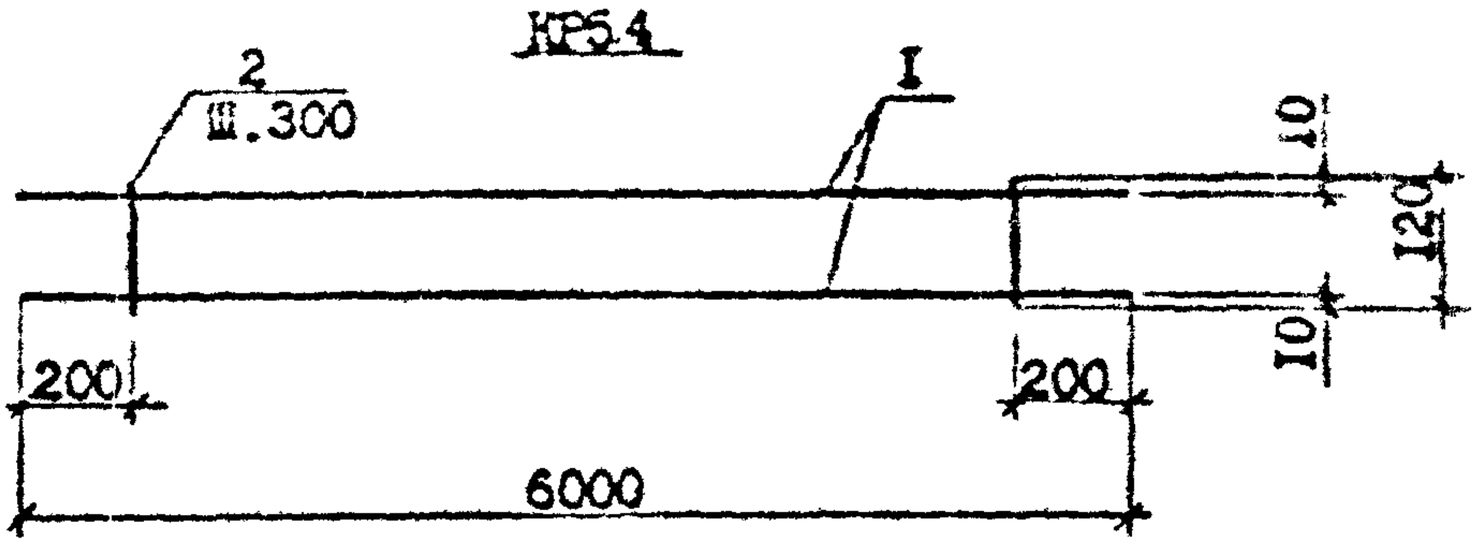

КР55, КР56, КР57

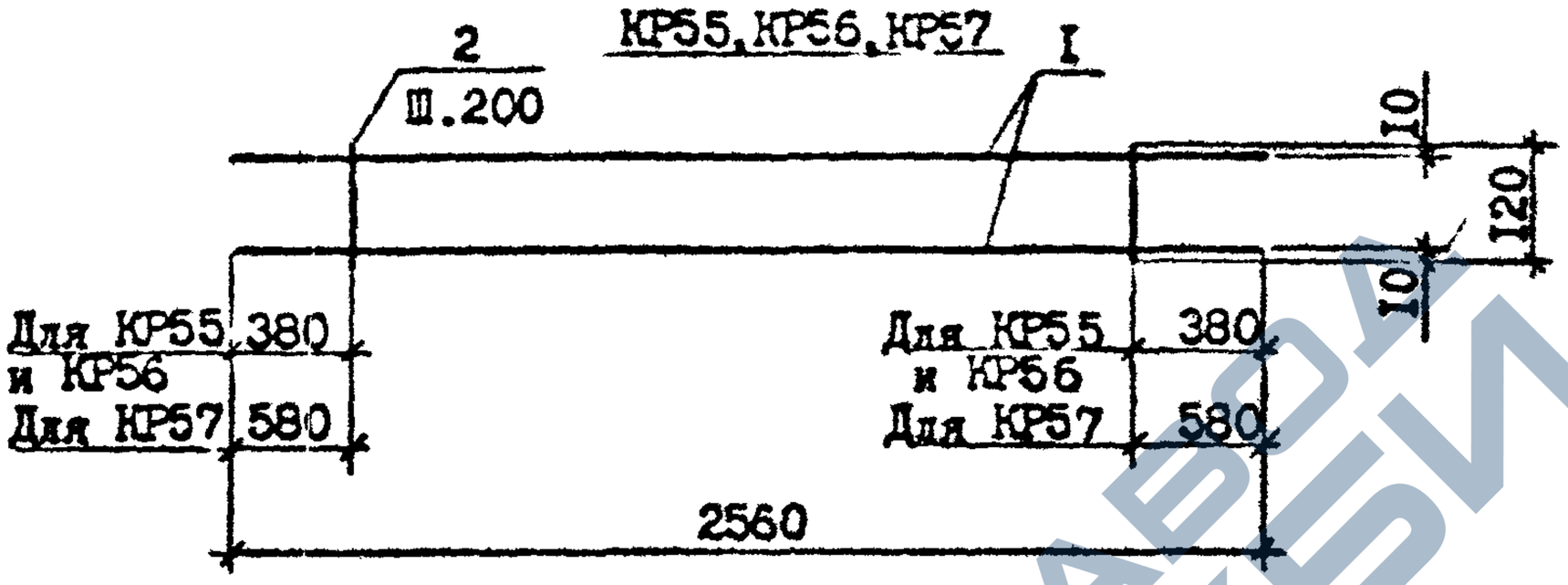

Марка	Поз.	Наименование	Кол.	Масса ед., кг	Масса, кг
КР54	I	Ф25 А-Ш, L=6000	2	23,I2	47,24
	2	Ф8 А-Ш, L=I20	20	0,05	
КР55	I	ФI8 А-Ш, L=2560	2	5,I2	I0,74
	2	Ф8 А-Ш, L=I20	I0	0,05	
КР56	I	ФI0 А-Ш, L=2560	2	I,58	3,36
	2	Ф5 Вр-I, L=I20	I0	0,02	
КР57	I	ФI0 А-Ш, L=2560	2	I,58	3,32
	2	Ф5 Вр-I, L=I20	8	0,02	

Арматура: класса А-Ш по ГОСТ 578I-82*
класса Вр-I по ГОСТ 6727-80*

Разраб.	Шелия			I.090.I-7с.4-I 52	
Проверил	Салихова				
ГИП	Бурджанадзе				
Нач.отд.	Бахтадзе			Каркас КР54...КР57	Стадия: Р; Лист: ; Листов: I
Н.контр.	Маркарян				ТбилЗНИИЭП

Взам. инв. №
Подпись и дата
Инв. № подл

Копировал

Формат А4

https://zavodjbi.com/

https://zavodjbi.com/

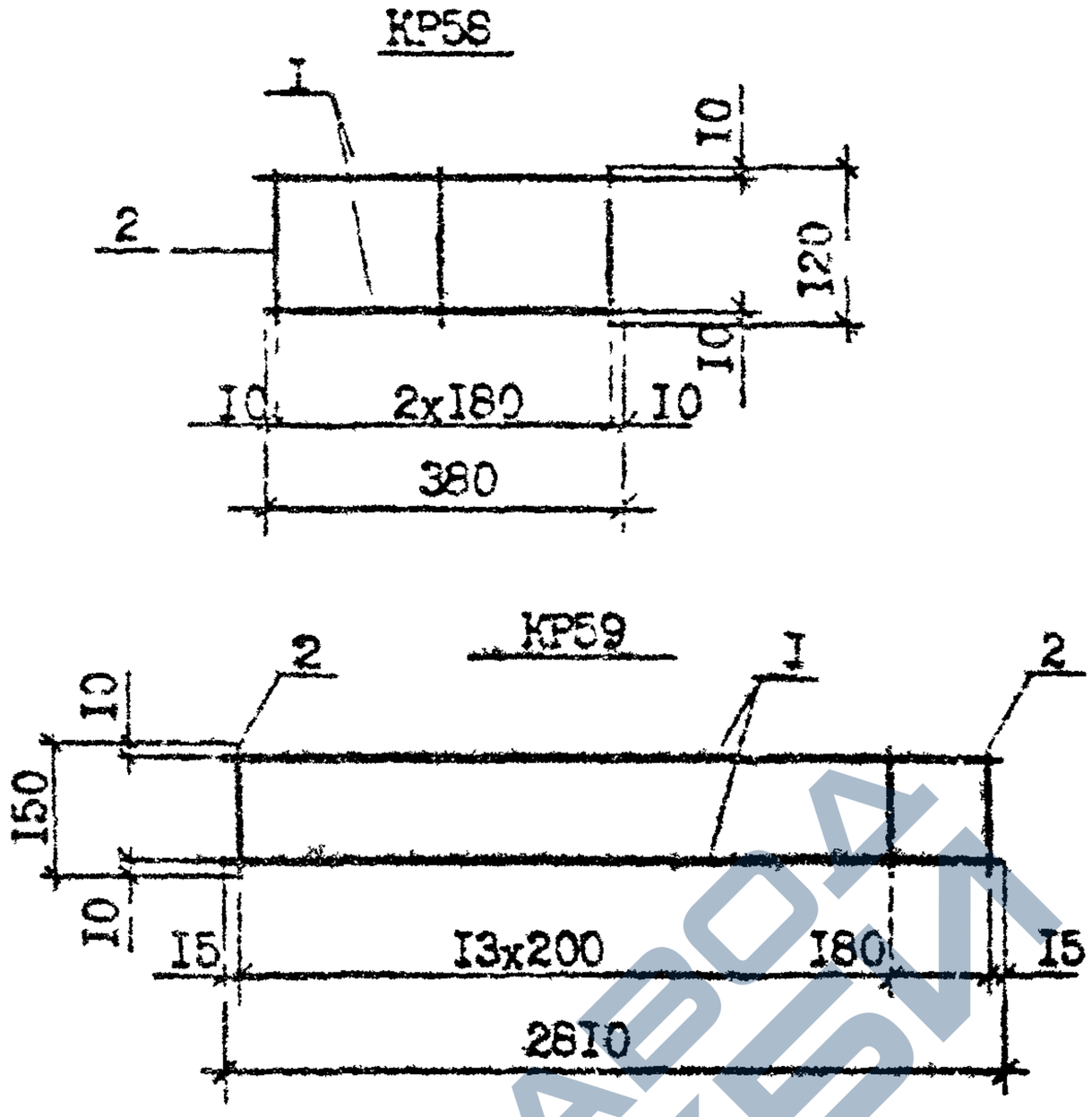

Марка	Поз.	Наименование	Кол.	Масса ед., кг	Масса, кг
КР58	I	Ф4 Вр-I, L=380	2	0,04	0,II
	2	Ф4 Вр-I, L =I20	3	0,0I	
КР59	I	Ф4 Вр-I, L =28I0	2	0,26	0,67
	2	Ф4 Вр-I, L =I50	I5	0,0I	

Арматура класса Вр-I по ГОСТ 6727-80*

Разраб.	Шелия		2.08.93	I.090.I-7с.4-I 53			
Проверил	Салихова		2.08.93				
ГИП	Бурджанадзе		2.08.93				
Нач.отд.	Бахтадзе		2.08.93	Каркас КР58, КР59	Стадия	Лист	Листов
					Р		I
					ТбилЗНИИЭП		
Н.контр.	Маркарян		2.08.93				

Инв № подл | Подпись и дата | Взам инв №

Копировал Формат А4

https://zavodjbi.com/

https://zavodjbi.com/

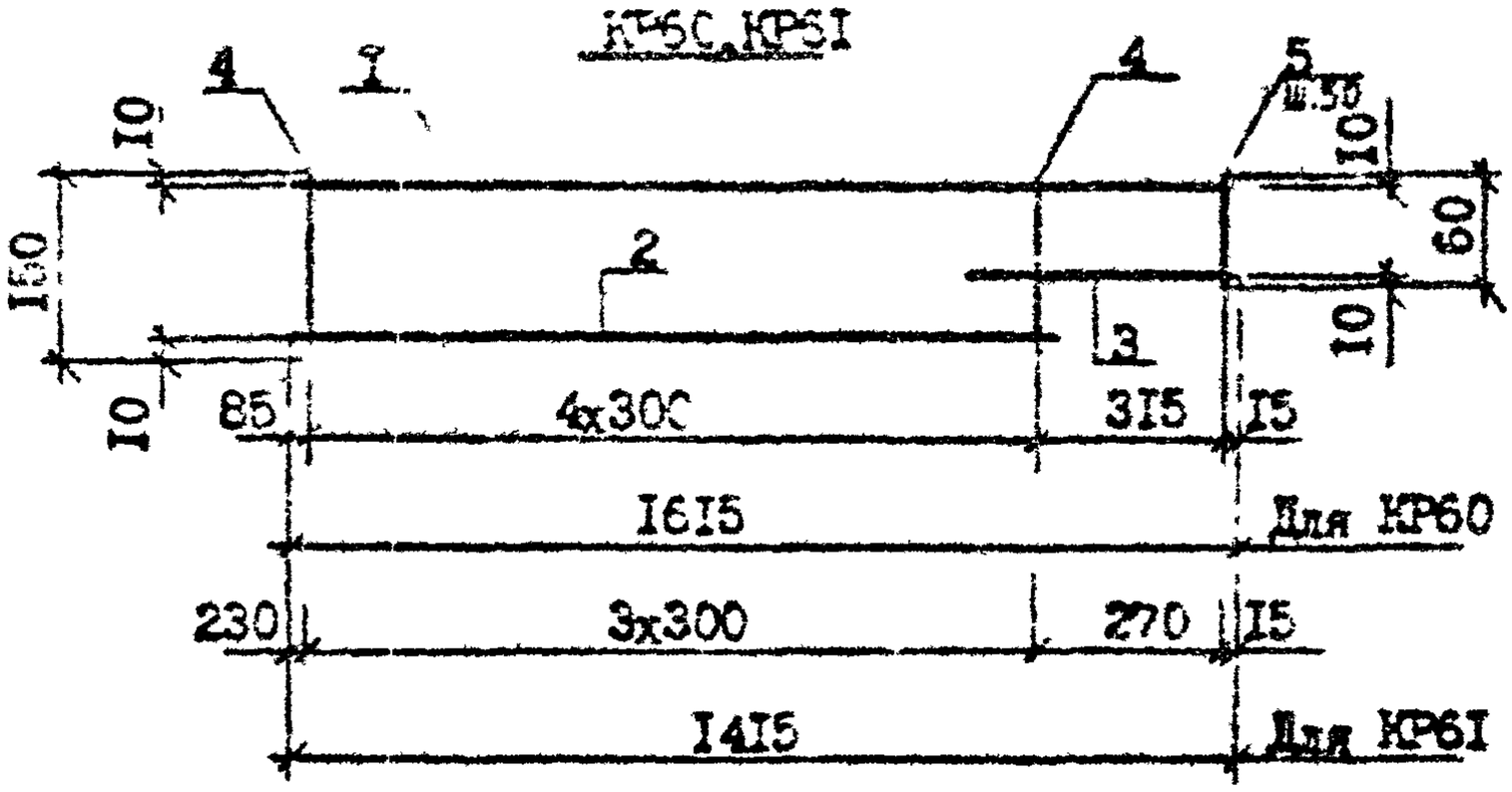

Марка	Поз.	Наименование	Кол.	Масса ед., кг	Масса, кг
КР60	1	Ф5 Вр-1, L=1615	1	0,23	0,59
	2	Ф5 Вр-1, L=1300	1	0,19	
	3	Ф5 Вр-1, L=400	1	0,06	
	4	Ф4 Вр-1, L=140	5	0,01	
	5	Ф4 Вр-1, L=60	6	0,01	
КР61	1	Ф5 Вр-1, L=1415	1	0,20	0,50
	2	Ф5 Вр-1, L=1145	1	0,16	
	3	Ф5 Вр-1, L=350	1	0,05	
	4	Ф4 Вр-1, L=140	4	0,01	
	5	Ф4 Вр-1, L=60	5	0,01	

Арматура класса Вр-1 по ГОСТ 6727-80*

Инв. № подл.	Подпись и дата	Взам. инв. №	Гл. инж.	Шелия			1.090.1-7с.4-1 54
			Проверил	Сенихова			
			Гл.				
			Нач.отд.				Каркас КР60, КР61
			Н.контр.				

Стадия	Лист	Листов
Р		1

ТбилЗНИИЭП

Копировал

Формат А4

https://zavodjbi.com/

https://zavodjbi.com/

Копия верна

МН2

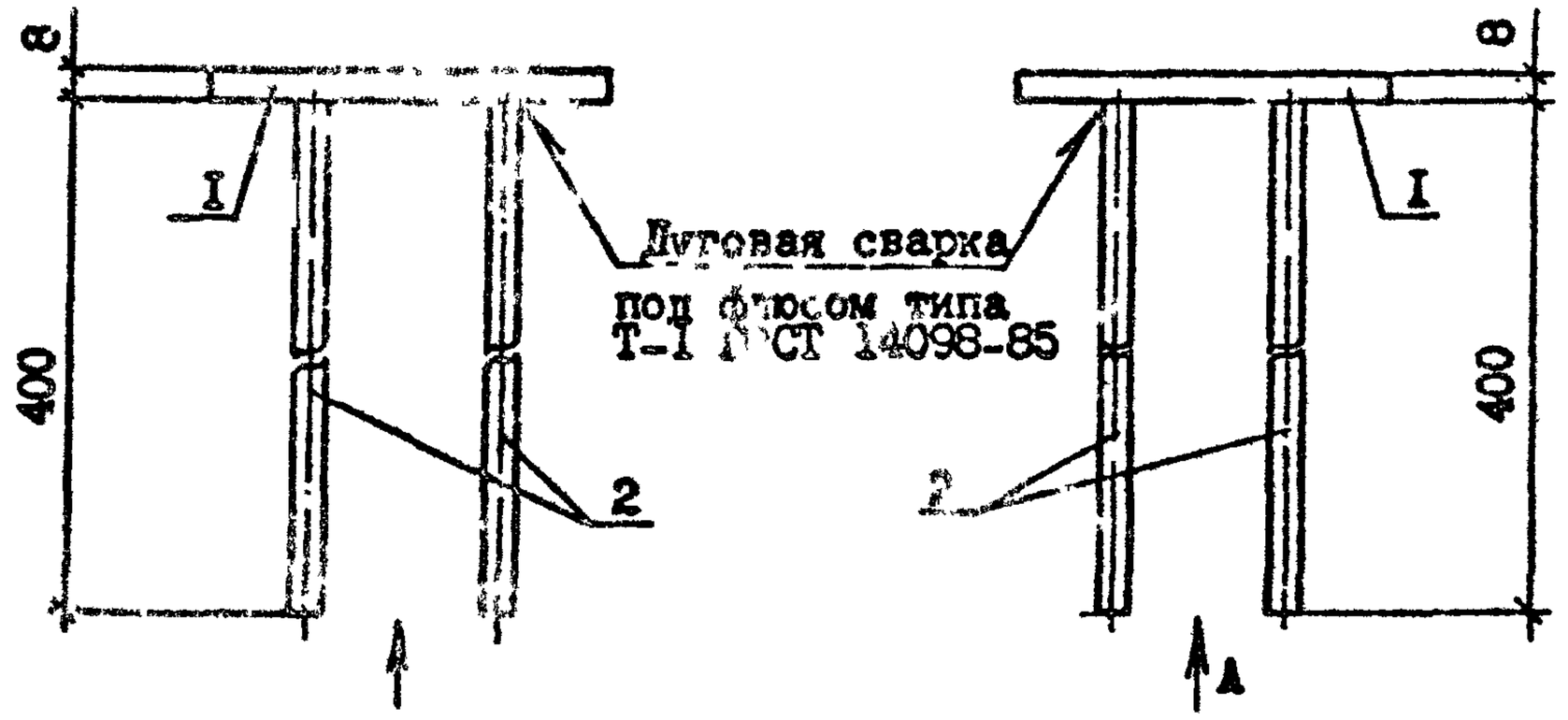

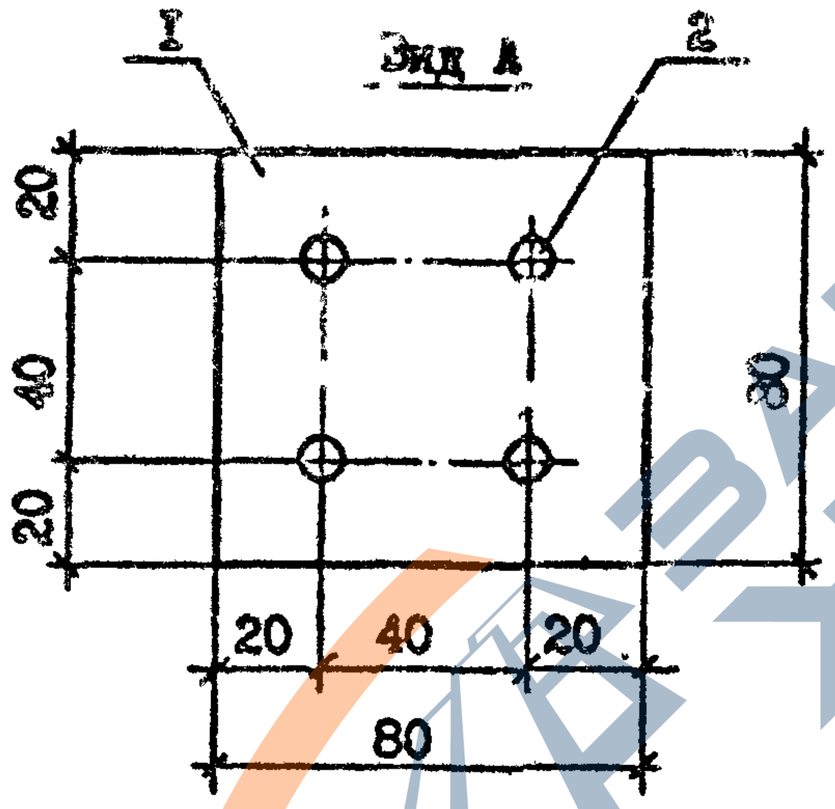

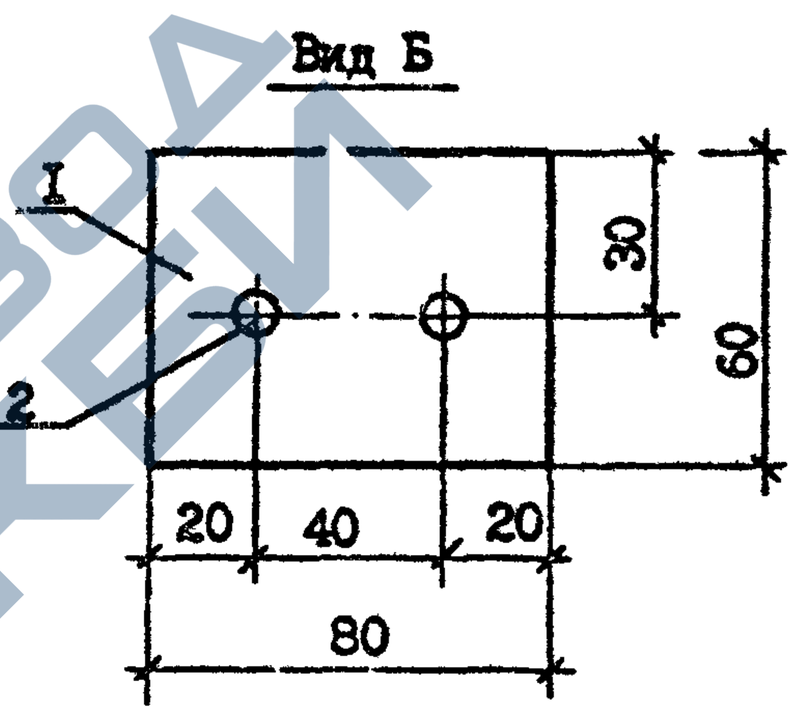

Арматура класса А-III по ГОСТ 5781-82*
Полоса по ГОСТ 103-76*

Марка	Поз.	Наименование	Кол.	Масса ед., кг	Масса, кг
МН1	I	-80х8, L =80	I	0,40	I,04
	2	Ф8А-III, L =400	4	0,I6	
МН2	I	-80х8, L = 60	I	0,26	0,58
	2	Ф8А-III, L =400	2	0,I6	

Разраб.	Шелкс			I.090.I-7с.4-I 55	
Провери	Салихова				
ГИП	Бурдакпадзе				
Н.контр.	Балтиэс			Изделие закладнсе МН1, МН2	Стадия: Р; Лист; Листов: I
Н.контр.	Маркэрян				ТбилЗНИИЭП

Взам инв. №
Подпись и дата
Инв № подл

Копировал

Формат А4

https://zavodjbi.com/

https://zavodjbi.com/

АН1, АН2, АН3

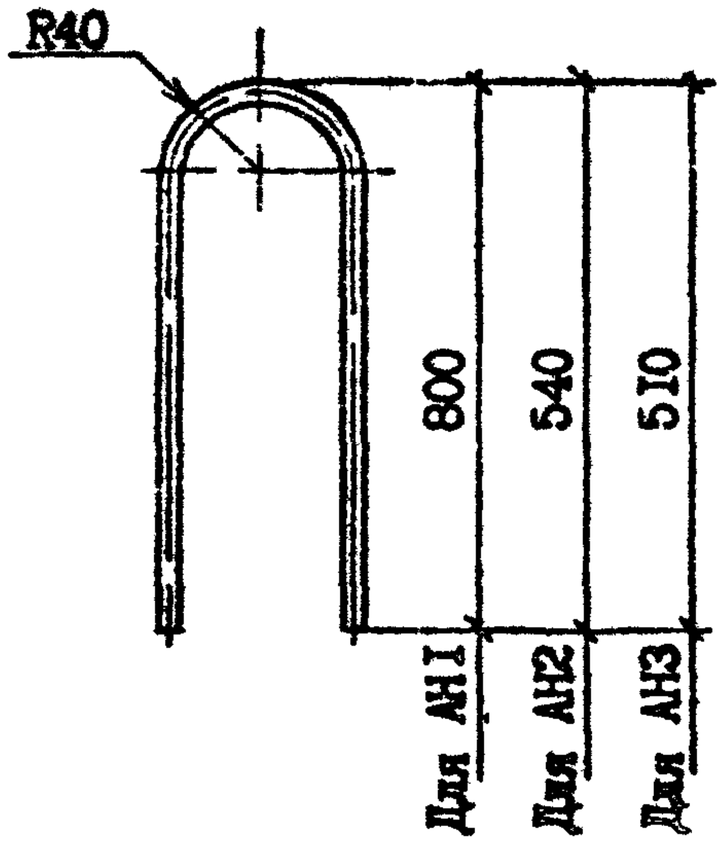

Вид А

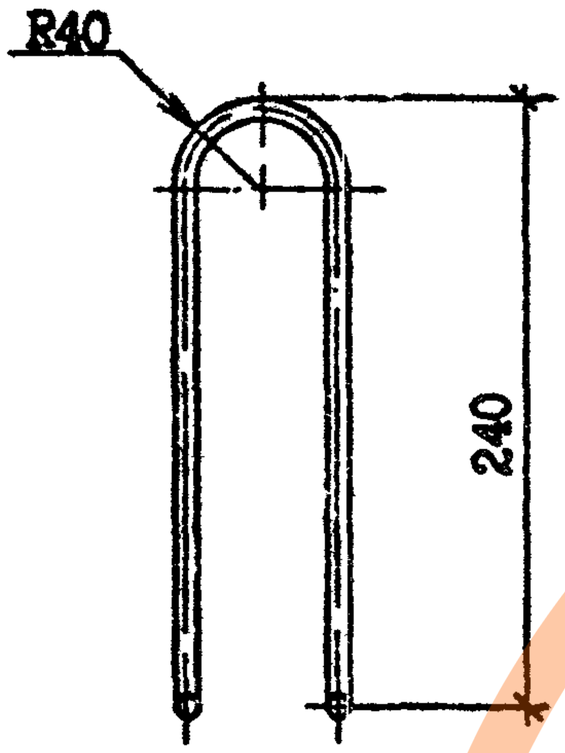

АН4

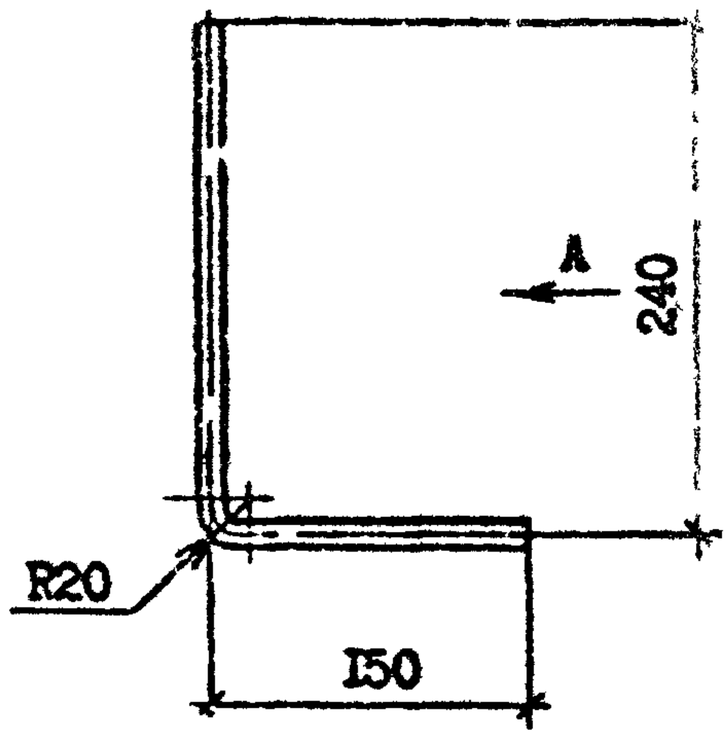

АН5, АН6

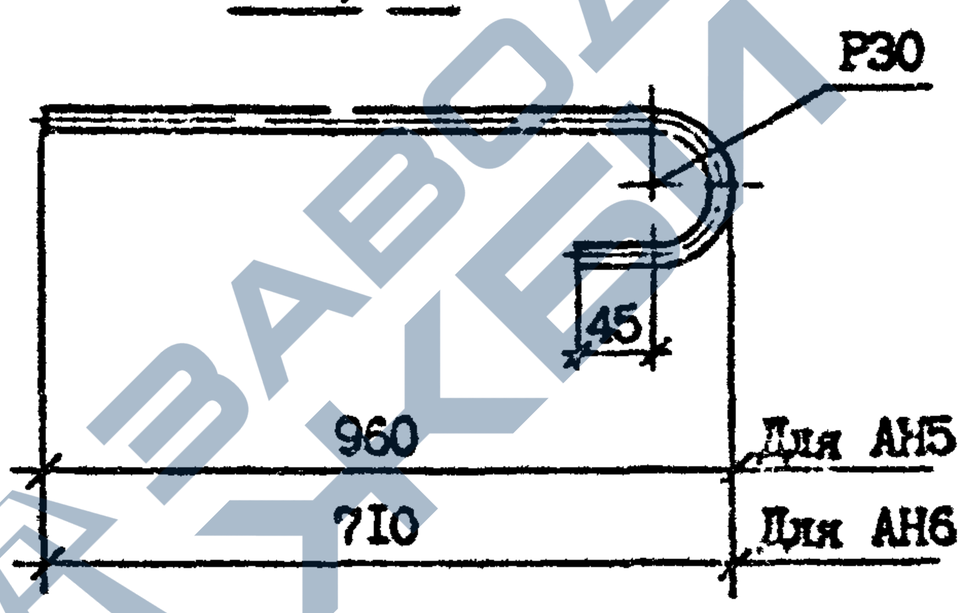

Арматура класса А-I
по ГОСТ 5781-82*

Марка	Наименование	Масса, кг
АН1	Ф10 А-I, L =1640	1,01
АН2	L =1125	0,69
АН3	L =1060	0,65
АН4	L =1030	0,64
АН5	L =1070	0,66
АН6	L =850	0,52

Разраб.	Шелия		
Проверил	Салихова		
ГИП	Бурджанадзе		
Нач.отд.	Бахтадзе		
Н.контр.	Маркарян		

I.090.I-7с.4-I 56

Стержень анкерный
АН1...АН6

Стадия	Лист	Листов
Р		I

ТбилЗНИИЭП

Инв. № подл | Подпись и дата | Взам инв №

Копировал

Формат А4

https://zavodjbi.com/

https://zavodjbi.com/

Копия

Инв. № подл. | Подпись и дата | Взам. инв. №

Т.К. 1.090.1-7с вып. 4-1

СП1, СП2

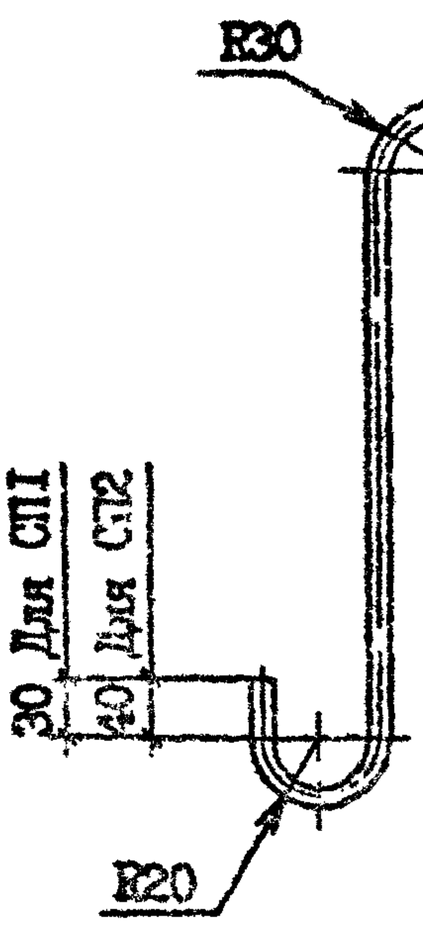

СП3, СП4

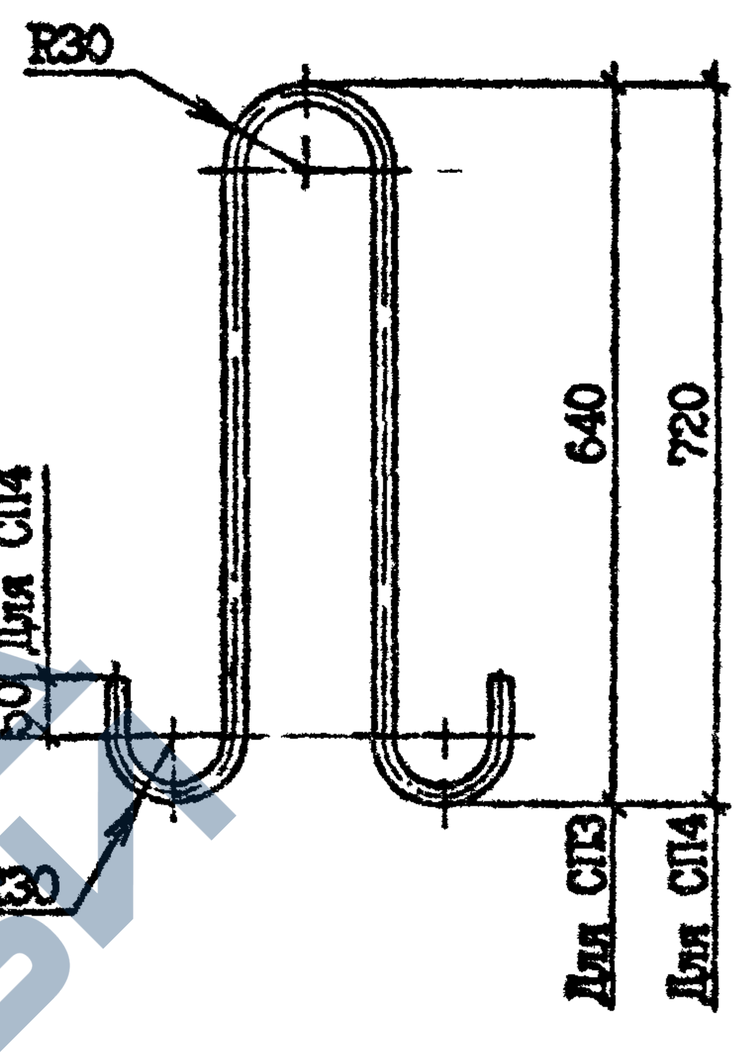

Марка	Наименование	Масса, кг
СП1	Ф10 Ас-II, L=1150	0,71
СП2	Ф12 Ас-II, L=1320	1,17
СП3	Ф14 Ас-II, L=1530	1,85
СП4	Ф16 Ас-II, L=1700	2,69

Арматура класса Ас-II по ГОСТ 5781-82*

Разраб.	Шелгия		1.09	1.090.1-7с.4-1 57		
Проверил	Салыхова		1.09			
ГИП	Бурджанадзе		1.09			
Нач.отд.	Бахтадзе		1.09	Петля строповочная СП1...СП4	Стадия	Лист	Листов
					Р		1
					ТбилЗНИИЭП		
Н.контр.	Маргарян		1.09				

Копировал

Формат А4

https://zavodjbi.com/

https://zavodjbi.com/

СП5, СП6

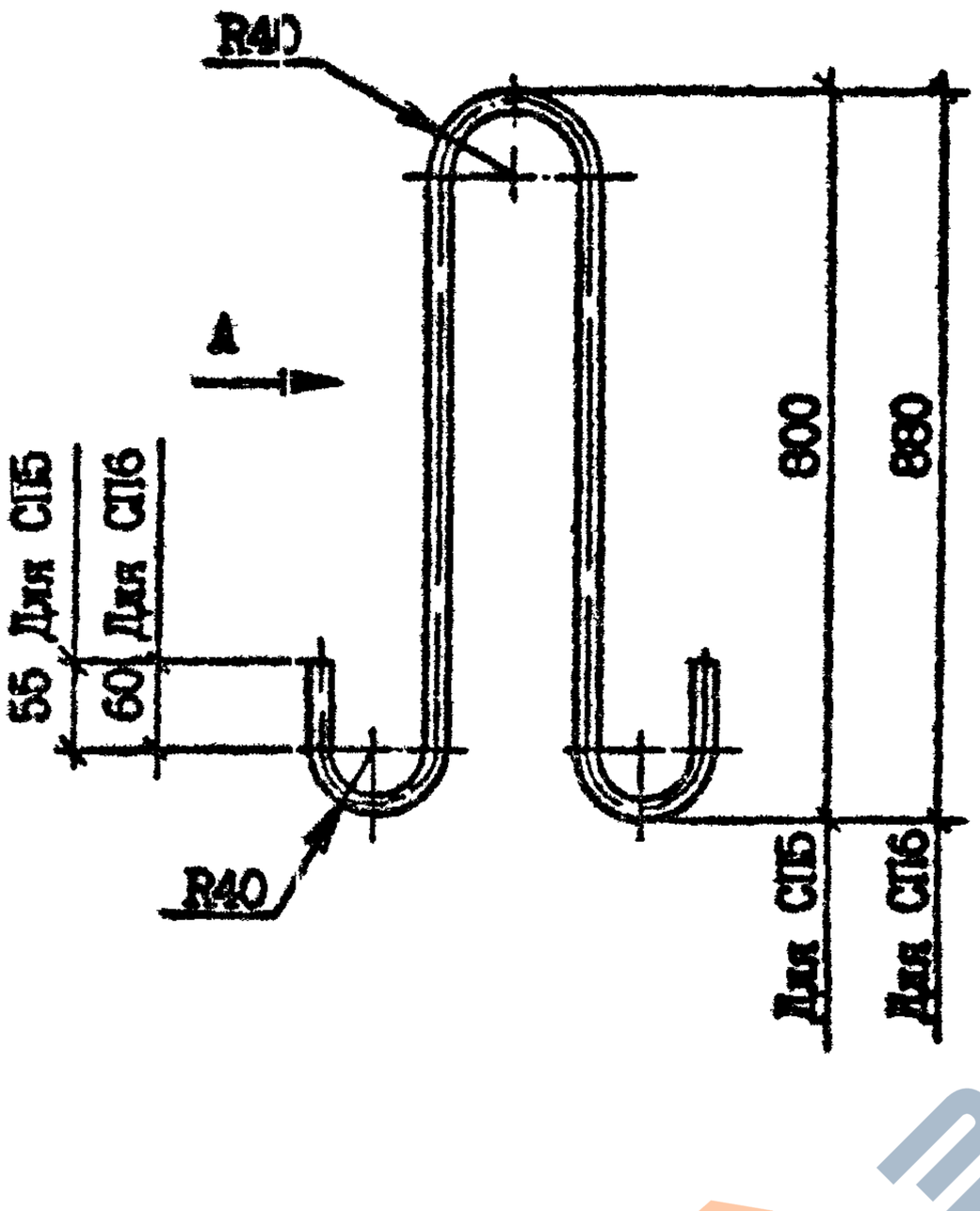

Вид А

Марка	Наименование	Масса, кг
СП5	Ф18 Ас-II, L =1930	3,86
СП6	Ф20 Ас-II, L =2100	5,19

Арматура класса Ас-II по ГОСТ 5781-82*

Разраб.	Шелия		10.96	I.090.I-7с.4-I 58		
Проверил	Салихова		10.96			
ГИП	Бурджанадзе		10.96			
Нач.отд.	Бахтадзе		10.96	Петля строповочная СП5, СП6	Стадия	Лист	Листов
					Р		1
					ТбилЗНИИЭП		
Н.контр.	Меркарян		10.96				

Инв. № подл. | Подпись и дата | Взам. инв. №

Копировал

Формат А4

https://zavodjbi.com/

Марка панели	Изделия арматурные																					
	Арматура класса																					
	A-I				Ac-II							A-III										
	ГОСТ 5781-82*																					
	Ф10	Ф12	Ф20	Итого	Ф10	Ф12	Ф14	Ф16	Ф18	Ф20	Итого	Ф6	Ф8	Ф10	Ф14	Ф16	Ф18	Ф20	Ф22	Ф25	Ф28	Ф32
ПВР 70.30.56-7Т-С	11,60	-	30,08	41,68	-	-	-	-	7,72	-	7,72	-	16,22	30,28	-	36,32	-	-	-	51,92	130,72	76,48
ПВР 70.30.56-3Т-С	11,60	-	30,08	41,68	-	-	-	-	7,72		7,72	-	13,54	30,28	-	36,32	-	-	-	51,92	130,72	76,48
ПВ 58.30-1Т-С	10,30	-	-	10,30	-	-	-	-	-	10,38	10,38	-	-	-	-	-	-	-	-	-	-	-
ПВП 58.30.15-1Т-С	11,91	4,44	-	16,35	-	-	-	-	7,72	-	7,72	2,56	-	3,16	6,20	-	-	-	-	-	-	-
ПВП 58.30.10-1Т-С	11,91	2,68	-	14,59	-	-	-	-	7,72	-	7,72	-	1,58	2,46	-	-	-	-	-	-	-	-
ПВР 58.30.42-7Т-С	10,59	-	25,66	36,25	-	-	-	5,38	-	-	5,38	1,35	20,60	-	29,98	-	44,80	29,88	33,42	-	-	-
ПВР 58.30.42-3Т-С	10,59	-	25,66	36,25	-	-	-	5,38	-	-	5,38	-	17,92	-	29,28	-	44,80	29,88	33,42	-	-	-
ПВ 28.30-1Т-С	3,65	-	-	3,65	-	-	3,70	-	-	-	3,70	-	-	-	-	-	-	-	-	-	-	-
ПВ 28.30-1ТВ-С	3,65	-	-	3,65	-	-	3,70	-	-	-	3,70	-	-	-	-	-	-	-	-	-	-	-
ПВП 28.30.13-1Т-С	8,57	2,68	-	11,25	-	2,34	-	-	-	-	2,34	-	4,46	2,96	-	-	-	-	-	-	-	-
1ПВП 28.30.13-1Т-С	8,57	2,68	-	11,25	-	2,34	-	-	-	-	2,34	-	4,46	2,96	-	-	-	-	-	-	-	-
ПВП 28.30.10-1Т-С	8,57	2,68	-	11,25	-	2,34	-	-	-	-	2,34	-	4,46	2,46	-	-	-	-	-	-	-	-
ПВГ 28.30.10-1Т-С	6,13	-	-	6,13	-	2,34	-	-	-	-	2,34	-	1,28	1,86	3,66	-	-	-	-	-	-	-
ПВГ 28.30.13-1Т-С	4,95	-	-	4,95	-	2,34	-	-	-	-	2,34	-	1,28	2,24	4,38	-	-	-	-	-	-	-
ПВР 28.30.19-7Т-С	8,57	4,44	-	13,01	1,42	-	-	-	-	-	1,42	-	10,36	3,16	29,28	-	10,24	-	-	-	-	-
ПВР 28.30.19-3Т-С	8,57	4,44	-	13,01	1,42	-	-	-	-	-	1,42	-	9,08	3,16	29,28	-	10,24	-	-	-	-	-
ПВР 28.30.15-7Т-С	8,57	3,74	-	12,31	1,42	-	-	-	-	-	1,42	-	11,40	3,16	29,28	-	10,24	-	-	-	-	-
ПВР 28.30.15-3Т-С	8,57	3,74	-	12,31	1,42	-	-	-	-	-	1,42	-	8,72	3,16	29,28	-	10,24	-	-	-	-	-
ПВ 22.30-1Т-С	6,90	-	-	6,90	-	2,34	-	-	-	-	2,34	-	-	-	-	-	-	-	-	-	-	-
ПВ 16.30-1Т-С	6,89	-	-	6,89	-	2,34	-	-	-	-	2,34	-	-	-	-	-	-	-	-	-	-	-
ПВ 10.30-1Т-С	5,20	-	-	5,20	1,42	-	-	-	-	-	1,42	-	-	-	-	-	-	-	-	-	-	-
ПВ 28.16-1Т-С	4,30	-	-	4,30	1,42	-	-	-	-	-	1,42	-	-	-	-	-	-	-	-	-	-	-
1ПВ 28.16-1Т-С	4,30	-	-	4,30	1,42	-	-	-	-	-	1,42	-	-	-	-	-	-	-	-	-	-	-

Копия верна

Т.К. 1.090.1-7с вып.4-1

Взам. инв. №

Подпись и дата

Инв. № подл.

Разраб.	Шелия		1.1.90
Проверил	Салихова		1.1.90
ГИП	Бурджанадзе		1.1.90
Нач.отд.	Бахтадзе		1.1.90
Н.контр.	Маркарян		1.1.90

1.090.1-7с.4-1 РС

ВЕДОМОСТЬ РАСХОДА СТАЛИ

Стадия	Лист	Листов
Р	1	2

ТбилЗНИИЭП

Копировал

Формат А3

Марка панели	Изделия арматурные					Изделия закладные					Общий расход
	Арматура класса				Итого	Арматура класса		Прокат марки		Итого	
	А-III	Вр-I				А-III		ВСт3пс6			
		ГОСТ 6727-80*				ГОСТ 5781-82*		ГОСТ 103-76*			
	Итого	Ф4	Ф5	Итого		Ф8	Итого	-80х8	Итого		
ПВР 70.30.56-7Т-С	341,94	5,29	I,28	6,57	397,9I	-	-	-	-	-	397,9I
ПВР 70.30.56-3Т-С	339,26	5,85	I,28	7,I3	395,79	-	-	-	-	-	395,79
ПВ 58.30-IT-С	-	I9,58	-	I9,58	40,26	-	-	-	-	-	40,26
ПВП 58.30.I5-IT-С	II,92	I4,72	4,08	I8,80	54,79	-	-	-	-	-	54,79
ПВП 58.30.I0-IT-С	4,04	I7,78	3,24	2I,02	47,37	-	-	-	-	-	47,37
ПВР 58.30.42-7Т-С	I59,33	5,62	0,64	6,26	207,22	-	-	-	-	-	207,22
ПВР 58.30.42-3Т-С	I56,65	6,I8	0,64	6,82	205,I0	-	-	-	-	-	205,I0
ПВ 28.30-IT-С	-	I0,88	-	I0,88	I8,23	-	-	-	-	-	I8,23
ПВ 28.30-ITВ-С	-	I0,66	-	I0,66	I8,0I	-	-	-	-	-	I8,0I
ПВП 28.30.I3-IT-С	7,42	6,40	3,78	I0,I8	3I,I9	-	-	-	-	-	3I,I9
ЛПВП 28.30.I3-IT-С	7,42	6,40	3,78	I0,I8	3I,I9	2,56	2,56	I,60	I,60	4,I6	35,35
ПВП 28.30.I0-IT-С	6,92	6,75	3,78	I0,53	3I,04	-	-	-	-	-	3I,04
ПВГ 28.30.I0-IT-С	6,80	6,65	3,60	I0,25	25,52	-	-	-	-	-	25,52
ПВГ 28.30.I3-IT-С	7,90	6,24	3,88	I0,I2	25,3I	-	-	-	-	-	25,3I
ПВР 28.30.I9-7Т-С	53,04	3,84	4,40	8,24	75,7I	-	-	-	-	-	75,7I
ПВР 28.30.I9-3Т-С	50,36	3,28	4,40	7,68	72,47	-	-	-	-	-	72,47
ПВР 28.30.I5-7Т-С	54,08	2,48	2,44	4,92	72,73	-	-	-	-	-	72,73
ПВР 28.30.I5-3Т-С	5I,40	3,04	2,44	5,48	70,05	-	-	-	-	-	70,05
ПВ 22.30-IT-С	-	8,22	-	8,22	I7,46	-	-	-	-	-	I7,46
ПВ I6.30-IT-С	-	6,74	-	6,74	I5,97	-	-	-	-	-	I5,97
ПВ I0.30-IT-С	-	4,80	-	4,80	II,42	-	-	-	-	-	II,42
ПВ 28.I6-IT-С	-	5,2I	3,29	8,50	I4,22	-	-	-	-	-	I4,22
ЛПВ 28.I6-IT-С	-	5,2I	3,29	8,50	I4,22	3,84	3,84	2,64	2,64	6,48	20,70

Т.К. 1.090.1-7с вып. 4-1 Копия верна

Взам. инв. №

Подпись и дата

Инв. № подл.