https://zavodjbi.com/

ТИПОВЫЕ СТРОИТЕЛЬНЫЕ КОНСТРУКЦИИ, ИЗДЕЛИЯ И УЗЛЫ

СЕРИЯ 1.100.1-7

ИНДУСТРИАЛЬНЫЕ ИЗДЕЛИЯ КРУПНОПАНЕЛЬНЫХ 5-9 ЭТАЖНЫХ ЗДАНИЙ С ВЫСОТОЙ ЭТАЖА 2,8м И СО СТРОИТЕЛЬНЫМ МОДУЛЕМ 15М НА ОСНОВЕ ЖИЛЫХ ДОМОВ СЕРИИ 97

ВЫПУСК 6-2

ИЗДЕЛИЯ ДОБОРНЫЕ ЖЕЛЕЗОБЕТОННЫЕ. АРМАТУРНЫЕ И ЗАКЛАДНЫЕ ИЗДЕЛИЯ

РАБОЧИЕ ЧЕРТЕЖИ

https://zavodjbi.com/

ТИПОВЫЕ СТРОИТЕЛЬНЫЕ КОНСТРУКЦИИ, ИЗДЕЛИЯ И УЗЛЫ

СЕРИЯ 1.100.1-7

ИНДУСТРИАЛЬНЫЕ ИЗДЕЛИЯ КРУПНОПАНЕЛЬНЫХ 5-9 ЭТАЖНЫХ ЗДАНИЙ С ВЫСОТОЙ ЭТАЖА 2,8м И СО СТРОИТЕЛЬНЫМ МОДУЛЕМ 15М НА ОСНОВЕ ЖИЛЫХ ДОМОВ СЕРИИ 97

ВЫПУСК 6-2

ИЗДЕЛИЯ ДОБОРНЫЕ ЖЕЛЕЗОБЕТОННЫЕ. АРМАТУРНЫЕ И ЗАКЛАДНЫЕ ИЗДЕЛИЯ

РАБОЧИЕ ЧЕРТЕЖИ

РАЗРАБОТАНЫ

СибЗНИИЭП

ГЛАВНЫЙ ИНЖЕНЕР С.Ф.ТРАУТВЕЙН

НАЧАЛЬНИК АПМ-1 М.К.ПЕЧЕРИН

ГЛАВНЫЙ ИНЖЕНЕР ПРОЕКТА И.Б.РАДАШКЕВИЧ

УТВЕРЖДЕНЫ И ВВЕДЕНЫ В ДЕЙСТВИЕ
С 30 АПРЕЛЯ 1990 Г.
ГОСКОМАРХИТЕКТУРЫ
ПРИКАЗ ОТ 23.03.90 N° 46

Обозначение	Наименование	Стр.
1.100.1-7.6-2	Содержание	3
00.00.01	Каркас плоский КР1, КР7, КР4, КР6, КР11	4
00.00.02	Каркас плоский КР2, КР12, КР28, КР13, КР23	5
00.00.03	Каркас плоский КР3, КР10, КР5, КР8, КР17	6
00.00.04	Каркас плоский КР15, КР27, КР18, КР14	7
00.00.05	Каркас плоский КР16, КР25, КР19	8
00.00.06	Каркас плоский КР20.. КР22, КР24, КР29	9
00.00.07	Каркас плоский КР26, КР43... КР45	10
00.00.08	Каркас плоский КР9, КР30, КР31, КР35, КР36	11
00.00.09	Каркас плоский КР32, КР39, КР40, КР34	12
00.00.10	Каркас плоский КР49÷КР51, КР37, КР38	13
00.00.11	Каркас плоский КР41, КР42, КР57, КР58	14
00.00.12	Каркас плоский КР46... КР48	15
00.00.13	Каркас плоский КР52...КР56	16
00.00.14	Сетки С1, С3, С32... С35	17
00.00.15	Сетки С2, С36... С40	18
00.00.16	Сетки С5, С6, С9, С11	19
00.00.17	Сетки С8, С10, С46... С48, С7	20
00.00.18	Сетки С4, С41... С43	21
00.00.19	Сетки С12, С16, С23, С18, С21, С29	22
00.00.20	Сетки С13, С20, С30, С31, С28, С25	23
00.00.21	Сетка С14, С17, С24, С19, С22	24
00.00.22	Сетка С26, С27, С50, С51	25
00.00.23	Сетка С49, С44, С45	26
00.00.24	Фиксатор С15. Кольцо КР33	27
00.00.25	поз. 4, поз. 5	
00.00.26	Изделие закладное М1, М9, М3	28
00.00.26 СБ	Изделие закладное М1, М9, М3	

Обозначение	Наименование	Стр.
1.100.1-7.6-2 00.00.27	Изделие закладное М2	29
00.00.28	Изделие закладное М4	
00.00.29	Изделие закладное М5	30
00.00.30	Изделие закладное М6	
00.00.31	Изделие закладное М7	31
00.00.32	Изделие закладное М8	
00.00.33	Изделие закладное М10	32
00.00.34	Изделие закладное М11	
00.00.35	Изделие закладное М12	33
00.00.36	Анкер А-1	34
00.00.37	Анкер АВ-1	
00.00.38	Петля П1, П5, П8, П10	35
00.00.38 СБ	Петля П1, П5, П8, П10	
00.00.39	Петля П2... П9, П11... П13	36
00.00.39 СБ	Петля П2... П9, П11... П13	
00.00.40	Петля П14, П15	37
00.00.40 СБ	Петля П14, П15	
00.00.41	Петля П16, П17	38
00.00.41 СБ	Петля П16, П17	
00.00.42	Петля П18	39
00.00.43	Петля П19	
00.00.44	Трубы полиэтиленовые ТР1÷ТР4	(40)

Инв.№ подл. | Подпись и дата | Взам.инв.№

Норм. конт.	Радашкевич		
Нач. АПМ	Печерин		12.89
Гл. конс.	Радашкевич		
Рук. гр.	Ставредова		
Провер.	Ставредова		
Разраб.	Булгакова		

1.100.1-7.6-2 00.00.00

Содержание

Стадия	Лист	Листов
Р		1

СибЗНИИЭП г. Новосибирск

Копировал Муртазина

Формат А3

Развертка

Рис.1

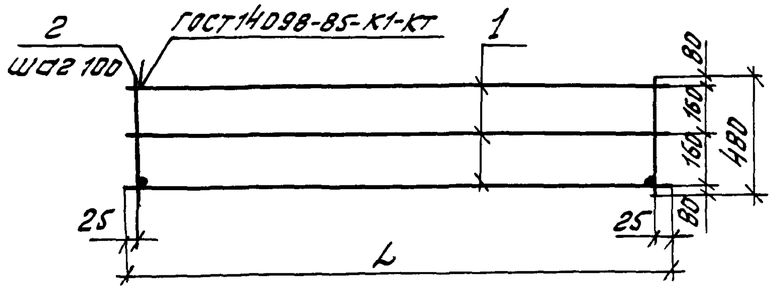

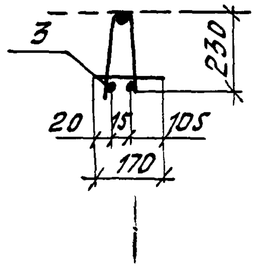

Рис.2

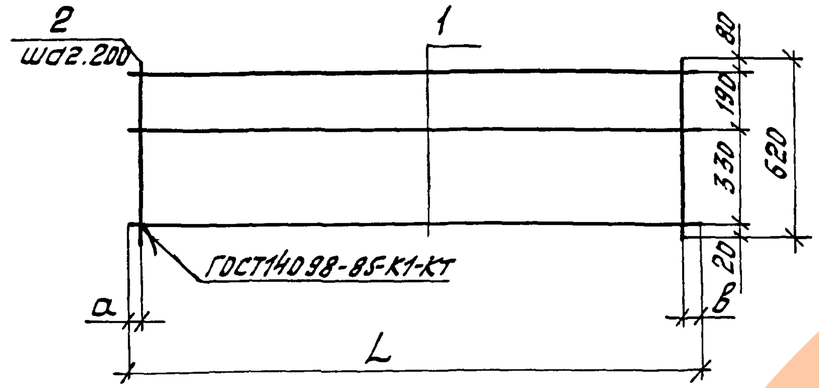

Обозначение	Марка	Рис.	Размеры, мм L	а	в	Масса, кг
1.100.1-7.6-2 00.00.01	КР1	1	950	—	—	0.41
-01	КР7	1	850	—	—	0.36
-02	КР4	2	3000	150	650	4.65
-03	КР6	2	4350	75	75	7.14
-04	КР11	2	1150	75	75	1.89

Формат	Зона	Поз.	Обозначение	Наименование	Кол.	Примечание
				1.100.1-7.6-2 00.00.01		КР1
				Детали		
Б.Ч.		1		ф3 Вр I ГОСТ 6727-80*, ℓ=950	3	0.05 кг
Б.Ч		2		ф3 Вр I ГОСТ 6727-80*, ℓ=480	10	0.02 кг
Б.Ч		3		ф4 Вр I ГОСТ 6727-80*, ℓ=170	3	0.02 кг
				1.100.1-7.6-2 00.00.01-01		КР7
				Детали		
БЧ		1		ф3 Вр I ГОСТ 6727-80*, ℓ=850	3	0.04 кг
БЧ		2		ф3 Вр I ГОСТ 6727-80*, ℓ=480	9	0.02 кг
БЧ		3		ф4 Вр I ГОСТ 6727-80*, ℓ=170	3	0.02 кг
				1.100.1-7.6-2 00.00.01-02		КР4
				Детали		
БЧ		1		ф8 А-III ГОСТ 5781-82*, ℓ=3000	3	1.19 кг
БЧ		2		ф5 Вр I ГОСТ 6727-80*, ℓ=620	12	0.09 кг
				1.100.1-7.6-2 00.00.01-03		КР6
				Детали		
БЧ		1		ф8 А-III ГОСТ 5781-82*, ℓ=4350	3	1.72 кг
БЧ		2		ф5 Вр I ГОСТ 6727-80*, ℓ=620	22	0.09 кг
				1.100.1-7.6-2 00.00.01-04		КР11
				Детали		
БЧ		1		ф8 А-III ГОСТ 5781-82*, ℓ=1150	3	0.45 кг
БЧ		2		ф5 Вр I ГОСТ 6727-80*, ℓ=620	6	0.09 кг

Инв. № подл. | Подпись и дата | Взам. инв. №

Нач. отд.	Печерин		12.89
Гл. конст.	Рудашкевич		
Рук. гр.	Сафредова		
Провер.	Булгакова		
Разраб.	Степанова		

1.100.1-7.6-2 00.00.01

Каркас плоский КР1, КР7, КР4, КР6, КР11

Стадия	Лист	Листов
Р		1

СибЗНИИЭ г. Новосибирск

Копировал Муртазина

Формат А3

Рис.1

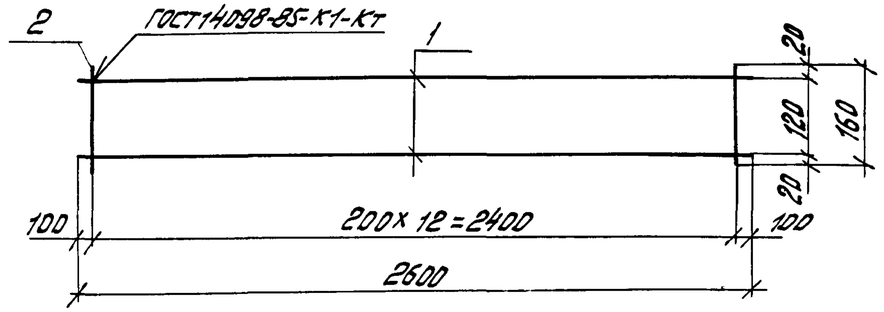

Рис.2

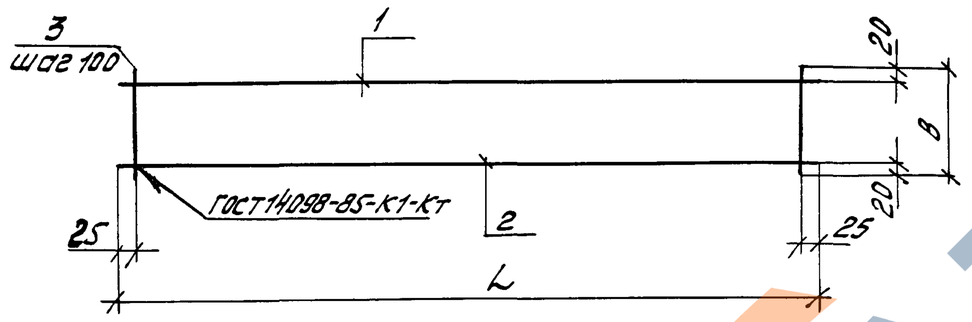

Обозначение	Марка	Рис.	Размеры, мм L	Размеры, мм B	Масса, кг
1.100.1-7.6-2 00.00.02	КР2	1	—	—	3.46
-01	КР12	2	2950	280	8.85
-02	КР28	2	2450	280	7.36
-03	КР13	2	2950	180	8.25
-04	КР23	2	4450	180	12.45

Формат	Зона	Поз.	Обозначение	Наименование	кол.	Примечание
				1.100.1-7,6-2 00.00.02		КР2
				Детали		
Б4		1		ф10 AIII ГОСТ5781-82*, ℓ=2600	2	1.60кг
Б4		2		ф5 Вр I ГОСТ6727-80*, ℓ=160	13	0.02кг
				1.100.1-7,6-2 00.00.02-01		КР12
				Детали		
Б4		1		ф8 AIII ГОСТ5781-82*, ℓ=2950	1	1,16кг
Б4		2		ф18 AIII ГОСТ5781-82*, ℓ=2950	1	5.89кг
Б4		3		ф6 AIII ГОСТ5781-82*, ℓ=280	30	0.06кг
				1.100.1-7,6-2 00.00.02-02		КР28
				Детали		
Б4		1		ф8 AIII ГОСТ5781-82*, ℓ=2450	1	0,97кг
Б4		2		ф18 AIII ГОСТ5781-82*, ℓ=2450	1	4.89кг
Б4		3		ф6 AIII ГОСТ5781-82*, ℓ=280	25	0.06кг
				1.100.1-7,6-2 00.00.02-03		КР13
				Детали		
Б4		1		ф8 AIII ГОСТ5781-82*, ℓ=2950	1	1.16кг
Б4		2		ф18 AIII ГОСТ5781-82*, ℓ=2950	1	5.89кг
Б4		3		ф6 AIII ГОСТ5781-82*, ℓ=180	30	0.04кг
				1.100.1-7,6-2 00.00.02-04		КР23
				Детали		
Б4		1		ф8 AIII ГОСТ5781-82*, ℓ=4450	1	1.76кг
Б4		2		ф18 AIII ГОСТ5781-82*, ℓ=4450	1	8.89кг
Б4		3		ф6 AIII ГОСТ5781-82* ℓ=180	45	0.04кг

Инв.№ подл. | Подпись и дата | Взам.инв.№

Нач.АПМ	Печерин		12.89	1.100.1-7.6-2 00.00.02
Гл.конс.	Рабошкевич			Каркас плоский КР2, КР12, КР28, КР13, КР23
Рук.гр.	Стабребова			Стадия: Р; Лист: ; Листов: 1
Провер.	Булдакова			Сибэнииэп г. Новосибирск
Разраб.	Степанова			

Копировал Муртазина Формат А3

https://zavodjbi.com/

Рис

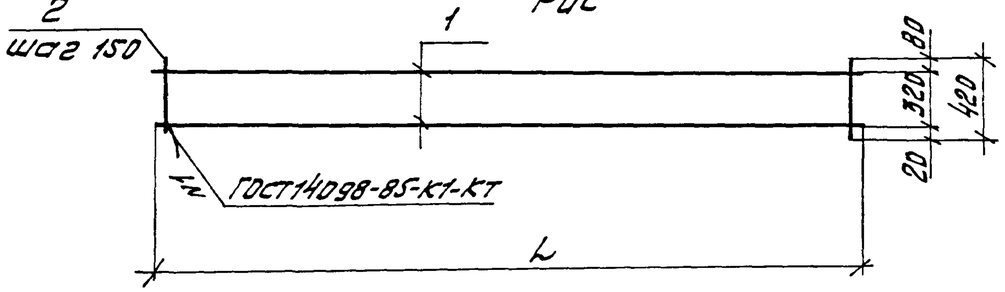

Рис.2

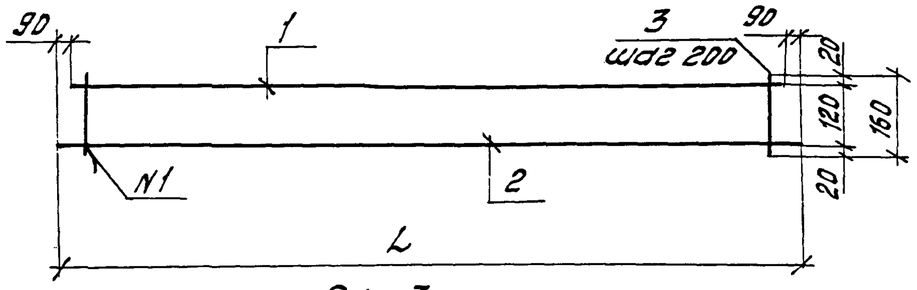

Рис. 3

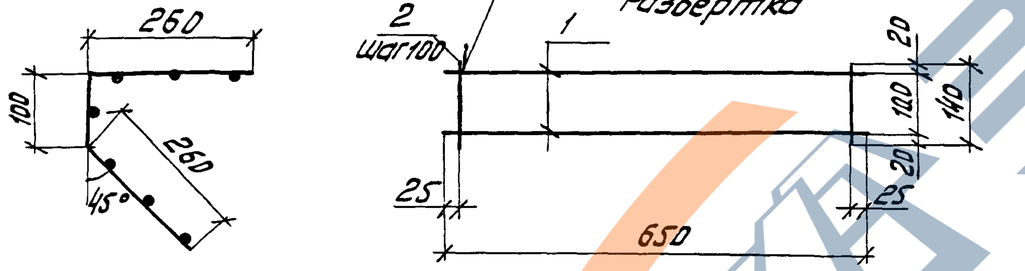

Обозначение	Марка	Рис	L	Масса, кг
1.100.1-7,6-2 00.00.03	КР3	1	2000	3.30
-01	КР10	1	2400	3.92
-02	КР5	2	4450	1.67
-03	КР8	2	2950	1.09
-04	КР17	3	—	0.94

Формат	Зона	Поз.	Обозначение	Наименование	кол.	Приме-чание
				1.100.1-7,6-2 00.00.03		КР3
				Детали		
Б.Ч		1		ФЮАIII ГОСТ 5781-82,* ℓ=2000	2	1.23кг
Б.Ч		2		Ф5ВрI ГОСТ 6727-80,* ℓ=420	14	0.06кг
				1.100.1-7,6-2 00.00.03-01		КР10
				Детали		
Б.Ч		1		ФЮАIII ГОСТ 5781-82,* ℓ=2400	2	1.48кг
Б.Ч		2		Ф5ВрI ГОСТ 6727-80,* ℓ=420	16	0.06кг
				1.100.1-7,6-2 00.00.03-02		КР5
				Детали		
Б.Ч		1		Ф5ВрI ГОСТ 6727-80,* ℓ=4270	1	0.60кг
Б.Ч		2		Ф5ВрI ГОСТ 6727-80,* ℓ=4450	1	0.63кг
Б.Ч		3		Ф5ВрI ГОСТ 6727-80,* ℓ=160	22	0.02кг
				1.100.1-7,6-2 00.00.03-03		КР8
				Детали		
Б.Ч		1		Ф5ВрI ГОСТ 6727-80,* ℓ=2770	1	0.39кг
Б.Ч		2		Ф5ВрI ГОСТ 6727-80,* ℓ=2950	1	0.42кг
Б.Ч		3		Ф5ВрI ГОСТ 6727-80,* ℓ=160	14	0.02кг
				1.100.1-7,6-2 00.00.03-04		КР17
				Детали		
Б.Ч		1		ФЮАIII ГОСТ 5781-82,* ℓ=650	2	0.40кг
Б.Ч		2		Ф5ВрI ГОСТ 6727-80,* ℓ=140	7	0.02кг

Инв.№подл. | Подпись и дата | Взам.инв.№

Нач.АПМ	Печерин		12.89	1.100.1-7,6-2 00.00.03
Гл.конс.	Рабашкевич			Каркас плоский КР3, КР10, КР5, КР8, КР17
Рук.гр.	Стабребова			
Провер	Билгскова			
Разраб.	Степанова			

Стадия	Лист	Листов
Р		1

СибЗНИИЭП г. Новосибирск

Копировал Муртазина

Формат А3

Рис.1

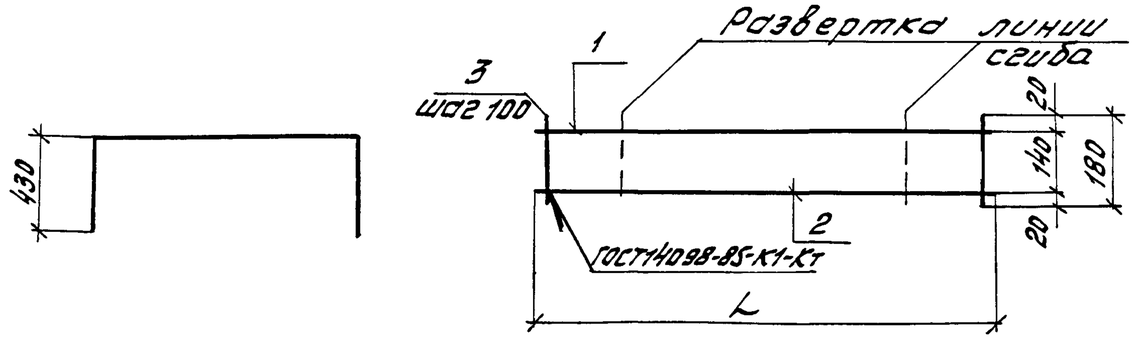

Рис.2

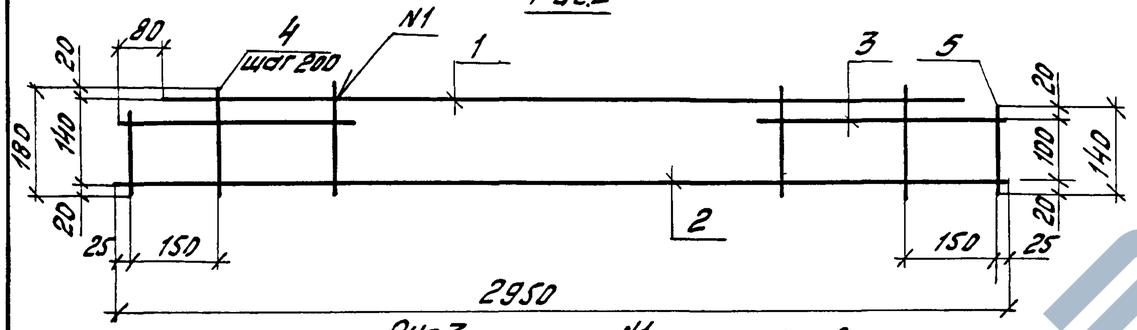

Рис.3

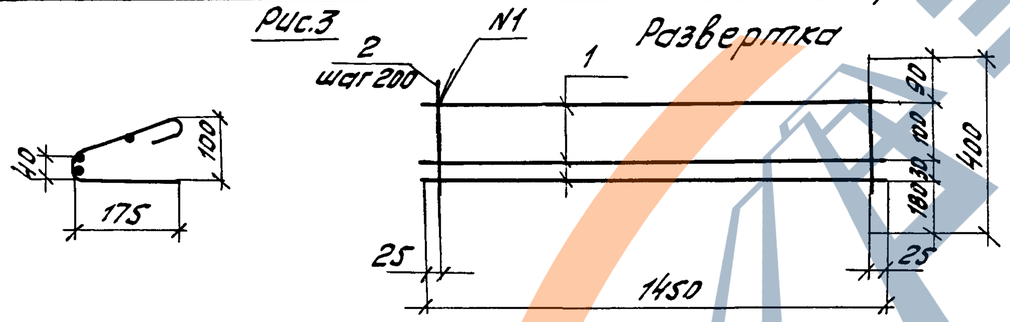

Окончание	Марка	Рис.	L	Масса, кг
1.100.1-7.6-2 00.00.04	КР15	1	2200	4.19
-01	КР27	1	2850	5.45
-02	КР18	2	—	7.93
-03	КР14	3	—	0.71

Формат	Зона	Поз.	Обозначение	Наименование	Кол.	Примечание
				1.100.1-7.6-2 00.00.04		КР15
				Детали		
БЧ		1		Ф10 А-III ГОСТ5781-82*, ℓ=2200	1	1.36 кг
БЧ		2		Ф12 А-III ГОСТ5781-82*, ℓ=2200	1	1.95 кг
БЧ		3		Ф6 А-III ГОСТ5781-82*, ℓ=180	22	0.04 кг
				1.100.1-7.6-2 00.00.04-01		КР27
				Детали		
БЧ		1		Ф10 А-III ГОСТ5781-82*, ℓ=2850	1	1.76 кг
БЧ		2		Ф12 А-III ГОСТ5781-82*, ℓ=2850	1	2.53 кг
БЧ		3		Ф6 А-III ГОСТ5781-82*, ℓ=180	29	0.04 кг
				1.100.1-7.6-2 00.00.04-02		КР18
				Детали		
БЧ		1		Ф8 А-III ГОСТ5781-82*, ℓ=2790	1	1.10 кг
БЧ		2		Ф18 А-III ГОСТ5781-82*, ℓ=2950	1	5.89 кг
БЧ		3		Ф8 А-III ГОСТ5781-82*, ℓ=400	2	0.16 кг
БЧ		4		Ф6 А-III ГОСТ5781-82*, ℓ=180	14	0.04 кг
БЧ		5		Ф6 А-III ГОСТ5781-82*, ℓ=140	2	0.03 кг
				1.100.1-7.6-2 00.00.04-03		КР14
				Детали		
БЧ		1		Ф4 Вр-I ГОСТ6727-80*, ℓ=1450	3	0.13 кг
БЧ		2		Ф4 Вр-I ГОСТ6727-80*, ℓ=430	8	0.04 кг

Инв.№ подл. | Подпись и дата | Взам.инв.№

Нач.АПМ	Печерин		12.89	1.100.1-7.6-2 00.00.04
Гл.конст.	Собашкевич			Каркас плоский КР15, КР27, КР18, КР14
Рук.гр.	Ставребова			Стадия: Р; Лист: ; Листов: 1
Провер.	Булгакова			Сибзнииэп г. Новосибирск
Разраб.	Степанова			

Копировал Муртазина Формат А3

https://zavodjbi.com/

Рис.1

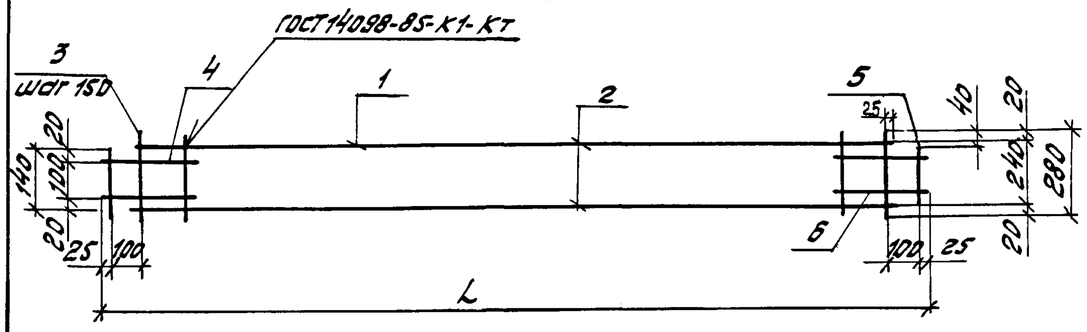

Рис.2 Развертка

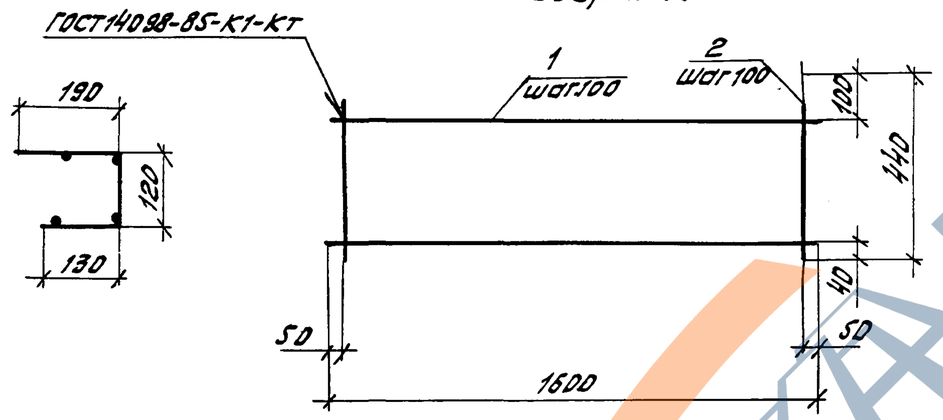

Обозначение	Марка	Рис.	L	Масса, кг
1.100.1-7,6-2 00.00.05	КР16	1	2950	9.22
-01	КР25	1	4450	12.86
-02	КР19	2	—	1.88

Формат	Зона	Поз.	Обозначение	Наименование	кол.	Примечание
				1.100.1-7,6-2 00.00.05		КР16
				Детали		
БЧ		1		Ф8 AIII ГОСТ 5781-82,* ℓ=2750	1	1.09 кг
БЧ		2		Ф18 AIII ГОСТ 5781-82,* ℓ=2750	1	5.49 кг
БЧ		3		Ф5 AIII ГОСТ 5781-82,* ℓ=280	19	0.06 кг
БЧ		4		Ф8 AIII ГОСТ 5781-82* ℓ=300	2	0.12 кг
БЧ		5		Ф6 AIII ГОСТ 5781-82,* ℓ=140	2	0.03 кг
БЧ		6		Ф18 AIII ГОСТ 5781-82,* ℓ=300	2	0.60 кг
				1.100.1-7,6-2 00.00.05-01		КР25
				Детали		
БЧ		1		Ф8 AIII ГОСТ 5781-82,* ℓ=4250	1	1.68 кг
БЧ		2		Ф16 AIII ГОСТ 5781-82,* ℓ=4250	1	6.71 кг
БЧ		3		Ф8 AIII ГОСТ 5781-82,* ℓ=280	29	0.11 кг
БЧ		4		Ф8 AIII ГОСТ 5781-82,* ℓ=300	2	0.12 кг
БЧ		5		Ф8 AIII ГОСТ 5781-82,* ℓ=140	2	0.05 кг
БЧ		6		Ф16 AIII ГОСТ 5781-82,* ℓ=300	2	0.47 кг
				1.100.1-7.6-2 00.00.05-02		КР19
				Детали		
БЧ		1		Ф5 Вр I ГОСТ 6727-80,* ℓ=1600	4	0.23 кг
БЧ		2		Ф5 Вр I ГОСТ 6727-80,* ℓ=440	16	0.06 кг

Инв.№подл. | Подпись и дата | Взам.инв.№

Нач.АПМ	Печерин		12.89	1.100.1-7,6-2 00.00.05	
Гл.конст.	Райшкевич			Каркас плоский КР16, КР25, КР19	Стадия: Р; Лист: ; Листов: 1
Рук.гр.	Слабребова				Сибзнииэп г. Новосибирск
Провер.	Булгакова				
Разраб.	Степанова				

Копировал Муртазина Формат А3

https://zavodjkl.com/

Рис.1 Развертка

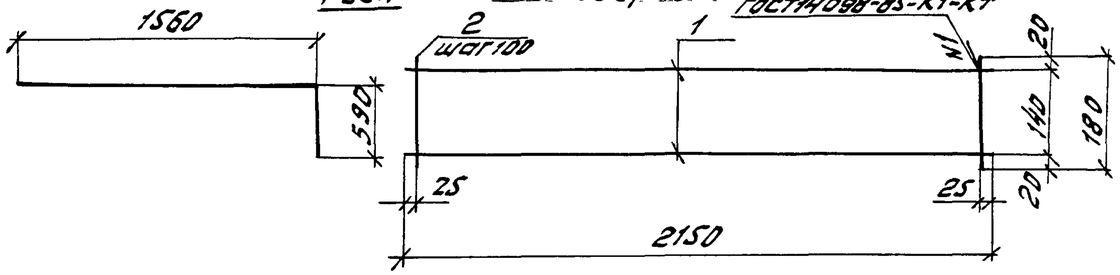

Рис.2 Развертка

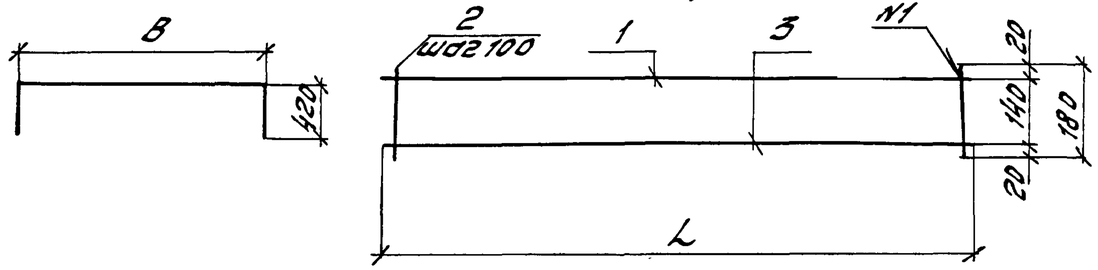

Рис.3

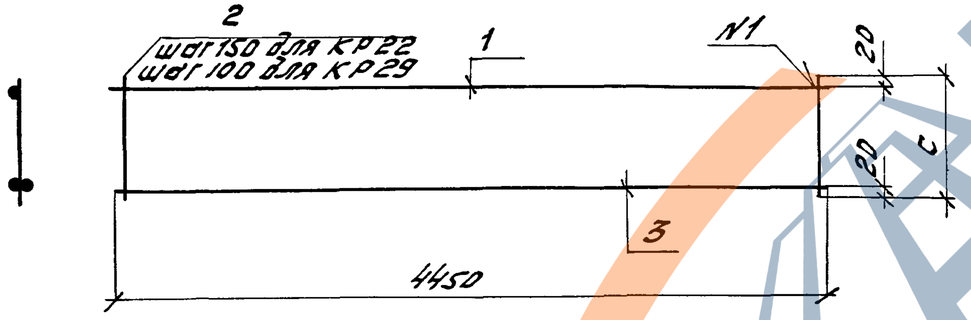

Обозначение	Марка	Рис.	Размеры, мм L	B	C	Масса, кг
1.100.1-7.6 00.00.06	КР20	1	—	—	—	3.54
-01	КР21	2	3100	2260	—	5.90
-02	КР24	2	2350	1510	—	4.50
-03	КР22	3		—	280	21.34
-04	КР29	3			180	17.60

Формат	Зона	Поз.	Обозначение	Наименование	кол.	Примечание
				1.100.1-7,6-2 00.00.06		КР20
				Детали		
БЧ		1		Ф10 А-III ГОСТ 5781-82*, ℓ=2150	2	1.33кг
БЧ		2		Ф6 А-III ГОСТ 5781-82*, ℓ=180	22	0.04кг
				1.100.1-7,6-2 00.00.06-01		КР21
				Детали		
БЧ		1		Ф10 А-III ГОСТ 5781-82*, ℓ=3100	1	1.91кг
БЧ		2		Ф6 А-III ГОСТ 5781-82*, ℓ=180	31	0.04кг
БЧ		3		Ф12 А-III ГОСТ 5781-82*, ℓ=3100	1	2,75кг
				1.100.1-7,6-2 00.00.06-02		КР24
				Детали		
БЧ		1		Ф10 А-III ГОСТ 5781-82*, ℓ=2350	1	1.45кг
БЧ		2		Ф6 А-III ГОСТ 5781-82*, ℓ=180	24	0.04кг
БЧ		3		Ф12 А-III ГОСТ 5781-82*, ℓ=2350	1	2.09кг
				1.100.1-7,6-2 00.00.06-03		КР22
				Детали		
БЧ		1		Ф8 А-III ГОСТ 5781-82*, ℓ=4450	1	1.76кг
БЧ		2		Ф6 А-III ГОСТ 5781-82*, ℓ=280	30	0.06кг
БЧ		3		Ф18 А-III ГОСТ 5781-82*, ℓ=4450	2	8.89кг
				1.100.1-7,6-2 00.00.06-04		КР29
				Детали		
БЧ		1		Ф8 А-III ГОСТ 5781-82*, ℓ=4450	1	1,76кг
БЧ		2		Ф6 А-III ГОСТ 5781-82*, ℓ=180	45	0.04кг
БЧ		3		Ф16 А-III ГОСТ 5781-82*, ℓ=4450	2	7.02кг

Инв. № подл. | Подпись и дата | Взам. инв. №

Нач. АПП	Печерин		12.89
Гл. конст.	Рабинкевич		
Рук. гр.	Стабребова		
Провер.	Булгакова		
Разраб.	Степанова		

1.100.1-7,6-2 00.00.06

Каркас плоский КР20...КР22, КР24, КР29

Стадия	Лист	Листов
Р		1

СибЗНИИЭП г. Новосибирск

Копировал Муртазина Формат А3

https://zavodjbi.com/

Рис.1

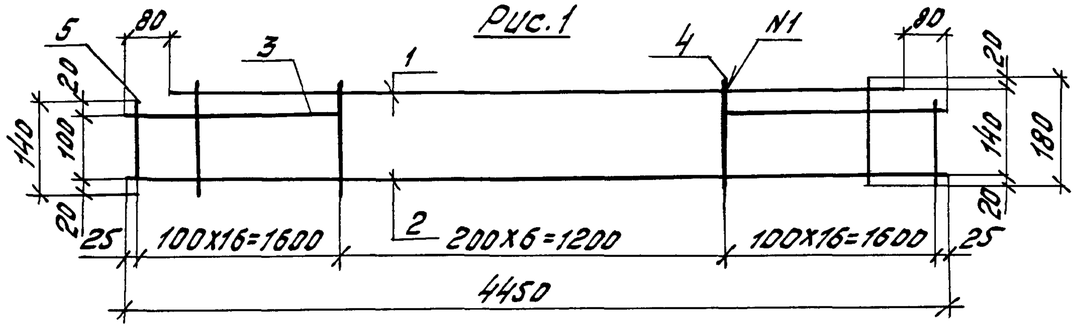

Рис.2

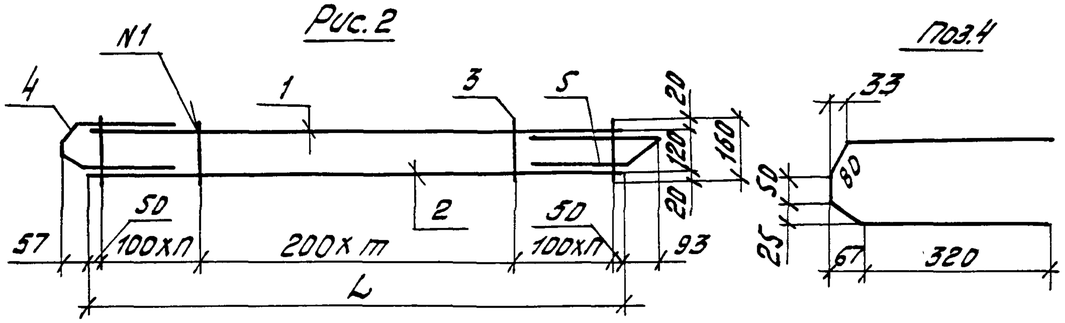

Поз.4

Рис.3

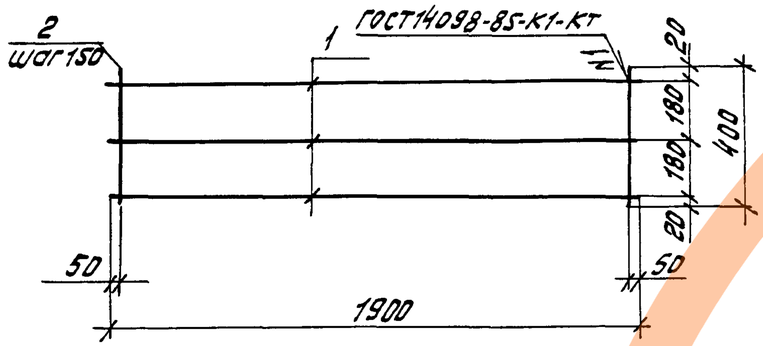

Поз.5

Обозначение	Марка	Рис	L	m	n	Масса, кг
1.100.1-7,6-2 00.00.07	КР26	1	—	—	—	7.38
-01	КР43	2	1700	4	4	5.05
-02	КР44	2	2700	7	6	7,38
-03	КР45	3	—	—	—	1.78

Инв.№подл. | Подпись и дата | Взам. инв.№

Формат	Зона	Поз.	Обозначение	Наименование	кол.	Примечание
				1.100.1-7,6-2 00.00.07		КР26
				Детали		
БЧ		1		ф10 AIII ГОСТ5781-82,* ℓ=4290	1	2.65кг
БЧ		2		ф10 AIII ГОСТ5781-82,* ℓ=4450	1	2.75кг
БЧ		3		ф10 AIII ГОСТ5781-82,* ℓ=350	2	0.22кг
БЧ		4		ф6 AIII ГОСТ5781-82,* ℓ=180	37	0.04кг
БЧ		5		ф6 AIII ГОСТ5781-82,* ℓ=140	2	0.03кг
				1.100.1-7,6-2 00.00.07-01		КР43
				Детали		
БЧ		1		ф10 AI ГОСТ5781-82,* ℓ=1700	1	1.05кг
БЧ		2		ф16 AIII ГОСТ5781-82,* ℓ=1700	1	2.68кг
БЧ		3		ф5 BpI ГОСТ6727-80,* ℓ=160	13	0.02кг
АЗ		4		ф10 AI ГОСТ5781-82,* ℓ=864	1	0.53кг
АЗ		5		ф10 AI ГОСТ5781-82,* ℓ=858	1	0.53кг
				1.100.1-7,6-2 00.00.07-02		КР44
				Детали		
БЧ		1		ф10 AI ГОСТ5781-82,* ℓ=2700	1	1.66кг
БЧ		2		ф16 AIII ГОСТ5781-82,* ℓ=2700	1	4.26кг
БЧ		3		ф5 BpI ГОСТ6727-80,* ℓ=160	20	0.02кг
АЗ		4		ф10 AI ГОСТ5781-82,* ℓ=864	1	0.53кг
АЗ		5		ф10 AI ГОСТ5781-82,* ℓ=858	1	0.53кг
				1.100.1-7,6-2 00.00.07-03		КР45
				Детали		
БЧ		1		ф5 BpI ГОСТ6727-80,* ℓ=1900	3	0.27кг
БЧ		2		ф4 BpI ГОСТ6727-80,* ℓ=400	13	0.045кг

Нач.АПМ	Печерин		12.89
Гл.конс.	Рабашкевич		
Рук.гр.	Сафоредова		
Провер.	Булгакова		
Разраб.	Степанова		

1.100.1-7,6-2 00.00.07

Каркас плоский КР26, КР43 ... КР45

Стадия	Лист	Листов
Р		1

СибЗНИИЭП г. Новосибирск

Копировал Муртазина

Формат А3

Рис. 1

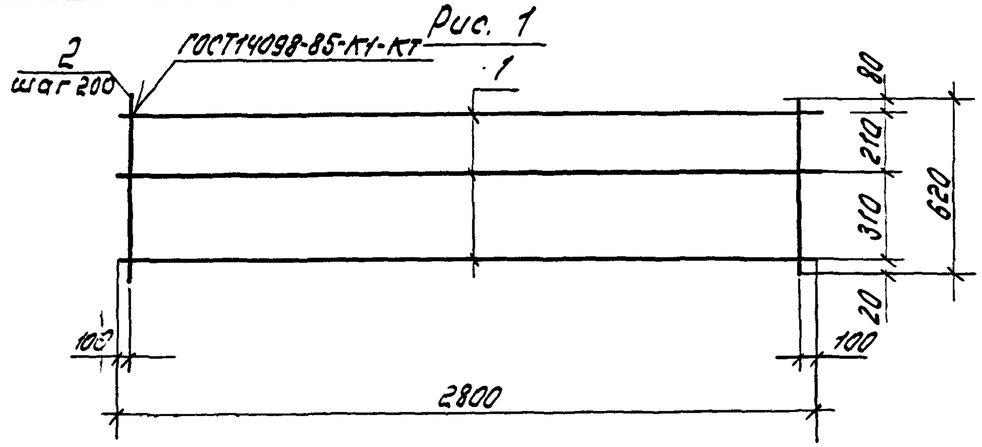

Рис. 2

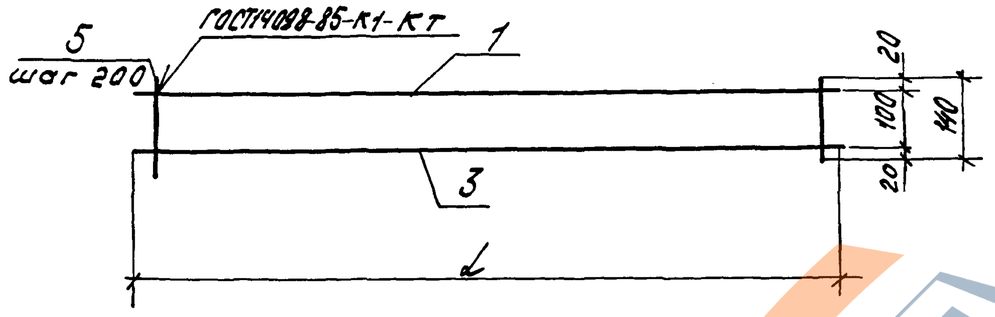

Рис. 3

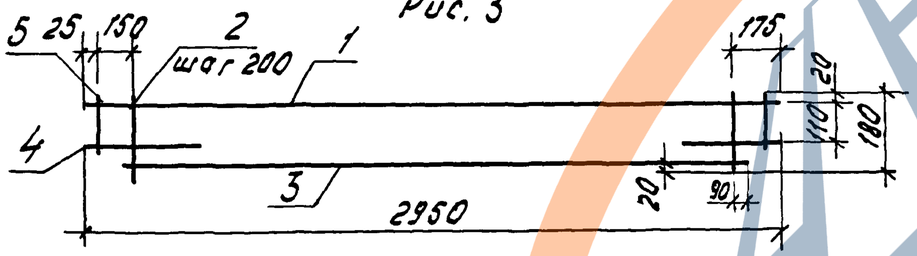

Обозначение	Марка	Рис.	L	Масса, кг.
1.100.1-7.6-2 00.00.08	КР9	1	—	4.59
-01	КР30	2	2750	5.01
-02	КР31	2	2750	2.37
-03	КР35	3	2950	7.01

Формат	Зона	Поз.	Обозначение	Наименование	Кол.	Примечание
				1.100.1-7.6-2 00.00.08		КР9
				Детали.		
Б.Ч.		1		ф8А III ГОСТ5781-82* L=2800	3	1.11кг
Б.Ч.		2		ф5Вр I ГОСТ6727-80*; L=620	14	0.09кг
				1.100.1-7.6-2 00.00.08-01		КР30
				Детали.		
Б.Ч.		1		ф5Вр I ГОСТ6727-80* L=2750	1	0.39кг
Б.Ч.		2		ф5Вр I ГОСТ6727-80* L=140	14	0.02кг
Б.Ч.		3		ф16А III ГОСТ5781-82*; L=2750	1	4.34кг
				1.100.1-7.6-2 00.0008-02		КР31
				Детали.		
Б.Ч.		1		ф5Вр I ГОСТ6727-80*; L=2750	1	0.39кг
Б.Ч.		2		ф5Вр I ГОСТ6277-80*; L=140	14	0.02кг
Б.Ч.		3		ф10А III ГОСТ5781-82*, L=2750	1	1.70кг
				1.100.1-7.6-2 00.00.08-03		КР35
				Детали.		
		1		ф5Вр 1 ГОСТ6727-80*; L=2950	1	0.42кг
		2		ф5Вр 1 ГОСТ 6727-80* L=180	14	0.03кг
		3		ф16А III ГОСТ5781-82*; L=2780	1	4.39кг
		4		ф16А III ГОСТ5781-82*; L=550	2	0.87кг
		5		ф5Вр 1 ГОСТ6727-80*; L=140	2	0.02кг

Инв.№ подл. | Подпись и дата | Взам. инв.№

Нач. АПМ	Печерин		12.89
Гл. конст.	Радашкевич		
Рук. гр.	Радашкевич		
Провер.	Булгакова		
Разраб.	Степанова		

1.100.1-7.6-2 00.00.08

Каркас плоский КР9, КР30, КР31, КР35

Стадия	Лист	Листов
Р		1

СибЗНИИЭП г. Новосибирск

Копир. Формат А3

https://zavodjbi.com/

Рис. 1

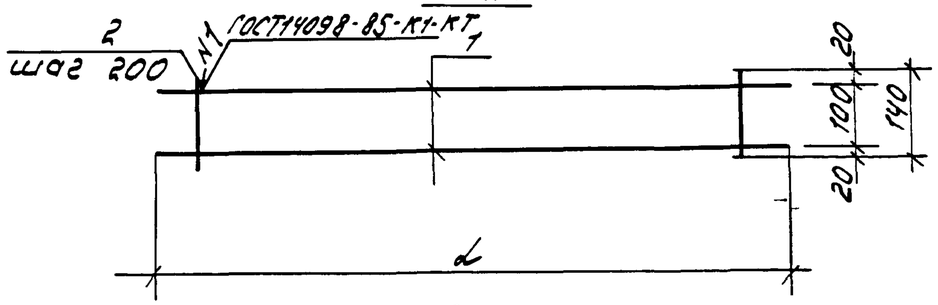

Рис. 2

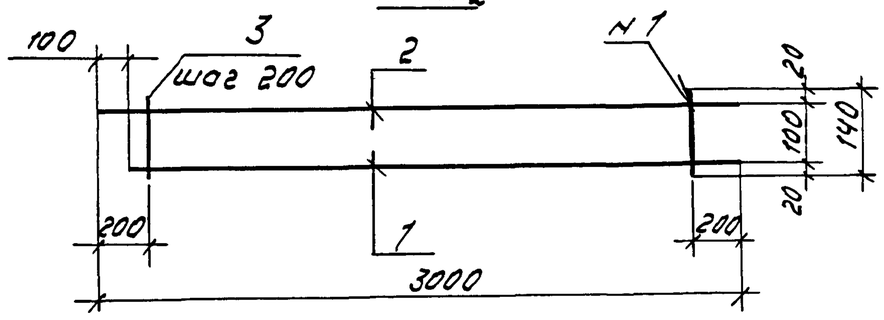

Рис. 3

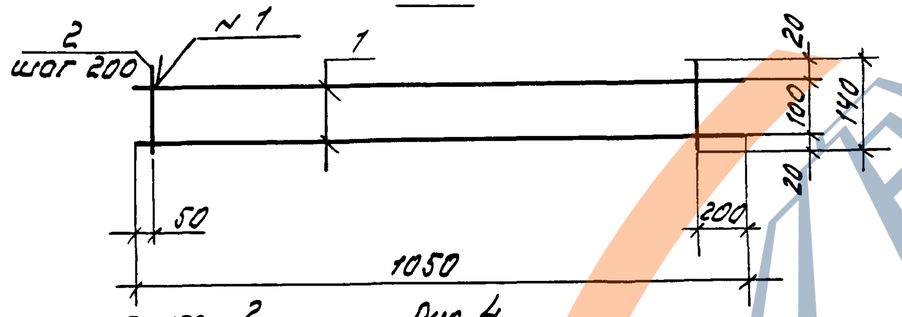

Рис. 4

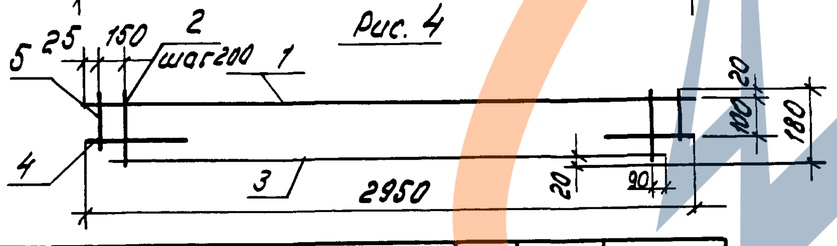

Обозначение	Марка	Рис.	L	Масса, кг.
1.100.1-7.6-2 00.00.09	КР32	1	2700	1.00
-01	КР39	2	—	2.55
-02	КР40	3	—	1.09
-03	КР34	1	1050	0.42
-04	КР36	4	—	3.1

Формат	Зона	Поз.	Обозначение	Наименование	кол.	Примечание
				1.100.1-7.6-2 00.00.09		КР32
				Детали		
Б.Ч.		1		Ф5Вр I ГОСТ6727-80*; ℓ=2700	2	0.38 кг
Б.Ч.		2		Ф5Вр I ГОСТ6727-80*; ℓ=140	12	0.02 кг
				1.100.1-7.6-2 00.00.09-01		КР39
				Детали		
Б.Ч.		1		Ф10А III ГОСТ5781-82*; ℓ=3000	1	1.85 кг
Б.Ч.		2		Ф5Вр I ГОСТ6727-80*; ℓ=3000	1	0.42 кг
Б.Ч.		3		Ф5Вр I ГОСТ6727-80*; ℓ=140	14	0.02 кг
				1.100.1-7.6-2 00.00.09-02		КР40
				Детали		
Б.Ч.		1		Ф10А III ГОСТ5781-82*; ℓ=1250	1	0.77 кг
Б.Ч.		2		Ф5Вр I ГОСТ6727-80*; ℓ=1250	1	0.18 кг
Б.Ч.		3		Ф5Вр I ГОСТ6727-80*; ℓ=140	7	0.02 кг
				1.100.1-7.6-2 00.00.09-03		КР34
				Детали		
Б.Ч.		1		Ф5Вр I ГОСТ6727-80*; ℓ=1050	2	0.15 кг
Б.Ч.		2		Ф5Вр I ГОСТ6727-80*; ℓ=140	6	0.02 кг
				1.100.1-7.6-2 00.00.09-04		КР36
				Детали		
Б.Ч.		1		Ф5Вр 1 ГОСТ6727-80*; ℓ=2950	1	0.42 кг
Б.Ч.		2		Ф5Вр 1 ГОСТ6727-80*; ℓ=180	14	0.03 кг
Б.Ч.		3		Ф10А III ГОСТ5781-82*; ℓ=2780	1	1.72 кг
Б.Ч.		4		Ф10А III ГОСТ5781-82*; ℓ=400	2	0.25 кг
Б.Ч.		5		Ф5Вр 1 ГОСТ6727-80* ℓ=140	2	0.02 кг

				1.100.1-7.6-2 00.00.09
Нач. АПМ	Печерин		12.89	Каркас плоский КР32, КР39, КР40, КР34, КР36
Гл. конст.	Радашкевич			
Рук. гр.	Стабредова			
Провер.	Булгакова			
Разраб.	Степанова			

Стадия	Лист	Листов
Р		1

СНБЗНИИЭП г. Новосибирск

Копир. Мор

Формат А3

Инв. № подл. | Подпись и дата | Взам. инв. №

ЗАВОД ЖБИ

Рис. 1

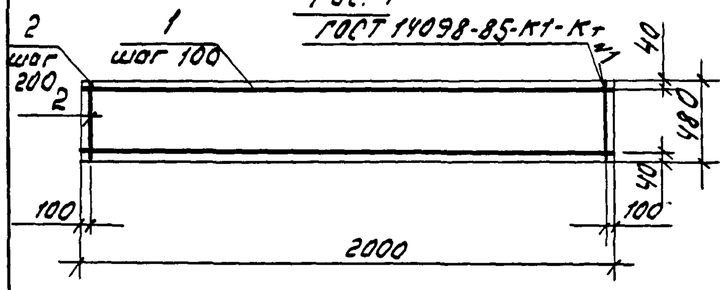

ГОСТ 14098-85-К1-Кт1

Рис. 3

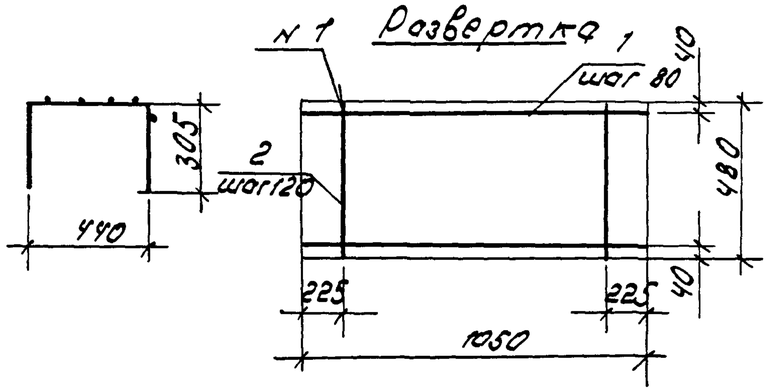

Рис. 2

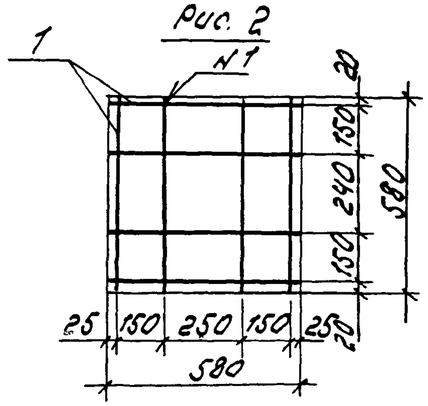

Рис. 4

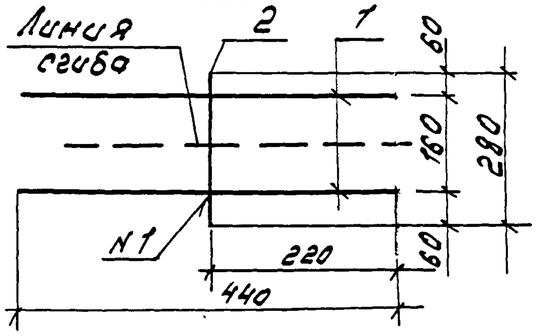

Рис. 5

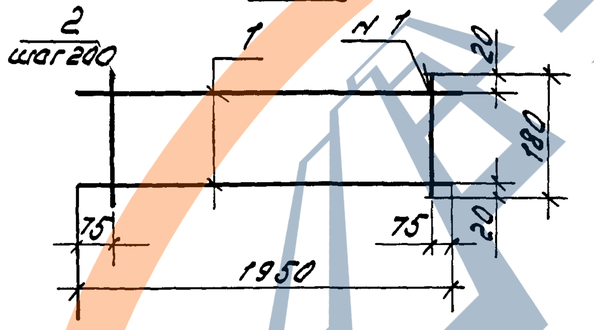

Обозначение	Марка	Рис.	Масса, кг.
1.100.1-7.6-2 00.00.10	КР49	1	10.00
-01	КР50	3	6.12
-02	КР51	2	4.16
-03	КР37	4	0.11
-04	КР38	5	0.84

Формат	Зона	Поз.	Обозначение	Наименование	Кол.	Примечание
				1.100.1-7.6-2 00.00.10		КР49
				Детали		
Б.4		1		ф12А-III ГОСТ 5781-82*, ℓ=2000	5	1.78 кг
Б.4		2		ф6А-III ГОСТ 5781-82*, ℓ=480	10	0.11 кг
				1.100.1-7.6-2 00.00.10-01		КР50
				Детали		
Б.4		1		ф12А-III ГОСТ 5781-82*, ℓ=1020	6	0.91 кг
Б.4		2		ф6А-III ГОСТ 5781-82*, ℓ=480	6	0.11 кг
				1.100.1-7.6-2 00.00.10-02		КР51
				Детали		
Б.4		1		ф12А-III ГОСТ 5781-82* ℓ=580	8	0.52 кг
				1.100.1-7.6-2 00.00.10-03		КР37
				Детали		
Б.4		1		ф4Вр-I ГОСТ 6727-80*, ℓ=440	2	0.04 кг
Б.4		2		ф4Вр-I ГОСТ 6727-80*, ℓ=280	1	0.03 кг
				1.100.1-7.6-2 00.00.10-04		КР38
				Детали		
Б.4		1		ф5Вр-I ГОСТ 6727-80* ℓ=1950	2	0.27 кг
Б.4		2		ф5Вр-I ГОСТ 6727-80*, ℓ=180	10	0.03 кг

Инв. № подл. | Подпись и дата | Взам. инв. №

			1289
Нач. АПМ	Печерин		
Гл. конст.	Радашкевич		
Рук. гр.	Стабредова		
Провер.	Булгакова		
Разраб.	Степанова		

1.100.1-7.6-2 00.00.10

Каркас плоский КР49...КР51, КР37, КР38

Стадия	Лист	Листов
Р		1

СибЗНИИЭП г. Новосибирск

Копир. Мод

Формат А3

Рис.1

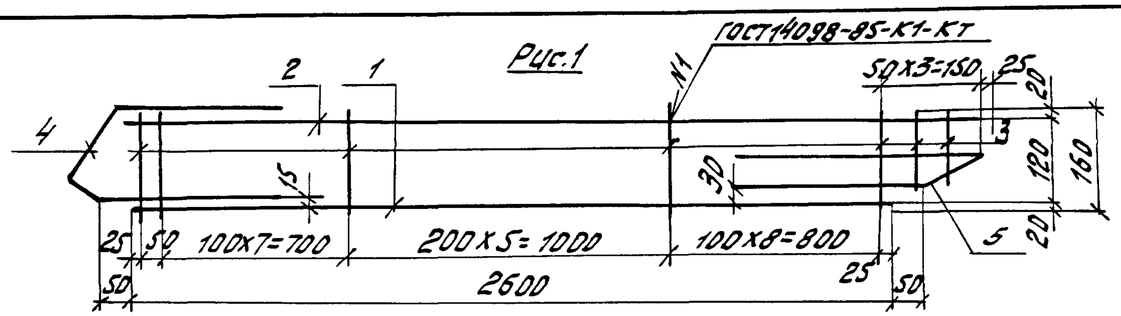

Рис.2

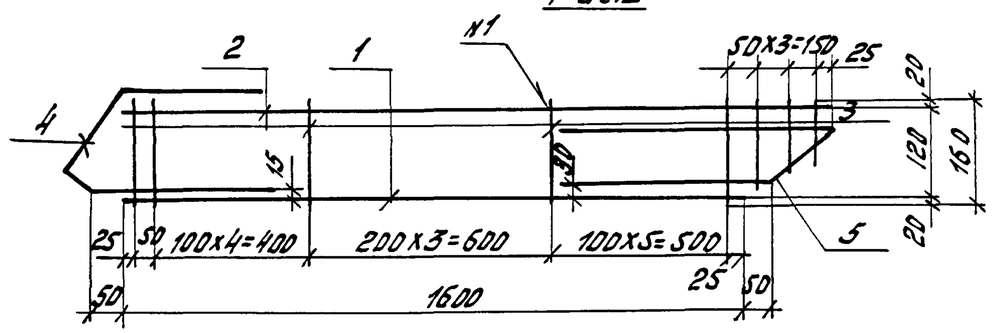

Рис.3.

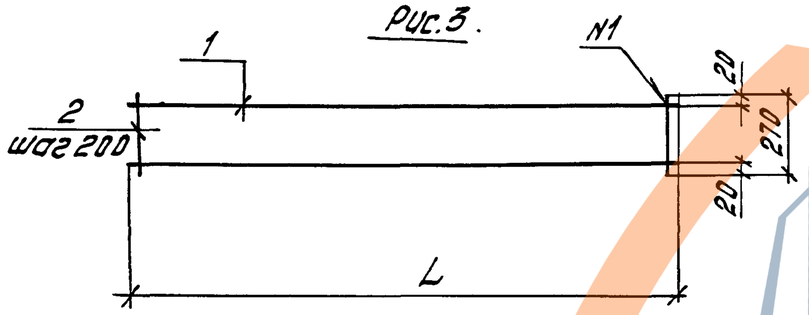

Формат	Зона	Поз.	Обозначение	Наименование	Кол.	Примечание
				1.100.1-7,6-2 00.00.11		КР41
				Детали		
Б4		1		Ф16А-III ГОСТ5781-82,* L=2600	1	4.11кг
Б4		2		Ф10А-I ГОСТ5781-82,* L=2750	1	1.70кг
Б4		3		Ф5Вр-I ГОСТ6727-80,* L=160	25	0.02кг
Б4		4	1.100.1-7.6-2 00.00.25	Поз. 4	1	
Б4		5	-01	Поз. 5	1	
				1.100.1-7,6-2 00.00.11-01		КР42
				Детали		
		1		Ф16А-III ГОСТ5781-82,* L=1600	1	2.52кг
		2		Ф10А-I ГОСТ5781-82,* L=1750	1	1.08кг
		3		Ф5Вр-I ГОСТ6727-80,* L=160	17	0.02кг
А4		4	1.100.1-7,6-2 00.00.25	Поз. 4	1	
А4		5	-01	Поз. 5	1	
				1.100.1-7,6-2 00.00.11-02		КР57
				Детали		
		1		Ф5Вр-I ГОСТ6727-80,* L=1600	2	0.23кг
		2		Ф5Вр-I ГОСТ6727-80,* L=270	8	0.04кг
				1.100.1-7,6-2 00.00.11-03		КР58
				Детали		
		1		Ф5Вр-I ГОСТ6727-80,* L=3960	2	0.56кг
		2		Ф5Вр-I ГОСТ6727-80,* L=210	20	0.03кг

Обозначение	Марка	Рис.	Масса, кг
1.100.1-7,6-2 00.00.11	КР41	1	7,35
-01	КР42	2	4.98
-02	КР57	3	0.78
-03	КР58	3	1.72

Инв.№ подл. | Подпись и дата | Взам. инв.№

Нач.АПМ	Печерин		12.89
Гл.конс.	Радашкевич		
Рук.гр.	Стабровой		
Провер.	Булгакова		
Разраб.	Степанова		

1.100.1-7.6-2 00.00.11

Каркас плоский КР41, КР42, КР57, КР58

Стадия	Лист	Листов
Р		1

СибЗНИИЭП г. Новосибирск

Копировал Муртазина

Формат А3

Рис.1

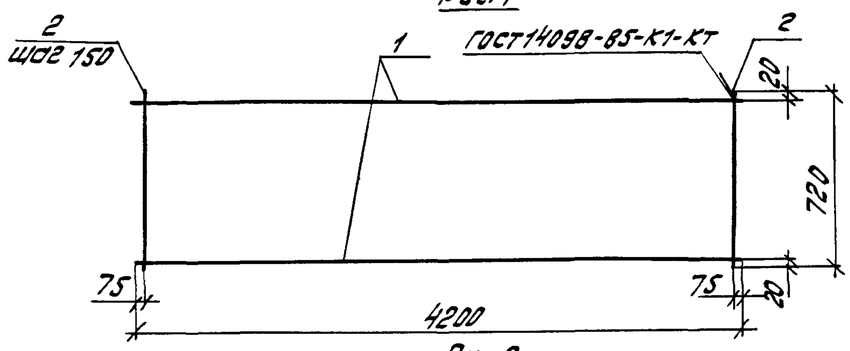

Рис.2

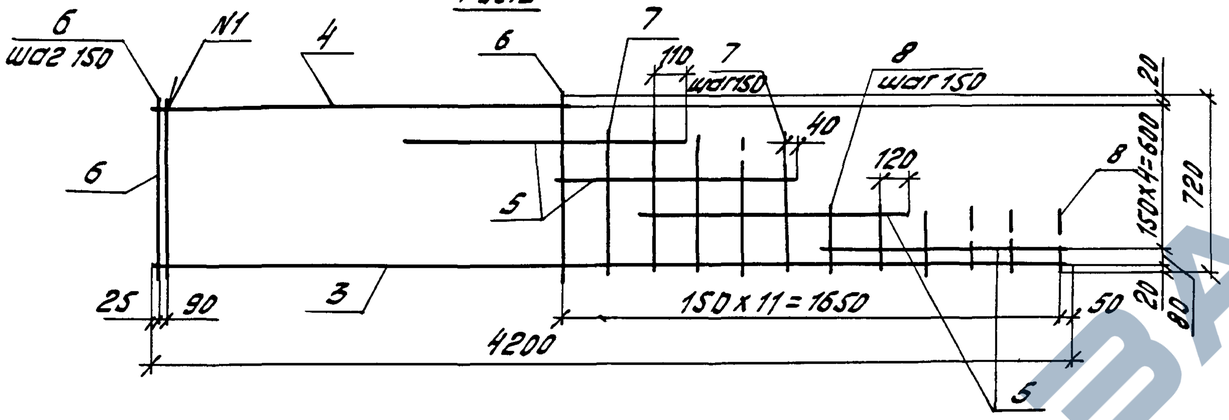

Рис.3

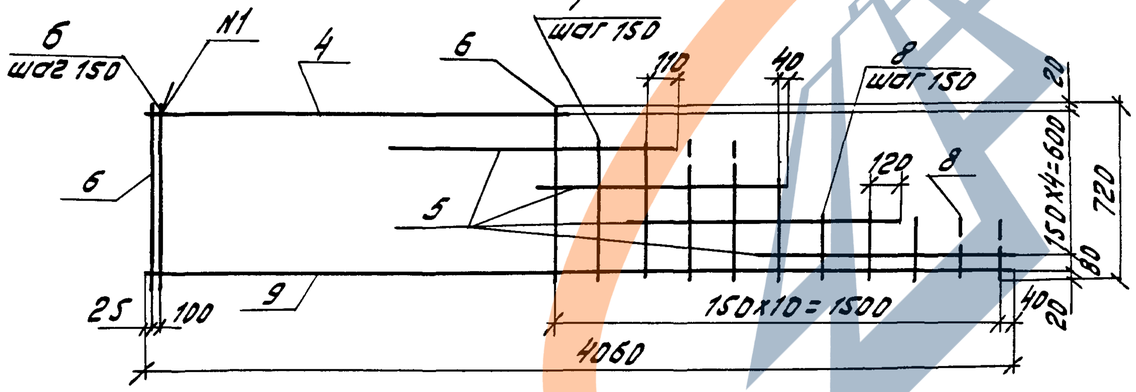

Обозначение	Марка	Рис.	Масса кг
1.100.1-7,6-2 00.00.12	КР46	1	10.36
-01	КР47	2	11.39
-02	КР48	3	11.24

Формат	Зона	Поз.	Обозначение	Наименование	Кол.	Примечание
				1.100.1-7,6-2 00.00.12		КР46
				Детали		
БЧ		1		Ф12АIII ГОСТ 5781-82,* L=4200	2	3.73кг
БЧ		2		ФСВрI ГОСТ 6727-80,* L=720мм	29	0.10кг
				1.100.1-7,6-2 00.00.12-01		КР47
				Детали		
БЧ		3		Ф12АIII ГОСТ 5781-82,* L=4200	1	3,73кг
БЧ		4		Ф12АIII ГОСТ 5781-82,* L=2540	1	2.26кг
БЧ		5		Ф12АIII ГОСТ 5781-82,* L=880	4	0.78кг
БЧ		6		ФСВрI ГОСТ 6727-80,* L=720	17	0.10
БЧ		7		ФСВрI ГОСТ 6727-80,* L=580	5	0.08кг
БЧ		8		ФСВрI ГОСТ 6727-80,* L=250	6	0.03кг
				1.100.1-7,6-2 00.00.12-02		КР48
				Детали		
БЧ		9		Ф12АIII ГОСТ 5781-82,* L=4060	1	3,61кг
БЧ		4		Ф12АIII ГОСТ 5781-82,* L=2540	1	2,26кг
БЧ		5		Ф12АIII ГОСТ 5781-82,* L=880	4	0.78кг
БЧ		6		ФСВрI ГОСТ 6727-80,* L=720	17	0.10кг
БЧ		7		ФСВрI ГОСТ 6727-80,* L=580	5	0.08кг
БЧ		8		ФСВрI ГОСТ 6727-80,* L=250	5	0.03кг

Инв.№ подл. | Подпись и дата | Взам.инв.№

Нач.АПМ	Печерин		12.89
Гл.конс.	Рабашкевич		
Рук.гр.	Ставреева		
Провер.	Булгакова		
Разраб.	Степанова		

1.100.1-7,6-2 00.00.12

Каркас плоский КР46...КР48

Стадия	Лист	Листов
Р		1

СибЗНИИЭП г. Новосибирск

Копировал Муртазина

Формат А3

https://zavodjbi.com/

Рис.1

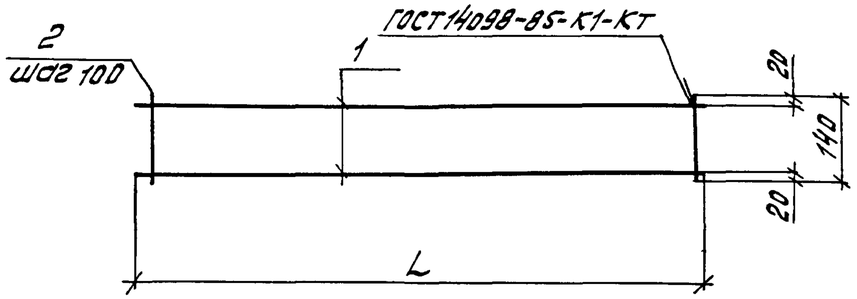

Рис.2

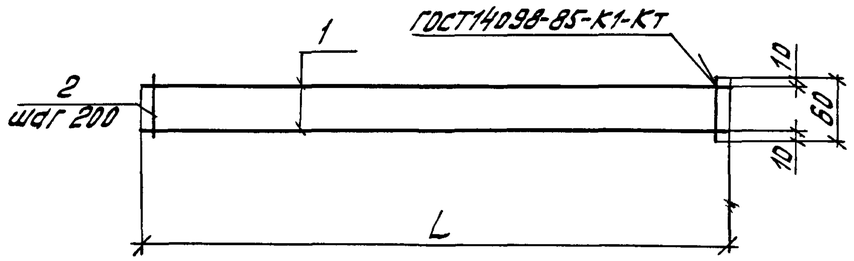

Формат	Зона	Поз.	Обозначение	Наименование	Кол.	Примечание
				1.100.1-7,6-2 00.00.13		КР52
				Детали		
Б4		1		Ф5ВрI ГОСТ6727-80*, ℓ=850	2	0.12кг
Б4		2		Ф5ВрI ГОСТ6727-80*, ℓ=140	9	0.02кг
				1.100.1-7.6-2 00.00.13-01		КР53
				Детали		
Б4		1		Ф5ВрI ГОСТ6727-80*, ℓ=1400	2	0.20кг
Б4		2		Ф5ВрI ГОСТ6727-80*, ℓ=140	14	0.02кг
				1.100.1-7.6-2 00.00.13-02		КР54
				Детали		
Б4		1		Ф5ВрI ГОСТ6727-80*, ℓ=2700	2	0.38кг
Б4		2		Ф4ВрI ГОСТ6727-80*, ℓ=60	14	0.005кг
				1.100.1-7,6-2 00.00.13-03		КР55
				Детали		
Б4		1		Ф5ВрI ГОСТ6727-80*, ℓ=1250	2	0.18кг
Б4		2		Ф4ВрI ГОСТ6727-80*, ℓ=60	7	0.005кг
				1.100.1-7,6-2 00.00.13-04		КР56
				Детали		
Б4		1		Ф5ВрI ГОСТ6727-80*, ℓ=1550	2	0.22кг
Б4		2		Ф4ВрI ГОСТ6727-80*, ℓ=60	8	0.005кг

Обозначение	Марка	Рис.	L	Масса, кг
1.100.1-7,6-2 00.00.13	КР52	1	850	0.42
-01	КР53	1	1400	0.68
-02	КР54	2	2700	0.83
-03	КР55	2	1250	0.40
-04	КР56	2	1550	0.48

Инв.№подл. | Подпись и дата | Взам.инв.№

Нач.АПМ	Печерин		12.89
Гл.конст.	Рабашкевич		
Рук.гр.	Стабредова		
Провер.	Булгакова		
Разраб.	Степанова		

1.100.1-7.6-2 00.00.13

Каркас плоский КР52... КР56

Стадия	Лист	Листов
Р		1

СибЗНИИЭП г. Новосибирск

Копировал Муртазина

Формат А3

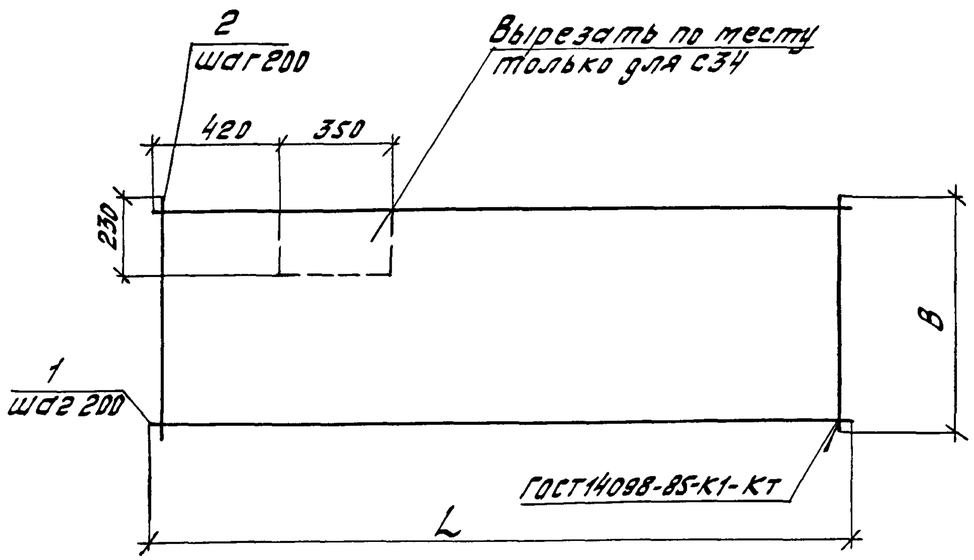

Обозначение	Марка	L	B	Масса, кг
1.100.1-7,6-2 00.00.14	С1	2000	960	3,60
-01	С3	2550	960	4,67
-02	С32	1700	1160	1,08
-03	С33	2700	1160	1,68
-04	С34	2100	2200	4,29
-05	С35	2450	640	2,57

Формат	Зона	Поз.	Обозначение	Наименование	Кол	Примечание
				1.100.1-7,6-2 00.00.14		С1
				Детали		
Б4		1		ФбАIII ГОСТ 5781-82*, ℓ=2000	5	0.44 кг
Б4		2		Ф5ВрI ГОСТ 6727-80*, ℓ=960	10	0.14 кг
				1.100.1-7,6-2 00.00.14-01		С3
				Детали		
Б4		1		ФбАIII ГОСТ 5781-82*, ℓ=2550	5	0.57 кг
Б4		2		Ф5ВрI ГОСТ 6727-80*, ℓ=960	13	0.14 кг
				1.100.1-7,6-2 00.00.14-02		С32
				Детали		
Б4		1		ФЗВрI ГОСТ 6727-80*, ℓ=1700	6	0.09 кг
Б4		2		ФЗВрI ГОСТ 6727-80*, ℓ=1160	9	0.06 кг
				1.100.1-7,6-2 00.00.14-03		С33
				Детали		
Б4		1		ФЗВрI ГОСТ 6727-80*, ℓ=2700	6	0.14 кг
Б4		2		ФЗВрI ГОСТ 6727-80*, ℓ=1160	14	0.06 кг
				1.100.1-7,6-2 00.00.14-04		С34
				Детали		
Б4		1		Ф4ВрI ГОСТ 6727-80*, ℓ=2100	11	0.19 кг
Б4		2		Ф4ВрI ГОСТ 6727-80*, ℓ=2200	11	0.20 кг
				1.100.1-7,6-2 00.00.14-05		С35
				Детали		
Б4		1		Ф5ВрI ГОСТ 6727-80*, ℓ=2450	4	0.35 кг
Б4		2		Ф5ВрI ГОСТ 6727-80*, ℓ=640	13	0.09 кг

Инв.№ подл. | Подпись и дата | Взам.инв.№

Нач.АПМ	Печерин		12.89	1.100.1-7,6-2 00.00.14
Гл.конс.	Рабашкевич			Сетки С1, С3, С32... С35
Рук.гр.	Ставредова			
Провер.	Булгакова			
Разраб.	Степанова			

Стадия	Лист	Листов
Р		1

СибНИИЭП г. Новосибирск

Копировал Муртазина

Формат А3

https://zavodjbi.com/

Рис.1

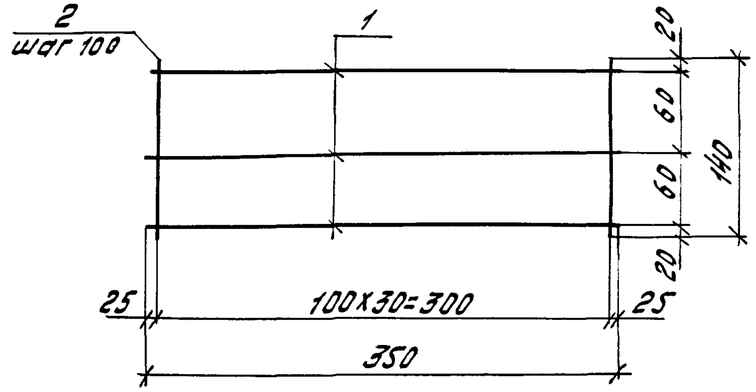

Рис.2

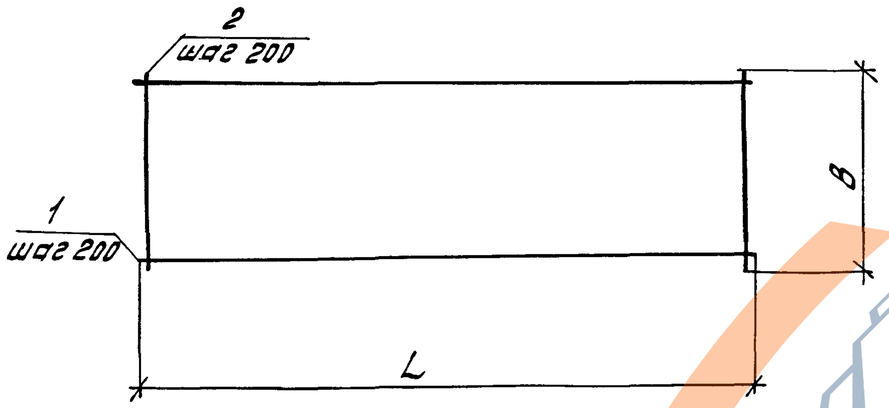

Обозначение	Марка	Рис.	L	B	Масса, кг
1.100.1-7,6-2 00.00.15	С2	1	—	—	0.31
-01	С36	2	2450	900	3,44
-02	С37	2	2450	240	1.22
-03	С38	2	2200	1520	4.90
-04	С39	2	2100	1000	3.04
-05	С40	2	2100	1320	4.19

Формат	Зона	Поз.	Обозначение	Наименование	Кол.	Примечание
				1.100.1-7,6-2 00.00.15		С2
				Детали		
БЧ		1		Ф5ВрI ГОСТ6727-80*, l=380	3	0.05кг
БЧ		2		Ф6АIII ГОСТ5781-82*, l=160	4	0.04кг
				1.100.1-7,6-2 00.00.15-01		С36
				Детали		
БЧ		1		Ф5ВрI ГОСТ6727-80*, l=2450	5	0.35кг
БЧ		2		Ф5ВрI ГОСТ6727-80*, l=900	13	0.13кг
				1.100.1-7,6-2 00.00.15-02		С37
				Детали		
БЧ		1		Ф5ВрI ГОСТ6727-80*, l=2450	2	0.35кг
БЧ		2		Ф5ВрI ГОСТ6727-80*, l=240	13	0.04кг
				1.100.1-7,6-2 00.00.15-03		С38
				Детали		
БЧ		1		Ф5ВрI ГОСТ6727-80*, l=2200	8	0.31кг
БЧ		2		Ф5ВрI ГОСТ6727-80*, l=1520	11	0.22кг
				1.100.1-7,6-2 00.00.15-04		С39
				Детали		
БЧ		1		Ф5ВрI ГОСТ6727-80*, l=2100	5	0.30кг
БЧ		2		Ф5ВрI ГОСТ6727-80*, l=1000	11	0.14кг
				1.100.1-7,6-2 00.00.15-05		С40
				Детали		
БЧ		1		Ф5ВрI ГОСТ6727-80*, l=2100	7	0.30кг
БЧ		2		Ф5ВрI ГОСТ6727-80*, l=1320	11	0.19кг

Нач.АПМ	Печерин		12.89
Гл.конст.	Радашкевич		
Рук.гр.	Стабредова		
Провер.	Булгакова		
Разраб.	Степанова		

1.100.1-7,6-2 00.00.15

Сетки С2, С36... С40

Стадия	Лист	Листов
Р		1

Сибэниизп г. Новосибирск

Копировал Муртазина

Формат А3

Инв.№ подл. | Подпись и дата | Взам.инв.№

Рис.1

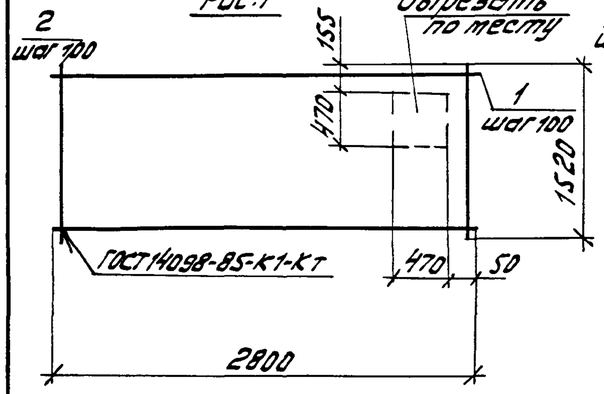

Рис.2

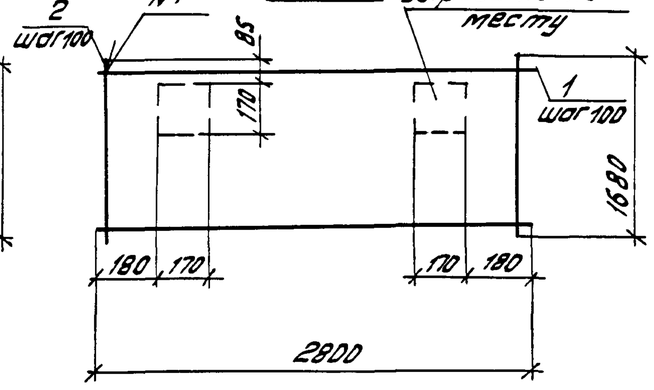

Рис.3

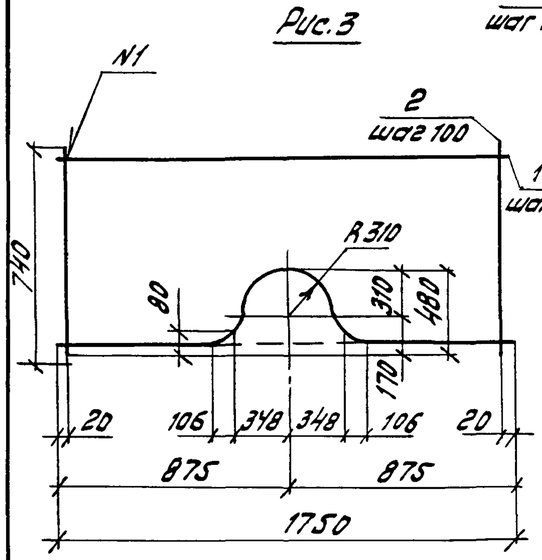

Рис.4

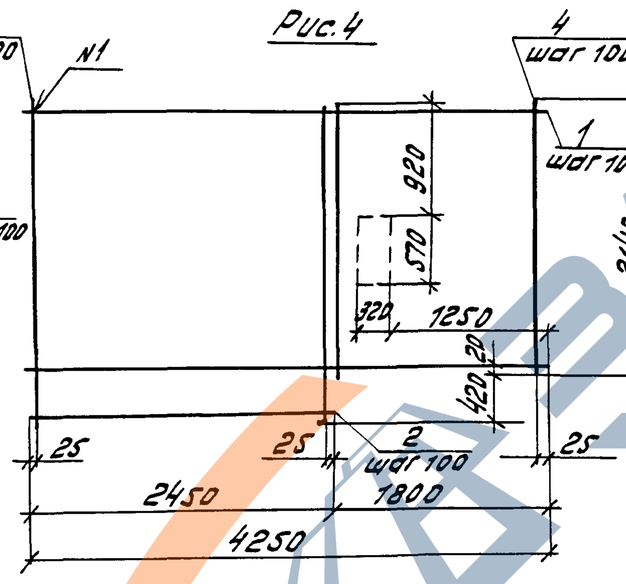

Обозначение	Марка	Рис.	Масса, кг
1.100.1-7,6-2 00.00.16	С5	1	11.73
-01	С6	2	13.35
-02	С9	3	3.80
-03	С11	4	22.90

			Обозначение	Наименование	кол.	Примечание
				1.100.1-7,6-2 00.00.16		С5
				Детали		
БЧ		1		Ф5 Вр I ГОСТ 6727-80, * ℓ=2800	15	0.39 кг
БЧ		2		Ф5 Вр I ГОСТ 6727-80, * ℓ=1520	28	0.21 кг
				1.100.1-7,6-2 00.00.16-01		С6
				Детали		
БЧ		1		Ф5 Вр I ГОСТ 6727-80, * ℓ=2800	17	0.39 кг
БЧ		2		Ф5 Вр I ГОСТ 6727-80, * ℓ=1680	28	0.24 кг
				1.100.1-7,6-2 00.00.16-02		С9
				Детали		
БЧ		1		Ф5 Вр I ГОСТ 6727-80, * ℓ=1750	8	0.25 кг
БЧ		2		Ф5 Вр I ГОСТ 6727-80, * ℓ=740	18	0.10 кг
				1.100.1-7,6-2 00.00.16-03		С11
				Детали		
БЧ		1		Ф5 Вр I ГОСТ 6727-80, * ℓ=4250	22	0.60 кг
БЧ		2		Ф5 Вр I ГОСТ 6727-80, * ℓ=2450	3	0.35 кг
БЧ		3		Ф5 Вр I ГОСТ 6727-80, * ℓ=2560	25	0.36 кг
БЧ		4				

Инв.№ подл. | Подпись и дата | Взам.инв.№

Нач.АПМ	Печерин		12.89
Гл.конс.	Рабашкевич		
Рук.гр.	Сабредова		
Провер.	Булгакова		
Разраб.	Степанова		

1.100.1-7,6-2 00.00.16

Сетки
С5, С6, С9, С11

Стадия	Лист	Листов
Р		1

СибЗНИИЭ
г. Новосибирск

Копировал Муртазина

Формат А3

https://zavodjbi.com/

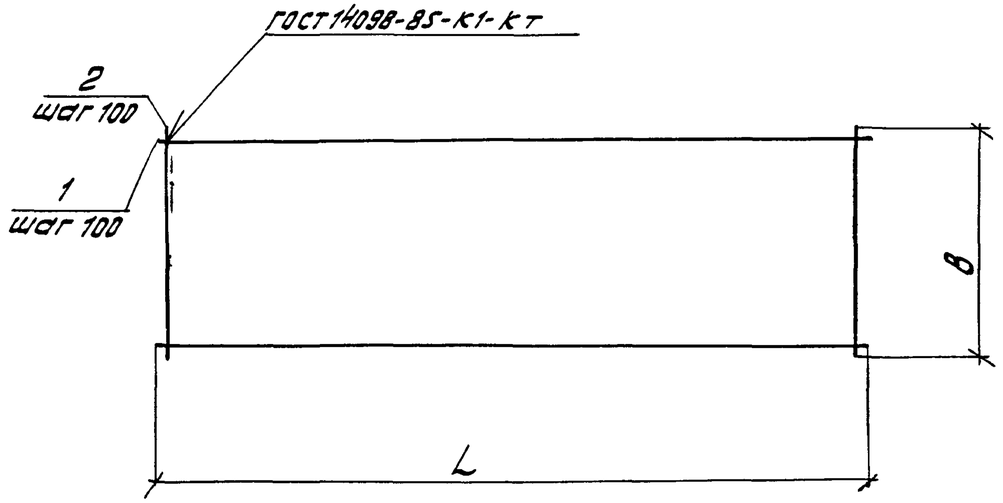

Обозначение	Марка	L	B	Масса, кг
1.100.1-7,6-2 00.00.17	С8	4250	1540	19.06
-01	С10	4300	1680	20,69
-02	С46	1400	1720	6.76
-03	С47	1700	1720	8.16
-04	С48	2800	280	2.29
-05	С7	2800	2420	19.12

Формат	Зона	Поз.	Обозначение	Наименование	кол.	Примечание
				1.100.1-7,6-2 00.00.17		С8
				Детали		
БЧ		1		Ф5ВрI ГОСТ6727-80*, l=4250	16	0.60кг
БЧ		2		Ф5ВрI ГОСТ6727-80*, l=1540	43	0.22кг
				1.100.1-7,6-2 00.00.17-01		С10
				Детали		
БЧ		1		Ф5ВрI ГОСТ6727-80*, l=4300	17	0,61кг
БЧ		2		Ф5ВрI ГОСТ6727-80*, l=1680	43	0.24кг
				1.100.1-7,6-2 00.00.17-02		С46
				Детали		
БЧ		1		Ф5ВрI ГОСТ6727-80*, l=1400	17	0.20кг
БЧ		2		Ф5ВрI ГОСТ6727-80*, l=1720	14	0.24кг
				1.100.1-7,6-2 00.00.17-03		С47
				Детали		
БЧ		1		Ф5ВрI ГОСТ6727-80*, l=1700	17	0.24кг
БЧ		2		Ф5ВрI ГОСТ6727-80*, l=1720	17	0.24кг
				1.100.1-7,6-2 00.00.17-04		С48
				Детали		
БЧ		1		Ф5ВрI ГОСТ6727-80*, l=2800	3	0.39кг
БЧ		2		Ф5ВрI ГОСТ6727-80*, l=280	28	0.04кг
				1.100.1-7,6-2 00.00.17-06		С7
				Детали		
БЧ		1		Ф5ВрI ГОСТ6727-80*, l=2800	24	0.40кг
БЧ		2		Ф5ВрI ГОСТ6727-80*, l=2420	28	0.34кг

Нач.апм	Печерин		12.89	1.100.1-7,6-2 00.00.17
Гл.конст.	Радашкевич			Сетки С8, С10, С46... С48, С7
Рук.гр.	Стабредова			
Провер.	Булгакова			
Разраб.	Степанова			

Стадия	Лист	Листов
Р		1

Сибэниизп г. Новосибирск

Инв.№ подл. | Подпись и дата | Взам. инв.№

копировал Муртазина

Формат А3

Рис.1

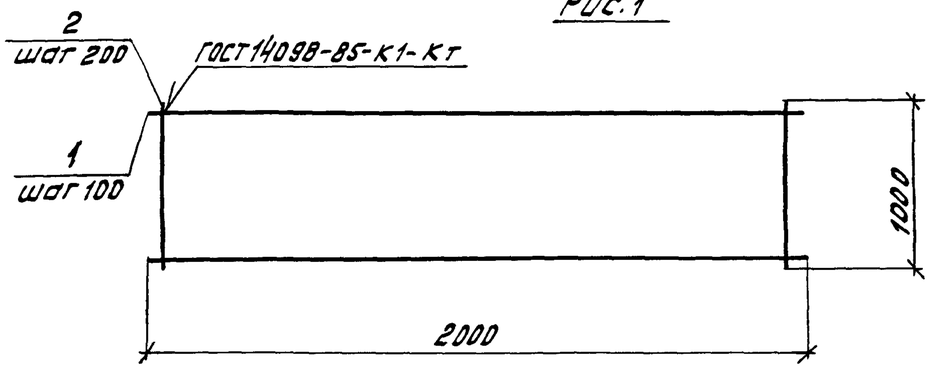

Рис.2

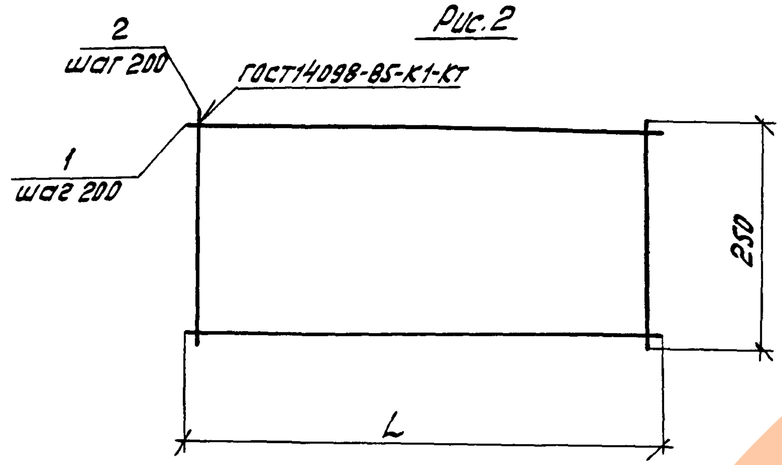

Обозначение	Марка	Рис	L	Масса, кг
1.100.1-7,6-2 00.00.18	С4	1	—	4.20
-01	С41	2	2950	29.06
-02	С43	2	5500	54.15
-03	С42	2	1450	14.45

Формат	Зона	Поз.	Обозначение	Наименование	кол.	Приме-чание
				1.100.1-7,6-2 00.00.18		С4
				Детали		
БЧ		1		Ф5 Вр I ГОСТ 6727-80,* ℓ=2000	10	0.28 кг
БЧ		2		Ф5 Вр I ГОСТ 6727-80,* ℓ=1000	10	0.14 кг
				1.100.1-7,6-2 00.00.18-01		С41
				Детали		
БЧ		1		Ф10 А III ГОСТ 5781-82,* ℓ=2950	13	1.82 кг
БЧ		2		Ф5 Вр I ГОСТ 6727-80,* ℓ=2580	15	0.36 кг
				1.100.1-7,6-2 00.00.18-02		С43
				Детали		
БЧ		1		Ф10 А III ГОСТ 5781-82,* ℓ=5500	13	3.39 кг
БЧ		2		Ф5 Вр I ГОСТ 6727-80,* ℓ=2580	28	0.36 кг
				1.100.1-7,6-2 00.00.18-03		С42
				Детали		
БЧ		1		Ф10 А III ГОСТ 5781-82* ℓ=1450	13	0.89 кг
БЧ		2		Ф5 Вр I ГОСТ 6727-80,* ℓ=2580	8	0.36 кг

Инв.№ подл. | Подпись и дата | Взам.инв.№

Нач.АПМ	Печерин		12.89	1.100.1-7,6-2 00.00.18	
Сл.конс.	Рабашкевич			Сетки С4, С41...С43	Стадия: Р; Лист: ; Листов: 1
Рук.гр.	Стабровова				Сибзниизп г. Новосибирск
Провер.	Булгакова				
Разраб.	Степанова				

Копировал Муртазина

Формат А3

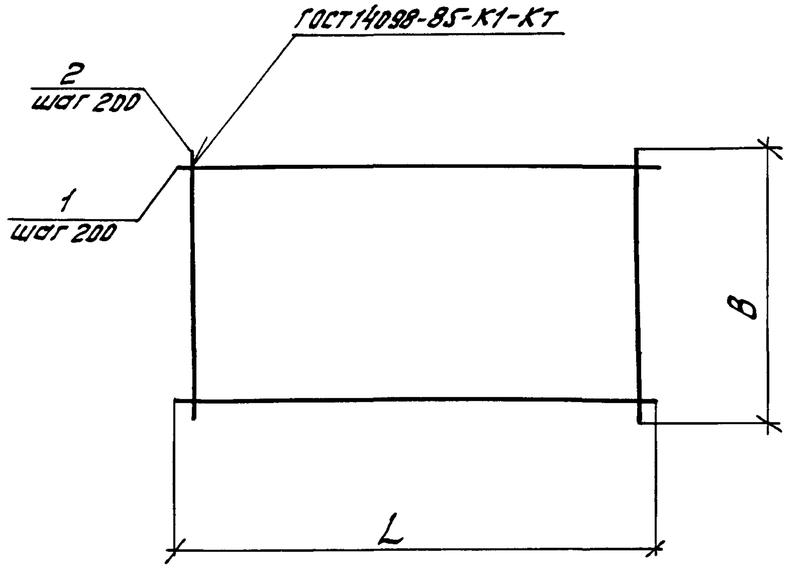

Обозначение	Марка	Размеры, мм L	Размеры, мм B	Масса, кг
1.100.1-7,6-2 00.00.19	С12	2850	2760	11.45
-01	С16	2750	1200	4.72
-02	С23	2950	2620	11,02
-03	С18	2950	1360	5.79
-04	С21	2750	1960	7.82
-05	С29	1650	~~1400~~	3.41

Формат	Зона	Поз.	Обозначение	Наименование	кол.	Примечание
				1.100.1-7,6-2 00.00.19		С12
				Детали		
БЧ		1		ф5 Вр-I ГОСТ 6727-80, *L=2850	14	0.40 кг
БЧ		2		ф5 Вр-I ГОСТ 6727-80, *L=2760	15	0.39 кг
				1.100.1-7,6-2 00.00.19-01		С16
				Детали		
БЧ		1		ф5 Вр-I ГОСТ 6727-80, *L=2750	6	0,39 кг
БЧ		2		ф5 Вр-I ГОСТ 6727-80, *L=1200	14	0.17 кг
				1.100.1-7,6-2 00.00.19-02		С23
				Детали		
БЧ		1		ф5 Вр-I ГОСТ 6727-80, *L=2950	13	0.42 кг
БЧ		2		ф5 Вр-I ГОСТ 6727-80, *L=2620	15	0,37 кг
				1.100.1-7,6-2 00.00.19-03		С18
				Детали		
БЧ		1		ф5 Вр-I ГОСТ 6727-80, *L=2950	7	0.42 кг
БЧ		2		ф5 Вр-I ГОСТ 6727-80, *L=1360	15	0.19 кг
				1.100.1-7,6-2 00.00.19-04		С21
				Детали		
БЧ		1		ф5 Вр-I ГОСТ 6727-80, *L=2750	10	0.39 кг
БЧ		2		ф5 Вр-I ГОСТ 6727-80, *L=1960	14	0.28 кг
				1.100.1-7,6-2 00.00.19-05		С29
				Детали		
БЧ		1		ф5 Вр-I ГОСТ 6727-80, *L=1650	7	0.23 кг
БЧ		2		ф5 Вр-I ГОСТ 6727-80, *L=1400	9	0.20 кг

Инв. № подл. | Подпись и дата | Взам. инв. №

Нач. АПМ	Печерин		12.89
Гл. конст.	Рабошкевич		
Рук. гр.	Стабредова		
Провер.	Булгакова		
Разраб.	Степанова		

1.100.1-7,6-2 00.00.19

Сетки С12, С16, С23, С18, С21, С29

Стадия	Лист	Листов
Р		1

Сибгражданпроект г. Новосибирск

Копировал Муртазина

Формат А3

https://zavodjbi.com/

Рис.1

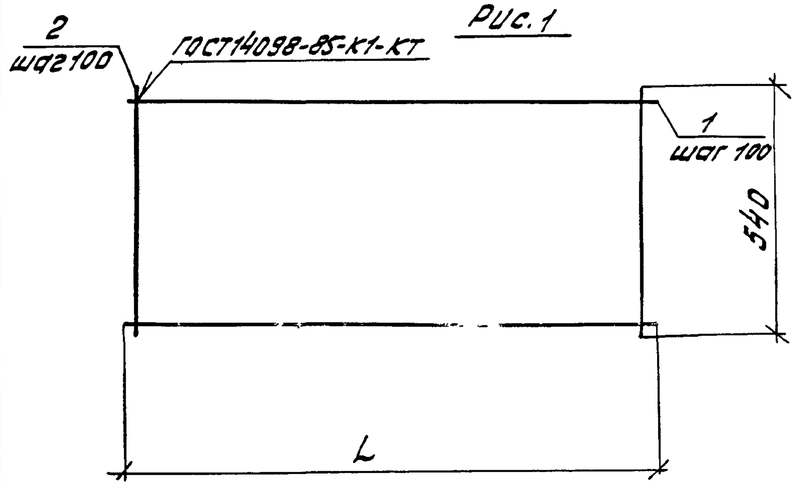

Схема сгибов

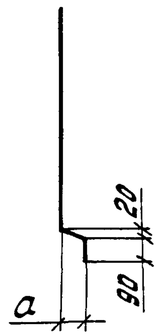

Рис.2

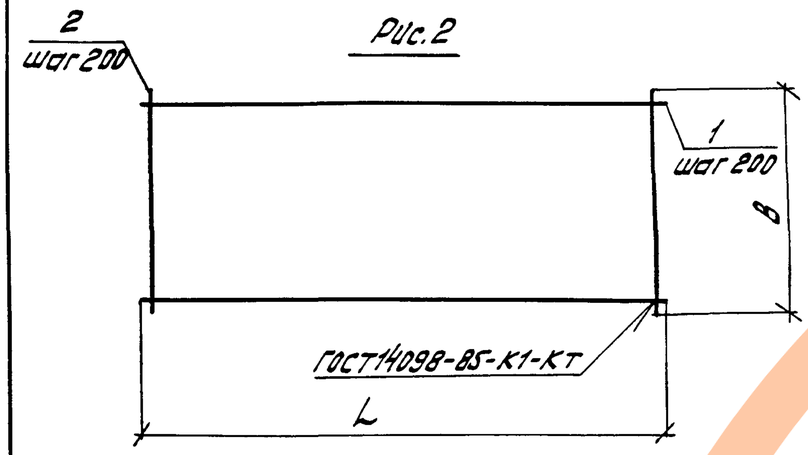

Обозначение	Марка	Рис.	Размеры, мм L	B	a	Масса, кг
1.100.1-7,6-2 00.00.20	С13	1	2750		80	2.90
-01	С20	1	1550		55	1.64
-02	С30	2	2650	1320	—	1.96
-03	С31	2	1650	1320	—	1.19
-04	С28	2	1450	1200	—	2.56
-05	С25	1	1050		80	1.15

Формат	Зона	Поз.	Обозначение	Наименование	Кол.	Примечание
				1.100.1-7,6-2 00.00.20		С13
				Детали		
БЧ		1		Ф4 Вр I ГОСТ 6727-80,* ℓ=2750	6	0.25 кг
БЧ		2		Ф4 Вр I ГОСТ 6727-80,* ℓ=540	28	0.05 кг
				1.100.1-7,6-2 00.00.20-01		С20
				Детали		
БЧ		1		Ф4 Вр I ГОСТ 6727-80,* ℓ=1550	6	0.14 кг
БЧ		2		Ф4 Вр I ГОСТ 6727-80,* ℓ=540	16	0.05 кг
				1.100.1-7,6-2 00.00.20-02		С30
				Детали		
БЧ		1		Ф3 Вр I ГОСТ 6727-80,* ℓ=2650	7	0.14 кг
БЧ		2		Ф3 Вр I ГОСТ 6727-80,* ℓ=1320	14	0.07 кг
				1.100.1-7,6-2 00.00.20-03		С31
				Детали		
БЧ		1		Ф3 Вр I ГОСТ 6727-80,* ℓ=1650	7	0.08 кг
БЧ		2		Ф3 Вр I ГОСТ 6727-80,* ℓ=1320	9	0.07 кг
				1.100.1-7,6-2 00.00.20-04		С28
				Детали		
БЧ		1		Ф5 Вр I ГОСТ 6727-80,* ℓ=1450	6	0.20 кг
БЧ		2		Ф5 Вр I ГОСТ 6727-80,* ℓ=1200	8	0.17 кг
				1.100.1-7,6-2 00.00.20-05		С25
				Детали		
БЧ		1		Ф4 Вр I ГОСТ 6727-80,* ℓ=1050	6	0.10 кг
БЧ		2		Ф4 Вр I ГОСТ 6727-80,* ℓ=540	11	0.05 кг

Инв.№ подл. | Подпись и дата | Взам.инв.№

1.100.1-7,6-2 00.00.20

Нач.АПТ	Печерин		12.89
Гл.конс.	Рабошкевич		
Рук.гр	Стабредова		
Провер.	Булгакова		
Разраб.	Степанова		

Сетки
С13, С20, С30, С31, С28, С25

Стадия	Лист	Листов
Р		1

СибЗНИИЭП
г. Новосибирск

Копировал Муртазина Формат А3

https://zavodjbi.com/

Рис. 1

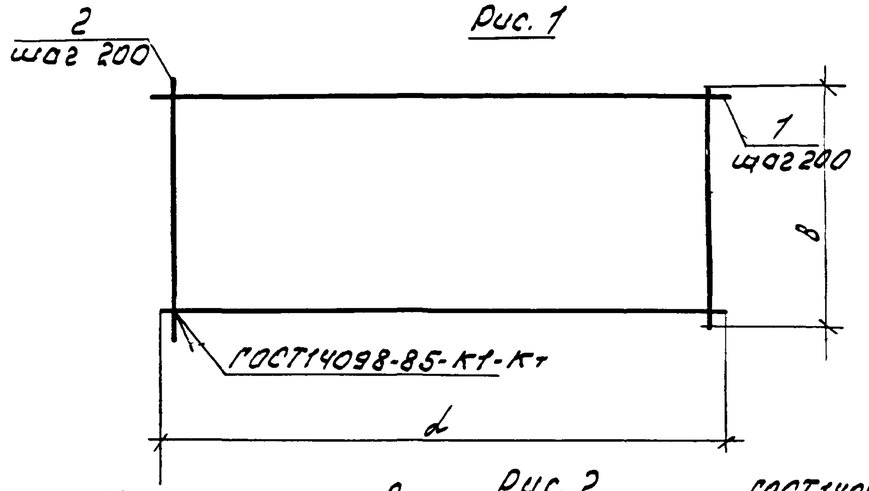

Чертеж - заготовка

Рис. 2

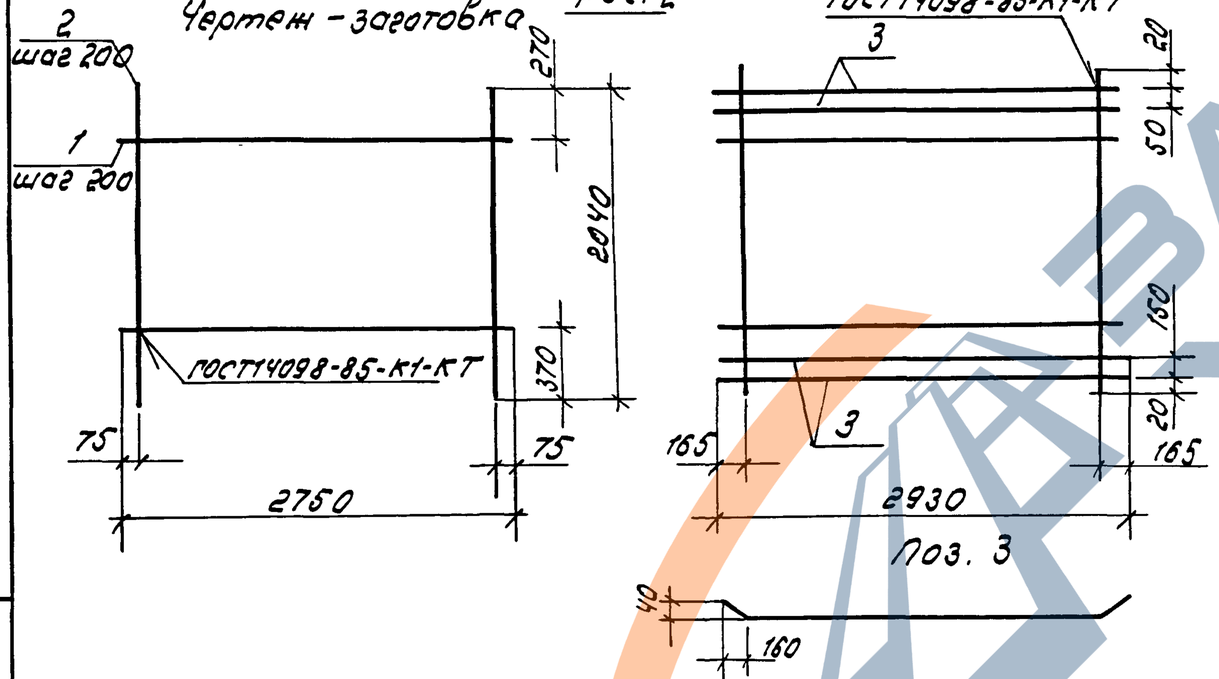

Обозначение	Марка	Рис	Размеры, мм		Масса, кг.
			а	в	
1.100.1-7.6-2 00.00.21	С14	1	2750	2920	14.89
-01	С17	1	2750	1200	6.04
-02	С24	1	2950	2720	14.80
-03	С19	1.	2950	1440	8.20
-04	С22	2	—	—	11.54

Формат	Зона	Поз.	Обозначение	Наименование	кол.	Примечание
				1.100.1-7.6-2 00.00.21		С14
				Детали		
Б4.		1		ф6А III ГОСТ5781-82*, ℓ=2750	15	0.61 кг
Б.4		2		ф58р I ГОСТ6727-80*, ℓ=2920	14	0.41 кг
				1.100.1-7.6-2 00.0021-01		С17
				Детали		
Б4.		1		ф6А III ГОСТ5781-82*, ℓ=2750	6	0.61 кг
Б4		2		ф58р I ГОСТ6727-80*, ℓ=1200	14	0.17 кг
				1.100.1-7.6-2 00.0021-02		С24
				Детали		
Б.4.		1		ф6А III ГОСТ5781-82*, ℓ=2950	14	0.65кг
Б.4.		2		ф58р I ГОСТ6727-80*, ℓ=2720	15	0.38 кг
				1.100.1-7.6-2 00.0021-03		С19
				Детали		
Б.4.		1		ф6А III ГОСТ5781-82*, ℓ=2950	8	0.65 кг
Б.4		2		ф58р I ГОСТ6727-80*, ℓ=1440	15	0.20кг
				1.100.1-7.6-2 00.0021-04		С22
				Детали		
Б.4.		1		ф6А III ГОСТ5781-82*, ℓ=2750	8	0.61 кг
Б.4.		2		ф58р I ГОСТ6727-80*, ℓ=2040	14	0.29 кг
		3		ф6А III ГОСТ5781-82* ℓ=2940	4	0.65кг

Инв.№подл. | Подпись и дата | Взам. инв.№

Нач. АПК	Тачерин		12.89	1.100.1-7.6-2 00.00.21	
Гл. конс.	Родошкевич			Сетка С14, С17, С2, С19, С22	Стадия: Р; Лист: 1; Листов: 1
Рук. гр.	Ставредова				СибЗНИИЭП г. Новосибирск
Провер.	Булгакова				
Разраб.	Степанова				

Копир. Мод

Формат А3

Рис.1

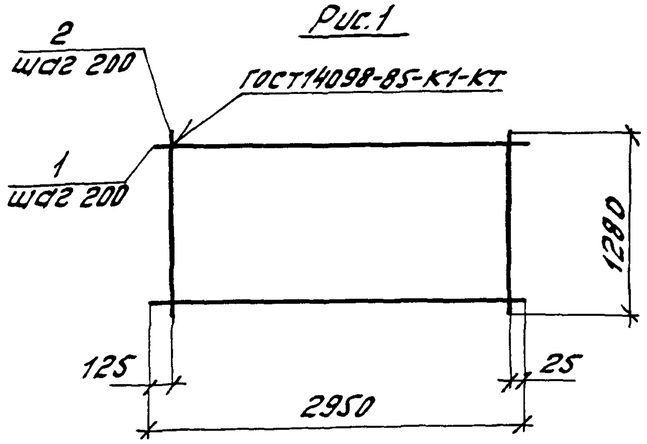

Рис.2

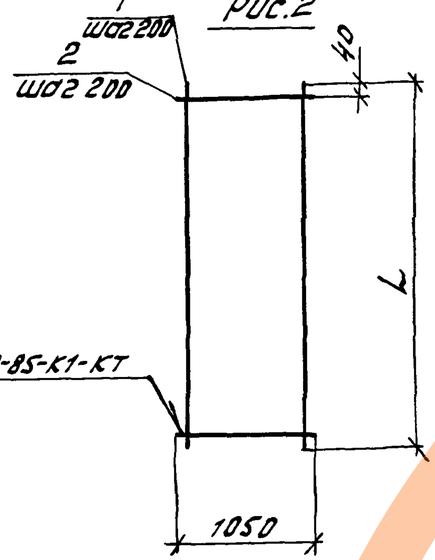

Обозначение	Марка	Рис.	L	Масса, кг
1.100.1-7,6-2 00.00.22	С26	1	—	5,64
-01	С27	1	—	8.75
-02	С50	2	3300	5.31
-03	С51	2	3220	7,94

Формат	Зона	Поз.	Обозначение	Наименование	кол.	Приме-чание
				1.100.1-7,6-2 00.00.22		С26
				Детали		
БЧ		1		ф5 Вр I ГОСТ 6727-80,* L=2950	7	0.42кг
БЧ		2		ф5 Вр I ГОСТ 6727-80,* L=1280	15	0.18кг
				1.100.1-7,6-2 00.00.22-01		С27
				Детали		
БЧ		1		ф6 А III ГОСТ 5781-82,* L=2950	7	0,65кг
БЧ		2		ф6 А III ГОСТ 5781-82,* L=1280	15	0.28кг
				1.100.1.7,6-2 00.00.22-02		С50
				Детали		
БЧ		1		ф5 Вр I ГОСТ 6727-80,* L=3300	6	0.46кг
БЧ		2		ф5 Вр I ГОСТ 6727-80,* L=1050	17	0.15кг
				1.100.1-7,6-2 00.00.22-03		С51
				Детали		
БЧ		1		ф6 А III ГОСТ 5781-82,* L=3220	6	0.71кг
БЧ		2		ф6 А III ГОСТ 5781-82,* L=1050	16	0.23кг

Инв.№ подл. | Подпись и дата | Взам.инв.№

Нач.АПМ	Печерин		12.89	1.100.1-7,6-2 00.00.22	
Гл.конс.	Рабашкевич			Сетки С26, С27, С50, С51	Стадия: Р; Лист: ; Листов: 1
Рук.гр.	Ставроедова				СибЗНИИЭП г. Новосибирск
Провер.	Булгакова				
Раздраб.	Степанова				

Копировал Муртазина

Формат А3

Рис.1

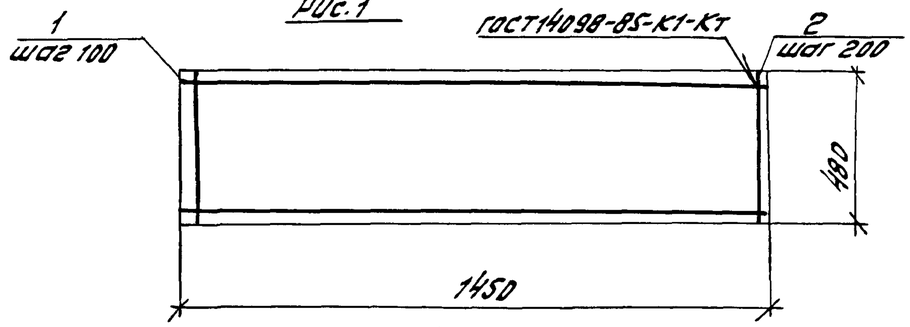

Рис.2

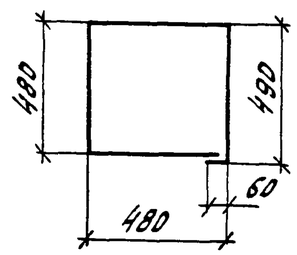

Развертка

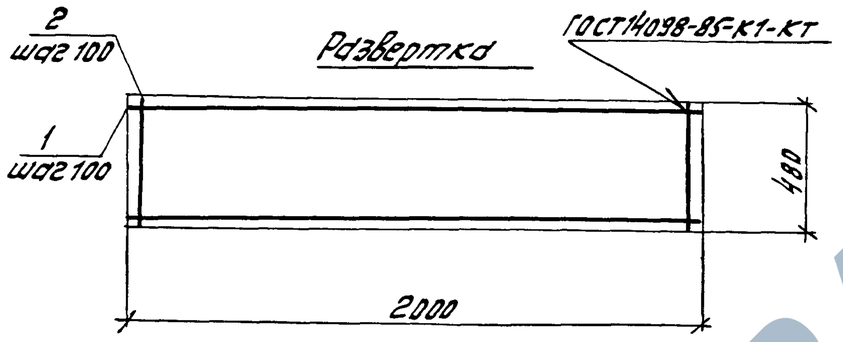

Рис.3

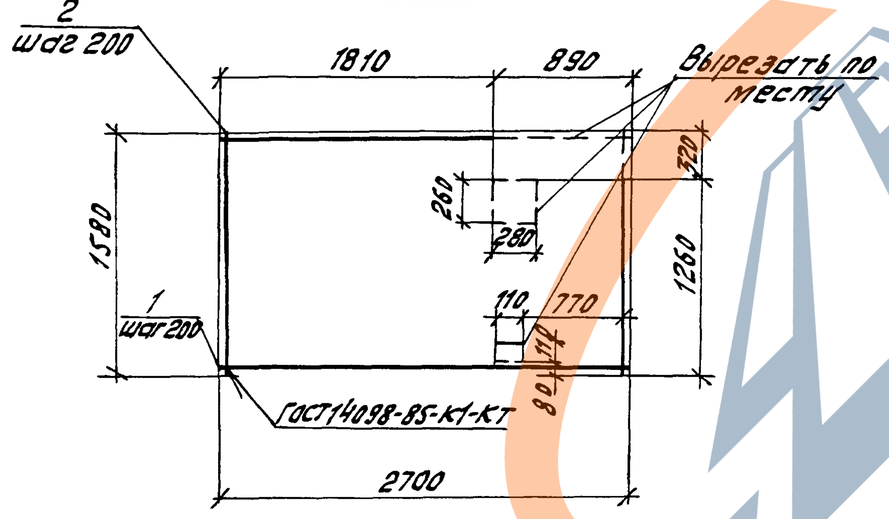

Формат	Зона	Поз.	Обозначение	Наименование	Кол.	Примечание
				1.100.1-7,6-2 00.00.23		С-49
				Детали		
Б4		1		Ф12А-III ГОСТ5781-82*ℓ=1450	5	1.29кг
Б4		2		Ф6АI ГОСТ5781-82*ℓ=480	8	0.11кг
				1.100.1-7,6-2 00.00.23-01		С44
				Детали		
Б4		1		Ф6А-III ГОСТ5781-82*ℓ=2000	5	0.44кг
Б4		2		Ф6А-III ГОСТ5781-82*ℓ=480	20	0.11кг
				1.100.1-7,6-2 00.00.23-02		С45
				Детали		
Б4		1		Ф5Вр-I ГОСТ6727-80*ℓ=2700	8	0.38кг
Б4		2		Ф3Вр-I ГОСТ6727-80*ℓ=1580	14	0.08кг

Обозначение	Марка	Рис.	Масса, кг
1.100.1-7,6-2 00.00 23	С49	1	7.33
-01	С44	2	4.40
-02	С45	3	4.16

Инв.№ подл. | Подпись и дата | Взам. инв.№

Нач.АПМ	Печерин		12.89	1.100.1-7,6-2 00.00.23
Гл.конс.	Рабашкевич			Сетка С49, С44, С45
Рук.гр.	Стабредова			Стадия: Р; Лист: ; Листов: 1
Провер.	Булгакова			СибЗНИИЭП г. Новосибирск
Разраб.	Степанова			

Копировал Муртазина

Формат А3

Рис. 1

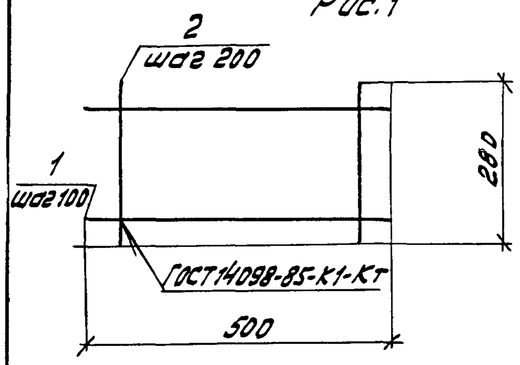

Схема сгиба

Рис. 2

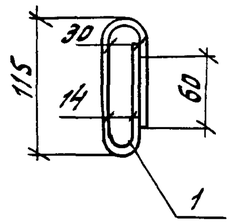

Обозначение	Марка	Рис.	Масса ед. кг.
1.100.1-7,6-2 00.00.24	С15	1	0.12
-01	КР33	2	0.32

Формат	Зона	Поз.	Обозначение	Наименование	Кол.	Примечание
				1.100.1-7,6-2 00.00.24		С15
				Детали		
БЧ		1		ф38 AI ГОСТ 6727-80*, ℓ=500	3	0.026кг
БЧ		2		ф38 AI ГОСТ 6727-80*, ℓ=280	3	0.014кг
				1.100.1-7,6-2 00.00.24-01		КР33
				Детали		
БЧ		1		ф12 AI ГОСТ 5781-80* ℓ=360	1	0.32кг

Инв. № подл. | Подпись и дата | Взам. инв. №

Нач. АПМ	Печерин		12.89
Гл. конст.	Рабошкевич		
Рук. гр.	Стаброва		
Провер.	Булгакова		
Разраб.	Степанова		

1.100.1.7.6-2 00.00.24

Фиксатор С15
кольцо КР33

Стадия	Лист	Листов
Р		1

СибЗНИИЭП
г. Новосибирск

Формат А4

Поз. 4

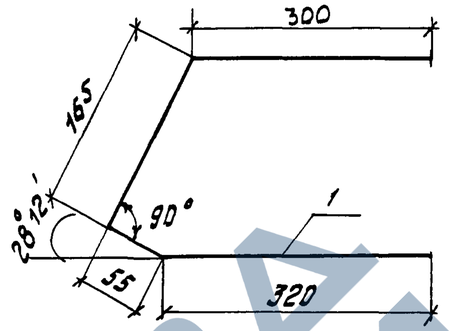

Поз. 5

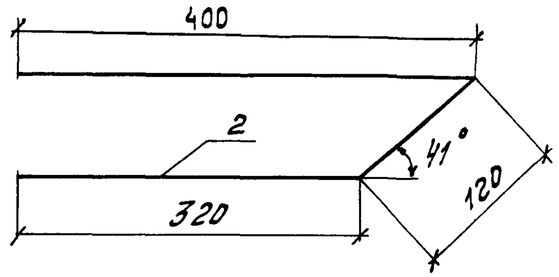

Формат	Зона	Поз.	Обозначение	Наименование	Кол.	Примечание
				1.100.1-7,6-2 00.00.25		поз. 4
				Детали		
БЧ		1		ф10 AI ГОСТ 5781-82*, ℓ=840	1	0,52 кг
				1.100.1-7,6-2 00.00.25-01		поз. 5
				Детали		
БЧ		2		ф10 AI ГОСТ 5781-82* ℓ=840	1	0.52кг

Инв. № подл. | Подпись и дата | Взам. инв. №

Нач. АПМ	Печерин		12.89
Гл. конс.	Рабошкевич		
Рук. гр.	Стаброва		
Провер.	Булгакова		
Разраб.	Степанова		

1.100.1-7,6-2 00.00.25

Поз. 4, поз. 5

Стадия	Лист	Листов
Р		1

СибЗНИИЭП
г. Новосибирск

копиров. Муртазина

Формат А4

https://zavodjbi.com/

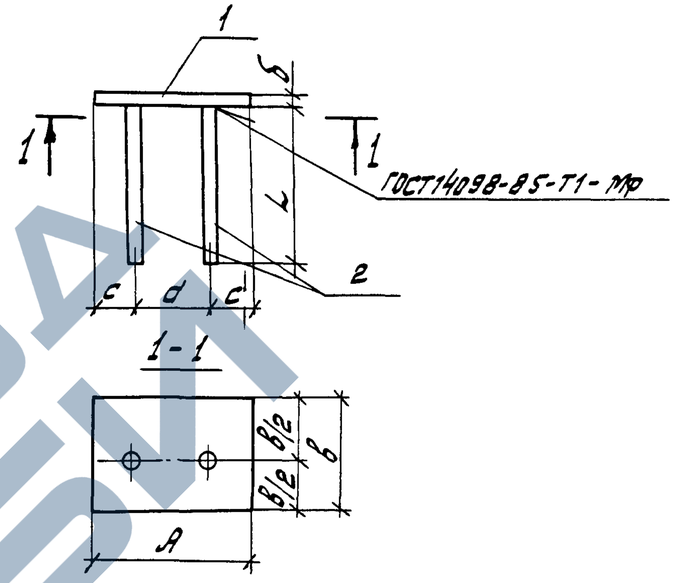

Обозначение	Марка	Размеры, мм						Масса, кг
		A	B	L	δ	c	d	
1.100.1-7,6-2 00.00.26	М1	80	60	90	4	20	40	0,27
-01	М9	80	60	150	4	20	40	0,33
-02	М3	120	60	200	6	25	70	0,58

Нач.АПМ	Печерин		12.89
Гл.конст.	Радошкевич		
Рук.гр.	Стабредова		
Провер.	Булгакова		
Разраб.	Кнауб		

1.100.1-76-2 00.00.26 сб

Изделие закладное М1; М9; М3

Стадия	Лист	Листов
Р		1

Сибэнниэп г. Новосибирск

Копировал Муртазина Формат А4

Обозначение	Наименование	Кол. на испол. 01	Кол. на испол. 02	Примечание
	Документация			
1.100.1-7.6-2 00.00.26сб	Сборочный чертеж	X	X	
	Детали			
ГОСТ 19903-74*	-4х60, L=80	1	1	0.15кг
	-6х60, L=120	1	1	0.34кг
ГОСТ 5781-82*	А-II-10, L=90	2	2	0.06кг
	А-II-10, L=150	2	2	0.09кг
	А-II-10, L=200	2	2	0.12кг
		БЧ	БЧ	

Инв.№ подл. | Подпись и дата | Взам.инв.№

https://zavodjbi.com/

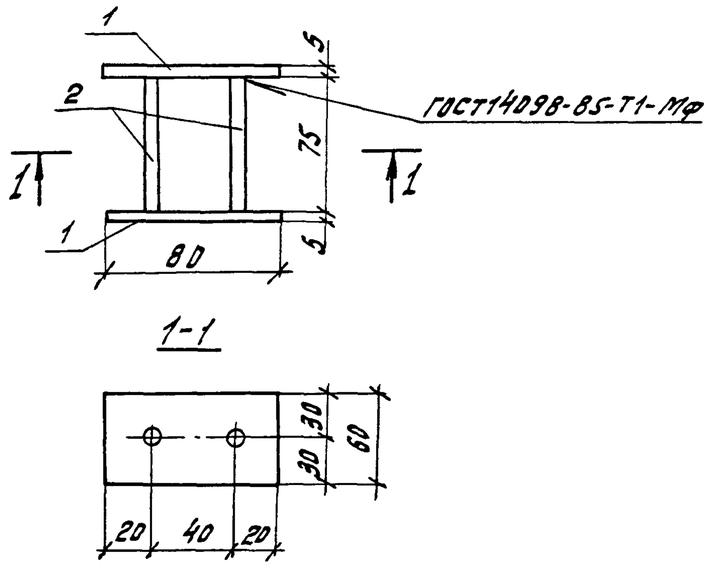

Формат	Зона	Поз.	Обозначение	Наименование	кол.	Примечание
				Детали		
				ГОСТ19903-74*		
БЧ		1		-4х60; L=80	2	0.15кг
				ГОСТ5781-82*		
БЧ		2		А-II-10, С=75	2	0.05кг

Масса изделия- 0.40кг

				1.100.1-7,6-2	00.00.27			
Нач.АПМ	Печерин		12.89	Изделие закладное М2		Стадия	Лист	Листов
Гл.конст.	Рабашкевич					Р		1
Рук.гр.	Стабредова					СибЗНИИЭП г. Новосибирск		
Провер.	Булгакова							
Разраб.	Кнауб							

Инв.№ подл. | Подпись и дата | Взам.инв.№

Формат А4

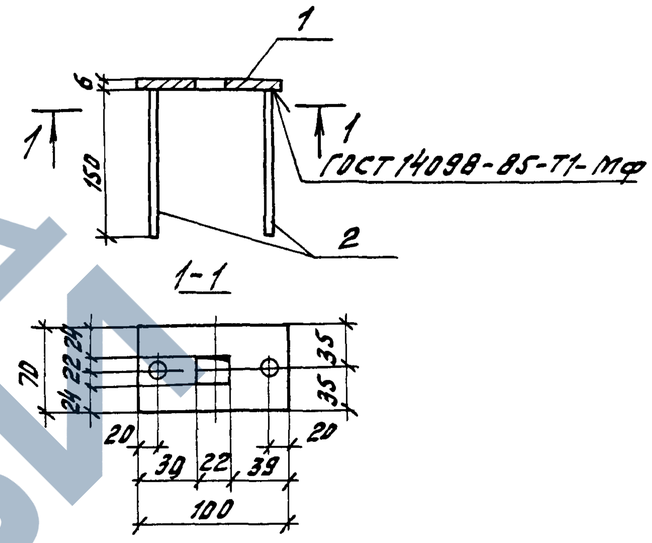

Формат	Зона	Поз.	Обозначение	Наименование	кол.	Примечание
				Детали		
				ГОСТ19903-74*		
БЧ		1		-6х70; L=100	1	0.33кг
				ГОСТ5781-82*		
БЧ		2		А-II-10, L=150	2	0,09

Масса изделия- 0,51 кг

				1.100.1-7,6-2	00.00.28			
Нач.АПМ	Печерин		12.89	Изделие закладное М4		Стадия	Лист	Листов
Гл.конс.	Рабашкевич					Р		1
Рук.гр.	Стабредова					СибЗНИИЭП г. Новосибирск		
Провер.	Булгакова							
Разраб.	Кнауб							

Инв.№ подл. | Подпись и дата | Взам.инв.№

Копировал Муртазина

Формат А4

https://zavodjbi.com/

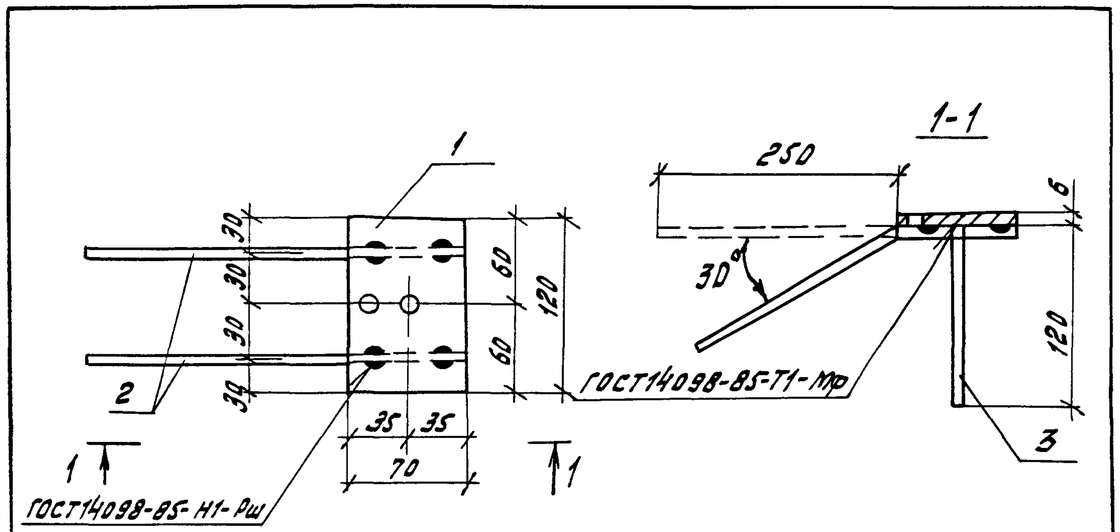

Формат	Зона	Поз.	Обозначение	Наименование	Кол.	Примечание
				Детали:		
				ГОСТ 19903-74*		
БЧ		1		-6х70; L = 120	1	0.40
				ГОСТ5781-82*; А-II-10		
БЧ		2		L = 310	2	0.19
БЧ		3		L = 120	1	0.07

Масса изделия – 0.85 кг

Нач.АПМ	Печерин		12.89	1.100.1-7.6-2	00.00.29
Гл.конст.	Рабошкевич				
Рук.гр.	Стабребова			Изделие закладное М5	Стадия: Р; Лист: ; Листов: 1
Провер.	Булгакова				Сибзниизп г. Новосибирск
Разраб.	Кнауб				

Инв.№ подл. | Подпись и дата | Взам.инв.№

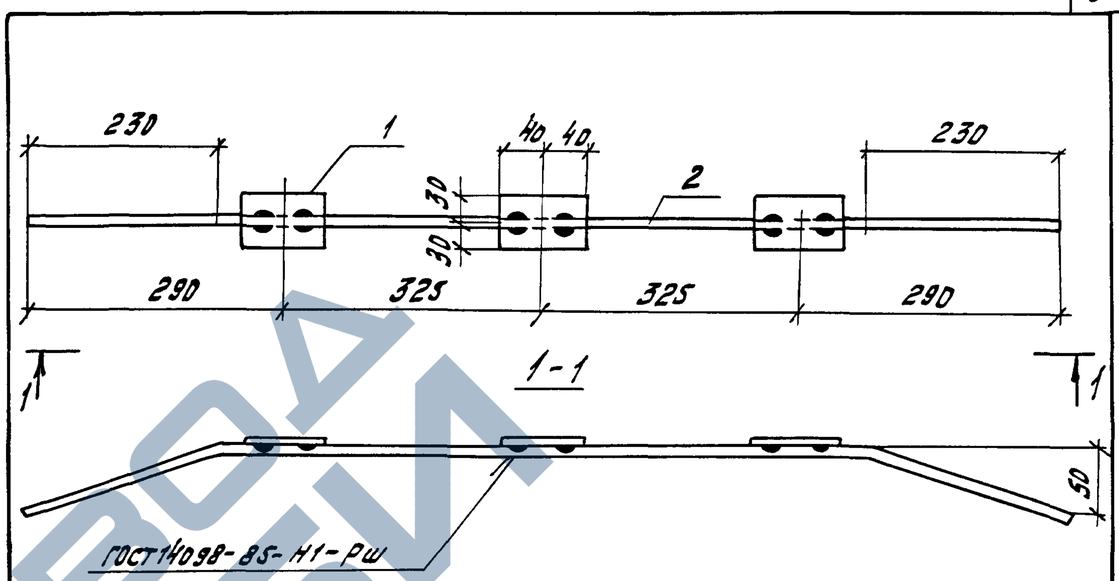

Формат	Зона	Поз.	Обозначение	Наименование	Кол.	Примечание
				Детали		
				ГОСТ 19903-74*		
БЧ		1		-6х60; L = 80	3	0.23
				ГОСТ5781-82*		
БЧ		2		В-II-10; L = 1230	1	0.76

Масса изделия – 1,45 кг

Нач.АПМ	Печерин		12.89	1.100.1-7.6-2	00.00.30
Гл.конст.	Рабошкевич				
Рук.гр.	Стабребова			Изделие закладное М6	Стадия: Р; Лист: ; Листов: 1
Провер.	Булгакова				Сибзниизп г. Новосибирск
Разраб.	Кнауб				

Инв.№ подл. | Подпись и дата | Взам.инв.№

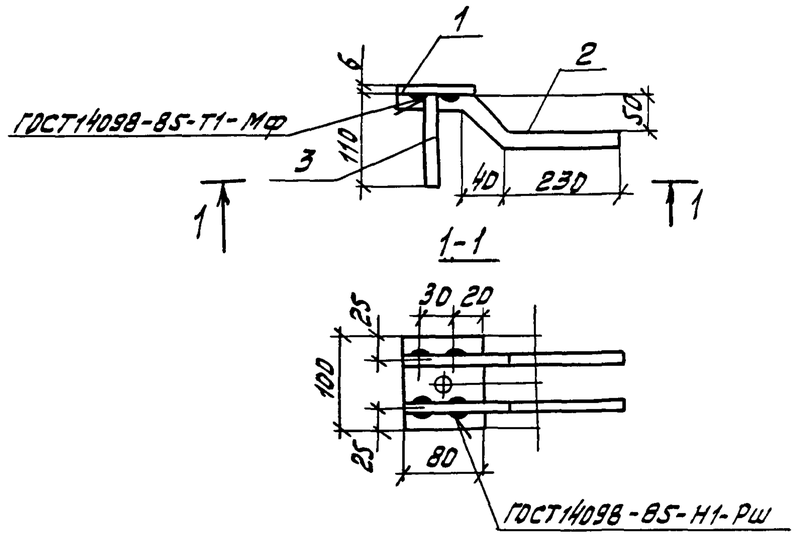

Формат	Зона	Поз.	Обозначение	Наименование	Кол.	Примечание
				Детали		
				ГОСТ 19903-74*		
БЧ		1		-6х80, L=100	1	0.38кг
				ГОСТ5781-82*		
БЧ		2		А-II-10, L=360	2	0.22кг
БЧ		3		А-II-10, L=110	1	0.07кг

Масса изделия - 0,89 кг

Нач.АПМ	Печерин		12.89	1.100.1-7.6-2 00.00.31	
Гл.конст.	Рабашкевич			Изделие закладное М7	Стадия: Р; Лист: ; Листов: 1
Рук.гр.	Стаброва				СибЗНИИЭП г. Новосибирск
Провер.	Булгакова				
Разраб.	Кнауб				

Инв.№ подл. | Подпись и дата | Взам.инв.№

Формат А4

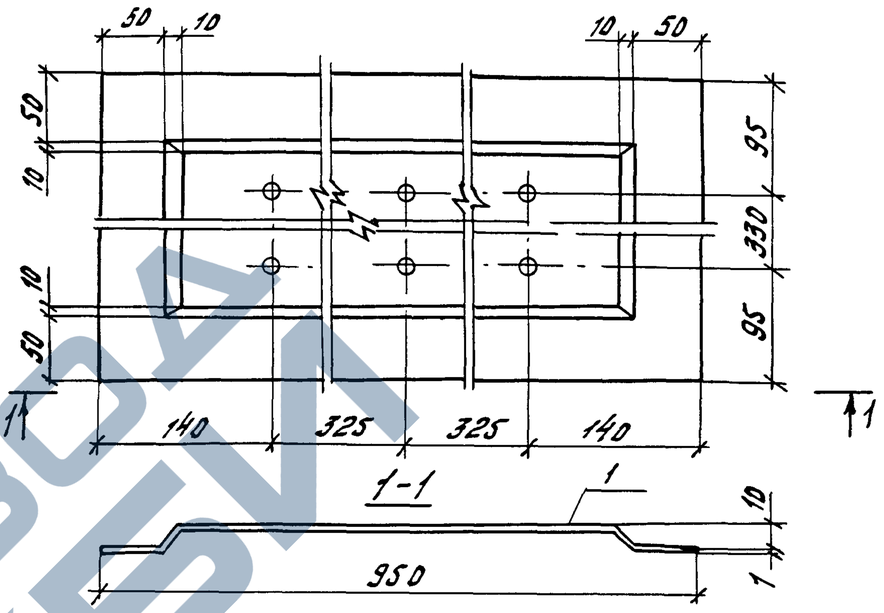

Формат	Зона	Поз.	Обозначение	Наименование	Кол.	Примечание
				Детали		
				ГОСТ 19904-74*		
БЧ		1		-1х520; L=950	1	3.85

Масса изделия - 3.85 кг.

Нач.АПМ	Печерин		12.89	1.100.1-7.6-2 00.00.32	
Гл.конст.	Рабашкевич			Изделие закладное М8	Стадия: Р; Лист: ; Листов: 1
Рук.гр	Стаброва				СибЗНИИЭП г. Новосибирск
Провер.	Булгакова				
Разраб.	Кнауб				

Инв.№ подл. | Подпись и дата | Взам.инв.№

копировал Муртазина

Формат А4

https://zavodjbi.com/

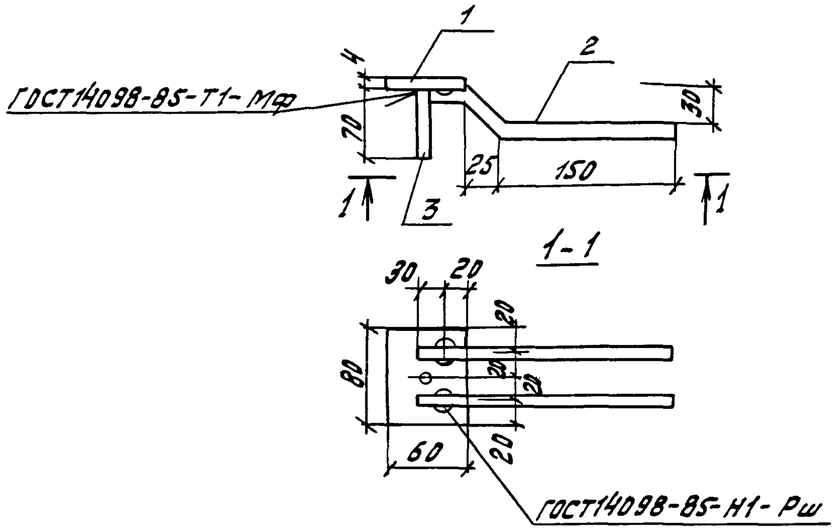

Формат	Зона	Поз.	Обозначение	Наименование	кол.	Примечание
				Детали		
				ГОСТ 19903-74*		
БЧ		1		-4х60, L=80	1	0,15 кг
				ГОСТ 5781-82*		
БЧ		2		А-II-10, L=240	2	0,15 кг
БЧ		3		А-II-10, L=70	1	0,04 кг

Масса изделия - 0,49 кг

Нач.АПМ	Печерин		12.89	1.100.1-7,6-2	00.00.33	
Гл.конст.	Рабашкевич			Изделие закладное М10	Стадия: Р; Лист: ; Листов: 1	
Рук.гр.	Стабредова				СибЗНИИЭП г. Новосибирск	
Провер.	Булгакова					
Разраб.	Кнауб					

Инв.№подл. | Подпись и дата | Взам.инв.№

Формат А4

1-1

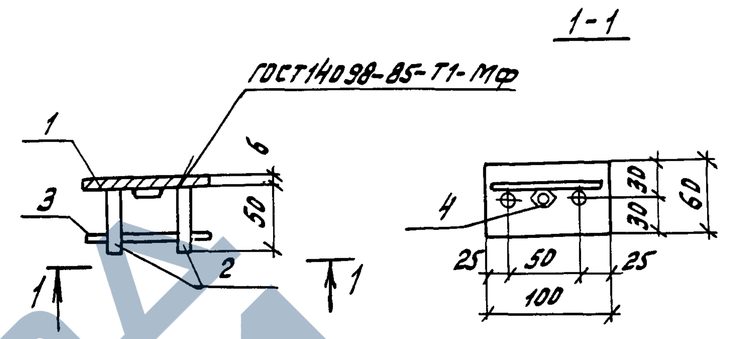

Формат	Зона	Поз.	Обозначение	Наименование	кол.	Примечание
				Детали		
				ГОСТ 19903-74*		
БЧ		1		-6х60 L=100	1	0.28кг
				ГОСТ 5781-82* А-II-10		
БЧ		2		L=50	2	0.03кг
БЧ		3		L=80	1	0.05кг
				ГОСТ 5915-81		
БЧ		4		Гайка 2М16	1	0.035кг

Масса изделия - 0.43кг

Нач.АПМ	Печерин		12.89	1.100.1-7,6-2	00.00.34	
Гл.конст.	Рабашкевич			Изделие закладное М11	Стадия: Р; Лист: ; Листов: 1	
Рук.гр.	Стабредова				СибЗНИИЭП г. Новосибирск	
Провер.	Булгакова					
Разраб.	Кнауб					

Инв.№подл. | Подпись и дата | Взам.инв.№

Копировал Муртазина

Формат А4

https://zavodjbi.com/

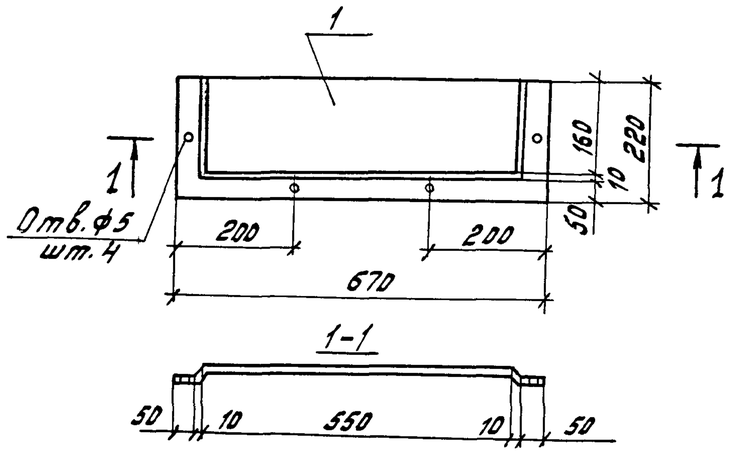

Формат	Зона	Поз.	Обозначение	Наименование	Кол.	Примечание
				Детали		
				ГОСТ 19904-74*		
БЧ		1		-1х680, L = 220	1	1,17 кг

Масса изделия - 1.17 кг

				1.100.1-7,6-2		00.00.35	
Нач.АПМ	Печерин		12.89	Изделие закладное М12	Стадия	Лист	Листов
Гл.конст.	Раздышкевич				Р		1
Рук.гр.	Стабребова				СибЗНИИЭП г. Новосибирск		
Провер.	Булгакова						
Разраб.	Кнауб						

Инв.№ подл. | Подпись и дата | Взам.инв.№

Формат А4

Стадия	Лист	Листов

СибЗНИИЭП г. Новосибирск

Формат А4

https://zavodjbi.com/

https://zavodjbi.com/

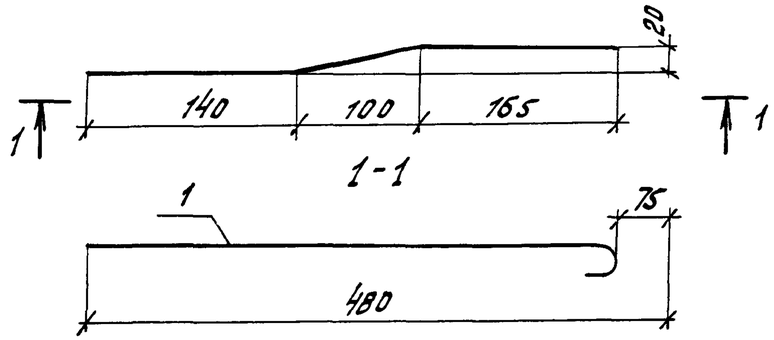

Формат	Зона	Поз.	Обозначение	Наименование	кол.	Примечание
				Детали		
				ГОСТ 5781-82*		
				А-I-12; L=480	1	0,43 кг

Инв.№ подл. | Подпись и дата | Взам.инв.№

Нач.АПМ	Печерин		12.89
Гл.конст.	Радашкевич		
Рук.гр.	Стабредова		
Провер.	Булгакова		
Разраб.	Кнауб		

1.100.1-7,6-2 00.00.36

Анкер А-1

Стадия	Лист	Листов
Р		1

СибЗНИИЭП г.Новосибирск

Формат А4

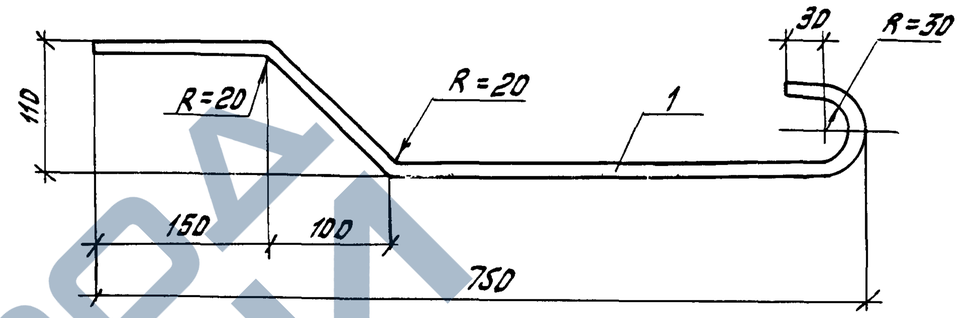

Формат	Зона	Поз.	Обозначение	Наименование	кол.	Примечание
				Детали		
				ГОСТ 5781-82*		
		1		А-I-12, L=960	1	0,85 кг

Инв.№ подл. | Подпись и дата | Взам.инв.№

Нач.АПМ	Печерин		12.89
Гл.конст.	Радашкевич		
Рук.гр.	Стабредова		
Провер.	Бычакова		
Разраб.	Кнауб		

1.100.1-7,6-2 00.00.37

Анкер АВ-1

Стадия	Лист	Листов
Р		1

СибЗНИИЭП г.Новосибирск

копир. Муртазина

Формат А4

https://zavodjbi.com/

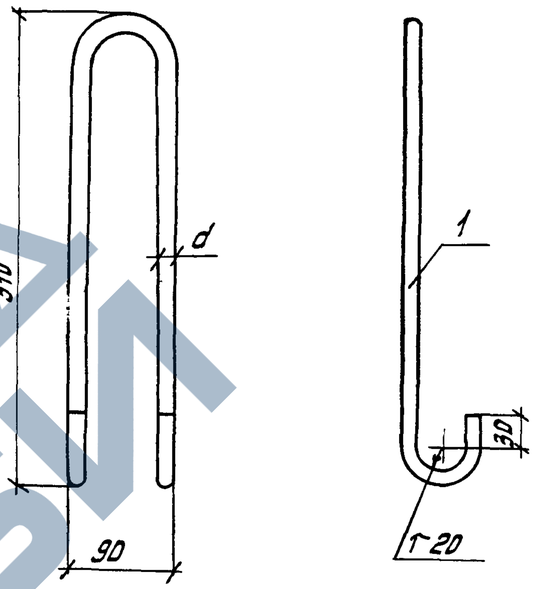

Обозначение	Марка	d, мм	Масса, кг
1.100.1-7,6-2 00.00.38	П1	14	1,59
-01	П5	12	1,16
-02	П8	10	0,81
-03	П10	14	1,59

1.100.1-7,6-2 00.00.38 СБ

Нач.АПМ	Печерин		12.89
Гл.конст.	Радашкевич		
Рук.гр.	Стабредова		
Провер.	Булгакова		
Разраб.	Степанова		

Петля П1, П5, П8, П10

Стадия	Лист	Листов
Р		1

Сибзниизп г. Новосибирск

Инв.№ подл. | Подпись и дата | Взам.инв.№

Формат	Зона	Поз.	Обозначение	Наименование	Кол. на исполн. 01	02	03					Примечание
				Документация								
А4			1.100.1-7,6-2 00.00.38 СБ	Сборочный чертеж	×	×	×	×				
				Детали								
				ГОСТ 5781-82*								
Б4		1		АС-II-14, L=1320	1							1,59 кг
Б4		1		А-I-12, L=1310		1						1,16 кг
Б4		1		А-I-10, L=1310			1					0,81 кг
Б4		1		А-I-14, L=1310				1				1,59 кг

1.100.1-7,6-2 00.00.38

Стадия	Лист	Листов
Р		1

Петля П1, П5, П8, П10

Сибзниизп г. Новосибирск

Нач.АПМ	Печерин		12.89
Гл.конст.	Радашкевич		
Рук.гр.	Стабредова		
Провер.	Булгакова		
Разраб.	Кнауб		

ЗАВОД КБИ

Обозначение	Наименование	Кол. на испол. 01	02	03	04	05	06	07	08	Примечание
	Документация:									
1.100.1-7.6-2 00.00.39 СБ	Сборочный чертеж:	X	X	X	X	X	X	X	X	
	Детали:									
	ГОСТ 5781-82*									
А4 Б.Ч	Ас-II-16; L = 1450	1								2.29
А4 Б.Ч	Ас-II-14; L = 1320		1							1.59
А4 Б.Ч	Ас-II-12; L = 1100			1						0.97
А4 Б.Ч	А-I-10; L = 950				1					0.59
А4 Б.Ч	А-I-8; L = 990					1				0.39
А4 Б.Ч	Ас-II-10; L = 950						1			0.59
А4 Б.Ч	А-I-6; L = 715							1		0.16
А4 Б.Ч	А-I-8; L = 1070								1	0.42
А4 Б.Ч	А-I-12; L = 1100									0.97

1.100.1-7.6-2	00.00.39			
Петля П2...П9 П11...П13		Стадия Р	Лист	Листов 1
		Сибэнииэп г. Новосибирск		
Нач.АПМ Печерин	12.89			
Гл.конст. Радашкевич				
Рук.гр. Стаброва				
Провер. Булгакова				
Разраб. Кнауб				

Инв.№ подл. | Подпись и дата | Взам.инв.№

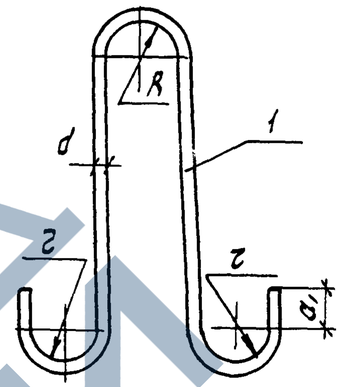

Обозначение	Марка	Размеры, мм d	R	r	a_1	H	Масса, кг.
1.100.1-7,6-2 00.00.39	П2	16	30	30	50	560	2.29
-01	П3	14	30	30	50	530	1.59
-02	П4	12	30	20	30	460	0.97
-03	П6	10	30	20	30	380	0.59
-04	П7	8	30	20	30	370	0.39
-05	П9	10	30	20	30	380	0.59
-06	П11	6	30	20	30	260	0.16
-07	П12	8	30	20	30	440	0.42
-08	П13	12	30	20	30	460	0.97

Инв.№ подл. | Подпись и дата | Взам.инв.№

1.100.1-7,6-2	00.00.39 СБ			
Нач.АПМ Печерин	12.89	Петля П2... П9, П11... П13	Стадия Р	Лист	Листов 1
Гл.конст. Радашкевич			Сибэнииэп г. Новосибирск		
Рук.гр. Стаброва					
Провер. Булгакова					
Разраб. Кнауб					

Копировал Муртазина Формат А3

ЗАВОД ЖБИ

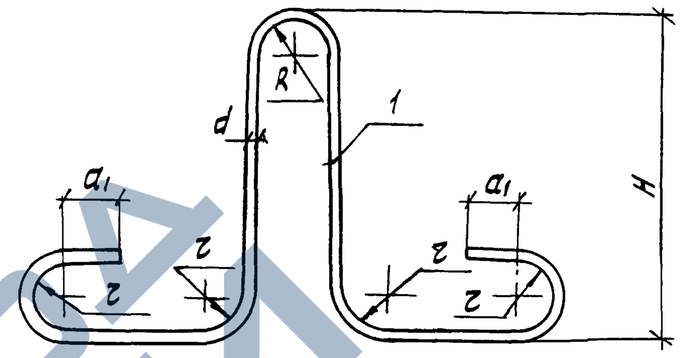

Обозначение	Марка	Размеры, мм					Масса, кг
		d	R	r	a_1	H	
1.100.1-7,6-2 00.00.40	П14	10	30	20	30	240	0,76
-01	П15	8	30	20	30	160	0,33

1.100.1-7,6-2 00.00.40 СБ

Нач.АПМ	Печерин		12.89
Гл.конст.	Радашкевич		
Рук.гр.	Стабредова		
Провер.	Булгакова		
Разраб.	Кнауб		

Петля П14
П15

Стадия	Лист	Листов
Р		1

СибЗНИИЭП
г. Новосибирск

Инв.№ подл. | Подпись и дата | Взам.инв.№

Формат	Зона	Поз.	Обозначение	Наименование	Кол. на исполн. 01	02						Примечание
				Документация								
А4			1.100.1-7,6-2 00.00.40 СБ	Сборочный чертеж								
				Детали								
				ГОСТ 5781-82*								
БЧ		1		Ас-II-10, L=1230	1							0,76 кг
БЧ		1		А-I-8, L=830		1						0,33 кг

Нач.АПМ	Печерин		12.89
Гл.конст.	Радашкевич		
Рук.гр.	Стабредова		
Провер.	Булгакова		
Разраб.	Кнауб		

1.100.1-7,6 00.00.40

Петля П14, П15

Стадия	Лист	Листов
Р		1

СибЗНИИЭП
г. Новосибирск

Инв.№ подл. | Подпись и дата | Взам.инв.№

копировал Муртазина

Формат А4

Инв.№ подл.	Подпись и дата	Взам.инв.№

Формат	Зона	Поз.	Обозначение	Наименование	кол. на исполн. 01	Примечание
				Документация		
А4			1.100.1-7,6-2 00.00.41 СБ	Сборочный чертеж	Х Х	
				Детали		
				ГОСТ 5781-82*		
Б.Ч		1		Ас-II-10; L=850	1	0.52
Б.Ч		1		Ас-II-14; L=1000	1	1.21

				1.100.1-7,6-2	00.00.41		
Нач.АПМ	Печерин		12.89	Петля П16 П17		Стадия	Лист	Листов
Гл.конст.	Рабашкевич					Р		1
Рук.гр.	Стабредова					СибЗНИИЭП г. Новосибирск		
Провер.	Булгакова							
Разраб.	Кнауб							

ЗАВОД ЖБИ

Инв. N подл.	Подпись и дата	Взам. инв. №

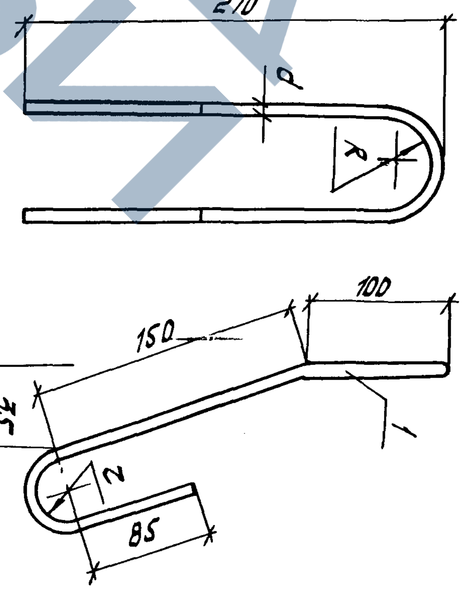

Обозначение	Марка	Размеры, мм d	R	2	30	Масса, кг
1.100.1-7,6-2 00.00.41 -01	П16	10	30	20	30	0,52
	П17	14	30	30	30	1,21

Нач.АПМ	Печерин		12.89	1.100.1-7,6-2 00.00.41 СБ			
Гл.конст.	Рабашкевич				Стадия	Лист	Листов
Рук.гр.	Стабредова			Петля П16 П17	Р		1
Провер.	Булгакова				СибЗНИИЭП г. Новосибирск		
Разраб.	Кнауб						

Копировал Муртазина Формат А4

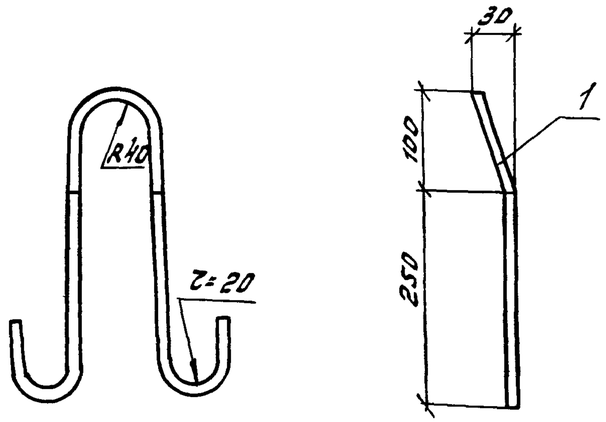

Формат	Зона	Поз.	Обозначение	Наименование	Кол.	Примечание
				Детали		
				ГОСТ 5781-82*		
БЧ		1		А-I-8; L=900	1	0.36

Инв.№ подл. | Подпись и дата | Взам.инв.№

Нач.АПМ	Печерин		12.89	1.100.1-7.6-2	00.00.42
Гл.конст.	Рабашкевич				
Рук.гр.	Сабредова			Петля П18	Стадия: Р; Лист: ; Листов: 1
Провер.	Булгакова				СибЗНИИЭП г. Новосибирск
Разраб.	Кнауб				

Формат А4

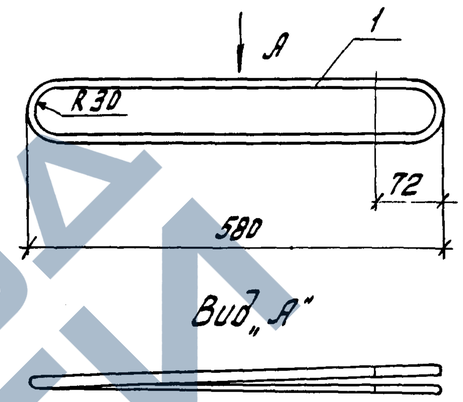

Формат	Зона	Поз.	Обозначение	Наименование	Кол.	Примечание
				Детали		
				ГОСТ 5781-82*		
БЧ		1		Ас-II-10, L=1400	1	0.86 кг

Инв.№ подл. | Подпись и дата | Взам.инв.№

Нач.АПМ	Печерин		12.89	1.100.1-7.6-2	00.00.43
Гл.конст.	Рабашкевич				
Рук.гр.	Сабредова			Петля П19	Стадия: Р; Лист: ; Листов: 1
Провер.	Булгакова				СибЗНИИЭП г. Новосибирск
Разраб.	Кнауб				

Копировал Муртазина

Формат А4

https://zavodjbi.com/

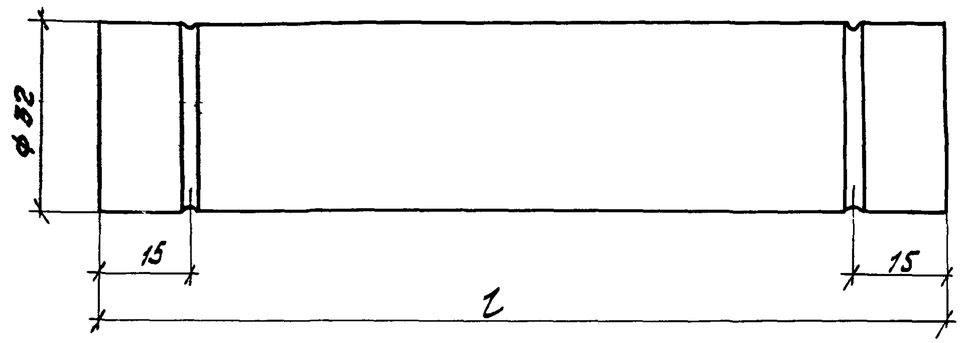

Марка поз.	Обозначение	Наименование	кол.	Приме-чание
Тр.1	1.100.1-7.6-2 00.00.44	Труба ПВД 32Т l=2810	1	0.87кг
Тр.2	-01	——— "——— l=900	1	0.28кг
Тр.3	-02	——— "——— l=2200	1	0.68кг
Тр.4	-03	l=610	1	0.19кг

Полиэтиленовые трубы ф 32 приняты по гост 18599-83*

Инв.N подл. | Подпись и дата | Взам.инв.N

				1.100.1-7.6-2	00.00.44
Нач.АПМ	Печерин		12.89	Трубы полиэтиленовые ТР1...ТР4	Стадия: Р; Лист: ; Листов: 1
Гл.конс.	Равашкевич				СибЗНИИЭП г. Новосибирск
Рук.гр.	Стебревова				
Провер.	Булгакова				
Разраб.	Степанова				

копировал Муртазина

Формат А3

https://zavodjbi.com/