https://zavodjbi.com/

ТИПОВЫЕ СТРОИТЕЛЬНЫЕ КОНСТРУКЦИИ, ИЗДЕЛИЯ И УЗЛЫ

СЕРИЯ 3.019.1-3

# РАМПЫ И НАВЕСЫ НАД НИМИ

ВЫПУСК 2

## ИЗДЕЛИЯ

## РАБОЧИЕ ЧЕРТЕЖИ

25473 -03

Отпускная цена
на момент реализации
указана
в счет-накладной

ЗАВОД ЖБИ

https://zavodjbi.com/

https://zavodjbi.com/

ТИПОВЫЕ СТРОИТЕЛЬНЫЕ КОНСТРУКЦИИ, ИЗДЕЛИЯ И УЗЛЫ

СЕРИЯ 3.0191-3

# РАМПЫ И НАВЕСЫ НАД НИМИ

ВЫПУСК 2

## ИЗДЕЛИЯ

## РАБОЧИЕ ЧЕРТЕЖИ

Разработаны
ПИ ПРОМСТРОЙПРОЕКТ

Главный инженер института И.Б. Львовский
Главный инженер проекта Ю.Л. Кореневб
Главный специалист Л.Н. Малахина

Утверждены
Главным управлением организации проектирования ГОССТРОЯ СССР
Письмо от 29.11.91г. № 5/4-65
Введены в действие с 15.12.92 г.
ПИ ПРОМСТРОЙПРОЕКТ
Приказ от 24.09.92 № 37



https://zavodjbi.com/

| Обозначение | Наименование | Стр. |
|---|---|---|
| 3.019.1-3.2—ТТ | Технические требования к | |
| | изготовлению изделий | 3 |
| —Д1 | Блок бортовой ББН1-П | 4 |
| —Д2 | Плита фундаментная (ПФ1А-1; | |
| | ПФ1А-2; ПФ1Б-1; ПФ1Б-2) | 5 |
| —Д2СБ | Плита фундаментная (ПФ1А-1; ПФ1А-2; | |
| | ПФ1Б-1; ПФ1Б-2) Сборочный чертеж | 6 |
| —Д3 | Плита фундаментная (ПФ2А-1; ПФ2А-2; | |
| | ПФ2Б-1; ПФ2Б-2) | 7 |
| —Д3СБ | Плита фундаментная (ПФ2А-1; ПФ2А-2; | |
| | ПФ2Б-1; ПФ2Б-2) Сборочный чертеж | 8 |
| —РС | Ведомость расхода стали на плиты | |
| | фундаментные, кг | 9 |
| —Д4 | Каркас пространственный КП1 | 9 |
| —Д5 | Каркас плоский (КР1; КР2) | 10 |
| —Д6 | Каркас плоский КР3 | 10 |
| —Д7 | Сетка арматурная (С1 ... С4) | 11 |
| —Д8 | Сетка арматурная (С5 ... С8) | 12 |
| —Д9 | Сетка арматурная (С9 ... С12) | 13 |
| —Д10 | Сетка арматурная (С13 ... С16) | 14 |
| —Д11 | Сетка арматурная (С17 ... С20) | 15 |
| —Д12 | Изделие соединительное (МС1 ... МС3) | 16 |
| —Д13 | Изделие соединительное (МС4 ... МС6) | 17 |
| —Д14 | Изделие закладное МН1 | 17 |
| | | |
| | | |


Инв.№ подл. | Подпись и дата | Взам.инв.№

| | | | |
|---|---|---|---|
| Н.контр. | Коренев | | |
| ГИП | Коренев | | |
| Гл.спец. | Малахина | | |
| Зав.гр. | Никифорова | | |

3.019.1-3.2

Содержание

| Стадия | Лист | Листов |
|---|---|---|
| Р | | 1 |

Промстройпроект

25473-03 3

Формат А3

1.1. Настоящий выпуск содержит рабочие чертежи железобетонных и стальных изделий.

1.2. Плиты фундаментные с номинальной длиной 2,0 и 1,5м разработаны в дополнение к основным ( длиной 3,0 м. ), принимаемым по серии 3.002.1-1.

1.3. При изготовлении и приемке фундаментных плит руководствоваться указаниями и требованиями серии 3.002.1-1.

1.4. Арматурные и закладные изделия должны отвечать требованиям ГОСТ 10922-90.

1.5 Плоские каркасы и сетки следует изготовлять при помощи контактной точечной сварки в соответствии с ГОСТ 14098-85 "Соединения сварные арматуры и закладных изделий железобетонных конструкций. Типы, конструкции и размеры".

1.6 Объединение плоских каркасов в пространственные производить контактной сваркой с помощью сварочных клещей отдельными стержнями к продольной арматуре плоских каркасов.

1.7 Сварка тавровых соединений выполняется под слоем флюса. Дуговую сварку следует производить электродами типа Э-42 по ГОСТ 9467-75*

1.8. Все закладные изделия защитить от коррозии путем нанесения цинкового покрытия. Способ оцинковки и толщина покрытия указываются в конкретном проекте.

1.9. Сварной шов и прилегающие поверхности сварных деталей, защитные покрытия которых повреждены при сварке, после соответствующей очистки от шлака и грязи не позднее, чем через 3 дня после выполнения сварочных работ, должны быть подвергнуты дополнительной защите.

Инв. № подл. | Подпись и дата | Взам. инв. №

| | | | |
|---|---|---|---|
| Н.контр. | Коренев | | |
| ГИП | Коренев | | |
| Гл.спец. | Малахина | | |
| Зав.гр. | Никифорова | | |
| Вед.инж | Симонова | | |

3.019.1-3.2-ТТ

Технические требования к изготовлению изделий

| Стадия | Лист | Листов |
|---|---|---|
| Р | | 1 |

ПРОМСТРОЙПРОЕКТ

25473-03 4

Формат А3

| Формат | Зона | Поз. | Обозначение | Наименование | Кол. | Примечание |
|---|---|---|---|---|---|---|
| | | | | **Документация** | | |
| А3 | | | 3.019.1-3.2-ТТ | Технические требования | | |
| | | | | к изготовлению изделий | | |
| | | | | | | |
| | | | | | | |
| | | | | | | |
| | | | | **Сборочные единицы** | | |
| А4 | | 1 | 3.019.1-3.2-Д14 | Изделие закладное МН-1 | 2 | 0,3 кг |
| | | 2 | -Д4 | Каркас пространственный КП1 | 1 | 1,8 кг |
| | | | | | | |
| | | | | **Материалы** | | |
| | | 3 | ГОСТ 9685-61* | Деревянные пробки 50×50×50 | 0,01 м³ | |
| | | 4 | | Бетон на пористых запол- | | |
| | | | | нителях класса В15 | 0,09 м³ | |
| | | | | | | |
| | | | | | | |

## Ведомость расхода стали на элемент, кг

| Марка элемента | Изделия арматурные | | | | | Изделия закладные | | | | Общий расход |
|---|---|---|---|---|---|---|---|---|---|---|
| | Арматура класса AI, ГОСТ 6727-80* | | | | Всего | Арматура класса AI, ГОСТ 5781-82* | | | Всего | |
| | Ф3 | Ф4 | | Итого | | Ф8 | | Итого | | |
| ББН1-П | 0,7 | 1,2 | | 1,9 | 1,9 | 0,6 | | 0,6 | 0,6 | 2,5 |

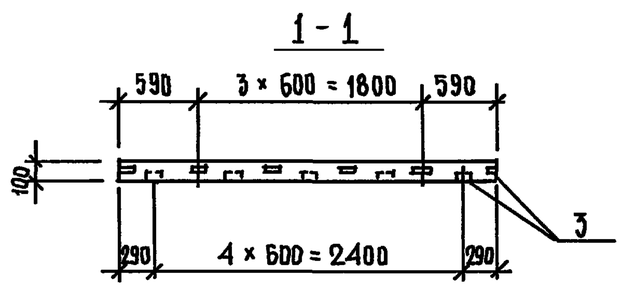


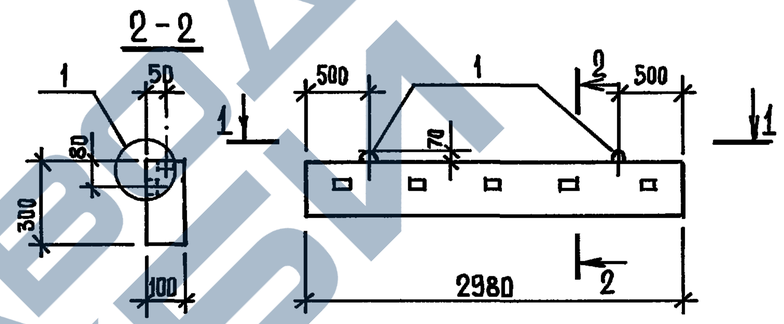


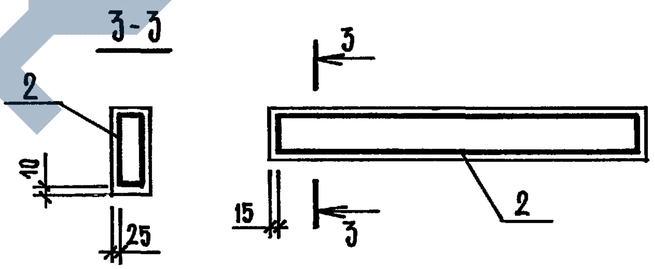


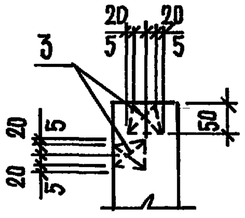


| | | | |
|---|---|---|---|
| Н. контр. | Коренев | | |
| ГИП | Коренев | | |
| Гл. спец. | Малахина | | |
| Зав. гр. | Никифорова | | |

3.019.1-3.2-Д1

Блок бортовой ББН1-П

| Стадия | Масса | Масштаб |
|---|---|---|
| Р | 180 | |
| Лист | Листов 1 | |

Промстройпроект

25473-03 5

Формат А3

Инв.№ подл. | Подпись и дата | Взам.инв.№

| Формат | Зона | Поз. | Обозначение | Наименование | Количество на исполнение — | 01 | 02 | 03 | | Примечание |
|---|---|---|---|---|---|---|---|---|---|---|
| | | | | Документация | | | | | | |
| А3 | | | 3.019.1-3.2-ТТ | Технические требования | | | | | | |
| | | | | к изготовлению изделий | | | | | | |
| А3 | | | -Д2 СБ | Сборочный чертеж | | | | | | |
| А4 | | | -РС | Ведомость расхода стали на | | | | | | |
| | | | | плиты фундаментные, кг | | | | | | |
| | | | | Сборочные единицы | | | | | | |
| | | 8 | 3.002.1-1.2-170 | Изделие закладное М9 | 4 | 4 | 4 | 4 | | 2,2 кг |
| | | | Переменные данные | для исполнений: | | | | | | |
| | | | | Сборочные единицы | | | | | | |
| | | | | Сетки арматурные | | | | | | |
| А3 | | 1 | 3.019.1-3.2-Д7 | С1 | 1 | 1 | | | | |
| А3 | | 1 | -01 | С2 | | | 1 | 1 | | |
| А3 | | 2 | 3.019.1-3.2-Д8 | С5 | 1 | 1 | | | | |
| А3 | | 2 | -01 | С6 | | | 1 | 1 | | |
| А3 | | 3 | 3.019.1-3.2-Д9 | С9 | | 1 | | | | |
| А3 | | 3 | -01 | С10 | | | | 1 | | |
| А3 | | 4 | 3.019.1-3.2-Д10 | С13 | 1 | 1 | | | | |
| А3 | | 4 | -01 | С14 | | | 1 | 1 | | |
| А3 | | 5 | 3.019.1-3.2-Д11 | С17 | 1 | 1 | | | | |
| А3 | | 5 | -01 | С18 | | | 1 | 1 | | |
| А4 | | 6 | 3.019.1-3.2-Д5 | Каркас плоский КР1 | 1 | 1 | | | | |
| А4 | | 6 | -01 | Каркас плоский КР2 | | | 1 | 1 | | |
| | | | | Детали | | | | | | |
| | | 7 | 3.002.1-1 вып.2 | БАI ГОСТ 5781-82* $\ell$=1980 | 1 | 1 | | | | 0,44 кг. |
| | | 7 | | $\ell$=1480 | | | 1 | 1 | | 0.33 кг. |
| | | | | | ПФ1А-1 | ПФ1А-2 | ПФ1Б-1 | ПФ1Б-2 | | |

| | | | |
|---|---|---|---|
| Н. контр. | Коренев | | |
| ГИП | Коренев | | |
| Гл. спец. | Малахина | | |
| Зав. гр. | Никифорова | | |

3.019.1-3.2-Д2

Плита фундаментная (ПФ1А-1; ПФ1А-2; ПФ1Б-1; ПФ1Б-2)

| Стадия | Лист | Листов |
|---|---|---|
| Р | | 1 |

Промстройпроект

Инв. № подл. | Подпись и дата | Взам. инв. №

25473-03 6

Формат А3

ЗАВОД ЖБИ

## Опалубка
1-1

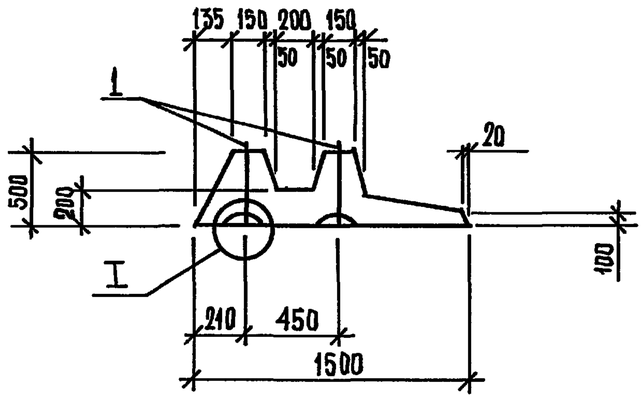


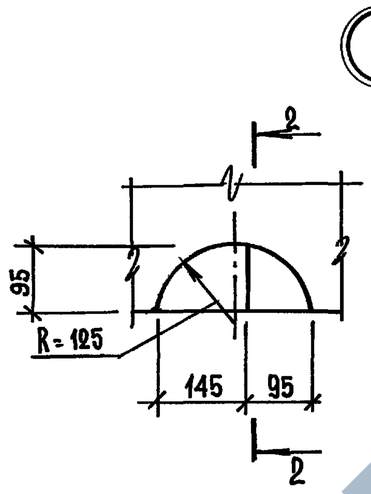


## 2-2

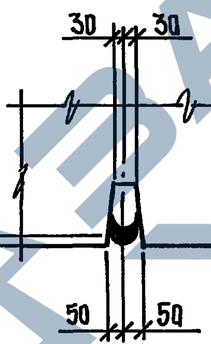


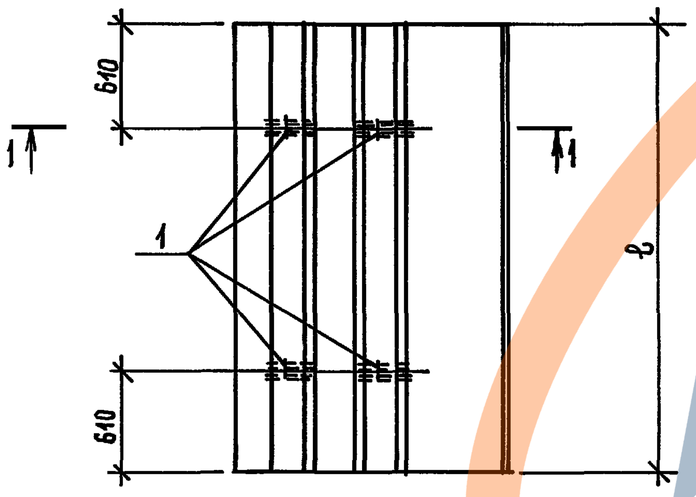


## Армирование
1-1

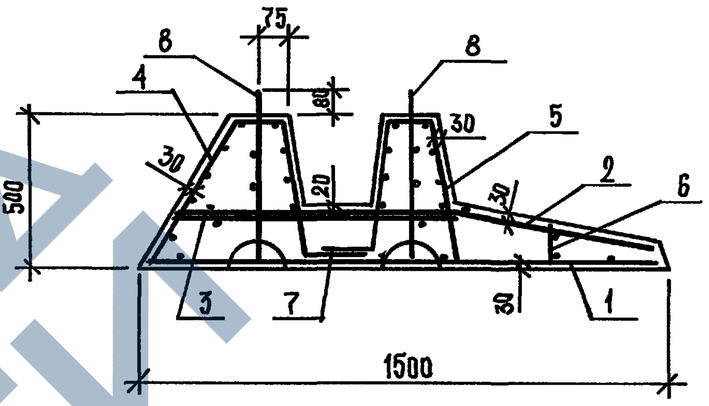


| Обозначение | Марка изделия | Размер ℓ, мм | Масса, кг. |
|---|---|---|---|
| 3.019.1-3.2-Д2 | ПФ1А-1 | 1980 | 1930 |
| -Д1 | ПФ1А-2 | | |
| -Д2 | ПФ1Б-1 | 1480 | 1450 |
| -Д3 | ПФ1Б-2 | | |

| | | |
|---|---|---|
| Н.контр. | Коренев | |
| ГИП | Коренев | |
| Гл.спец. | Малахина | |
| Зав.гр. | Никифорова | |

3.019.1-3.2-Д2. СБ

Плита фундаментная (ПФ1А-1; ПФ1А-2; ПФ1Б-1; ПФ1Б-2) Сборочный чертеж

| Стадия | Масса | Масштаб |
|---|---|---|
| Р | См. табл. | |
| Лист | Листов 1 | |

ПРОМСТРОЙПРОЕКТ

Инв.№ подл. | Подпись и дата | Взам.инв.№

25473-03 7

Формат А3

| Формат | Зона | Поз. | Обозначение | Наименование | Количество на исполнение — | 01 | 02 | 03 | | Примечание |
|---|---|---|---|---|---|---|---|---|---|---|
| | | | | Документация | | | | | | |
| А3 | | | 3.019.1-3.2-ТТ | Технические требования | | | | | | |
| | | | | к изготовлению изделий | | | | | | |
| А3 | | | -Д2СБ | Сборочный чертеж | | | | | | |
| А4 | | | - РС | Ведомость расхода стали на | | | | | | |
| | | | | плиты фундаментные, кг | | | | | | |
| | | | | Сборочные единицы | | | | | | |
| | | 8 | 3.002.1-1.2-170 | Изделие закладное М9 | 4 | 4 | 4 | 4 | | 2,2 кг |
| | | | Переменные данные | для исполнений: | | | | | | |
| | | | | Сборочные единицы | | | | | | |
| | | | | Сетки арматурные | | | | | | |
| А3 | | 1 | 3.019.1-3.2-Д7-02 | С 3 | 1 | 1 | | | | |
| А3 | | 1 | -03 | С 4 | | | 1 | 1 | | |
| А3 | | 2 | 3.019.1-3.2-Д8-02 | С 7 | 1 | 1 | | | | |
| А3 | | 2 | -03 | С 8 | | | 1 | 1 | | |
| А3 | | 3 | 3.019.1-3.2-Д9-02 | С 11 | | 1 | | | | |
| А3 | | 3 | -03 | С 12 | | | | 1 | | |
| А3 | | 4 | 3.019.1-3.2-Д10-02 | С 15 | 1 | 1 | | | | |
| А3 | | 4 | -03 | С 16 | | | 1 | 1 | | |
| А3 | | 5 | 3.019.1-3.2-Д11-02 | С 19 | 1 | 1 | | | | |
| А3 | | 5 | -03 | С 20 | | | 1 | 1 | | |
| А4 | | 6 | 3.019.1-3.2-Д5 | Каркас плоский КР1 | 1 | 1 | | | | |
| А4 | | 6 | -01 | Каркас плоский КР2 | | | 1 | 1 | | |
| | | | | Детали | | | | | | |
| | | 7 | 3.002.1-1 вып. 2 | БАI ГОСТ 5781-82* $\ell$=1980 | 1 | 1 | | | | 0,44 кг. |
| | | 7 | | $\ell$=1480 | | | 1 | 1 | | 0,33 кг. |
| | | | | | ПФ2А-1 | ПФ2А-2 | ПФ2Б-1 | ПФ2Б-2 | | |

Инв. № подл. | Подпись и дата | Взам. инв. №

| | | |
|---|---|---|
| Н. контр. | Коренев | |
| ГИП | Коренев | |
| Гл. спец. | Малахина | |
| Зав. гр. | Никифорова | |

3.019.1-3.2-Д3

Плита фундаментная (ПФ2А-1; ПФ2А-2; ПФ2Б-1; ПФ2Б-2)

| Стадия | Лист | Листов |
|---|---|---|
| Р | | 1 |

Промстройпроект

25473-03 8

Формат А3

## Опалубка
### 1-1

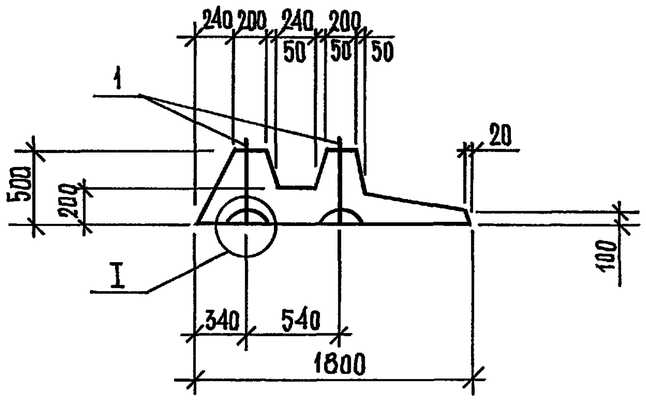


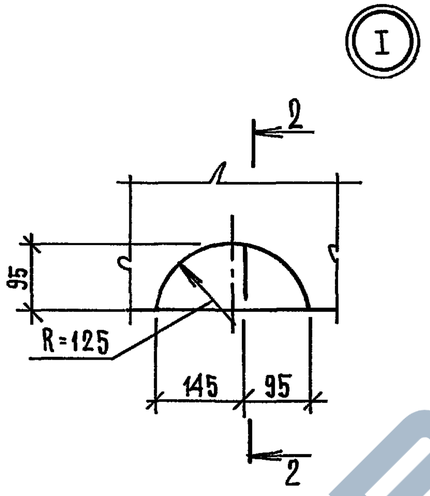


## Армирование
### 1-1

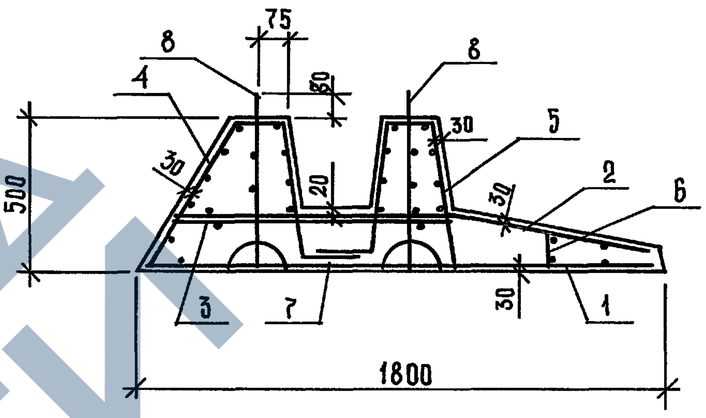


### 2-2

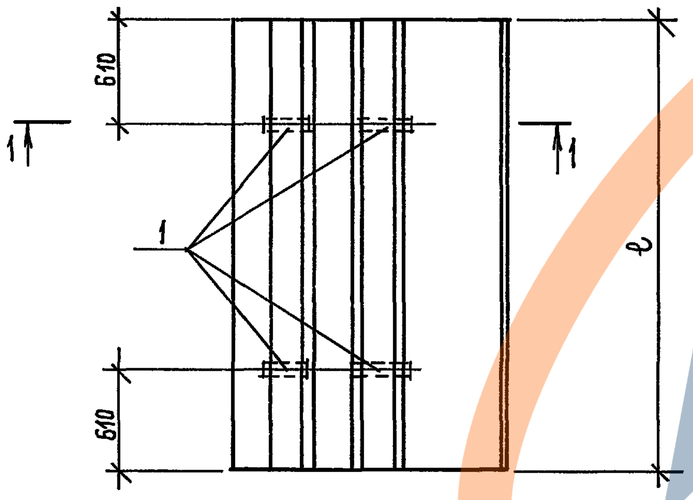


| Обозначение | Марка изделия | Размер ℓ, мм | Масса кг |
|---|---|---|---|
| 3.019.1-3.2-ДЗ | ПФ2А-1 | 1980 | 2400 |
| -01 | ПФ2А-2 | | |
| -02 | ПФ2Б-1 | 1480 | 1800 |
| -03 | ПФ2Б-2 | | |

| | | |
|---|---|---|
| Н. контр. | Коренев | |
| ГИП | Коренев | |
| Гл. спец. | Малахина | |
| Зав. гр. | Никифорова | |

3.019.1-3.2-ДЗ СБ

Плита фундаментная (ПФ2А-1; ПФ2А-2; ПФ2Б-1; ПФ2Б-2)
Сборочный чертеж

| Стадия | Масса | Масштаб |
|---|---|---|
| Р | См. табл. | |
| Лист | Листов 1 | |

Промстройпроект

Инв. № подл. | Подпись и дата | Взам. инв. №

25473-03 9

Формат А3

https://zavodjbi.com/

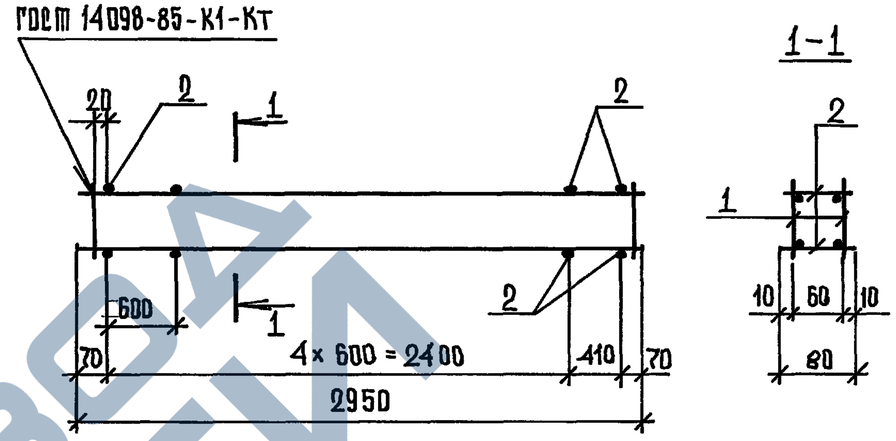


| Формат | Зона | Поз. | Обозначение | Наименование | Кол. | Примечание |
|---|---|---|---|---|---|---|
| | | | | Документация | | |
| А3 | | | 3.019.1-3.2-ТТ | Технические требования к изготовлению изделий | | |
| | | | | Сборочные единицы | | |
| А4 | 1 | | 3.019.1-3.2-Д6 | Каркас плоский Кр-3 | 2 | 0,88кг. |
| | | | | Детали | | |
| | 2 | | | ЗВ1 ГОСТ 6727-80* ℓ=80 | 12 | 0,04кг |

| | | | |
|---|---|---|---|
| Н.контр. | Коренев | | |
| ГИП | Коренев | | |
| Гл.спец. | Малахина | | |
| Зав.гр. | Никифорова | | |

3.019.1-3.2-Д4

Каркас пространственный КП1

| Стадия | Масса | Масштаб |
|---|---|---|
| Р | 1,8 | |
| Лист | Листов 1 | |

Промстройпроект

Инв.№ подл. | Подпись и дата | Взам.инв.№

25473-03 10

Формат А4

| Марка элемента | Изделия арматурные: Арматура класса А-III, ГОСТ 5781-82*: ф10 | ф8 | Итого | Всего | Изделия закладные: Арматура класса А-I, ГОСТ 5781-82*: ф6 | ф8 | ф12 | Итого | Всего | Общий расход |
|---|---|---|---|---|---|---|---|---|---|---|
| ПФ1А-1 | 31,4 | 4,4 | 44,6 | 44,6 | 8,8 | | 8,8 | 8,8 | 8,8 | 53,4 |
| ПФ1А-2 | 35,8 | 5,7 | 50,3 | 50,3 | 8,8 | | 8,8 | 8,8 | 8,8 | 59,1 |
| ПФ1Б-1 | 21,9 | 3,2 | 31,6 | 31,6 | 6,4 | | 8,8 | 8,8 | 8,8 | 40,3 |
| ПФ1Б-2 | 24,8 | 4,1 | 35,4 | 35,4 | 6,4 | | 8,8 | 8,8 | 8,8 | 44,1 |
| ПФ2А-1 | 35,8 | 4,4 | 49,0 | 49,0 | 8,8 | | 8,8 | 8,8 | 8,8 | 57,8 |
| ПФ2А-2 | 41,4 | 5,7 | 55,9 | 55,9 | 8,8 | | 8,8 | 8,8 | 8,8 | 64,7 |
| ПФ2Б-1 | 25,1 | 3,2 | 34,8 | 34,8 | 6,4 | | 8,8 | 8,8 | 8,8 | 43,5 |
| ПФ2Б-2 | 28,8 | 4,1 | 39,3 | 39,3 | 6,4 | | 8,8 | 8,8 | 8,8 | 48,1 |

3.019.1-3.2-РС

| | | | |
|---|---|---|---|
| Н.контр. | Коренев | | |
| ГИП | Коренев | | |
| Гл.спец. | Малахина | | |
| Зав.гр. | Никифорова | | |

Ведомость расхода стали на плиты фундаментные, кг.

| Стадия | Масса | Масштаб |
|---|---|---|
| Р | | |
| Лист | Листов 1 | |

Промстройпроект

Инв.№ подл. | Подпись и дата | Взам.инв.№

Формат А4

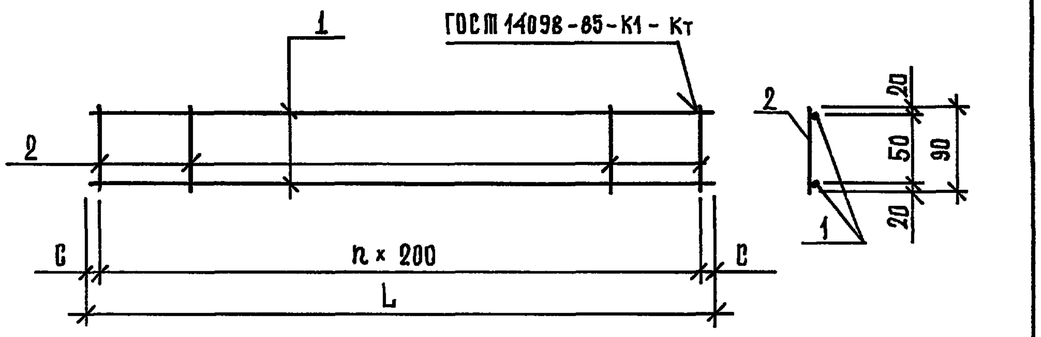


| Обозначение | Марка | n шт | c мм | L мм | Масса, кг |
|---|---|---|---|---|---|
| 3.019.1-3.2 - Д.5 | Кр 1 | 9 | 25 | 1850 | 1,0 |
| -01 | Кр 2 | 6 | 75 | 1350 | 0,74 |

| Формат | Зона | Поз. | Обозначение | Наименование | Кол. | Примечание |
|---|---|---|---|---|---|---|
| | | | | Документация | | |
| А3 | | | 3.019.1-3.2-ТТ | Технические требования | | |
| | | | | к изготовлению изделий | | |
| | | | Переменные данные | для исполнений: | | |
| | | | 3.019.1-3.2-Д5 | Кр 1 | | |
| | | | | Детали | | |
| | | 1 | | 6 AI ГОСТ 5781-82* ℓ=1850 | 2 | 0,41 кг |
| | | 2 | | ℓ=90 | 10 | 0,02 кг |
| | | | 3.019.1-3.2-Д5-01 | Кр 2 | | |
| | | | | Детали | | |
| | | 1 | | 6 AI ГОСТ 5781-82* ℓ=1350 | 2 | 0,30 кг. |
| | | 2 | | ℓ=90 | 7 | 0,02 кг. |

Инв.№ подл. | Подпись и дата | Взам. инв.№

| | | |
|---|---|---|
| Н.контр. | Коренев | |
| ГИП | Коренев | |
| Гл.спец. | Малахина | |
| Зав.гр. | Никифорова | |

3.019.1-3.2-Д5

Каркас плоский (Кр 1; Кр 2)

| Стадия | Масса | Масштаб |
|---|---|---|
| Р | см. табл. | |
| Лист | Листов 1 | |

Промстройпроект

Формат А4

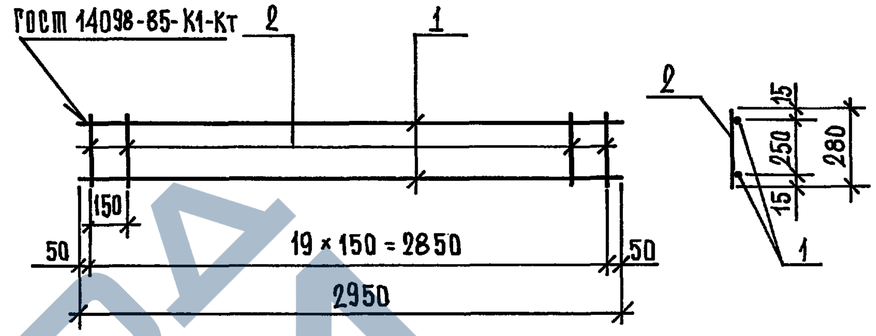


| Формат | Зона | Поз. | Обозначение | Наименование | Кол. | Примечание |
|---|---|---|---|---|---|---|
| | | | | Документация | | |
| А3 | | | 3.019.1-3.2-ТТ | Технические требования | | |
| | | | | к изготовлению изделий | | |
| | | | | Детали | | |
| | | 1 | | 4 BI ГОСТ 6727-80* ℓ=2950 | 2 | 0,29 кг. |
| | | 2 | | 3 BI ГОСТ 6727-80* ℓ=280 | 20 | 0,02 кг. |

Инв.№ подл. | Подпись и дата | Взам. инв.№

| | | |
|---|---|---|
| Н.контр. | Коренев | |
| ГИП | Коренев | |
| Гл.спец. | Малахина | |
| Зав.гр. | Никифорова | |

3.019.1-3.2-Д6

Каркас плоский Кр 3

| Стадия | Масса | Масштаб |
|---|---|---|
| Р | 0,88 | |
| Лист | Листов 1 | |

Промстройпроект

25473-03 И

Формат А4

https://zavodjbi.com/

| Формат | Зона | Поз. | Обозначение | Наименование | Кол. | Примечание |
|---|---|---|---|---|---|---|
| | | | | Документация | | |
| А3 | | | 3.019.1-3.2-ТТ | Технические требования | | |
| | | | | к изготовлению изделий | | |
| | | | Переменные данные | для исполнений: | | |
| | | | 3.019.1-3.2-Д7 | С1 | | |
| | | | | Детали | | |
| | | 1 | | 10 А-III ГОСТ 5781-82* ℓ=1450 | 10 | 0,89 кг. |
| | | 2 | | 8 А-III ГОСТ 5781-82* ℓ=1850 | 3 | 0,73 кг |
| | | | 3.019.1-3.2-Д7-01 | С2 | | |
| | | | | Детали | | |
| | | 1 | | 10 А-III ГОСТ 5781-82* ℓ=1450 | 7 | 0,89 кг |
| | | 2 | | 8 А-III ГОСТ 5781-82* ℓ=1350 | 3 | 0,53 кг |
| | | | 3.019.1-3.2-Д7-02 | С3 | | |
| | | | | Детали | | |
| | | 1 | | 10 А-III ГОСТ 5781-82* ℓ=1750 | 10 | 1,1 кг |
| | | 2 | | 8 А-III ГОСТ 5781-82* ℓ=1850 | 3 | 0,73 кг |
| | | | 3.019.1-3.2-Д7-03 | С4 | | |
| | | | | Детали | | |
| | | 1 | | 10 А-III ГОСТ 5781-82* ℓ=1750 | 7 | 1,1 кг |
| | | 2 | | 8 А-III ГОСТ 5781-82* ℓ=1350 | 3 | 0,53 кг |

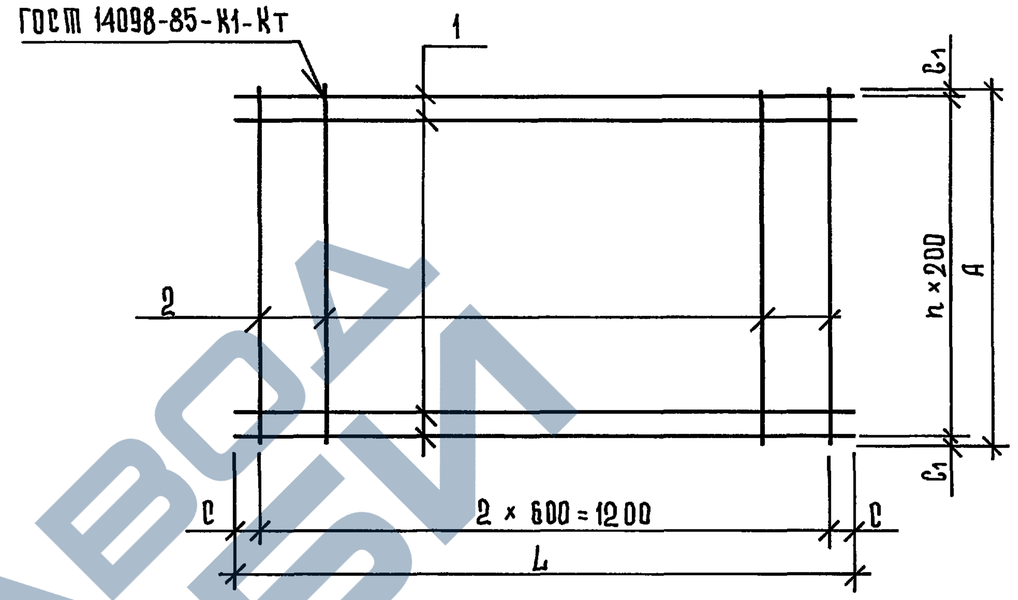


| Обозначение | Марка | c1 мм | c мм | L мм | n мм | A мм | Масса, кг |
|---|---|---|---|---|---|---|---|
| 3.019.1-3.2-Д7 | С1 | 25 | 125 | 1450 | 9 | 1850 | 11,1 |
| -01 | С2 | 75 | 125 | 1450 | 6 | 1350 | 7,8 |
| -02 | С3 | 25 | 275 | 1750 | 9 | 1850 | 13,2 |
| -03 | С4 | 75 | 275 | 1750 | 6 | 1350 | 9,3 |

| | | | |
|---|---|---|---|
| Н. контр. | Коренев | | |
| ГИП | Коренев | | |
| Гл. спец. | Малахина | | |
| Зав. гр. | Никифорова | | |

3.019.1-3.2-Д7

Сетка арматурная (С1 ... С4)

| Стадия | Масса | Масштаб |
|---|---|---|
| Р | См. табл. | |
| Лист | Листов 1 | |

Промстройпроект

Инв.№ подл. | Подпись и дата | Взам. инв.№

25473-03 12

Формат А3

| Формат | Зона | Поз. | Обозначение | Наименование | Кол. | Примечание |
|---|---|---|---|---|---|---|
| | | | | Документация | | |
| А3 | | | 3.019.1 – 3.2 – ТТ | Технические требования | | |
| | | | | к изготовлению изделий | | |
| | | | Переменные данные | для исполнений: | | |
| | | | 3.019.1-3.2 - Д8 | С5 | | |
| | | | | Детали | | |
| | | 1 | | 10 А III ГОСТ 5781-82* ℓ=1400 | 10 | 0,86 кг. |
| | | 2 | | 8 А III ГОСТ 5781-82* ℓ=1850 | 3 | 0,73 кг. |
| | | | 3.019.1-3.2-Д8-01 | С6 | | |
| | | | | Детали | | |
| | | 1 | | 10 А III ГОСТ 5781-82* ℓ=1400 | 7 | 0,86 кг. |
| | | 2 | | 8 А III ГОСТ 5781-82* ℓ=1350 | 3 | 0,53 кг |
| | | | 3.019.1-3.2-Д8-02 | С7 | | |
| | | | | Детали | | |
| | | 1 | | 10 А III ГОСТ 5781-82* ℓ=1550 | 10 | 1,0 кг |
| | | 2 | | 8 А III ГОСТ 5781-82* ℓ=1850 | 3 | 0,73 кг |
| | | | 3.019.1-3.2-Д8-03 | С8 | | |
| | | | | Детали | | |
| | | 1 | | 10 А III ГОСТ 5781-82* ℓ=1650 | 7 | 1,0 кг |
| | | 2 | | 8 А III ГОСТ 5781-82* ℓ=1350 | 3 | 0,53 кг |

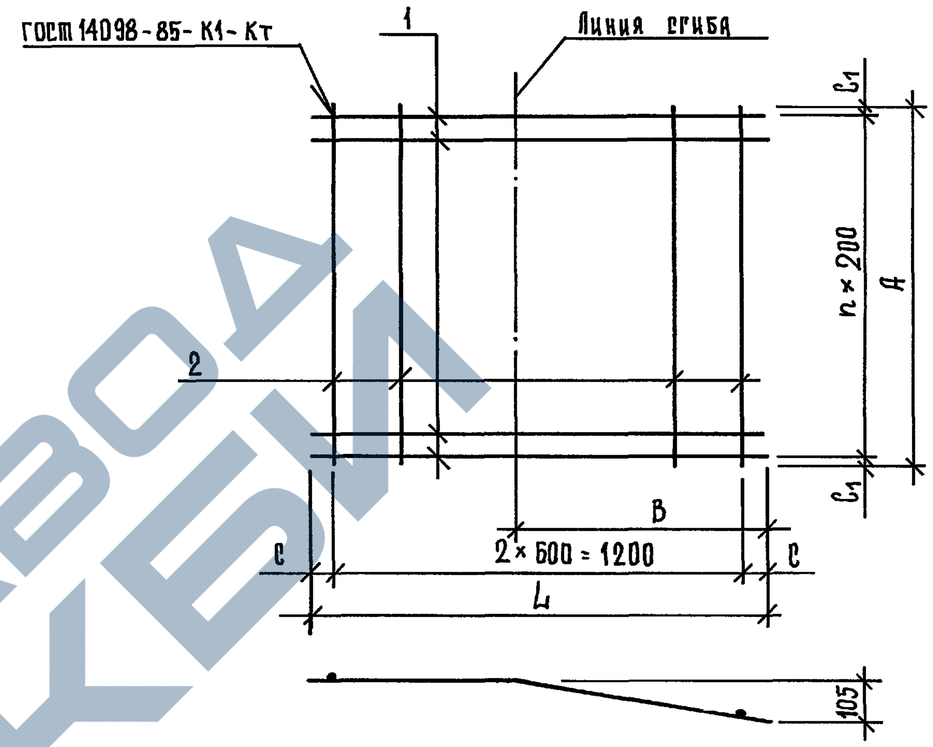


| Обозначение | Марка | c мм | L мм | n шт. | $c_1$ мм | A мм | B мм | Масса кг. |
|---|---|---|---|---|---|---|---|---|
| 3.019.1-3.2 - Д8 | С6 | 100 | 1400 | 9 | 25 | 1850 | 750 | 10,8 |
| -01 | С6 | 100 | 1400 | 6 | 75 | 1350 | 750 | 7,6 |
| -02 | С7 | 225 | 1550 | 9 | 25 | 1850 | 800 | 12,2 |
| -03 | С8 | 225 | 1550 | 6 | 75 | 1350 | 800 | 8,6 |

| | | |
|---|---|---|
| Н.контр. | Коренев | |
| ГИП | Коренев | |
| Гл. спец. | Малахина | |
| Зав. гр. | Никифорова | |

3.019.1-3.2-Д8

Сетка арматурная (С5 ... С8)

| Стадия | Масса | Масштаб |
|---|---|---|
| Р | см. табл. | |
| Лист | Листов 1 | |

Промстройпроект

Инв.№ подл. | Подпись и дата | Взам.инв.№

25473-03 13

Формат А3

| | | | Обозначение | Наименование | Кол. | Приме-чание |
|---|---|---|---|---|---|---|
| | | | | Документация | | |
| А3 | | | 3.019.1-3.2-ТТ | Технические требования | | |
| | | | | к изготовлению изделий | | |
| | | | Переменные данные для | исполнений: | | |
| | | | 3.019.1-3.2-Д9 | С9 | | |
| | | | | Детали | | |
| | | 1 | | 10А-III ГОСТ 5781-82* ℓ=800 | 9 | 0,49 кг |
| | | 2 | | 8А-III ГОСТ 5781-82* ℓ=1650 | 2 | 0,65 кг |
| | | | 3.019.1-3.2-Д9-01 | С10 | | |
| | | | | Детали | | |
| | | 1 | | 10А-III ГОСТ 5781-82* ℓ=800 | 6 | 0,49 кг |
| | | 2 | | 8А-III ГОСТ 5781-82* ℓ=1145 | 2 | 0,45 кг |
| | | | 3.019.1-3.2-Д9-02 | С11 | | |
| | | 1 | | Детали | | |
| | | 1 | | 10А-III ГОСТ 5781-82* ℓ=1000 | 9 | 0,62 кг |
| | | 2 | | 8А-III ГОСТ 5781-82* ℓ=1650 | 2 | 0,65 кг |
| | | | 3.019.1-3.2-Д9-03 | С12 | | |
| | | | | Детали | | |
| | | 1 | | 10А-III ГОСТ 5781-82* ℓ=1000 | 6 | 0,62 кг |
| | | 2 | | 8А-III ГОСТ 5781-82* ℓ=1150 | 2 | 0,45 кг |

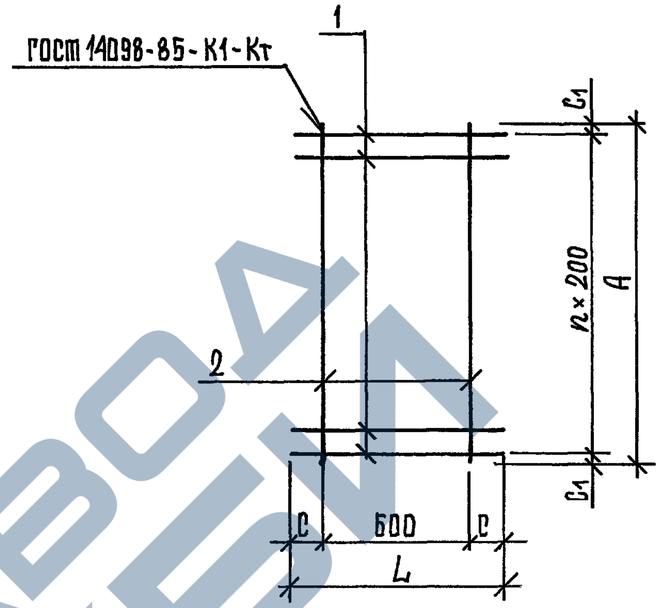


| Обозначение | Марка | $c_1$ мм | L мм | n шт | A мм | c мм | Масса, кг. |
|---|---|---|---|---|---|---|---|
| 3.019.1-3.2-Д9 | С9 | 25 | 800 | 8 | 1650 | 100 | 5,7 |
| -01 | С10 | 75 | 800 | 5 | 1150 | 100 | 3,8 |
| -02 | С11 | 25 | 1000 | 8 | 1650 | 200 | 6,9 |
| -03 | С12 | 75 | 1000 | 5 | 1150 | 200 | 4,6 |

Инв.№ подл. | Подпись и дата | Взам.инв.№

| | | | |
|---|---|---|---|
| Н.контр. | Коренев | | 3.019.1-3.2-Д9 |
| ГИП | Коренев | | Сетка арматурная (С9 ... С12) |
| Гл.спец. | Малахина | | |
| Зав.гр. | Никифорова | | |

| Стадия | Масса | Масштаб |
|---|---|---|
| Р | см. табл. | |
| Лист | Листов 1 | |
| Промстройпроект | | |

25473-03 14

Формат А3

| Формат | Зона | Поз. | Обозначение | Наименование | Кол. | Примечание |
|---|---|---|---|---|---|---|
| | | | | Документация | | |
| А3 | | | 3.019.1-3.2-ТТ | Технические требования | | |
| | | | | к изготовлению изделий | | |
| | | | Переменные данные | для исполнений: | | |
| | | | 3.019.1-3.2-Д10 | С 13 | | |
| | | | | Детали | | |
| | | 1 | | 10 А-III ГОСТ 5781-82* ℓ=1130 | 10 | 0,70 кг |
| | | 2 | | 6 А-I ГОСТ 5781-82* ℓ=1850 | 9 | 0,41 кг |
| | | | 3.019.1-3.2-Д10-01 | С 14 | | |
| | | | | Детали | | |
| | | 1 | | 10 А-III ГОСТ 5781-82* ℓ=1130 | 7 | 0,70 кг |
| | | 2 | | 6 А-I ГОСТ 5781-82* ℓ=1350 | 9 | 0,30 кг |
| | | | 3.019.1-3.2-Д10-02 | С 15 | | |
| | | | | Детали | | |
| | | 1 | | 10 А-III ГОСТ 5781-82* ℓ=1220 | 10 | 0,75 кг |
| | | 2 | | 6 А-I ГОСТ 5781-82* ℓ=1850 | 9 | 0,41 кг |
| | | | 3.019.1-3.2-Д10-03 | С 16 | | |
| | | | | Детали | | |
| | | 1 | | 10 А-III ГОСТ 5781-82* ℓ=1220 | 7 | 0,75 кг |
| | | 2 | | 6 А-I ГОСТ 5781-82* ℓ=1350 | 9 | 0,30 кг |

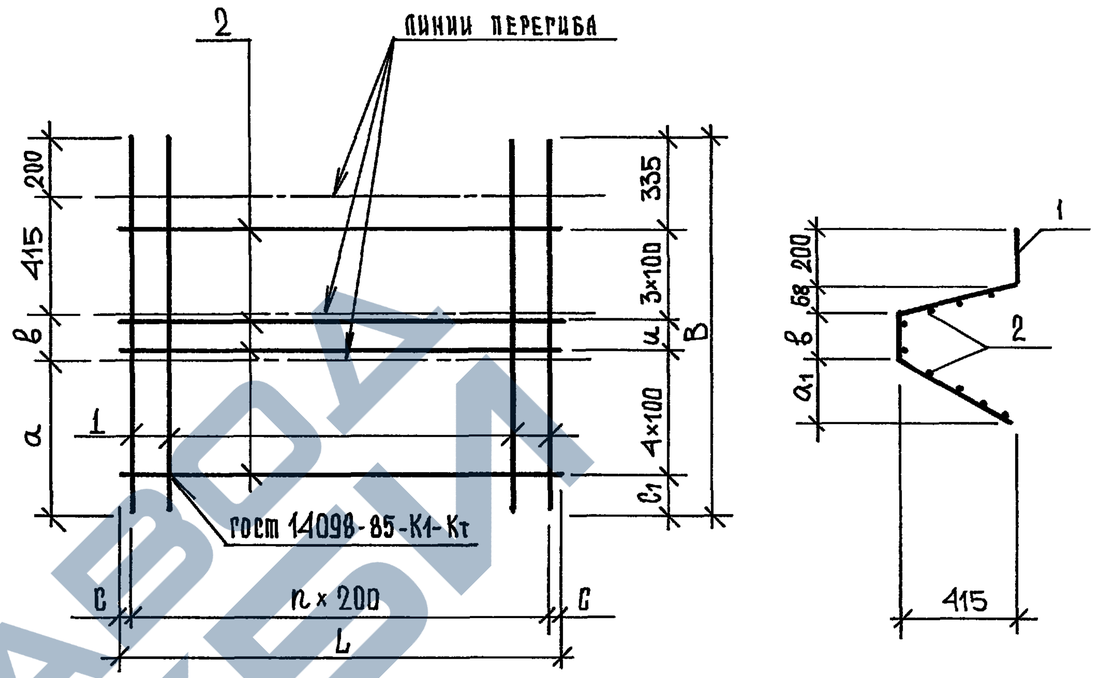


| Обозначение | Марка | n шт | с мм | L мм | а мм | в мм | и мм | с1 мм | В мм | а1 мм | Масса, кг |
|---|---|---|---|---|---|---|---|---|---|---|---|
| 3.019.1-3.2-Д10 | С13 | 9 | 25 | 1850 | 425 | 90 | 50 | 45 | 1130 | 111 | 10,7 |
| -01 | С14 | 6 | 75 | 1350 | 425 | 90 | 50 | 45 | 1130 | 111 | 7,6 |
| -02 | С15 | 9 | 25 | 1850 | 455 | 150 | 100 | 75 | 1220 | 197 | 11,2 |
| -03 | С16 | 6 | 75 | 1350 | 455 | 150 | 100 | 75 | 1220 | 197 | 8,0 |

| | | |
|---|---|---|
| Н. контр. | Коренев | |
| ГИП | Коренев | |
| Гл. спец. | Малахина | |
| Зав. гр. | Никифорова | |

3.019.1-3.2-Д10

Сетка арматурная (С13 ... С16)

| Стадия | Масса | Масштаб |
|---|---|---|
| Р | см. табл. | |
| Лист | Листов 1 | |

Промстройпроект

Инв. № подл. | Подпись и дата | Взам. инв. №

25473-03 15

Формат А3

| Формат | Зона | Поз. | Обозначение | Наименование | Кол. | Примечание |
|---|---|---|---|---|---|---|
| | | | | Документация | | |
| А3 | | | 3.019.1-3.2-ТТ | Технические требования | | |
| | | | | к изготовлению изделий | | |
| | | | Переменные данные | для исполнений: | | |
| | | | 3.019.1-3.2-Д11 | С 17 | | |
| | | | | Детали | | |
| | | 1 | | 10А-III ГОСТ 5781-82*ℓ=1120 | 10 | 0,69кг |
| | | 2 | | 6А-I ГОСТ 5781-82*ℓ=1850 | 9 | 0,41кг |
| | | | 3.019.1-3.2-Д11-01 | С 18 | | |
| | | | | Детали | | |
| | | 1 | | 10А-III ГОСТ 5781-82*ℓ=1120 | 7 | 0,69 кг |
| | | 2 | | 6А-I ГОСТ 5781-82*ℓ=1350 | 9 | 0,30 кг |
| | | | 3.019.1-3.2-Д11-02 | С 19 | | |
| | | | | Детали | | |
| | | 1 | | 10А-III ГОСТ 5781-82*ℓ=1180 | 10 | 0,73кг |
| | | 2 | | 6А-I ГОСТ 5781-82*ℓ=1850 | 9 | 0,41 кг |
| | | | 3.019.1-3.2-Д11-03 | С 20 | | |
| | | | | Детали | | |
| | | 1 | | 10А-III ГОСТ 5781-82*ℓ=1180 | 7 | 0,73 кг |
| | | 2 | | 6А-I ГОСТ 5781-82*ℓ=1350 | 9 | 0,30 кг |

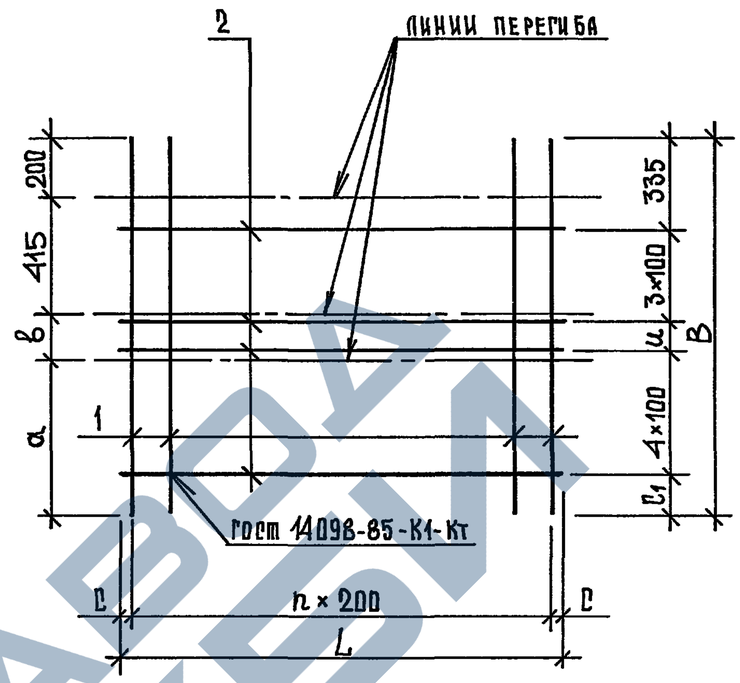


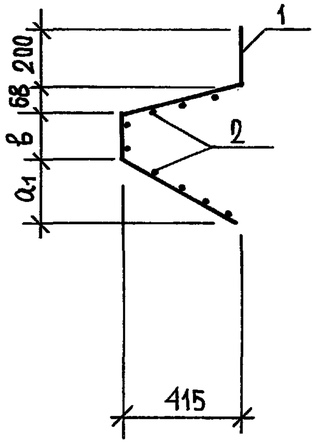


| Обозначение | Марка | n шт | с мм | L мм | а мм | в мм | и мм | в1 мм | В мм | а1 мм | Масса, кг |
|---|---|---|---|---|---|---|---|---|---|---|---|
| 3.019.1-3.2-Д11 | С17 | 9 | 25 | 1850 | 415 | 90 | 50 | 35 | 1120 | 68 | 10,6 |
| -01 | С18 | 6 | 75 | 1350 | 415 | 90 | 50 | 35 | 1120 | 68 | 7,6 |
| -02 | С19 | 9 | 25 | 1850 | 415 | 150 | 100 | 45 | 1180 | 68 | 11,0 |
| -03 | С20 | 6 | 75 | 1350 | 415 | 150 | 100 | 45 | 1180 | 68 | 7,8 |

| | | |
|---|---|---|
| Н.контр. | Коренев | |
| ГИП | Коренев | |
| Гл. спец. | Малахина | |
| Зав. гр. | Никифорова | |

3.019.1-3.2-Д11

Сетка арматурная (С17 ... С20)

| Стадия | Масса | Масштаб |
|---|---|---|
| Р | См. табл. | |
| Лист | Листов 1 | |

Промстройпроект

Инв.№ подл. | Подпись и дата | Взам.инв.№

25473-03 16

Формат А3

| Формат | Зона | Поз. | Обозначение | Наименование | Кол. | Примечание |
|---|---|---|---|---|---|---|
| | | | | Документация | | |
| А3 | | | 3.019.1-3.2-ТТ | Технические требования | | |
| | | | | к изготовлению изделий | | |
| | | | | Детали | | |
| | | 1 | | Полоса $\frac{Б\times50\ ГОСТ\ 82\text{-}70^*}{Ст3кп\ ГОСТ\ 14637\text{-}89}$ $\ell$=230 | 2 | 0,54 кг |
| | | | Переменные данные для | исполнений: | | |
| | | | | МС 1 | | |
| | | | | Детали | | |
| | | 2 | | Полоса $\frac{8\times160\ ГОСТ\ 82\text{-}70^*}{Ст3кп\ ГОСТ\ 14637\text{-}89}$ $\ell$=320 | 1 | 3,2 кг |
| | | | | Швеллер $\frac{12\ ГОСТ\ 8240\text{-}89}{Ст3кп\ ГОСТ\ 535\text{-}88}$ $\ell$=172 | 2 | 1,8 кг |
| | | | | МС 2 | | |
| | | | | Детали | | |
| | | 2 | | Полоса $\frac{8\times160\ ГОСТ\ 82\text{-}70^*}{Ст3кп\ ГОСТ\ 14637\text{-}89}$ $\ell$=280 | 1 | 2,8 кг |
| | | 3 | | Швеллер $\frac{12\ ГОСТ\ 8240\text{-}89}{Ст3кп\ ГОСТ\ 535\text{-}88}$ $\ell$=132 | 2 | 1,4 кг |
| | | | | МС 3 | | |
| | | | | Детали | | |
| | | 2 | | Полоса $\frac{8\times160\ ГОСТ\ 82\text{-}70^*}{Ст3кп\ ГОСТ\ 14637\text{-}89}$ $\ell$=280 | 1 | 2,8 кг |
| | | 3 | | Швеллер $\frac{12\ ГОСТ\ 8240\text{-}89}{Ст3кп\ ГОСТ\ 535\text{-}88}$ $\ell$=82 | 2 | 0,85 кг |

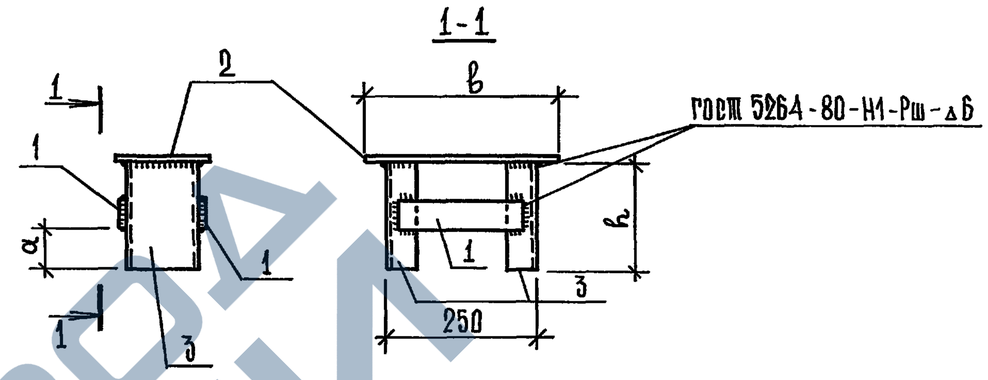


| Обозначение | Марка | Размеры, мм | | | Масса, кг |
|---|---|---|---|---|---|
| | | h | а | в | |
| 3.019.1-3.2-Д12 | МС1 | 172 | 60 | 320 | 7,9 |
| -01 | МС2 | 132 | 40 | 280 | 6,7 |
| -02 | МС3 | 82 | 20 | 280 | 5,6 |

| | | |
|---|---|---|
| Н. контр. | Коренев | |
| ГИП | Коренев | |
| Гл. спец. | Малахина | |
| Вед. инж. | Симонова | |
| Зав. гр. | Никифорова | |

3.019.1-3.2-Д12

Изделие соединительное (МС1 ... МС3)

| Стадия | Масса | Масштаб |
|---|---|---|
| Р | см. табл. | |
| Лист | Листов 1 | |

Промстройпроект

Инв. № подл. | Подпись и дата | Взам. инв. №

25473-03 17

Формат А3

https://zavodjbi.com/

https://zavodjbi.com/



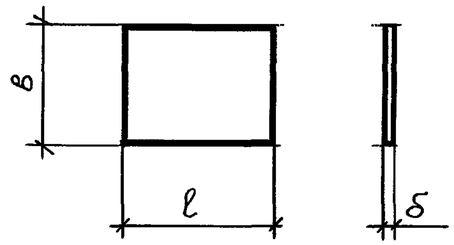


| Обозначение | Марка | Размеры, мм | | | Масса кг |
|---|---|---|---|---|---|
| | | l | в | δ | |
| 3.019.1-3.2-Д13 | МС4 | 140 | 30 | 16 | 0,53 |
| -01 | МС5 | 250 | 120 | 20 | 4,7 |
| -02 | МС6 | | 220 | | 8,6 |

| | | | |
|---|---|---|---|
| Н.контр. | Кореньб | | |
| ГИП | Кореньб | | |
| Гл.спец. | Малахина | | |
| Зав.груп. | Никифорова | | |
| Вед.инж. | Семенова | | |

3.019.1-3.2-Д13

Изделие соединительное /МС4... МС6/

| Стадия | Масса | Масштаб |
|---|---|---|
| Р | См. табл. лист 4 | |
| Лист | Листов 1 | |

Полоса $\frac{\text{ГОСТ 82-70*}}{\text{Ст3кп ГОСТ14637-89}}$

ПРОМСТРОЙПРОЕКТ

Инв.№ подл. | Подпись и дата | Взам.инв.№

Формат А4.

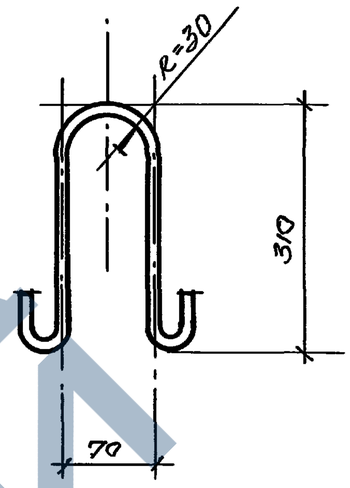


| Формат | Зона | Поз. | Обозначение | Наименование | Кол. | Примеч. |
|---|---|---|---|---|---|---|
| | | | | Документация | | |
| А3 | | | 3.019.1-3.2-ТТ | Технические требования к изготовлению изделий | | |
| | | | | Детали | | |
| | | | | 8А-I ГОСТ 5781-82* l=800 | 1 | 0,30кг |

| | | | |
|---|---|---|---|
| Н.контр. | Кореньб | | |
| ГИП | Кореньб | | |
| Гл.спец. | Малахина | | |
| Зав.гр. | Никифорова | | |

3.019.1-3.2-Д14

Изделие закладное МН4

| Стадия | Масса | Масштаб |
|---|---|---|
| Р | 0,30 | |
| Лист | Листов 1 | |

ПРОМСТРОЙПРОЕКТ

Инв.№ подл. | Подпись и дата | Взам.инв.№



https://zavodjbi.com/