https://zavodjbi.com/

ТИПОВЫЕ КОНОТРУКЦИИ, ИЗДЕЛИЯ
И УЗЛЫ ЗДАНИЙ И ООРУЖЕНИЙ

СЕРИЯ 1.090.1-1

СБОРНЫЕ ЖЕЛЕЗОБЕТОННЫЕ КОНСТРУКЦИИ МЕЖВИДОВОГО ПРИМЕНЕНИЯ ДЛЯ КРУПНОПАНЕЛЬНЫХ ОБЩЕСТВЕННЫХ ЗДАНИЙ И ВСПОМОГАТЕЛЬНЫХ ЗДАНИЙ ПРОМЫШЛЕННЫХ ПРЕДПРИЯТИЙ С ВЫСОТОЙ ЭТАЖА 3,0 И 3,3м

ВЫПУСК 7-1

МОНТАЖНЫЕ УЗЛЫ

РАБОЧИЕ ЧЕРТЕЖИ

Отменен (заменен)
Основание Ц-5/99

19266
ЦЕНА 4-60

https://zavodjbi.com/

https://zavodjbi.com/

ТИПОВЫЕ КОНОТРУКЦИИ, ИЗДЕЛИЯ
И УЗЛЫ ЗДАНИЙ И СООРУЖЕНИЙ

СЕРИЯ 1.090.1-1

СБОРНЫЕ ЖЕЛЕЗОБЕТОННЫЕ КОНСТРУКЦИИ МЕЖВИДОВОГО ПРИМЕНЕНИЯ ДЛЯ КРУПНОПАНЕЛЬНЫХ ОБЩЕСТВЕННЫХ ЗДАНИЙ И ВСПОМОГАТЕЛЬНЫХ ЗДАНИЙ ПРОМЫШЛЕННЫХ ПРЕДПРИЯТИЙ С ВЫСОТОЙ ЭТАЖА 3,0 И 3,3 м

ВЫПУСК 7-1

МОНТАЖНЫЕ УЗЛЫ

РАБОЧИЕ ЧЕРТЕЖИ

Отменен (заменен)
Основание 4-3/99

РАЗРАБОТАНЫ

ЦНИИЭП ТОРГОВО-БЫТОВЫХ ЗДАНИЙ И ТУРИСТСКИХ КОМПЛЕКСОВ

ДИРЕКТОР ИН-ТА /В. ЛЕПСКИЙ

НАЧ. ОТДЕЛА Б. ВОЛЫНСКИЙ

ГЛ. ИНЖ. ПРОЕКТА М. КОЧИН

УТВЕРЖДЕНЫ
И ВВЕДЕНЫ В ДЕЙСТВИЕ
С 1 ЯНВАРЯ 1984 г
Госстроем СССР
ПРОТОКОЛ ОТ
30 АВГУСТА 1983 г №А-37

https://zavodjbi.com/

https://zavodjbi.com/

№ п/п	Обозначение	Наименование	Стр.	Примечание
1	1090I-1 7-1 000ПЗ	ПОЯСНИТЕЛЬНАЯ ЗАПИСКА	7	
2	1.0901-1 7-1 001	УЗЕЛ 1	9	
3	1.0901-1 7-1 002	УЗЕЛ 2	11	
4	1.0901-1 7-1 003	УЗЕЛ 3	13	
5	1.0901-1 7-1 004	УЗЕЛ 4	14	
6	1.0901-1 7-1 005	УЗЕЛ 5	15	
7	1.0901-1 7-1 006	УЗЕЛ 6	16	
8	1.0901-1 7-1 007	УЗЕЛ 7А	17	
9	1.0901-1 7-1 008	УЗЕЛ 7Т	23	
10	1.0901-1 7-1 009	УЗЕЛ 8А	29	
11	1.0901-1 7-1 010	УЗЕЛ 8Т	30	
12	1.0901-1 7-1 011	УЗЛЫ 9, 10	33	
13	1.0901-1 7-1 012	УЗЕЛ 11	34	
14	1.0901-1 7-1 013	УЗЕЛ 12А	35	
15	1.0901-1 7-1 014	УЗЕЛ 12Т	36	
16	1.0901-1 7-1 015	УЗЛЫ 13, 14, 15	37	
17	1.0901-1 7-1 016	УЗЕЛ 16	38	
18	1.0901-1 7-1 017	УЗЛЫ 17А, 18А, 19А	40	
19	1.0901-1 7-1 018	УЗЛЫ 17Т, 18Т, 19Т	45	
20	1.0901-1 7-1 019	УЗЛЫ 20А, 21А	50	
21	1.0901-1 7-1 020	УЗЛЫ 20Т, 21Т	55	
22	1.0901-1 7-1 021	УЗЕЛ 22А	60	
23	1.0901-1 7-1 022	УЗЕЛ 22Т	63	
24	1.0901-1 7-1 023	УЗЕЛ 23А	65	

Формат А4

https://zavodjbi.com/

https://zavodjbi.com/

№ п/п	ОБОЗНАЧЕНИЕ	НАИМЕНОВАНИЕ	СТР.	ПРИМЕЧАНИЕ
25	1.090 1-1 7-1 024	У3ЕА 23Т	68	
26	1.090 1-1 7-1 025	У3ЕА 24А	71	
27	1.090 1-1 7-1 026	У3ЕА 24Т	74	
28	1.090 1-1 7-1 027	У3АБ1 25А, 84А	76	
29	1.090 1-1 7-1 028	У3АБ1 25Т, 84Т	81	
30	1.090 1-1 7-1 029	У3АБ1 26, 44	84	
31	1.090 1-1 7-1 030	У3АБ1 27, 77	86	
32	1.090 1-1 7-1 031	У3ЕА 28	87	
33	1.090 1-1 7-1 032	У3ЕА 29	89	
34	1.090 1-1 7-1 033	У3АБ1 30,78	91	
35	1.090 1-1 7-1 034	У3АБ1 31,79	94	
36	1.090 1-1 7-1 035	У3ЕА 32	96	
37	1.090 1-1 7-1 036	У3ЕА 33	99	
38	1.090 1-1 7-1 037	У3ЕА 34	101	
39	1.090 1-1 7-1 038	У3ЕА 35	102	
40	1.090 1-1 7-1 039	У3ЕА 36	103	
41	1.090 1-1 7-1 040	У3ЕА 37	104	
42	1.090 1-1 7-1 041	У3ЕА 38А	106	
43	1.090 1-1 7-1 042	У3ЕА 38Т	108	
44	1.090 1-1 7-1 043	У3ЕА 39А	109	
45	1.090 1-1 7-1 044	У3ЕА 39Т	111	
46	1.090 1-1 7-1 045	У3ЕА 40	112	
47	1.090 1-1 7-1 046	У3ЕА 41	113	
48	1.090 1-1 7-1 047	У3ЕА 42	114	
49	1.090 1-1 7-1 048	У3ЕА 43	116	

ИНВ. № ПОДЛ | ПОДПИСЬ И ДАТА | ВЗАМ. ИНВ. №

Формат А4

https://zavodjbi.com/

https://zavodjbi.com/

№ п/п	Обозначение	Наименование	Стр	Примечание
50	1.090.1-1 7-1 049	УЗСА 45	118	
51	1.090.1-1 7-1 050	УЗСА 46	119	
52	1.090.1-1 7-1 051	УЗАЫ 47, 48	120	
53	1.090.1-1 7-1 052	УЗСА 49	122	
54	1.090.1-1 7-1 053	УЗСА 50	123	
55	1.090.1-1 7-1 054	УЗСА 51А	124	
56	1.090.1-1 7-1 055	УЗСА 51Т	126	
57	1.090.1-1 7-1 056	УЗСА 52А	127	
58	1.090.1-1 7-1 057	УЗСА 52Т	129	
59	1.090.1-1 7-1 058	УЗАЫ 53А, 54А	130	
60	1.090.1-1 7-1 059	УЗАЫ 53Т, 54Т	132	
61	1.090.1-1 7-1 060	УЗАЫ 55, 56	134	
62	1.090.1-1 7-1 061	УЗАЫ 57, 58	136	
63	1.090.1-1 7-1 062	УЗСА 59	138	
64	1.090.1-1 7-1 063	УЗСА 60А	139	
65	1.090.1-1 7-1 064	УЗСА 60Т	141	
66	1.090.1-1 7-1 065	УЗСА 61А	143	
67	1.090.1-1 7-1 066	УЗСА 61Т	145	
68	1.090.1-1 7-1 067	УЗСА 62А	146	
69	1.090.1-1 7-1 068	УЗСА 62Т	148	
70	1.090.1-1 7-1 069	УЗСА 63А	149	
71	1.090.1-1 7-1 070	УЗСА 63Т	151	
72	1.090.1-1 7-1 071	УЗСА 64А	152	
73	1.090.1-1 7-1 072	УЗСА 64Т	154	
74	1.090.1-1 7-1 073	УЗСА 65А	155	

Инв. № подл. | Подпись и дата | Взам. инв. №

https://zavodjbi.com/

https://zavodjbi.com/

№ п/п	Обозначение	Наименование	Стр.	Примечание
75	1.090.1-1 7-1 074	УЗСА 65 Т	157	
76	1.090.1-1 7-1 075	УЗСА 66 А	158	
77	1.090.1-1 7-1 076	УЗСА 66 Т	159	
78	1.090.1-1 7-1 077	УЗСА 67А	160	
79	1.090.1-1 7-1 078	УЗСА 67Т	162	
80	1.090.1-1 7-1 079	УЗСА 68А	163	
81	1.090.1-1 7-1 080	УЗСА 68Т	165	
82	1.090.1-1 7-1 081	УЗСА 69А	166	
83	1.090.1-1 7-1 082	УЗСА 69Т	168	
84	1.090.1-1 7-1 083	УЗСА 70А	169	
85	1.090.1-1 7-1 084	УЗСА 70Т	171	
86	1.090.1-1 7-1 085	УЗСА 71А	172	
87	1.090.1-1 7-1 086	УЗСА 71Т	174	
88	1.090.1-1 7-1 087	УЗАЫ 72,75	175	
89	1.090.1-1 7-1 088	УЗСА 73	177	
90	1.090.1-1 7-1 089	УЗСА 74	180	
91	1.090.1-1 7-1 090	УЗСА 76	183	
92	1.090.1-1 7-1 091	УЗСА 80А	185	
93	1.090.1-1 7-1 092	УЗСА 80Т	187	
94	1.090.1-1 7-1 093	УЗСА 81А	189	
95	1.090.1-1 7-1 094	УЗСА 81Т	191	
96	1.090.1-1 7-1 095	УЗСА 82А	193	
97	1.090.1-1 7-1 096	УЗСА 82Т	195	
98	1.090.1-1 7-1 097	УЗСА 83	197	
99	1.090.1-1 7-1 098	УЗАЫ 85,86	199	

https://zavodjbi.com/

https://zavodjbi.com/

N п.п	Обозначение	Наименование	стр.	Примечание
100	1.090.1-1 7-1 099	Узлы 87, 88	200	
101	1.090.1-1 7-1 100	Узел 89	201	
102	1.090.1-1 7-1 101	Узлы 90, 91	202	
103	1.090.1-1 7-1 102	Узел 92	203	
104	1.090.1-1 7-1 103	Узел 93	204	
105	1.090.1-1 7-1 104	Узел 94	205	
106	1.090.1-1 7-1 105	Узел 95	206	
107	1.090.1-1 7-1 106	Узел 96	207	
108	1.090.1-1 7-1 107	Узел 97	208	
109	1.090.1-1 7-1 108	Спецификация	209	

Инв.№ подл. | Подпись и дата | Взам. инв.№

Копировал 1966 7 Формат А4

https://zavodjbi.com/

https://zavodjbi.com/

Настоящий выпуск содержит рабочие чертежи узлов сопряжений сборных железобетонных изделий серии 1.090.1-1, замаркированных в выпуске 0-1.

Общие указания по применению изделий, основные конструктивные требования по обеспечению прочности и устойчивости здания приведены в выпуске 0-1.

Монтажные узлы следует выполнять в строгом соответствии с материалами данного выпуска с соблюдением требований СНиП III-16-80 и СН 420-71. Качественное выполнение узлов обеспечивает теплотехнические свойства и гидроизоляцию стыков наружных стен, совместную работу конструкций, прочность и устойчивость отдельных элементов и здания в целом. Последовательность основных работ по устройству стыков:

1. Устанавливаются панели наружных стен, производится прокладка стыков со стороны помещения и установка утепляющих пакетов.

2. Монтируются панели внутренних стен, вентблоки, перегородки, производится установка и приварка всех соединительных элементов в соответствии с узлами данного выпуска.

3. Монтируются плиты перекрытий также в строгом соответствии с узлами данного выпуска и проекта.

4. С уровня перекрытия производится заполнение вертикальных швов между панелями стен с обязательным виброуплотнением, швы между плитами перекрытия заполняются цементным раствором М100.

Панели стен и плиты перекрытий устанавливаются на растворе М100, все сварные

Инв.№ подл. | Подпись и дат. | Взам.инв.№

				1.090.1-1 7-1 000 ПЗ		
Нач.отд.	Волынский			Пояснительная записка	Стадия: Р	Лист: 1	Листов: 2
Н.контр.	Богданова				ЦНИИЭП	Торгово-бытовых зданий туристских комплексов
Гл.констр.	Шац					
ГИП	Григорев					
ГИП	Кочин					

Формат А4

https://zavodjbi.com/

https://zavodjbi.com/

работы выполнять в соответствии с указаниями СН 393-78 и ГОСТ 5264-80.

Монтаж каждого посаедующего этажа допускается только после того, как бетон омоноличивания стыков нижнего этажа набрал 70% проектной прочности.

В соответствиц с последовательностью проведения работ по монтажу здания приведенные в настоящем выпуске узлы можно разделить на две группы. Первая, включающая узлы с 1 по 16 и 95, связана с утеплением, герметизацией и омоноличиванием стыков между сборными элементами здания. Вторая, включающая все остальные узлы, связана с соединением сборных элементов при монтаже здания посредством стальных соединительных изделий. На чертежах узлов этой группы заполнение раствором швов и швов омоноличевания условно не показаны.

Потребность в строительных материалах, не вошедших в спецификации на монтажные узлы с 1 по 16 и 95 /утеплитель, герметики, цементный раствор и пр./ должна определяться в проектах конкретных зданий.

Вместо стали класса С 38/23, включенной в спецификацию на узлы, принимается сталь марки ВСт 3кп2 по ГОСТ 380-71* в соответствии с СНиП II-23-81.

При применении конструкций в районах с температурой наружного воздуха ниже -40°С марка стали уточняется в конкретном проекте. Указания по производству работ в зимнее время также должны приводиться в конкретном проекте в соответствии с рекомендациями, изложенными в выпуске 0-1. Перечень выпусков, входящих в состав серии 1.090.1-1, приведен в выпуске 0-0.

В ссылках на документы по выпуску условно опущены обозначения серии и выпуска.

https://zavodjbi.com/

https://zavodjbi.com/

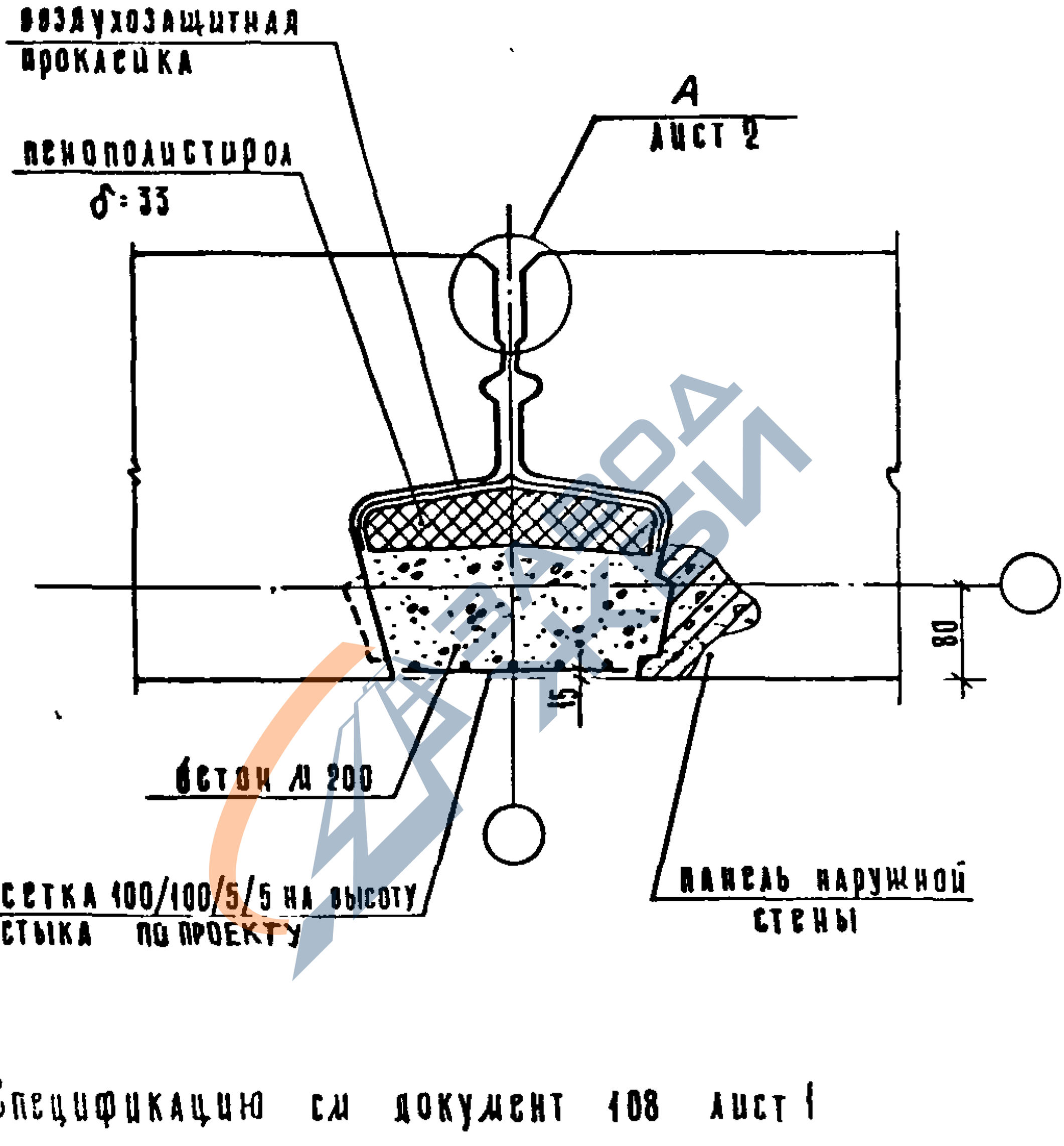

Спецификацию см документ 108 лист 1

Инв.№ подл. | Подп. и дата | Взам. инв.№							
Нач отд	Зольнский			1.090.1-17-1001			
Н контр	Соколова						
Гл архит	Мурзин			Узел 1	Стадия	Лист	Листов
Гл конст	Щапь				Р	1	2
ГИП	Кочин				ЦНИИЭП торгово-бытовых зданий и туристских комплексов		
Провер	Колдашева						
Разраб	Птицына						

Копировал Козлова 1926 10 Формат А4

https://zavodjbi.com/

https://zavodjbi.com/

А

М 1:2

Рис. 1

Вариант заделки стыка нетвердеющей мастикой

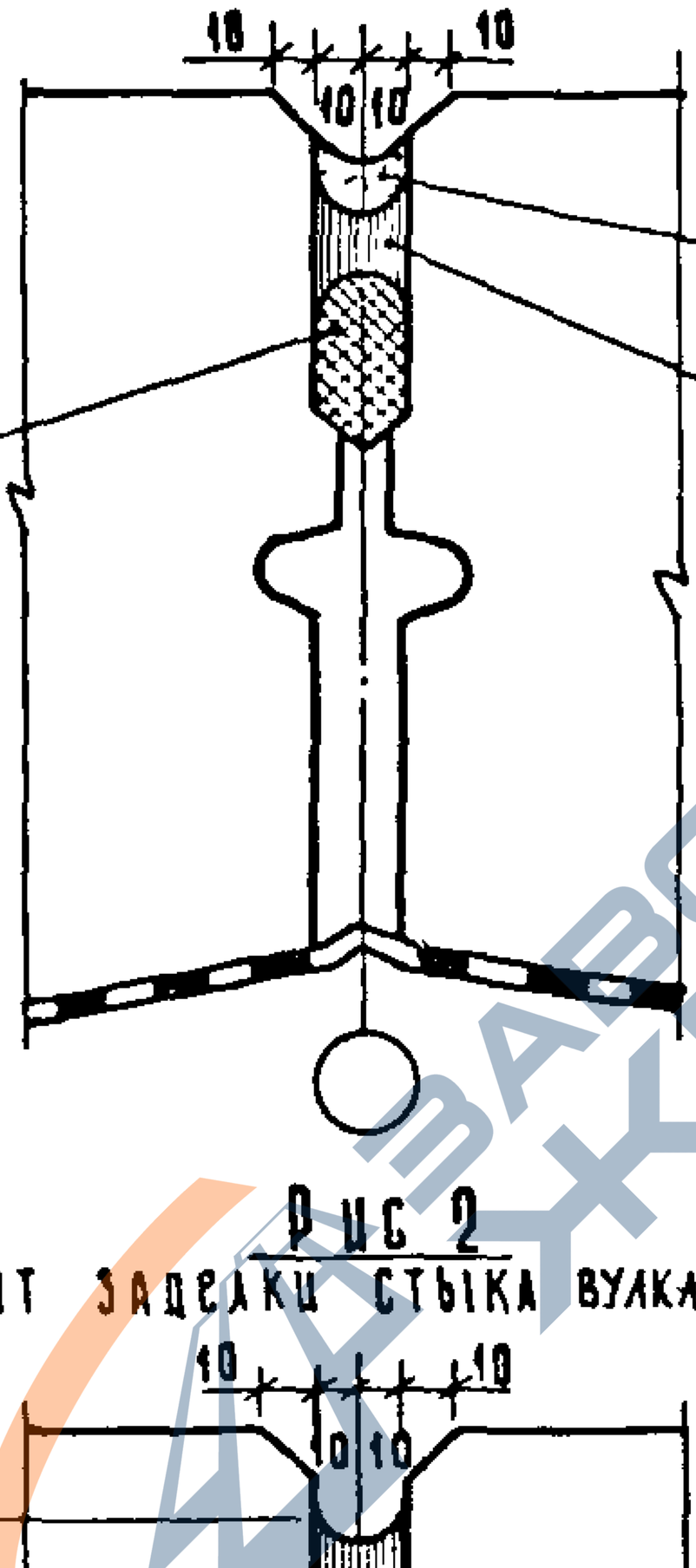

Рис 2

Вариант заделки стыка вулканизирующейся мастикой

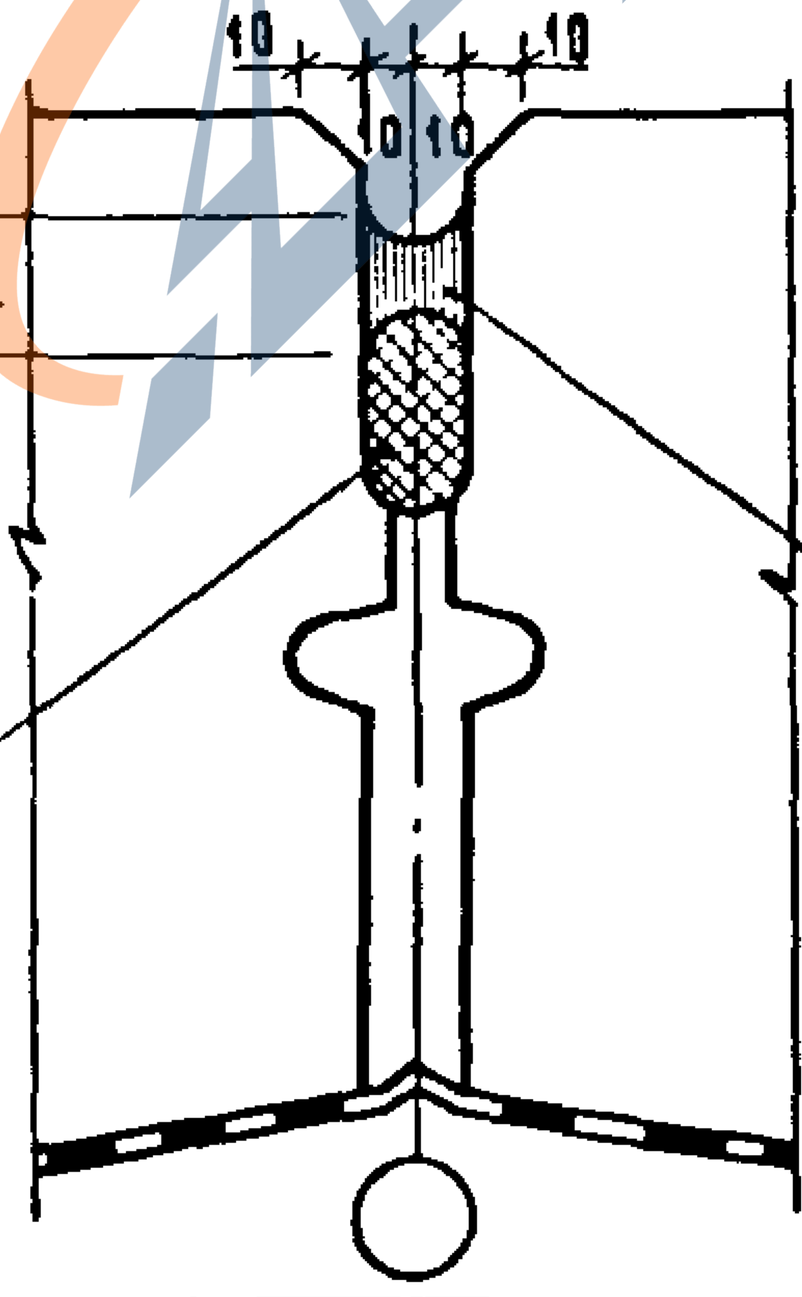

1.090.1-17-1001

Лист 2

NORMACS

Колцовская Козлова 19266 11 Формат А4

https://zavodjbi.com/

https://zavodjbi.com/

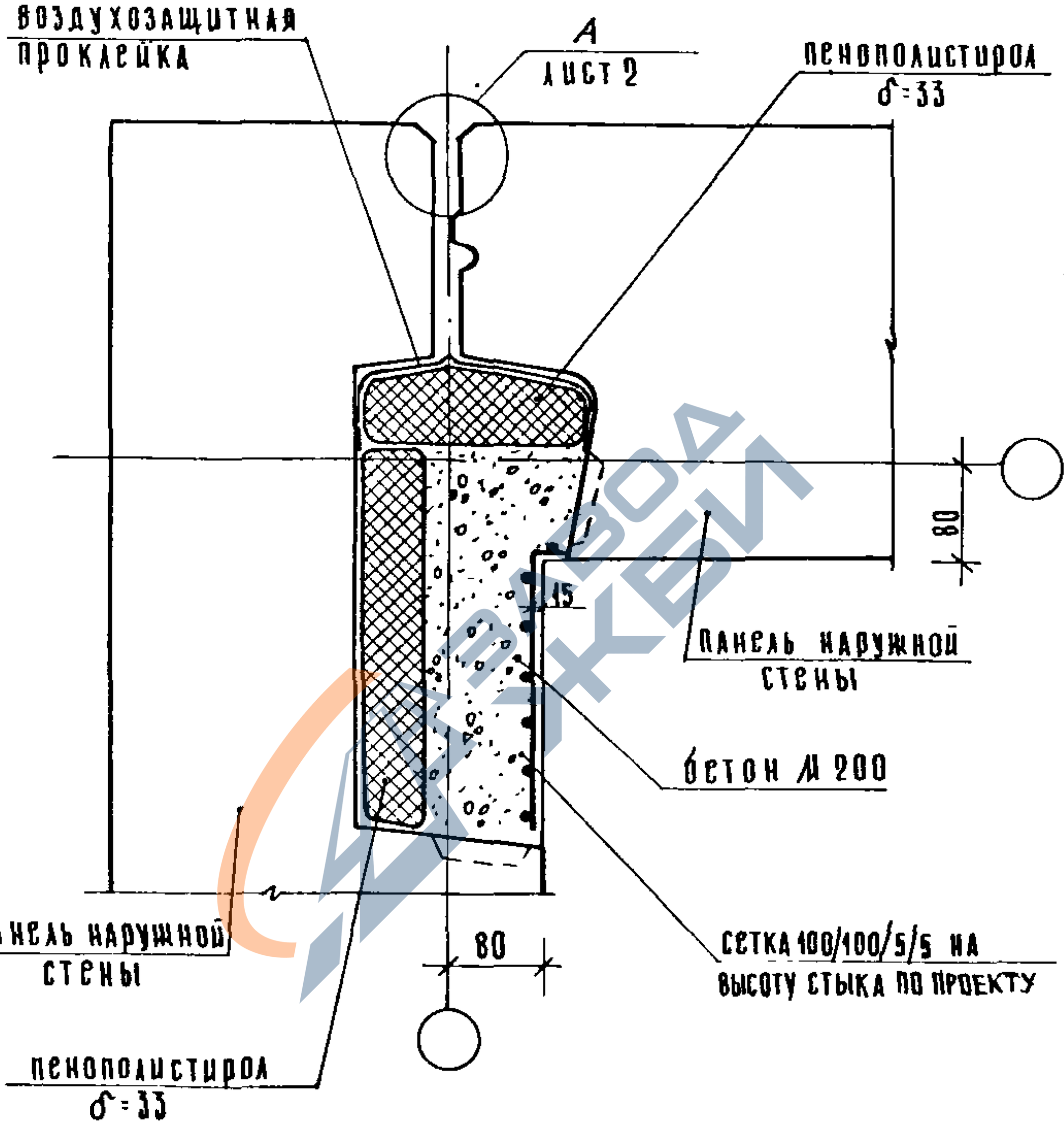

Спецификацию см. документ 108 лист 1.

Нач отд	Волынский			1.090.1-1 7-1 002
Н контр	Соколова			
Гл арх отд	Мурзин			Узел 2
Гл констр	Шац			
ГИП	Кочин			
Провер	Колдашева			
Разраб	Птицына			

Стадия	Лист	Листов
Р	1	2

ЦНИИЭП торгово-бытовых зданий и туристских комплексов

Инв № подл. | Подпись и дата | Взам инв. №

Копировал Козлова 19266 12 Формат А4

https://zavodjbi.com/

https://zavodjbi.com/

А

М 1:2

Рис 1

Вариант заделки стыка нетвердеющей мастикой

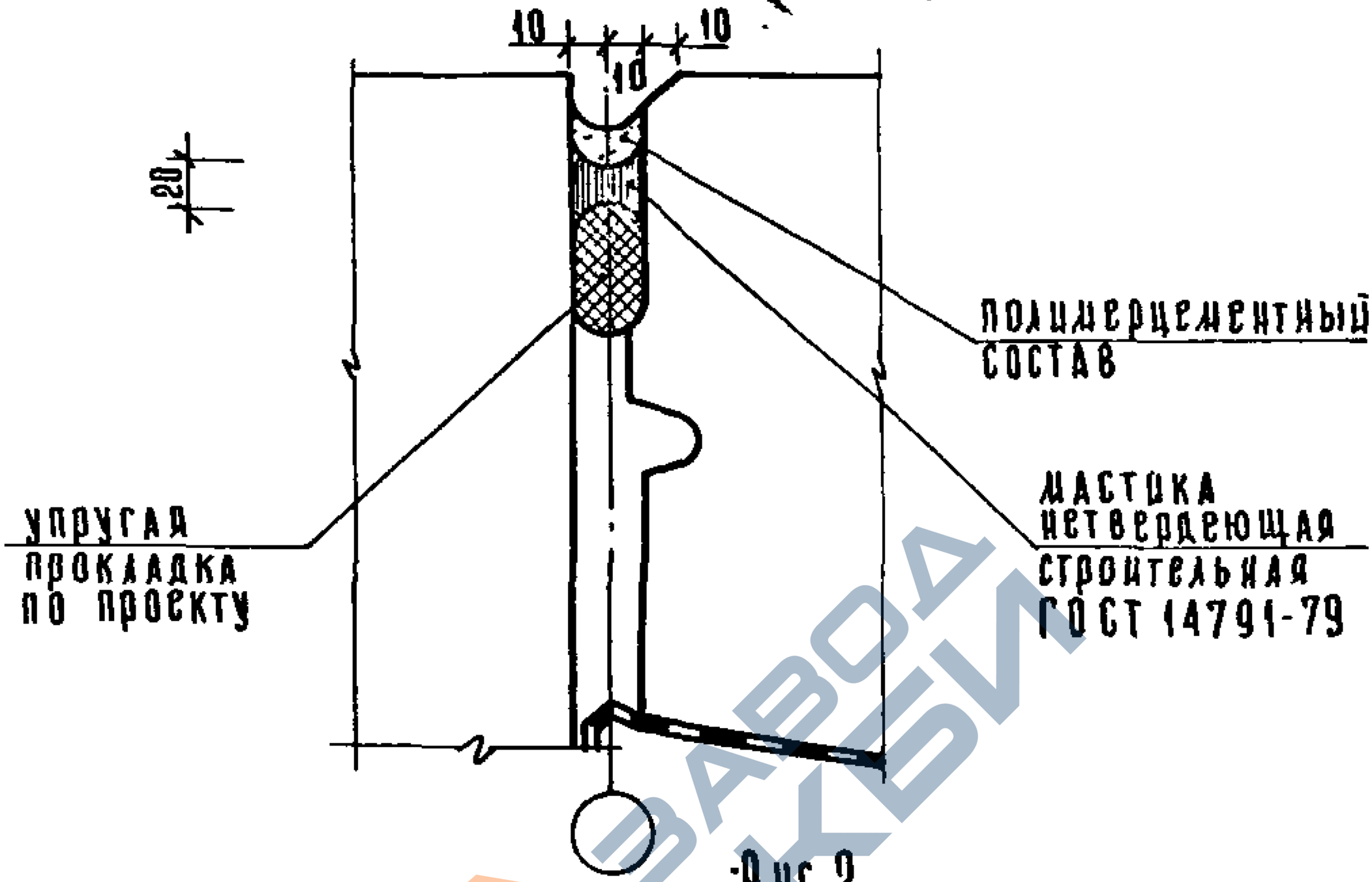

Рис 2

Вариант заделки стыка вулканизирующейся мастикой

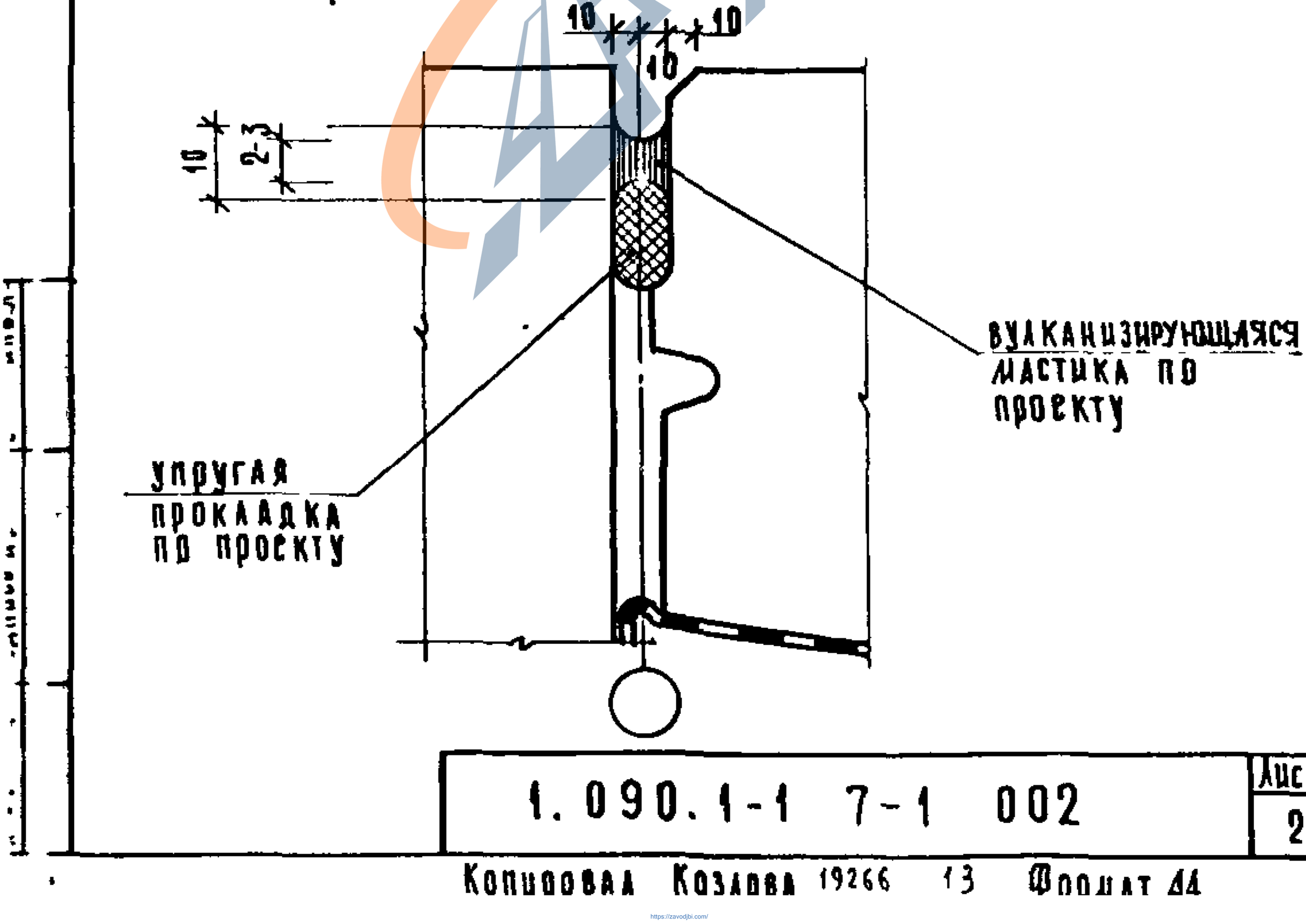

1.090.1-1 7-1 002

Лист 2

Копцовова Козлова 19266 13 Формат А4

https://zavodjbi.com/

https://zavodjbi.com/

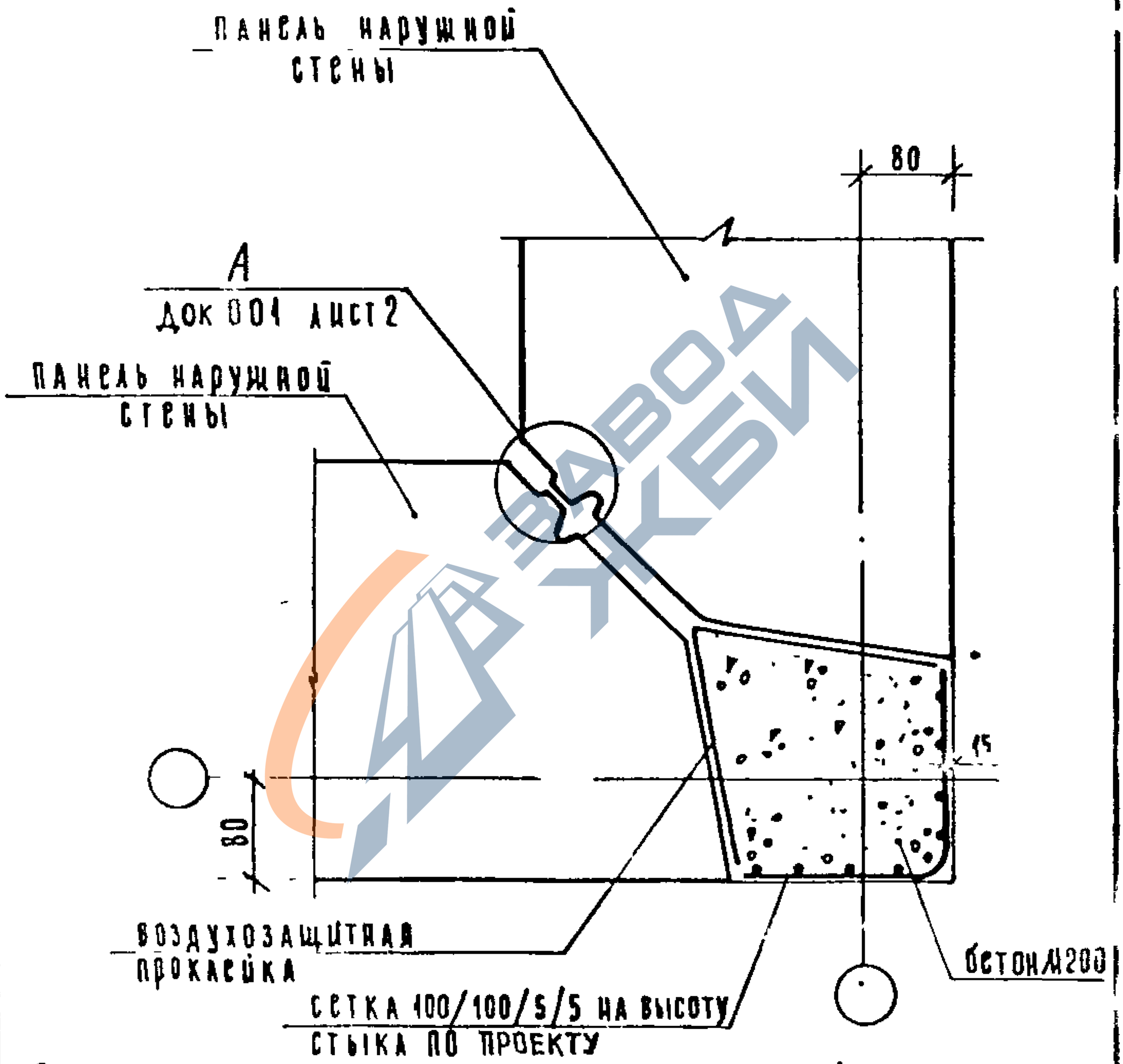

Спецификацию см документ 108 лист 1

Нач отд	Борынский			1.090.1-17-1003		
Н контр	Соколова					
Гл архитд	Дурзин					
Гл констр	Шац					
ГИП	Кочин			Узел 3	Стадия: Р	Лист:	Листов: 1
Проверил	Колдащева				ЦНИИЭП торгово-бытовых зданий и туристских комплексов	
Разраб	Птицына					

Инв. № подл. | Подпись и дата | Взам. инв. №

https://zavodjbi.com/

https://zavodjbi.com/

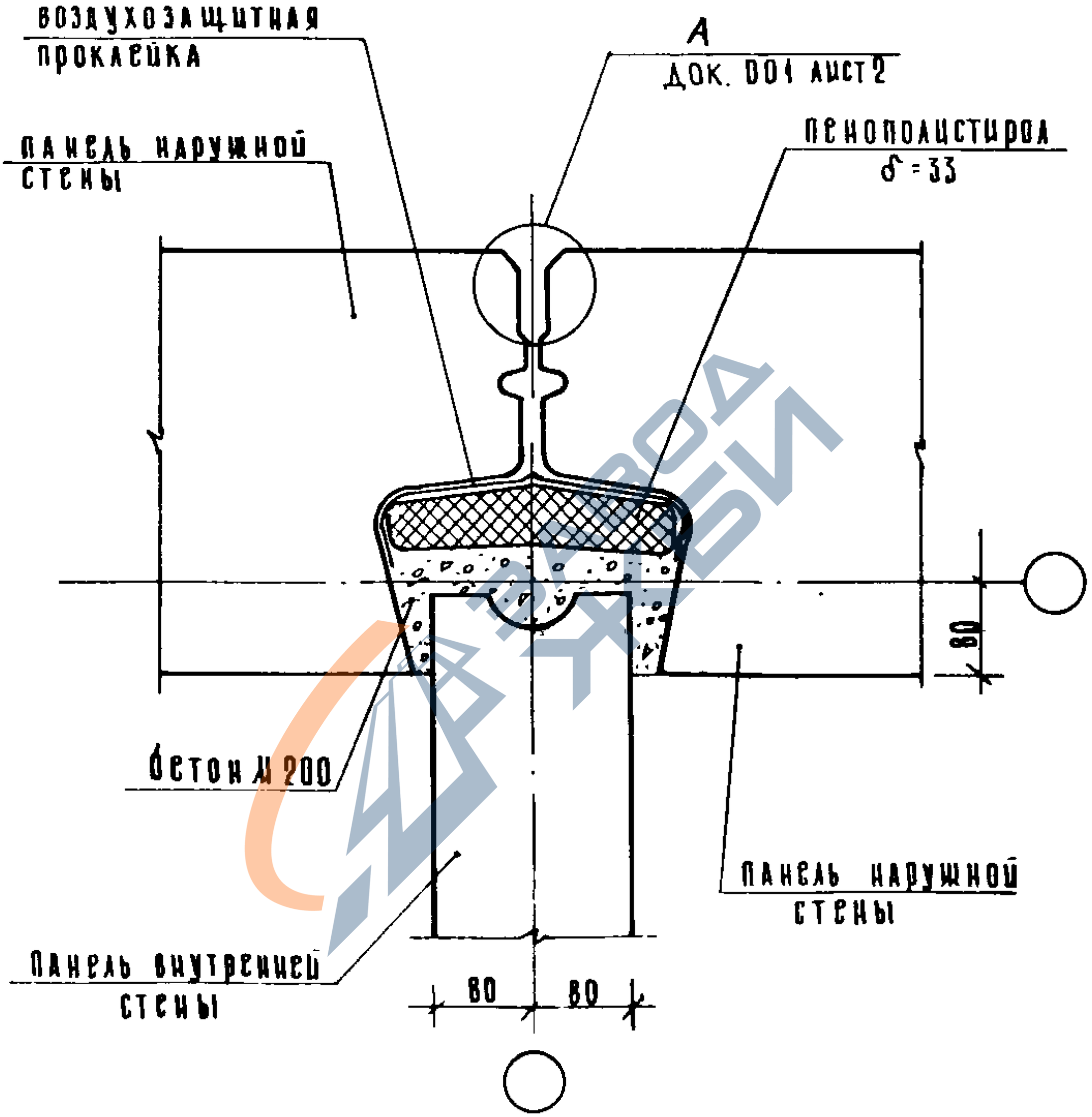

Спецификацию см документ 108 лист 1

				1.090.1-17-1004		
Нач отд	Волынский					
Н контр	Соколова					
Гл архитд	Мурзин					
Гл констр	Шац					
ГИП	Кочин			Узел 4	Стадия: Р	Лист:	Листов: 1
Провер	Колдашева				ЦНИИЭП торгово-бытовых зданий и туристских комплексов	
Разраб	Птицына					

Копировал 19266 15 Формат А4

https://zavodjbi.com/

https://zavodjbi.com/

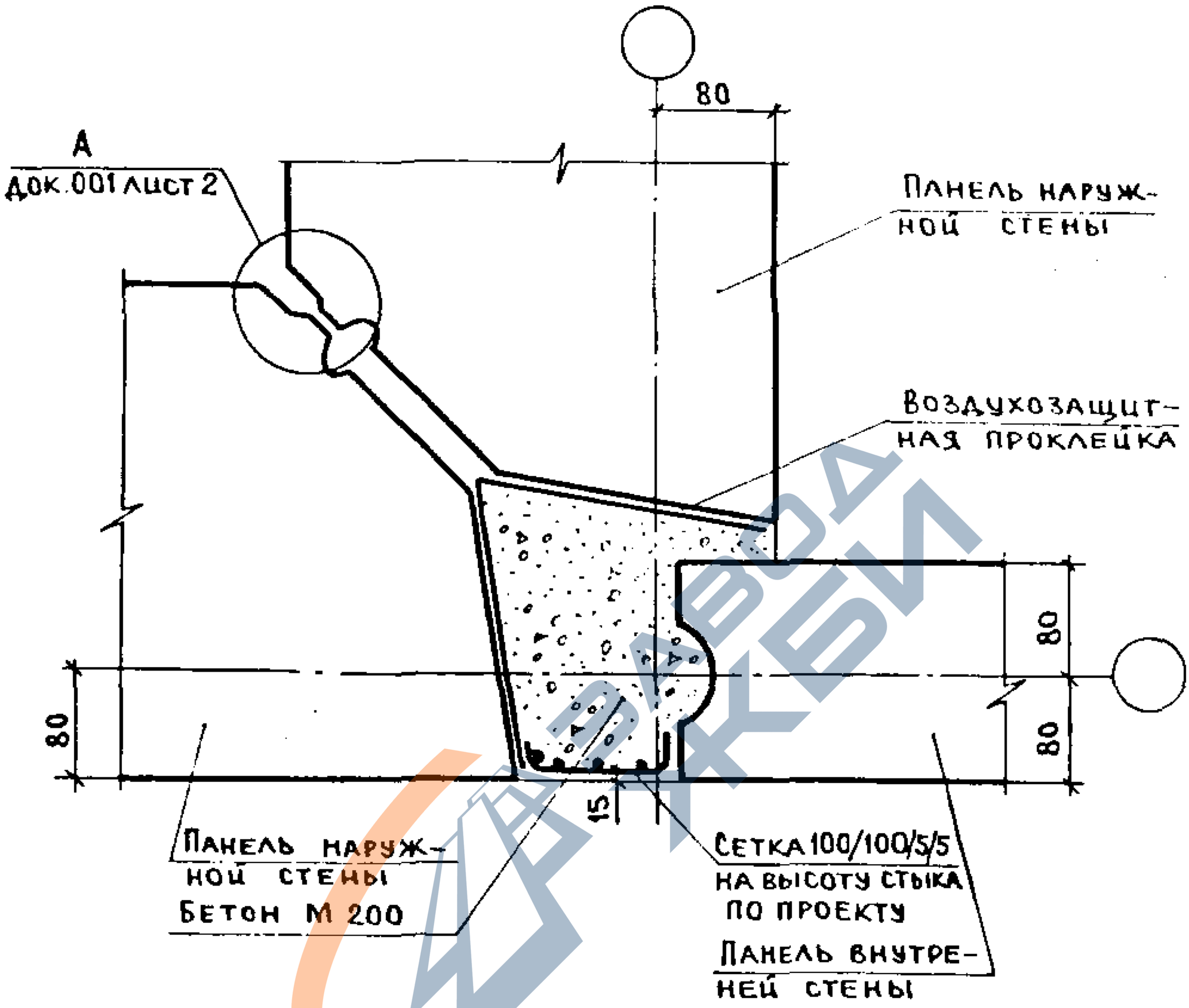

Спецификацию см. документ 108 лист 2.

Инв. № подл. | Подпись и дата | Взам. инв. №

Нач. отд.	Волынский		
Н. контр.	Соколова		
Гл. арх.	Мурзин		
Гл. конст.	Шац		
ГИП	Кочин		
Провер.	Колдашева		
Разраб.	Птицина		

1.090.1-1 7-1 005

Узел 5

Стадия	Лист	Листов
Р		1

ЦНИИЭП торгово-бытовых зданий и туристских комплексов

https://zavodjbi.com/

https://zavodjbi.com/

ЦОКОЛЬНАЯ ПАНЕЛЬ НАРУЖНОЙ СТЕНЫ

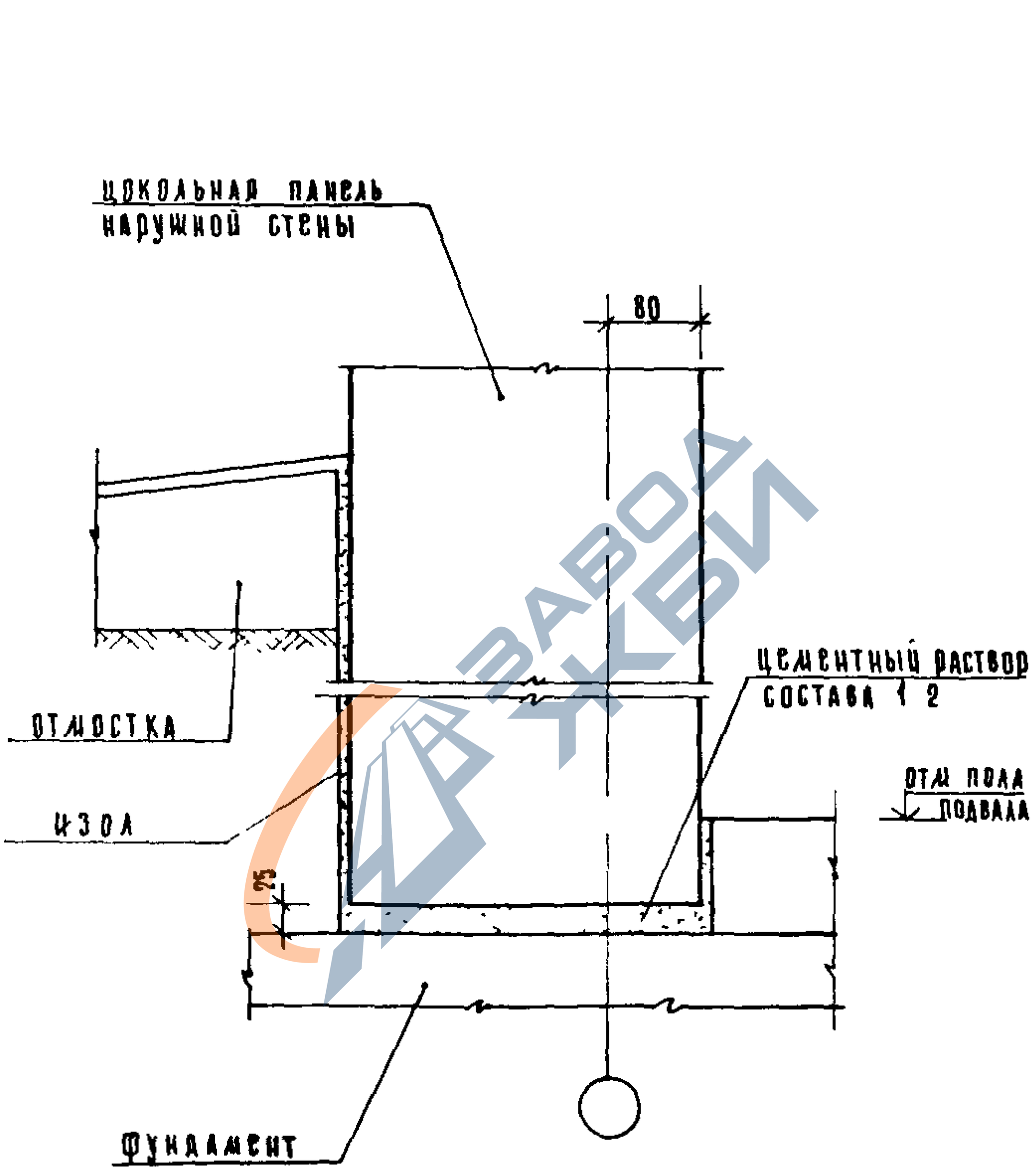

Нач отд	Волынец			1.090.1-17-1 006		
Н контр	Соколова					
Гл архит	Мурзин					
Гл констр	Шац					
ГИП	Кочин			Узел 6	Стадия: Р; Лист: ; Листов: 1	
Провер	Колдашева				ЦНИИЭП орготобытовых зданий и туристских комплексов	
Разраб	Птицына					

https://zavodjbi.com/

https://zavodjbi.com/

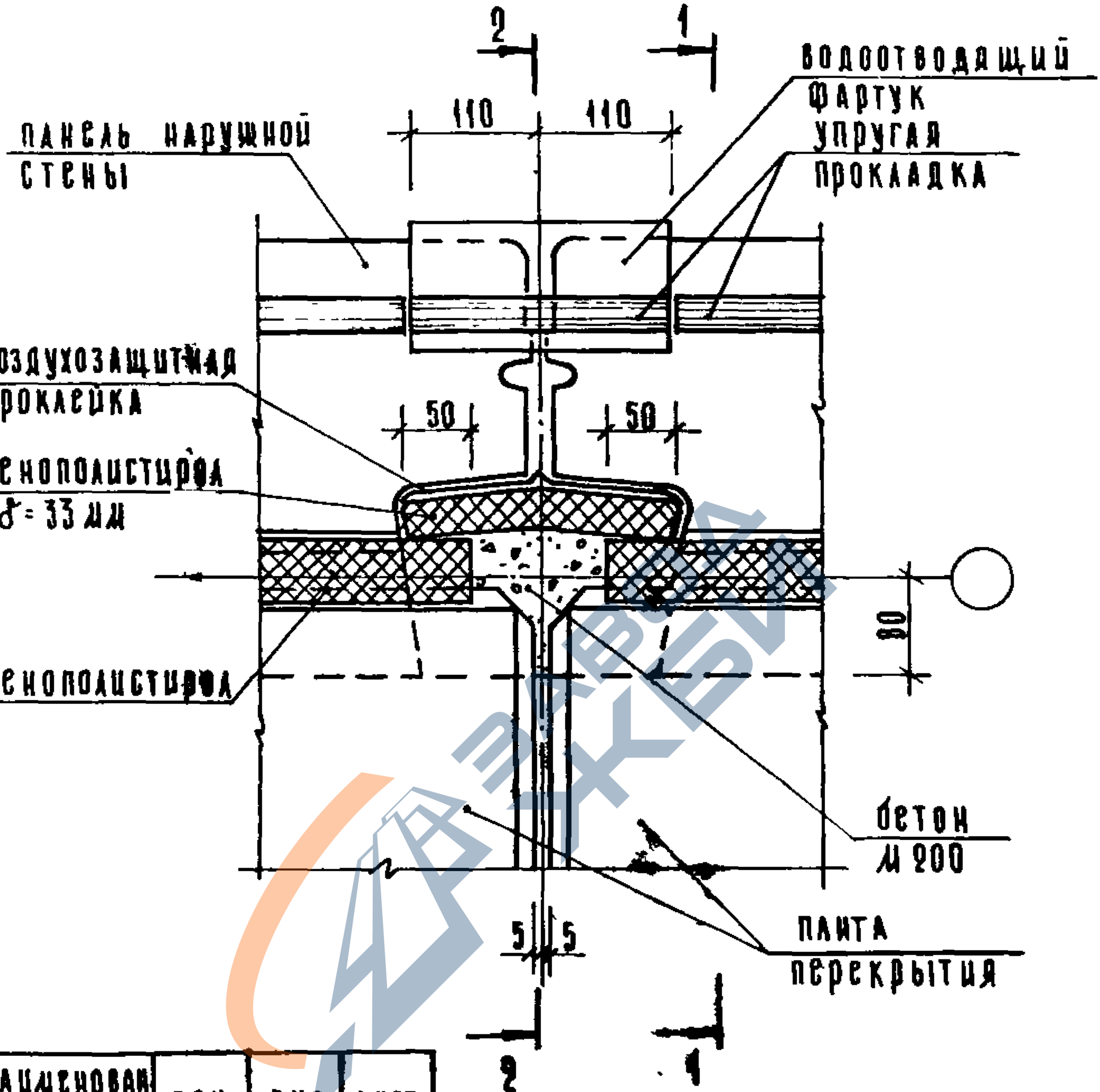

Наименование этажа	Сеч	Рис	Лист
промежуточный	1-1	1	2
	2-2	3	4
цокольный	1-1	2	3
	2-2	4	5

Инв № подл | Подпись и дата | Взам инв №

Нач отд	Волынский		
Н контр	Соколова		
ГА арх отд	Дурзин		
ГА конс отд	Шац		
ГИП	Кочин		
Проверил	Колданова		
Разраб	Кадецкина		

1.090.1-17-1 007

Узел 7а

Стадия	Лист	Листов
Р	1	6

ЦНИИЭП торговых, бытовых зданий и туристских комплексов

Канцелярия 19266 18 Формат А4

https://zavodjbi.com/

https://zavodjbi.com/

1-1

рис.1

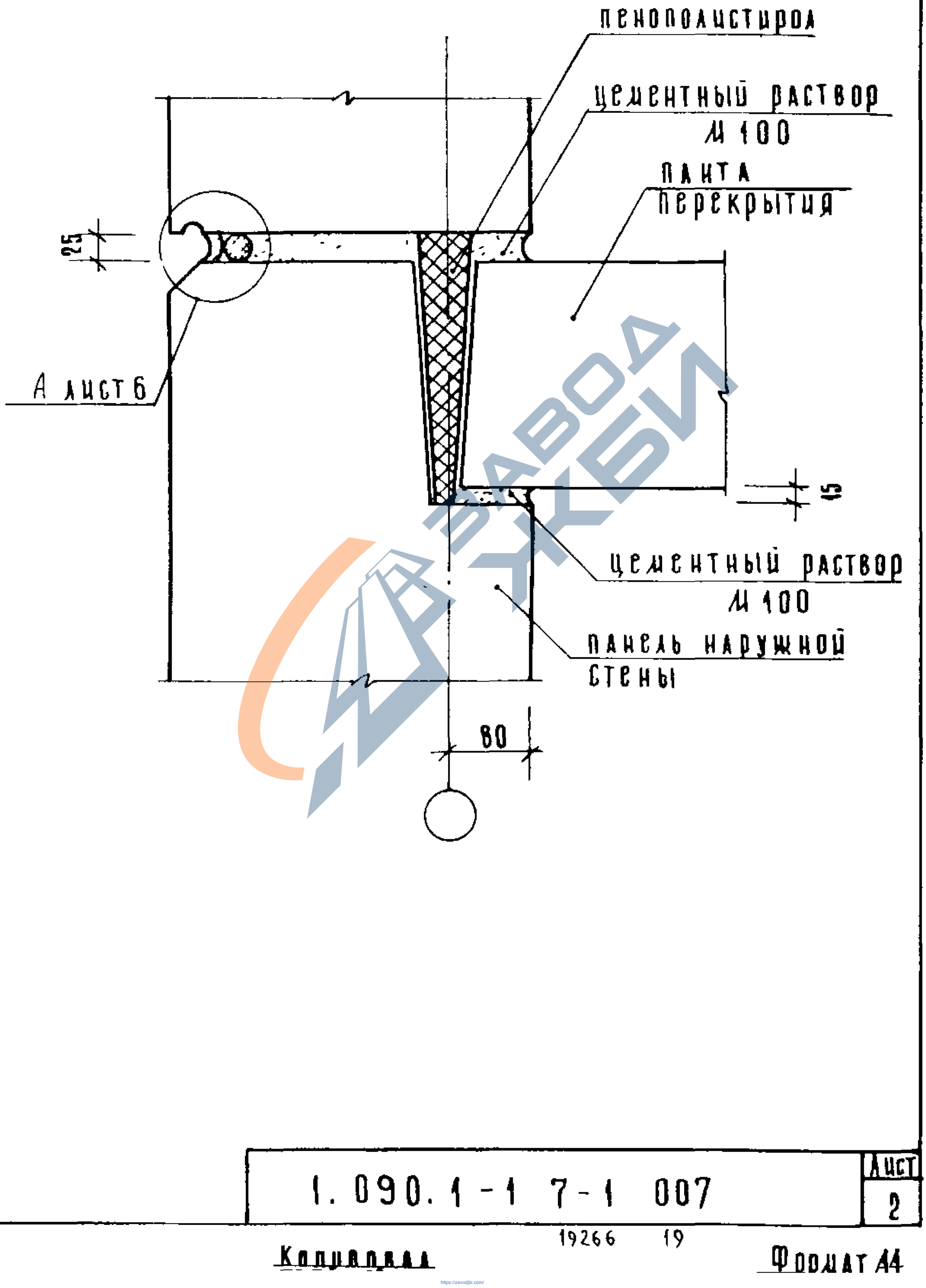

https://zavodjbi.com/

https://zavodjbi.com/

1–1

рис.2

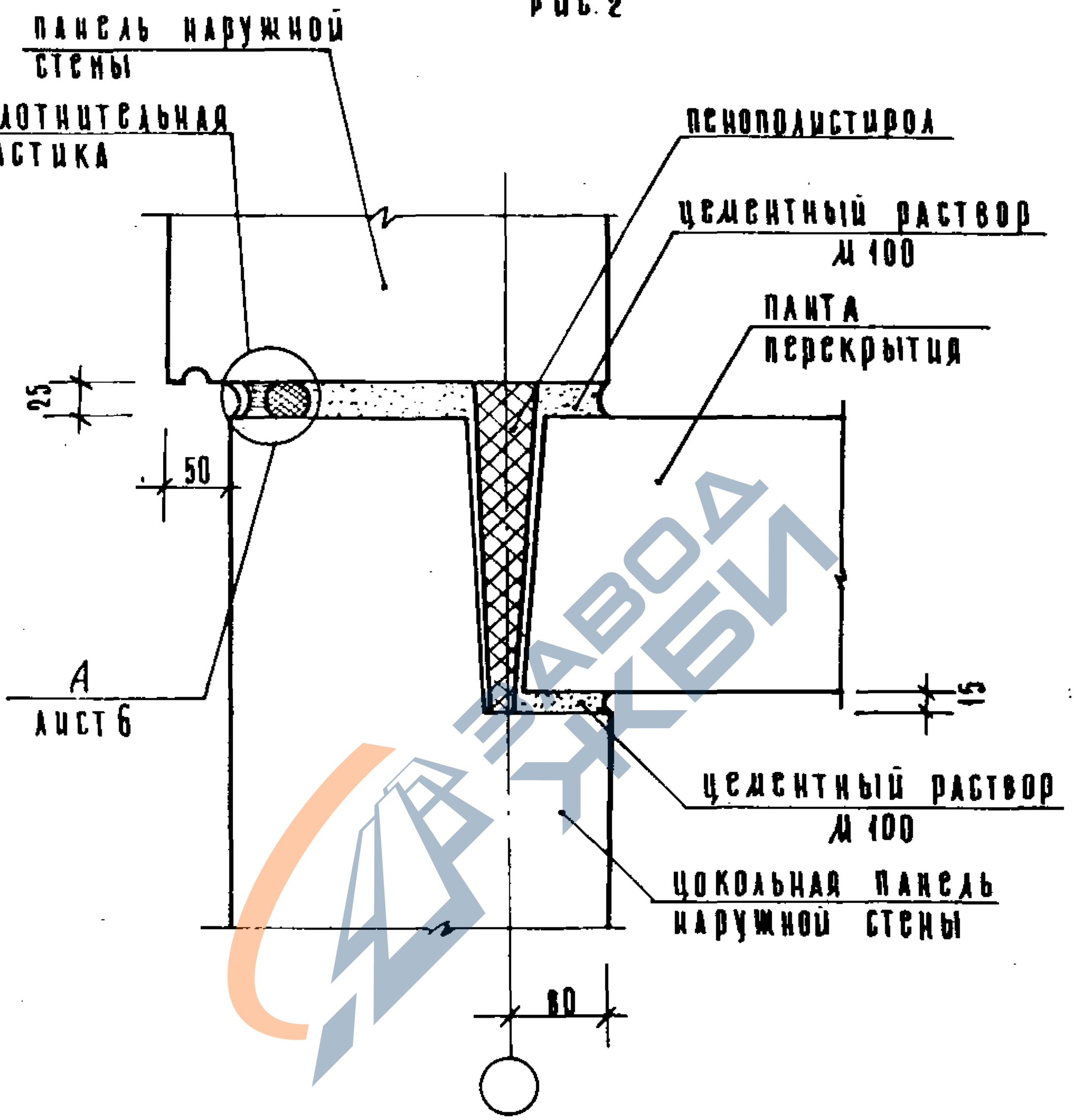

https://zavodjbi.com/

https://zavodjbi.com/

2-2
РИС 3

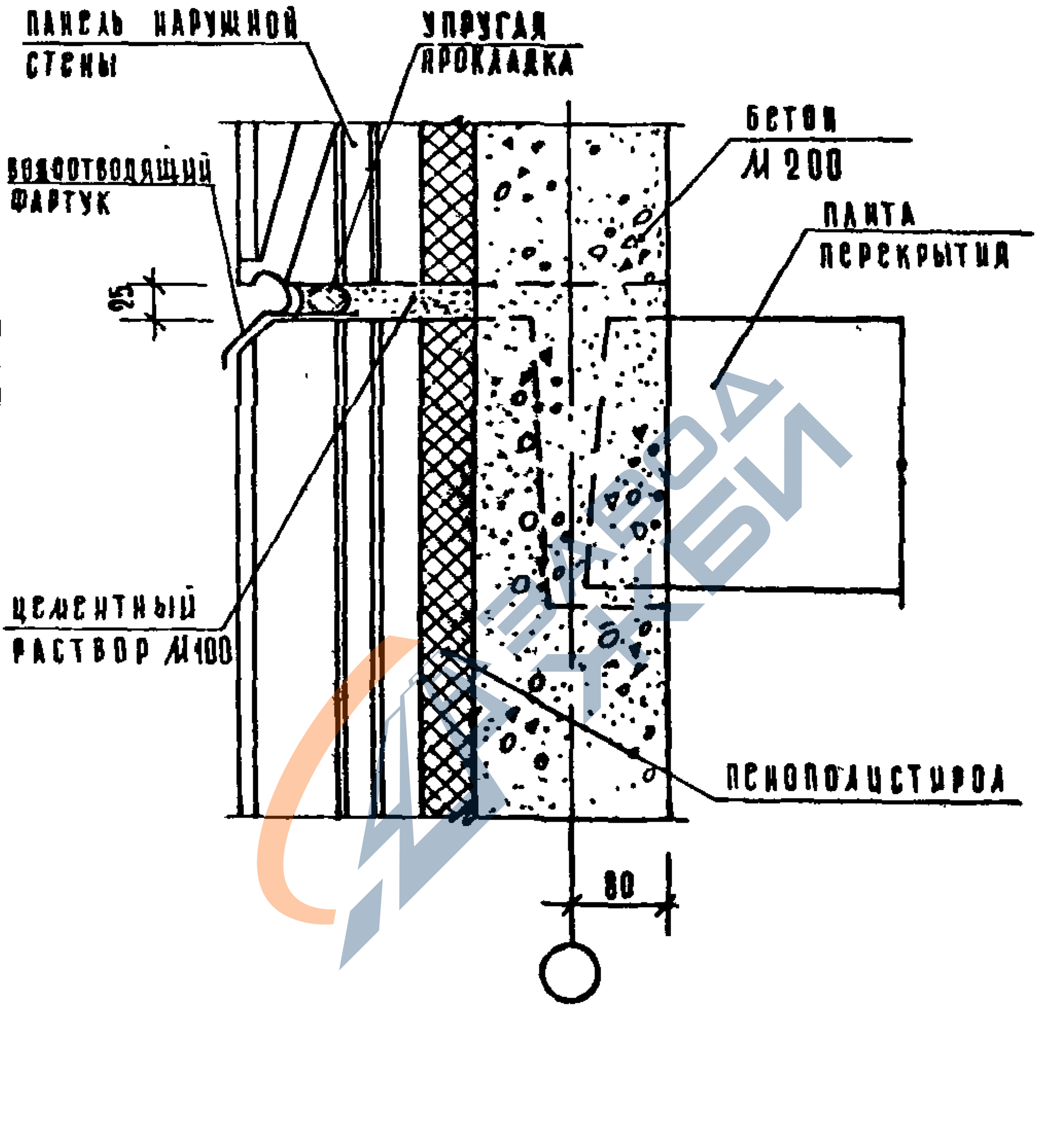

https://zavodjbi.com/

https://zavodjbi.com/

2-2

Рис. 4

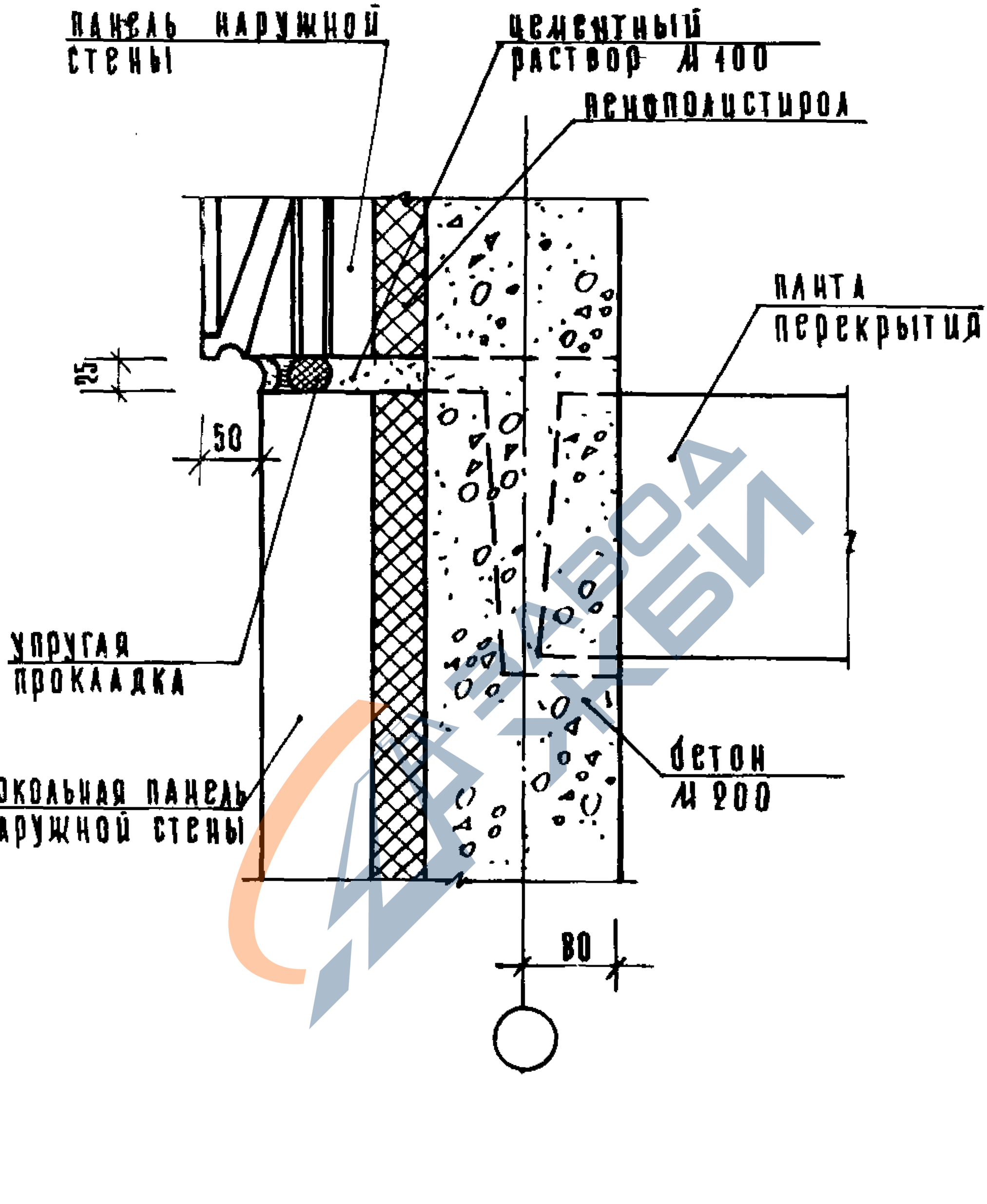

Инв. № подл. | Подпись и дата | Взам. инв. №

1 090.1-17-1 007

Лист 5

https://zavodjbi.com/

https://zavodjbi.com/

А

М 1:2

Рис. 5

Вариант заделки стыка нетвердеющей мастикой

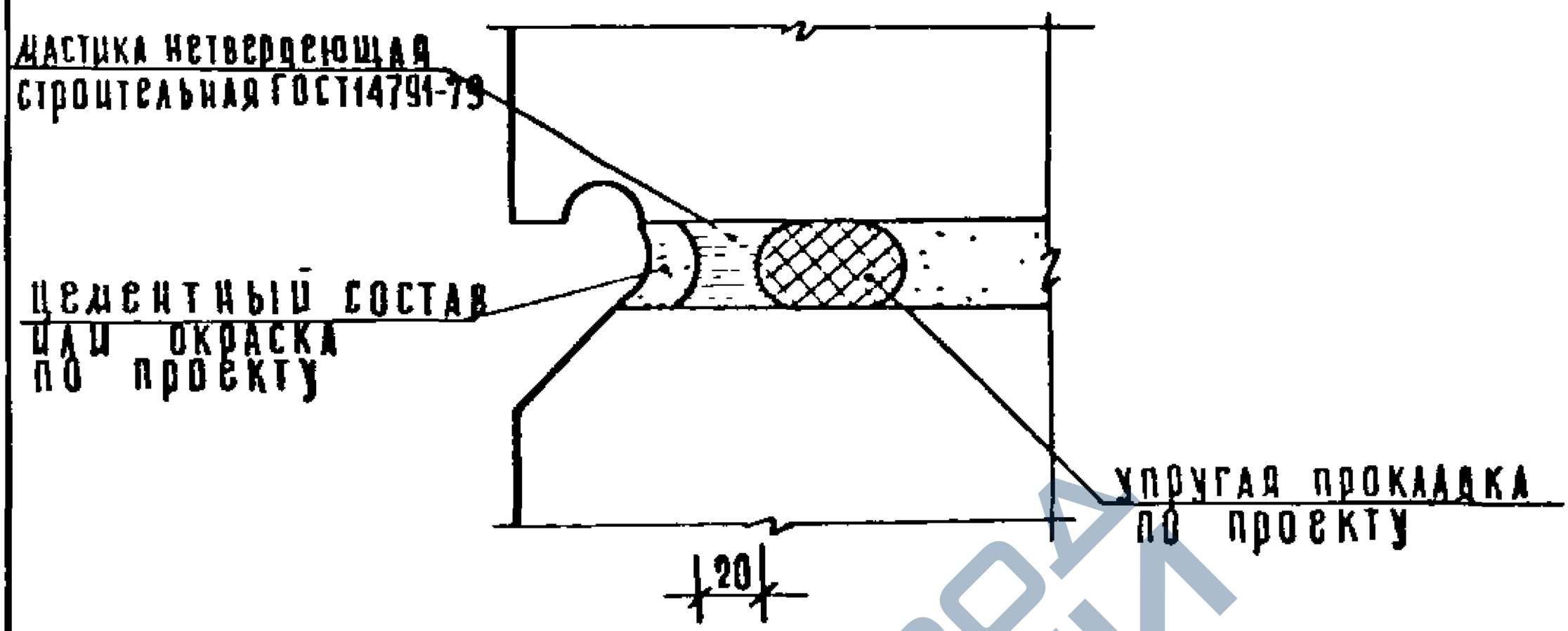

Рис. 6

Вариант заделки стыка вулканизирующейся мастикой

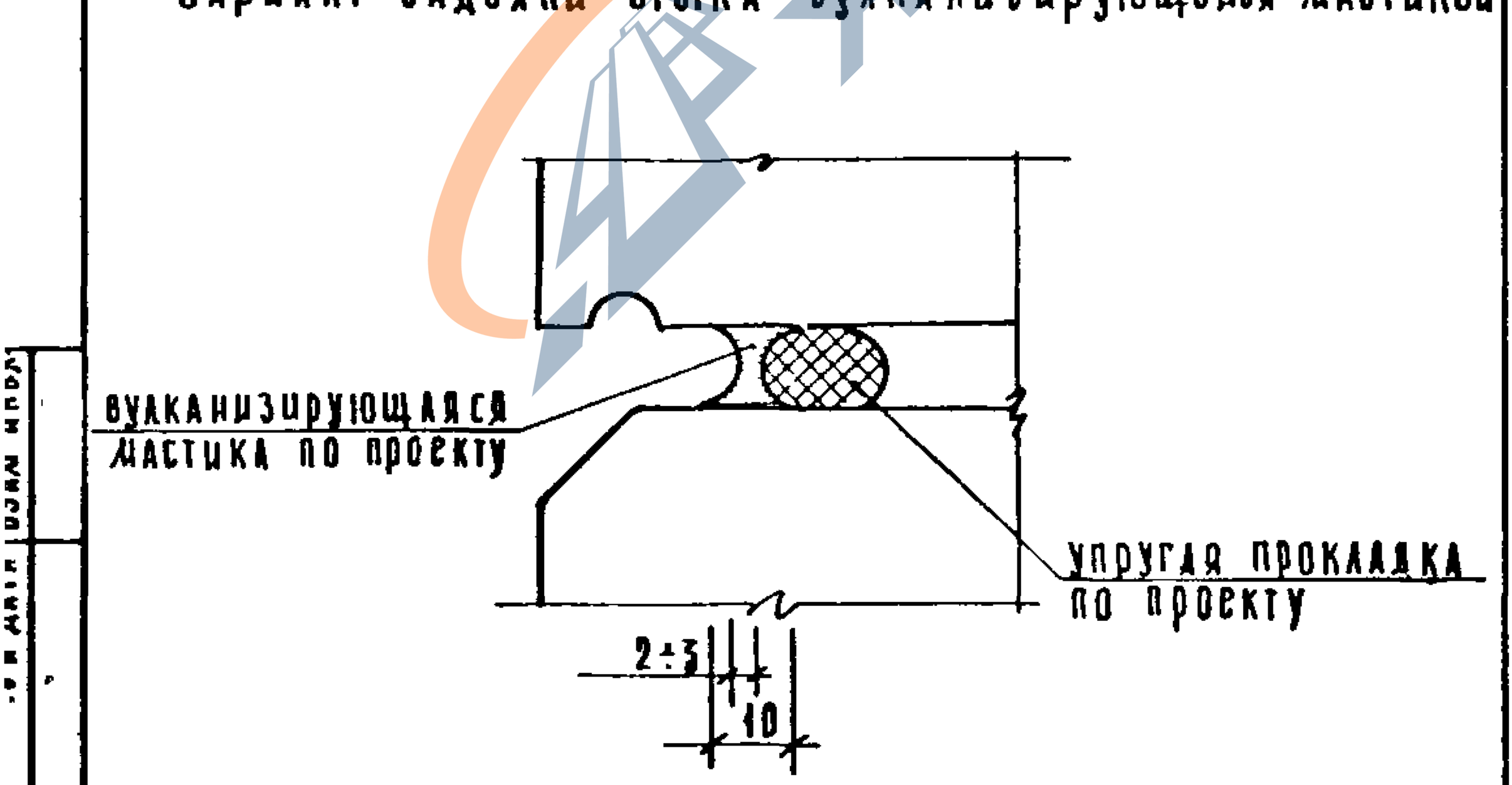

https://zavodjbi.com/

https://zavodjbi.com/

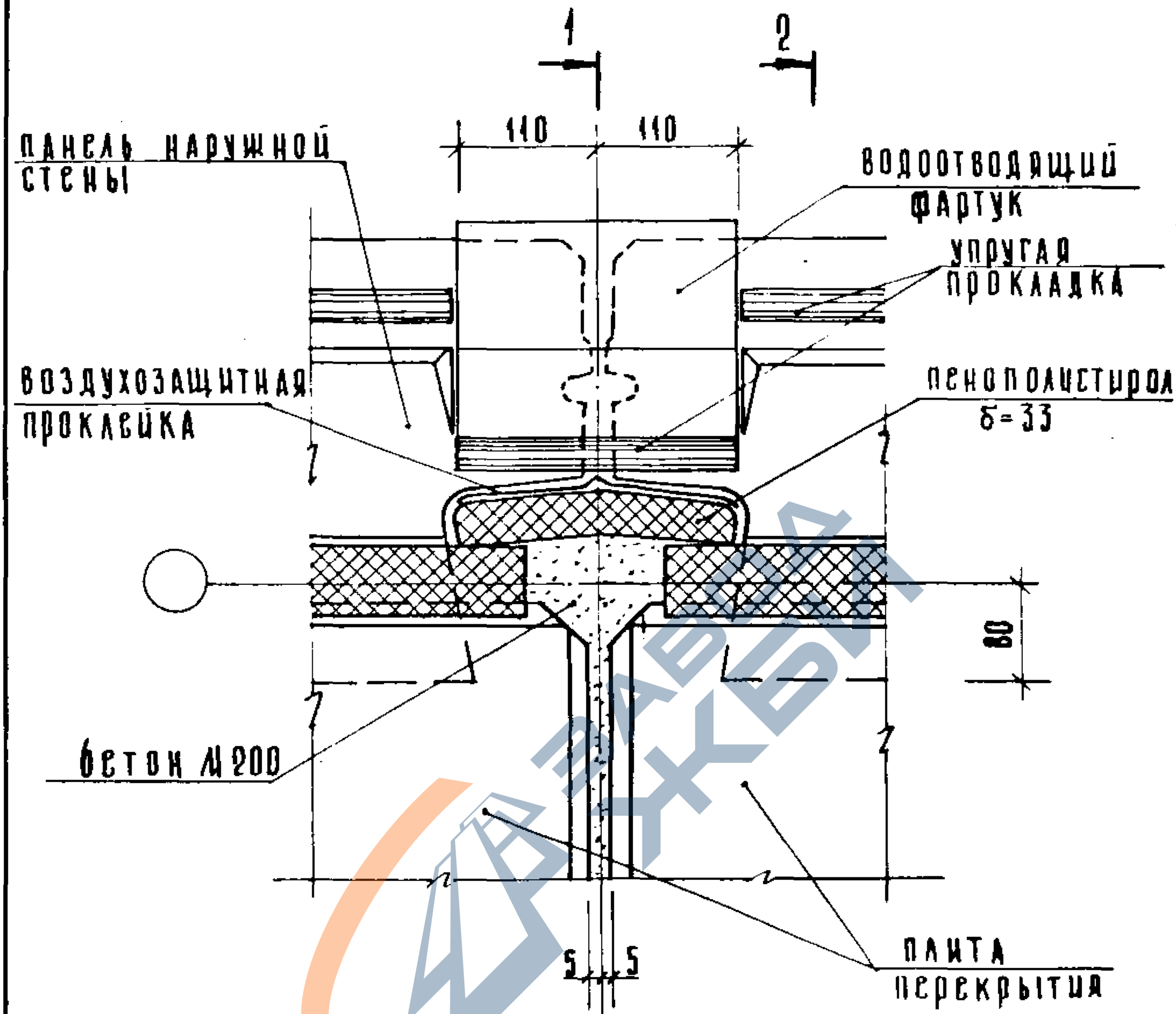

НАИМЕНОВАНИЕ ЭТАЖА	СЕЧ.	РИС.	АИСТ
ПРОМЕЖУТОЧНЫЙ	1-1	1	2
	2-2	2	3
ЦОКОЛЬНЫЙ	1-1	3	4
	2-2	4	5

БТП Б.О. ЦНИИЭП
Инв. № 16157

Нач. отд.	Волынский		
Н. контр.	Соколова		
Гл. архитектор	Мурзин		
Гл. констр.	Шац		
Г.И.П.	Кочин		
Провер.	Колдашева		
Разраб.	Малахова		

1.090.1-17-1008

Узел 7т

Стадия	Лист	Листов
Р	1	6

ЦНИИЭП торгово-бытовых зданий и туристских комплексов

Копировал Козлова 19266 24 Формат А4

https://zavodjbi.com/

https://zavodjbi.com/

1-1

рис.1

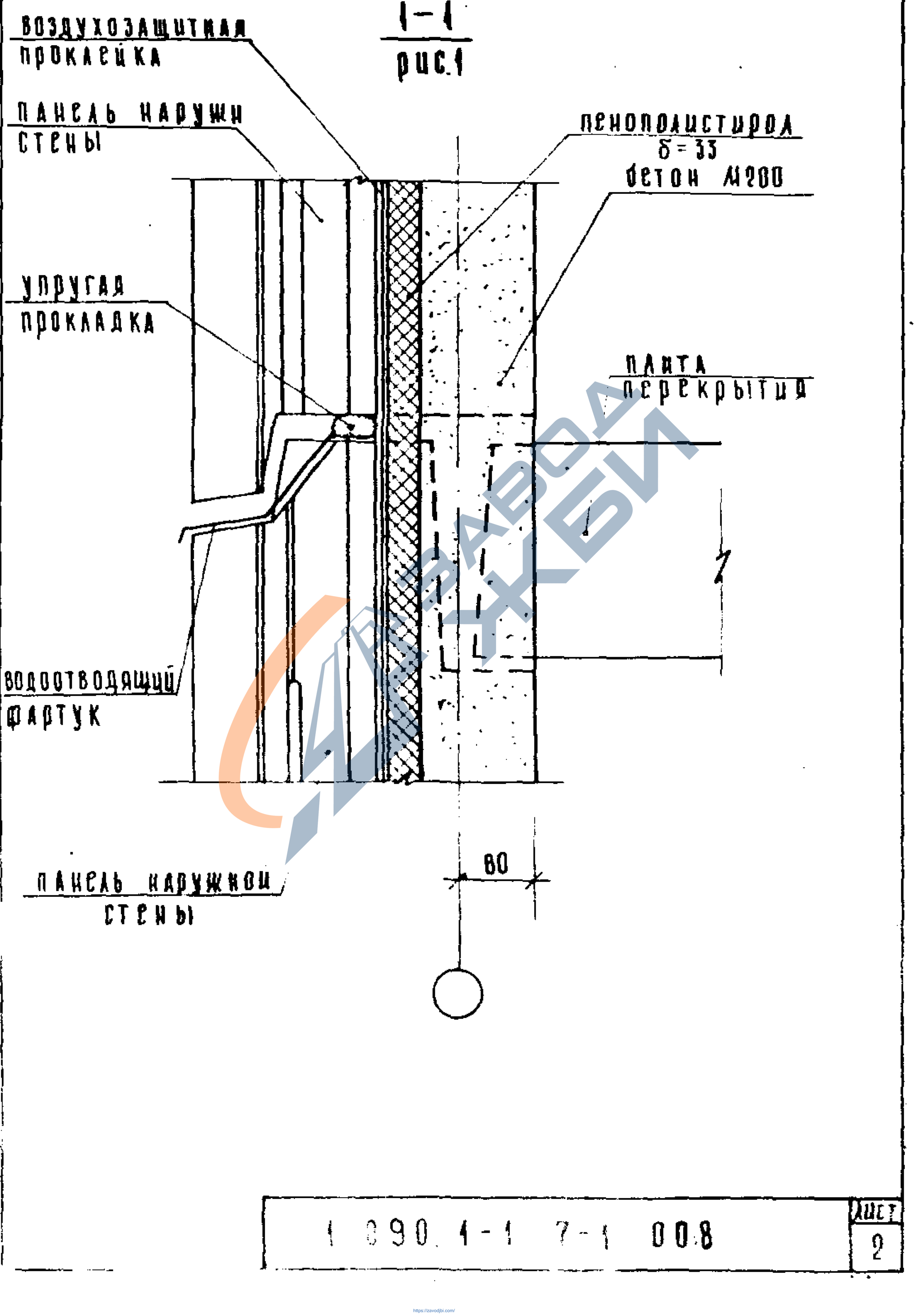

Инв.№ подл. | Подп. и дата | Взам.инв.№

https://zavodjbi.com/

https://zavodjbi.com/

1 — 1

рис 2

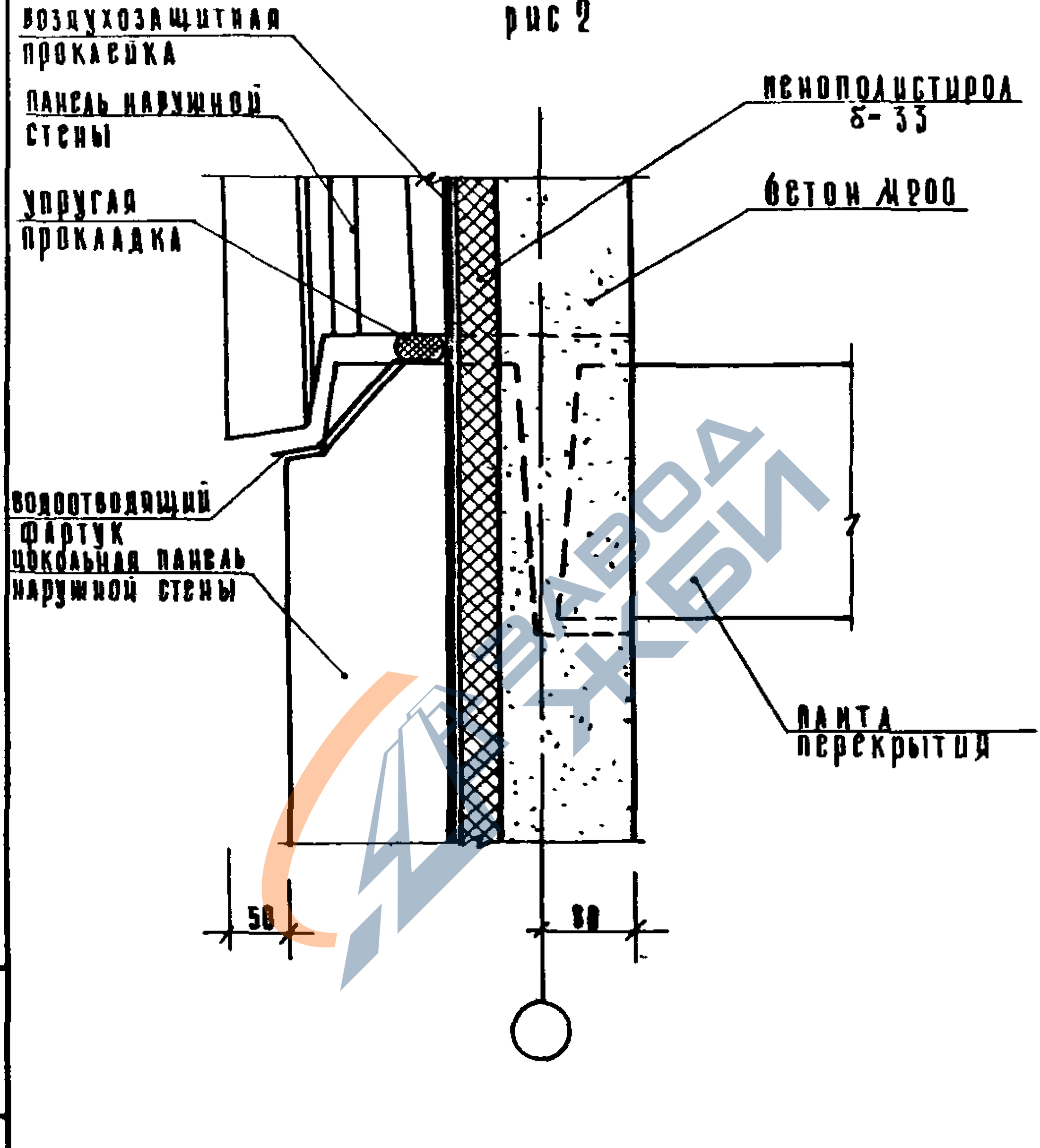

Инв.№ подл. | Подпись и дата | Взам. инв.№

1.090.1-17-1 008

Лист 3

Копировал Козлова 19266 26 Формат А4

https://zavodjbi.com/

https://zavodjbi.com/

2 — 2
рис. 3

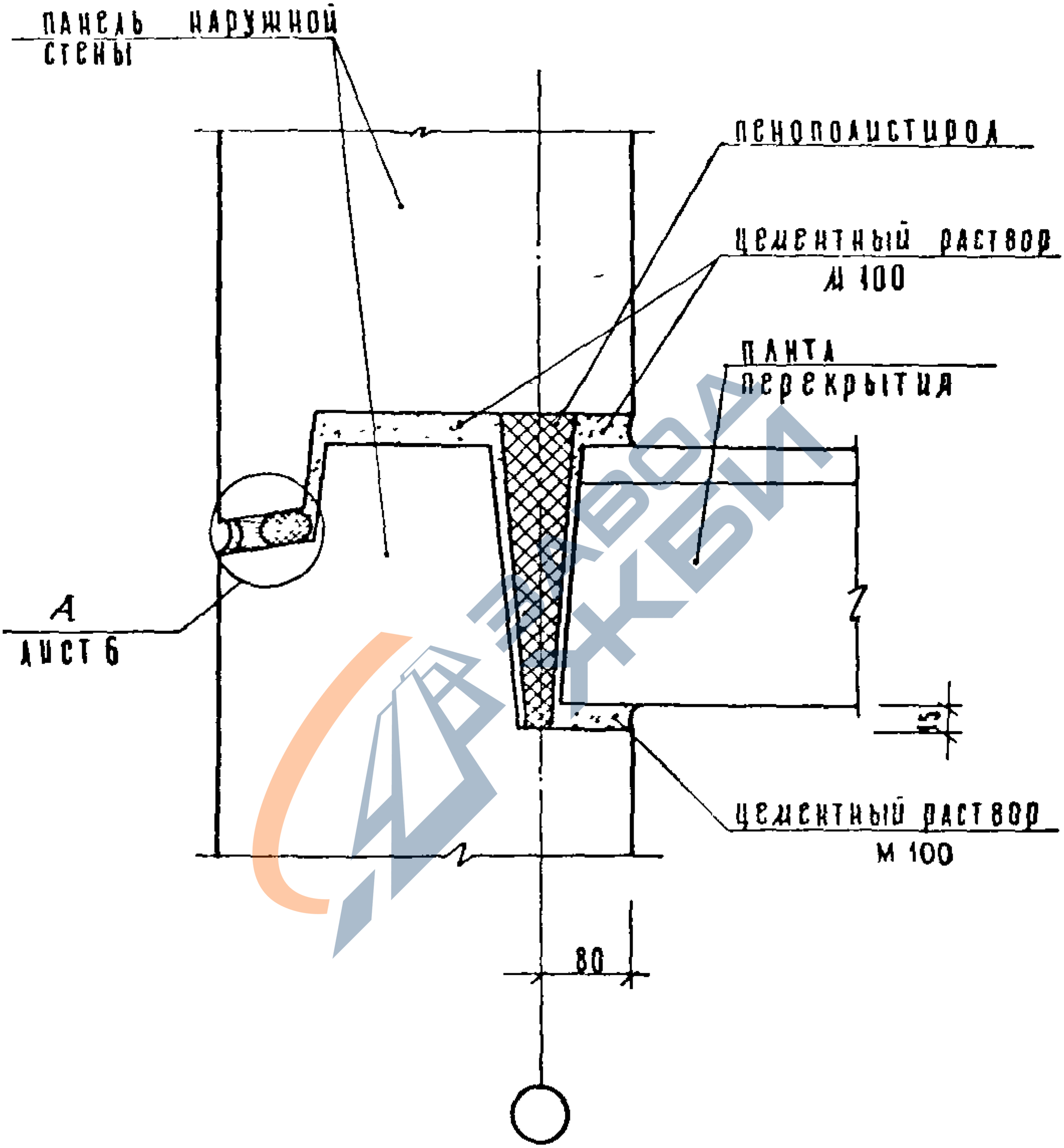

https://zavodjbi.com/

https://zavodjbi.com/

2-2
рис 4

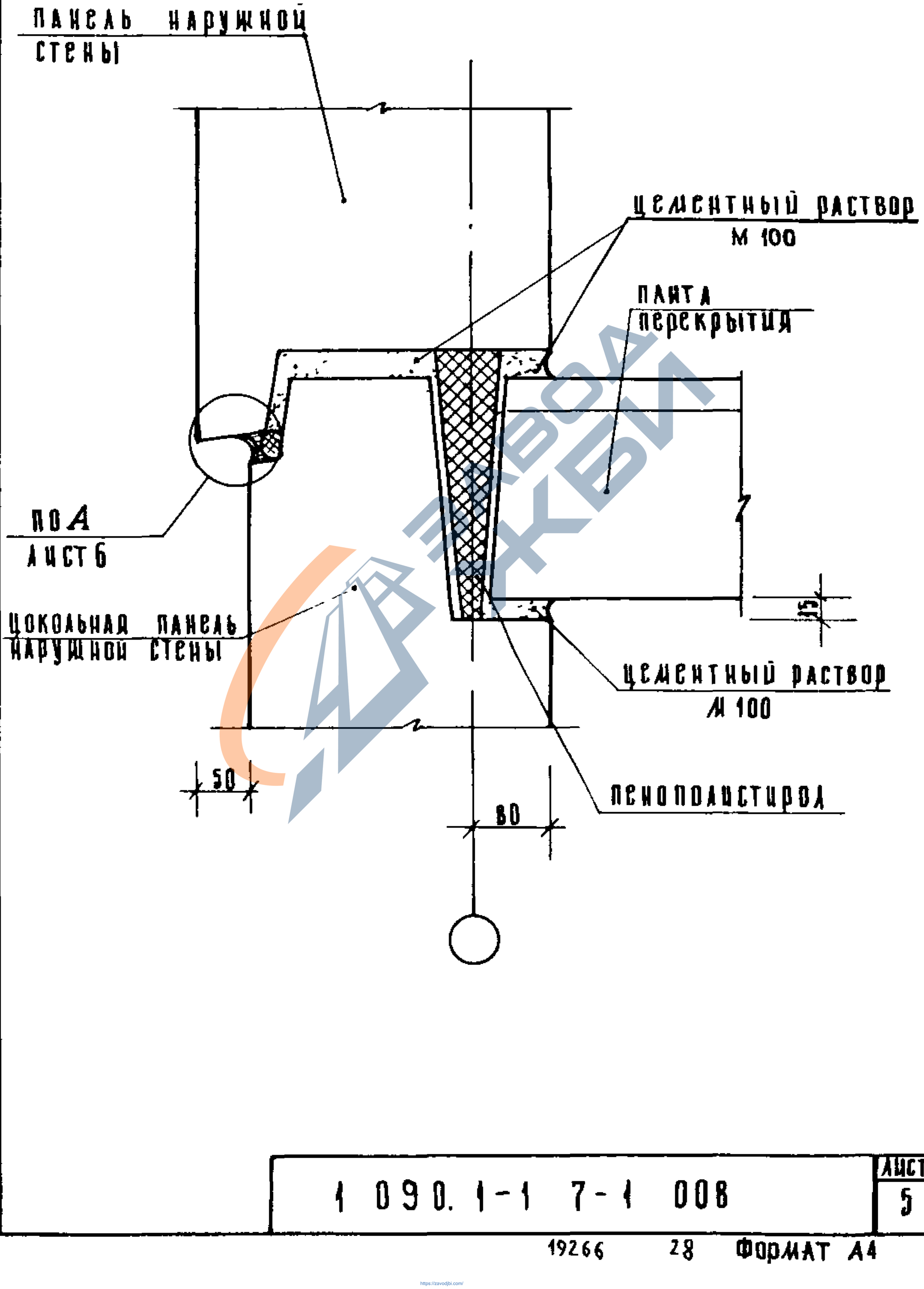

Инв.№ подл. | Подпись и дата | Взам. инв.№

1 090.1-1 7-1 008

Лист 5

https://zavodjbi.com/

https://zavodjbi.com/

-(A)

М1 2

Рис 5

Вариант заделки стыка нетвердеющей мастикой

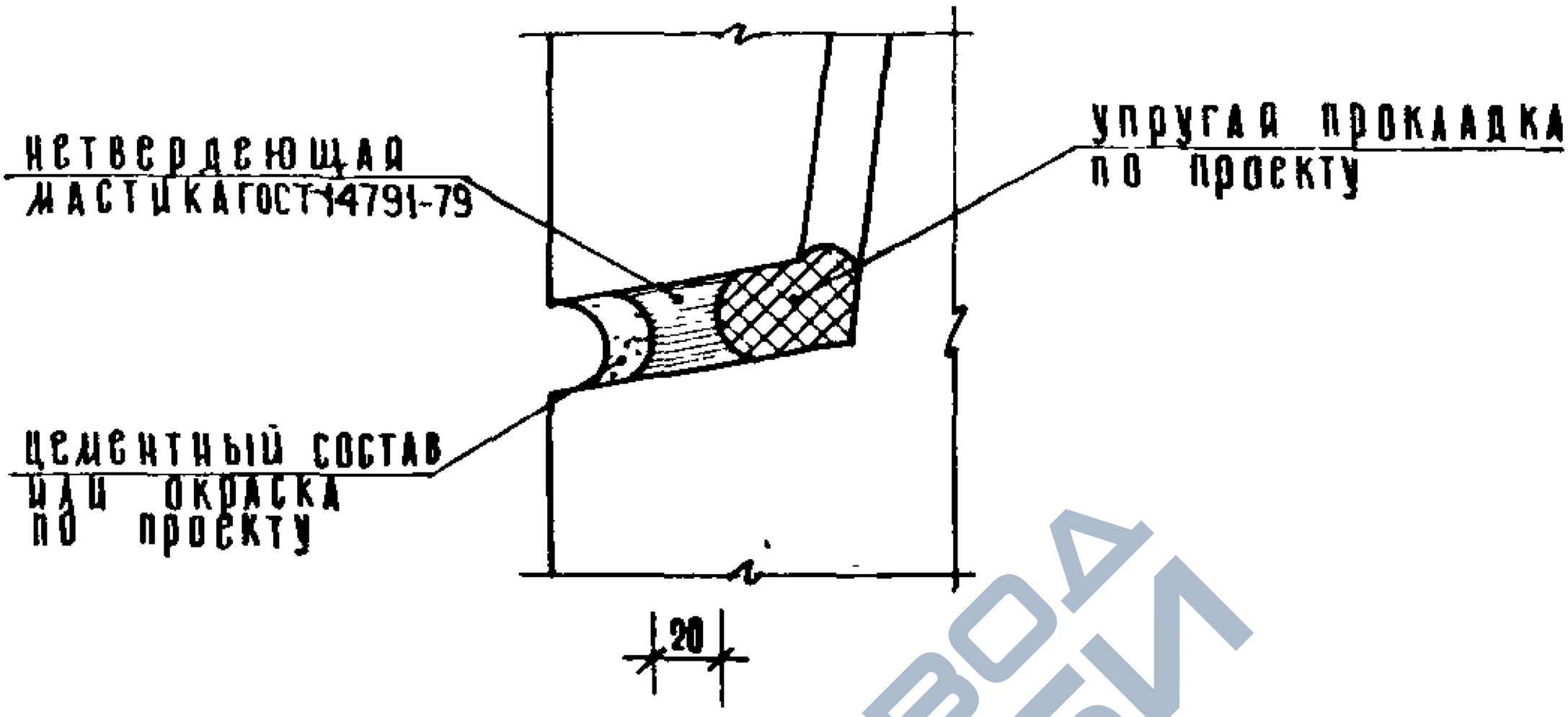

Рис 6

Вариант заделки стыка вулканизирующейся мастикой

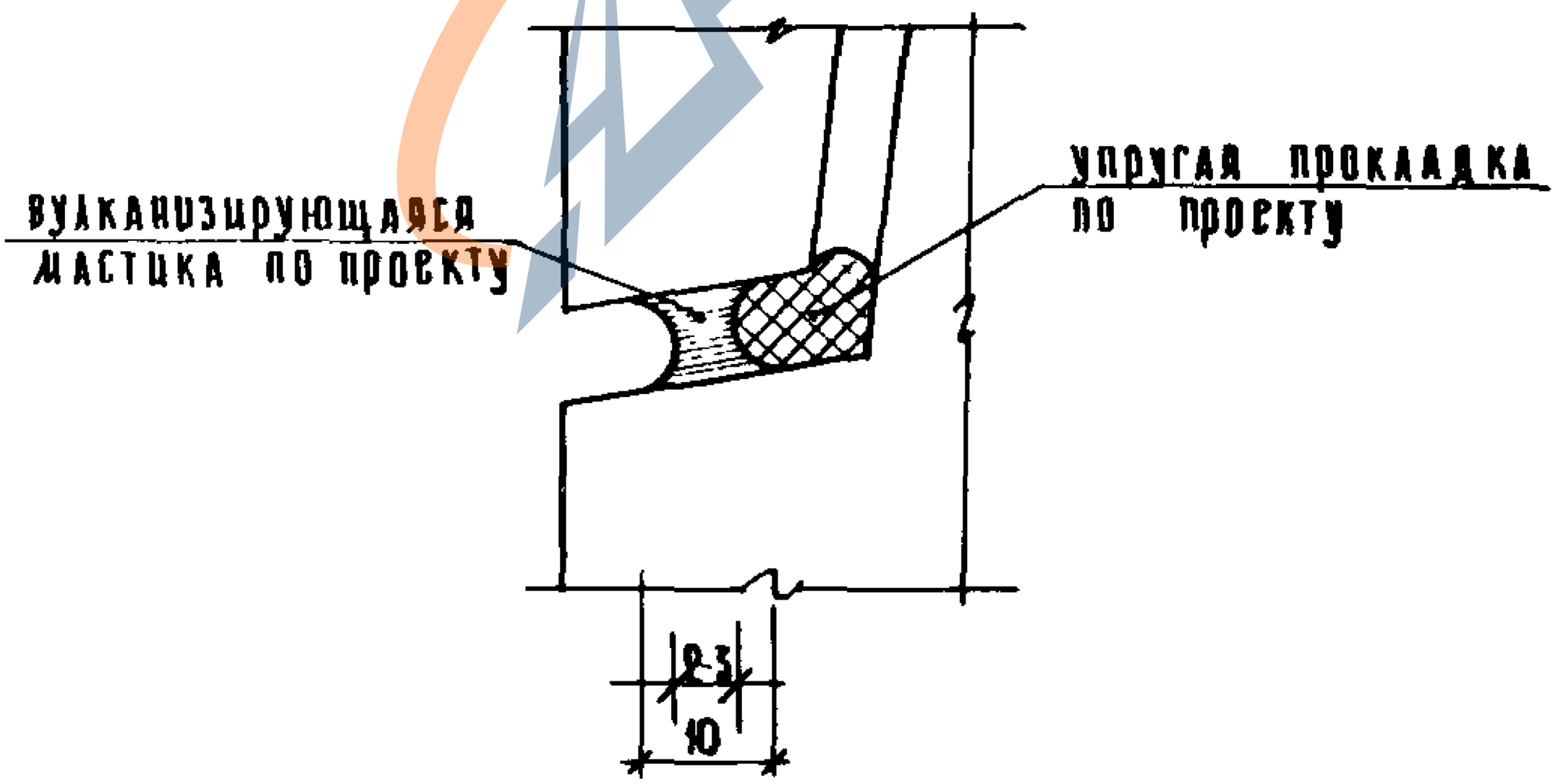

ЗАВОД КБИ

1.090.1-1 7-1 008	Лист 6

https://zavodjbi.com/

https://zavodjbi.com/

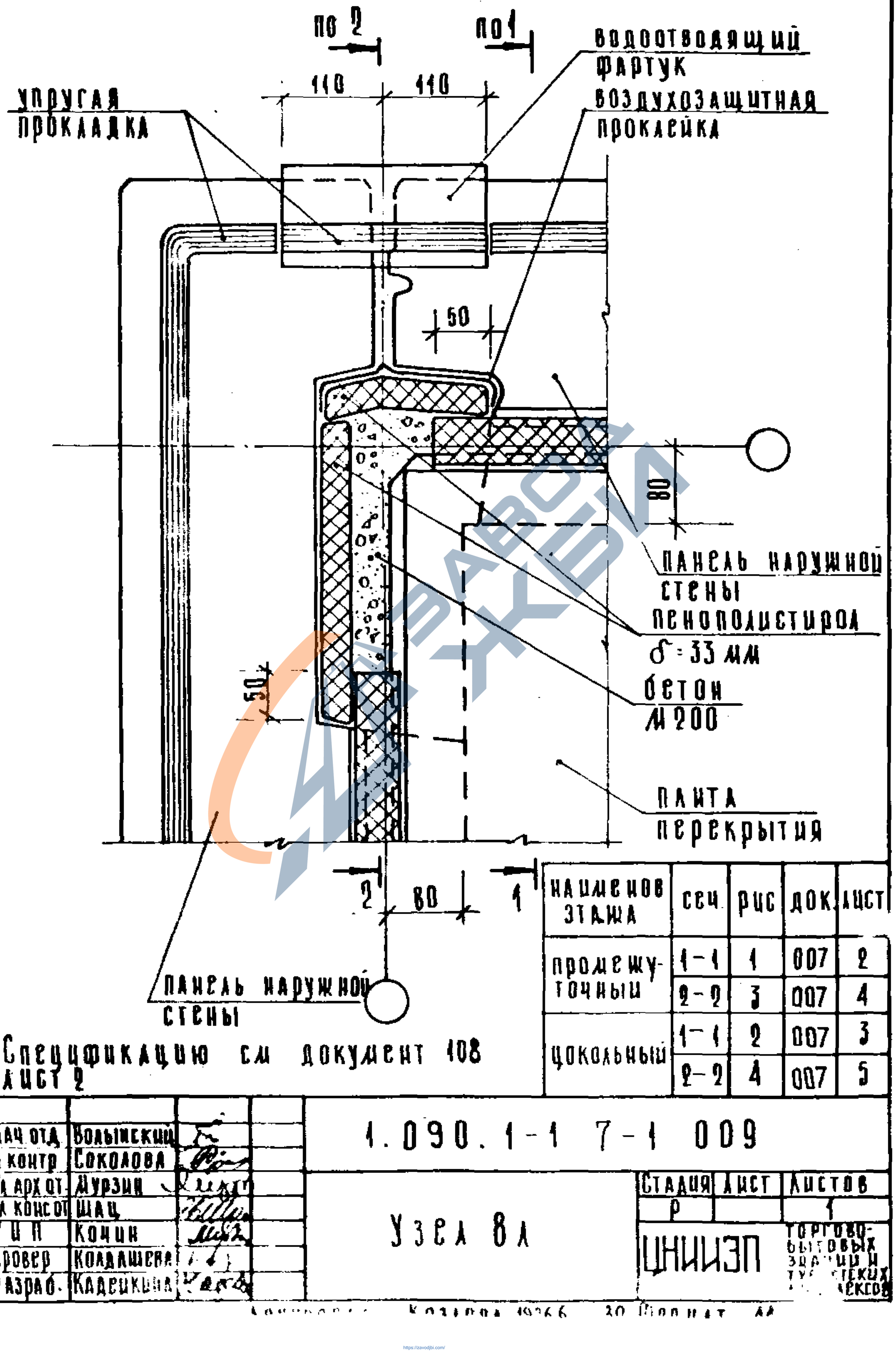

Спецификацию см документ 108 лист 2

наименов этажа	сеч	рис	док	лист
промежу-точный	1-1	1	007	2
	2-2	3	007	4
цокольный	1-1	2	007	3
	2-2	4	007	5

Нач отд	Волынский		
Н контр	Соколова		
Гл архит	Мурзин		
Гл конст	Шац		
Г И П	Кочин		
Провер	Колдашева		
Разраб	Кадейкина		

1.090.1-17-1009

Узел 8л

Стадия	Лист	Листов
Р		1

ЦНИИЭП торгово-бытовых зданий и туристских комплексов

https://zavodjbi.com/

https://zavodjbi.com/

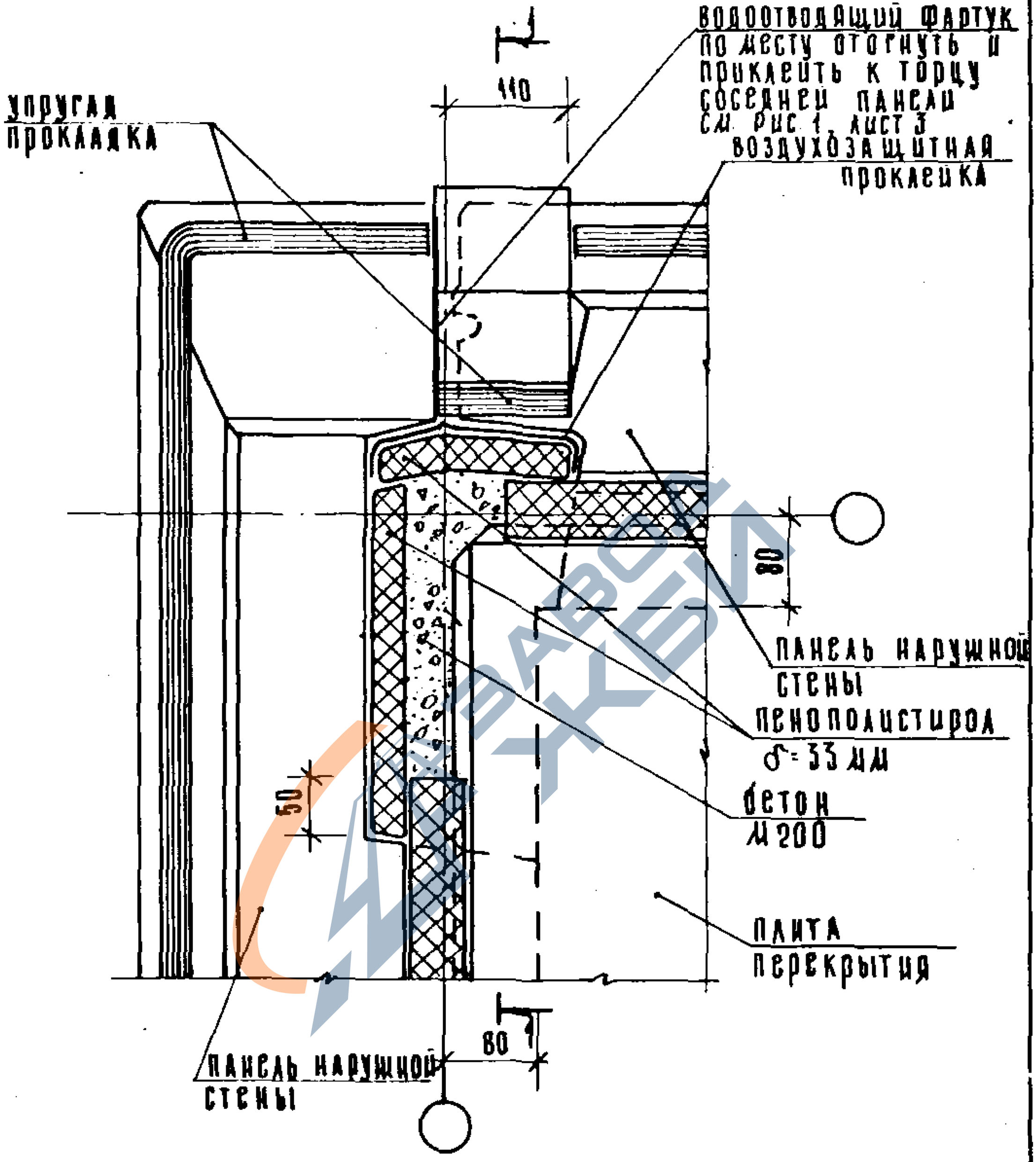

Спецификацию см. документ 108 лист 2

Нач отд	Волынский			1.090.1-17-1 010		
Н. контр	Соколова					
Гл архот	Мурзин					
Гл конс от	Шац			Узел 8т	Стадия: Р; Лист: 1; Листов: 3	
ГИП	Кочин				ЦНИИЭП торговых зданий и туристских комплексов	
Проверил	Колдашева					
Разраб	Кадешкина					

Копировал Колдаева 1926 31 Формат А4

https://zavodjbi.com/

https://zavodjbi.com/

1-1

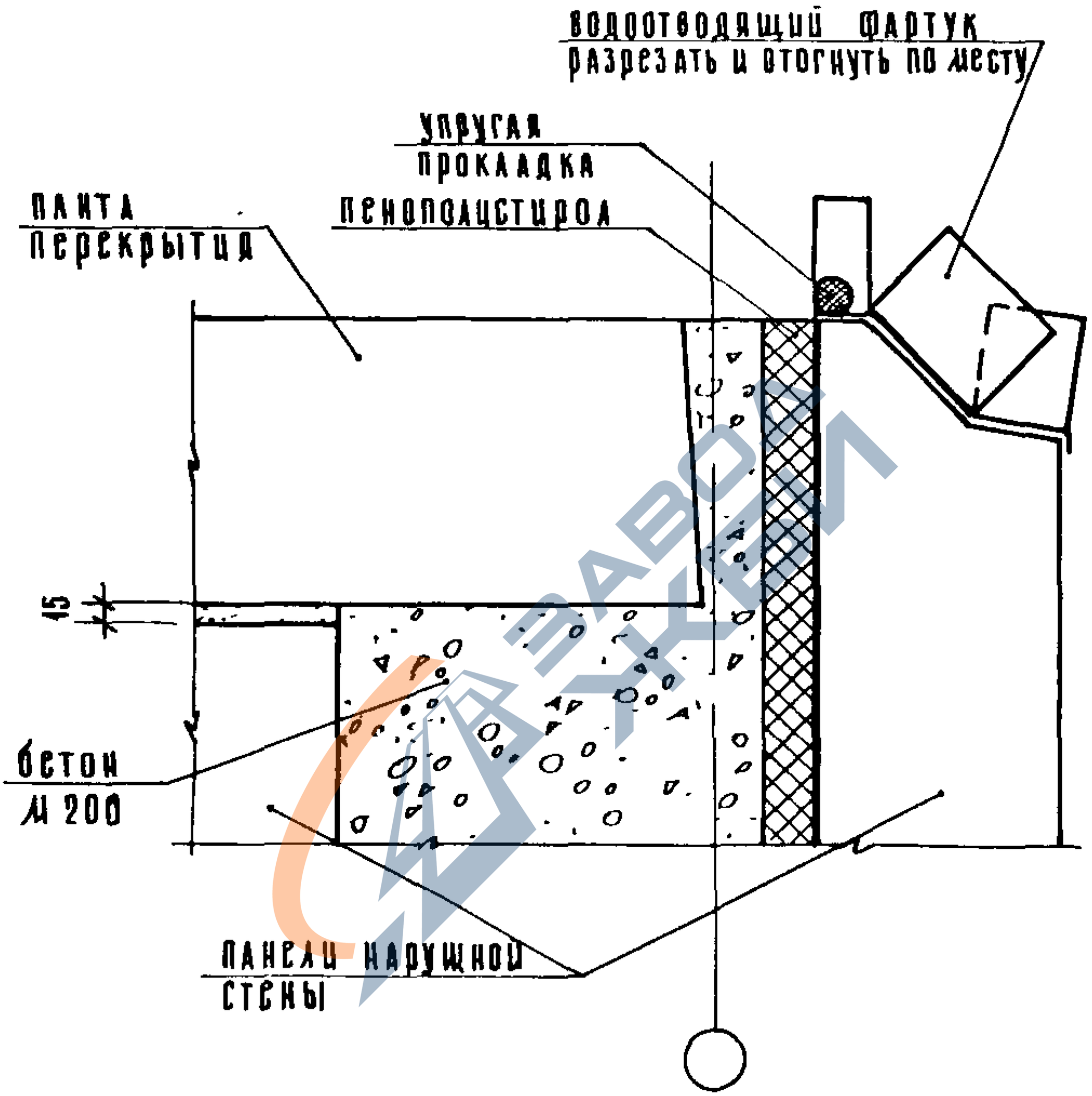

Инв. № подл. | Подпись и дата | Взам. инв. №

1.090.1-17-1 010

Альт 2

Копировал Козлова 19266 32 Формат А4

https://zavodjbi.com/

https://zavodjbi.com/

Рис. 1

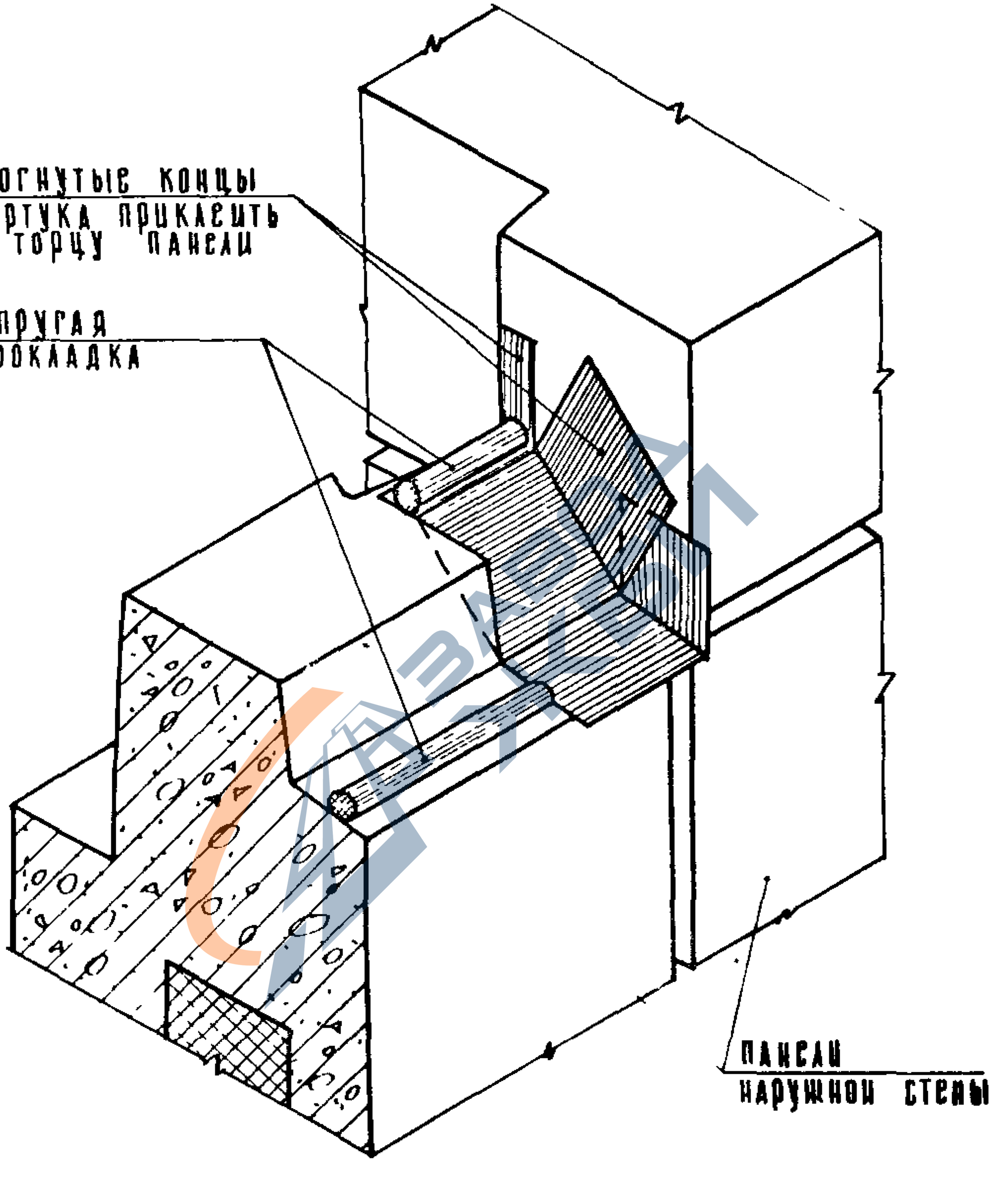

https://zavodjbi.com/

https://zavodjbi.com/

9

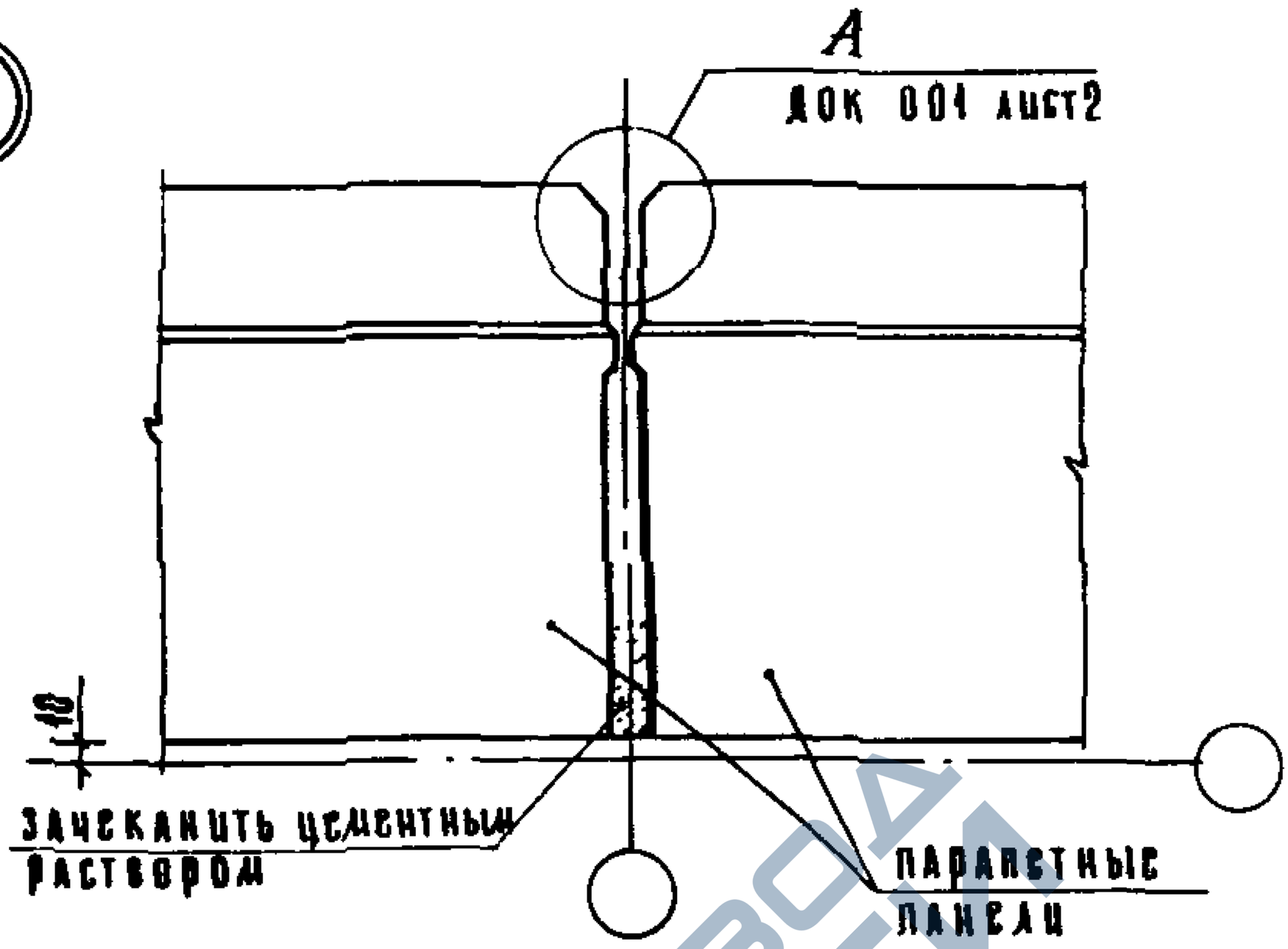

10

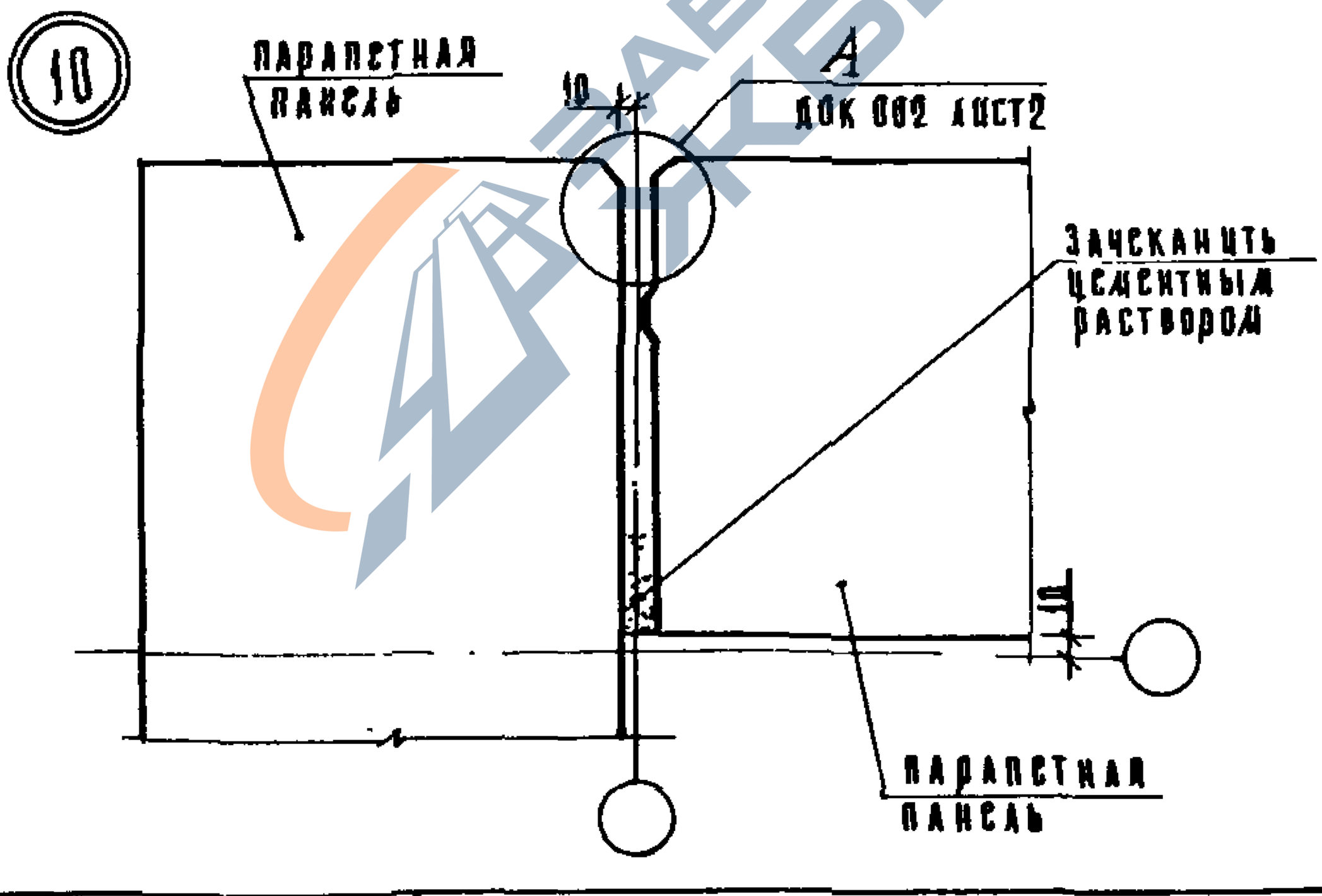

Инв. № подл. | Подпись и дата | Взам. инв. №

				1.090.1-17-1 011	
Нач. отд.	Волынский				
Н. контр.	Соколова				
ГА арх. отд.	Дурзин				
ГА конст.	Шац			Узлы 9, 10	Стадия: Р; Лист: ; Листов: 4
ГИП	Кочин				ЦНИИЭП торгово-бытовых зданий и туристских комплексов
Проверил	Колдашева				
Разраб.	Птицына				

Копировал Козлова 19266 34 Формат А4

https://zavodjbi.com/

https://zavodjbi.com/

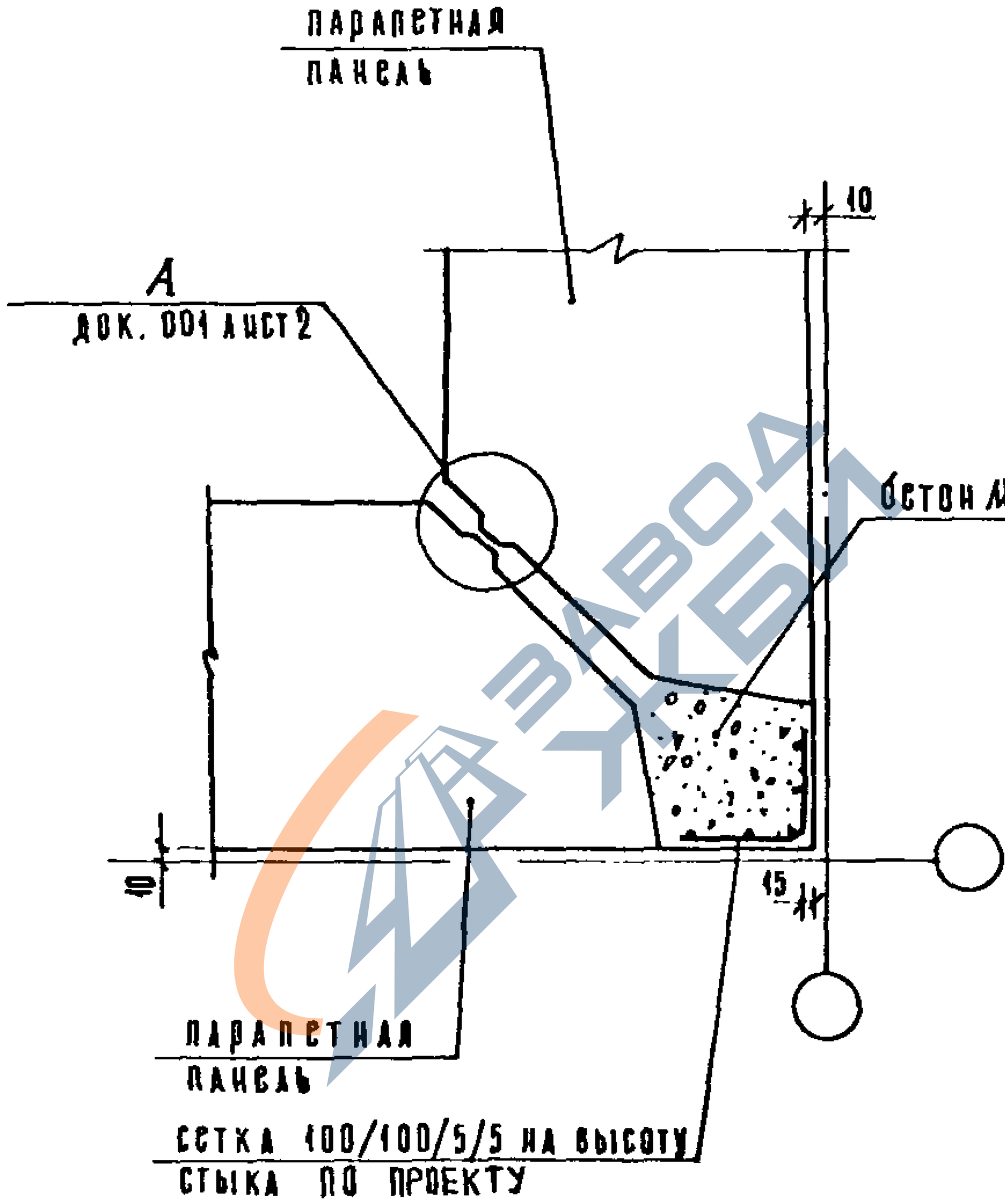

Спецификацию см. документ 108 лист 2

Нач отд	Волынский			1.090.1-17-1 012		
Н контр	Соколова					
Гл архитд	Мурзин					
Гл констр	Щац			Узел 11	Стадия: Р	Лист:	Листов: 1
ГИП	Кочин				ЦНИИЭП торгово-бытовых зданий и туристских комплексов	
Провер	Колдашева					
Разраб.	Птицына					

Копировал Козлова 1926 35 Формат А4

https://zavodjbi.com/

https://zavodjbi.com/

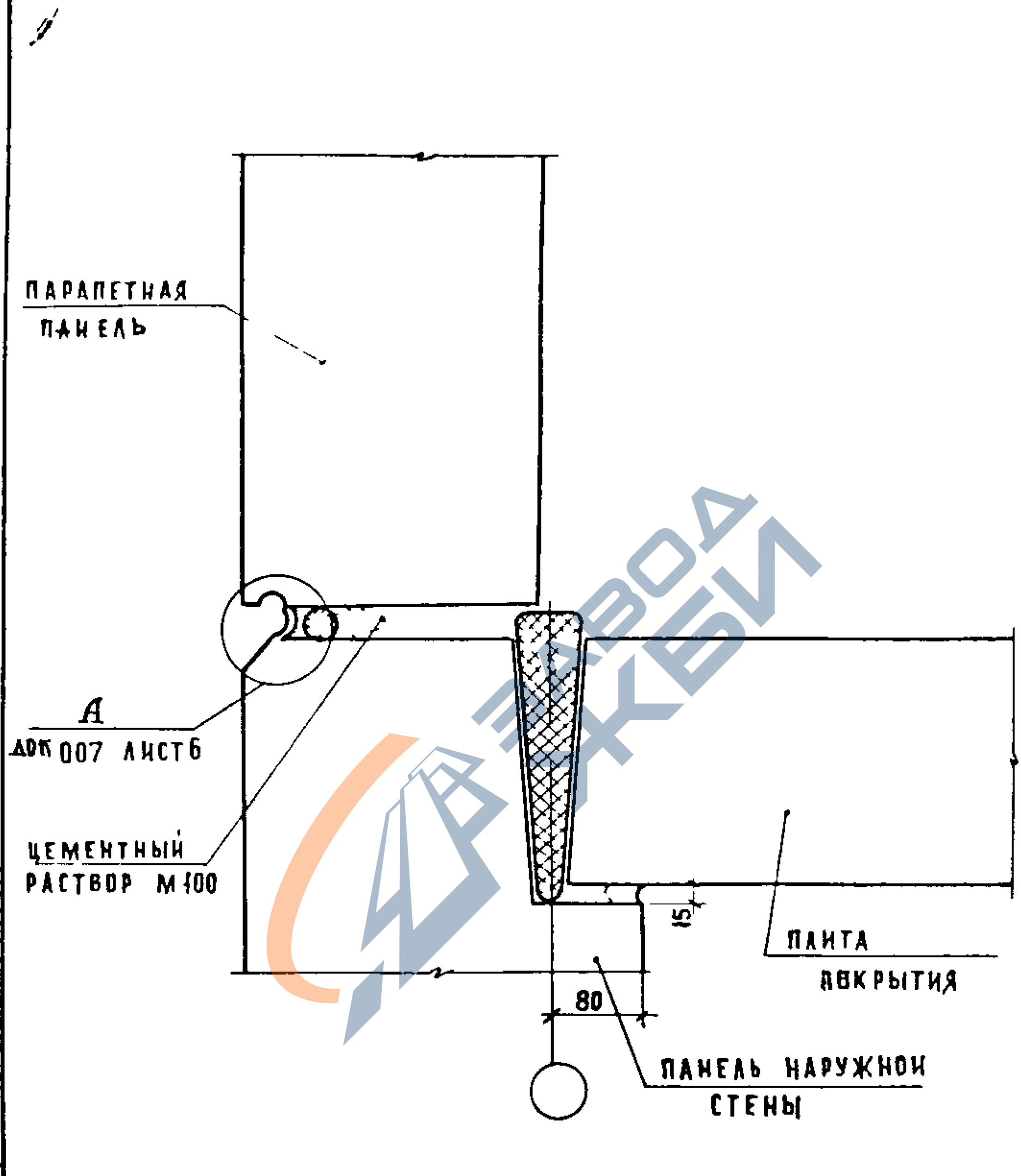

Инв № подл.	Подпись и дата	Взам. инв №				

				1090.1-17-1 013		
Нач отд	Волынский					
И контр	Соколова					
Гл архитд	Мурзин					
Гл констр	Шац			УЗЕЛ 12 А		
ГИП	Кочин					
Проверил	Колдашева					
Разраб	Птицына					

Стадия	Лист	Листов
Р		1

ЦНИИЭП торговых, бытовых зданий и туристских комплексов

https://zavodjbi.com/

https://zavodjbi.com/

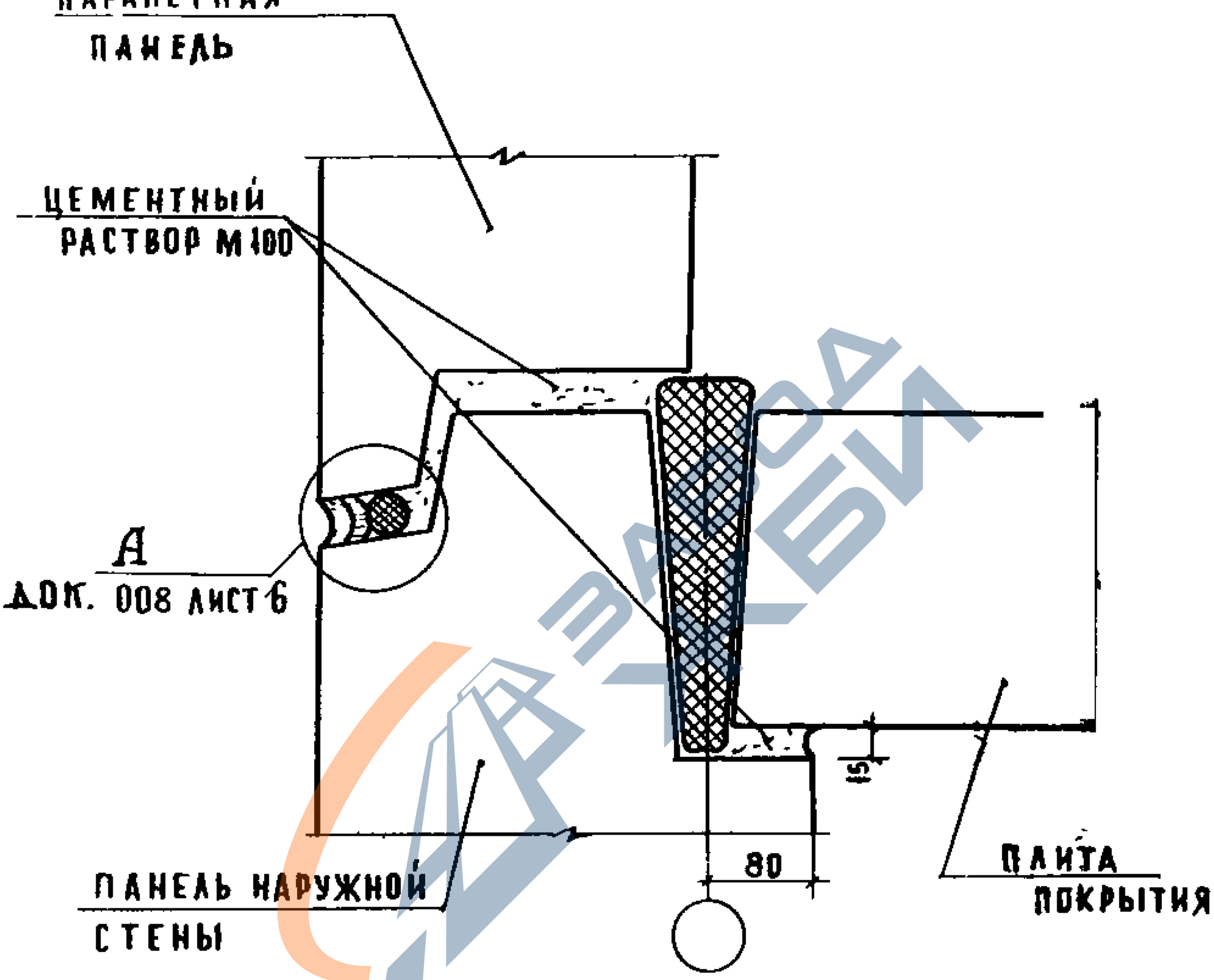

Инв. № подл. | Подпись и дата | Взам. инв. №

Нач. отд.	Волынский		
Н. контр.	Соколова		
Гл. архитд.	Мурзин		
Гл. констр.	Щац		
ГИП	Кочин		
Проверил	Колдашева		
Разраб.	Птицына		

1.090.1-17-1.014

УЗЕА 12 т

Стадия	Лист	Листов
Р		1

ЦНИИЭП торговых, бытовых зданий и туристских комплексов

19266 17

https://zavodjbi.com/

https://zavodjbi.com/

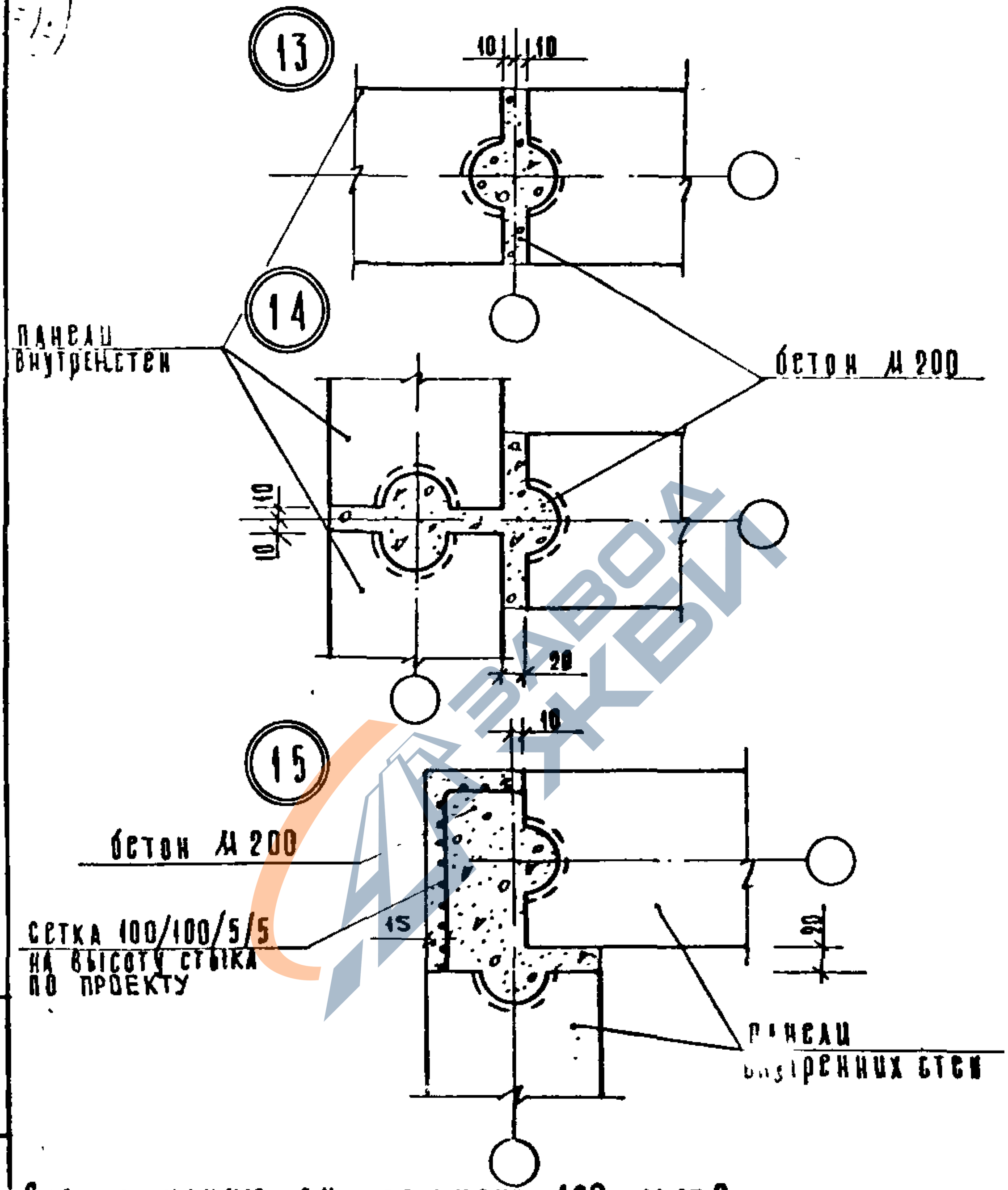

Спецификацию см. документ 108 лист 2

Нач отд	Волынский			1.090.1-1.7-1 015			
Н контр	Соколова						
Гл архит	Мурзин			Узлы 13,14,15	Стадия	Лист	Листов
Гл конст	Шац				Р		1
Г ИП	Кочин				ЦНИИЭП		Торгово-бытовых зданий и туристских комплексов
Проверил	Колдашева						
Разраб	Малахова						

Взам инв №

Подпись и дата

https://zavodjbi.com/

https://zavodjbi.com/

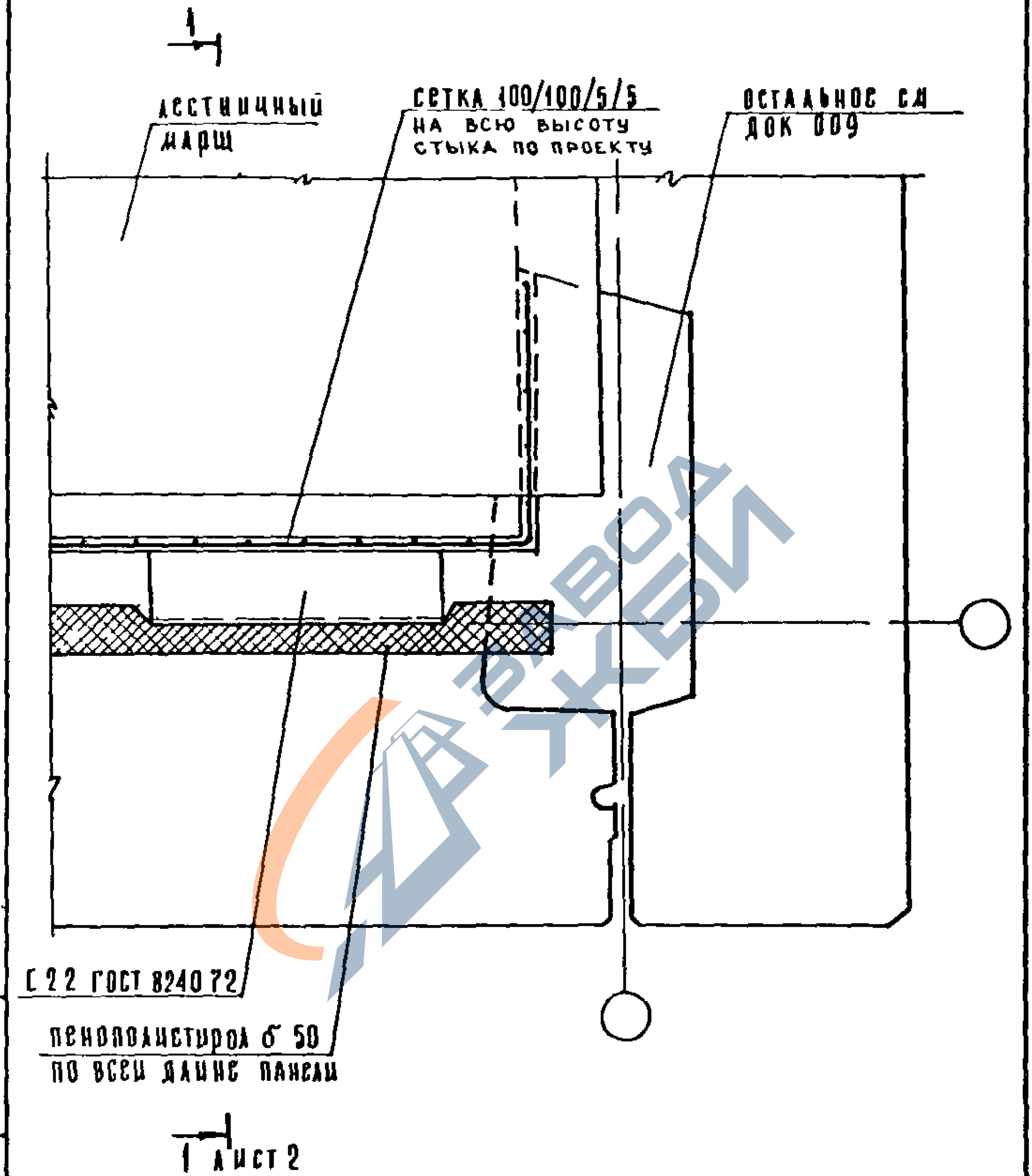

				1090.1-17-1016		
Нач отд	Волынский					
Н контр	Васильева				Стадия	Лист	Листов
Гл констр	Шац				Р	1	2
ГИП	Григорев			Узел 16	ЦНИИЭП	Торгово-бытовых зданий и туристских комплексов
Провериа	Мурзин					
Разраб	Носова					

https://zavodjbi.com/

https://zavodjbi.com/

1 – 1

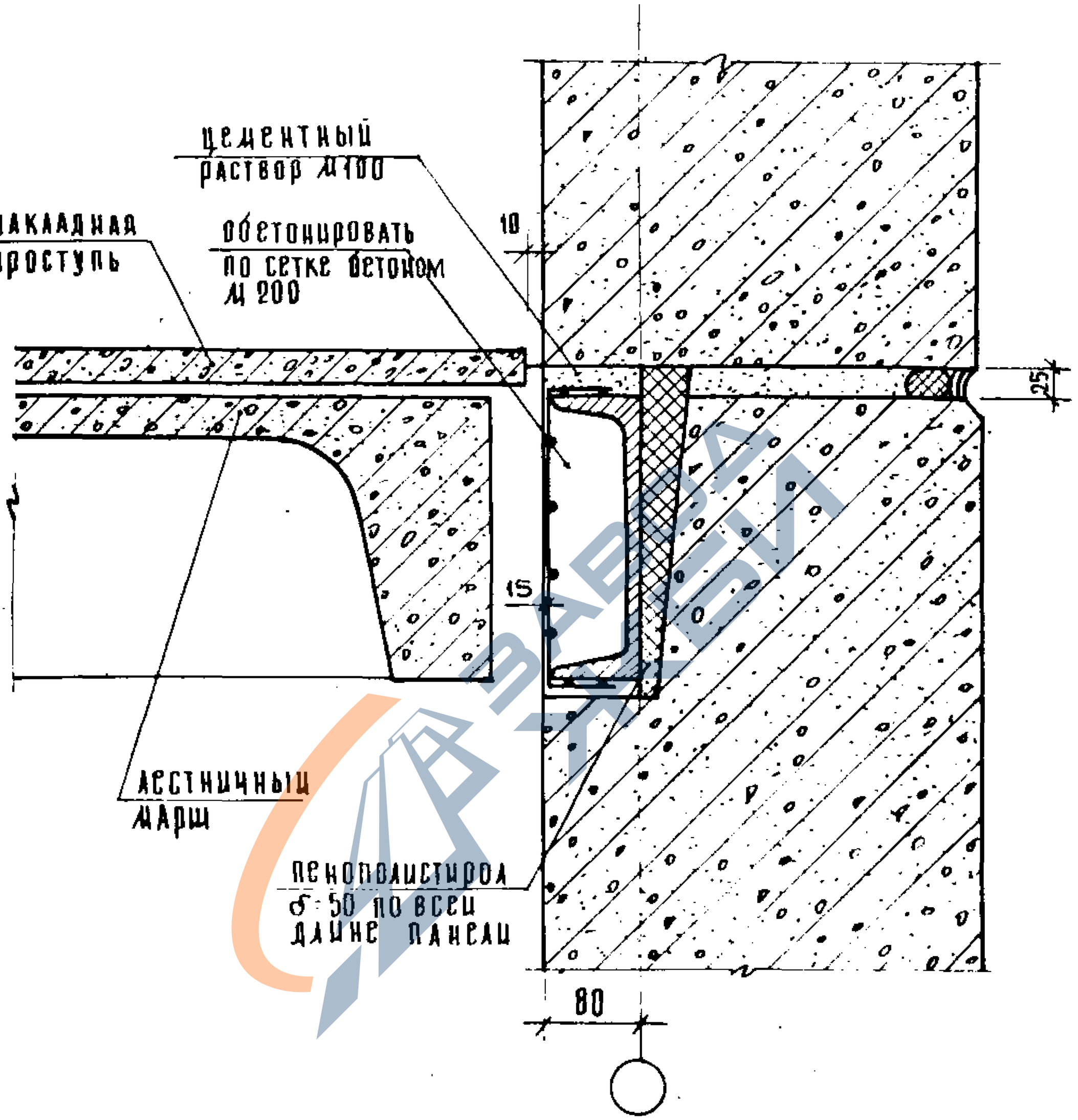

Инв. № подл.	Подпись и дата	Взам. инв. №

1.090.1-1 7-1 016

Лист 2

Копировал Козлова 19266 40 Формат А4

https://zavodjbi.com/

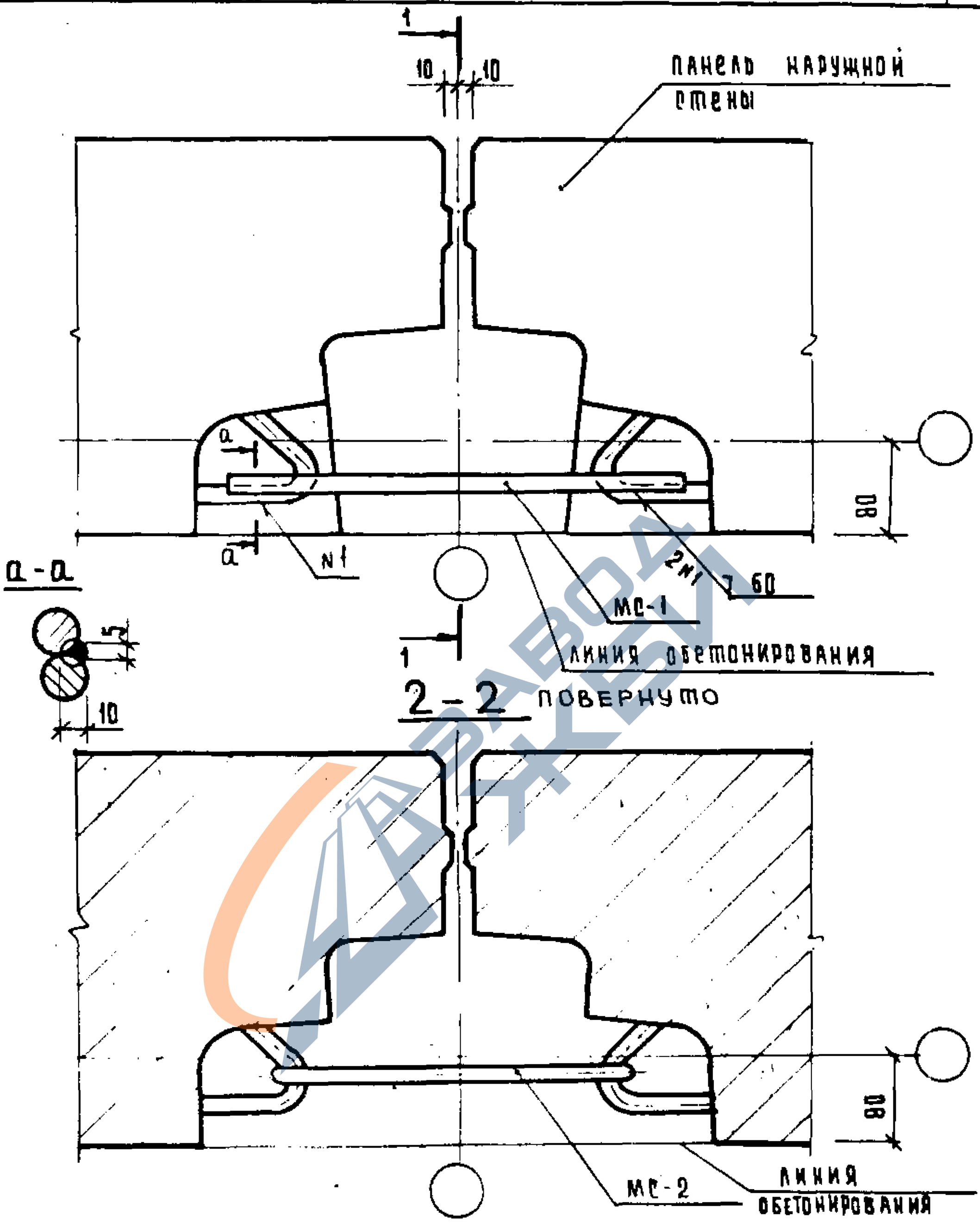

Таблицу исполнения см. лист 2
Спецификацию см документ 108 листы 3; 4

				10901-17-1 017
нач отд	Волынский			
н. контр	Соколова			
гл. констр	Шац			Узлы 17л, 18л, 19л
гип	Шанаурова			
провер	Кочин			
разраб	Кашелкина			

Стадия	Лист	Листов
Р	1	5

ЦНИИЭП торгово-бытовых зданий и туристских комплексов

Копировал Гаврилина 19266 41 Формат А4

https://zavodjbi.com/

1 – 1
РИС. 1

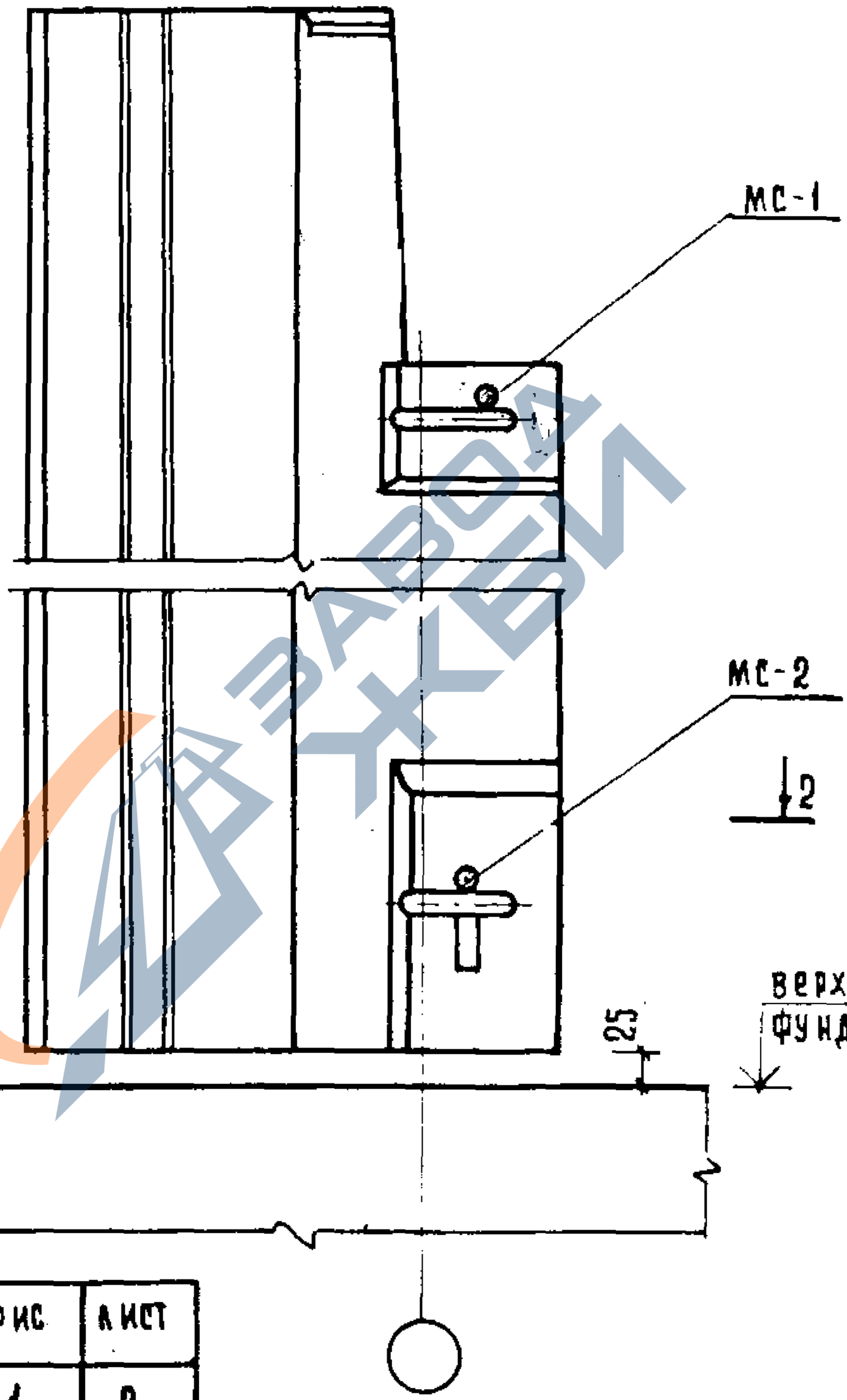

УЗЕЛ	СЕЧЕНИЕ	РИС	ЛИСТ
17Л	1 - 1	1	2
18Л	1 - 1	2	3
19Л	1 - 1	3	4

ИНВ. № ПОДЛ. | ПОДПИСЬ И ДАТА | ВЗАМ. ИНВ. №

1.090.1-17-1 017

ЛИСТ 2

КОПИРОВАЛ Гаврилина 19266 42 ФОРМАТ А4

https://zavodjbi.com/

https://zavodjbi.com/

1–1

РИС 2 ОСТАЛЬНОЕ СМ РИС 1

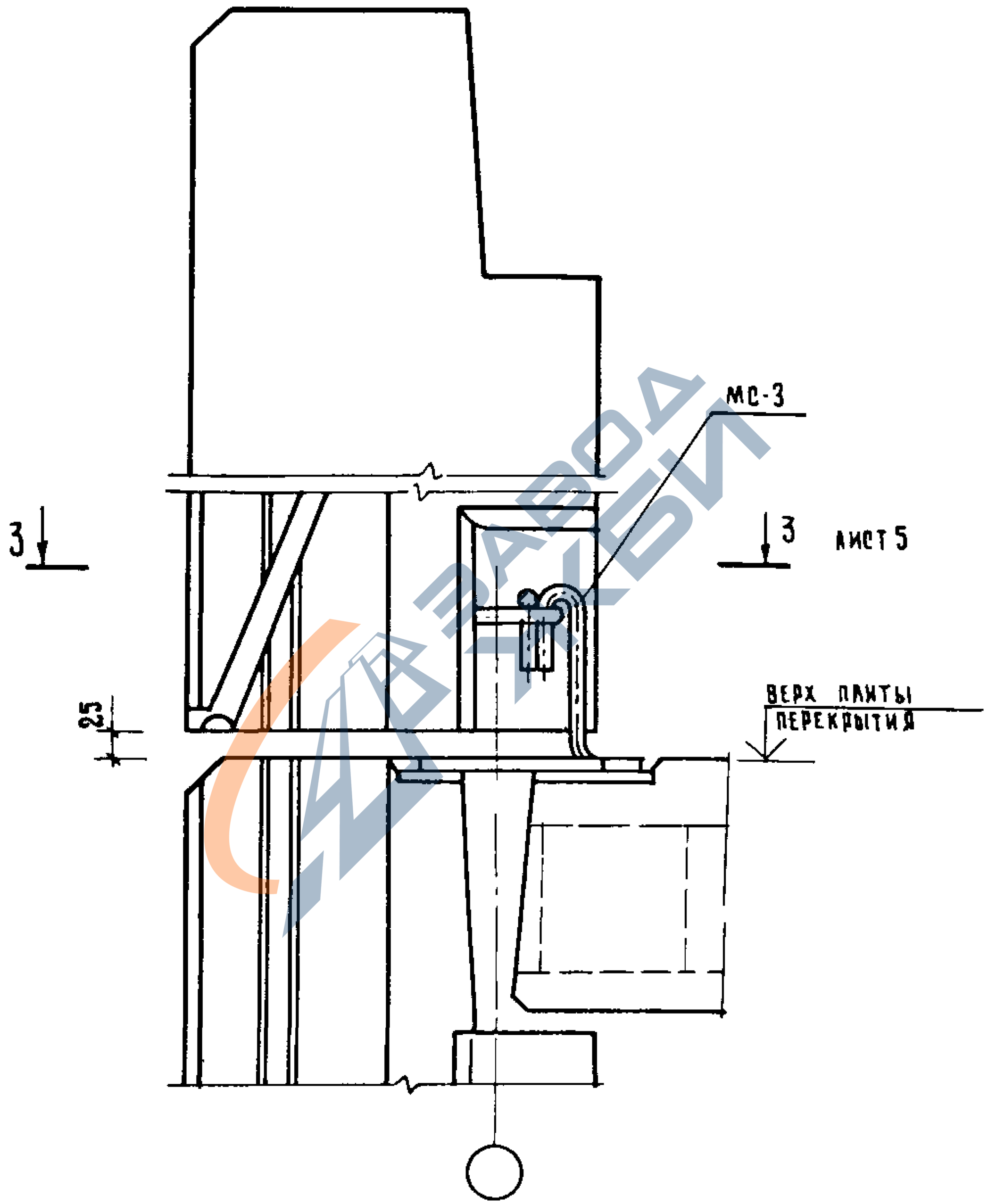

https://zavodjbi.com/

https://zavodjbi.com/

1-1

рис 3 остальное см рис 1

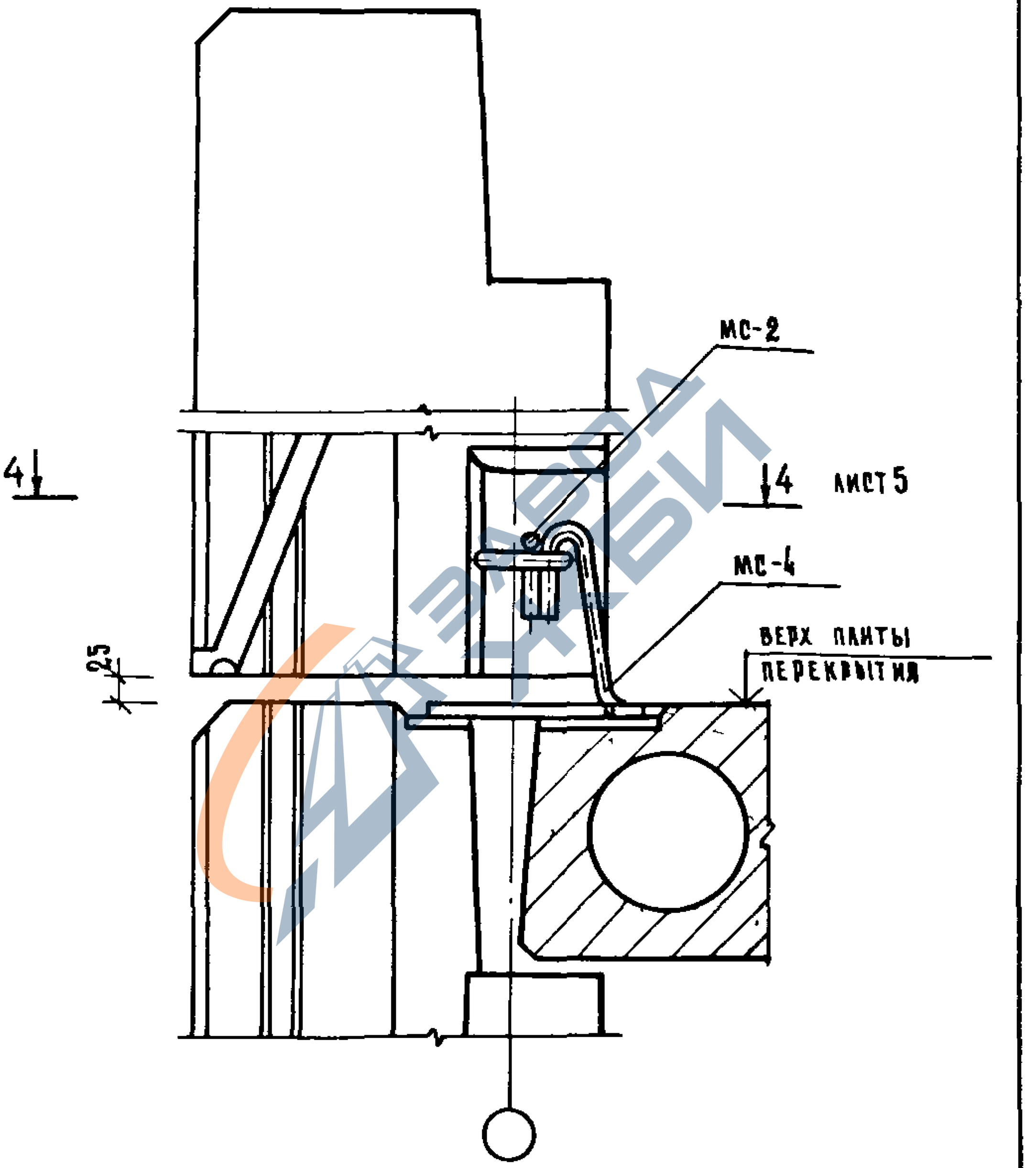

https://zavodjbi.com/

https://zavodjbi.com/

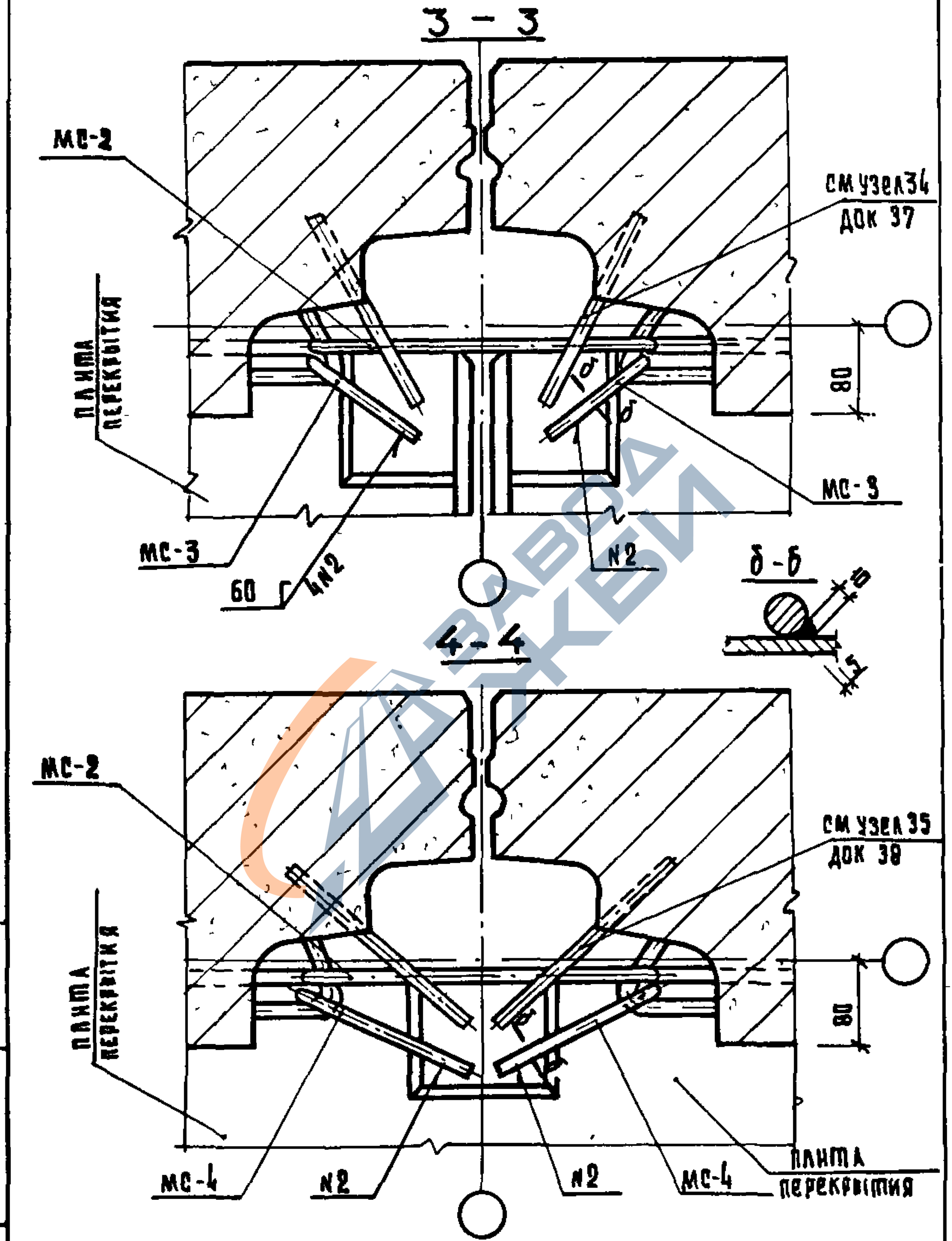

ЗАВОД ЖБИ

1.090.1-1 7-1 017

ЛИСТ 5

https://zavodjbi.com/

https://zavodjbi.com/

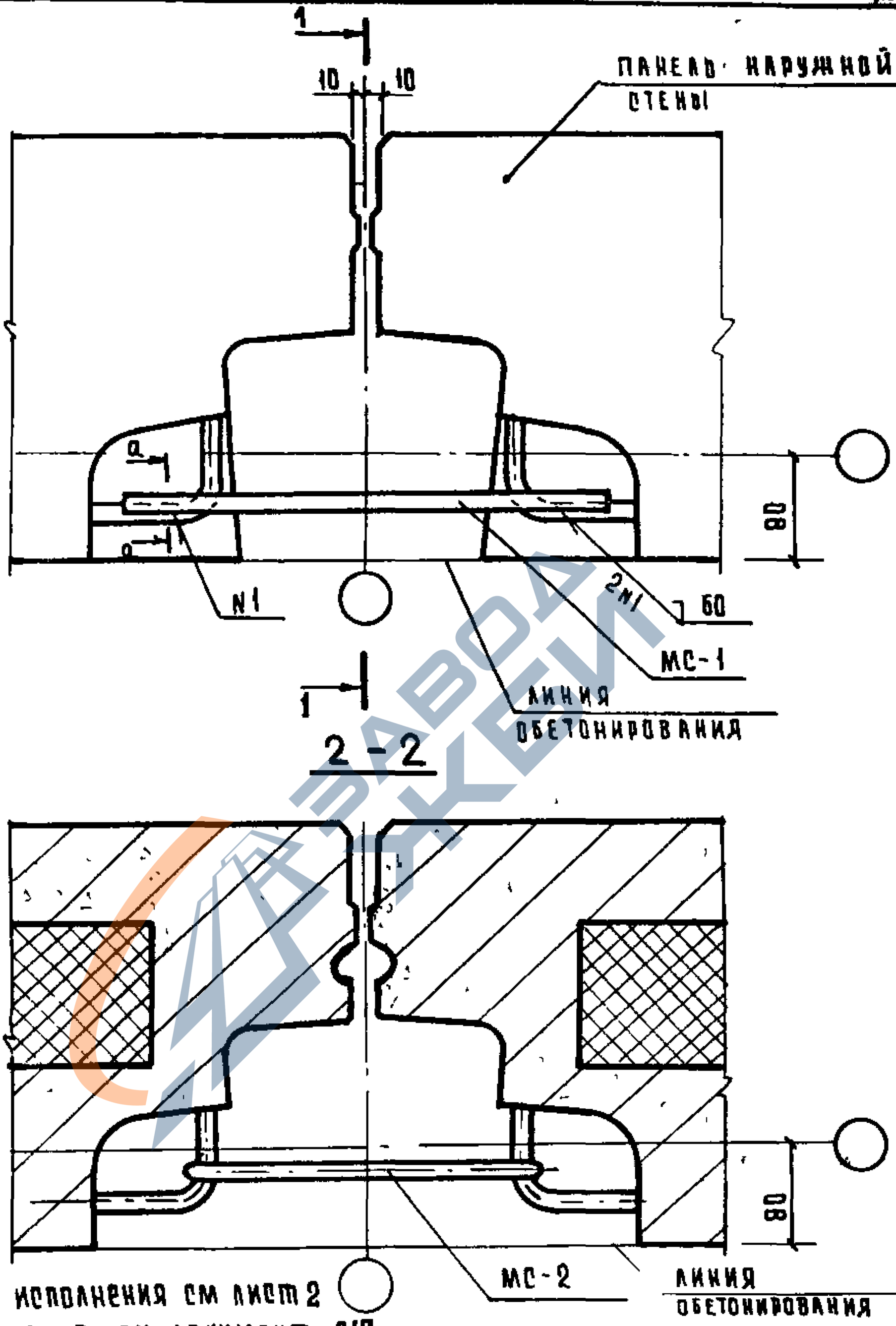

Таблицу исполнения см лист 2
Сечения а-а см. документ 017
Спецификацию см документ 108 листы 3; 4

				1.090.1-1 7-1 018		
нач отд	Волынский					
н контр	Соколова					
гл констр	Шац					
рип	Шанаурова			УЗЛЫ 17т, 18т, 19т	стадия: Р	лист: 4
провер	Кочин					листов: 5
разраб	Кашелкина				ЦНИИЭП торгово-бытовых зданий	

Подпись и дата | Взамен инв. N

Копировал Гаврилина 1926 Ч6 Ф

https://zavodjbi.com/

https://zavodjbi.com/

1 – 1
рис. 1

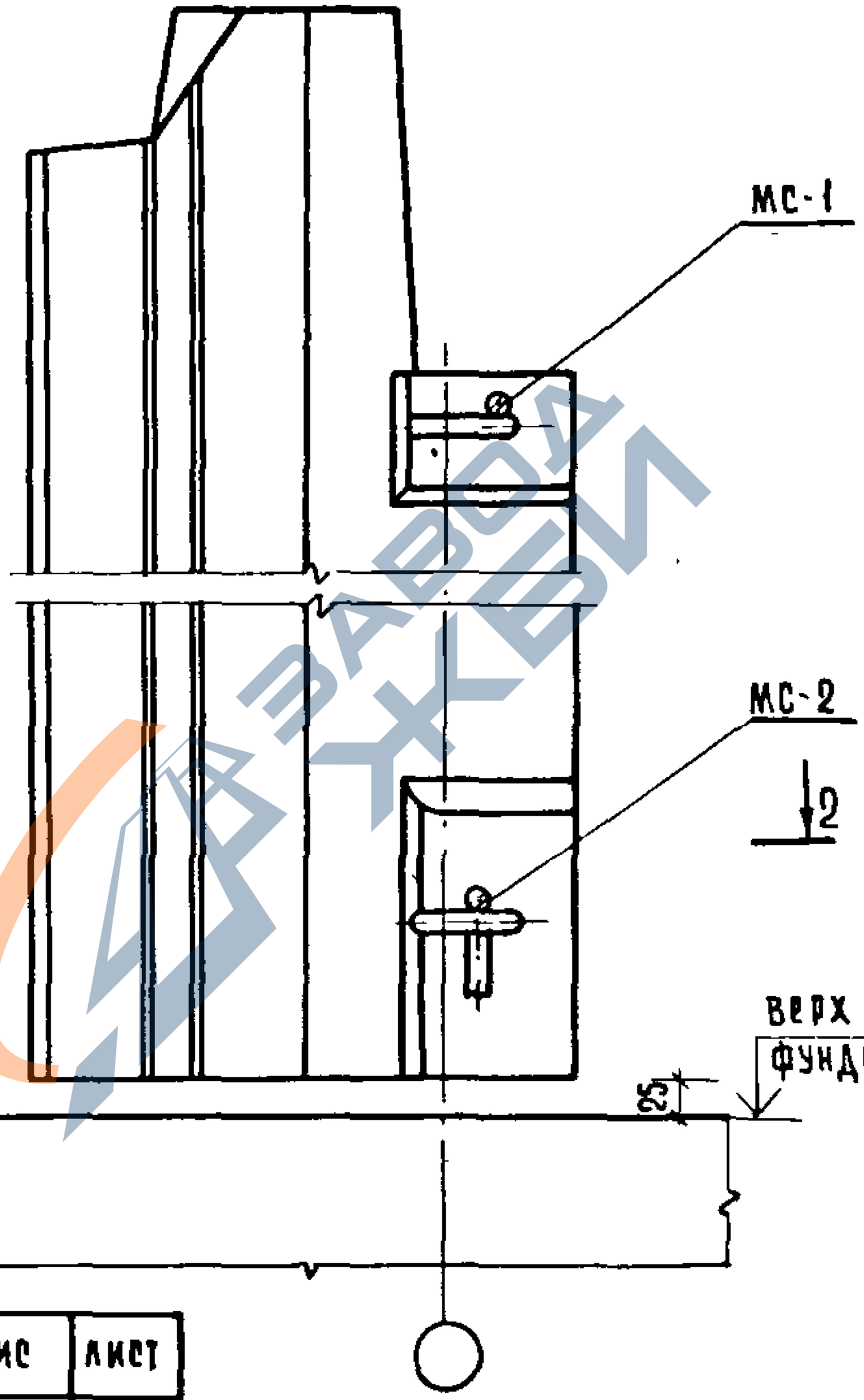

узел	сечение	рис	лист
17т	1 – 1	1	2
18т	1 – 1	2	3
19т	1 – 1	3	4

Взам. инв. №

Подпись и дата

1.090.1-1 7-1 018

Лист 2

Копировал Гавилина 19266 47 Формат А4

https://zavodjbi.com/

https://zavodjbi.com/

1 – 1

Рис 2 остальное см рис 1

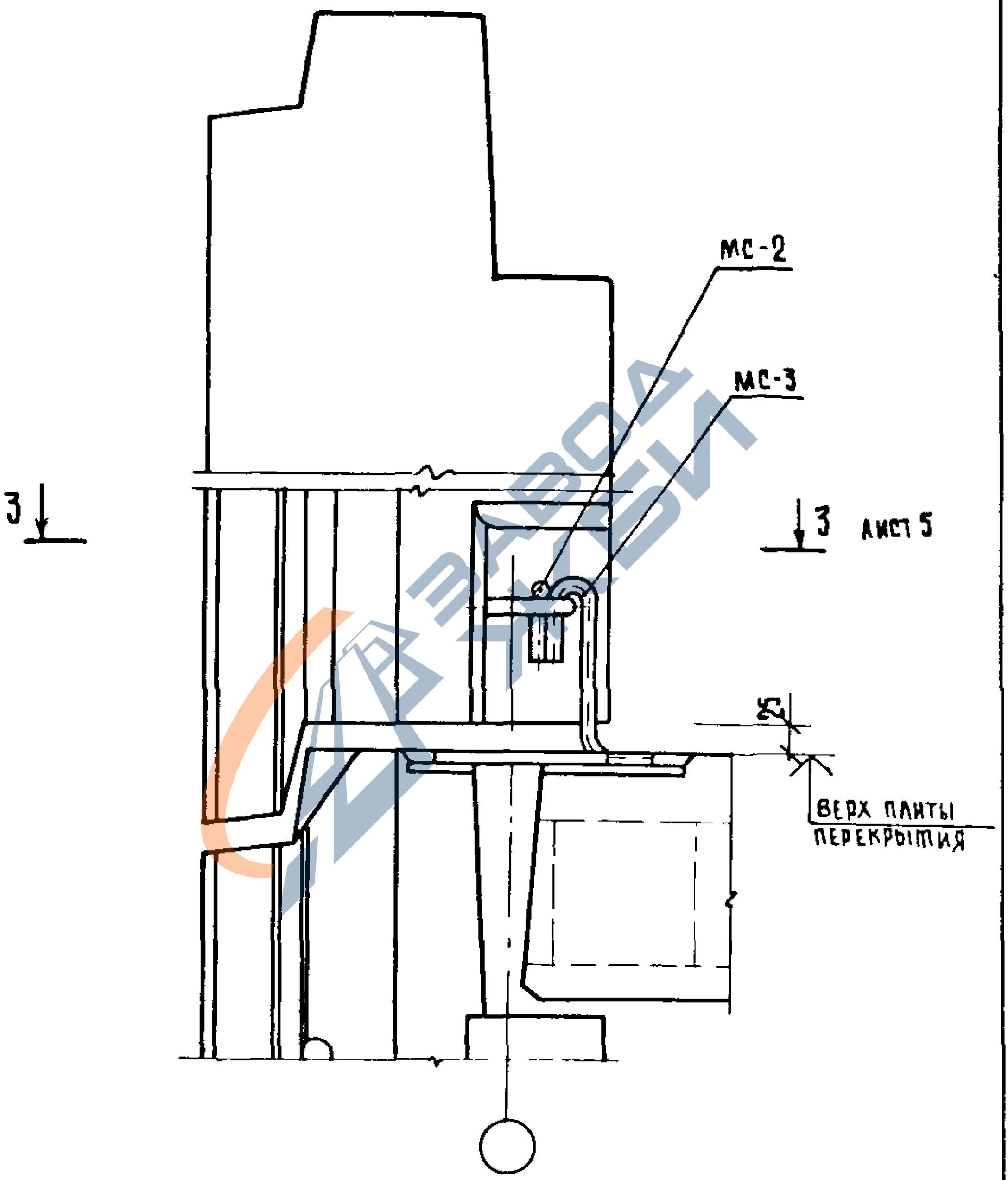

Инв № подл | Подпись и дата | Взам. инв. №

1 090 1-1 7-1 018

Лист 3

Копировал Гавриликна 19266 Формат А4

https://zavodjbi.com/

https://zavodjbi.com/

1 — 1

рис. 3 остальное см рис 1

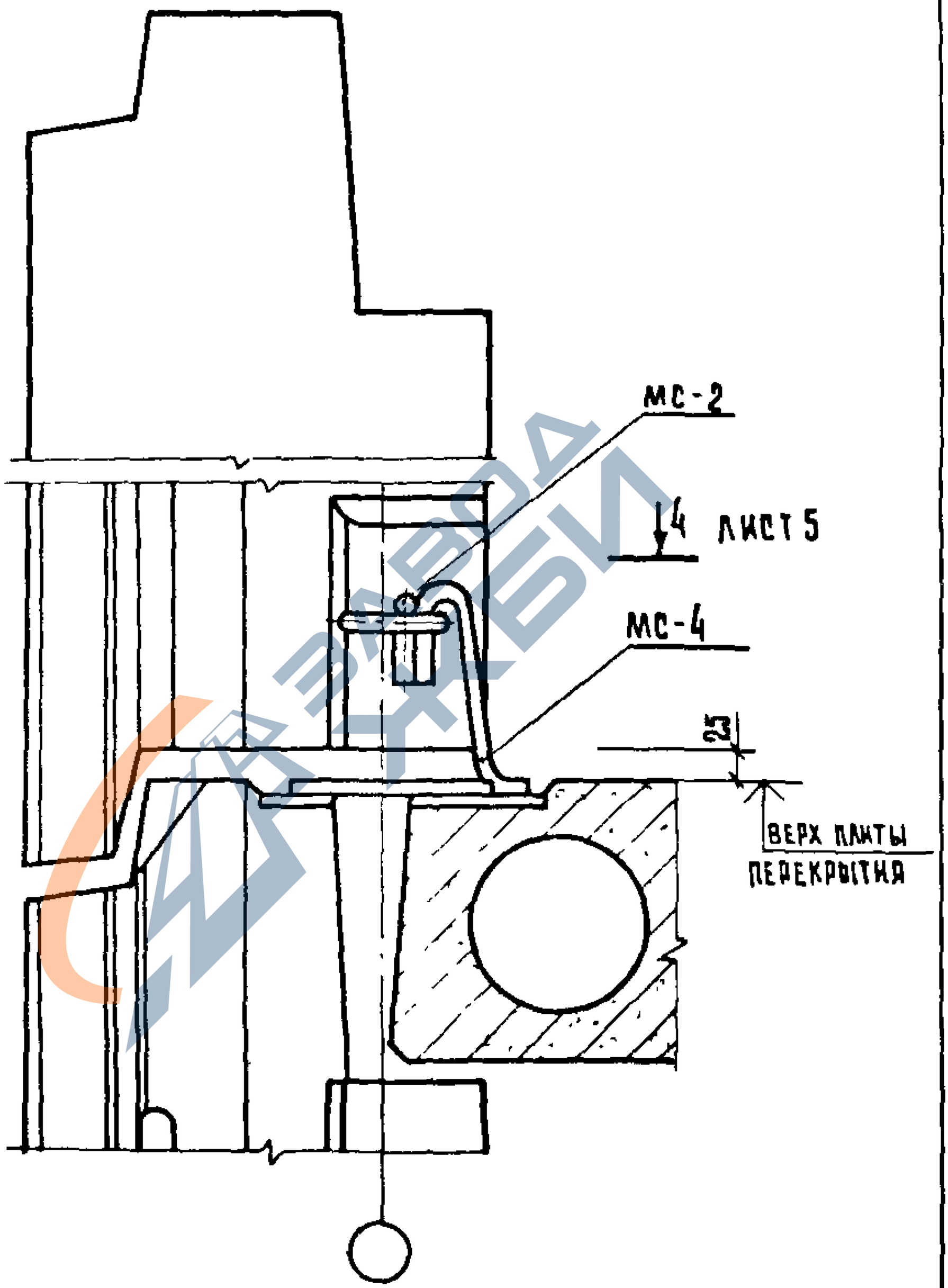

1.090 1-17-1 018

Лист 4

Копировал Гаврилина 19266 49 Формат А4

https://zavodjbi.com/

https://zavodjbi.com/

3 – 3

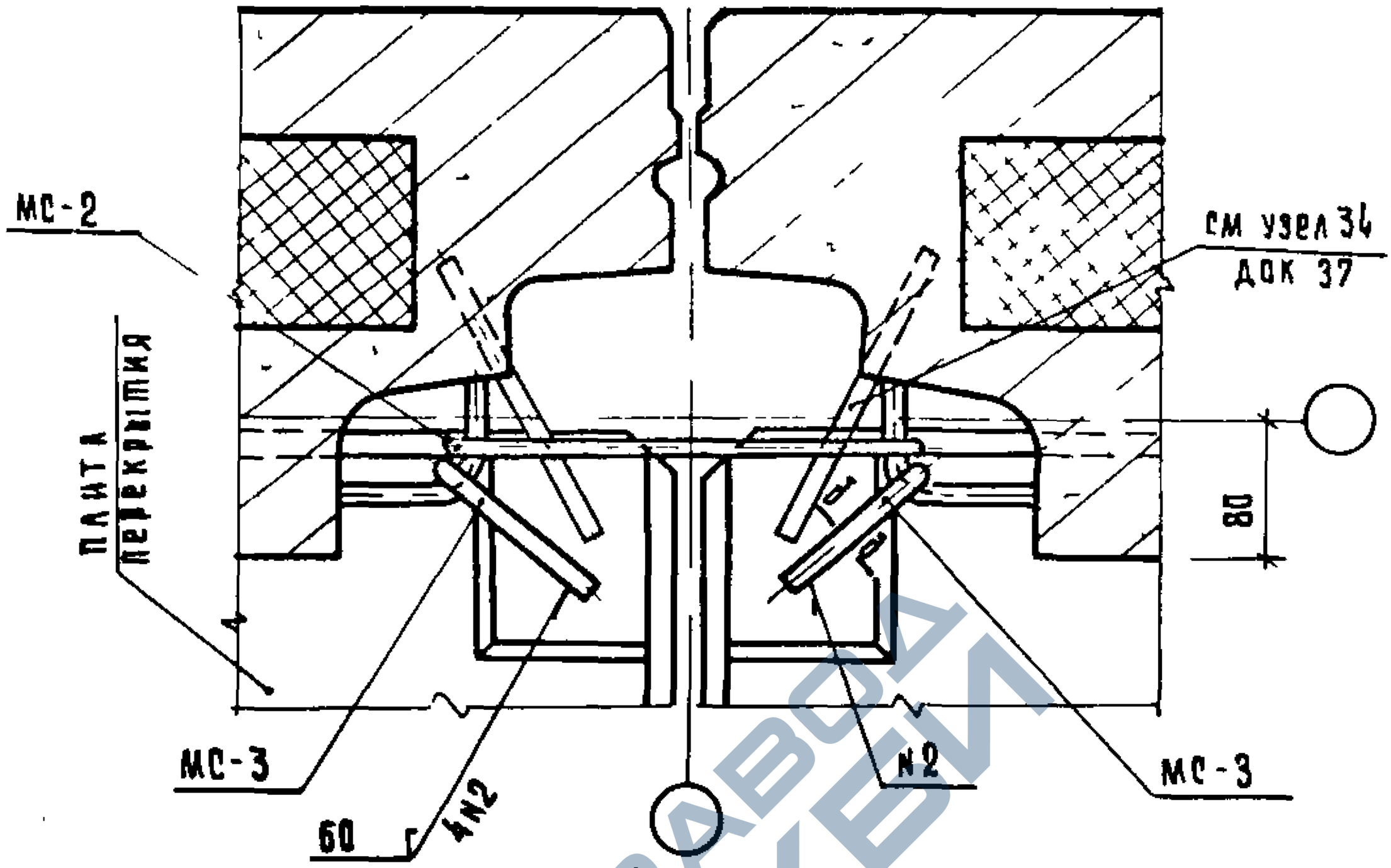

4 – 4

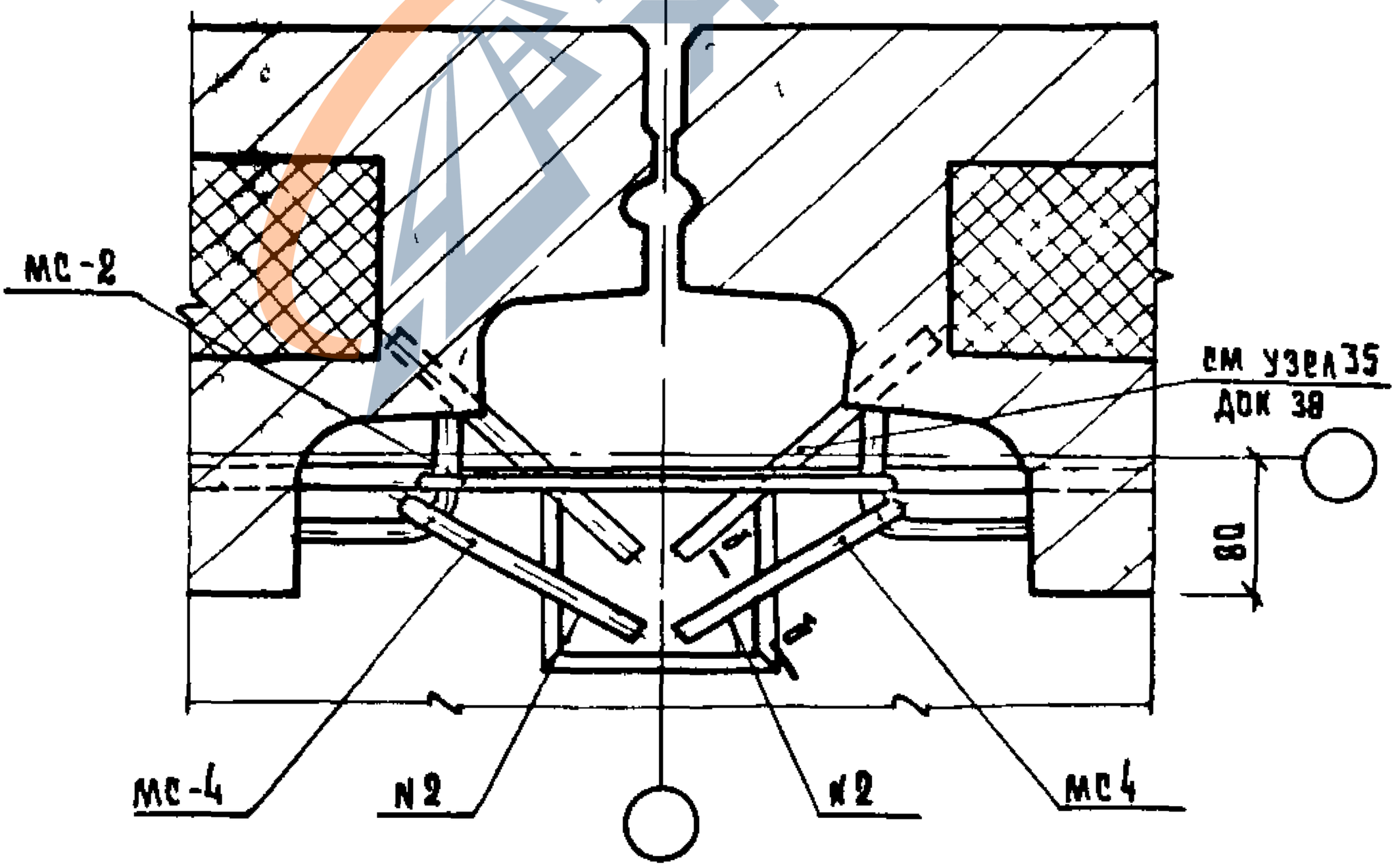

Сечение б-б см документ 017

1.090 1-1 7-1 018	ЛИСТ 5

ИНВ № ПОДЛ | ПОДПИСЬ И ДАТА | ВЗАМЕН. ИНВ.

КОПИРОВАЛ Гавриленко 19266 5С ТРАМАТ 4.4

https://zavodjbi.com/

https://zavodjbi.com/

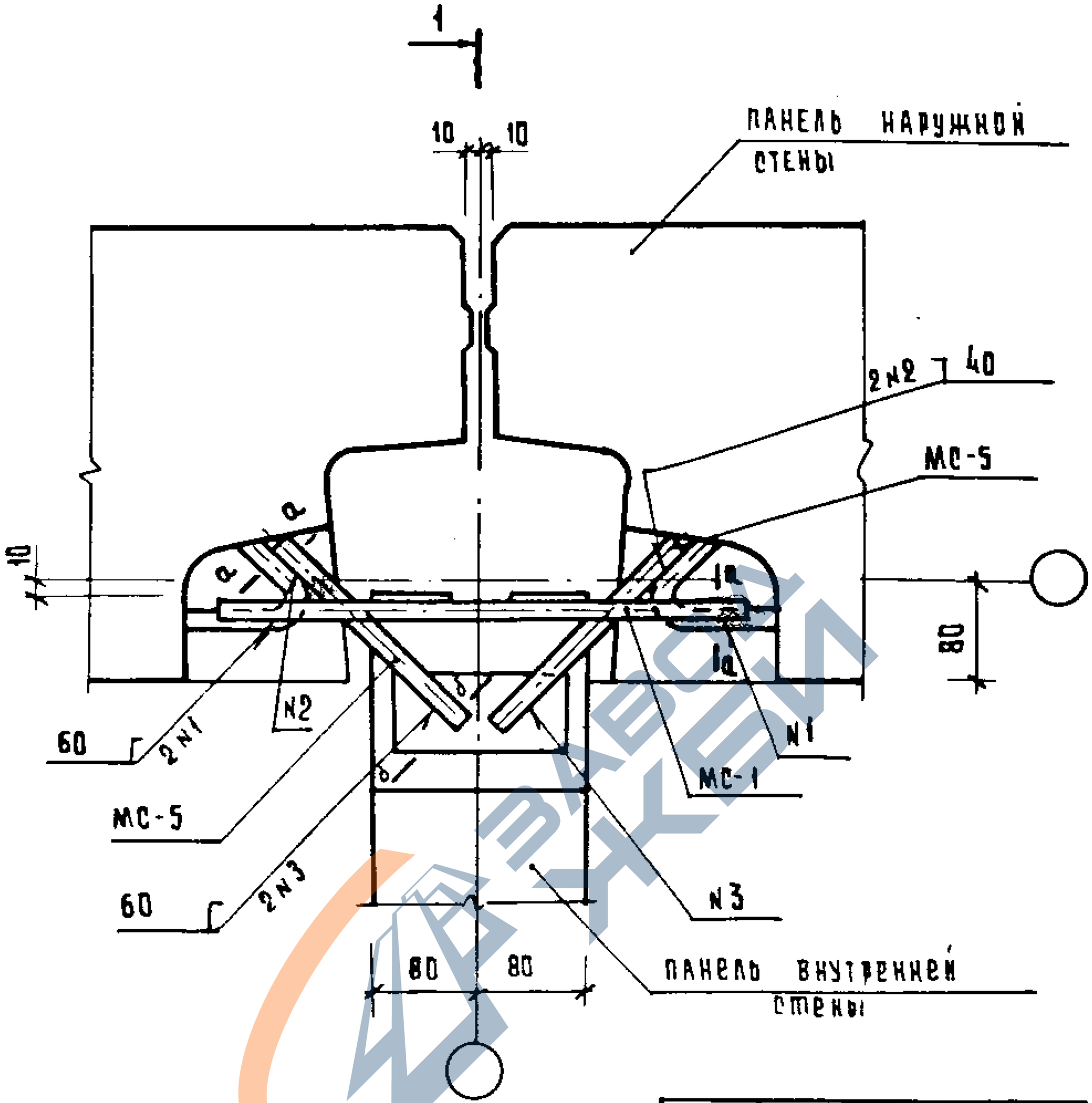

УЗЕЛ	СЕЧЕНИЕ	РИС	ЛИСТ
20Л	1-1	1	2
21Л	1-1	2	3

Сечения а-а и б-б см. документ 017
Спецификацию см. документ 108 листы 4;5.

				1.090.1-1 7-1 019			
НАЧ. ОТД.	ВОЛЫНСКИЙ						
Н. КОНТР.	СОКОЛОВА			УЗЛЫ 20Л, 21Л	СТАДИЯ	ЛИСТ	ЛИСТОВ
ГЛ. КОНСТР.	ШАЦ				Р	1	5
ГИП	ШАНАУРОВА				ЦНИИЭП торгово-бытовых зданий и туристских комплексов		
ПРОВЕР.	КОЧИН						
РАЗРАБ.	КАШЕЛКИНА						

КОПИРОВАЛ ГАВРИЛИНА 19266 51 ФОРМАТ А4

https://zavodjbi.com/

https://zavodjbi.com/

1 - 1
РИС. 1

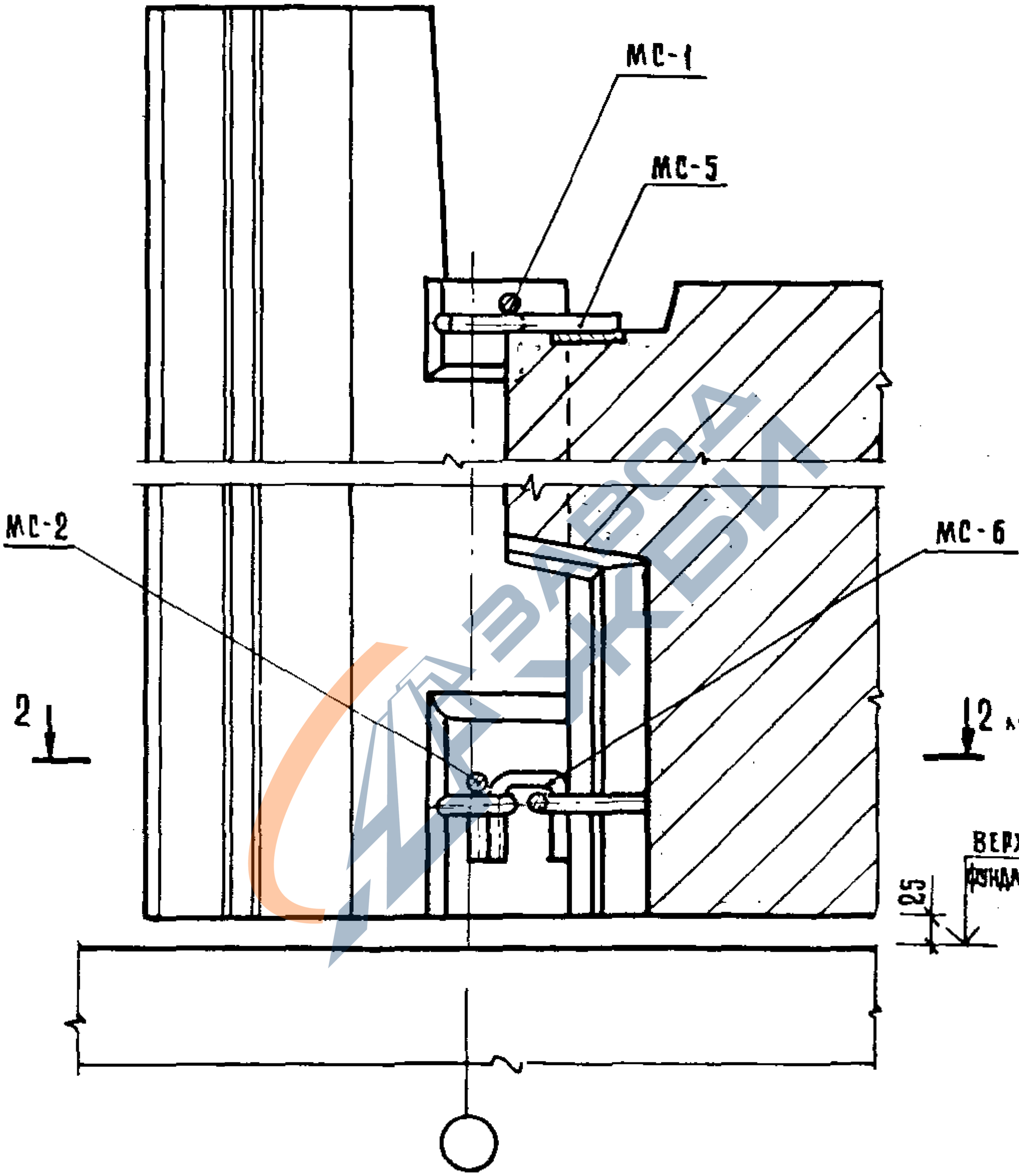

ИНВ. № ПОДЛ.	ПОДПИСЬ И ДАТА	ВЗАМЕН ИНВ.

1.090.1-1 7-1 019

КОПИРОВАЛ Гавриленко 19266 52 ФОРМАТ А4

https://zavodjbi.com/

https://zavodjbi.com/

1 – 1

рис 2 остальное см рис 1

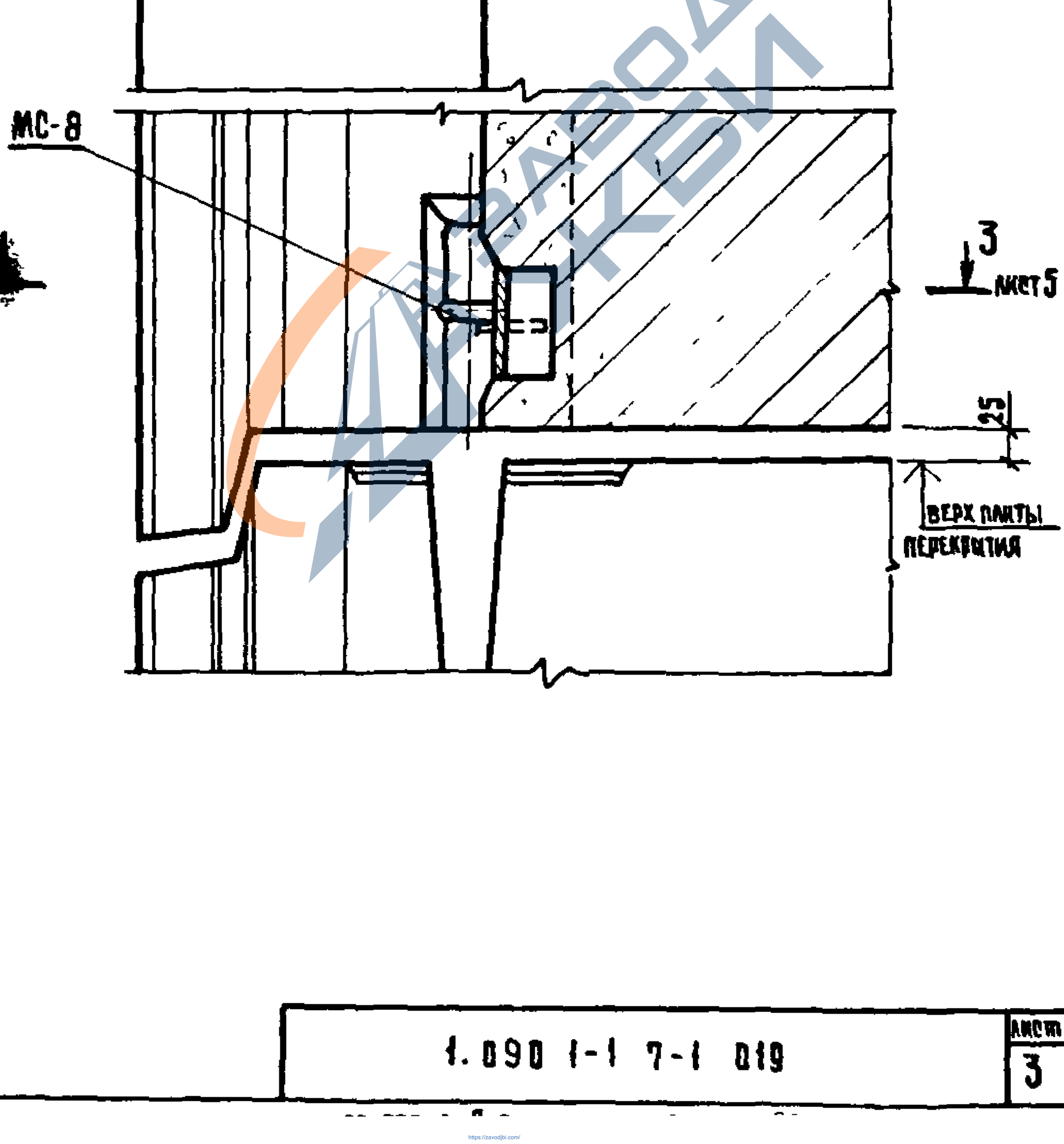

https://zavodjbi.com/

https://zavodjbi.com/

2 – 2

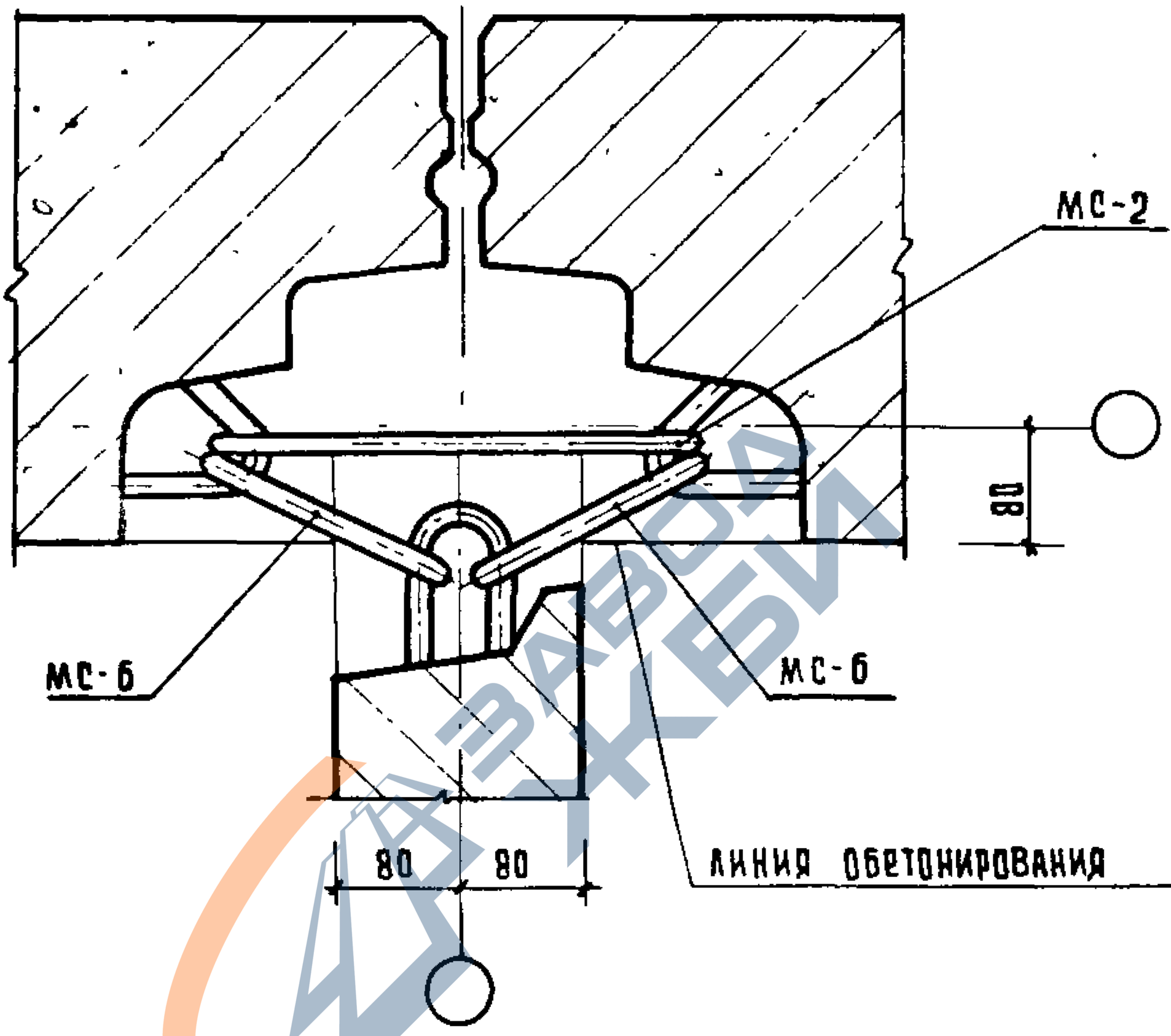

ИНВ № ПОДЛ | ПОДПИСЬ И ДАТА | ВЗАМЕН ИНВ №

1.090.1-17.019

ЛИСТ

https://zavodjbi.com/

https://zavodjbi.com/

3-3

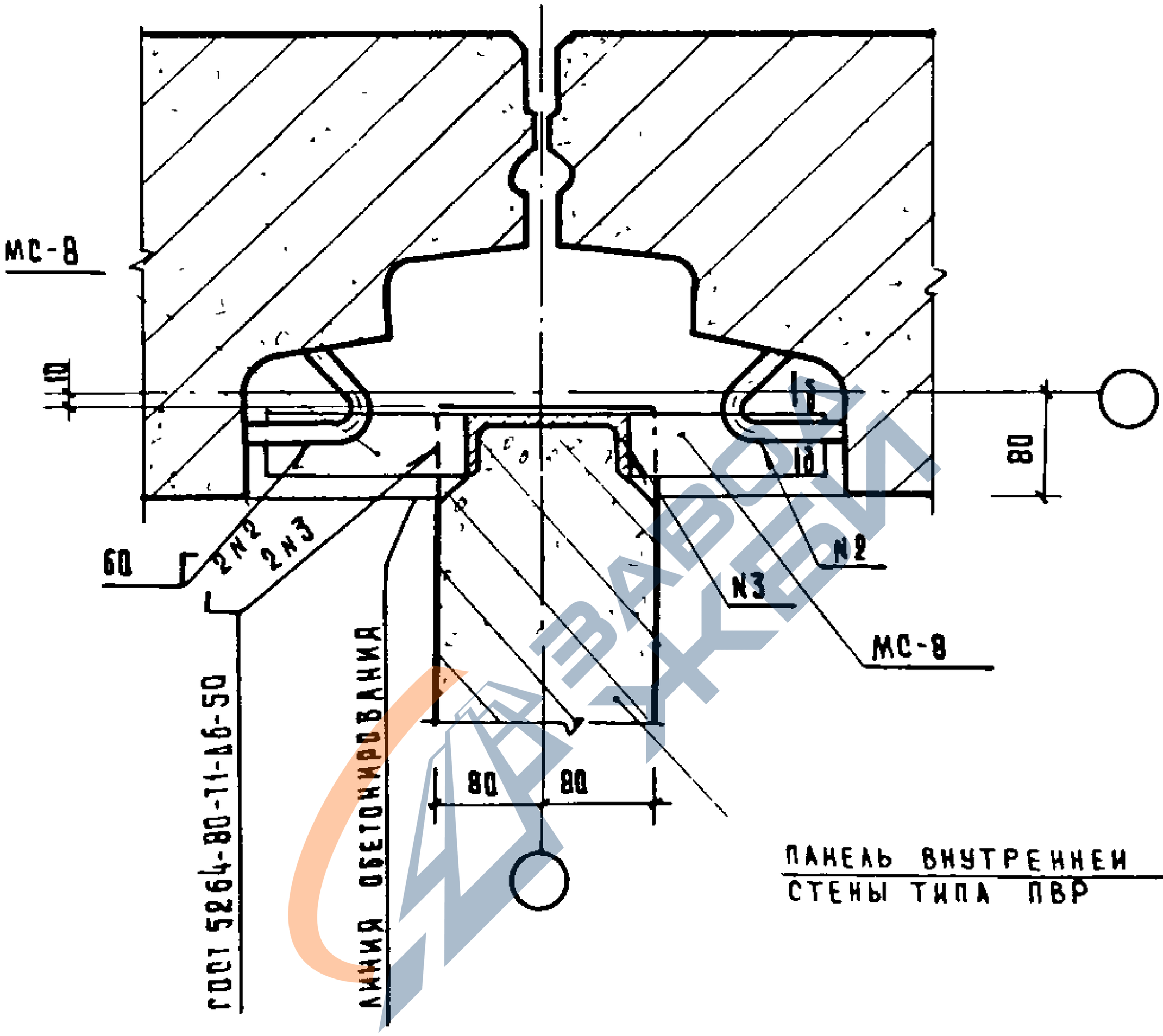

ПАНЕЛЬ ВНУТРЕННЕЙ СТЕНЫ ТИПА ПВР

Сечение б-б см документ 017

КОПИРОВАЛ ГАВРИЛИНА 19266 55 ФОРМАТ А4

https://zavodjbi.com/

https://zavodjbi.com/

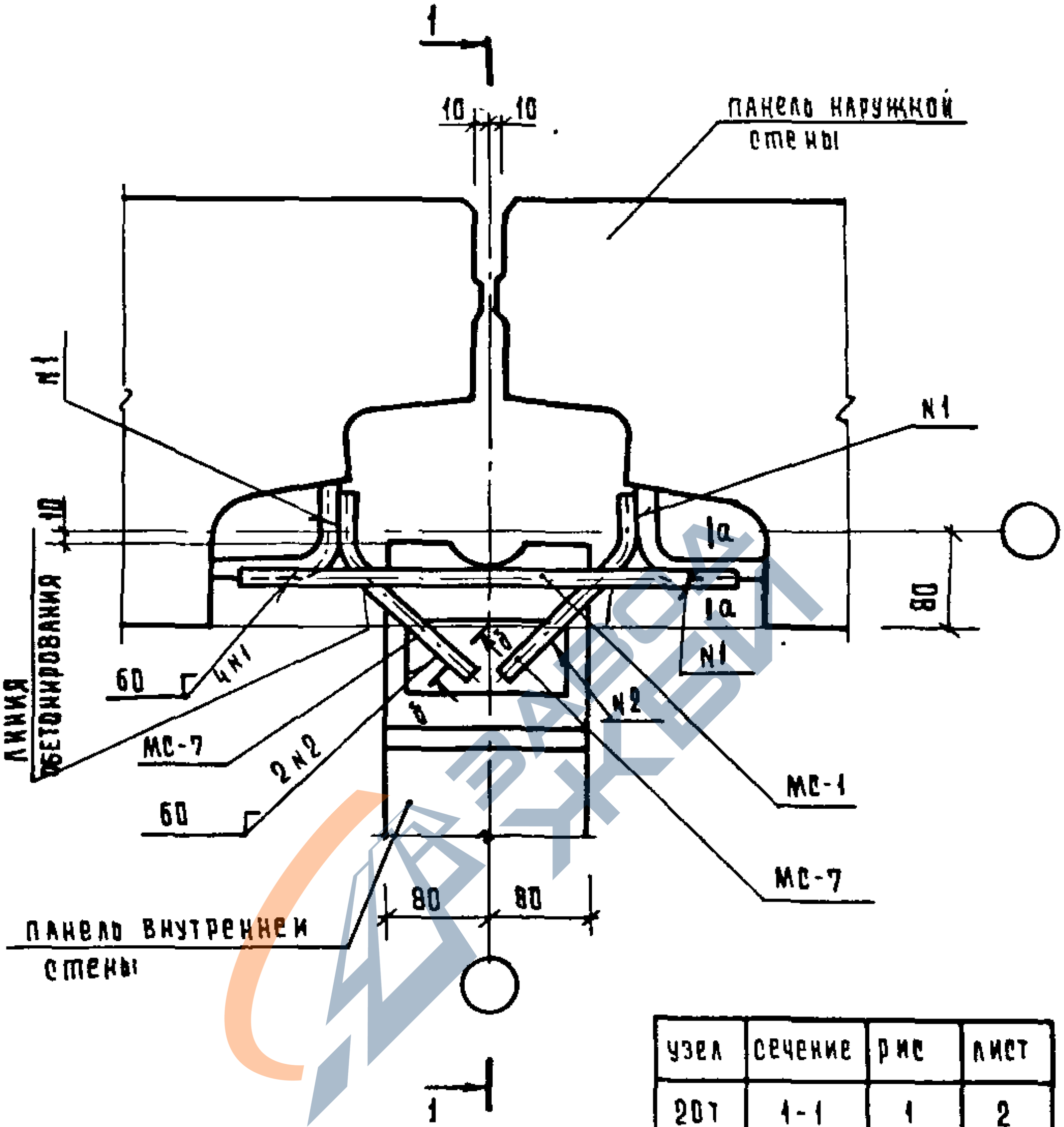

узел	сечение	рис	лист
20т	1-1	1	2
21т	1-1	2	3

Сечения а-а и б-б см. документ 047
Спецификацию см документ 108 листы 5, 6

				1.090.1-1 7-1 020		
нач отд	Волынкин					
н.контр	Соколова					
гл констр	Шац					
гип	Шанаурова			Узлы 20т, 21т	стадия: Р; лист: 1; листов: 5	
провер	Кочин				ЦНИИЭП торгово-бытовых зданий и туристских комплексов	
разраб.	Кашелкина					

Инв. N подл. | Подпись и дата | Взам. инв. N

Копировал

https://zavodjbi.com/

https://zavodjbi.com/

1 – 1

РИС. 1

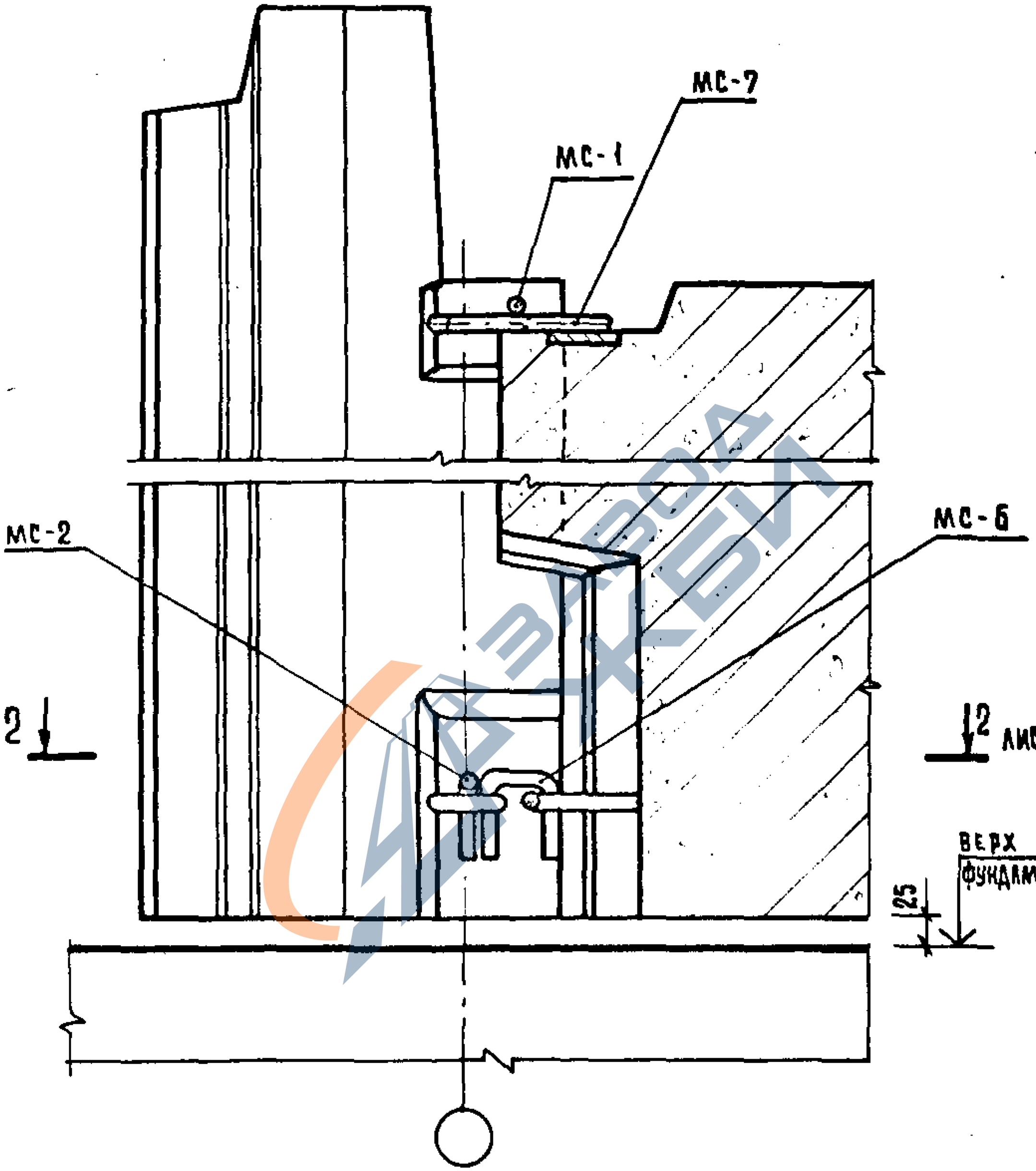

ИНВ.№ ПОДЛ. | ПОДПИСЬ И ДАТА | ВЗАМ.ИНВ.№

1.090.1-1 7-1 020		ЛИСТ 2

КОПИРОВАЛ ГАВРИЛИНА 19266 57 ФОРМАТ А4

https://zavodjbi.com/

https://zavodjbi.com/

1 – 1

РИС 2 ОСТАЛЬНОЕ СМ РИС. 1

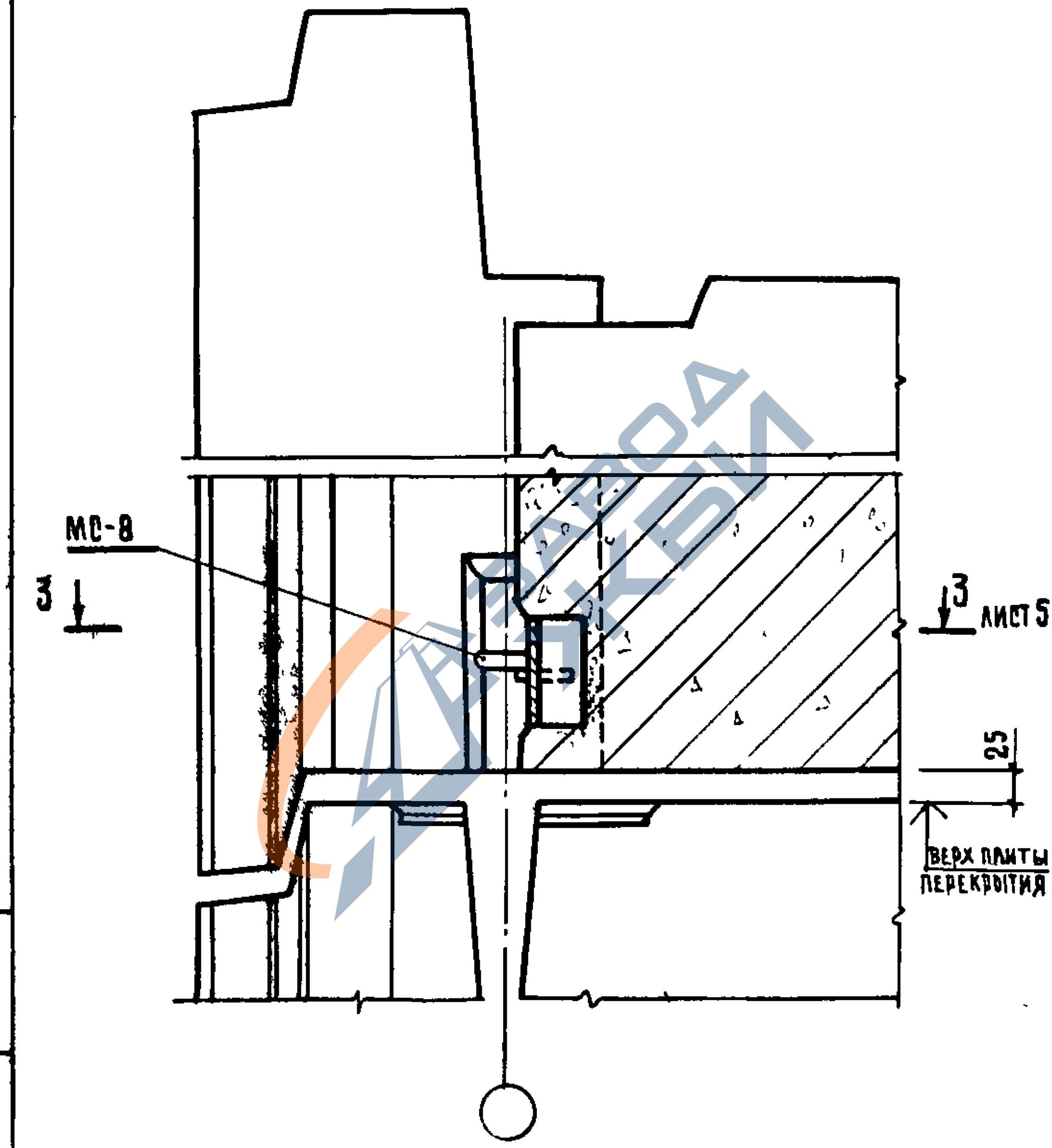

ИНВ.№ ПОДЛ. | ПОДПИСЬ И ДАТА | ВЗАМ. ИНВ.№

1.090.1-1 7-1 020		ЛИСТ 3

https://zavodjbi.com/

https://zavodjbi.com/

2 – 2

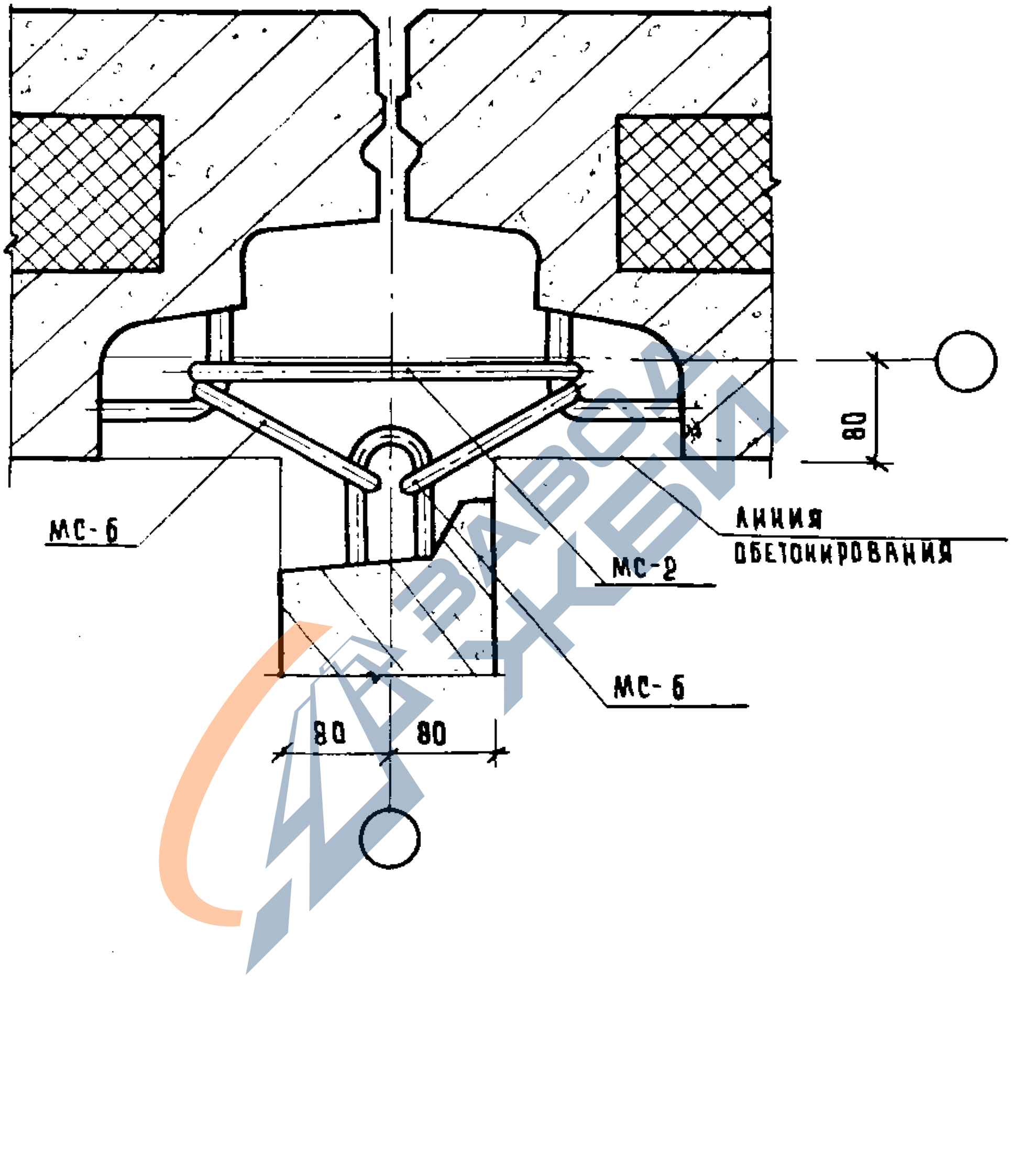

https://zavodjbi.com/

https://zavodjbi.com/

3 - 3

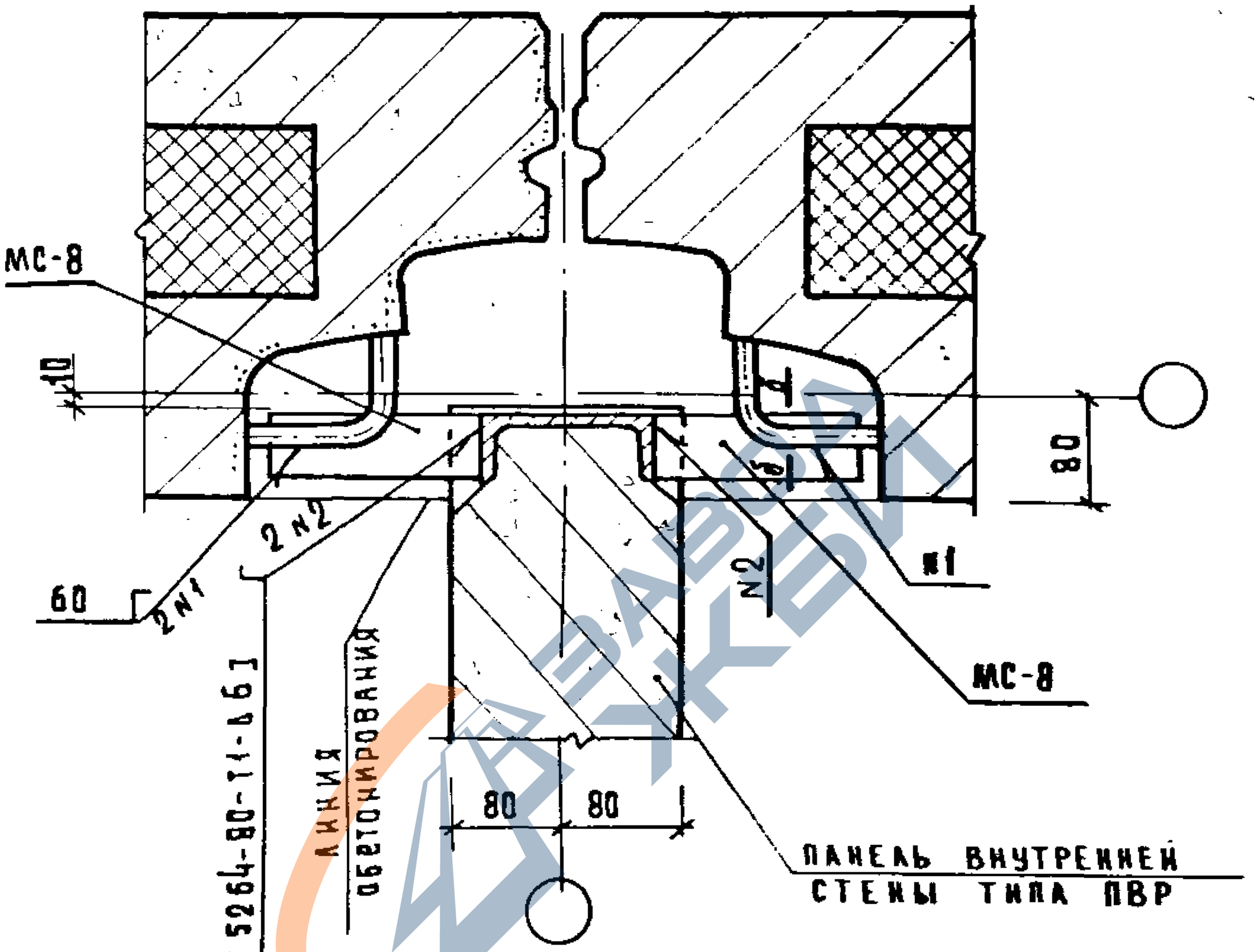

Сечение б-б см. документ 017

Инв. № подл.	Подпись и дата	Взам. инв. №

1.090.1-17-1 020

Лист 5

Копировал Гаврилина 1986 60 Формат А4

https://zavodjbi.com/

https://zavodjbi.com/

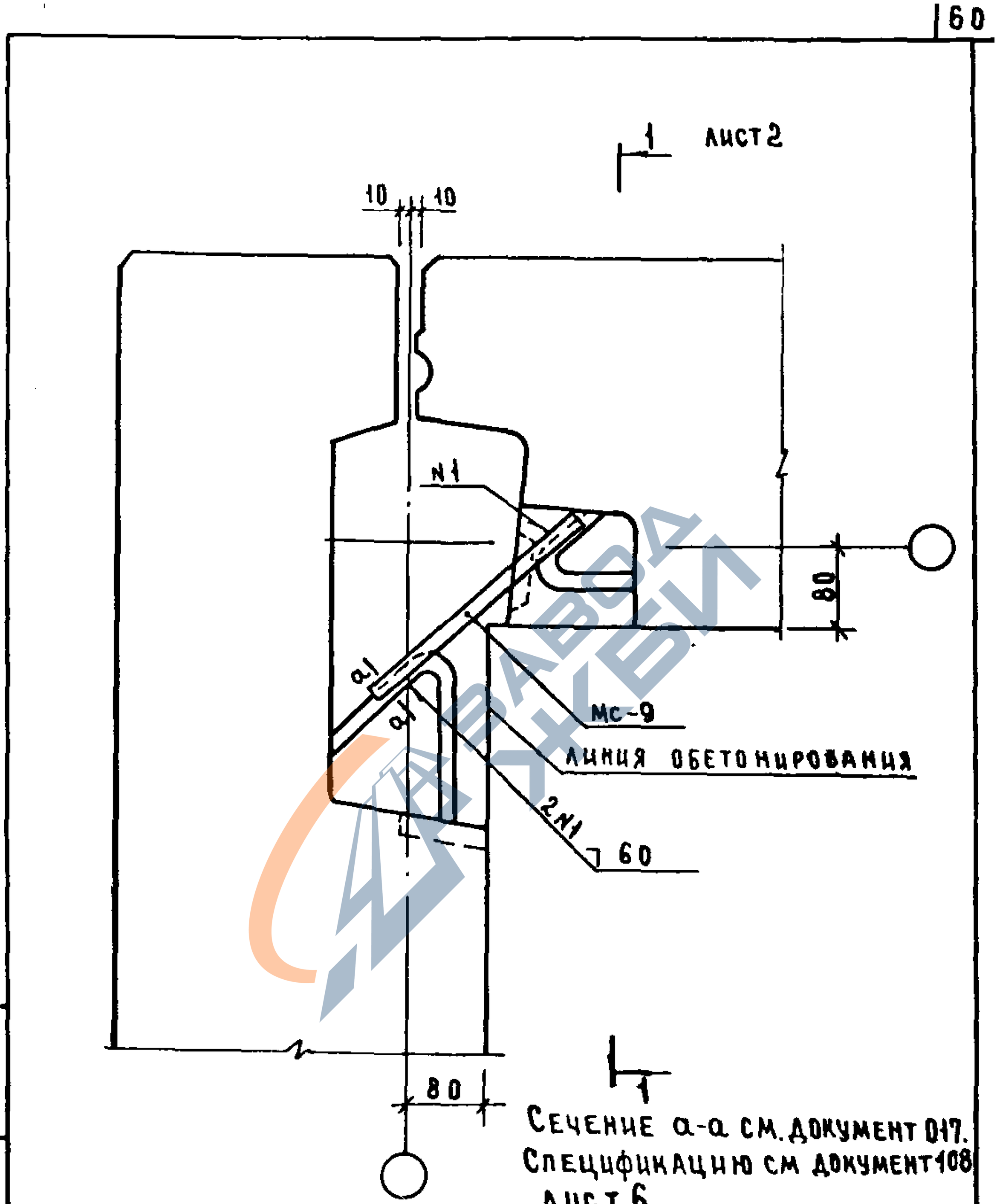

Сечение α-α см. документ 017.
Спецификацию см документ 108 лист 6.

				1.090.1-17-1021		
Нач отд	Волынский					
Н контр	Богданова					
Гл констр	Шац			Узел 22л	Стадия: Р	Лист: 1 / Листов: 3
ГИП	Пригорев				ЦНИИЭП торгово-бытовых зданий и туристских комплексов	
Провер	Кладашева					
Разраб	Лакеева					

https://zavodjbi.com/

https://zavodjbi.com/

1-1

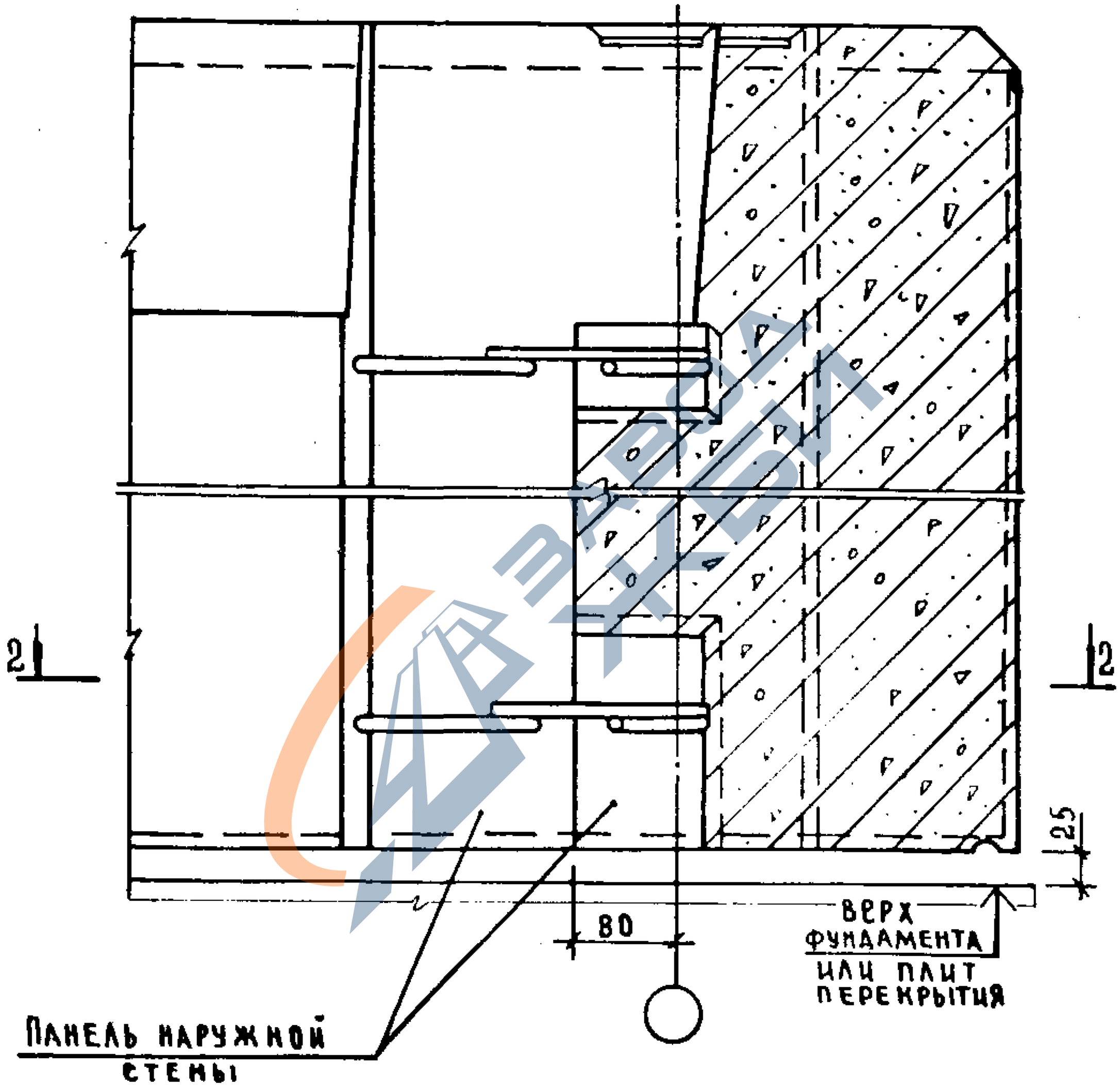

ИНВ. № ПОДЛ.	ПОДПИСЬ И ДАТА	ВЗАМЕН. ИНВ.

1.090.1-1 7-1 021

ЛИСТ 2

Копировал 19266 62

https://zavodjbi.com/

https://zavodjbi.com/

2-2 (ПОВЕРНУТО) ЛИСТ 2

1 ЛИСТ 2

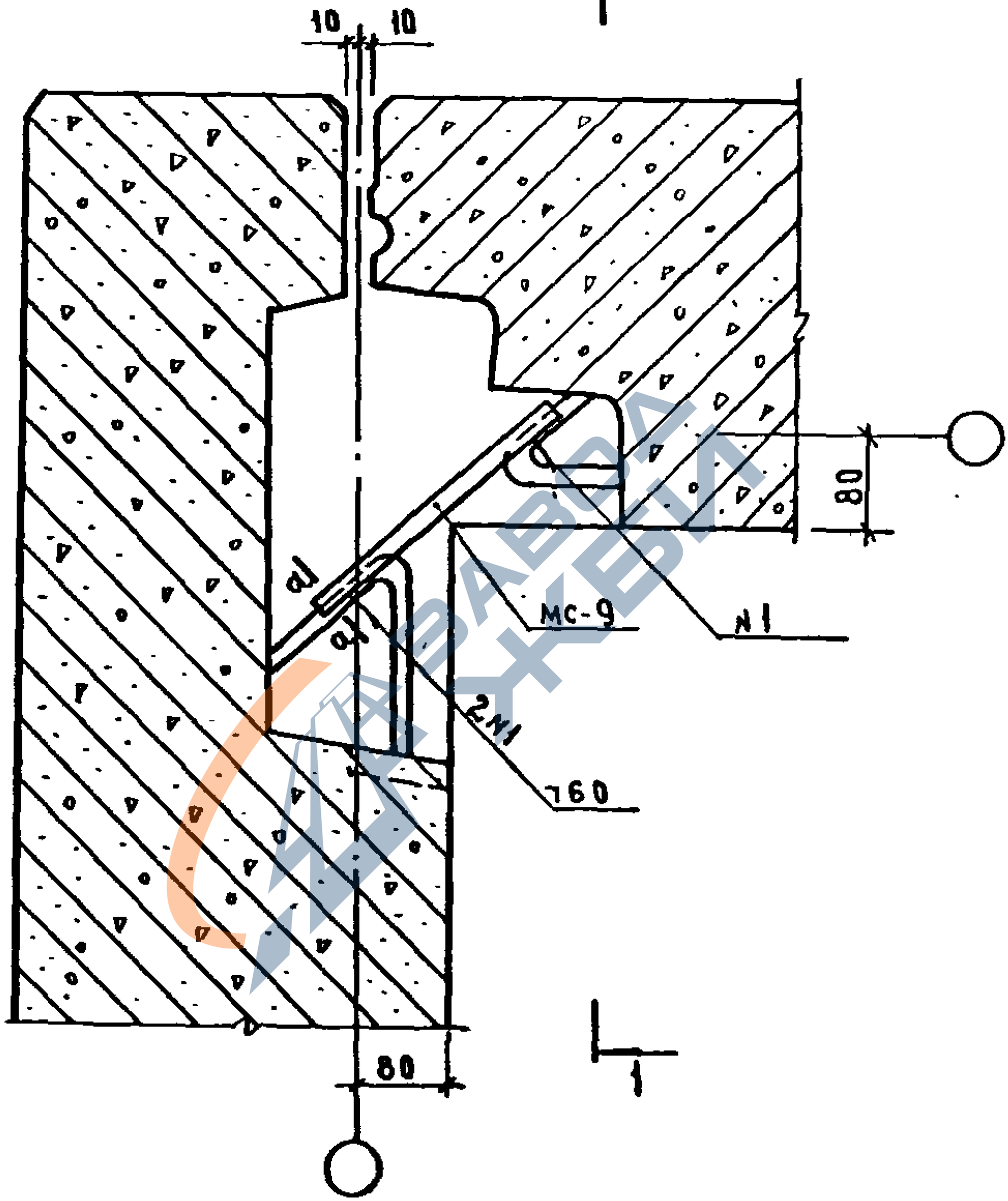

Инв. № подл. | Подпись и дата | Взам. инв. №

	1.090.1-17-1021	Лист 3

Копировал

19266 63

https://zavodjbi.com/

https://zavodjbi.com/

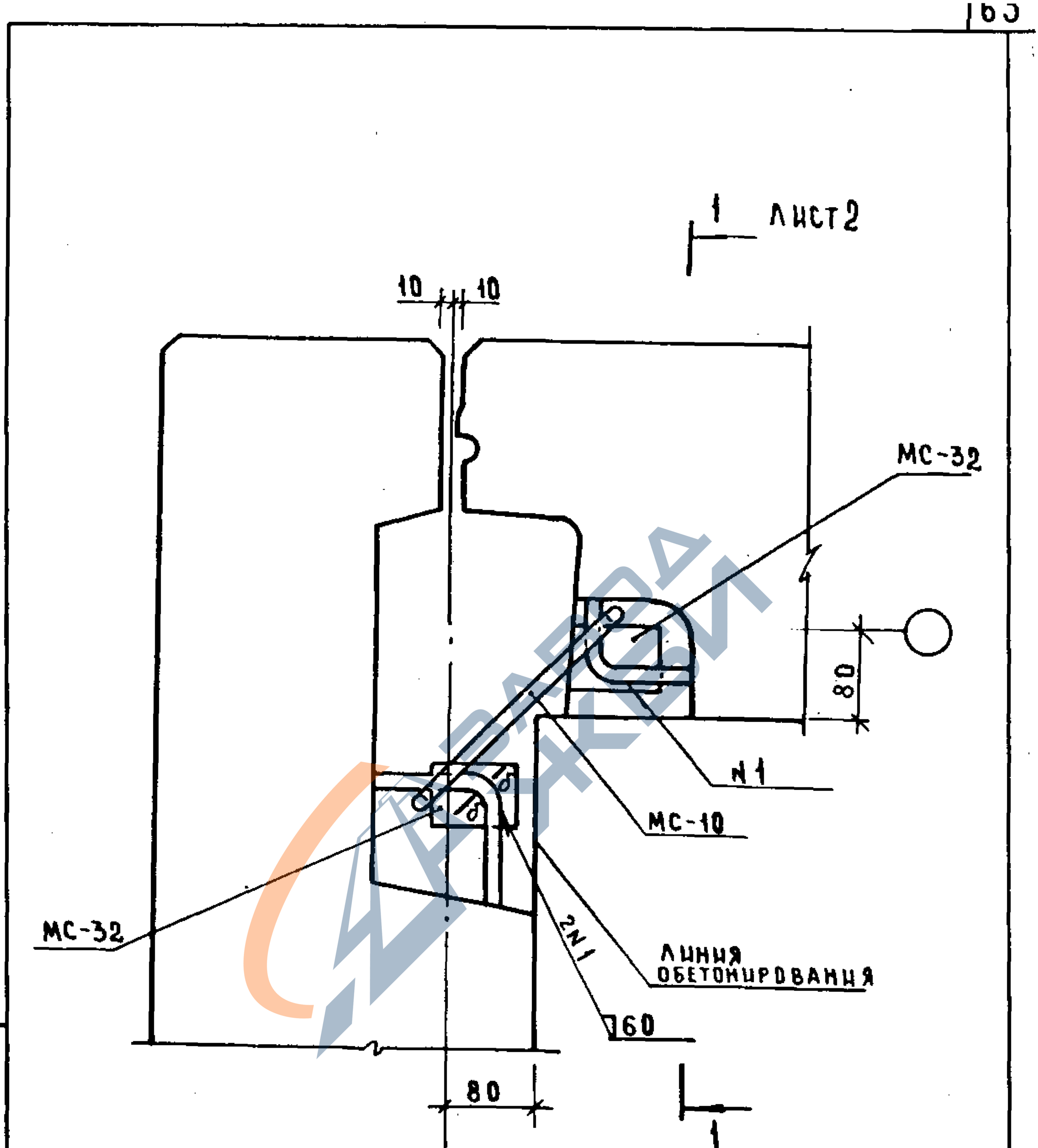

Сечение б-б см. документ 017.
Спецификацию см документ 108 лист 6.

Инв.№ подл. | Подпись и дата | Взам. инв.№

				1.090.1-17-1022
Нач. отд	Волынский			
М. контр	Саивина			Узел 22т
Гл. конст.	Шац			
ГИП	Пригорев			
Провер	Никонорова			
Разраб	Лакеева			

Стадия	Лист	Листов
Р	1	2

ЦНИИЭП торгово-бытовых зданий и туристских комплексов

Копировал 19266 64 Формат А4

https://zavodjbi.com/

https://zavodjbi.com/

1-1

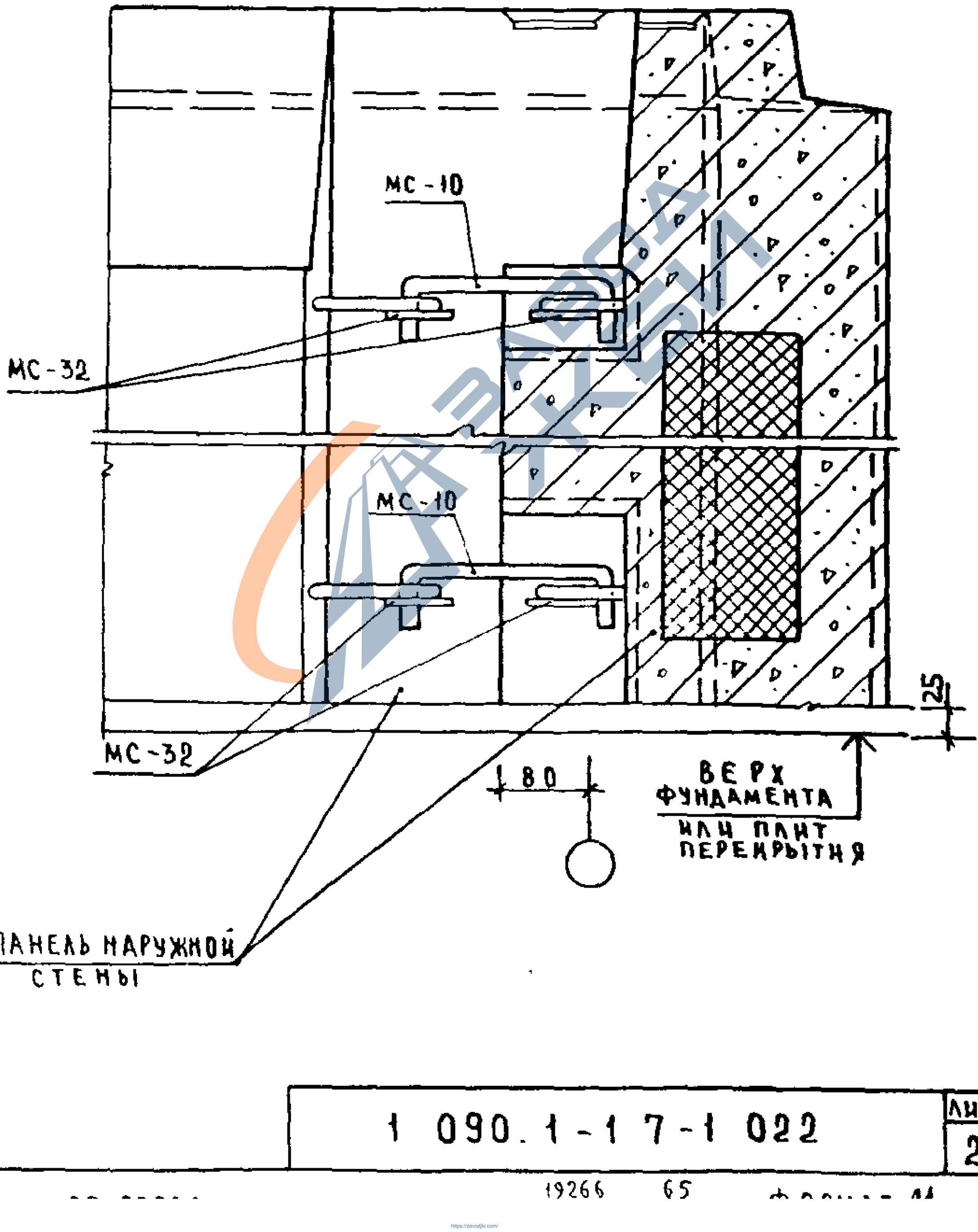

Инв.№ подл. | Подпись и дата | Взам. инв.№

1 090.1-17-1 022		Лист 2

19266 65

https://zavodjbi.com/

https://zavodjbi.com/

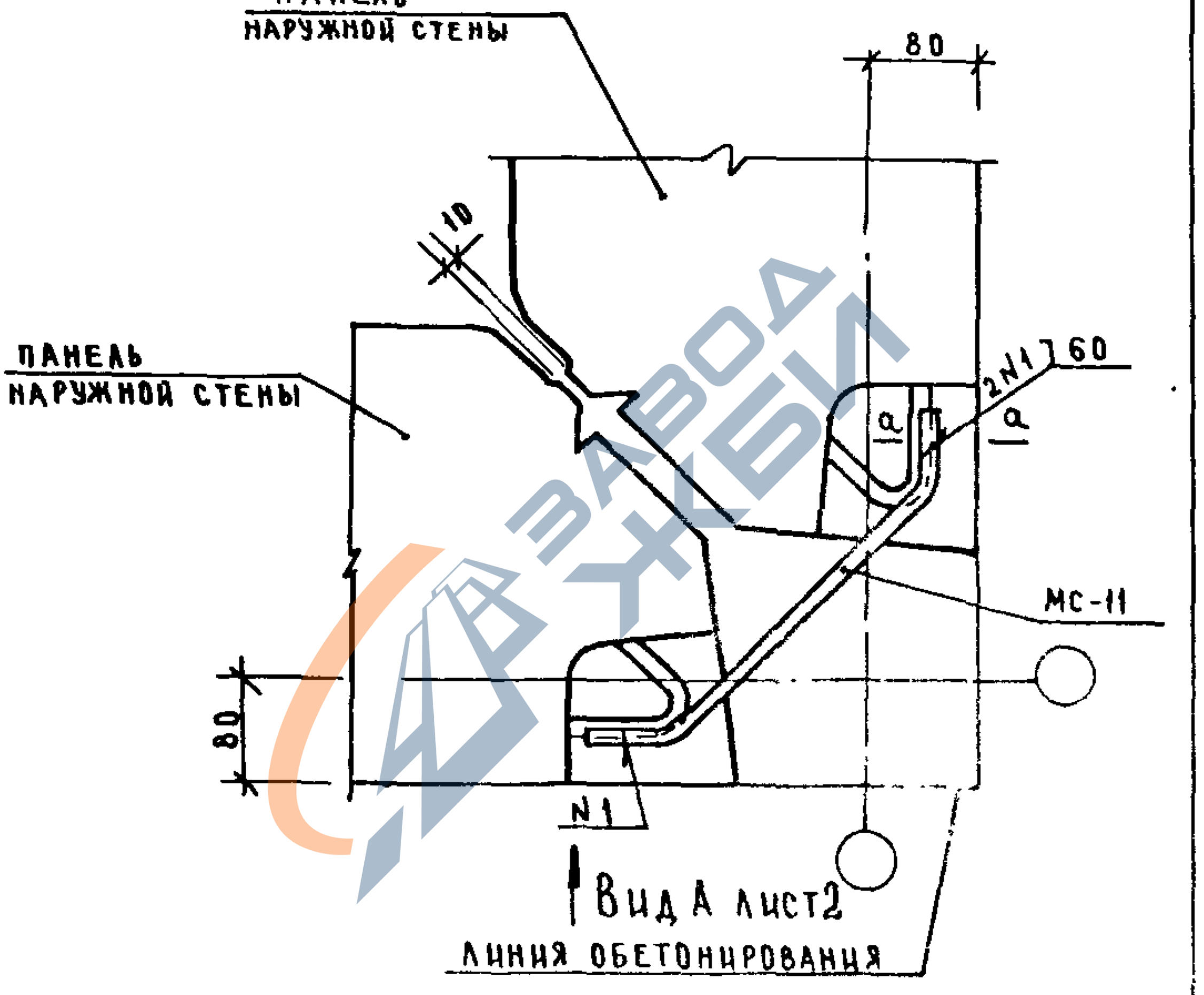

СЕЧЕНИЕ а-а СМ ДОКУМЕНТ 017
СПЕЦИФИКАЦИЮ СМ ДОКУМЕНТ 108
ЛИСТ 6

НАЧ ОТД	КОЛЫНСКИЙ		
Н КОНТР	ЛАКЕЕВА		
ГЛ КОНСТ	ШАЦ		
ГИП	ПРИГОРЕВ		
ПРОВЕР	НИКОНОГОВА		
РАЗРАБ	СЛИВИНА		

1.090.1-17-1 023

УЗЕЛ 23Л

СТАДИЯ	ЛИСТ	ЛИСТОВ
Р	1	3

ЦНИИЭП ТОРГОВО-БЫТОВЫХ ЗДАНИЙ И ТУРИСТСКИХ КОМПЛЕКСОВ

ИНВ № ПОДЛ | ПОДПИСЬ И ДАТА | ВЗАМ.ИНВ №

https://zavodjbi.com/

https://zavodjbi.com/

Вид А

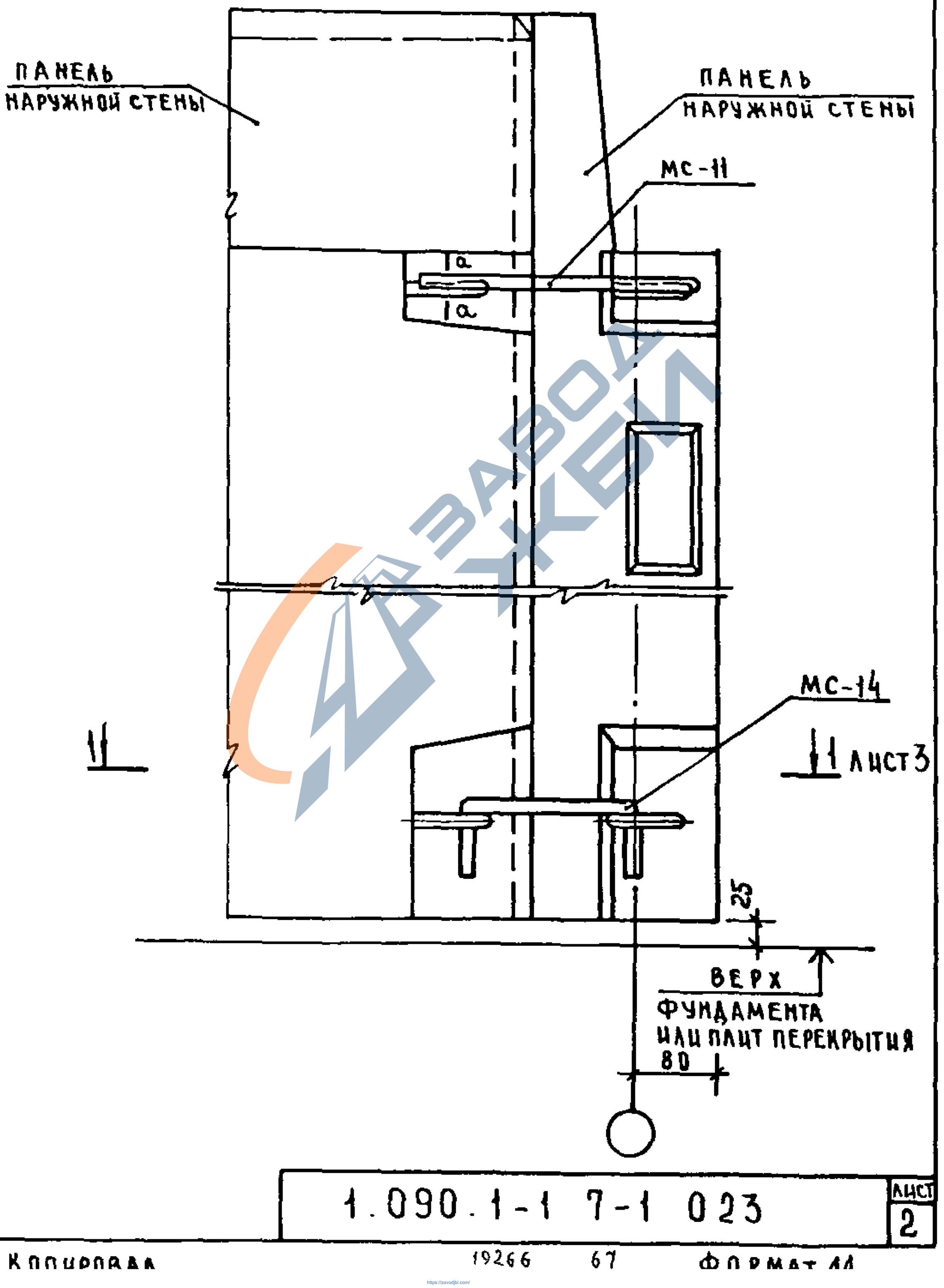

Копировал 19266 67 Формат А4

https://zavodjbi.com/

https://zavodjbi.com/

1 – 1

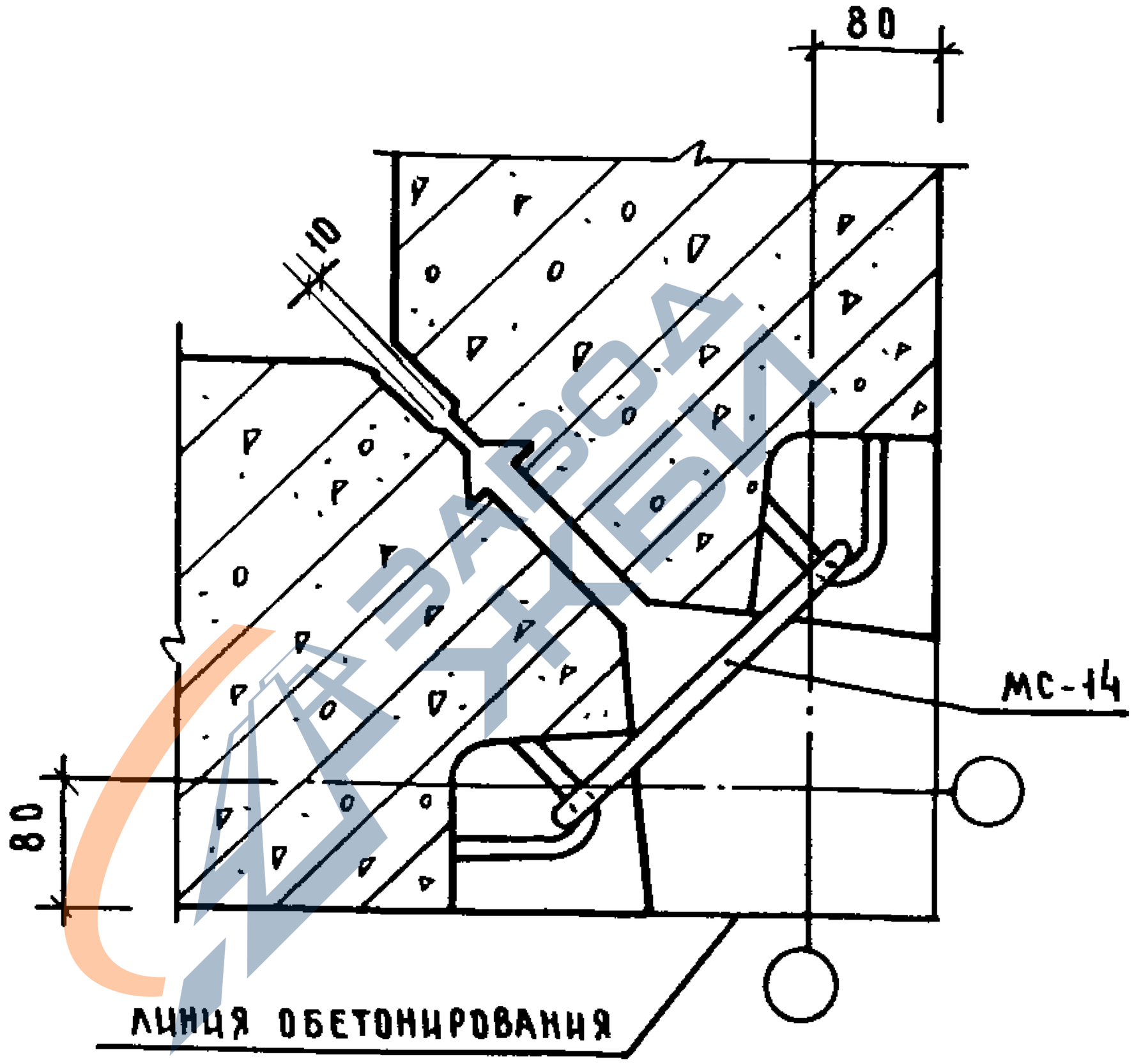

ИНВ.№ ПОДЛ. | ПОДПИСЬ И ДАТА | ВЗАМ. ИНВ.№

https://zavodjbi.com/

https://zavodjbi.com/

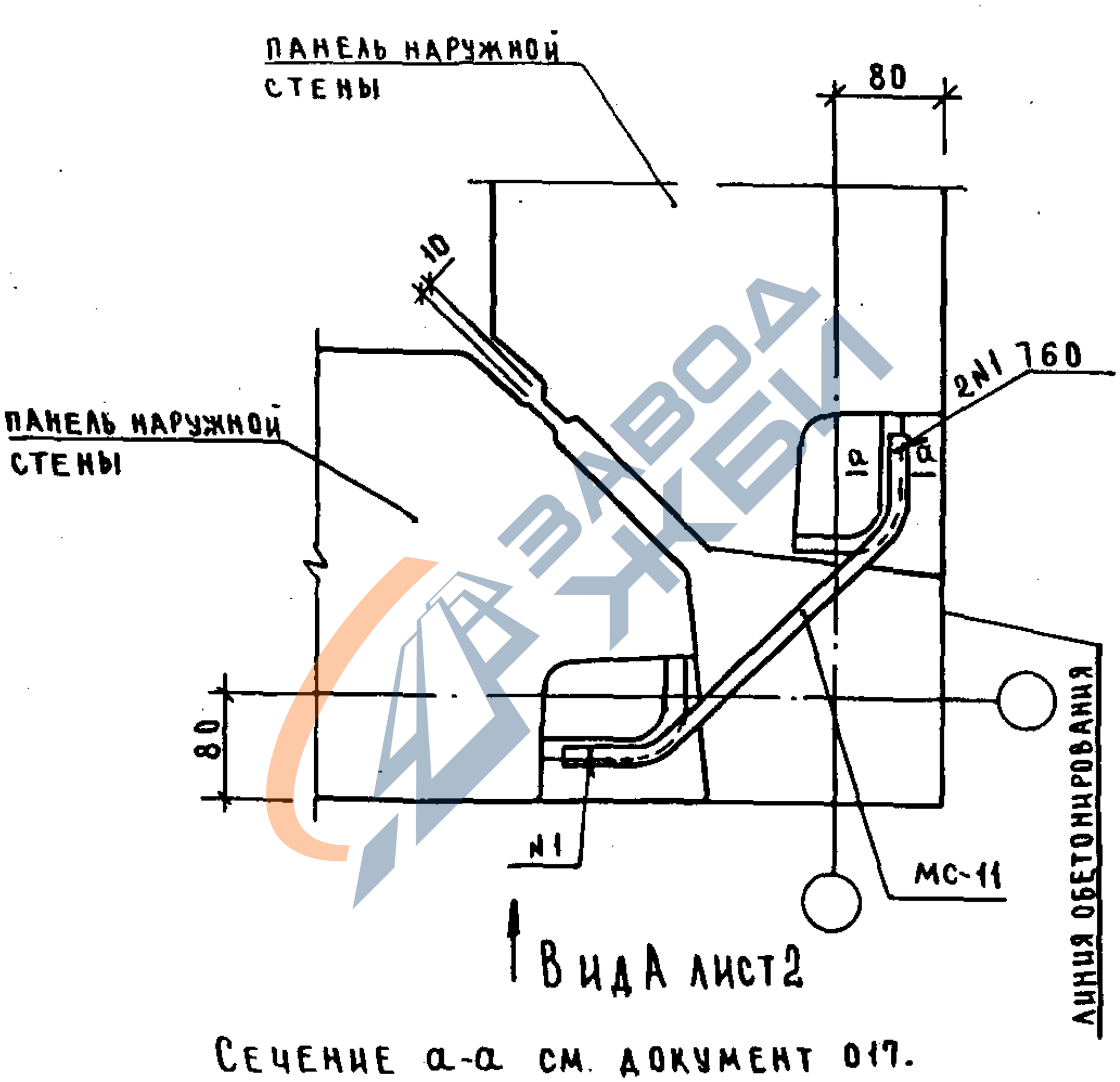

Сечение а-а см. документ 017.
Спецификацию см. документ 108 лист 7.

				1.090.1-17-1024			
Н. КОНТР.	ВОЛЫНСКИЙ						
РУКОВОДИТ.	ЛАКЕЕВА			Узел 23т	СТАДИЯ	ЛИСТ	ЛИСТОВ
ГЛ. КОНСТ.	ШАЦ				Р	1	3
ГЛ. ИНЖ.	ПРИГОРЕВ				ЦНИИЭП торгово-бытовых зданий и туристских комплексов		
ГОВОР.	НИКАНОРОВА						
РАЗРАБ.	СЛИВИНА						

Копировал 19266 69 Формат А4

https://zavodjbi.com/

https://zavodjbi.com/

Вид А

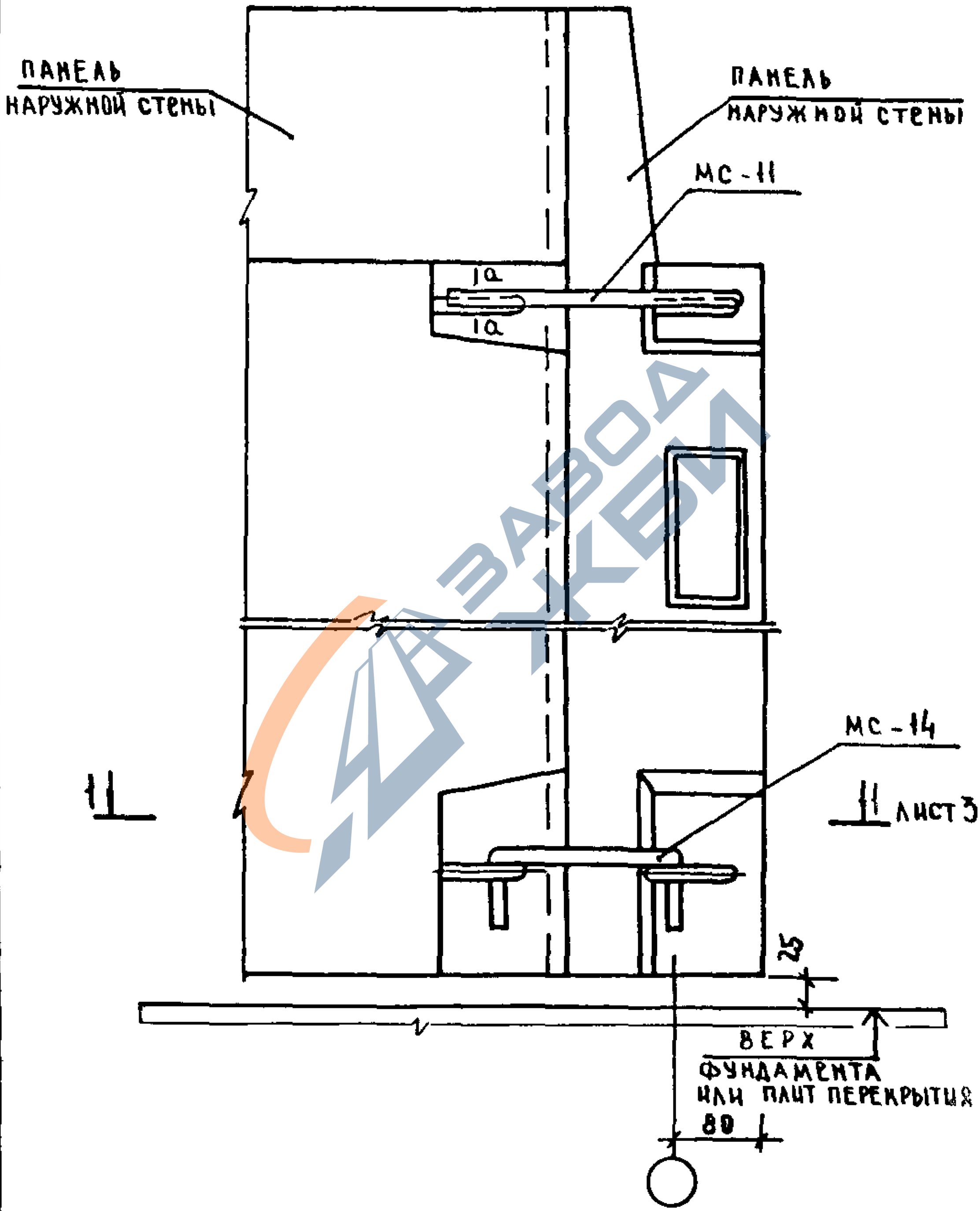

Инв. № подл. | Подпись и дата | Взам. инв. №

1 090 1-17-1 024

https://zavodjbi.com/

https://zavodjbi.com/

1-1

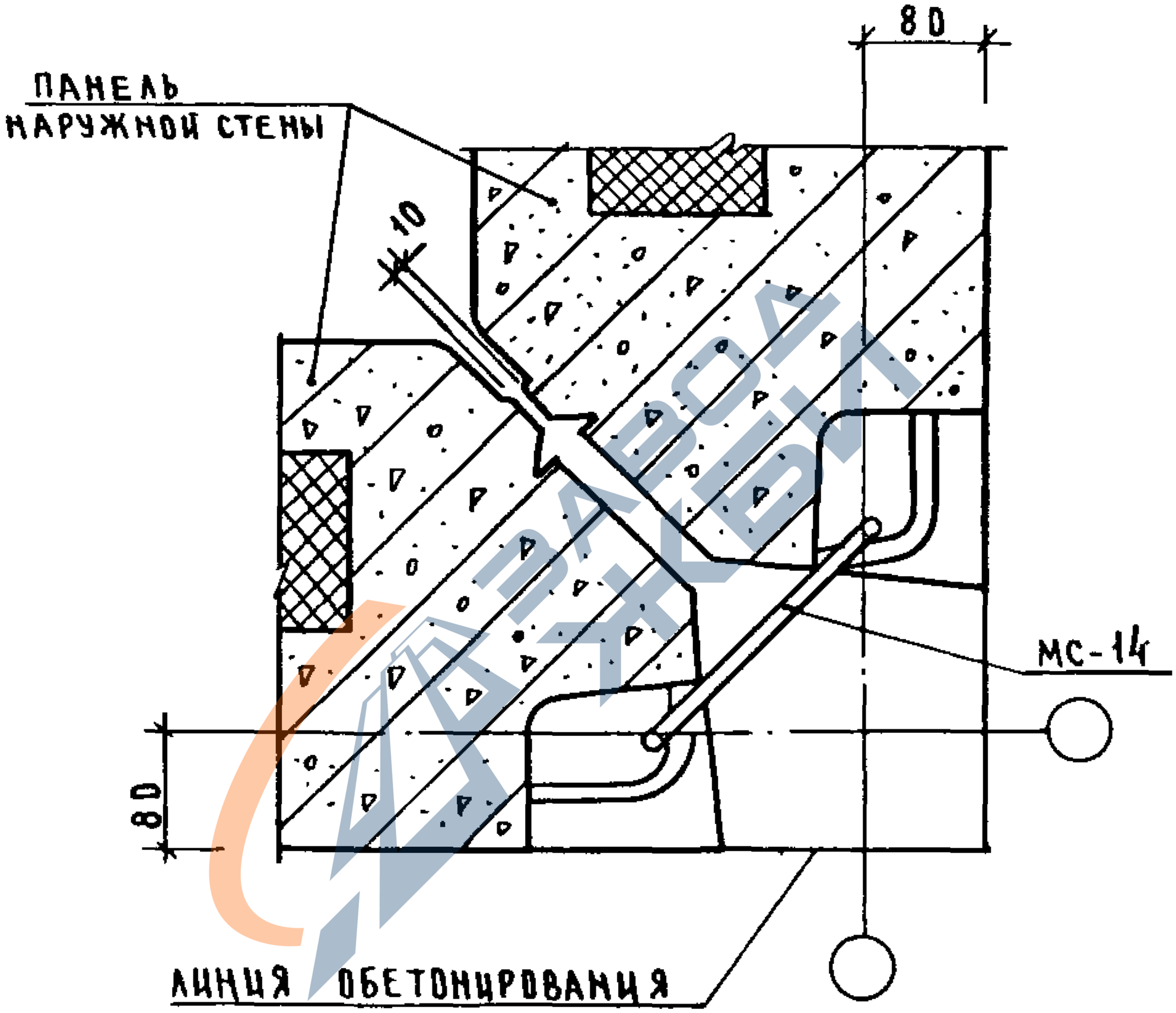

КОПИРОВАЛ
19266 71
ФОРМАТ А4
https://zavodjbi.com/

https://zavodjbi.com/

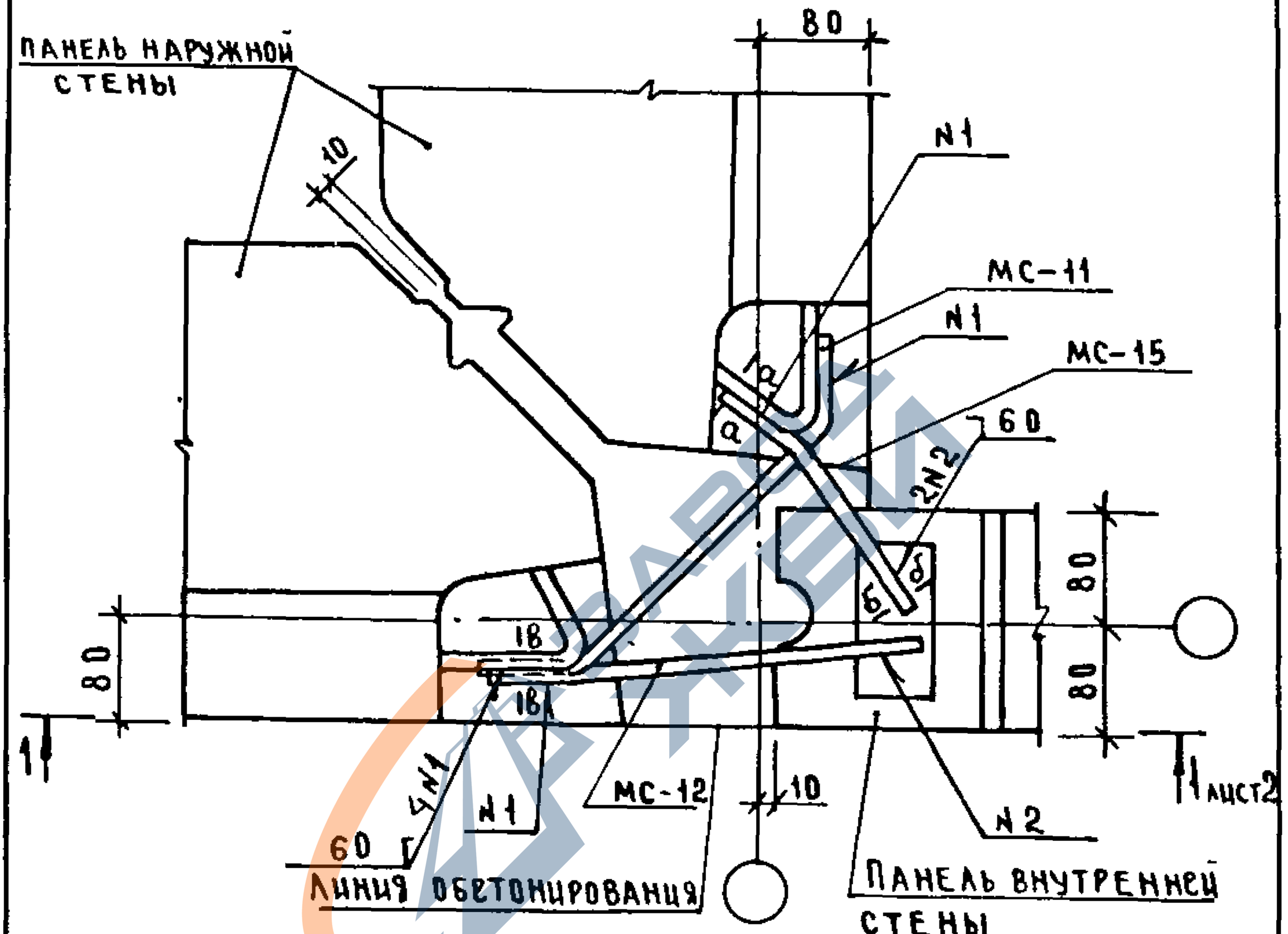

В-В

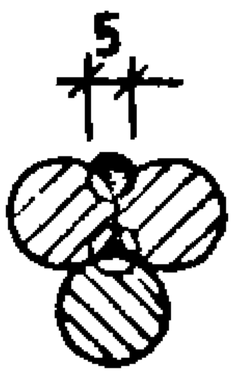

Спецификацию см документ 108 лист 7

Сечения а-а и б-б см документ 017.

Инв. № подл.	Подпись и дата	Взам. инв. №				
				1 090 1-17-1 025		
Нач. отд.	Волынский			Узел 24л	Стадия: Р	Лист: 1 / Листов: 3
Н. контр.	Лакеева					
Гл. инж.	Шац				ЦНИИЭП торгово-бытовых зданий и туристских комплексов	
ГИП	Пригорев					
Провер.	Киканорова					
Разраб.	Богданова					

Копировал

19266 12 Формат А4

https://zavodjbi.com/

https://zavodjbi.com/

1 — 1

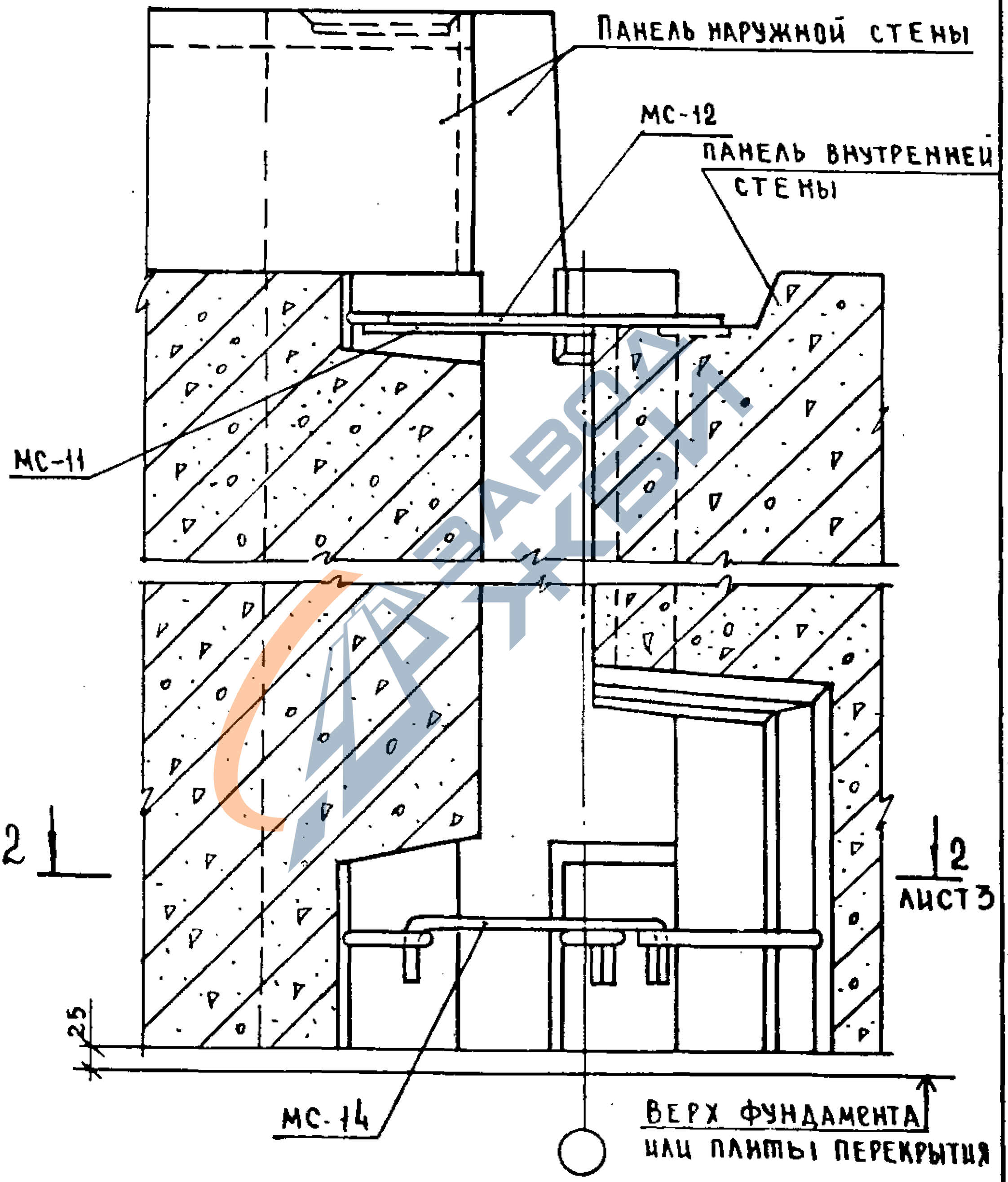

Инв. № подл. | Подпись и дата | Взам. инв. №

https://zavodjbi.com/

https://zavodjbi.com/

2 – 2

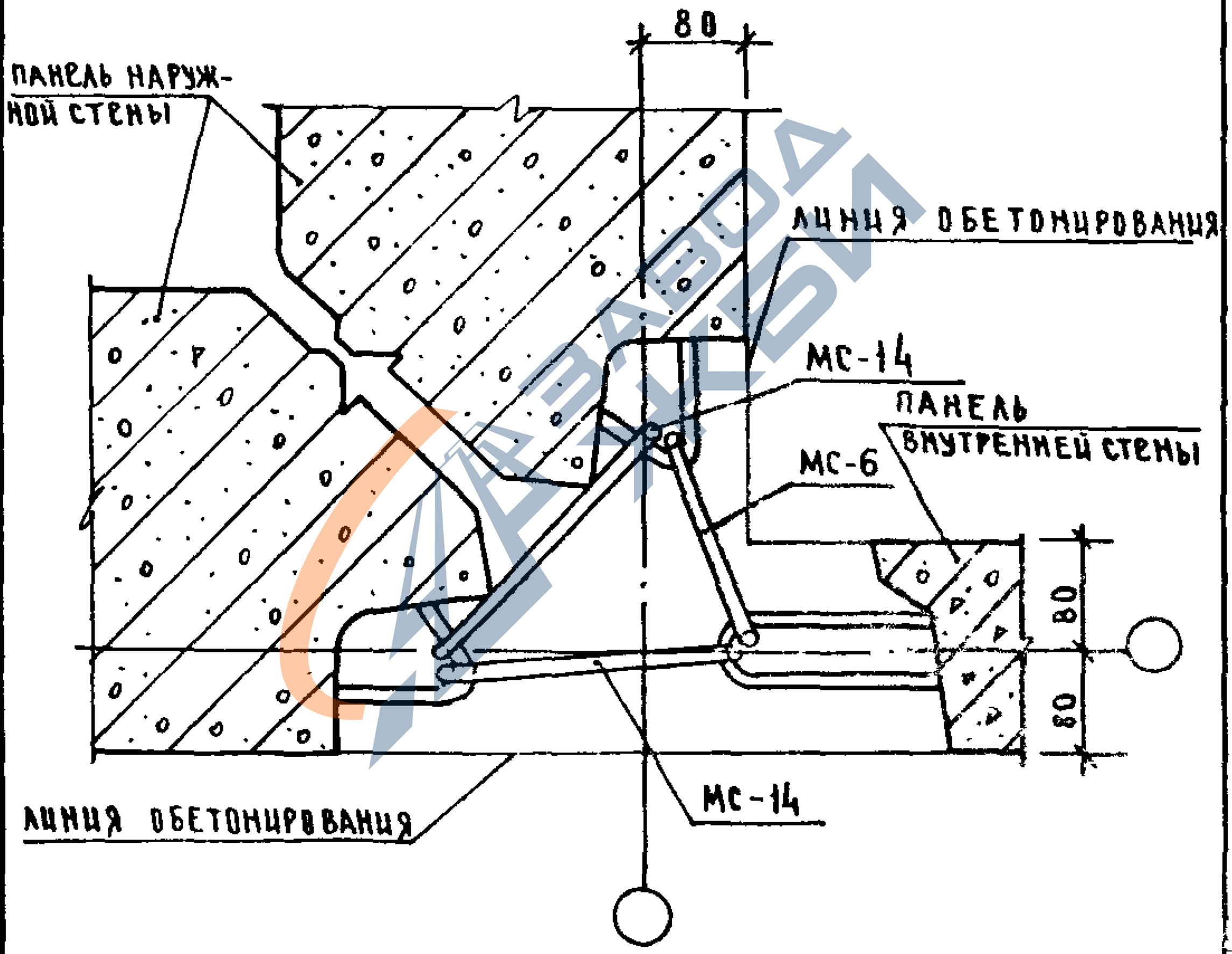

Инв.№ подл. | Подпись и дата | Взам.инв.№

1 090 1-17-1 025

Лист 3

https://zavodjbi.com/

https://zavodjbi.com/

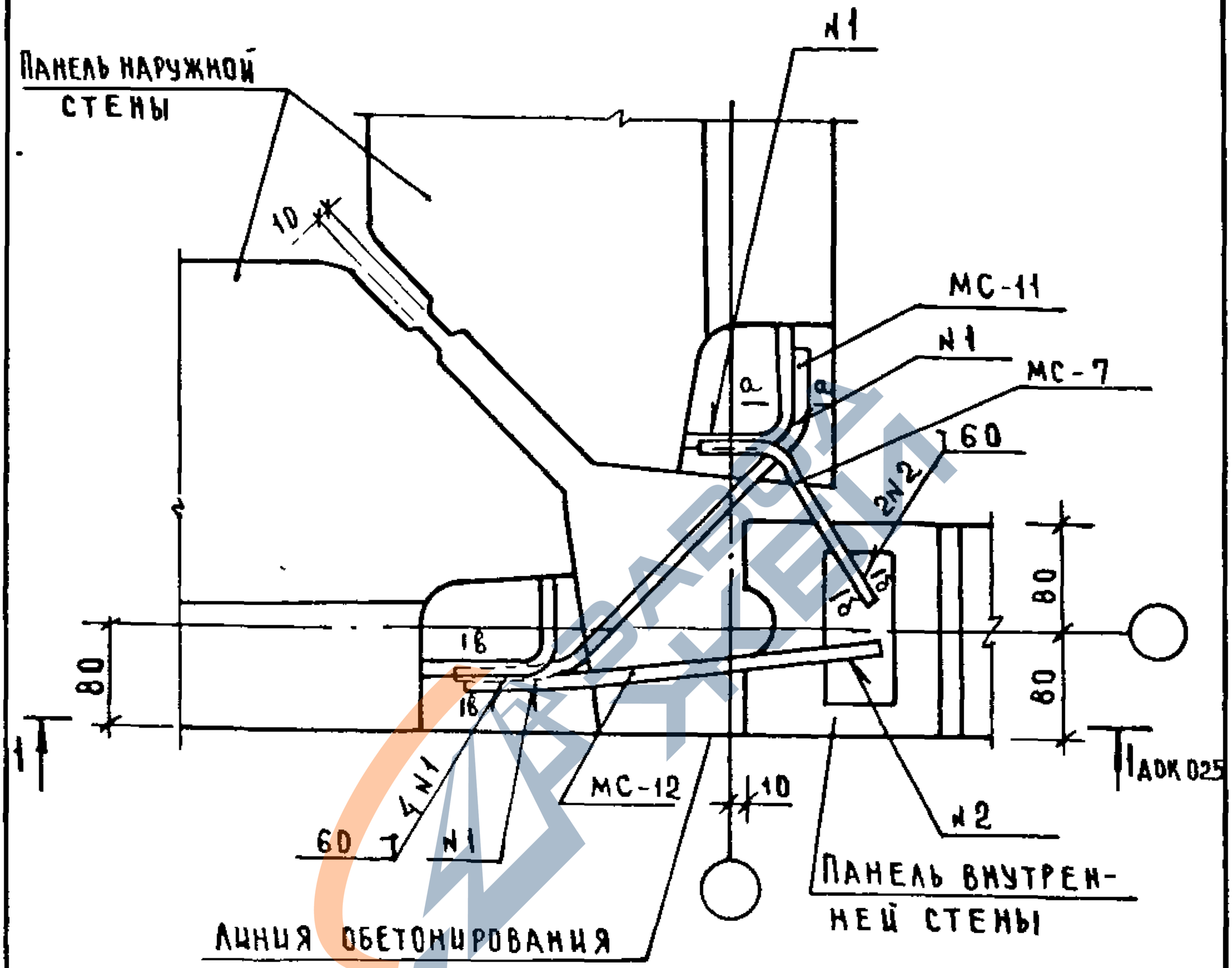

Спецификацию см. Адк 108 лист 7.
Сечения а-а и б-б см Адк.017.
Сечение в-в см документ 025.

				1.090.1-17-1 026		
Нач отд	Волынский					
Н контр	Лакеева					
Гл конст	Шац			Узел 24т	Стадия: Р; Лист: 1; Листов: 2	
ГИП	Пригорев				ЦНИИЭП торгово-бытовых зданий и туристских комплексов	
Провер	Коллашева					
Разраб	Богданова					

Копировал 19266 15 Формат А4

https://zavodjbi.com/

https://zavodjbi.com/

2 — 2

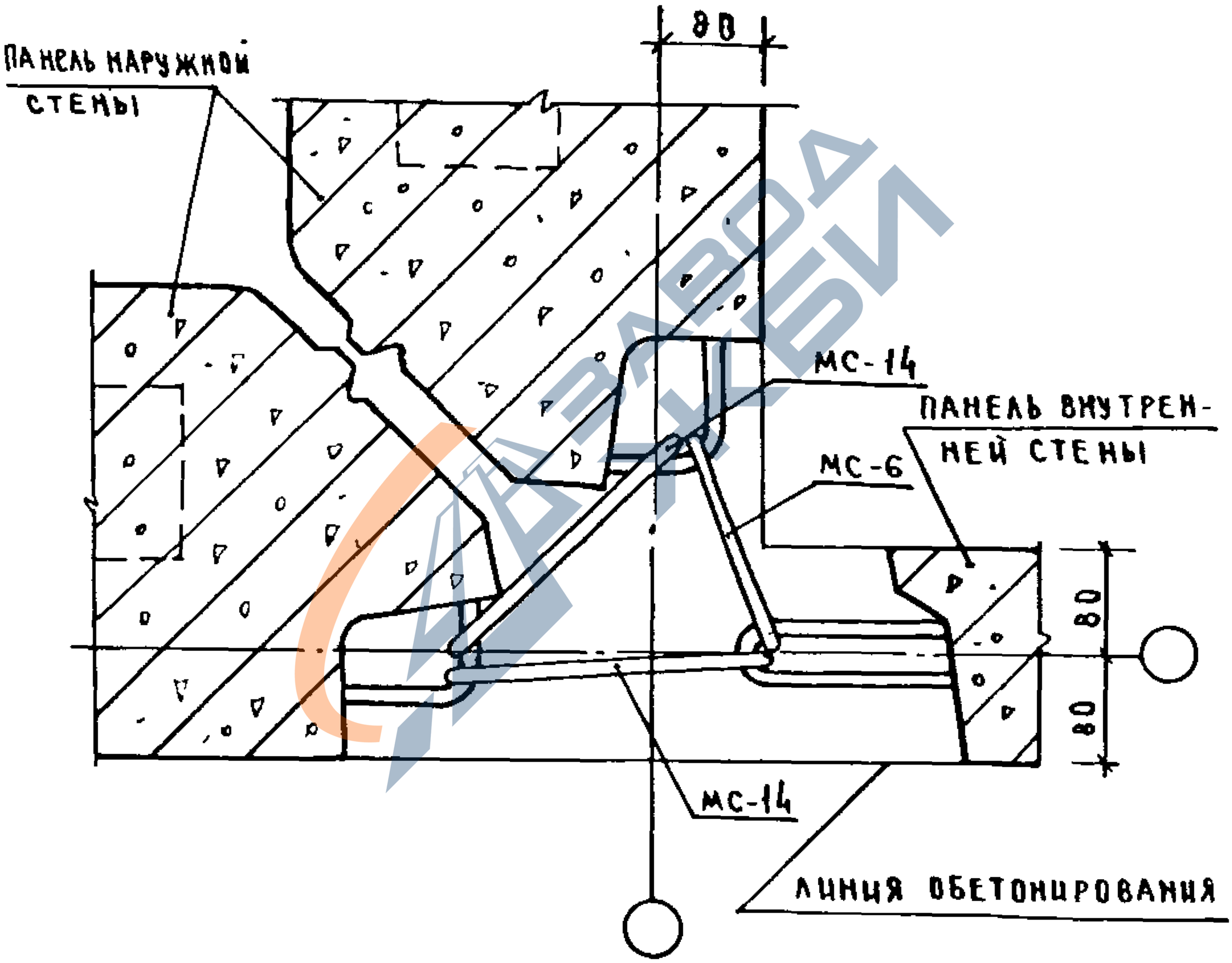

ИНВ № ПОДЛ	ПОДПИСЬ И ДАТА	ВЗАМ ИНВ №

1 090 1-17-1 026	ЛИСТ 2

19266 16

https://zavodjbi.com/

https://zavodjbi.com/

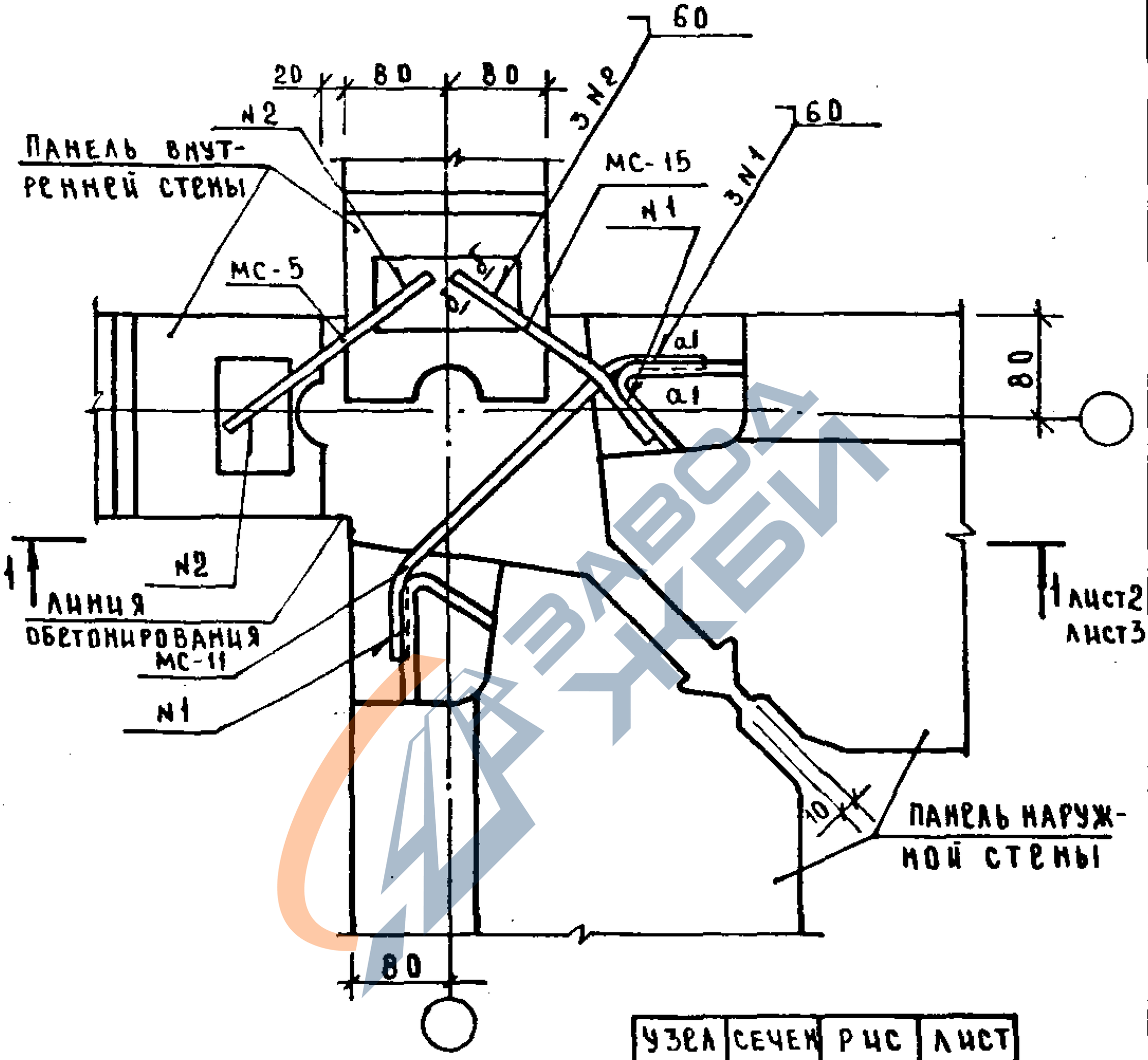

Спецификацию см. док. 108 листы 8,30

Сечения а-а и б-б см. док. 017

Узел	Сечение	Рис	Лист
25л	1-1	1	2
	2-2	2	4
84л	1-1	3	3
	2-2	4	5

Нач. отд.	Волынский	
Контр.	Сливина	
Гл. констр.	Шац	
Рук. гр.	Пригорев	
Проверил	Никанорова	
Разраб.	Богданова	

1.090.1-17-1 027

Узлы 25л, 84л

Стадия	Лист	Листов
Р	1	5

ЦНИИЭП торгово-бытовых зданий и туристских комплексов

https://zavodjbi.com/

https://zavodjbi.com/

1 — 1

РИС.1

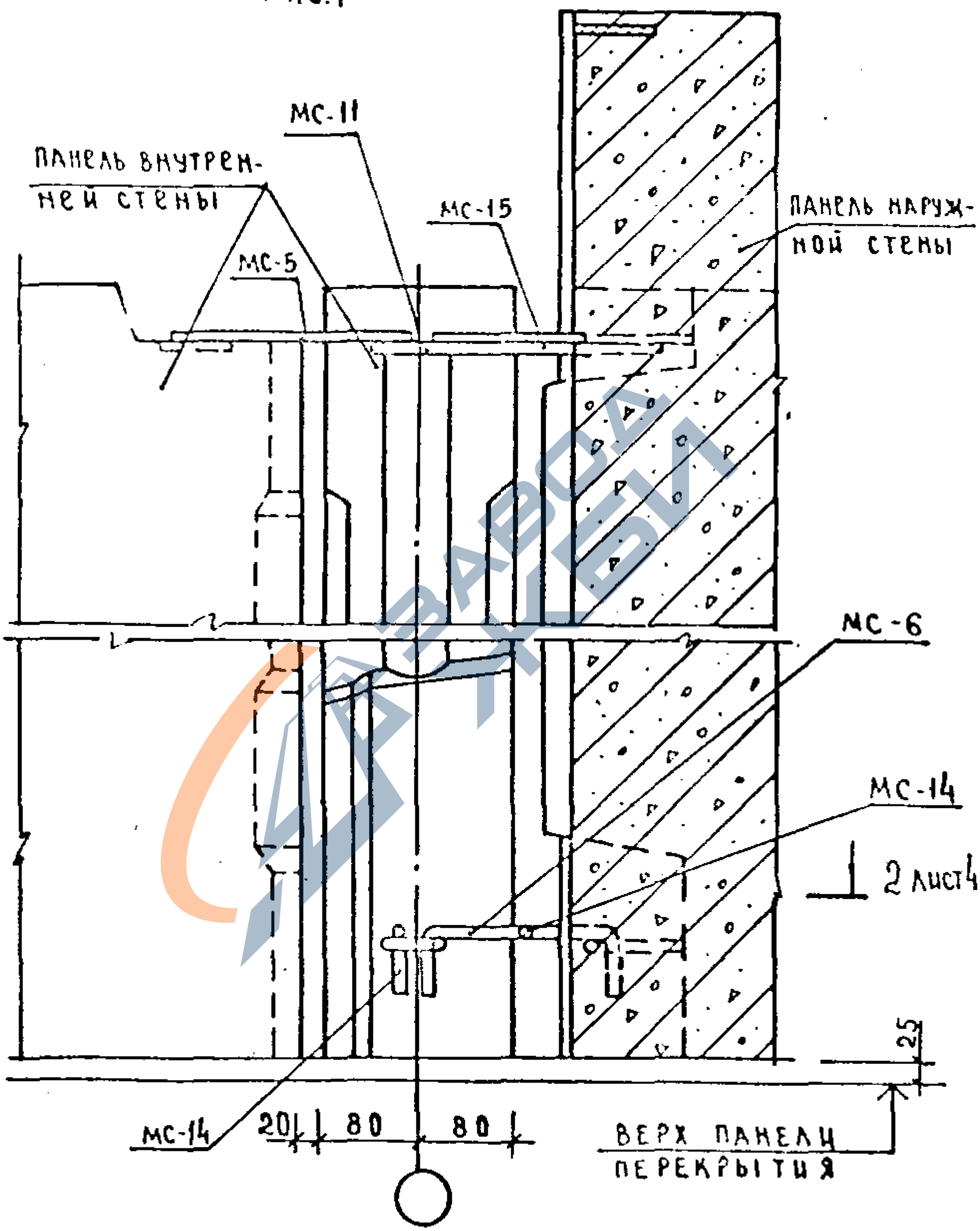

Взам. инв. №

Подпись и дата

1.090.1-17-1027

Копировал

Формат А4

https://zavodjbi.com/

https://zavodjbi.com/

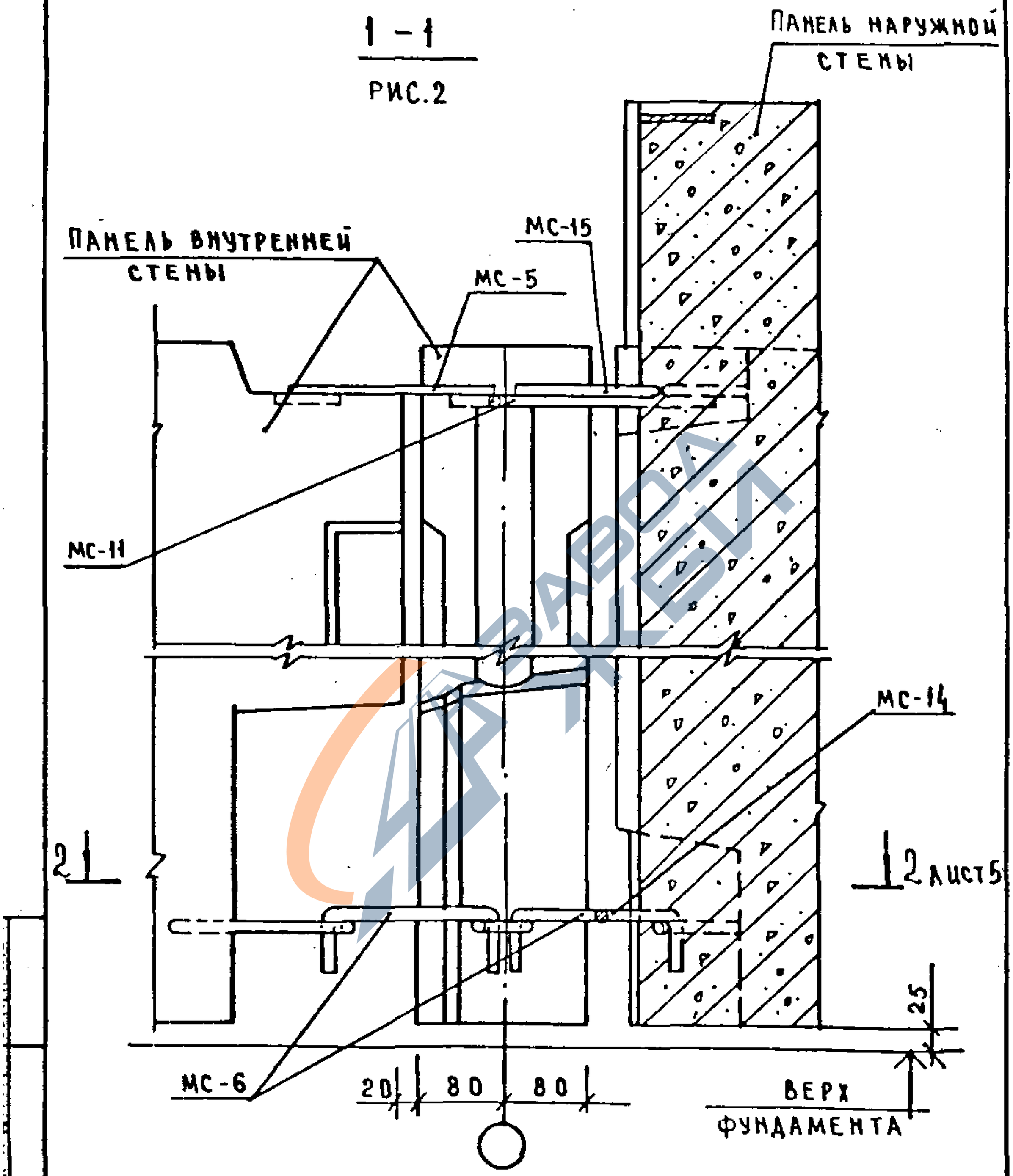

КОПИРОВАЛ
9266 19
ФОРМАТ А4
https://zavodjbi.com/

https://zavodjbi.com/

2 — 2

РИС.3

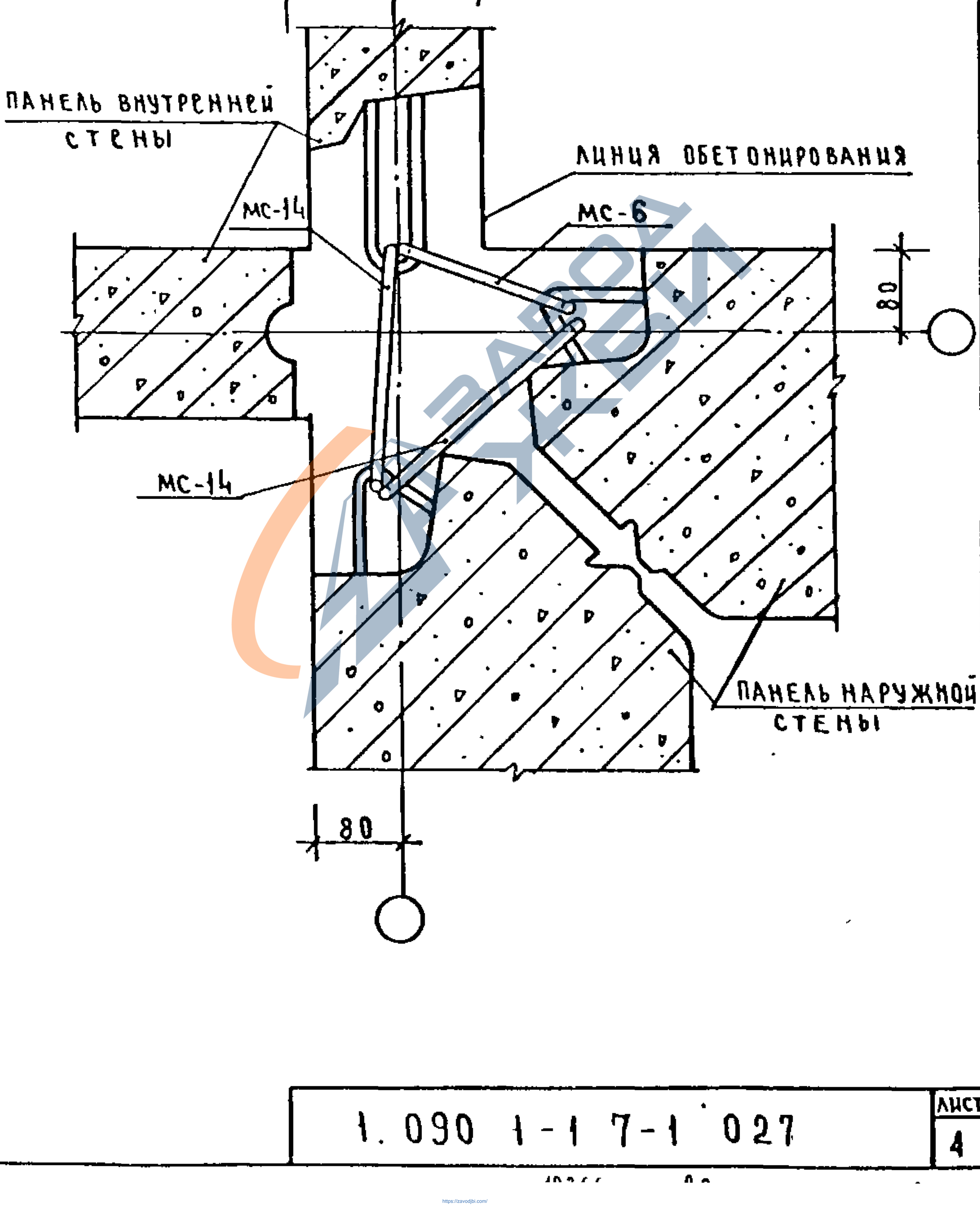

ИНВ.№ ПОДЛ.	ПОДПИСЬ И ДАТА	ВЗАМ. ИНВ.№

1.090 1-17-1 027

ЛИСТ 4

https://zavodjbi.com/

https://zavodjbi.com/

2 - 2

РИС. 4

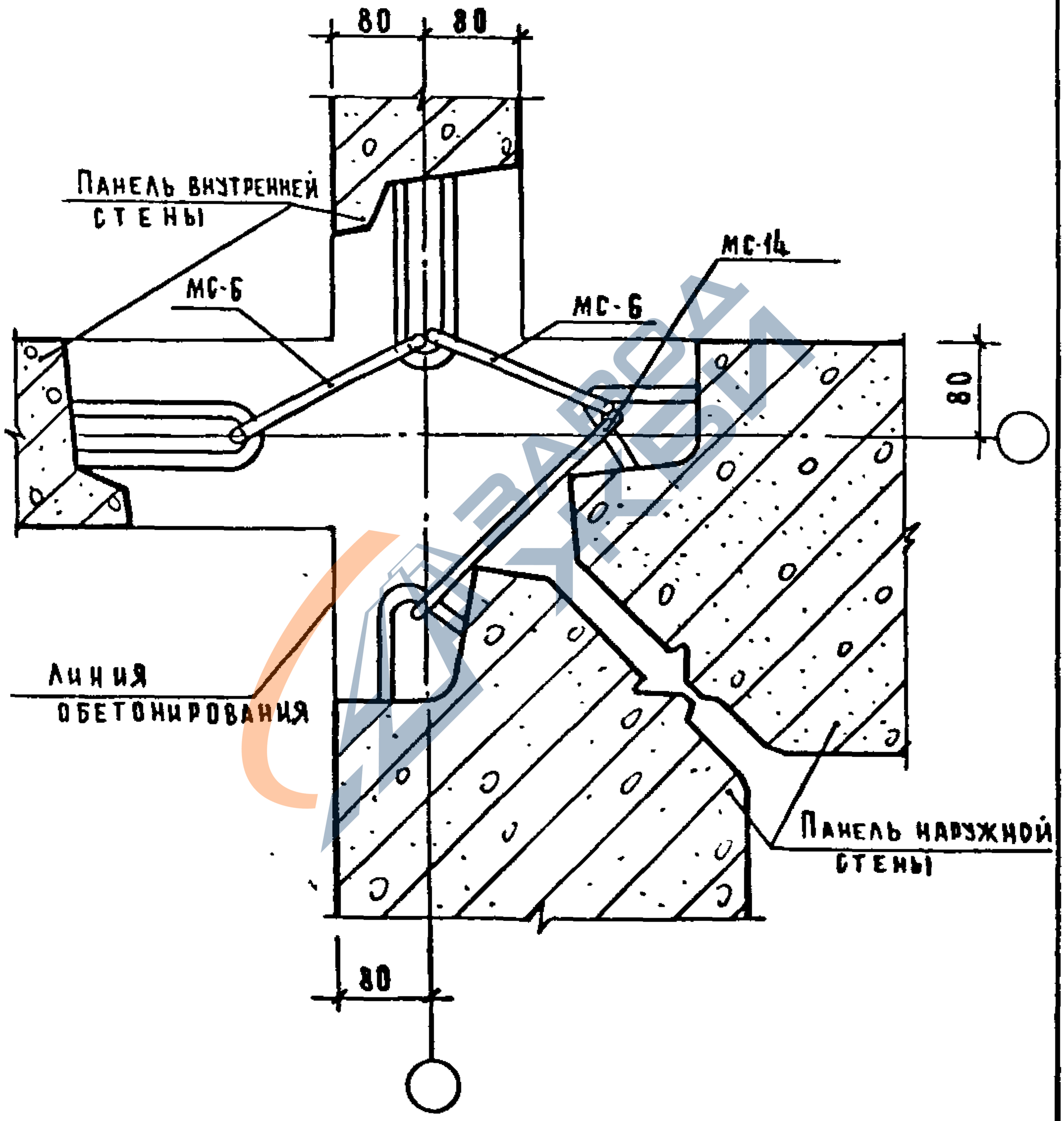

https://zavodjbi.com/

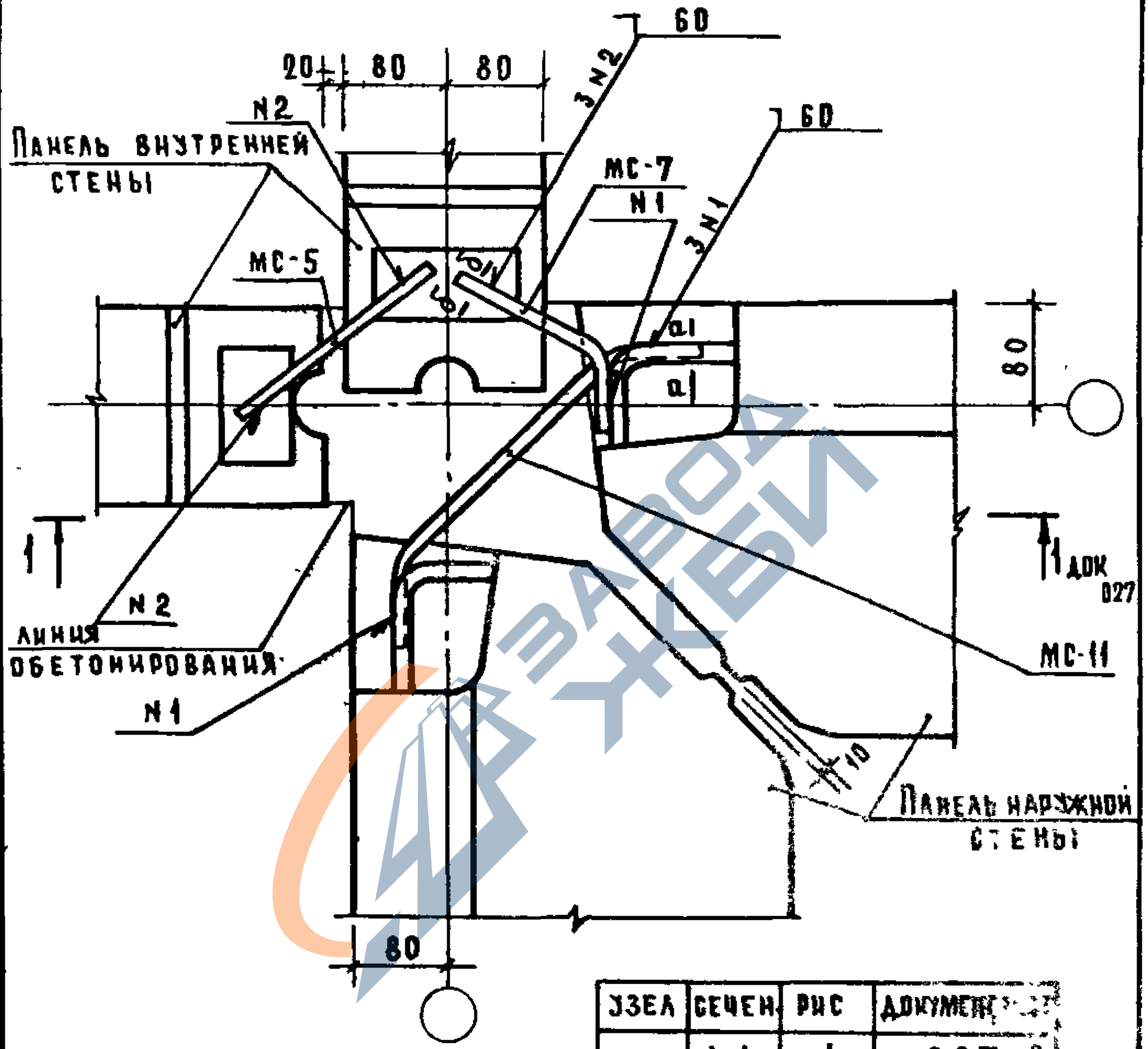

Спецификацию см. ДОК 108 листы 8;30
Сечения а-а и б-б см ДОК, 017

УЗЕЛ	СЕЧЕН.	РИС	ДОКУМЕНТ
25т	1-1	1	027, л 2
	2-2	3	лист 2
84т	1-1	2	027, л.2
	2-2	4	лист 3

НАЧ ОТД.	БОЛЫНСКИЙ		
Н. КОНТР.	СЛИВИНА		
ГЛ. КОНСТ.	ШАЦ		
ГИП	ПРИГОРЕВ		
ПРОВЕР	НИКАНОРОВА		
РАЗРАБ.	БОГДАНОВА		

1.090.1-1 7-1 028

УЗЛЫ 25т, 84т

СТАДИЯ	ЛИСТ	ЛИСТОВ
Р	1	3

ЦНИИЭП торгово-бытовых зданий и туристских комплексов

ИНВ № ПОДЛ | ПОДПИСЬ И ДАТА | ВЗАМ. ИНВ №

https://zavodjbi.com/

2 - 2

РИС. 3

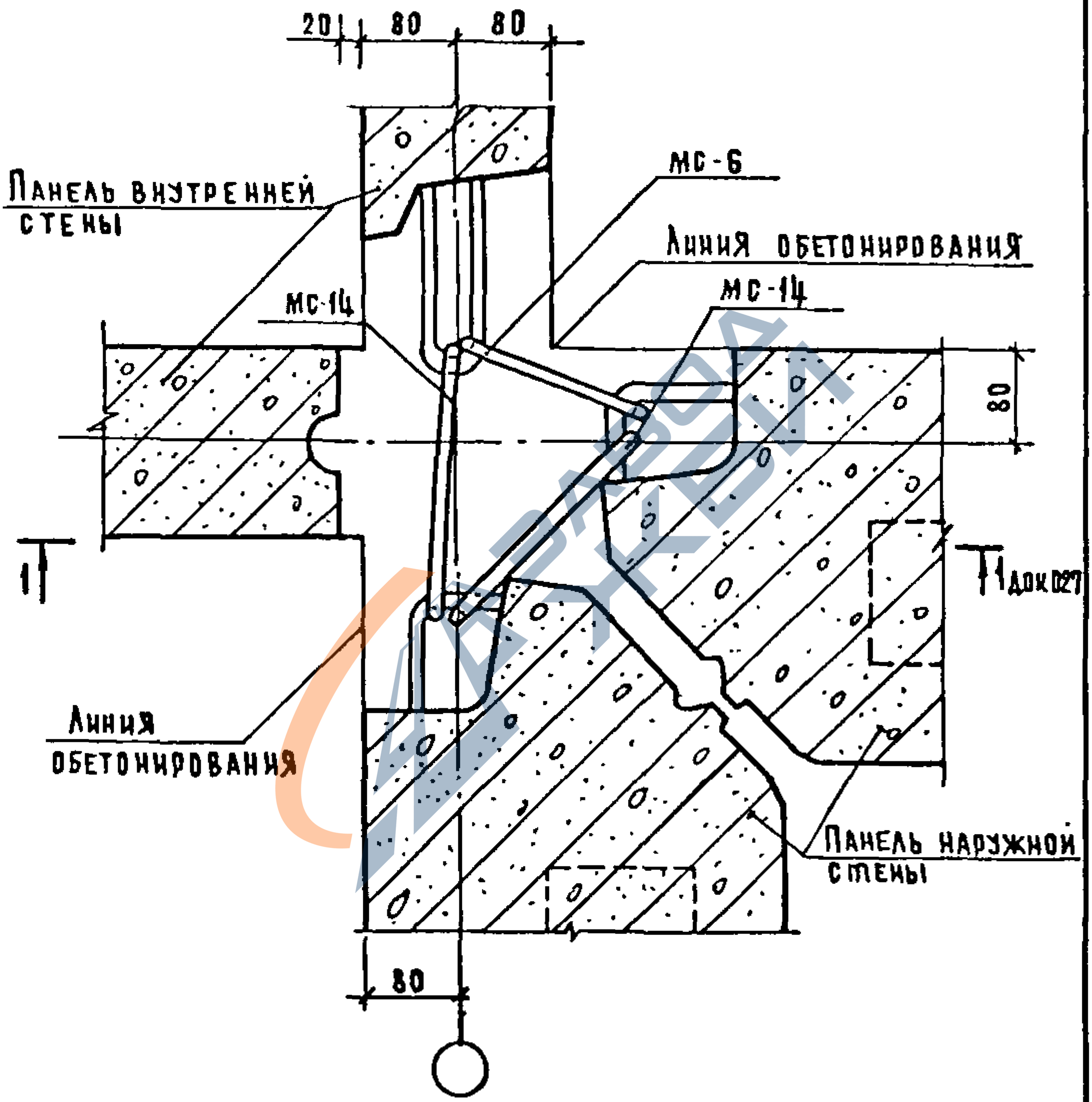

1.090.1-17-1 028		Лист 2

https://zavodjbi.com/

https://zavodjbi.com/

2 - 2

РИС 4

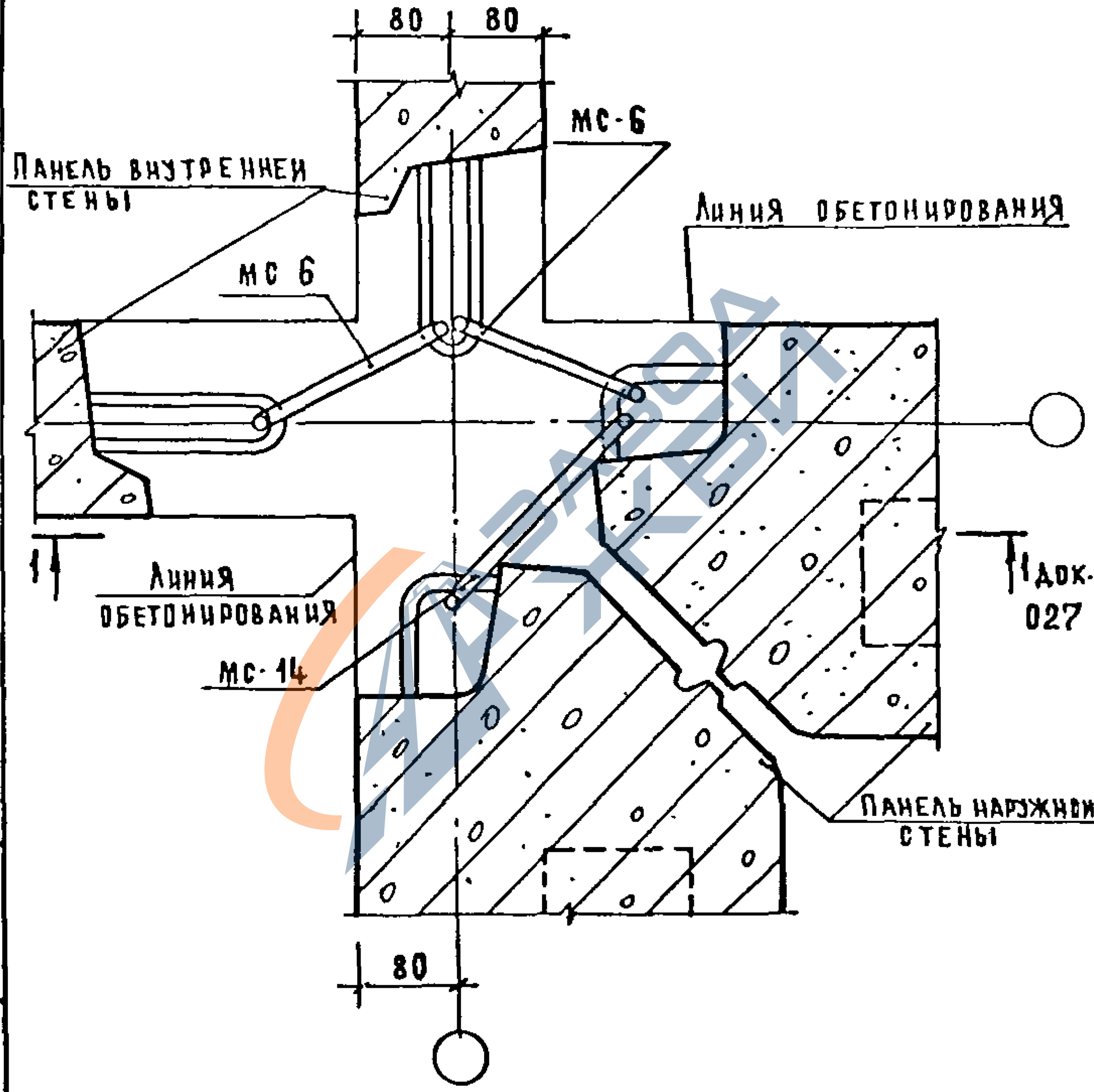

Инв. № подл.	Подпись и дата	Взам. инв. №

1.090.1-17-1 028

Лист 3

Копировал: Сусова 19266 84 Формат А4

https://zavodjbi.com/

https://zavodjbi.com/

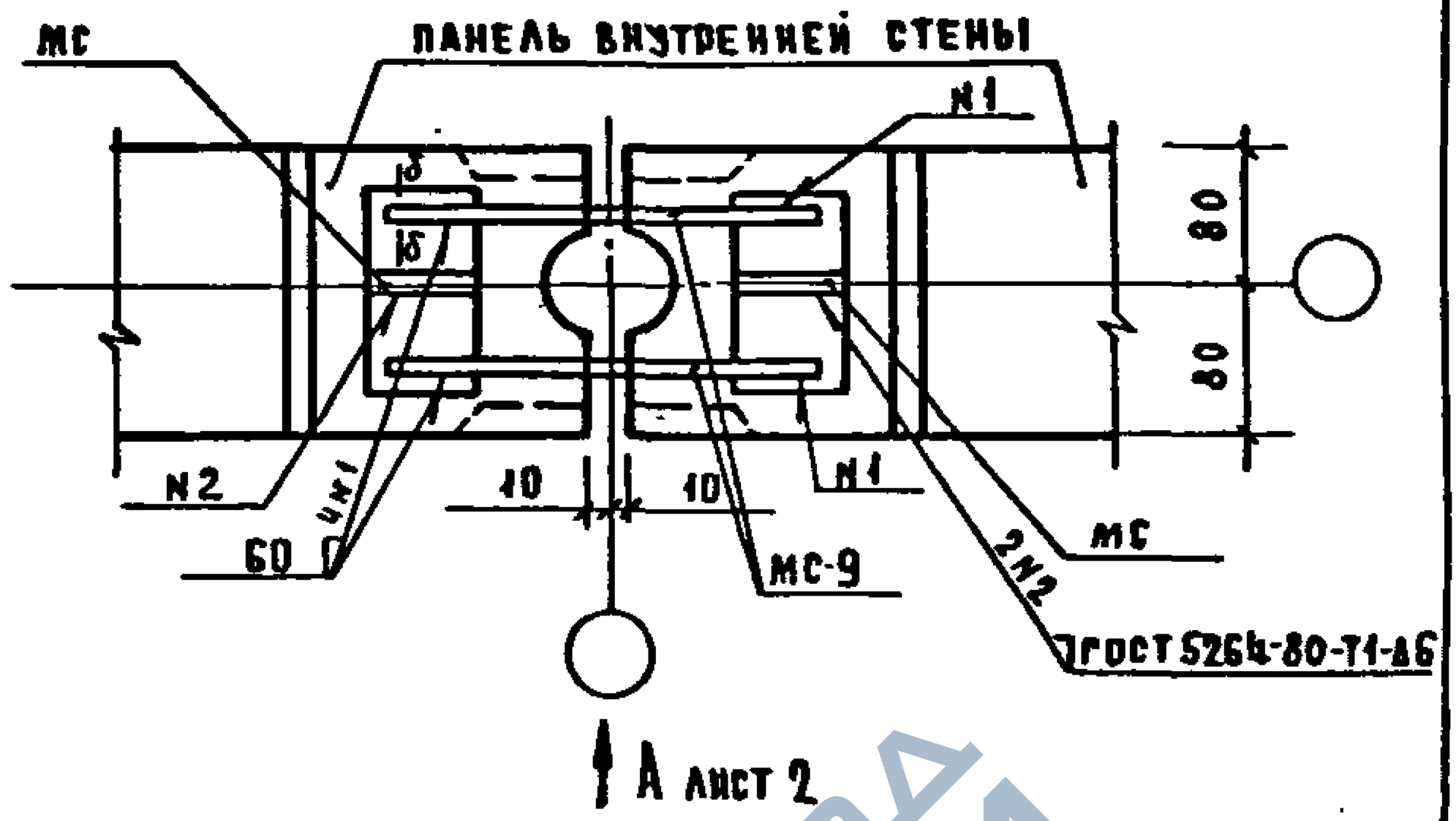

1—1

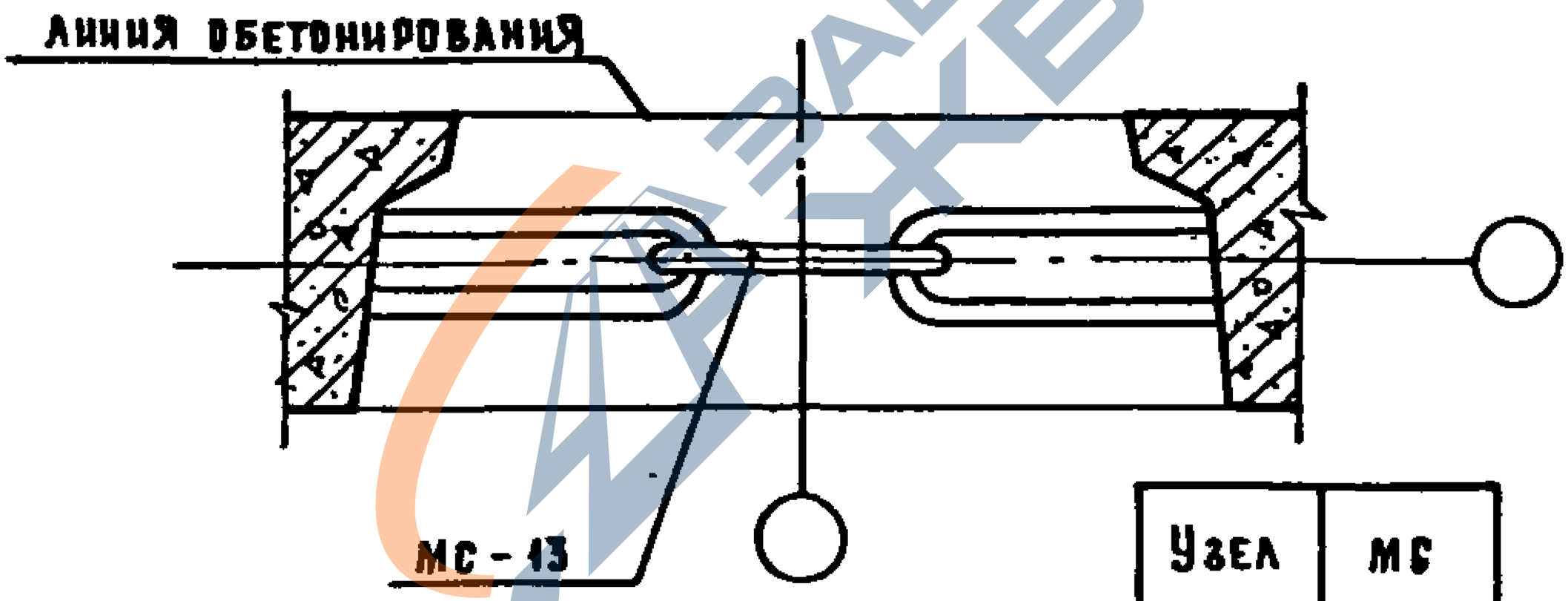

Узел	МС
26	МС-18
44	—

Сечение б-б см. документ 017

Спецификацию см. документ 108 листы 8; 14.

Гл. отд.	Волынский			1.090.1-1 7-1 029
Гл. инстр.	Кашелкина			
Гл. конструктор	Шац			Узлы 26; 44
Рис.	Кочин			
Гл. пр.	Леонтьева			
Гл. инженер	Шанаурова			
Разраб.	Леонтьева			

Стадия	Лист	Листов
Р	1	2

ЦНИИЭП торгово-бытовых зданий и туристских комплексов

Копировал: Сусова 19266 85 Формат А4

https://zavodjbi.com/

https://zavodjbi.com/

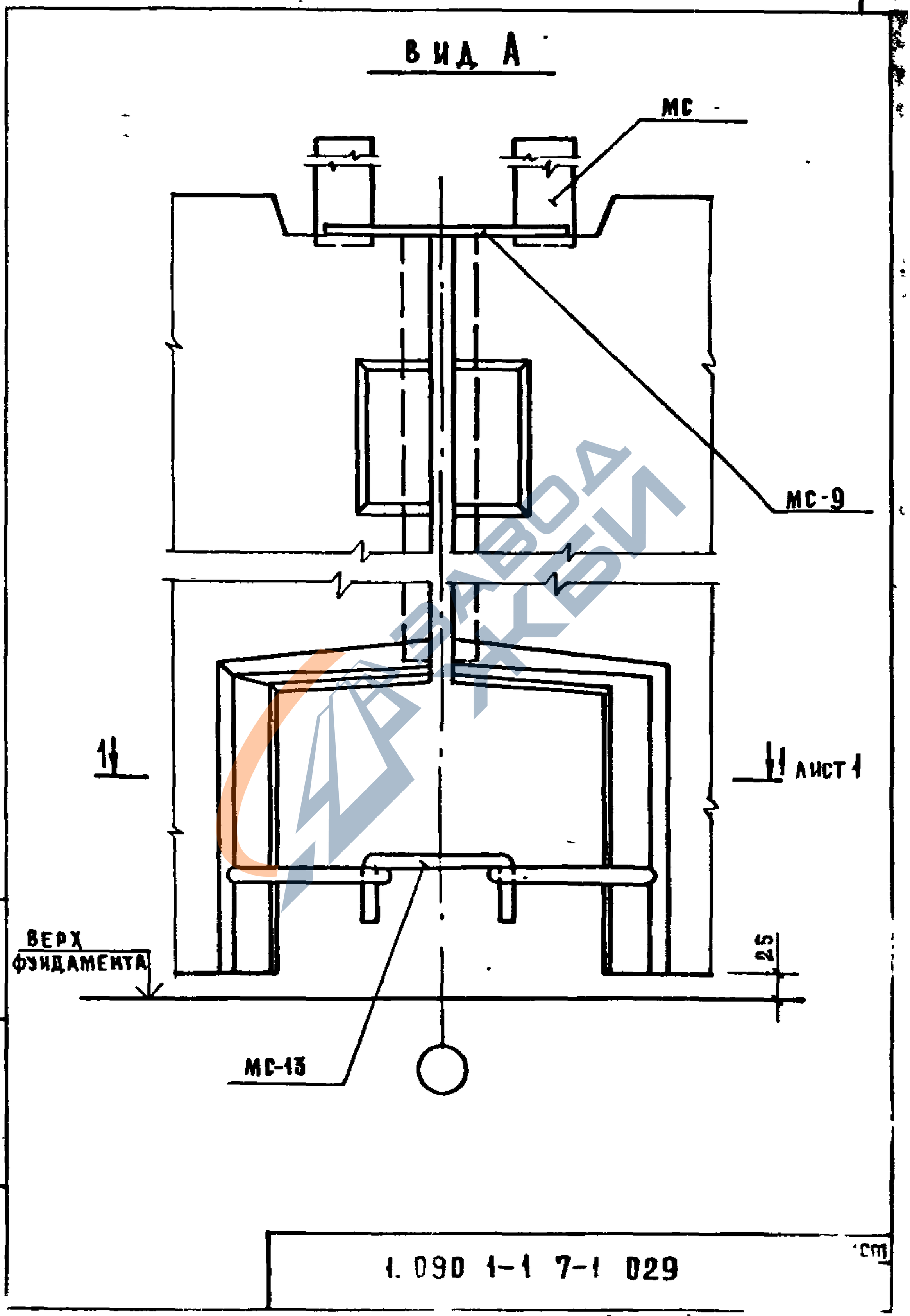

КОПИРОВАЛ: СУРОВ 19266 86 ФОР

https://zavodjbi.com/

https://zavodjbi.com/

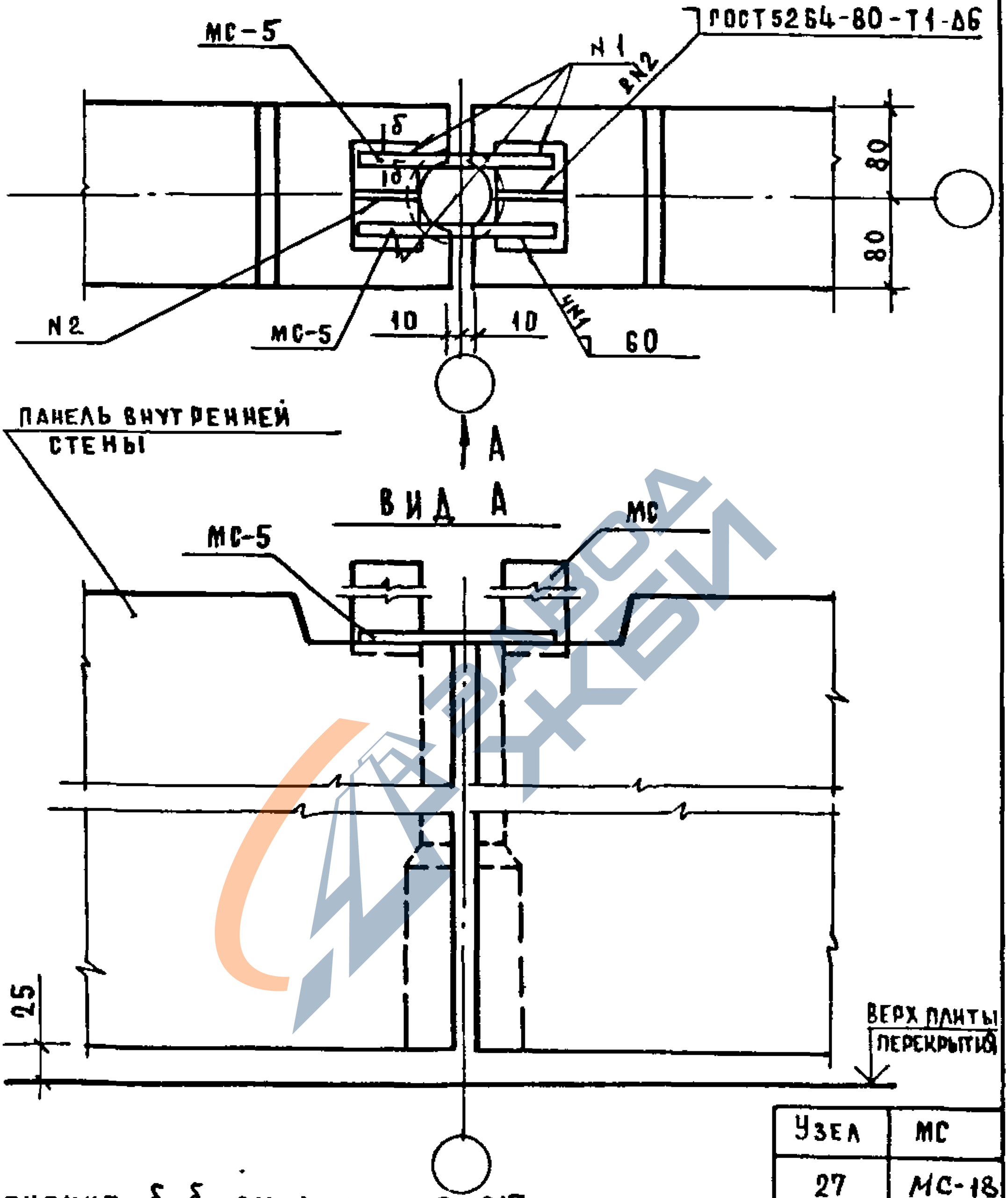

Сечение б-б см документ 017
Спецификацию см документ 108 листы 9;26.

Узел	МС
27	МС-18
77	—

Нач отд	Волынский		1090.1-17-1 030
Н контр	Кашелкина		
Гл констр	Шац		
Гип	Кочин		Узлы 27, 77
Рук гр	Леонтьева		
Проверил	Шаназрова		
Разраб	Леонтьева		

Стадия	Лист	Листов
Р		1

ЦНИИЭП торгово бытовых зданий и туристских комплексов

19266 87 Формат А4

https://zavodjbi.com/

https://zavodjbi.com/

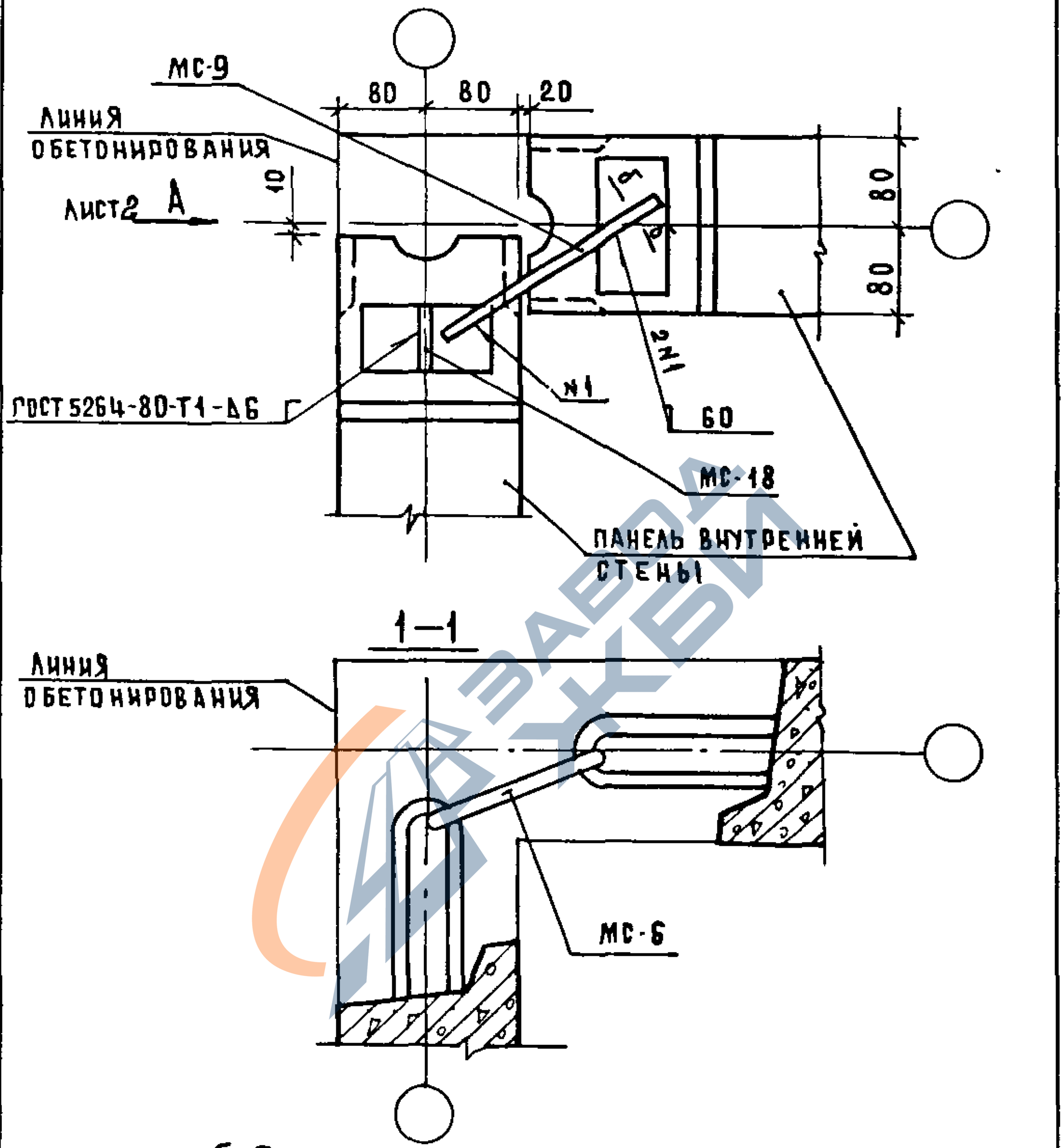

Сечение б-б см документ 017
Спецификацию см документ 108 лист 9

Нач отд	Волынский		1090 1-1 7-1 031
Н контр	Кашелкина		
ГА констр	Шац		
ГИП	Кочин		Узел 28
Рук гр	Леонтьева		
Проверил	Шанаурова		
Разраб	Леонтьева		

Стадия	Лист	Листов
Р	1	2

ЦНИИЭП торговых, бытовых зданий и туристских комплексов

Инв № подл | Подпись и дата | Взам. инв. №

Копировал Сугова 1966 88 Формат А4

https://zavodjbi.com/

https://zavodjbi.com/

ВИД А ПОВЕРНУТО

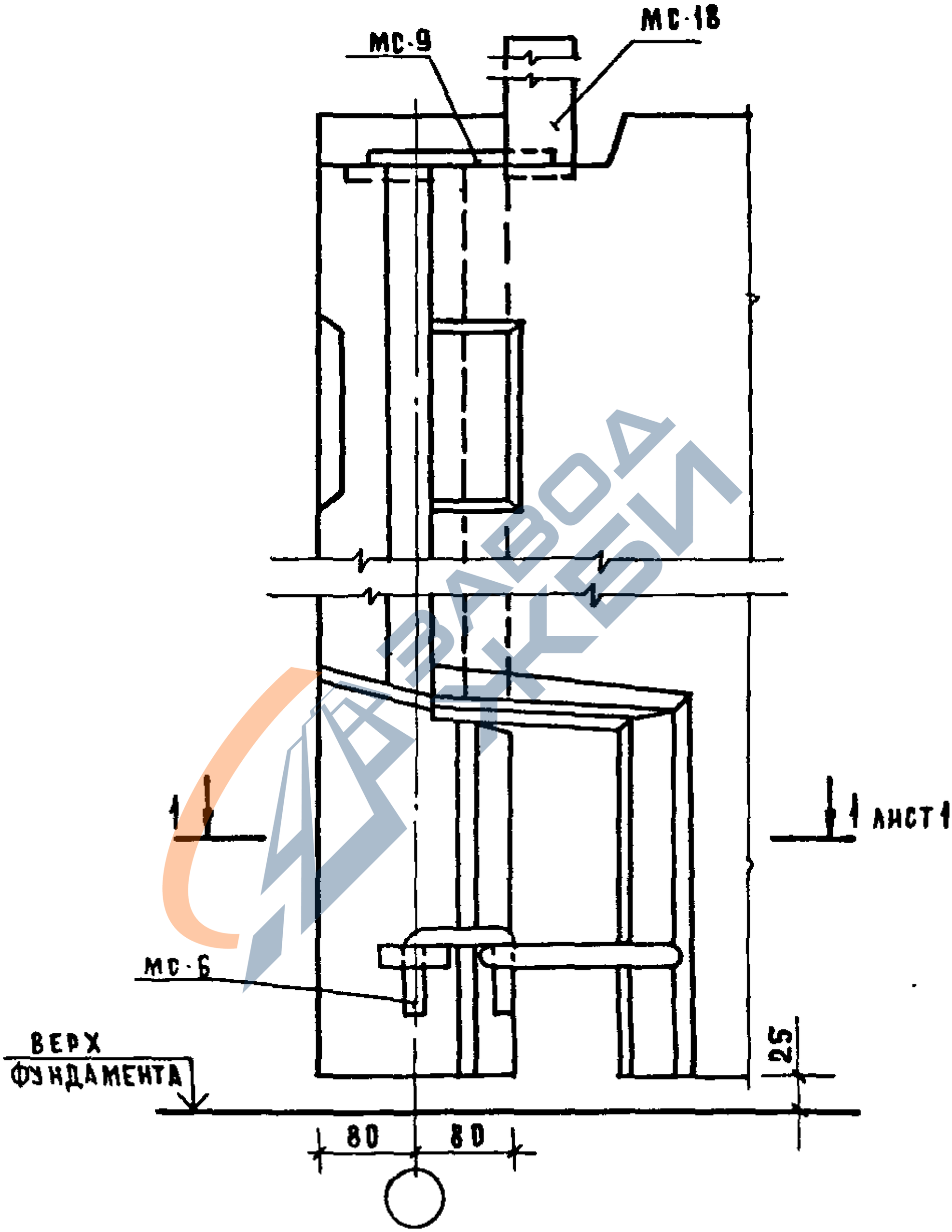

ЗАВОД КБИ

1.090 1-1 7-1 031	ЛИСТ 2

https://zavodjbi.com/

https://zavodjbi.com/

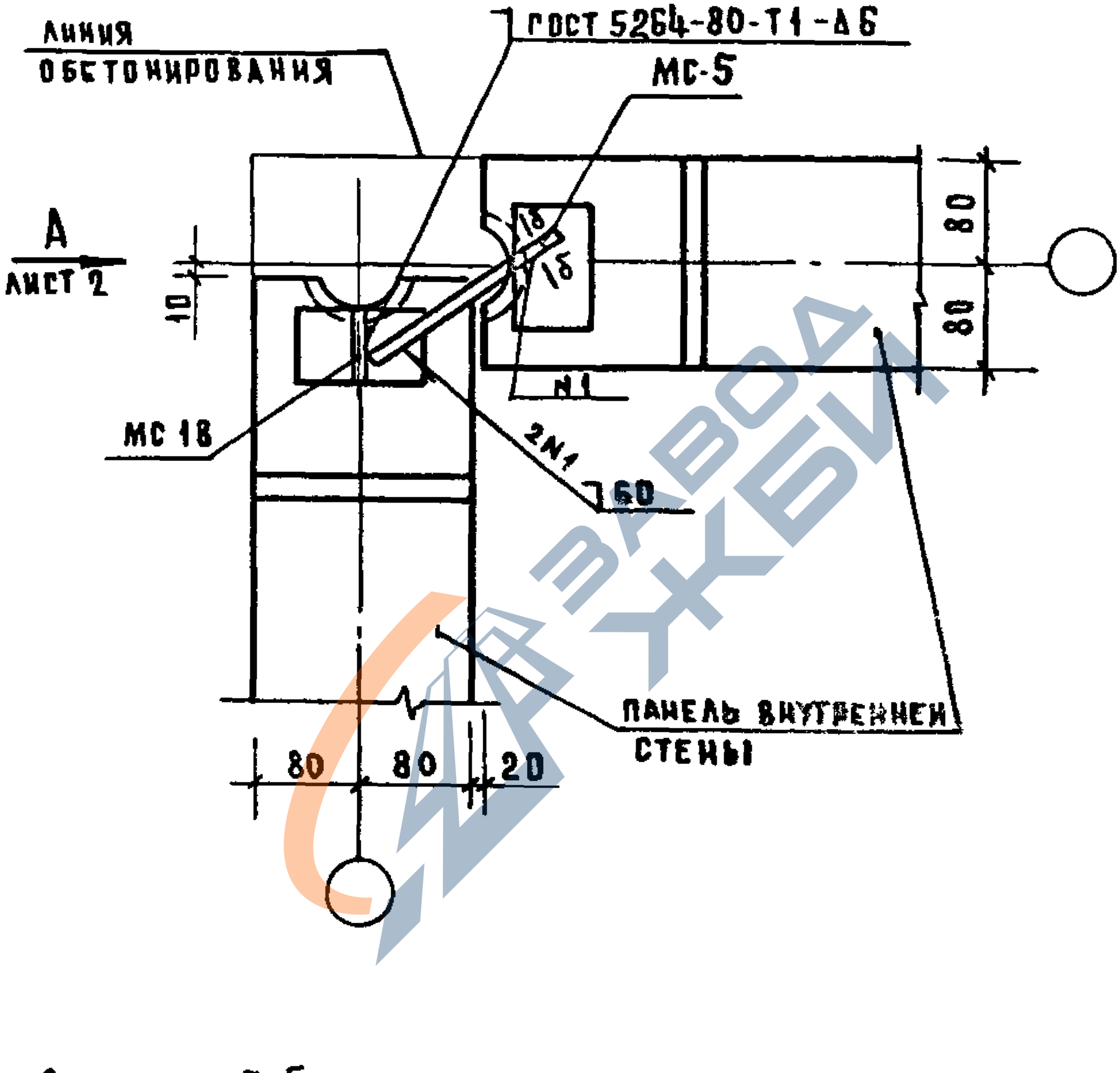

Сечение б-б см документ 017
Спецификацию см документ 108 лист 9

Инв. № подл. | Подпись и дата | Взам. инв. №

Нач. отд.	Волынский		1 090 1-1 7-1 032
Н. контр.	Кашеварина		
Гл. инж. пр.	Шац		Узел 29
Рук. гр.	Кочин		
Рук. гр.	Леонтьева		
Проверил	Шапурова		
Разраб.	Леонтьева		

Стадия	Лист	Листов
Р	1	2

ЦНИИЭП торговых зданий и туристских комплексов

Копировал Бусова 19266 90 Формат А1

https://zavodjbi.com/

https://zavodjbi.com/

ВИД А ПОВЕРНУТО

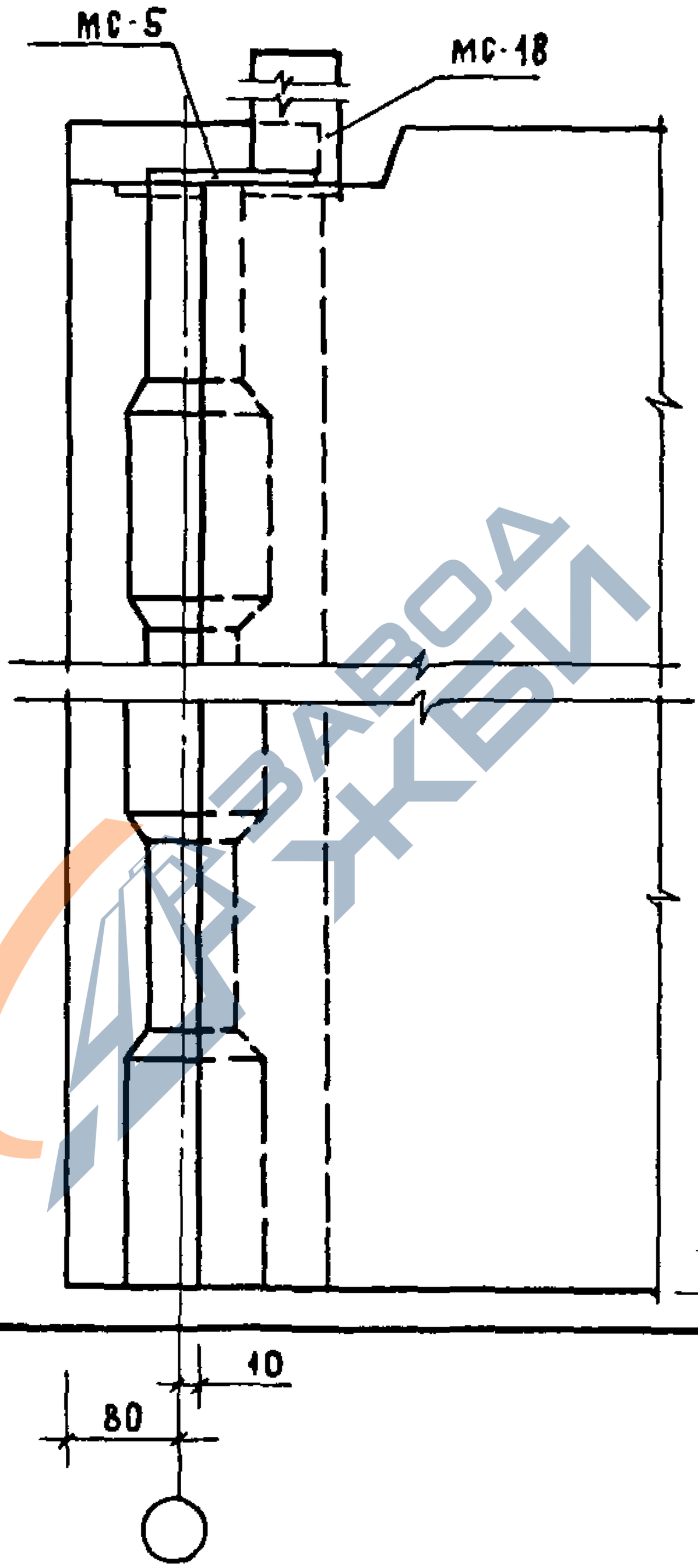

	1.090.1-17-1032	Лист 2

Копировал: Сусова 19266 91 Формат А4

https://zavodjbi.com/

https://zavodjbi.com/

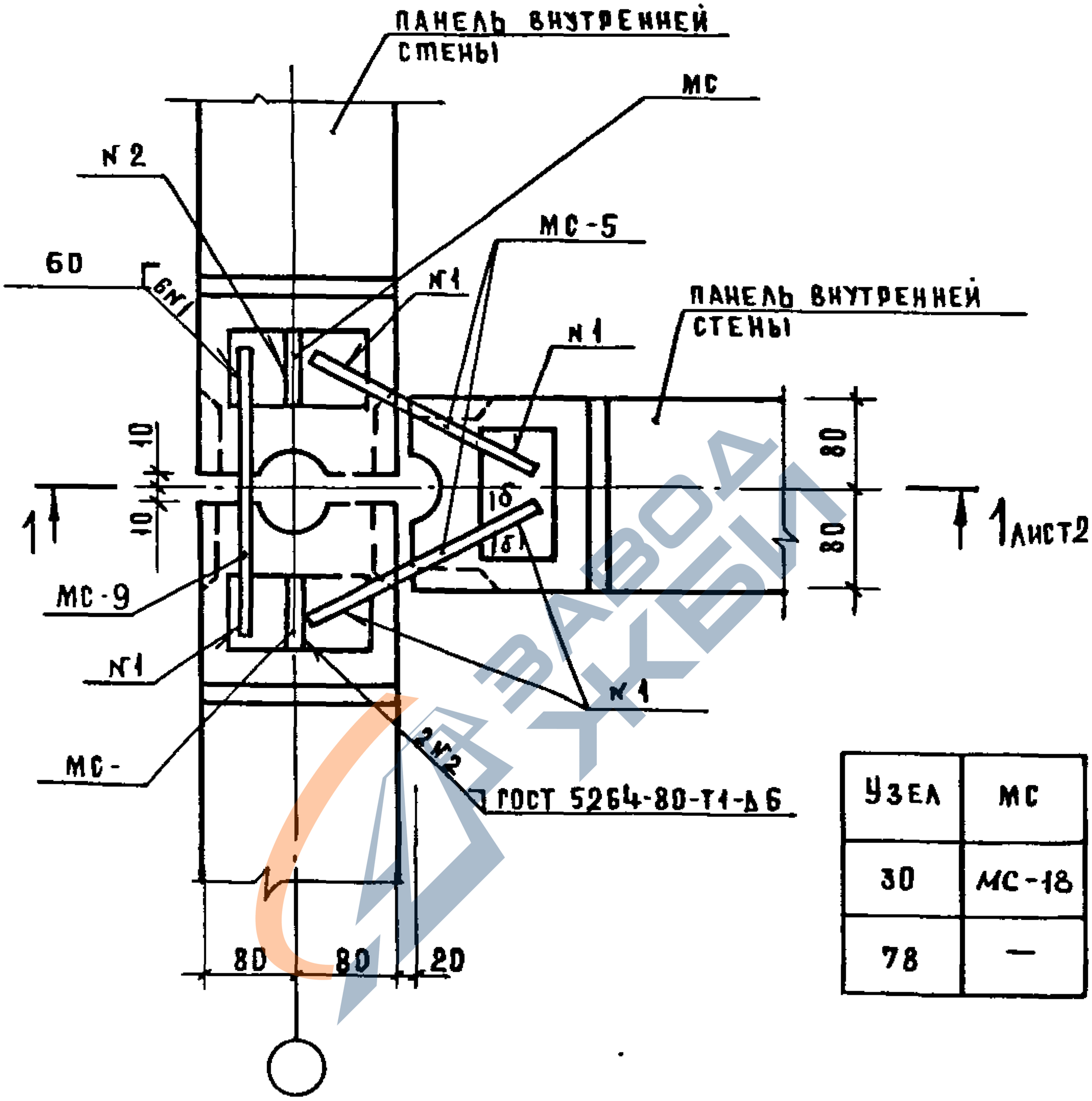

Узел	МС
30	МС-18
78	—

Сечение б-б см. документ 017
Спецификацию см документ 108 листы 10;27.

				1 090. 1-1 7-1 033		
НАЧ ОТД	Волынский					
Н КОНТР	Кашелкина					
ГА КОНСТР	Шац			Узлы 30,78	Стадия: Р; Лист: 1; Листов: 3	
ГИП	Кочин					
РУК ГР	Леонтьева				ЦНИИЭП торгово бытовых зданий туристских комплексов	
ПРОВЕРИЛ	Шанаурова					
РАЗРАБ	Леонтьева					

Подпись и дата | Взамен инв №

Копировал: Сусова 1926б 92 Формат А4

https://zavodjbi.com/

https://zavodjbi.com/

1—1

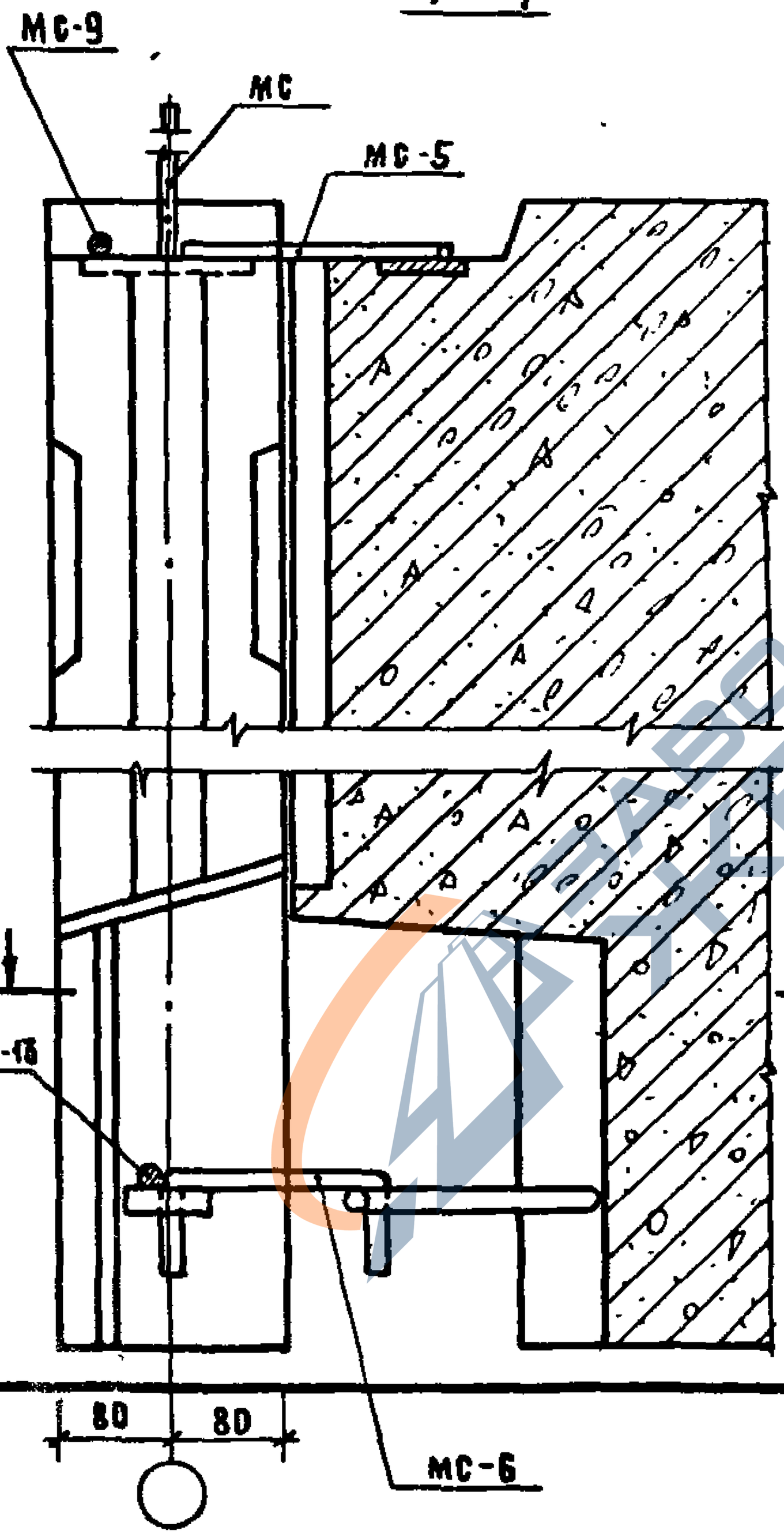

https://zavodjbi.com/

https://zavodjbi.com/

2-2

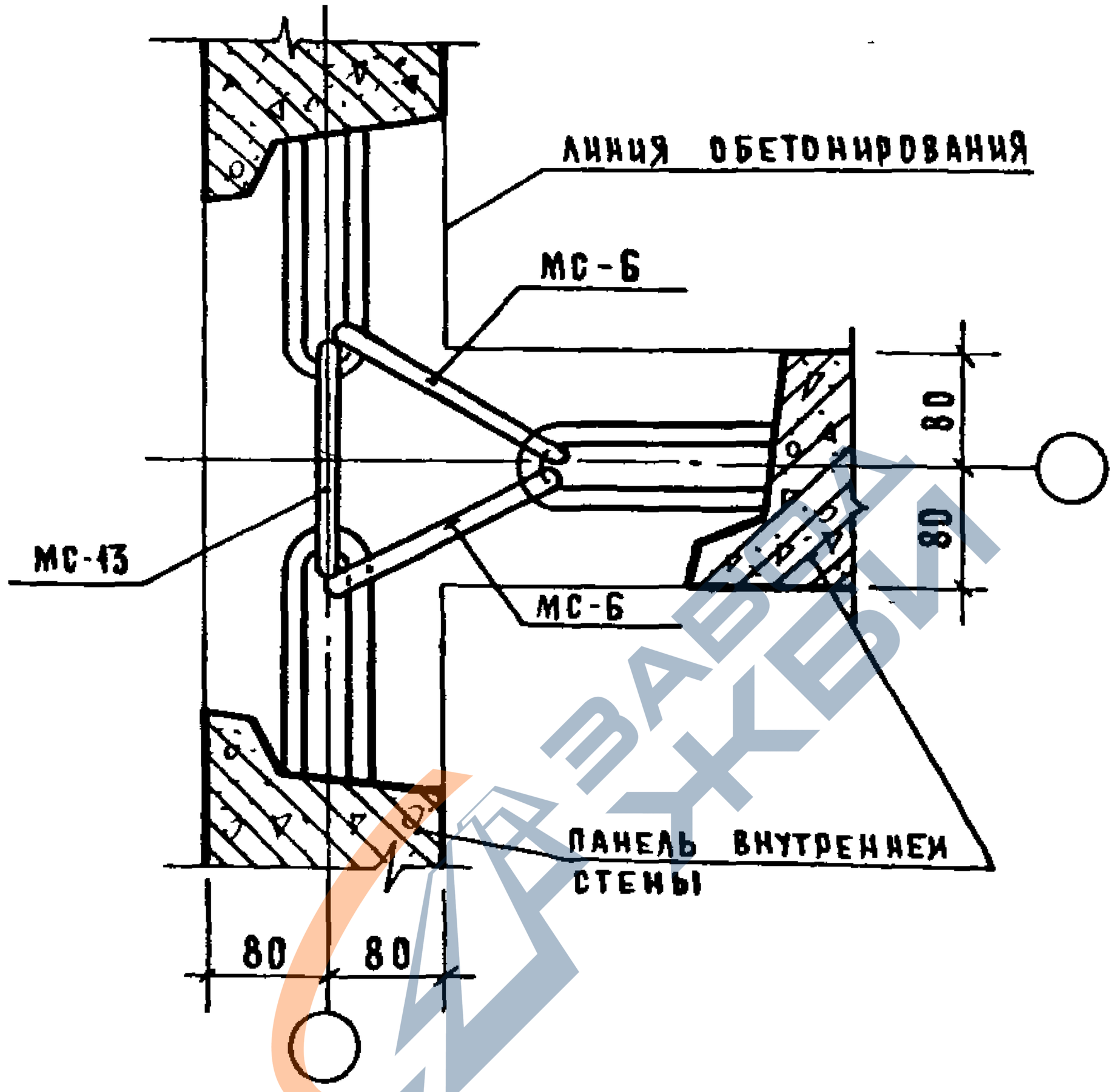

ВЗАМЕН ИНВ №

ПОДПИСЬ И ДАТА

1.090.1-1.7-1.033

ЛИСТ 3

КОПИРОВАЛ

1926 94 ФОРМА

https://zavodjbi.com/

https://zavodjbi.com/

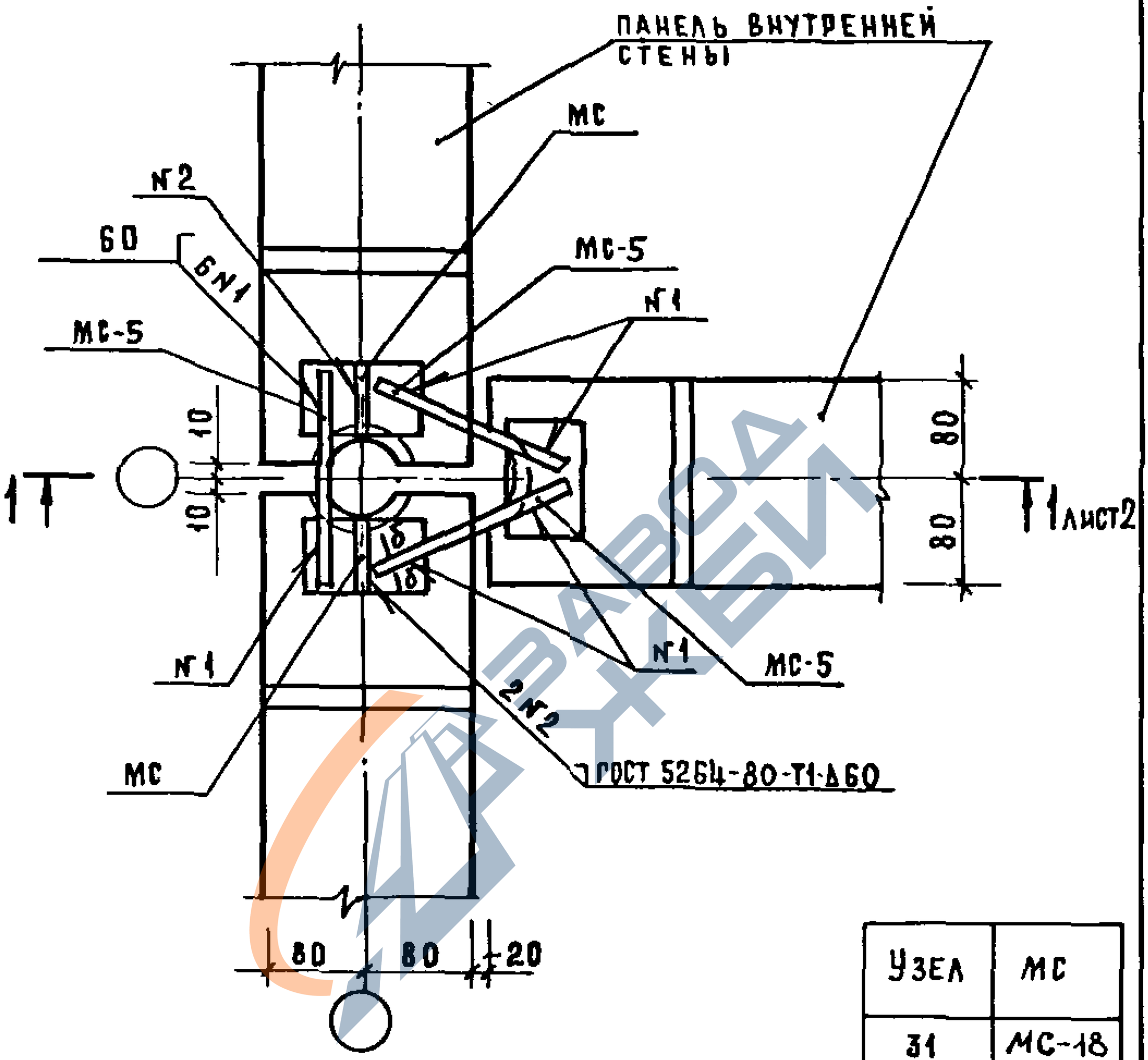

Узел	МС
31	МС-18
79	—

Сечение б-б см документ 017
Спецификацию см документ 108 листы 10;27

Нач отд.	Волынский		
Н. контр.	Кашелкина		
Гл конструк.	Шац		
ГИП	Кочин		
Рук гр.	Леонтьева		
Проверил	Шаназарова		
Разраб.	Леонтьева		

1.090.1-17-1 034

Узлы 31, 79

Стадия	Лист	Листов
Р	1	2

ЦНИИЭП торгово-бытовых зданий и туристских комплексов

Копировал: Сурова 1926 95 Формат А4

https://zavodjbi.com/

https://zavodjbi.com/

1 – 1

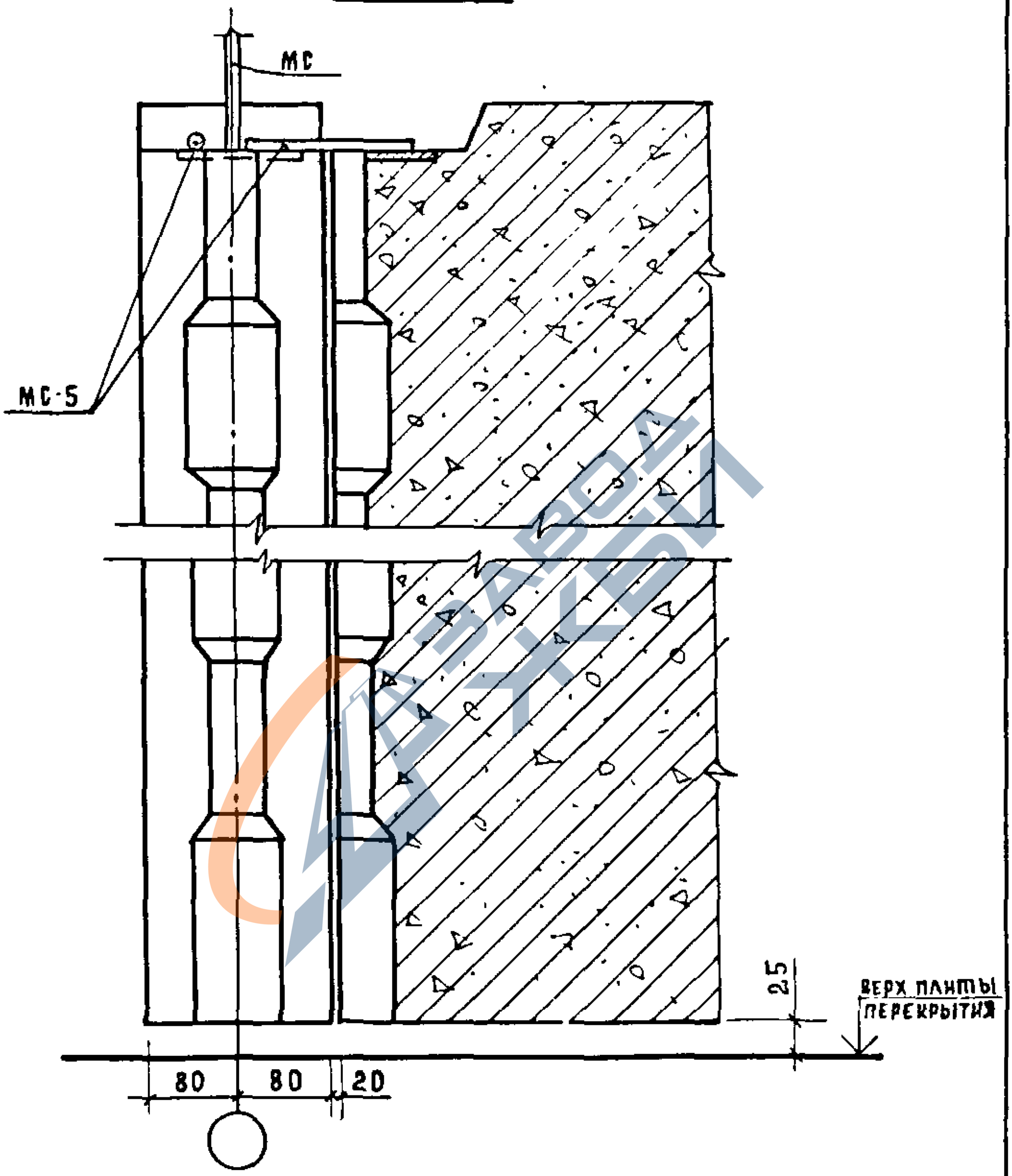

ИНВ № ПОДЛ	ПОДПИСЬ И ДАТА	ВЗАМЕН ИНВ №

1.090.1-1 7-1 034

Лист 2

https://zavodjbi.com/

https://zavodjbi.com/

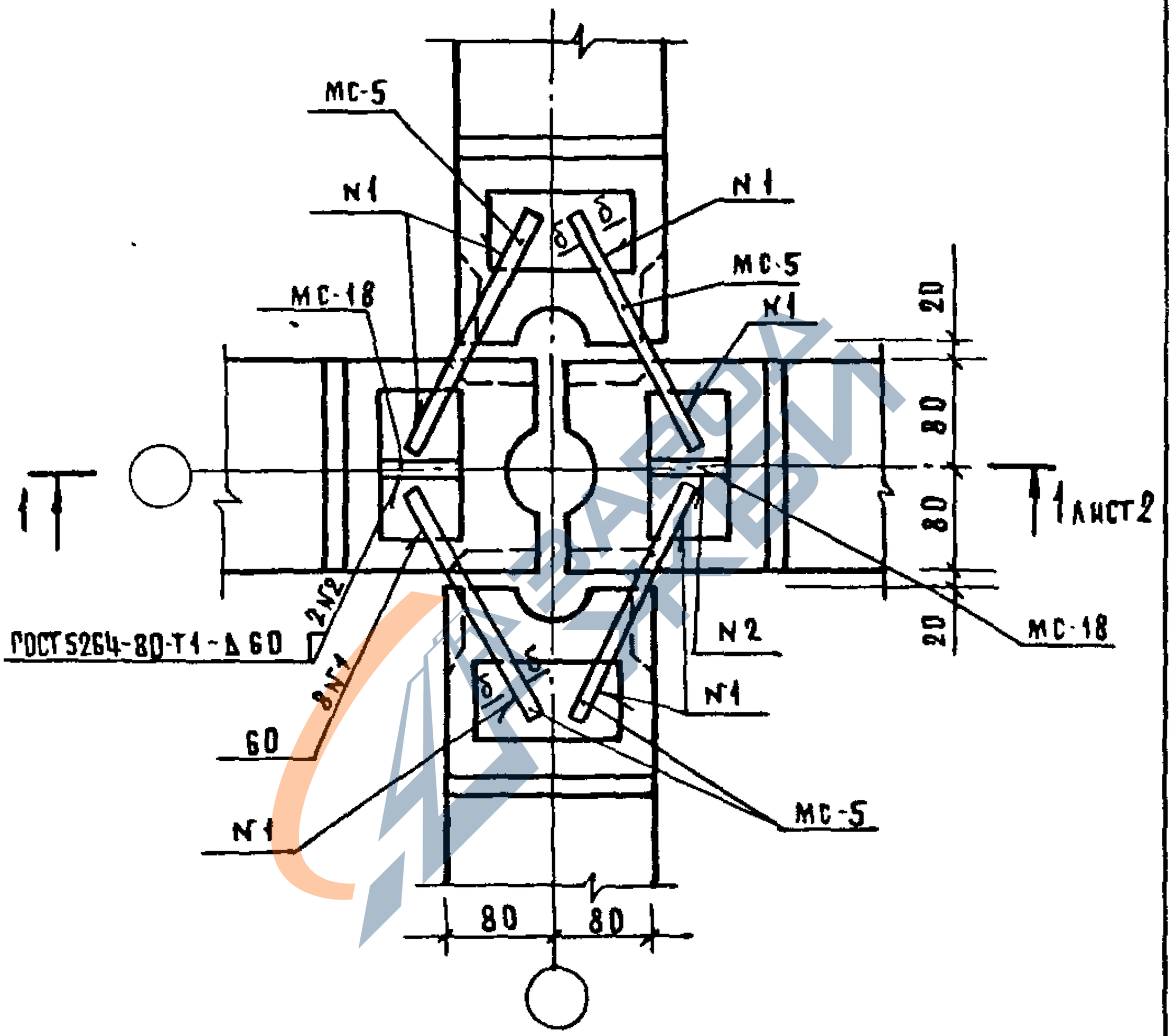

Сечение б-б см. документ 017
Спецификацию см документ 108 лист 11.

Нач отд	Волынский		
Н контр	Кашелкина		
ГА констр	Шац		
ГИП	Кочин		
Рук гр	Леонтьева		
Проверил	Шаназарова		
Разраб	Леонтьева		

1.090.1-17-1.035

Узел 32

Стадия	Лист	Листов
Р	1	3

ЦНИИЭП торгово-бытовых зданий туристских

Инв № подл. | Подпись и дата | Взам. инв. №

https://zavodjbi.com/

https://zavodjbi.com/

1 — 1

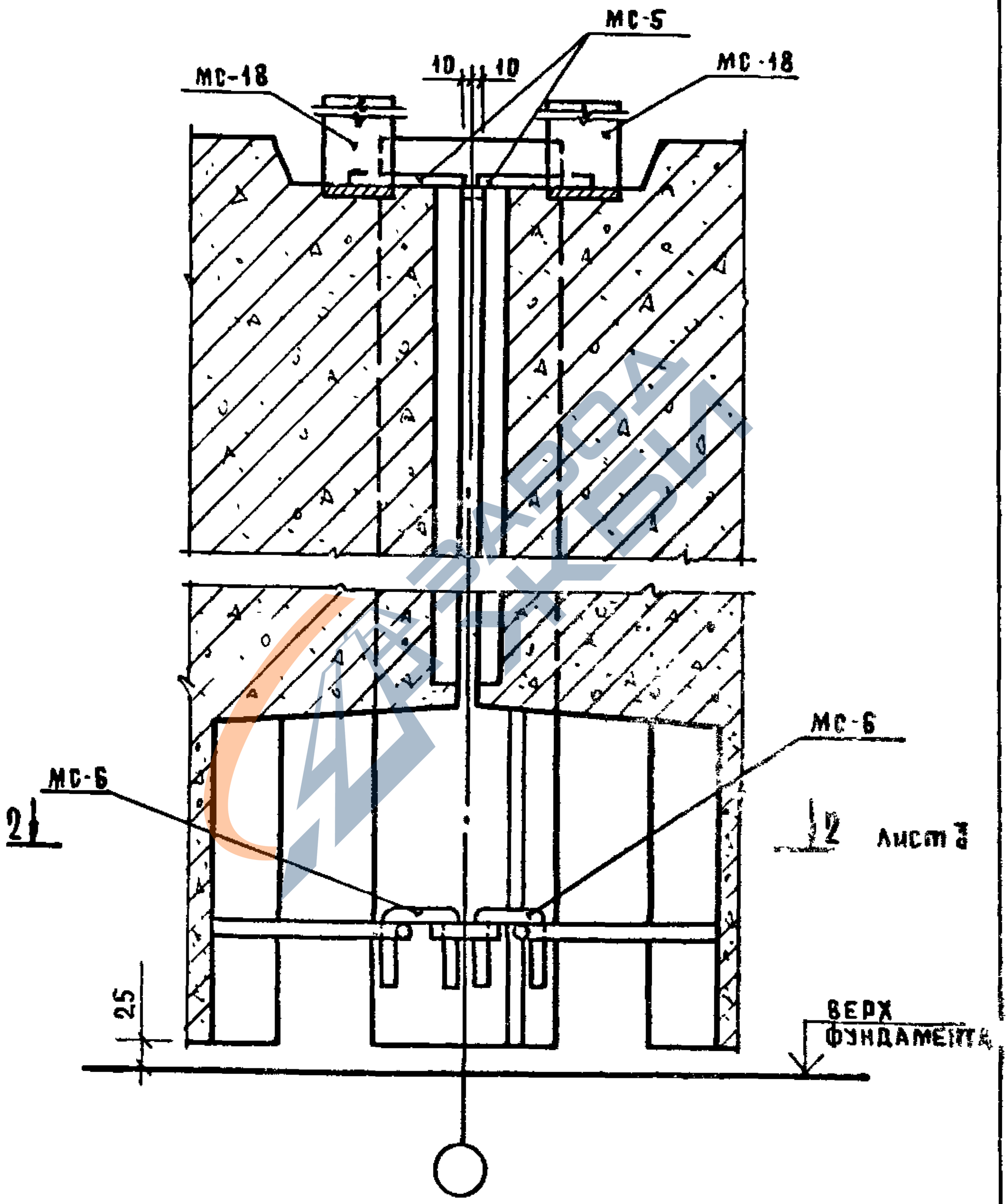

Инв. № подл.	Подпись и дата	Взамен инв. №

1.090.1-1 7-1 035

Лист 2

https://zavodjbi.com/

https://zavodjbi.com/

2 - 2

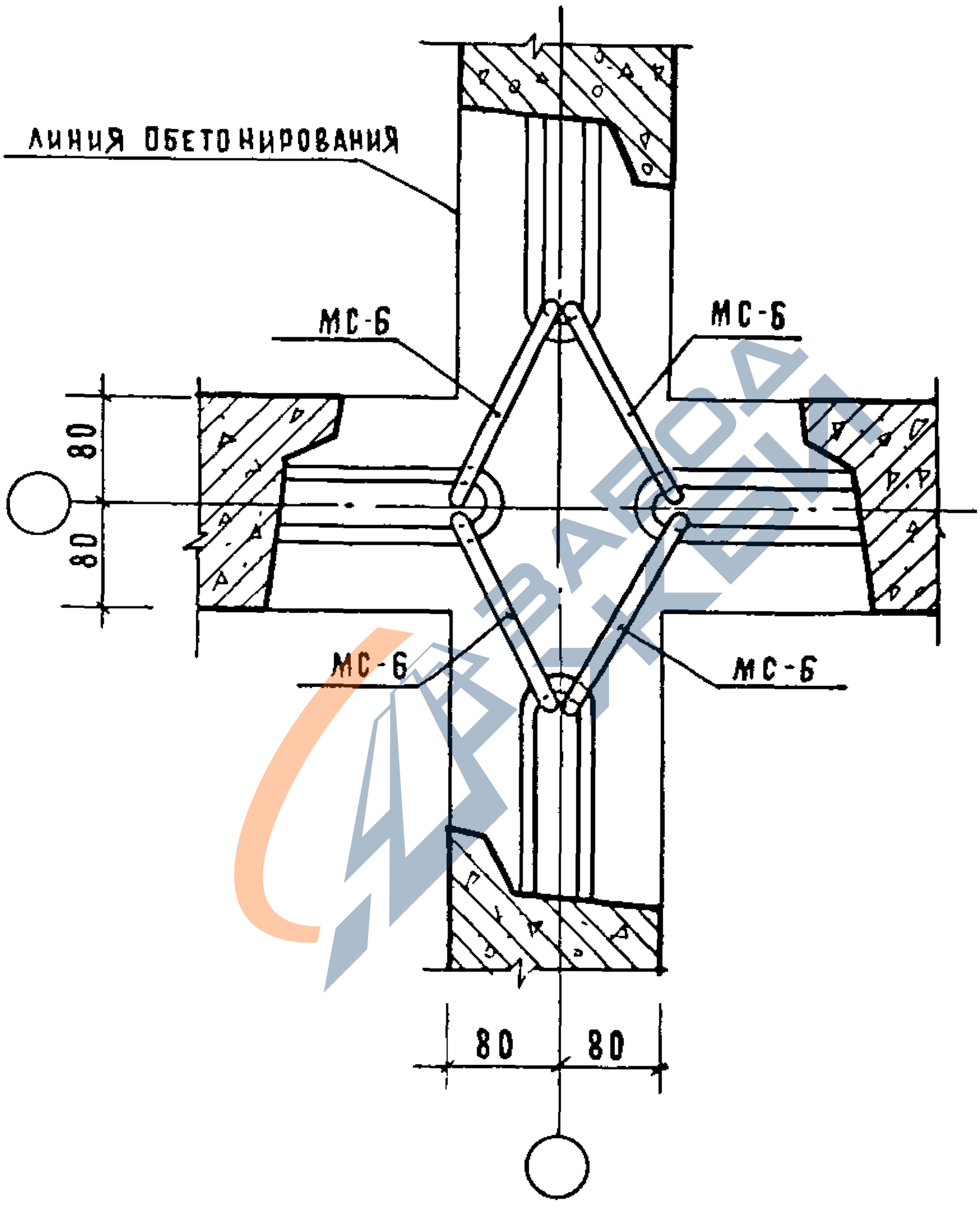

https://zavodjbi.com/

https://zavodjbi.com/

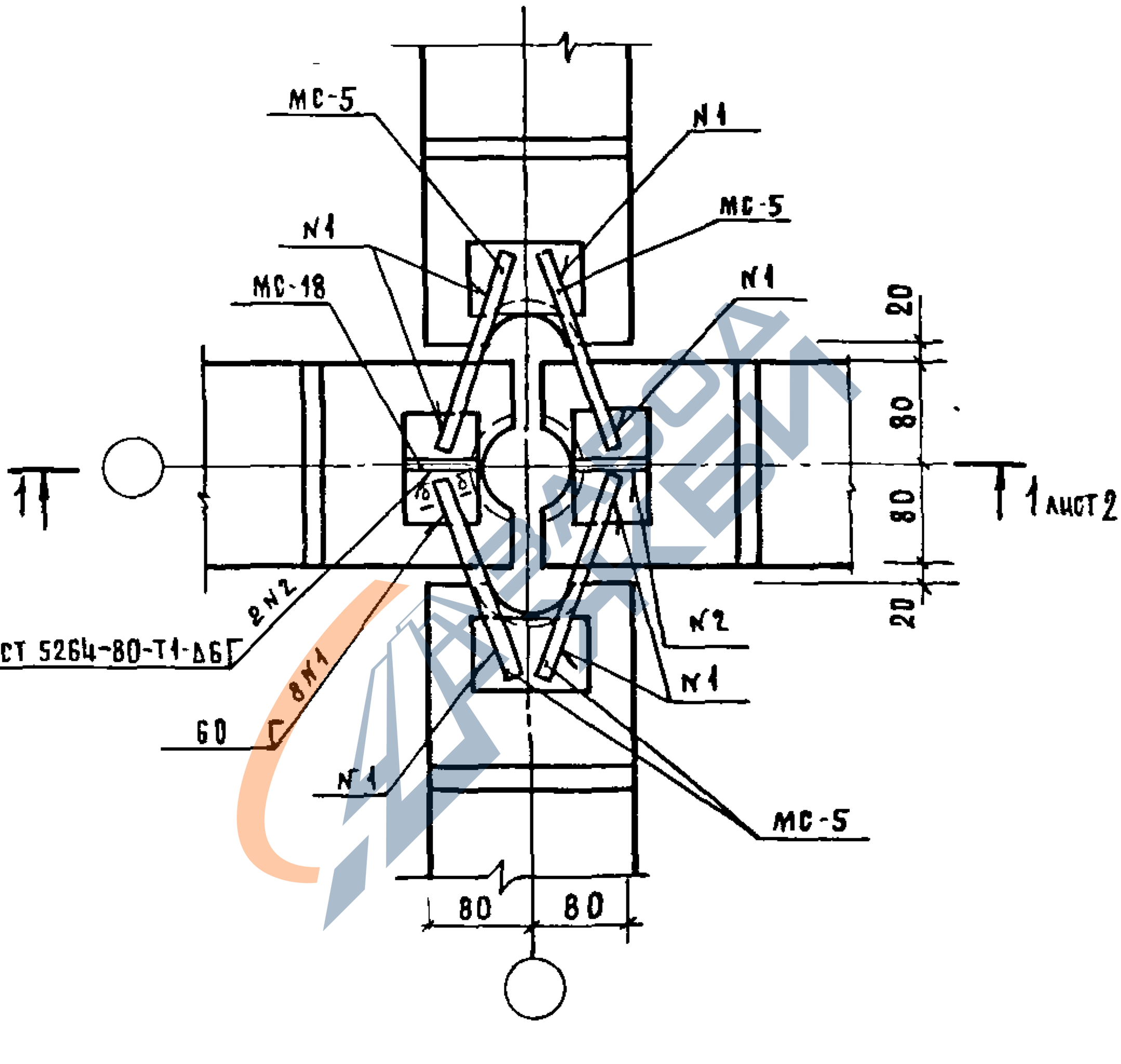

Сечение б-б см документ 017
Спецификацию см документ 108 лист 11

				1090 1-17-1 036		
нач отд	Волынский					
н контр	Кашелкина					
гл конструк	Шац					
гип	Кочин			узел 33	стадия	лист	листов
рук гр	Леонтьева				Р	1	2
проверил	Шанаурова				ЦНИИЭП торгово бытовых зданий и туристских комплексов	
разраб	Леонтьева					

Инв № подл | Подпись и дата | Взам инв №

Копировал: Сухова 19266 100 Формат А4

https://zavodjbi.com/

https://zavodjbi.com/

1 — 1

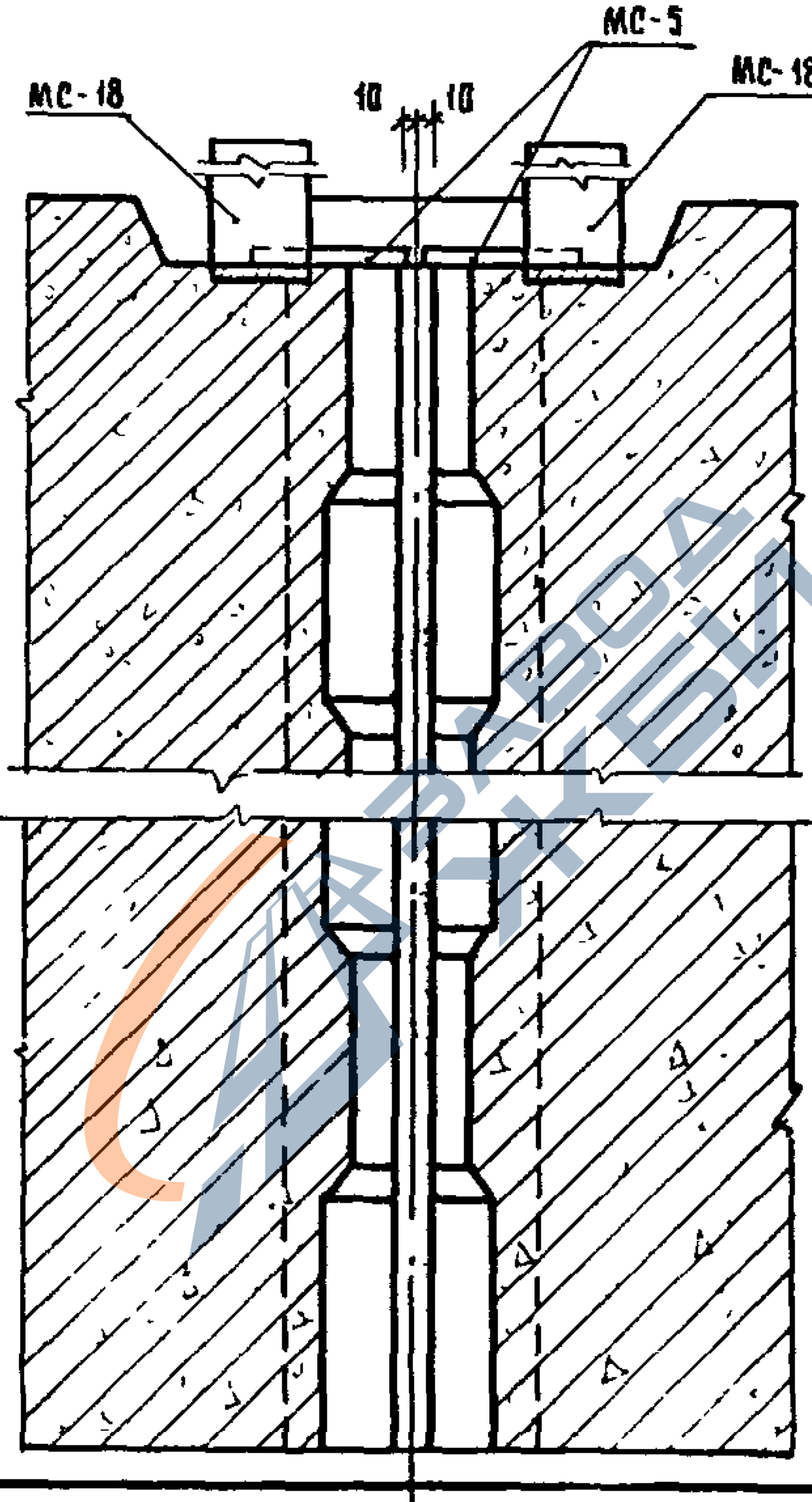

https://zavodjbi.com/

https://zavodjbi.com/

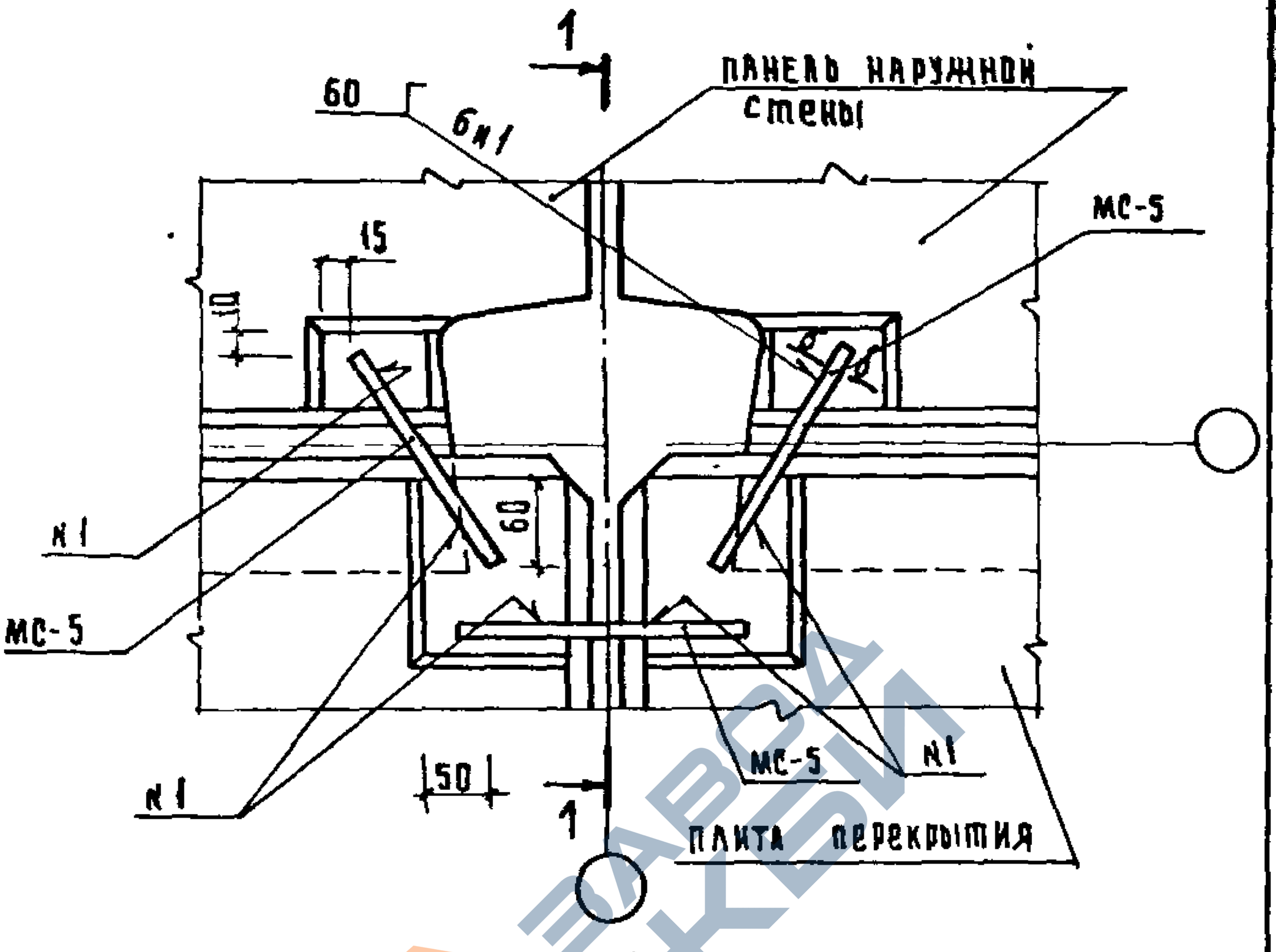

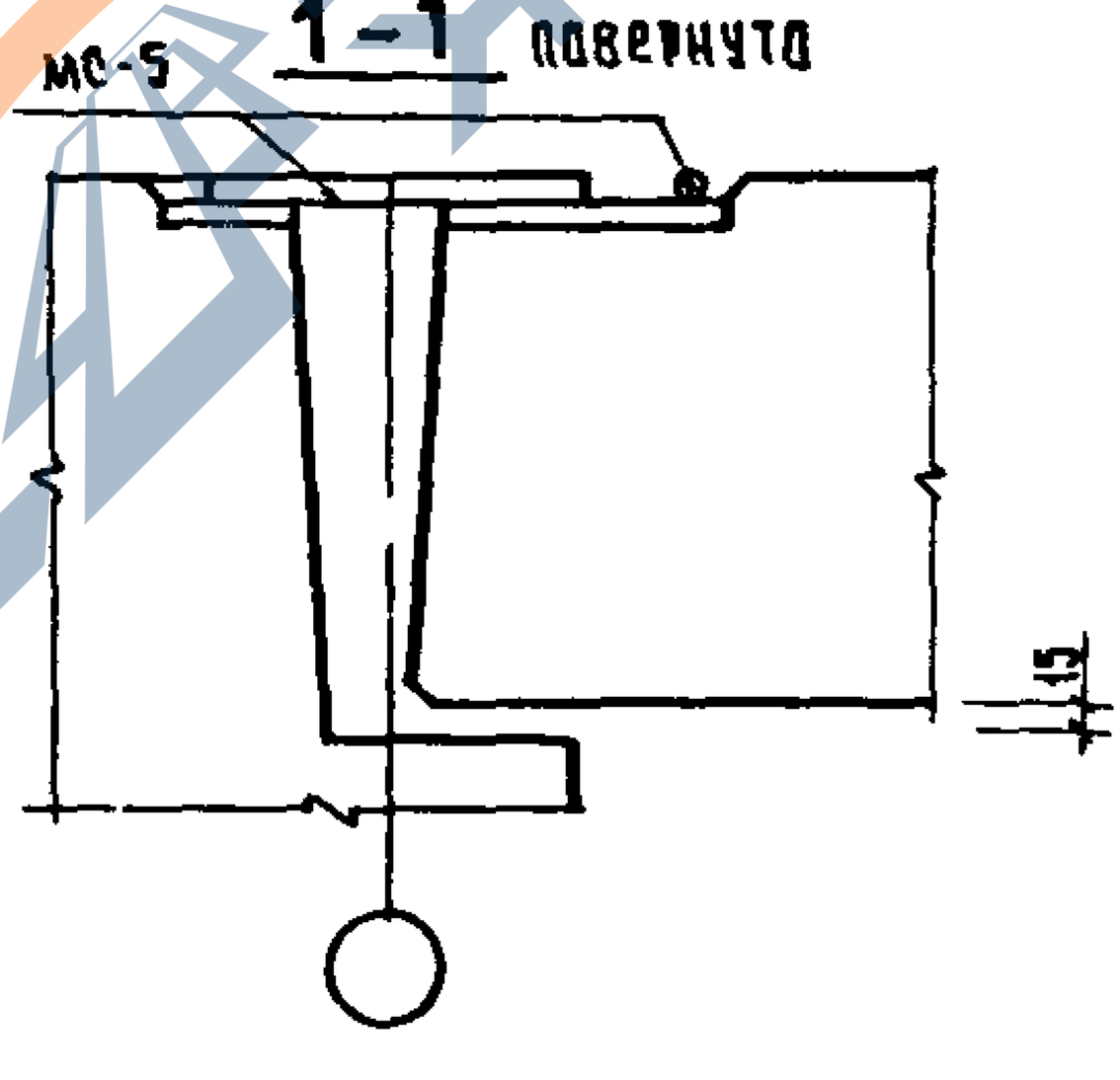

Сечение 6-6 см.
Документ 019
Спецификацию см.
документ 108 лист 11

				1090 1-1 7-1 037		
НАЧ.ОТД	Волынский					
Н.КОНТР	Пригарев			Узел 34	стадия	лист	листов
ГЛ.КОНСТ	Шац				Р		1
ГИП	Шанаурова				ЦНИИЗП		
ПРОВЕР	Качин						
РАЗРАБ	Соколова						

Копировал Гаврилина

Формат А4

https://zavodjbi.com/

https://zavodjbi.com/

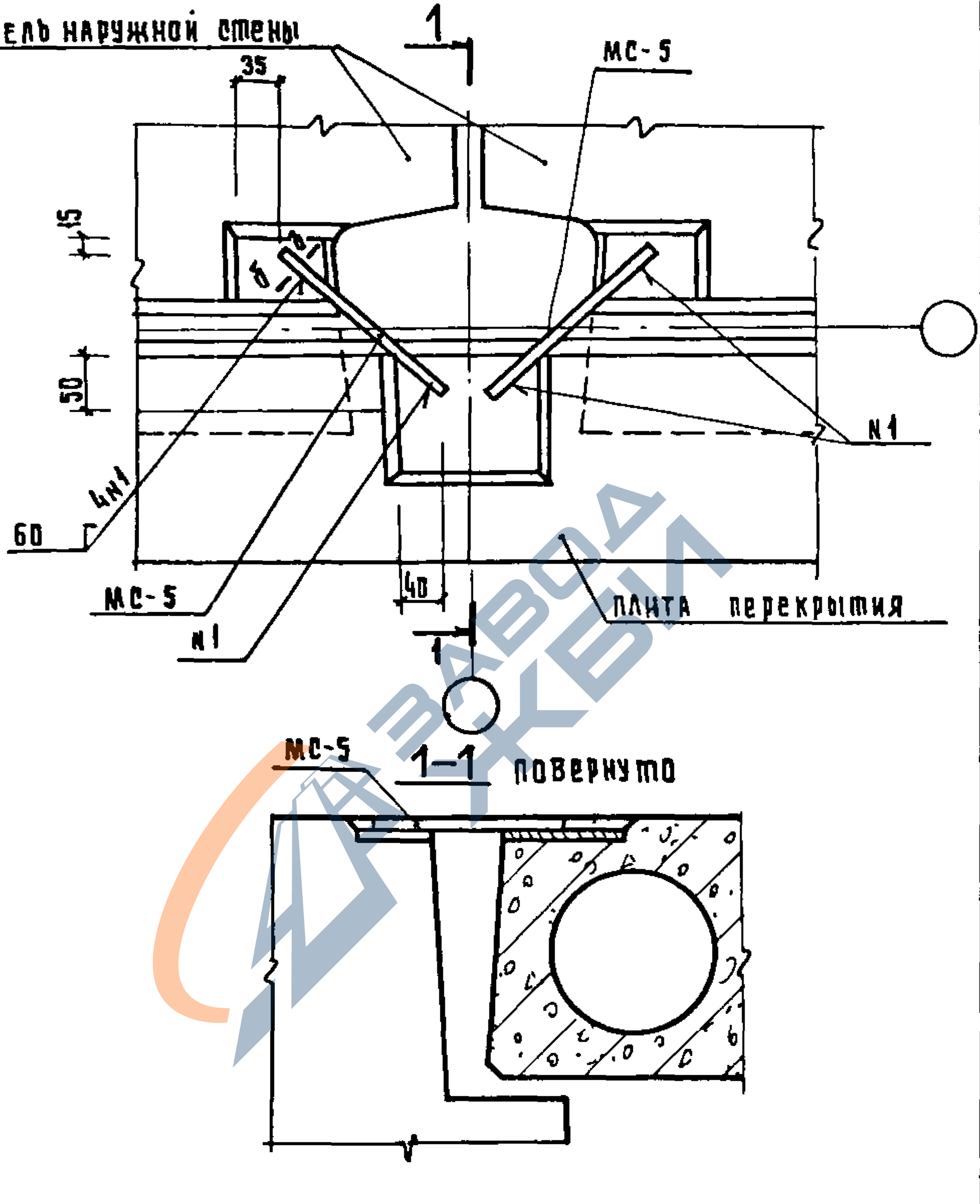

Сечение б-б см документ 017
Спецификацию см документ 108 лист 12

				1090 1-17-1 038		
НАЧ ОТД	Волынский					
Н КОНТР	Пригорев					
ГА КОНСТ	Шац					
ГИП	Шанаурова			Узел 35		
ПРОВЕР	Кочин					
РАЗРАБ	Соколова					

СТАДИЯ	ЛИСТ	ЛИСТОВ
Р		1

ЦНИИЭП торгово-бытовых зданий и туристских комплексов

Инв. № подл. | Подпись и дата | Взам. инв. №

Копировал Гавилина

https://zavodjbi.com/

https://zavodjbi.com/

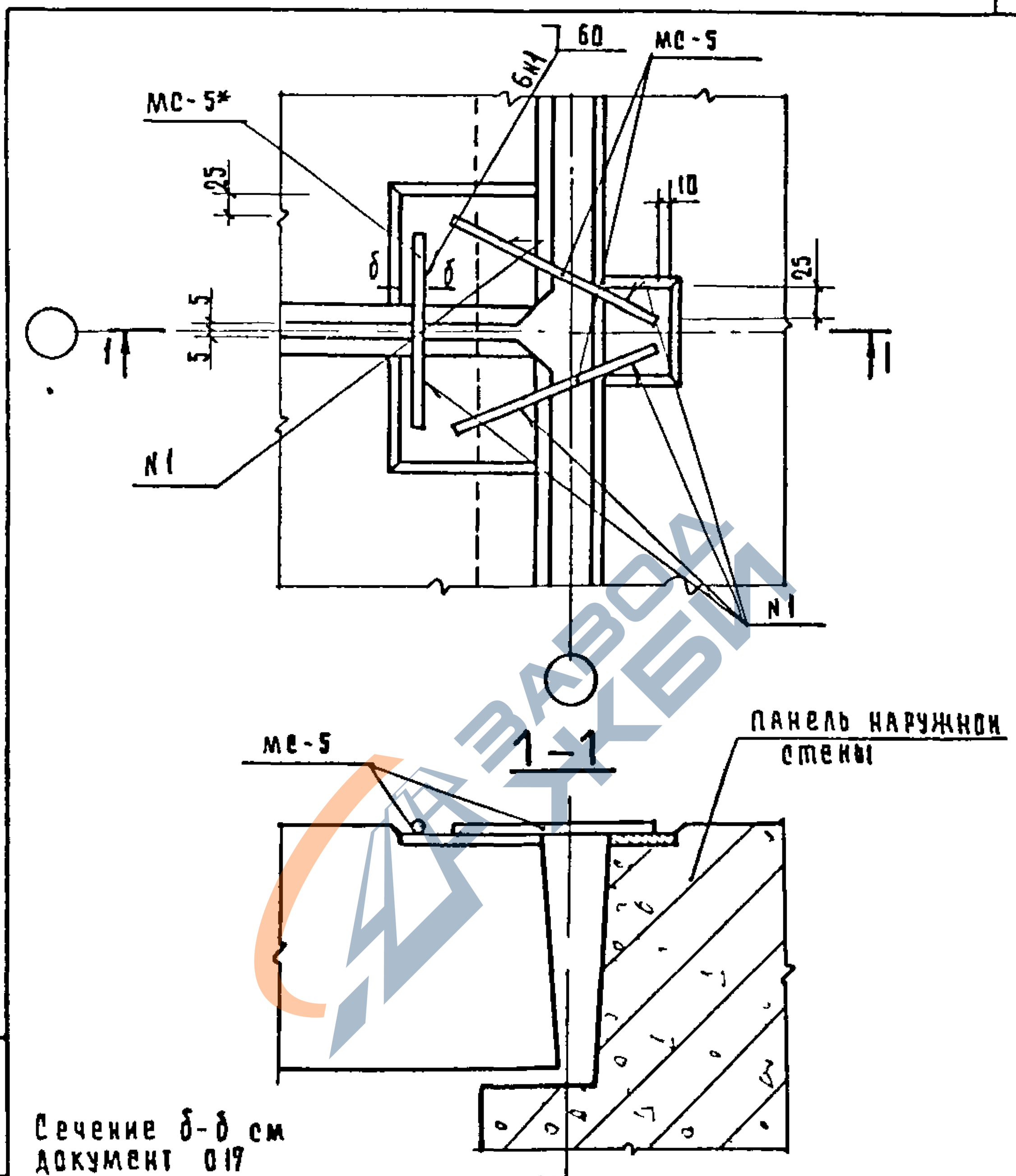

Сечение б-б см
документ 017
Спецификацию см документ 108 лист 12
При монтаже плит покрытия МС 5* не ставить см узел 92

				1090 1-17-1039		
нач отд	Волынский					
н контр	Пригорев					
гл конст	Шац			Узел 36	стадия: Р	лист:	листов: 1
гип	Шанаурова				ЦНИИЭП торгово-бытовых зданий и туристских комплексов	
провер	Кочин					
разраб	Соколова					

Инв № подл | Подпись и дата | Взам. инв №

Копировал Гаврилина

https://zavodjbi.com/

https://zavodjbi.com/

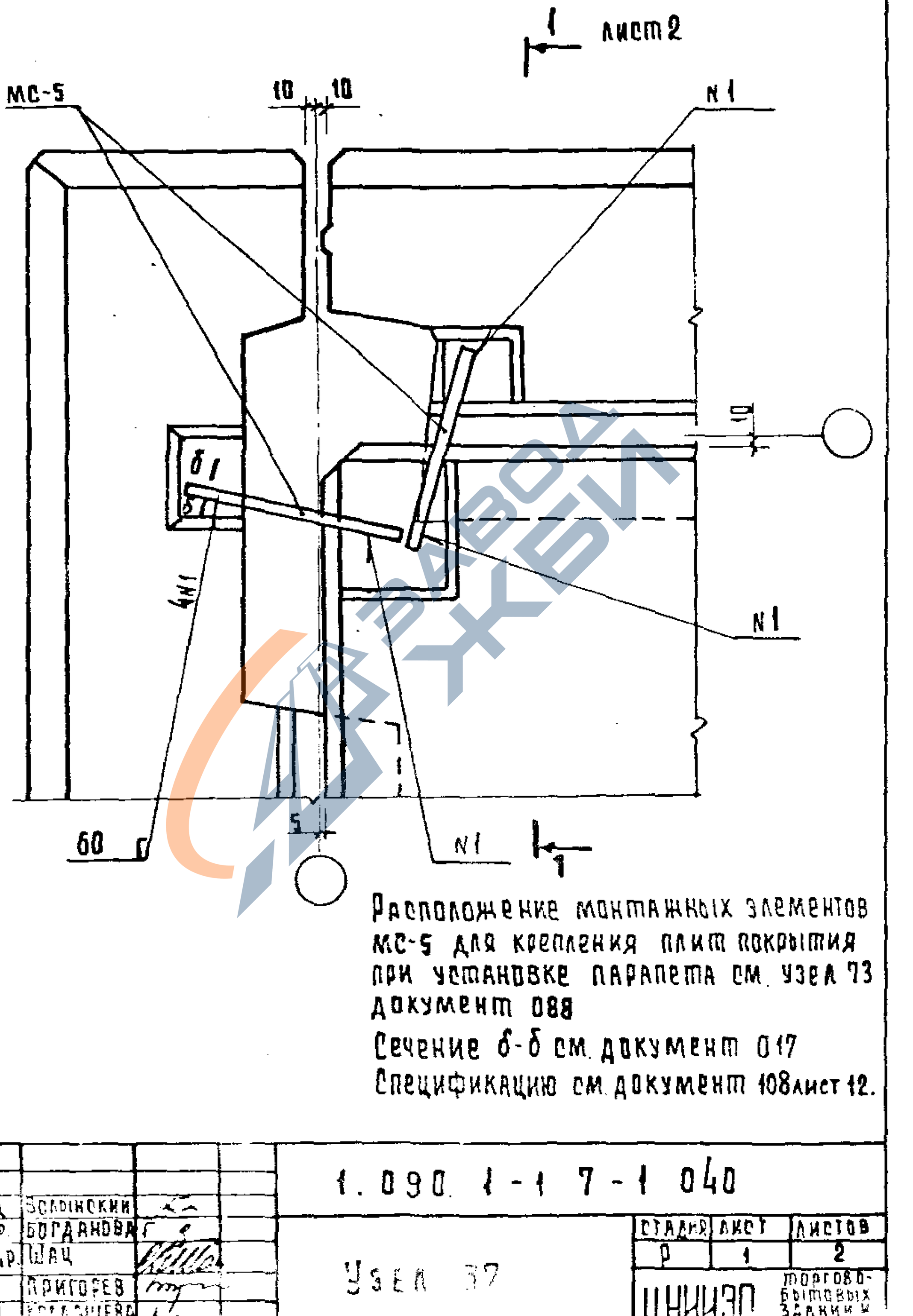

Расположение монтажных элементов МС-5 для крепления плит покрытия при установке парапета см. узел 73 документ 088

Сечение б-б см. документ 017

Спецификацию см. документ 108 лист 12.

			1.090.1-17-1040		
НАЧ.ОТД.	Соловинский				
Н.КОНТР.	Богданова				
ГЛ.КОНСТР.	Шац		Узел 37	Стадия: Р	Лист: 1	Листов: 2
	Григорьев				
РУКОВОР	Кожевникова			ЦНИИЭП торгово-бытовых зданий и комплексов	
РАЗРАБ	Макеева				

https://zavodjbi.com/

https://zavodjbi.com/

1-1

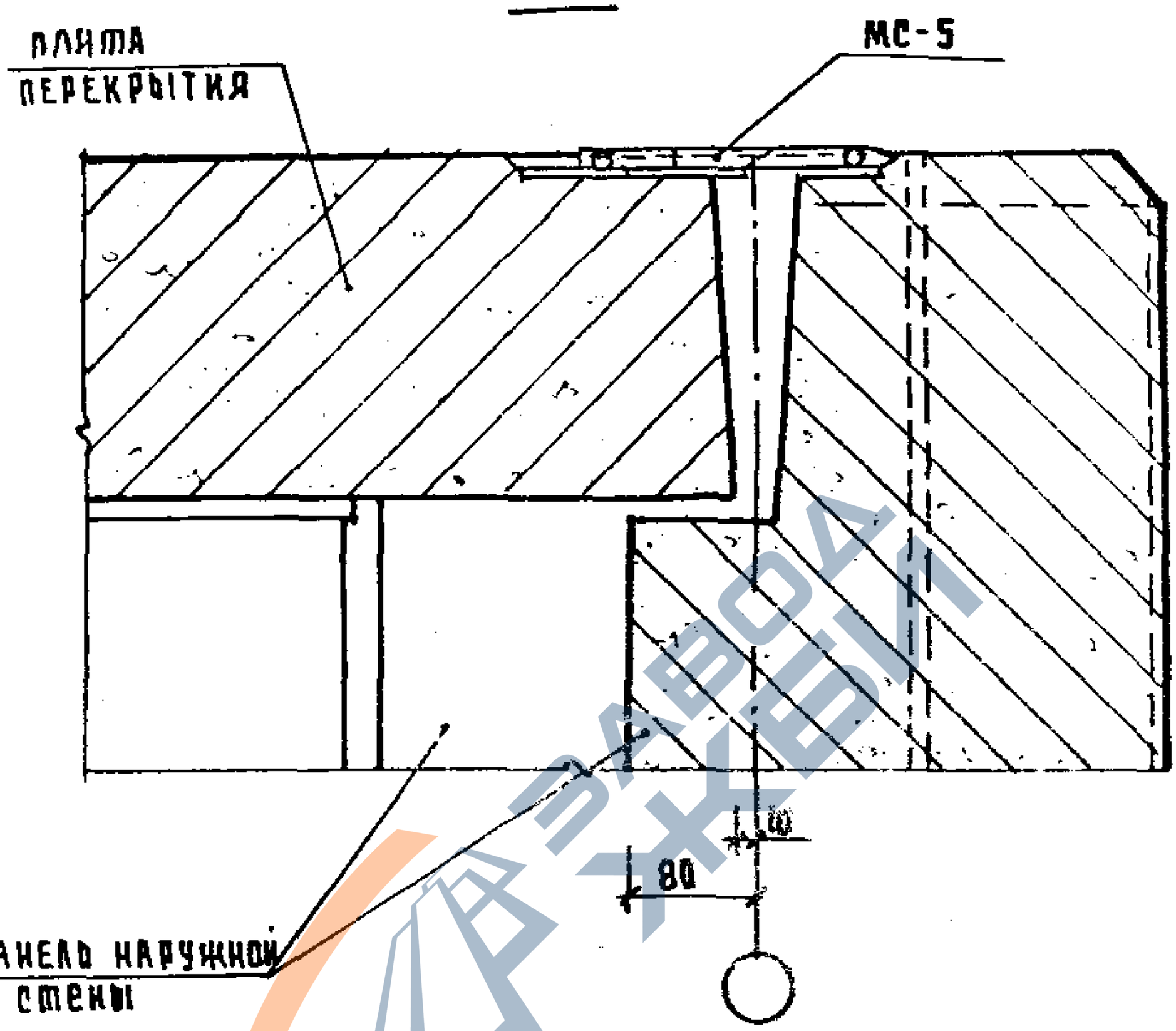

ИНВ. № ПОДЛ.	ПОДПИСЬ И ДАТА	ВЗАМЕН ИНВ. №

1.090.1-1 7-1 040

ЛИСТ 2

https://zavodjbi.com/

https://zavodjbi.com/

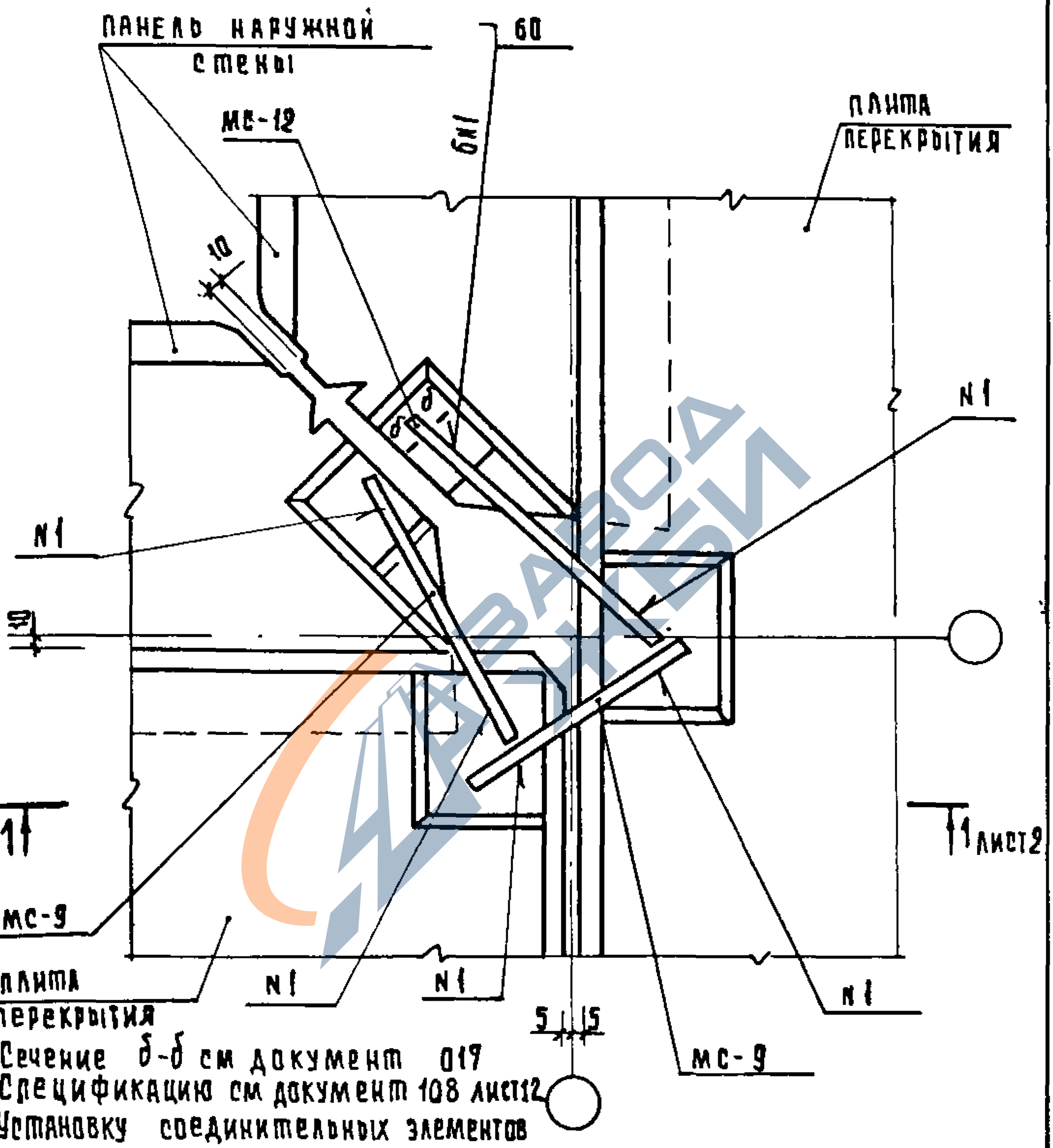

Сечение б-б см документ 017
Спецификацию см документ 108 лист12
Установку соединительных элементов МС-9 и МС-12 вести в соответствии с установкой МС-25 на документе 089.

				1.090.1-1 7-1 041		
Нач отд.	Волынский					
Н контр	Богданова			Узел 38л	Стадия Р	Лист 1 / Листов 2
Гл констр	Шац					
ГИП	Григорев				ЦНИИЭП торгово-бытовых зданий и туристских комплексов	
Провер.	Колдашева					
Разраб	Славина					

Копировал Гаврилина 19266 107 Формат А4

https://zavodjbi.com/

https://zavodjbi.com/

1'-1

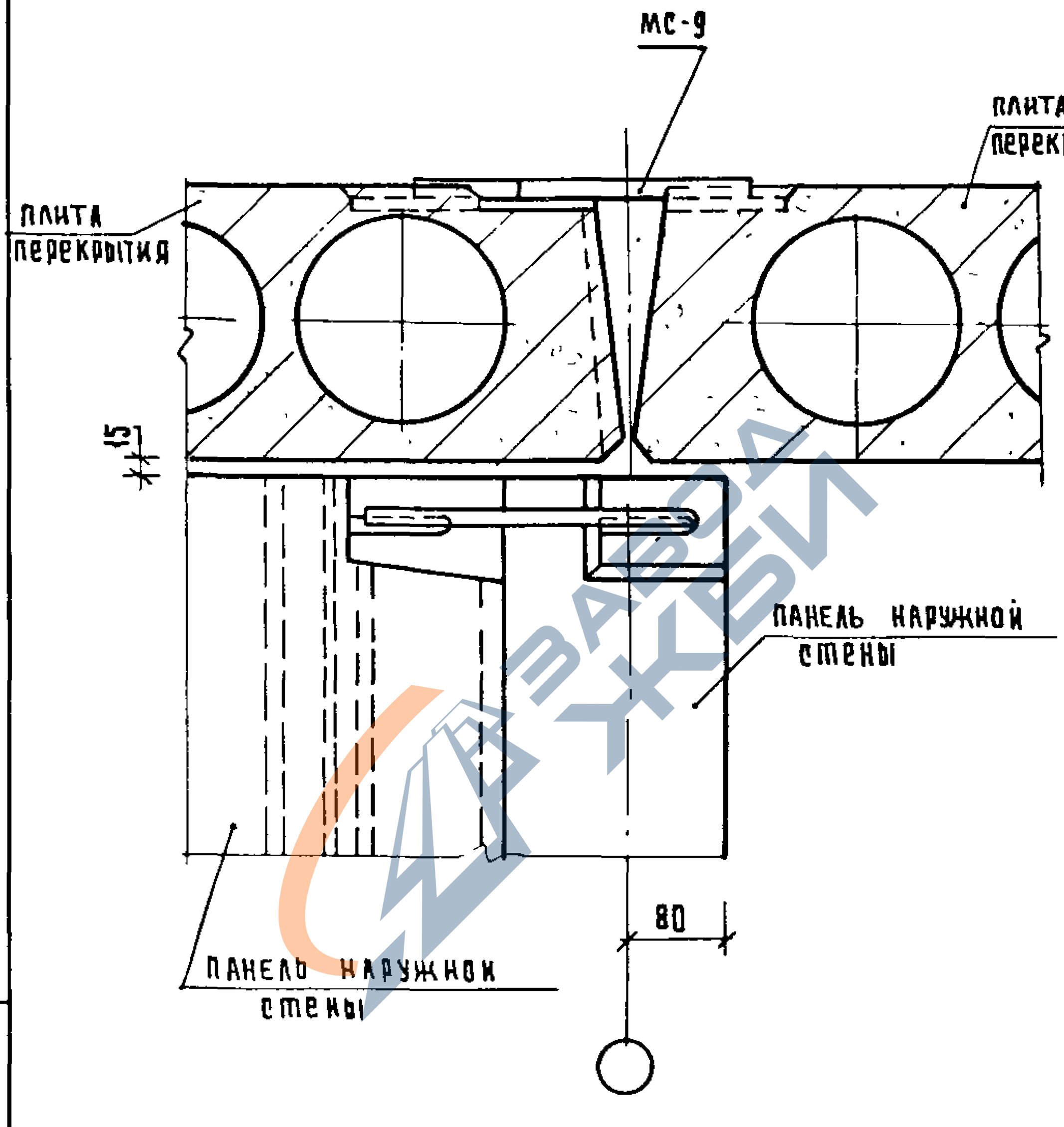

ИНВ.№ ПОДЛ. | ПОДПИСЬ И ДАТА | ВЗАМ. ИНВ.№

1.090.1-1 7-1 041		ЛИСТ 2

КОПИРОВАЛ ГАВРИЛИНА 19266 108 ФОРМАТ А4

https://zavodjbi.com/

https://zavodjbi.com/

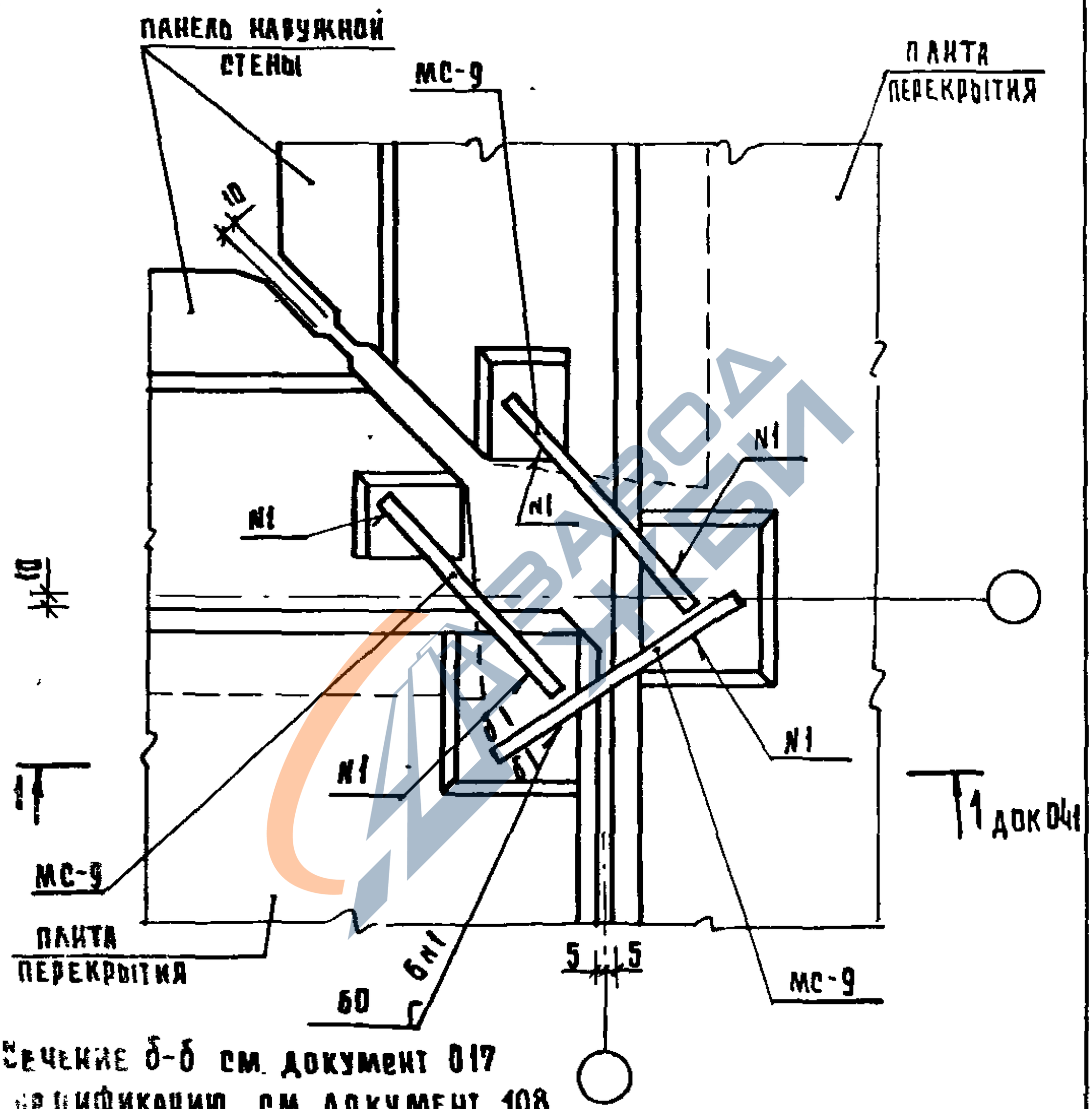
ПАНЕЛЬ НАРУЖНОЙ СТЕНЫ
МС-9
ПЛИТА ПЕРЕКРЫТИЯ
N1
N1
N1
N1
N1
N1
Б1
Б1
Б

https://zavodjbi.com/

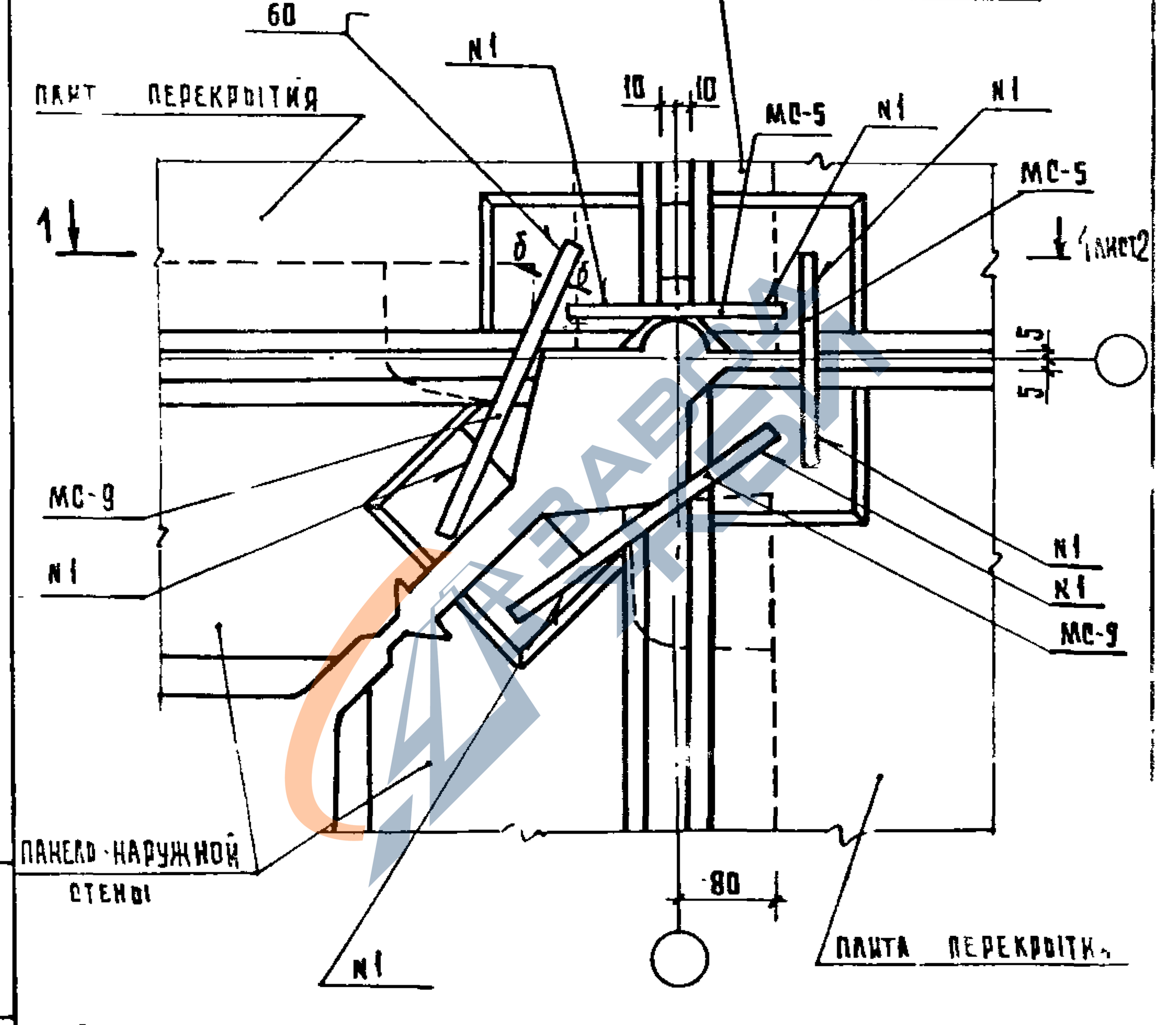

Спецификацию см документ 108 лист 13.

Сечение б-б см документ 017.

НАЧОТД.	ВОЛЫНСКИЙ		
Н КОНТР	АЛЕЕВА		
ГЛ КОНСТ	ШАЦ		
ГИП	ПРИГОРЕВ		
ПРОВЕР	КОЛДАШЕВ		
РАЗРАБ	СОГДАНО		

1.090.1-1 7-1 043

УЗЕЛ 39А

СТАДИЯ	ЛИСТ	ЛИСТОВ
Р	1	

ЦНИИЭП

Копировал Гаврилина

ВЗАМ. ИНВ № | ПОДПИСЬ И ДАТА | ИНВ № ПОДЛ.

https://zavodjbi.com/

https://zavodjbi.com/

1 - 1 ПОВЕРНУТО

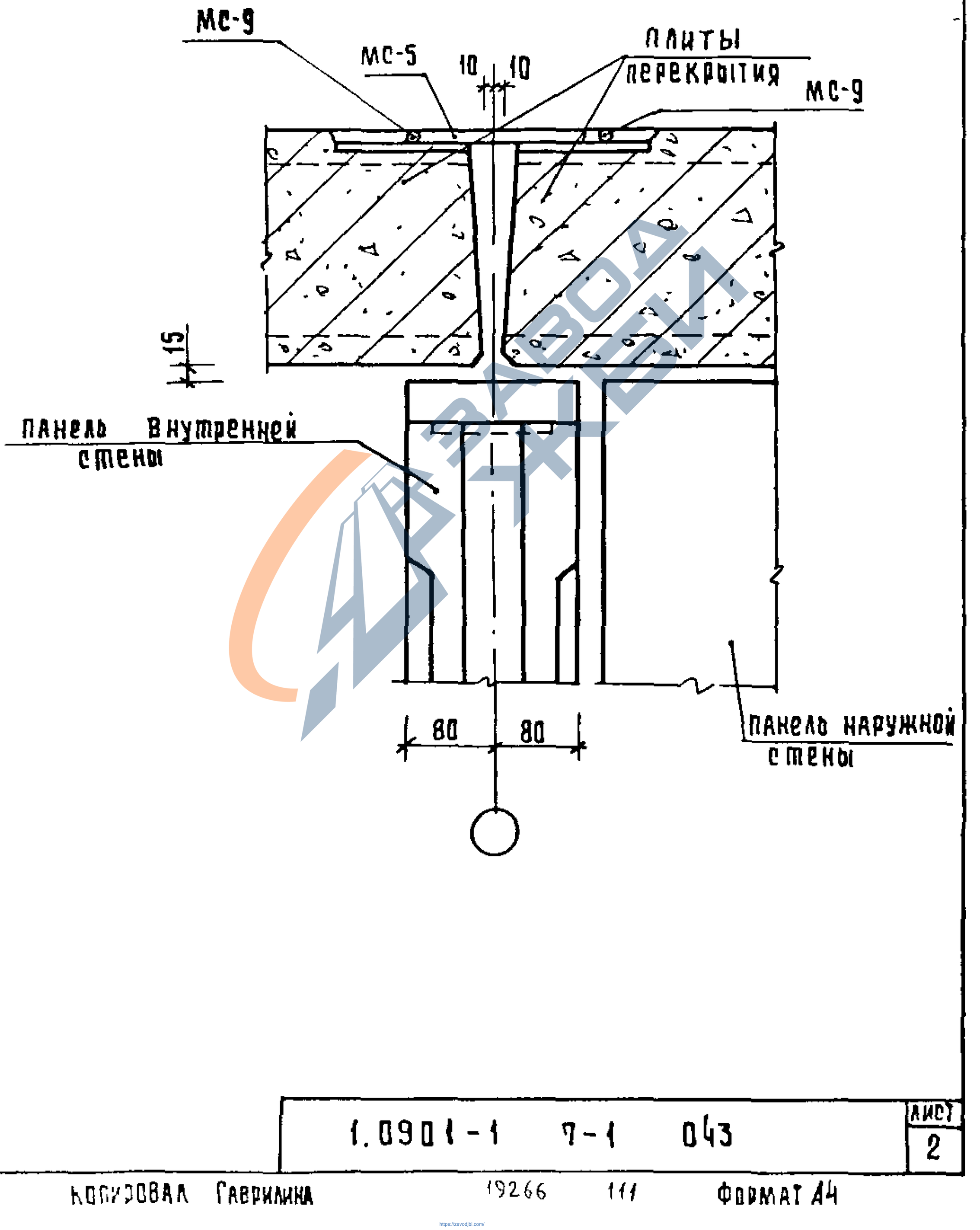

https://zavodjbi.com/

https://zavodjbi.com/

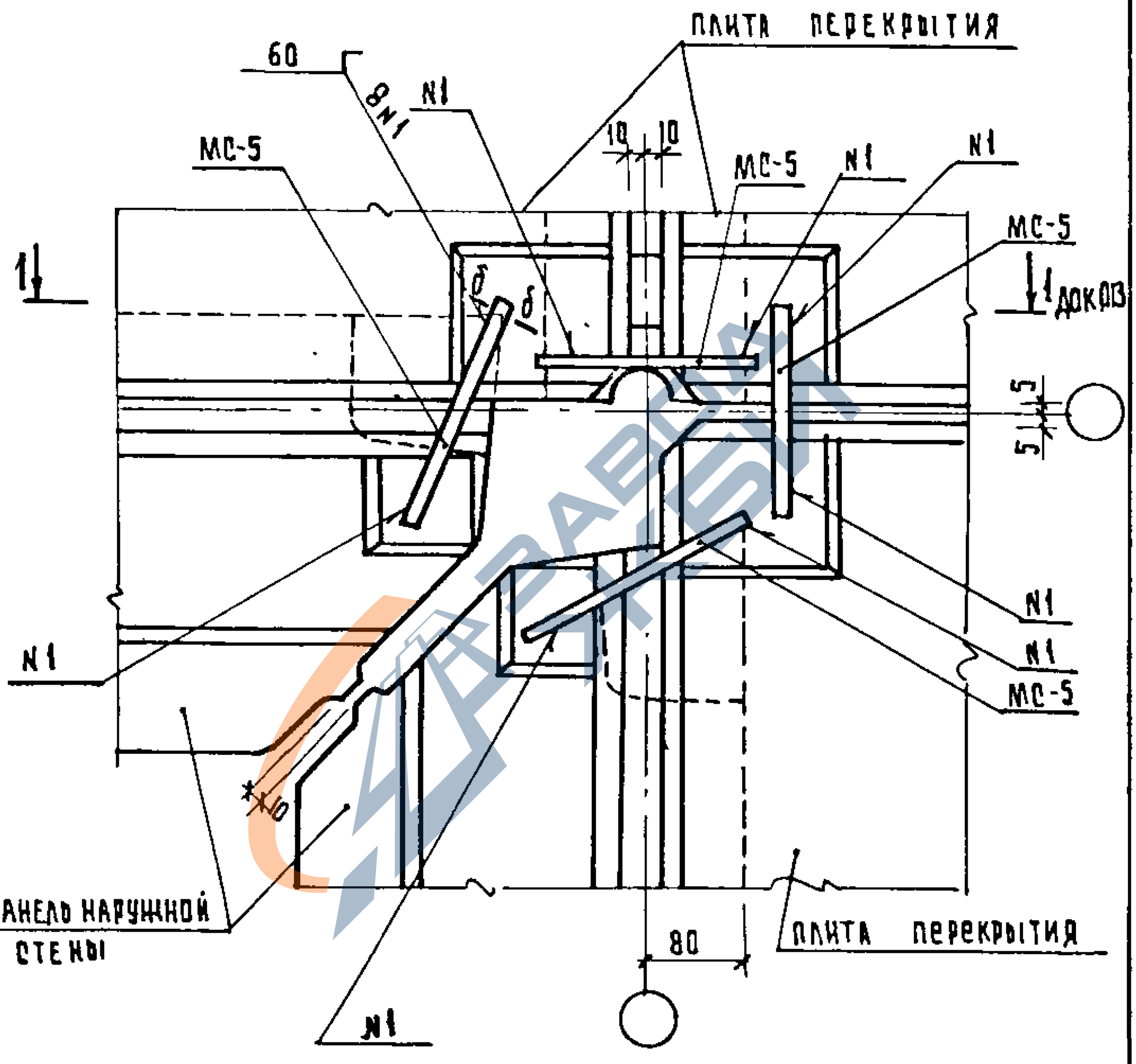

Спецификацию см документ 108 лист 13.
Сечение б-б см. документ 017.

				1 090.1-1 7-1 044		
нач.отд.	Волынский					
н.контр	Сливина					
гл.конст	Шац					
ГИП	Пригорев					
пров	Кладшева					
разраб	Богданова					
				узел 39т	стадия: Р; лист: ; листов: 1	
				ЦНИИЭП торгово-бытовых зданий и торговых комплексов		

Инв № подл. | Подпись и дата | Взам. инв №

Копировал Гаврилина 19266 112 Формат А4

https://zavodjbi.com/

https://zavodjbi.com/

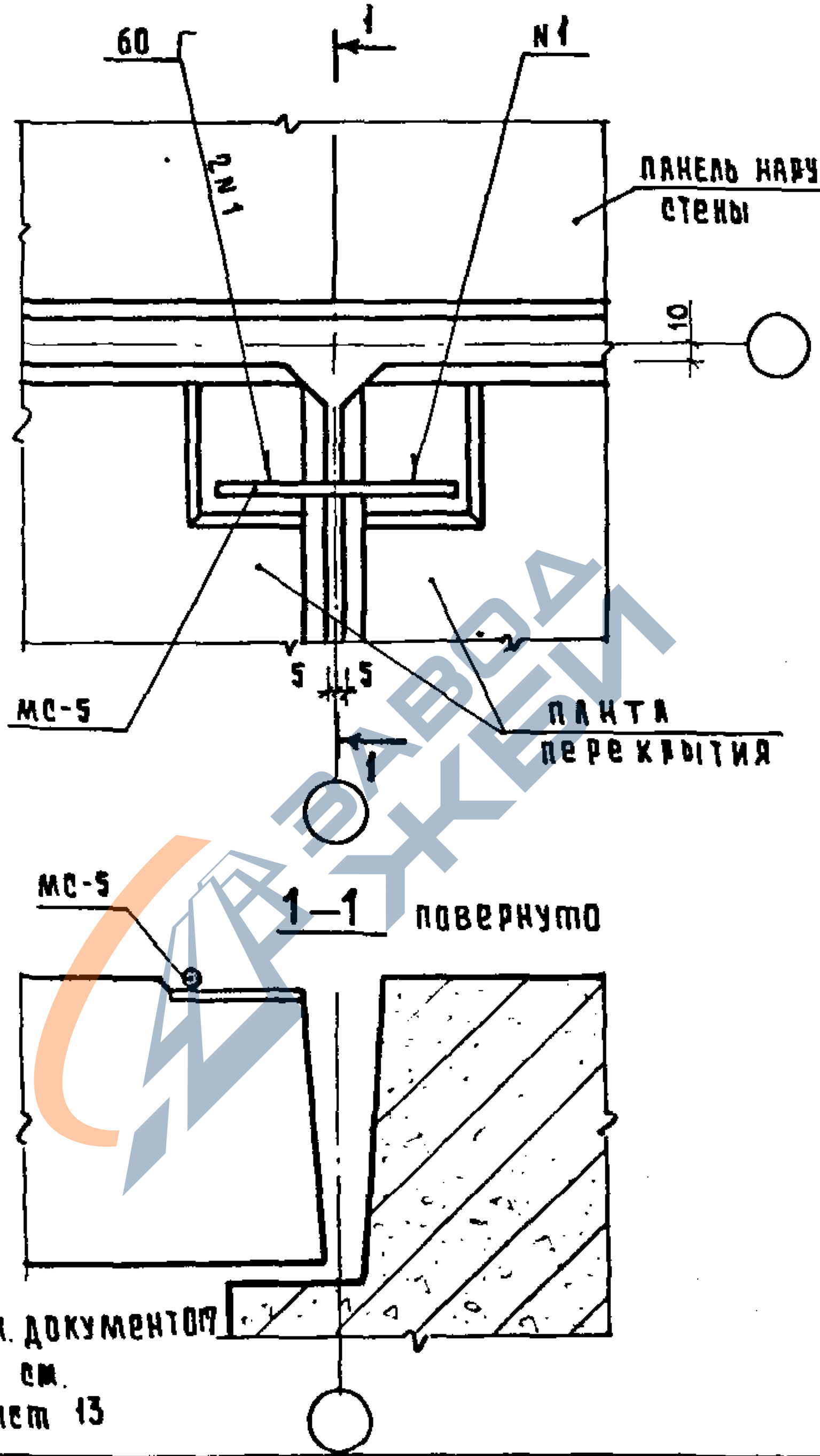

Сечение 6-6 см. документом
Спецификацию см.
Документ 108 лист 13

				1.090.1-17-1045		
НАЧ. ОТД.	СОЛЫНСКИЙ					
Н.КОНТР.	ПРИГОРЕВ					
ГЛ.КОНСТ.	ЗАЦ					
ГИП	ШАНКУРОВА					
ПРОВЕР.	КОЦИН					
РАЗРАБ.	СОКОЛОВА					

СТАДИЯ	ЛИСТ	ЛИСТОВ
Р		1

Узел 40

ЦНИИЭП торгово-бытовых зданий и туристских комплексов

1986 113

https://zavodjbi.com/

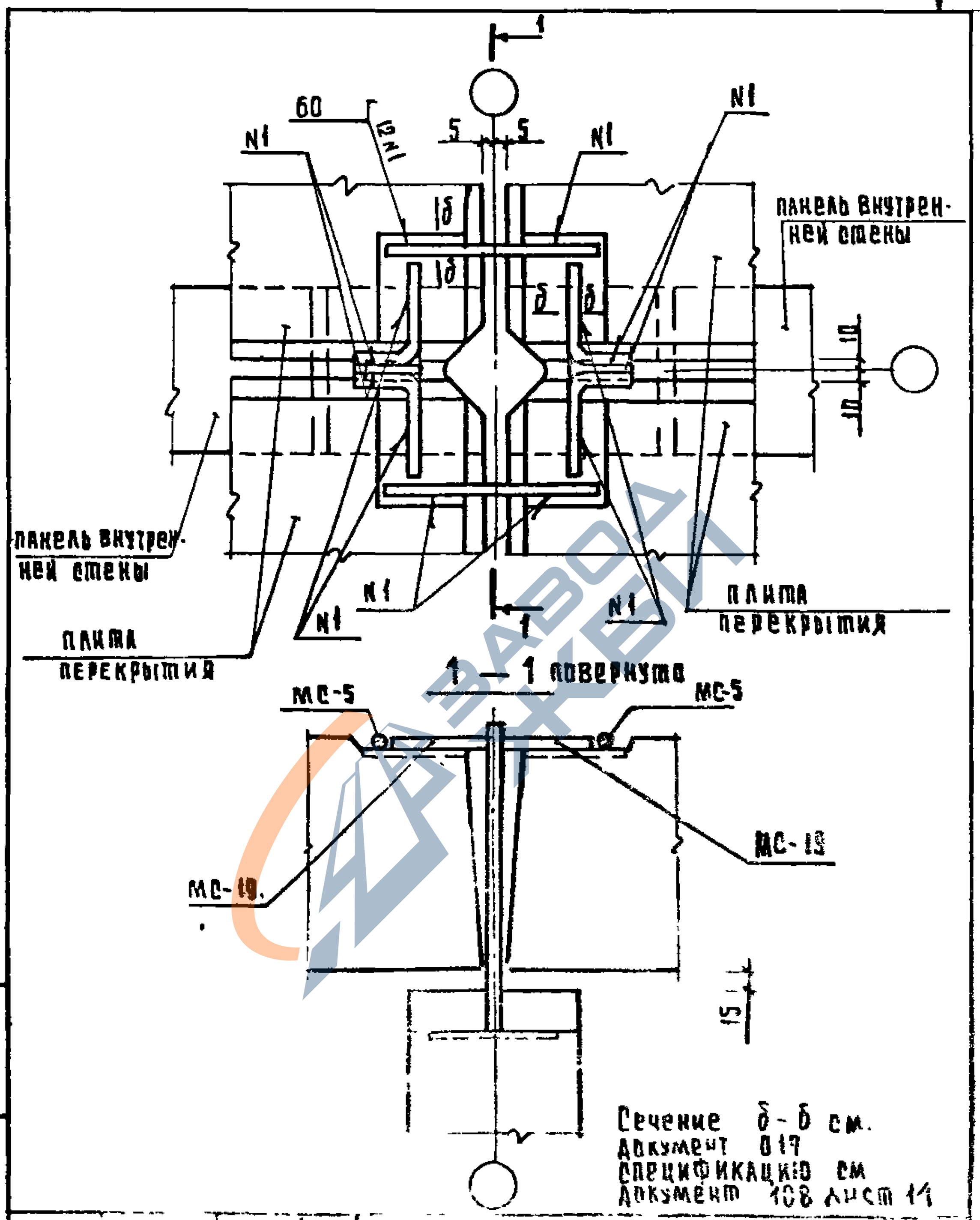

Нач. отд.			
Н. контр.			
Гл. конст.			
ГИП			
Рук.			
Пр.			
Разраб.			

1.090.1 1 7-1 046

Стадия	Лист	Листов
Р		1

ЗАЗА 41

ИНИИЭП торгово-бытовых зданий и предприятий комплектов

Инв. № подл. | Подпись и дата | Взам. инв. №

Копировал Гаврилина 9266 114 [illegible] лист 44

https://zavodjbi.com/

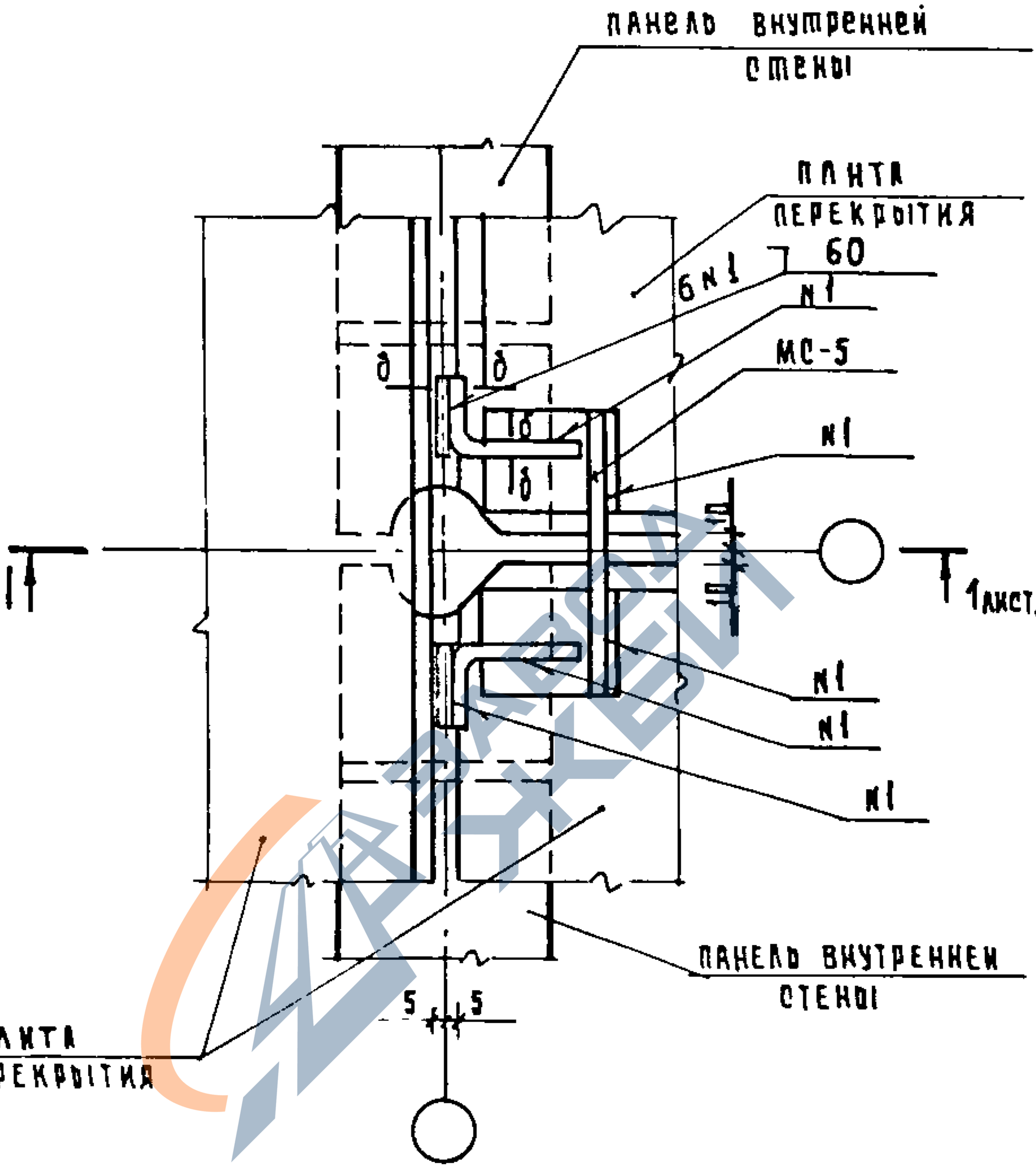

Сечение б-б см документ 017
Спецификацию см документ 108 лист 14

				1.090.1-1 7-1 047		
НАЧ ОТД	Волынский					
Н КОНТР	КАШЕЛКИНА					
ГА КОНСТР	ШАЦ					
ГИП	КОЧИН					
РУК ГР	ЛЕОНТЬЕВА			УЗЕЛ 42		
ПРОВЕР	ШАНАУРОВА					
РАЗРАБ	ЛЕОНТЬЕВА					

СТАДИЯ	ЛИСТ	ЛИСТОВ
Р	1	2

ЦНИИЭП торгово-бытовых зданий и туристских комплексов

КОПИРОВАЛ ГАВРИЛИНА 19266 115 ФОРМАТ А4

https://zavodjbi.com/

https://zavodjbi.com/

1 — 1

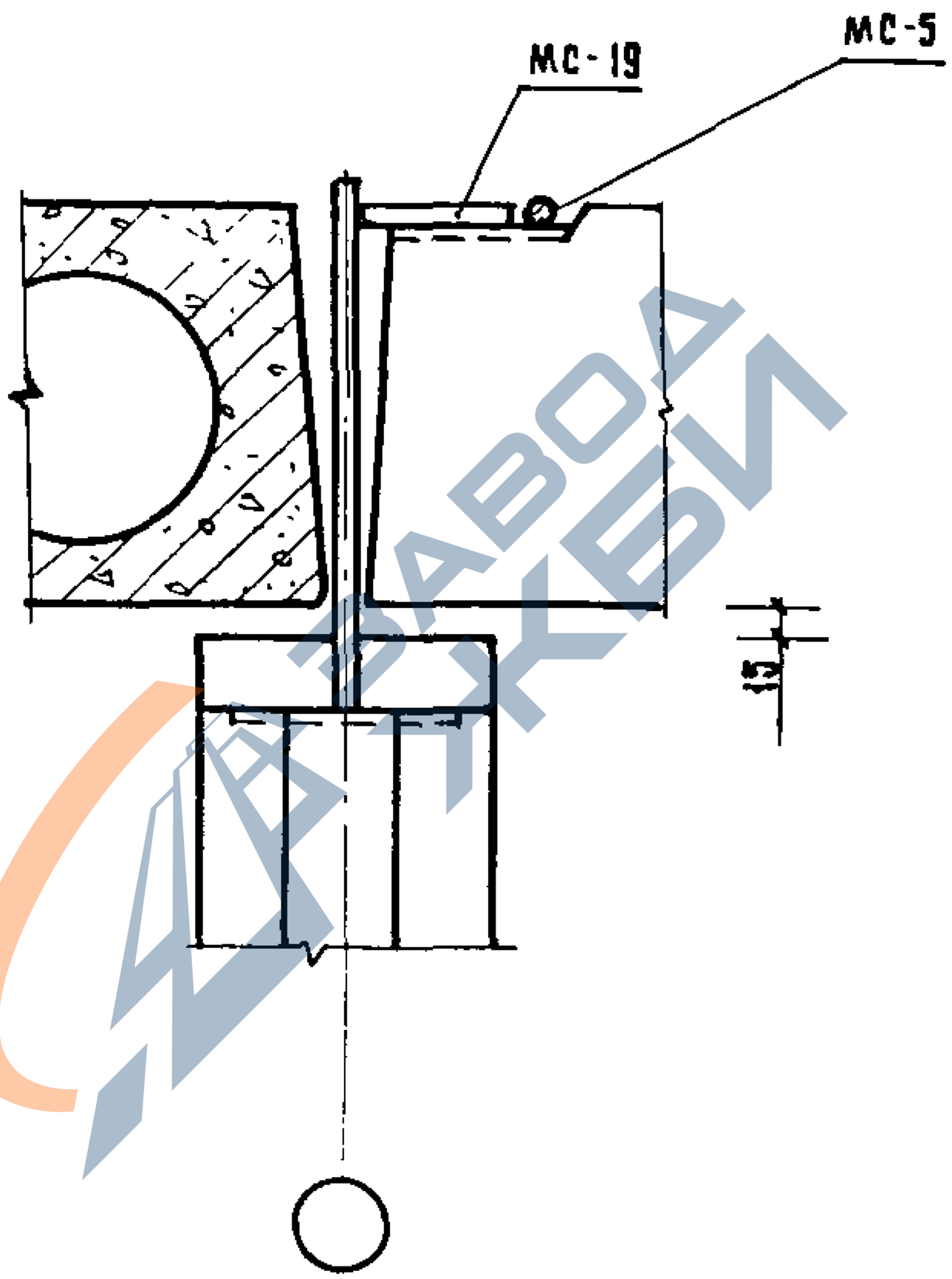

Инв. № подл. | Подпись и дата | Взам. инв. №

https://zavodjbi.com/

https://zavodjbi.com/

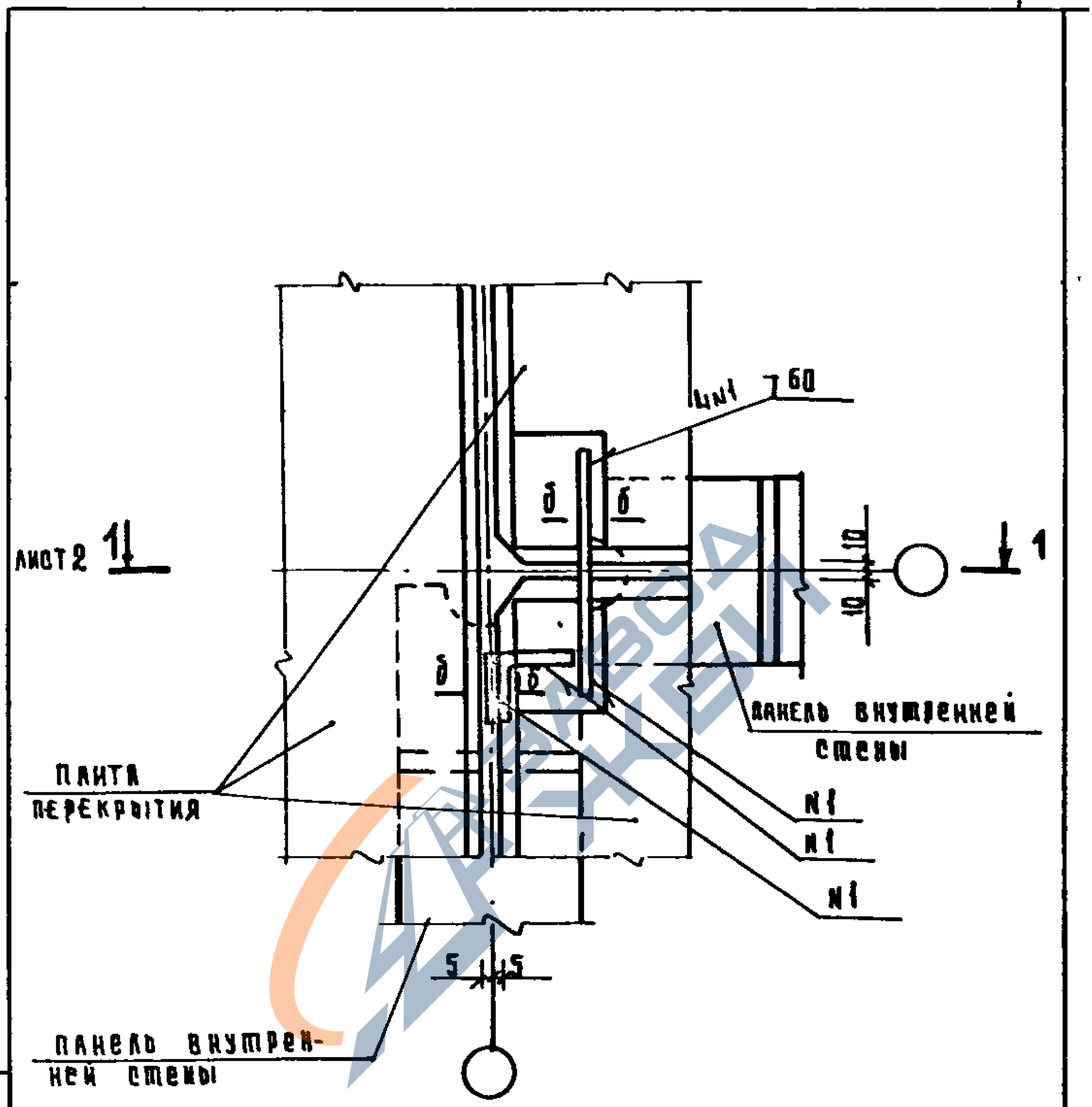

Сечение б-б см. документ 017
Спецификацию см документ 108 лист 14

				1.090.1-1 7-1 04а			
Нач отд	Волынский						
Н контр	Кашелкина						
Н констр	Шац			Узел 43	Стадия	Лист	Листов
Гип	Кочин				Р	1	2
Рожгр	Леонтьева				ЦНИИЭП торгово-бытовых зданий и туристских комплексов		
Проверр	Шанаурова						
Разраб	Леонтьева						

https://zavodjbi.com/

https://zavodjbi.com/

1–1 повернуто

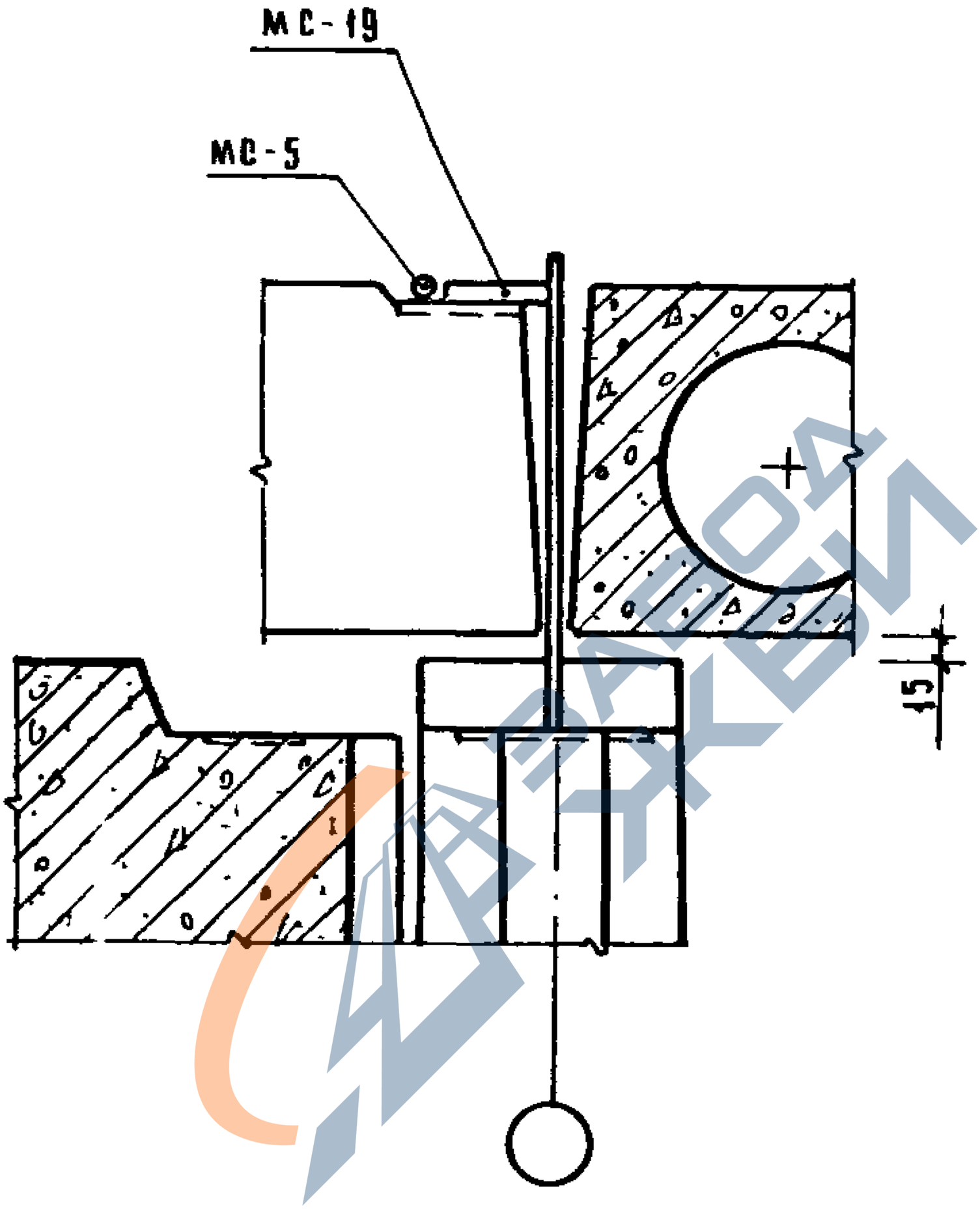

https://zavodjbi.com/

https://zavodjbi.com/

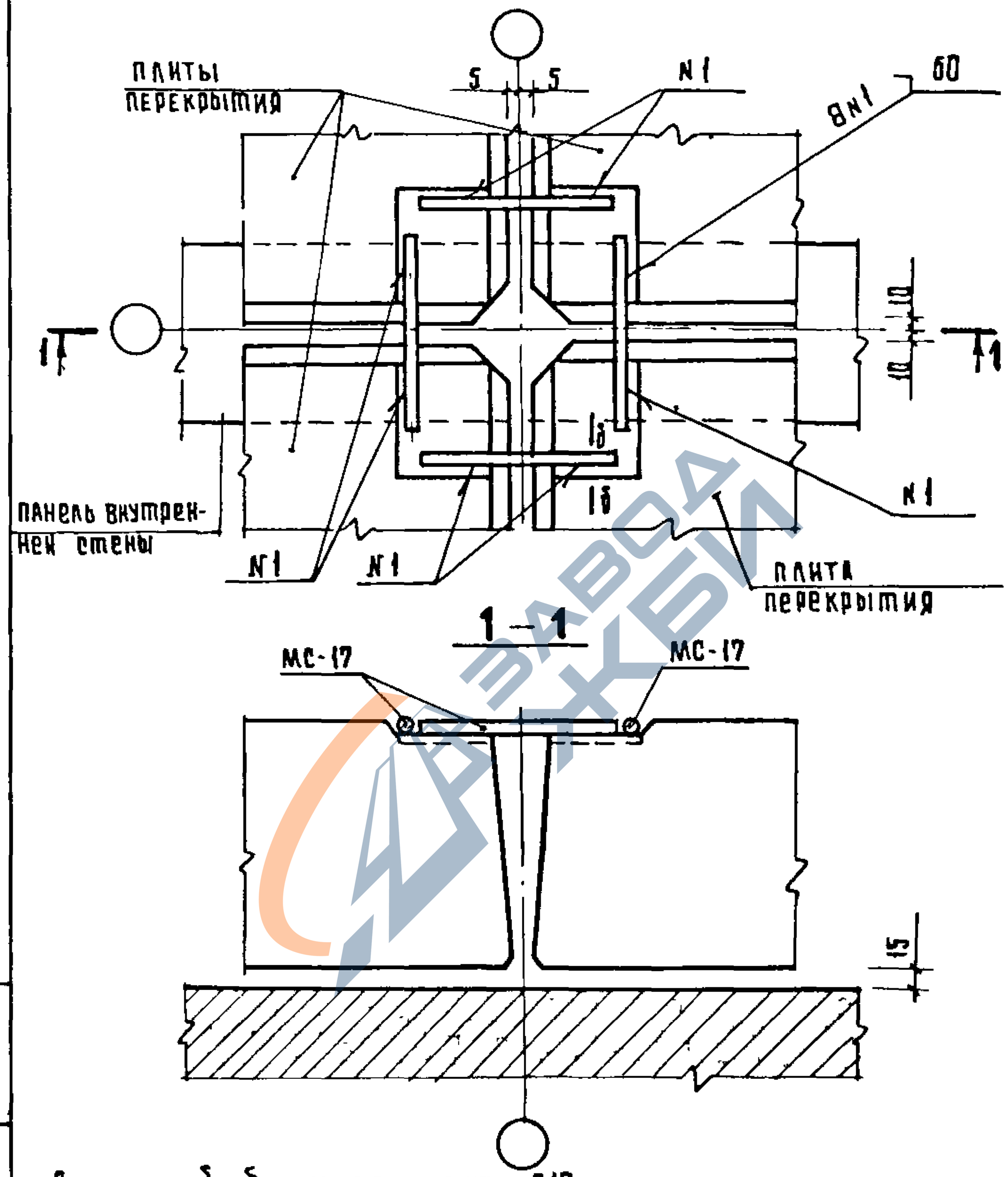

Сечение б-б см документ 017
Спецификацию см. Документ 108 лист 15

				1.090.1-1 9-1 049		
нач отд	Волынский					
н.контр	Кашелкина					
гл.констр	Шац					
ГИП	Кочин			Узел 45	стадия: Р; лист: ; листов: 1	
рук гр	Леонтьева					
провер	Шанаурова					
разраб	Леонтьева				ЦНИИЭП торгово-бытовых зданий и туристских комплексов	

Копировал Гаврилина 19266 1/9 Формат А4

https://zavodjbi.com/

https://zavodjbi.com/

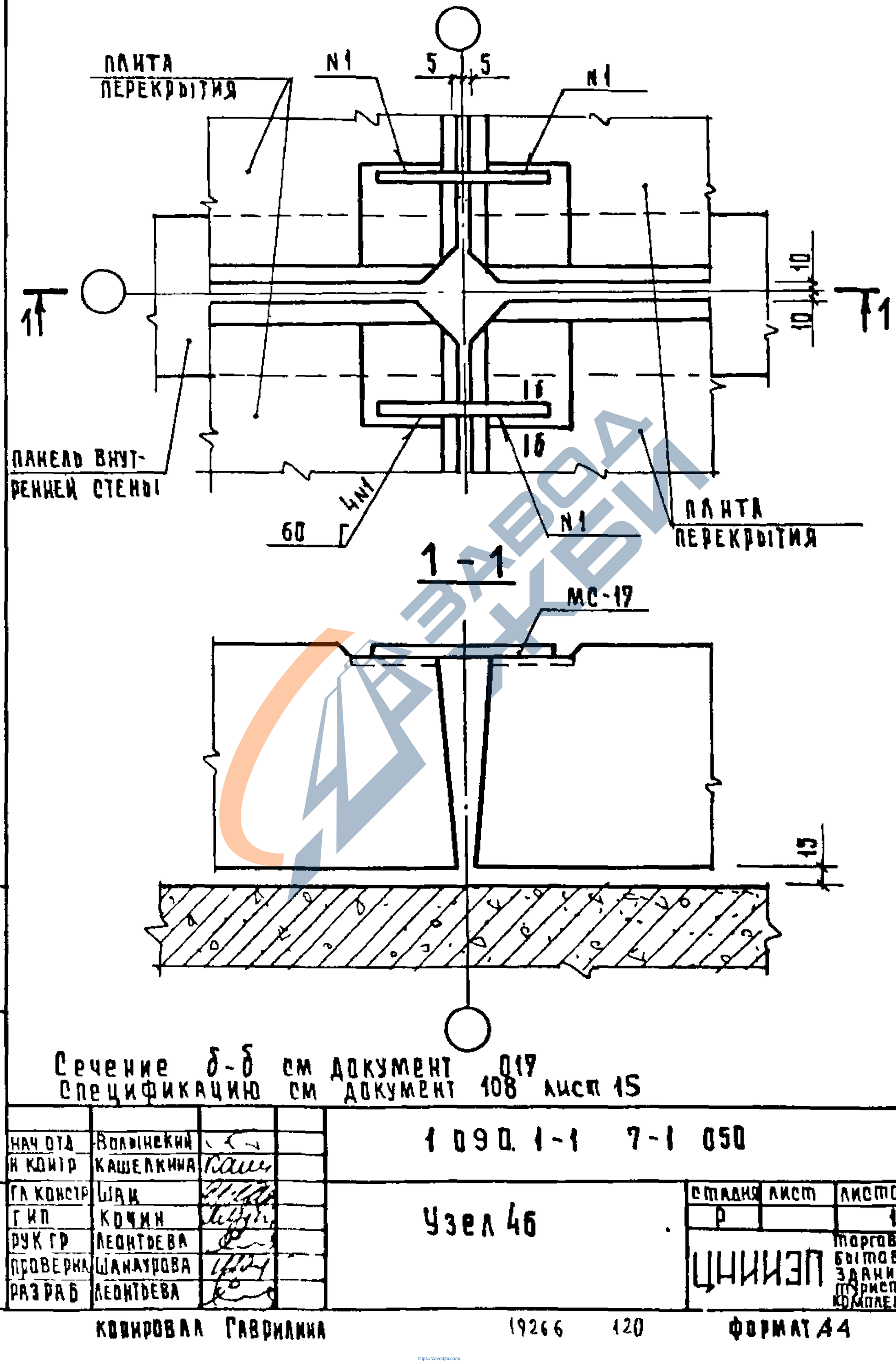

Сечение б-б см документ 017
Спецификацию см документ 108 лист 15

				1090.1-1 7-1 050		
нач отд	Волынский					
н контр	Кашелкина					
гл констр	Шах					
гип	Кочин			Узел 46	стадия: Р; лист: ; листов: 1	
рук гр	Леонтьева					
проверил	Шанаурова				ЦНИИЭП торгово-бытовых зданий и туристских комплексов	
разраб	Леонтьева					

инв № подл | подпись и дата | взам инв №

Копировал Гаврилина 19266 120 Формат А4

https://zavodjbi.com/

https://zavodjbi.com/

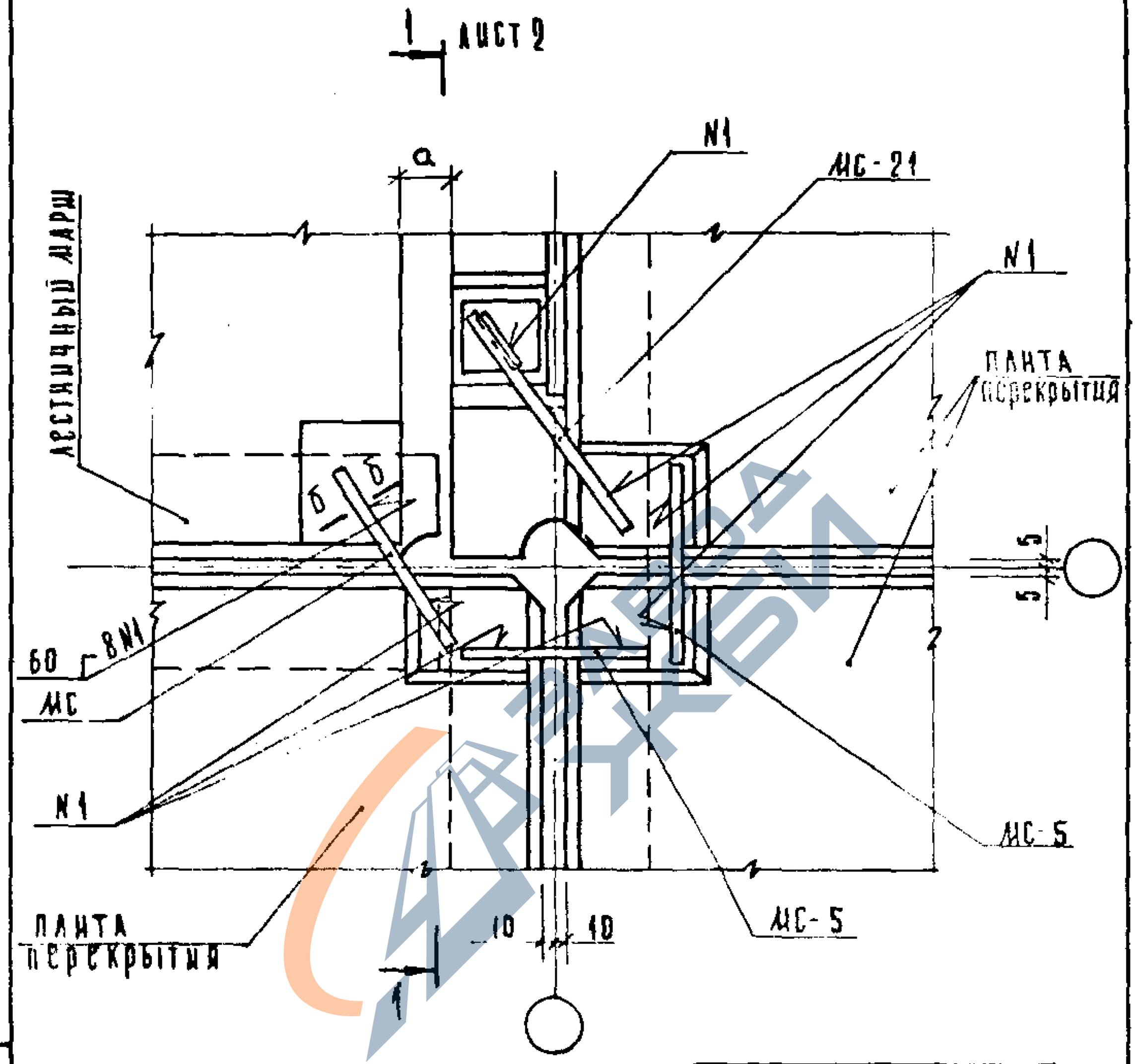

Сечение б-б см документ 017
Спецификацию см документ 108 лист 15

Узел	а, мм	МС
47	40	МС-5
48	110	МС-9

Гл. отд.	Волынский		1.090.1-1 7-1 051
Контр.	Присорев		
ГИП	Кочин		Узлы 47, 48

Стадия	Лист	Листов
Р	1	2

ЦНИИЭП торгово-бытовых

https://zavodjbi.com/

https://zavodjbi.com/

1—1 повернуто

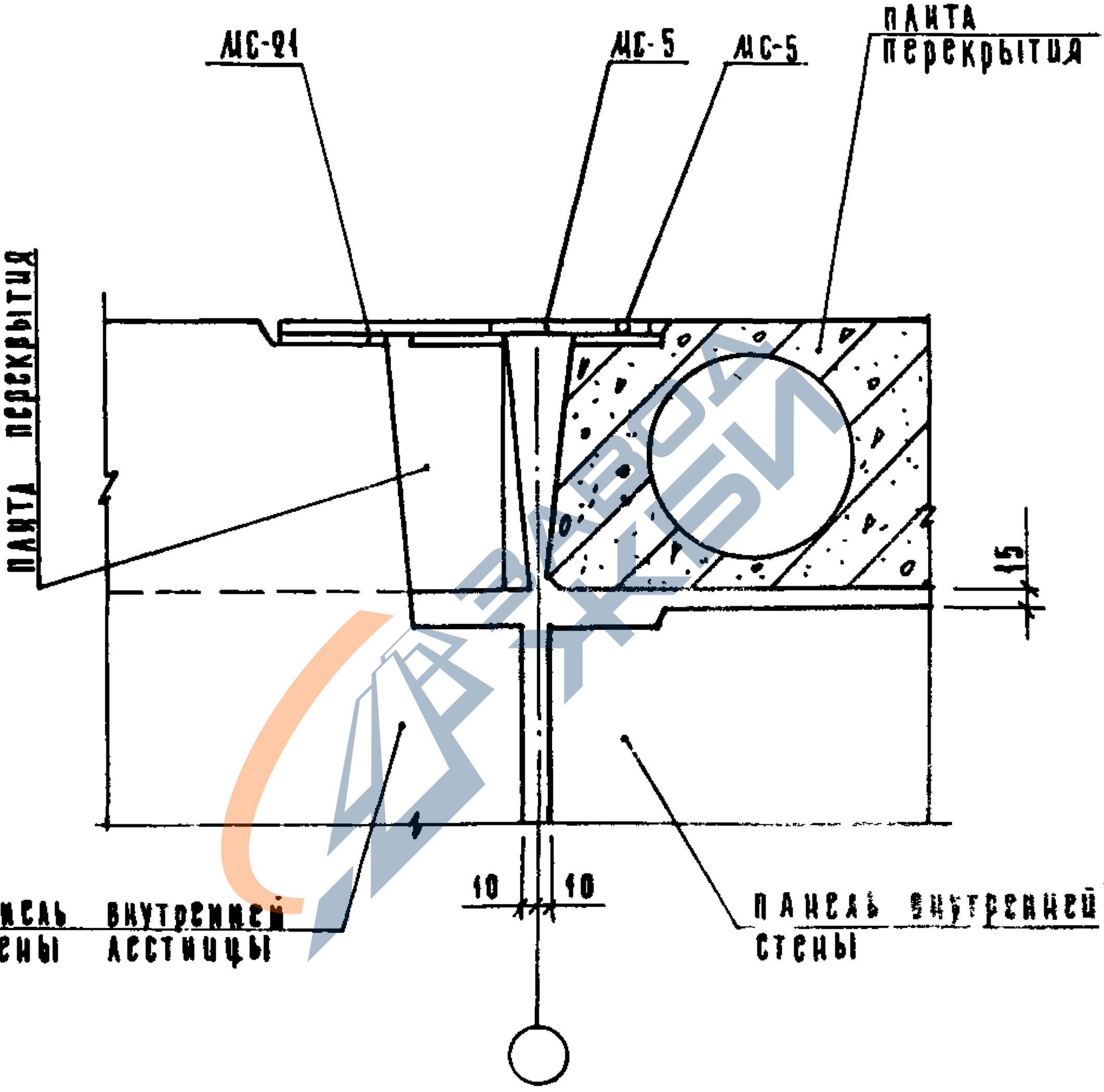

Инв.№ подл. | Подпись и дата | Взам.инв.№

1.090 1-1 7-1 051

Лист 2

Копировал Козлова 19266 122 Формат А4

https://zavodjbi.com/

https://zavodjbi.com/

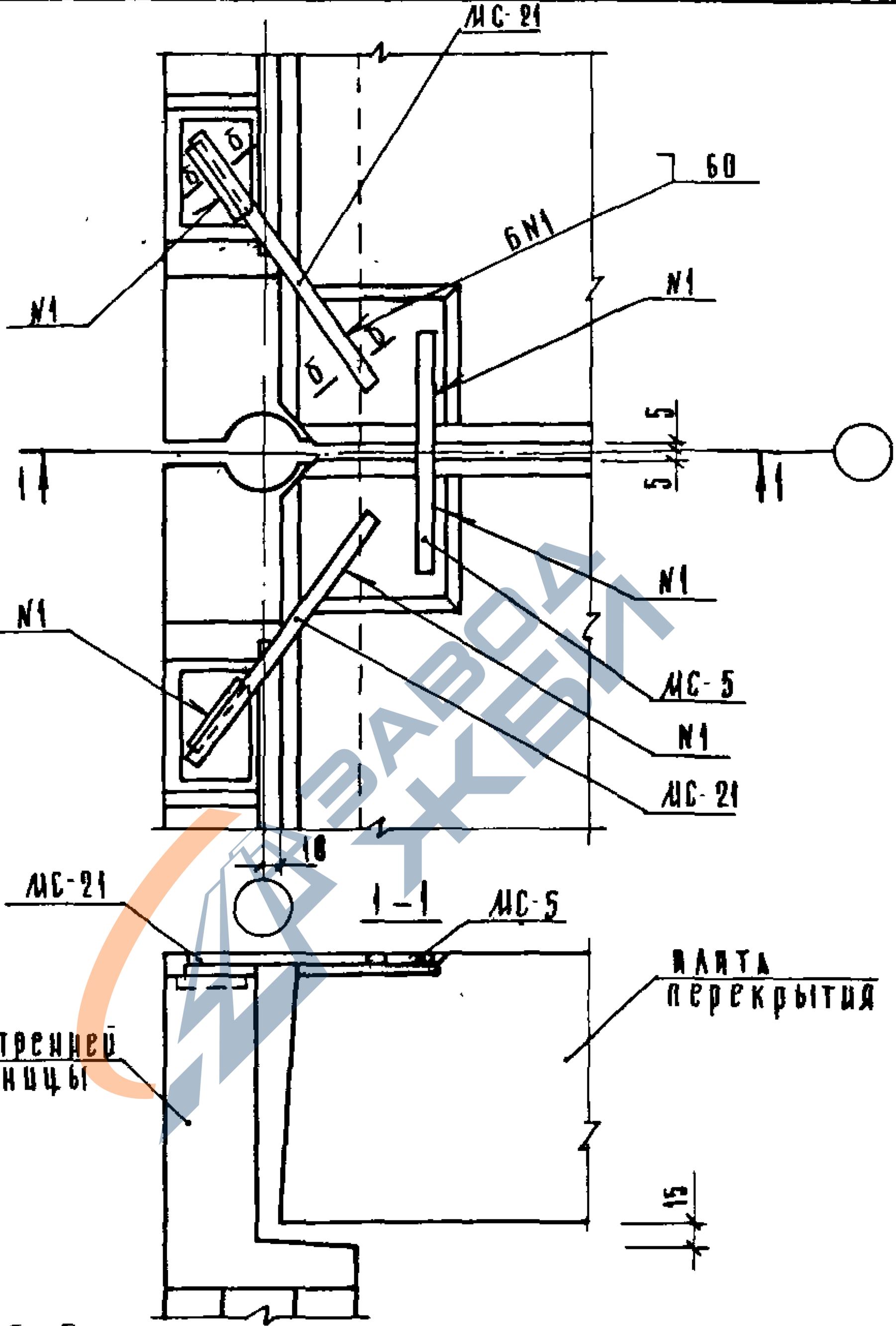

Сечение б-б см. документ 017
Спецификацию см документ 108 лист 16

				1.090.1-1 7-1 052		
Начота	Волынский					
Н контр	Пригорев					
Гл конст	Шац			Узел 49	Стадия: Р	Лист:	Листов: 1
ГИП	Шанаурова				ЦНИИЭП торгово-бытовых зданий и туристских комплексов	
Пробер	Кочин					
Разраб	Соколова					

Копировал Козлова 1926 123 Формат А4

https://zavodjbi.com/

https://zavodjbi.com/

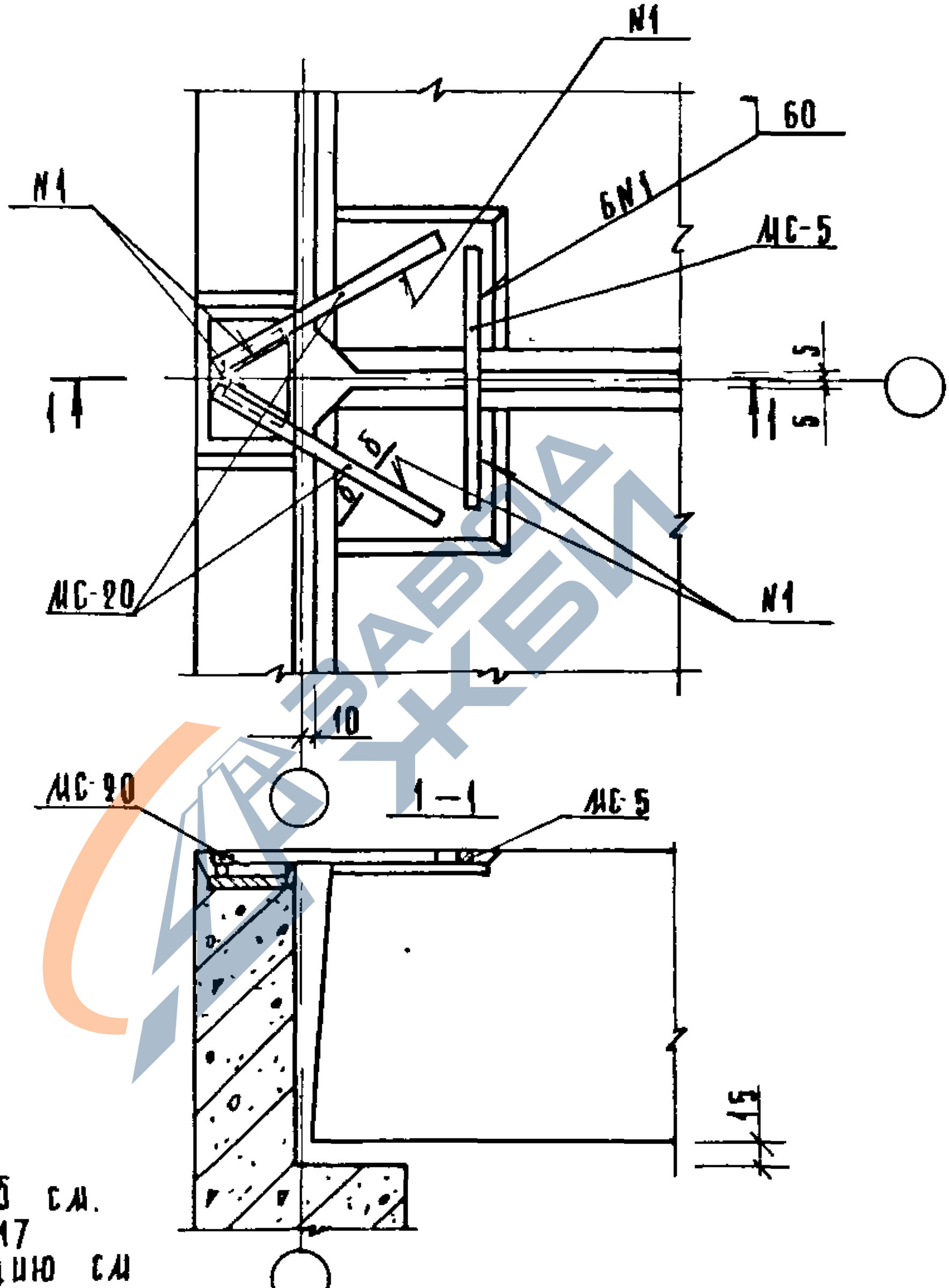

Сечение б-б см.
документ 017
Спецификацию см
документ 108 лист 16.

				1.090 1-1 7-1 053		
Нач отд	Волынский					
Н контр	Пригорев					
Гл конст	Щац					
ГИП	Шанаурова			Узел 50	Стадия: Р; Лист: ; Листов: 1	
Провер	Кочин				ЦНИИЭП торгово-бытовых зданий и туристских комплексов	
Разраб	Соколова					

Инв № подл. | Подпись и дата | Взам. инв. №

Копировал Козлова 19266 124 Формат А4

https://zavodjbi.com/

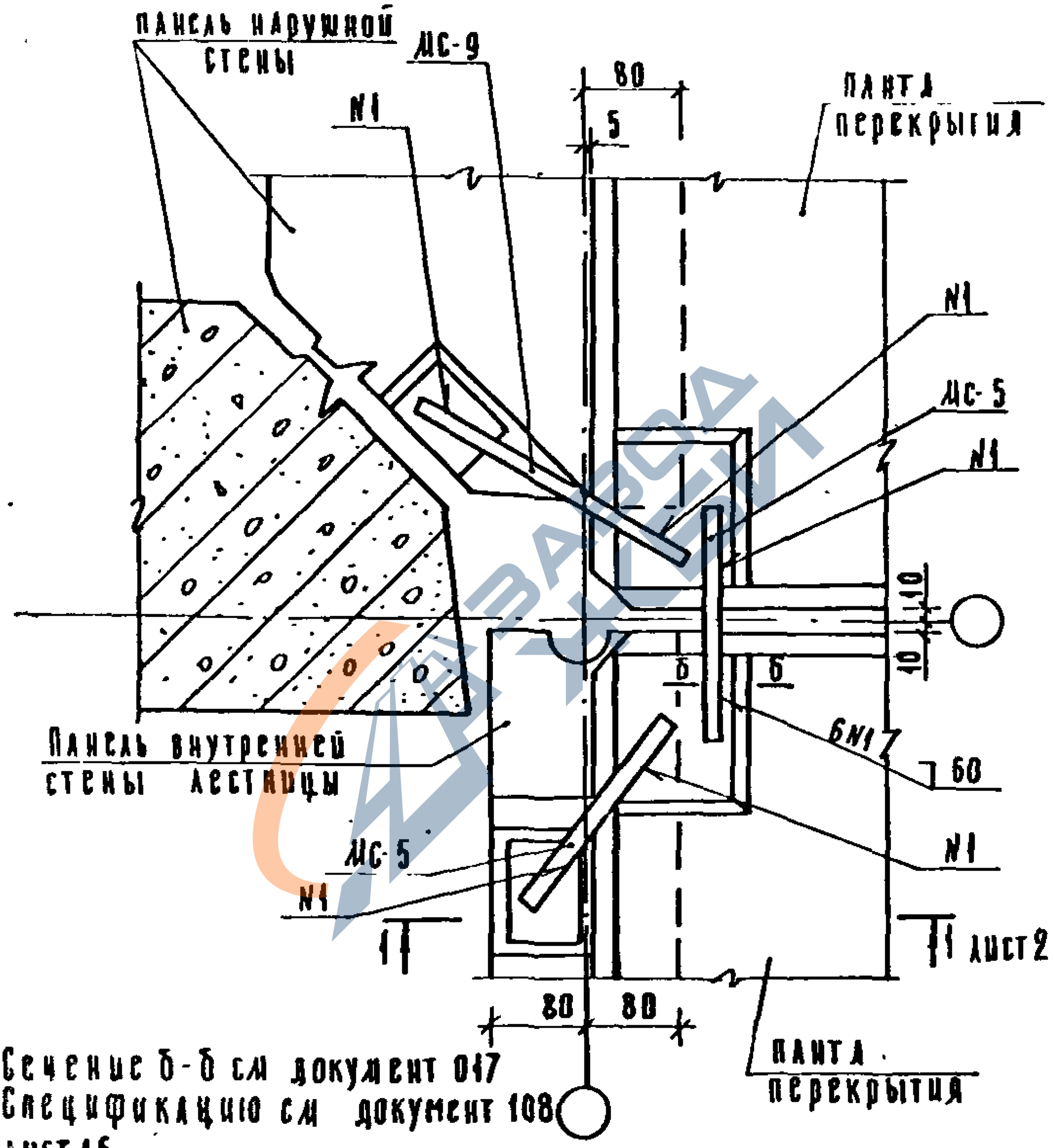

Сечение б-б см документ 017
Спецификацию см документ 108 лист 15.

Нач отд.	Волынский			1.090.1-17-1 054
Контр	Лакеева			Узел 51 л
Гл конст	Шац			Стадия Р · Лист 1 · Листов 2
Гл В	Пригорев			ЦНИИЭП торгово-бытовых зданий и туристских комплексов
Провер	Колдашева			
Разраб	Сапвина			

https://zavodjbi.com/

1 – 1

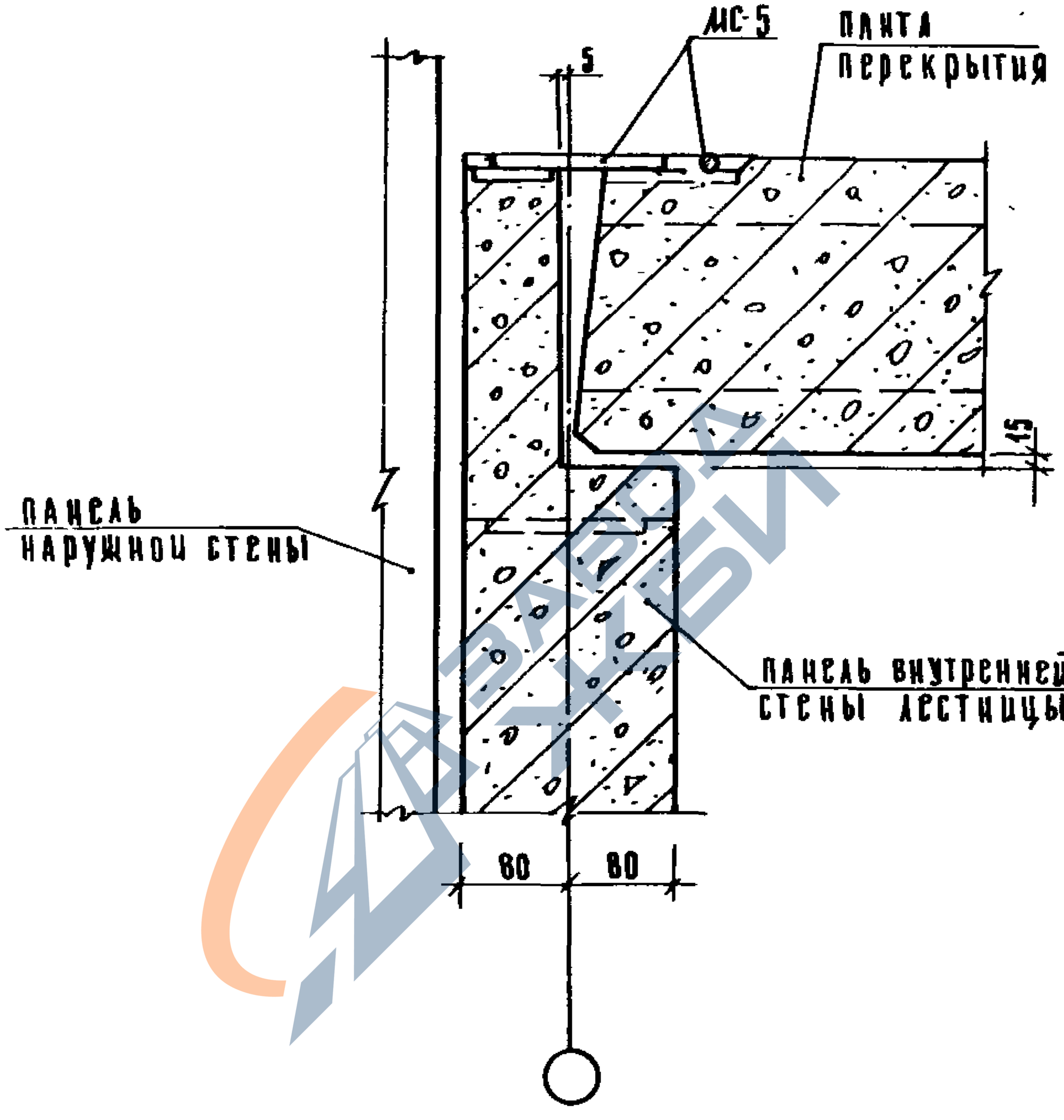

Инв.№ подл. | Подпись и дата | Взам.инв.№

https://zavodjbi.com/

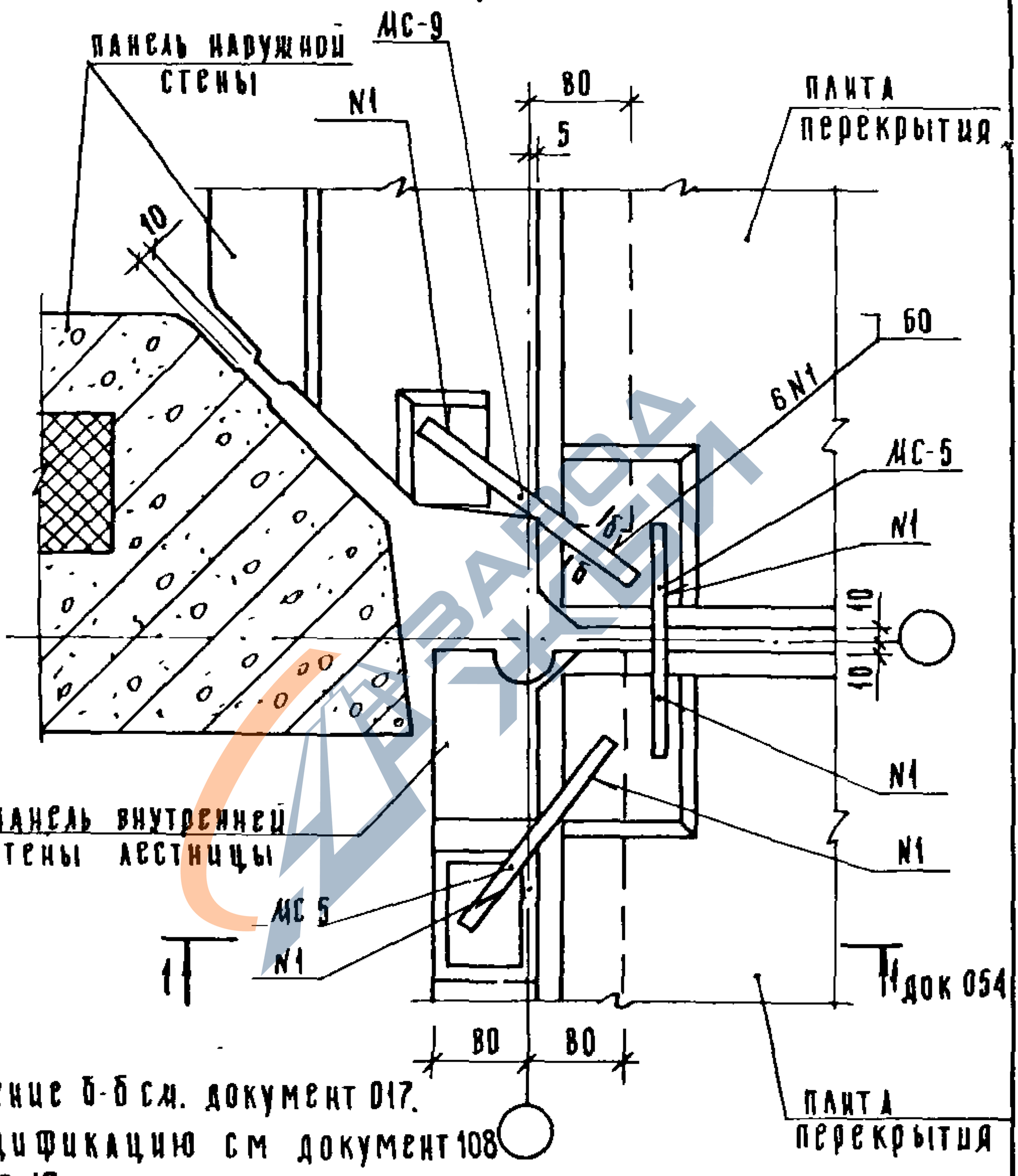

Сечение б-б см. документ 017.
Спецификацию см документ 108 лист 17.

Нач отд	Волынский		1.090.1-1 7-1 055	
Н контр	Лакеева		Узел 51т	Стадия Р / Лист / Листов 1
Гл констр	Шац			ЦНИИЭП торгово-бытовых зданий и туристских комплексов
Гип	Пригорев			
Провер	Никонорова			
Разраб	Саивина			

Копировал Козлова 19266 127 Формат А4

https://zavodjbi.com/

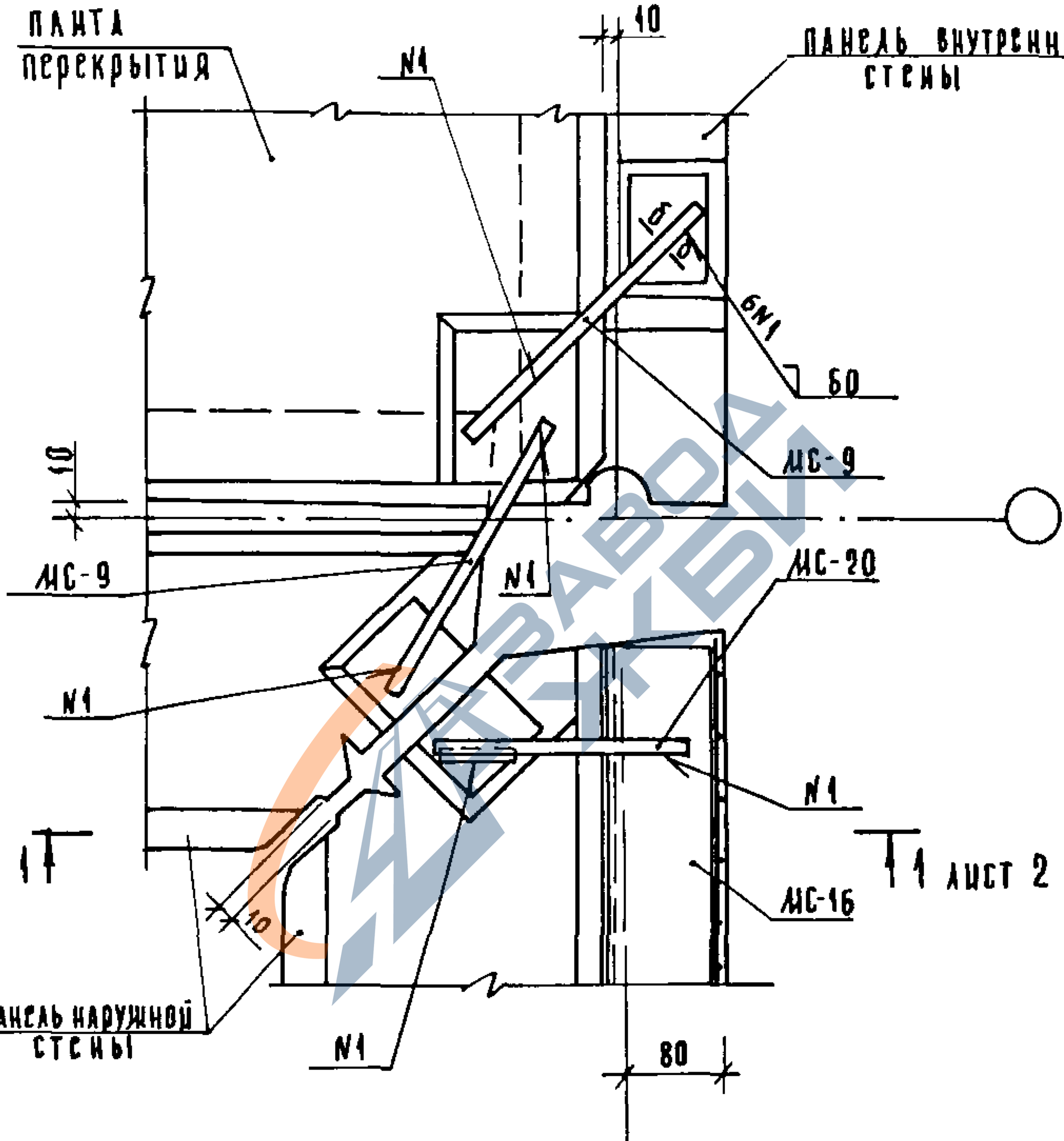

Сечение б-б см документ 017

Спецификацию см документ 108 лист 17.

Инв N подл.	Подпись и дата	Взам. инв. N			1.090.1-17-1 056		
			Нач. отд.	Волынский			
			Н. контр.	Богданова			
			Гл. констр.	Шац	Узса 52л	Стадия: Р; Лист: 1; Листов: 2	
			ГИП	Пригорев		ЦНИИЭП торгово-бытовых зданий и туристских комплексов	
			Проверил	Никонорова			
			Разраб.	Сацина			

Копцова Козлова 19266 128 Формат А4

https://zavodjbi.com/

https://zavodjbi.com/

1 - 1

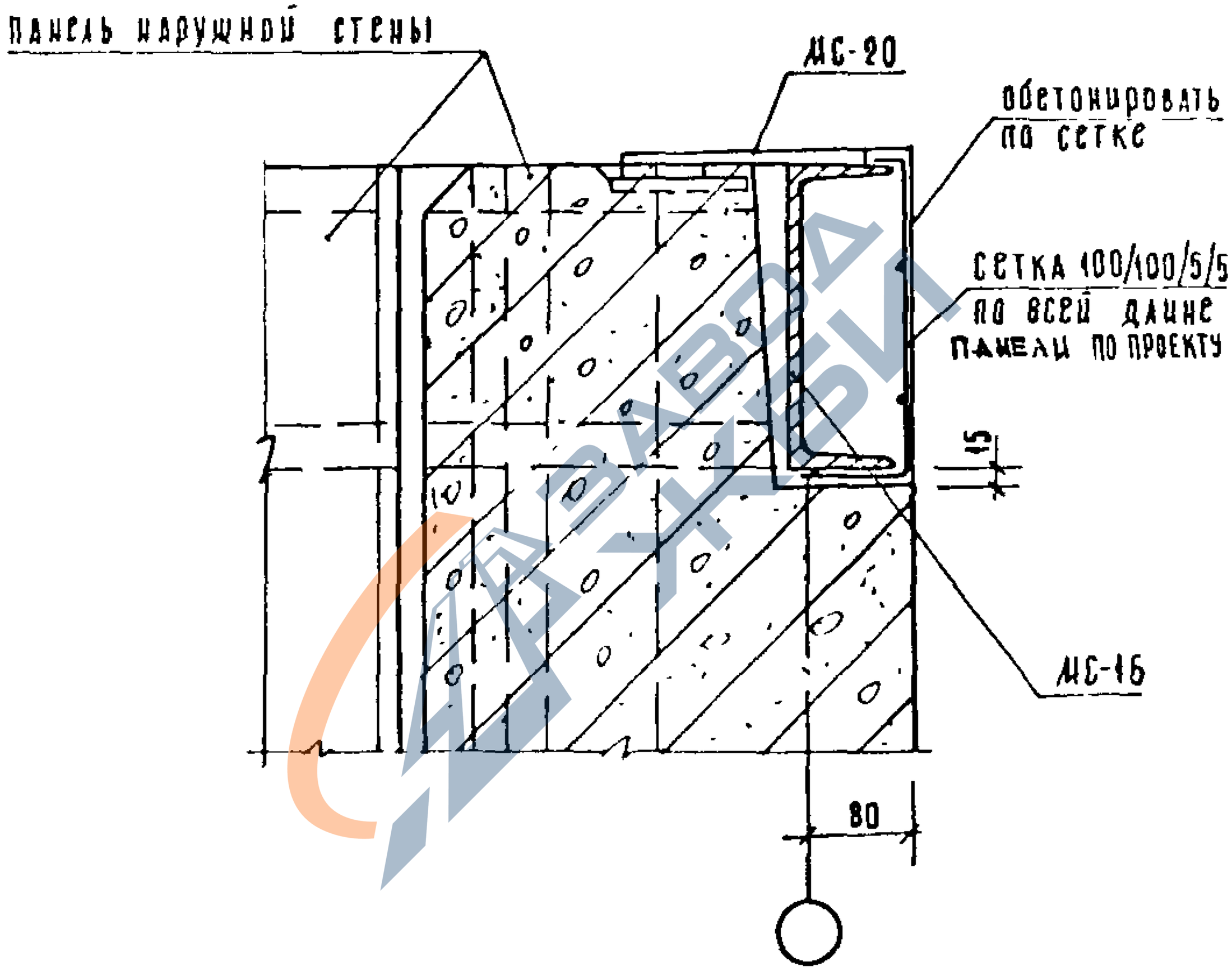

Копировал Козлова 19266 129 Формат А4

https://zavodjbi.com/

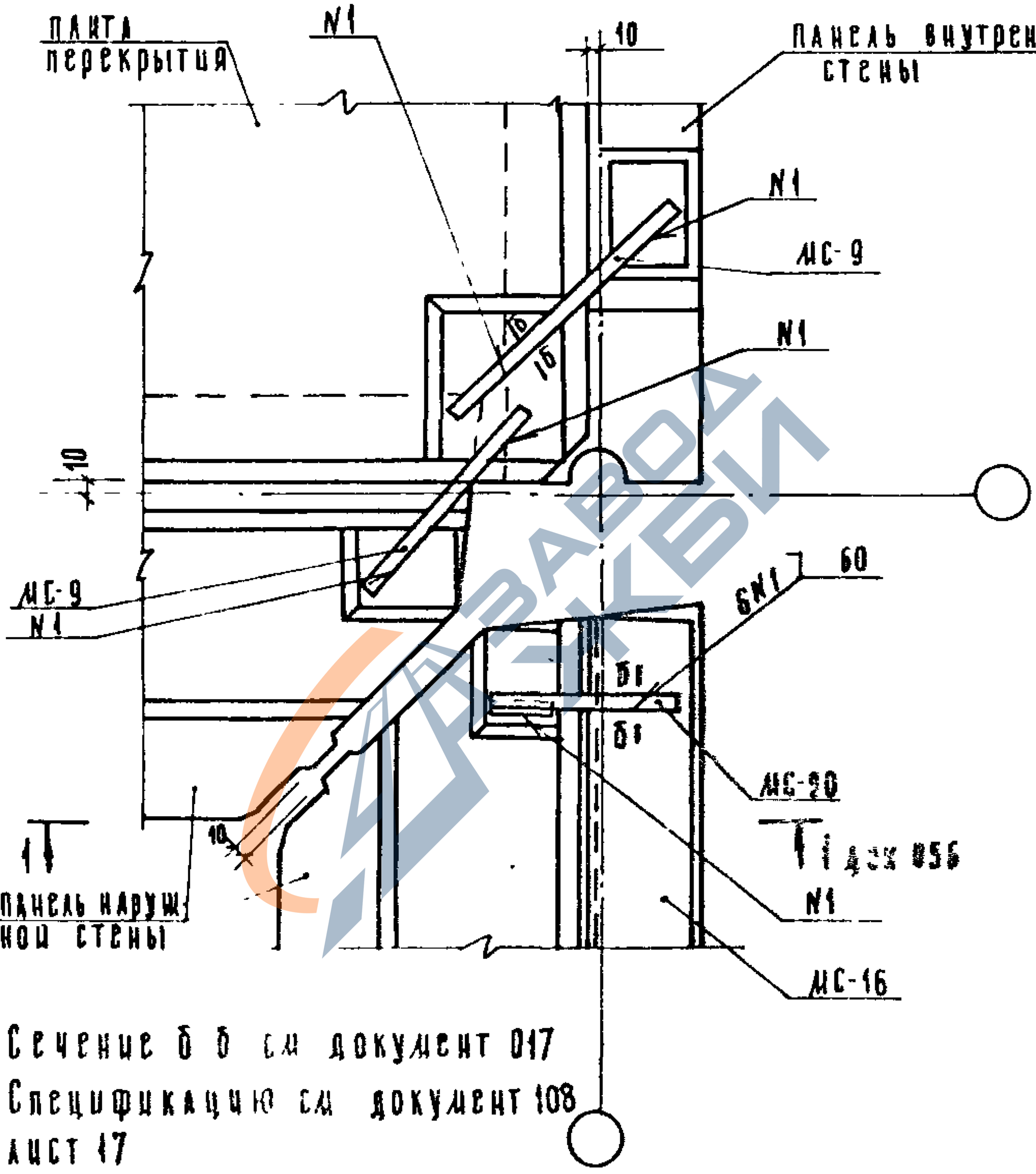

Сечение б б см документ 017

Спецификацию см документ 108 лист 17

Нач отд	Волынский		1.090.1-17-1 057			
Н конт	Богданова		Узел 52т	Стадия	Лист	Листов
Гл конст	Шац			2		1
Гип	Григорев			ЦНИИЭП	Торгово-бытовых зданий и туристских комплексов	
Пров	Владашева					
Разраб	Сальвина					

Инв № подл. | Подпись и дата | Взам инв №

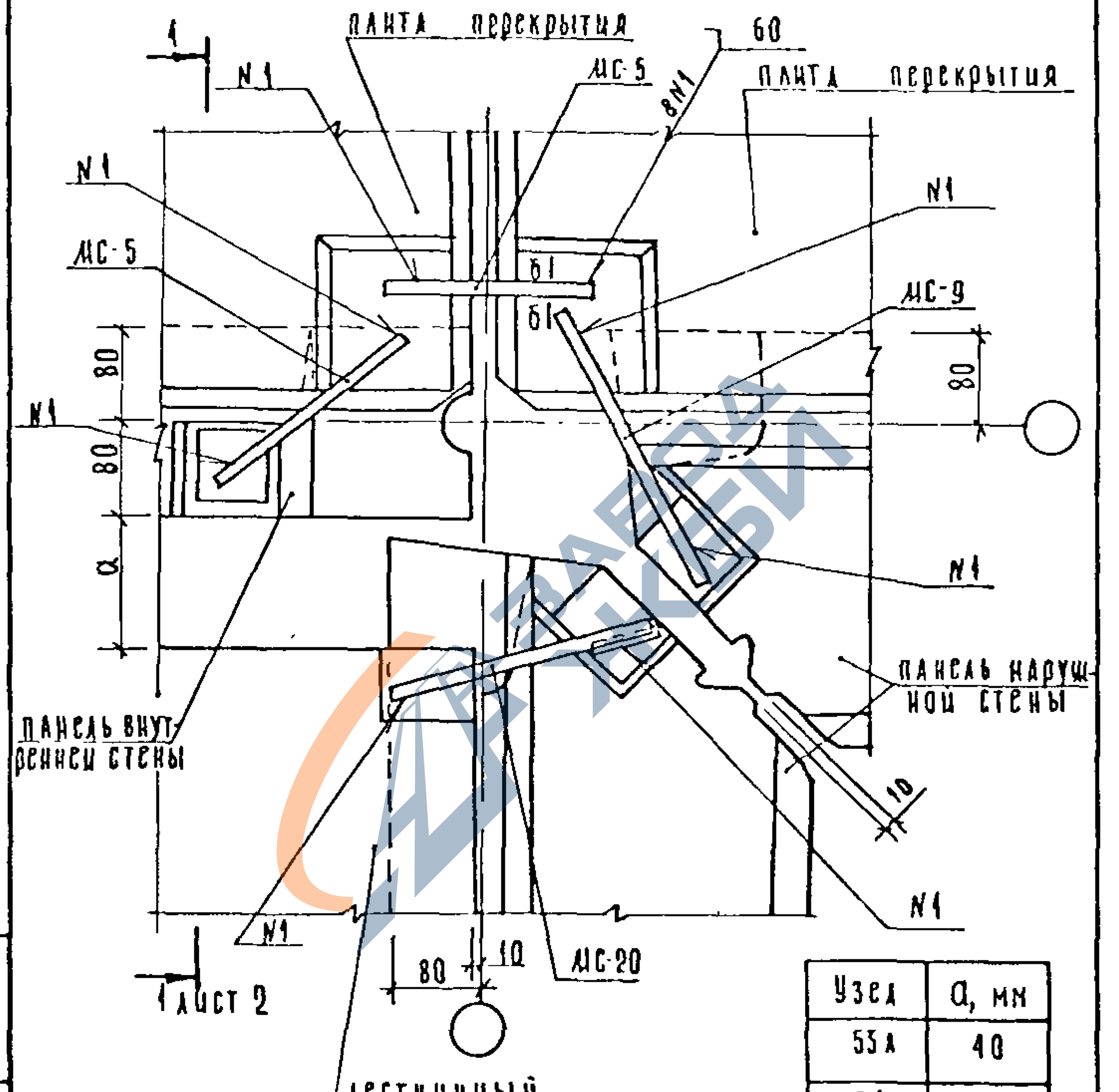

Узел	a, мм
53 л	40
54 л	110

Примечание см. лист 2

Нач отд	Волынский		
Н контр	Лакеева		
Гл констр	Шац		
ГИП	Пригорев		
Пров	Никонорова		
Разраб	Богданова		

1.090.1-17-1 058

УЗЛЫ 53л, 54л

Стадия	Лист	Листов
Р	1	2

ЦНИИЭП торгово-бытовых зданий и туристских комплексов

Копировал Козлова 19266 131 Формат А4

https://zavodjbi.com/

1 — 1

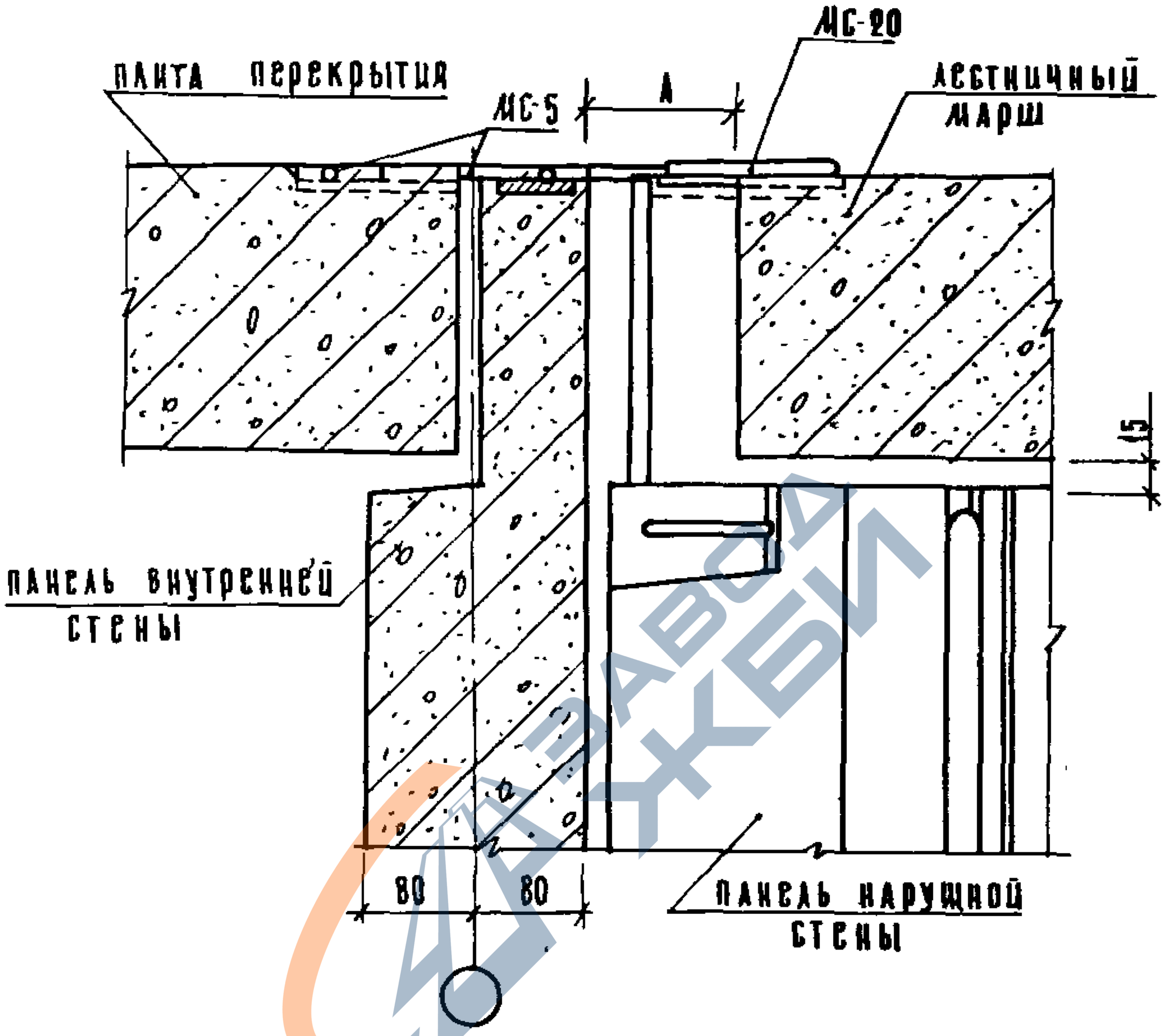

Спецификацию см документ 108 лист 18.
Сечение Б - Б см. документ 017.

https://zavodjbi.com/

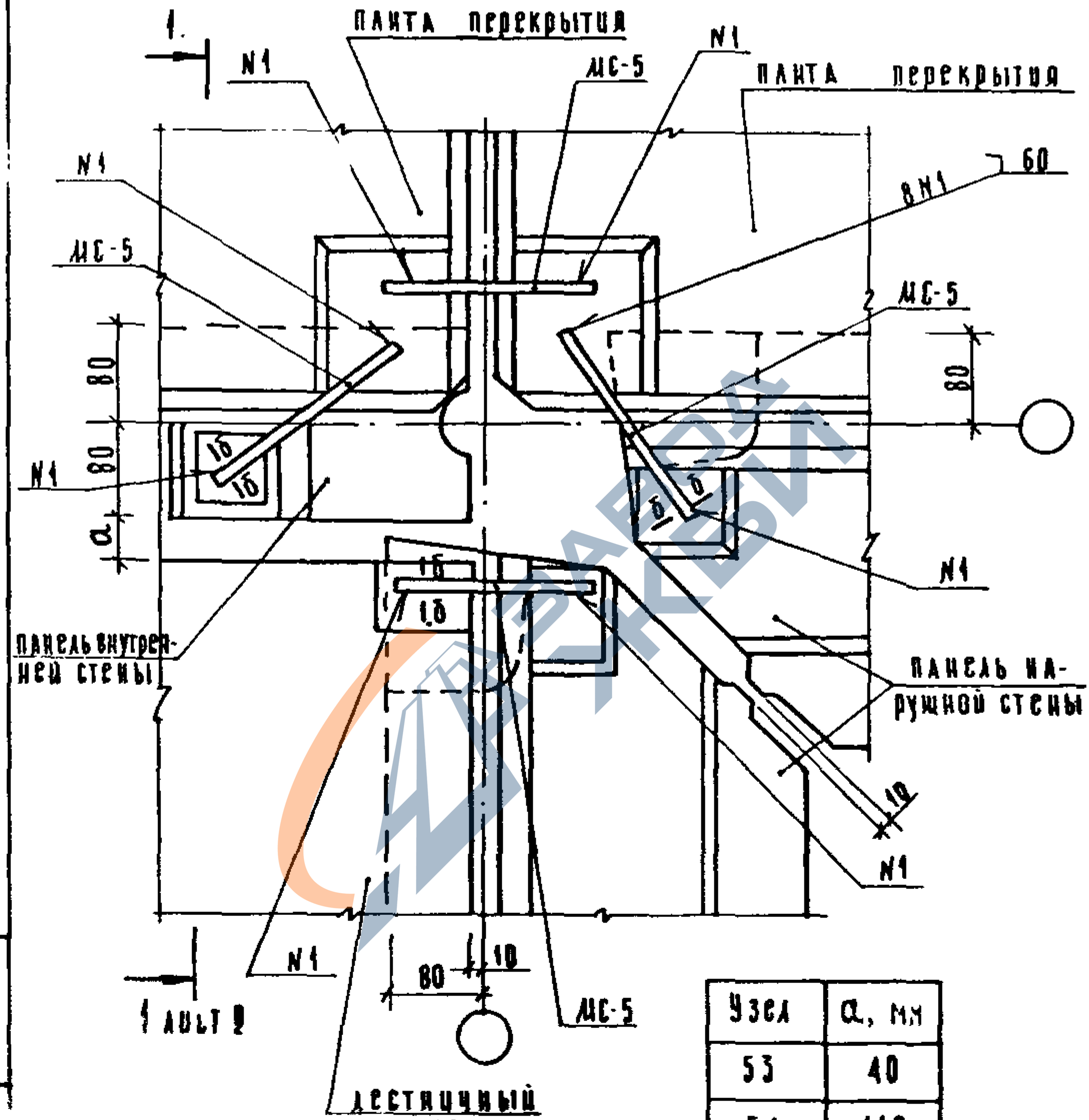

Узел	а, мм
53	40
54	110

Примечание см лист 2

...отд	Волынский		
...нтр	Сливина		
...инстр	Шац		
	Григорев		
	Кондашева		
...ровер	Богданова		

1.090.1-17-1 059

Узлы 53т, 54т

Стадия	Лист	Листов
Р	1	2

ЦНИИЗП Торгово бытовых зданий и туристских комплексов

Копировал Козлова 19266 133 Формат А4

https://zavodjbi.com/

1 — 1

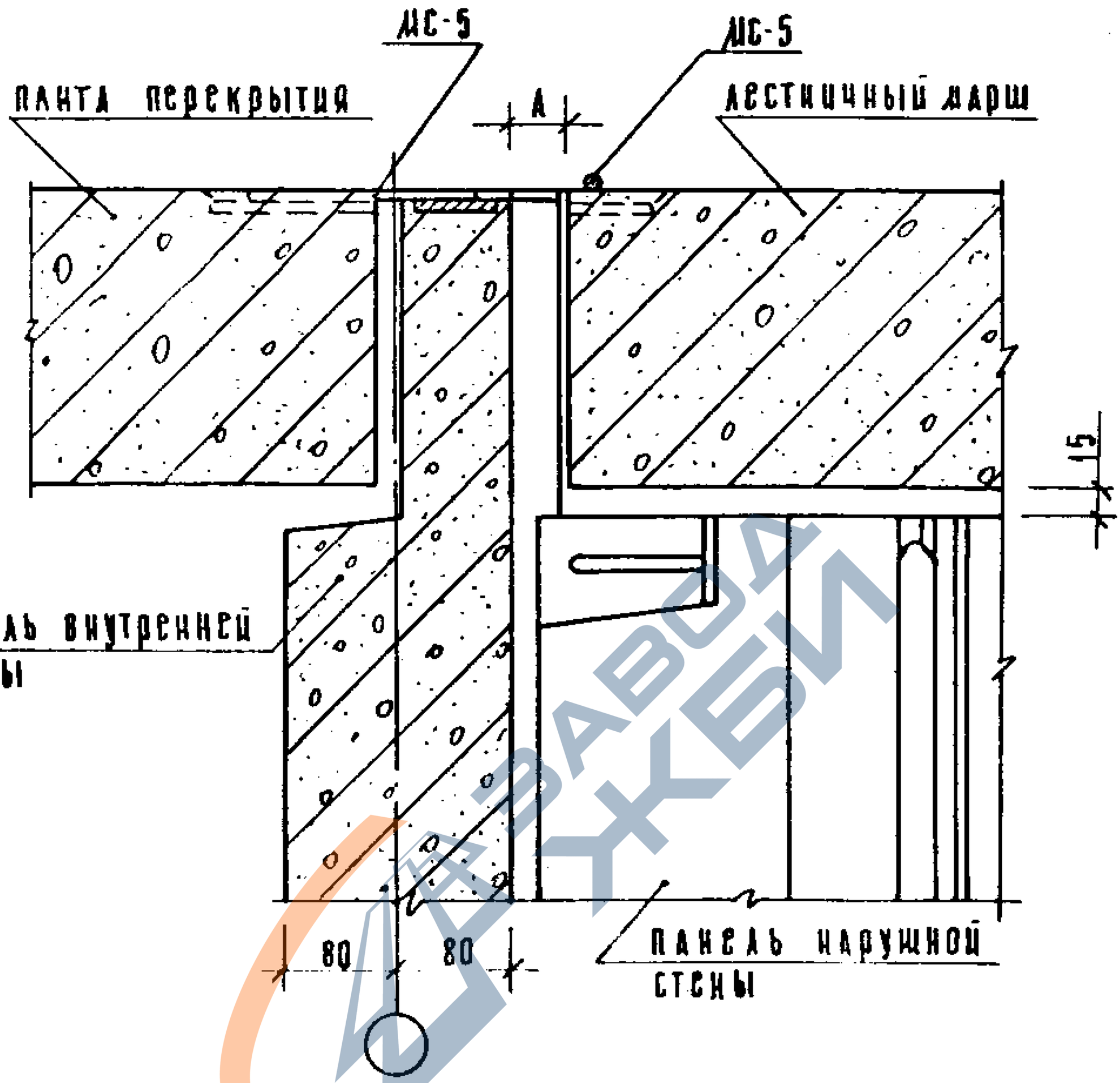

Спецификацию см. документ 108 листы 18, 19.
Сечение Б-Б см. документ 017

https://zavodjbi.com/

https://zavodjbi.com/

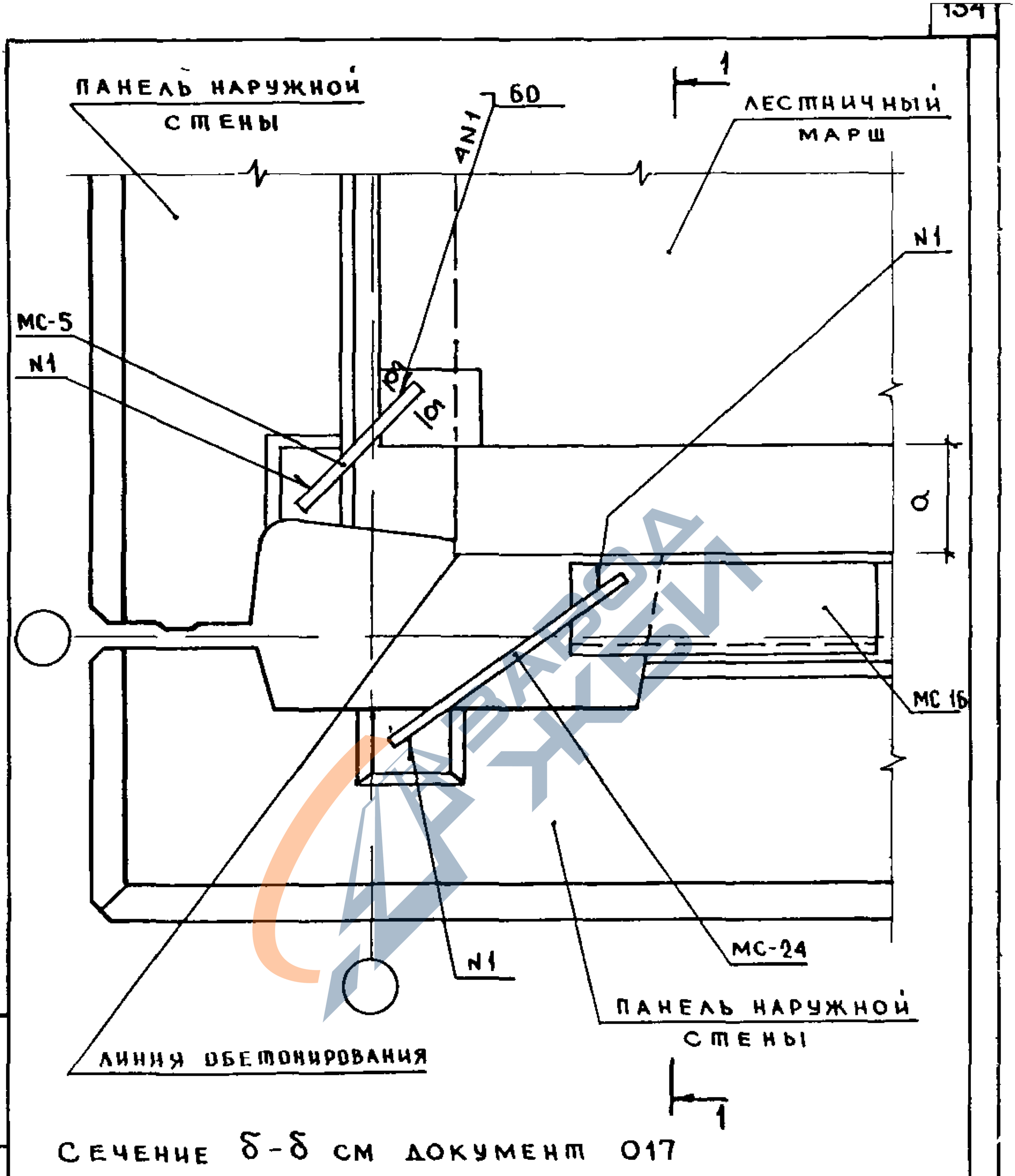

Сечение δ-δ см документ 017

Спецификацию см документ 108 лист 19

Таблицу исполнения см лист 2

				1 090 1-1 7-1 060
Нач отд	Волынский			
Н контр	Соколова			Узлы 55,56
Гл конст	Шац			
Гип	Пригорев			
Провер	Кочин			
Разраб	Кашелкина			

Стадия	Лист	Листов
Р	1	2

ЦНИИЭП торгово бытовых зданий и туристских комплексов

Инв. № подл. | Подп. и дата | Взам. инв. №

https://zavodjbi.com/

https://zavodjbi.com/

1 - 1

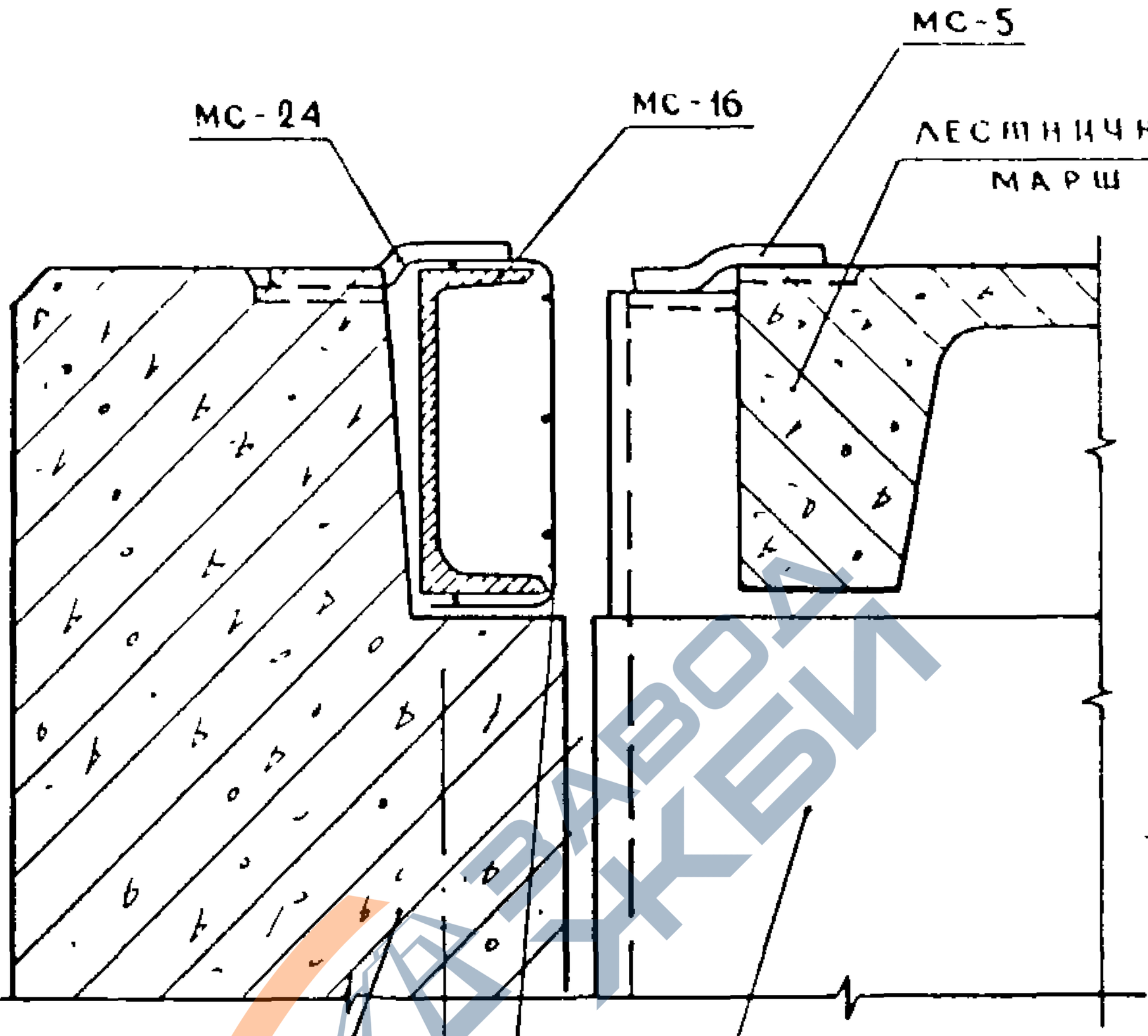

СЕТКА 100/100/5/5
ГОСТ 8478-81 ПО ВСЕЙ ДЛИНЕ ПАНЕЛИ

УЗЕЛ	a, мм
55	40
56	110

Инв. № подл. | Подпись и дата | Взам. инв. №

https://zavodjbi.com/

https://zavodjbi.com/

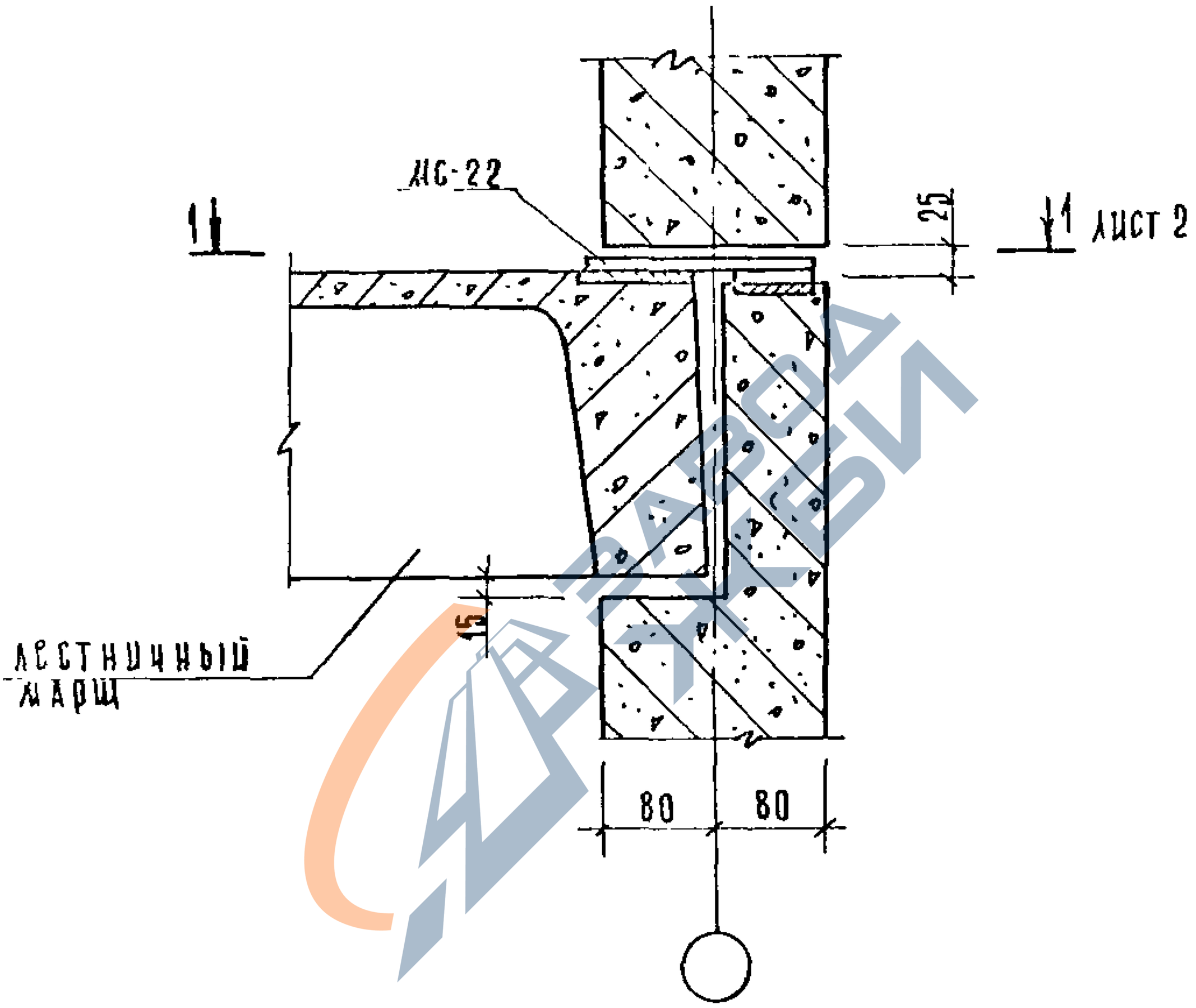

Сечение б-б см документ 017
Спецификацию см документ 108
лист 20

Нач отд	Волынский			1.090 1-1 7-1 061
Контр	Пригорев			
Гл конст	Шац			Узлы 57, 58
Гип	Кочин			
Провер	Шанаурова			
Разраб	Соколова			

Стадия	Лист	Листов
Р	1	2

ЦНИИЭП торгово-бытовых зданий и туристских комплексов

Копировал Козлова 19266 137 Формат А4

https://zavodjbi.com/

https://zavodjbi.com/

1 – 1

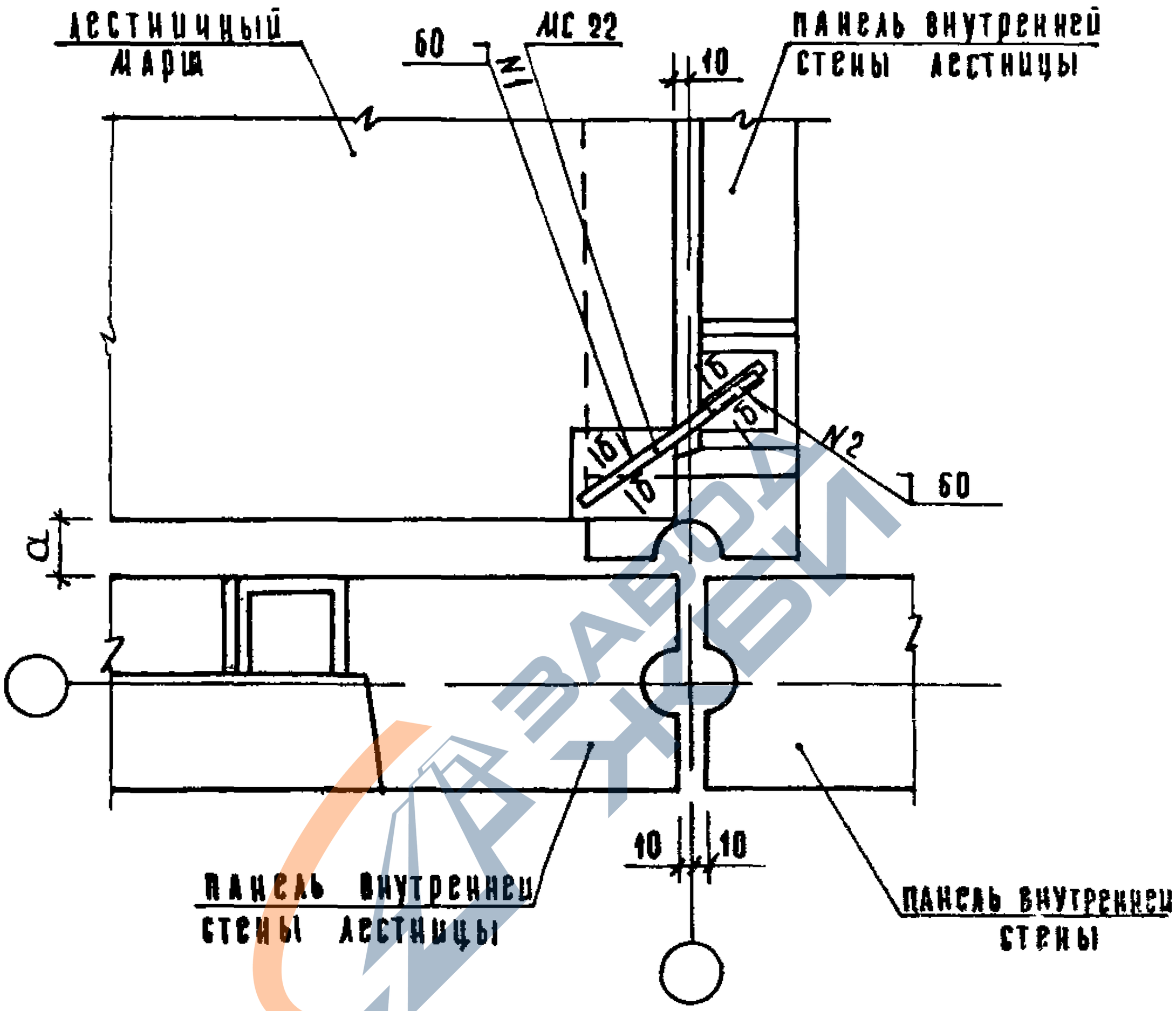

Узел	a, мм
57	40
58	110

Инв. № подл. | Подпись и дата | Взам. инв. №

1090 1-17-1 061

Лист 2

Копировал Козлова 19266 138 Формат А4

https://zavodjbi.com/

https://zavodjbi.com/

Марш лестничный

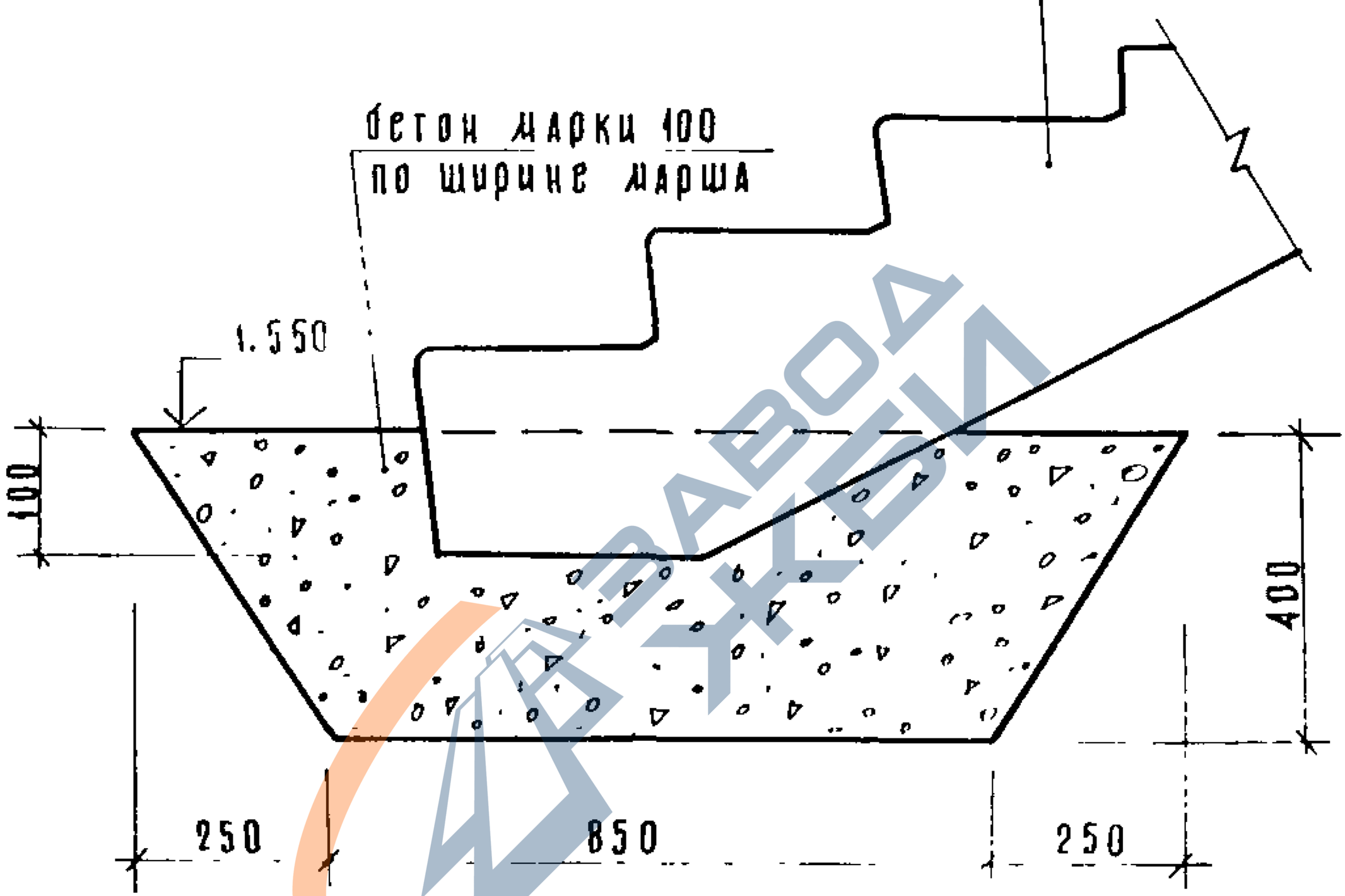

				1.090.1-17-1062		
Нач отд	Волынский					
Н контр	Соколова					
Гл констр	Шац			Узел 59	Стадия: Р	Лист:	Листов: 1
ГИП	Пригорев				ЦНИИЭП торгово-бытовых зданий и туристских комплексов	
Провер	Кочин					
Разраб	Адрианова					

Копировал Козлова 19266 139 Формат А4

https://zavodjbi.com/

https://zavodjbi.com/

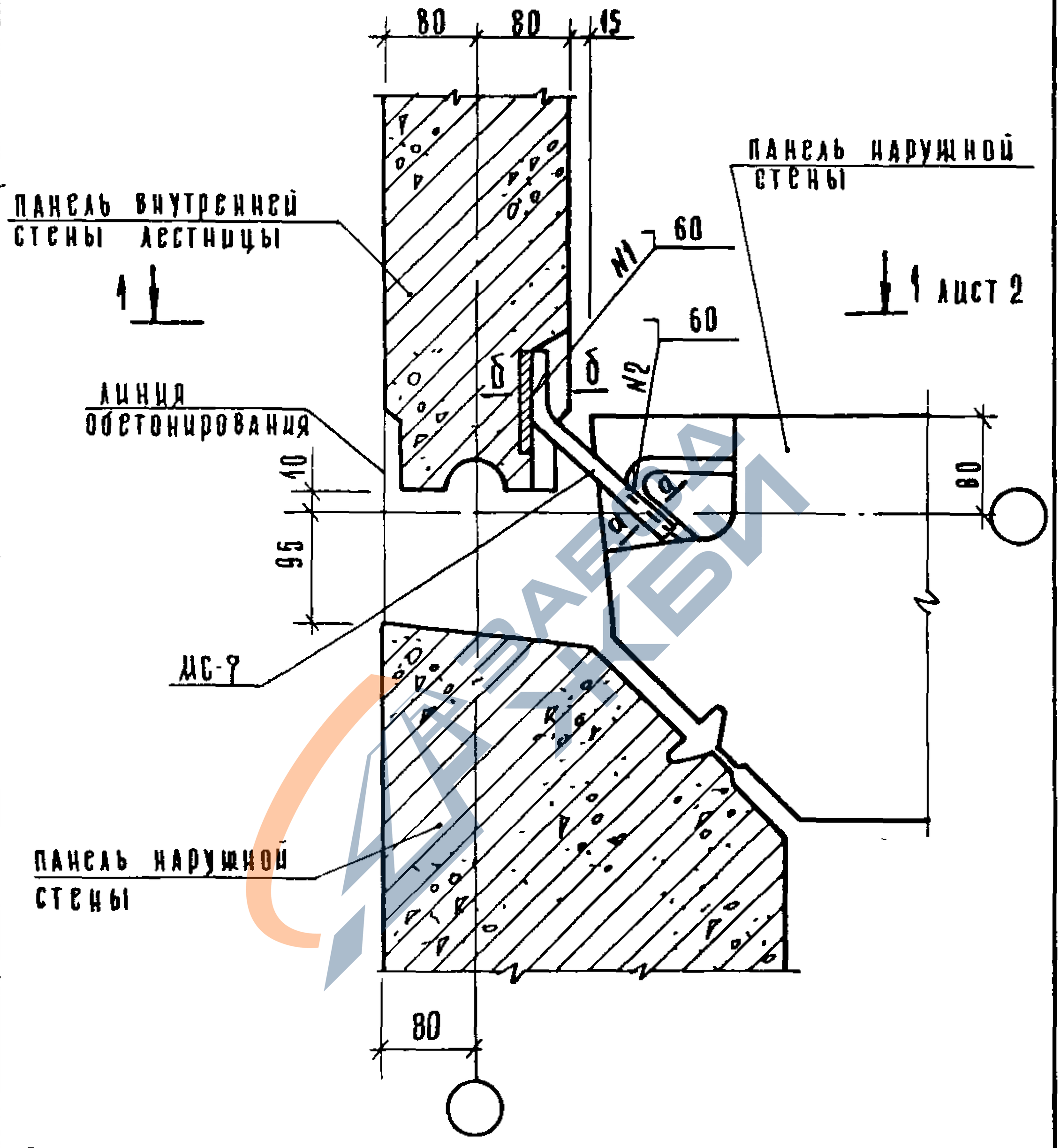

Спецификацию см документ 108 лист 20
Сечения а-а и б-б см документ 017

				1.090.1-17-1 063		
Нач отд	Волынский					
Н контр	Пригорев					
Гл конст	Шац			Узел 60 А	Стадия Р; Лист 1; Листов 2	
ГИП	Кочин					
Пр врр	Шанурова				ЦНИИЭП торгово-бытовых зданий и туристских комплексов	
Разраб	Берлова					

Инв № подл | Подпись и дата | Взам инв №

Копировал Козлова 19266 140 Формат А4

https://zavodjbi.com/

1 – 1

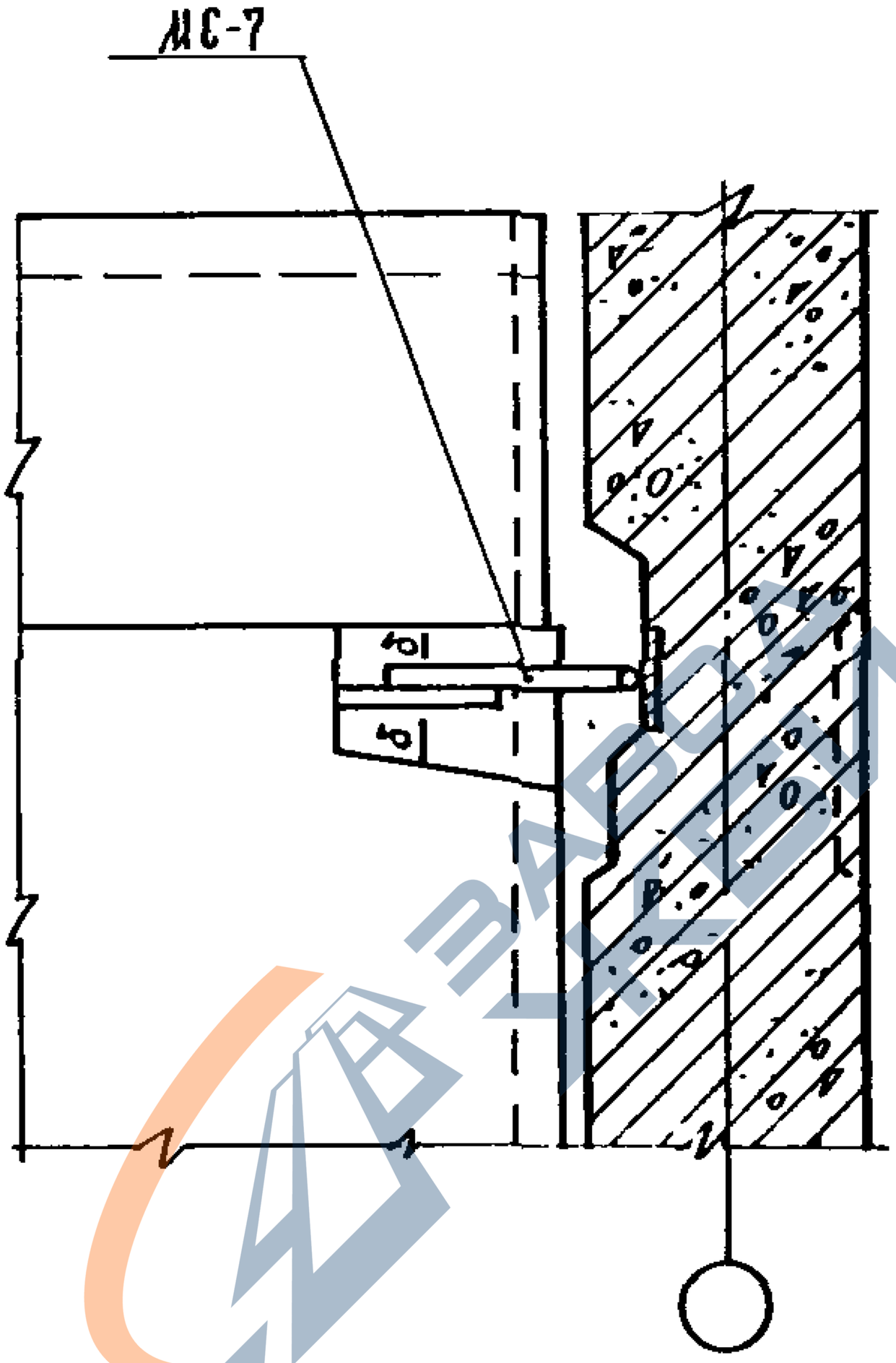

https://zavodjbi.com/

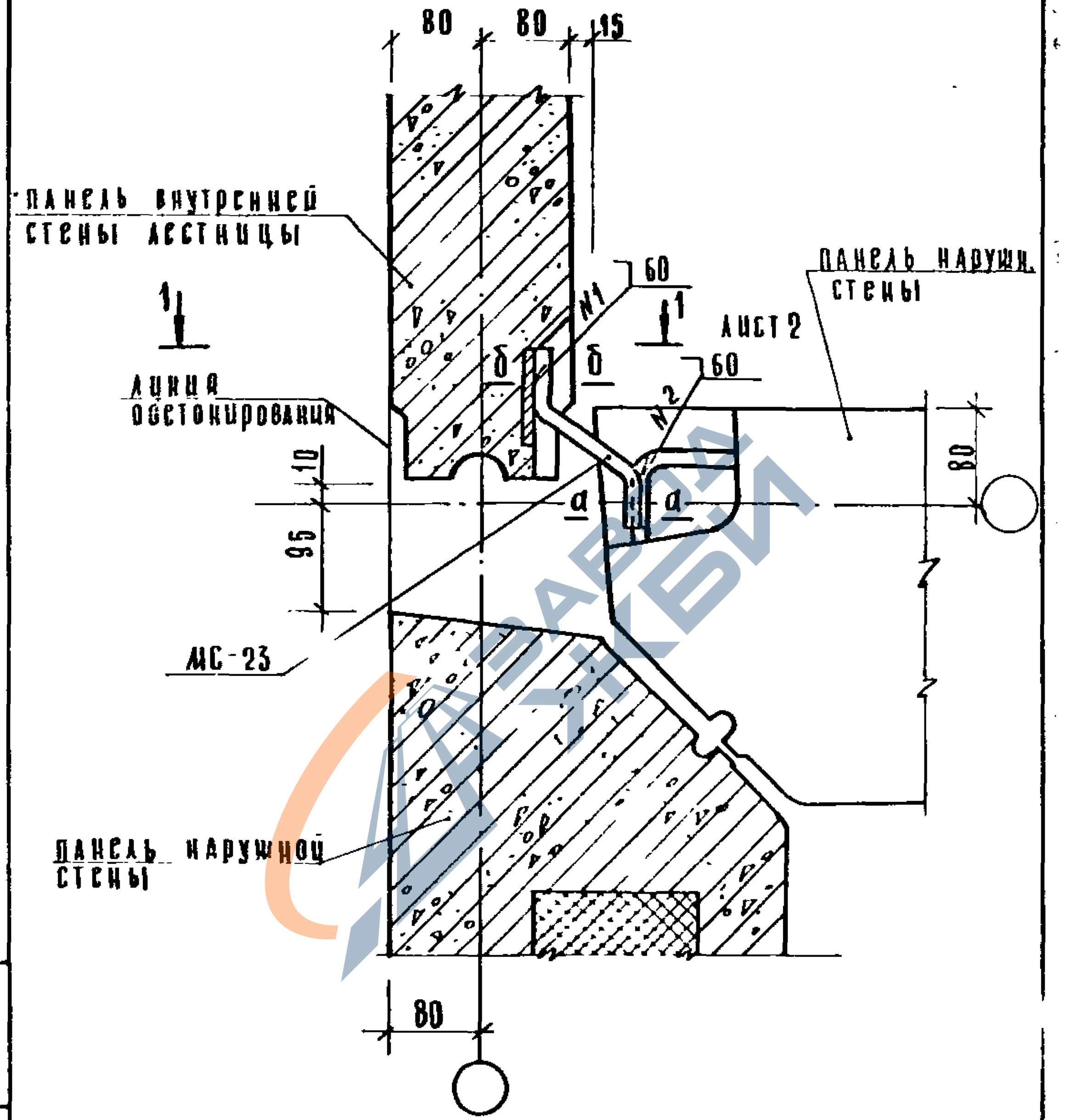

Спецификацию см документ 108 лист 20
Сечения а-а и б-б см. документ 017

Нач отд	Волынский			1.090.1-1 7-1 064
и контр	Пригорев			
Гл конст	Шац			Узел 60т
ГИП	Кочин			
Провер	Шанаурова			
Разраб	Берлова			

Стадия	Лист	Листов
Р	1	2

ЦНИИЭП торгово-бытовых зданий

Подпись и дата

Инв. № подл. | Взам. инв. №

Заказ 19266 Формат А4

https://zavodjbi.com/

1 - 1

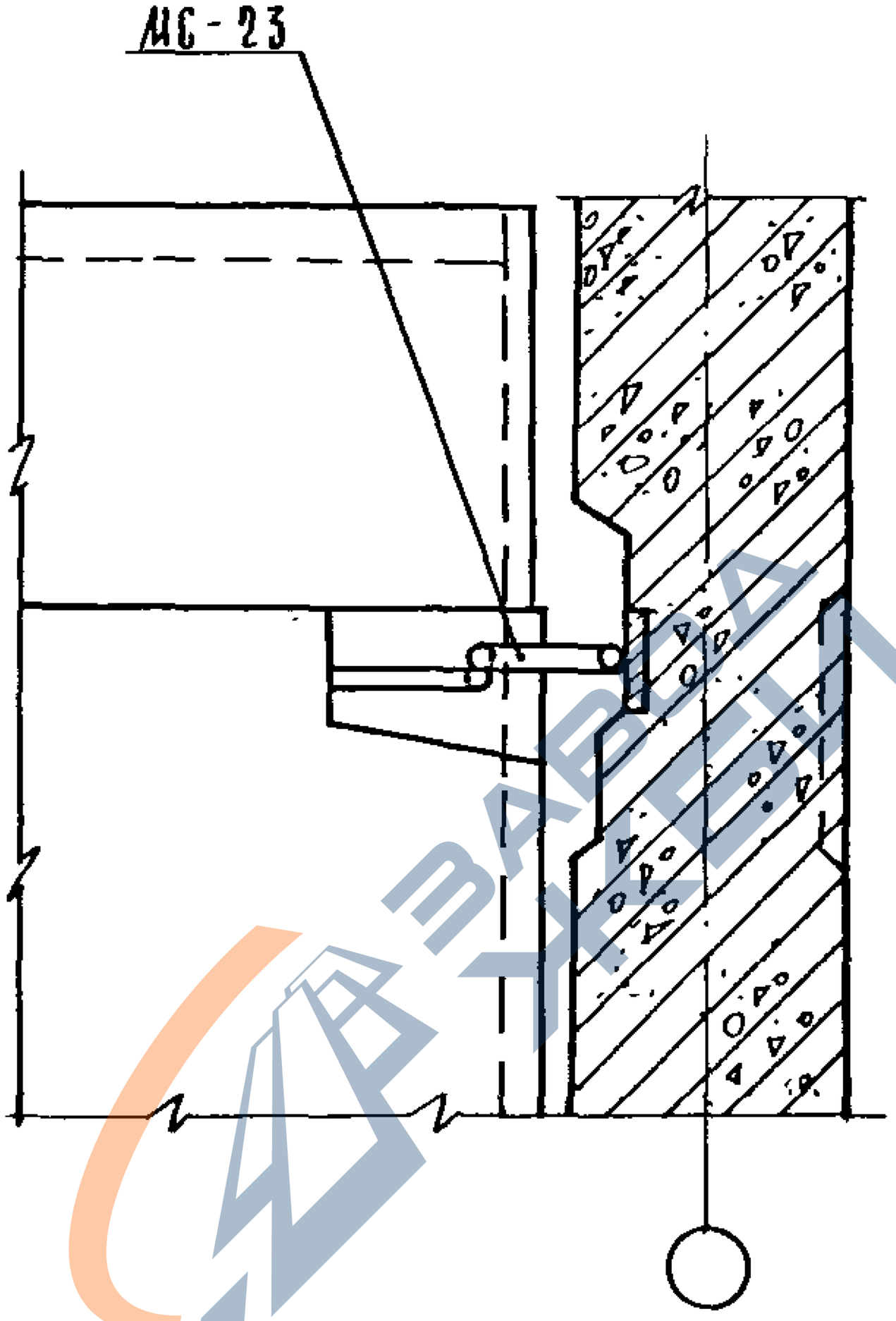

Инв. № подл. | Подпись и дата | Взам. инв. №

1.090.1-1 7-1 064

Лист 2

Копировал Козлова 19266 143 Формат А4

https://zavodjbi.com/

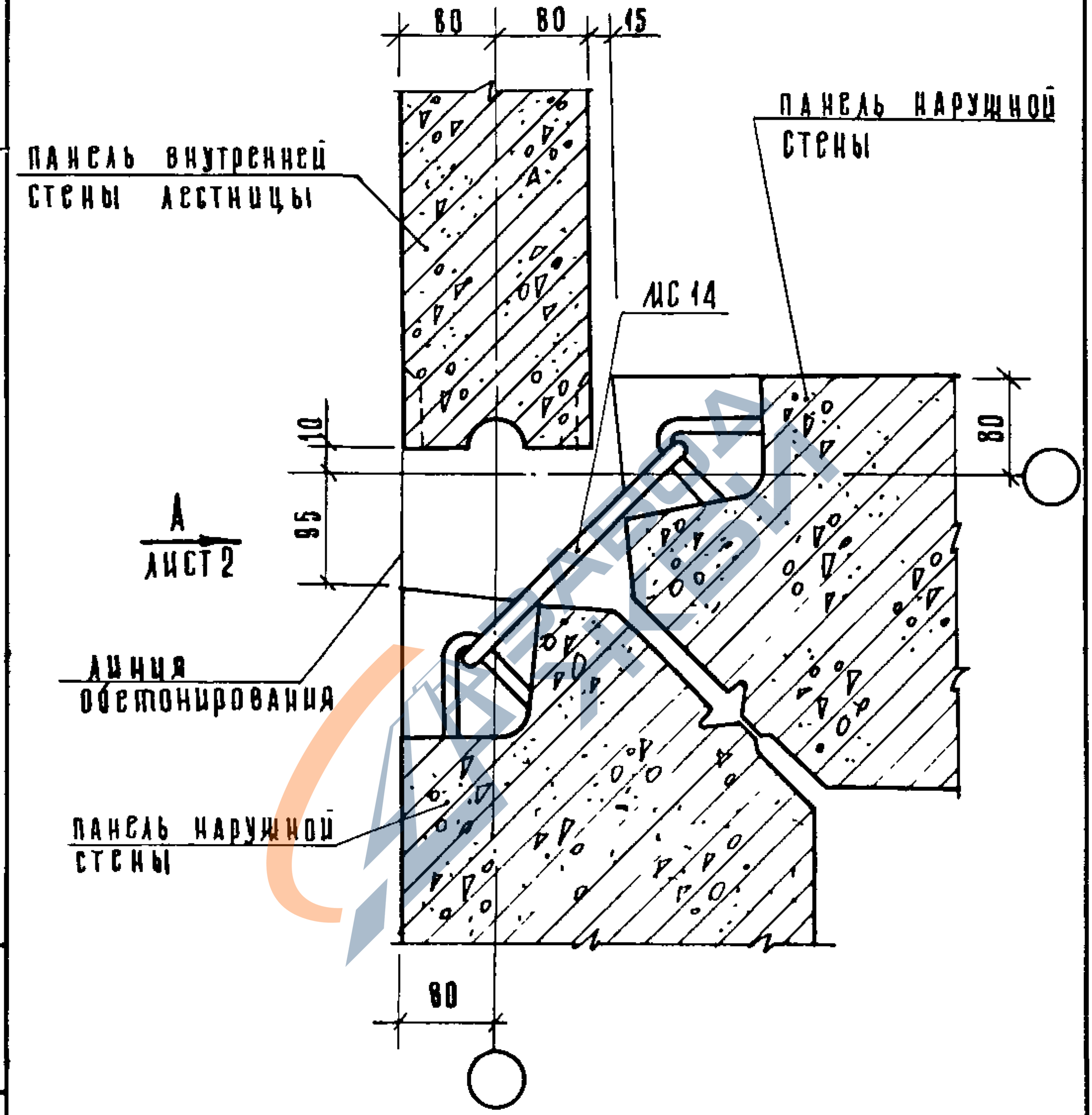

Спецификацию см документ 108 лист 20

Нач отд	Волынский			1.090.1-1 7-1 065
Н контр	Пригорев			
Гл констр	Шац			Узел 61 л
Г ИП	Кочин			
Провер	Шанаурова			
Разраб	Берлова			

Стадия	Лист	Листов
Р	1	2

ЦНИИЭП торгово-бытовых зданий и туристских комплексов

Копировал Козлова 19266 144 Формат А4

Инв № подл | Подпись и дата | Взам. инв. №

https://zavodjbi.com/

Вид А

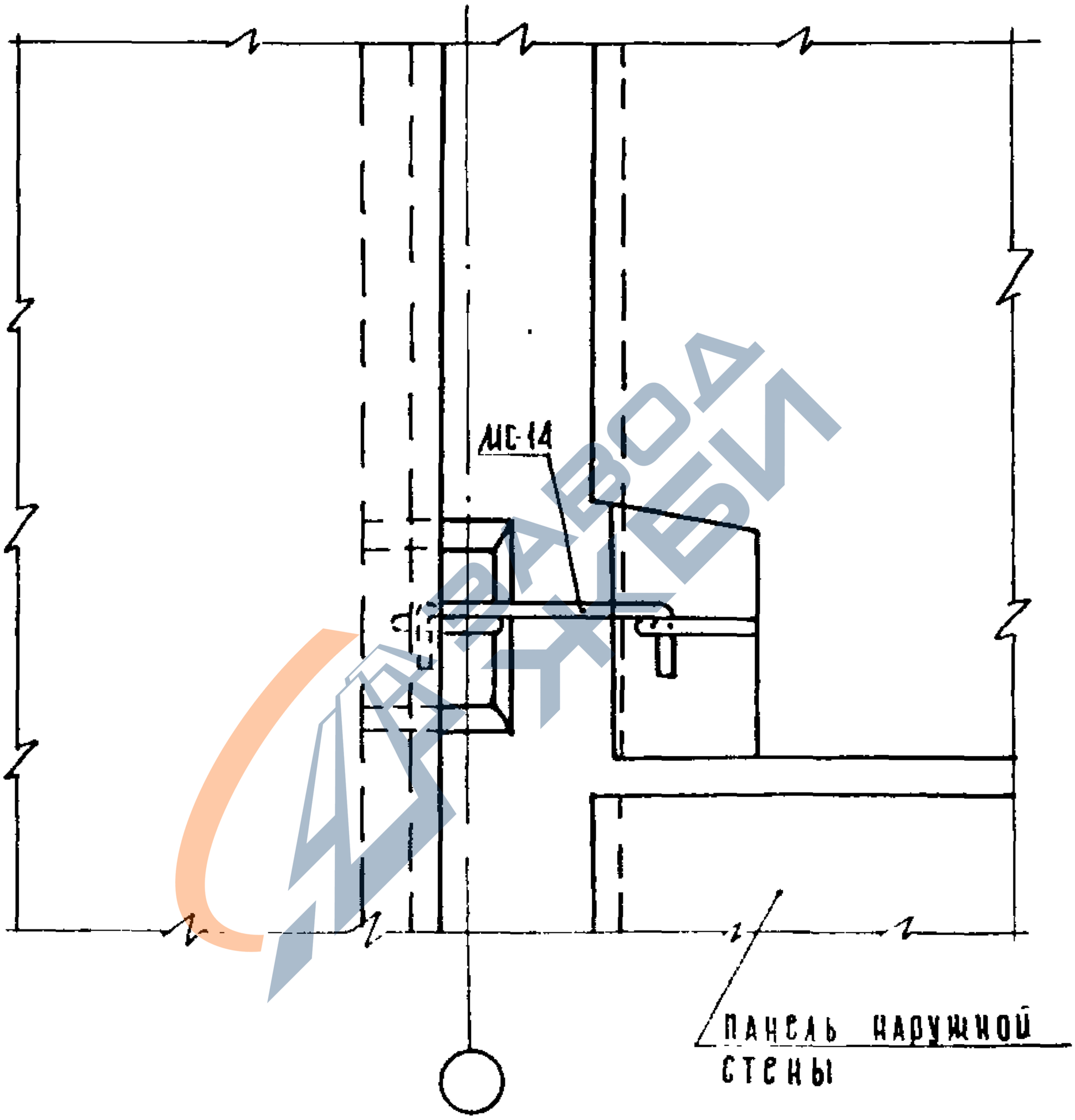

ЗАВОД ЖБИ

https://zavodjbi.com/

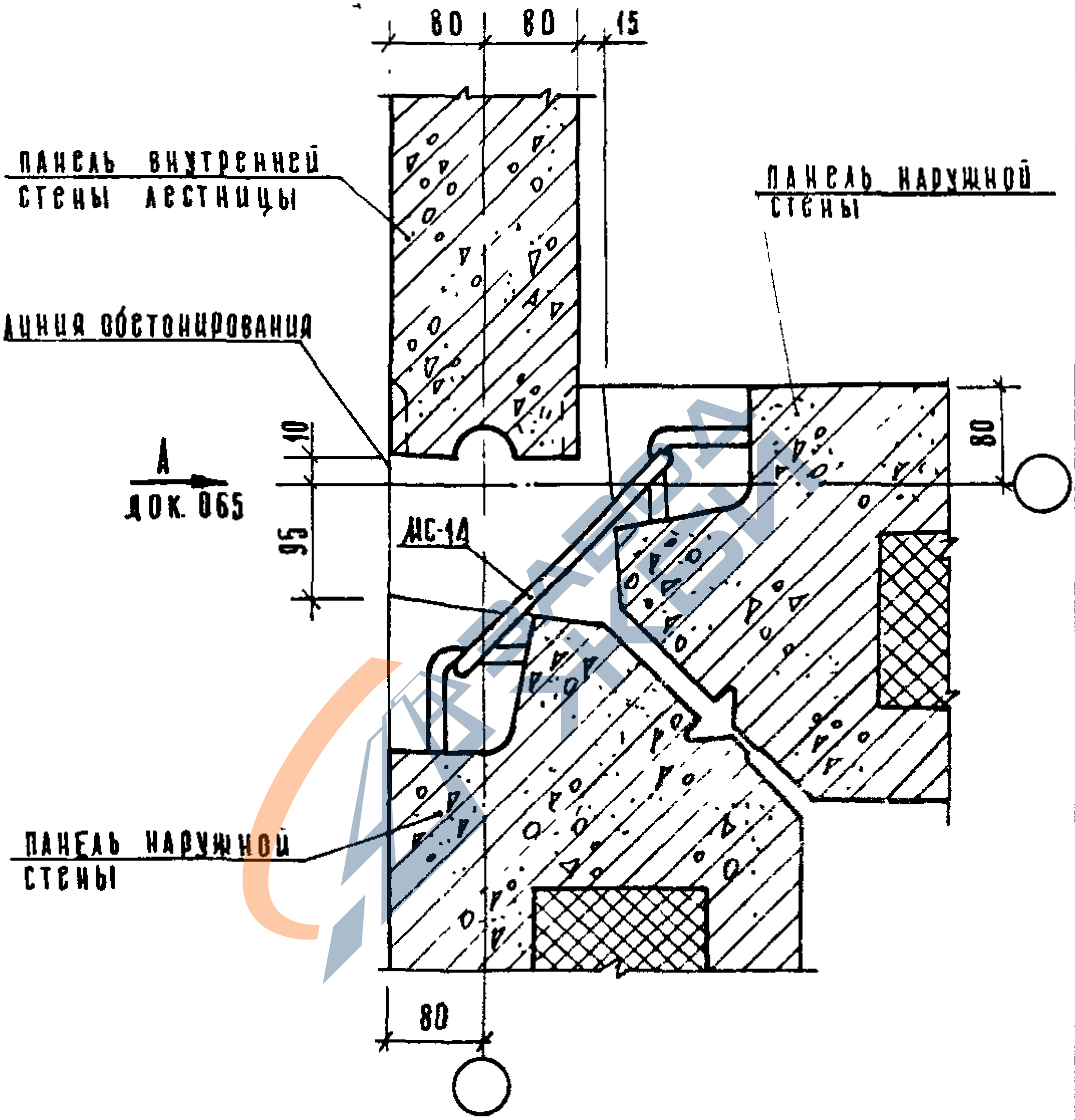

Спецификацию см. документ 108 лист 21

Нач отд	Волынский		1.090 1-1 7-1 066			
Н контр	Пригорев		Узел 61т	Стадия	Лист	Листов
Гл констр	Шац			Р		1
Гип	Кочин			ЦНИИЭП		Торгово бытовых зданий и туристских комплексов
Провер	Шанаурова					
Разраб	Берлова					

Инв. № подл | Подпись и дата | Взам. инв. №

https://zavodjbi.com/

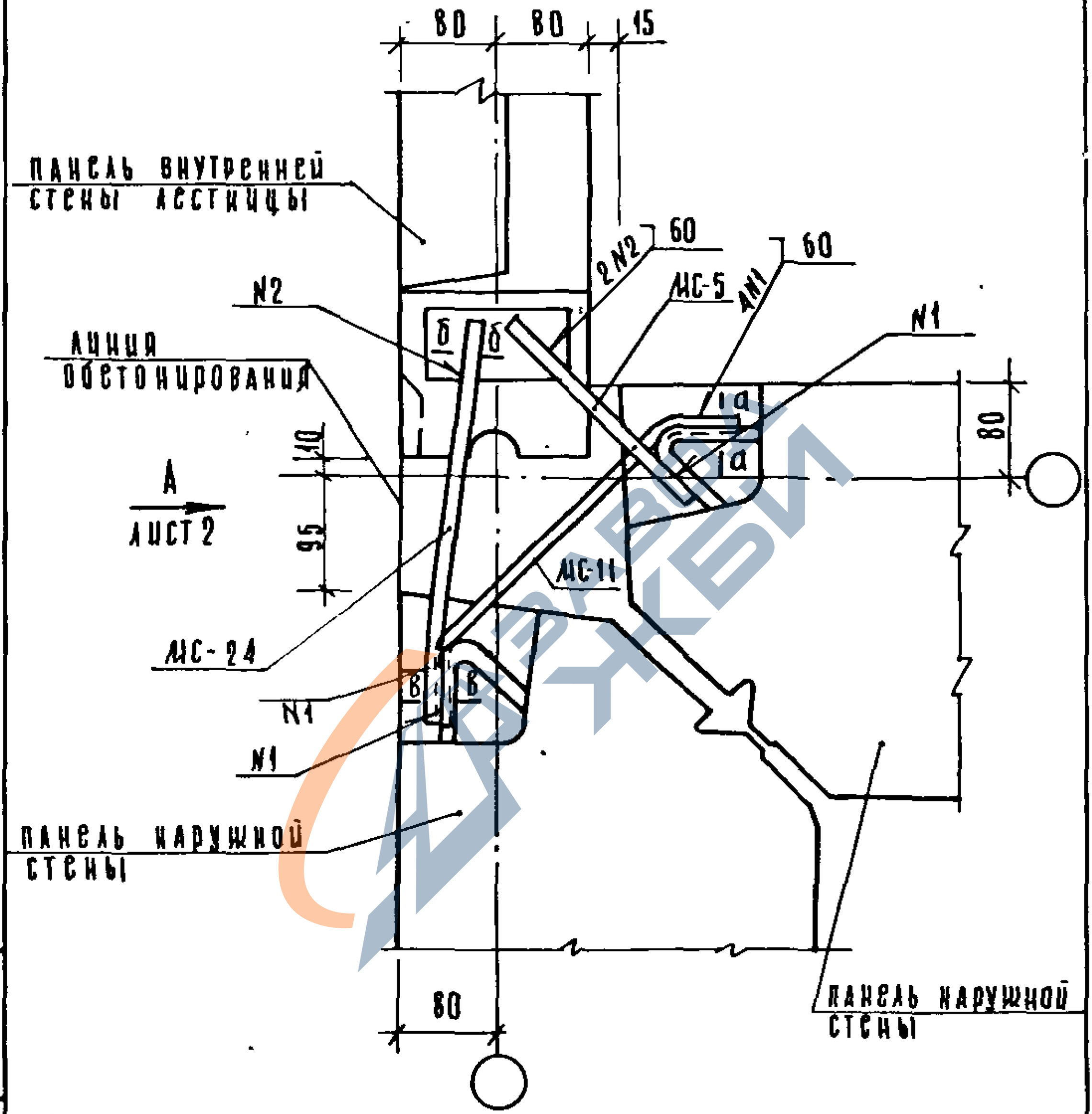

Спецификацию см документ 108 лист 21.
Сечения а-а, б-б см. документ 017, в-в - документ 025.

				1.090.1-1 7-1 067		
Нач отд	Волынский					
Н контр	Пригорев					
Гл конст	Шац			Узел 62 А	Стадия: Р	Лист: 1 / Листов: 2
ГИП	Кочин				ЦНИИЭП торгово-бытовых зданий и туристских комплексов	
Провер	Шанаурова					
Разраб	Бердова					

Копировал Козлова 19266 147 Формат А4

https://zavodjbi.com/

https://zavodjbi.com/

Вид А

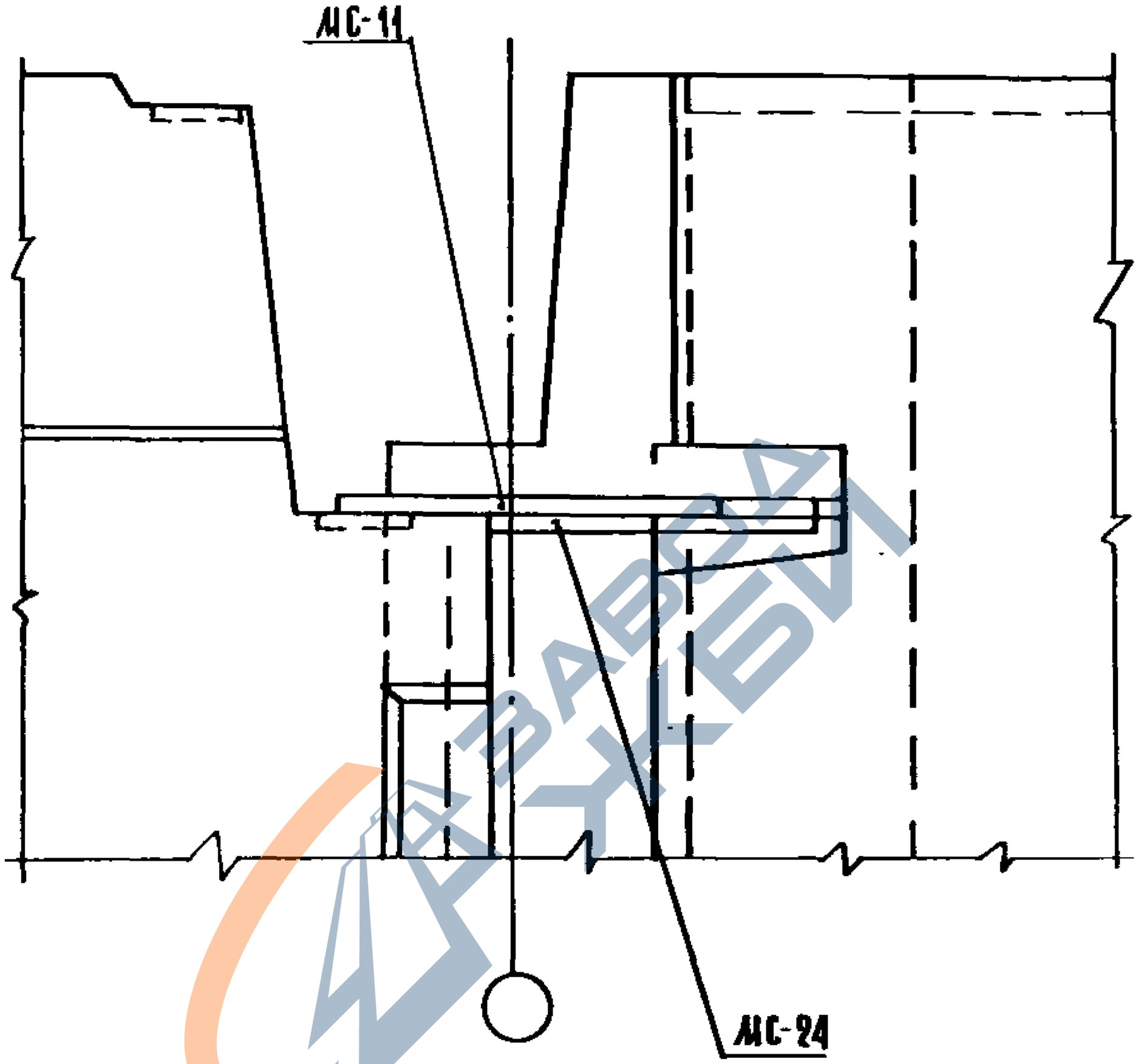

Инв. № подл.	Подпись и дата	Взам. инв. №

1.090 1-1 7-1 067

Лист 2

https://zavodjbi.com/

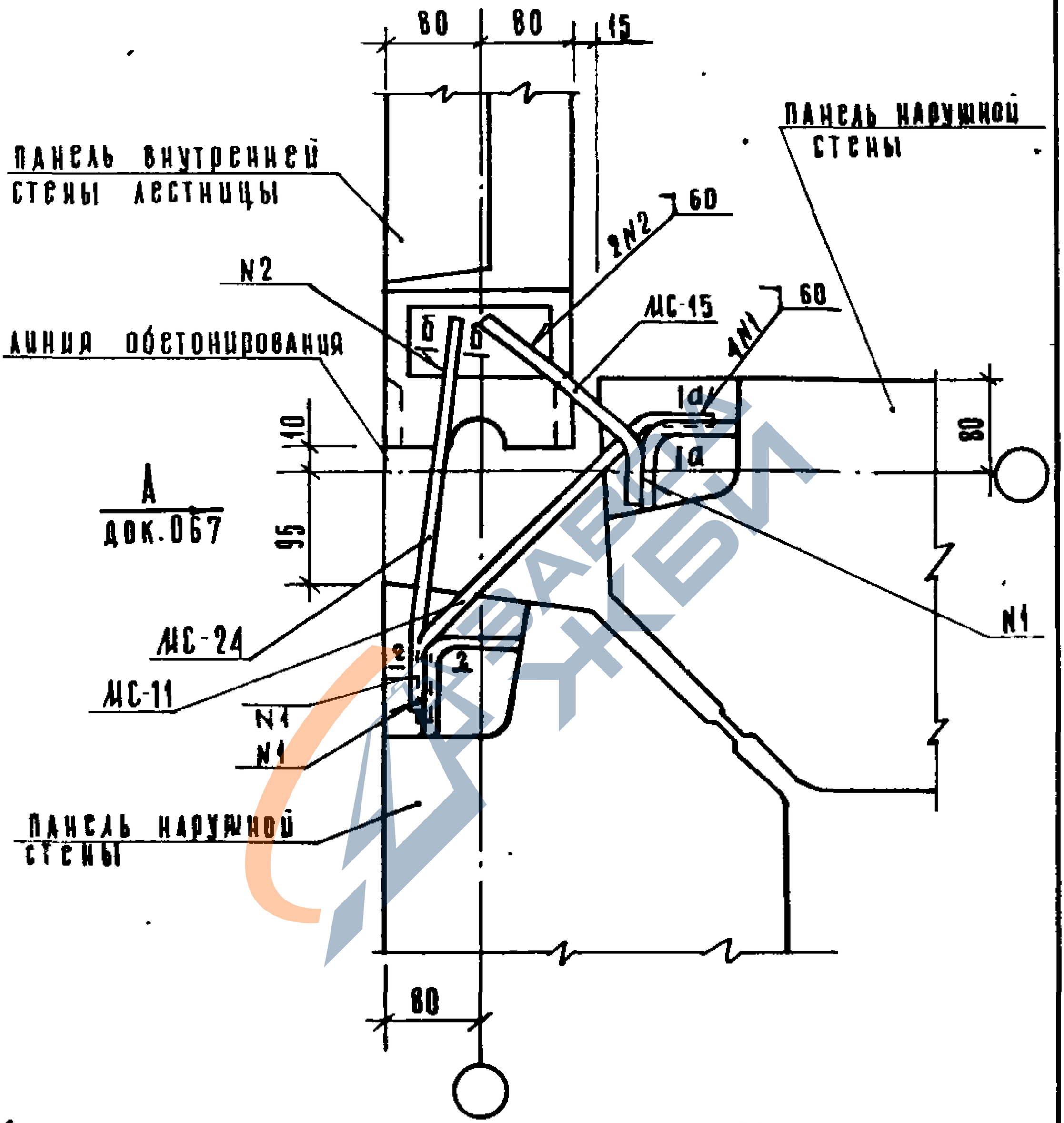

Спецификацию см документ 108 лист 21
Сечения а-а и б-б см документ 017 ; 2-2 док 067.

				1.090.1-1 7-1 068			
Зав отд	Волынский						
Н контр.	Пригорев			Узел 62т	Стадия	Лист	Листов
Гл конст.	Шац				Р		1
ГИП	Кочин				ЦНИИЭП	Торгово-бытовых зданий и туристских комплексов	
Провер	Шанаурова						
Разраб	Берлова						

https://zavodjbi.com/

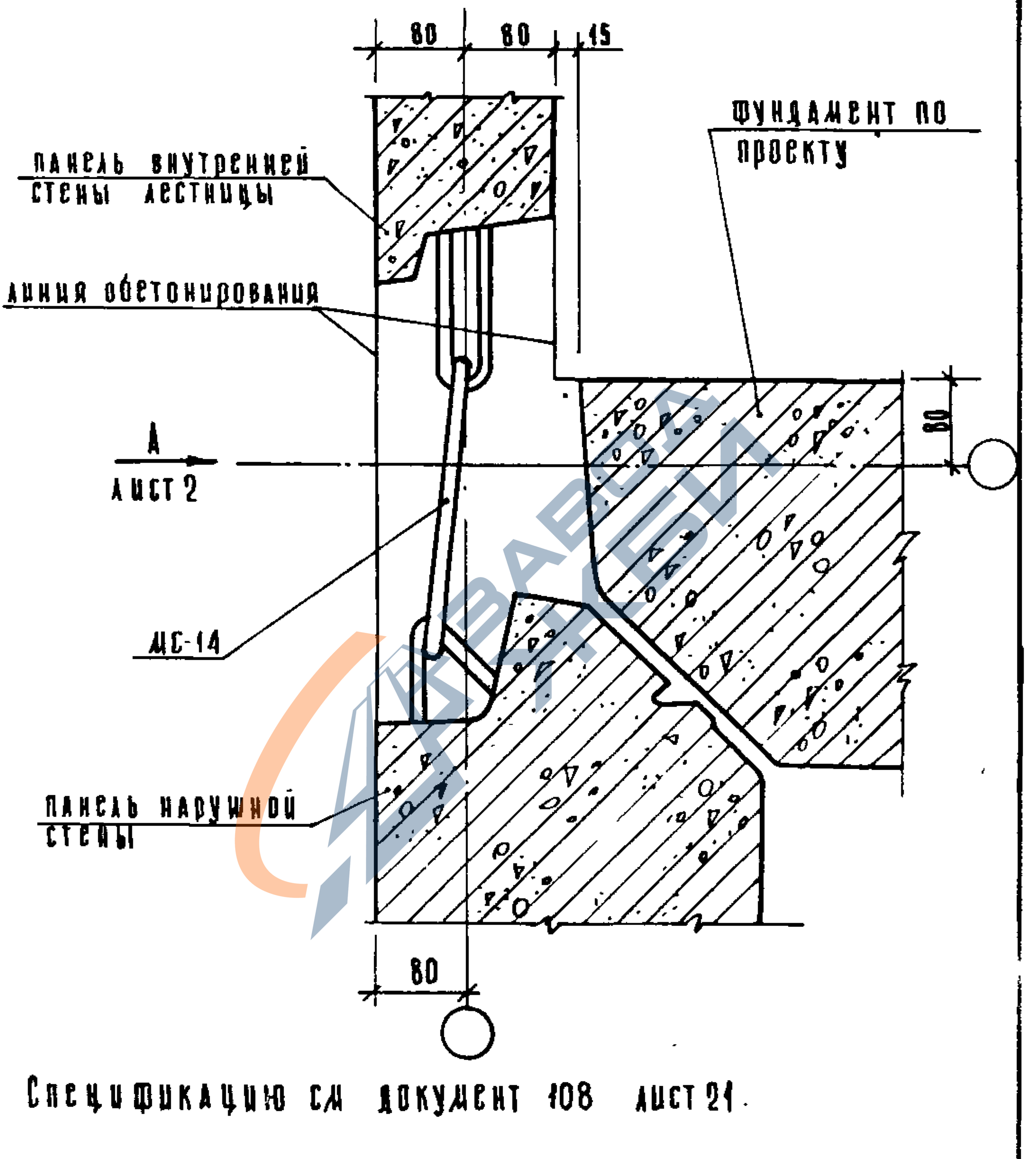

Спецификацию см документ 108 лист 21.

Нач отд.	Волынский			1.0901-1 7-1 069
Н контр	Пригорев			
Гл конст	Шац			Узел 63 А
Гл ин	Кочин			
Провер	Шанаурова			
Разраб	Берлова			

Стадия	Лист	Листов
Р	1	2

ЦНИИЭП торгово-бытовых зданий

Копировал Козлова 19266 150 Формат А

Подпись и дата | Взам инв.№ | Инв № подл.

https://zavodjbi.com/

https://zavodjbi.com/

Вид А

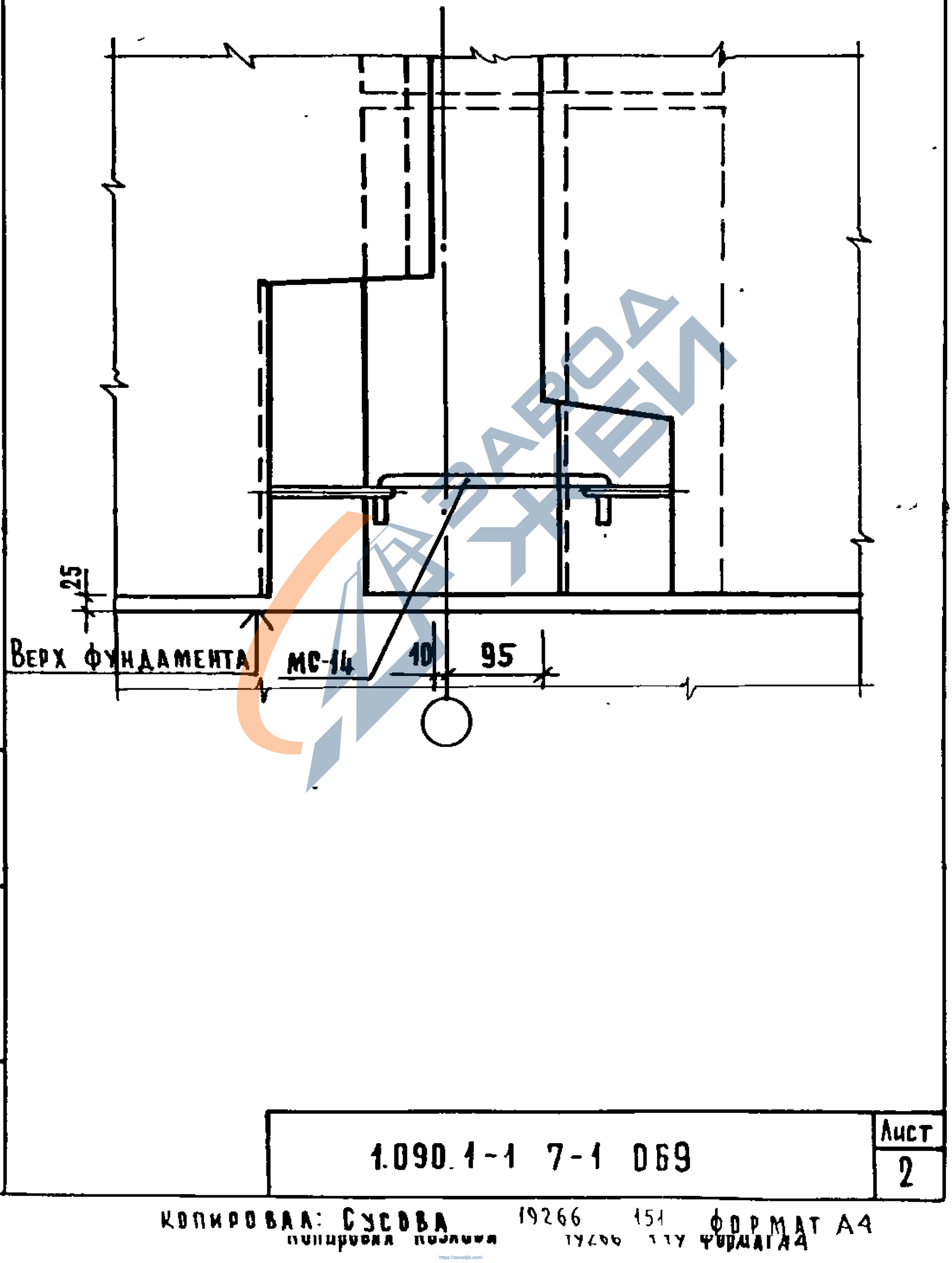

Инв. № подл. | Подпись и дата | Взам. инв. №

1.090.1-1 7-1 069		Лист 2

Копировал: Сусова 19266 151 Формат А4
Копировал позиция 19266 111 Формат А4
https://zavodjbi.com/

https://zavodjbi.com/

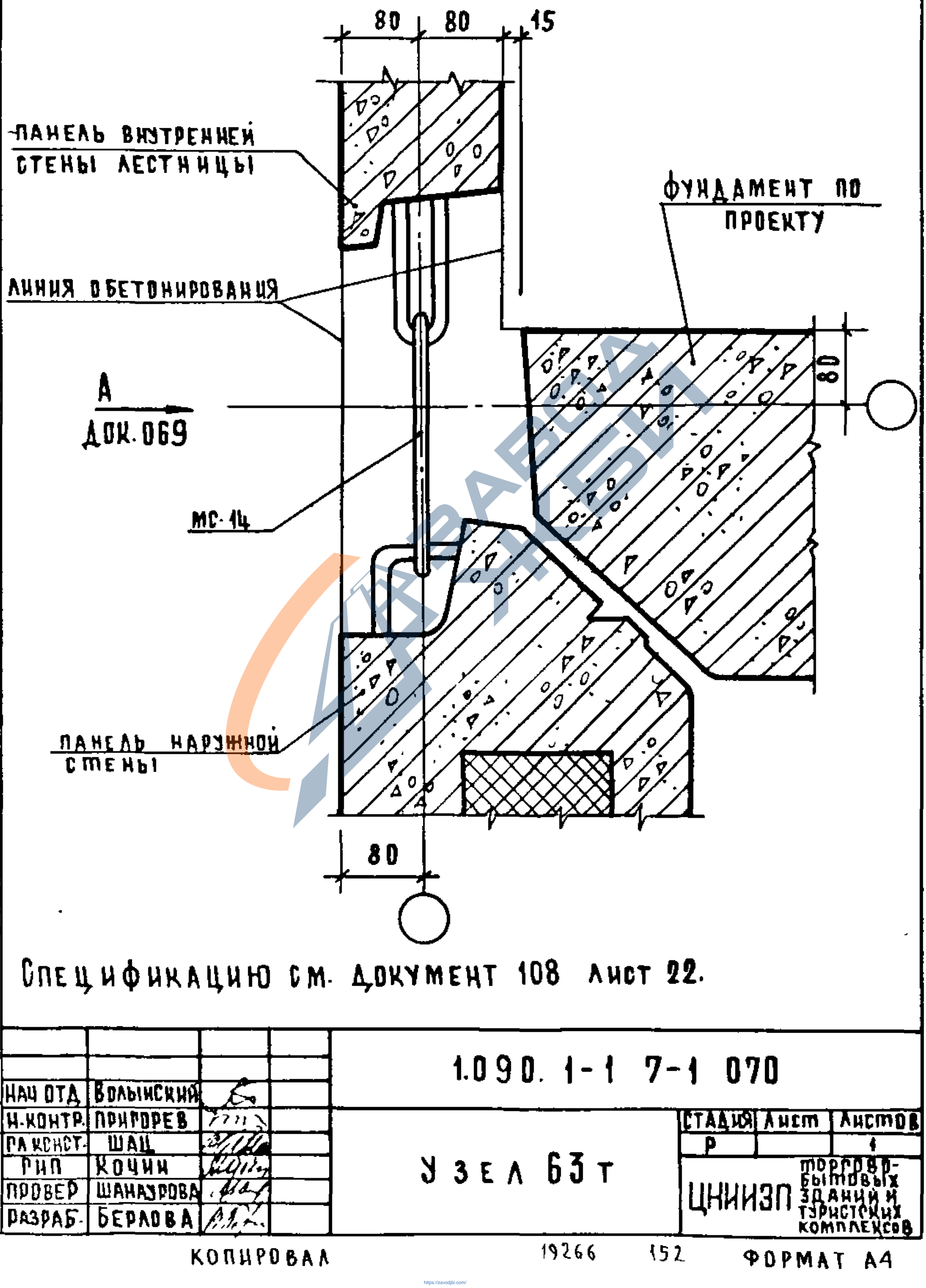

Спецификацию см. документ 108 лист 22.

				1.090.1-17-1070		
Нач отд	Волынский					
Н. контр.	Григорев					
ГАконст.	Шац					
Рип	Кочин			Узел 63т	Стадия: Р; Лист; Листов: 4	
Провер	Шанаурова				ЦНИИЗП	торгово-бытовых зданий и туристских комплексов
Разраб.	Беролва					

Инв. № подл. | Подпись и дата | Взам. инв. №

Копировал 19266 152 Формат А4

https://zavodjbi.com/

https://zavodjbi.com/

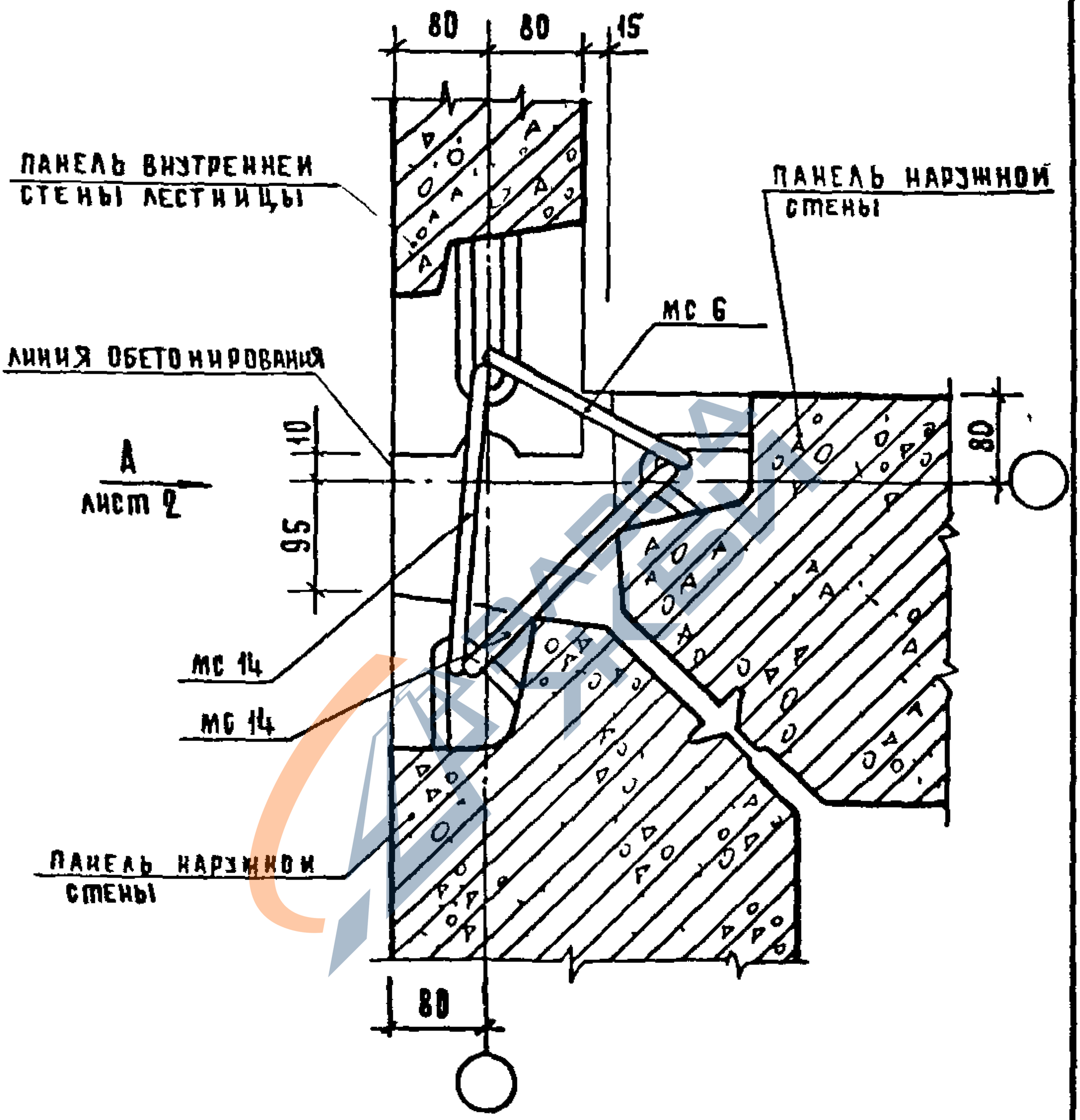

СПЕЦИФИКАЦИЮ СМ ДОКУМЕНТ 108 ЛИСТ 22

				1090.1-17-1071		
НАЧ ОТД	ВОЛЫНСКИЙ			УЗЕЛ 64А	Стадия	Лист	Листов
Н КОНТР	ПРИГОРЕВ				Р	1	2
ГЛ ИНЖЕНЕР	ШАЦ				ЦНИИЭП торгово-бытовых зданий и туристских комплексов	
ГИП	КОЧИН					
ПРОВЕРИЛ	ШАМАЗРОВА					
РАЗРАБ	БЕРЛОВА					

ПОДПИСЬ И ДАТА | ИНВ № ПОДЛ | ВЗАМ. ИНВ. №

КОПИРОВАЛ 19266 153 ФОРМАТ А4

https://zavodjbi.com/

https://zavodjbi.com/

Вид А

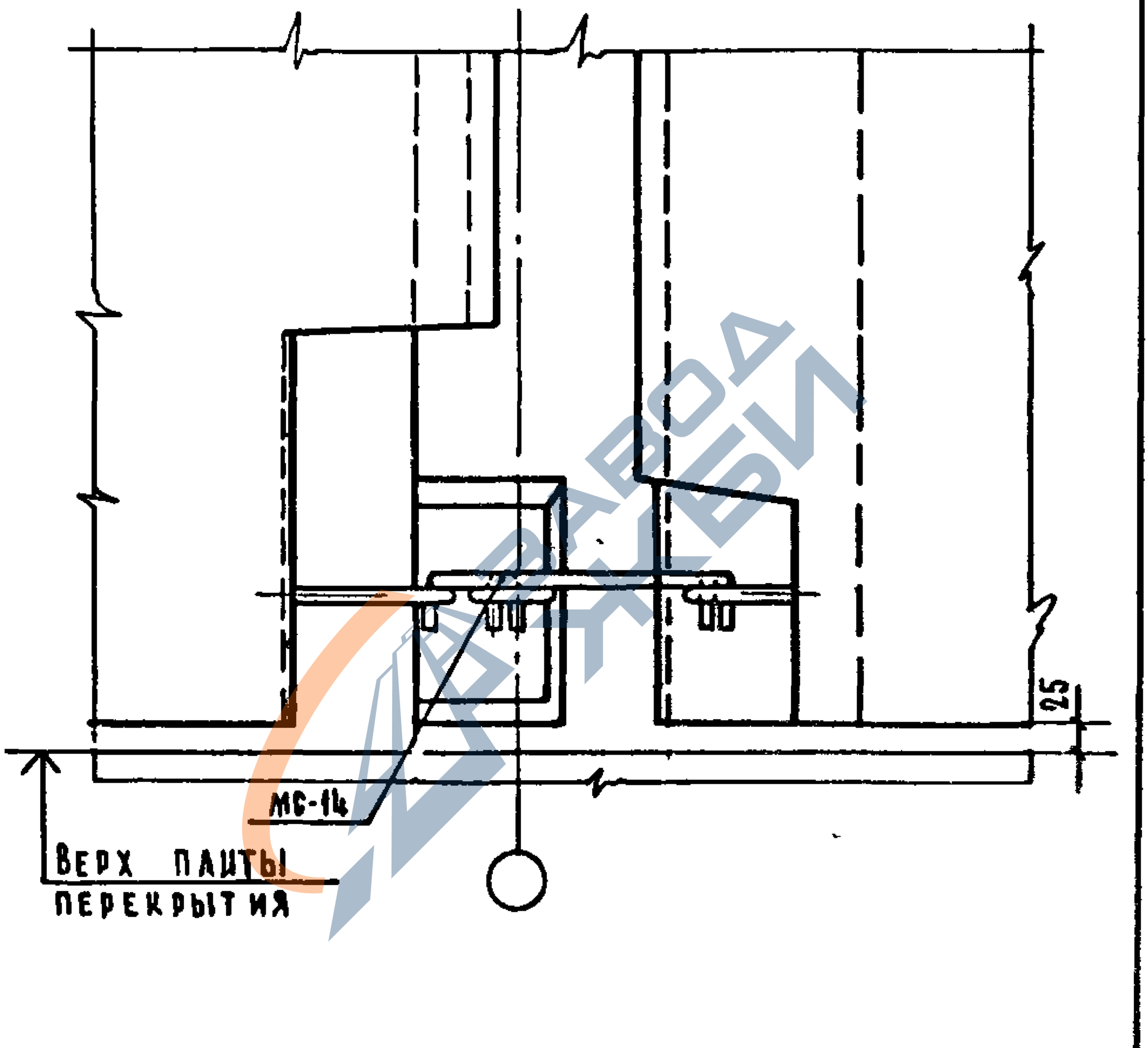

Инв.№ подл. | Подпись и дата | Взам. инв.№

https://zavodjbi.com/

https://zavodjbi.com/

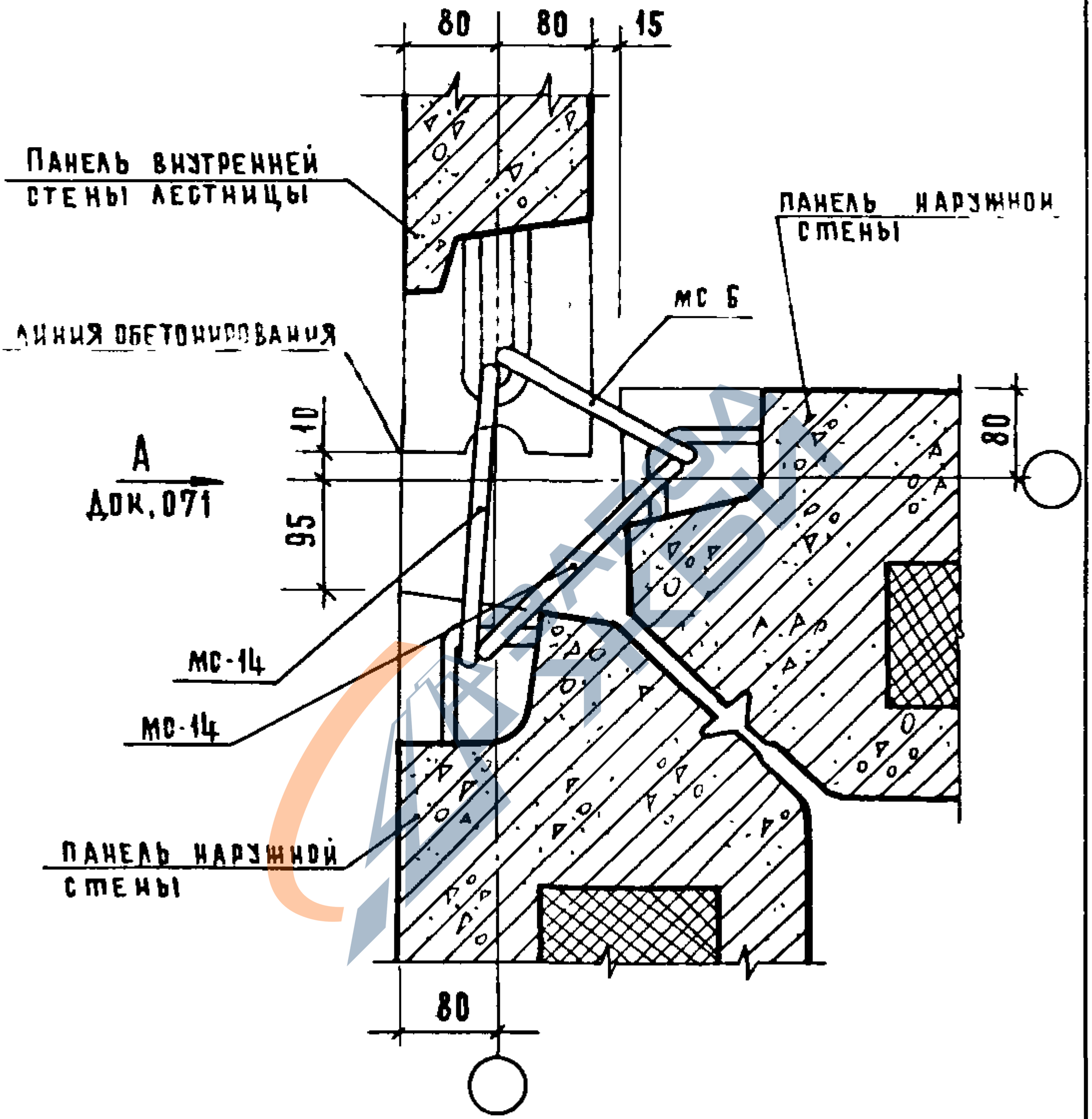

Спецификацию см документ 108 лист 22

				1.090.1-1 7-1 072		
Нач отд	Волынский					
Н контр	Пригорев					
Гл конст	Шац					
ГИП	Кочин			Узел 64 т		
Провер	Шанаурова					
Разраб	Берлова					

Стадия	Лист	Листов
Р		1

ЦНИИЭП торгово-бытовых зданий и туристских комплексов

https://zavodjbi.com/

https://zavodjbi.com/

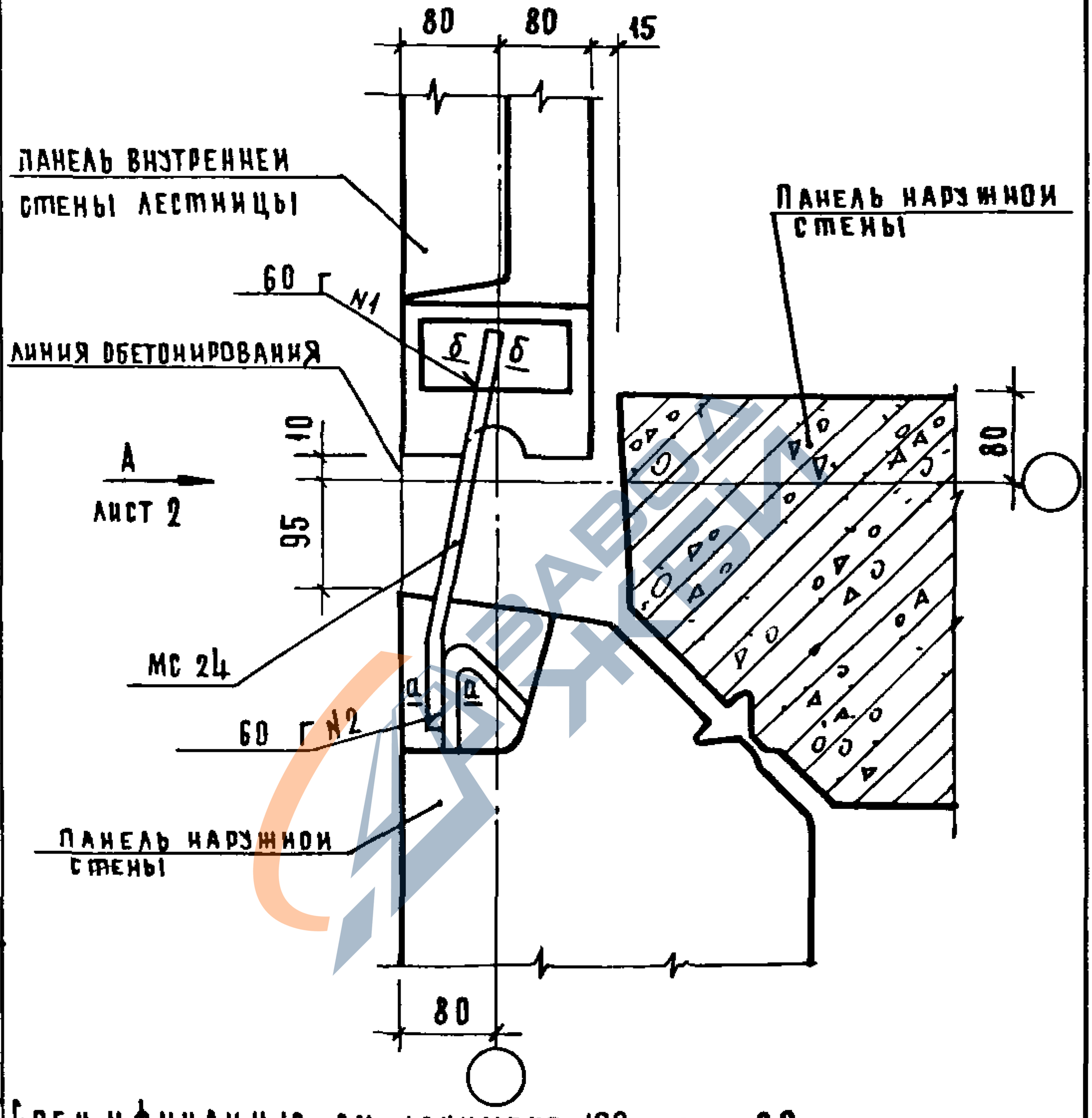

СПЕЦИФИКАЦИЮ СМ ДОКУМЕНТ 108 ЛИСТ 22
СЕЧЕНИЯ а-а И б-б СМ ДОКУМЕНТ 017

НАЧ ОТД	Волынский		
Н КОНТРОЛЬ	Пригорев		
ГА КОНСТ	Шац		
РИП	Кочин		
ПРОВЕР	Шакурова		
РАЗРАБ	Берлова		

1090 1-1 7-1 073

УЗЕЛ 65л

СТАДИЯ	ЛИСТ	ЛИСТОВ
Р	1	2

ЦНИИЭП торгово-бытовых зданий и туристских комплексов

ИНВ № ПОДЛ | ПОДПИСЬ И ДАТА | ВЗАМ ИНВ №

КОПИРОВАЛ Сусова 1986 156 ФОРМАТ А4

https://zavodjbi.com/

https://zavodjbi.com/

Вид А

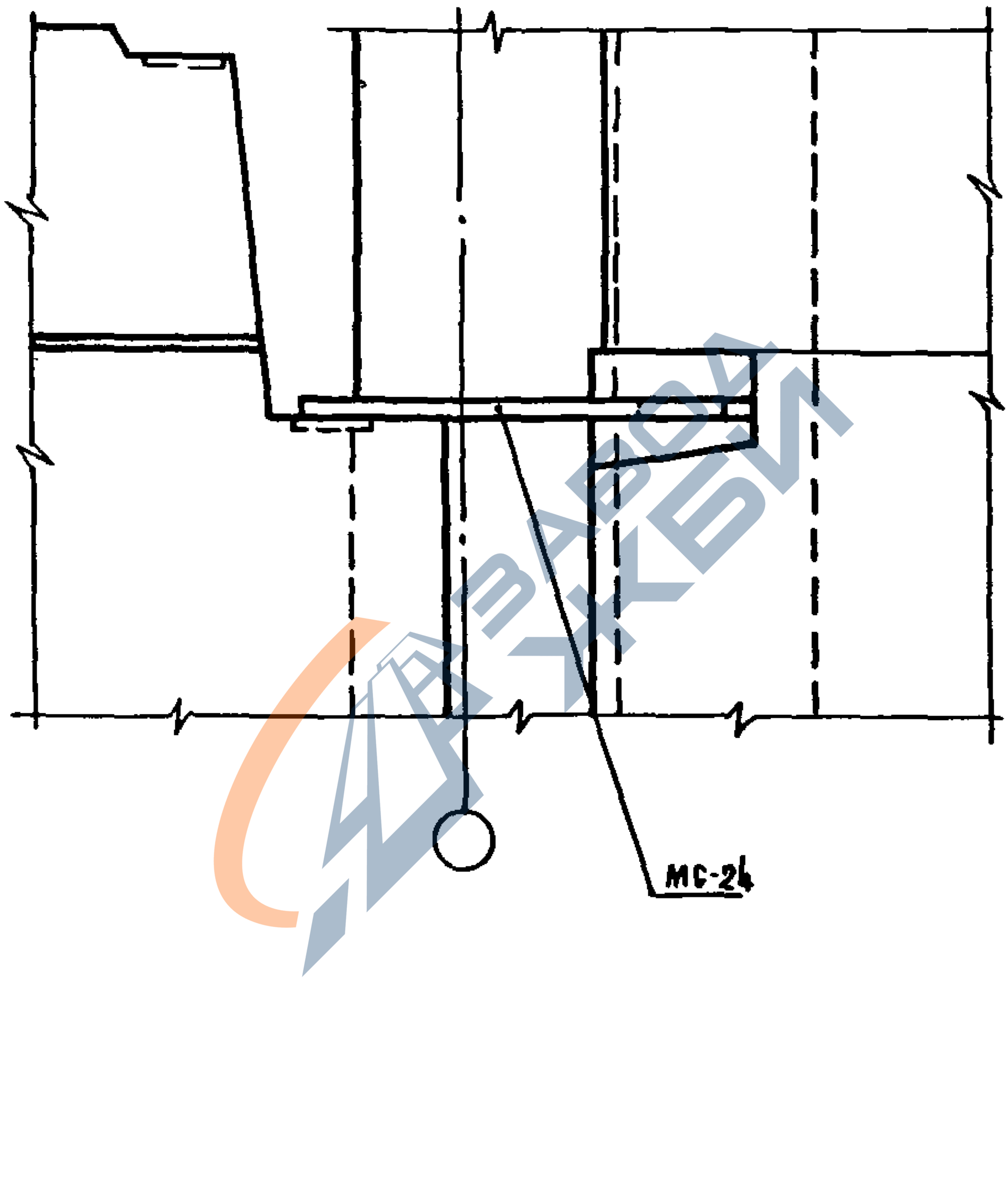

https://zavodjbi.com/

https://zavodjbi.com/

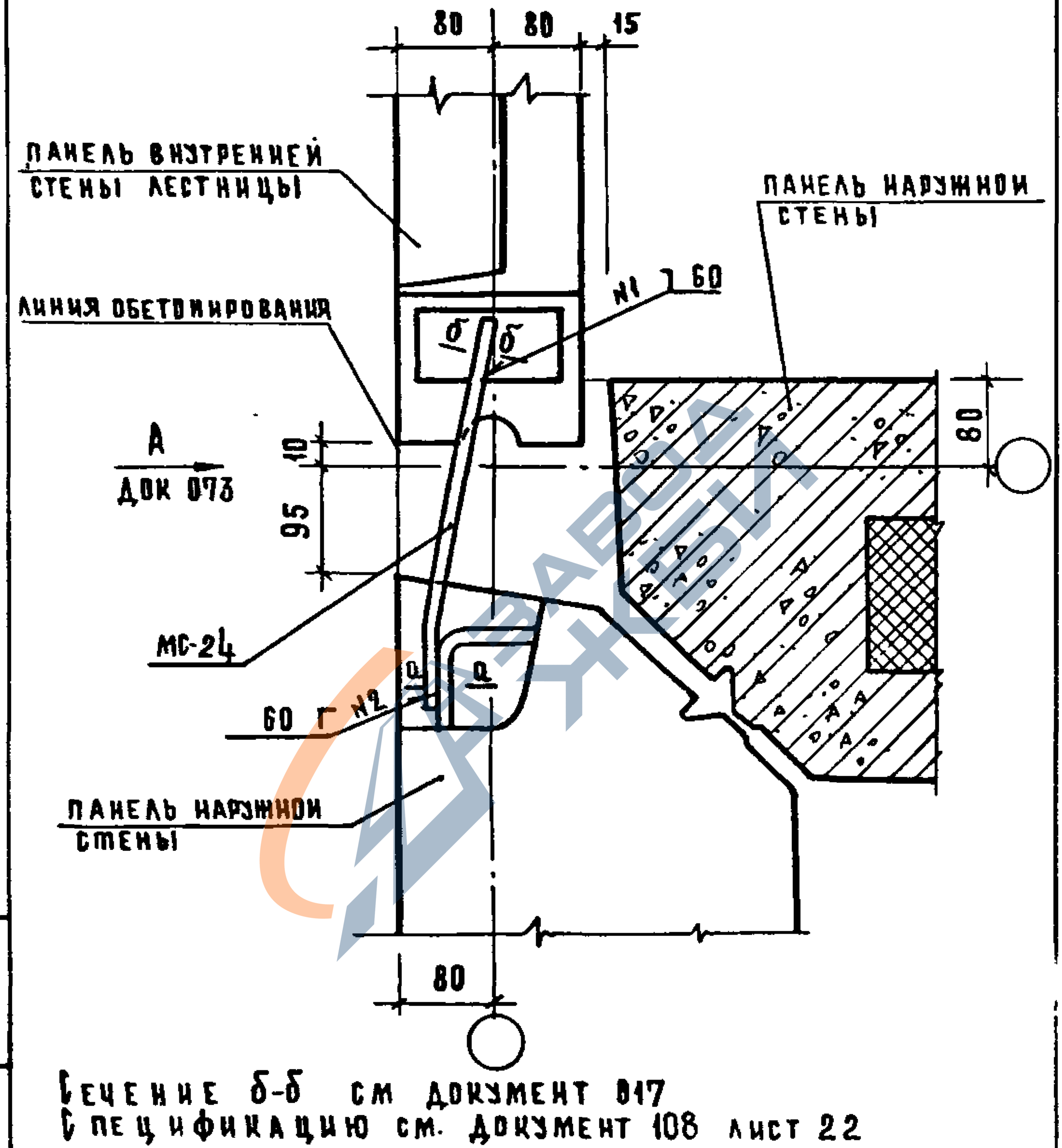

Сечение б-б см документ 017
Спецификацию см. документ 108 лист 22

				1.090.1-1 7-1 074		
Нач отд.	Волынский					
Н.контр.	Пригоре в					
Гл конст.	Шац					
ГИП	Кочин			Узел 65т	Стадия: Р	Лист:	Листов: 1
Провер	Шанаурова				ЦНИИЭП торгово-бытовых зданий и туристских комплексов	
Разраб	Берлова					

Копировал Сусова 19266 158 Формат А4

https://zavodjbi.com/

https://zavodjbi.com/

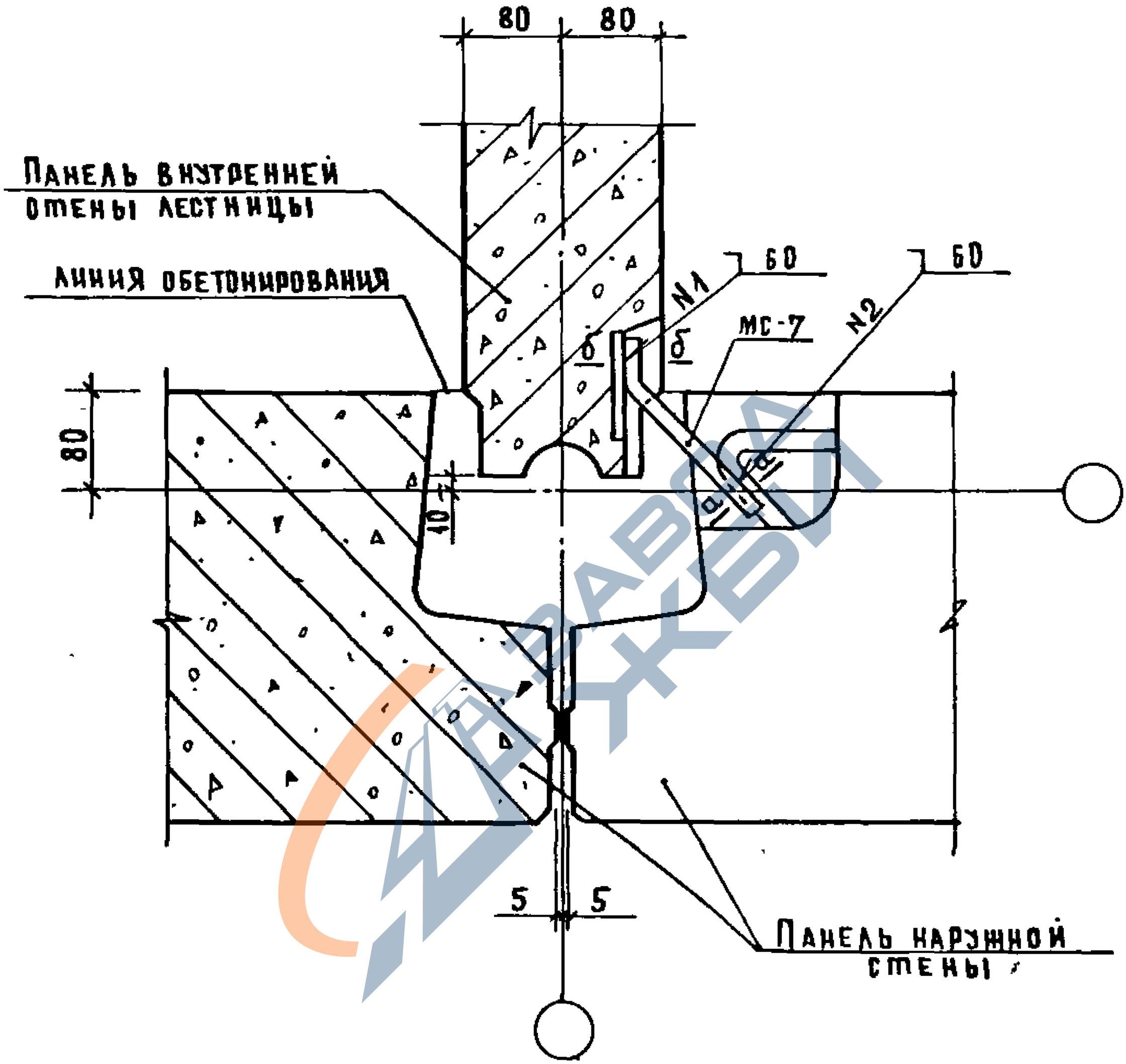

Сечения а-а и б-б см документ 017
Спецификацию см документ 108 лист 23.

				1.090.1-17-1075		
Нач отд	Волынский			Узел 66л	Стадия	Лист	Листов
Н.контр	Пригорев				Р		1
Гл конст	Шац				ЦНИИЭП торгово-бытовых зданий и туристских комплексов	
Рип	Кочин					
Провер	Шанаурова					
Разраб	Соколова					

Инв. № подл. | Подпись и дата | Взам. инв. №

https://zavodjbi.com/

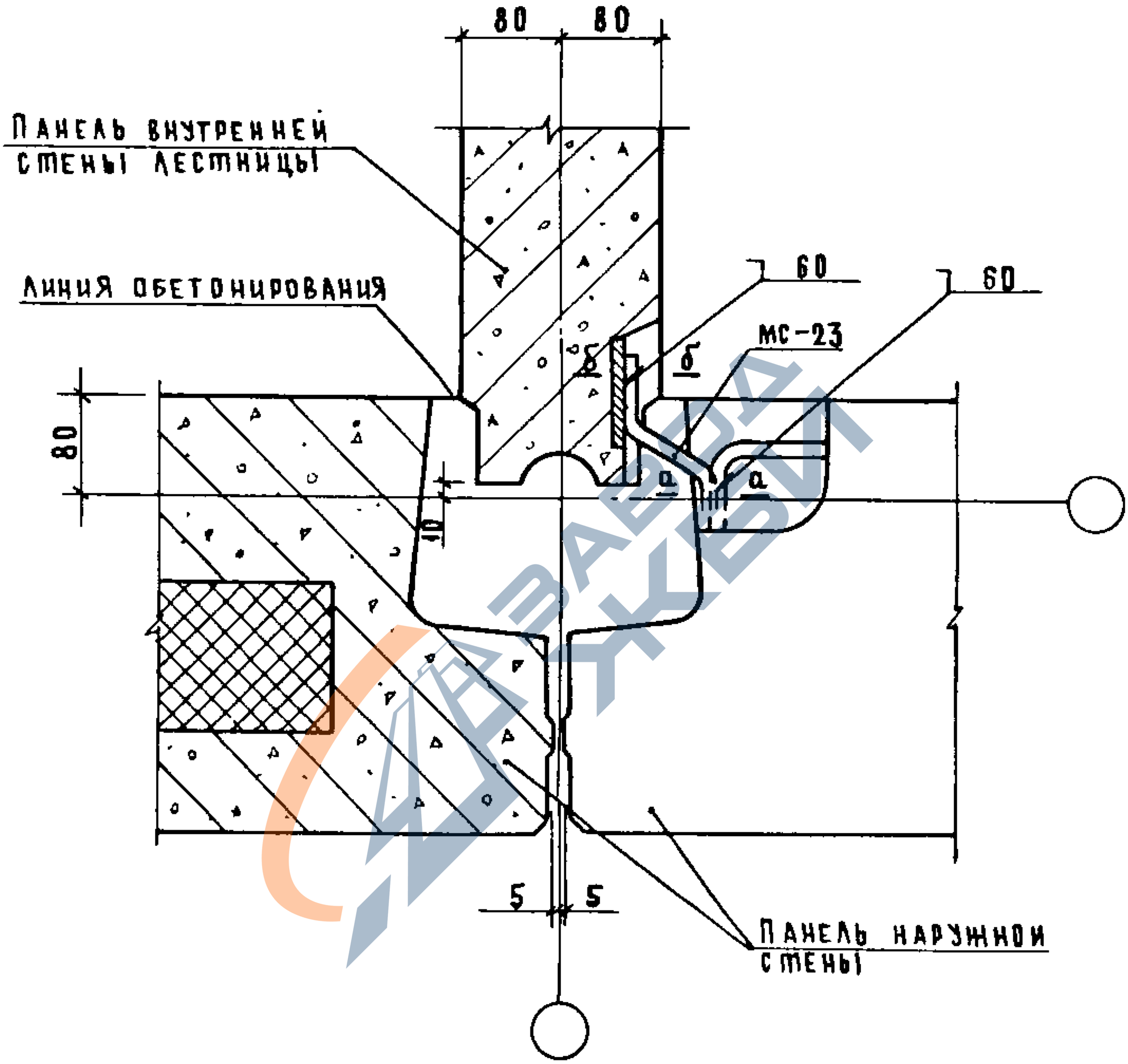

Сечения а-а и б-б см документ 017
Спецификацию см документ 108 лист 23.

				1.090.1-1 7-1 076
Нач отд	Волынский			
Н контр	Пригорев			Узел 66т
Гл конст.	Шац			
Гип	Кочин			
Провер	Шанаурова			
Разраб	Соколова			

Стадия	Лист	Листов
Р		1

ЦНИИЭП торгово-бытовых зданий и туристских комплексов

Инв № подл. | Подпись и дата | Взам инв №

Копировал: Сусова

19266 160

Формат А4

https://zavodjbi.com/

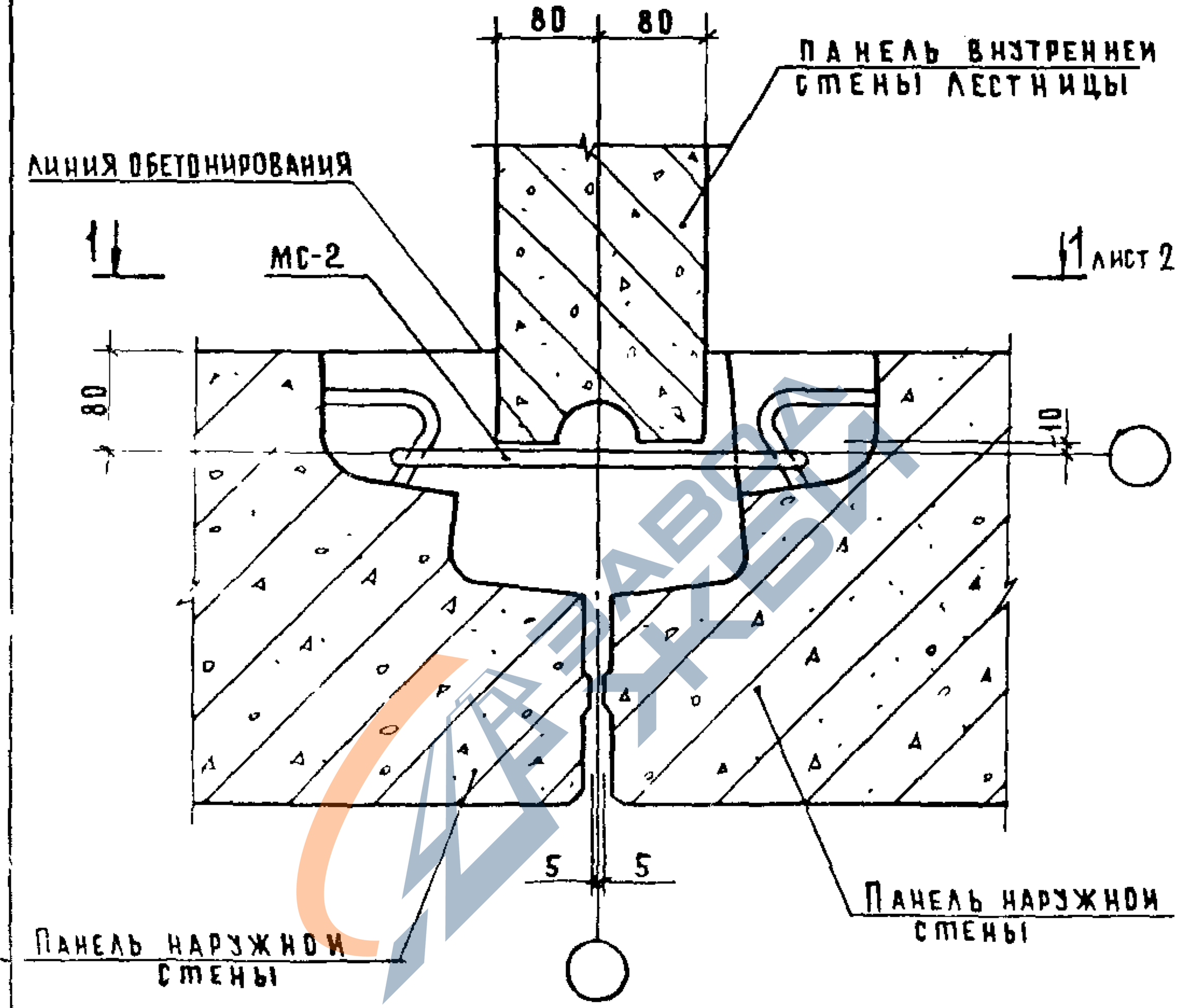

Спецификацию см документ 108 лист 23.

				1.090 1-1 7-1 077
НАЧ ОТД	ВОЛЫНСКИЙ			
Н КОНТР	ПРИГОРЕВ			Узел 67а
ГЛ КОНСТ	ШАЦ			
ГИП	КОЧИН			
ПРОВЕР	ШАНДУРОВА			
РАЗРАБ	СОКОЛОВА			

СТАДИЯ	ЛИСТ	ЛИСТОВ
Р	1	2

ЦНИИЭП торгово-бытовых зданий и туристских комплексов

Копировал: Сусов

Формат

https://zavodjbi.com/

https://zavodjbi.com/

1-1 ПОВЕРНУТО

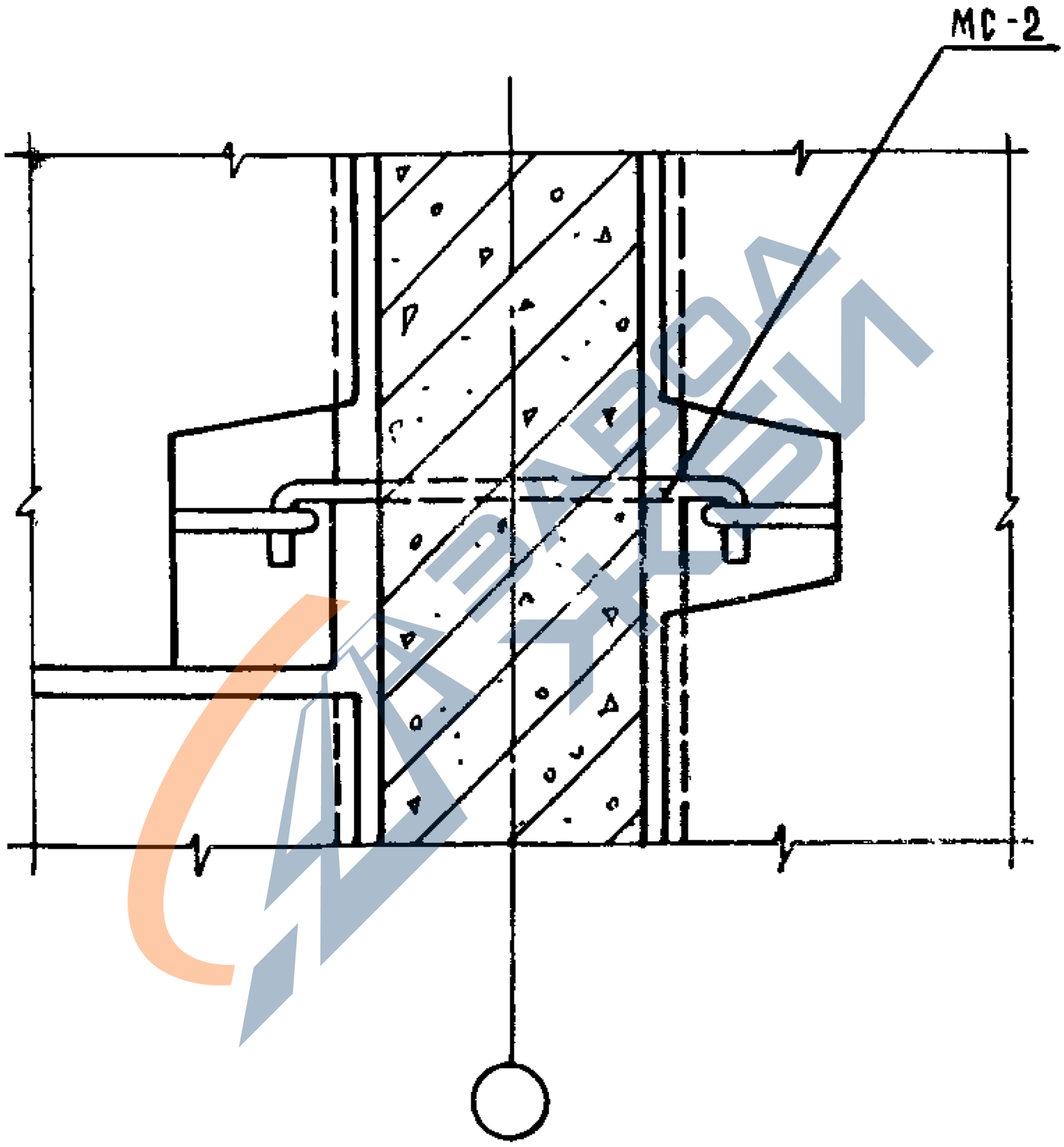

ИНВ.N ПОДЛ. | ПОДПИСЬ И ДАТА | ВЗАМ.

https://zavodjbi.com/

https://zavodjbi.com/

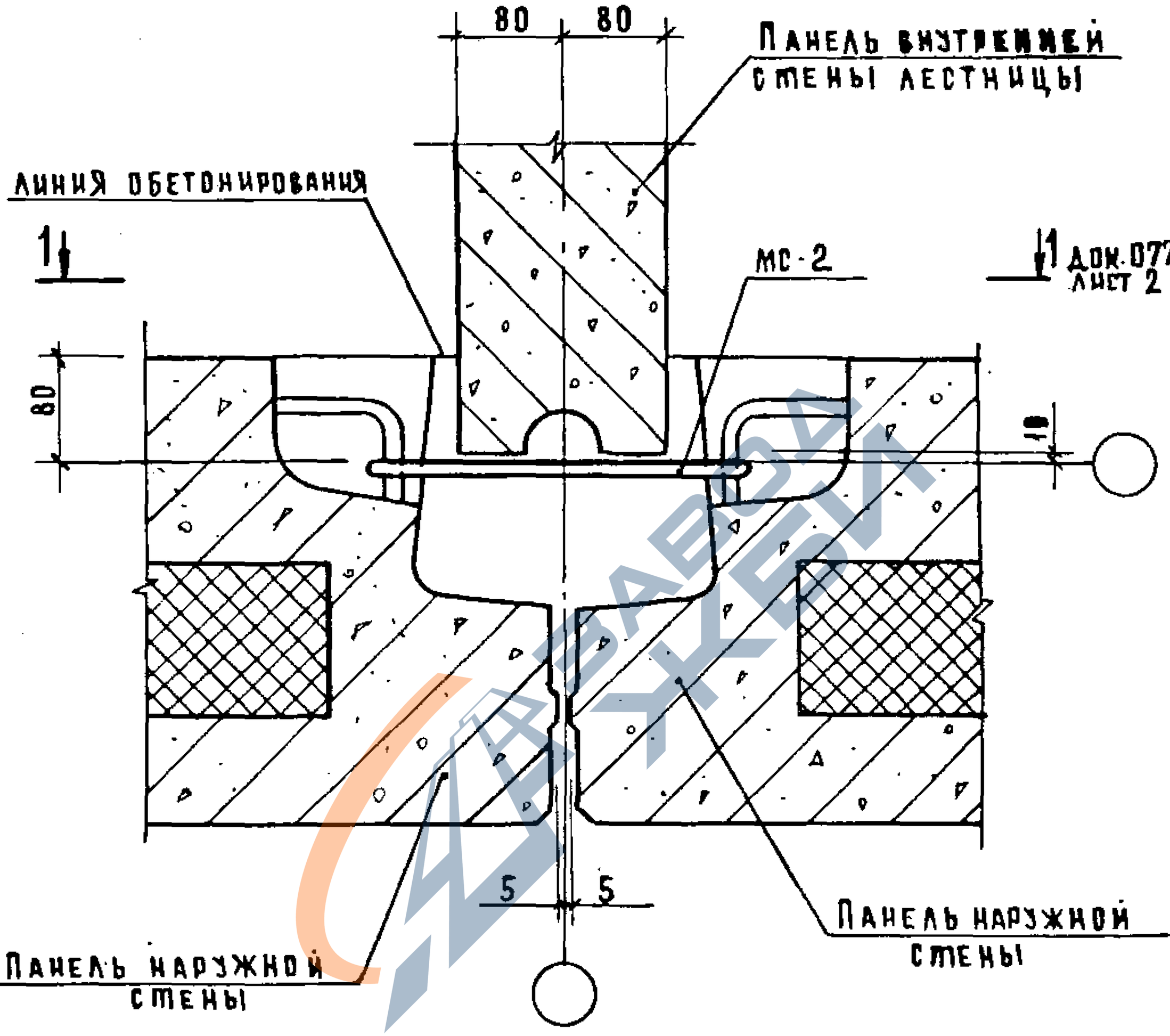

Спецификацию см. документ 108 лист 23.

				1.090.1-17-1078		
Нач.отд.	Волынский					
Н.контр.	Приорев			Узел 67т	Стадия	Лист	Листов
Гл.контр.	Шац				Р		1
ГИП	Кочин				ЦНИИЭП торгово-бытовых зданий и туристских комплексов	
Провер.	Шанаурова					
Разраб.	Соколова					

Копировал: Сусова 19266 163 Формат А4

https://zavodjbi.com/

https://zavodjbi.com/

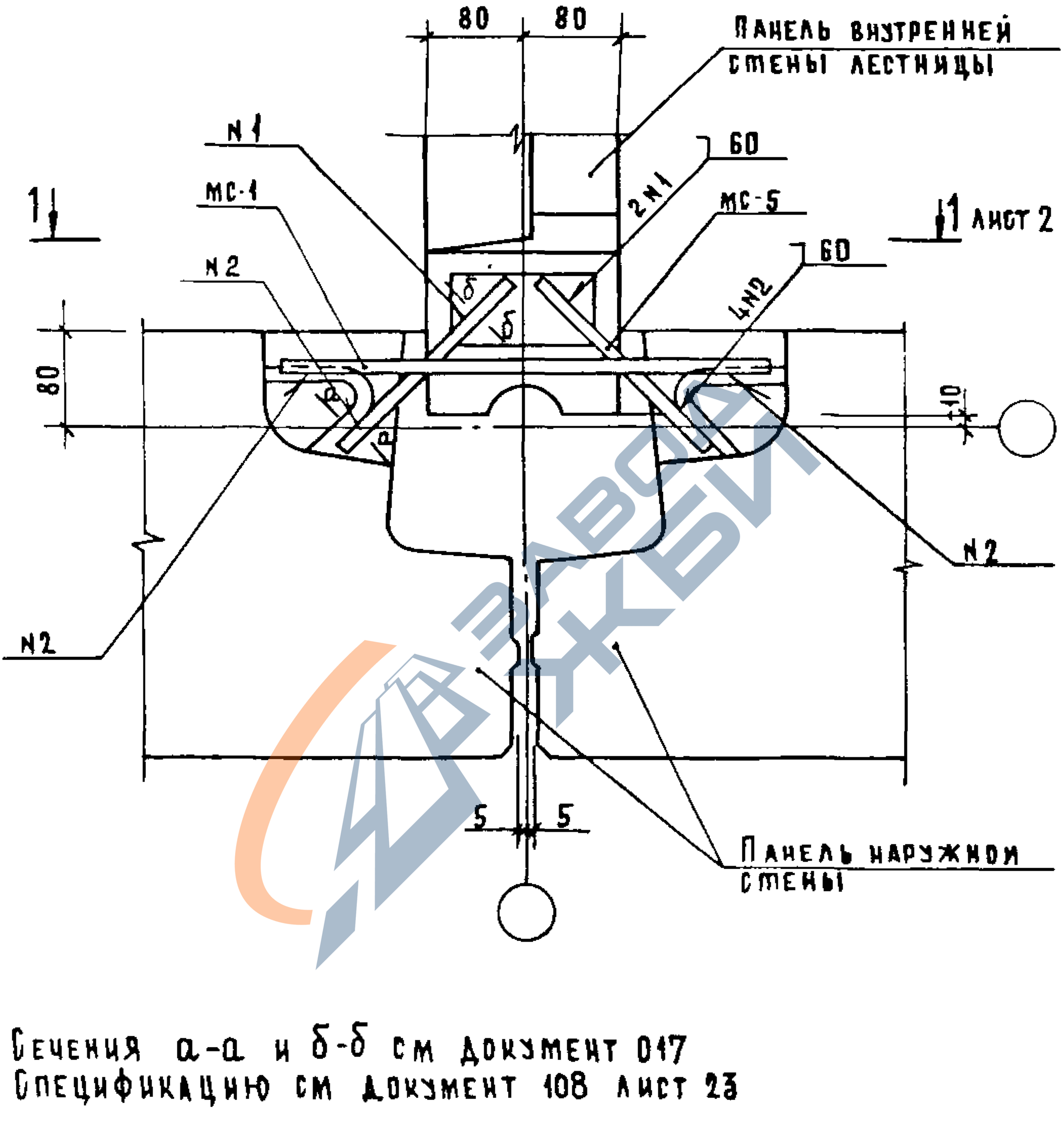

Сечения а-а и б-б см документ 017
Спецификацию см документ 108 лист 23

				1.090.1-17-1079		
Нач отд	Волынский					
Н контр	Приорев					
Гл конст	Шац					
ГИП	Кочин			Узел 68л	Стадия: Р; Лист: 1; Листов: 2	
Провер	Шаназрова					
Разраб	Соколова				ЦНИИЭП торгово-бытовых зданий и туристских комплексов	

Инв N подл | Подпись и дата | Взам инв N

Копировал: Сусова

Формат А4

https://zavodjbi.com/

https://zavodjbi.com/

1–1

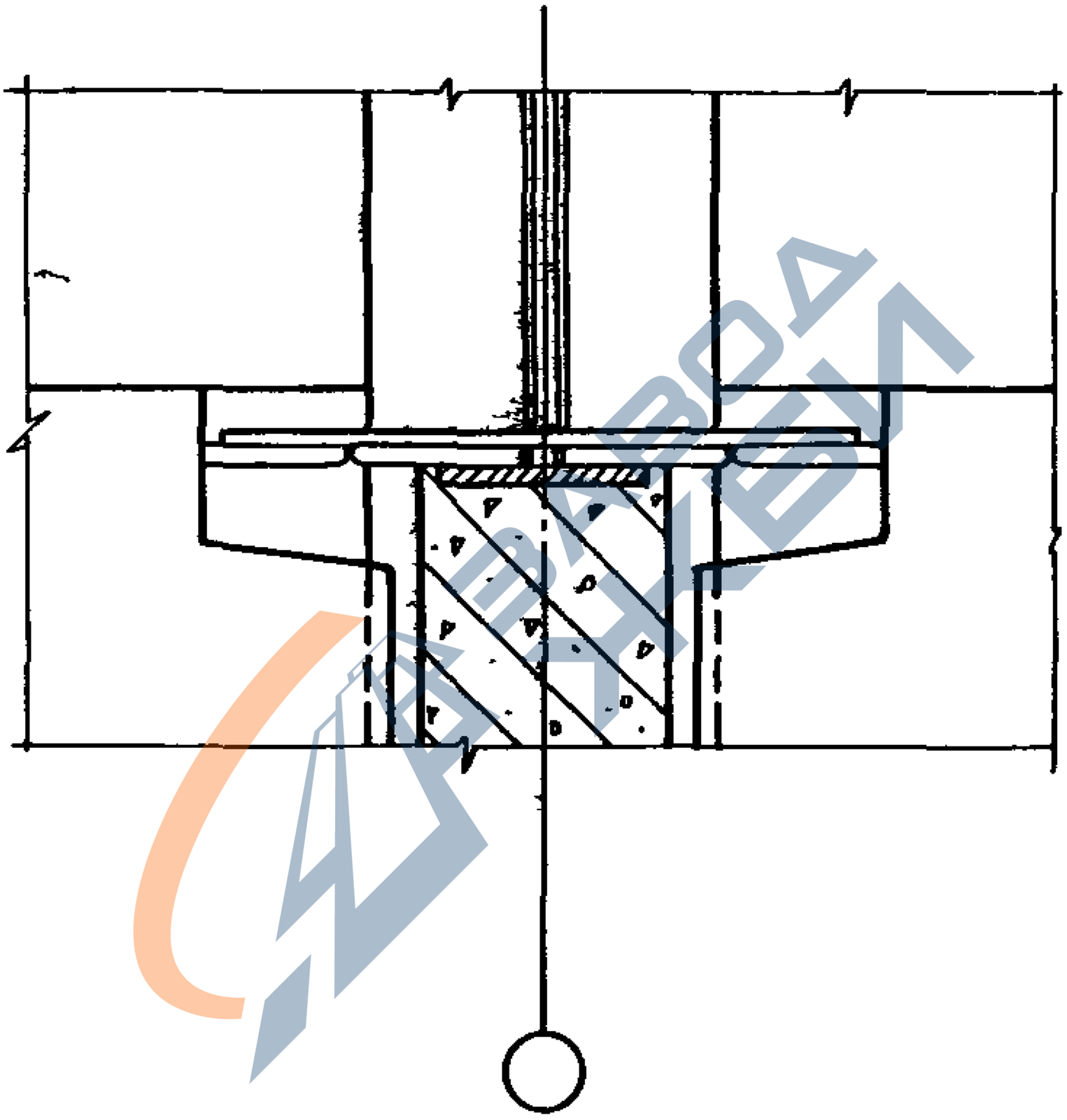

https://zavodjbi.com/

https://zavodjbi.com/

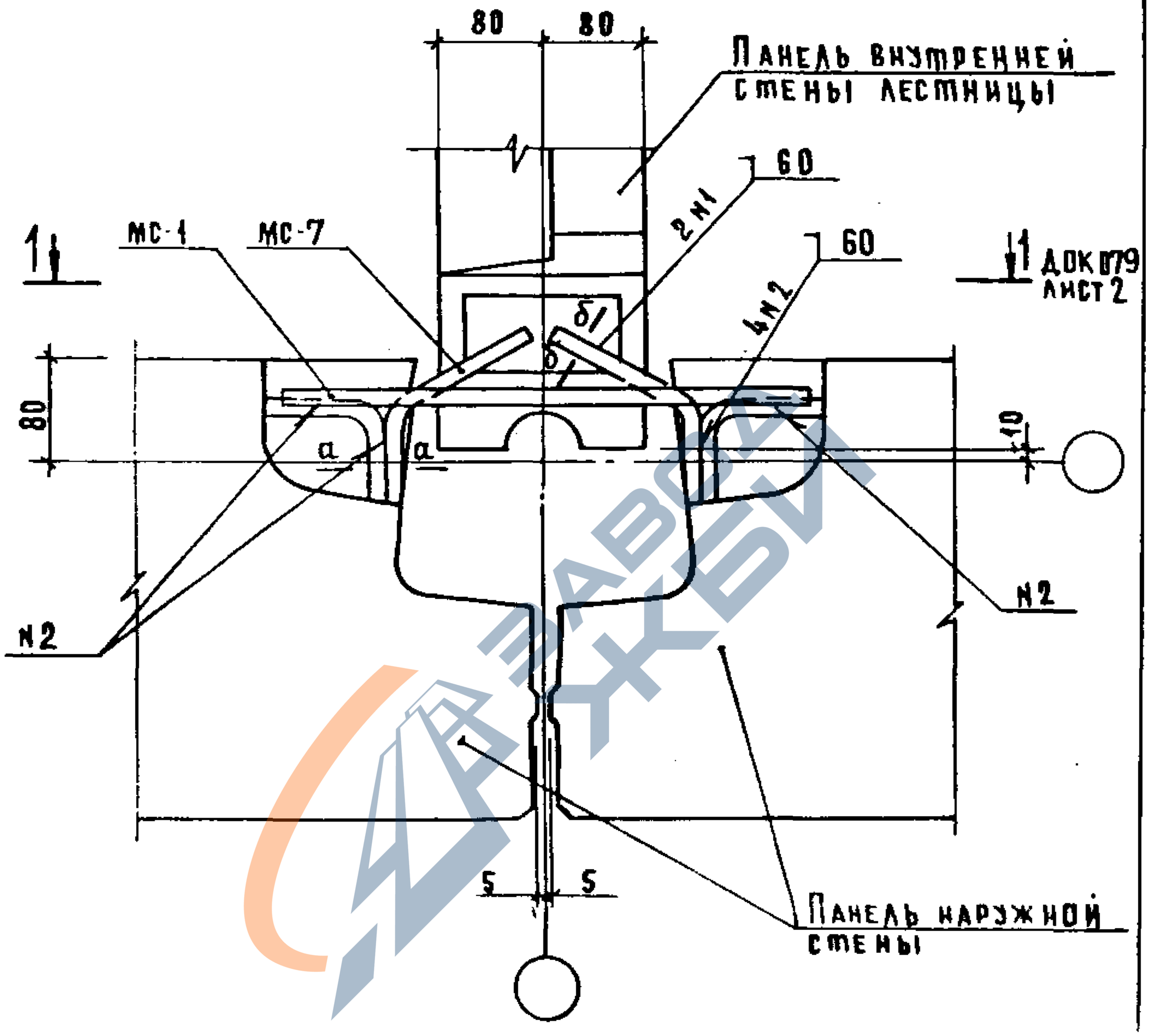

Сечения а-а и б-б см. документ 017
Спецификацию см. документ 108 лист 24.

				1.090.1-1 7-1 080
НАЧ. ОТД.	ВОЛЫНСКИЙ			
Н. КОНТР.	ПРИГОРЕВ			Узел 68т
ГЛ. КОНСТ.	ШАЦ			
ГИП	КОЧИН			
ПРОВЕР.	ШАНАУРОВА			
РАЗРАБ.	СОКОЛОВ			

СТАДИЯ	Лист	Листов
Р		1

ЦНИИЭП торгово-бытовых зданий

Подпись и дата | Взам. инв. №

https://zavodjbi.com/

https://zavodjbi.com/

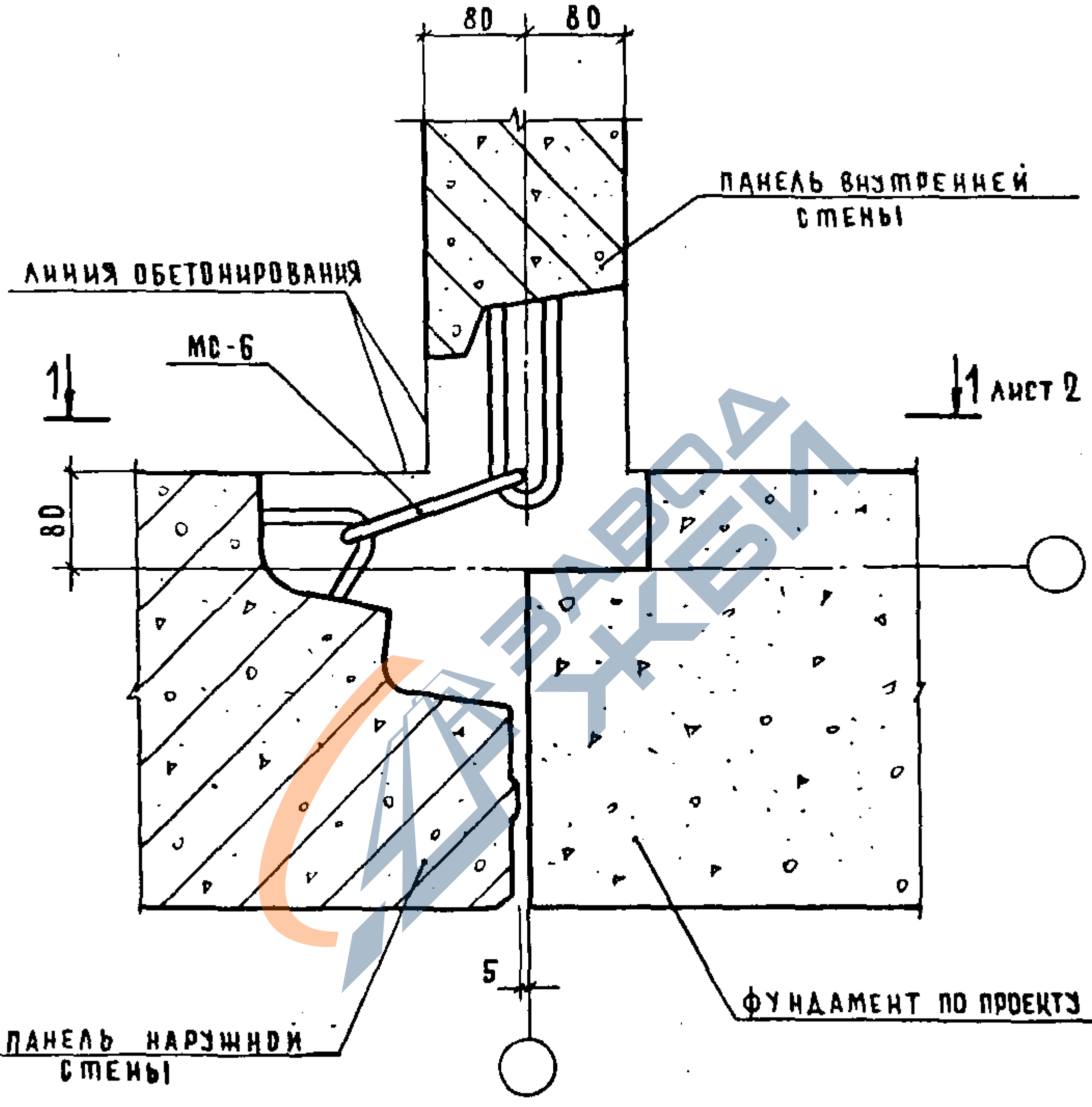

Спецификацию см. документ 108 лист 24.

				1.090.1-17-1081		
Нач.отд	Волынский					
Н.контр	Пригорев					
Гл.конст	Шац			Узел 69л	Стадия: Р	Лист: 1 / Листов: 2
ГИП	Кочин					
Провер	Шанаурова				ЦНИИЭП торгово-бытовых зданий туристских комплексов	
Разраб	Соколова					

https://zavodjbi.com/

https://zavodjbi.com/

1-1 ПОВЕРНУТО

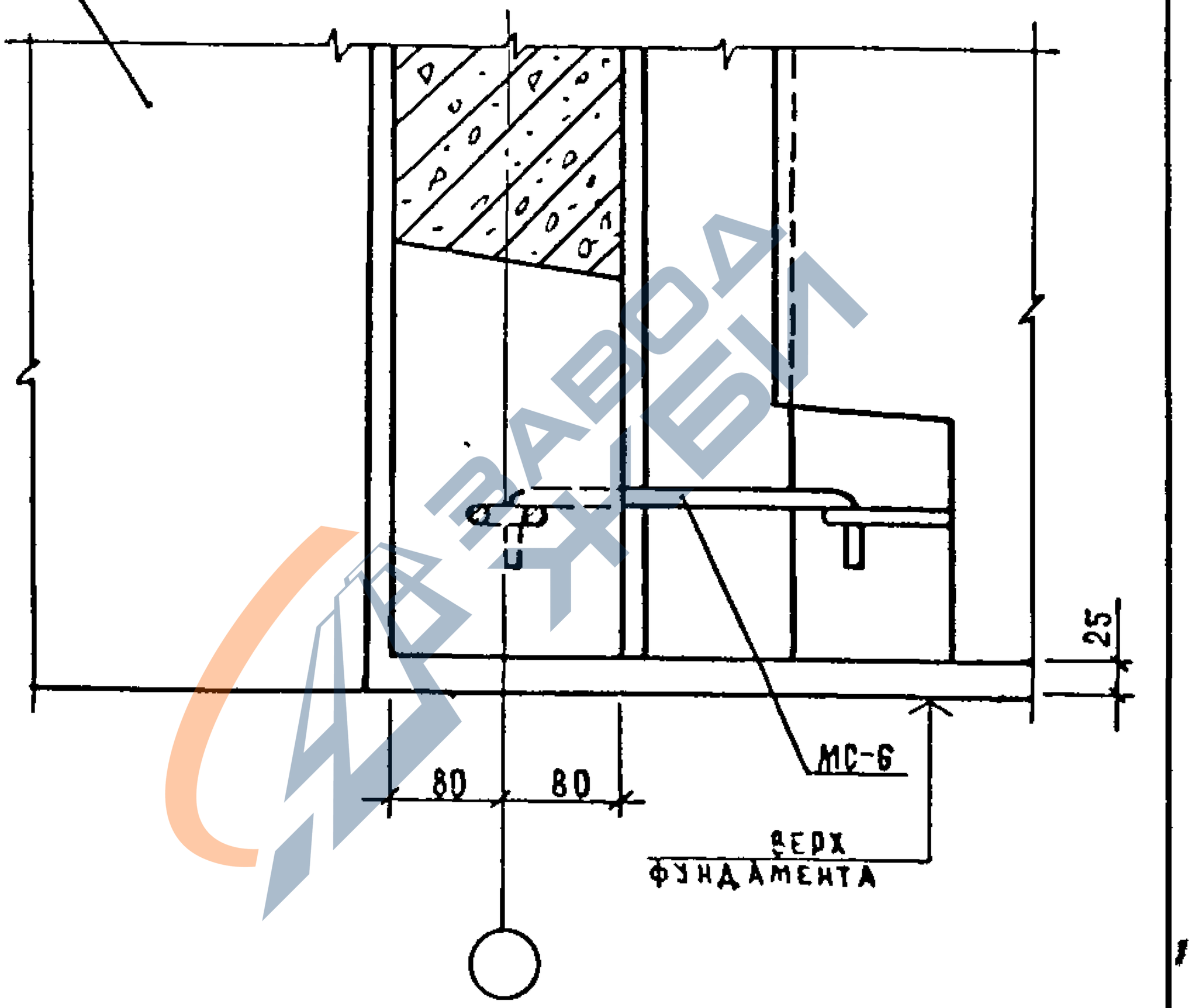

ИНВ N ПОДЛ | ПОДПИСЬ И ДАТА | ВЗАМ ИНВ N

1090.1-17-1081

Лист 2

https://zavodjbi.com/

https://zavodjbi.com/

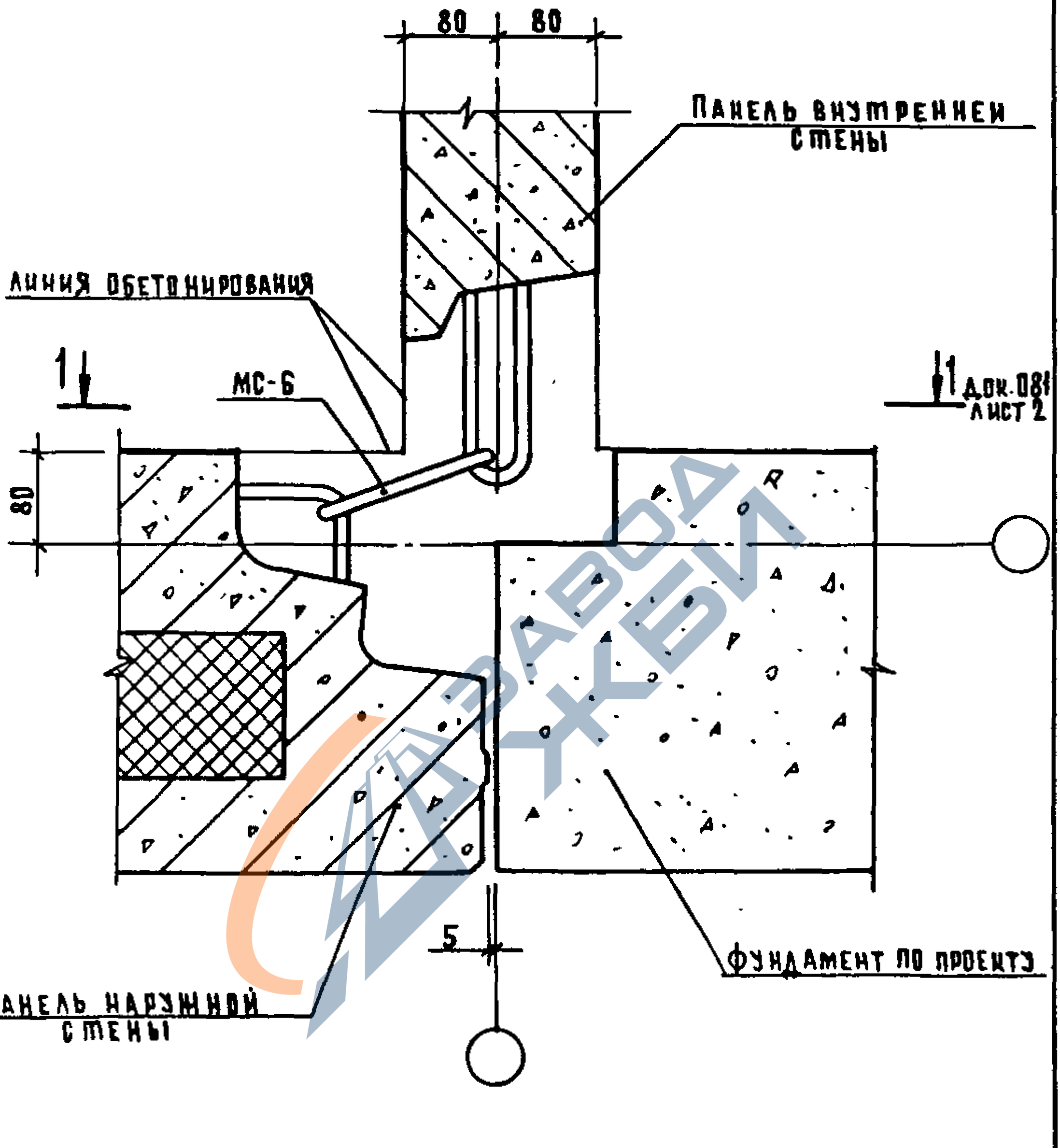

Спецификацию см документ 108 лист 24.

Инв. № подл. | Подпись и дата | Взам. инв. №

Нач отд	Волынский		1.090.1-17-1 082
Н контр	Григорьев		
Гл конст	Шац		
ГИП	Кочин		Узел 69т
Провер	Шанаурова		
Разраб.	Соколова		

Стадия	Лист	Листов
Р		1

ЦНИИЭП торговых зданий и туристских комплексов

https://zavodjbi.com/

https://zavodjbi.com/

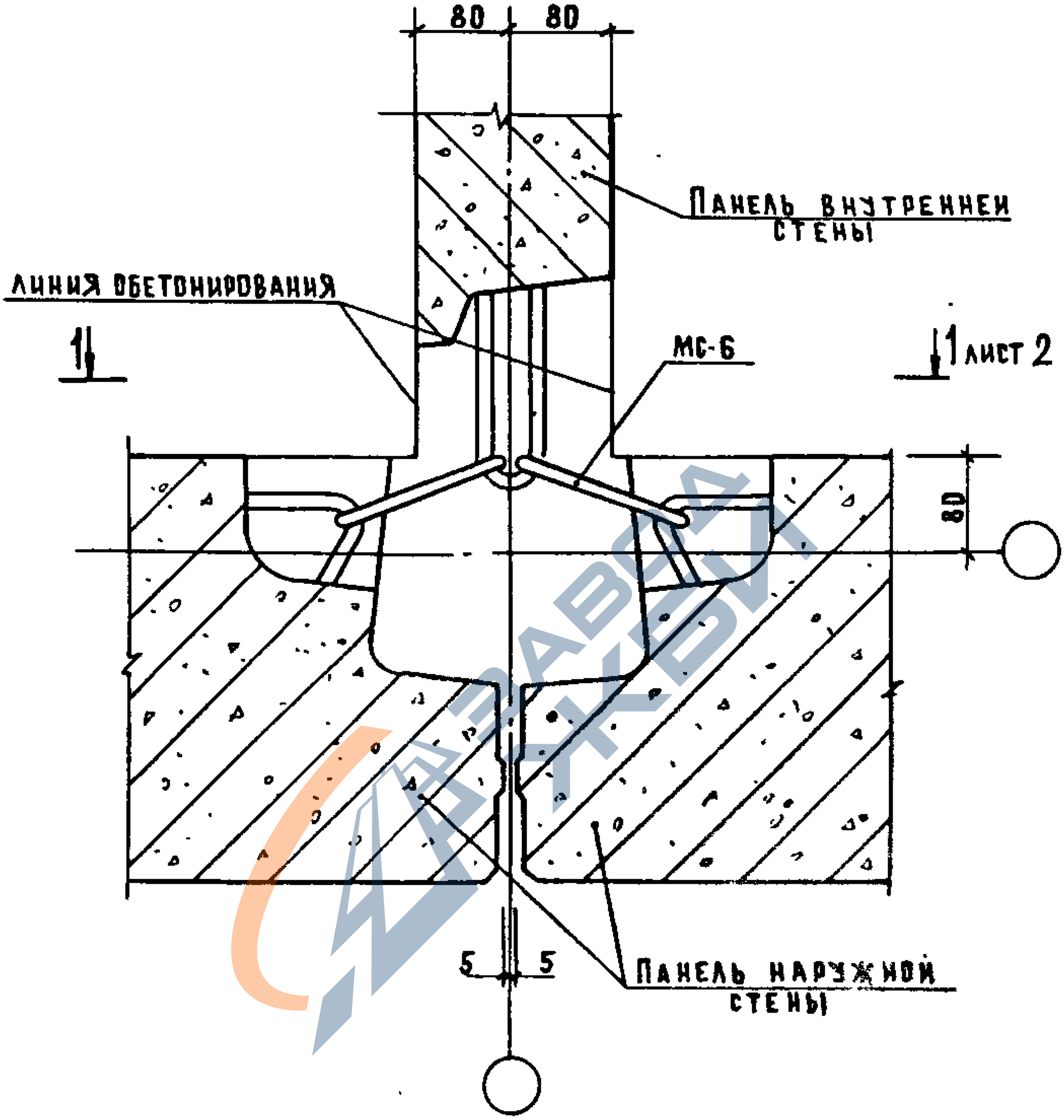

Спецификацию см. документ 108 лист 24.

				1.090.1-1 7-1 083
Нач отд.	Волынский			
Н контр	Прилорев			Узел 70 л
Рукопст	Шац			
Гип	Кочин			
Проверр	Шанаурова			
Разраб	Соколова			

Стадия	Лист	Листов
Р	1	2

ЦНИИЭП торгово-бытовых зданий и туристских комплексов

Инв № подл | Подпись и дата | Взам. инв. №

Копировал: Сурова 19266 170 Формат А4

https://zavodjbi.com/

https://zavodjbi.com/

1 – 1 ПОВЕРНУТО

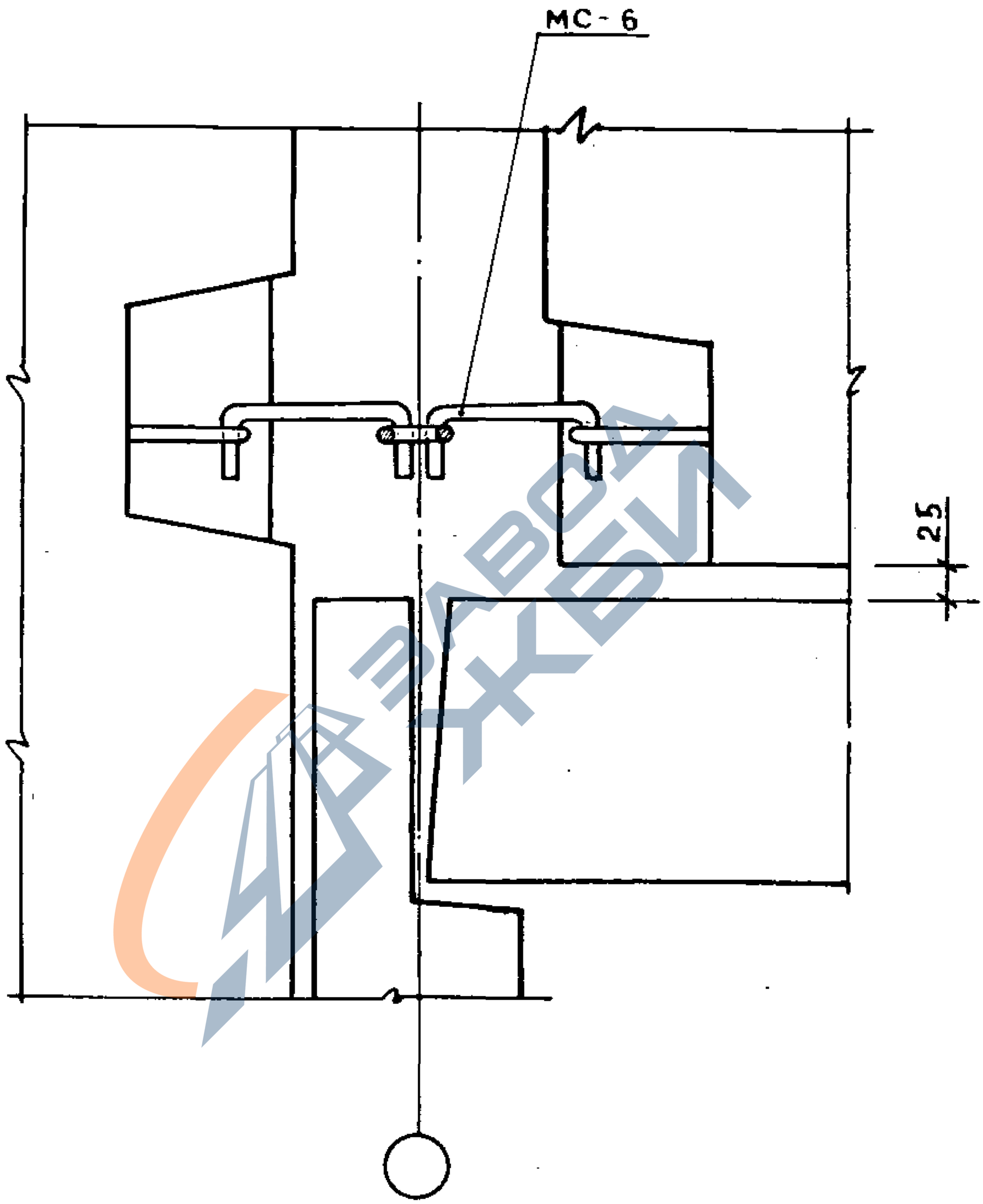

https://zavodjbi.com/

https://zavodjbi.com/

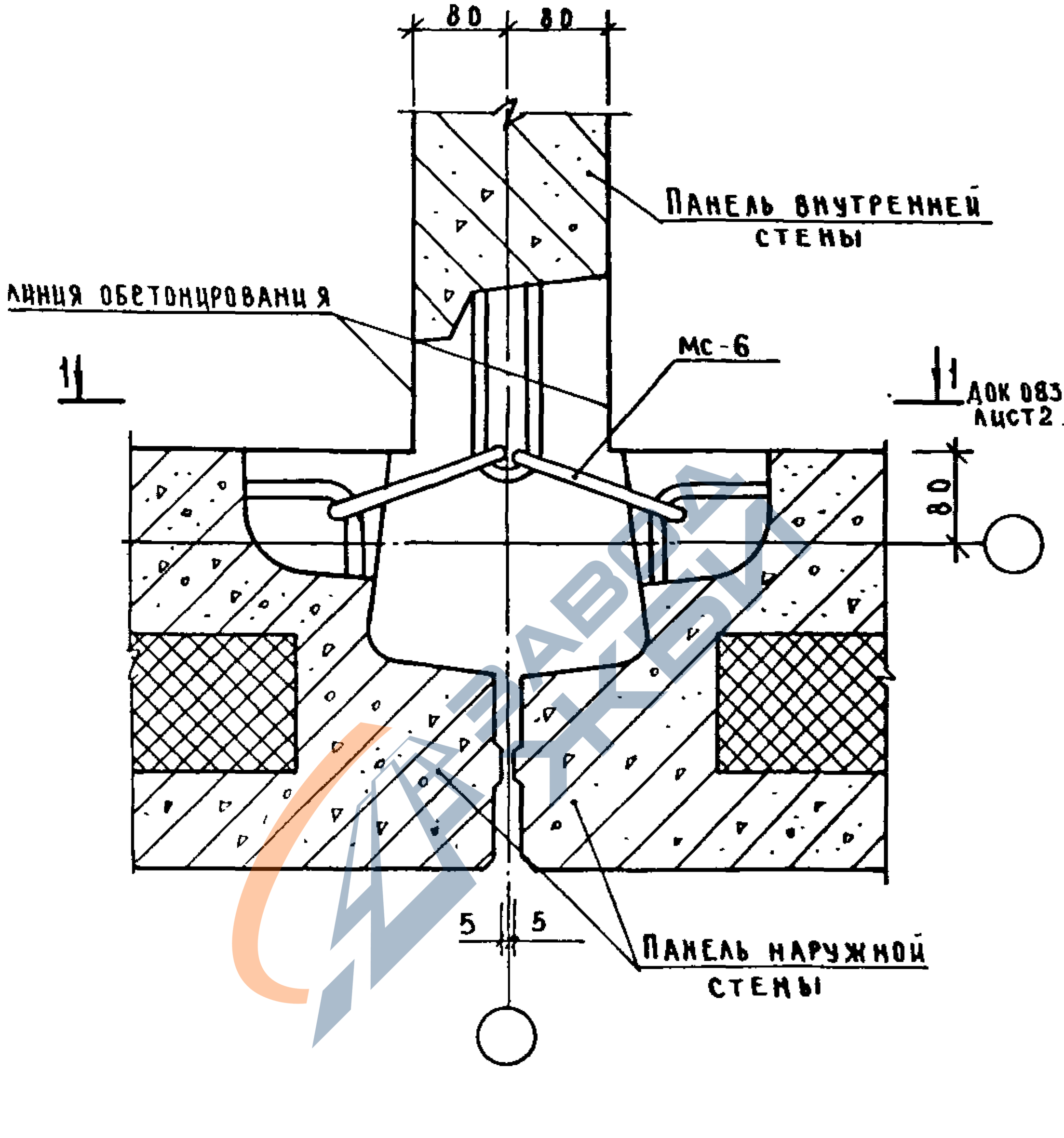

Спецификацию см документ 108 лист 24

				1.090.1-17-084		
нач отд	Волынский					
н контр	Пригорев					
гл конст	Шац			Узел 70т	стадия: Р	лист:	листов: 1
гип	Кочин				ЦНИИЭП торгово-бытовых зданий и туристских комплексов	
провер	Шамаурова					
разраб	Соколова					

Инв. № подл. | Подпись и дата | Взам. инв. №

https://zavodjbi.com/

https://zavodjbi.com/

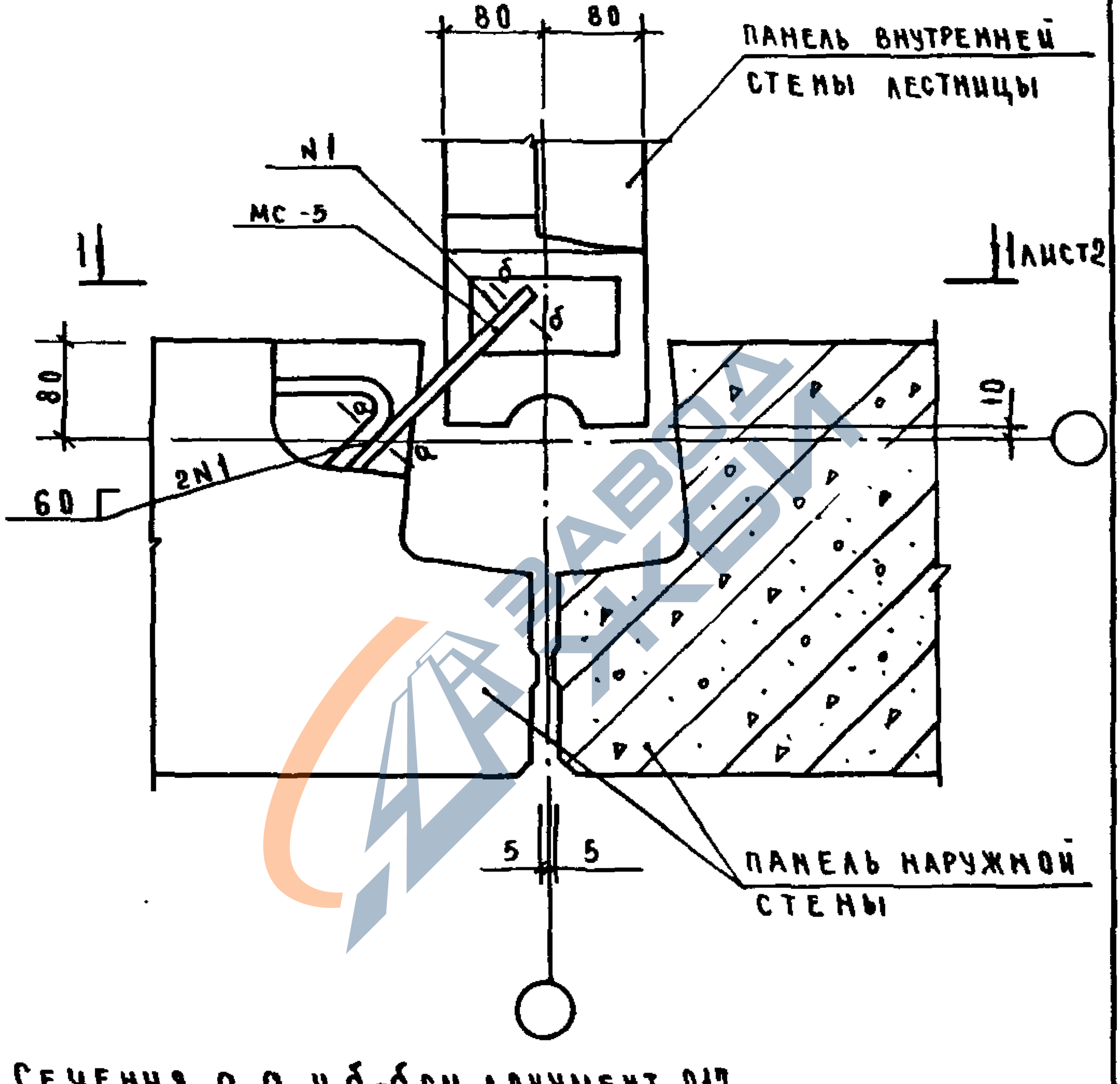

Сечения а-а и б-б см документ 017
Спецификацию см. документ 108 лист 24

				1.090.1-1 7-1 085		
Н.ОТД	ВОЛЫНСКИЙ					
...ТР	ПРИГОРЕВ			УЗЕЛ 71 л	СТАДИЯ	ЛИСТ	ЛИСТОВ
ГАКОНС	ШАЦ				Р	1	2
...П	КОЧИН				ЦНИИЭП	ТОРГОВО-БЫТОВЫХ ЗДАНИЙ И ТУРИСТСКИХ КОМПЛЕКСОВ	
...ОВЕР	ШАНАУРОВА						
РАЗРАБ	СОКОЛОВА						

https://zavodjbi.com/

https://zavodjbi.com/

1-1 ПОВЕРНУТО

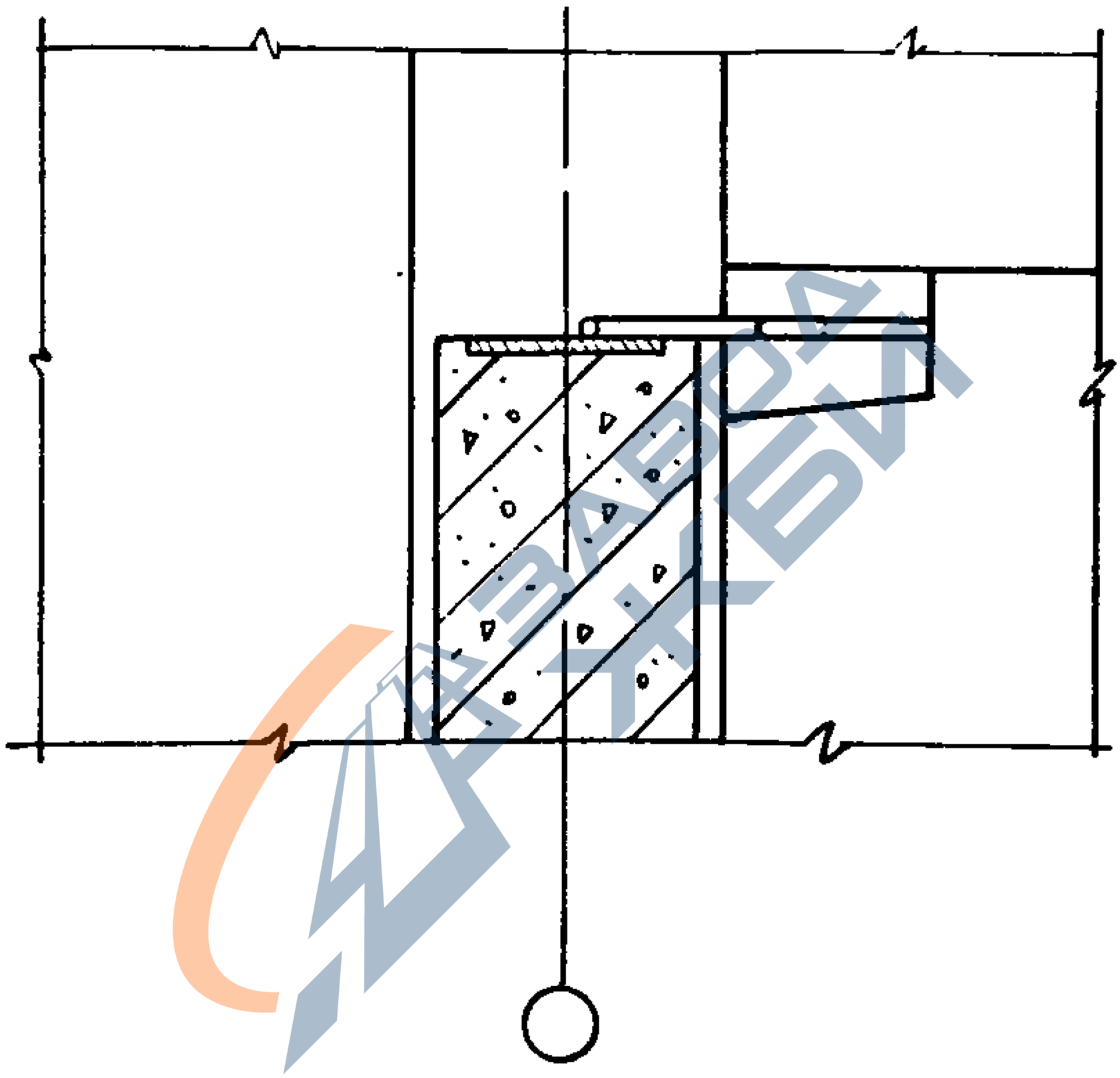

Інв. № подл. | Подпись и дата | Взам. инв. №

https://zavodjbi.com/

https://zavodjbi.com/

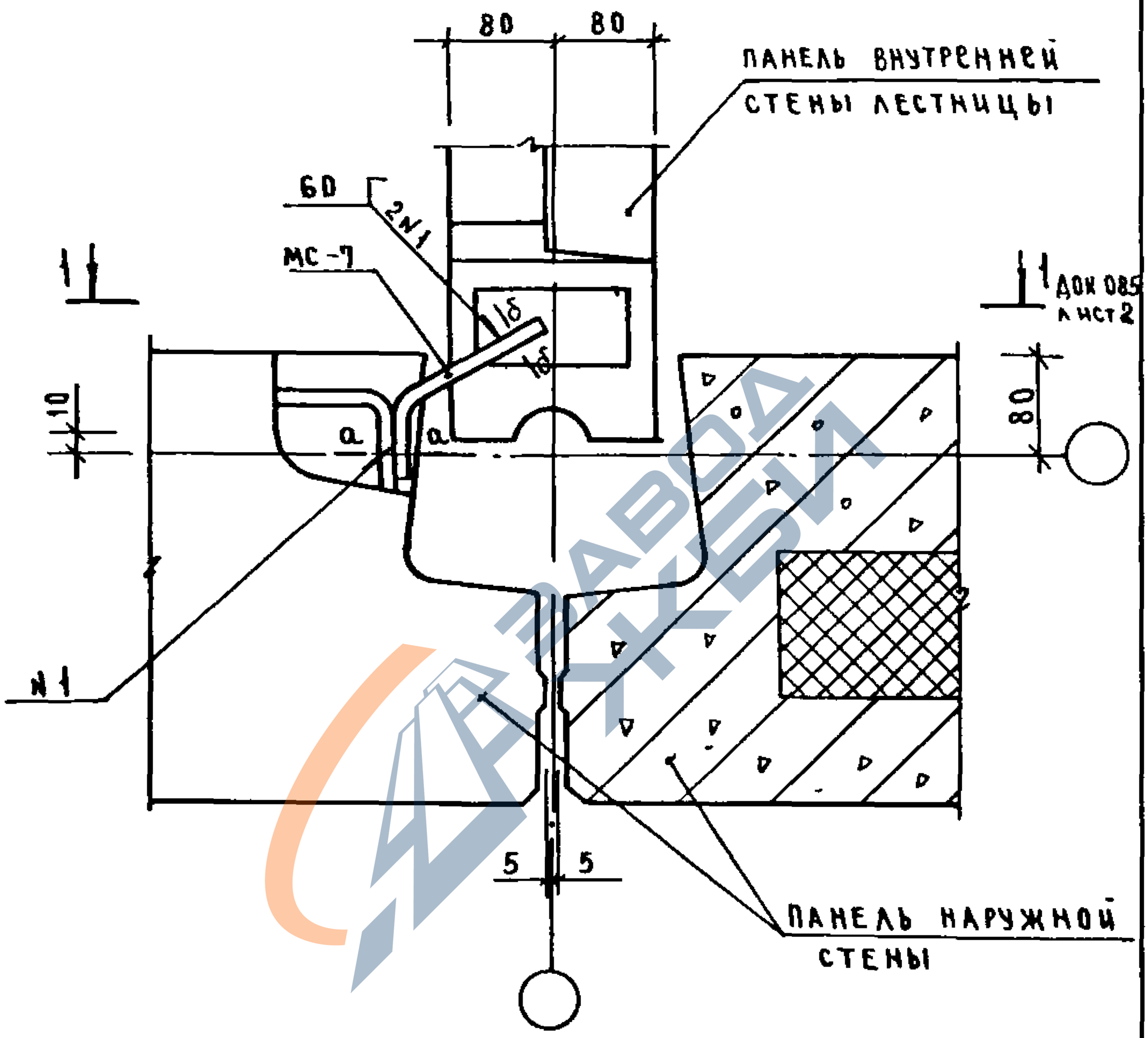

Сечения а-а и б-б см документ 017
Спецификацию см документ 108 лист 25

				1 090 1-1 7-1 086		
НАЧ ОТД	ВОЛЫНСКИЙ					
Н КОНТР	ПРИГОРЕВ			УЗЕЛ 71т	СТАДИЯ: Р	ЛИСТ: —
ГА КОНСТ	ШАЦ					ЛИСТОВ: 1
ГИП	КОЧИН				ЦНИИЭП торгово-бытовых зданий и туристских комплексов	
ПРОВЕР	ШАНАУРОВА					
РАЗРАБ	СОКОЛОВА					

https://zavodjbi.com/

https://zavodjbi.com/

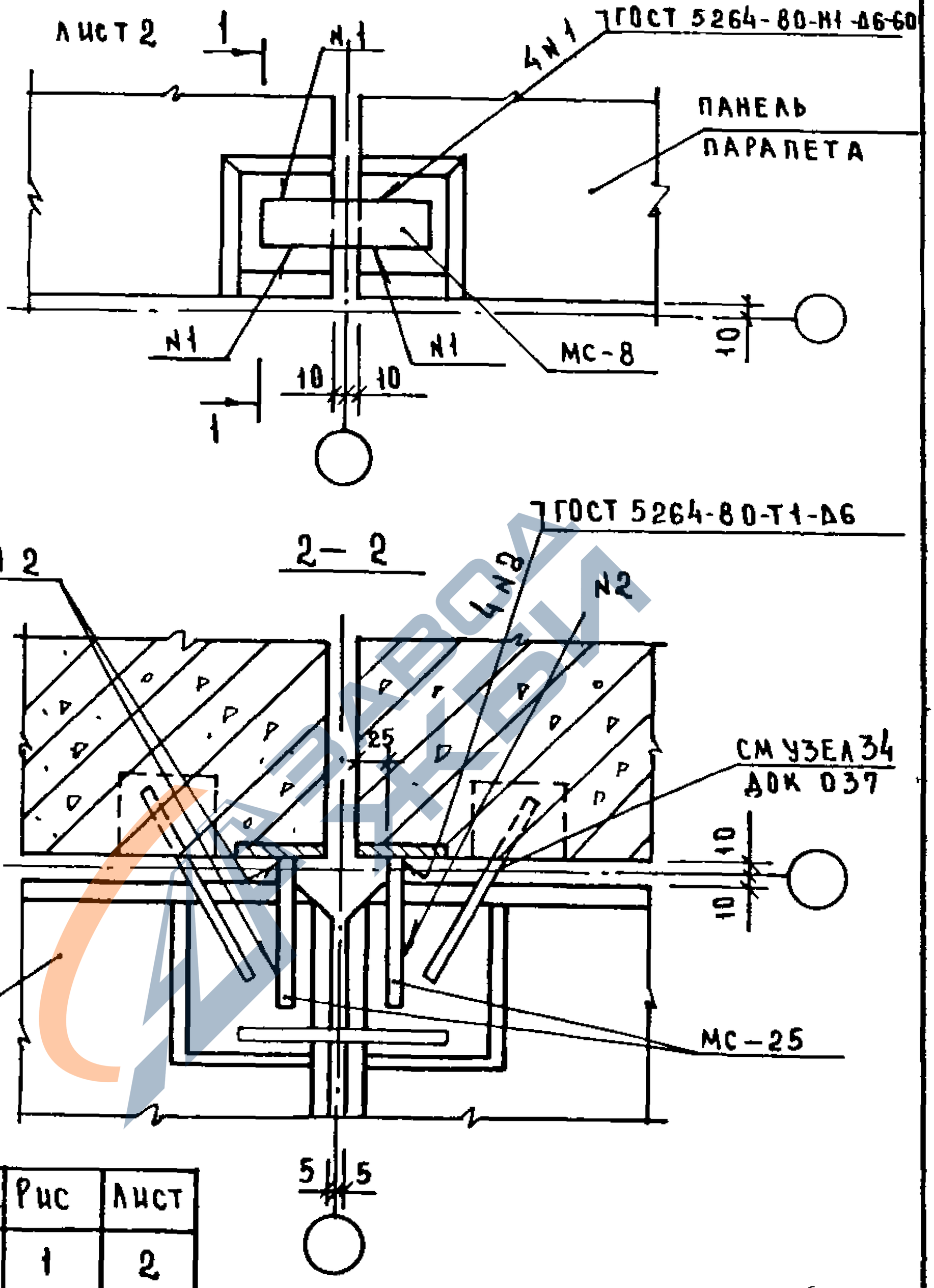

Узел	Сечение	Рис	Лист
72	1-1	1	2
75	1-1	2	2

Спецификацию см документ 108
листы 25; 26

Нач отд	Волынский		
Н контр	Соколова		
Гл конст	Шац		
ГИП	Шанаурова		
Провер	Кочин		
Разраб	Кашеракина		

1.090 1-1 7-1 087

Узлы 72, 75

Стадия	Лист	Листов
Р	1	2

ЦНИИЭП торгово-бытовых зданий и туристских комплексов

Инв № подл | Подпись и дата | Взам инв №

https://zavodjbi.com/

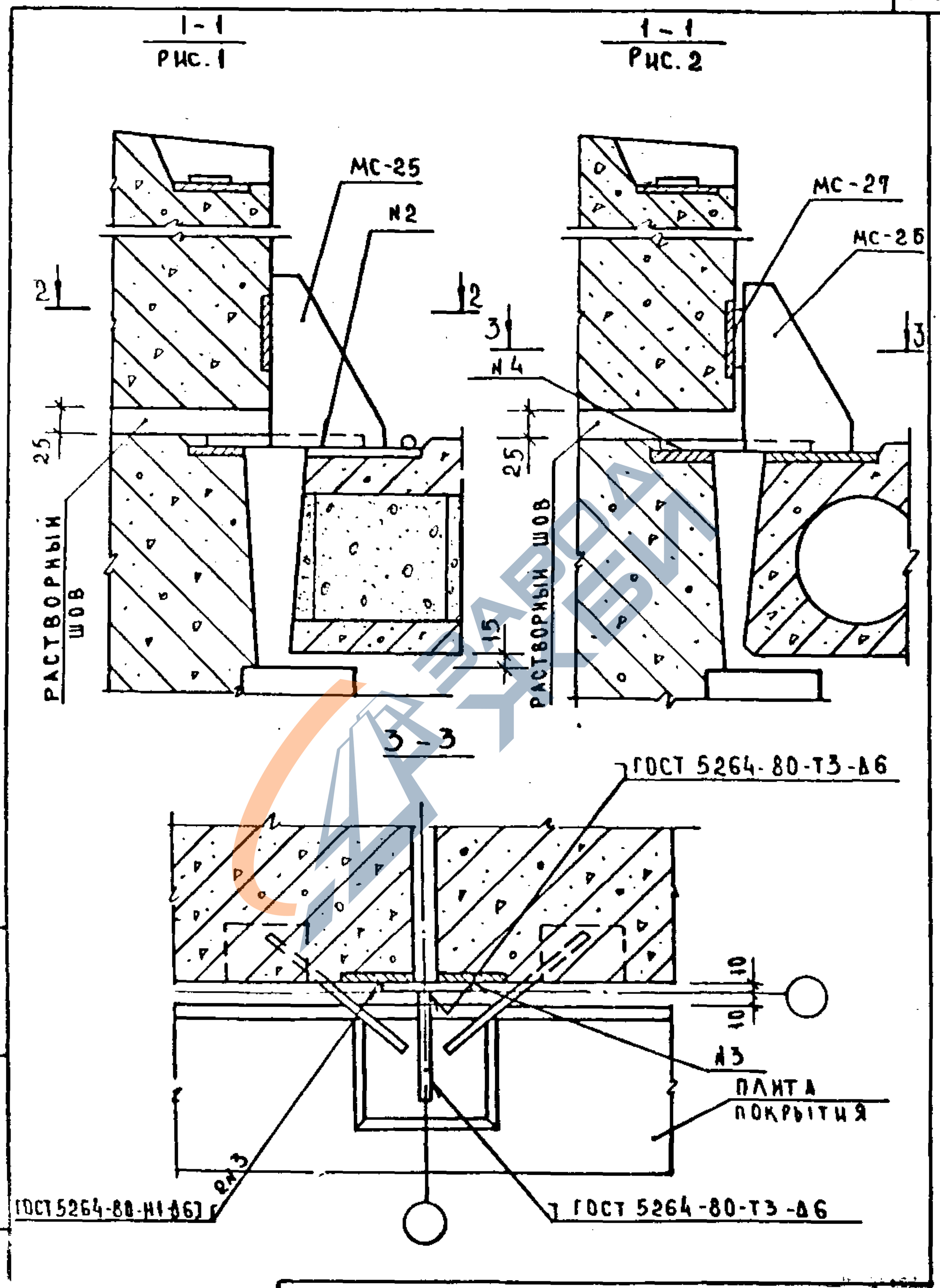

1.090.1-1 7-1 087

https://zavodjbi.com/

https://zavodjbi.com/

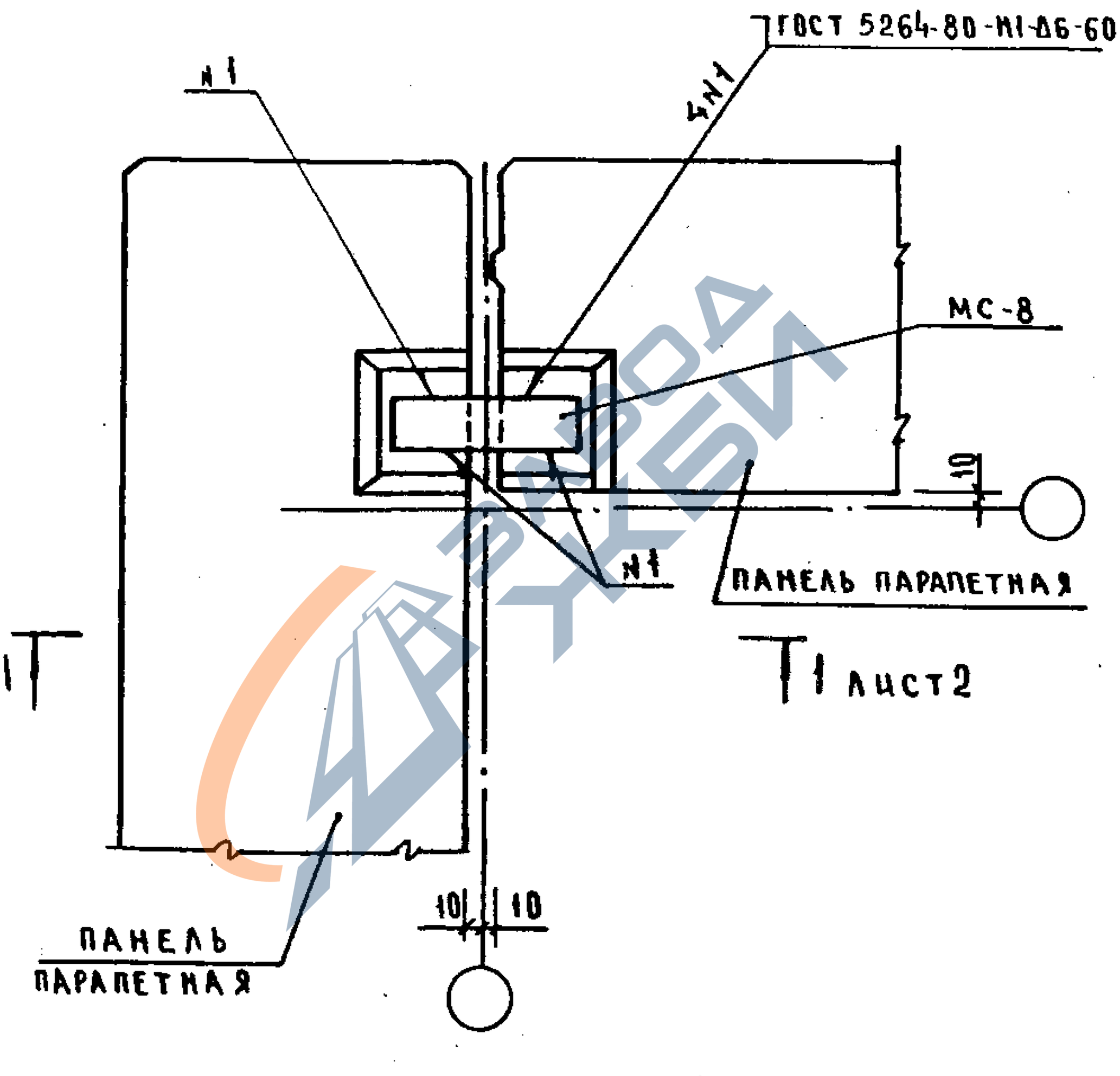

Т1 лист 2

Спецификацию см. документ 108 лист 25.

				1.090.1-17-1088		
Нач.отд.	Соломинский					
Н.контр.	Лукеева					
Гл.конс.	Шац			Узел 13	Стадия: Р	Лист: 1 / Листов: 3
ГИП	Григорьев				ЦНИИЭП торгово-бытовых зданий и туристских комплексов	
Провер.	Малышева					
Разраб.	Ларионова					

Инв.№ подл. | Подпись и дата | Взам.инв.№

https://zavodjbi.com/

https://zavodjbi.com/

1-1

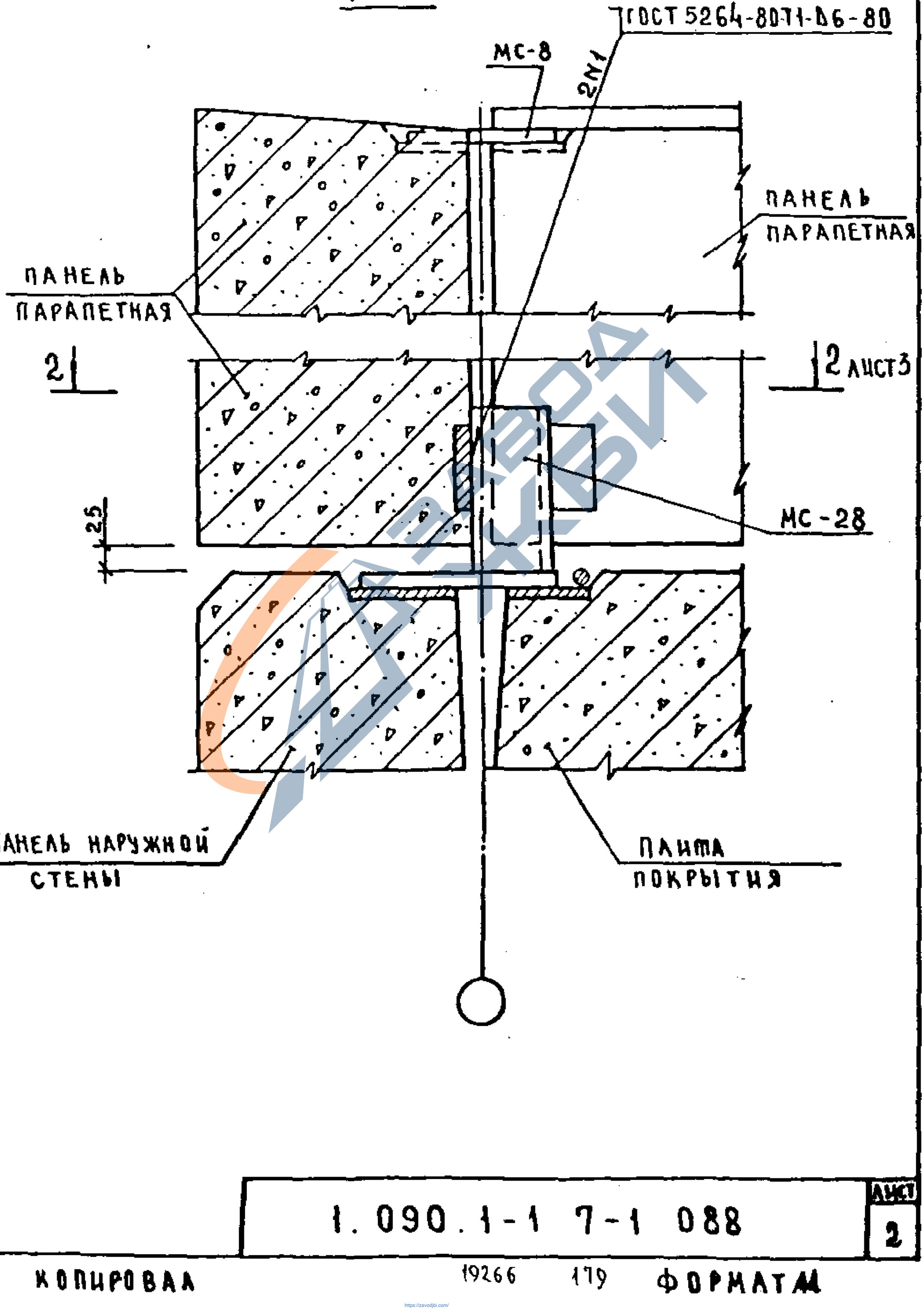

https://zavodjbi.com/

https://zavodjbi.com/

2 — 2

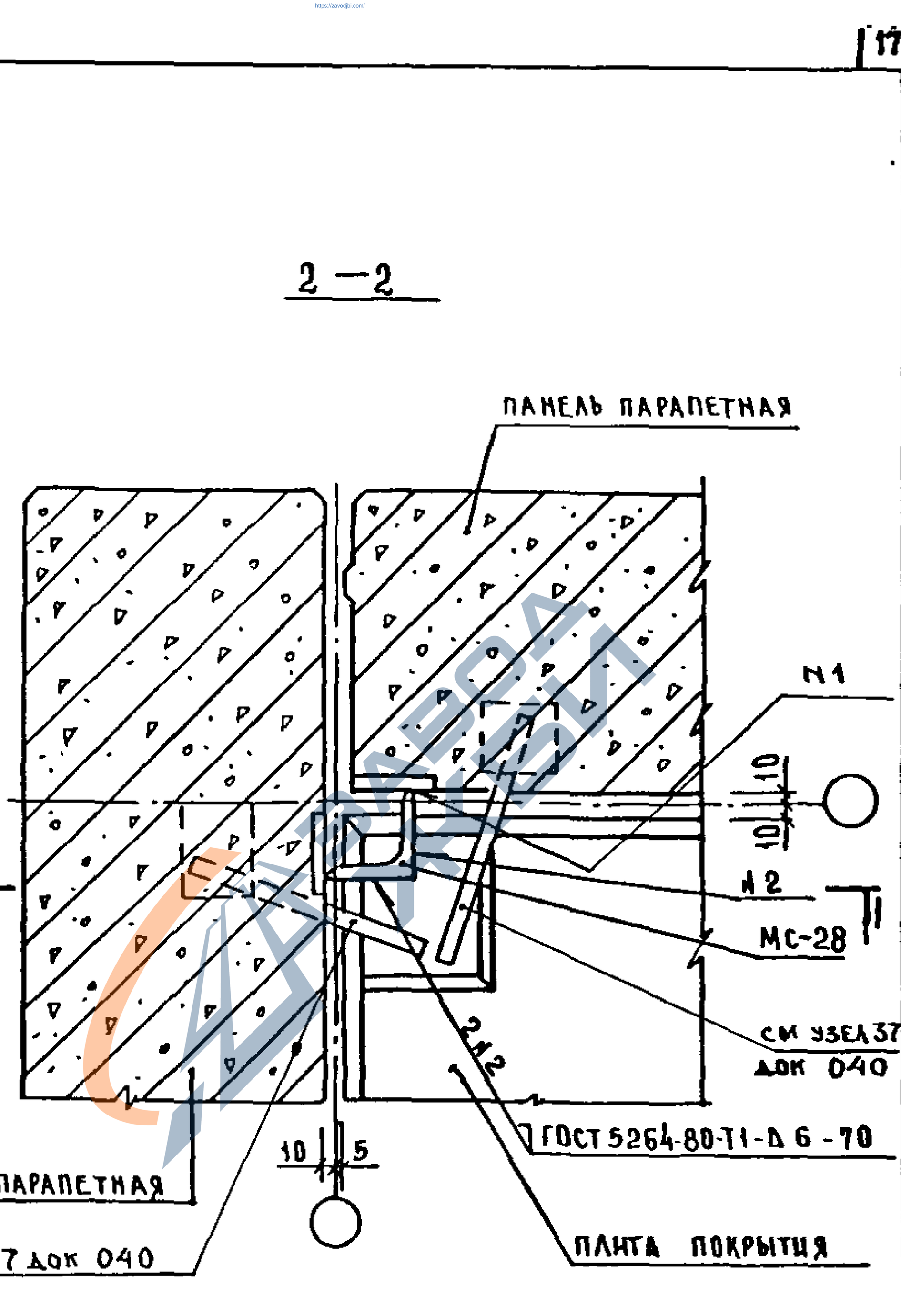

Инв.№ подл. | Подпись и дата | Взам. инв.№

1.090.1-17-1088		Лист 3

КОПИРОВАЛ 19266 180 ФОРМАТ А4

https://zavodjbi.com/

https://zavodjbi.com/

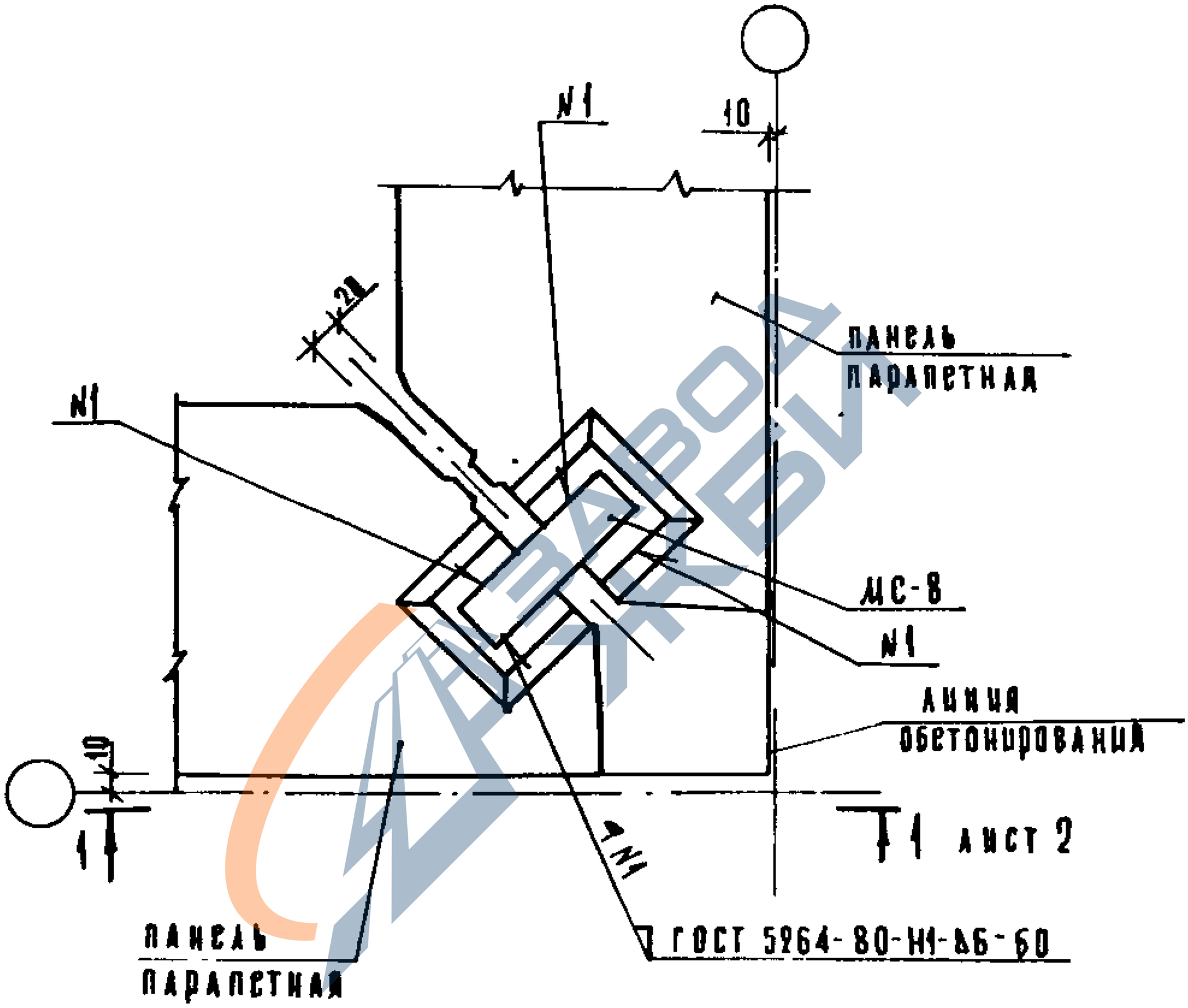

Спецификацию см. документ 108 лист 25

				1.090.1-1 7-1 089		
Зав. отд.	Волынский					
Инженер	Алексеева			Узел 74	Стадия	Лист	Листов
Инженер	Шац				Р	1	3
Гип	Пригорев				ЦНИИЭП	Торгово-бытовых зданий и туристских комплексов
Материал	Никонорова					
Разраб.	Ларионова					

Копировал Козлова 19266 181 Формат А4

https://zavodjbi.com/

https://zavodjbi.com/

1 – 1

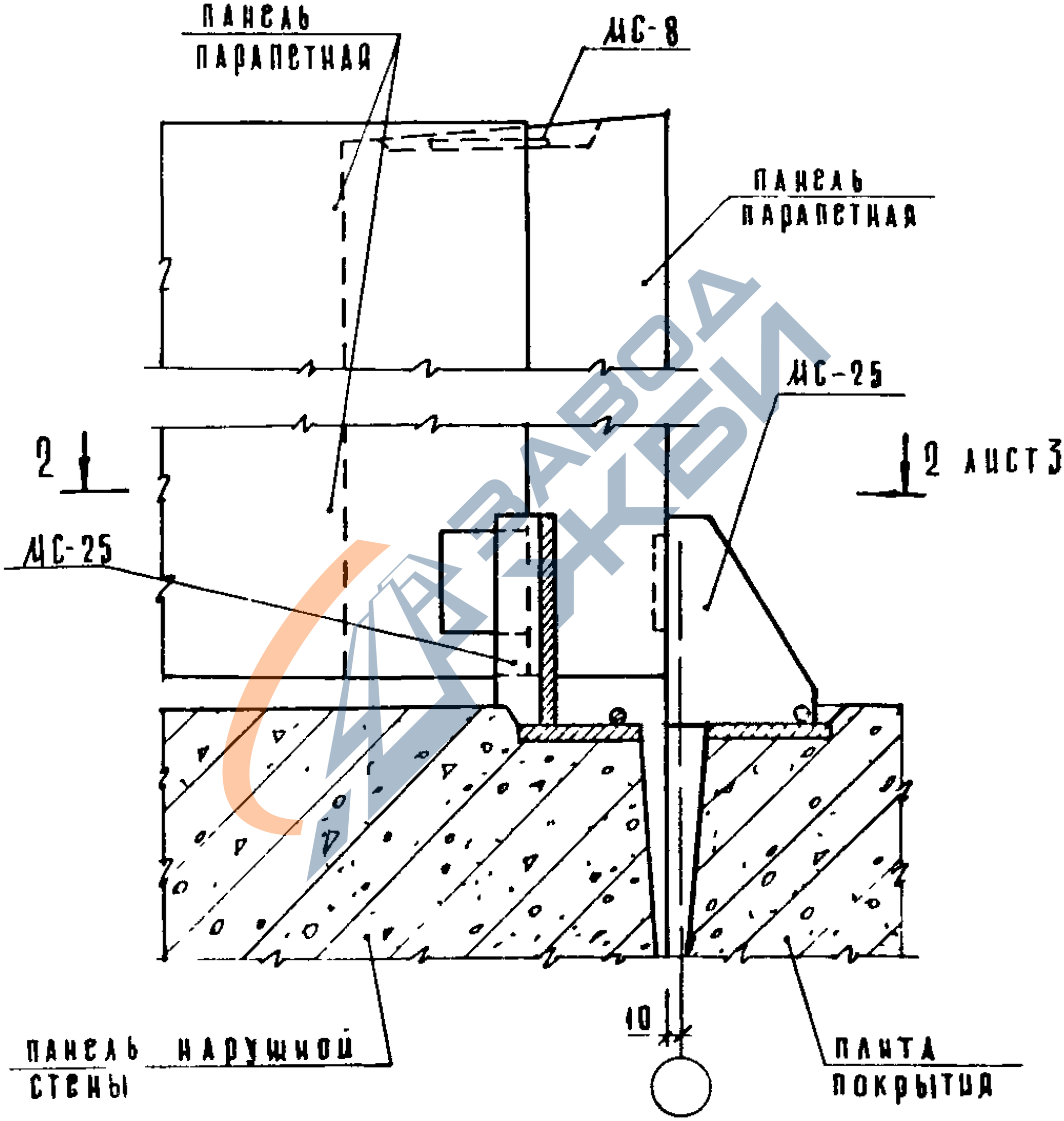

ЗАВОД ЖБИ

ПОДПИСЬ И ДАТА | ВЗАМ. ИНВ. №

https://zavodjbi.com/

https://zavodjbi.com/

2 – 2

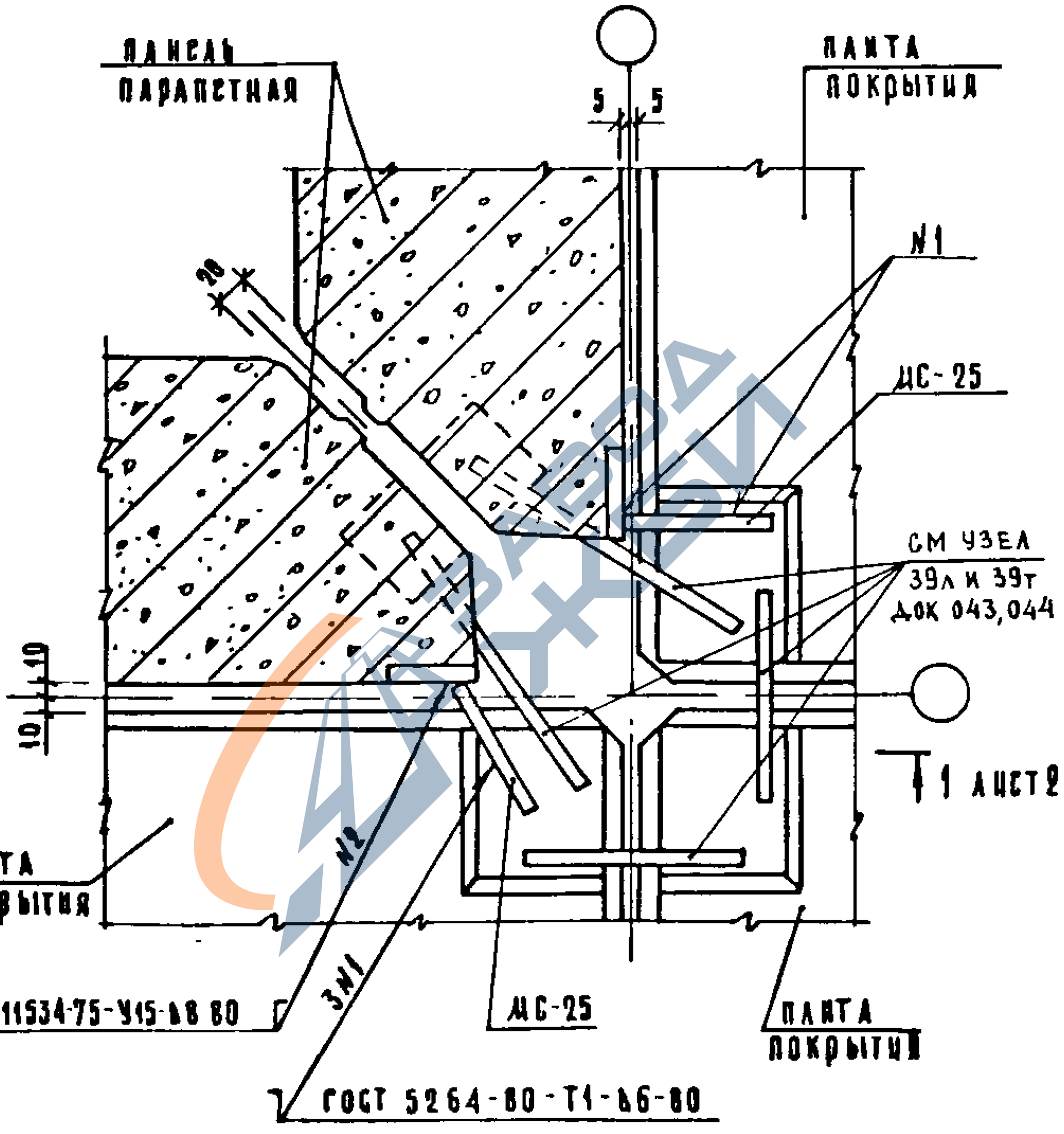

1.090.1-1 7-1 089	Лист 3

Копировал Козлова 19266 183 Формат А1

https://zavodjbi.com/

https://zavodjbi.com/

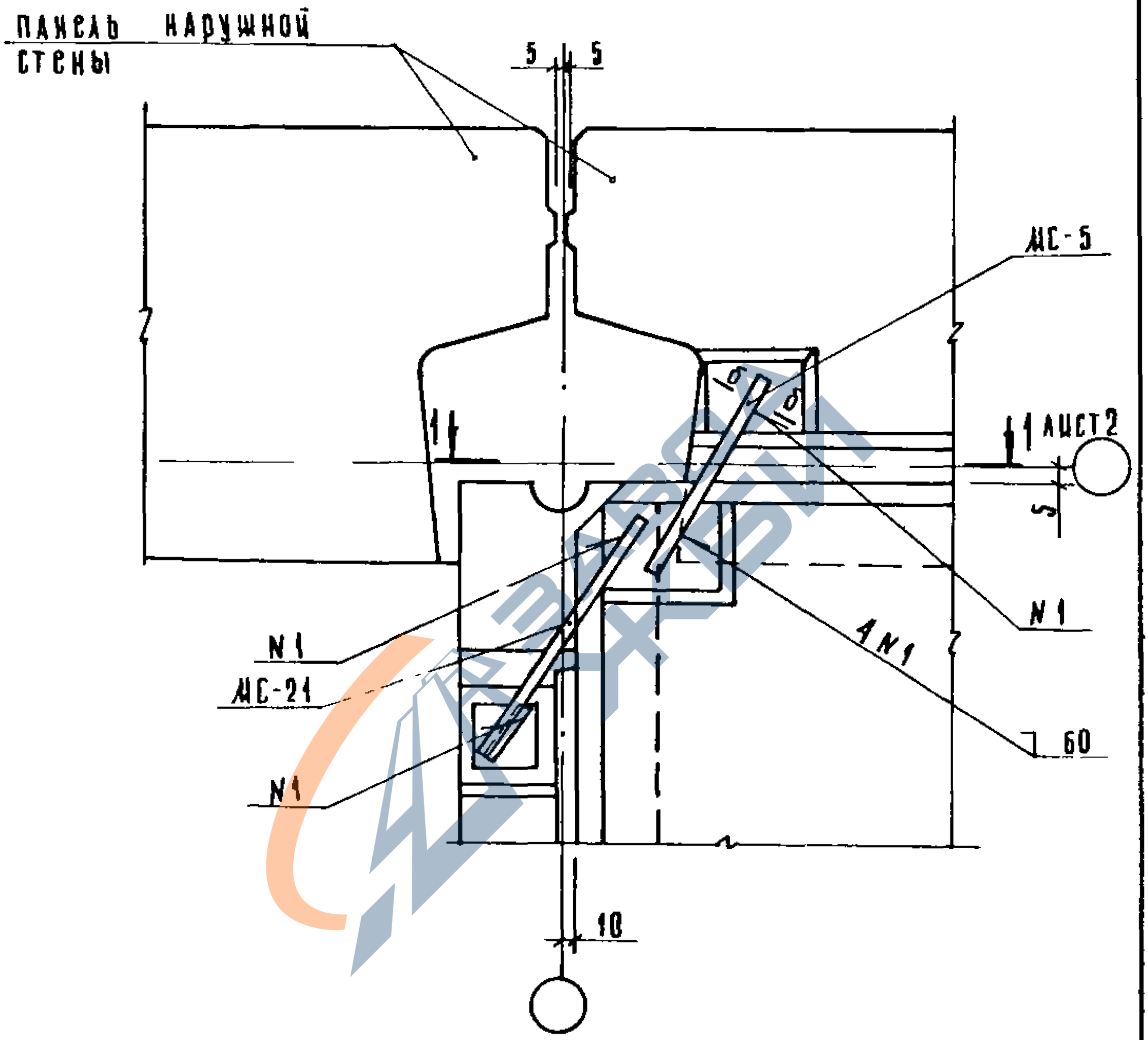

Сечение б-б см документ 017
Спецификацию см документ 108 лист 26

				1.090 1-17-1 090		
Нач отд	Волынский					
Н контр	Григорев					
Гл конс	Шац			Узел 76	Стадия: Р; Лист: 1; Листов: 2	
ГИП	Кочин					
Провер	Шанаурова				ЦНИИЭП торгово бытовых зданий туристских комплексов	
Разраб	Соколова					

Инв № подл | Подпись и дата | Взам инв №

Копировал Козлова 19266 184 Формат А4

https://zavodjbi.com/

https://zavodjbi.com/

1–1 повернуто

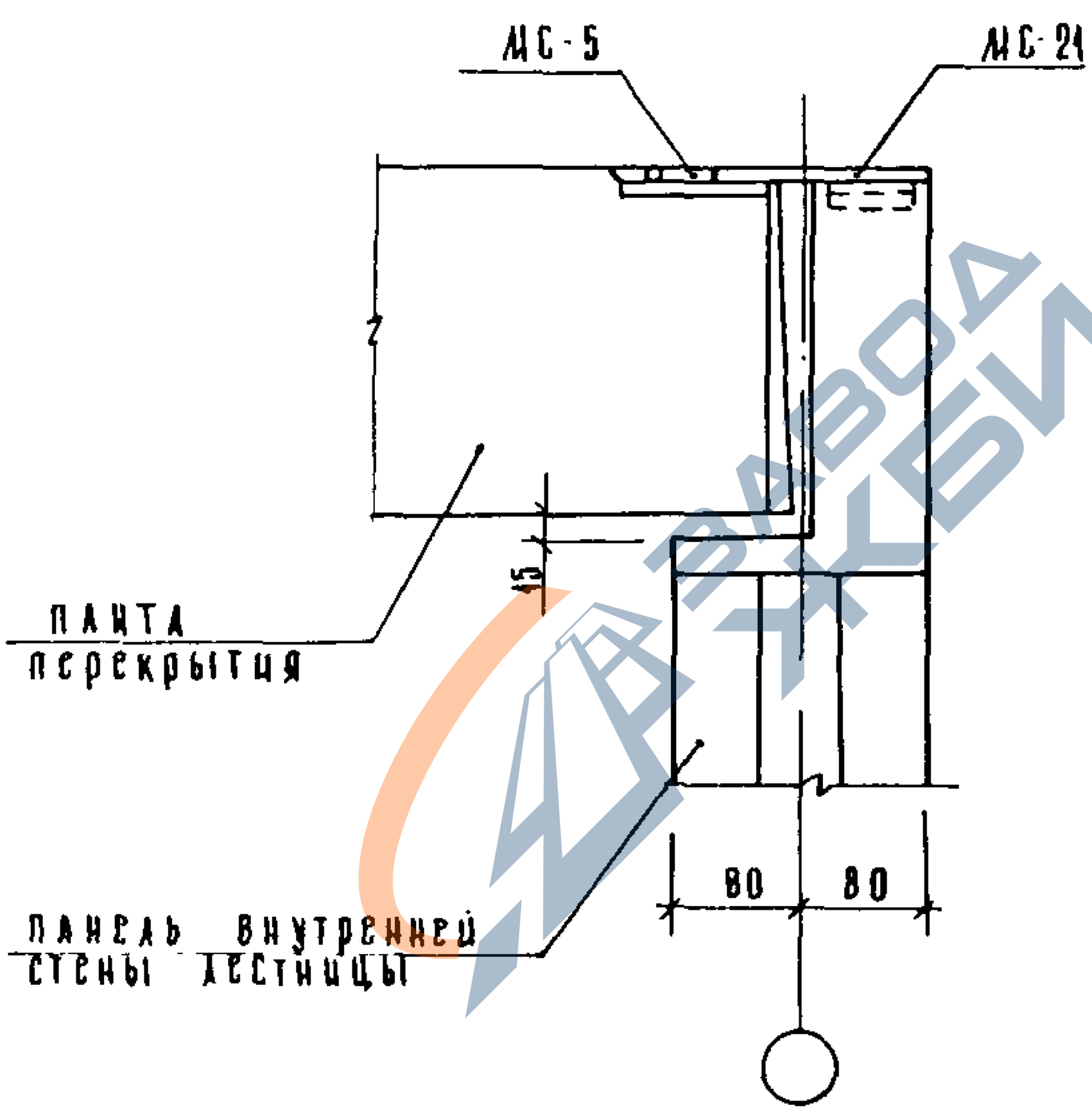

https://zavodjbi.com/

https://zavodjbi.com/

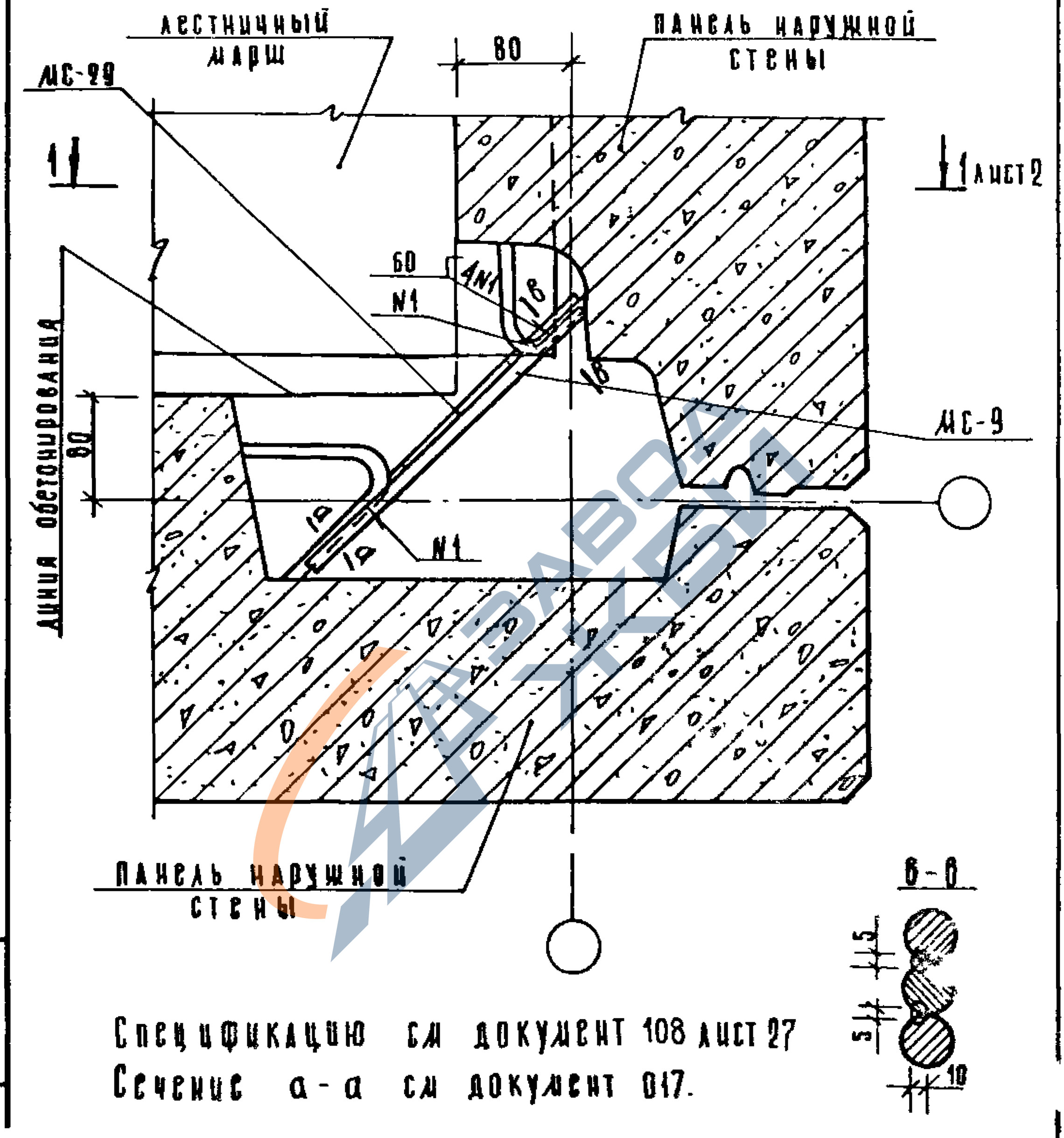

Спецификацию см документ 108 лист 27

Сечение а-а см документ 017.

Инв № подл.	Подпись и дата	Взам. инв №			1.090.1-17-1 091	
	Нач отд	Водынский				
	Н контр	Алексеева		Узел 80 л	Стадия: Р; Лист: 1; Листов: 2	
	ГА конст	Шац			ЦНИИЭП торгово-бытовых зданий и туристских комплексов	
	ГИП	Григорьев				
	Провер	Нилокорова				
	Разраб	Кукина				

Копировал Козлова 19266 186 Формат А4

https://zavodjbi.com/

https://zavodjbi.com/

1 — 1 повернуто

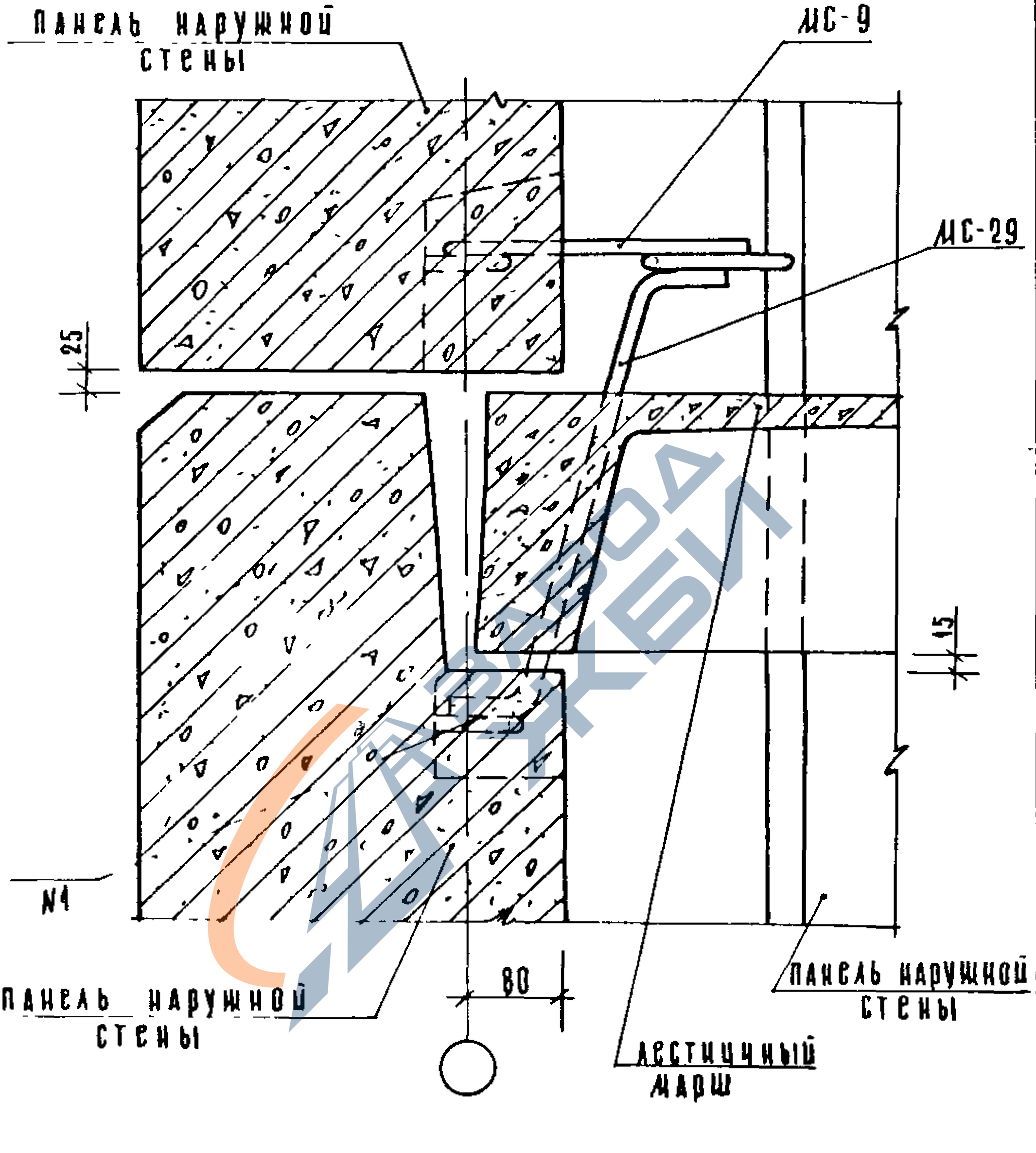

1.090.1-17-1	091	Лист 2

Копировал Козлова 19266 187 Формат А4

https://zavodjbi.com/

https://zavodjbi.com/

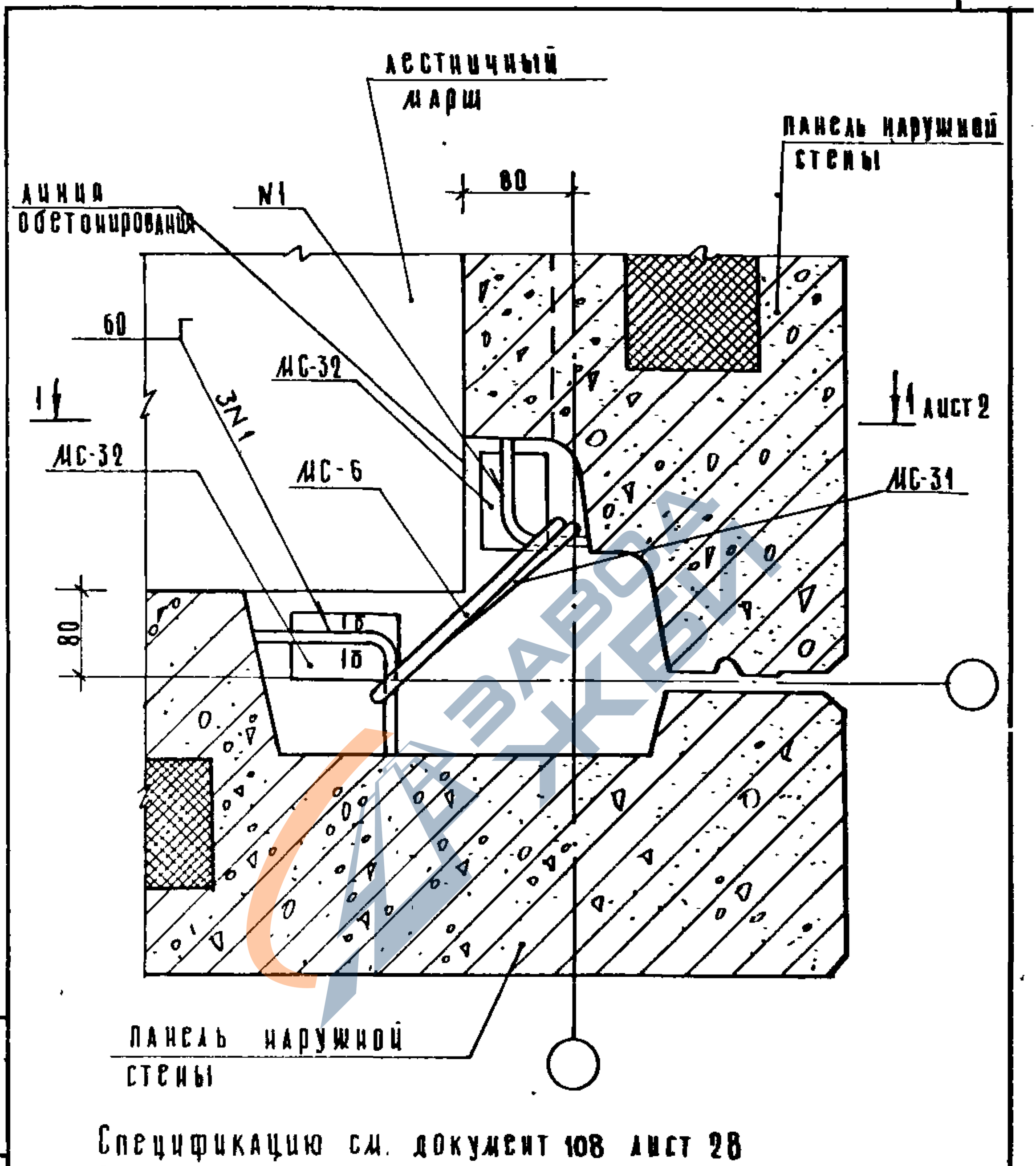

Спецификацию см. документ 108 лист 28
Сечение б-б см документ 017

Взам. инв. №
Подпись и дата
Инв. № подл.

				1.090.1-1 7-1 092		
Нач отд	Волынский					
Инженер	Исаева					
Гл констр	Шац					
ГИП	Григорьев			Узел 80т	Стадия: Р; Лист: 1; Листов: 2	
Проверил	Никанорова				ЦНИИЭП торговых, бытовых зданий и туристских комплексов	
Разраб	Васильева					

https://zavodjbi.com/

https://zavodjbi.com/

1 — 1 ПОВЕРНУТО

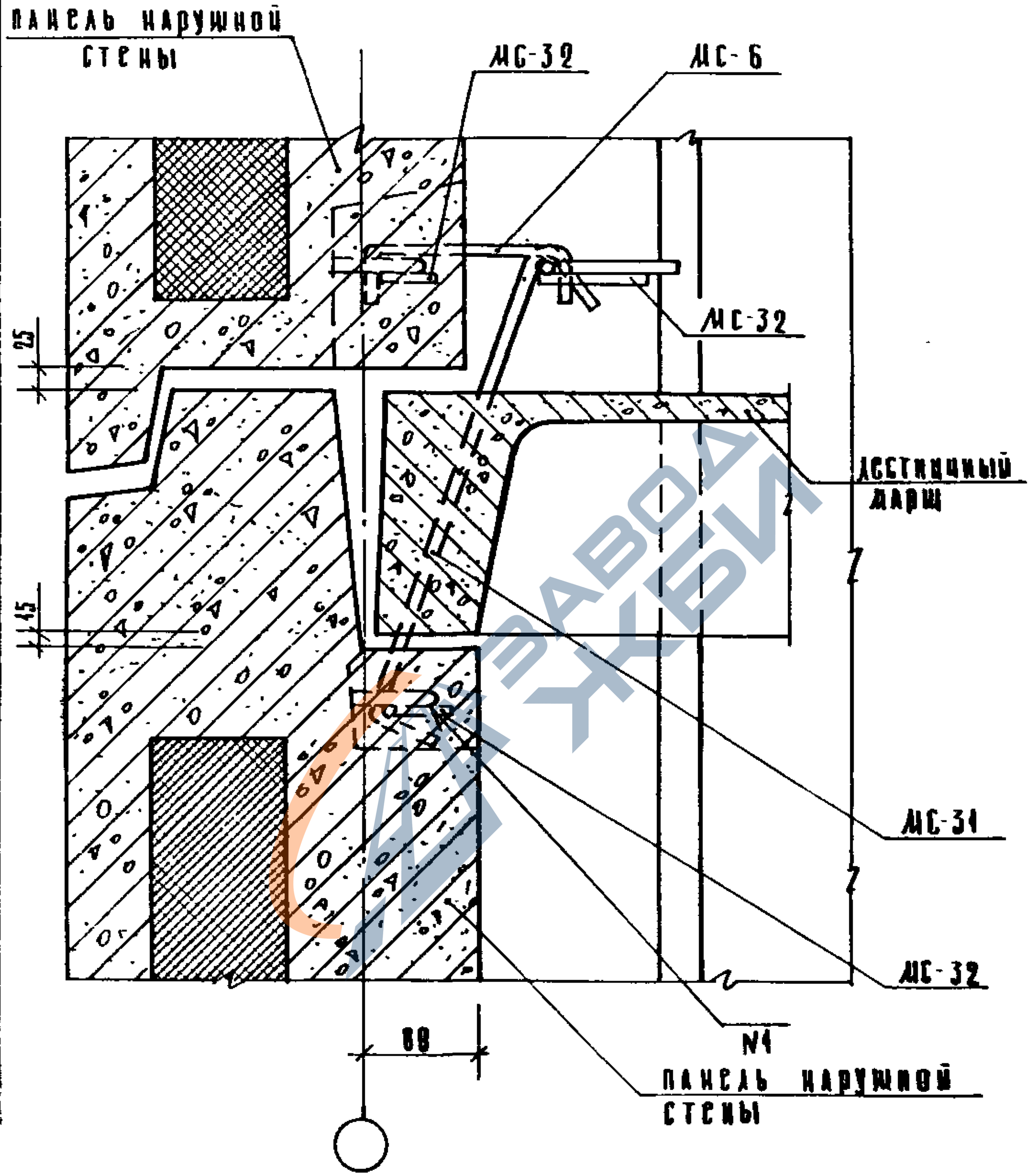

1.090.1-1 7-1 092		АВСТ 2

Копировал Козлова 19266 189 Формат А4

https://zavodjbi.com/

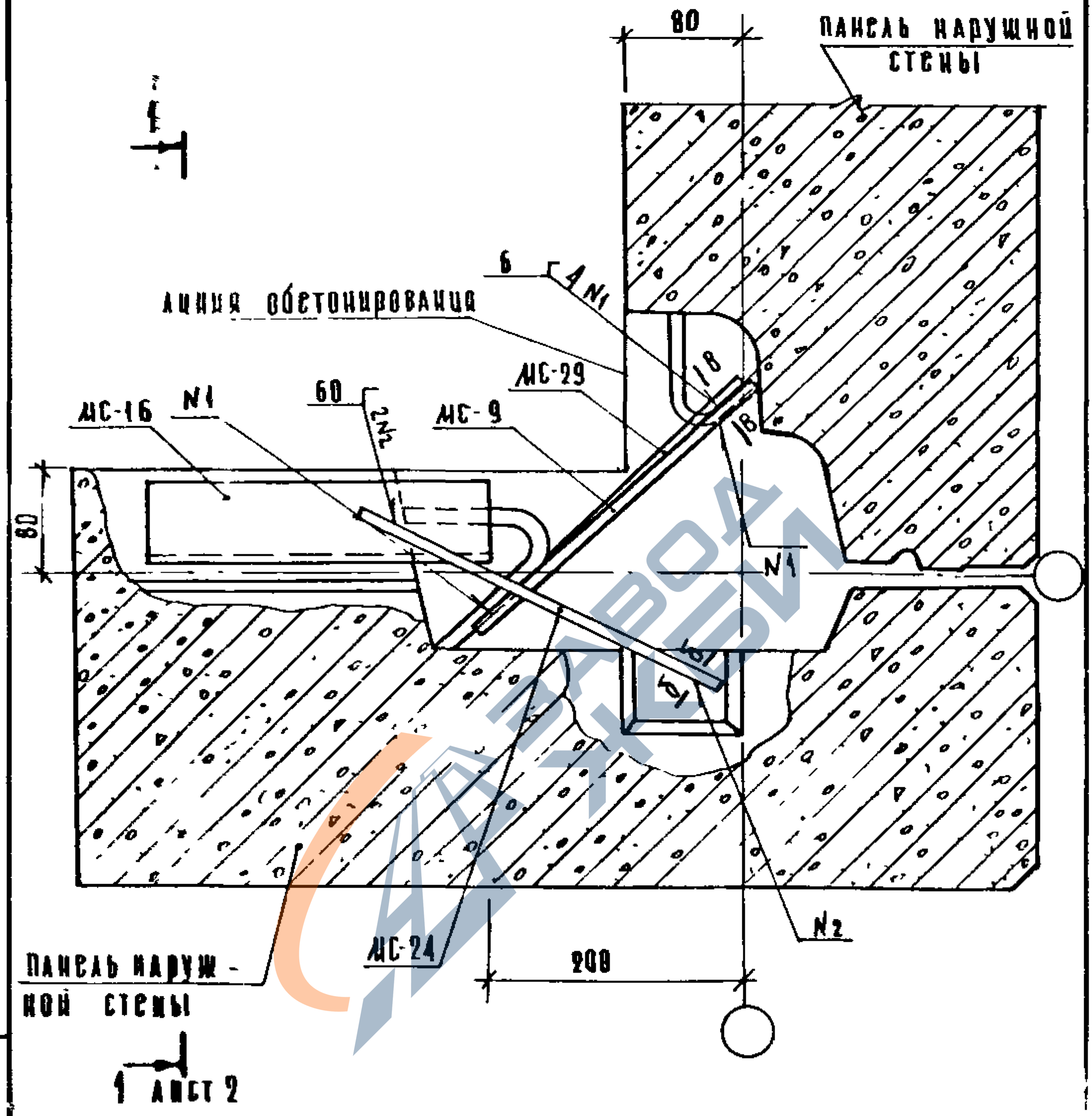

Спецификацию см документ 108 лист 28.
Сечение б-б см документ 017, сечение в-в см. документ 091.

Нач отд	Волынский			1.090.1-1 7-1 093
Н контр	Алексеева			
Гл констр	Шац			Стадия Р / Лист 1 / Листов 2
ГИП	Пригорев			Узел 81 л
Проверил	Никонорова			ЦНИИЭП торг. быт. зд.
Разраб	Носова			

Копи... 19266 19... ...

https://zavodjbi.com/

1–1

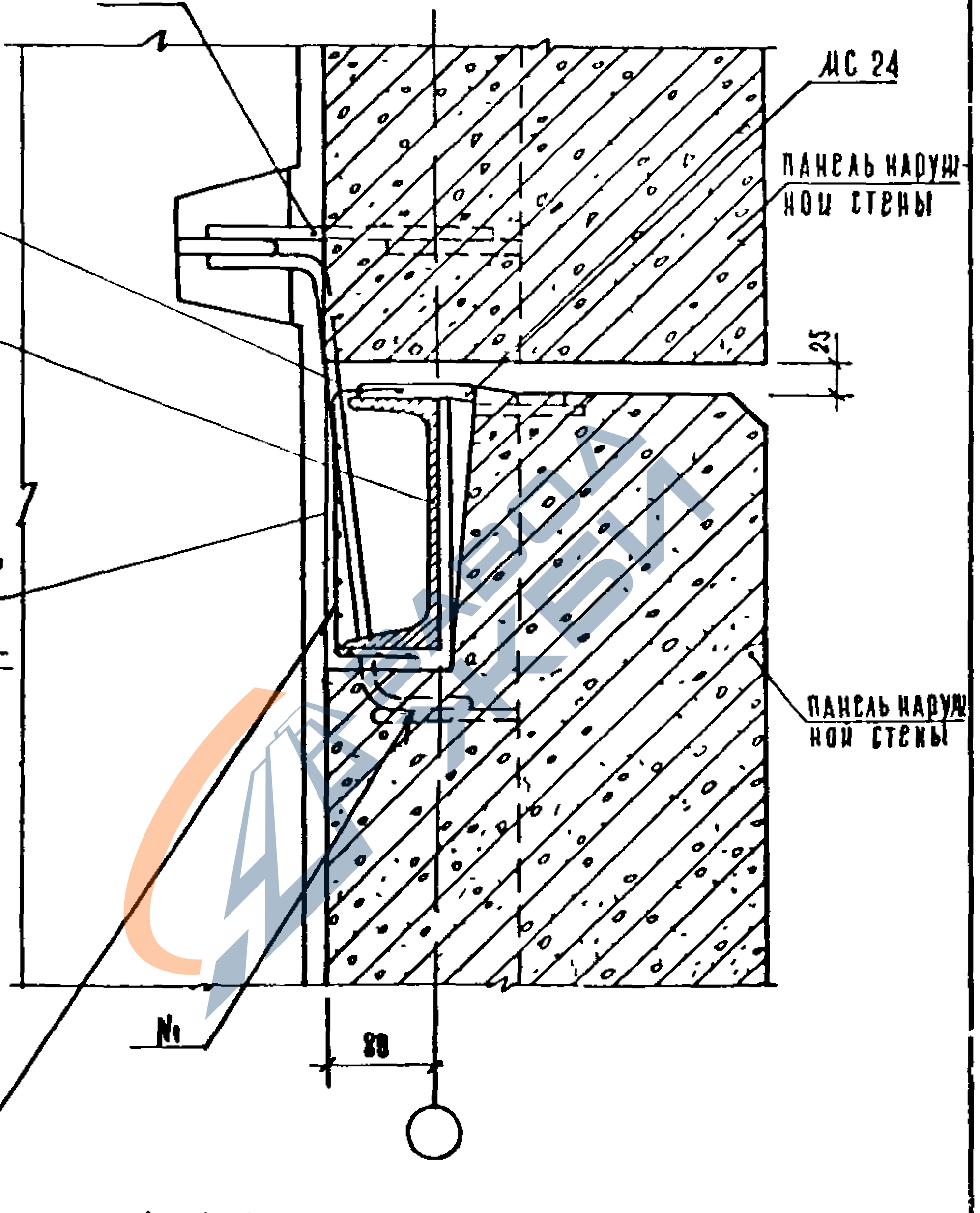

СЕТКА 100/100/5/5 ПО ПРОЕКТУ
ПО ДЛИНЕ ПАНЕЛИ

Инв. № подл. | Подпись и дата | Взам. инв. №

1 090.1-1 7-1 093		Лист 2

Копировал Козлова 19266 191 Формат А4

https://zavodjbi.com/

https://zavodjbi.com/

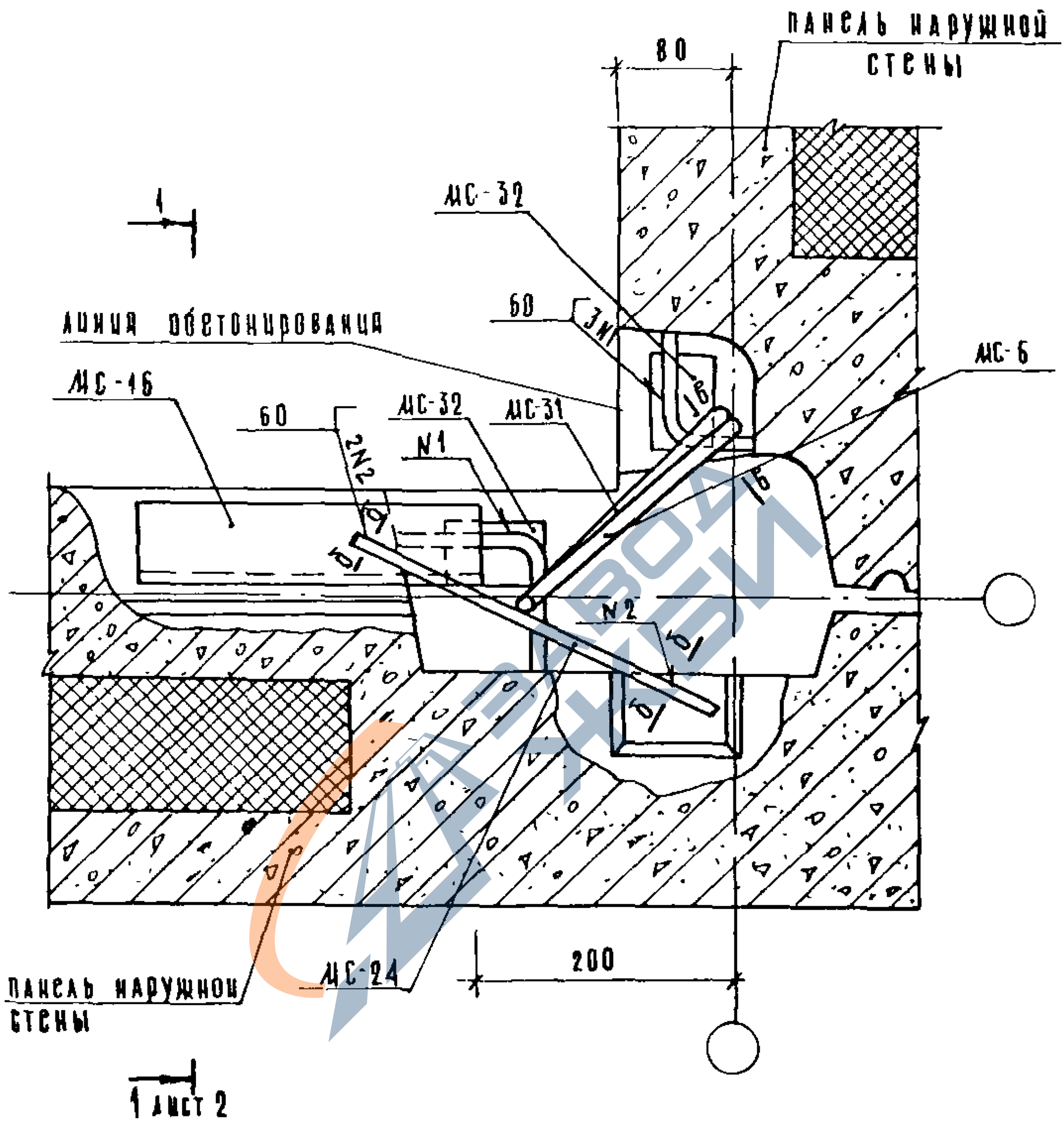

Спецификацию см документ 108 лист 28.
Сечение б-б см документ 017

				1.090.1-17-1 094		
Нач отд	Волынский			Узел 81т.	Стадия: Р; Лист: 1; Листов: 2	
Н контр	Лакеева					
Гл констр	Шац					
ГИП	Григорев					
Проверил	Никонорова					
Разраб	Лукина				ЦНИИЭП торгово-бытовых зданий и туристских комплексов	

Инв № подл | Подпись и дата | Взам инв №

Копирова Козлова 19266 192 Формат А4

https://zavodjbi.com/

https://zavodjbi.com/

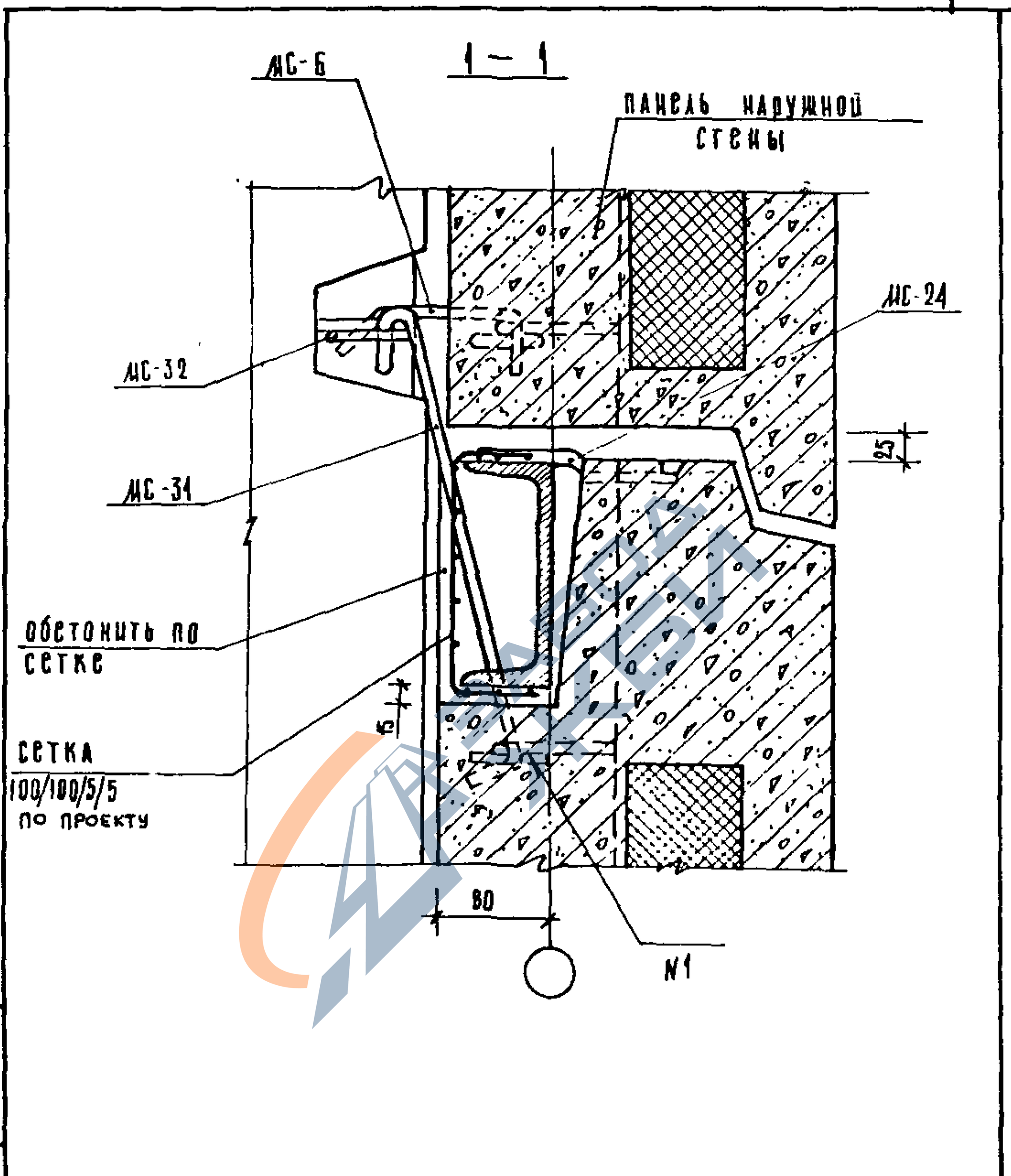

https://zavodjbi.com/

https://zavodjbi.com/

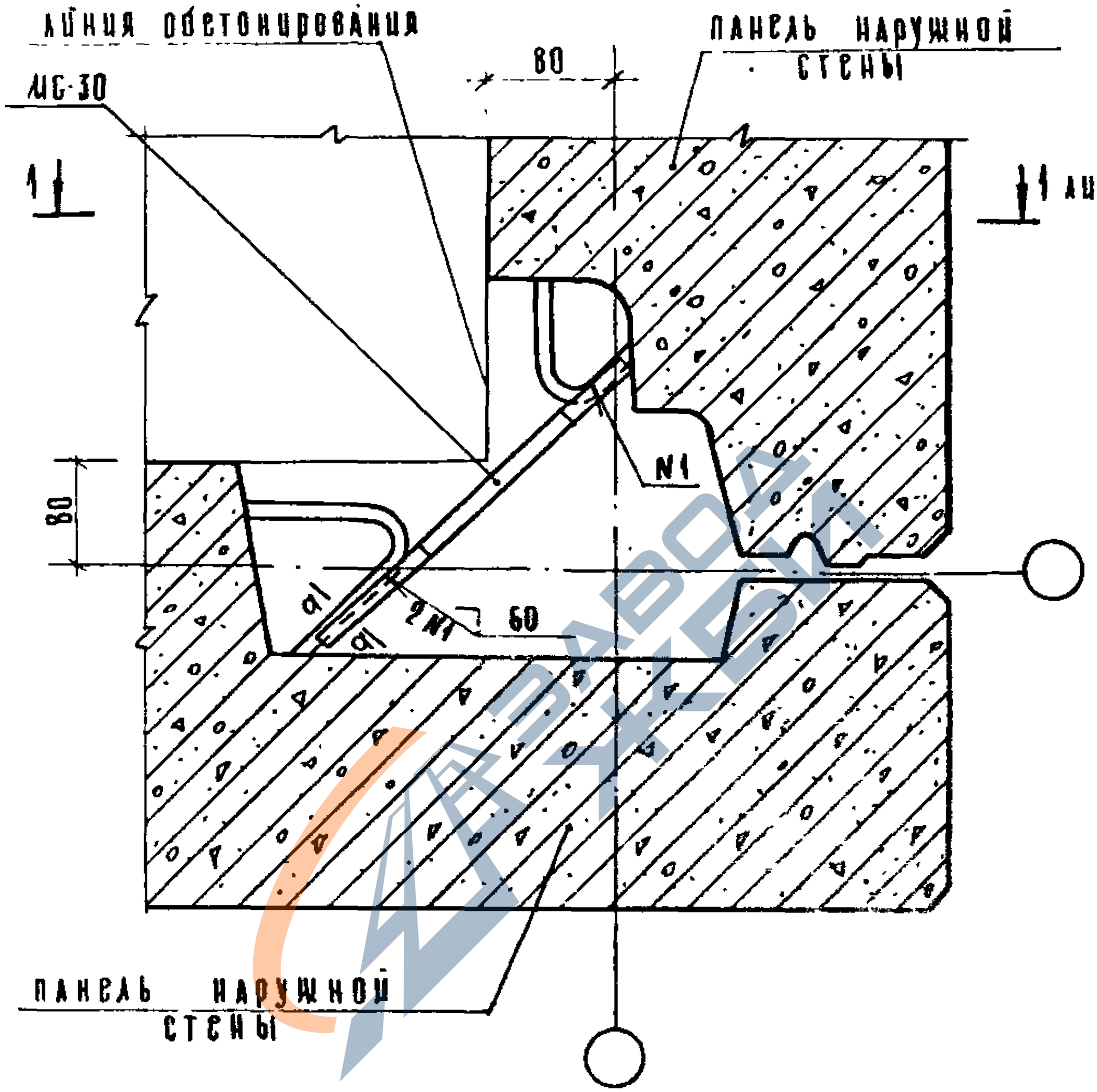

Спецификацию см документ 108 лист 29
Сечение а-а см. документ 017

Инв.№ подл.	Подпись и дата	Взам. инв.№				
				1.090.1-17-1 095		
Нач. отд.	Волынский					
Н. контр.	Аксенова					
Гл. констр.	Шац			Узел 82.1	Стадия: Р; Лист: 1; Листов: 2	
ГИП	Приговов				ЦНИИЭП торгово-бытовых зданий и туристских комплексов	
Провер.	Никонорова					
Разраб.	Лукина					

Копировал Козлова 19266 194 Формат А4

https://zavodjbi.com/

https://zavodjbi.com/

1 – 1 ПОВЕРНУТО

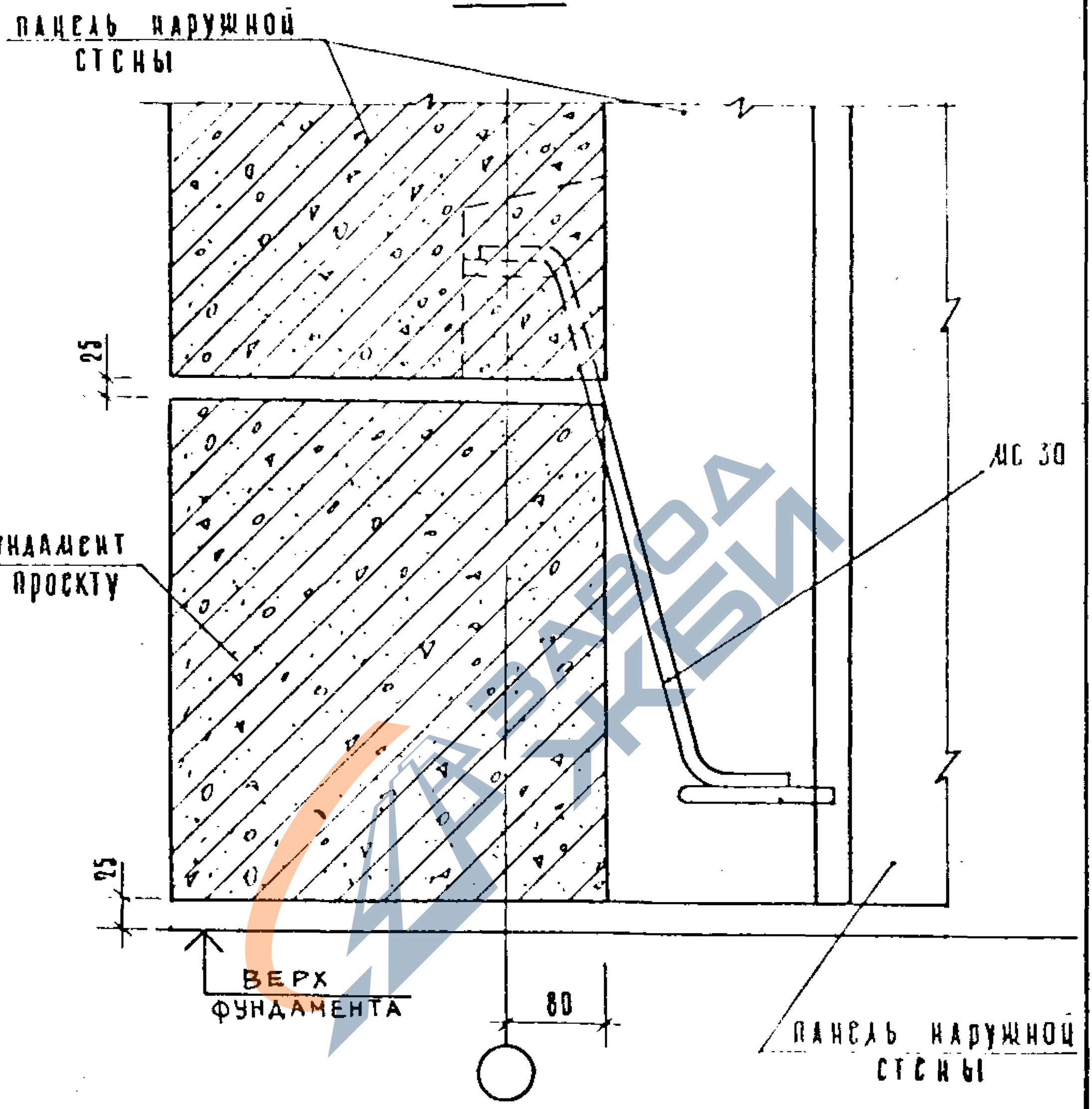

ЗАВОД ЖБИ

1.090.1-17-1 095		Лист 2

Копировал Козлова 19266 195 Формат А4

https://zavodjbi.com/

https://zavodjbi.com/

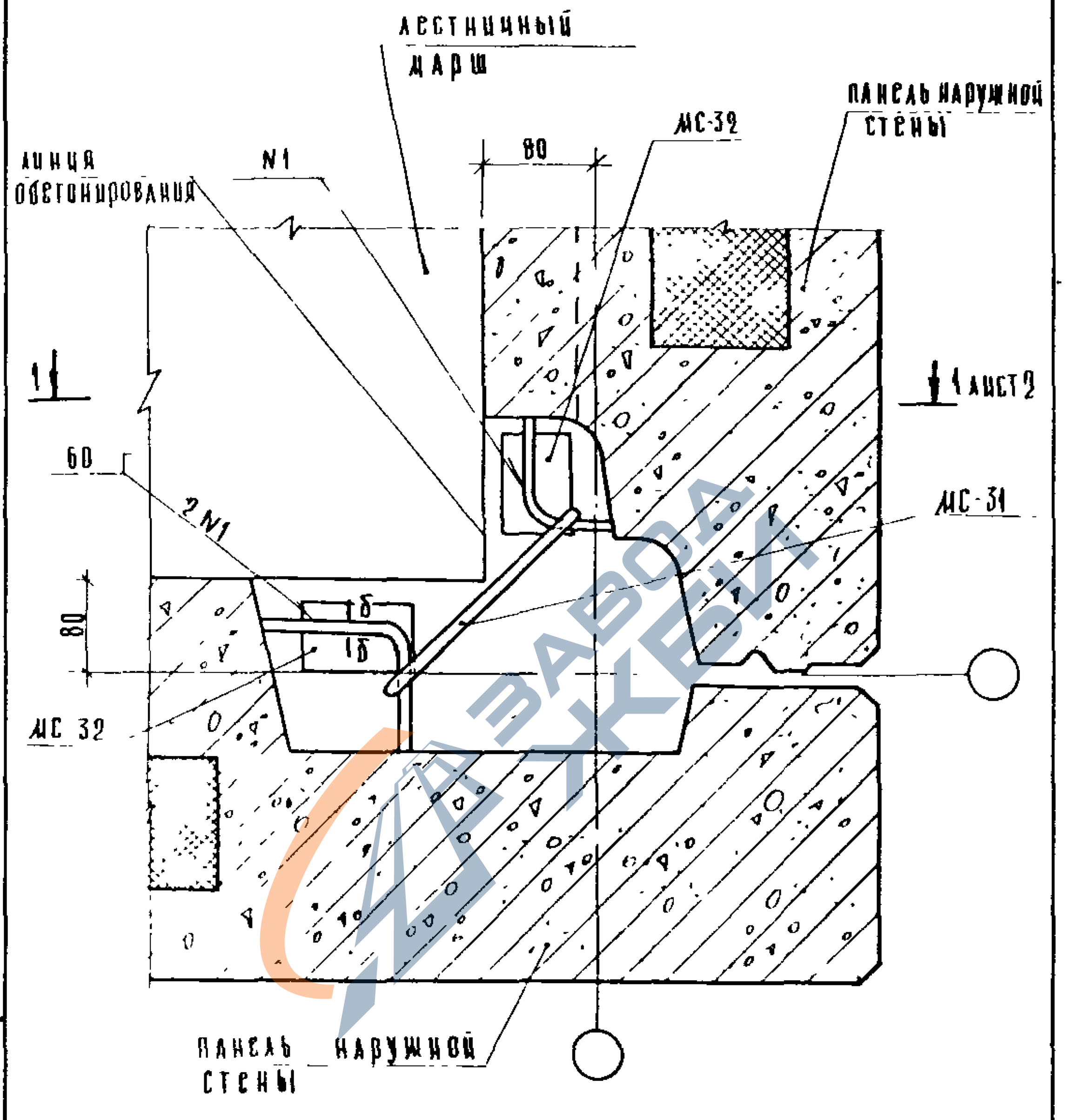

Спецификацию см документ 108 лист 29
Сечение б-б см документ 017

				1.090.1-1 7-1 096		
Нач отд	Волынский					
Н контр	Носова					
Гл констр	Шац			Узел 82т	Стадия: Р; Лист: 1; Листов: 2	
ГИП	Комин				ЦНИИЭП	Торгово-бытовых зданий и туристских комплексов
Провери	Никонорова					
Разраб	Васильева					

Копировал Козлова 19266 196 Формат А4

https://zavodjbi.com/

https://zavodjbi.com/

1 — 1 ПОВЕРНУТО

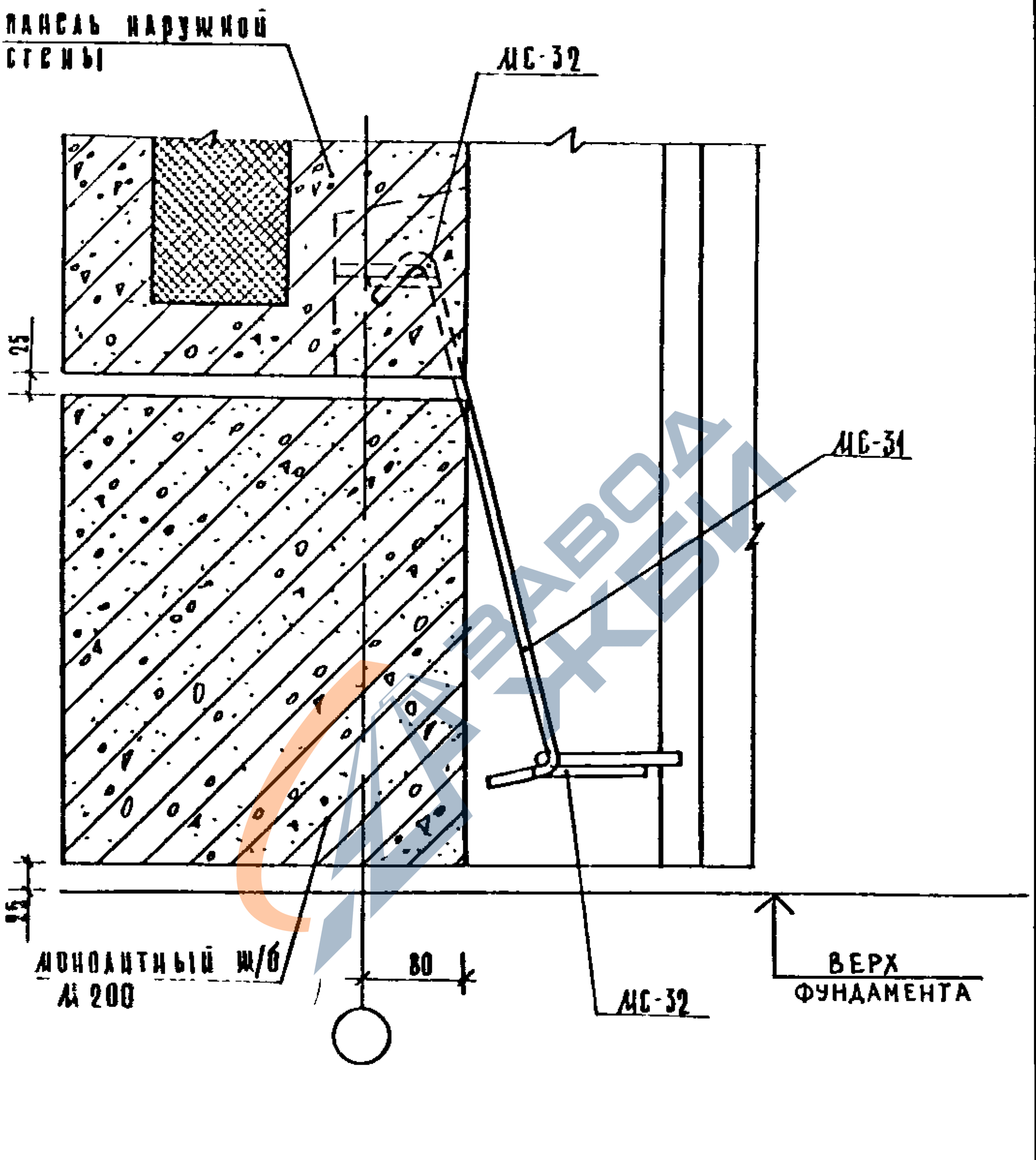

https://zavodjbi.com/

https://zavodjbi.com/

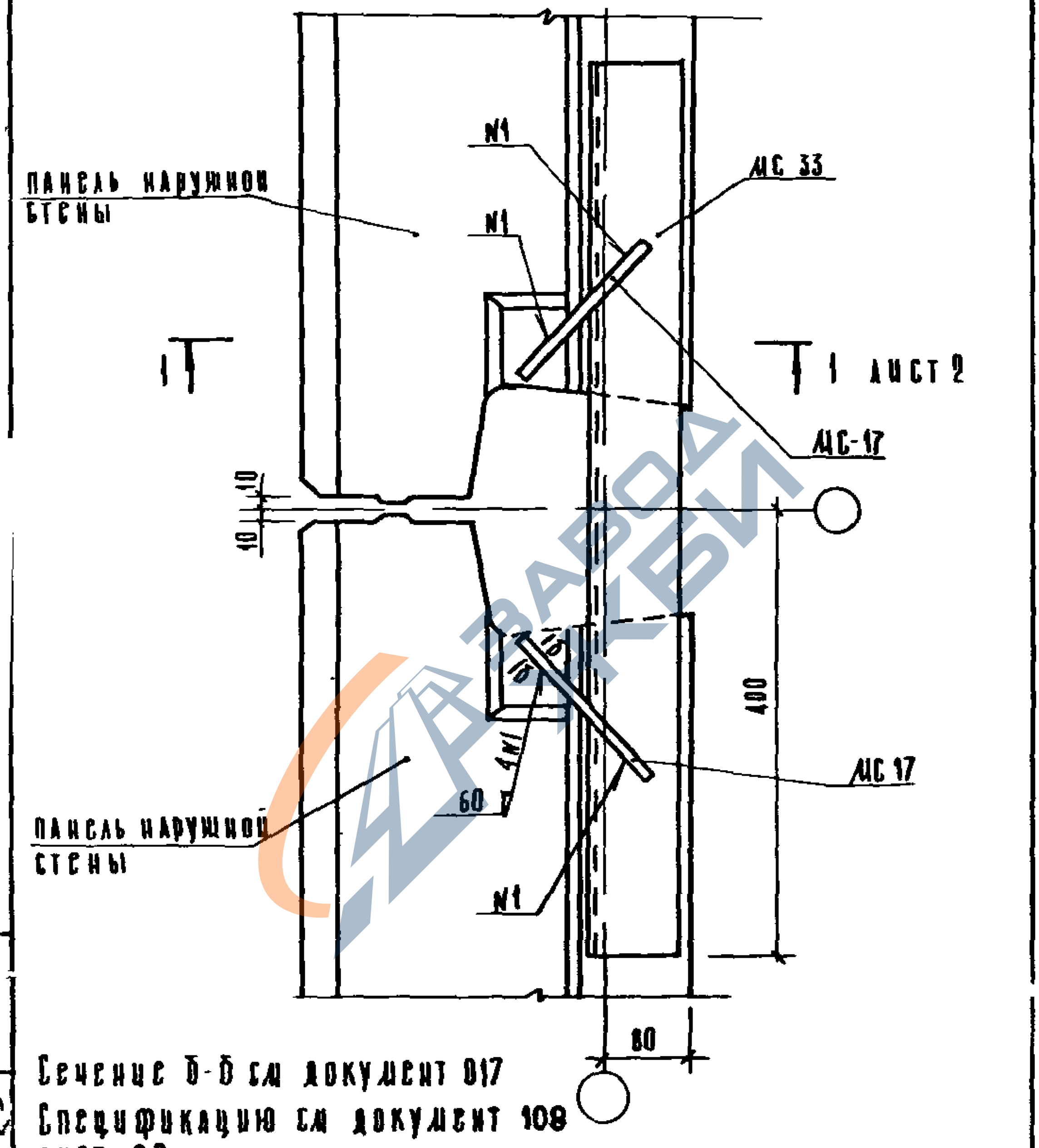

Сечение б-б см документ 017
Спецификацию см документ 108
лист 29

				1 090 1-1 7-1 097			
Нач отд	Волынский						
Н контр	Сливина			Узел 83	Стадия	Лист	Листов
Гл констр	Шац				Р	1	2
ГИП	Пригорев				ЦНИИЭП		Торгово быт ...
Провер	Никонорова						
Разраб	Алексева						

Копирс а Казанск 19766 198

https://zavodjbi.com/

https://zavodjbi.com/

1-1

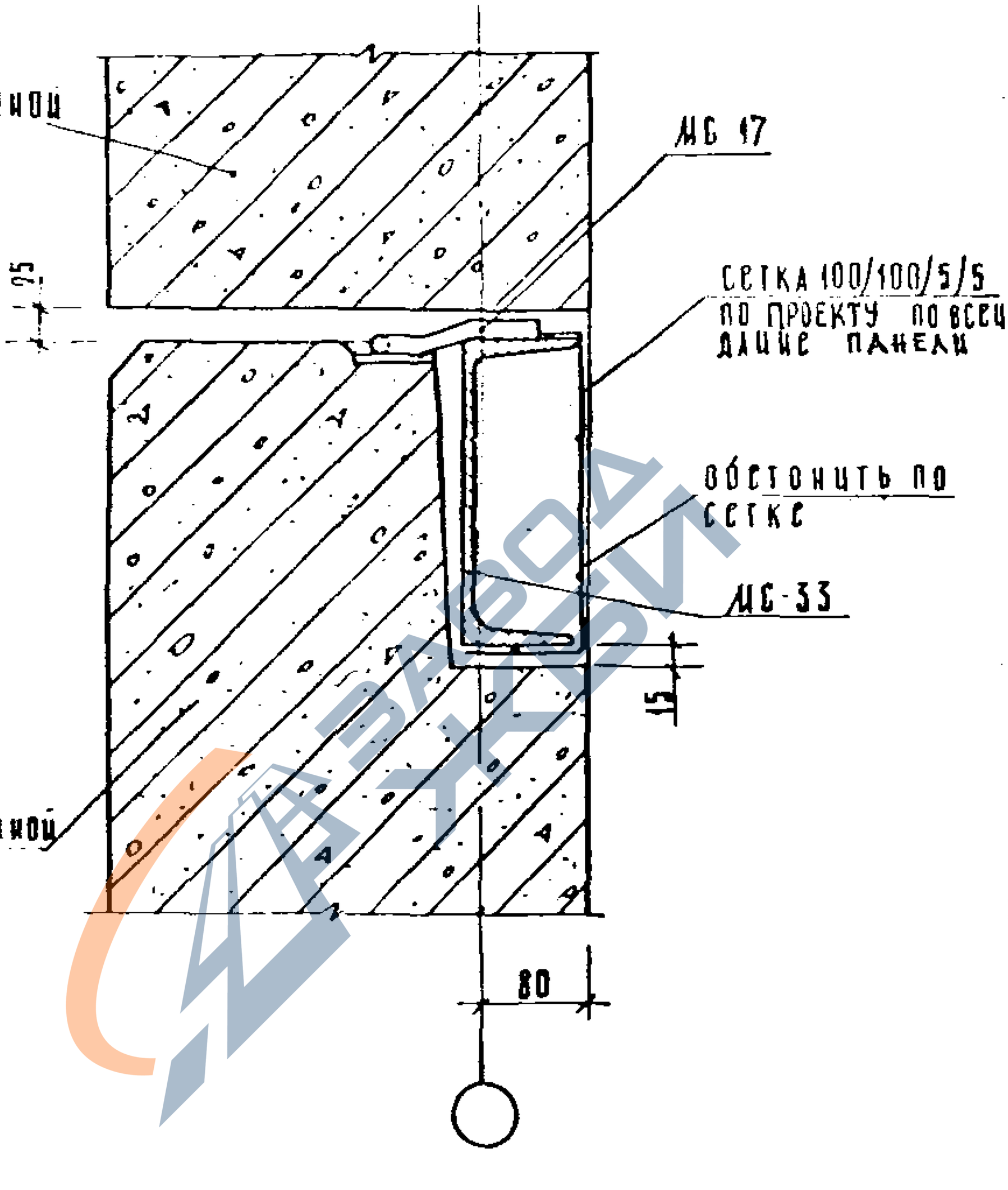

https://zavodjbi.com/

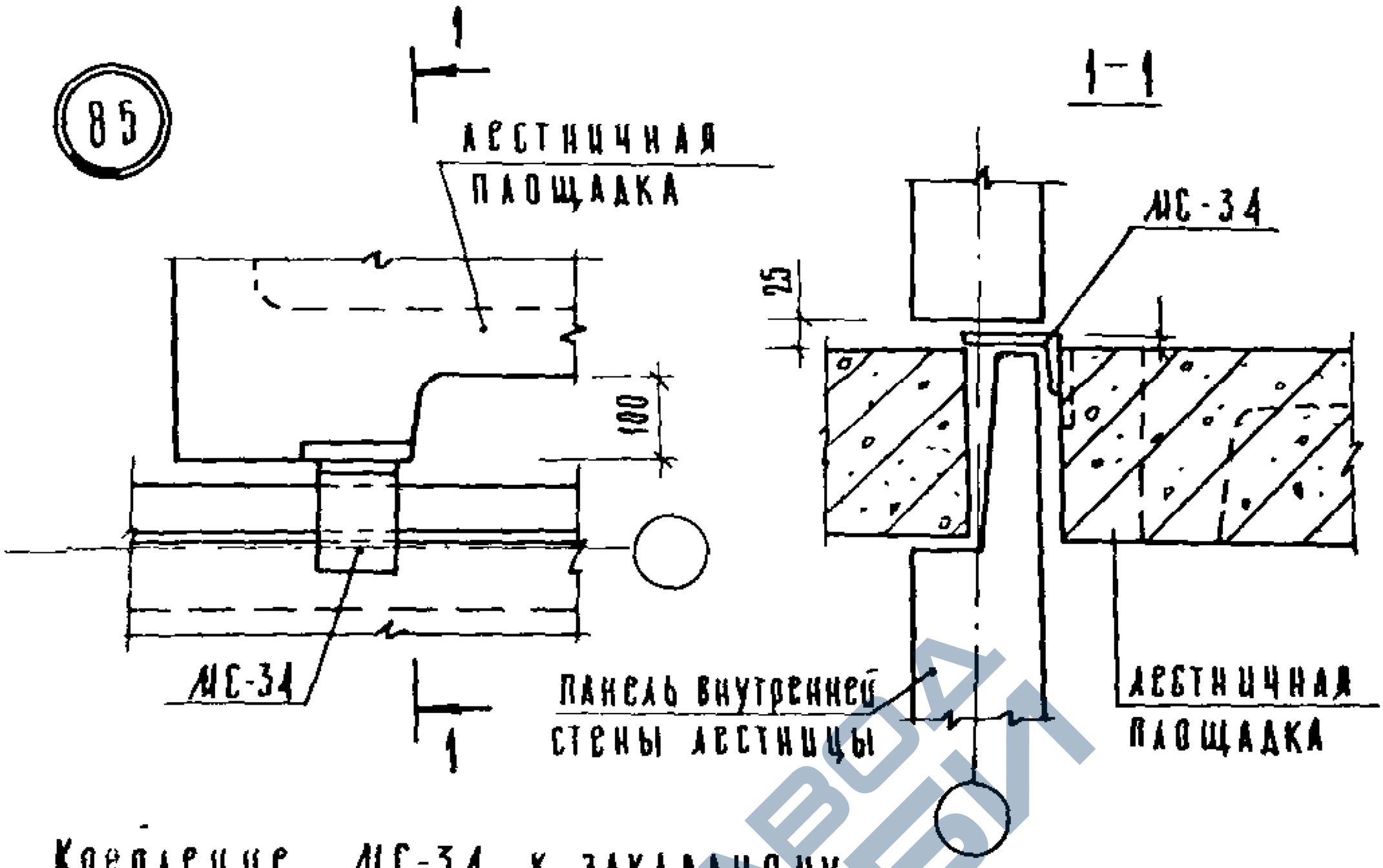

Крепление МС-34 к закладному изделию лестничной площадки

Монтажную деталь МС-34 приварить к лестничной площадке до монтажа
Спецификацию см документ 108 лист 30.

				1 090.1-1 7-1 098		
Нач отд	Волынский					
Н контр	Сливина			Узлы 85,86	Стадия	Лист	Листов
Гл конст	Шац				Р		1
Ц П	Пригорев				ЦНИИЭП		Торгово-бытовых зданий и туристских комплексов
Провер	Никонорова						
Разраб	Ларионова						

Копировал Козлова 19266 200 Формат А4

https://zavodjbi.com/

200

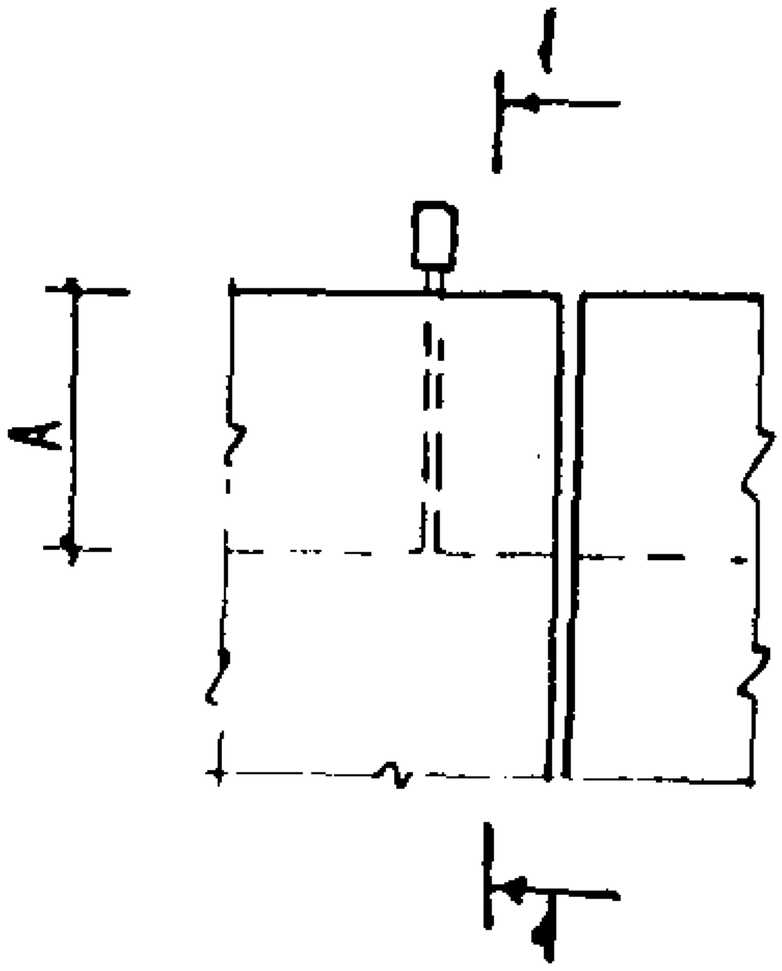

1-1

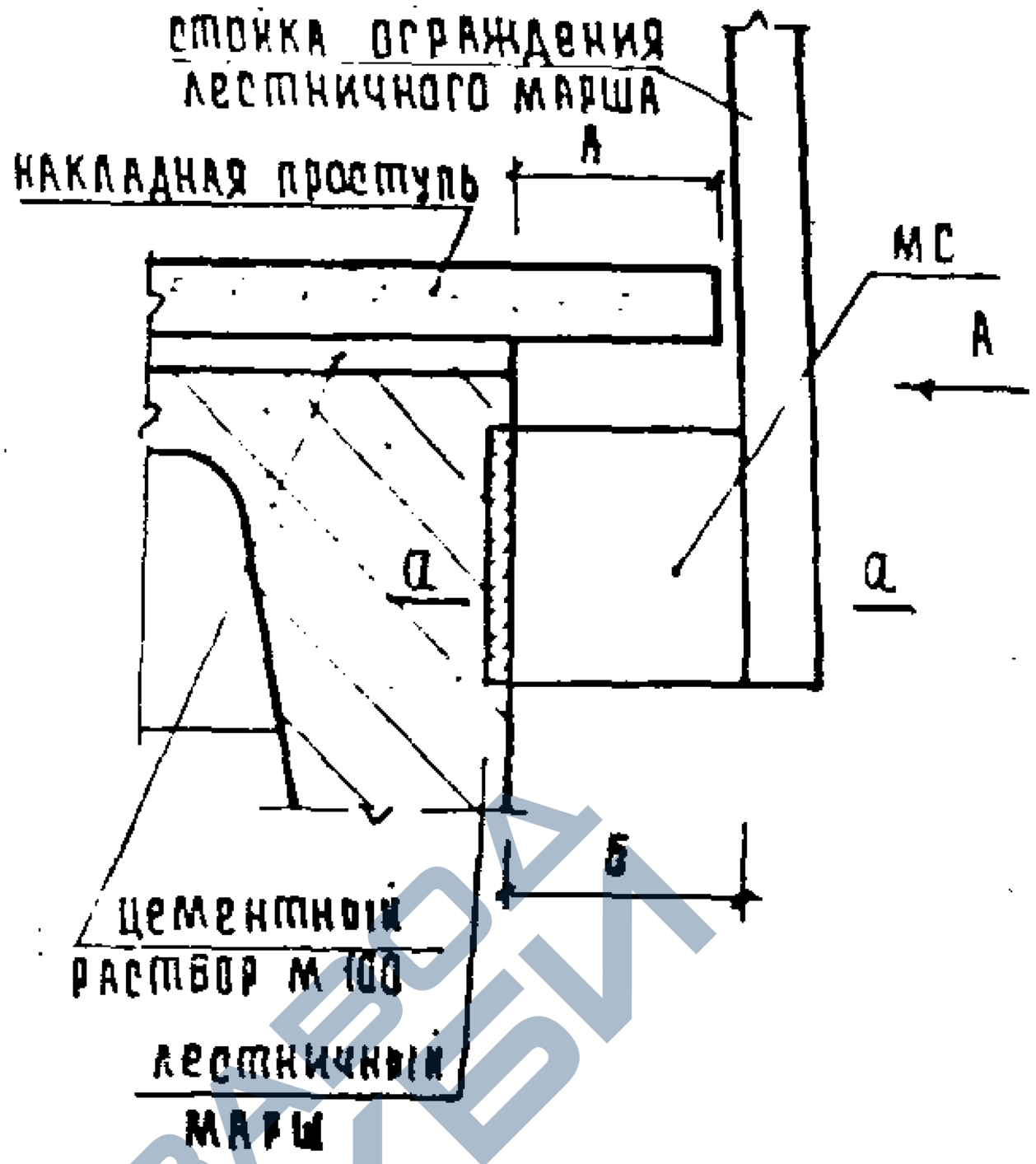

узел	размеры, мм		МС
	А	Б	
87	30	35	МС-35
88	100	105	МС-36

Вид А

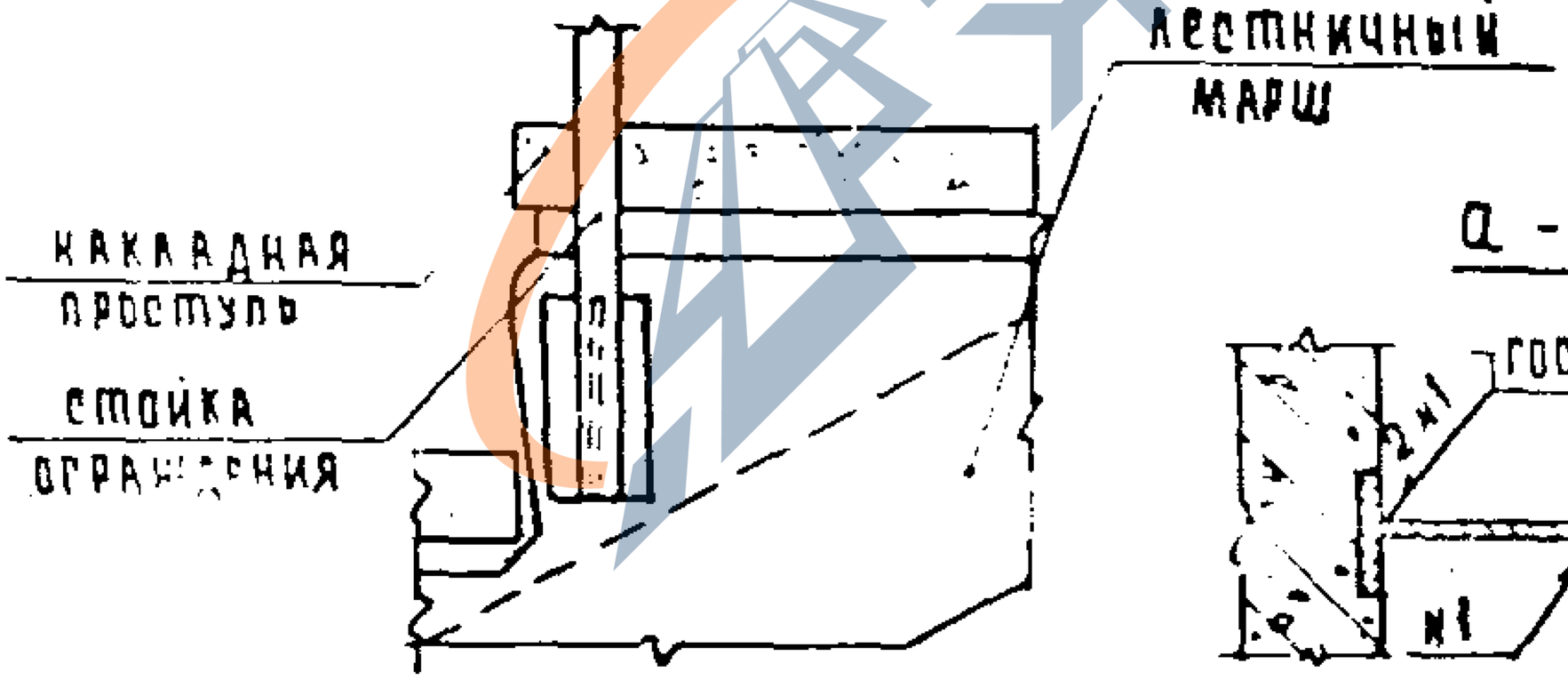

а - а

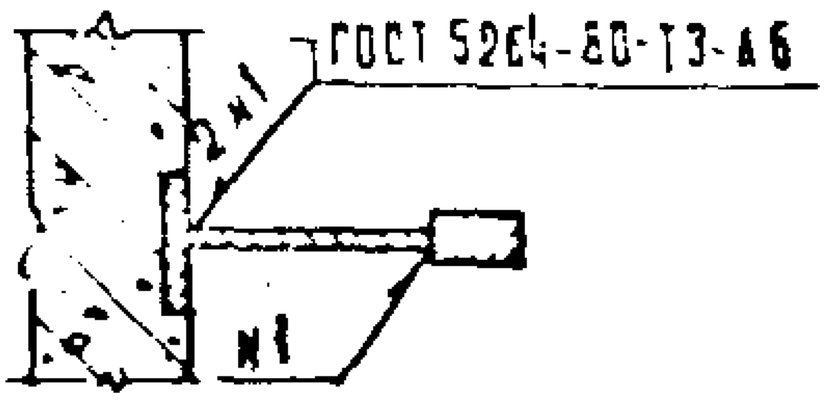

Накладные проступи укладывать после приварки ограждения.
Спецификацию см. документ 108 лист 31.

				1 090.1-1 7-1 099
Нач отд	Волынский			
Н контр	Сливина			
Гл констр	Шац			Узлы 87, 88
Гип	Пригорев			
Провер	Никонорова			
Разраб	Ларионова			

стадия	лист	листов
Р		1

ЦНИИЭП торгово-бытовых зданий и туристских комплексов

Копировал Гаврилин

https://zavodjbi.com/

https://zavodjbi.com/

Вид А

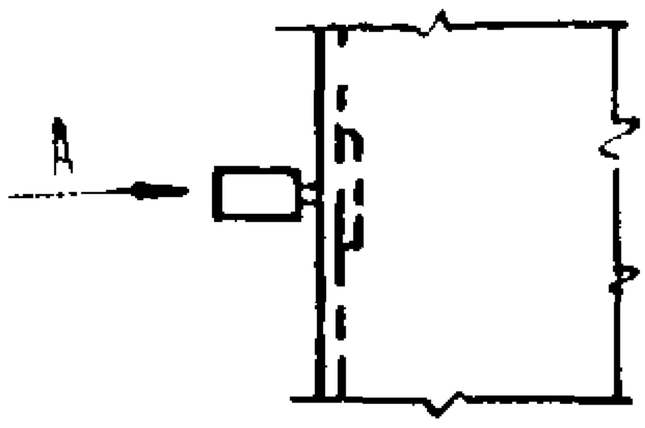

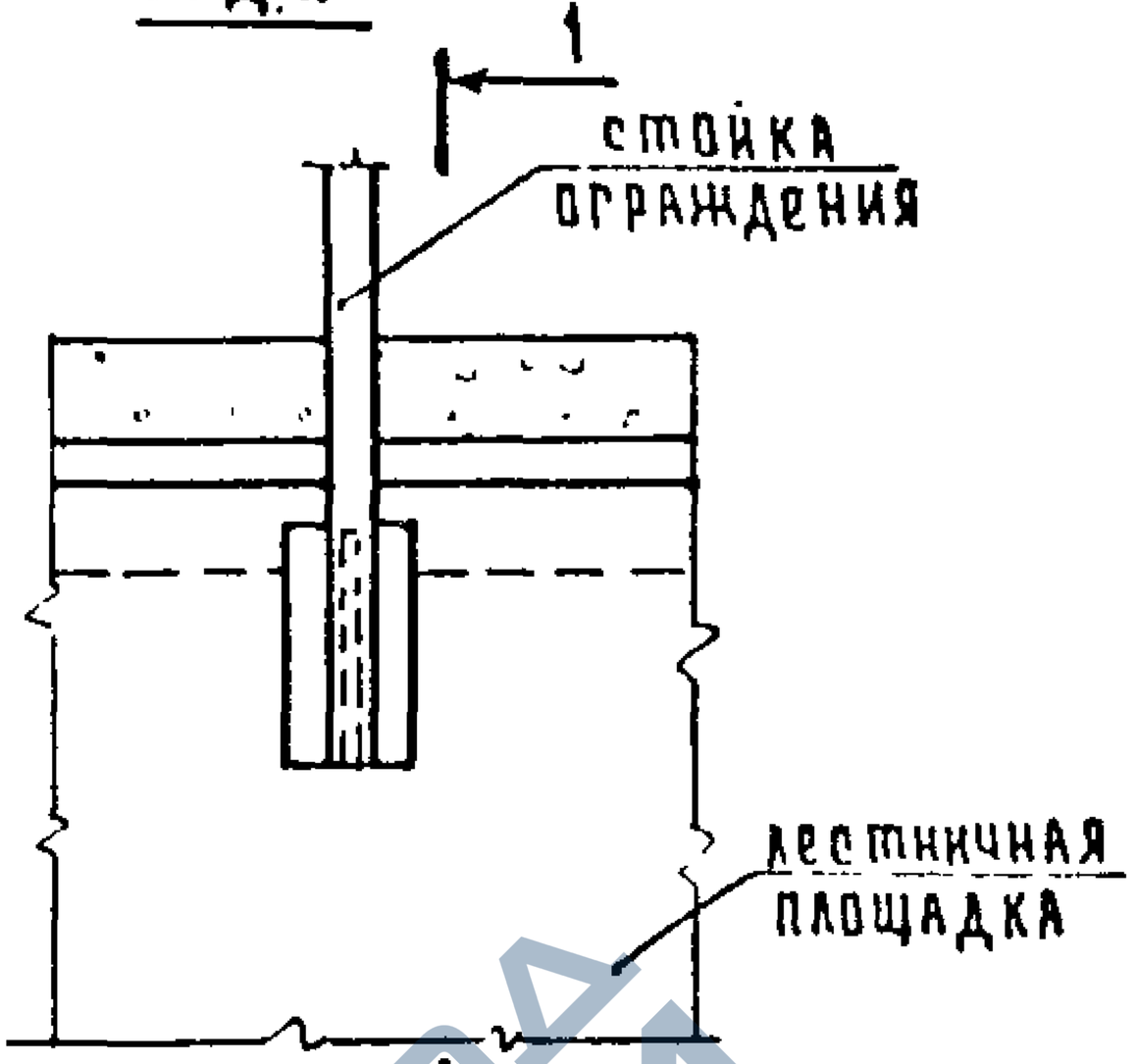

1–1

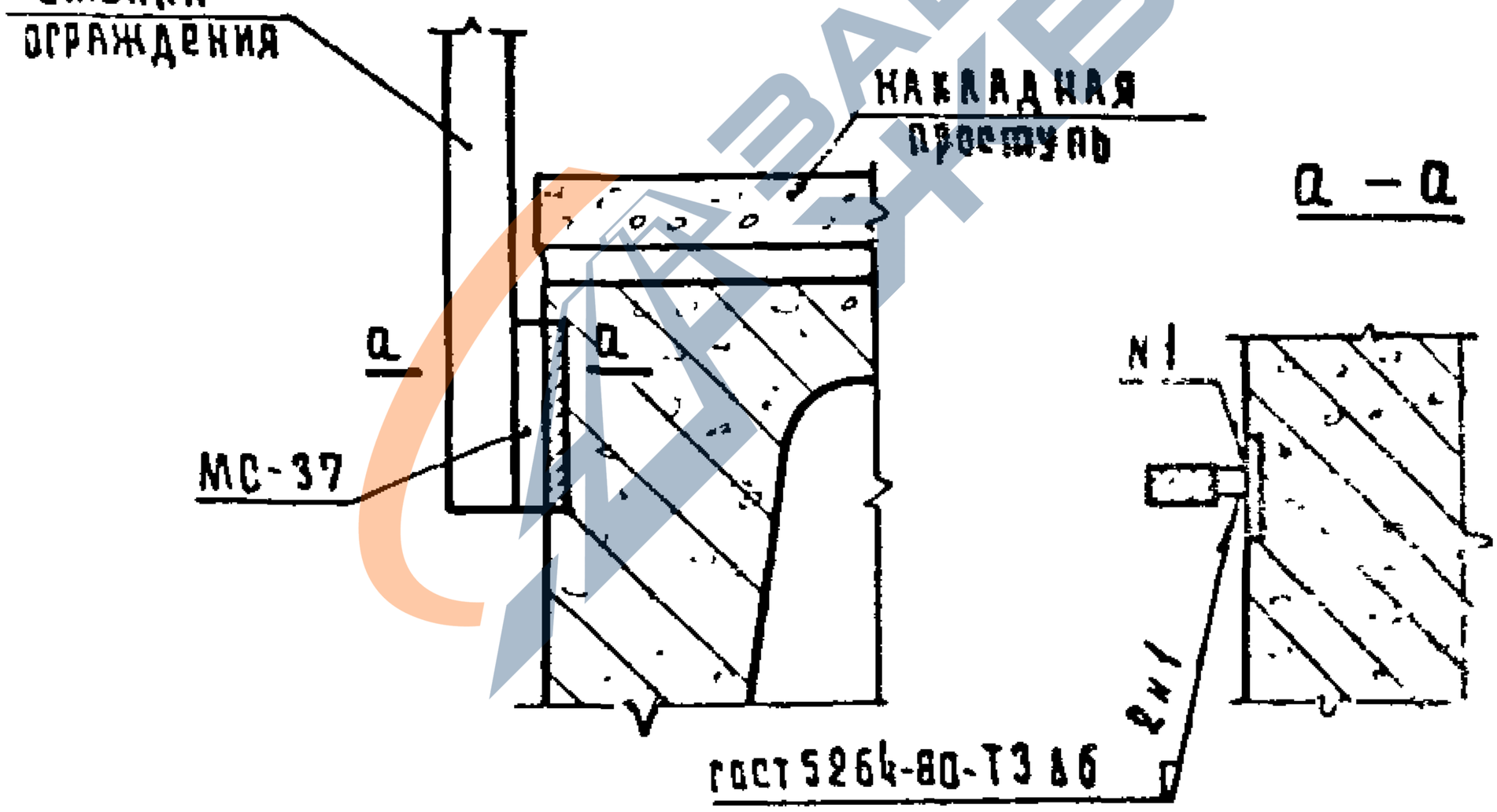

а – а

МС-37 приварить к стойке ограждения до приварки к закладной детали в лестничной площадке.
Спецификацию см документ 108 лист 31.

				1.090.1-1 7-1 100		
Нач отд	Волынский					
Н контр	Савкина					
Гл констр	Шац			Узел 89	Стадия	Лист	Листов
ГИП	Григорьев				Р		1
Провер	Никонорова				ЦНИИЭП торгово-бытовых зданий и туристских комплексов	
Разраб	Ларионова					

https://zavodjbi.com/

https://zavodjbi.com/

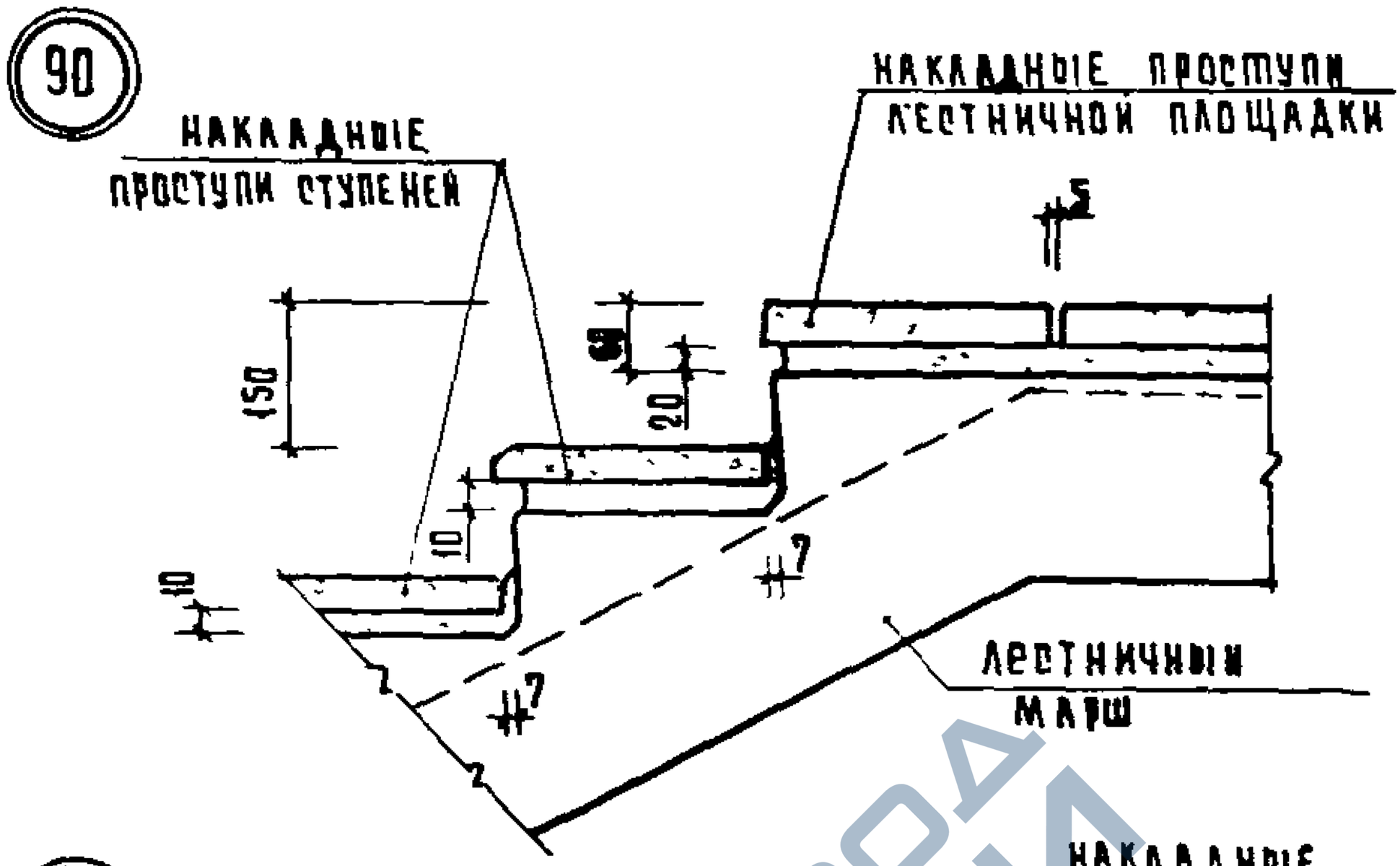

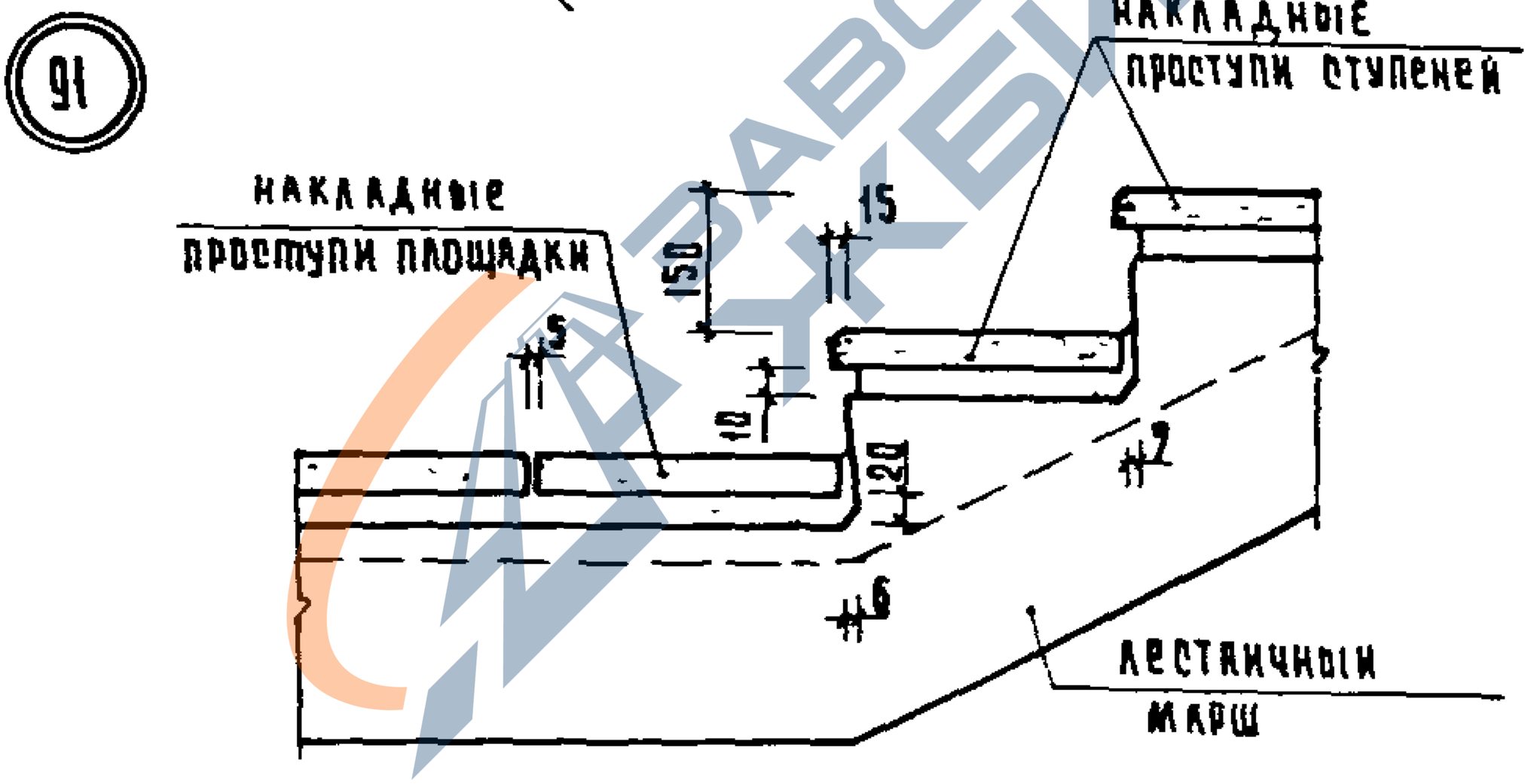

Накладные проступи укладываются по слою цементного раствора марки 100.

				10901-1 7-1 101			
НАЧ ОТД	ВОЛЫНСКИЙ						
Н КОНТР	ЕЛИВИНА			Узлы 90, 91	СТАДИЯ	ЛИСТ	ЛИСТОВ
ГЛ КОНСТР	ШАЦ				Р		1
ГИП	ПРИГОРЕВ				ЦНИИЭП торгово-бытовых зданий и туристских комплексов		
ПРОВЕР	НИКОНОРОВА						
РАЗРАБОТ	ЛАРИОНОВА						

КОПИРОВАЛ ГАВРИЛИНА 19266 203 ФОРМАТ А4

https://zavodjbi.com/

https://zavodjbi.com/

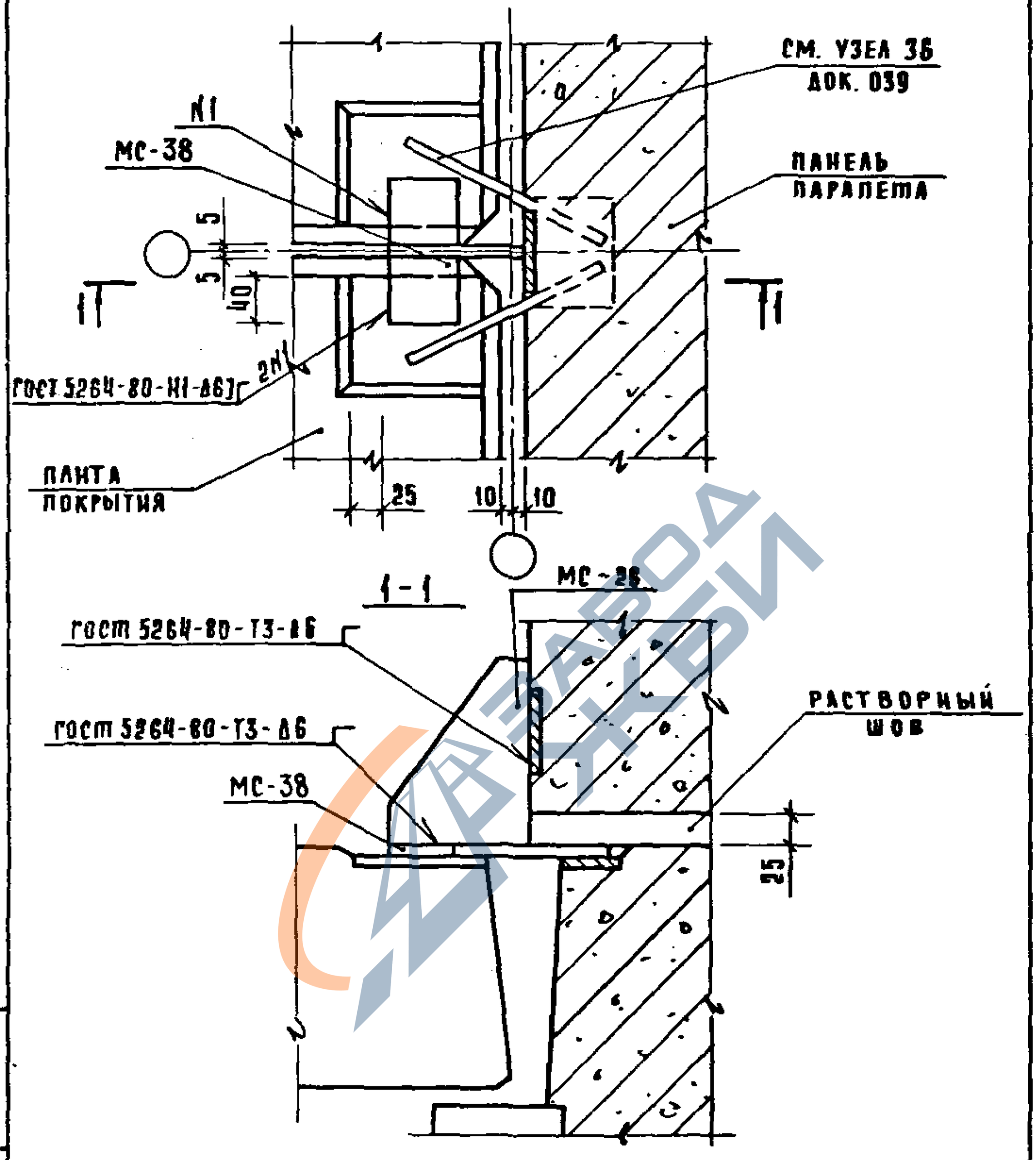

СПЕЦИФИКАЦИЮ СМ. ДОКУМЕНТ 108 ЛИСТ 31

				1.090.1-1 7-1 102			
Нач. отд.	Волынский						
Н. контр.	Лакеева			Узел 92	Стадия	Лист	Листов
Гл. конст.	Щац				Р		1
Гип	Шанаурова				ЦНИИЭП торгово-бытовых зданий и туристских комплексов		
Провер.	Кочин						
Разраб.	Кашелкина						

КОПИРОВАЛ 19266 204 ФОРМАТ А4

https://zavodjbi.com/

https://zavodjbi.com/

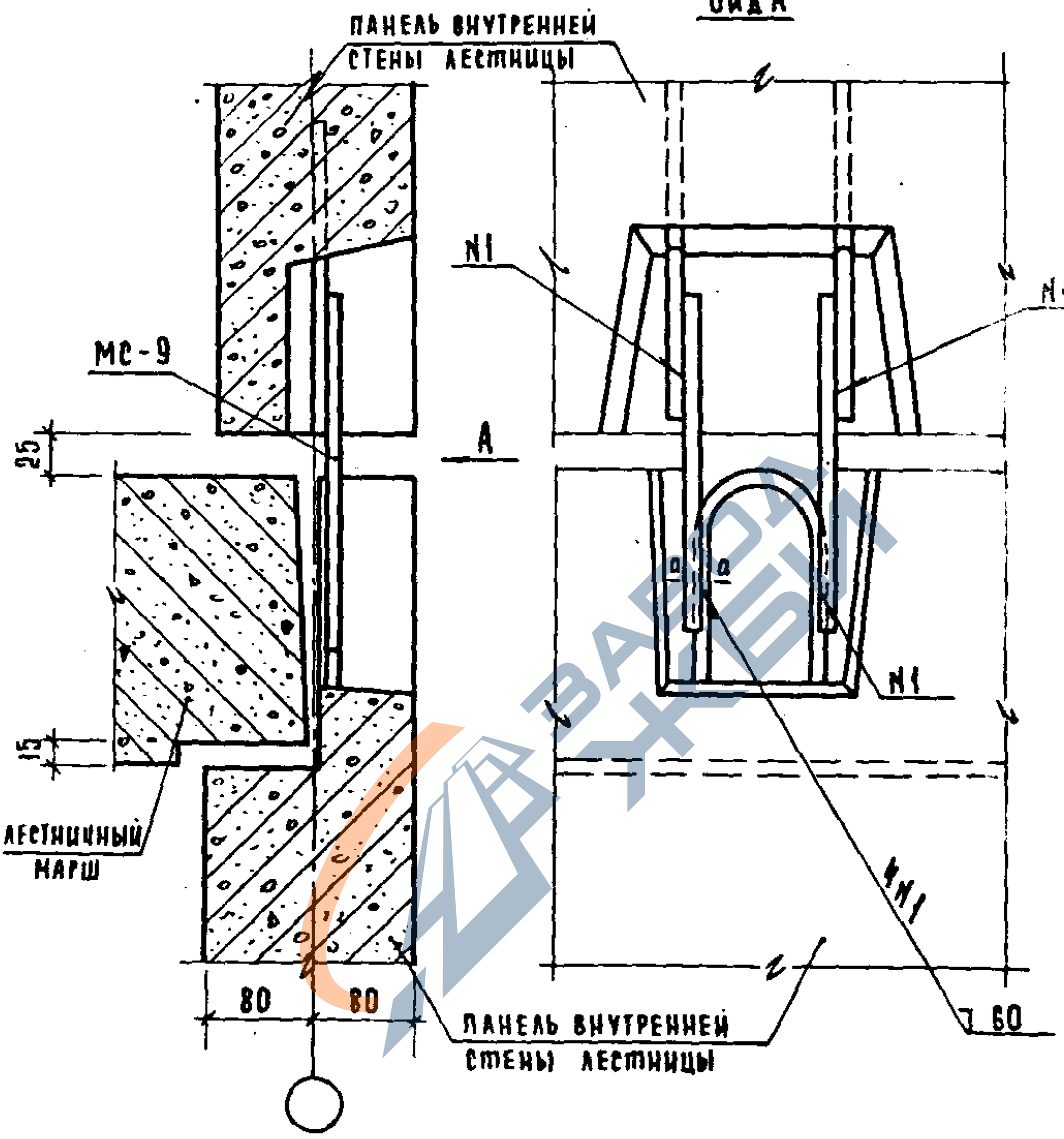

СПЕЦИФИКАЦИЮ СМ. ДОКУМЕНТ 108 ЛИСТ 32.
СЕЧЕНИЕ а-а СМ. ДОКУМЕНТ 017.

				1.090.1-1 7-1 103		
ОТД	ВОЛЫНСКИЙ					
ТР	ВАСИЛЬЕВА			УЗЕЛ 93	СТАДИЯ	ЛИСТ	ЛИСТОВ
КОНСТ	ШАЦ				Р		1
	ПРИГОРЕВ				ЦНИИЭП	ТОРГОВО-БЫТОВЫХ ЗДАНИЙ И ТУРИСТСКИХ КОМПЛЕКСОВ
ГР	КОЛДАШЕВА					
РАБ	НОСОВА					

https://zavodjbi.com/

https://zavodjbi.com/

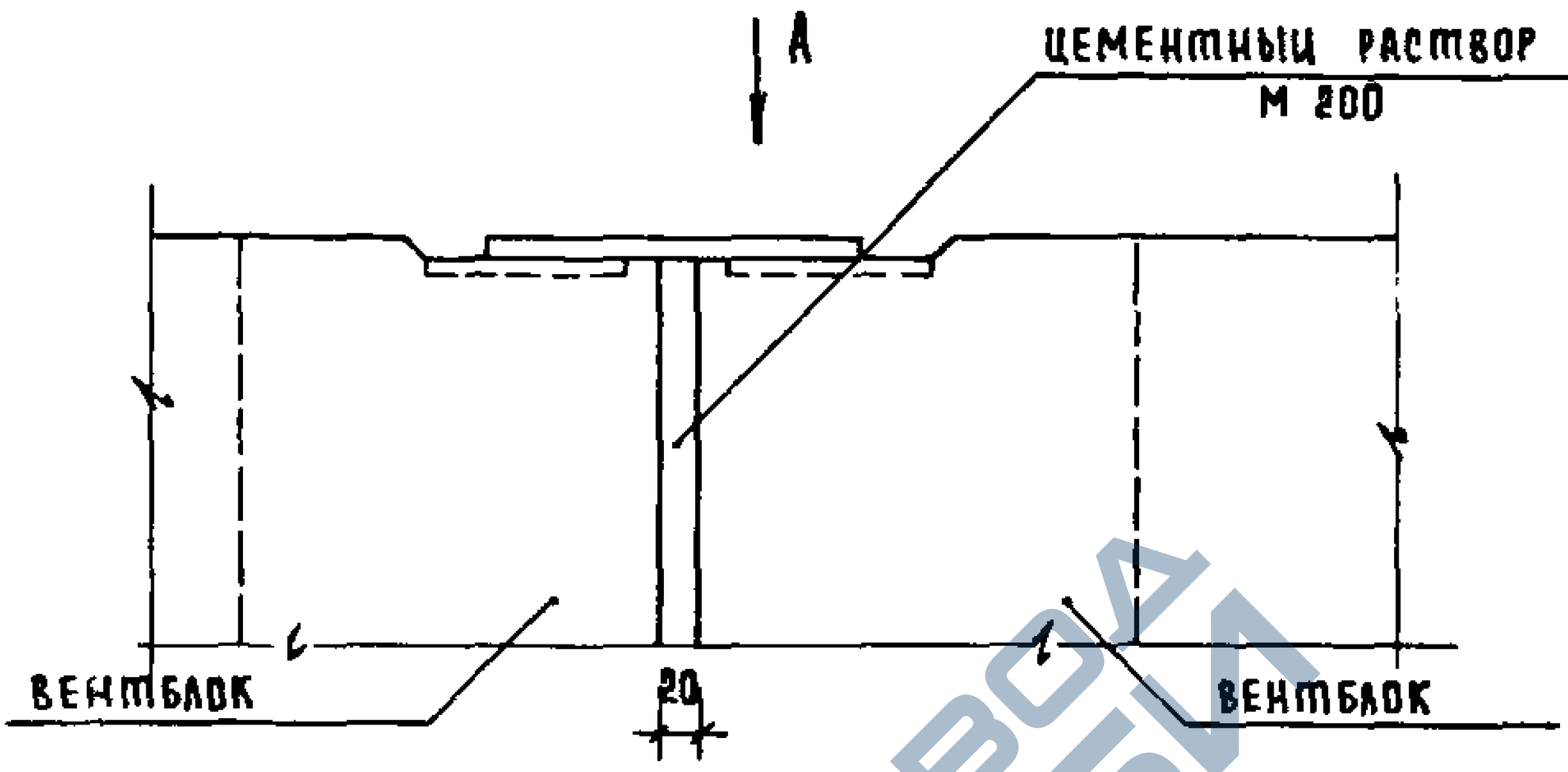

ВИД А

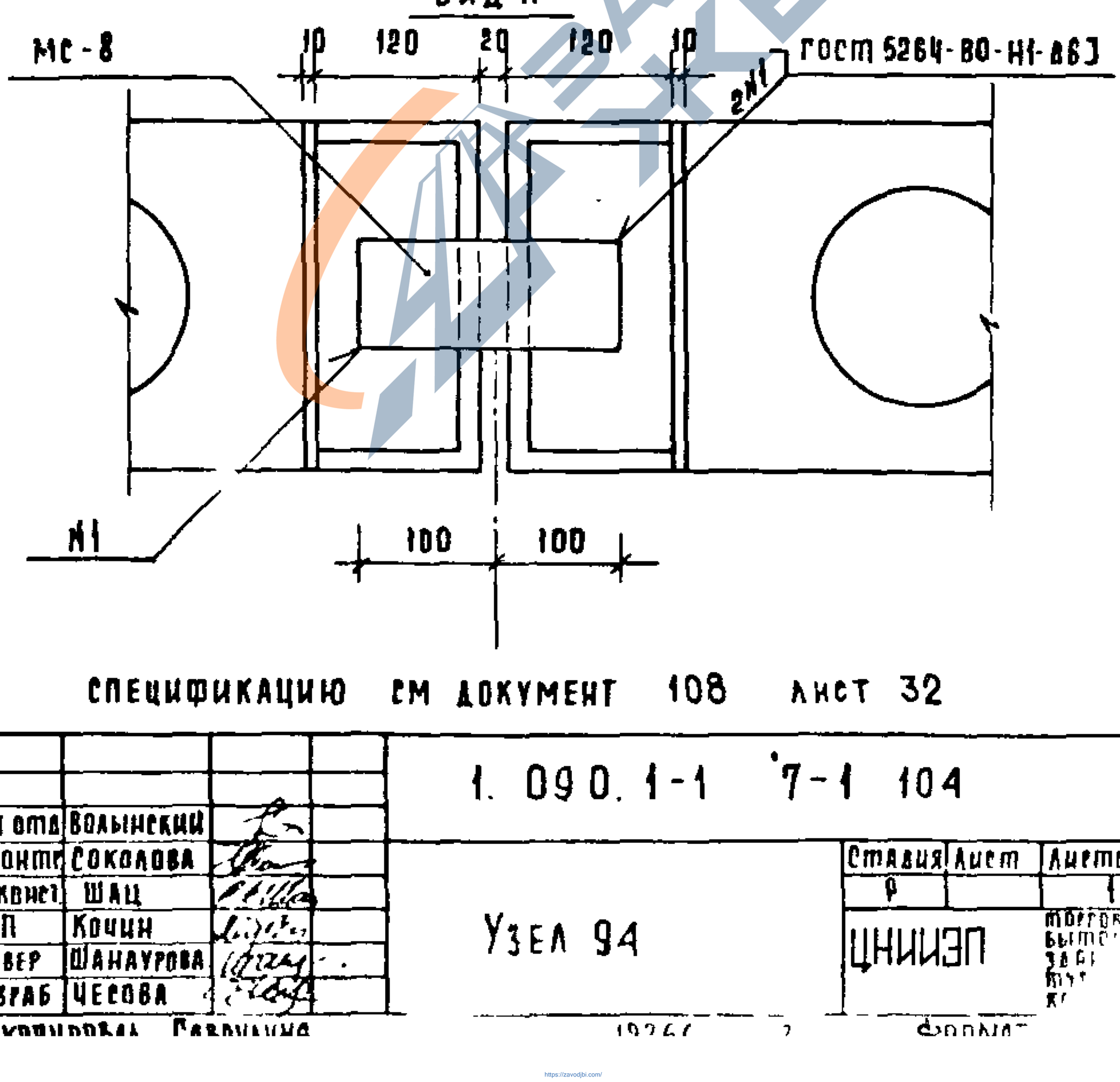

СПЕЦИФИКАЦИЮ СМ ДОКУМЕНТ 108 ЛИСТ 32

НАЧ ОТД	ВОЛЫНСКИЙ		
Н КОНТР	СОКОЛОВА		
ГЛ КОНСТ	ШАЦ		
ГИП	КОЧИН		
ПРОВЕР	ШАНАУРОВА		
РАЗРАБ	ЧЕСОВА		

1.090.1-1 '7-1 104

Узел 94

Стадия	Лист	Листов
Р		1

ЦНИИЭП торгово бытов зда

Копировал Формат А2

https://zavodjbi.com/

https://zavodjbi.com/

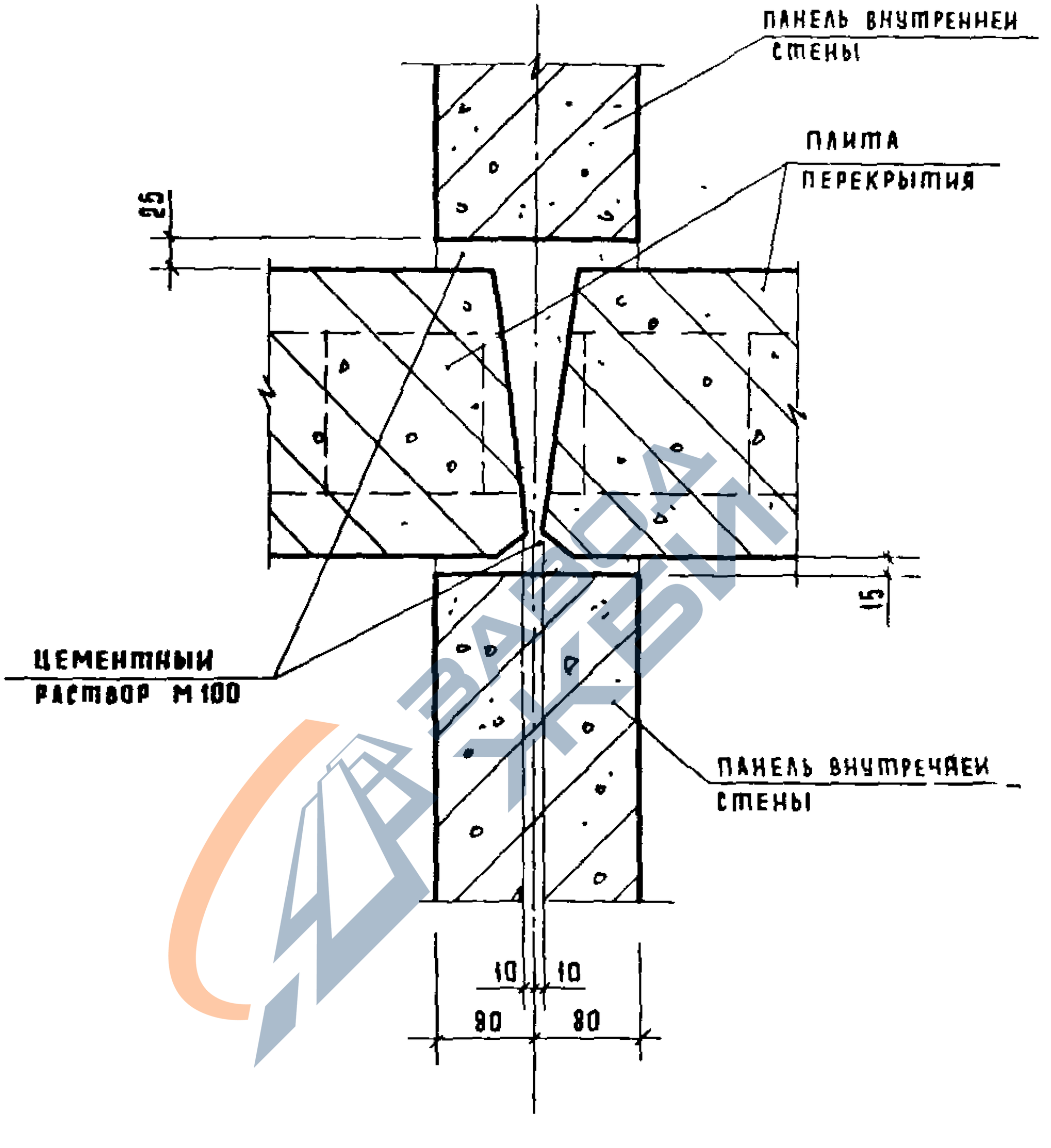

				1 090 1-17-1 105	
Нач отд	Волынский				
Н контр	Кашеакина			Узел 95	Стадия: Р; Лист; Листов
Гл конст	Шац				
ГИП	Шанаурова				ЦНИИЭП торгов быт зданий турис. комплексов
Проверил	Кочин				
Разраб	Леонтьева				

19266 207

https://zavodjbi.com/

https://zavodjbi.com/

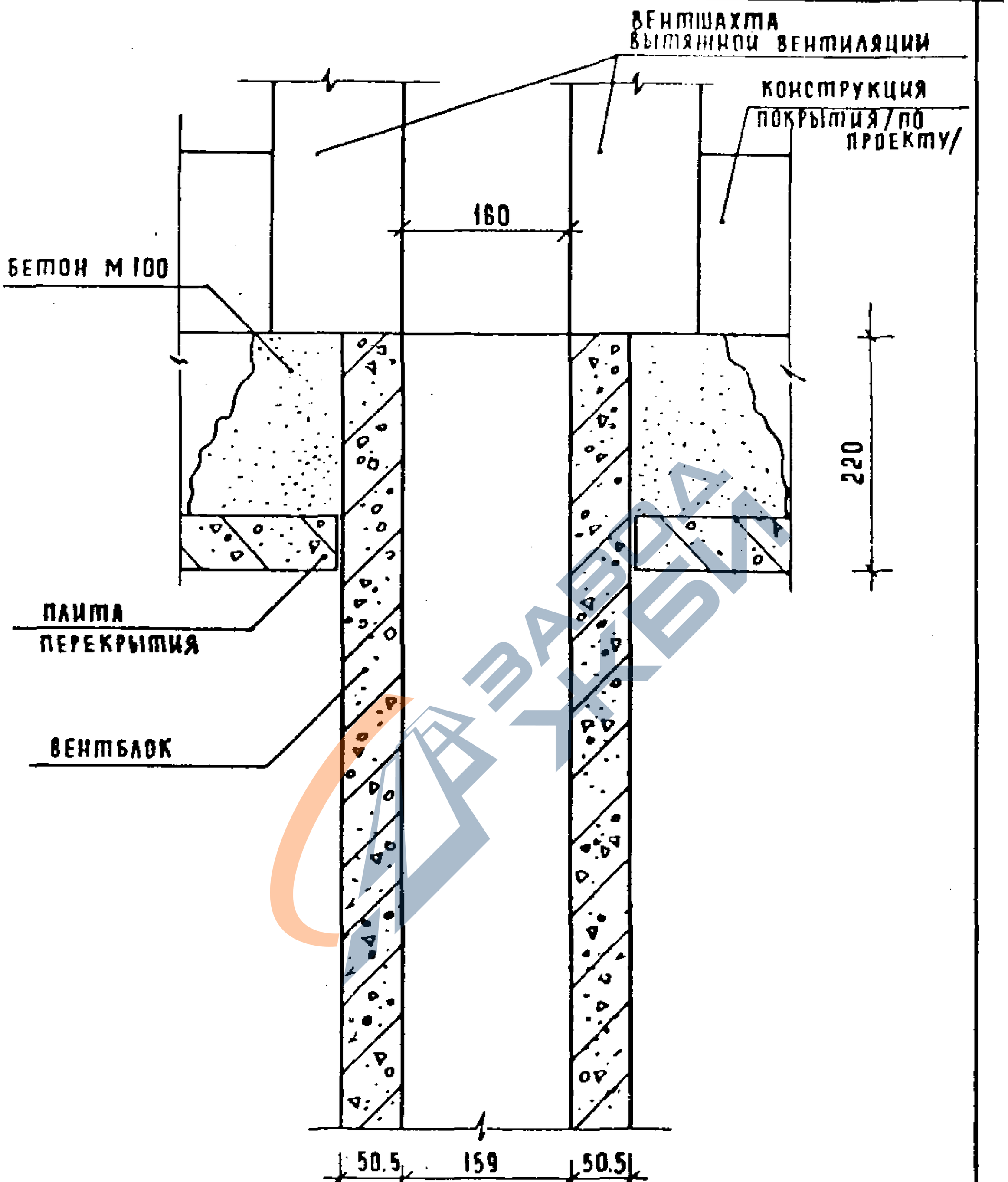

				1.090.1-1 7-1 106		
Нач. отд	Волынский					
Гл. инж.	Соколова				Стадия	Лист	Листов
Рук. гр.	Шац				Р		1
Н.контр.	Кочин			Узел 96	ЦНИИЭП	торговых зданий и туристских комплексов
Проверил	Шанаурова					
Разраб.	Чесова					

19266 208

https://zavodjbi.com/

https://zavodjbi.com/

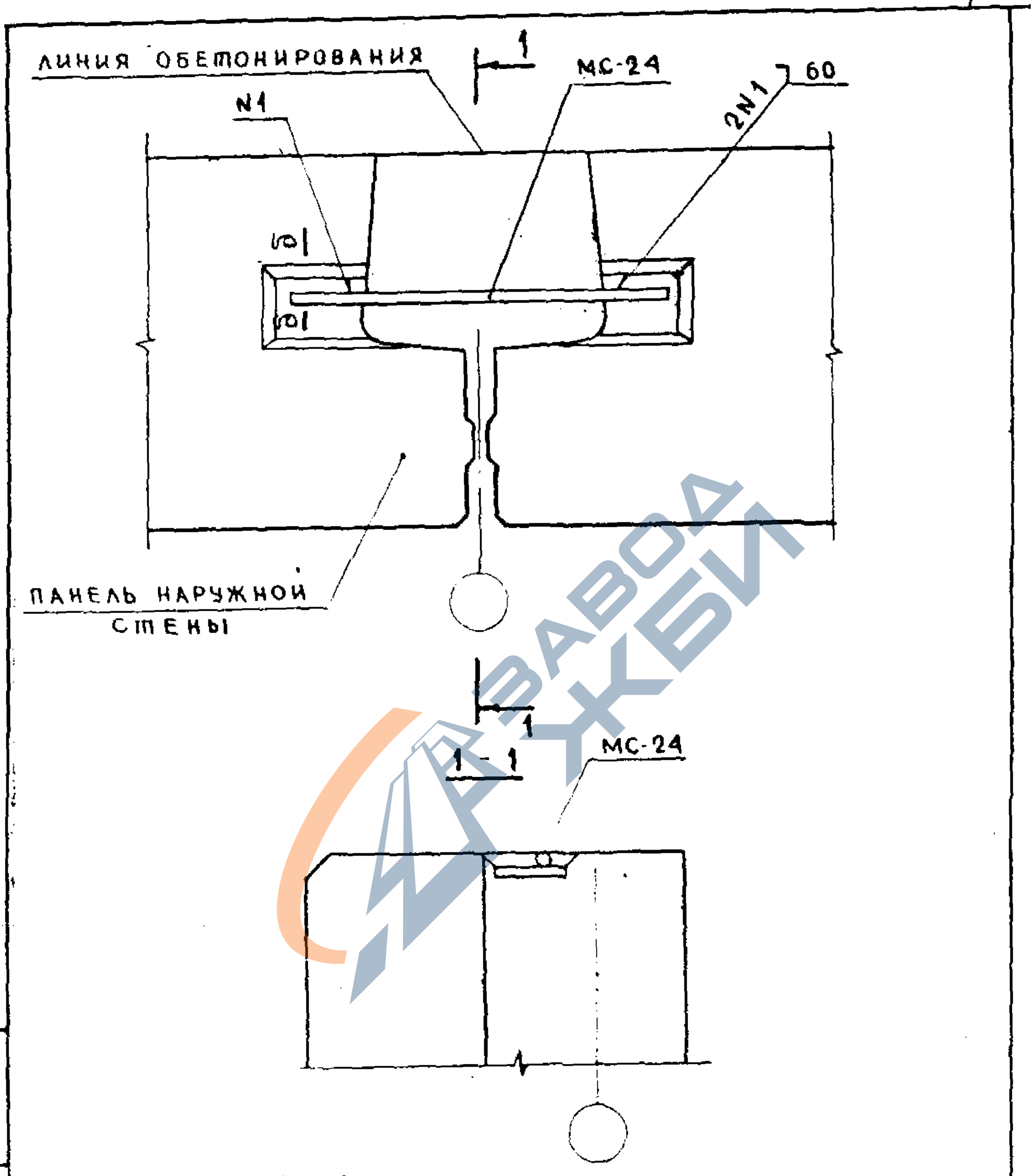

СЕЧЕНИЕ б-б СМ. ДОКУМЕНТ 017

СПЕЦИФИКАЦИЮ СМ. ДОКУМЕНТ 108 ЛИСТ 32

				1.090 1-1 7-1 107
АЧ ОТД	ВОЛЫНСКИЙ			
КОНТР	СОКОЛОВА			
КОНСТР	[illegible]			УЗЕЛ
[illegible]	[illegible]			
[illegible]				

СТАДИЯ	ЛИСТ	ЛИСТОВ
Р		1

ТОРГОВО БЫТОВОЙ

https://zavodjbi.com/

https://zavodjbi.com/

Формат	Зона	Поз.	Обозначение	Наименование	Кол.	Примеч.
			Узел 1			Масса
				Бетон М200 (м³/м)	0,022	
				Сетка 100/100/5/5		1,1кг/м
				из проволоки ВI ГОСТ 6727-80		
			Узел 2			
				Бетон М200 (м³/м)	0,035	
				Сетка 100/100/5/5		2,4кг/м
				из проволоки ВI ГОСТ 6727-80		
			Узел 3			
				Бетон М200 (м³/м)	0,04	
				Сетка 100/100/5/5		1,5кг/м
				из проволоки ВI ГОСТ 6727-80		
			Узел 4			
				Бетон М200 (м³/м)	0,014	

Инв. № подл. | Подп. и дата | Взам. инв. №

Нач. отд.	Вольпский		
Н. контр.	Лакеева		
Гл. конст.	Щац		
ГИП	Кочин		
Провер.	Колдашева		
Разраб.	Лукина		

1.090.1-1. 7-1 108

Спецификация

Стадия	Лист	Листов
Р	1	32

ЦНИИЭП торгово-бытовых зданий туристских комплексов

19266 210

https://zavodjbi.com/

https://zavodjbi.com/

Формат	Зона	Поз.	Обозначение	Наименование	Кол.	Примеч.
			Узел 5			Масса
				Бетон М200 (м³ | м)	0,025	
				Сетка 100/100/5/5		0,7 кг/м
				из проволоки ВI ГОСТ 6727-80		
			Узлы 8 а (8 т)			
				Бетон М200 (м³ | м)	0,039	
			Узел 11			
				Бетон М200 (м³ | м)	0,017	
			Узел 13			
				Бетон М200 (м³ | м)	0,01	
			Узел 14			
				Бетон М200 (м³ | м)	0,015	
			Узел 15			
				Бетон М200 (м³ | м)	0,023	

1.090.1-1 7-1 108

Лист 2

Копир. Вып. 19266 211 Формат А4

https://zavodjbi.com/

https://zavodjbi.com/

Формат	Зона	Поз.	Обозначение	Наименование	Кол.	Примеч.
			Узел 17 л			масса, кг
Б4			12 011 400	МС-1	1	0,36
				ГОСТ 5781-82		
				ф 12 AI ℓ= 400		
А4			1.090.1-1 8-1 01	МС-2	1	
			Узел 17 т			
Б4			12. 011. 400	МС-1	1	0,36
				ГОСТ 5781-82		
				ф 12 AI ℓ= 400		
А4			1.090.1-1 8-1 01	МС-2	1	
			Узел 18 л			
Б4			12 011 400	МС-1	1	0,36
				ГОСТ 5781-82		
				ф 12 AI ℓ= 400		
А4			1.090.1-1 8-1 01	МС-2	1	
А4			1.090.1-1 8-1 02	МС-3	2	
			Узел 18 т			
Б4			12. 011. 400	МС-1	1	0,36
				ГОСТ 5781-82		

Инв. № подл. | Подп. и дата | Взам. инв. №

1.090.1-1 7-1 108

Лист 3

Копировал Козлова 1926 212 Формат А4

https://zavodjbi.com/

https://zavodjbi.com/

Формат	Зона	Поз.	Обозначение	Наименование	Кол.	Примеч.
				ф12 AI ℓ=400		масса, кг
А4			1.090.1-1 8-1 01	МС-2	1	
А4			1.090.1-1 8-1 02	МС-3	2	
			Узел 19 л			
Б4			12.011.400	МС-1	1	0,36
				ГОСТ 5781-82		
				ф12 AI ℓ=400		
А4			1.090.1-1 8-1 01	МС-2	1	
А4			1.090.1-1 8-1 03	МС-4	2	
			Узел 19 т			
Б4			12.011.400	МС-1	1	0,36
				ГОСТ 5781-82		
				ф12 AI ℓ=400		
А4			1.090.1-1 8-1 01	МС-2	1	
А4			1.090.1-1 8-1 03	МС-4	2	
			Узел 20 л			
Б4			12.011.400	МС-1	1	0,36
				ГОСТ 5781-82		
				ф12 AI ℓ=400		
			1.090.1-1 8-1 01	МС-2	1	

1.090.1-1 7-1 108

Лист 4

https://zavodjbi.com/

https://zavodjbi.com/

Формат	Зона	Поз.	Обозначение	Наименование	Кол.	Примеч.
Б4			12. 011. 200	МС - 5	2	0,18
				ГОСТ 5781-82		
				Ф12 АI ℓ= 200		
А4			1.0 9 0.1-1 8-1 01-01	МС - 6	2	
			Узел 20т			
Б4			12. 011. 400	МС - 1	1	0,36
				ГОСТ 5781-82		
				Ф12 АI ℓ=400		
А4			1.0 9 0.1-1 8-1 01	МС - 2	1	
А4			1.0 9 0.1-1 8-1 01-01	МС - 6	2	
А4			1.0 9 0.1-1 8-1 04	МС - 7	2	
			Узел 21 а			
Б4			12. 011. 400	МС - 1	1	0,36
				ГОСТ 5781-82		
				Ф12 АI ℓ=400		
Б4			12. 011. 200	МС - 5	2	0,18
				ГОСТ 5781-82		
				Ф12 АI ℓ=200		
Б4			40. 6. 070. 140	МС - 8	2	0,26
				ГОСТ 103-76		
				-40 х 6 C^{38} | 23 ℓ=140		

1.0 9 0.1-1 7-1 108

Лист 5

Копир [illegible] 19200 [illegible] Форм

https://zavodjbi.com/

https://zavodjbi.com/

Формат	Зона	Поз.	Обозначение	Наименование	Кол.	Примеч.
			Узел 21 т			масса, кг
Бч			12 011 400	МС-1	1	0,36
				ГОСТ 5781-82		
				Ф12 А I ℓ=400		
Ач			1 0 9 0.1-1 8-1 04	МС-7	2	
Бч			40 6 070 140	МС-8	2	0,26
				ГОСТ 103-76		
				-40×6 $\frac{38}{23}$ ℓ=140		
			Узел 22 л			
Бч			12 011 260	МС-9	2	0,23
				ГОСТ 5781-82		
				Ф12 А I ℓ=260		
			Узел 22 т			
Ач			1 0 9 0.1-1 8-1 01-02	МС-10	2	
Бч			60 6 070 100	МС-32	4	0,26
				ГОСТ 103-76		
				-60×6 $\frac{38}{23}$ ℓ=100		
			Узел 23 А			
Ач			1.0 9 0 1-1 8-1 05	МС-11	1	
Ач			1.0 9 0 1-1 8-1 01-04	МС-14	1	

Инв. № подл. | Подп. и дата | Взам. инв. №

1.090.1-1 7-1 108

Лист 6

Копир. А1. 19266 215 Формат А4

https://zavodjbi.com/

https://zavodjbi.com/

Формат	Зона	Поз.	Обозначение	Наименование	Кол	Примеч
			Узел 23 т			масса, кг
А4			1.090.1-1 8-1 05	МС-11	1	
А4			1.090.1-1 8-1 01-04	МС-14	1	
			Узел 24 л			
А4			1.090.1-1 8-1 05	МС-11	1	
Б4			12 011 320	МС-12	1	0,29
				ГОСТ 5781-82		
				Ф12 АI ℓ=320		
А4			1.090.1-1 8-1 01-04	МС-14	2	
А4			1.090.1-1 8-1 04-01	МС-15	1	
А4			1.090.1-1 8-1 01-01	МС-6	1	
			Узел 24 т			
А4			1.090.1-1 8-1 01-01	МС-6	1	
А4			1.090.1-1 8-1 04	МС-7	1	
А4			1.090.1-1 8-1 05	МС-11	1	
Б4			12 011 320	МС-12	1	0,29
				ГОСТ 5781-82		
				Ф12 АI ℓ=320		
А4			1.090.1-1 8-1 01.04	МС-14	2	

Инв. № подл. | Подп. и дата | Взам. инв. №

1.090.1-1 7-1 108

Лист 7

Копир 19266 216 Формат А4

https://zavodjbi.com/

https://zavodjbi.com/

Формат	Зона	Поз	Обозначение	Наименование	Кол	Примеч
			Узел 25 л			Масса, кг
Б4			12.011.200	МС-5	1	0,18
				ГОСТ 5781-82		
				ф12 AI ℓ=200		
А4			1.090.1-18-1 01-01	МС-6	1	
А4			1.090.1-18-1 05	МС-11	1	
А4			1.090.1-18-1 01-04	МС-14	2	
А4			1.090.1-18-1 04-01	МС-15	1	
			Узел 25т			
Б4			12.011.200	МС-5	1	0,18
				ГОСТ 5781-82		
				ф12 AI ℓ=200		
А4			1.090.1-18-1 01-01	МС-6	1	
А4			1.090.1-18-1 04	МС-7	1	
А4			1.090.1-18-1 05	МС-11	1	
А4			1.090.1-18-1 01-04	МС-14	2	
			Узел 26			
Б4			12.011.260	МС-9	2	0,23
				ГОСТ 5781-82		
				ф12 AI ℓ=260		
А4			1.090.1-18-1 01-03	МС-13	1	

Инв. № подл. | Подп. и дата | Взам. инв. №

https://zavodjbi.com/

https://zavodjbi.com/

Формат	Зона	Поз.	Обозначение	Наименование	Кол.	Примеч.
			60. 6. 070. 290	МС-18	2	0,82
				ГОСТ 103-76		
				-60х6 С $\frac{38}{23}$ ℓ=290		
			Узел 27			
Б4			12. 011. 200	МС-5	2	0,18
				ГОСТ 5781-82		
				ф12 А I ℓ=200		
Б4			60. 6. 070. 290.	МС-18	2	0,82
				ГОСТ 103-76		
				-60х6 С $\frac{38}{23}$ ℓ=290		
			Узел 28			
А4			1.090.1-18-101-01	МС-6	1	
Б4			12. 011. 260	МС-9	1	0,23
				ГОСТ 5781-82		
				ф12 А I ℓ=260		
Б4			60. 6. 070. 290	МС-18	1	0,82
				ГОСТ 103-76		
				-60х6 С $\frac{38}{23}$ ℓ=290		
			Узел 29			
Б4			12. 011. 200	МС-5	1	0,18

Инв.№подл. | Подп. и дата | Взам.инв.№

1.090.1-1 7-1 108

Альбом 9

https://zavodjbi.com/

https://zavodjbi.com/

Формат	Зона	Поз.	Обозначение	Наименование	Кол	Примеч.
				ГОСТ 5781-82		масса, кг
				Ф 12 А I ℓ= 200		
Б.Ч			60. 6. 070. 290	МС-18	1	0,82
				ГОСТ 103-76		
				-60х6 С^{38}/$_{23}$ ℓ= 290		
			Узел 30			
Бч			12. 011. 200	МС-5	2	0,18
				ГОСТ 5781-82		
				Ф 12 А I ℓ= 200		
А4			1.090.1-1 8-1 01-01	МС-6	2	
Бч			12. 011. 260	МС-9	1	0,23
				ГОСТ 5781-82		
				Ф 12 А I ℓ= 260		
А4			1.090.1-1 8-1 01-03	МС-13	1	
Бч			60. 6. 070. 290	МС-18	2	0,82
				ГОСТ 103-76		
				-60х6 С^{38}/$_{23}$ ℓ= 290		
			Узел 31			
Бч			12. 011. 200	МС-5	3	0,18
				ГОСТ 5781-82		
				Ф 12 А I ℓ= 200		
Б4			60. 6. 070. 290	МС-18	2	0,82
				ГОСТ 103-76		

https://zavodjbi.com/

https://zavodjbi.com/

Формат	Зона	Позиц.	Обозначение	Наименование	Кол.	Примеч.
				~60×6 С 38/23 ℓ=290		масса, кг
			Узел 32			
БЧ			12 011 200	МС-5		
				ГОСТ 5781-82	4	0,18
				Ф 12 AI ℓ=200		
А4			1.090.1-1 8-1 01-01	МС-6	4	
БЧ			60.6 070.290	МС-18	2	0,82
				ГОСТ 103-76		
				-60×6 С 38/23 ℓ=290		
			Узел 33			
БЧ			12 011 200	МС-5	4	0,18
				ГОСТ 5781-82		
				Ф 12 AI ℓ=200		
БЧ			60 6 070 290	МС-18	2	0,82
				ГОСТ 103-76		
				-60×6 С 38/23 ℓ=290		
			Узел 34			
БЧ			12 011 200	МС-5	3	0,18
				ГОСТ 5781-82		
				Ф12 AI ℓ=200		

Инв.№ подл. | Подп. и дата | Взам. инв.№

1.090.1-1 7-1 108

Лист 11

https://zavodjbi.com/

https://zavodjbi.com/

Формат	Зона	Позиц.	Обозначение	Наименование	Кол.	Примеч.
			Узел 35			масса.кг
Б4			12. 011. 200	МС-5	2	0,18
				ГОСТ 5781-82		
				Ф12 А I ℓ=200		
			Узел 36			
Б4			12. 011. 200	МС-5	3	0,18
				ГОСТ 5781-82		
				Ф12 А I ℓ=200		
			Узел 37			
Б4			12. 011 200	МС-5	2	0,18
				ГОСТ 5781-82		
				Ф12 А I ℓ=200		
			Узел 38 п			
Б4			12. 011. 260	МС-9	2	0,23
				ГОСТ 5781-82		
				Ф12 А I ℓ=260		
			12 011. 320	МС-12	1	0,29
				ГОСТ 5781-82		
				Ф12 А I ℓ=320		

ЗАВОД ЖБИ

https://zavodjbi.com/

https://zavodjbi.com/

Формат	Зона	Поз.	Обозначение	Наименование	Кол.	Примеч.
			Узел 38 т			масса, кг
Б4			12.011 260	МС-9	3	0,23
				ГОСТ 5781-82		
				ф12 АI ℓ= 260		
			Узел 39 л			
Б4			12 011 200	МС-5	2	0,18
				ГОСТ 5781-82		
				ф12 АI ℓ=200		
Б4			12 011 260	МС-9	2	0,23
				ГОСТ 5781-82		
				ф12 АI ℓ=260		
			Узел 39 т			
Б4			12.011 200	МС-5	4	0,18
				ГОСТ 5781-82		
				ф12 АI ℓ=200		
			Узел 40			
Б4			12 011.200	МС-5	1	0,18
				ГОСТ 5781-82		
				ф12 АI ℓ=200		

Инв. № подл. | Подпись и дата | Взам. инв. №

1.090.1-1 7-1 108

Лист

Копировал 1966 222 тс

https://zavodjbi.com/

https://zavodjbi.com/

Формат	Зона	Поз.	Обозначение	Наименование	Кол.	Примеч.
			Узел 41			масса, кг
Б4			12. 011 200	МС-5	2	0,18
				ГОСТ 5781-82		
				ф12 AI ℓ = 200		
А4			1.090.1-1 8-1 06	МС-19	4	
			Узел 42			
Б4			12 011 200	МС-5	1	0,18
				ГОСТ 5781-82		
				ф12 AI ℓ=200		
А4			1.090.1-1 8-1 06	МС-19	2	
			Узел 43			
Б4			12 011 200	МС-5	1	0,18
				ГОСТ 5781-82		
				ф12 AI ℓ=200		
А4			1.090.1-1 8-1 06	МС-19	1	
			Узел 44			
Б4			12 011 260	МС-9	2	0,23
				ГОСТ 5781-82		
				ф12 AI ℓ = 260		

Подп. и дата | Инв. № подл. | Взам. инв. №

1.090.1-17-1 108

Лист 14

https://zavodjbi.com/

https://zavodjbi.com/

Формат	Зона	Поз.	Обозначение	Наименование	Кол	Примеч.
А4			1.090.1-1 8-1 01-03	МС-13	1	масса.кг
			Узел 45			
Б4			12. 011. 150	МС-17	4	0,13
				ГОСТ 5781-82		
				Ф12 АI ℓ=150		
			Узел 46			
Б4			12. 011. 150	МС-17	2	0,13
				ГОСТ 5781-82		
				Ф12 АI ℓ=150		
			Узел 47			
Б4			12 011. 200	МС-5	3	0,18
				ГОСТ 5781-82		
				Ф12 АI ℓ=200		
А4			1.090.1-1 8-1 07-01	МС-21	1	
			Узел 48			
Б4			12. 011. 200	МС-5	2	0,18
				ГОСТ 5781-82		
				Ф12 АI ℓ=200		

Инв.№ подл. | Подп. и дата | Взам. инв.№

1.090.1-1 7-1 108

Лист 15

Копир. Вер.

Формат А4

https://zavodjbi.com/

https://zavodjbi.com/

Позиция	Зона	Поз	Обозначение	Наименование	Кол	Примеч.
Ач			1.090.1-1 8-1 07-01	МО-21	1	масса, кг
			12 011 260	МС-9	1	0,23
				ГОСТ 5781-82		
				ф12 АI ℓ=260		
			Узел 49			
Бч			12. 011 200	МС-5	1	0,18
				ГОСТ 5781-82		
				ф12 АI ℓ=200		
Ач			1.090.1-1 8-1 07-01	МС-21	2	
			Узел 50			
Бч			12 011 200	МС-5	1	0,18
				ГОСТ 5781-82		
				ф12 АI ℓ=200		
Ач			1.090.1-1 8-1 07-01	МС-20	2	
			Узел 51а			
Бч			12. 011. 200	МС-5	2	0,18
				ГОСТ 5781-82		
				ф12 АI ℓ=200		
Бч			12 011 260	МС-9	1	0,23
				ГОСТ 5781-82		

https://zavodjbi.com/

https://zavodjbi.com/

Формат	Зона	Поз.	Обозначение	Наименование	Кол.	Примеч.
				ф 12 А I ℓ=260		масса, кг
			Узел S1т			
Б4			12 011. 200	МС-5	2	0,18
				ГОСТ 5781-82		
				ф 12 А I ℓ=200		
Б4			12. 011. 260	МС-9	1	0,23
				ГОСТ 5781-82		
				ф 12 А I ℓ=260		
			Узел S2 л			
Б4			22. 090. 300	МС-16	1	6,3
				ГОСТ 8240-72		
				[22 ℓ 300		
Б4			12. 011. 260	МС-9	2	0,23
				ГОСТ 5781-62		
				ф 12 А I ℓ=260		
Л4			1.090.1-1 8-1 07	МС-20	1	
			Узел S2т			
Б4			22. 090. 300	МС-16	1	6,3
				ГОСТ 8240-72		
				[22 ℓ=300		

Инв. № подл. | Подп. и дата | Взам. инв. №

1.090.1-1 7-1 108

Лист 17

Копир. 19266 226 Формат А4

https://zavodjbi.com/

https://zavodjbi.com/

Формат	Зона	Поз.	Обозначение	Наименование	Кол.	Примеч.
			12.011.260	МС-9	2	0,23
				ГОСТ 5781-82		
				ф12 А I ℓ=260		
А4			1.090.1-1 8-1 07	МС-20	1	
			Узел 53 л			
Бч			12.011.200	МС-5	2	0,18
				ГОСТ 5781-82		
				ф12 А I ℓ=200		
Бч			12 011 260	МС-9	1	0,23
				ГОСТ 5781-82		
				ф12 А I ℓ=260		
Ач			1.090.1-1 8-1 07	МС-20	1	
			Узел 53т			
Бч			12 011 200	МС-5	4	0,18
				ГОСТ 5781-82		
				ф12 А I ℓ=200		
			Узел 54 л			
Бч			12 011 200	МС-5	2	0,18
				ГОСТ 5781-82		
				ф12 А I ℓ=200		
Бч			12 011.260	МС-9	1	0,23

https://zavodjbi.com/

https://zavodjbi.com/

Формат	Зона	Поз.	Обозначение	Наименование	Кол.	Примеч.
				ГОСТ 5781-82		масса, кг
				ф12 А I ℓ=260		
А4			1.090.1-1 8-1 07	МС-20	1	
				Узел 54 т		
Бч			12. 011 200	МС-5	4	0,18
				ГОСТ 5781-82		
				ф 12 А I ℓ=200		
				Узел 55		
Бч			12. 011. 200	МС-5	1	0,18
				ГОСТ 5781-82		
				ф 12 А I ℓ=200		
Бч			22. 090. 300	МС-16	1	6,30
				ГОСТ 8240-72		
				с 22 ℓ=300		
Бч			12. 011. 350	МС-24	2	0,31
				ГОСТ 5781-82		
				ф 12 А I ℓ=350		
				Узел 56		
Бч			12. 011. 200	МС-5	1	0,18
				ГОСТ 5781-82		
				ф 12 А I ℓ=200		

Инв. № подл. | Подп. и дата | Взам. инв. №

1.090.1-1 7-1 108

Лист 19

Копир. 1926 228 Формат А4

https://zavodjbi.com/

https://zavodjbi.com/

Формат	Зона	Поз.	Обозначение	Наименование	Кол.	Примеч.
БЧ			12.011.350	МС-24	1	0,31
				ГОСТ 5781-82		
				Ф12 А I ℓ=350		
БЧ			22.090.300	МС-16	1	6,30
				ГОСТ 8240-72		
				С 22 ℓ=300		
			Узел 57			
Ч4			1.090.1-1 8-1 07-02	МС-22	1	
			Узел 58			
Ч4			1.090.1-1 8-1 07-02	МС-22	1	
			Узел 60 а			
Ч4			1.090.1-1 8-1 04	МС-7	1	
			Узел 60 т			
Ч4			1.090.1-1 8-1 08	МС-23	1	
			Узел 61 а			
			1.090.1-1 8-1 01-04	МС-14	1	

https://zavodjbi.com/

https://zavodjbi.com/

Формат	Зона	Поз.	Обозначение	Наименование	Кол.	Примеч.
				Узел 61т		масса, кг
А4			1.090.1-1 8-1 01-04	МС-14	1	
				Узел 62л		
Бч			12.011.200	МС-5	1	0,18
				ГОСТ 5781-82		
				Ф12 АI ℓ=200		
А4			1.090.1-1 8-1 05	МС-11	1	
Бч			12.011.350	МС-24	1	0,31
				ГОСТ 5781-82		
				Ф12 АI ℓ=350		
				Узел 62т		
А4			1.090.1-1 8-1 05	МС-11	1	
А4			1.090.1-1 8-1 04-01	МС-15	1	
Бч			12.011.350	МС-24	1	0,31
				ГОСТ 5781-82		
				Ф12 АI ℓ=350		
				Узел 63л		
А4			1.090.1-1 8-1 01-04	МС-14	1	
			1.090.1-1 7-1 108			

Инв.№подл. | Подп. и дата | Взам.инв.№

https://zavodjbi.com/

https://zavodjbi.com/

Формат	Зона	Поз.	Обозначение	Наименование	Кол.	Примеч.
			Узел 63т			масса, кг
А4			1.090.1-1 8-1 01-04	МС-14	1	
			Узел 64л			
А4			1.090.1-1 8-1 01-01	МС-6	1	
А4			1.090.1-1 8-1 01-04	МС-14	2	
			Узел 64т			
А4			1.090.1-1 8-1 01-01	МС-6	1	
А4			1.090.1-1 8-1 01-04	МС-14	2	
			Узел 65л			
Б4			12.011.350	МС-24	1	0,31
				ГОСТ 5781-82		
				Ф12 А I ℓ=350		
			Узел 65т			
Б4			12.011.350	МС-24	1	0,31
				ГОСТ 5781-82		
				Ф12 А I ℓ=350		

1.090.1-1 7-1 108

Лист 22

19266 231

ЗАВОД ЖБИ

https://zavodjbi.com/

https://zavodjbi.com/

Формат	Зона	Позиц	Обозначение	Наименование	Кол	Примеч.
			Узел 66 л			масса, кг
			1.090.1-1 8-1 04	МС-7	1	
			Узел 66 т			
			1.090.1-1 8-1 08	МС-23	1	
			Узел 67 п			
А4			1.090.1-1 8-1 01	МС-2	1	
			Узел 67 т			
А4			1.090.1-1 8-1 01	МС-2	1	
			Узел 68 л			
Б4			12 011 400	МС-1	1	0,36
				ГОСТ 5781-82		
				ф12 АI ℓ=400		
Б4			12 011 200	МС-5	2	0,18
				ГОСТ 5781-82		
				ф12 АI ℓ=200		

Инв.№ подл. | Подп. и дата | Взам. инв.№

1.090.1-17-1 108

Лист 23

Копир. Вид. 19266 232 Формат А4

https://zavodjbi.com/

https://zavodjbi.com/

Формат	Зона	Поз.	Обозначение	Наименование	Кол.	Примеч.
			Узел 68 т			масса, кг
Б4			12 011 400	МС-1	1	0,36
				ГОСТ 5781-82		
				Ф12 АI ℓ=400		
А4			1.090.1-1 8-1 04	МС-7	2	
			Узел 69 л			
А4			1.090.1-1 8-1 01-01	МС-6	1	
			Узел 69 т			
А4			1.090.1-1 8-1 01-01	МС-6	1	
			Узел 70 л			
А4			1.090.1-1 8-1 01-01	МС-6	2	
			Узел 70 т			
А4			1.090.1-1 8-1 01-01	МС-6	2	
			Узел 71 л			
Б4			12.011 200	МС-5	1	0,18

Копир. Ф... 233 Форм 14

https://zavodjbi.com/

https://zavodjbi.com/

Формат	Зона	Поз.	Обозначение	Наименование	Кол.	Примеч.
				ГОСТ 5781-82		
				ф12 АI ℓ=200		
			Узел 71 т			
А4			1.090.1-1 8-1 04	МС-7	1	
			Узел 72			
Б4			40 6 070 140	МС-8	1	0,26
				ГОСТ 103-76		
				-40х6 с38/23 ℓ=140		
А4			1.090.1-1 8-1 09	МС-25	2	
			Узел 73			
Б4			40 6 070 140	МС-8	1	0,26
				ГОСТ 103-76		
				-40х6 с38/23 ℓ=140		
Б4			75 75 8 080 170	МС-28	1	1,35
				ГОСТ 8509-72*		
				L75х8 ℓ=170		
			Узел 74			
Б4			40.6.070.140	МС-8	1	0,26

Инв.№ подл. | Подп. и дата | Взам.инв.№

1.090.1-1 7-1.108

Лист 25

https://zavodjbi.com/

https://zavodjbi.com/

Формат	Зона	Поз.	Обозначение	Наименование	Кол.	Примеч.
				ГОСТ 103-76		масса, кг
				-40×6 С38/23 ℓ=140		
А4			1.090.1-1 8-1 09	МС-25	2	
			Узел 75			
Бч			40. 6. 070. 140	МС-8	1	0,26
				ГОСТ 103-76		
				-40×6 С38/23 ℓ=140		
А4			1.090.1-1 8-1 09-01	МС-26	1	
Бч			60. 6. 070. 100	МС-27	1	0,47
				ГОСТ 103-76		
				-60×6 С38/23 ℓ=100		
			Узел 76			
Бч			12. 011. 200	МС-5	1	0,18
				ГОСТ 5781-82		
				ф12 АI ℓ=200		
А4			1.090.1-1 8-1 07-01	МС-21	1	
			Узел 77			
Бч			12. 011. 200	МС-5	2	0,18
				ГОСТ 5781-82		
				ф12 АI ℓ=200		

https://zavodjbi.com/

https://zavodjbi.com/

Формат	Зона	Поз.	Обозначение	Наименование	Кол.	Примеч.
						масса, кг
			Узел 78			
Бч			12 011 200	МС-5	2	0,18
				ГОСТ 5781-82		
				ф12 AI ℓ=200		
Ач			1.090 1-1 8-1 01-01	МС-6	2	
Бч			12 011 260	МС-9	1	0,23
				ГОСТ 5781-82		
				ф12 AI ℓ=260		
А4			1.090 1-1 8-1 01-03	МС-13	1	
			Узел 79			
Бч			12 011 200	МС-5	3	0,18
				ГОСТ 5781-82		
				ф12 AI ℓ=200		
			Узел 80			
Бч			12 011 260	МС-9	1	0,23
				ГОСТ 5781-82		
				ф12 AI ℓ=260		
А4			1.090 1-1 8-1 10	МС-29	1	

Инв. № подл. | Подп. и дата | Взам. инв. №

1.090 1-1 7-1 108

Лист 27

https://zavodjbi.com/

https://zavodjbi.com/

Формат	Зона	Поз.	Обозначение	Наименование	Кол.	Примеч.
			Узел 80т			масса,кг
А4			1.090.1-1 8-1 01-01	МС-6	1	
А4			1.090.1-1 8-1 11	МС-31	1	
Б4			60. 6. 070 80	МС-32	3	0,23
				ГОСТ 103-76		
				-60х6 С38/23 ℓ=80		
			Узел 81л			
Б4			12. 011 260	МС-9	1	0,23
				ГОСТ 5781-82		
				Ф12 АI ℓ=260		
Б4			22. 090 300	МС-16	1	6,30
				ГОСТ 8240-72		
				[22 ℓ=300		
Б4			12 011. 350	МС-24	1	0,31
				ГОСТ 5781-82		
				Ф12 АI ℓ=350		
А4			1.090.1-1 8-1 10	МС-29	1	
			Узел 81т			
А4			1.090.1-1 8-1 01-01	Мс-6	1	
Б4			22. 090. 300	Мс-16	1	6,30
				ГОСТ 8240-72		

https://zavodjbi.com/

https://zavodjbi.com/

Формат	Зона	Поз.	Обозначение	Наименование	Кол.	Примеч.
				[22 ℓ= 300		масса, кг
Б4			12 011 350	МС-24	1	0,31
				ГОСТ 5781-82		
				ф 12 А I ℓ= 350		
А4			1.090.1-1 8-1 11	МС-31	1	
Б4			60 6 070 80	МС-32	3	0,23
				ГОСТ 103-76		
				-60х6 С38/23 ℓ=80		
			Узел 82 А			
А4			1.090.1-1 8-1 10-01	МС-30	1	
			Узел 82 Т			
А4			1.090.1-1 8-1 11	МС-31	1	
Б4			60 6 070 80	МС-32	2	0,23
				ГОСТ 103-76		
				-60х6 С38/23 ℓ=80		
			Узел 83			
Б4			12.011.150	МС-17	2	0,13
				ГОСТ 5781-82		
				ф12 А I ℓ=150		
Б4			22 090.800	МС-33	1	16 [illegible]

1.0[illegible] 1-1 7-1 108

Лист 19

Ин. № дата

https://zavodjbi.com/

https://zavodjbi.com/

Зона	Поз.	Обозначение	Наименование	Кол.	Примеч.
			ГОСТ 8240-72		масса, кг
			Г 22 ℓ=800		
		Узел 84			
Бч		12 011 200	МС-5	1	0,18
			ГОСТ 5781-82		
			ф12 А I ℓ=200		
А4		1.090 1-1 8-1 01-01	МС-6	2	
А4		1.090 1-1 8-1 05	МС-11	1	
А4		1.090.1-1 8-1 01-04	МС-14	1	
А4		1.090.1-1 8-1 04-01	МС-15	1	
		Узел 84т			
Бч		12 011. 200	МС-5	1	0,18
			ГОСТ 5781-82		
			ф12 А I ℓ=200		
А4		1.090.1-1 8-1 01-01	МС-6	2	
А4		1.090.1-1 8-1 04	МС-7	1	
А4		1.090.1-1 8-1 05	МС-11	1	
А4		1.090.1-1 8-1 01-04	МС-14	1	
		Узел 85			
Бч		125 80 10 080 100	МС-34	1	1,1

Инв. № подл. | Дата | Взам. инв. №

1.090.1-1 7-1 108

Лист 30

Копир. Вид 19266 239 Формат А4

https://zavodjbi.com/

https://zavodjbi.com/

ФОРМАТ	ЗОНА	ПОЗ	ОБОЗНАЧЕНИЕ	НАИМЕНОВАНИЕ	КОЛ	ПРИМЕЧ
				ГОСТ 8510-72		МАССА, КГ
				L125 × 80 × 10 ℓ = 100		
			УЗЕЛ 87			
А4			1.090 1-1 8-1 12	МС-35	1	
			УЗЕЛ 88			
А4			1.090 1-1 8-1 12-01	МС-36	1	
			УЗЕЛ 89			
				МС-37	1	0,23
				ГОСТ 2591-71		
				□ 12 × 12 ℓ = 120		
			УЗЕЛ 92			
А4			1.090 1-1 8-1 09-01	МС-26	1	
Б4			60 10 070 130	МС-38	1	0,61
				ГОСТ 103-76		
				-60 × 10 С38/23 ℓ = 130		

ВЗАМ. ИНВ. №

ПОДПИСЬ И ДАТА

ИНВ. № ПОДЛ.

1.090.1-1 7-1 108	АЧСТ 31

КОПИРОВАЛ 19266 240 ФОРМАТ А4

https://zavodjbi.com/

https://zavodjbi.com/

Формат	Зона	Поз.	Обозначение	Наименование	Кол.	Примеч.
			Узел 93			масса, кг
Бч			12 011 260	МС-9	2	0,23
				ГОСТ 5781-82		
				⌀ 12 А I ℓ = 260		
			Узел 94			
Б4			40 6 070 140	МС-8	1	0,26
				ГОСТ 103-76		
				−40×6 С 38/23 ℓ = 140		
			Узел 97			
Бч			12 011 350	МС-24	1	0,31
				ГОСТ 5781-82		
				⌀ 12 А I ℓ = 350		

1.090.1-1 7-1 108

Лист 32

https://zavodjbi.com/