https://zavodjbi.com/

ТИПОВЫЕ СТРОИТЕЛЬНЫЕ КОНСТРУКЦИИ, ИЗДЕЛИЯ И УЗЛЫ

СЕРИЯ 1.090.1-1/88

СБОРНЫЕ ЖЕЛЕЗОБЕТОННЫЕ КОНСТРУКЦИИ МЕЖВИДОВОГО ПРИМЕНЕНИЯ ДЛЯ КРУПНОПАНЕЛЬНЫХ ОБЩЕСТВЕННЫХ ЗДАНИЙ И ВСПОМОГАТЕЛЬНЫХ ЗДАНИЙ ПРОМЫШЛЕННЫХ ПРЕДПРИЯТИЙ С ВЫСОТОЙ ЭТАЖА 3,3 М

ВЫПУСК 6-1

МОНТАЖНЫЕ УЗЛЫ

РАБОЧИЕ ЧЕРТЕЖИ

https://zavodjbi.com/

https://zavodjbi.com/

ТИПОВЫЕ СТРОИТЕЛЬНЫЕ КОНСТРУКЦИИ, ИЗДЕЛИЯ И УЗЛЫ

СЕРИЯ 1.090.1-1/88

СБОРНЫЕ ЖЕЛЕЗОБЕТОННЫЕ КОНСТРУКЦИИ МЕЖВИДОВОГО ПРИМЕНЕНИЯ ДЛЯ КРУПНОПАНЕЛЬНЫХ ОБЩЕСТВЕННЫХ ЗДАНИЙ И ВСПОМОГАТЕЛЬНЫХ ЗДАНИЙ ПРОМЫШЛЕННЫХ ПРЕДПРИЯТИЙ С ВЫСОТОЙ ЭТАЖА 3,3 М

ВЫПУСК 6-1

МОНТАЖНЫЕ УЗЛЫ

РАБОЧИЕ ЧЕРТЕЖИ

РАЗРАБОТАНЫ
ЦНИИЭП ТОРГОВО-БЫТОВЫХ ЗДАНИЙ
И ТУРИСТСКИХ КОМПЛЕКСОВ

ДИРЕКТОР ИНСТИТУТА В.И.ЛЕПСКИЙ

НАЧАЛЬНИК ОТДЕЛА Б.Н.ВОЛЫНСКИЙ

ГЛАВНЫЙ ИНЖЕНЕР ПРОЕКТА С.Б.ШАЦ

ГЛАВНЫЙ ТЕХНОЛОГ Г.Л.КАЦ

УТВЕРЖДЕНЫ
ГОССТРОЕМ СССР
ПРОТОКОЛ ОТ
28.03.89 N АЧ-14
ВВЕДЕНЫ В ДЕЙСТВИЕ
С 01.10.89

https://zavodjbi.com/

https://zavodjbi.com/

Обозначение документа	Наименование	Стр.
1.090.1-1/88.6-1-ПЗ	Пояснительная записка	6
К1	Узел 1	7
К2	Узел 2	9
К3	Узел 3	11
К4	Узел 4	12
К5	Узел 5	13
К6	Узел 6	14
К7	Узел 7	15
К8	Узел 8	21
К9	Узлы 9,10	22
К10	Узел 11	23
К11	Узел 12	24
К12	Узлы 13, 14, 15	25
К13	Узел 16	26
К14	Узлы 17л, 18л, 19л, 17т, 18т, 19т	27
К15	Узлы 20л, 21л, 20т, 21т	34
К16	Узлы 22л, 22т	41
К17	Узел 23	45
К18	Узел 24	48
К19	Узлы 25, 34	51
К20	Узлы 26, 27	56
К21	Узлы 28, 29	59
К22	Узлы 30, 31	62
К23	Узлы 32, 33	66
К24	Узел 35	70
К25	Узел 36	71

НАЧ.ОТД.	ВОЛЬНСКИЙ	
Н.КОНТР.	ЛЕОНТЬЕВА	
ГЛ.КОНСТ	ШАЦ	
ГИП	КОЧИН	
ГИП	ШАНАУРОВА	
ПРОВЕР.	БОЛГОВА	
РАЗРАБ.	КАДЕЙКИНА	

1.090.1-1/88.6-1

Содержание

СТАДИЯ	ЛИСТ	ЛИСТОВ
Р	1	4

ЦНИИЭП торгово-бытовых зданий и туристских комплексов

https://zavodjbi.com/

https://zavodjbi.com/

Обозначение документа	Наименование	Стр.
1.090.1-1/88.6-1-К26	Узел 37	72
К27	Узел 38	73
К28	Узел 39	74
К29	Узел 40	75
К30	Узел 41	76
К31	Узел 42	77
К32	Узел 43	78
К33	Узел 44	79
К34	Узлы 45,46	80
К35	Узел 47	81
К36	Узел 48	82
К37	Узел 49	83
К38	Узел 50	85
К39	Узлы 51,52	86
К40	Узлы 53,54	88
К41	Узел 55	90
К42	Узел 56	91
К43	Узел 57	93
К44	Узел 58	95
К45	Узел 59	97
К46	Узел 60	99
К47	Узел 61	101
К48	Узел 62	103
К49	Узел 63л	104
К50	Узел 63т	106
К51	Узел 64	107
К52	Узел 65л	109
К53	Узел 65т	111
К54	Узел 66л	112
К55	Узел 66т	114

https://zavodjbi.com/

https://zavodjbi.com/

Настоящий выпуск содержит рабочие чертежи узлов сопряжений сборных железобетонных изделий серии I.090.I-I/88. Общие указания по применению изделий и конструктивные требования, схемы с маркировкой узлов приведены в вып.0-I "Указания по применению изделий".

Монтажные узлы следует выполнять с соблюдением требований СНиП Ш-I6-80"Бетонные и железобетонные конструкции сборные.Правила производства и приемки работ", СН 420-7I "Указания по герметизации стыков при монтаже строительных конструкций".

Порядок монтажа конструкций должен разрабатываться для каждого конкретного проекта в соответствии с указаниями вып.0-I, а также вып.0-3 "Указания по монтажу изделий".

Все сварные работы выполнять в соответствии с указаниями СН 393-78 "Инструкция по сварке соединений арматуры и закладных деталей железобетонных конструкций", ГОСТ 5264-80 "Ручная дуговая сварка. Соединения сварные" и ГОСТ I4098-85 "Соединения сварные арматуры и закладных изделий железобетонных конструкций".

Монтажные узлы для зданий с наружными стенами из одгослойных панелей имеет в обозначении узла индекс "Л", а с трехслойными панелями - индекс "Т". Узлы, не имеющие вышеприведенных индексов, применяются в зданиях как при однослойных, так и при трехслойных конструкциях ПАНЕЛЕЙ наружных стен.

Все узлы настоящего выпуска делятся на две группы: первая,включающая узлы с "I" по "I6","77","8I","82" и "85",связана с утеплением, герметизацией и омоноличиванием стыков между сборными элементами (потребность в строительных материалах на узлы этой группы и марки герметиков должны определяться в проектах конкретных зданий; пенополистирол для утепления стыков принят по ГОСТ I5588-86); вторая,включающая все остальные узлы, связана с соединением конструкций сваркой соединительных изделий. На чертежах этих узлов заполнение раствором и бетоном швов условно не показано.

Марка стали, используемой для изготовления соединительных изделий, должна приниматься по СНиП 2.03.0I-84 "Бетонные и железобетонные конструкции" (Приложение I и 2) в зависимости от условий строительства и эксплуатации.

МАТЕРИАЛЫ ДЛЯ ГЕРМЕТИЗАЦИИ СТЫКОВ СМОТРИ ВЫП. 0-1 ТАБЛ. 1 ДОКУМ. К2 ПЗ

НАЧ.ОТД	ВОЛЫНСКИЙ			1.090.1-1/88. 6-1-ПЗ		
Н.КОНТР.	ЛЕОНТЬЕВА					
ГЛ.КОНСТ.	ШАЦ			ПОЯСНИТЕЛЬНАЯ ЗАПИСКА	СТАДИЯ	ЛИСТ	ЛИСТОВ
ГИП	ШАНАУРОВА				Р		1
ГИП	КОЧИН				ЦНИИЭП		ТОРГОВО-БЫТОВЫХ ЗДАНИЙ И ТУРИСТСКИХ КОМПЛЕКСОВ

ВЗАМ ИНВ.№ | ПОДПИСЬ И ДАТА | ИНВ.N ПОДЛ.

23792 7

https://zavodjbi.com/

https://zavodjbi.com/

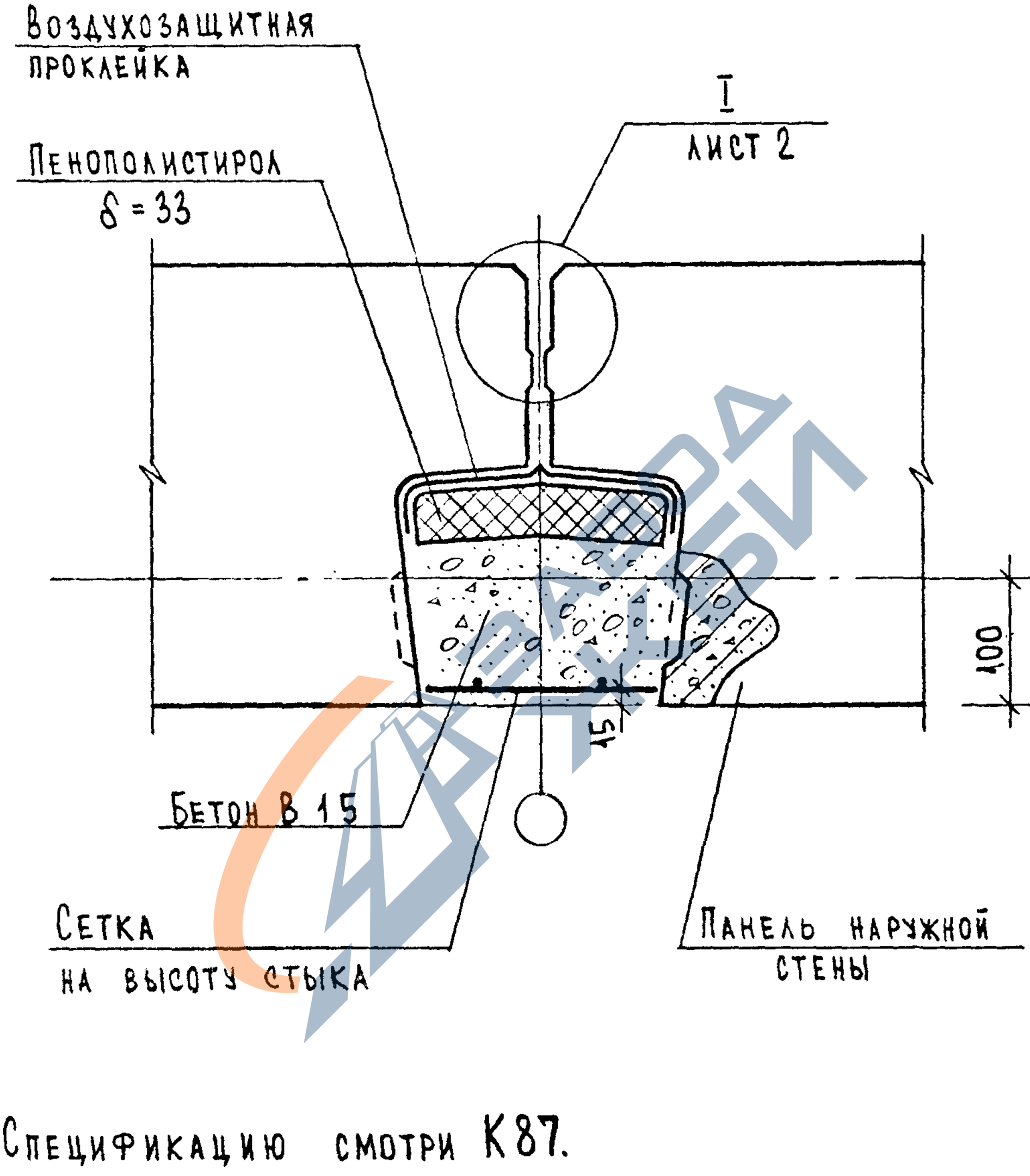

Спецификацию смотри К87.

Инв. № подл. | Подпись и дата | Взам. инв. №

Нач. отд.	Волынский		1.090.1-1/88.6-1-К1
Н. контр	Леонтьева		
Гл. конст.	Шац		Узел 1
ГИП	Кочин		
ГИП	Шанаурова		
Разраб.	Кадейкина		

Стадия	Лист	Листов
Р	1	2

ЦНИИЭП торгово-бытовых зданий и туристских комплексов

https://zavodjbi.com/

https://zavodjbi.com/

I

Рис.1

Вариант заделки стыка нетвердеющей мастикой

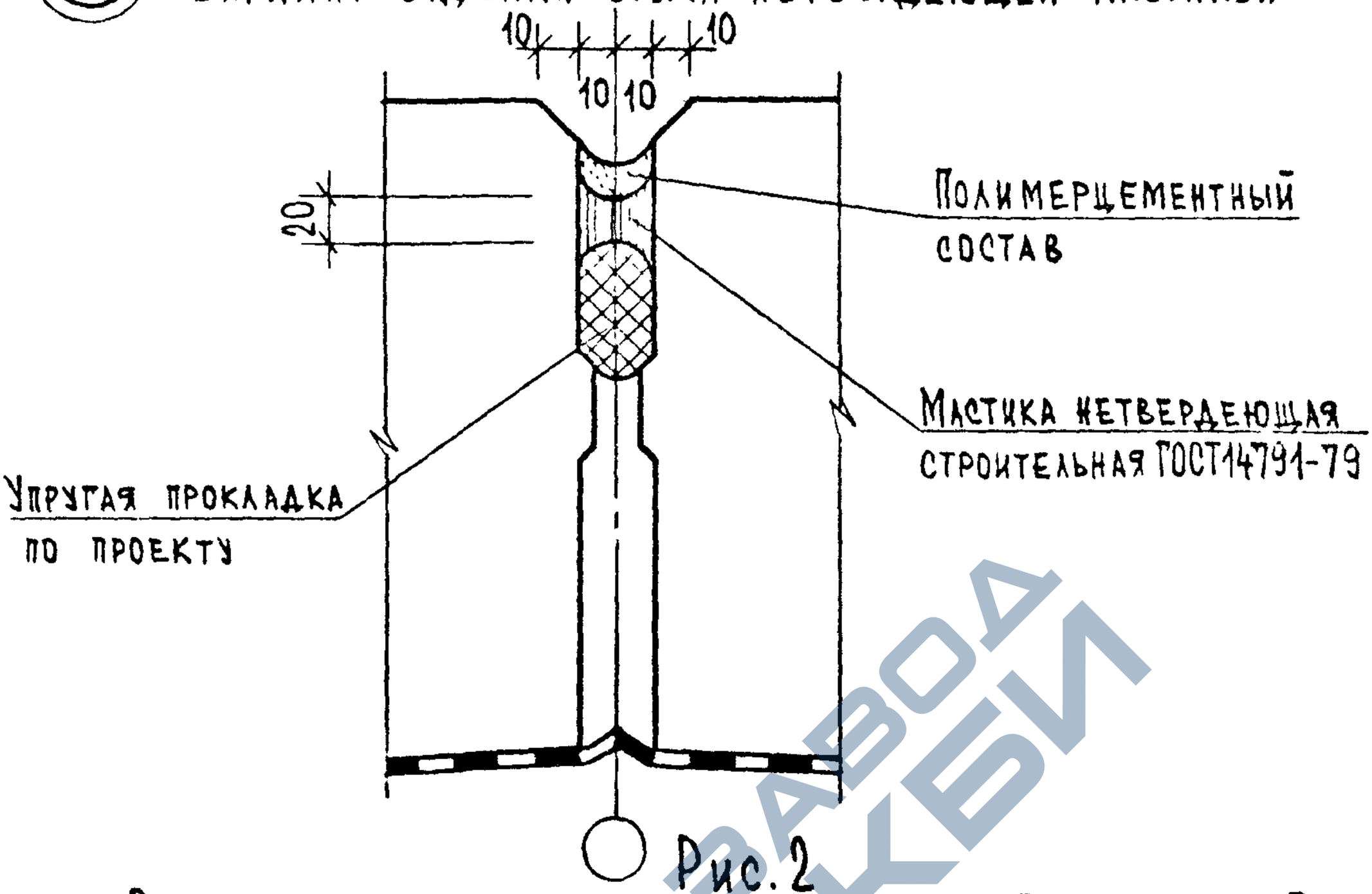

Рис.2

Вариант заделки стыка вулканизирующейся мастикой

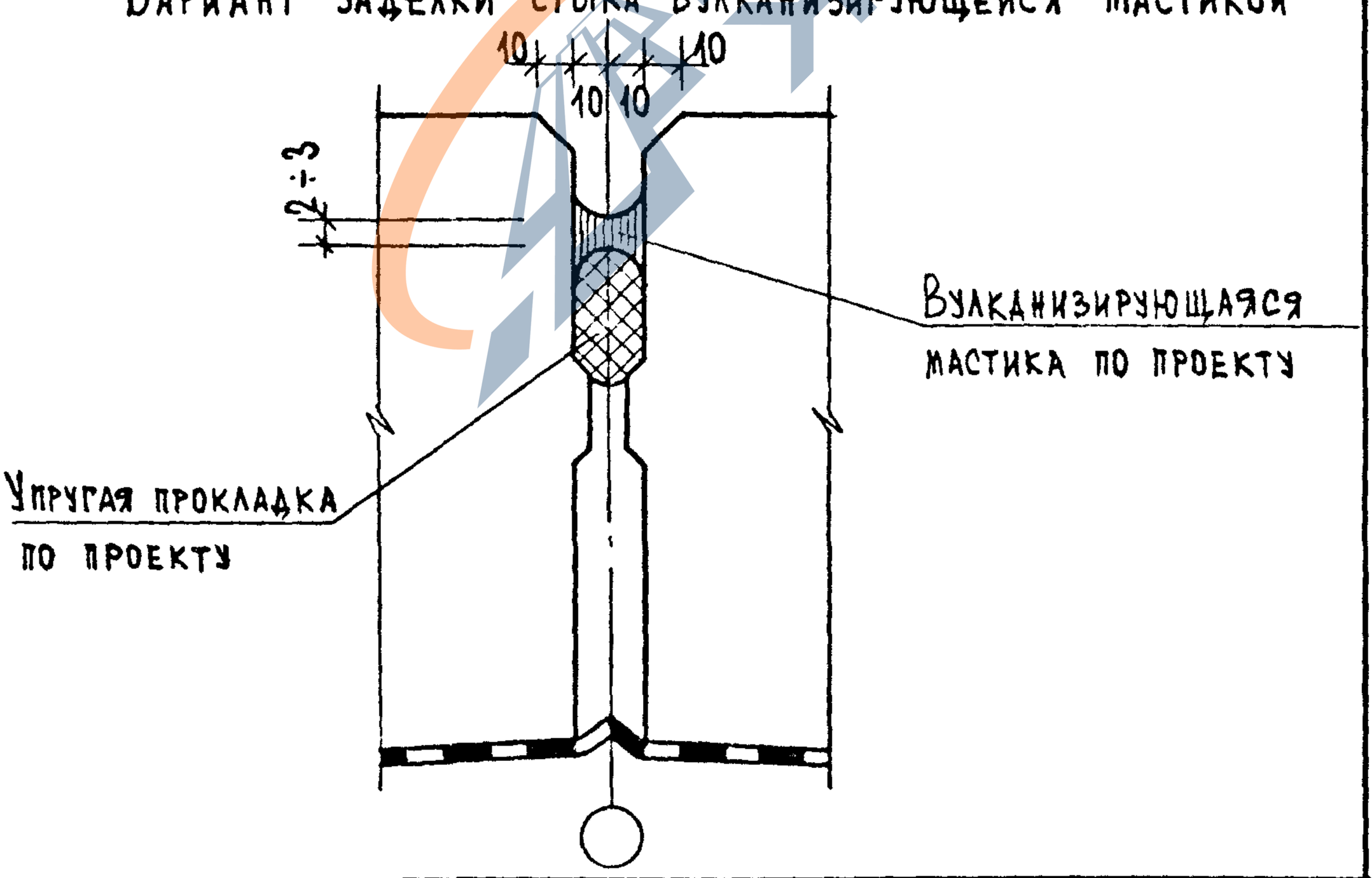

1.090.1-1/88.6-1-К1	Лист 2

23792 9

https://zavodjbi.com/

https://zavodjbi.com/

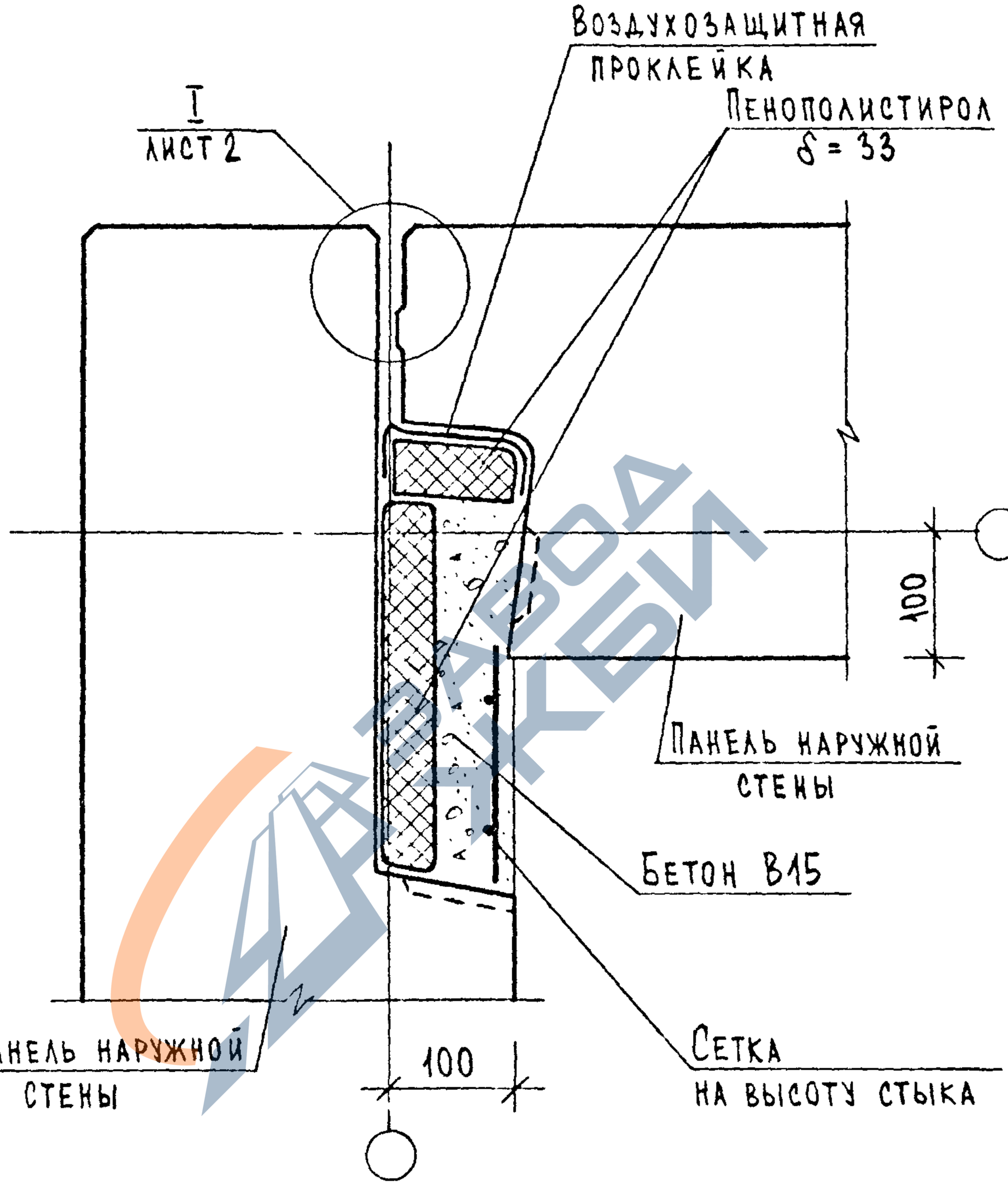

Спецификацию смотри К87.

Инв. № подл. | Подпись и дата | Взам. инв. №

Нач. отд.	Есдынский		
Н. контр.	Леонтьева		
Гл. конс.	Шац		
ГИП	Кочин		
ГИП	Шанаурова		
Разраб.	Кадейкина		

1.090.1-1/88.6-1-К2

Узел 2

Стадия	Лист	Листов
Р	1	2

ЦНИИЭП торгово-бытовых зданий и туристских комплексов

https://zavodjbi.com/

https://zavodjbi.com/

Рис. 1

Вариант заделки стыка нетвердеющей мастикой

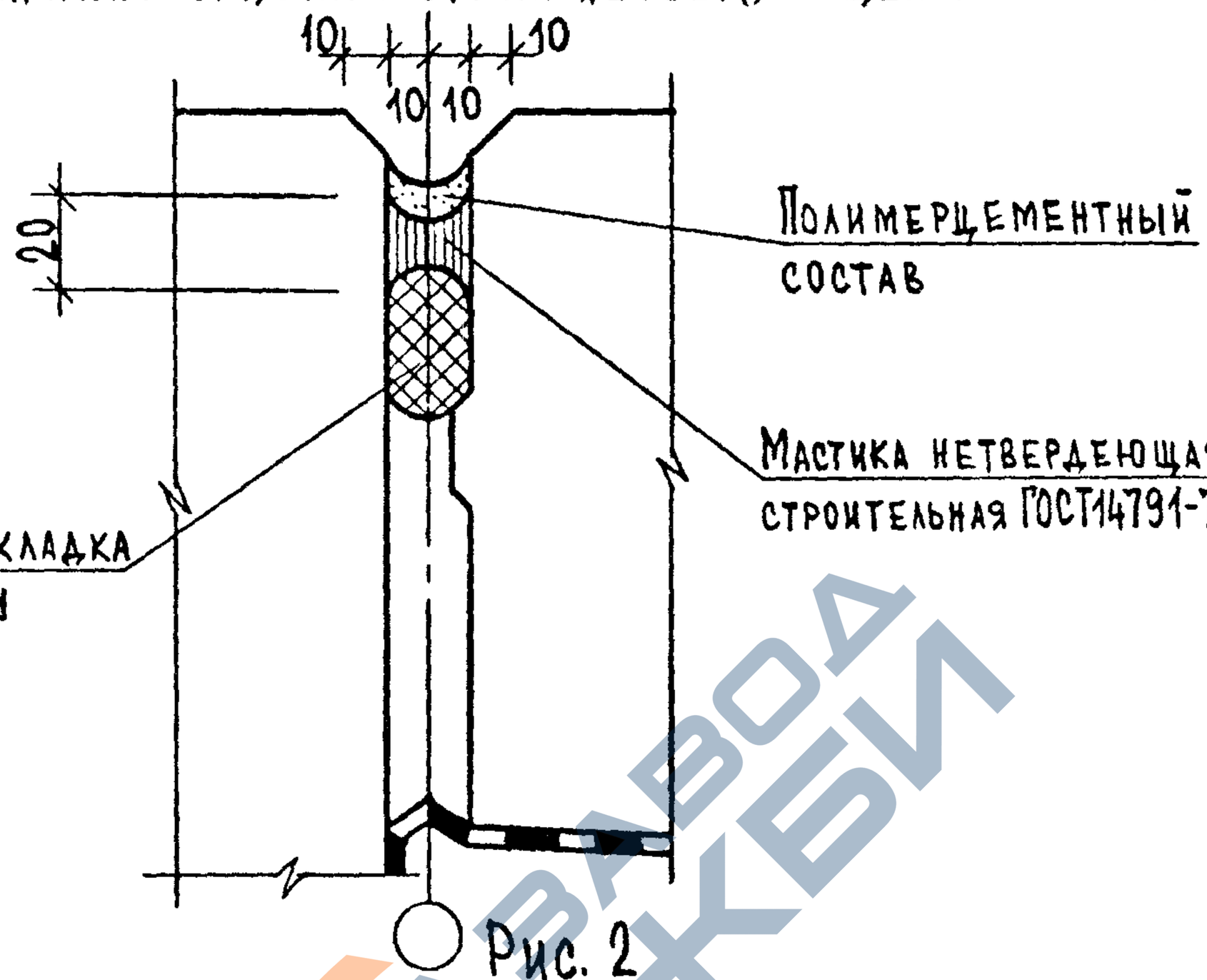

Рис. 2

Вариант заделки стыка вулканизирующейся мастикой

https://zavodjbi.com/

https://zavodjbi.com/

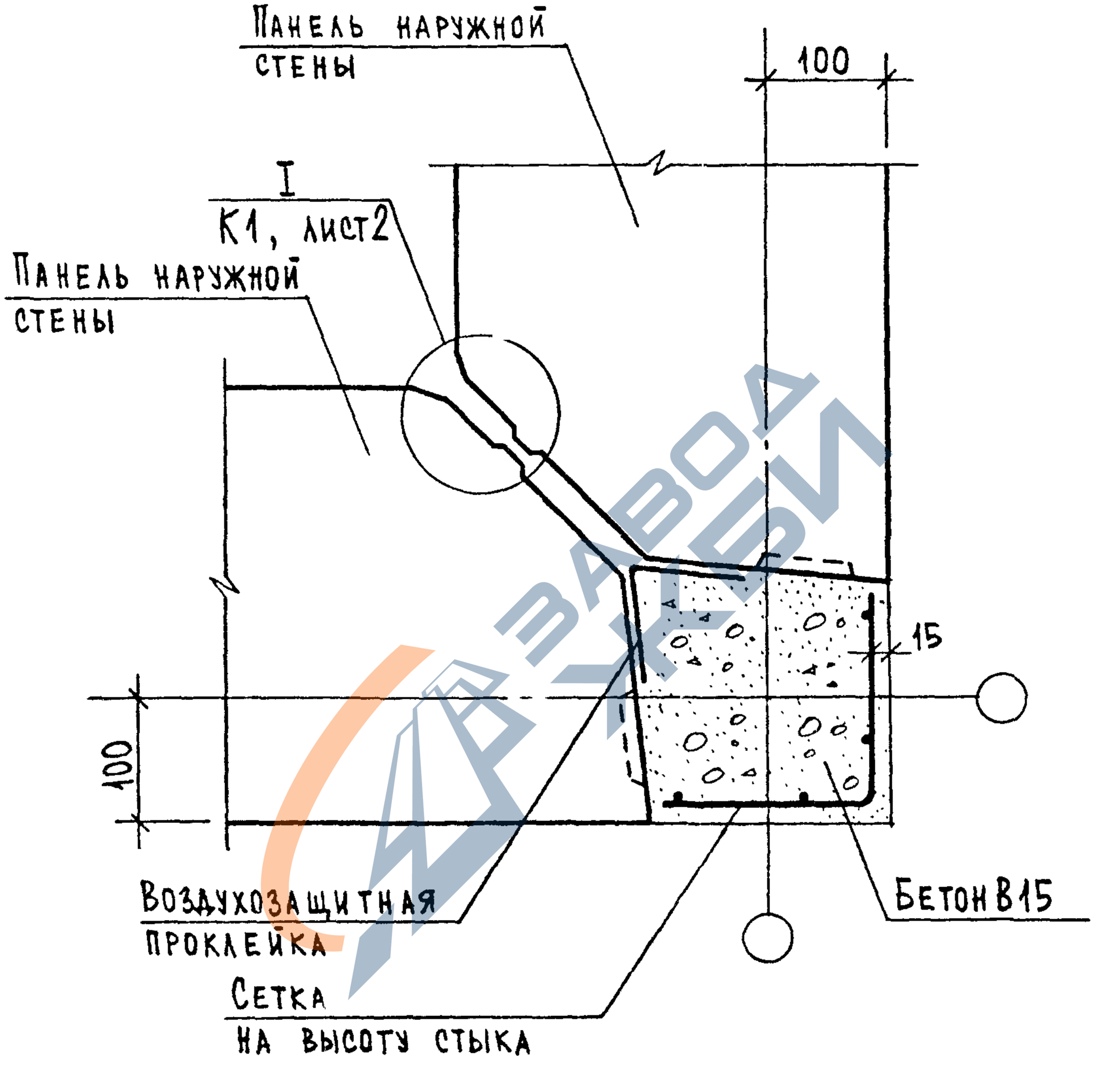

Спецификацию смотри К87.

				1.090.1-1/88.6-1-К3	
Нач.отд.	Вольинский				
Н.контр.	Леонтьева				
Гл.конст	Шац				
Гип	Кочин			Узел 3	Стадия: Р; Лист: ; Листов: 1
/Гип	Шанаурова				ЦНИИЭП торгово-бытовых зданий и туристских комплексов
Разраб.	Кадеркина				

https://zavodjbi.com/

https://zavodjbi.com/

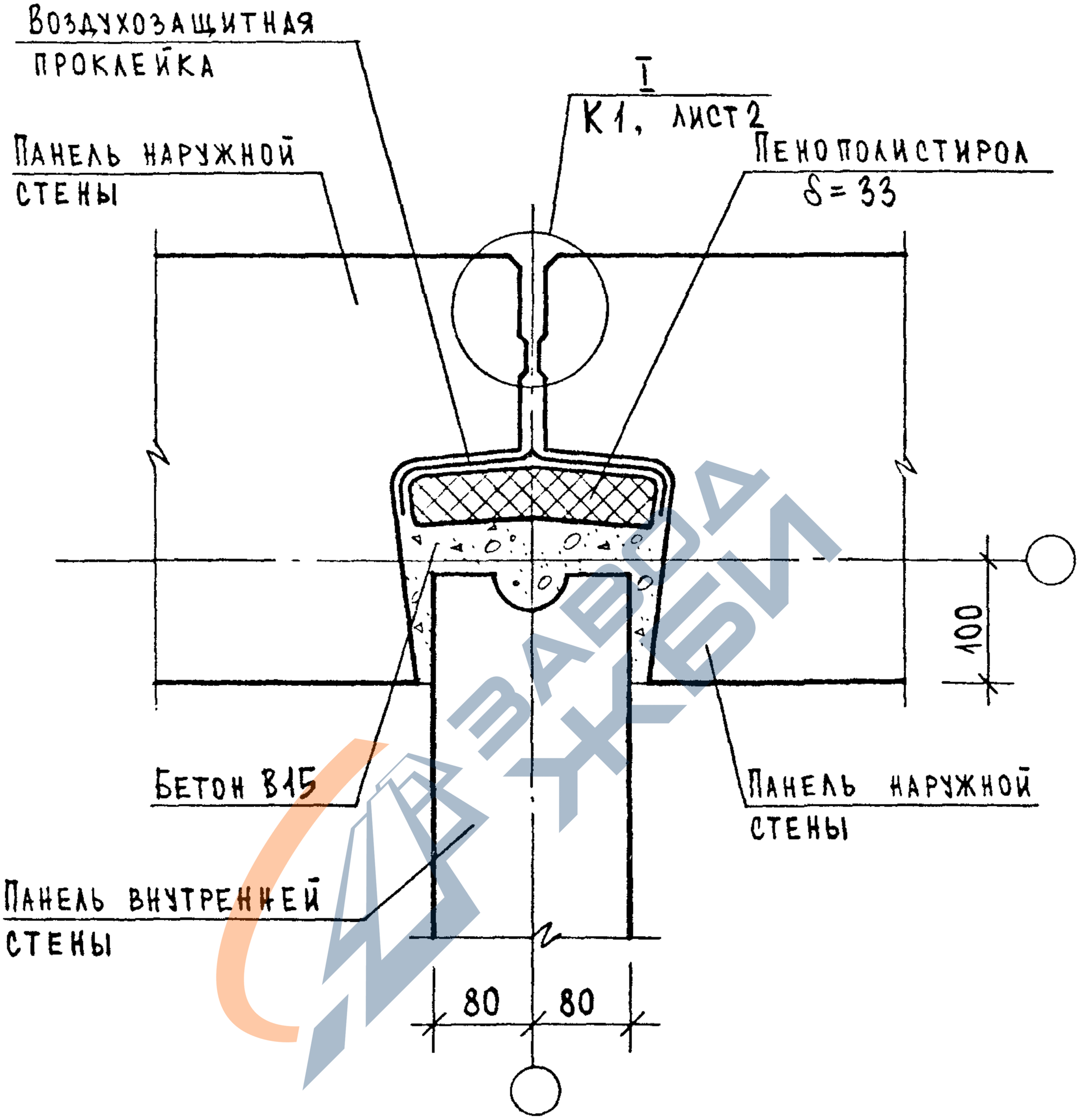

Нач.отд.	Волынский		
Н.контр.	Леонтьева		
Гл.конст	Шац		
Г и п	Кочин		
Г и п	Шанаурова		
Разраб.	Кадейкина		

1.090.1-1/88.6-1-К4

Узел 4

Стадия	Лист	Листов
Р		1

ЦНИИЭП торгово-бытовых зданий и туристских комплексов

Взам.инв.№ | Подпись и дата | Инв.№ подл.

https://zavodjbi.com/

https://zavodjbi.com/

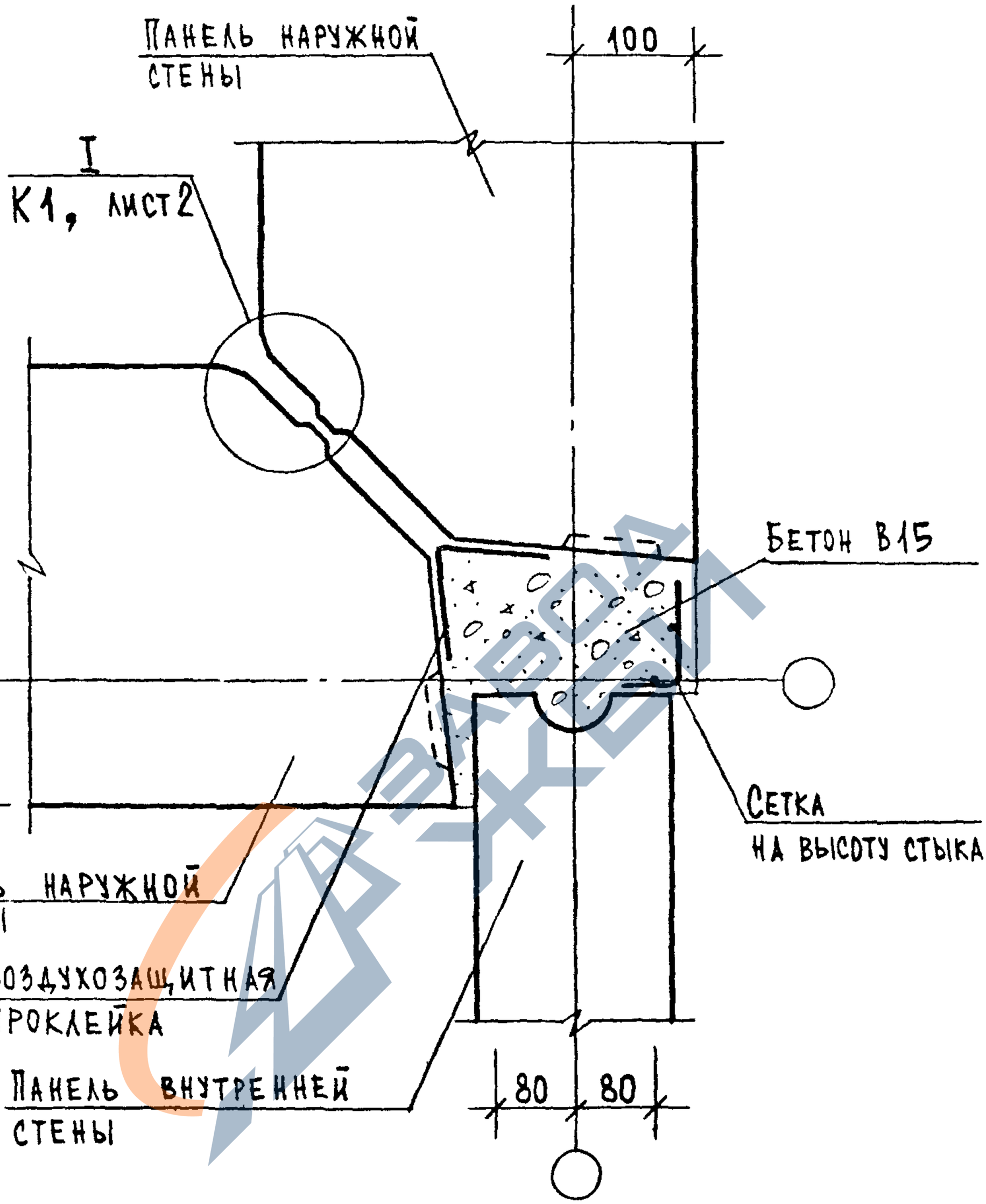

Спецификацию смотри К87

				1.090.1-1/88.6-1-К5	
Нач.отд.	Вольнский				
Н.контр.	Леонтьева				
Гл.конст	Шац			Узел 5	Стадия: Р; Лист: ; Листов: 1
Г и п	Кочин				ЦНИИЭП торгово-бытовых зданий и туристских комплексов
Г и п	Шанаурова				
Разраб.	Кадейкина				

Подпись и дата | Инв. № подл. | Взам. инв. №

https://zavodjbi.com/

https://zavodjbi.com/

Цокольная панель наружной стены

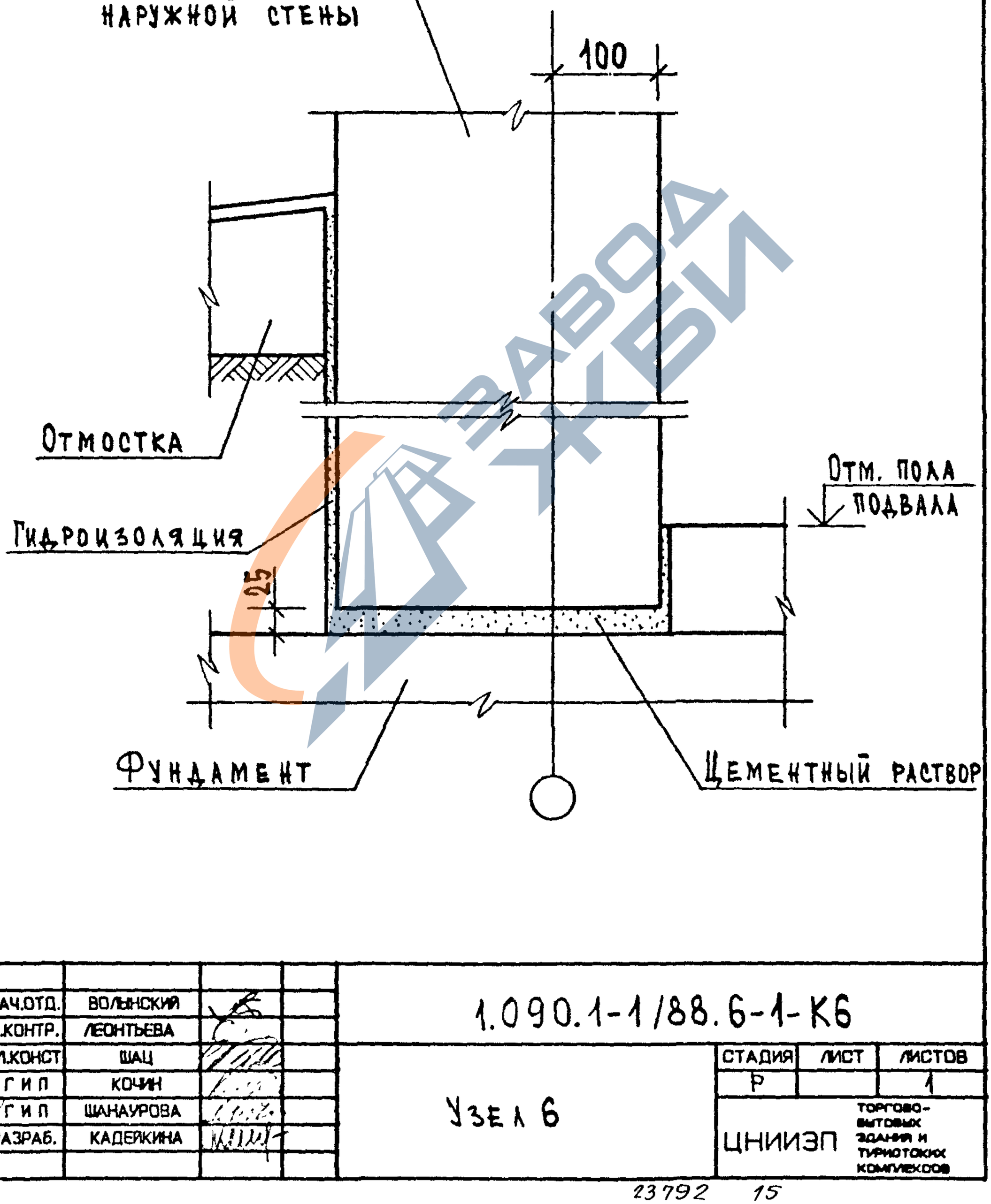

Нач.отд.	Волынский			1.090.1-1/88.6-1-КБ		
Н.контр.	Леонтьева					
Гл.конст	Шац				Стадия	Лист	Листов
Г и п	Кочин				Р		1
Г и п	Шанаурова			Узел 6	ЦНИИЭП торгово-бытовых зданий и туристских комплексов	
Разраб.	Кадейкина					

23792 15

https://zavodjbi.com/

https://zavodjbi.com/

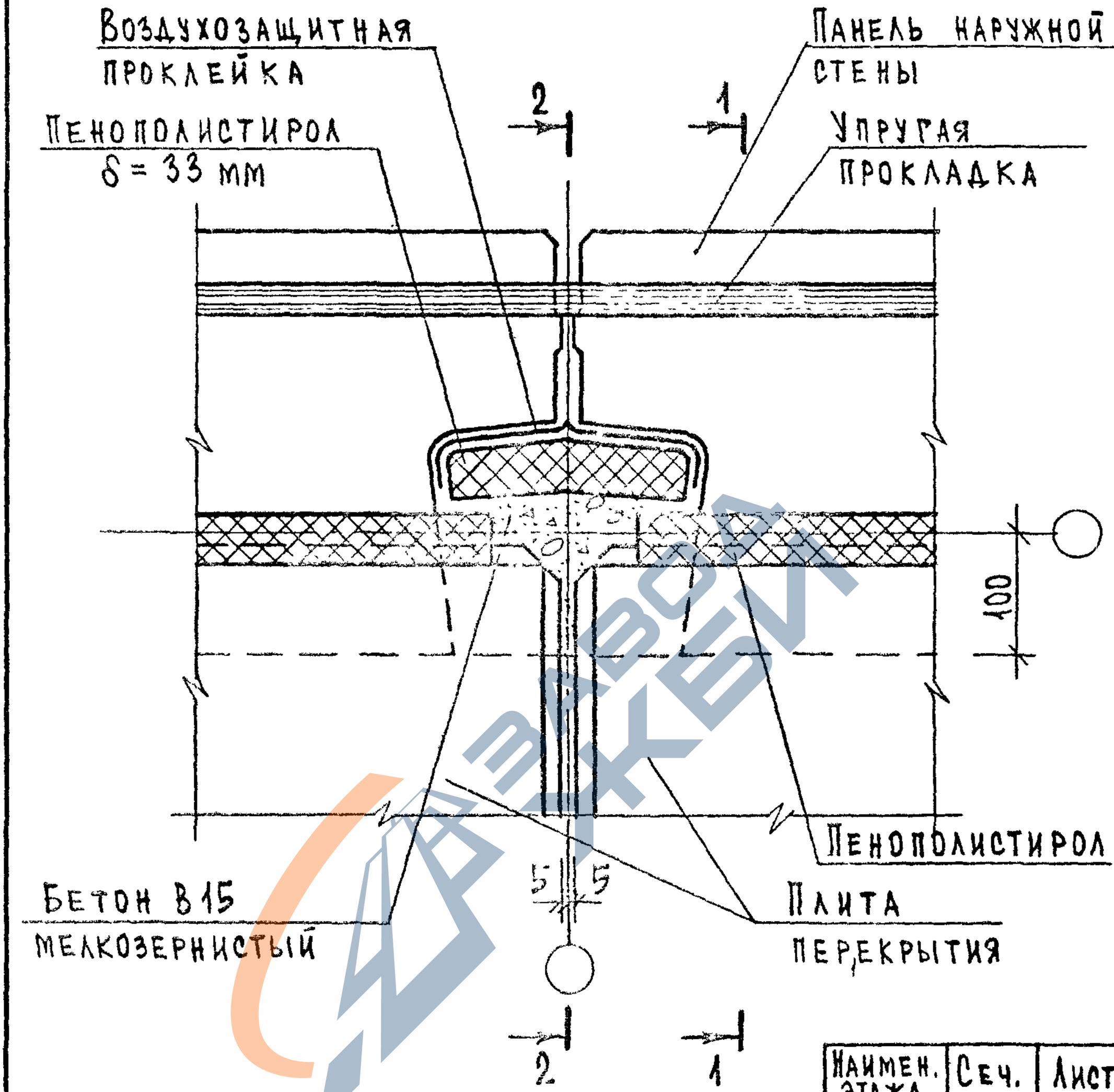

Наимен. этажа	Сеч.	Лист
Промежуточный	1-1	2
	2-2	4
Цокольный	1-1	3
	2-2	5

Взам.инв.№ | Подпись и дата | Инв.№ подл.

Нач.отд.	Вольнский		1.090.1-1/88.6-1-К7
Н.контр.	Леонтьева		
Гл.конст	Шац		
Г и п	Кочин		Узел 7
Г и п	Шанаурова		
Разраб.	Кадейкина		

Стадия	Лист	Листов
Р	1	6

ЦНИИЭП торгово-бытовых зданий и туристских комплексов

https://zavodjbi.com/

https://zavodjbi.com/

1-1

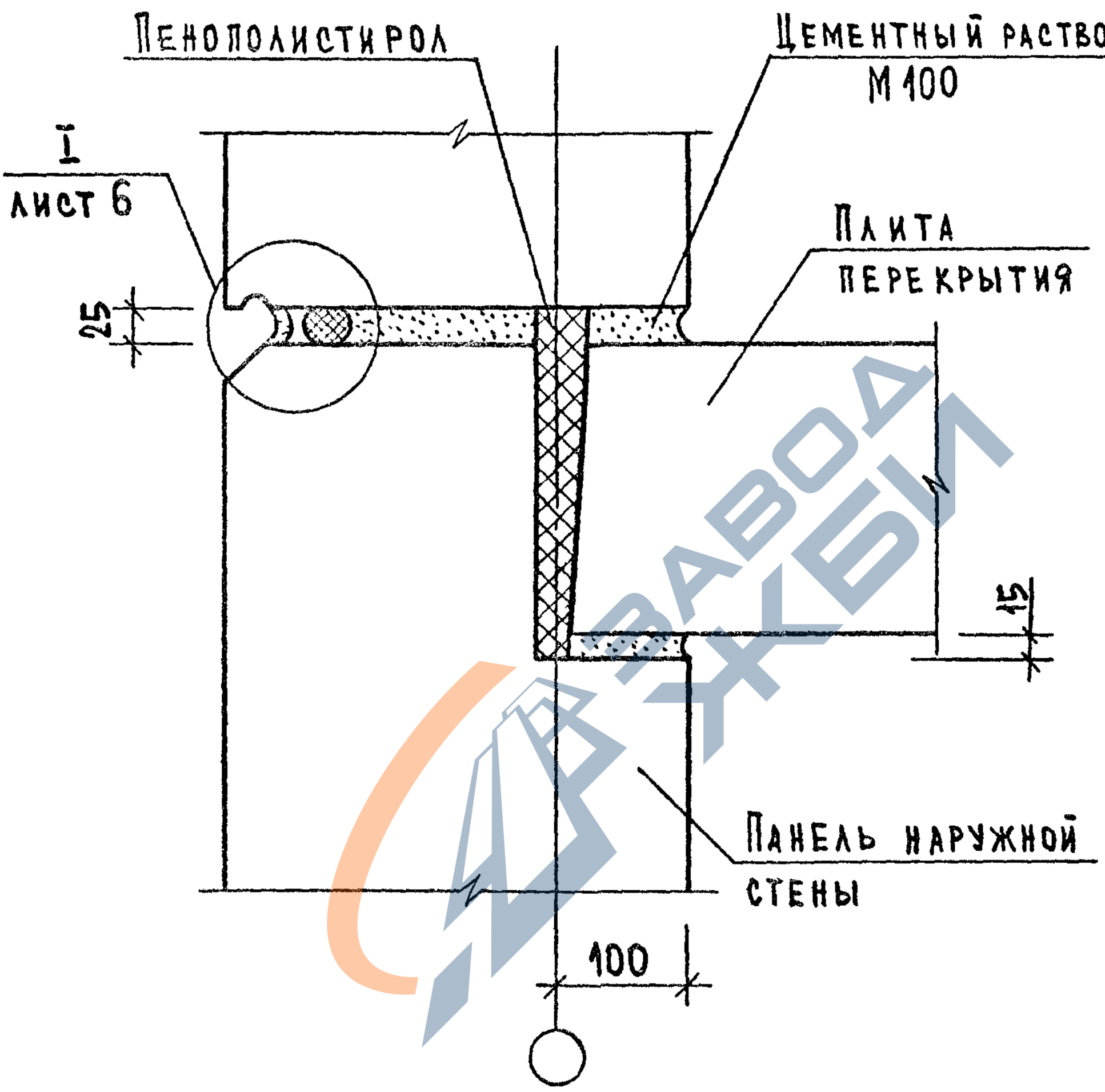

ЗАВОДА ЖБИ

https://zavodjbi.com/

https://zavodjbi.com/

1-1

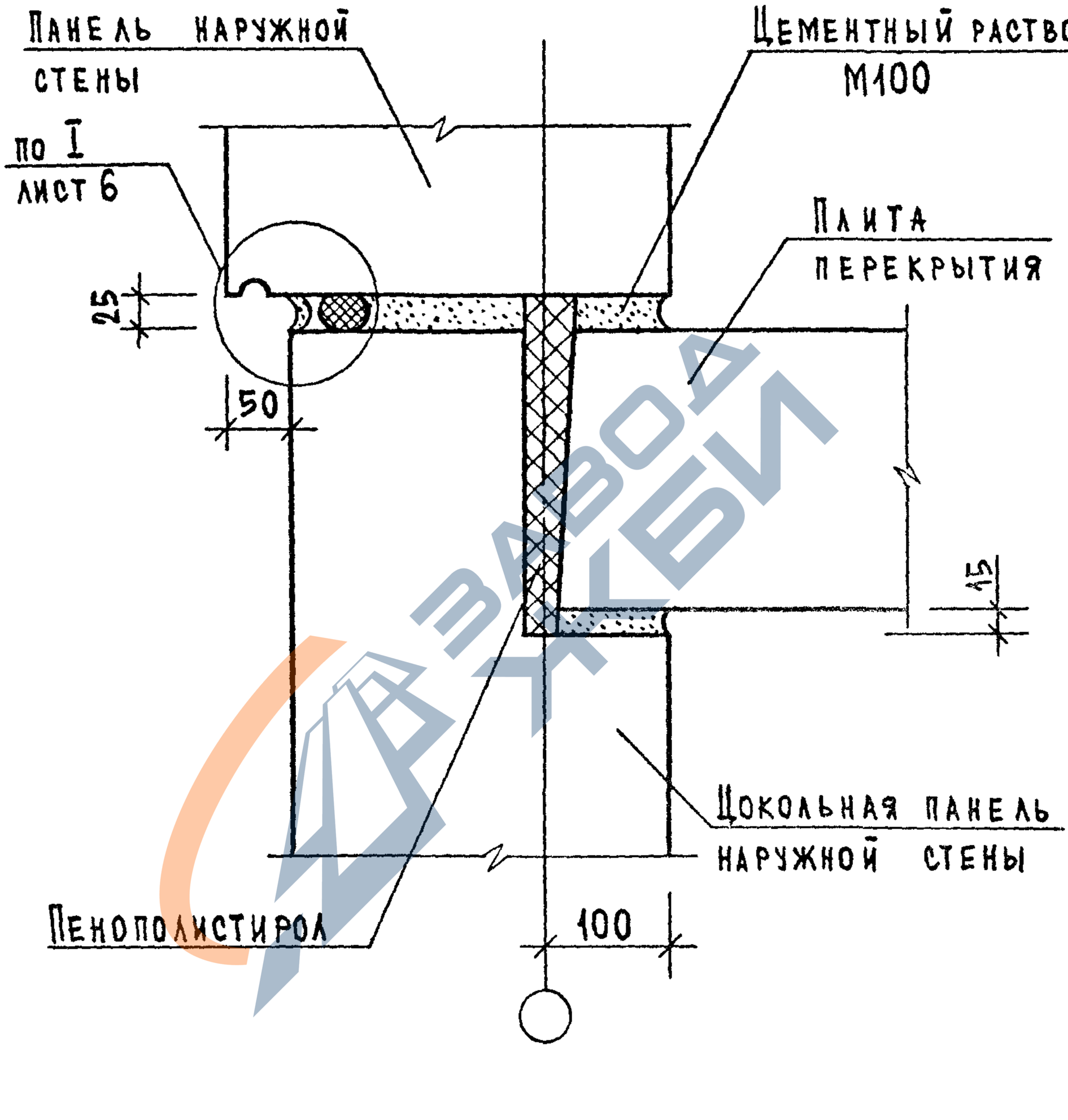

Взам.инв.№

Подпись и дата

Инв.№подл.

1.090.1-1/88.6-1-К7

23797 1Р

https://zavodjbi.com/

https://zavodjbi.com/

2-2

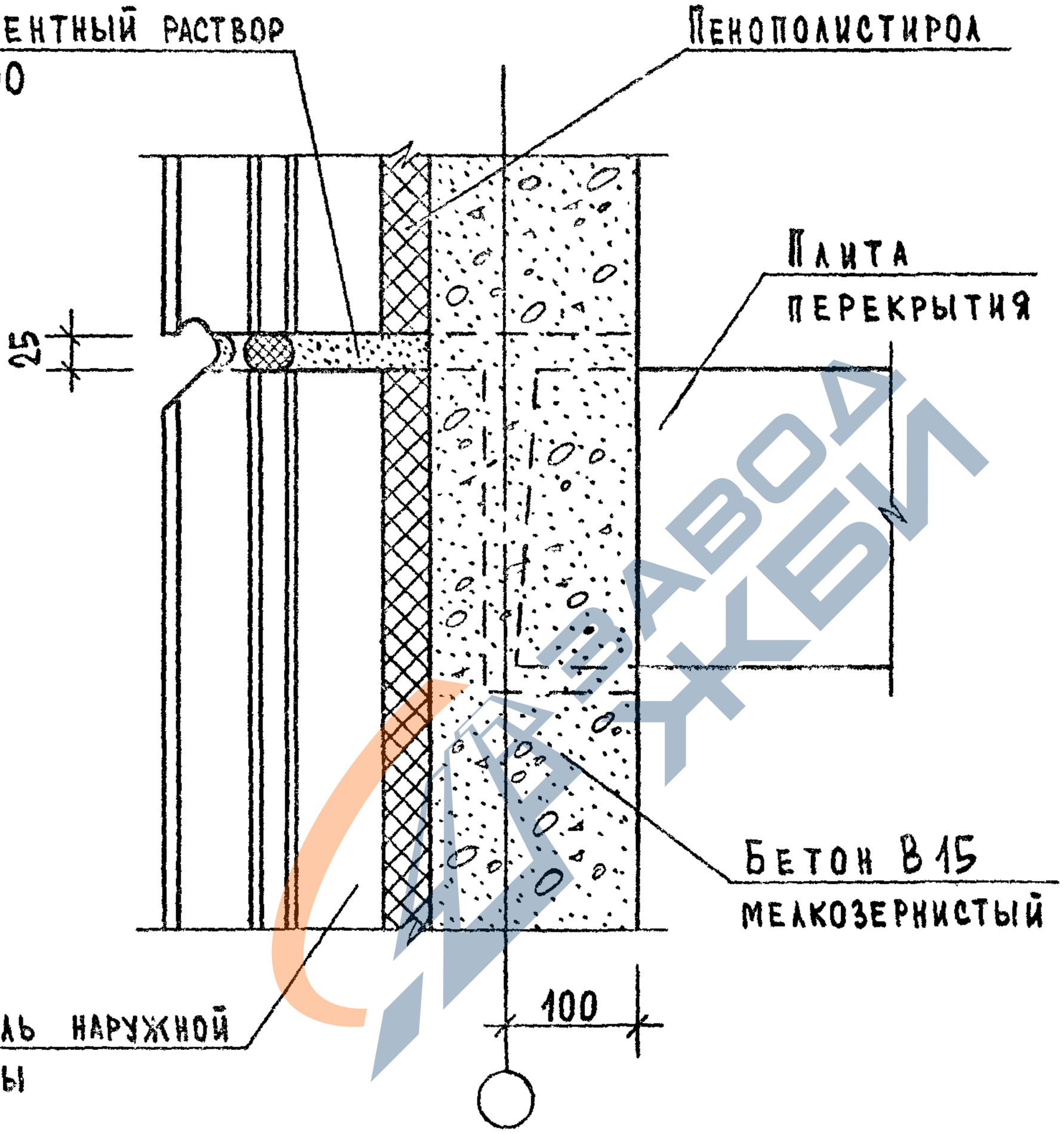

https://zavodjbi.com/

https://zavodjbi.com/

2-2

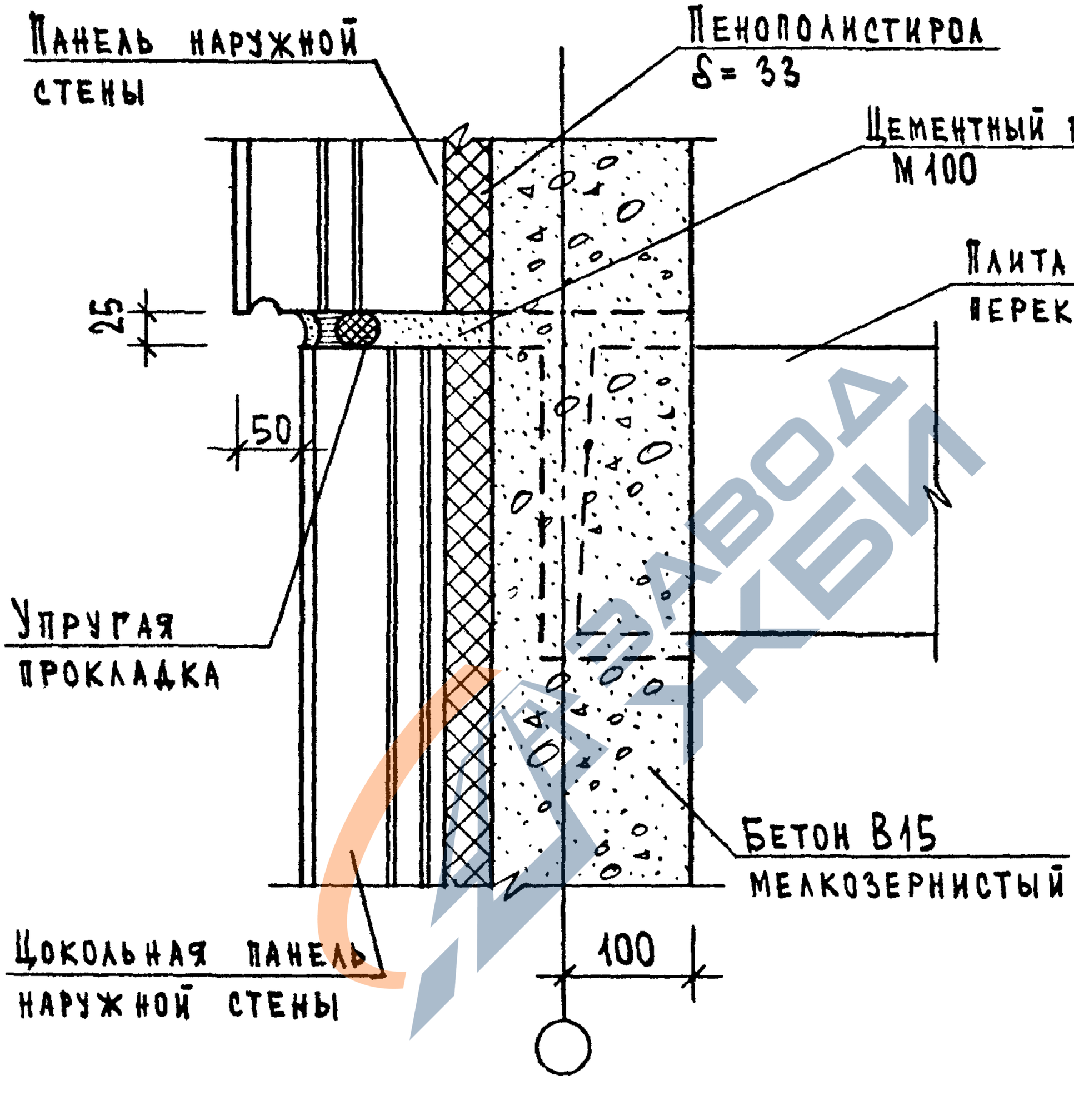

ЗАВОД ЖБИ

1.090.1-1/88.6-1-К7	Лист 5

https://zavodjbi.com/

https://zavodjbi.com/

I

Рис. 1

Вариант заделки стыка нетвердеющей мастикой

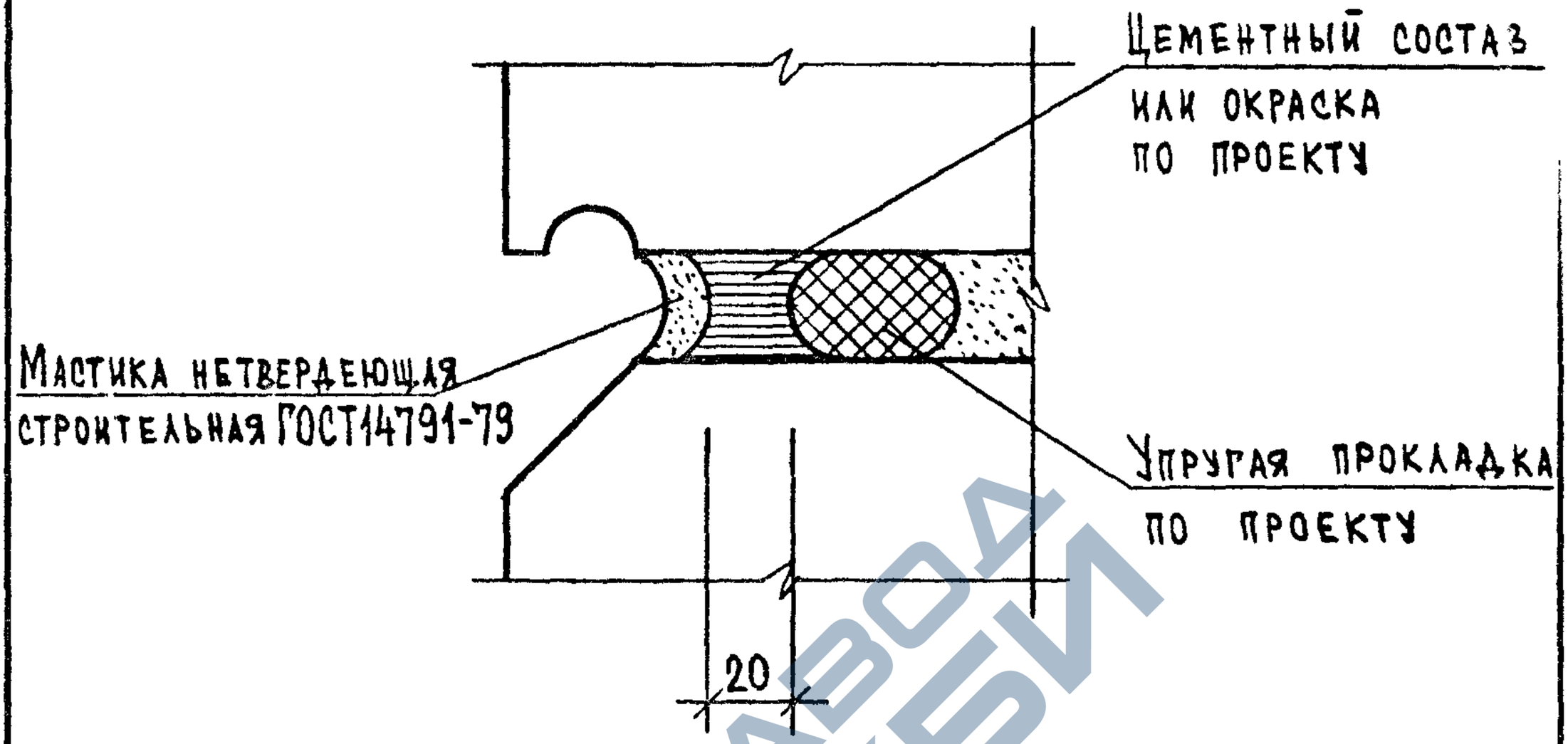

Рис. 2

Вариант заделки стыка вулканизирующейся мастикой

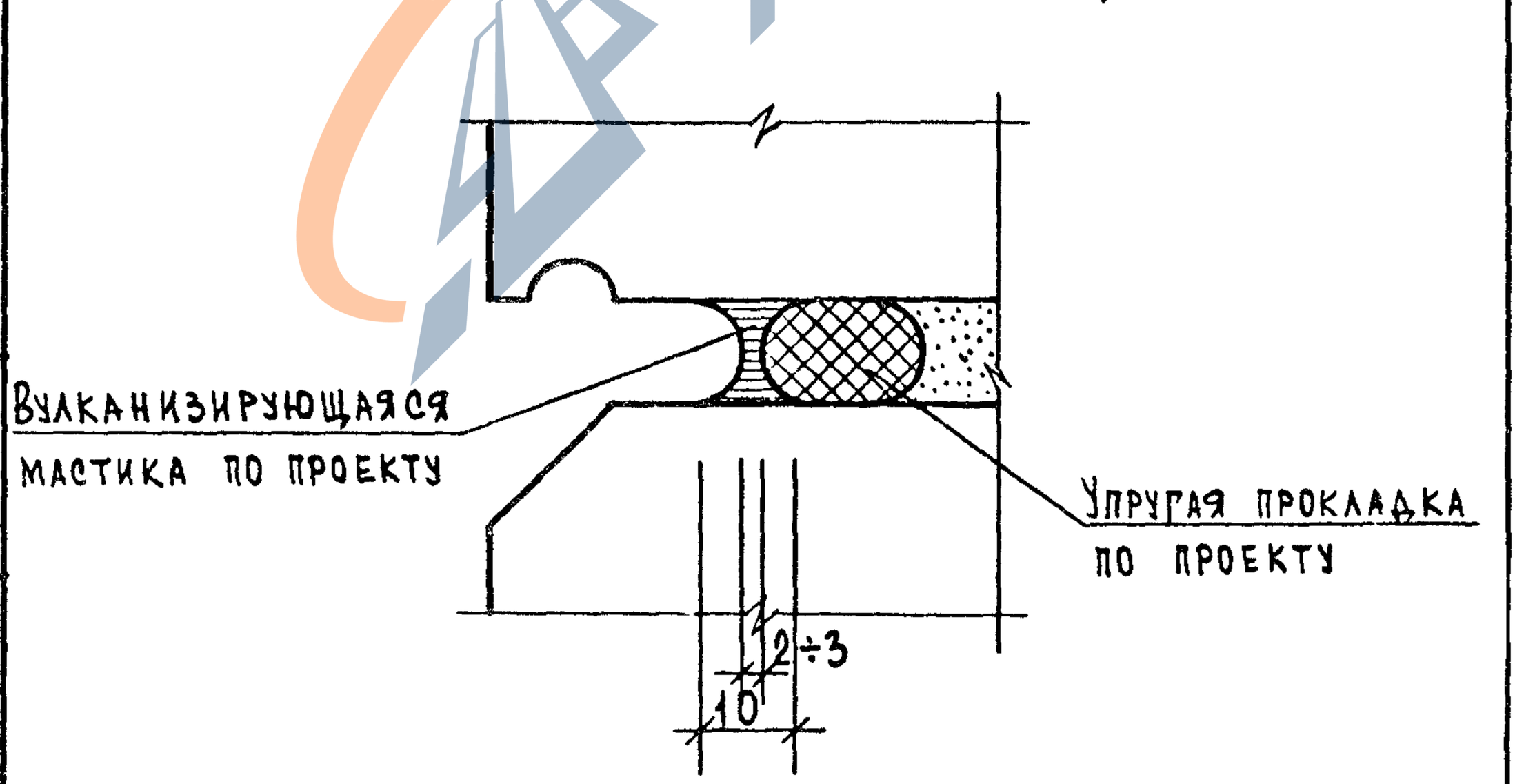

Взам.инв.№

Подпись и дата

Инв.№ подл.

1.090.1-1/88.6-1-К7

Лист 6

https://zavodjbi.com/

https://zavodjbi.com/

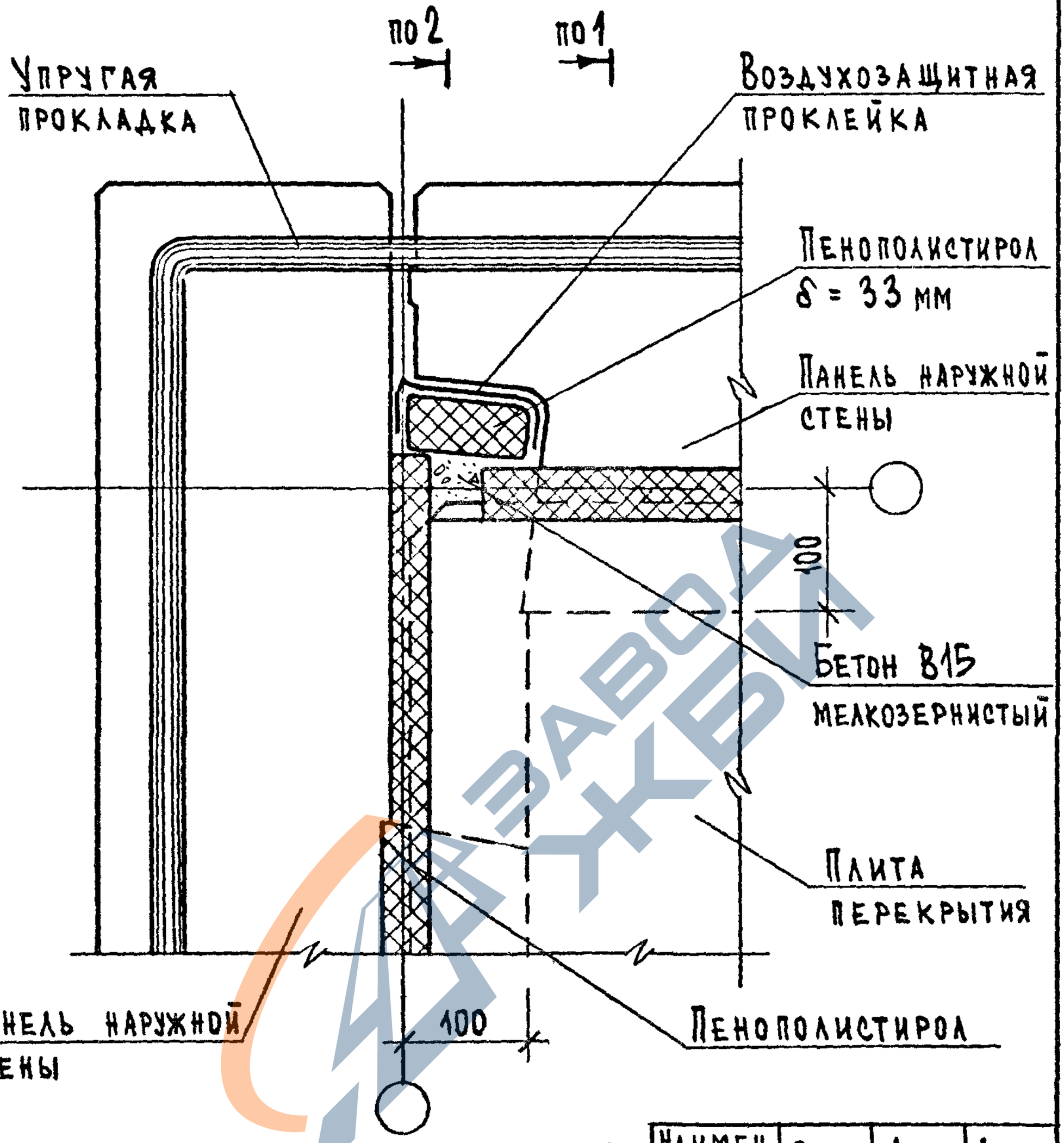

Наимен. этажа	Сеч.	Док.	Лист
Промежуточный	1-1	К7	2
	2-2	К7	4
Цокольный	1-1	К7	3
	2-2	К7	5

Нач.отд.	Волынский	
Н.контр.	Леонтьева	
Гл.конст	Шац	
Г и п	Кочин	
/Г и п	Шанаурова	
Разраб.	Кадейкина	

1.090.1-1/88.6-1-К 8

Узел 8

Стадия	Лист	Листов
Р		1

ЦНИИЭП торгово-бытовых зданий и туристских комплексов

https://zavodjbi.com/

https://zavodjbi.com/

9

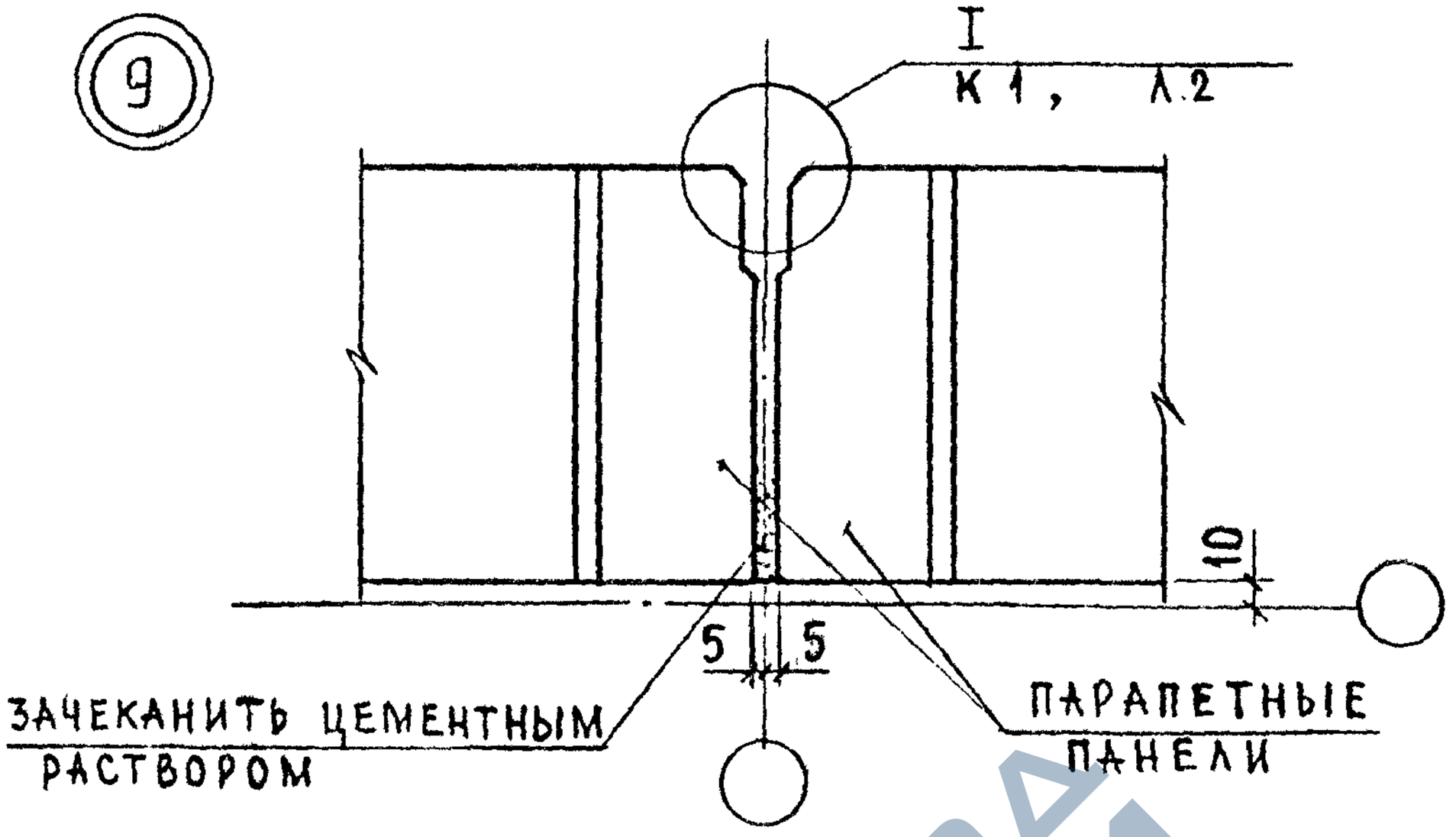

10

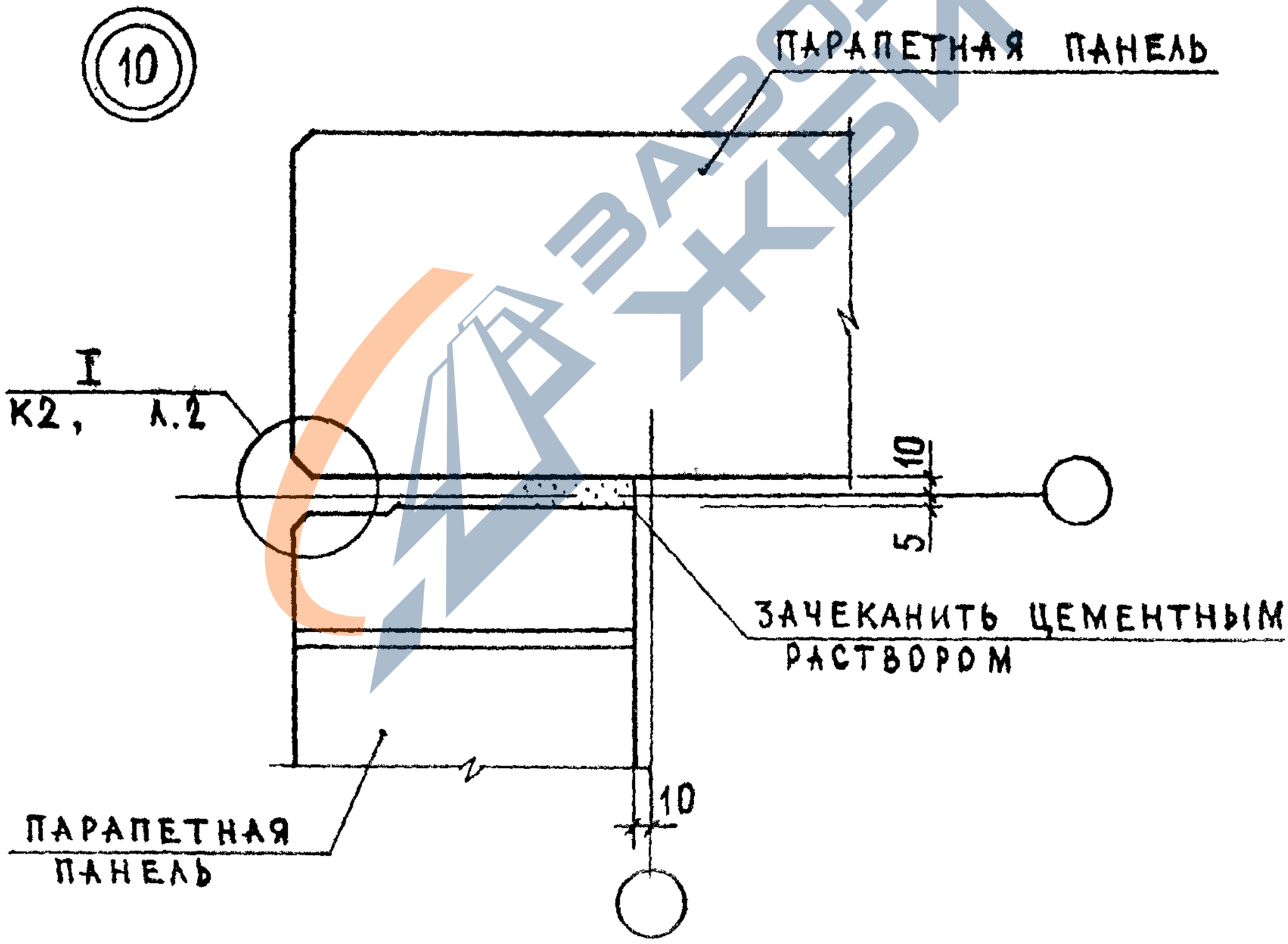

НАЧ.ОТД.	ВОЛЫНСКИЙ			1.090.1-1/88.6-1-К9
Н.КОНТР.	ЛЕОНТЬЕВА			
ГЛ.КОНСТ	ШАЦ			Узлы 9,10
ГИП	КОЧИН			
ГИП	ШАНАУРОВА			
РАЗРАБ.	БОЛГОВА			

СТАДИЯ	ЛИСТ	ЛИСТОВ
Р		1

ЦНИИЭП ТОРГОВО-БЫТОВЫХ ЗДАНИЙ И ТУРИСТСКИХ КОМПЛЕКСОВ

ВЗАМ.ИНВ. | ПОДПИСЬ И ДАТА | ИНВ. ПОДЛ.

23792 23

https://zavodjbi.com/

https://zavodjbi.com/

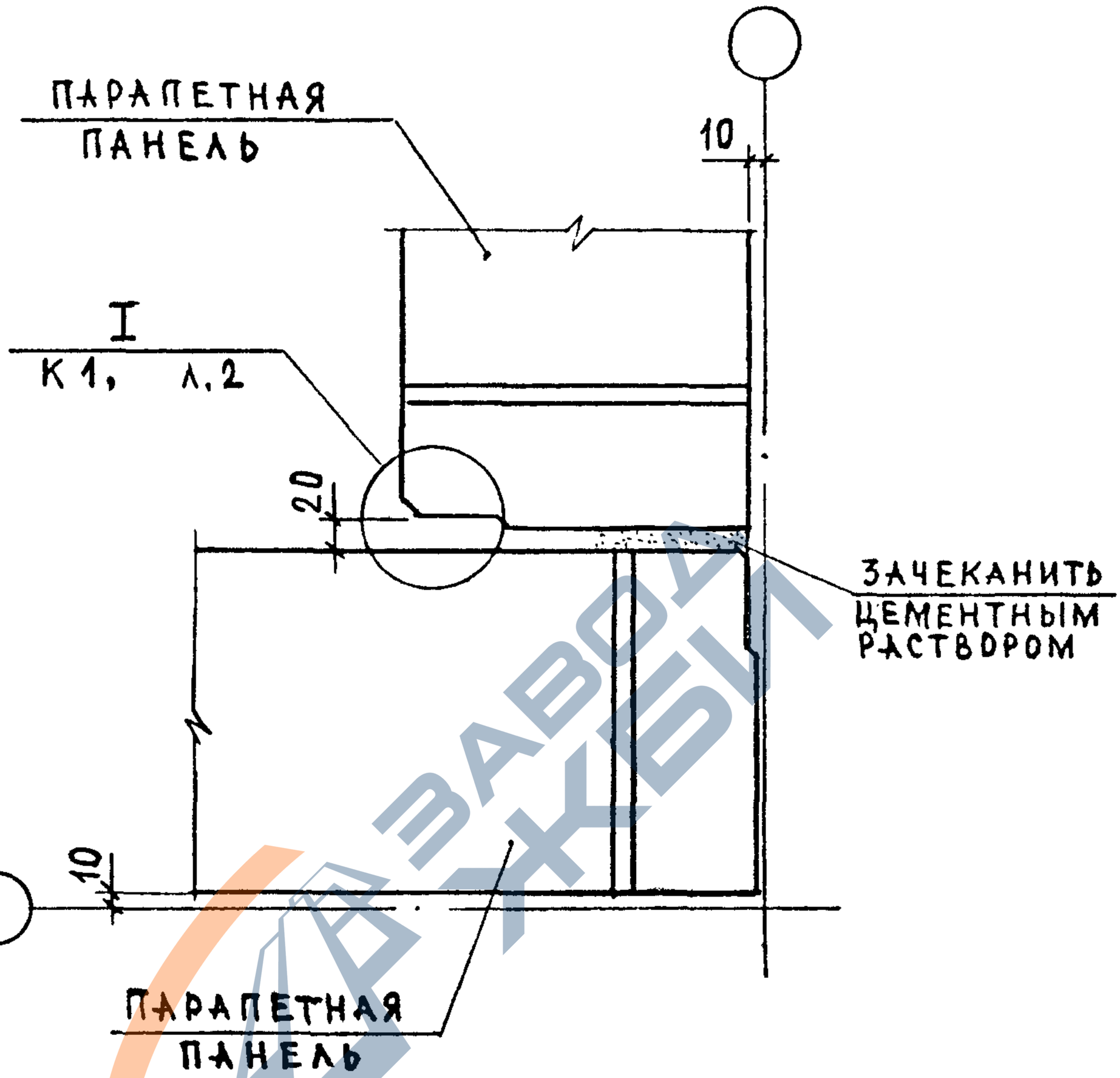

ПОДПИСЬ И ДАТА					
ИНВ. ПОДЛ.	НАЧ.ОТД.	ВОЛЬНСКИЙ		1.090.1-1/88.6-1-К10	
	Н.КОНТР.	ЛЕОНТЬЕВА			
	ГЛ.КОНСТ	ШАЦ			
	ГИП	КОЧИН		УЗЕЛ 11	СТАДИЯ: Р; ЛИСТ: ; ЛИСТОВ: 1
	ГИП	ШАНАУРОВА			ЦНИИЭП торгово-бытовых зданий и туристских комплексов
	РАЗРАБ	БОЛГОВА			

https://zavodjbi.com/

https://zavodjbi.com/

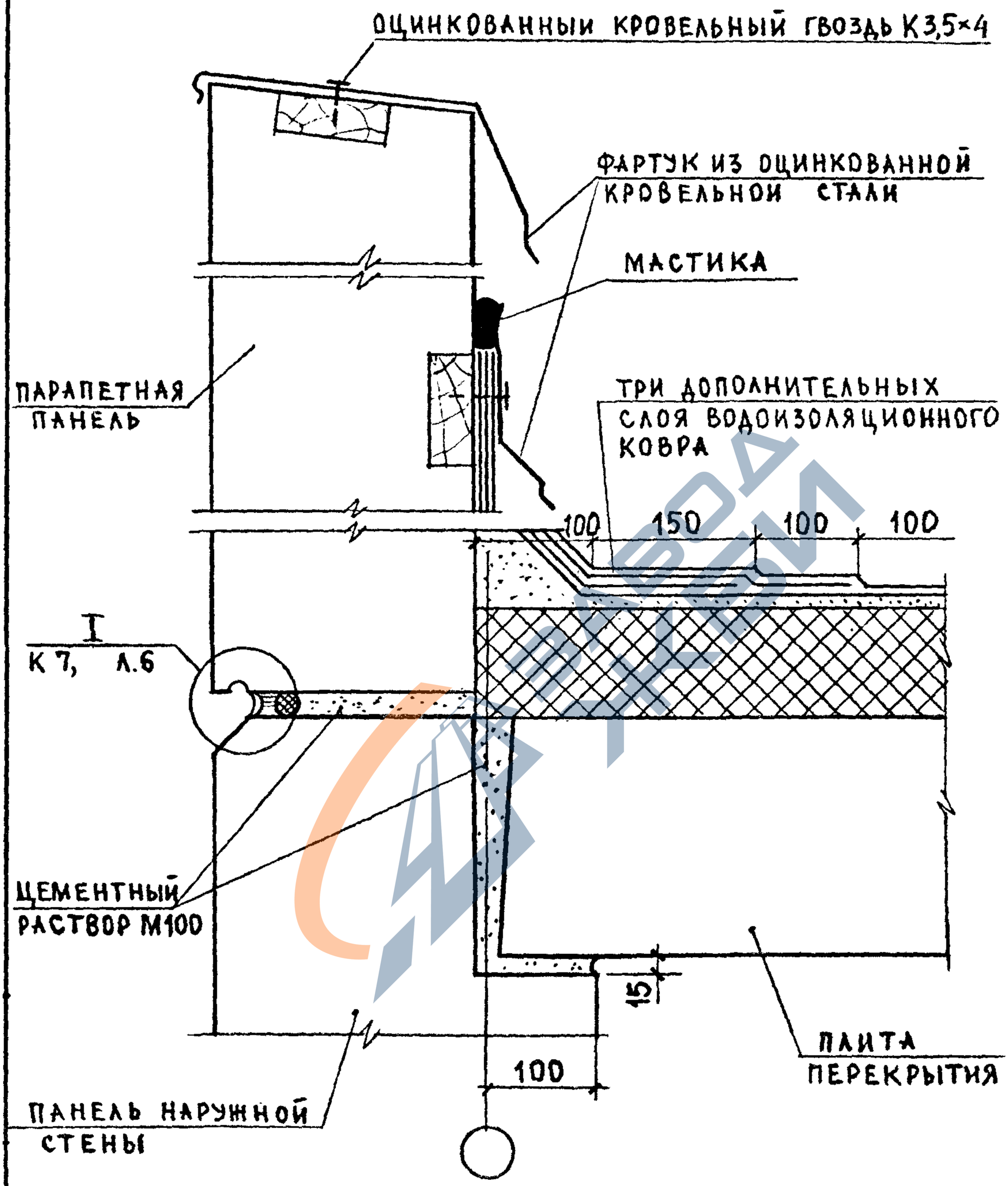

НАЧ.ОТД.	ВОЛЫНСКИЙ			1.090.1-1/88.6-1-К11		
Н.КОНТР.	ЛЕОНТЬЕВА					
ГЛ.КОНСТ	ШАЦ					
ГИП	КОЧИН			Узел 12	СТАДИЯ: Р	ЛИСТ:	ЛИСТОВ: 1
/ГИП	ШАНАУРОВА				ЦНИИЭП торгово-бытовых зданий и туристских комплексов	
РАЗРАБ.	БОЛГОВА					

https://zavodjbi.com/

https://zavodjbi.com/

13

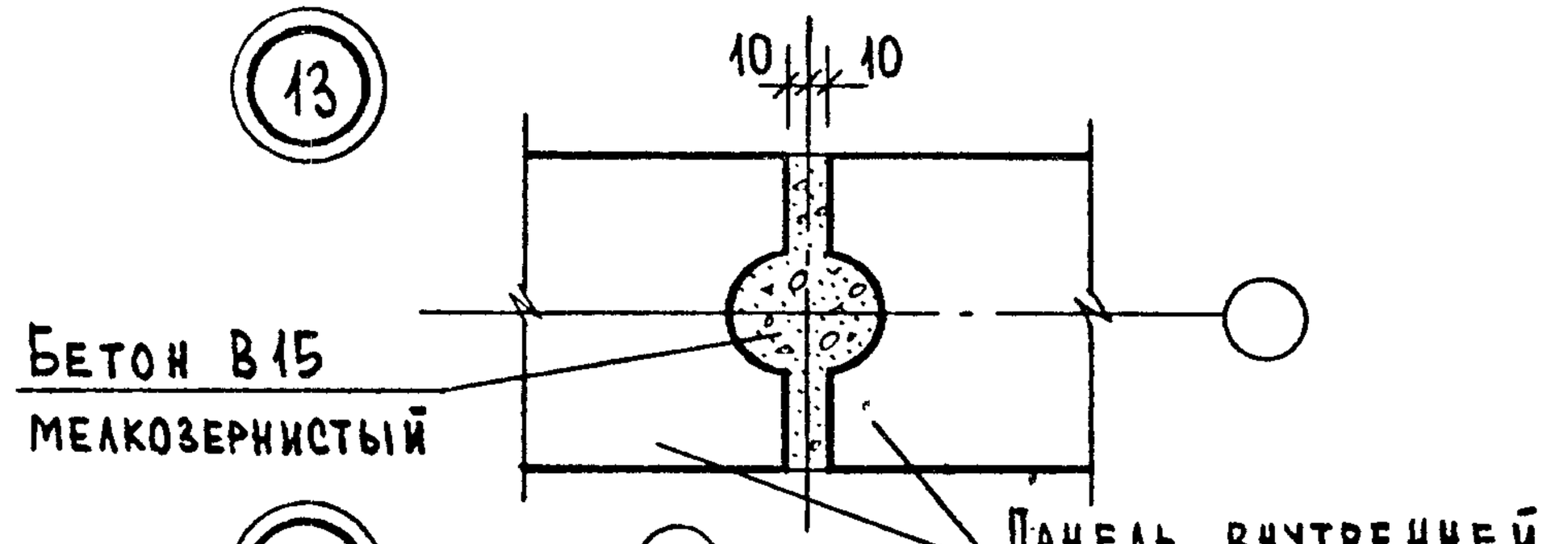

14

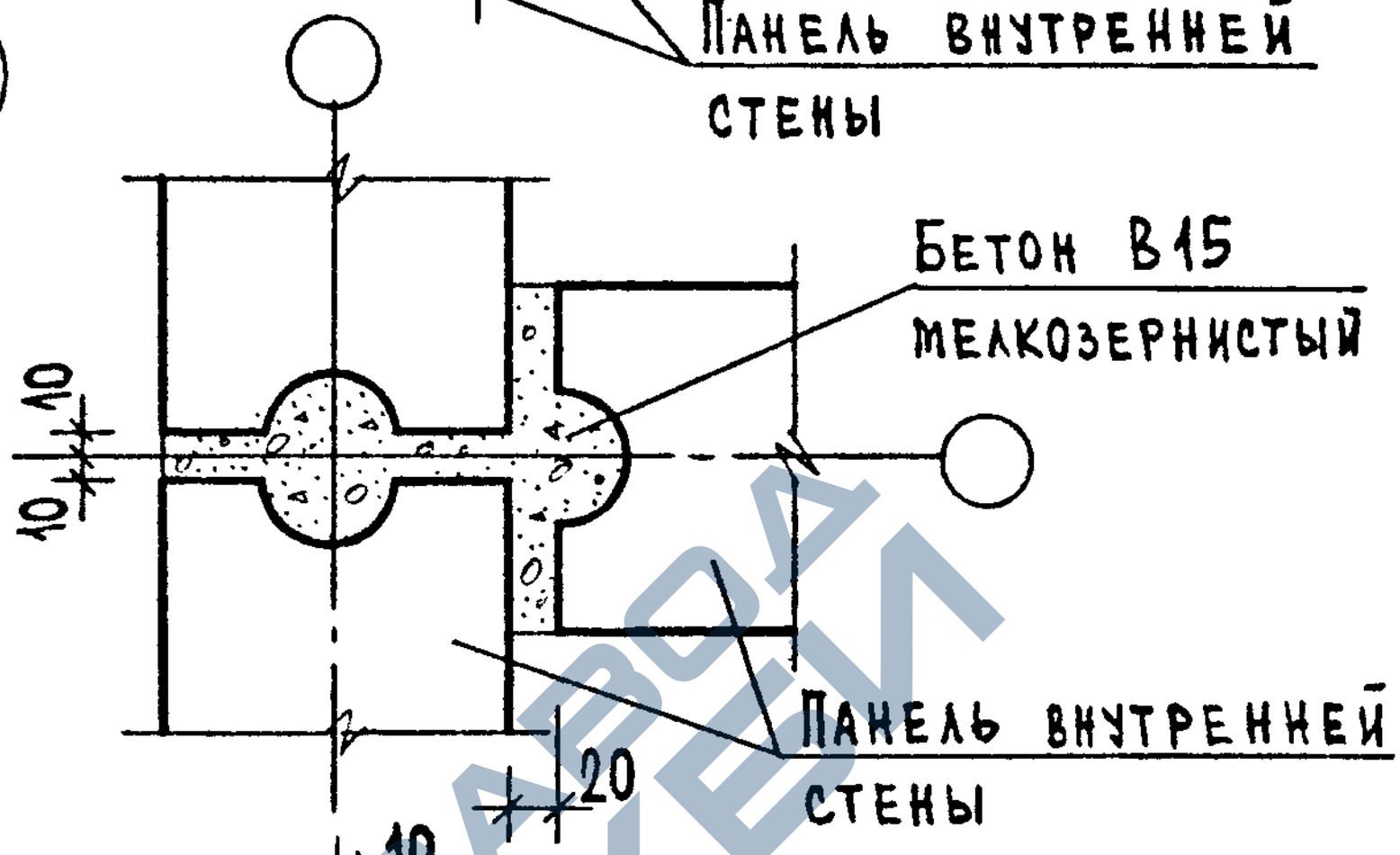

15

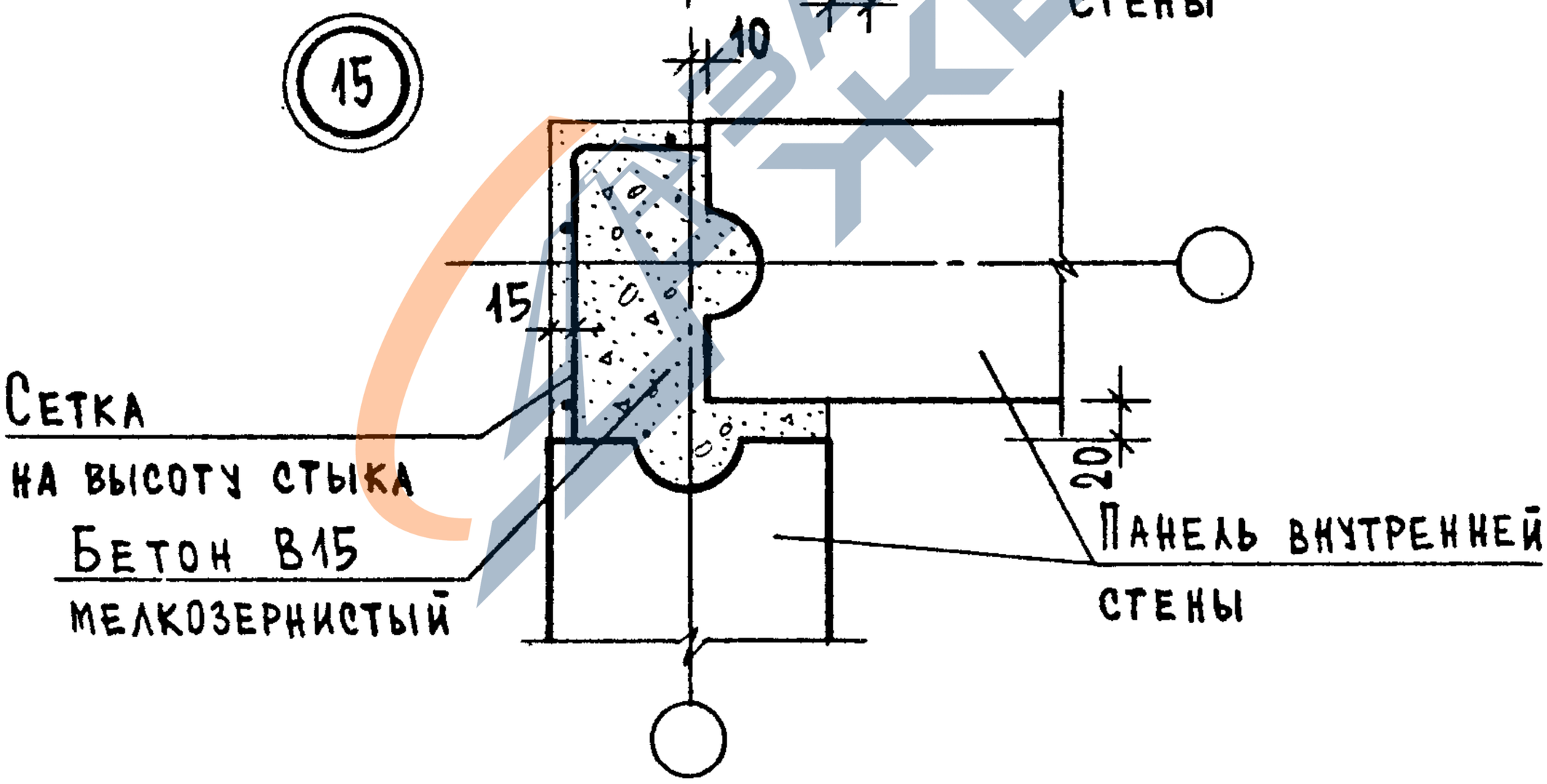

Взам.инв.№					
Подпись и дата					
Инв.№ подл.					
	НАЧ.ОТД.	ВОЛЫНСКИЙ		1.090.1-1/88.6-1-К12	
	Н.КОНТР.	ЛЕОНТЬЕВА			
	ГЛ.КОНСТ	ШАЦ		Узлы 13,14,15	СТАДИЯ: Р; ЛИСТ: ; ЛИСТОВ: 1
	Г И П	КОЧИН			ЦНИИЭП торгово-бытовых зданий и туристских комплексов
	/Г И П	ШАНАУРОВА			
	РАЗРАБ.	КАДЕРКИНА			

ФОРМАТ А4

https://zavodjbi.com/

https://zavodjbi.com/

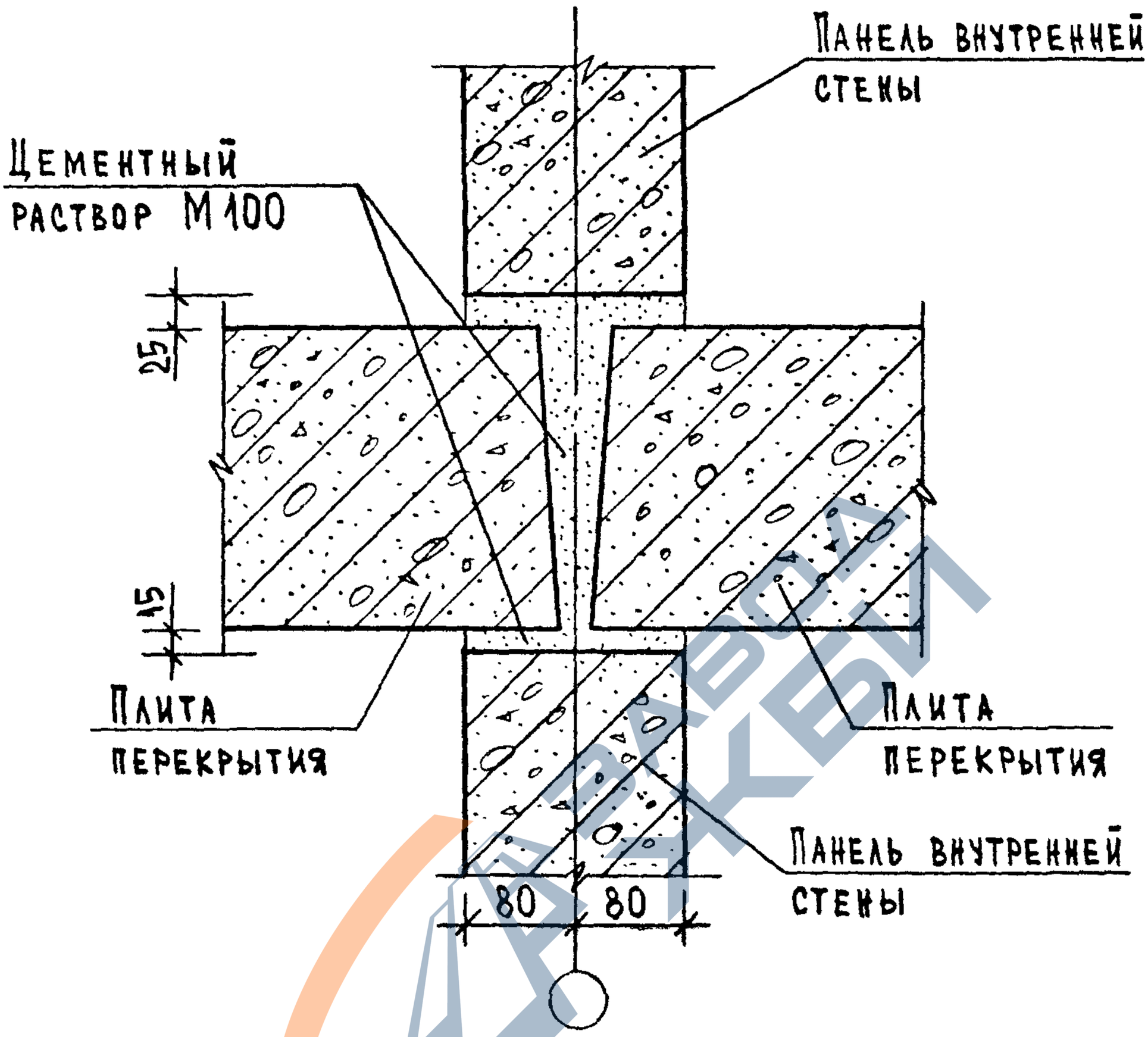

НАЧ.ОТД.	ВОЛЫНСКИЙ			1.090.1-1/88.6-1-К13	
И.КОНТР.	ЛЕОНТЬЕВА				
ГЛ.КОНСТ	ШАЦ				
Г И П	КОЧИН				
/Г И П	ШАНАУРОВА			Узел 16	ЦНИИЭП торгово-бытовых зданий и туристских комплексов
РАЗРАБ.	КАДЕЙКИНА				

СТАДИЯ	ЛИСТ	ЛИСТОВ
Р		1

23792 27

https://zavodjbi.com/

https://zavodjbi.com/

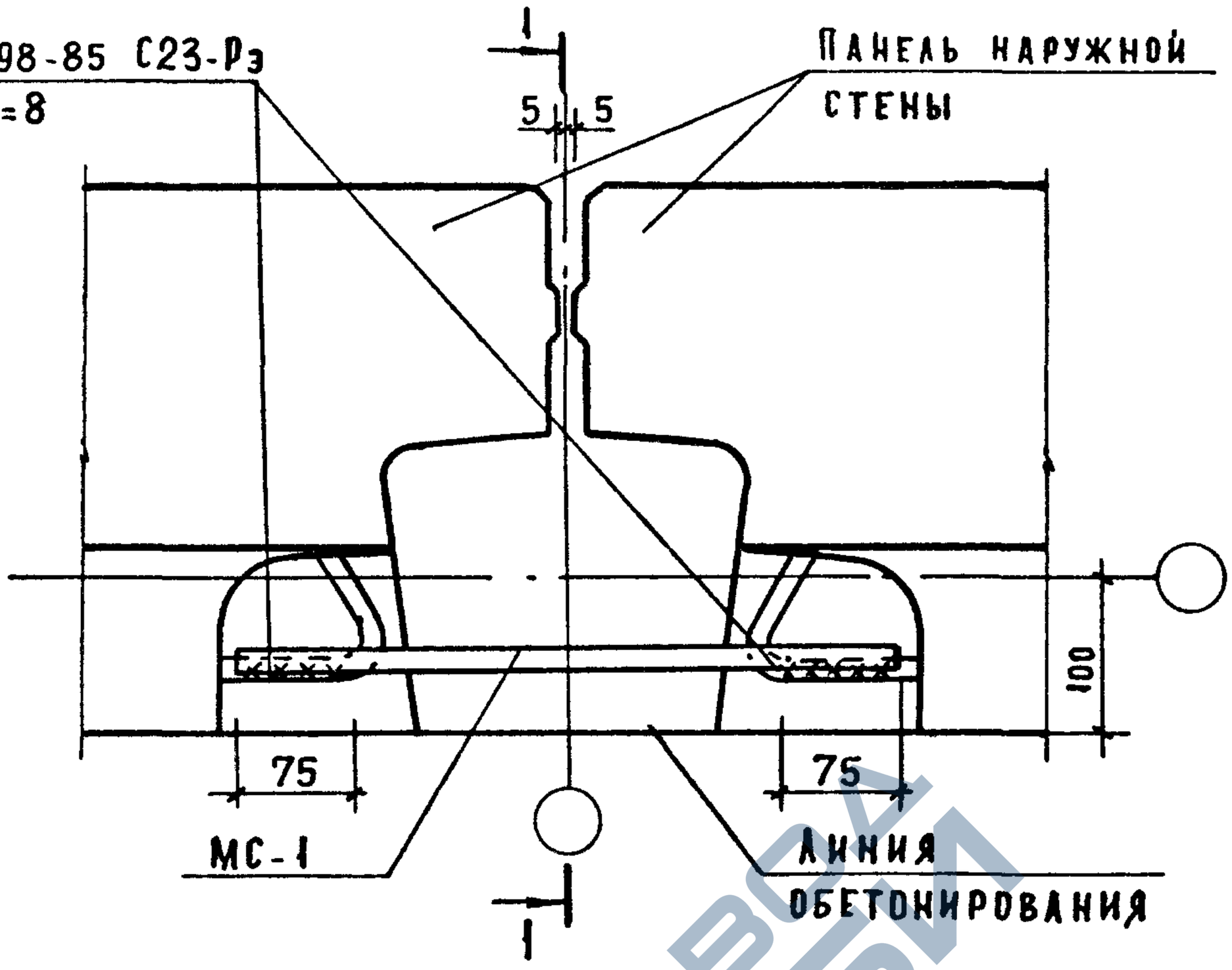

Узел	Сечение	Лист
17	1-1	2
18л, 18т	1-1	3
19л, 19т	1-1	4

Общие указания по сварке смотри пояснительную записку.
Спецификацию смотри К87.

Взам. инв. №

Подпись и дата

Инв. № подл.

Нач.отд.	Волынский		1.090.1-1/88.6-1-К14
Н.контр.	Леонтьева		
Гл.констр.	Шац		
ГИП	Кочин		Уз 17, 18л, 19л, 18т, 19т
ГИП	Шанаурова		
Разраб.	Кадейкина		

Стадия	Лист	Листов
Р	1	7

ЦНИИЭП торгово-бытовых зданий и туристских комплексов

23792 28

Формат А4

https://zavodjbi.com/

https://zavodjbi.com/

1-1

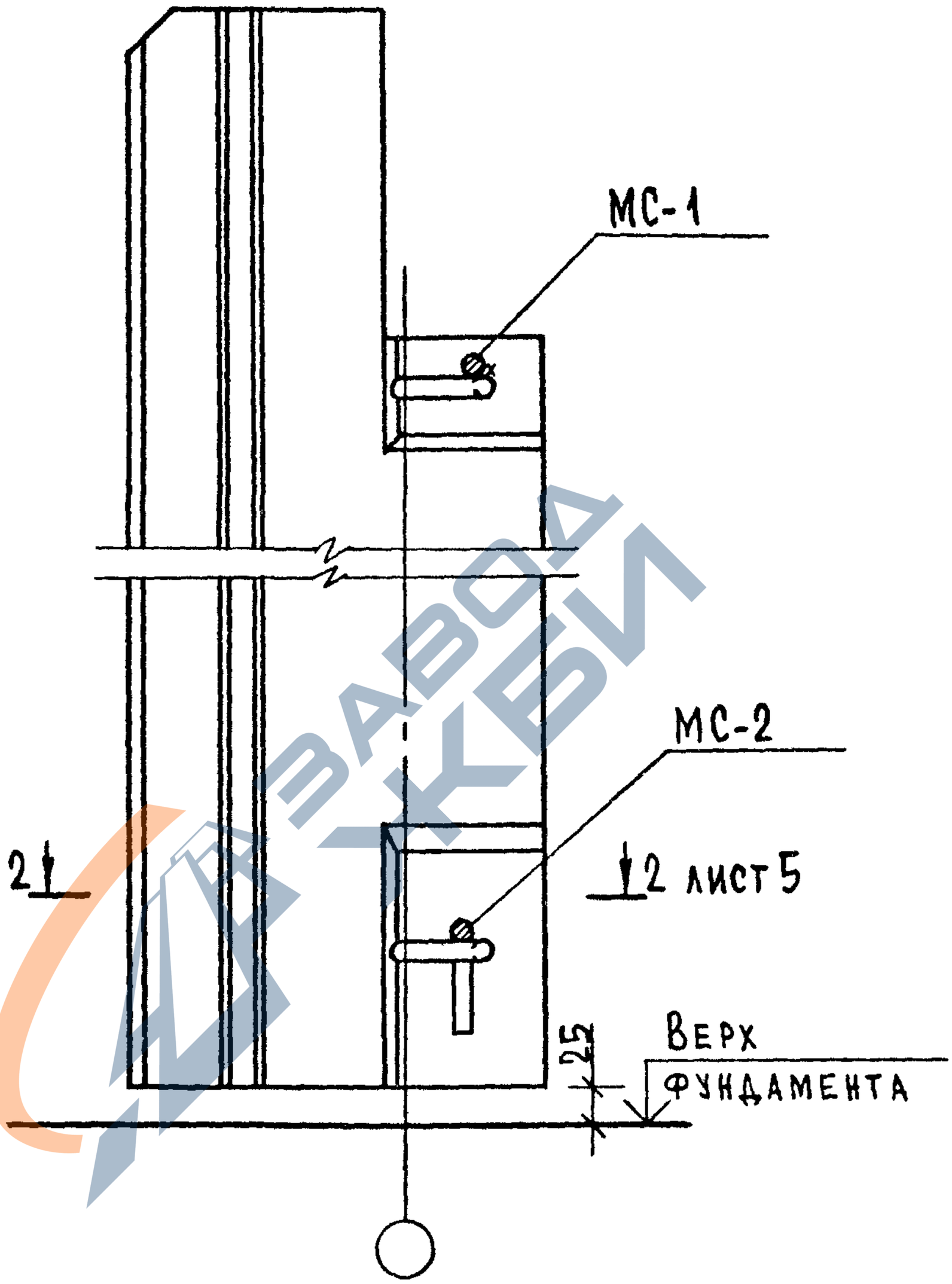

ЗАВОДА ЖБИ

Взам.инв.№

Подпись и дата

Инв.№подл.

1.090.1-1/88.6-1-К14	Лист 2

23792 29

https://zavodjbi.com/

https://zavodjbi.com/

1-1

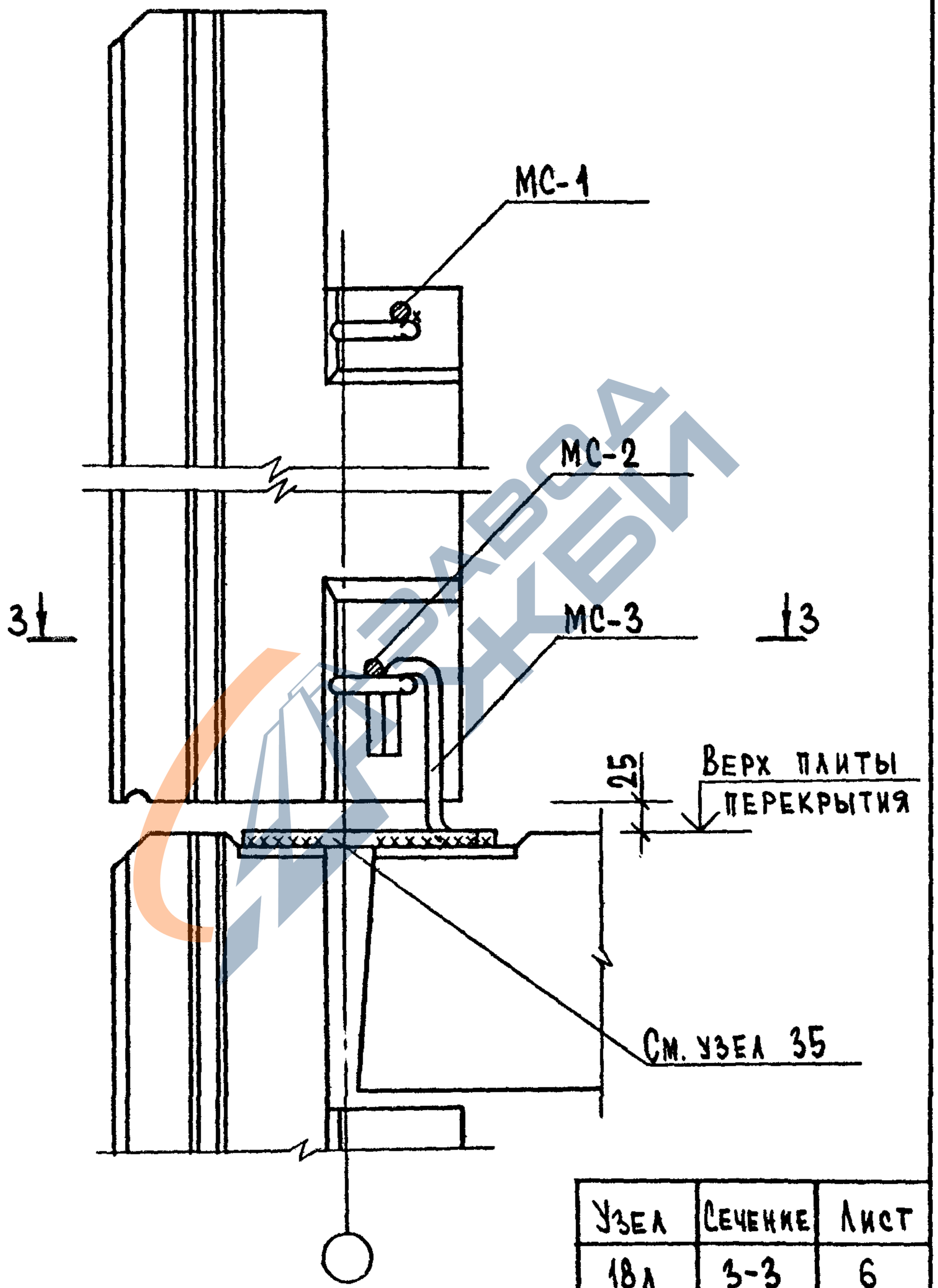

Узел	Сечение	Лист
18л	3-3	6
18т	3-3	7

https://zavodjbi.com/

https://zavodjbi.com/

1-1

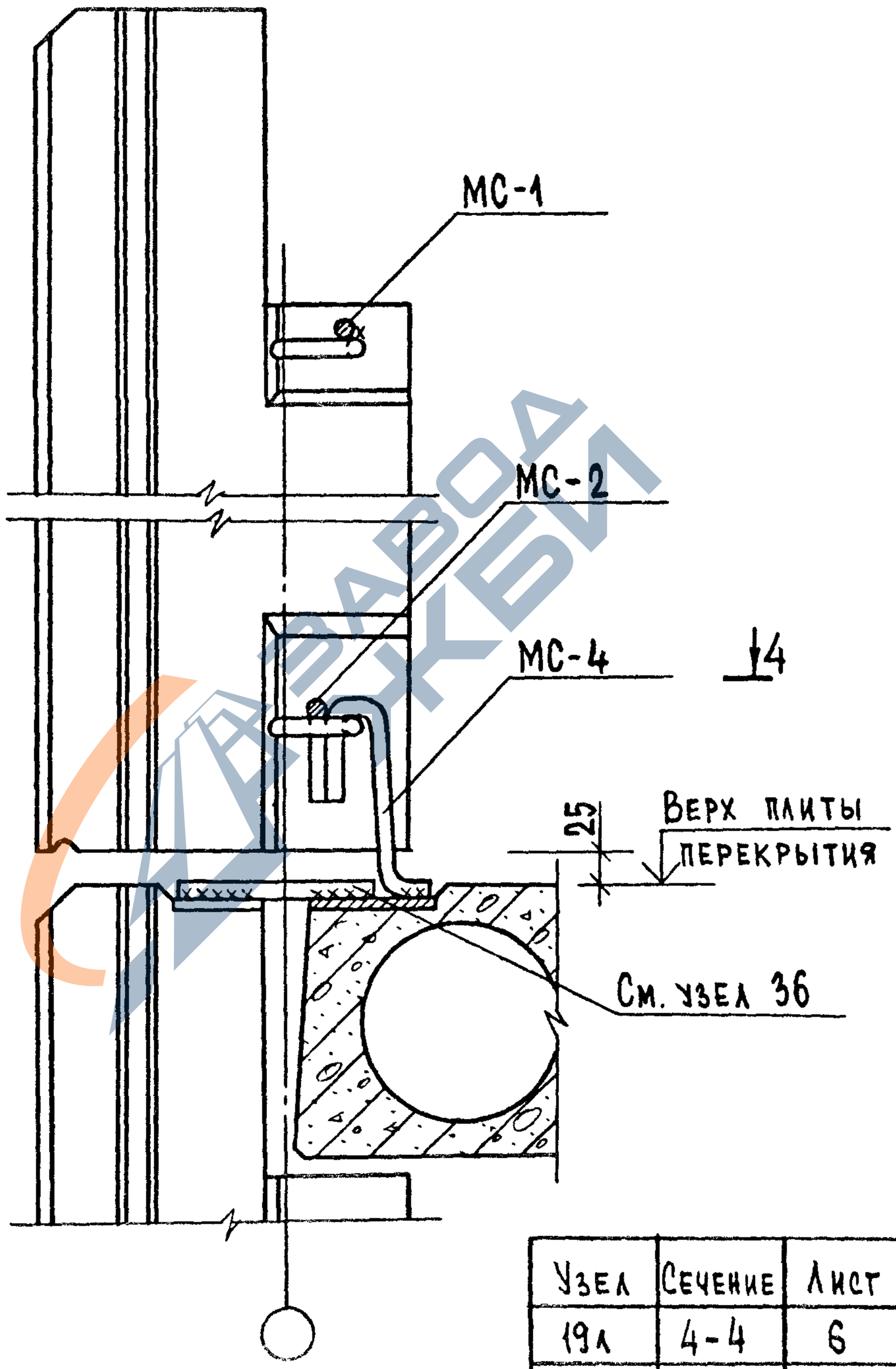

Узел	Сечение	Лист
19л	4-4	6
19т	4-4	7

Взам.инв.№

Подпись и дата

Инв.№подл.

https://zavodjbi.com/

https://zavodjbi.com/

2-2

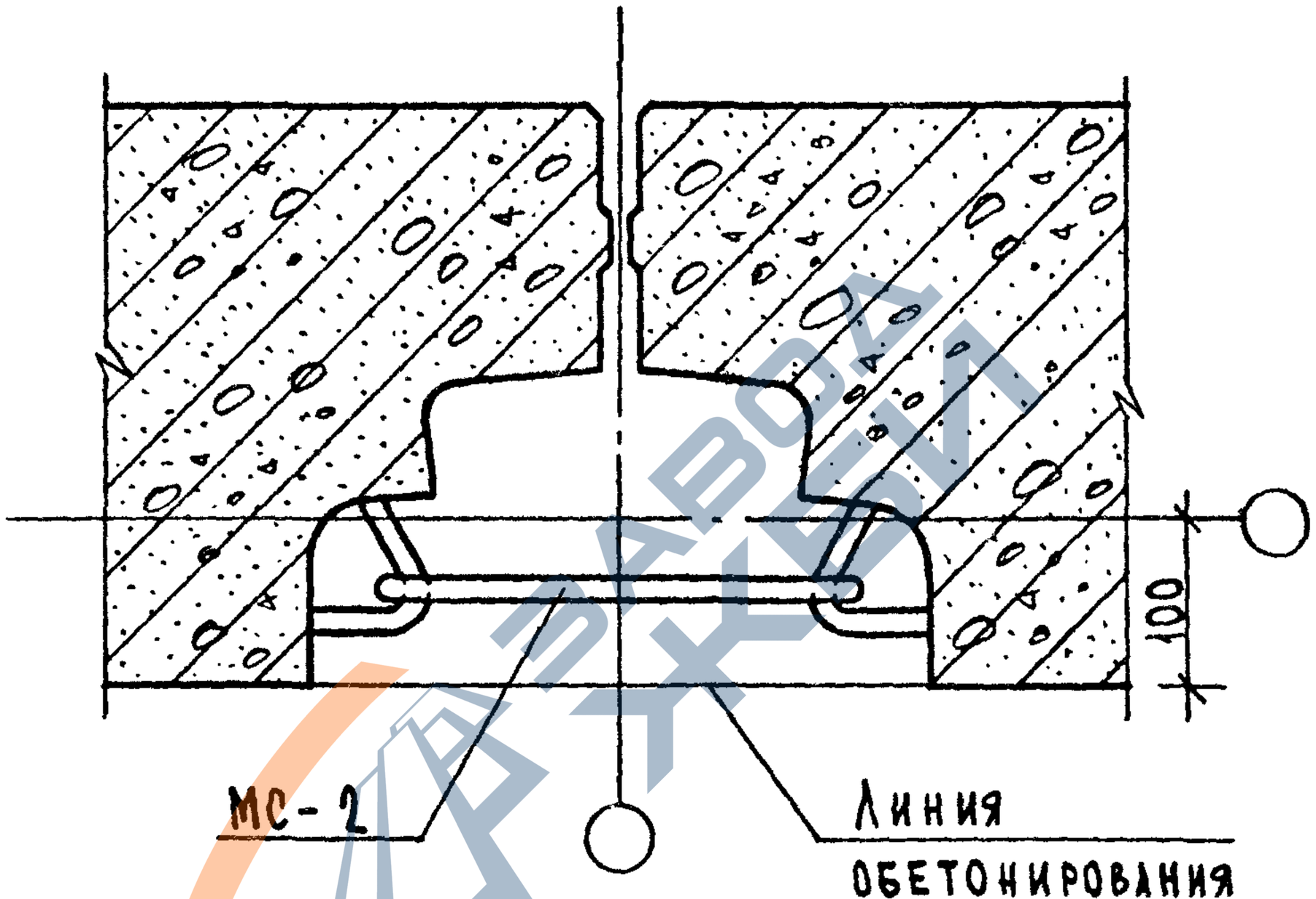

Инв. № подл. | Подпись и дата | Взам. инв. №

1.090.1-1/88.6-1-К14

Лист 5

23792 32

https://zavodjbi.com/

https://zavodjbi.com/

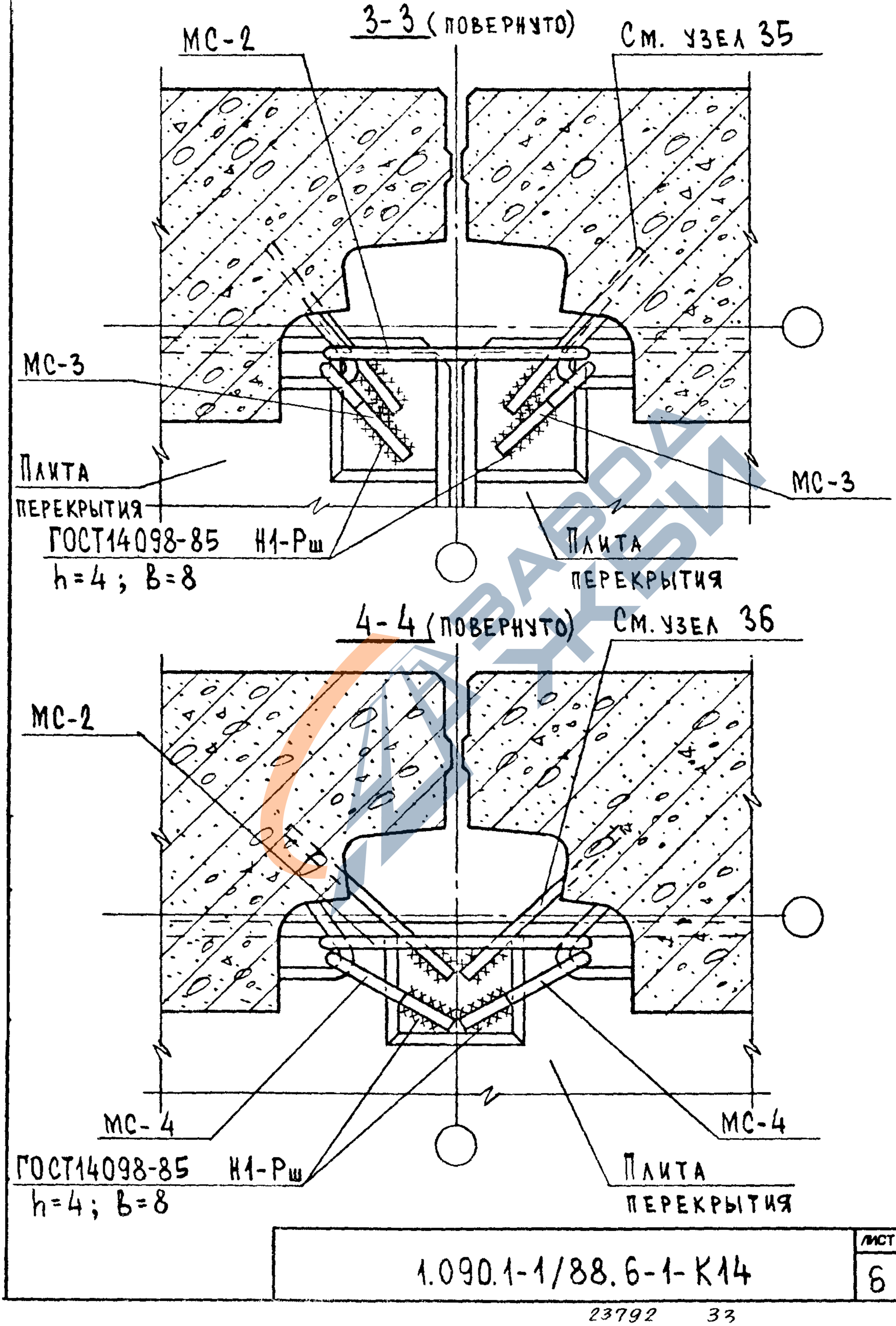

	1.090.1-1/88.6-1-К14	Лист 6

23792 33

https://zavodjbi.com/

https://zavodjbi.com/

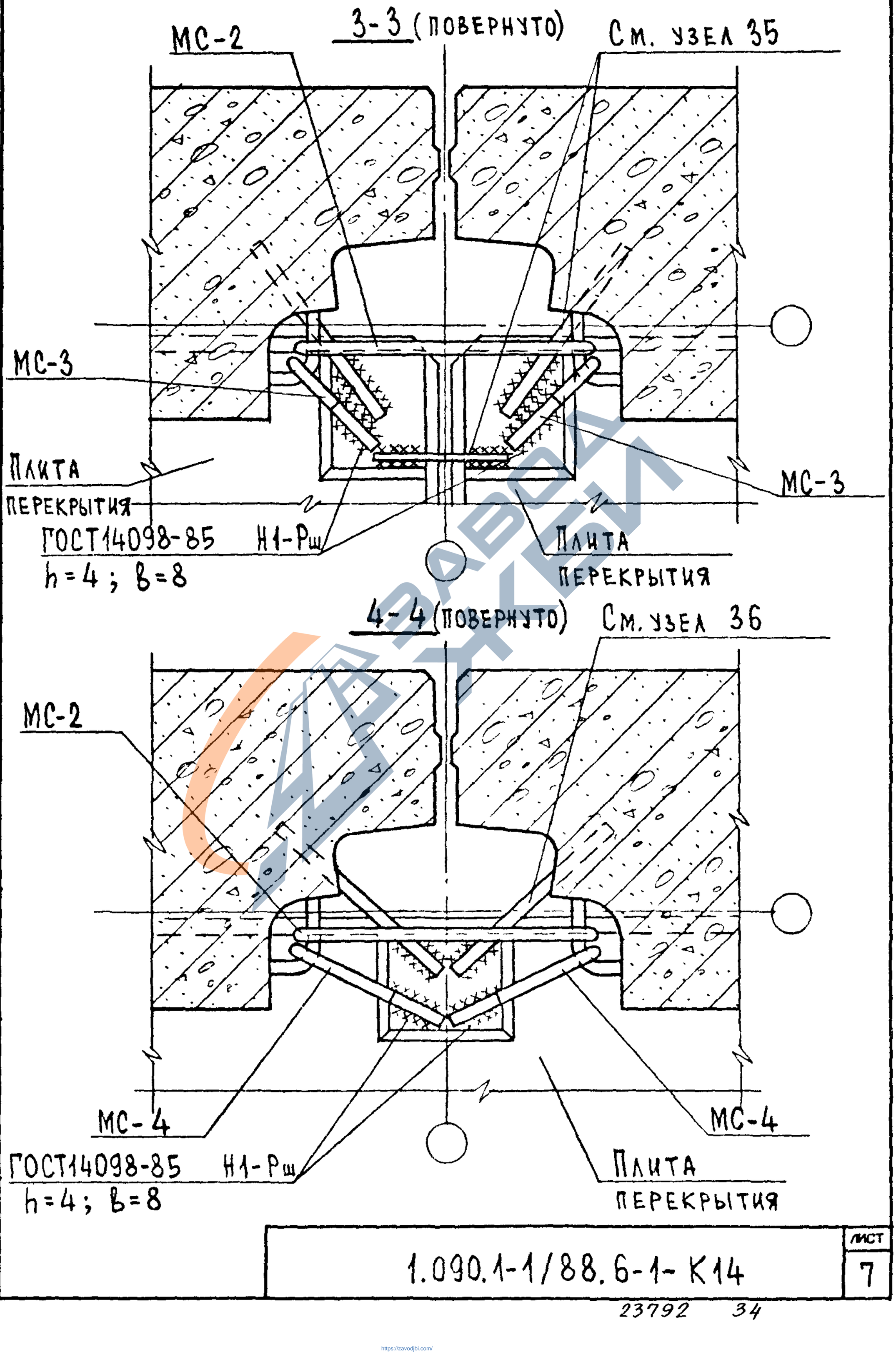

Взам.инв.№ | Подпись и дата | Инв.№ подл.

1.090.1-1/88.6-1-К14

Лист 7

23792 34

https://zavodjbi.com/

https://zavodjbi.com/

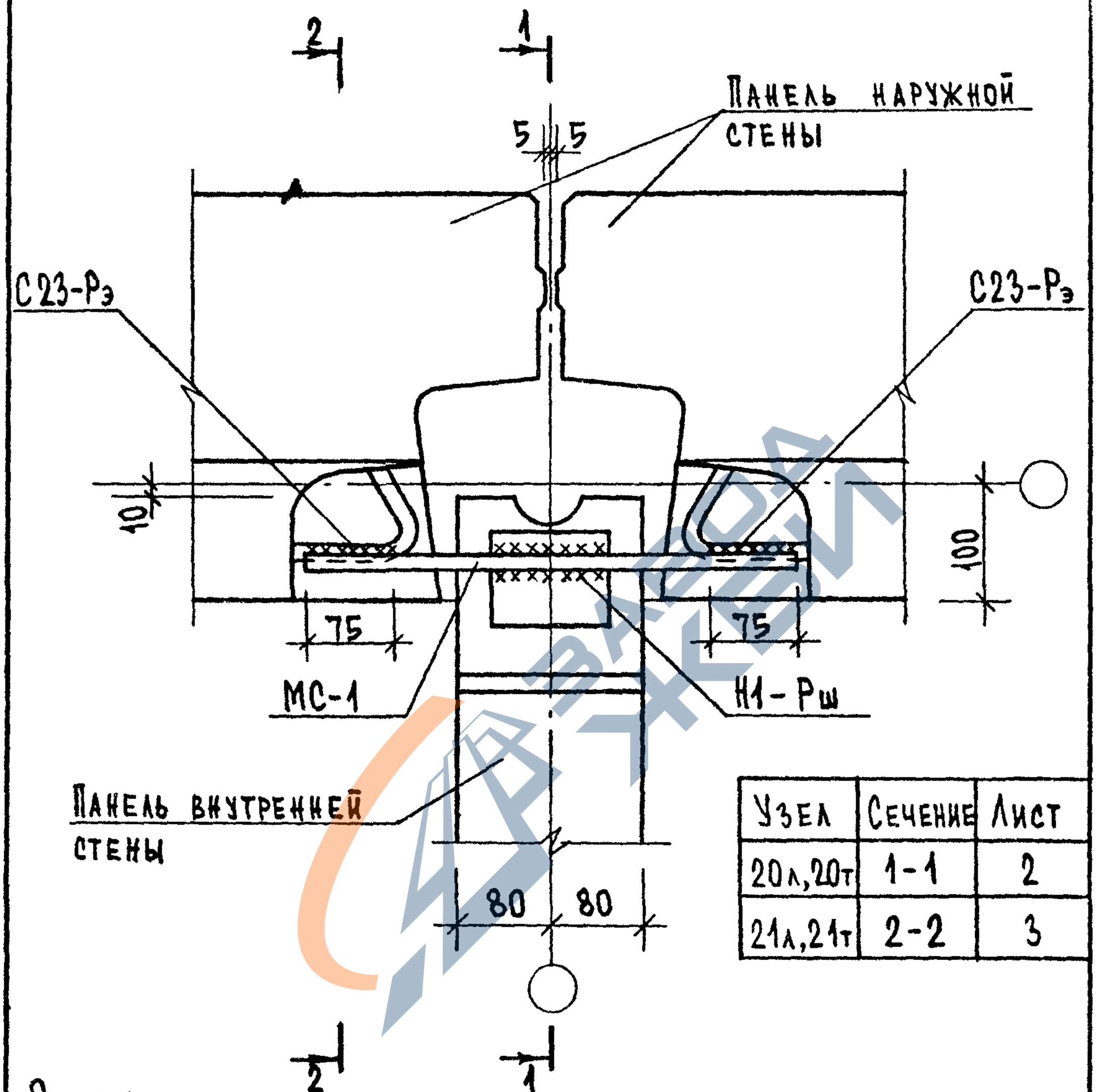

Узел	Сечение	Лист
20л,20т	1-1	2
21л,21т	2-2	3

Общие указания по сварке смотри пояснительную записку.
Сварные швы по ГОСТ 14098-85; h=4; в=8.
Спецификацию смотри К87.

НАЧ.ОТД.	ВОЛЫНСКИЙ		1.090.1-1/88.6-1-К15
Н.КОНТР.	ЛЕОНТЬЕВА		
ГЛ.КОНСТ	ШАЦ		Узлы 20л, 21л, 20т, 21т
ГИП	КОЧИН		
ГИП	ШАНАУРОВА		
РАЗРАБ.	КАДЕЙКИНА		

СТАДИЯ	ЛИСТ	ЛИСТОВ
Р	1	7

ЦНИИЭП торгово-бытовых зданий и туристских комплексов

https://zavodjbi.com/

https://zavodjbi.com/

1-1

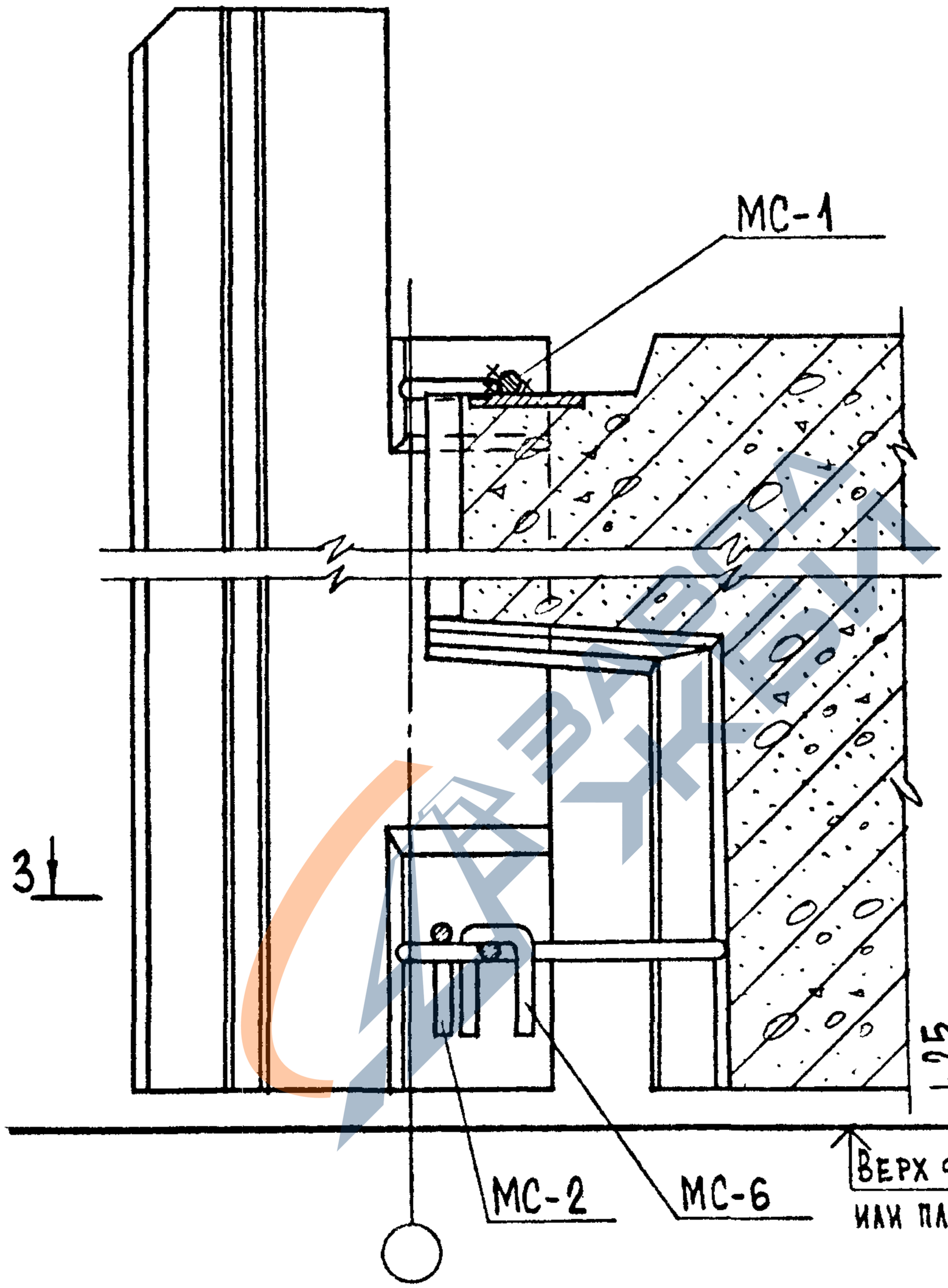

Узел	Сечение	Лист
20л	3-3	4
20т	3-3	5

Инв.№ подл. | Подпись и дата | Взам.инв.№

1.090.1-1/88.6-1-К15

Лист 2

23792 36

https://zavodjbi.com/

https://zavodjbi.com/

2-2

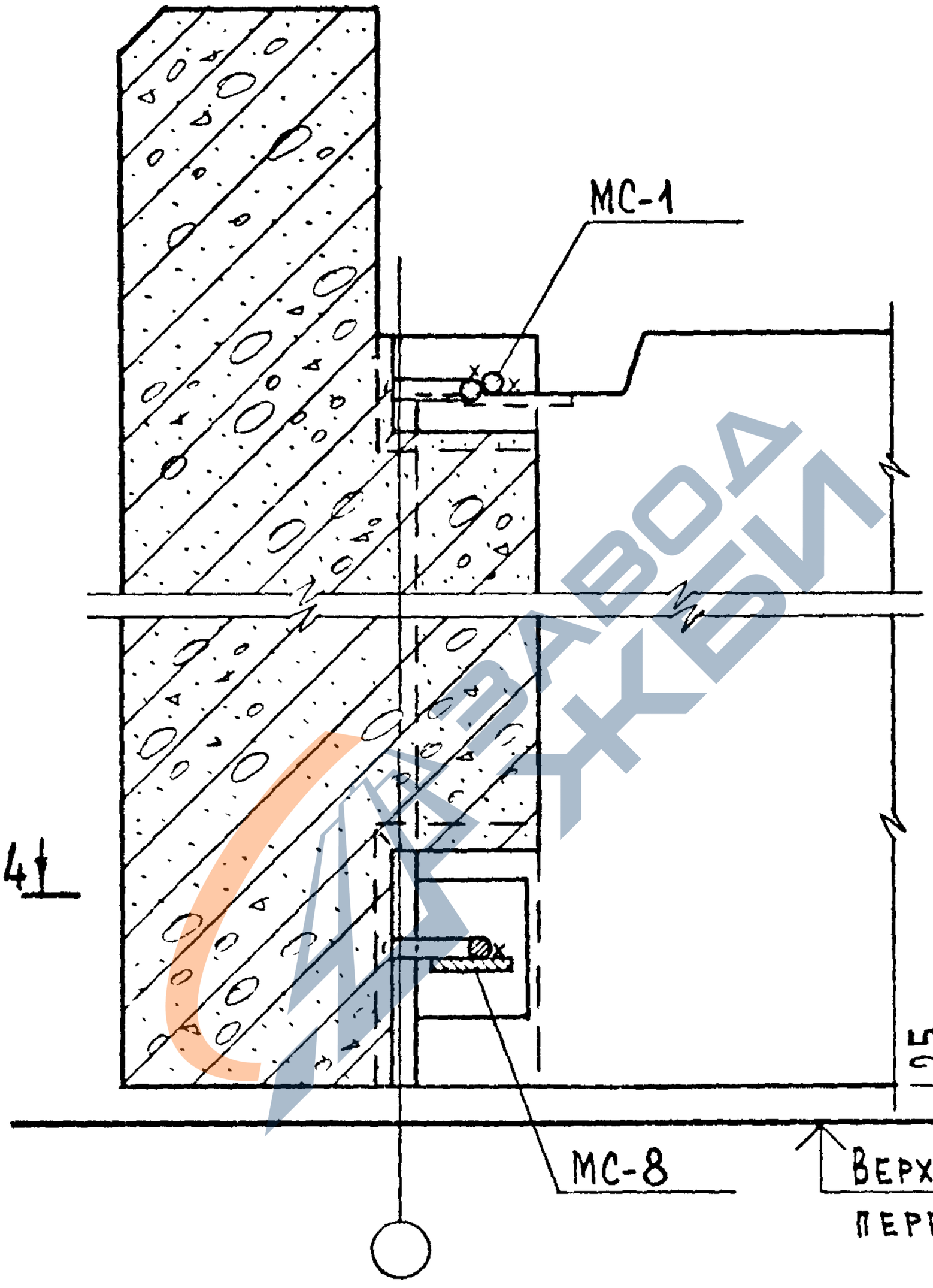

Узел	Сечение	Лист
21л	4-4	6
21т	4-4	7

Взам.инв.№

Подпись и дата

Инв.№ подл.

1.090.1-1/88.6-1-К15

Лист 3

23792 37

https://zavodjbi.com/

https://zavodjbi.com/

3-3 (ПОВЕРНУТО)

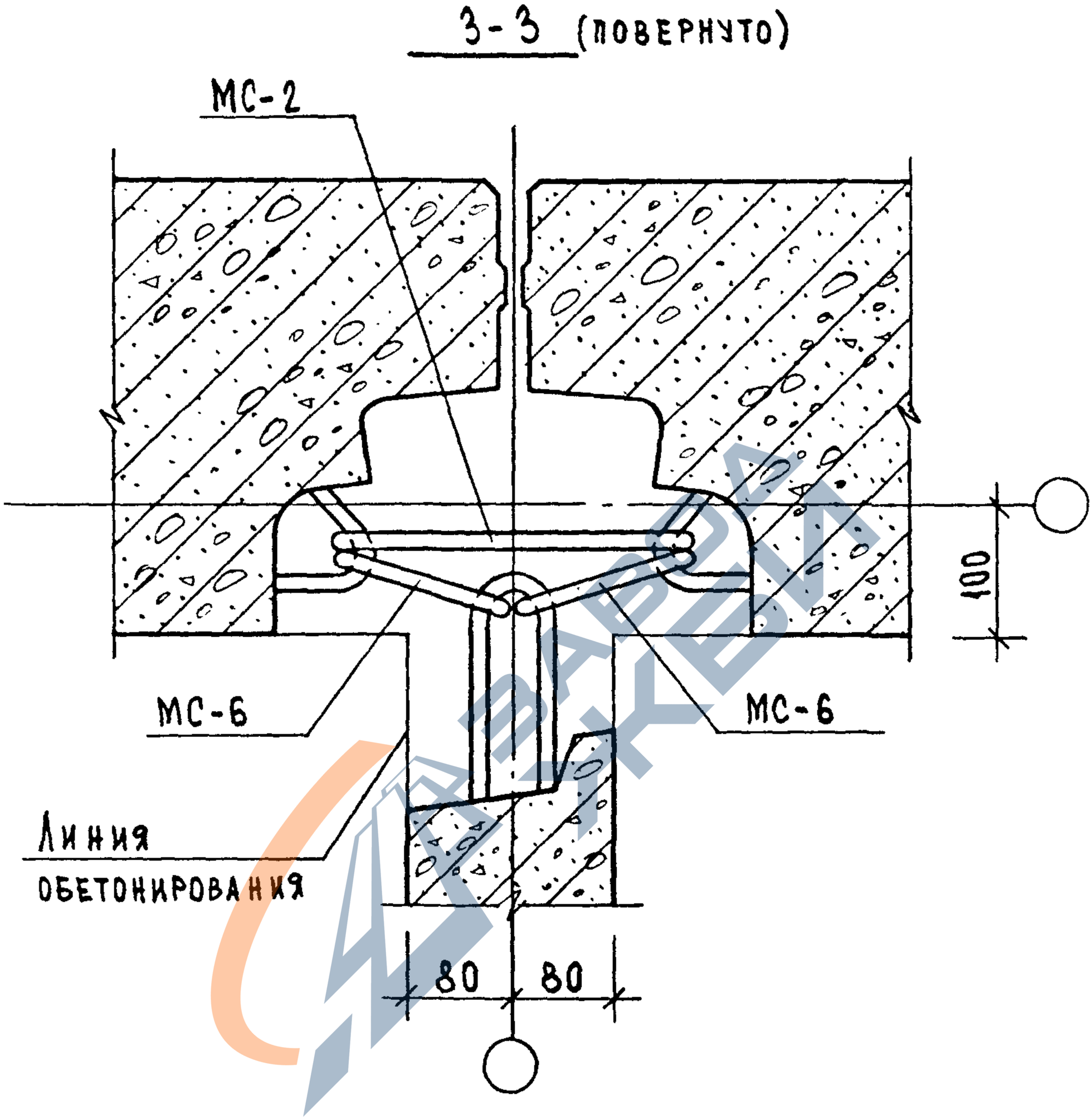

https://zavodjbi.com/

https://zavodjbi.com/

3-3 (ПОВЕРНУТО)

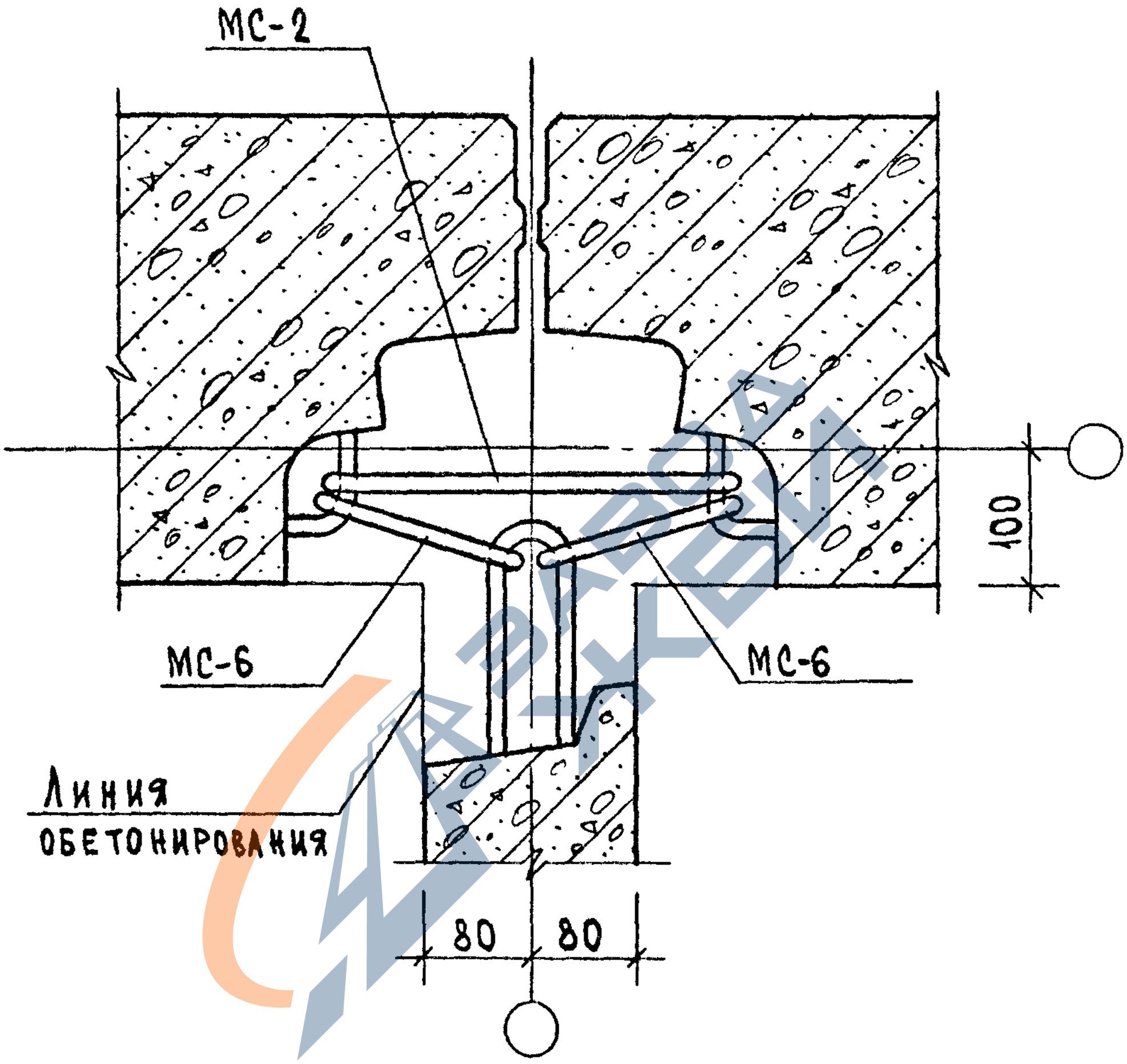

Взам.инв.№
Подпись и дата
Инв.№подл.

https://zavodjbi.com/

https://zavodjbi.com/

4-4 (ПОВЕРНУТО)

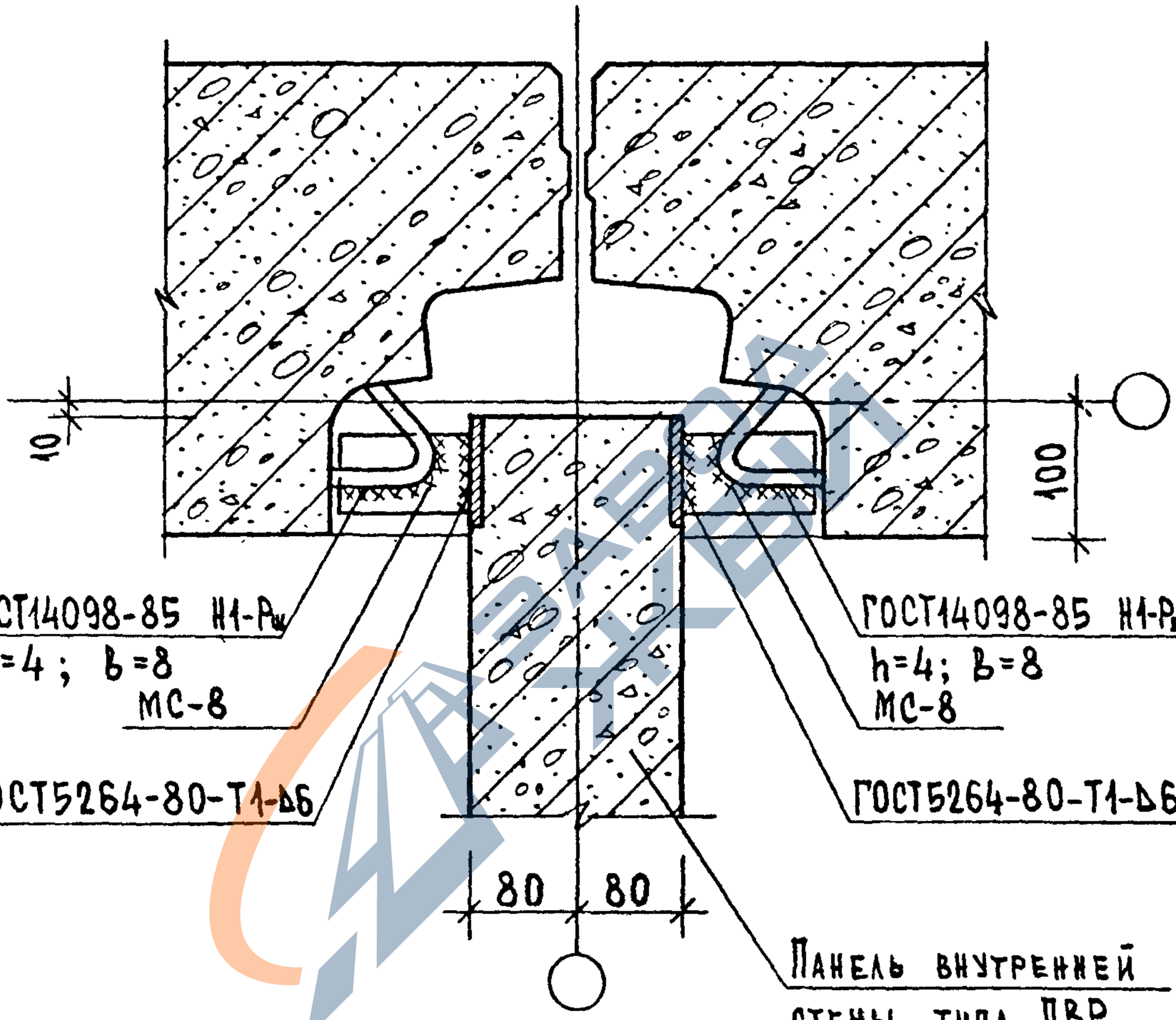

https://zavodjbi.com/

https://zavodjbi.com/

4-4 (ПОВЕРНУТО)

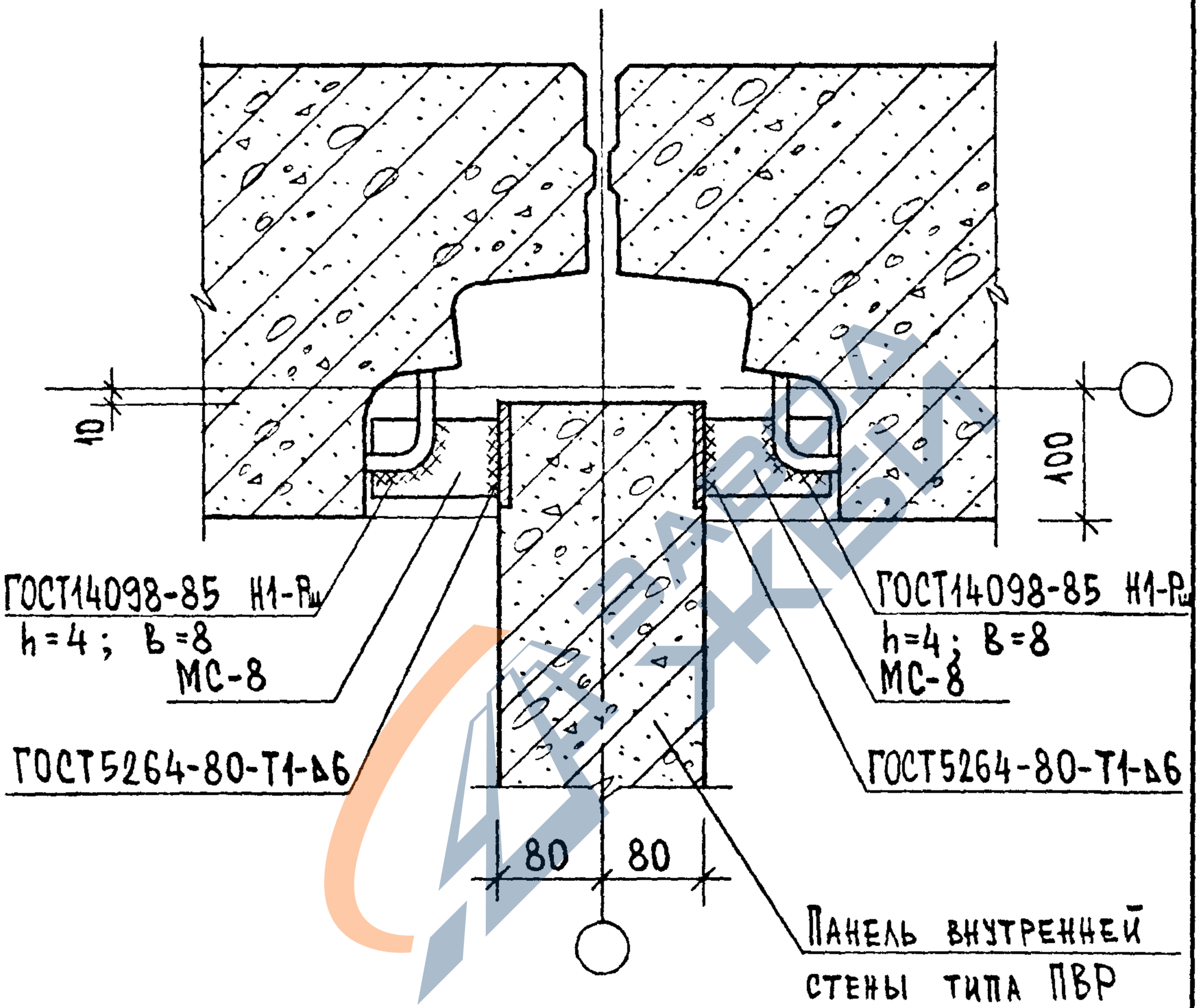

23792 41

https://zavodjbi.com/

https://zavodjbi.com/

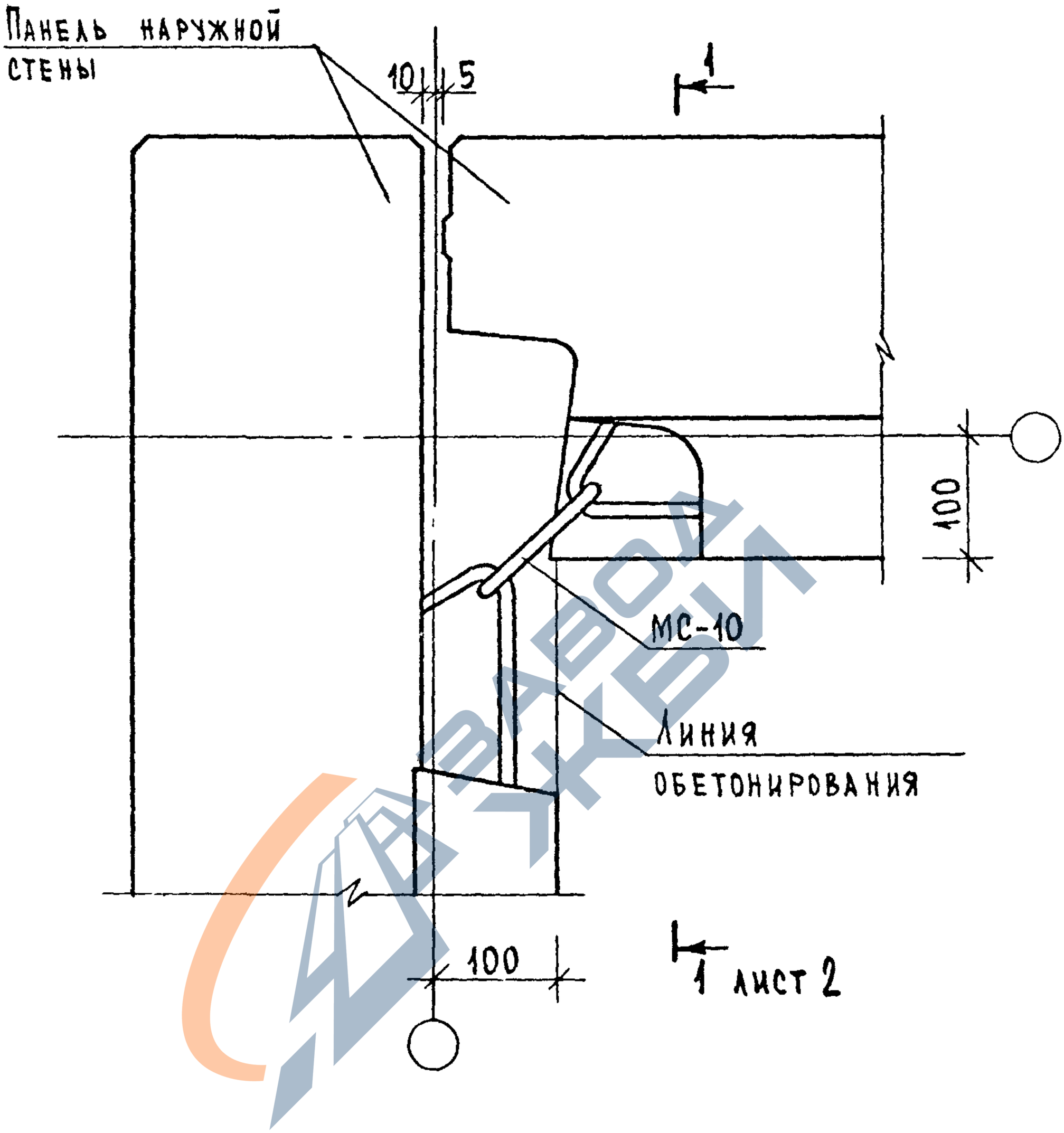

Спецификацию смотри К87.

				1.090.1-1/88.6-1-К16	
Нач.отд.	Вольнский				
Н.контр.	Леонтьева				
Гл.конст	Шац				
Г и п	Кочин				
Г и п	Шанаурова				
Разраб.	Кадейкина			Узлы 22л, 22т	Стадия: Р; Лист: 1; Листов: 4
				ЦНИИЭП торгово-бытовых зданий и туристских комплексов	

Взам.инв.№ | Подпись и дата | Инв.№ подл.

23792 42

https://zavodjbi.com/

https://zavodjbi.com/

1-1

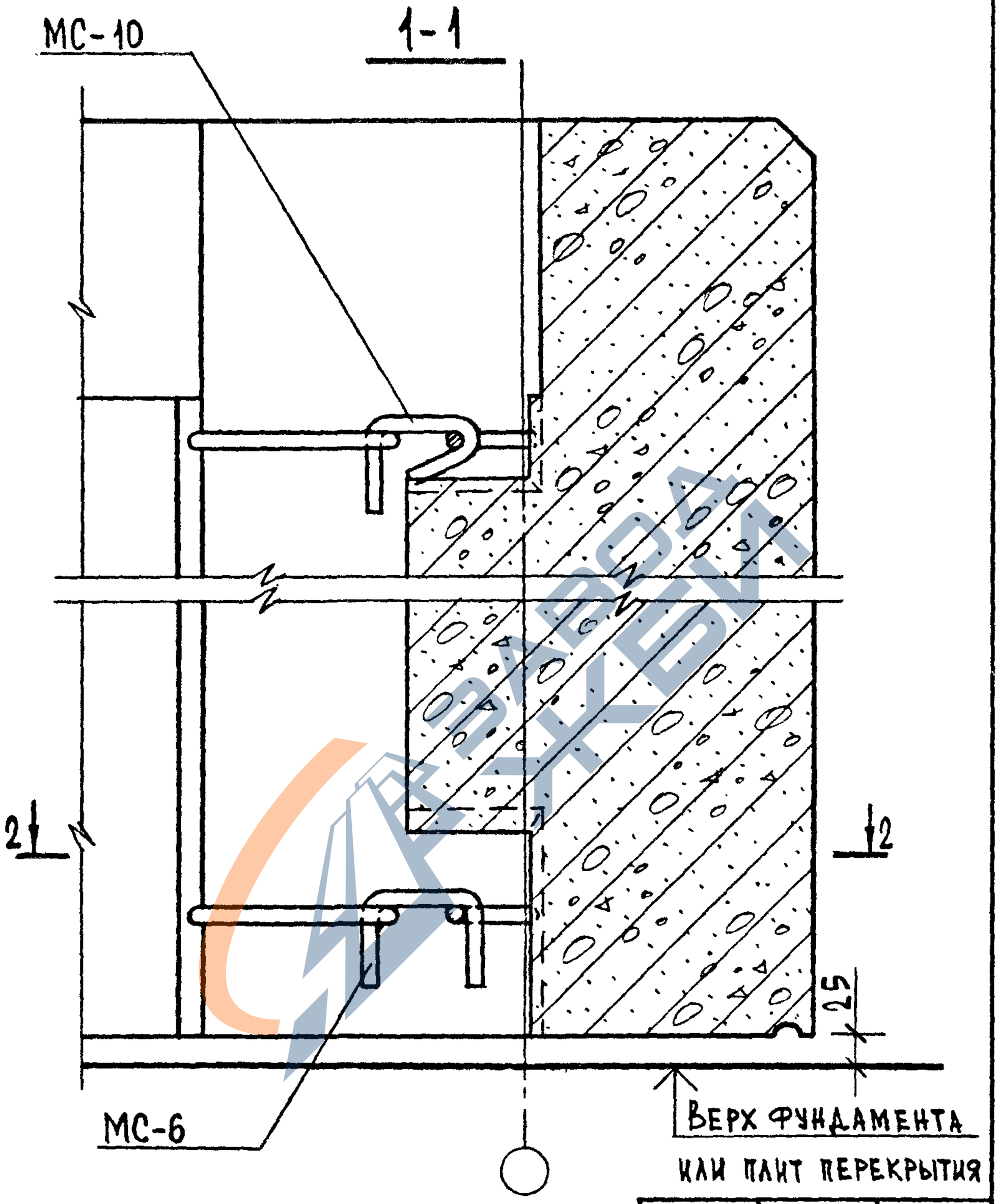

Узел	Сечение	Лист
22л	2-2	3
22т	2-2	4

1.090.1-1/88.6-1-К16	Лист 2

23792 43

https://zavodjbi.com/

https://zavodjbi.com/

2-2 (повернуто)

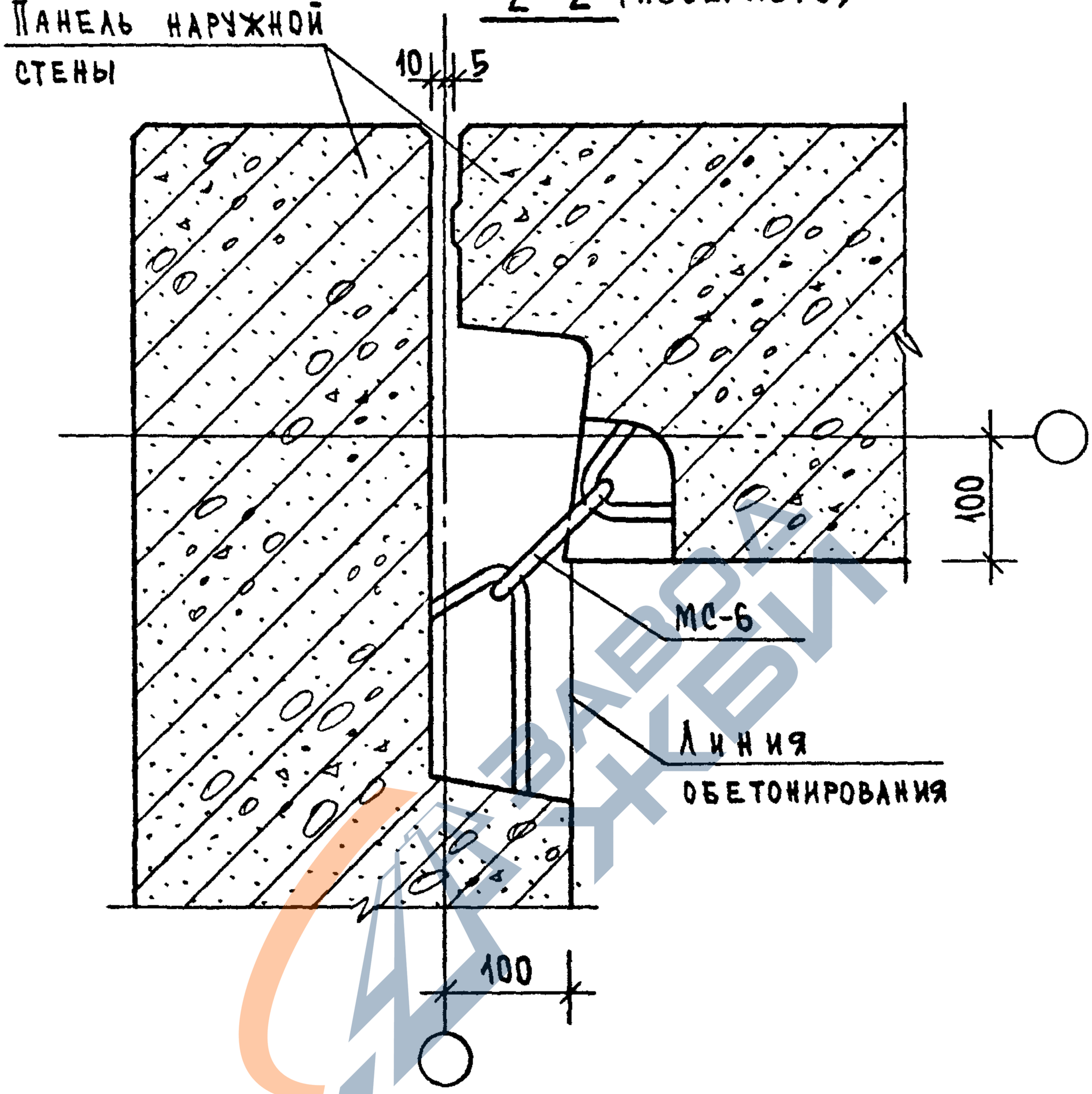

Завод ЖБИ

Взам.инв. №

Подпись и дата

Инв.№ подл.

1.090.1-1/88. 6-1-К16

Лист 3

23792 44

https://zavodjbi.com/

https://zavodjbi.com/

2-2 (повернуто)

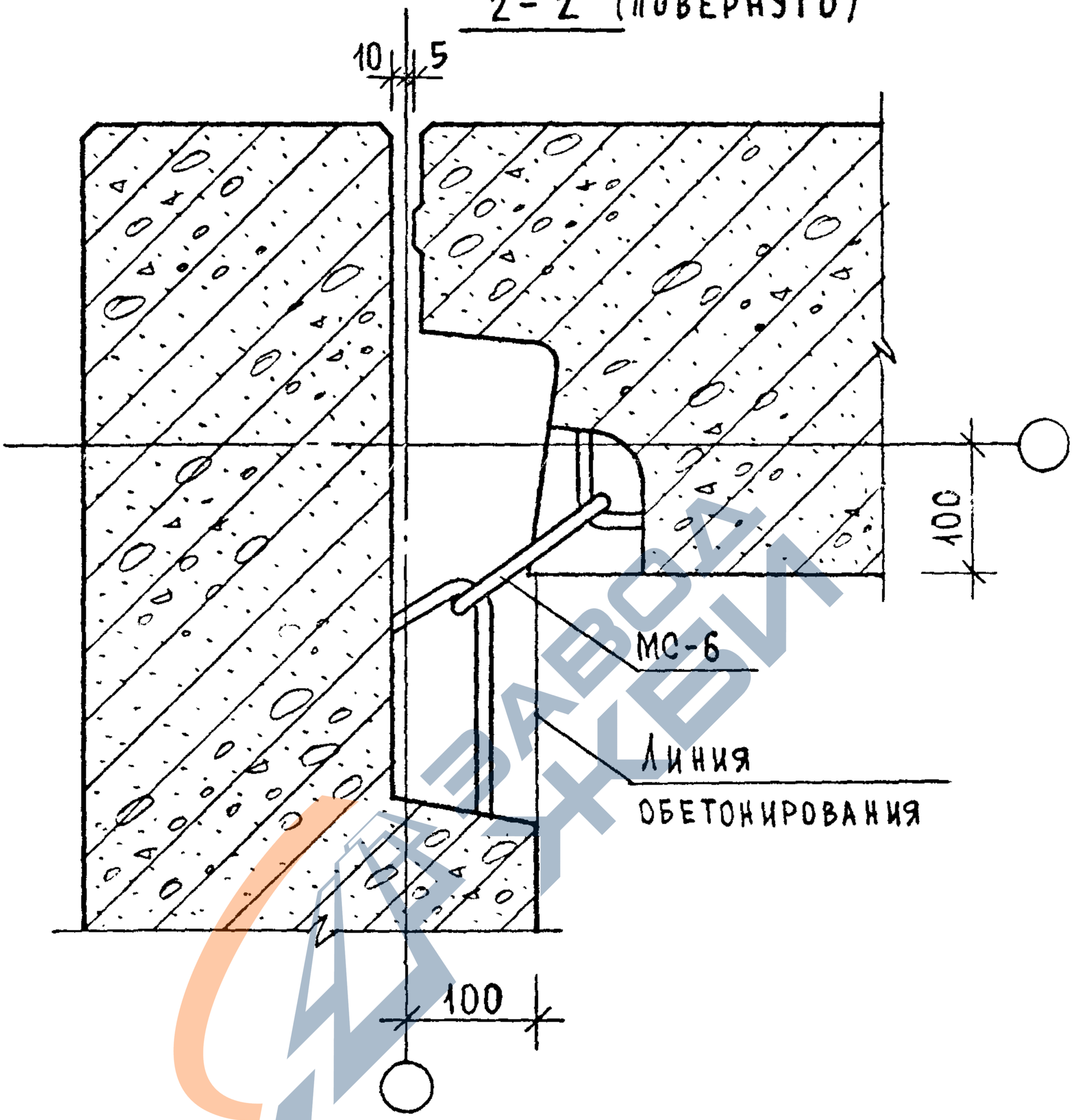

Взам.инв.№
Подпись и дата
Инв.№ подл.

1.090.1-1/88.6-1-К16	Лист 4

https://zavodjbi.com/

https://zavodjbi.com/

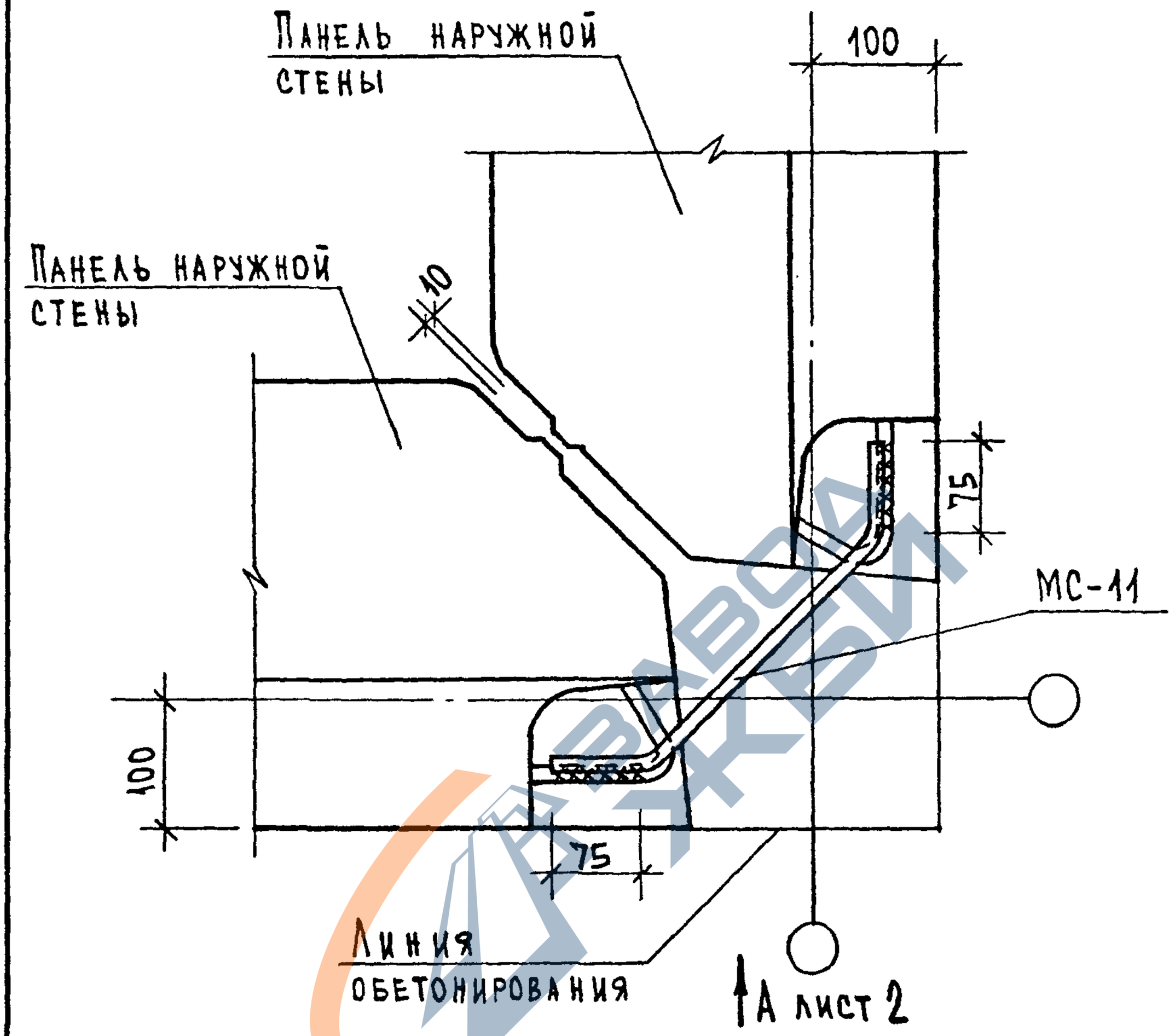

Общие указания по сварке смотри пояснительную записку.

Сварные швы С23-Рэ по ГОСТ 14098-85; h=4; b=8.

Спецификацию смотри К87.

				1.090.1-1/88.6-1-К17		
Нач.отд.	Вольнский					
Н.контр.	Леонтьева					
Гл.конст	Шац					
Г и п	Кочин					
Г и п	Шанаурова			Узел 23	Стадия: Р; Лист: 1; Листов: 3	
Разраб.	Кадейкина				ЦНИИЭП торгово-бытовых зданий и туристских комплексов	

23792 46

https://zavodjbi.com/

https://zavodjbi.com/

Вид А

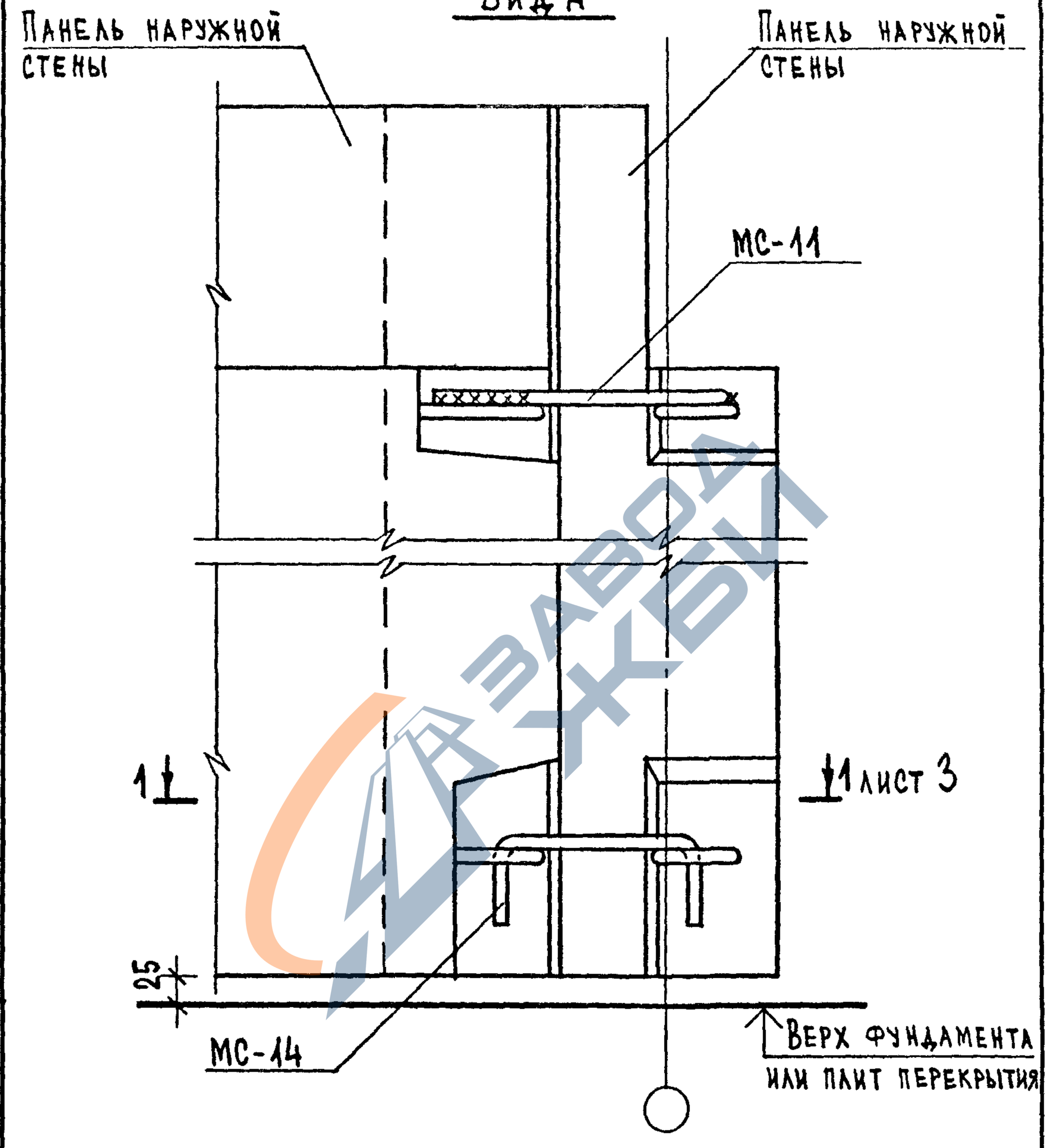

Взам.инв.№

Подпись и дата

Инв.№ подл.

1.090.1-1/88.6-1-К17

Лист 2

23797 47

https://zavodjbi.com/

https://zavodjbi.com/

1-1

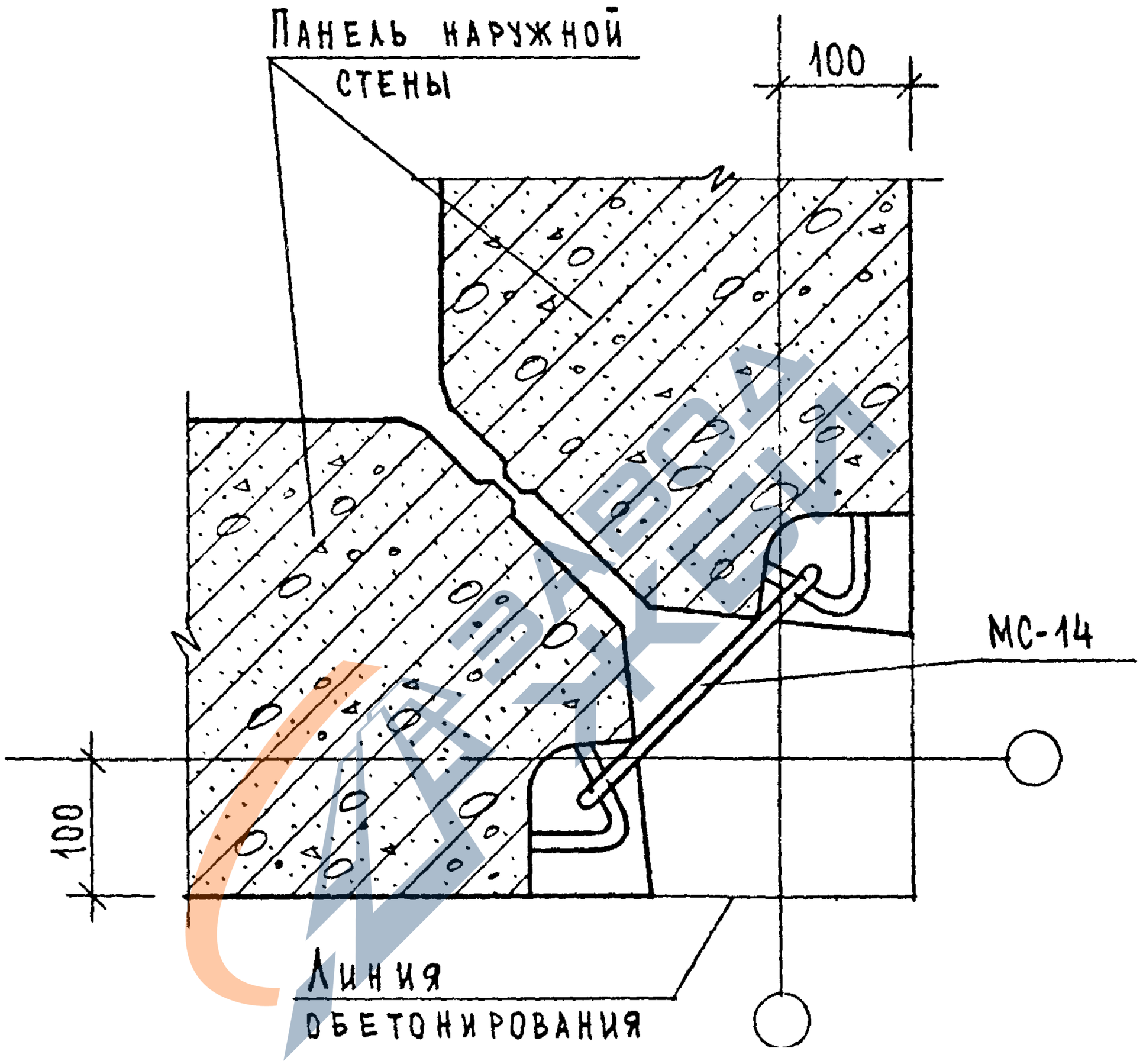

ИНВ. № ПОДЛ.	ПОДПИСЬ И ДАТА	ВЗАМ. ИНВ. №

1.090.1-1/88.6-1- К17

ЛИСТ 3

https://zavodjbi.com/

https://zavodjbi.com/

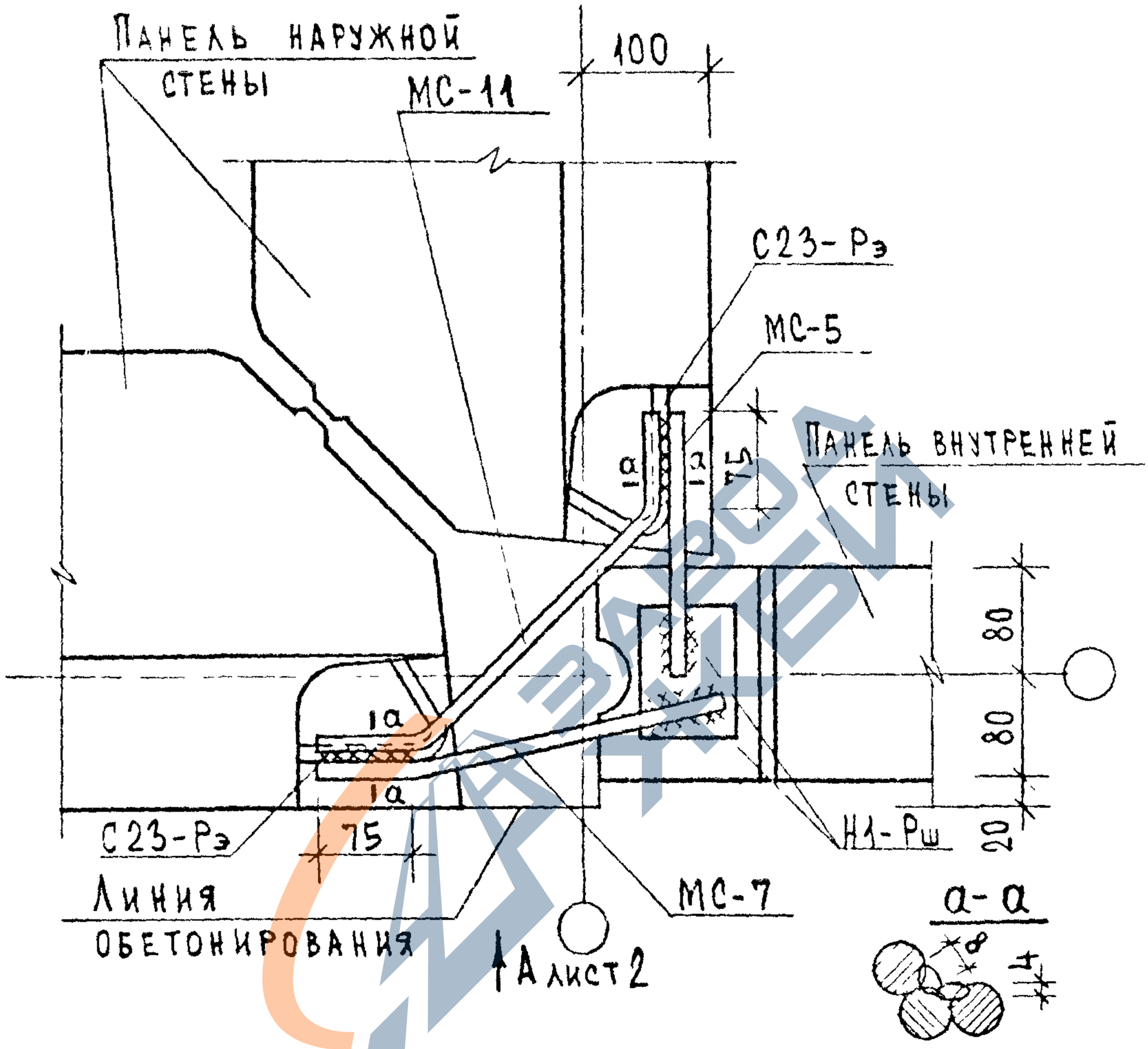

Общие указания по сварке смотри пояснительную записку.
Сварные швы по ГОСТ 14098-85; h=4; b=8.
Спецификацию смотри К87.

				1.090.1-1/88.6-1-К18			
Нач.отд.	Волынский						
Н.контр.	Леонтьева						
Гл.конст	Шац				Стадия	Лист	Листов
Г и п	Кочин				Р	1	3
/Г и п	Шанаурова			Узел 24	ЦНИИЭП торгово-бытовых зданий и туристских комплексов		
Разраб.	Кадейкина						

https://zavodjbi.com/

https://zavodjbi.com/

Вид А

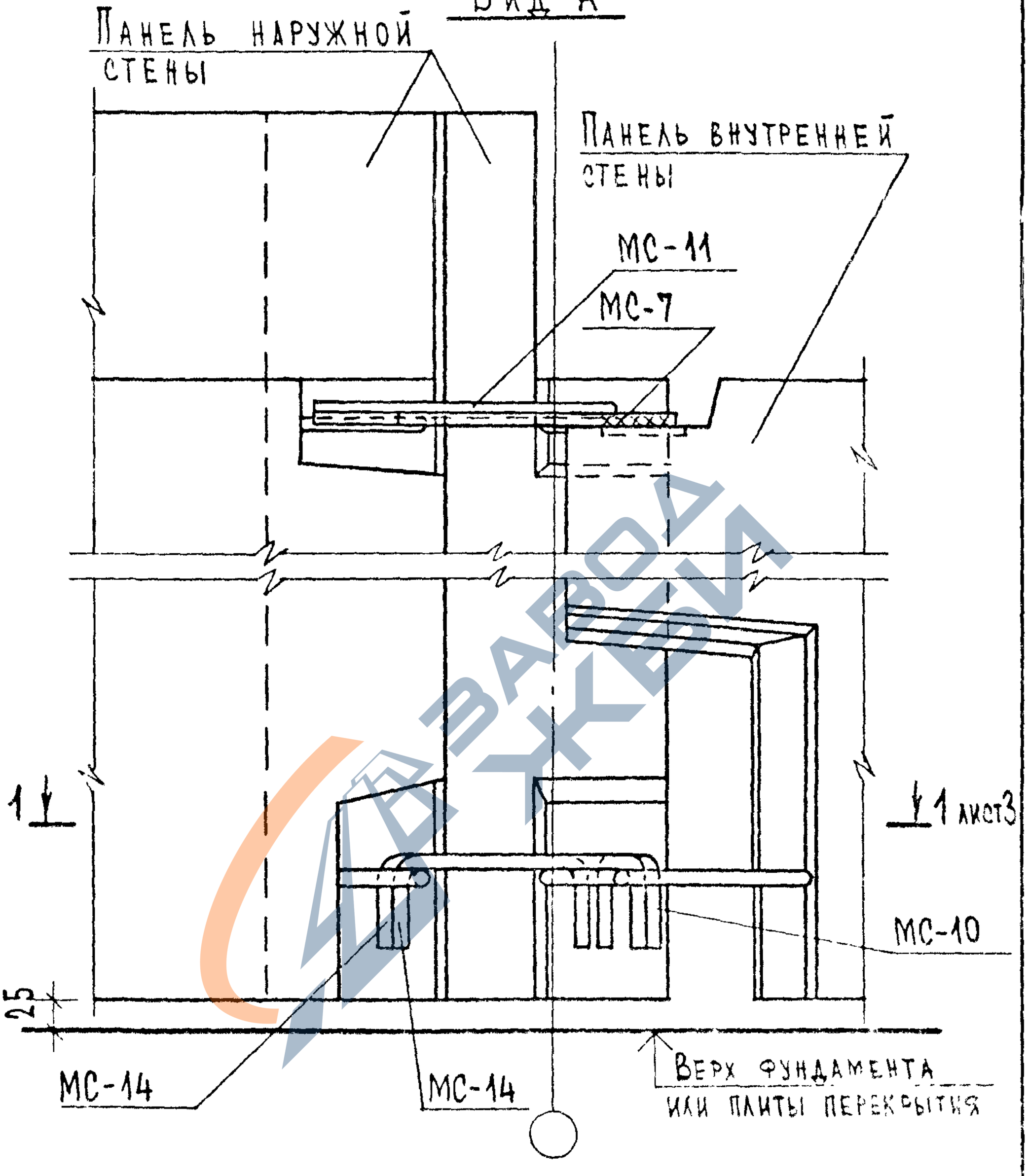

Взам.инв.№
Подпись и дата
Инв.№подл.

1.090.1-1/88.6-1-К18

Лист 2

23792 50

https://zavodjbi.com/

https://zavodjbi.com/

1-1

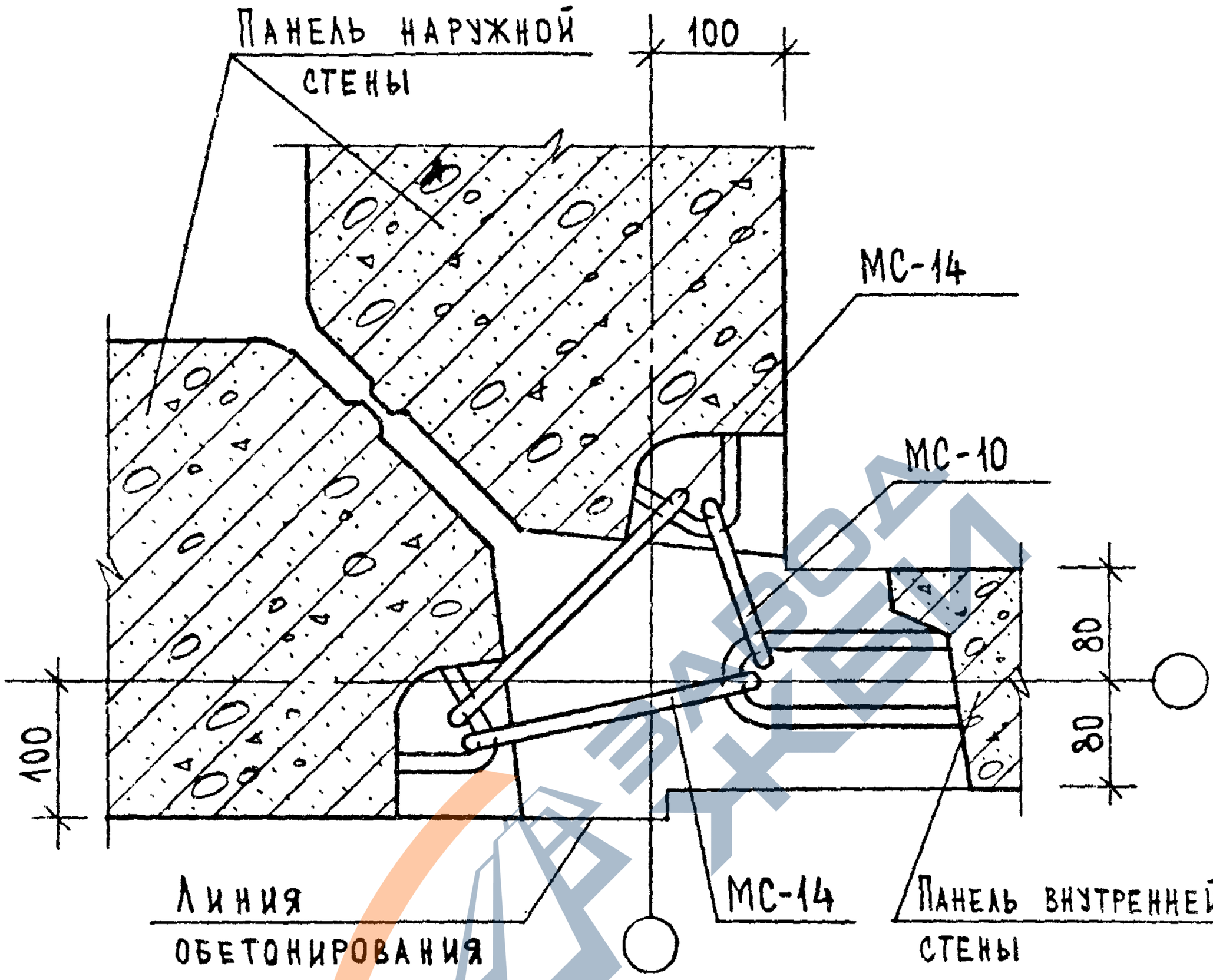

	1.090.1-1/88.6-1-К18	Лист 3

23792 51

https://zavodjbi.com/

https://zavodjbi.com/

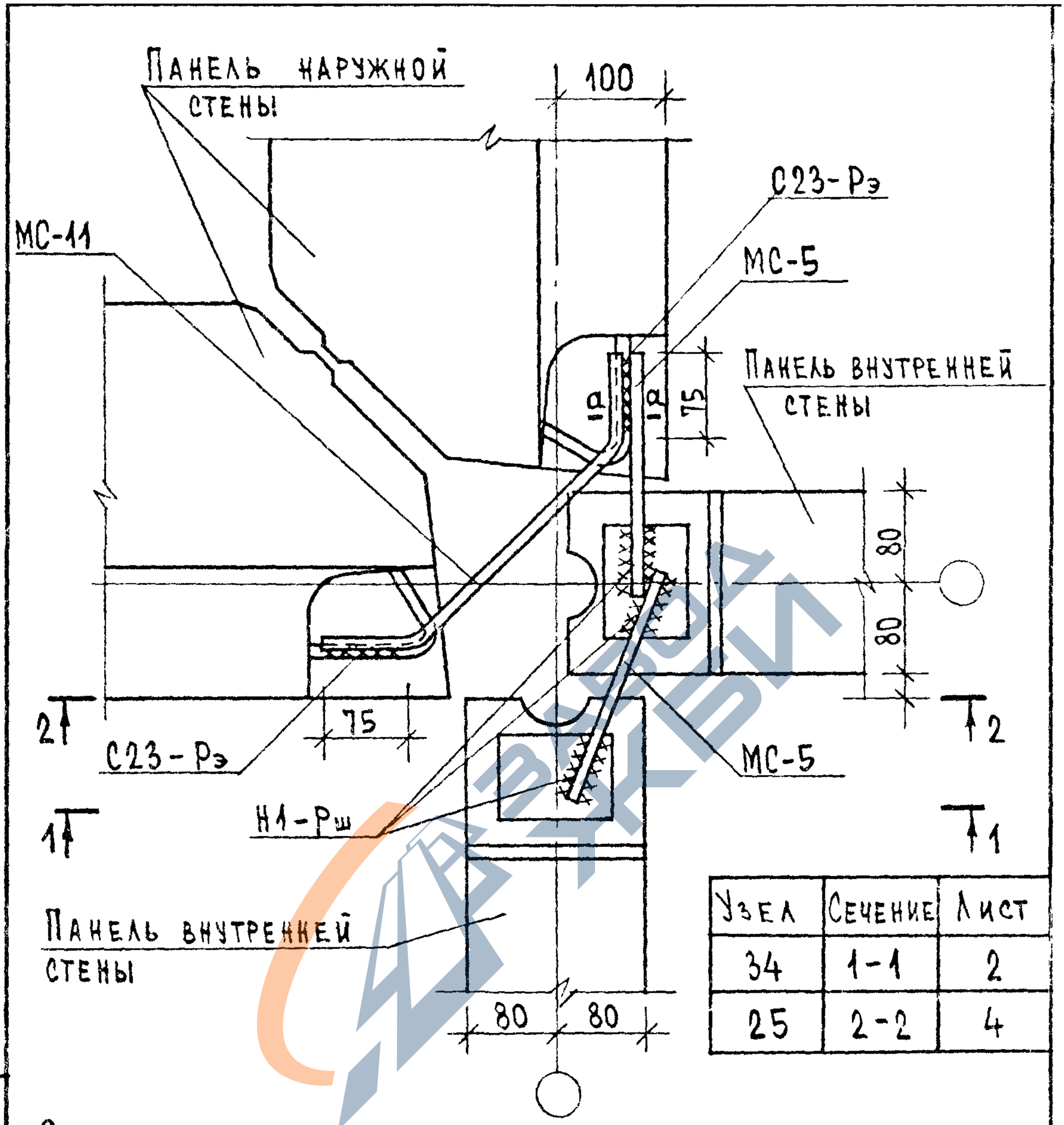

Узел	Сечение	Лист
34	1-1	2
25	2-2	4

Общие указания по сварке смотри пояснительную записку.
Сварные швы по ГОСТ 14098-85; h = 4; b = 8.
Сечение а-а смотри К 18.
Спецификацию смотри К 87.

				1.090.1-1/88.6-1-К 19	
Нач.отд	Вольнский				
Н.контр.	Леонтьева				
Гл.конст	Шац			Узлы 25, 34	Стадия: Р; Лист: 1; Листов: 5
Г и п	Кочин				
Г и п	Шанаурова				ЦНИИЭП торгово-бытовых зданий и туристских комплексов
Разраб.	Кадеркина				

Инв.№ подл. | Подпись и дата | Взам.инв.№

23792 52

https://zavodjbi.com/

https://zavodjbi.com/

1-1

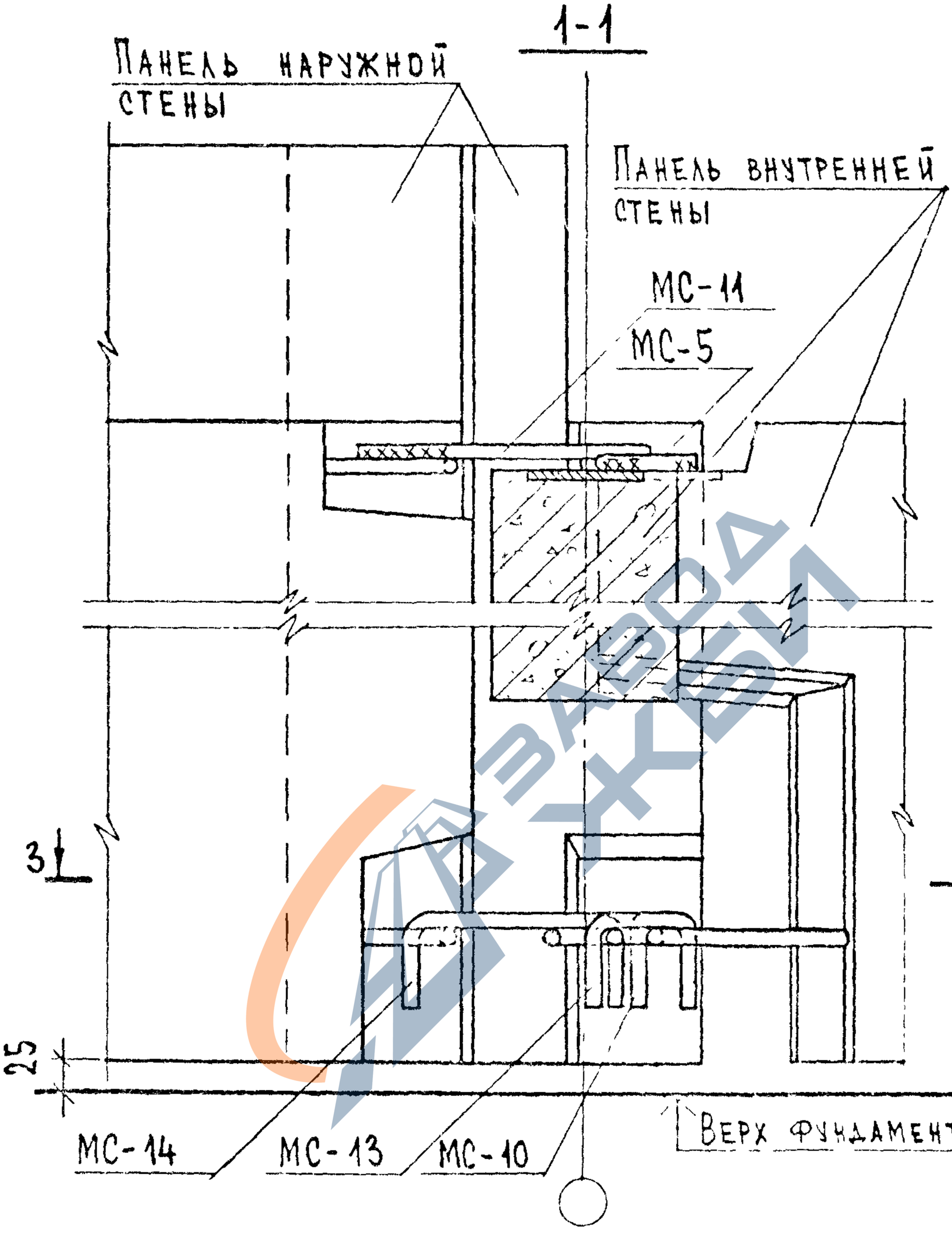

ЗАВОДА ЖБИ

1.090.1-1/88.6-1-К19	лист 2

23792 53

https://zavodjbi.com/

https://zavodjbi.com/

3 - 3

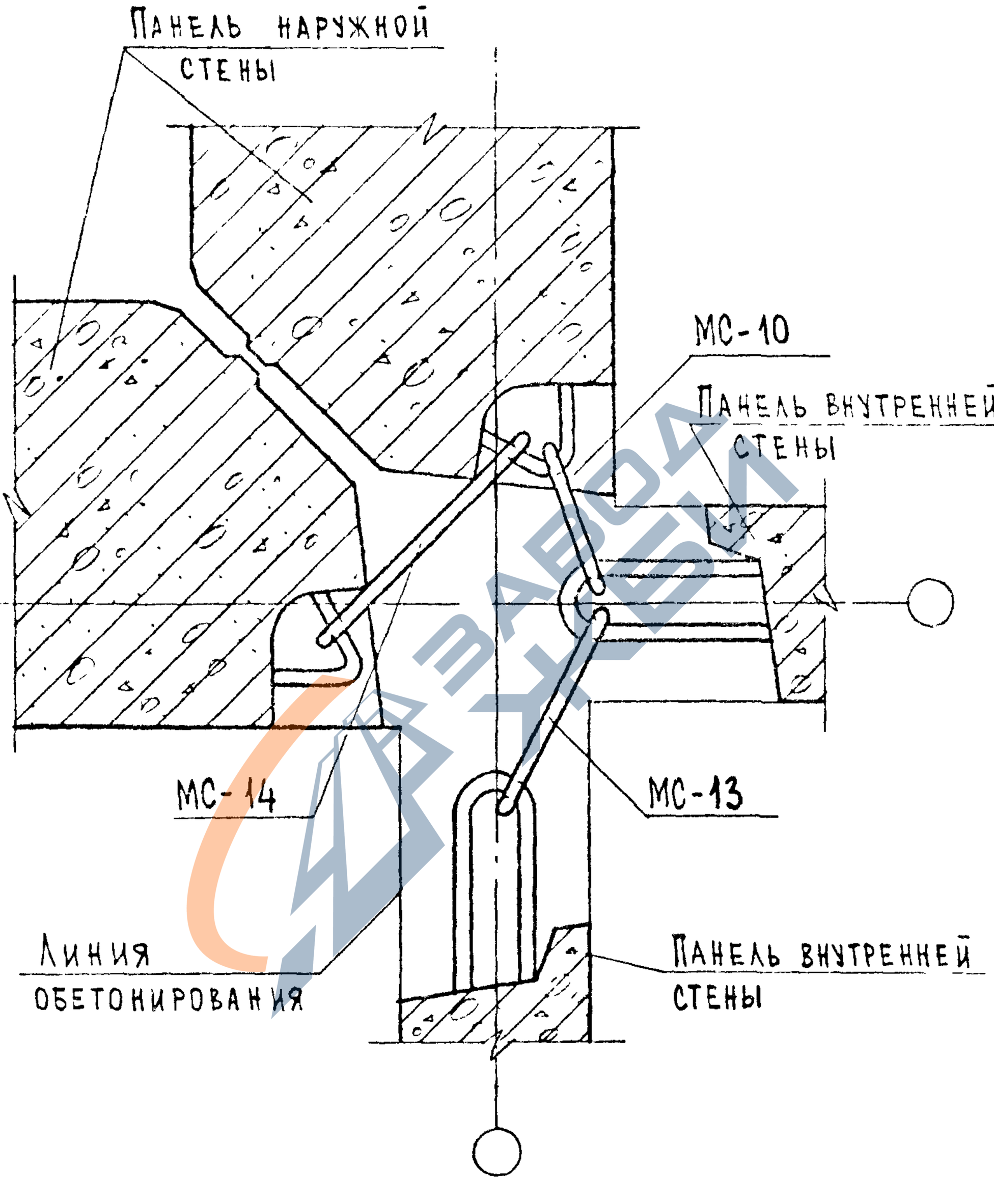

https://zavodjbi.com/

https://zavodjbi.com/

2-2

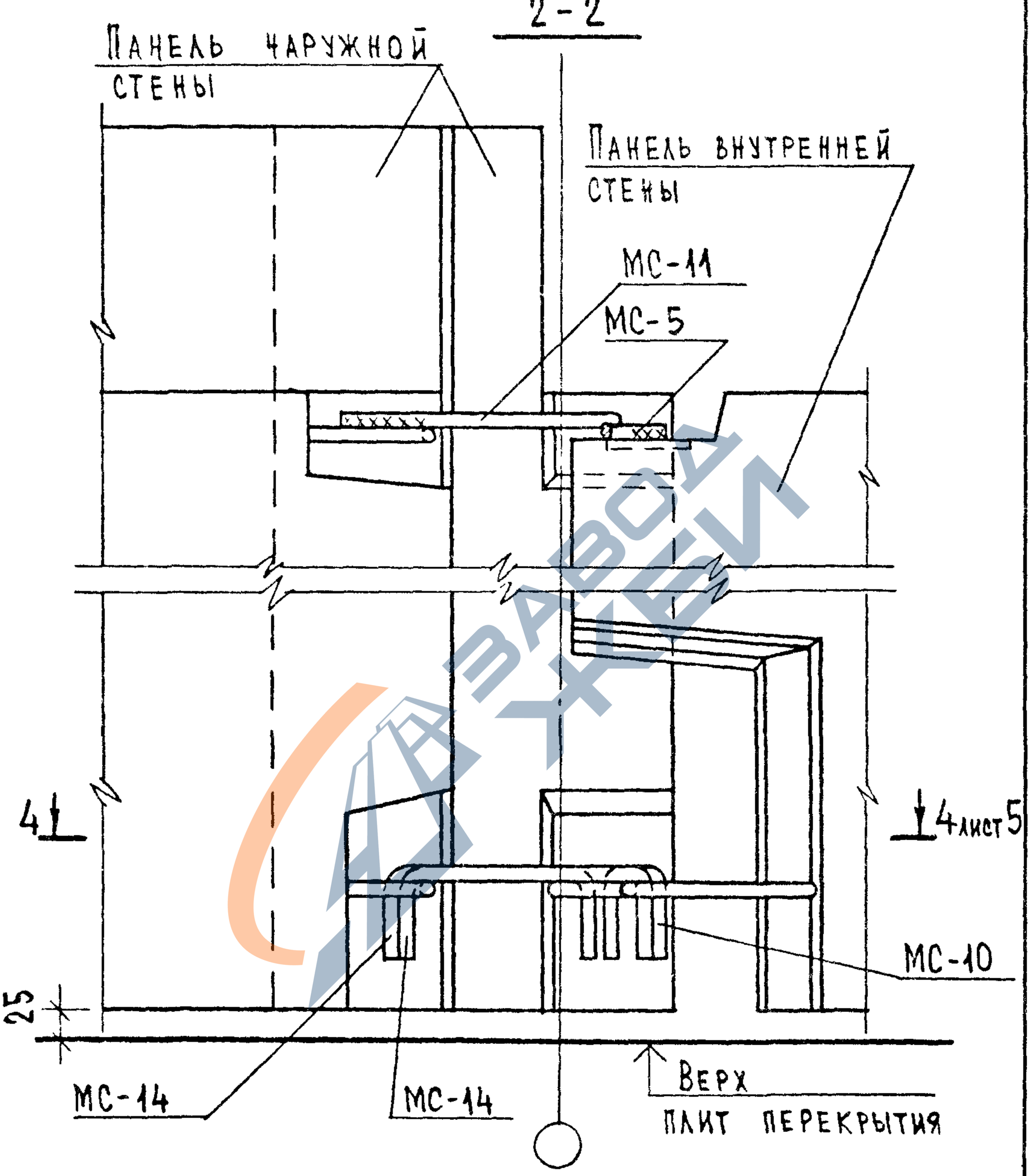

Взам.инв.№
Подпись и дата
Инв.№подл.

https://zavodjbi.com/

https://zavodjbi.com/

4 - 4

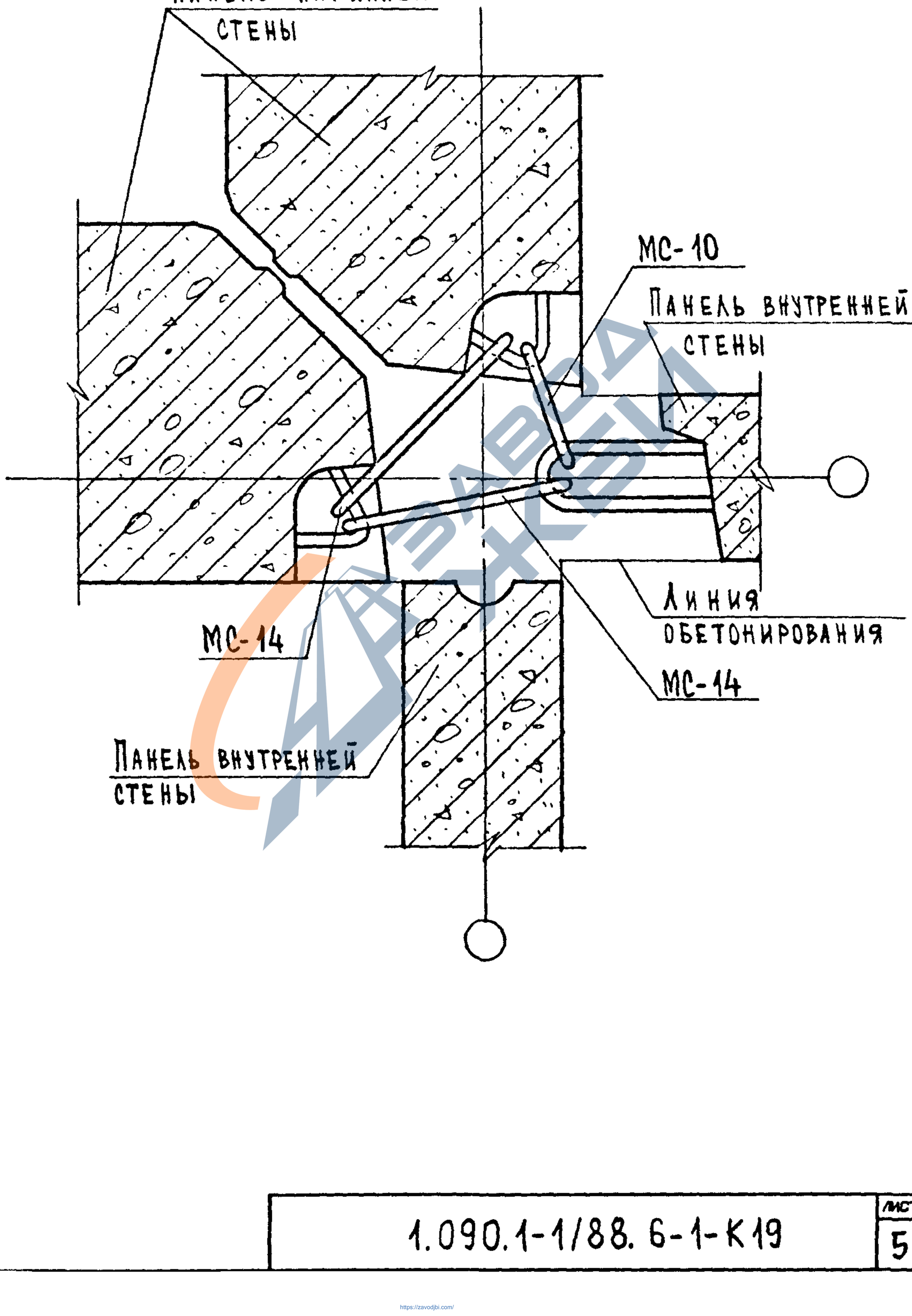

Инв.№ подл. | Подпись и дата | Взам.инв.№

https://zavodjbi.com/

https://zavodjbi.com/

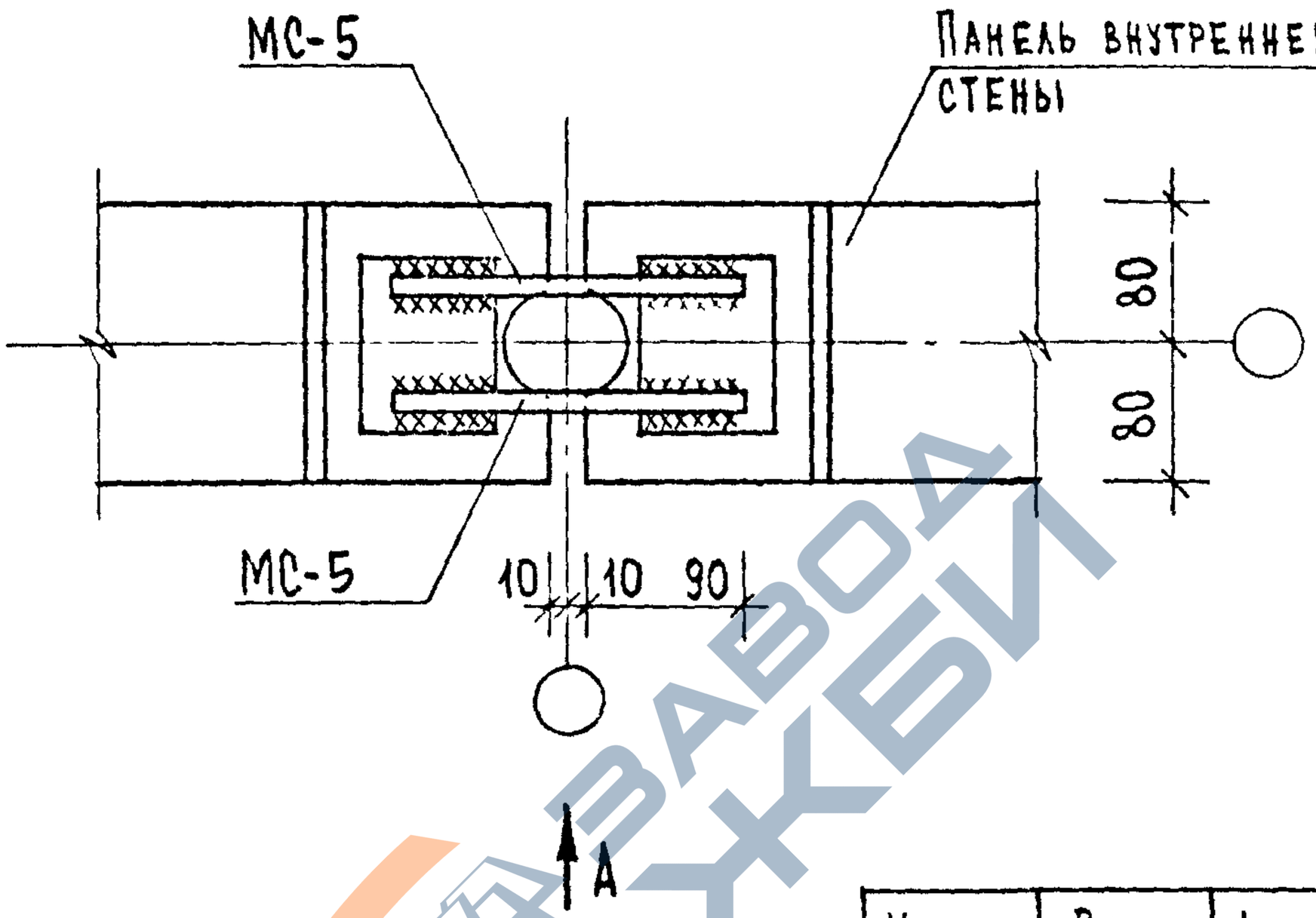

Узел	Вид	Лист
26	А	2
27	А	3

Общие указания по сварке смотри пояснительную записку.
Сварные швы Н1-Рш по ГОСТ 14098-85; h=4; b=8.
Спецификацию смотри К87.

Нач.отд.	Волынский		1.090.1-1/88.6-1-К20
Н.контр.	Леонтьева		
Гл.конст	Шац		
Г и п	Кочин		Узлы 26, 27
Г и п	Шанаурова		
Разраб.	Кадейкина		

Стадия	Лист	Листов
Р	1	3

ЦНИИЭП торгово-бытовых зданий и туристских комплексов

https://zavodjbi.com/

https://zavodjbi.com/

Вид А

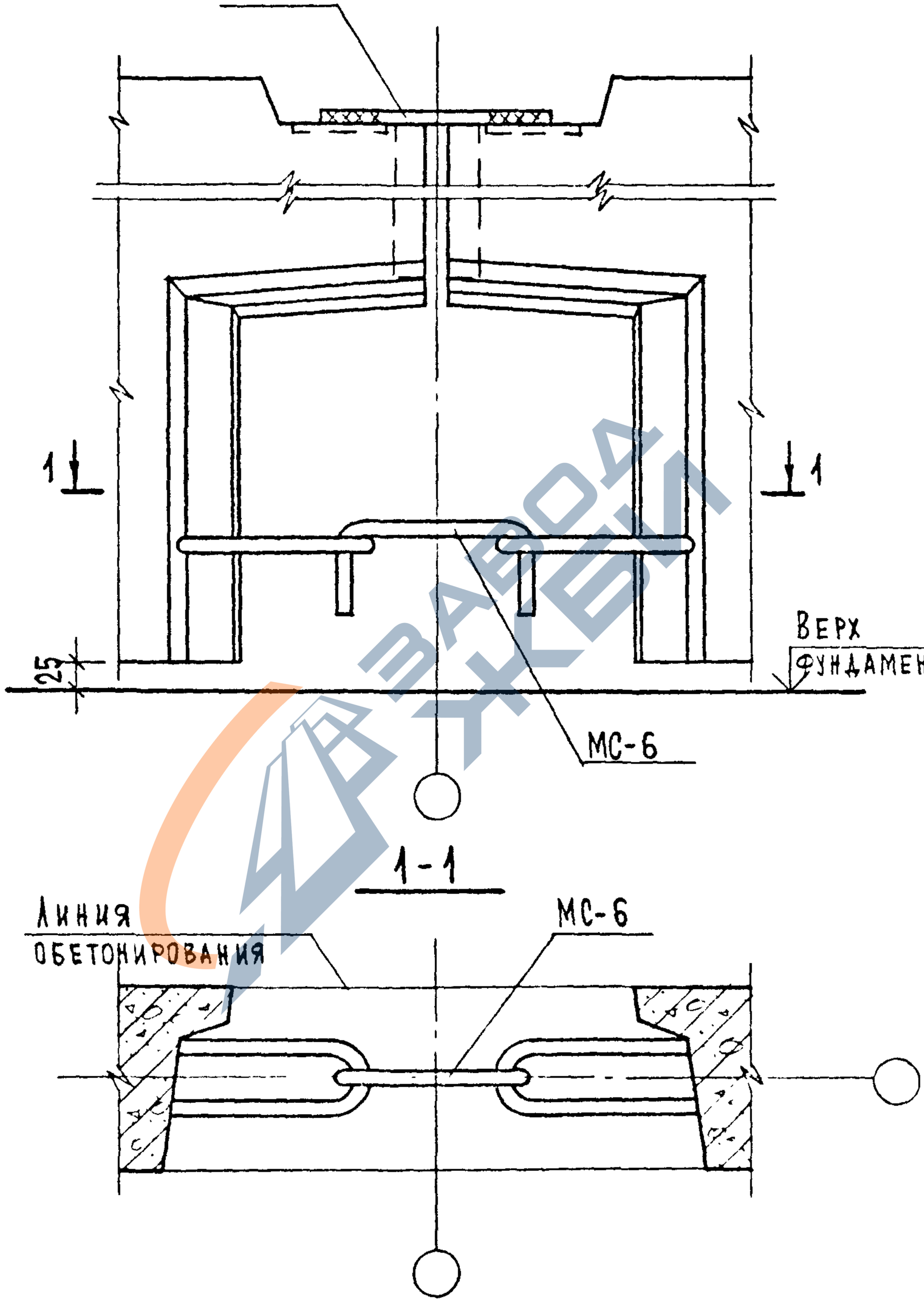

1-1

Инв. № подл.	
Подпись и дата	
Взам. инв. №	

1.090.1-1/88.6-1-К20

Лист 2

23792 58

https://zavodjbi.com/

https://zavodjbi.com/

Вид А

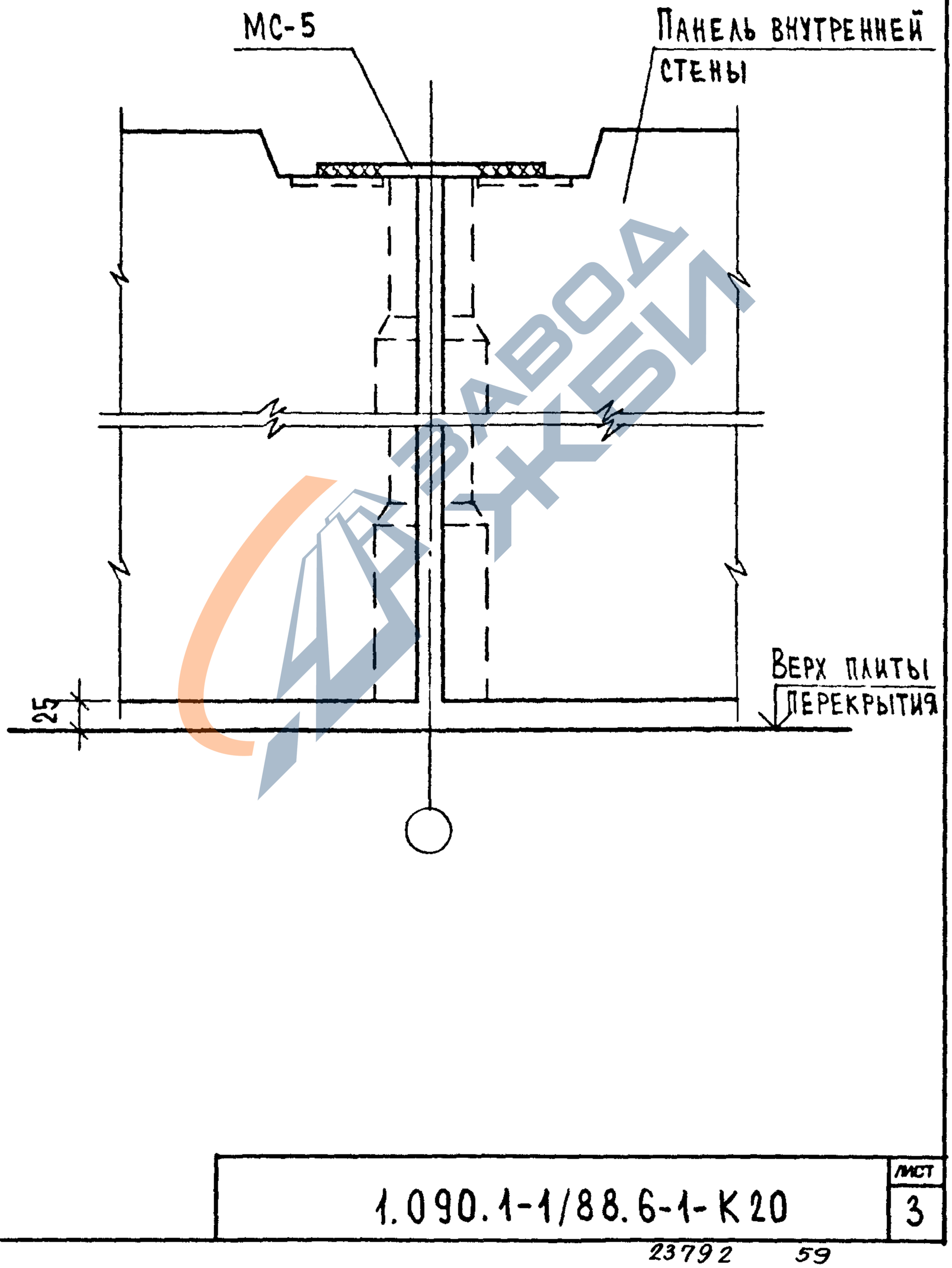

23792 59

https://zavodjbi.com/

https://zavodjbi.com/

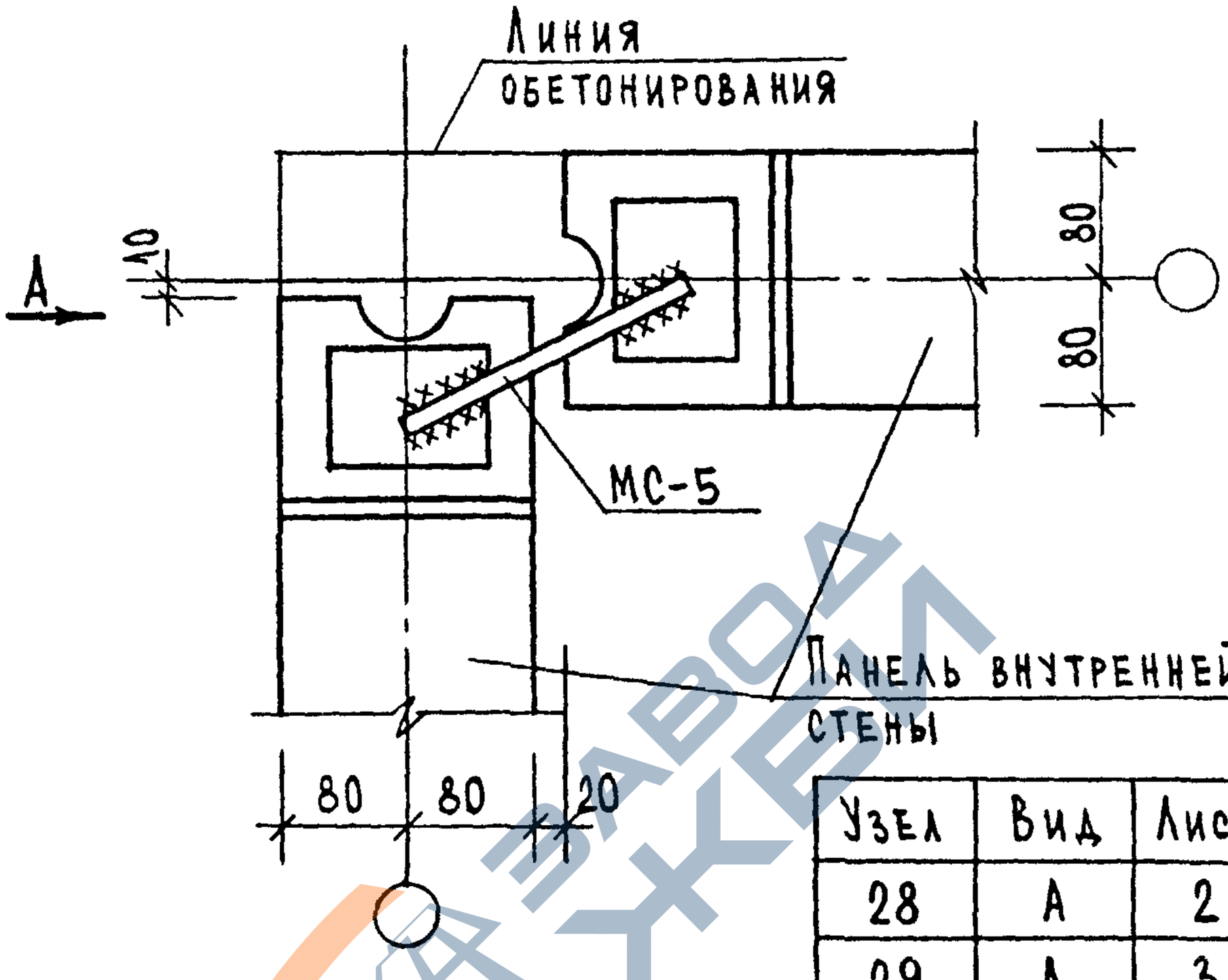

Узел	Вид	Лист
28	А	2
29	А	3

Общие указания по сварке смотри пояснительную записку.
Сварные швы Н1-Рш по ГОСТ 14098-85; h=4; в=8
Спецификацию смотри К87.

Нач.отд.	Вольинский			1.090.1-1/88.6-1-К21		
Н.контр.	Леонтьева					
Гл.конст	Шац			Узлы 28, 29	Стадия: Р	Лист: 1 / Листов: 3
Г и п	Кочин				ЦНИИЭП торгово-бытовых зданий и туристских комплексов	
Г и п	Шанаурова					
Разраб.	Кадейкина					

Подпись и дата | Взам.инв.№ | Инв.№ подл.

https://zavodjbi.com/

https://zavodjbi.com/

Вид А

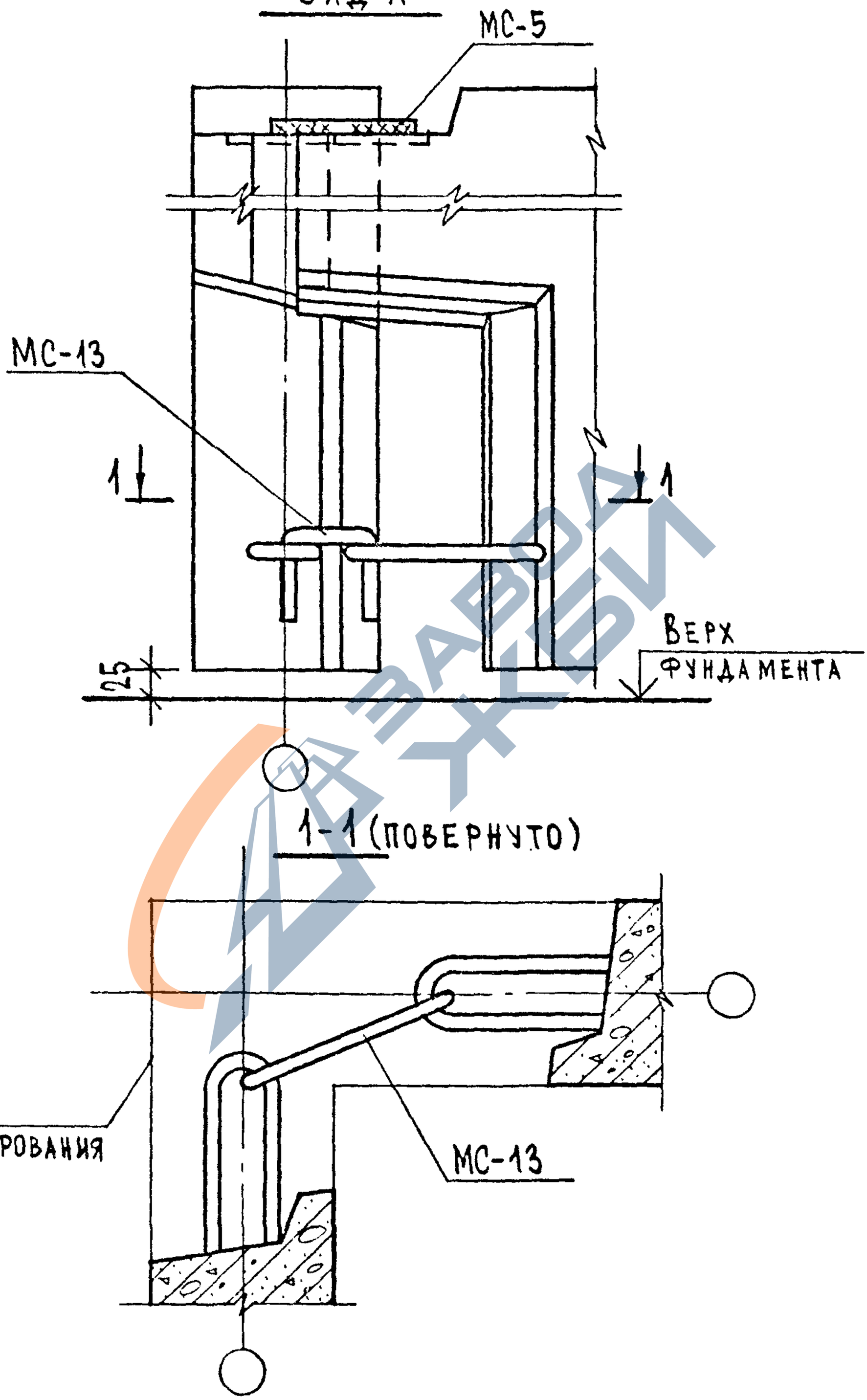

23792 61

https://zavodjbi.com/

https://zavodjbi.com/

Вид А

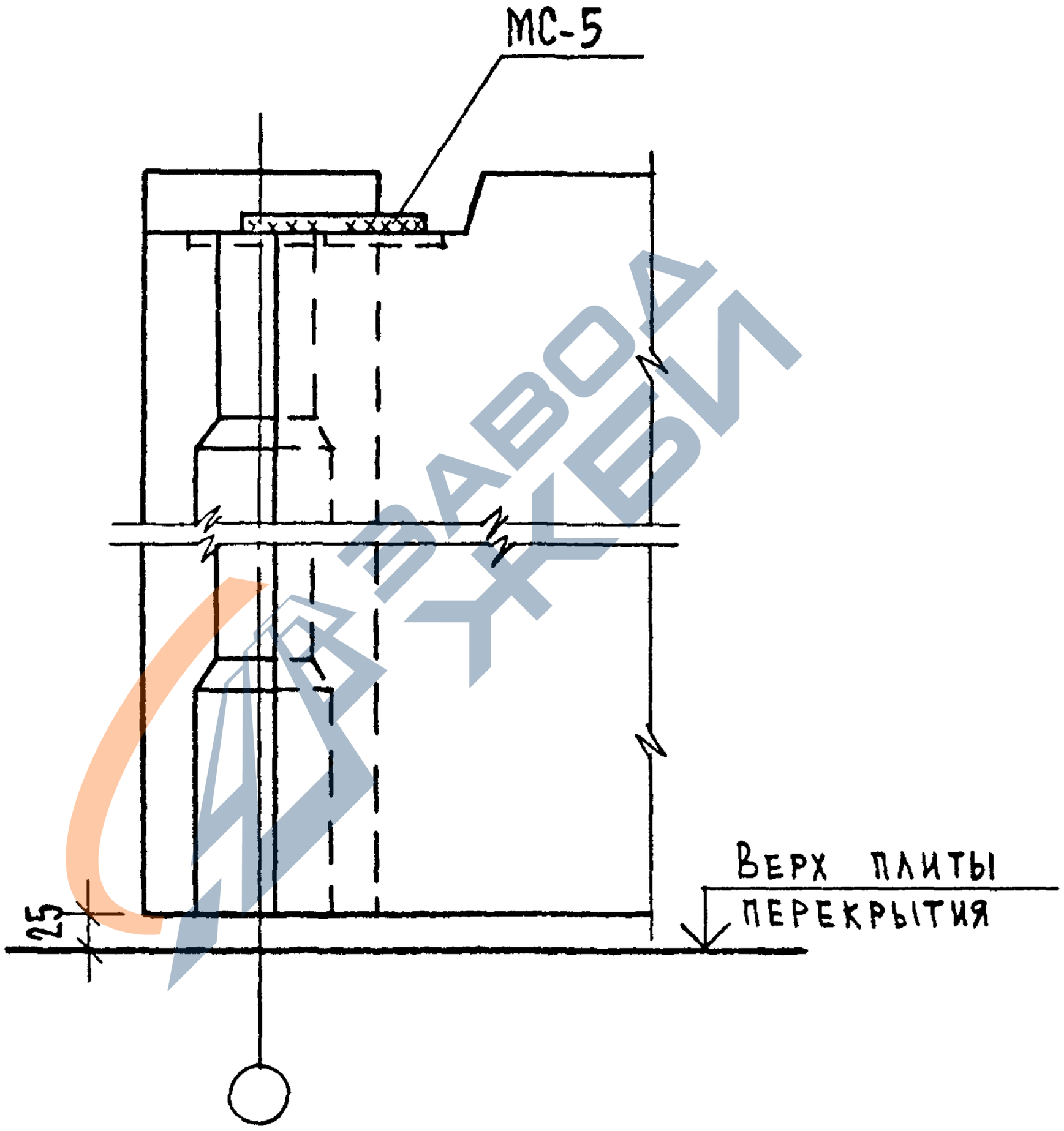

https://zavodjbi.com/

https://zavodjbi.com/

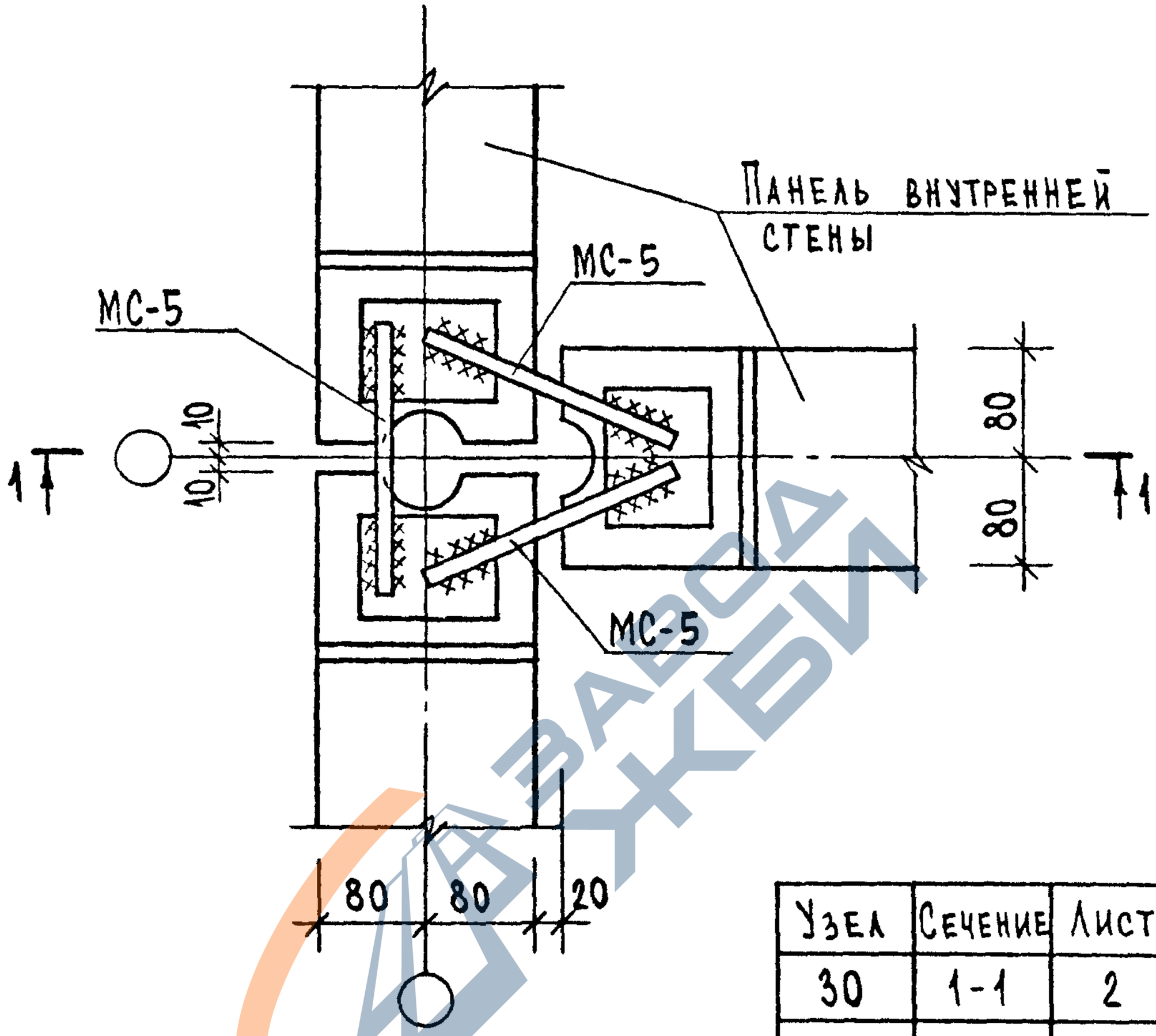

Узел	Сечение	Лист
30	1-1	2
31	1-1	4

1. Общие указания по сварке смотри пояснительную записку.
2. Сварные швы Н1-Рш по ГОСТ 14098-85; h=4; в=8.
3. Спецификацию смотри К87.

Нач.отд.	Вольнский		1.090.1-1/88.6-1-К22		
Н.контр.	Леонтьева				
Гл.конст	Шац		Узлы 30, 31	Стадия: Р	Лист: 1	Листов: 4
Гип	Кочин			ЦНИИЭП торгово-бытовых зданий и туристских комплексов	
Гип	Шанаурова				
Разраб.	Кадейкина				

Взам.инв.№ | Подпись и дата | Инв.№ подл.

https://zavodjbi.com/

https://zavodjbi.com/

1-1

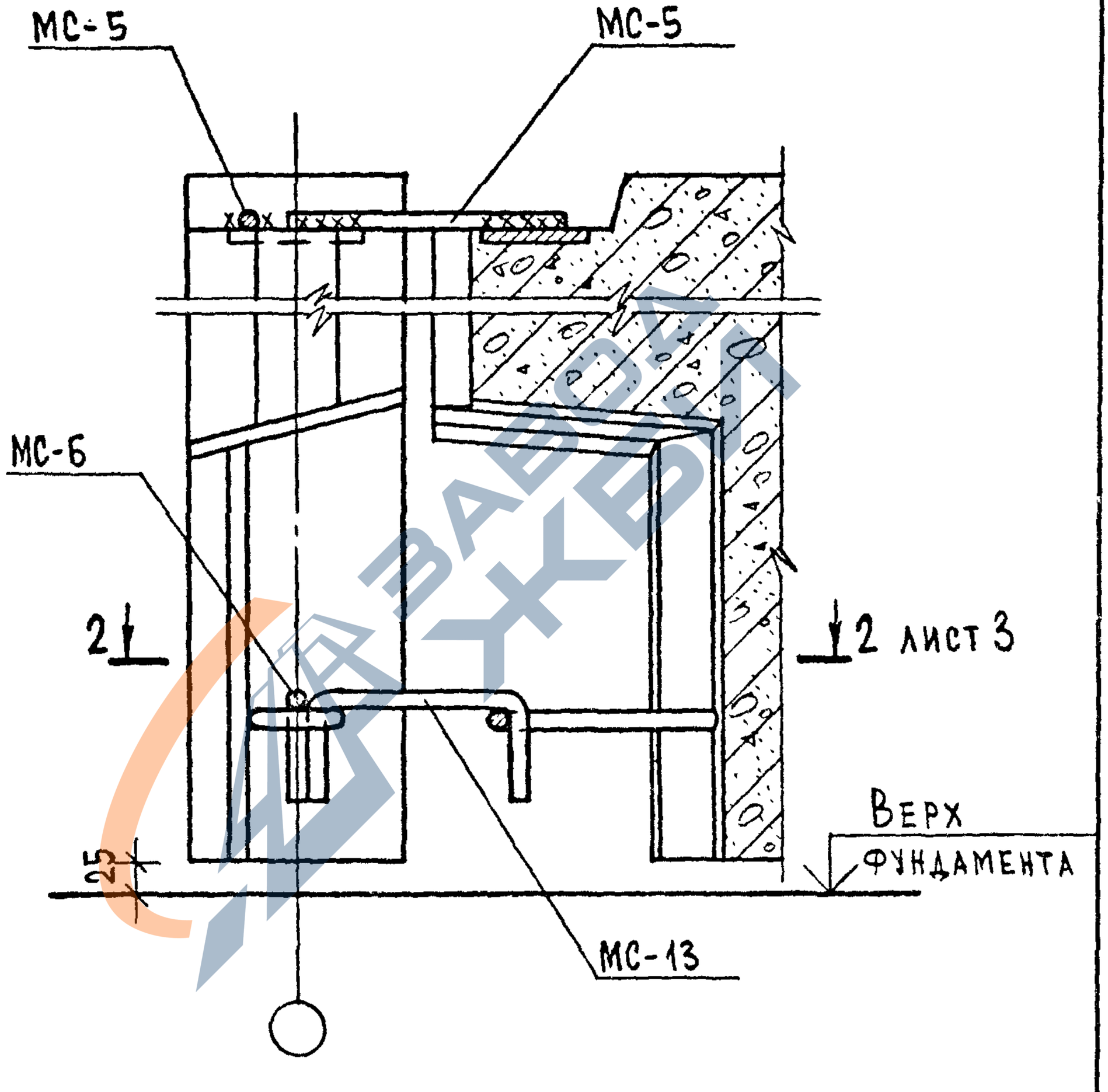

Взам.инв.№

Подпись и дата

Инв.№подл.

1.090.1-1/88.6-1-К22	Лист 2

https://zavodjbi.com/

https://zavodjbi.com/

2-2

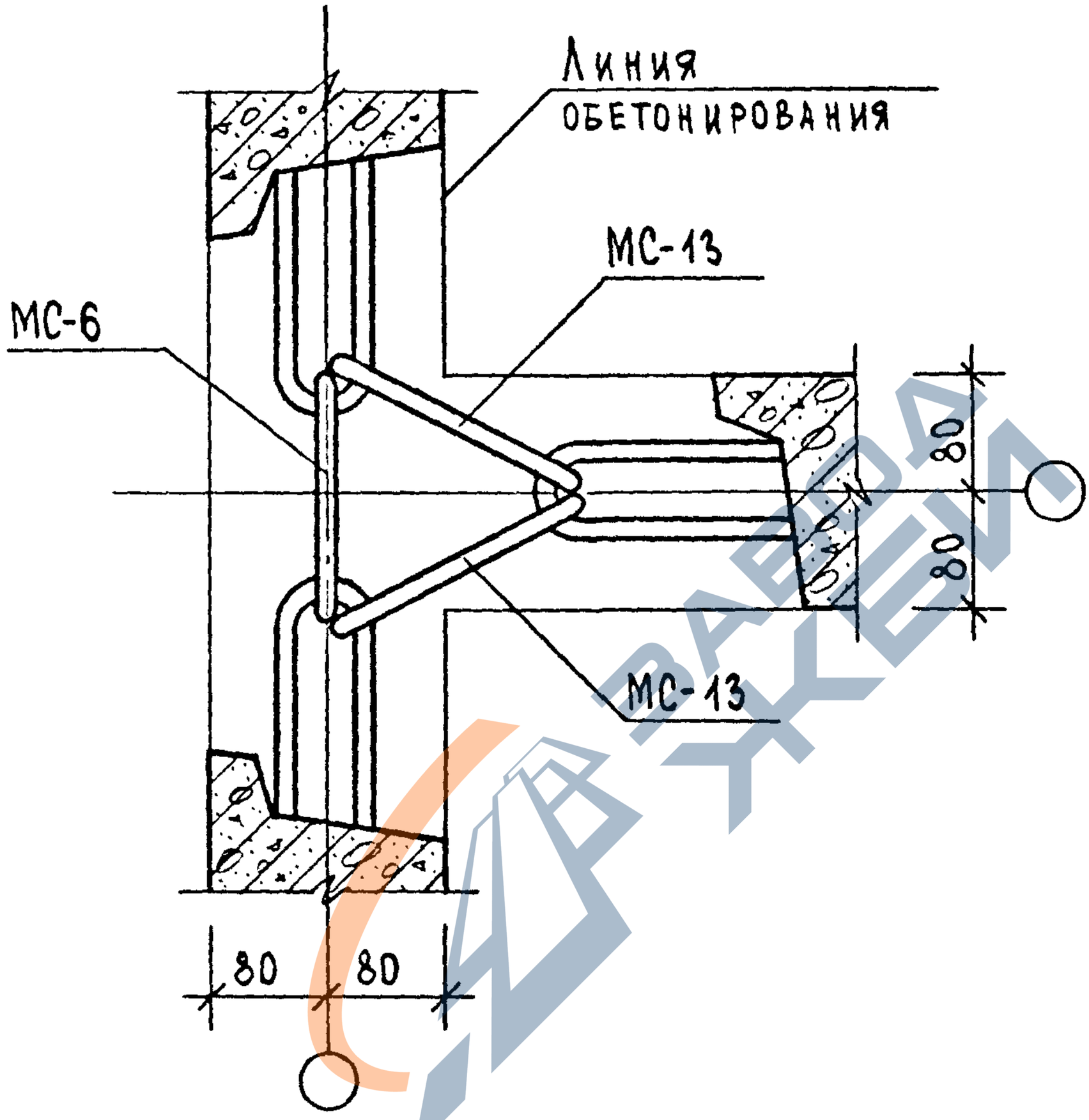

https://zavodjbi.com/

https://zavodjbi.com/

1-1

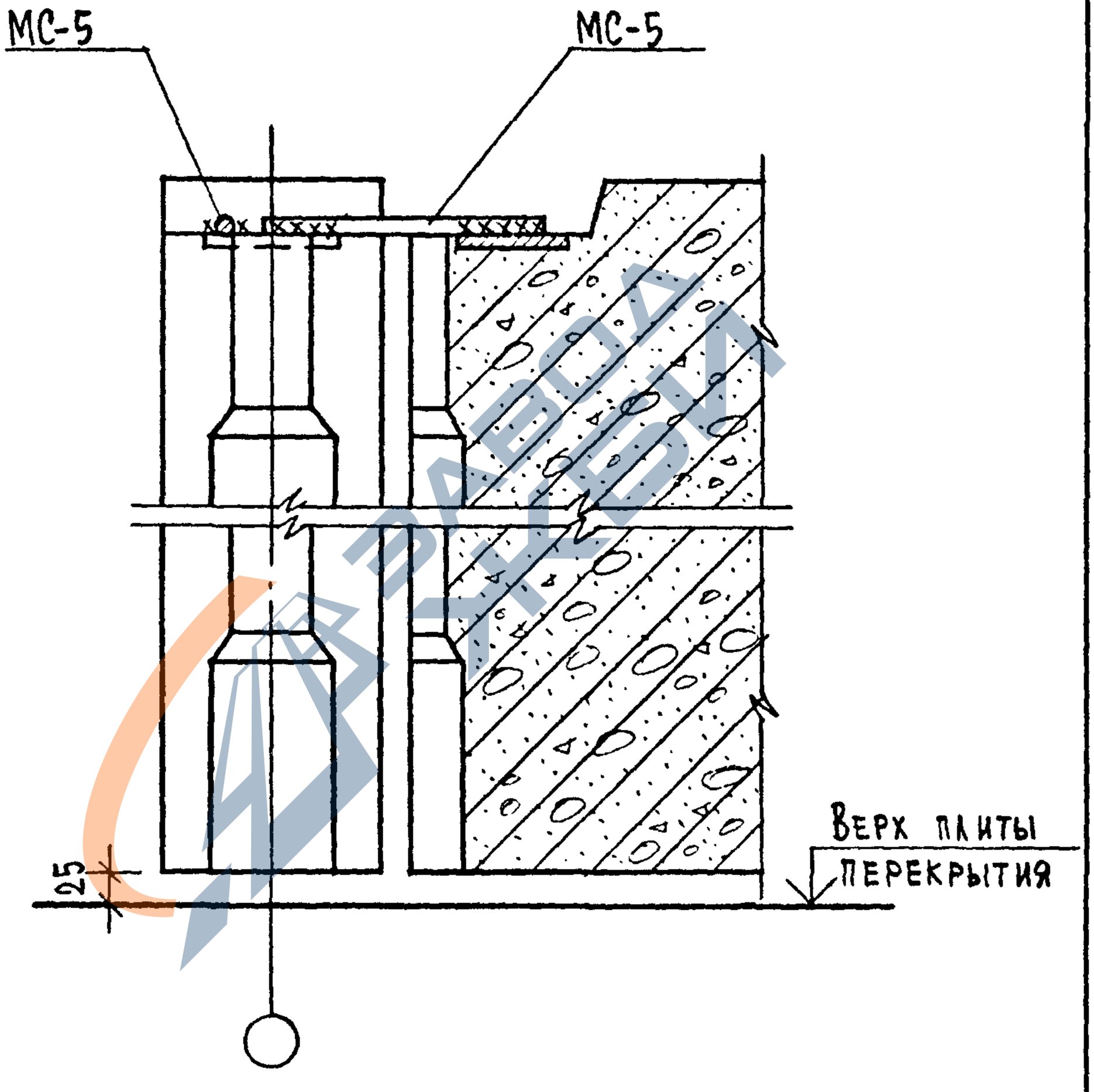

Взам.инв.№

Подпись и дата

Инв.№ подл.

1.090.1-1/88.6-1-К22	Лист 4

https://zavodjbi.com/

https://zavodjbi.com/

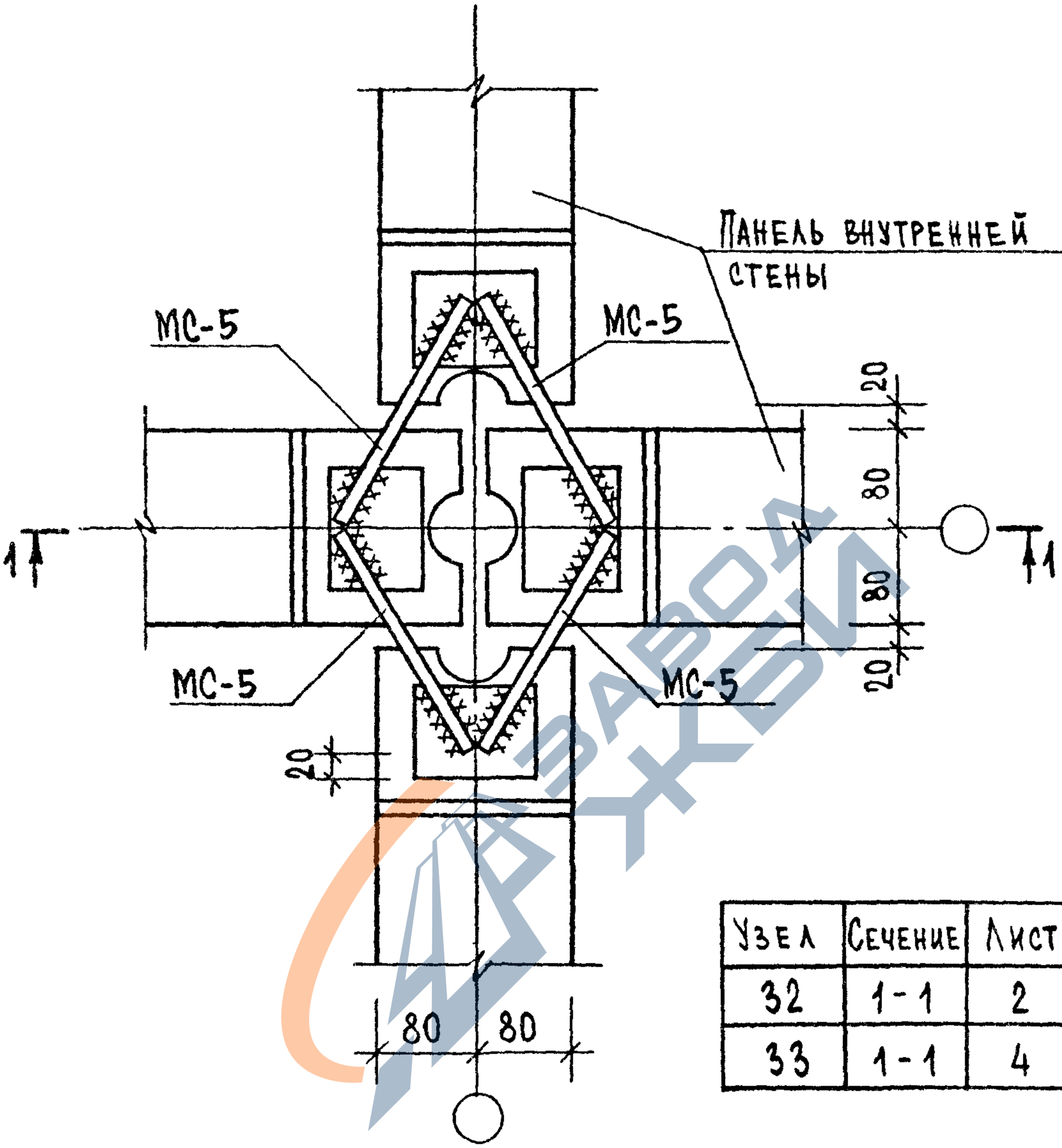

Узел	Сечение	Лист
32	1-1	2
33	1-1	4

Общие указания по сварке смотри пояснительную записку.

Сварные швы Н1-Рш по ГОСТ14098-85; h=4; в=8.

Спецификацию смотри К87.

Нач.отд.	Больнский		1.090.1-1/88.6-1-К23
Н.контр.	Леонтьева		
Гл.конст	Шац		
Г И П	Кочин		Узлы 32,33
Г И П	Шанаурова		
Разраб.	Кадейкина		

Стадия	Лист	Листов
Р	1	4

ЦНИИЭП торгово-бытовых зданий и туристских комплексов

https://zavodjbi.com/

https://zavodjbi.com/

1-1

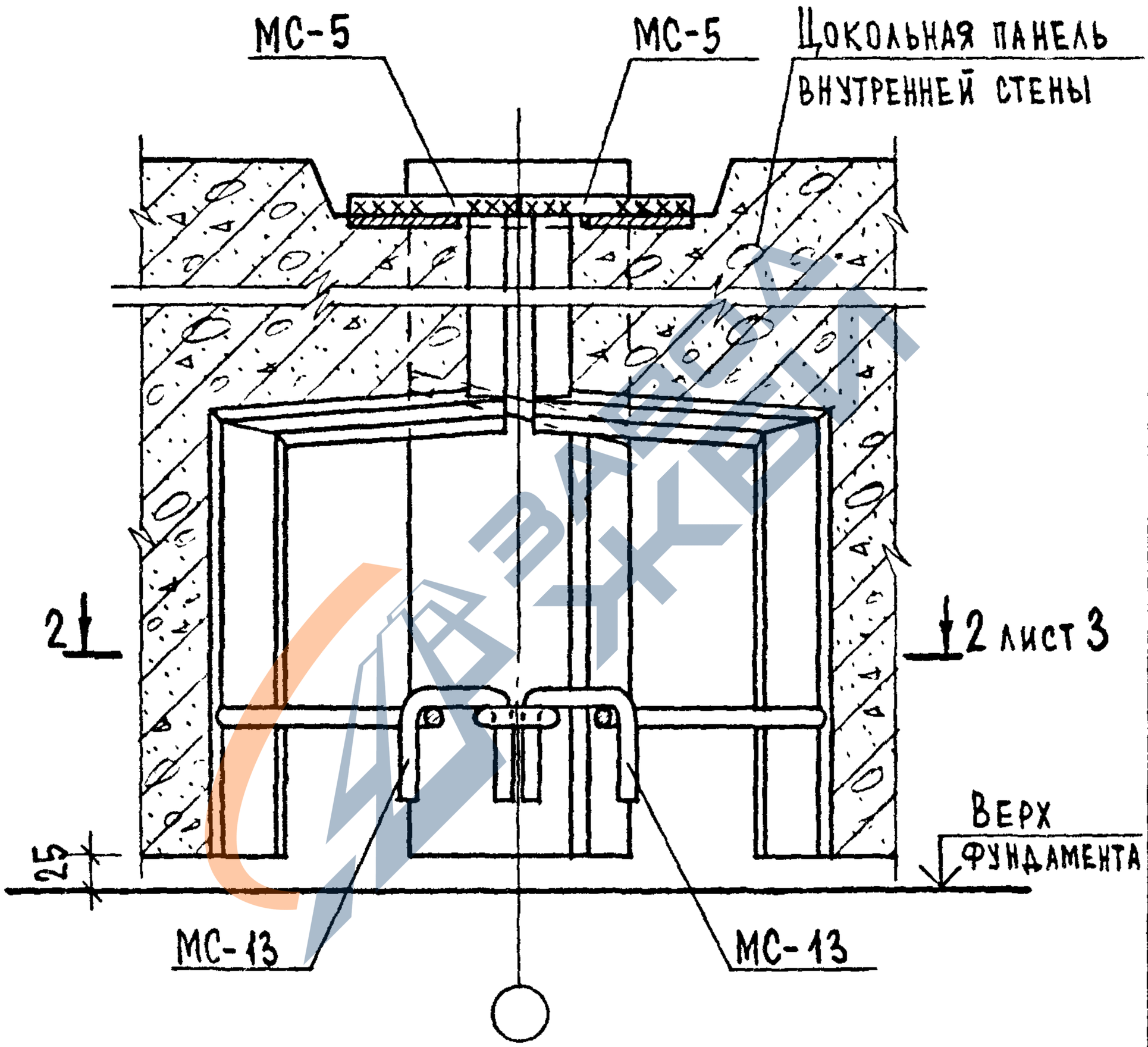

https://zavodjbi.com/

https://zavodjbi.com/

2 - 2

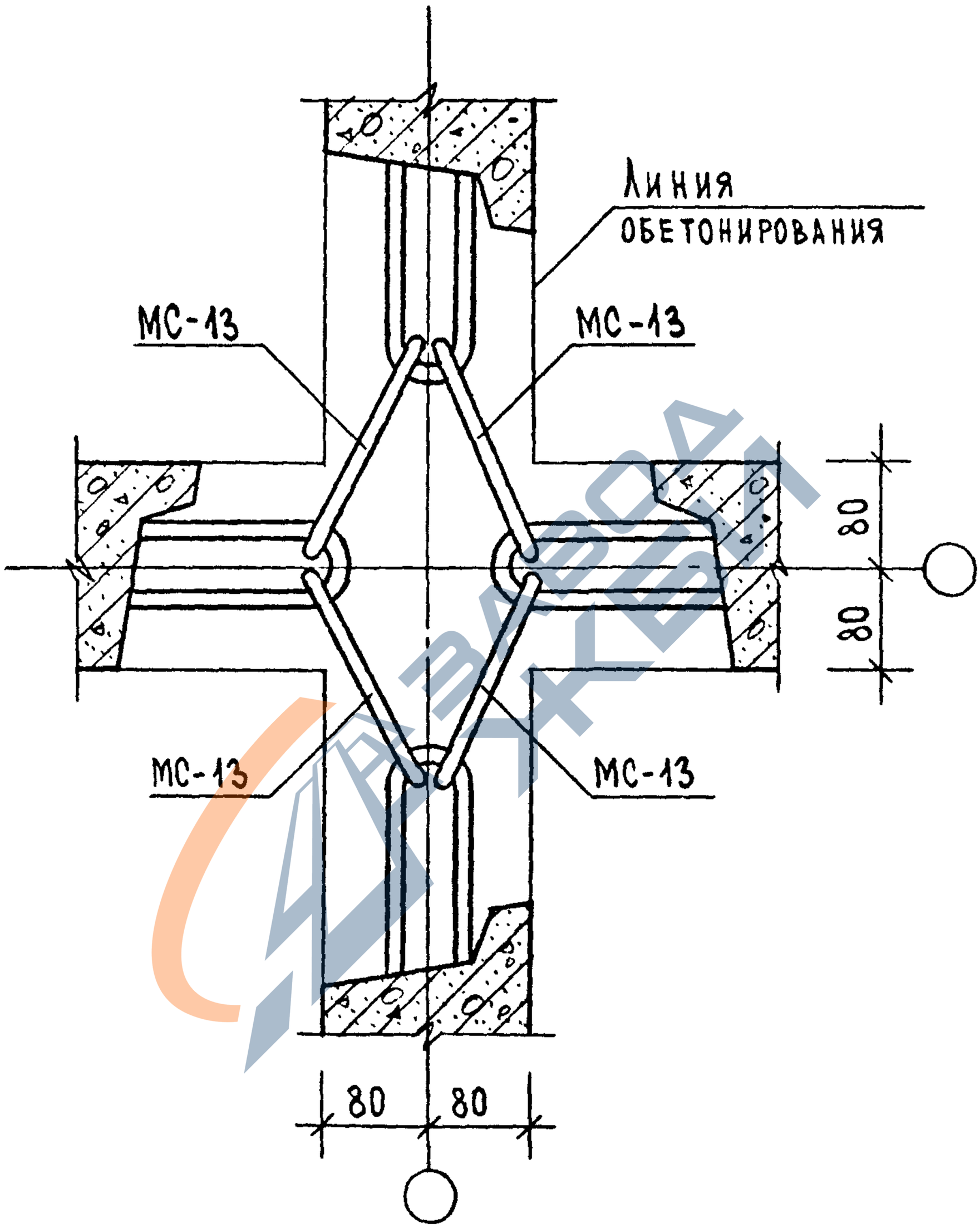

Взам.инв.№
Подпись и дата
Инв.№ подл.

https://zavodjbi.com/

https://zavodjbi.com/

1-1

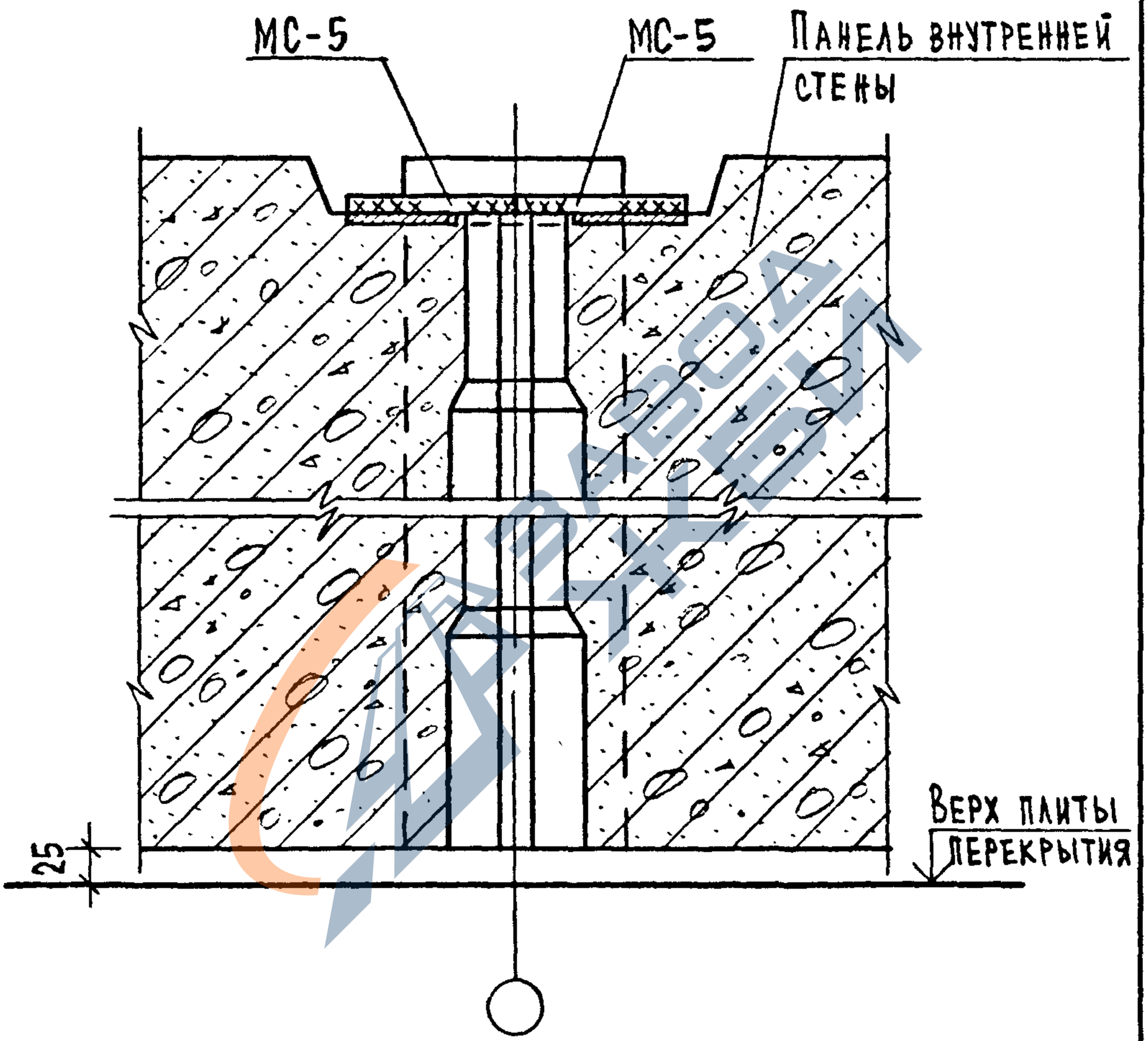

https://zavodjbi.com/

https://zavodjbi.com/

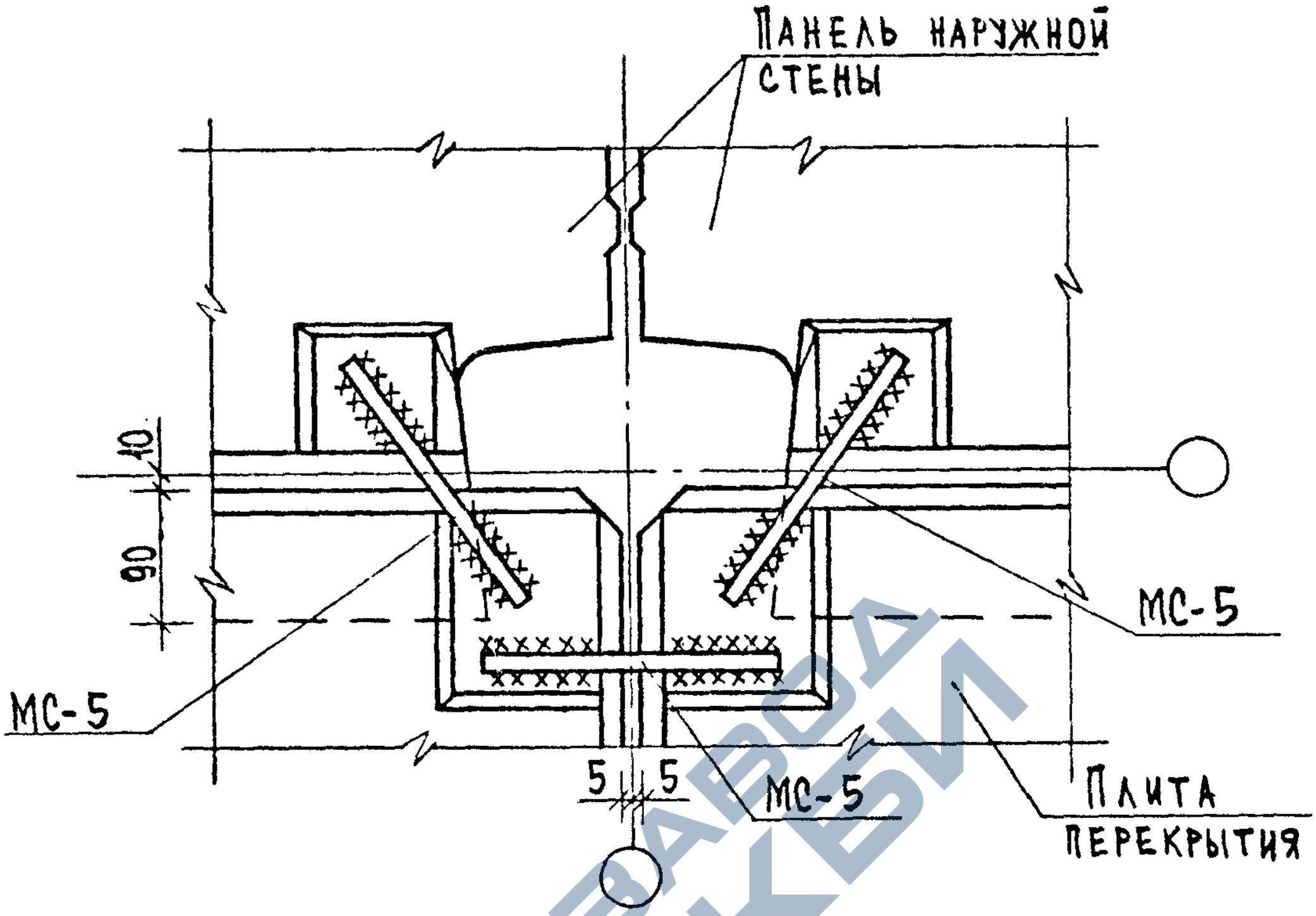

Общие указания по сварке смотри пояснительную записку.
Сварные швы Н1-Рш по ГОСТ14098-85; h=4; в=8.
Спецификацию смотри К87.

Взам.инв.№

Подпись и дата

Инв.№ подл.

Нач.отд.	Волынский		1.090.1-1/88.6-1-К24
Н.контр.	Леонтьева		
Гл.конст	Шац		
Г И П	Кочин		Узел 35
Г И П	Шанаурова		
Разраб.	Кадейкина		

Стадия	Лист	Листов
Р		1

ЦНИИЭП торгово-бытовых зданий и туристских комплексов

23792 71

https://zavodjbi.com/

https://zavodjbi.com/

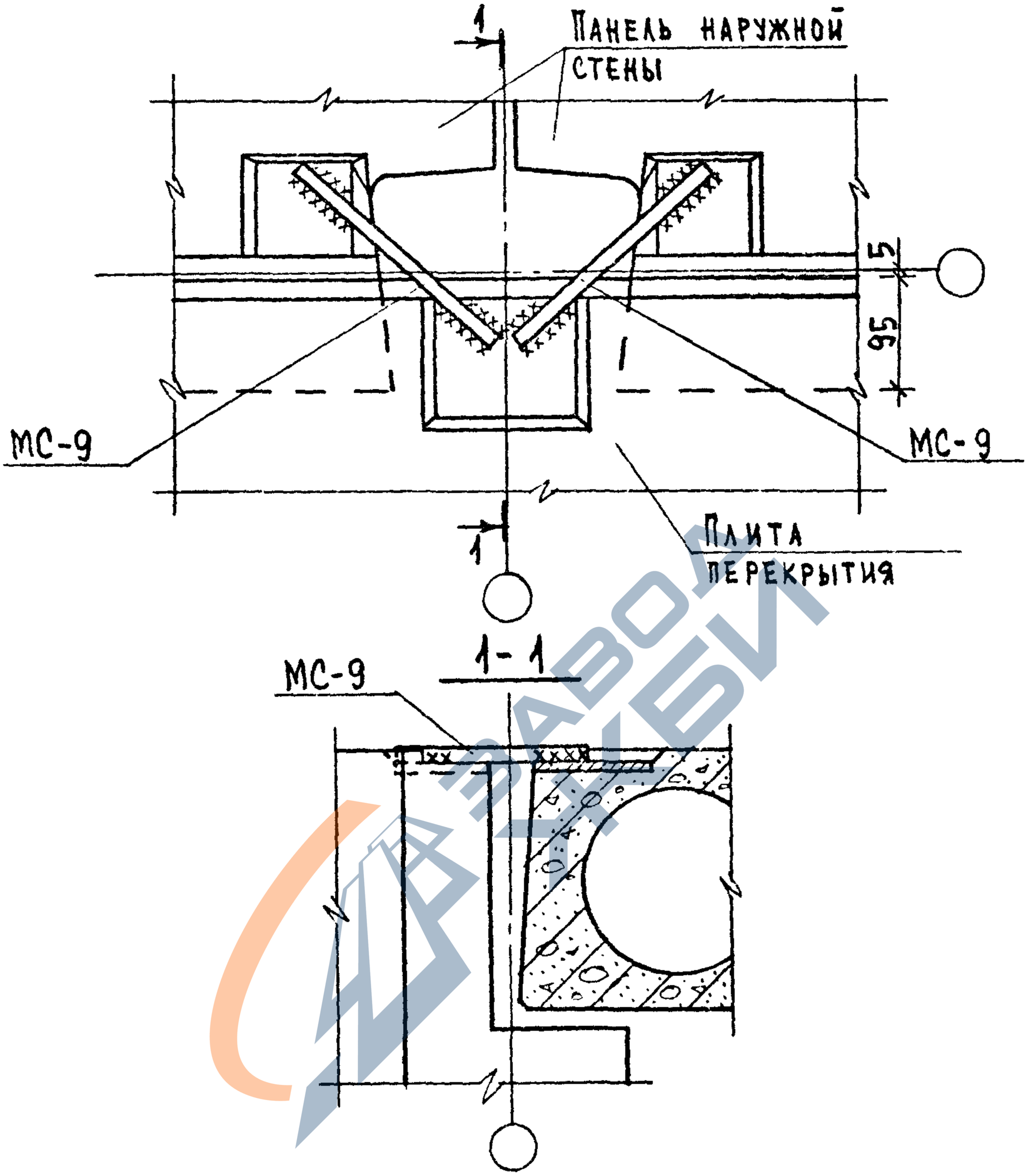

Общие указания по сварке смотри пояснительную записку.
Сварные швы Н1-Рш по ГОСТ 14098-85; h=4; в=8.
Спецификацию смотри К87.

				1.090.1-1/88.6-1-К25	
Нач.отд.	Вольянский				
Н.контр.	Леонтьева				
Гл.конст	Шац			Узел 36	Стадия: Р; Лист: ; Листов: 1
Г и П	Кочин				
Г и П	Шанаурова				ЦНИИЭП торгово-бытовых зданий и туристских комплексов
Разраб.	Кадейкина				

Инв.№ подл. | Подпись и дата | Взам.инв.№

https://zavodjbi.com/

https://zavodjbi.com/

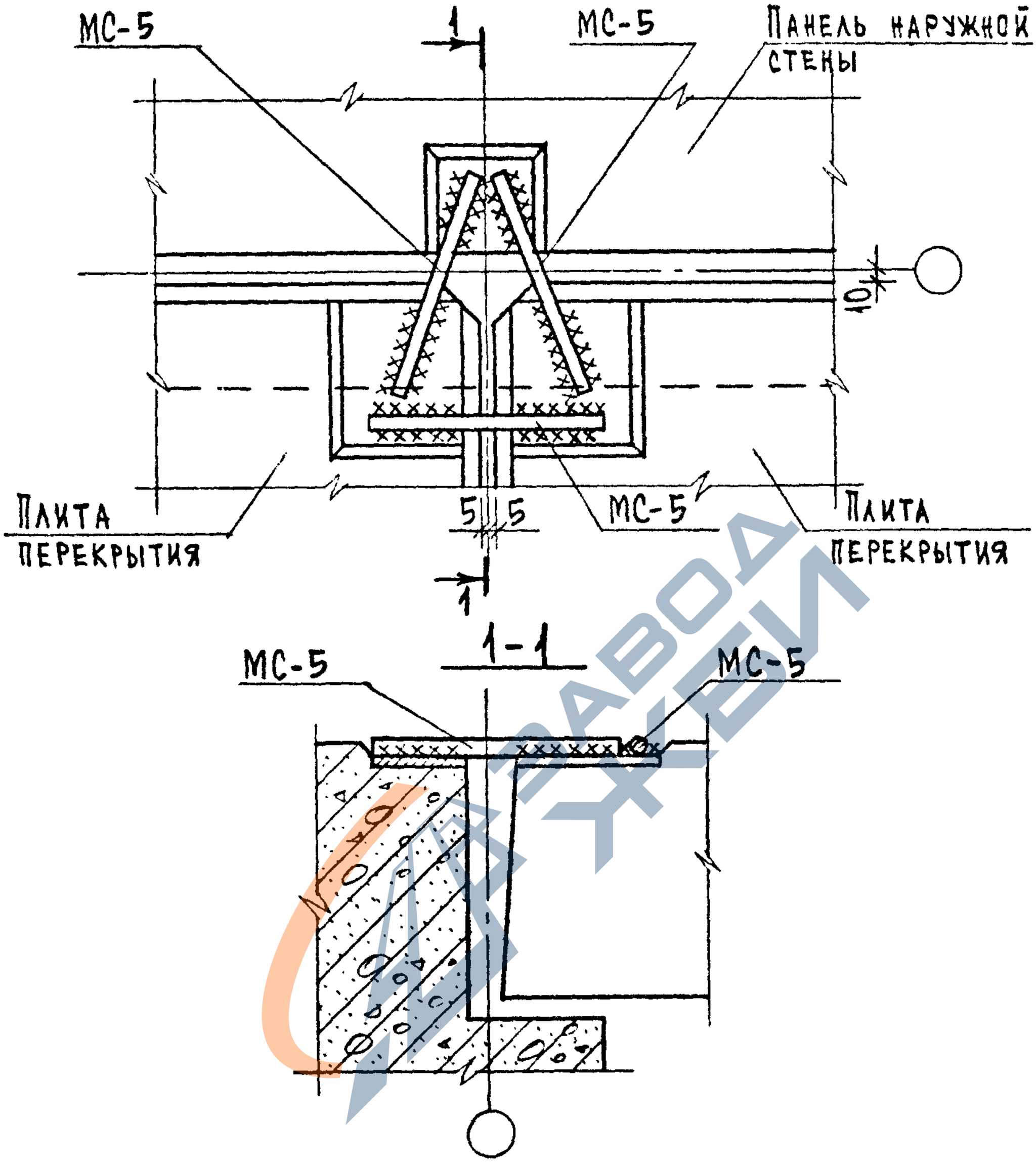

Общие указания по сварке смотри пояснительную записку.
Сварные швы Н1-Рш по ГОСТ 14098-85; h=4; в=8.
Спецификацию смотри К87.

Нач.отд.	Вольнский			1.090.1-1/88.6-1-К26	
Н.контр.	Леонтьева				
Гл.конст	Шац				
Г и п	Кочин				Стадия: Р; Лист: ; Листов: 1
Г и п	Шанаурова			Узел 37	ЦНИИЭП торгово-бытовых зданий и туристских комплексов
Разраб.	Кадейкина				

23792 73

https://zavodjbi.com/

https://zavodjbi.com/

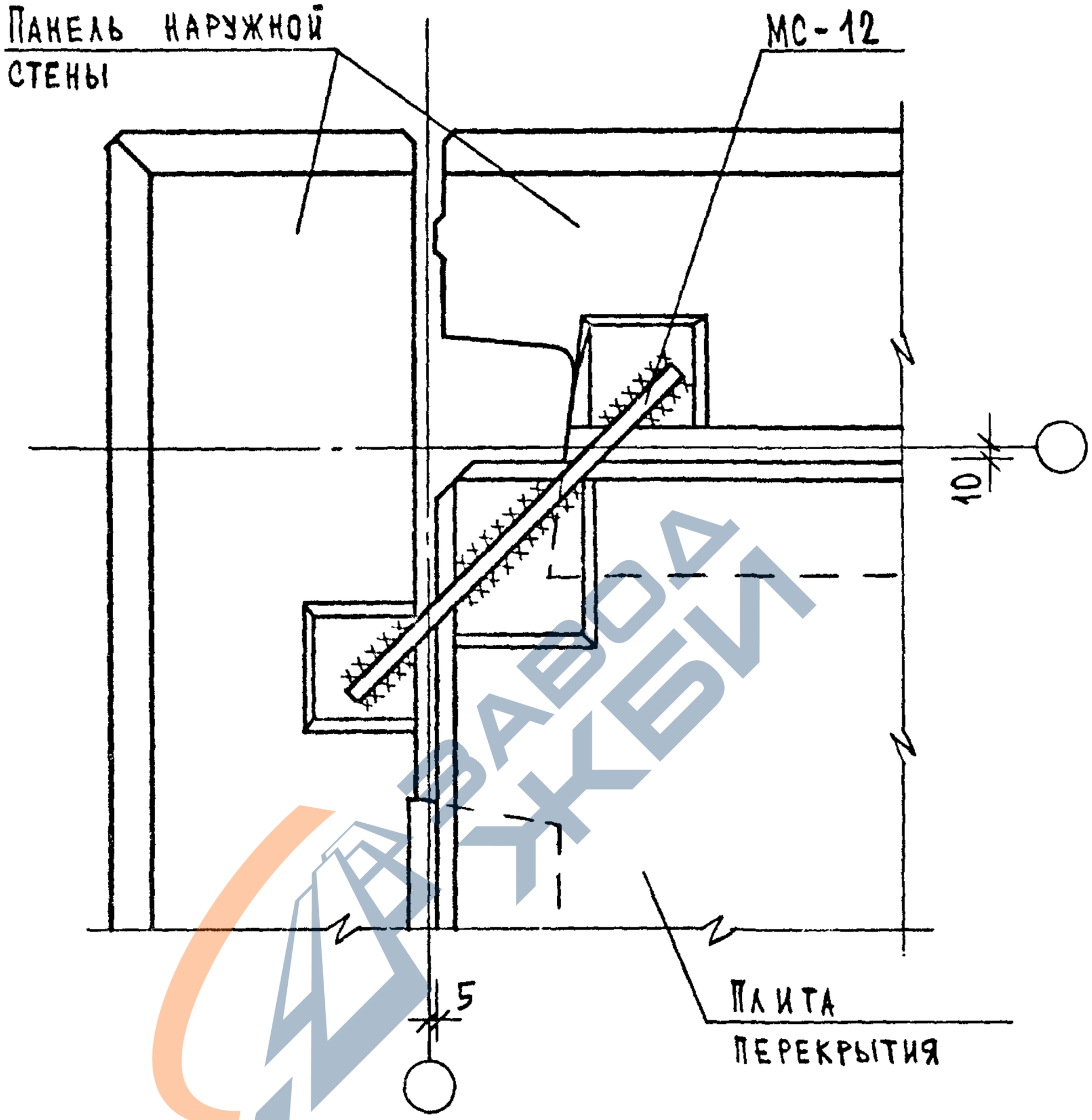

Общие указания по сварке смотри пояснительную записку.

Сварные швы Н1-Рш по ГОСТ 14098-85; h=4; в=8.

Спецификацию смотри К87.

Взам.инв.№

Подпись и дата

Инв.№ подл.

Нач.отд.	Вольнский		1.090.1-1/88.6-1-К27
Н.контр.	Леонтьева		
Гл.конст	Шац		Узел 38
Гип	Кочин		
Гип	Шанаурова		
Разраб.	Кадержина		

Стадия	Лист	Листов
Р		1

ЦНИИЭП торгово-бытовых зданий и туристских комплексов

https://zavodjbi.com/

https://zavodjbi.com/

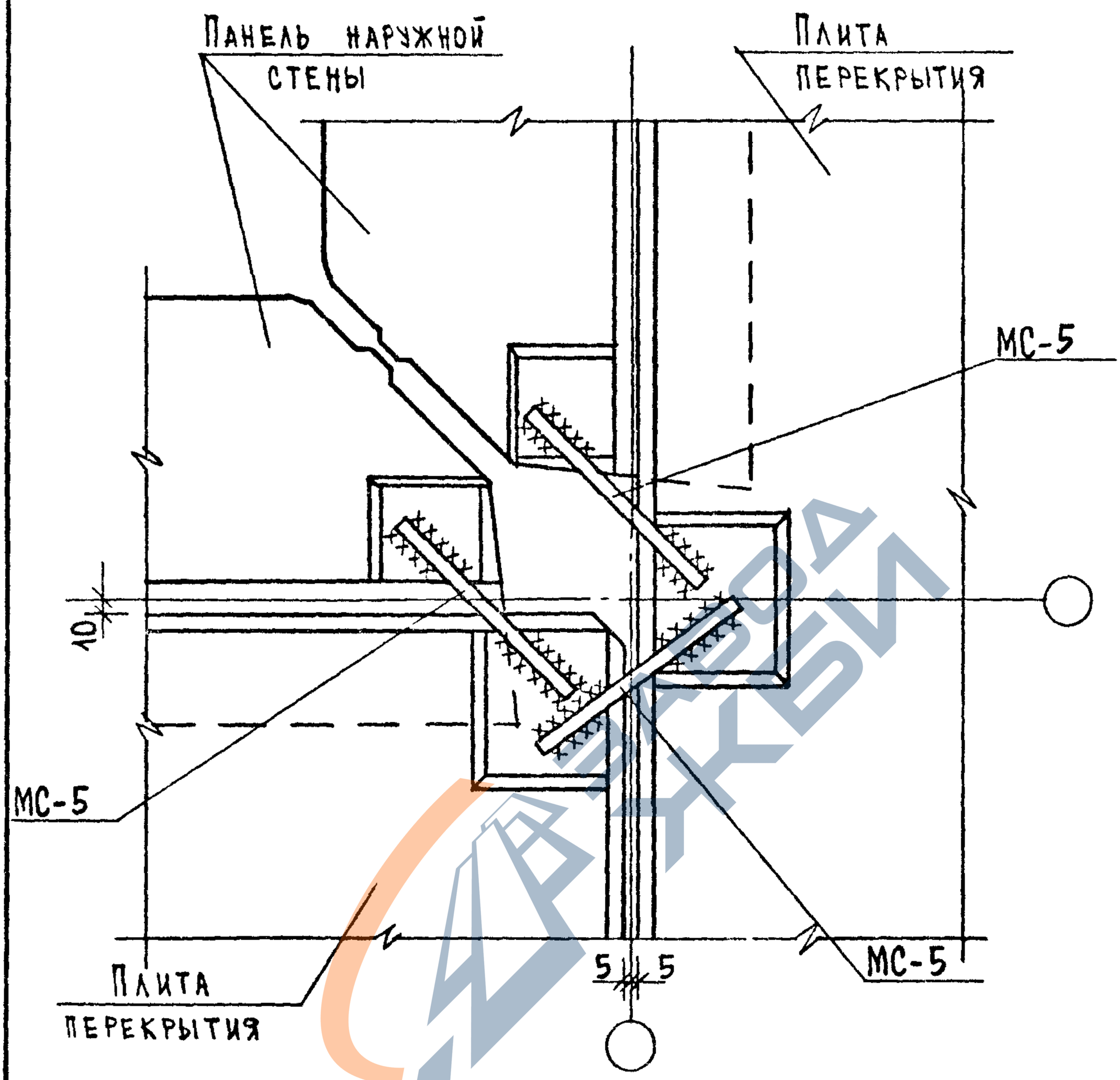

Общие указания по сварке смотри пояснительную записку.
Сварные швы Н1-Рш по ГОСТ14098-85; h=4; в=8.
Спецификацию смотри К87.

				1.090.1-1/88.6-1-К28		
Нач.отд.	Волынский					
Н.контр.	Леонтьева					
Гл.конст	Шац			Узел 39	Стадия: Р; Лист: ; Листов: 1	
Г и п	Кочин					
Г и п	Шанаурова				ЦНИИЭП торгово-бытовых зданий и туристских комплексов	
Разраб.	Кадейкина					

https://zavodjbi.com/

https://zavodjbi.com/

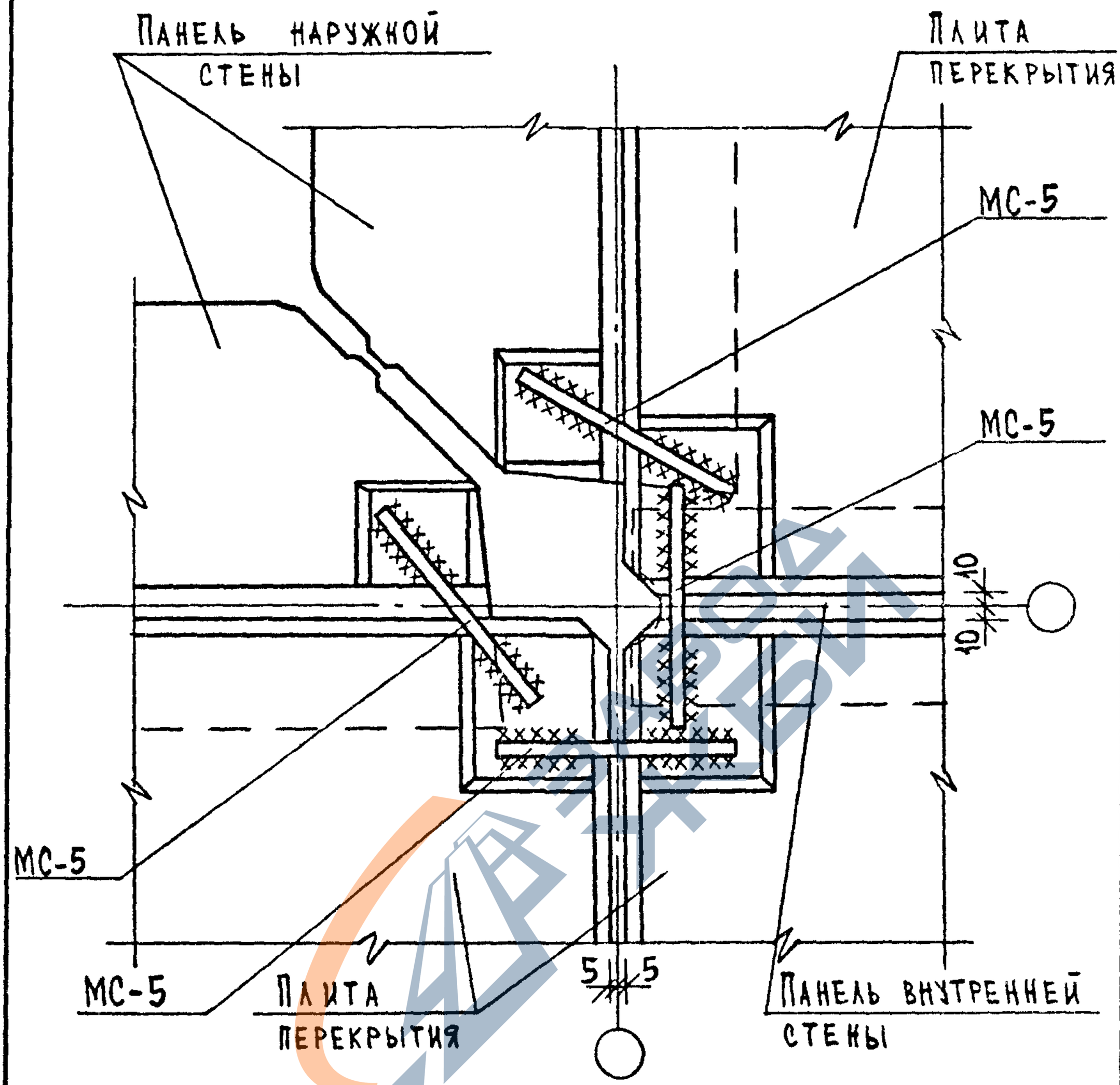

Общие указания по сварке смотри пояснительную записку.
Сварные швы Н1-Рш по ГОСТ14098-85; h=4; в=8.
Спецификацию смотри К87.

				1.090.1-1/88.6-1-К29		
Нач.отд.	Вольнский					
Н.контр.	Леонтьева					
Гл.конст	Шац					
Г И П	Кочин			Узел 40	Стадия: Р; Лист: ; Листов: 1	
Г И П	Шанаурова				ЦНИИЭП торгово-бытовых зданий и туристских комплексов	
Разраб.	Кадейкина					

https://zavodjbi.com/

https://zavodjbi.com/

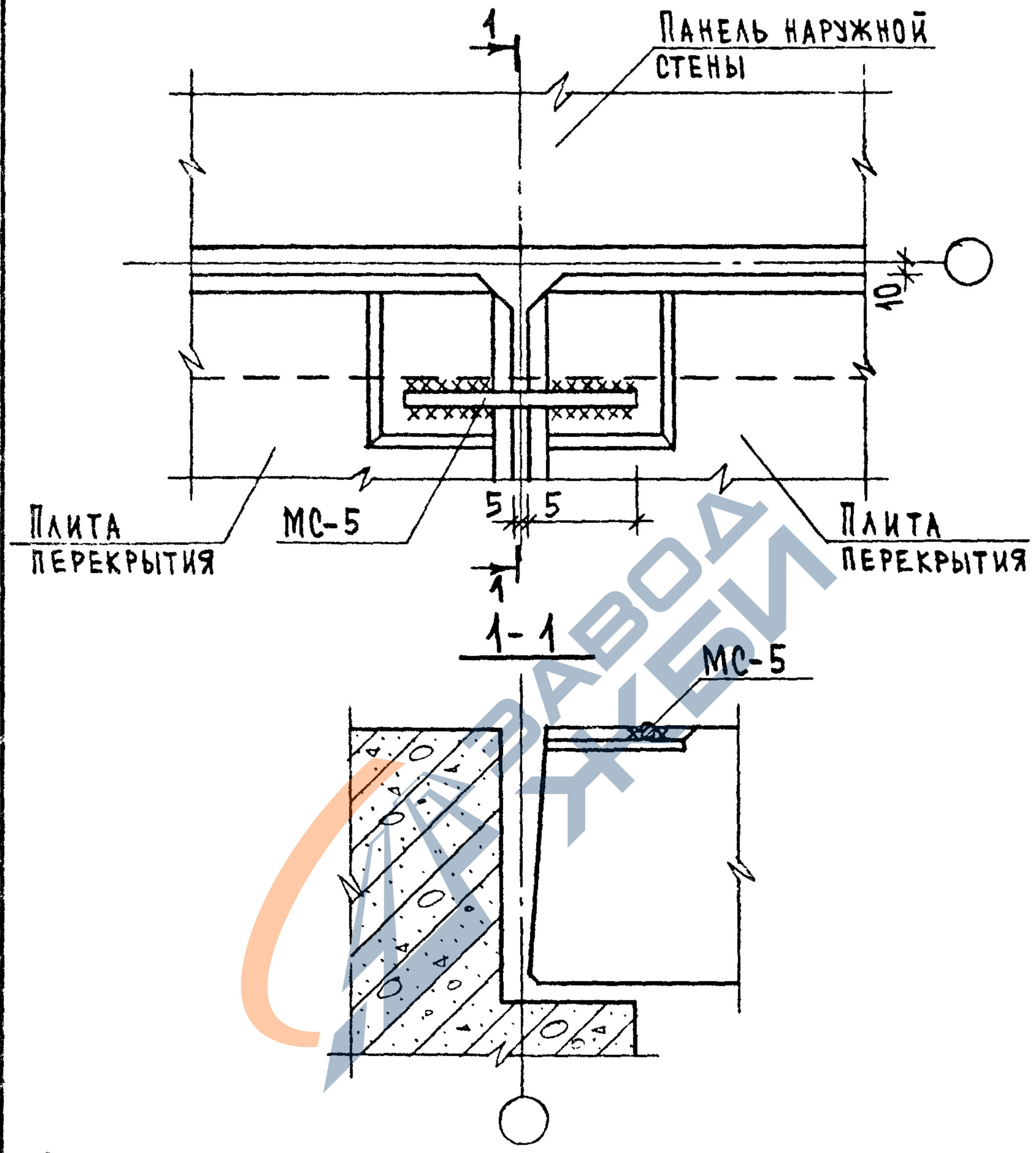

Общие указания по сварке смотри пояснительную записку.
Сварные швы Н1-Рш по ГОСТ14098-85; h=4; в=8.
Спецификацию смотри К87.

Нач.отд.	Волынский		1.090.1-1/88.6-1-К30		
Н.контр.	Леонтьева				
Гл.конст	Шац				
Г.И.П	Кочин				
Гип	Шанаурова		Узел 41	Стадия: Р; Лист: ; Листов: 1	
Разраб.	Кадейкина			ЦНИИЭП торгово-бытовых зданий и туристских комплексов	

Инв.№ подл. | Подпись и дата | Взам.инв.№

https://zavodjbi.com/

https://zavodjbi.com/

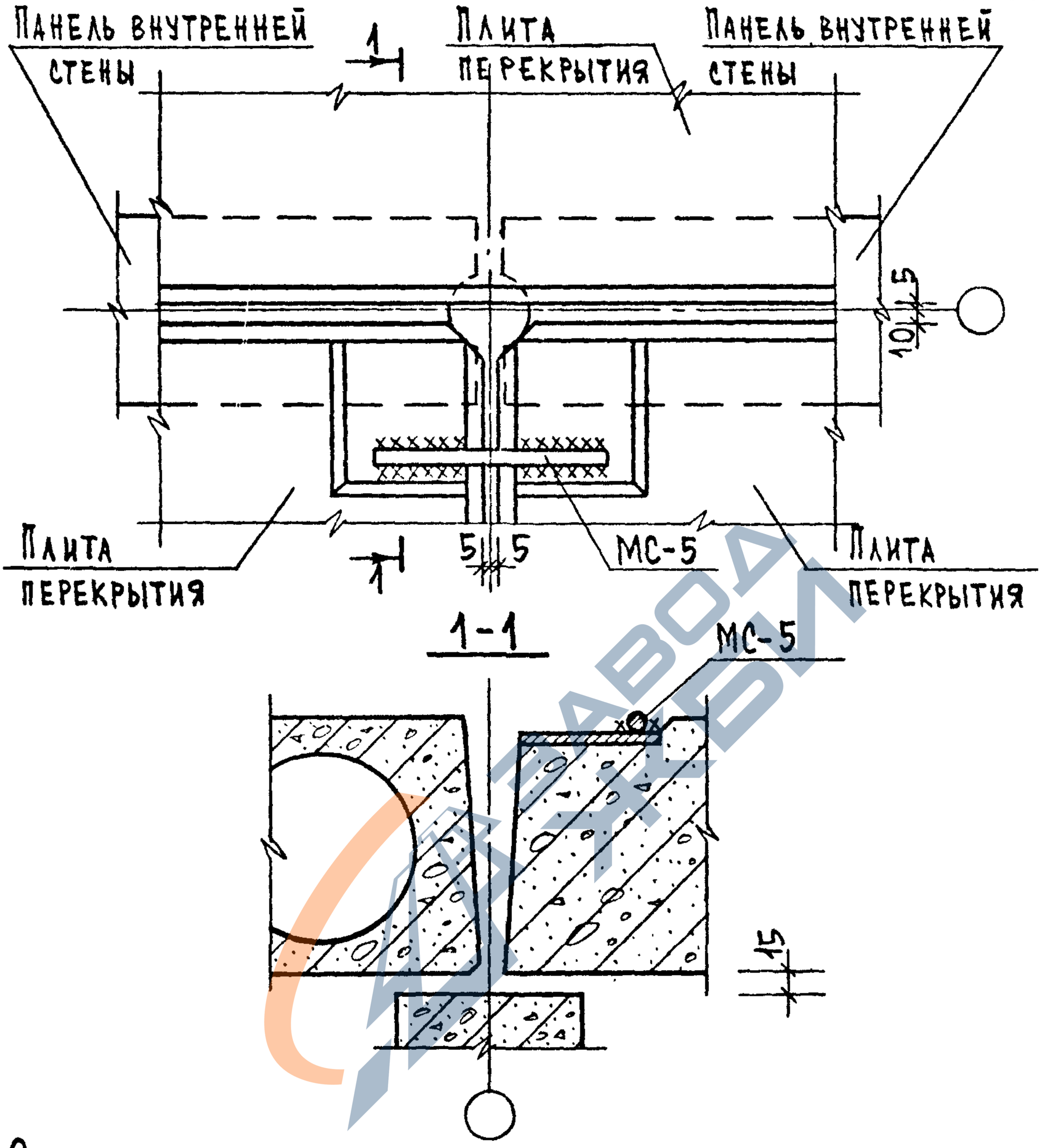

Общие указания по сварке смотри пояснительную записку.
Сварные швы Н1-Рш по ГОСТ 14098-85; h=4; в=8.
Спецификацию смотри К87.

				1.090.1-1/88.6-1-К31		
Нач.отд.	Вольнский					
Н.контр.	Леонтьева					
Гл.конст	Шац					
Гип	Кочин			Узел 42	Стадия: Р	Лист:	Листов: 1
Гип	Шанаурова				ЦНИИЭП торгово-бытовых зданий и туристских комплексов	
Разраб.	Кадейкина					

https://zavodjbi.com/

https://zavodjbi.com/

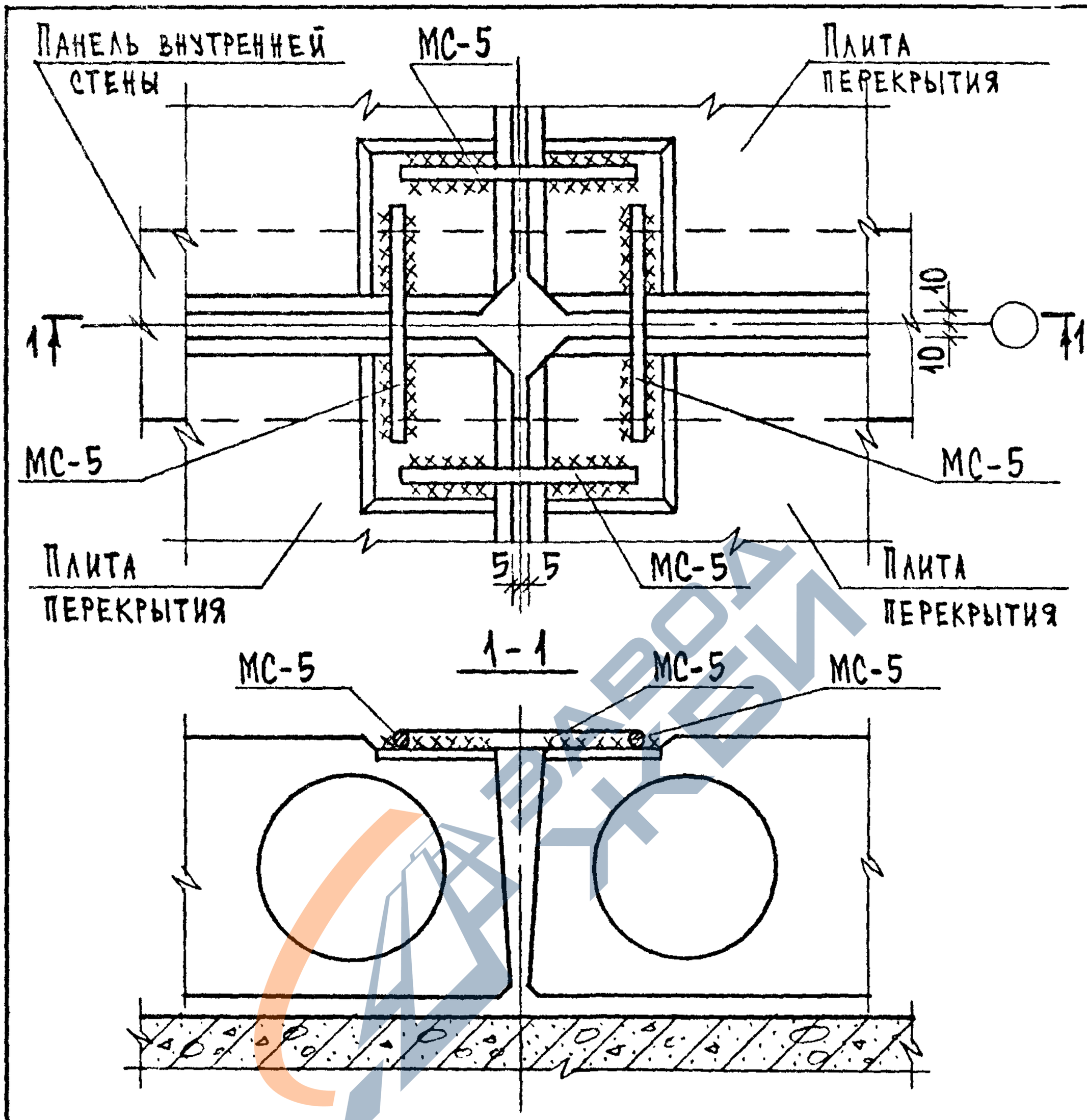

Общие указания по сварке смотри пояснительную записку.
Сварные швы Н1-Рш по ГОСТ14098-85; h=4; B=8.
Спецификацию смотри К87.

Нач.отд.	Вольнский			1.090.1-1/88.6-1-К32	
Н.контр.	Леонтьева				
Гл.конст	Шац				Стадия: Р; Лист: ; Листов: 1
Г и п	Кочин			Узел 43	ЦНИИЭП торгово-бытовых зданий и туристских комплексов
Г и п	Шанаурова				
Разраб.	Кадейкина				

Инв.№ подл. | Подпись и дата | Взам.инв.№

https://zavodjbi.com/

https://zavodjbi.com/

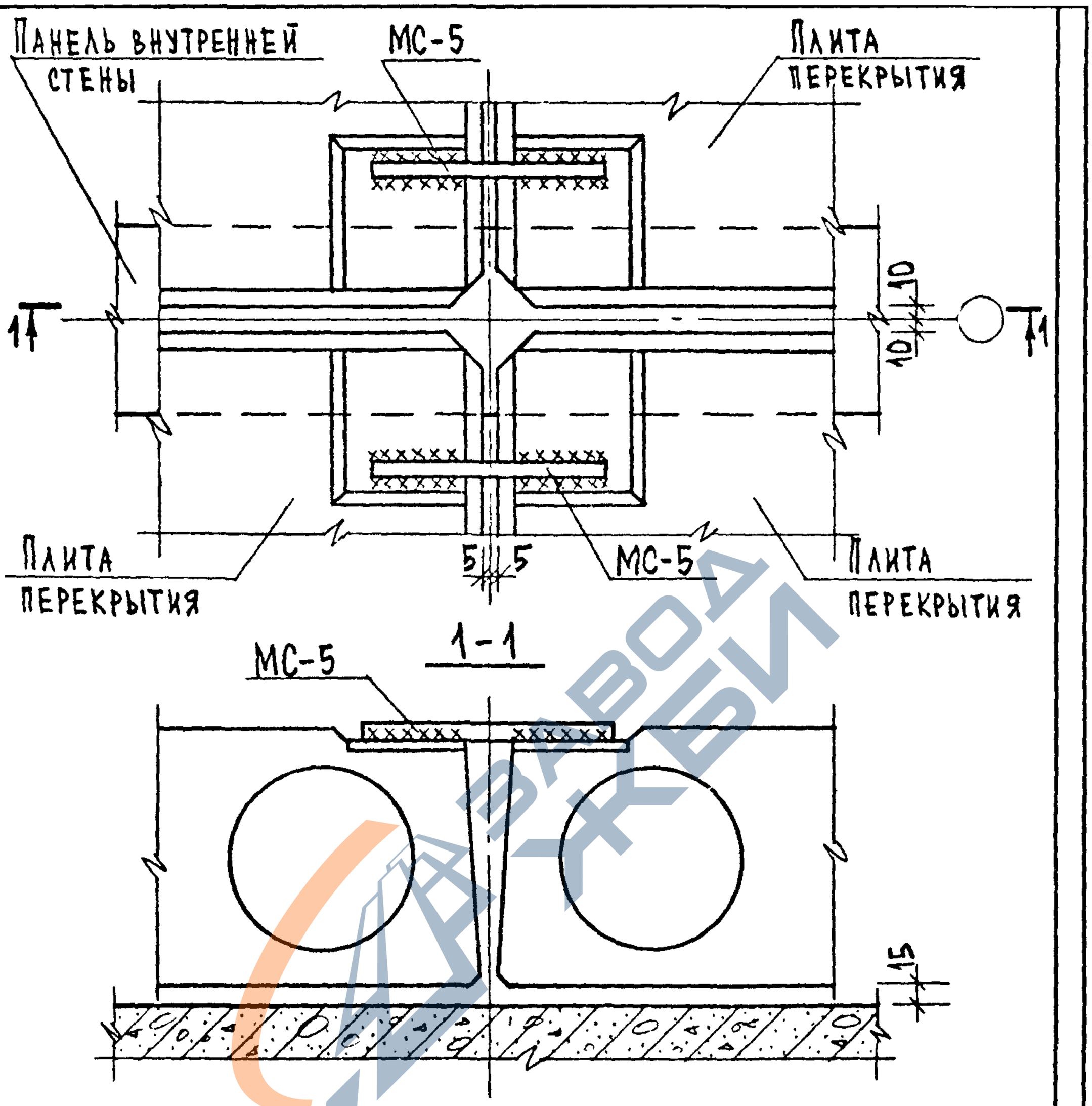

Общие указания по сварке смотри пояснительную записку.
Сварные швы Н1-Рш по ГОСТ14098-85; h=4; в=8.
Спецификацию смотри К87.

Взам.инв.№						
Подпись и дата						
Инв.№ подл.						
				1.090.1-1/88.6-1-К33		
	Нач.отд.	Вольнский				
	Н.контр.	Леонтьева				
	Гл.конст	Шац		Узел 44	Стадия: Р	Лист:	Листов: 1
	Г и п	Кочин			ЦНИИЭП торгово-бытовых зданий и туристских комплексов	
	Г и п	Шанаурова				
	Разраб.	Кадейкина				

https://zavodjbi.com/

https://zavodjbi.com/

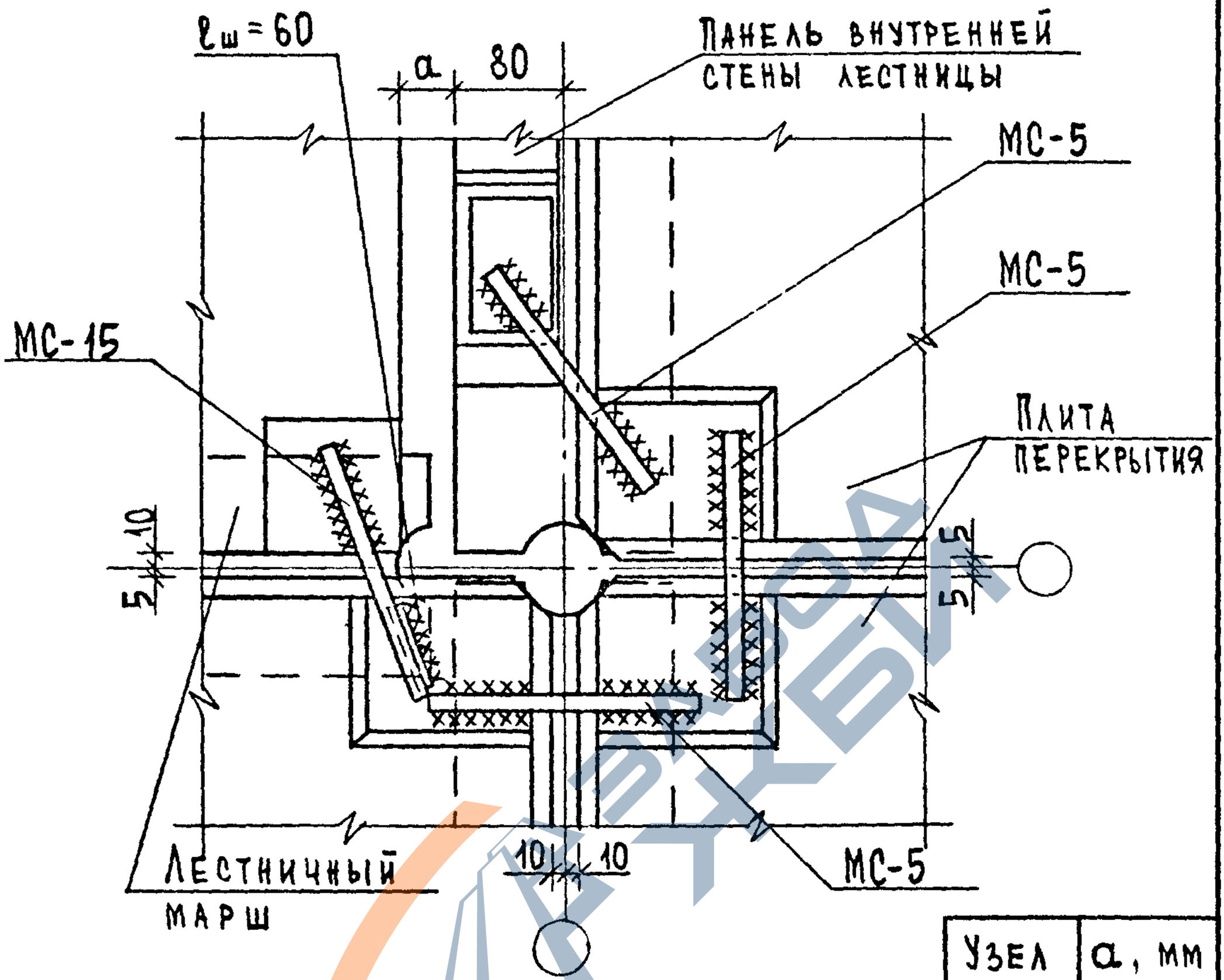

Узел	a, мм
45	40
46	110

Общие указания по сварке смотри пояснительную записку.
Сварные швы Н1-Рш по ГОСТ14098-85; h=4; b=8.
Спецификацию смотри К87.

НАЧ.ОТД.	ВОЛЬНСКИЙ			1.090.1-1/88.6-1-К34		
Н.КОНТР.	ЛЕОНТЬЕВА					
ГЛ.КОНСТ	ШАЦ					
Г И П	КОЧИН				СТАДИЯ	ЛИСТ	ЛИСТОВ
/Г И П	ШАНАУРОВА			Узлы 45, 46	Р		1
РАЗРАБ.	КАДЕЯКИНА				ЦНИИЭП	ТОРГОВО-БЫТОВЫХ ЗДАНИЙ И ТУРИСТСКИХ КОМПЛЕКСОВ	

23792 R1

https://zavodjbi.com/

https://zavodjbi.com/

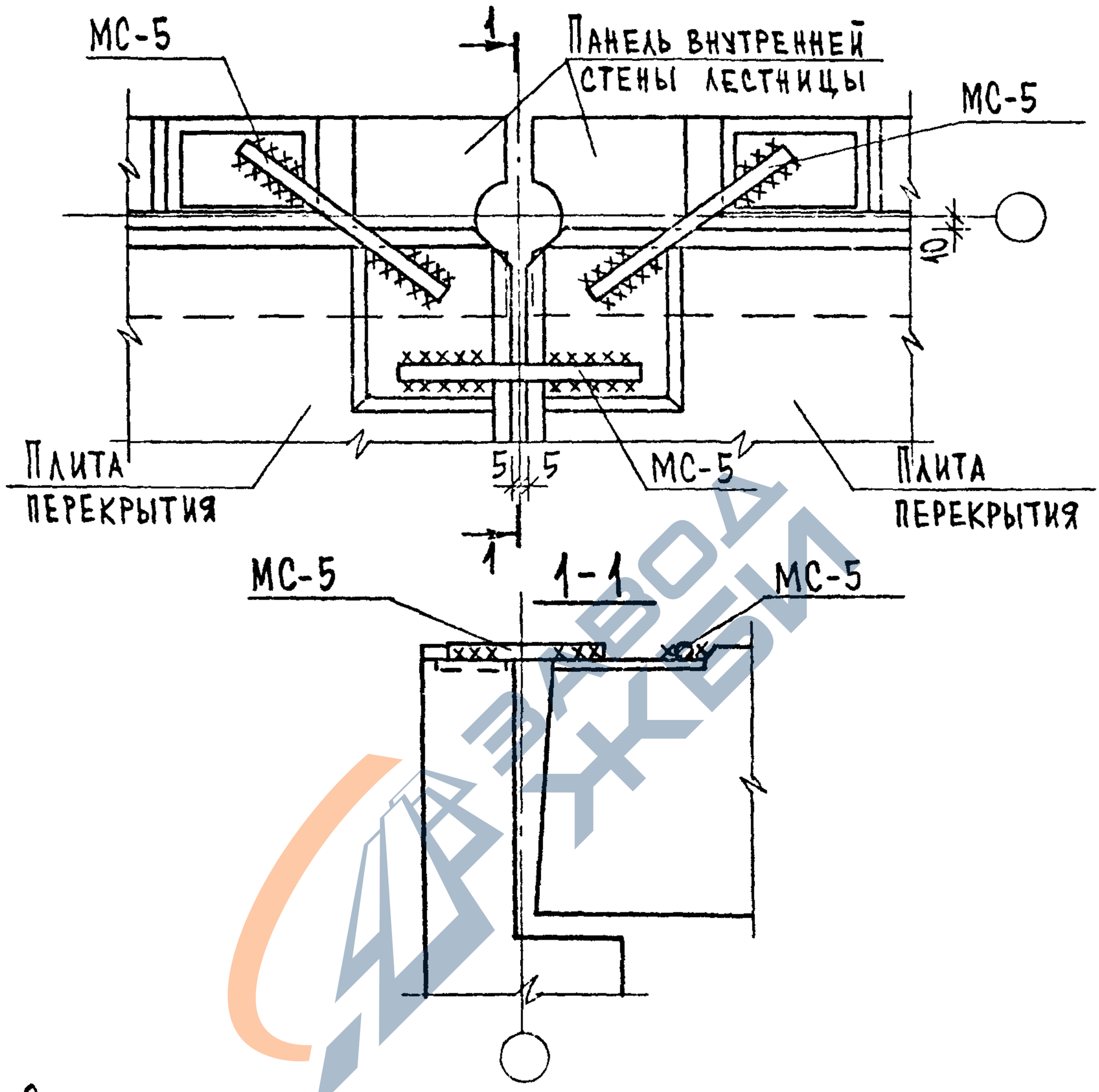

Общие указания по сварке смотри пояснительную записку.
Сварные швы Н1-$Р_{ш}$ по ГОСТ14098-85; h=4; в=8.
Спецификацию смотри К87.

Взам.инв.№

Подпись и дата

Инв.№ подл.

Нач.отд.	Вольнский		1.090.1-1/88.6-1-К35
Н.контр.	Леонтьева		
Гл.конст	Шац		Узел 47
Г и п	Кочин		
Г и п	Шанаурова		
Разраб.	Кадейкина		

Стадия	Лист	Листов
Р		1

ЦНИИЭП торгово-бытовых зданий и туристских комплексов

https://zavodjbi.com/

https://zavodjbi.com/

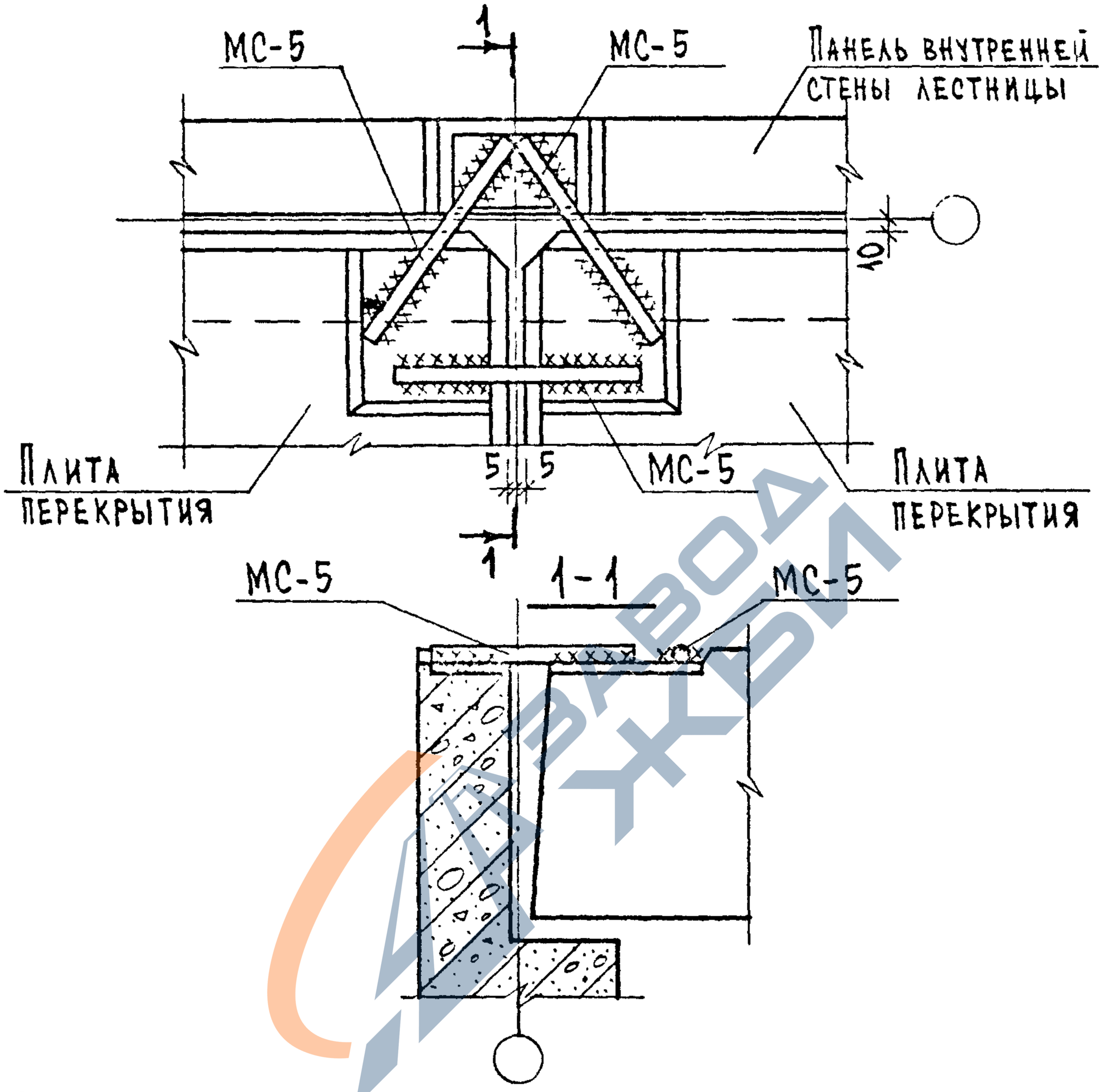

Общие указания по сварке смотри пояснительную записку.
Сварные швы Н1-$Р_ш$ по ГОСТ14098-85; h=4; в=8.
Спецификацию смотри К87.

НАЧ.ОТД.	ВОЛЫНСКИЙ			1.090.1-1/88.6-1- К 36		
Н.КОНТР.	ЛЕОНТЬЕВА					
ГЛ.КОНСТ	ШАЦ					
Г И П	КОЧИН			Узел 48	СТАДИЯ: Р; ЛИСТ: ; ЛИСТОВ: 1	
Г И П	ШАНАУРОВА				ЦНИИЗП	ТОРГОВО-БЫТОВЫХ ЗДАНИЙ И ТУРИСТСКИХ КОМПЛЕКСОВ
РАЗРАБ.	КАДЕЙКИНА					

https://zavodjbi.com/

https://zavodjbi.com/

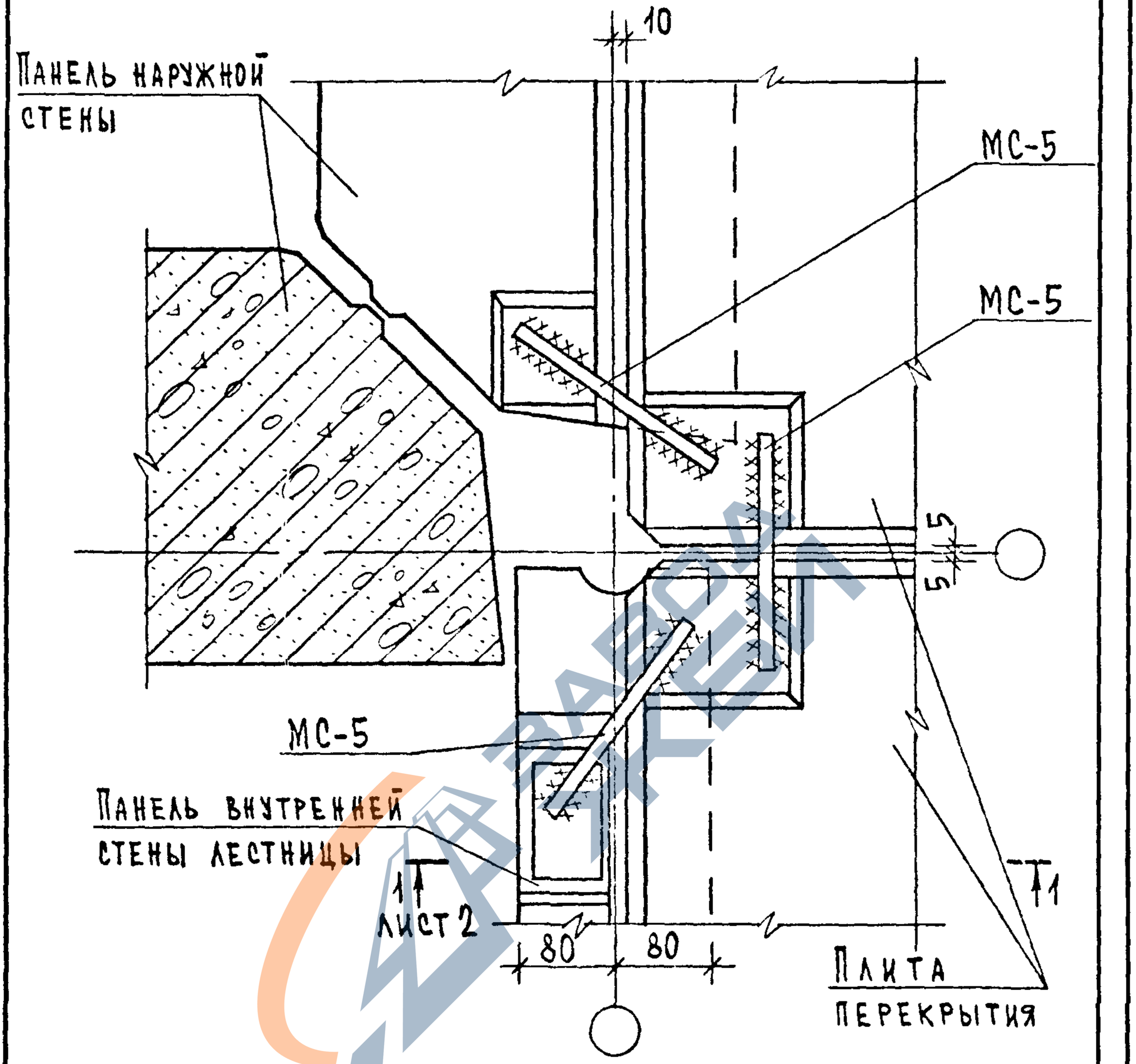

Общие указания по сварке смотри пояснительную записку.
Сварные швы Н1-Рш по ГОСТ 14098-85; h=4; в=8.
Спецификацию смотри К87.

Взам.инв.№

Подпись и дата

Инв.№ подл.

Нач.отд.	Вольнский			1.090.1-1/88.6-1-К37	
Н.контр.	Леонтьева				
Гл.конст	Шац			Узел 49	Стадия: Р; Лист: 1; Листов: 2
Г и п	Кочин				ЦНИИЭП торгово-бытовых зданий и туристских комплексов
Г и п	Шанаурова				
Разраб.	Кадеркина				

https://zavodjbi.com/

https://zavodjbi.com/

1-1

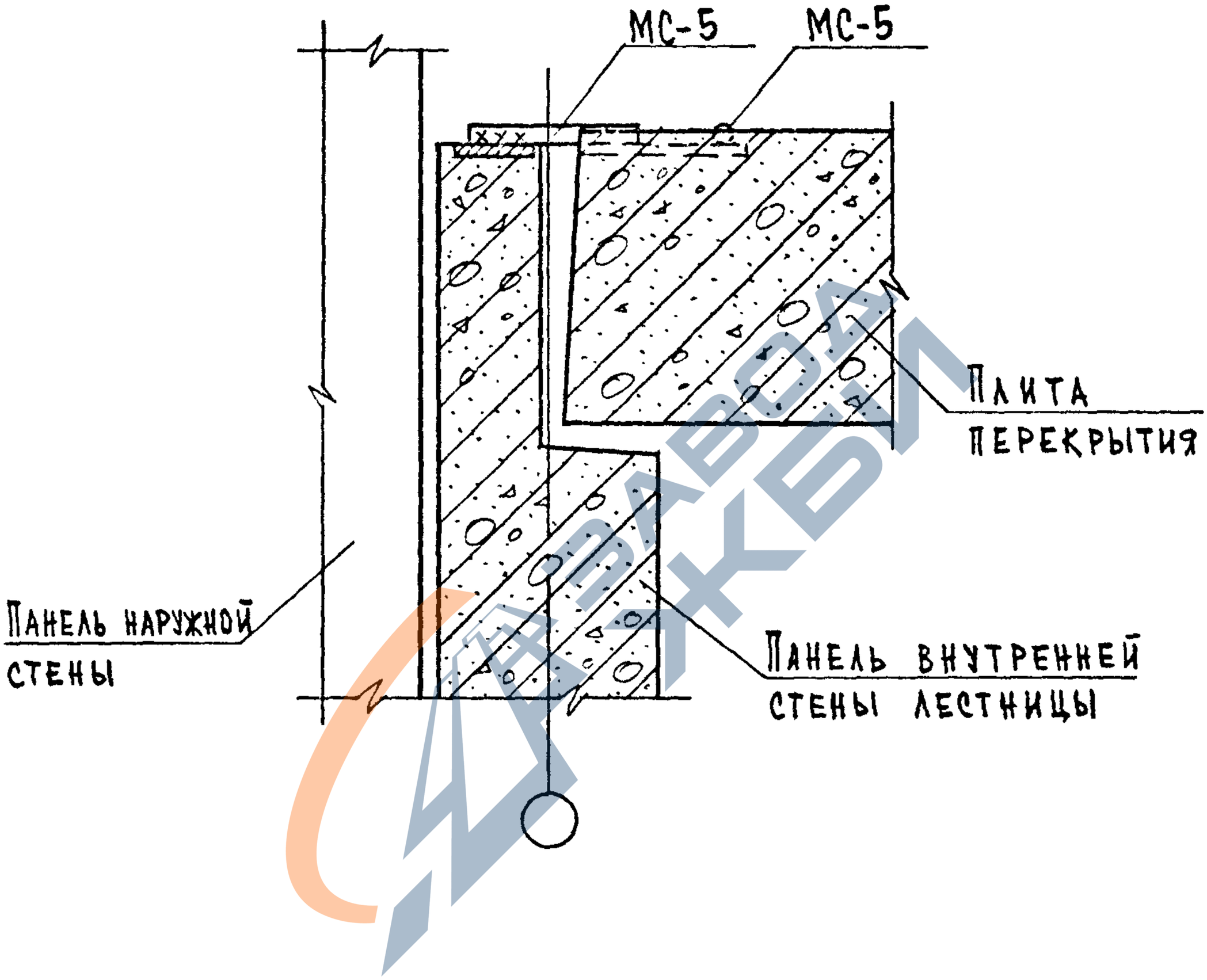

Инв.№подл. | Подпись и дата | Взам.инв.№

https://zavodjbi.com/

https://zavodjbi.com/

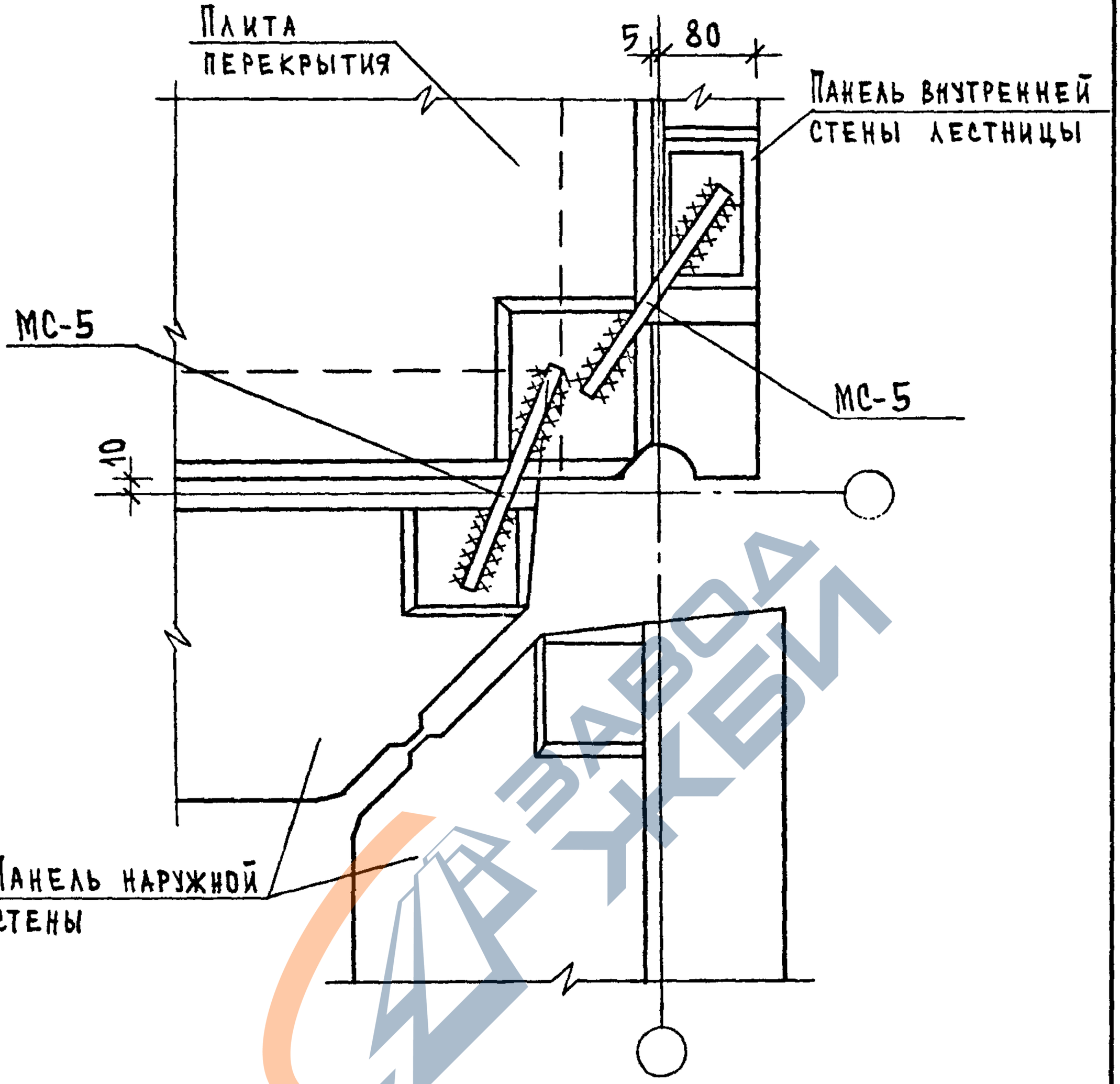

Общие указания по сварке смотри пояснительную записку.
Сварные швы Н1-Рш по ГОСТ14098-85; h=4; b=8.
Спецификацию смотри К87.

Взам.инв.№

Подпись и дата

Инв.№подл.

Нач.отд.	Волынский			1.090.1-1/88.6-1-К38	
Н.контр.	Леонтьева				
Гл.конст	Шац				Стадия: Р; Лист: ; Листов: 1
Г и п	Кочин			Узел 50	
Гип	Шанаурова				ЦНИИЭП торгово-бытовых зданий и туристских комплексов
Разраб.	Кадейкина				

https://zavodjbi.com/

https://zavodjbi.com/

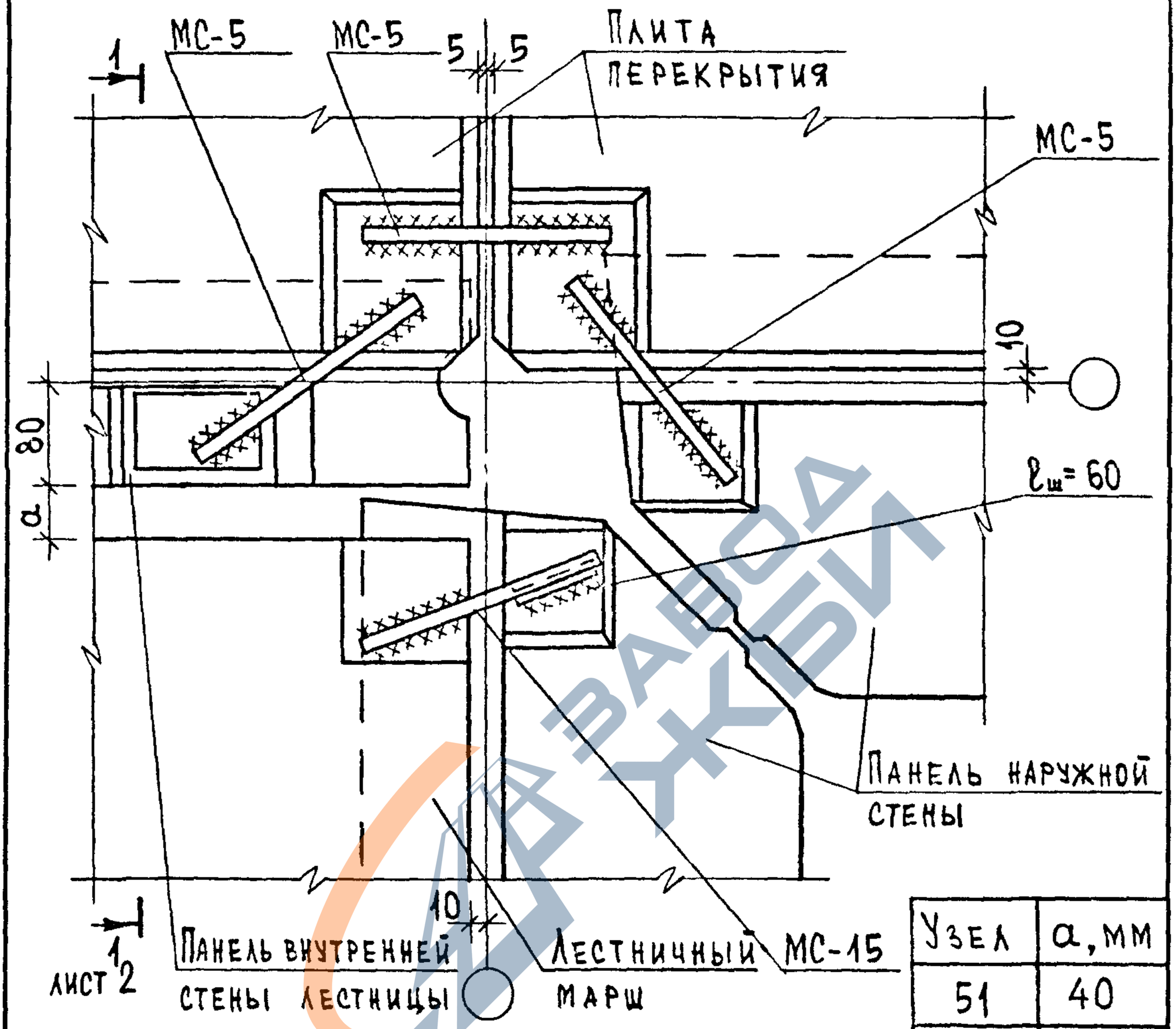

Узел	а, мм
51	40
52	110

Общие указания по сварке смотри пояснительную записку.
Сварные швы Н1-$Р_ш$ по ГОСТ14098-85; h=4; в=8.
Спецификацию смотри К87.

НАЧ.ОТД.	ВОЛЫНСКИЙ		
Н.КОНТР.	ЛЕОНТЬЕВА		
ГЛ.КОНСТ	ШАЦ		
ГИП	КОЧИН		
ГИП	ШАНАУРОВА		
РАЗРАБ.	КАДЕЙКИНА		

1.090.1-1/88.6-1-К39

Узлы 51, 52

СТАДИЯ	ЛИСТ	ЛИСТОВ
Р	1	2

ЦНИИЭП торгово-бытовых зданий и туристских комплексов

https://zavodjbi.com/

https://zavodjbi.com/

1 - 1

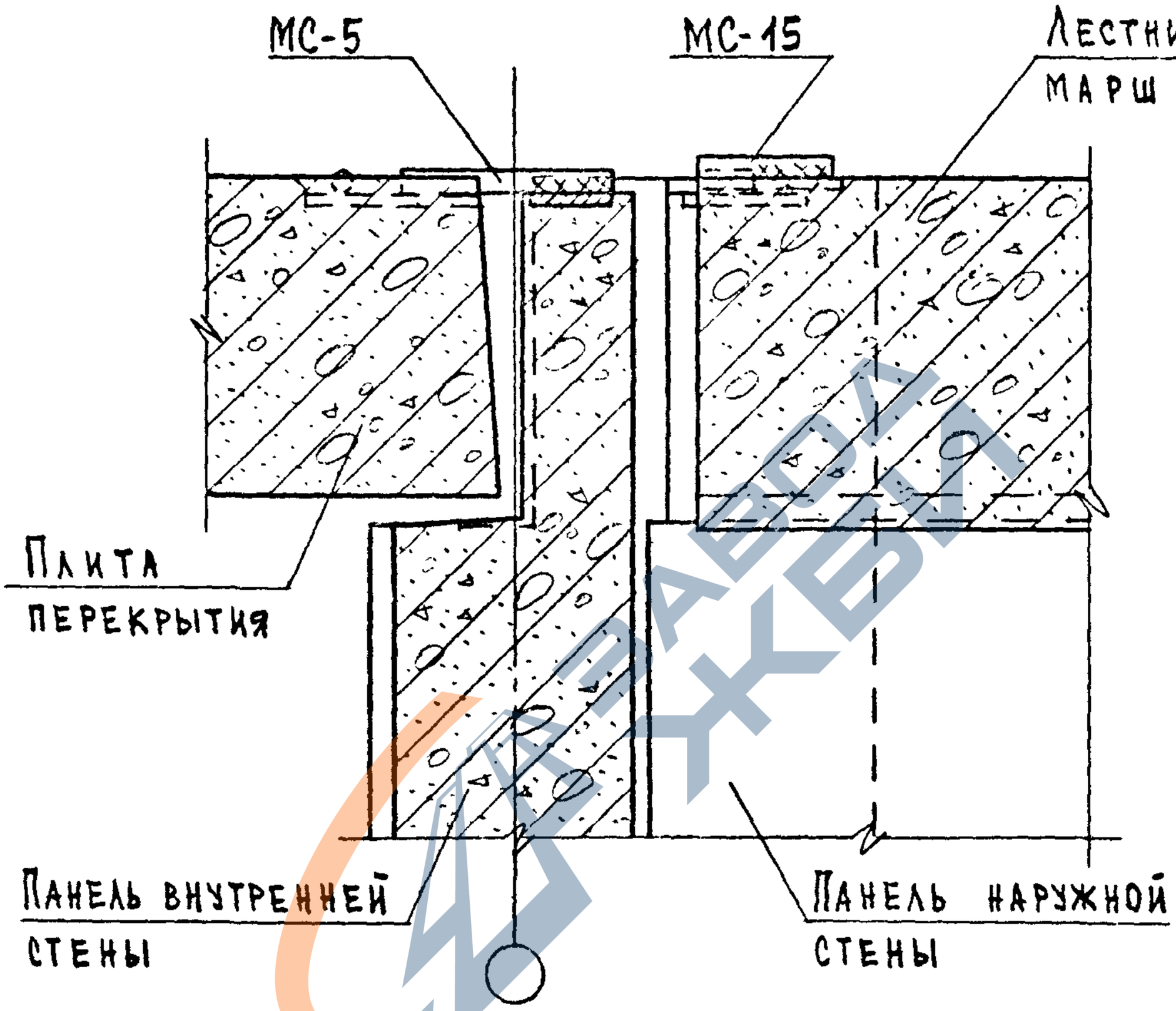

Взам.инв.№
Подпись и дата
Инв.№ подл.

1.090.1-1/88.6-1-К39

Лист 2

https://zavodjbi.com/

https://zavodjbi.com/

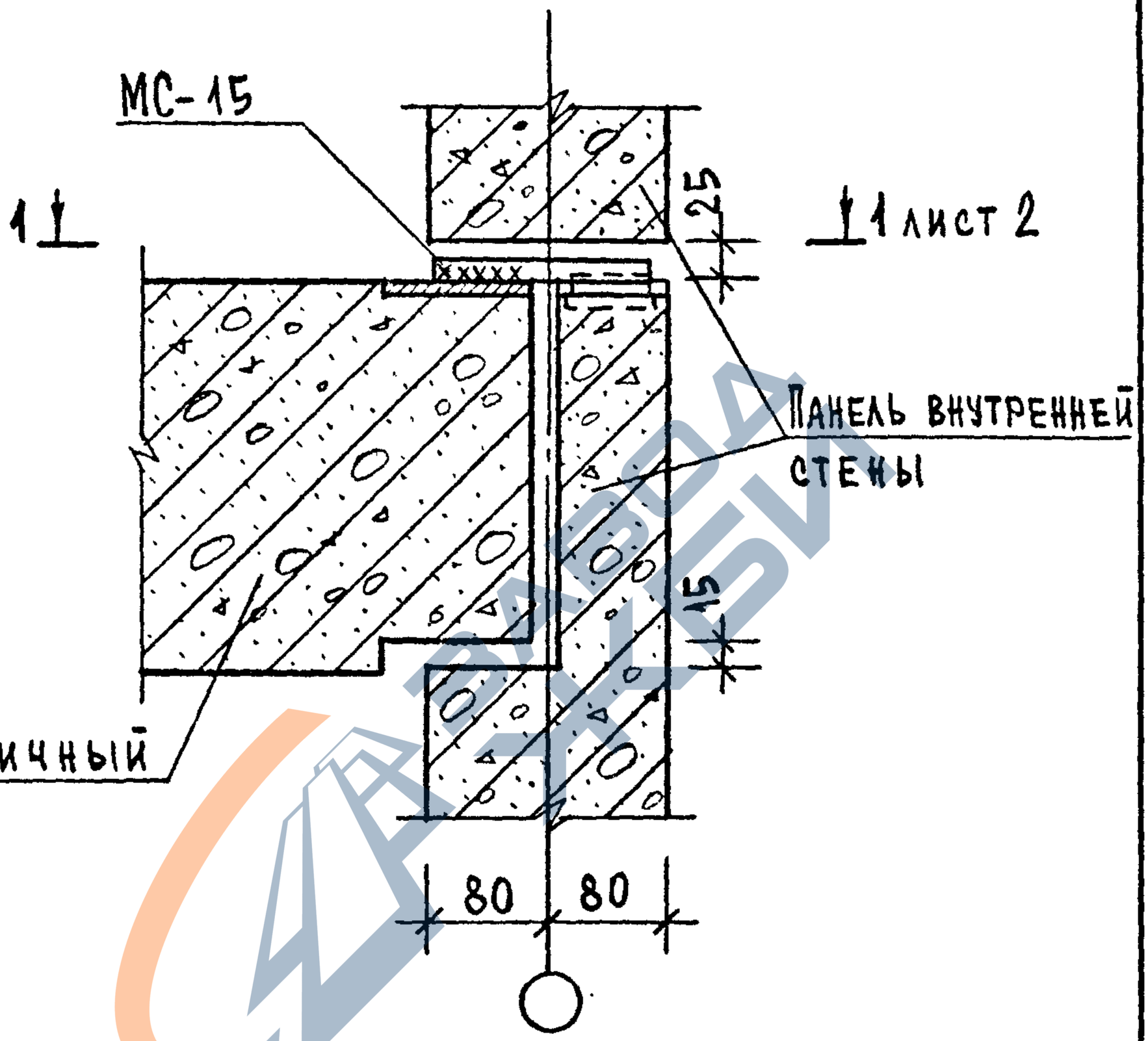

НАЧ.ОТД.	ВОЛЬНСКИЙ			1.090.1-1/88.6-1-К40		
Н.КОНТР.	ЛЕОНТЬЕВА					
ГЛ.КОНСТ	ШАЦ					
Г И П	КОЧИН				СТАДИЯ	ЛИСТ	ЛИСТОВ
Г И П	ШАНАУРОВА				Р	1	2
РАЗРАБ.	КАДЕРКИНА			Узлы 53, 54	ЦНИИЭП	ТОРГОВО-БЫТОВЫХ ЗДАНИЙ И ГУРИСТСКИХ КОМПЛЕКСОВ	

https://zavodjbi.com/

https://zavodjbi.com/

1-1

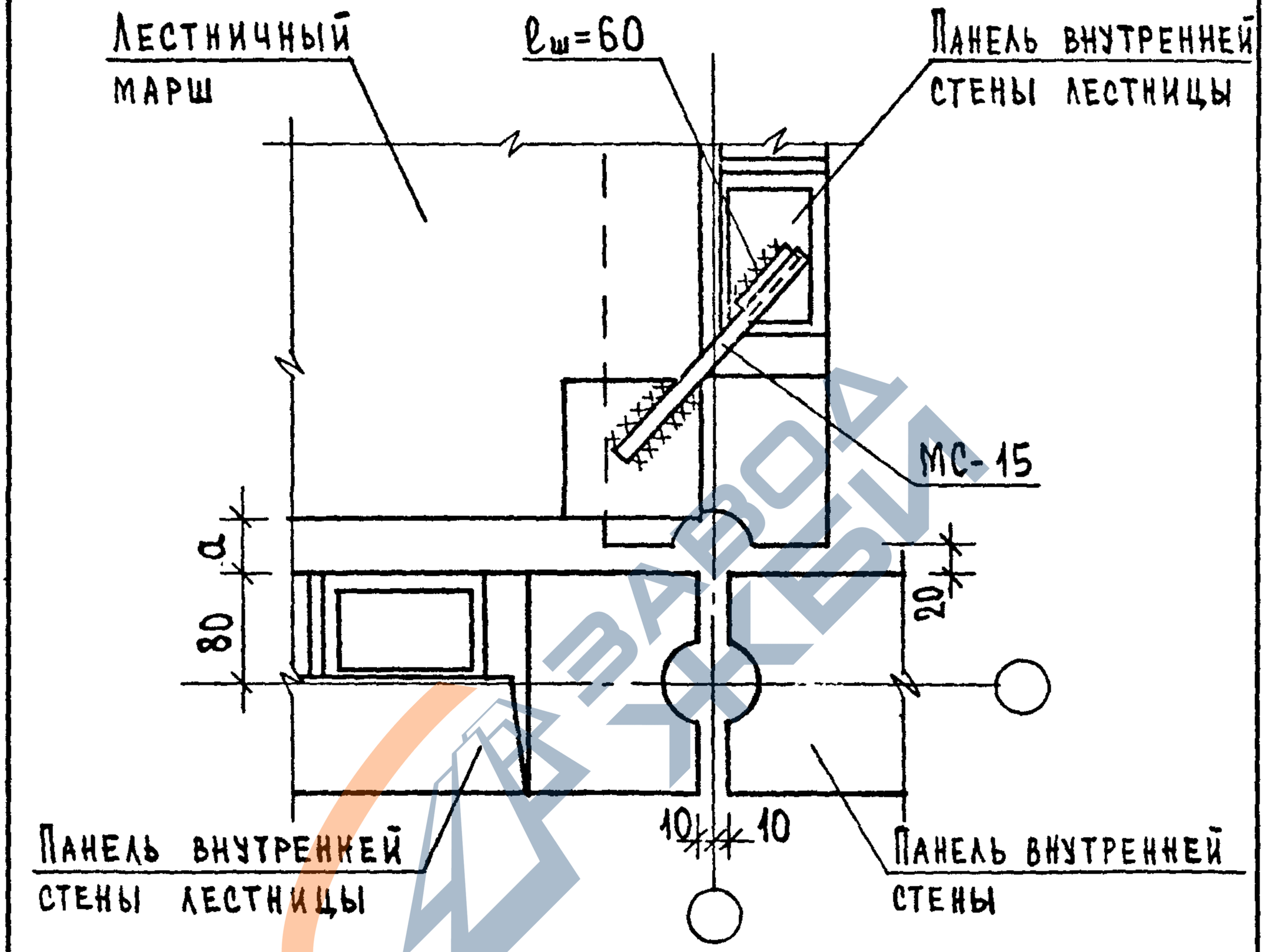

Узел	a, мм
53	40
54	110

Общие указания по сварке смотри пояснительную записку.
Сварные швы Н1-$Р_ш$ по ГОСТ14098-85; h=4; в=8.
Спецификацию смотри К87.

Взам.инв.№ | Подпись и дата | Инв.№подл.

https://zavodjbi.com/

https://zavodjbi.com/

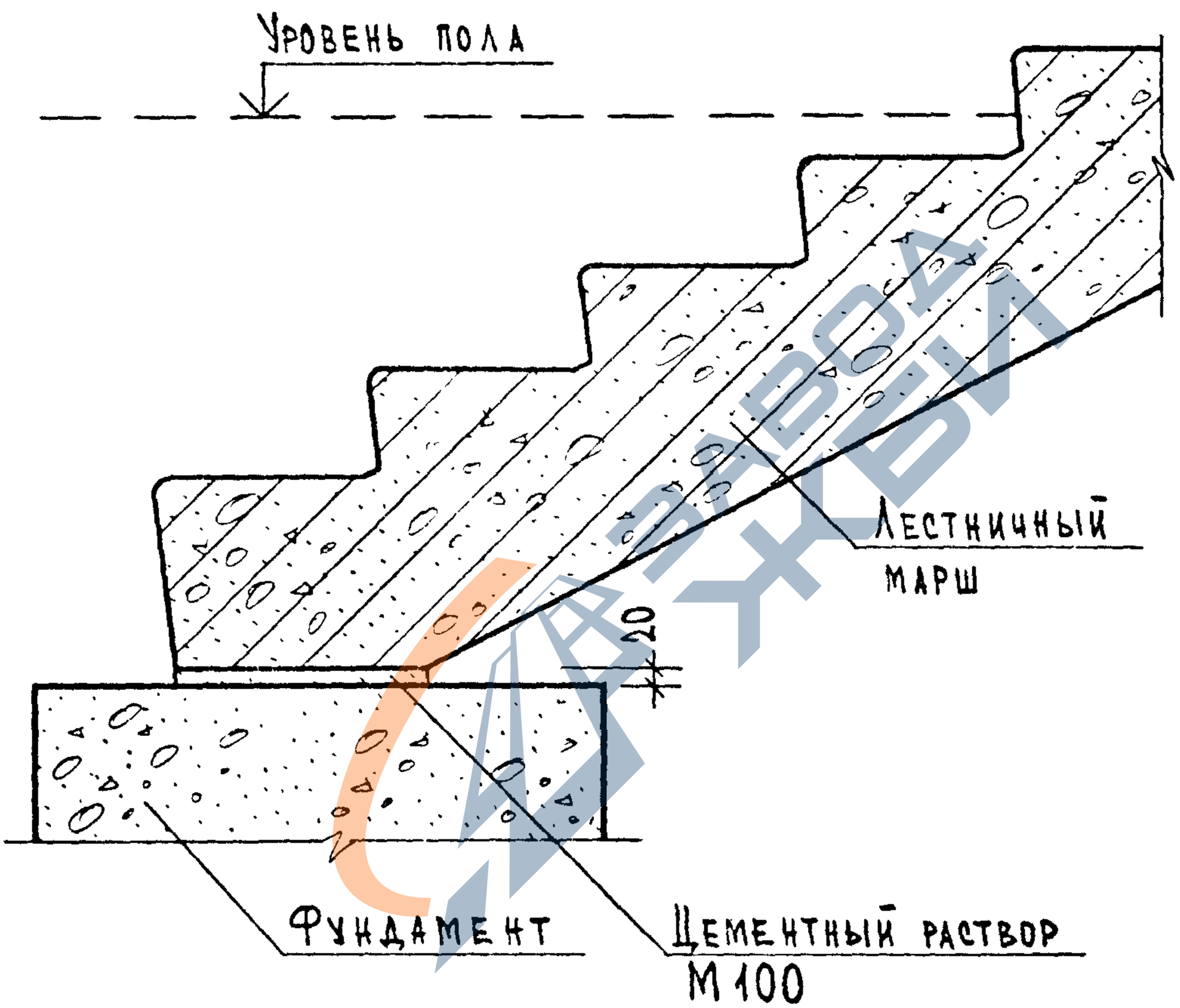

НАЧ.ОТД.	ВОЛЬНСКИЙ			1.090.1-1/88.6-1-К41		
Н.КОНТР.	ЛЕОНТЬЕВА					
ГЛ.КОНСТ	ШАЦ					
Г И П	КОЧИН				СТАДИЯ	ЛИСТ / ЛИСТОВ
ГИП	ШАНАУРОВА				Р	1
РАЗРАБ.	КАДЕЙКИНА			Узел 55	ЦНИИЭП торгово-бытовых зданий и туристских комплексов	

https://zavodjbi.com/

https://zavodjbi.com/

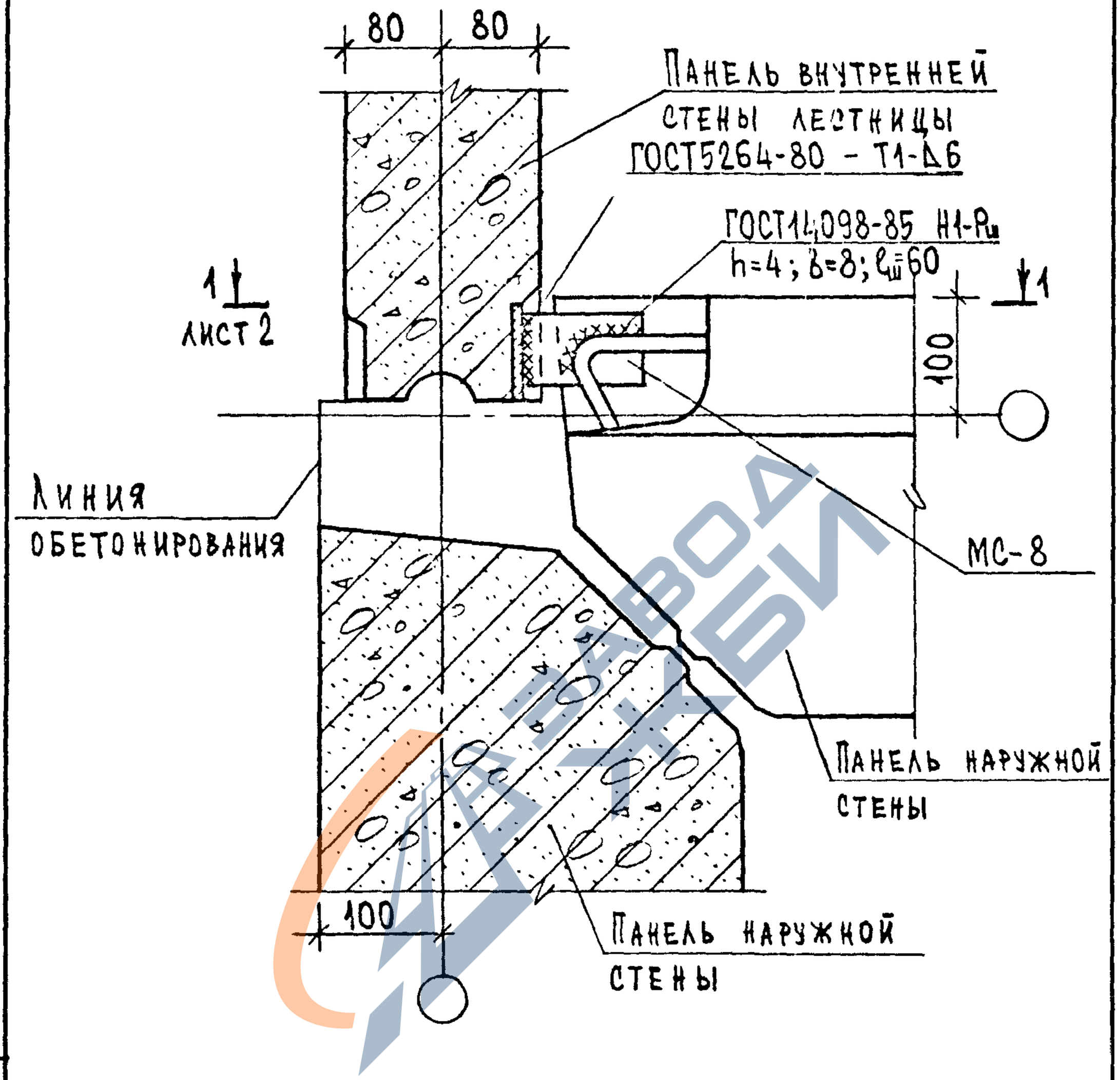

Общие указания по сварке смотри пояснительную записку.
Спецификацию смотри К87.

				1.090.1-1/88.6-1-К42		
Нач.отд.	Волынский					
Н.контр.	Леонтьева					
Гл.конст	Шац			Узел 56	Стадия	Лист	Листов
Г и п	Кочин				Р	1	2
Г и п	Шанаурова				ЦНИИЭП торгово-бытовых зданий и туристских комплексов	
Разраб.	Кадейкина					

Взам.инв.№ | Подпись и дата | Инв.№ подл.

https://zavodjbi.com/

https://zavodjbi.com/

1 - 1

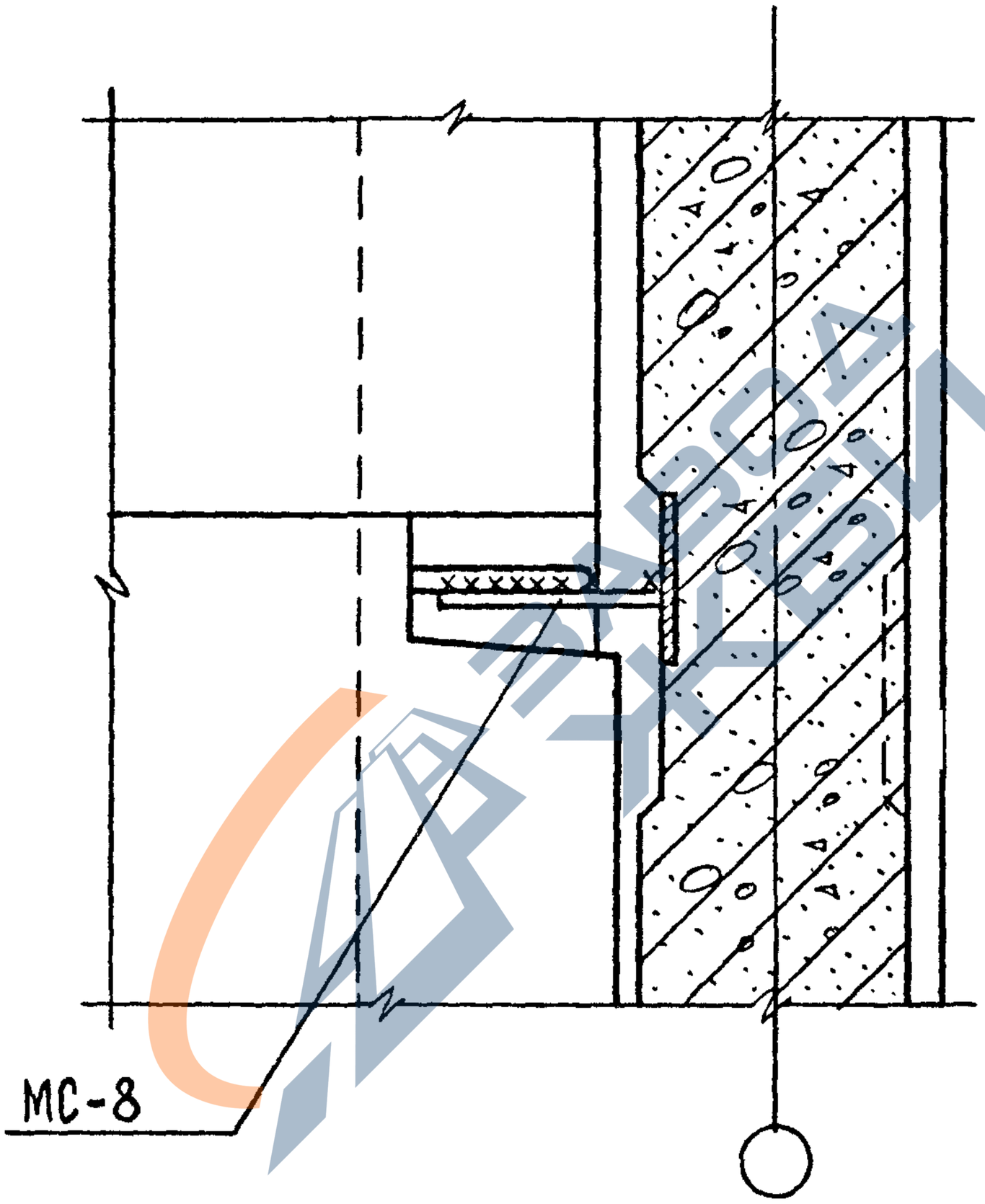

https://zavodjbi.com/

https://zavodjbi.com/

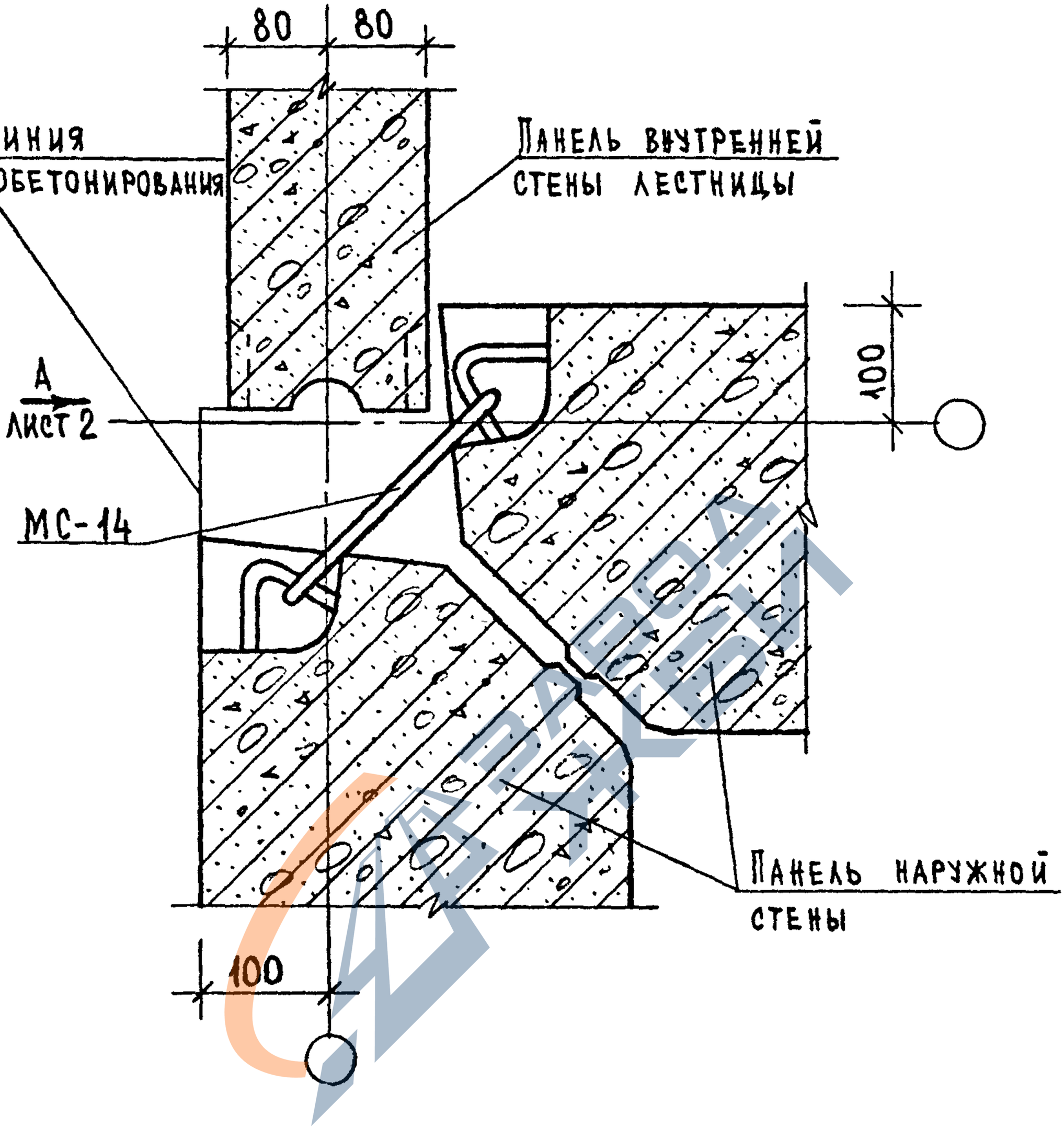

Спецификацию смотри К87.

				1.090.1-1/88.6-1-К43		
Нач.отд.	Вольнский					
Н.контр.	Леонтьева					
Гл.конст	Шац					
Г и п	Кочин					
Г и п	Шанаурова			Узел 57	Стадия: Р; Лист: 1; Листов: 2	
Разраб.	Кадейкина				ЦНИИЭП торгово-бытовых зданий и туристских комплексов	

Инв.№ подл. | Подпись и дата | Взам.инв.№

https://zavodjbi.com/

https://zavodjbi.com/

Вид А

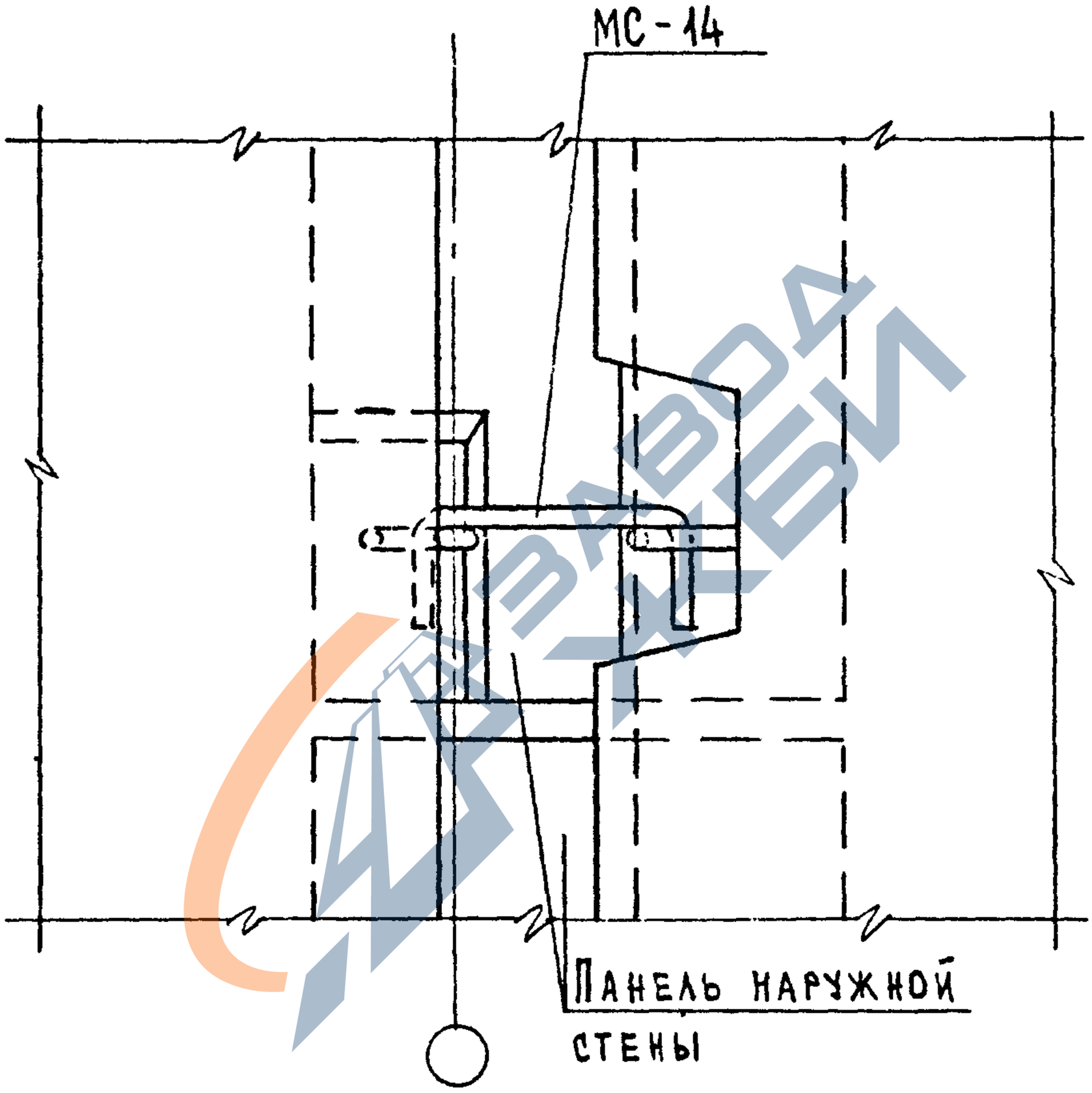

Взам.инв.№

Подпись и дата

Инв.№ подл.

1.090.1-1/88.6-1-К43

Лист 2

23797 95

https://zavodjbi.com/

https://zavodjbi.com/

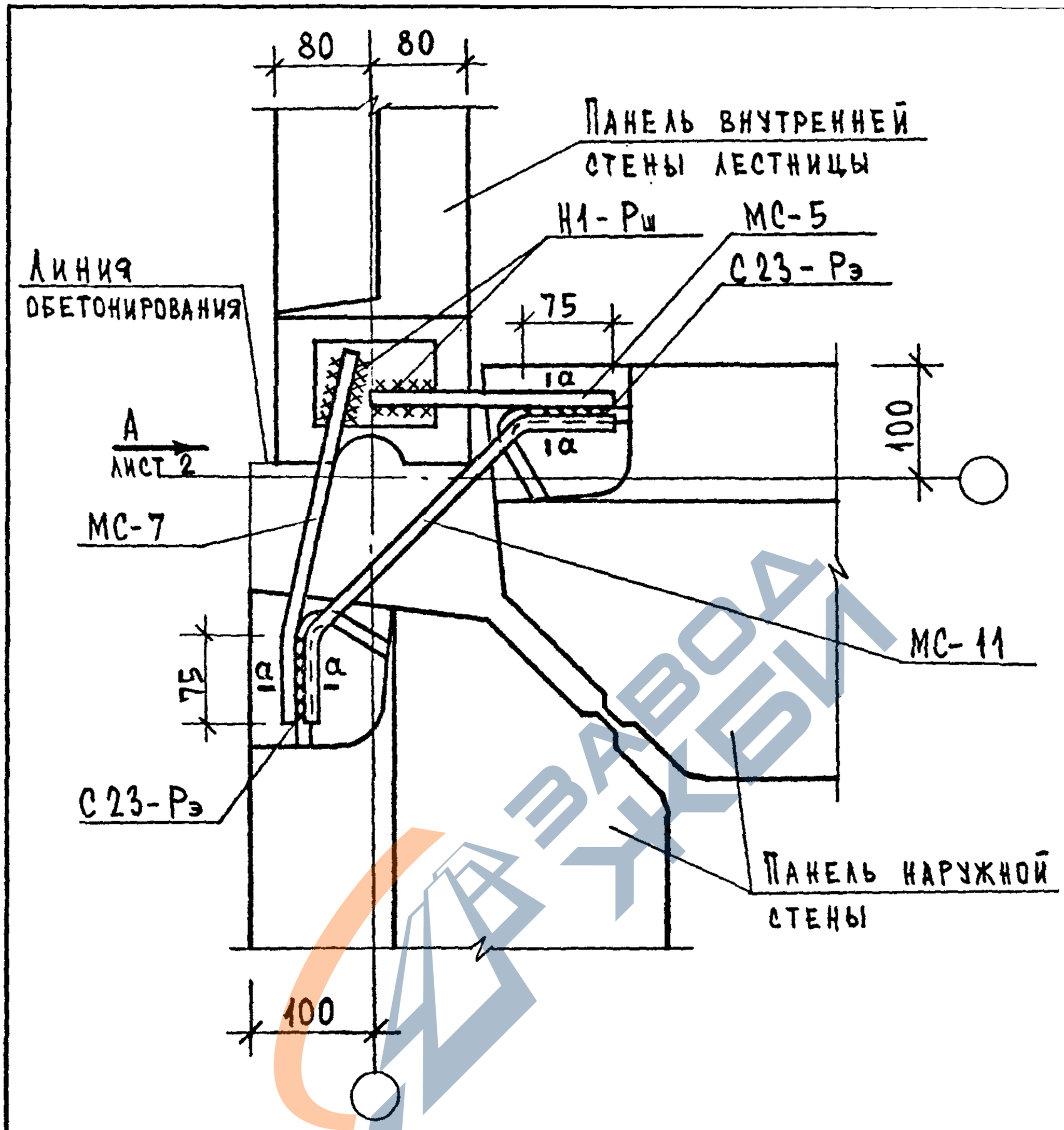

Общие указания по сварке смотри пояснительную записку.
Сварные швы по ГОСТ 14098-85; h=4; b=8.
Сечение а-а смотри К 18.
Спецификацию смотри К 87.

НАЧ.ОТД.	ВОЛЫНСКИЙ			1.090.1-1/88.6-1-К44			
Н.КОНТР.	ЛЕОНТЬЕВА						
ГЛ.КОНСТ	ШАЦ			Узел 58	СТАДИЯ	ЛИСТ	ЛИСТОВ
ГИП	КОЧИН				Р	1	2
ГИП	ШАНАУРОВА				ЦНИИЭП торгово-бытовых зданий и туристских комплексов		
РАЗРАБ.	КАДЕЙКИНА						

ВЗАМ.ИНВ. №
ПОДПИСЬ И ДАТА
ИНВ. № ПОДЛ.

https://zavodjbi.com/

https://zavodjbi.com/

Вид А

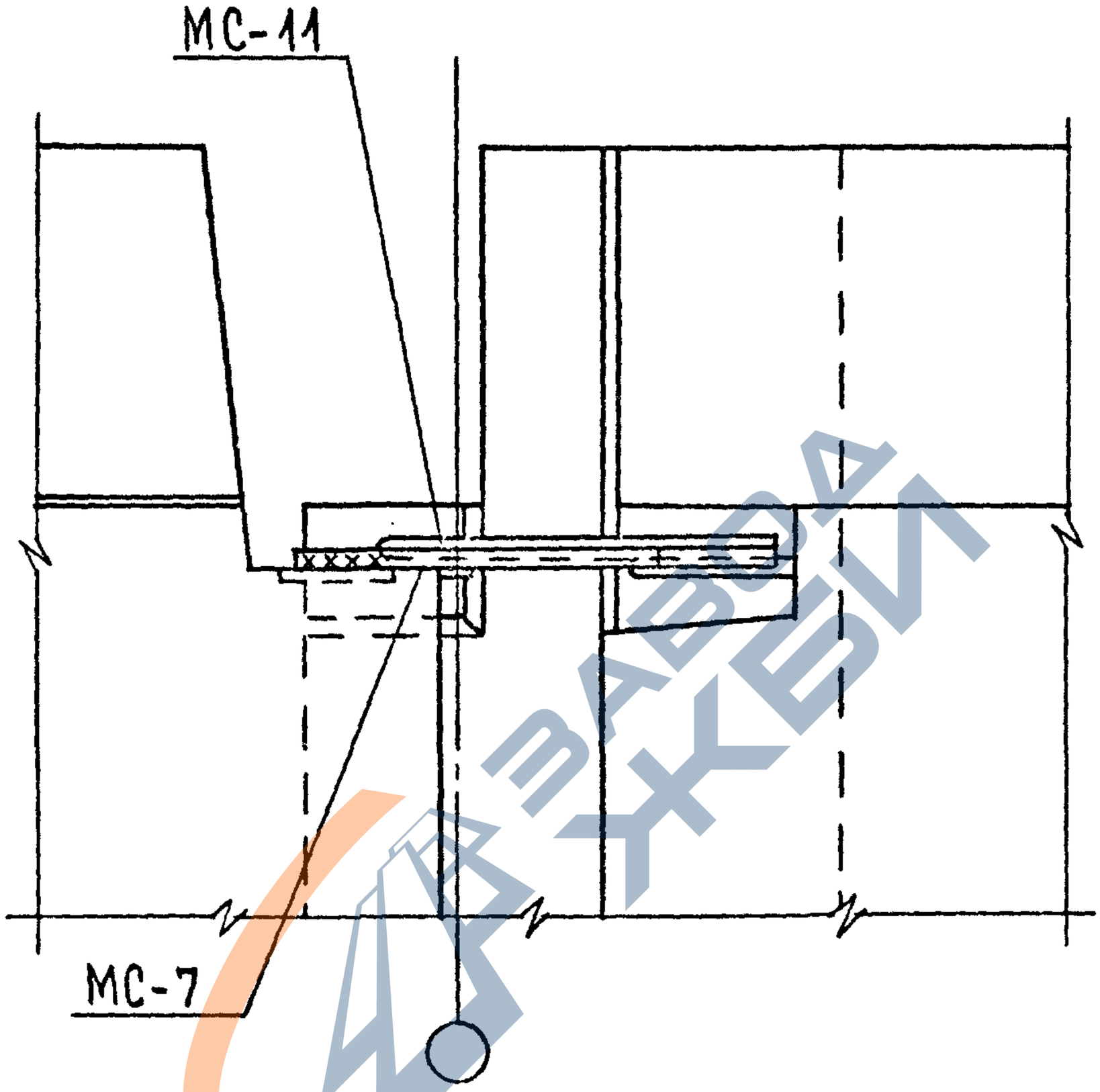

	1.090.1-1/88.6-1-К44	Лист 2

23792 97

https://zavodjbi.com/

https://zavodjbi.com/

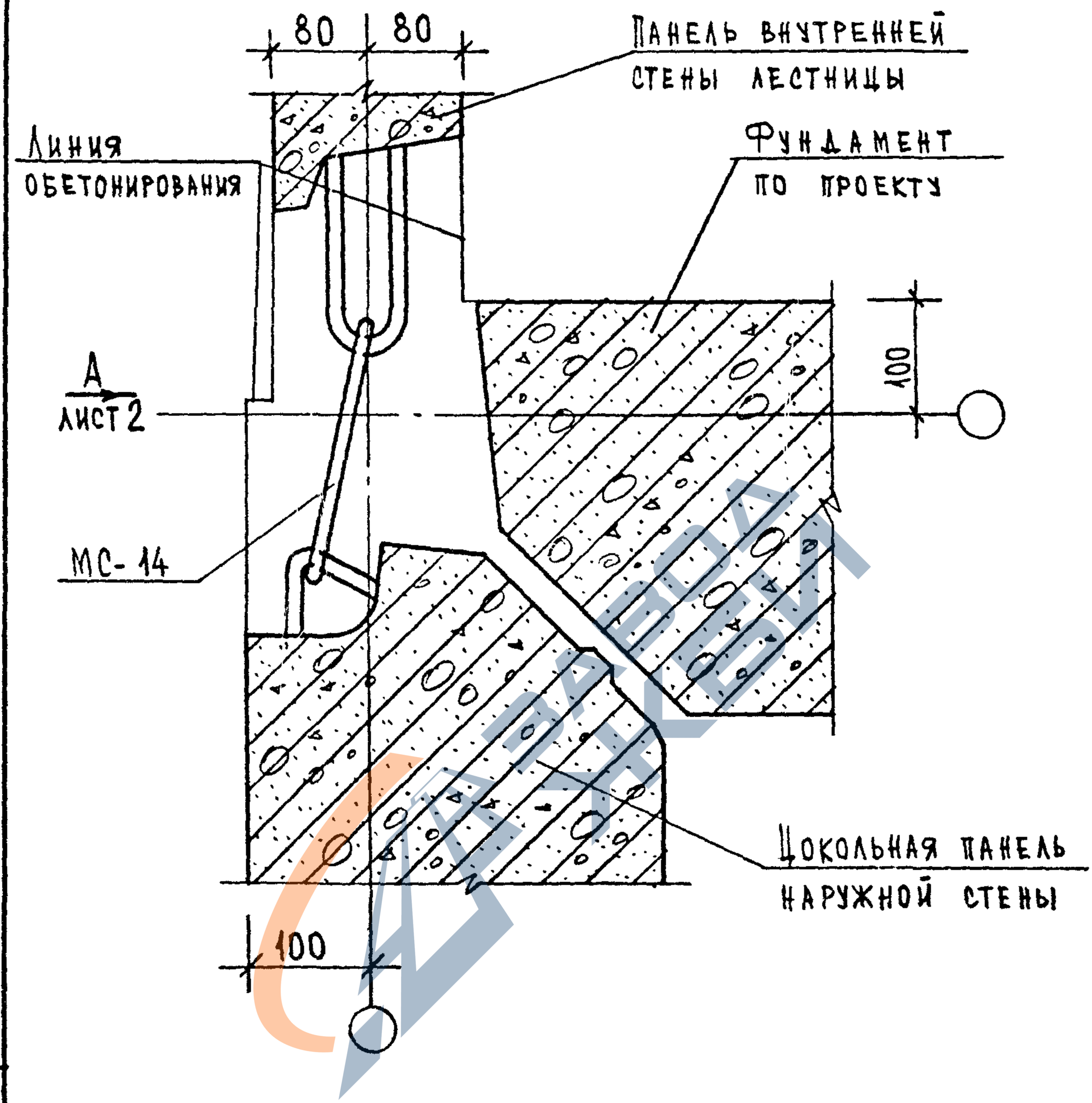

Спецификацию смотри К87.

Нач.отд.	Вольнский			1.090.1-1/88.6-1-К45		
Н.контр.	Леонтьева					
Гл.конст	Шац			Узел 59	Стадия	Лист	Листов
Г и п	Кочин				Р	1	2
Г и п	Шанаурова				ЦНИИЭП торгово-бытовых зданий и туристских комплексов	
Разраб.	Кадеркина					

Инв.№ подл. | Подпись и дата | Взам.инв.№

https://zavodjbi.com/

https://zavodjbi.com/

Вид А

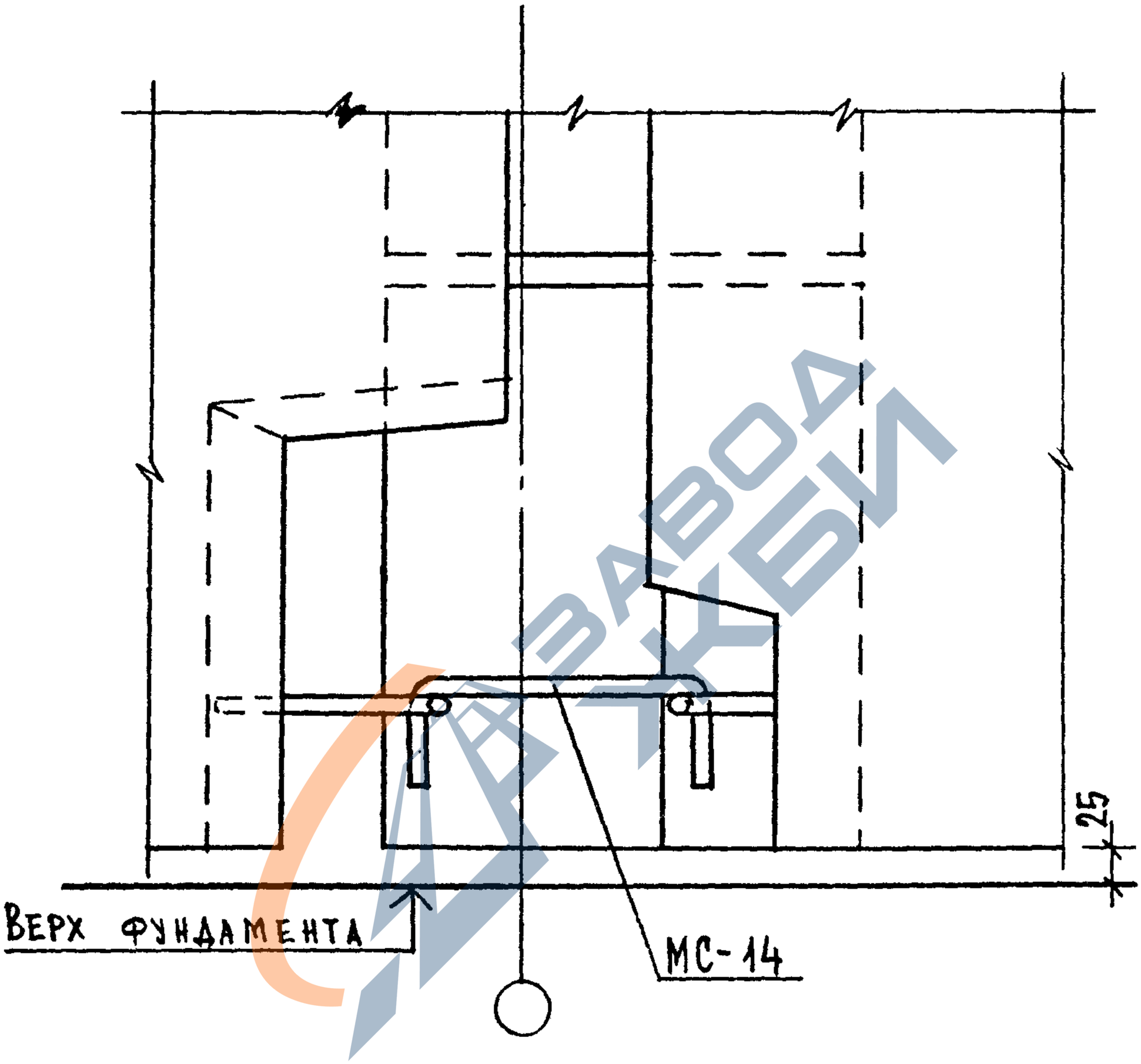

Инв.№подл. | Подпись и дата | Взам.инв.№

1.090.1-1/88.6-1-К45

Лист 2

https://zavodjbi.com/

https://zavodjbi.com/

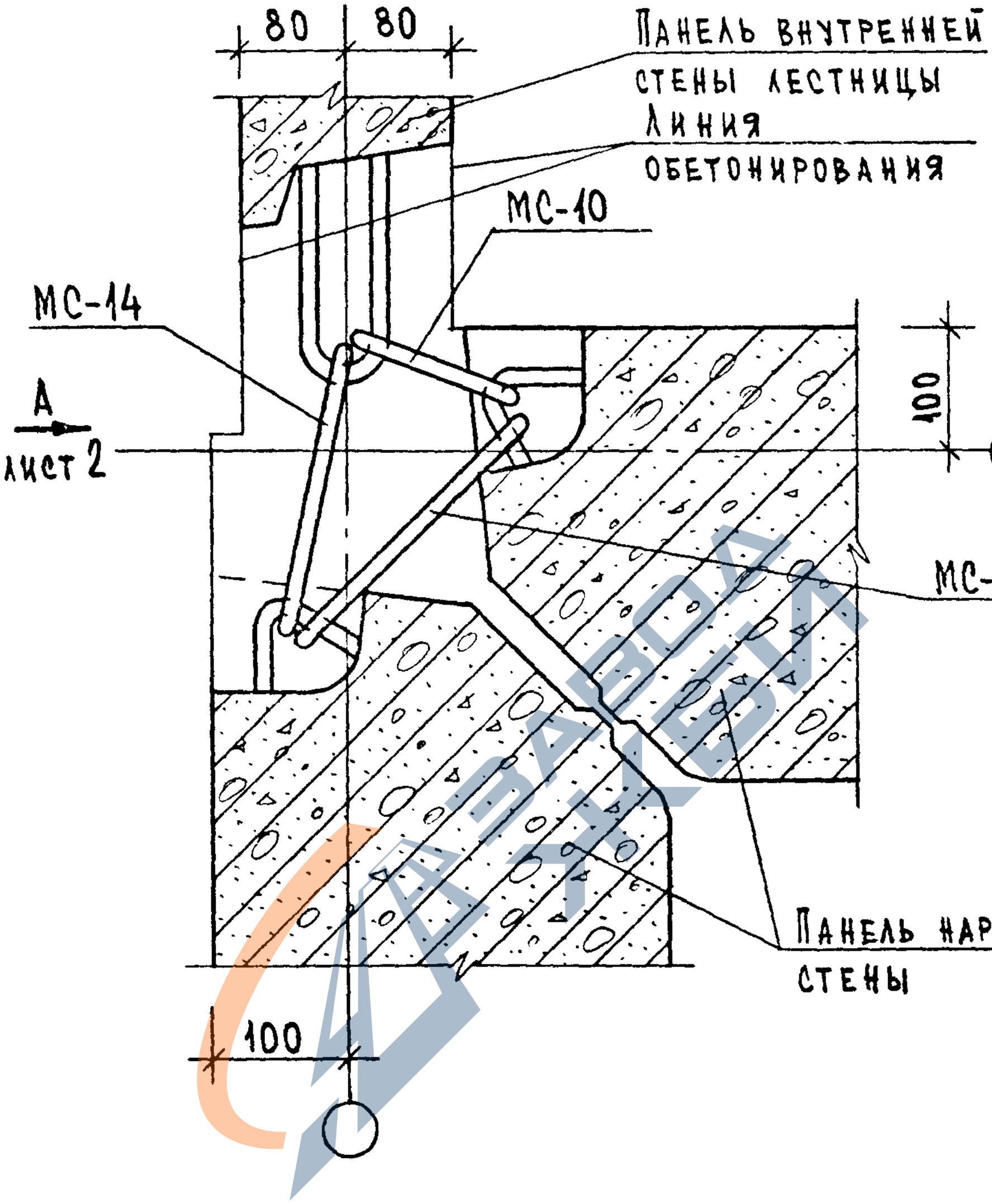

Спецификацию смотри К87.

				1.090.1-1/88.6-1-К46		
Нач.отд.	Вольнский					
Н.контр.	Леонтьева					
Гл.конст	Шац					
Г и п	Кочин					
Г и п	Шанаурова					
Разраб.	Кадейкина			Узел 60	Стадия: Р; Лист: 1; Листов: 2	
					ЦНИИЭП торгово-бытовых зданий и туристских комплексов	

Подпись и дата | Инв.№ подл. | Взам.инв.№

https://zavodjbi.com/

https://zavodjbi.com/

Вид А

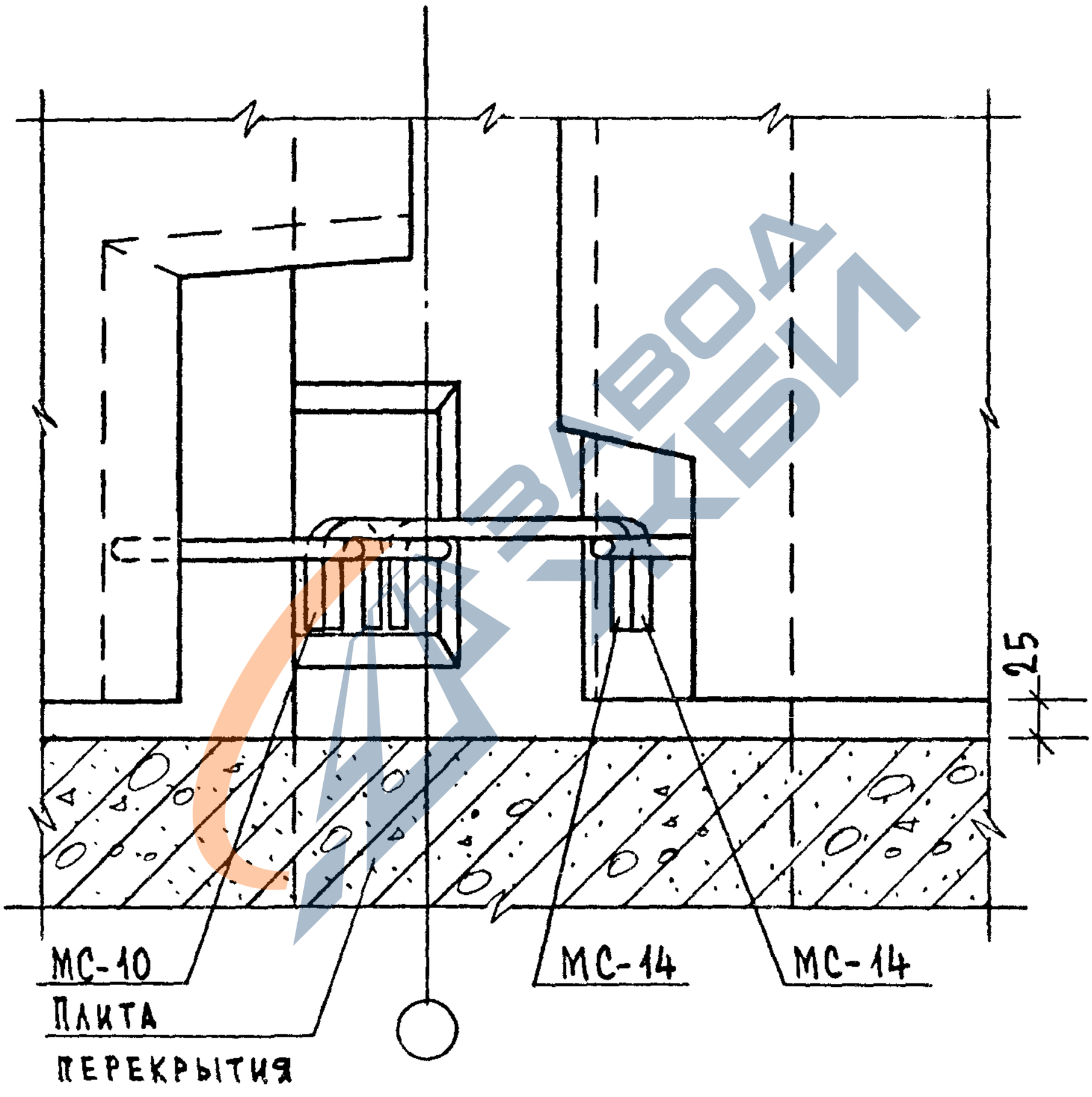

1.090.1-1/88.6-1-К46	Лист 2

23792 101

https://zavodjbi.com/

https://zavodjbi.com/

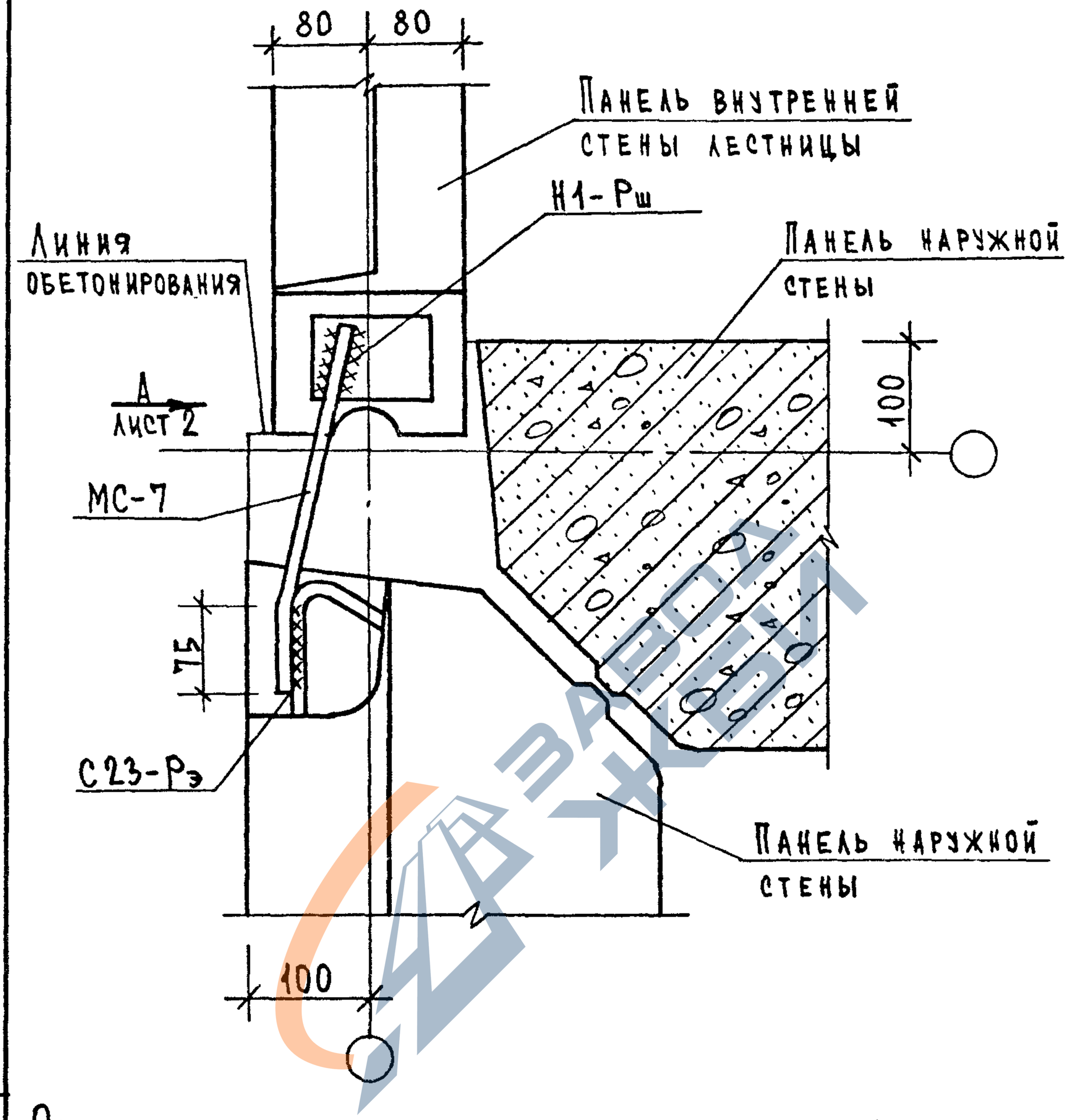

Общие указания по сварке смотри пояснительную записку.
Сварные швы по ГОСТ14098-85; h=4; в=8.
Спецификацию смотри К87.

Нач.отд.	Вольнский			1.090.1-1/88.6-1-К47		
Н.контр.	Леонтьева					
Гл.конст	Шац			Узел 61	Стадия	Лист	Листов
Гип	Кочин				Р	1	2
Гип	Шанаурова				ЦНИИЭП торгово-бытовых зданий и туристских комплексов	
Разраб.	Кадейкина					

Подпись и дата | Инв.№ подл. | Взам.инв.№

https://zavodjbi.com/

https://zavodjbi.com/

Вид А

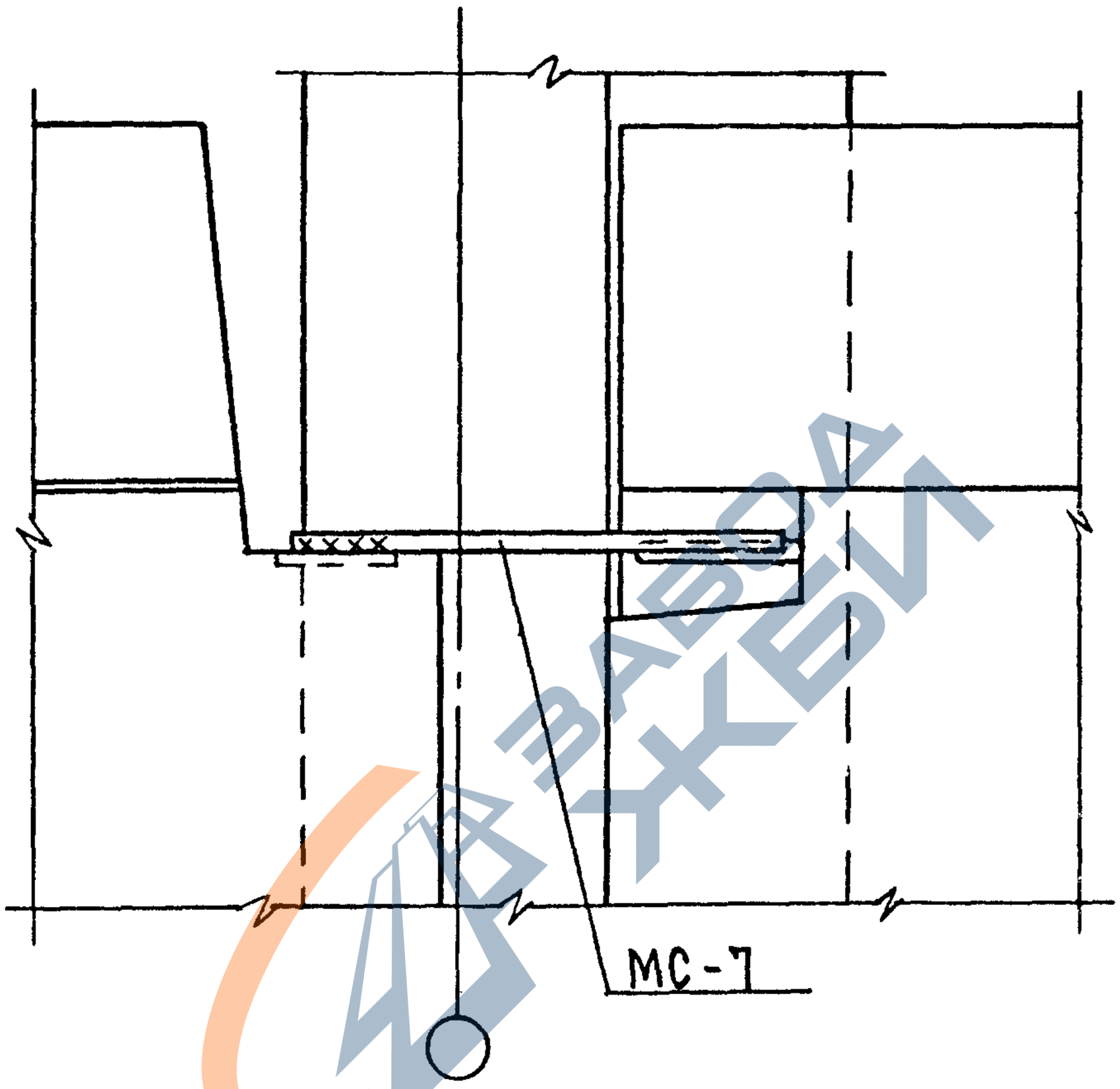

https://zavodjbi.com/

https://zavodjbi.com/

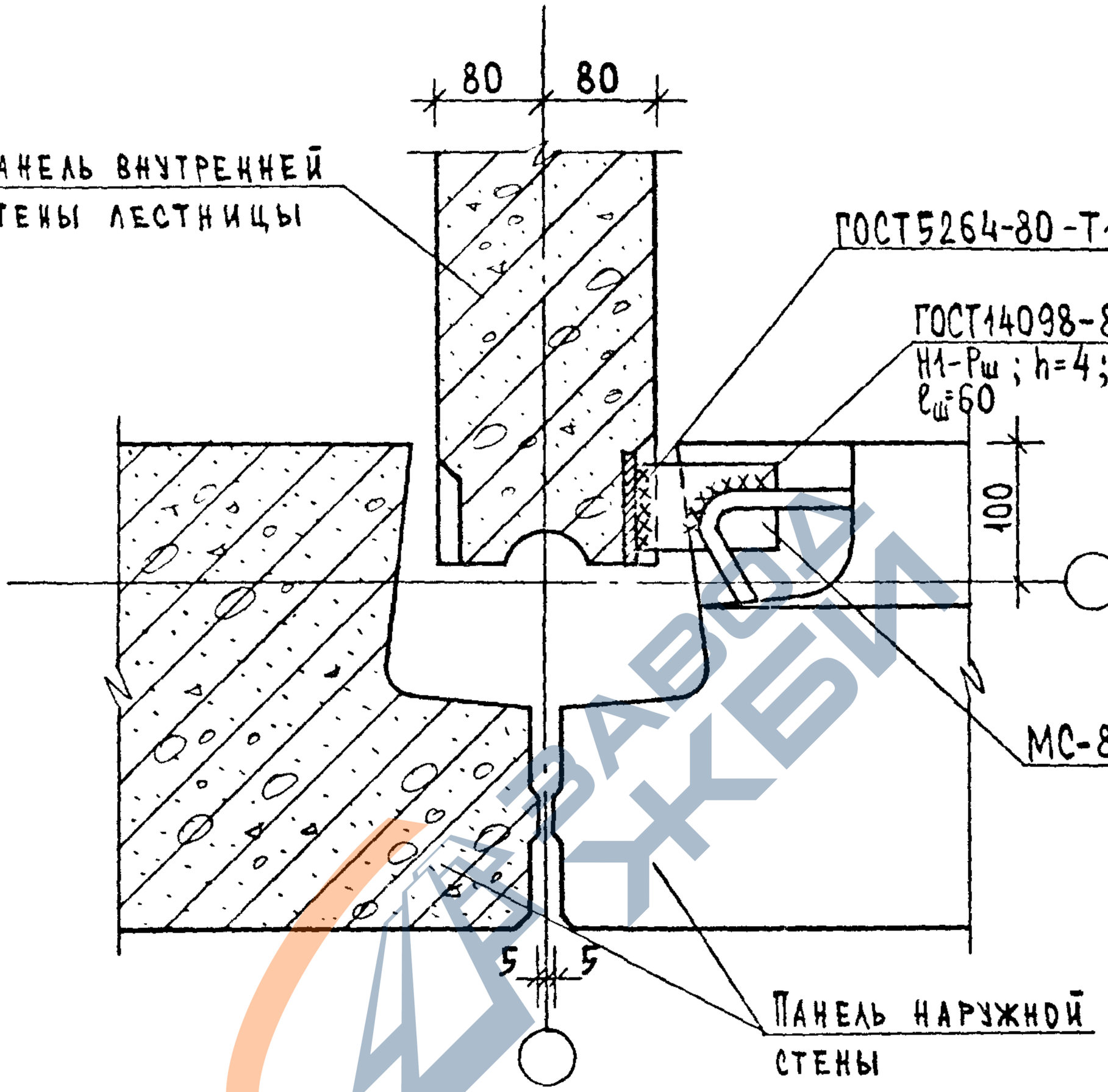

Общие указания по сварке смотри пояснительную записку.
Спецификацию смотри К87.

Взам.инв.№

Подпись и дата

Инв.№подл.

Нач.отд.	Волынский			1.090.1-1/88.6-1-К48	
Н.контр.	Леонтьева				
Гл.конст	Шац				
Г и п	Кочин			Узел 62	Стадия: Р; Лист: ; Листов: 1
Г и п	Шанаурова				ЦНИИЭП торгово-бытовых зданий и туристских комплексов
Разраб.	Кадейкина				

https://zavodjbi.com/

https://zavodjbi.com/

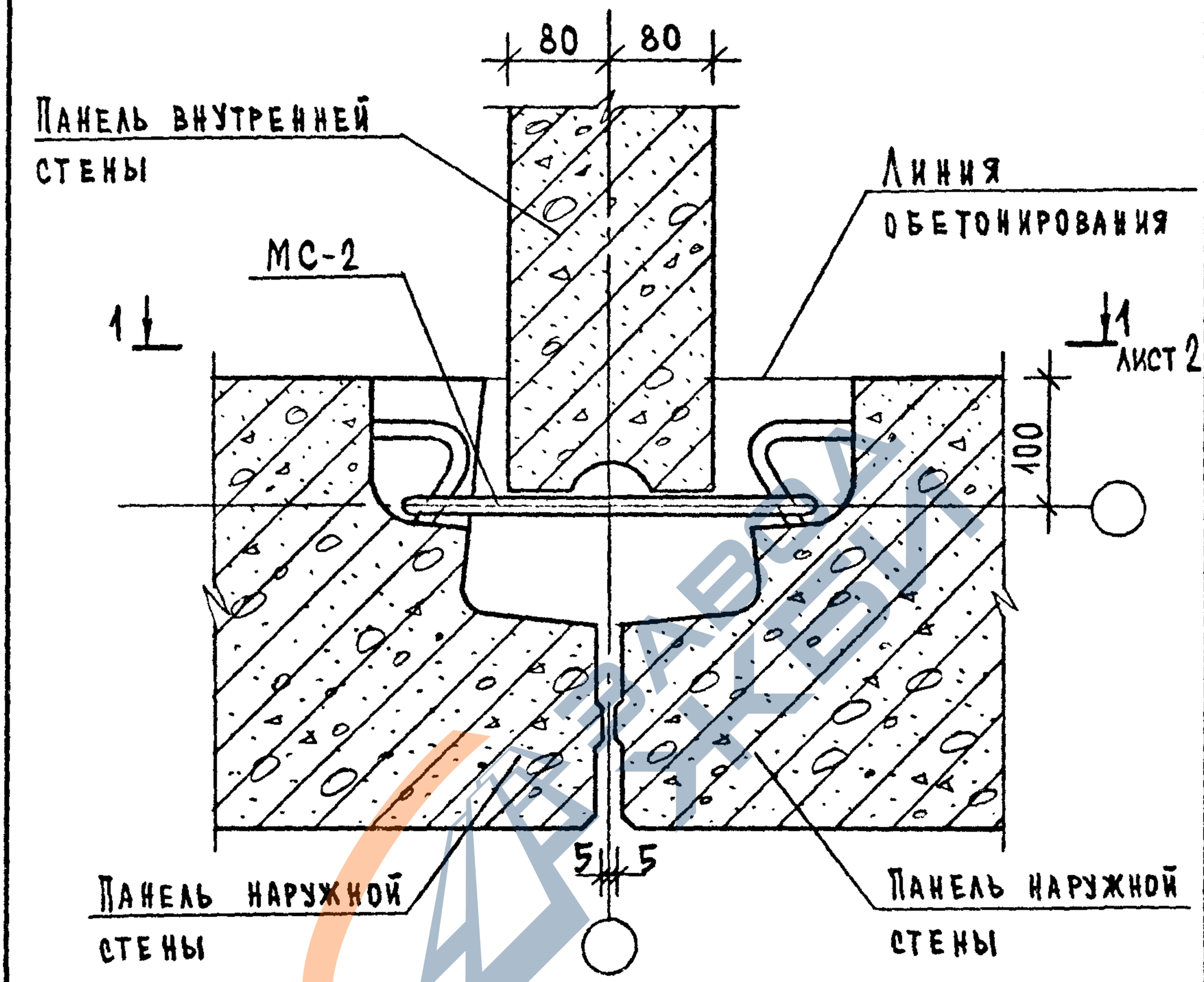

Спецификацию смотри К87.

				1.090.1-1/88.6-1-К49		
Нач.отд.	Вольнский					
Н.контр.	Леонтьева					
Гл.конст	Шац					
Г и п	Кочин			Узел 63л	Стадия: Р; Лист: 1; Листов: 2	
Г и п	Шанаурова				ЦНИИЭП торгово-бытовых зданий и туристских комплексов	
Разраб.	Кадейкина					

https://zavodjbi.com/

https://zavodjbi.com/

1-1

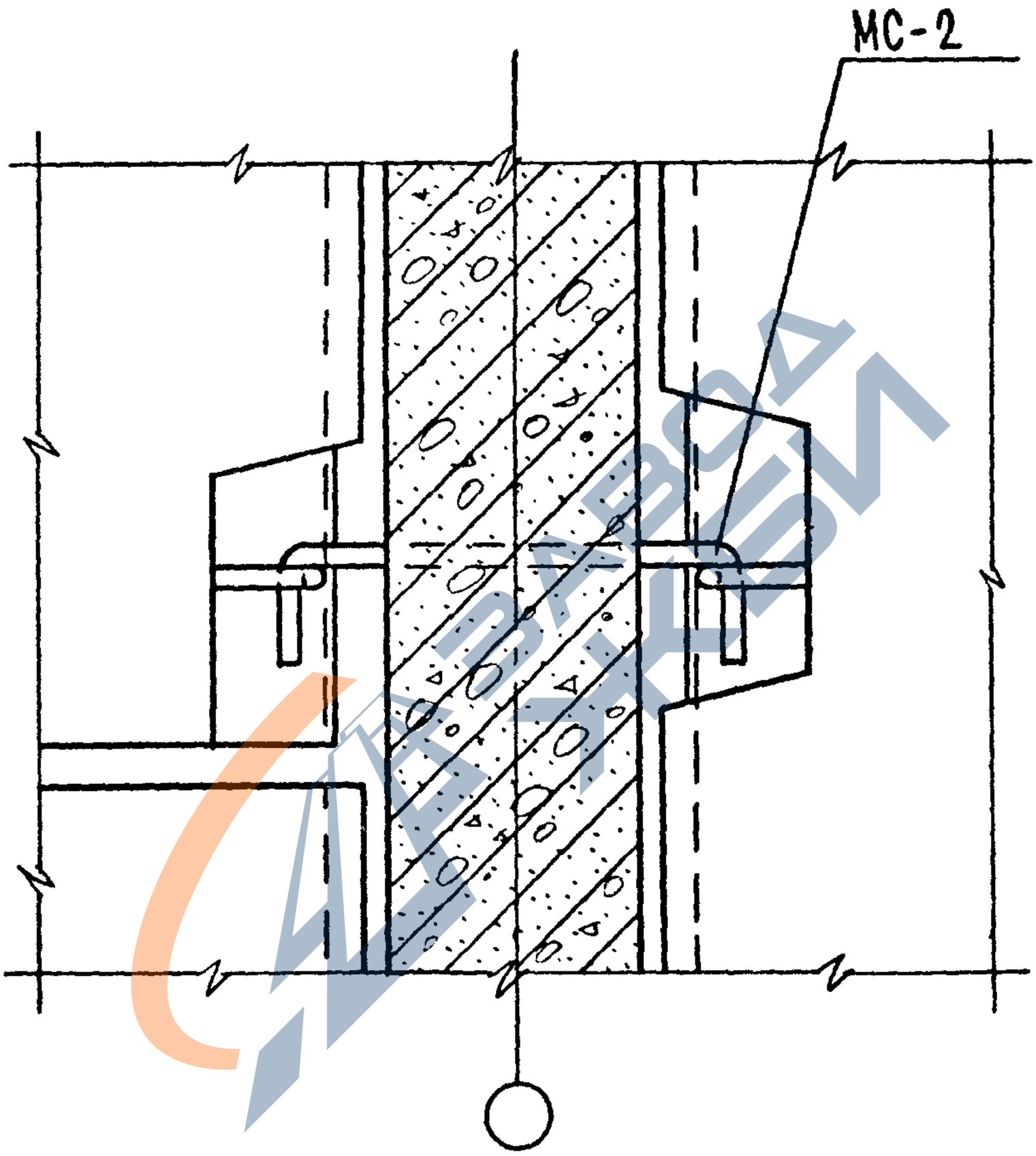

ЗАВОД ЖБИ

Инв.№ подл. | Подпись и дата | Взам.инв.№

https://zavodjbi.com/

https://zavodjbi.com/

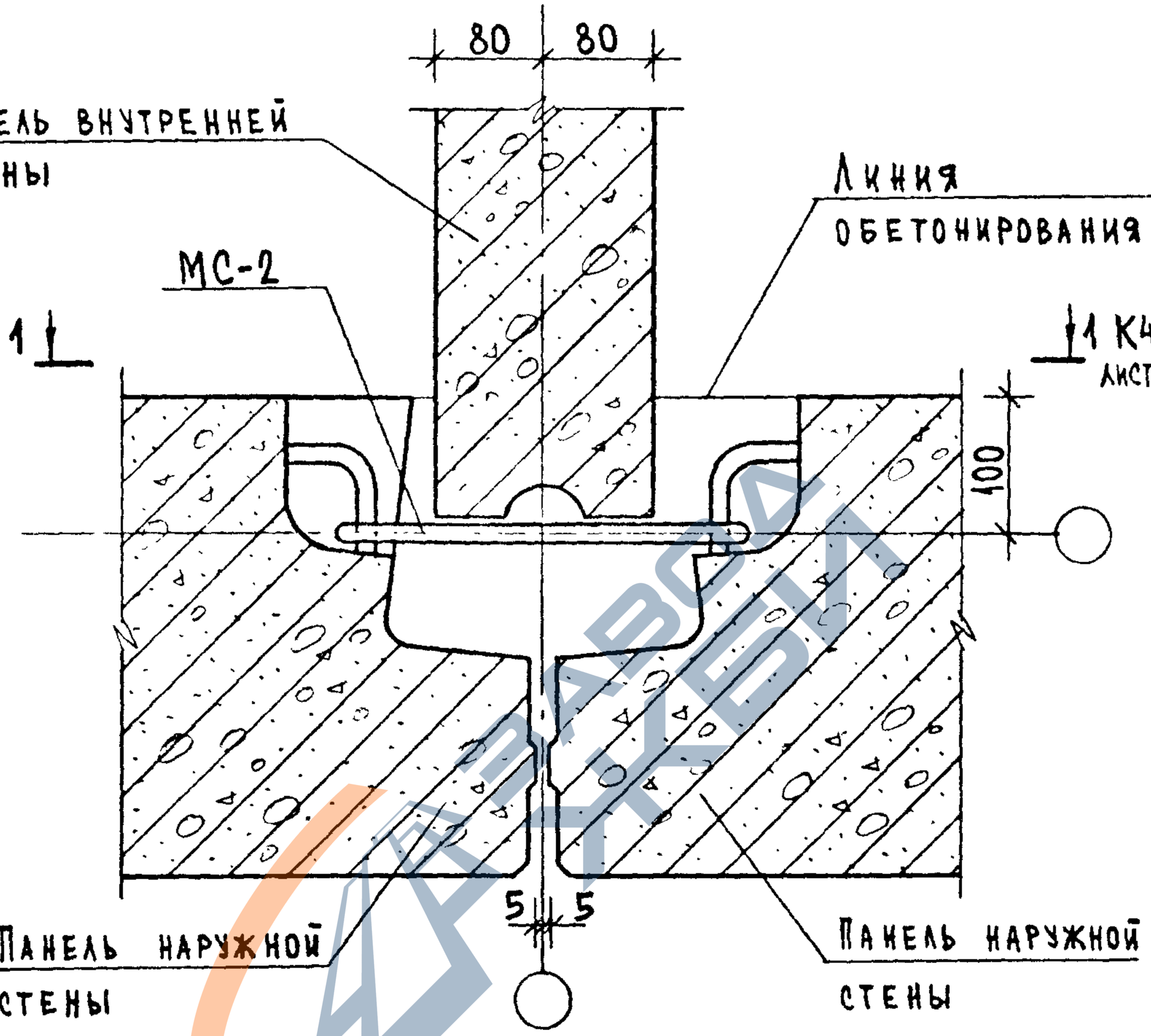

Спецификацию смотри К87.

Взам.инв.№

Подпись и дата

Инв.№подл.

				1.090.1-1/88.6-1-К50	
Нач.отд.	Вольнский				
Н.контр.	Леонтьева				
Гл.конст	Шац			Узел 63т	Стадия: Р; Лист: ; Листов: 1
Г и п	Кочин				ЦНИИЭП торгово-бытовых зданий и туристских комплексов
Г и п	Шанаурова				
Разраб.	Кадейкина				

https://zavodjbi.com/

https://zavodjbi.com/

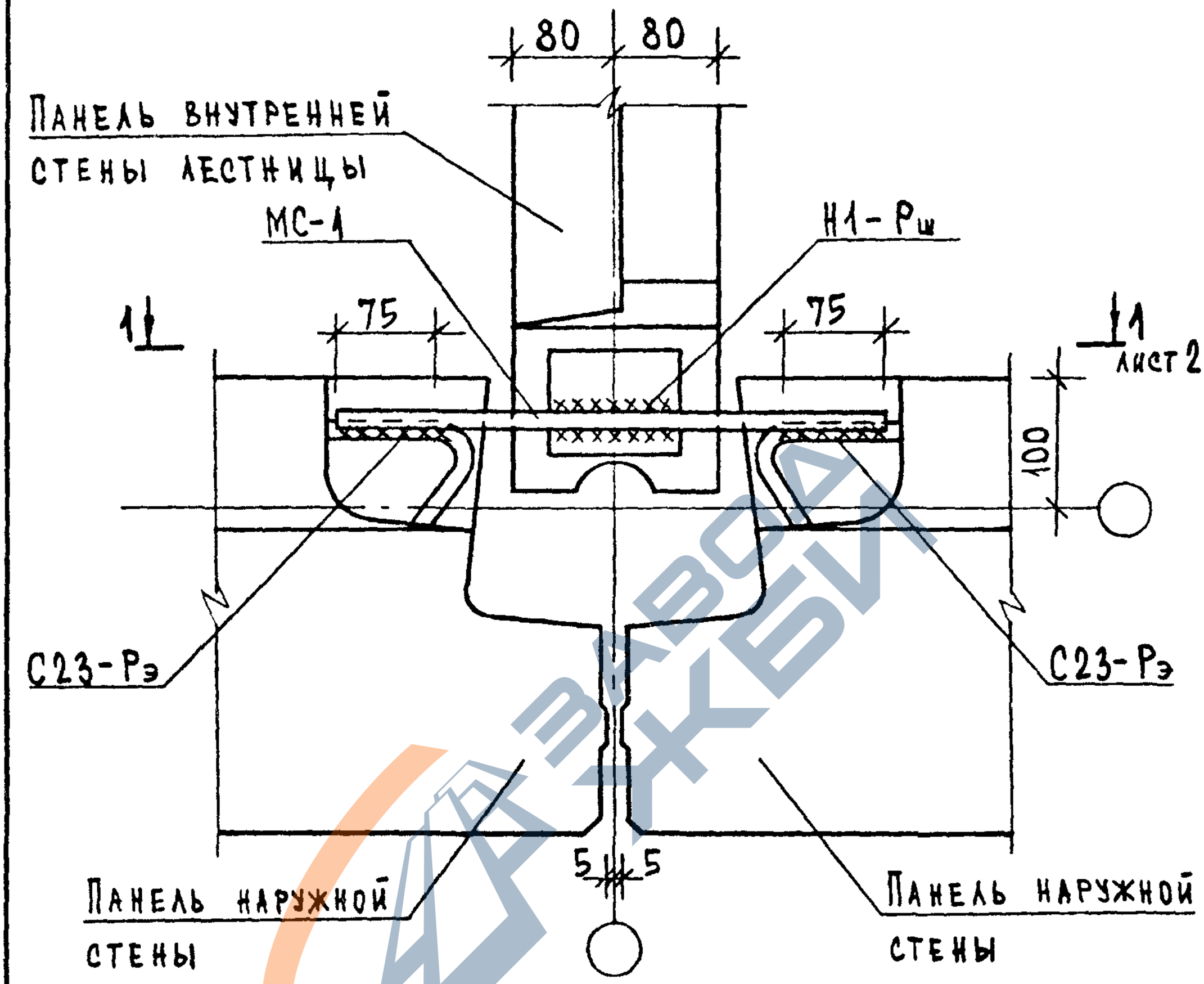

Общие указания по сварке смотри пояснительную записку.
Сварные швы по ГОСТ 14098-85; h=4; b=8.
Спецификацию смотри К87.

Нач.отд.	Вольнский		1.090.1-1/88.6-1-К51	
Н.контр.	Леонтьева			
Гл.конст	Шац		Узел 64	Стадия: Р; Лист: 1; Листов: 2
Г и п	Кочин			ЦНИИЭП торгово-бытовых зданий и туристских комплексов
Г и п	Шанаурова			
Разраб.	Кадейкина			

Взам.инв.№ | Подпись и дата | Инв.№ подл.

https://zavodjbi.com/

https://zavodjbi.com/

1-1

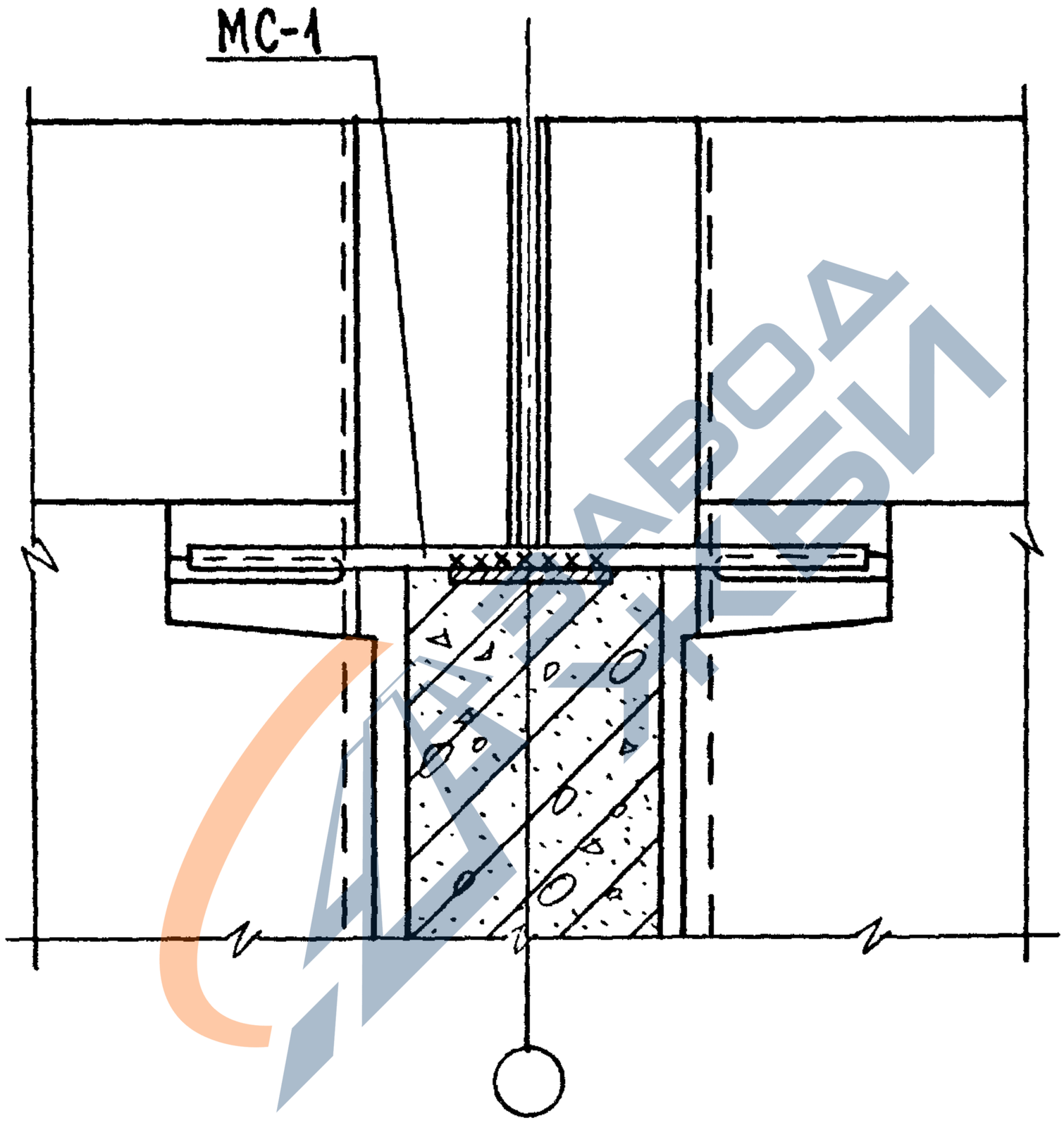

https://zavodjbi.com/

https://zavodjbi.com/

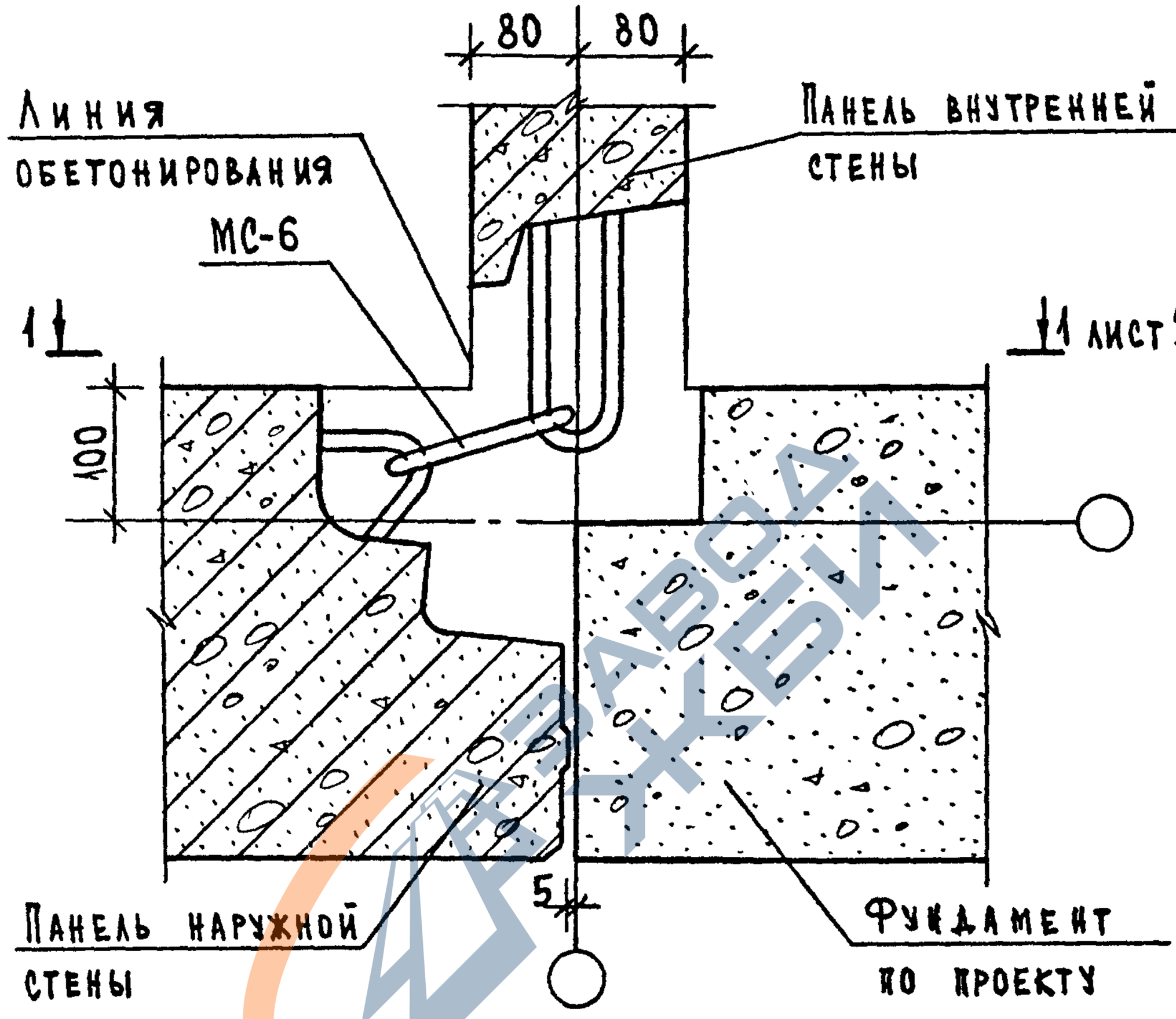

Спецификацию смотри К87.

				1.090.1-1/88.6-1-К52		
НАЧ.ОТД.	ВОЛЬНСКИЙ					
Н.КОНТР.	ЛЕОНТЬЕВА					
ГЛ.КОНСТ	ШАЦ					
Г И П	КОЧИН			Узел 65л	СТАДИЯ: Р; ЛИСТ: 1; ЛИСТОВ: 2	
Г И П	ШАНАУРОВА				ЦНИИЭП торгово-бытовых зданий и туристских комплексов	
РАЗРАБ.	КАДЕЙКИНА					

Инв.№ подл. | Подпись и дата | Взам.инв.№

https://zavodjbi.com/

https://zavodjbi.com/

1-1

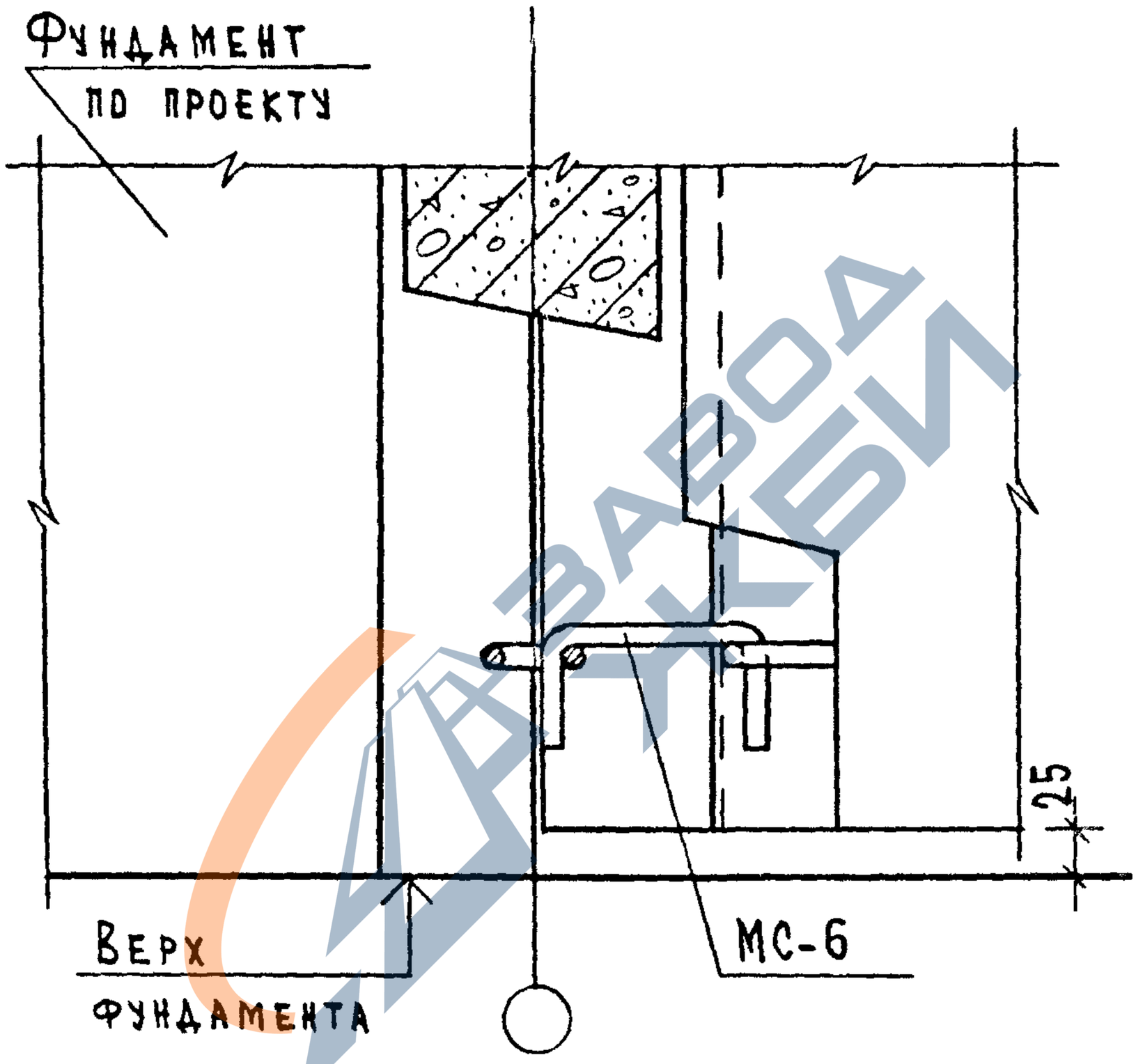

https://zavodjbi.com/

https://zavodjbi.com/

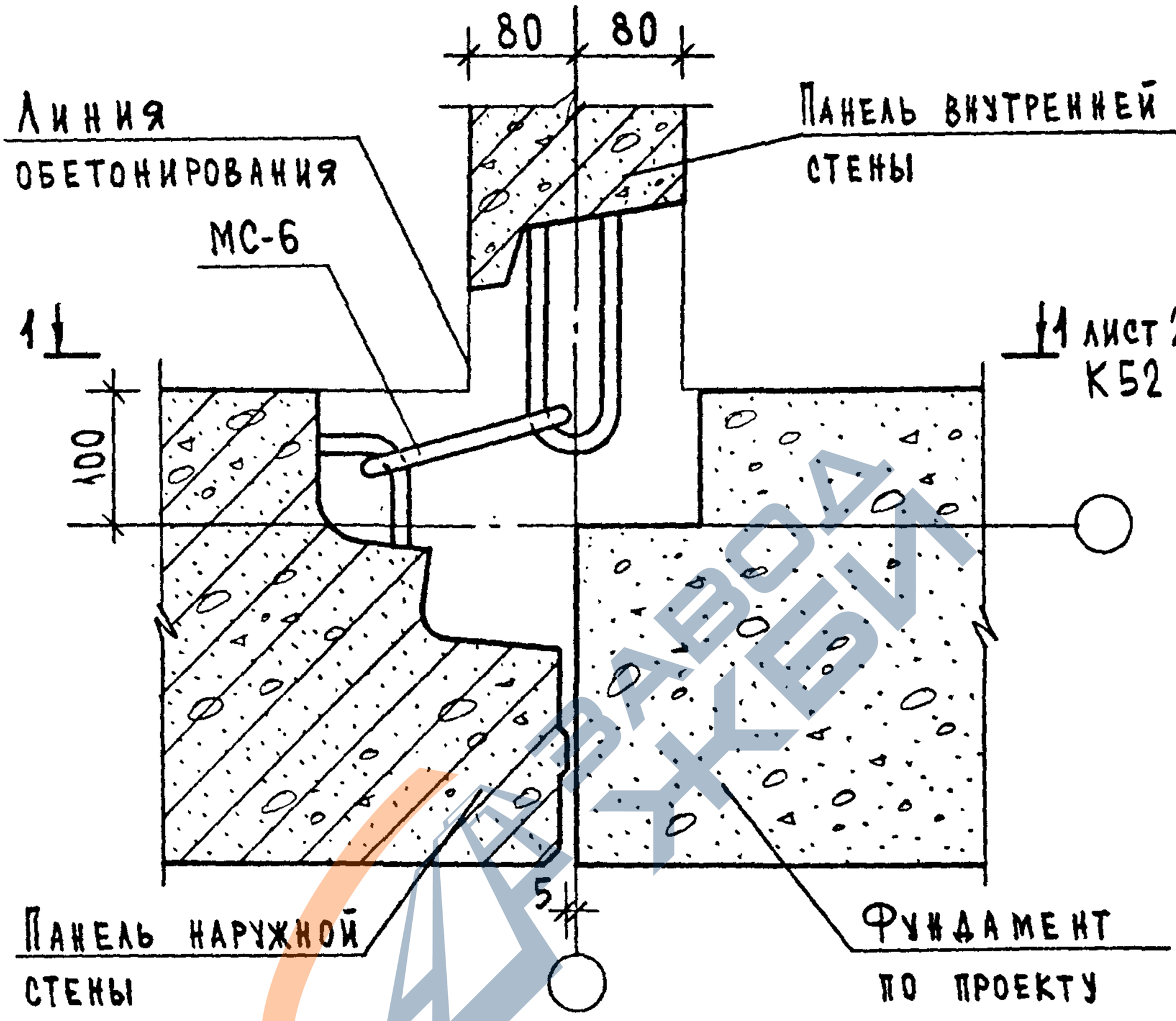

Спецификацию смотри К87.

Нач.отд.	Волынский			1.090.1-1/88.6-1-К53		
Н.контр.	Леонтьева					
Гл.конст	Шац					
Гип	Кочин			Узел 65т	Стадия: Р; Лист: ; Листов: 1	
Гип	Шанаурова				ЦНИИЭП торгово-бытовых зданий и туристских комплексов	
Разраб.	Кадейкина					

Подпись и дата

Инв.№ подл. | Взам.инв.№

https://zavodjbi.com/

https://zavodjbi.com/

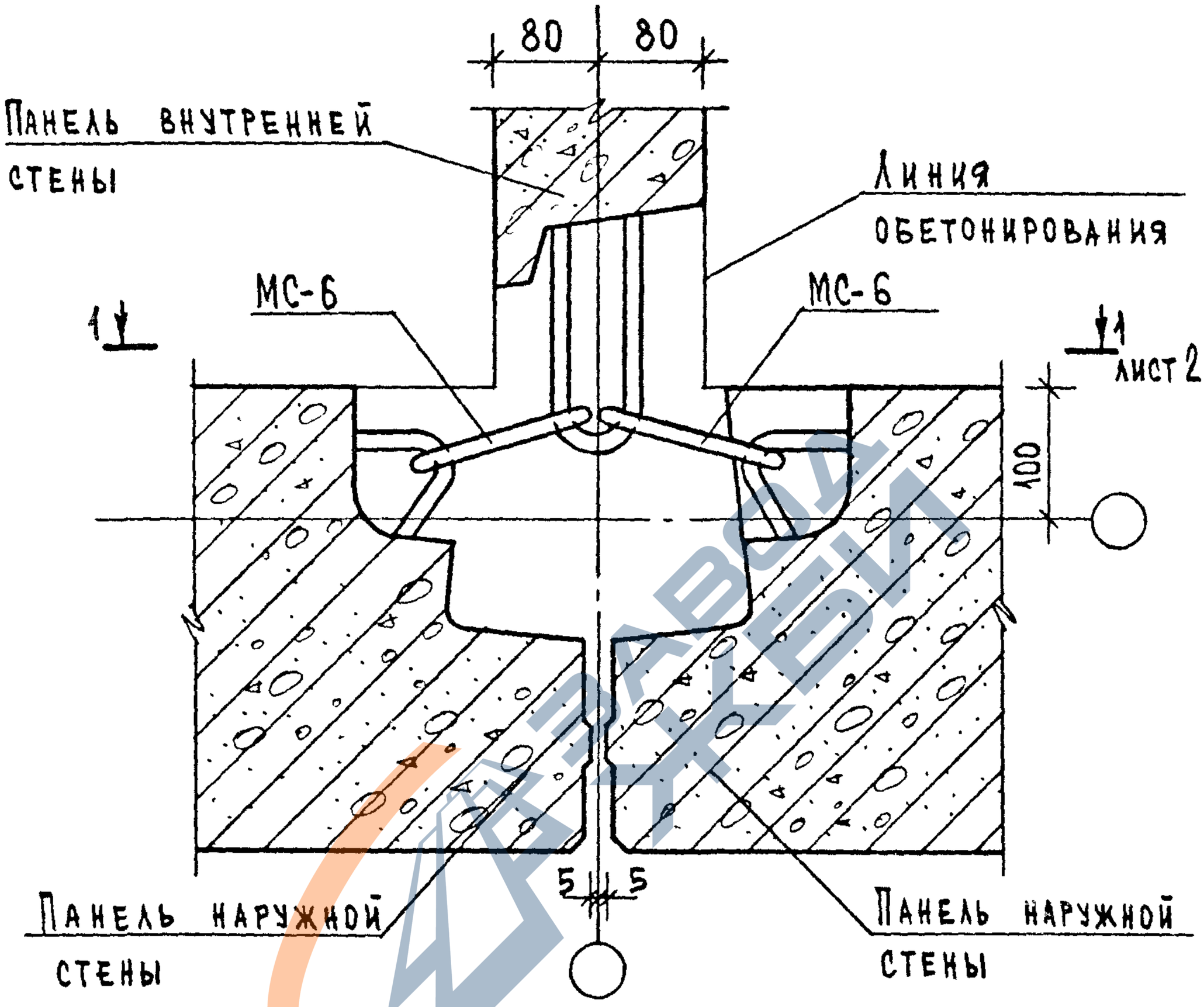

Спецификацию смотри К87.

				1.090.1-1/88.6-1-К54		
НАЧ.ОТД.	ВОЛЫНСКИЙ					
Н.КОНТР.	ЛЕОНТЬЕВА					
ГЛ.КОНСТ	ШАЦ					
Г И П	КОЧИН			Узел 66л	СТАДИЯ: Р; ЛИСТ: 1; ЛИСТОВ: 2	
/Г И П	ШАНАУРОВА				ЦНИИЭП торгово-бытовых зданий и туристских комплексов	
РАЗРАБ.	КАДЕРКИНА					

https://zavodjbi.com/

https://zavodjbi.com/

1-1

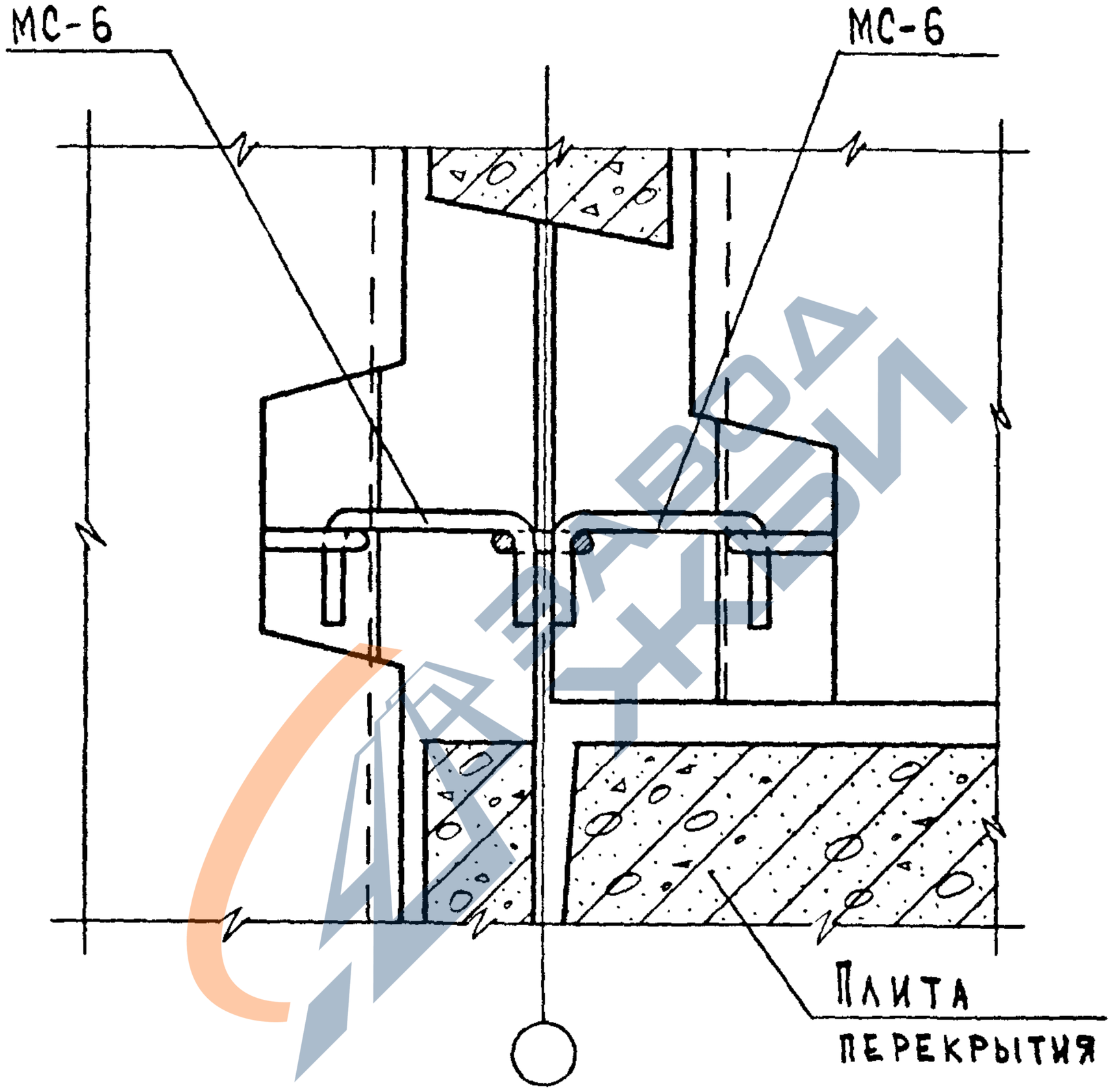

Взам.инв.№

Подпись и дата

Инв.№ подл.

1.090.1-1/88.6-1-К54	Лист 2

https://zavodjbi.com/

https://zavodjbi.com/

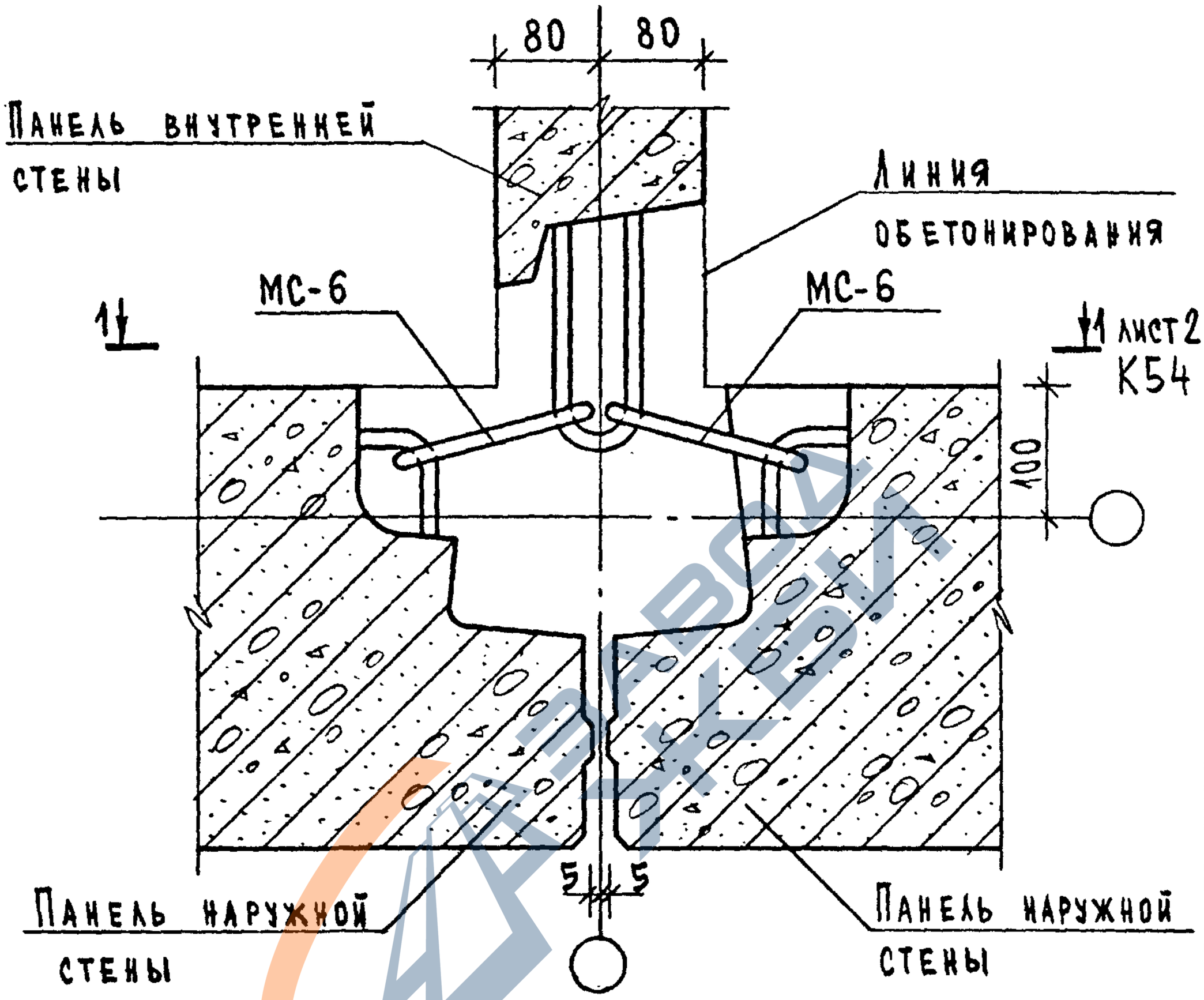

Спецификацию смотри К87.

Инв.№ подл.	Подпись и дата					
		Нач.отд.	Вольнский		1.090.1-1/88.6-1-К55	
		Н.контр.	Леонтьева			
		Гл.конст	Шац		Узел 66т	Стадия: Р; Лист: ; Листов: 1
		Гип	Кочин			ЦНИИЭП торгово-бытовых зданий и туристских комплексов
		Гип	Шанаурова			
		Разраб.	Кадейкина			

https://zavodjbi.com/

https://zavodjbi.com/

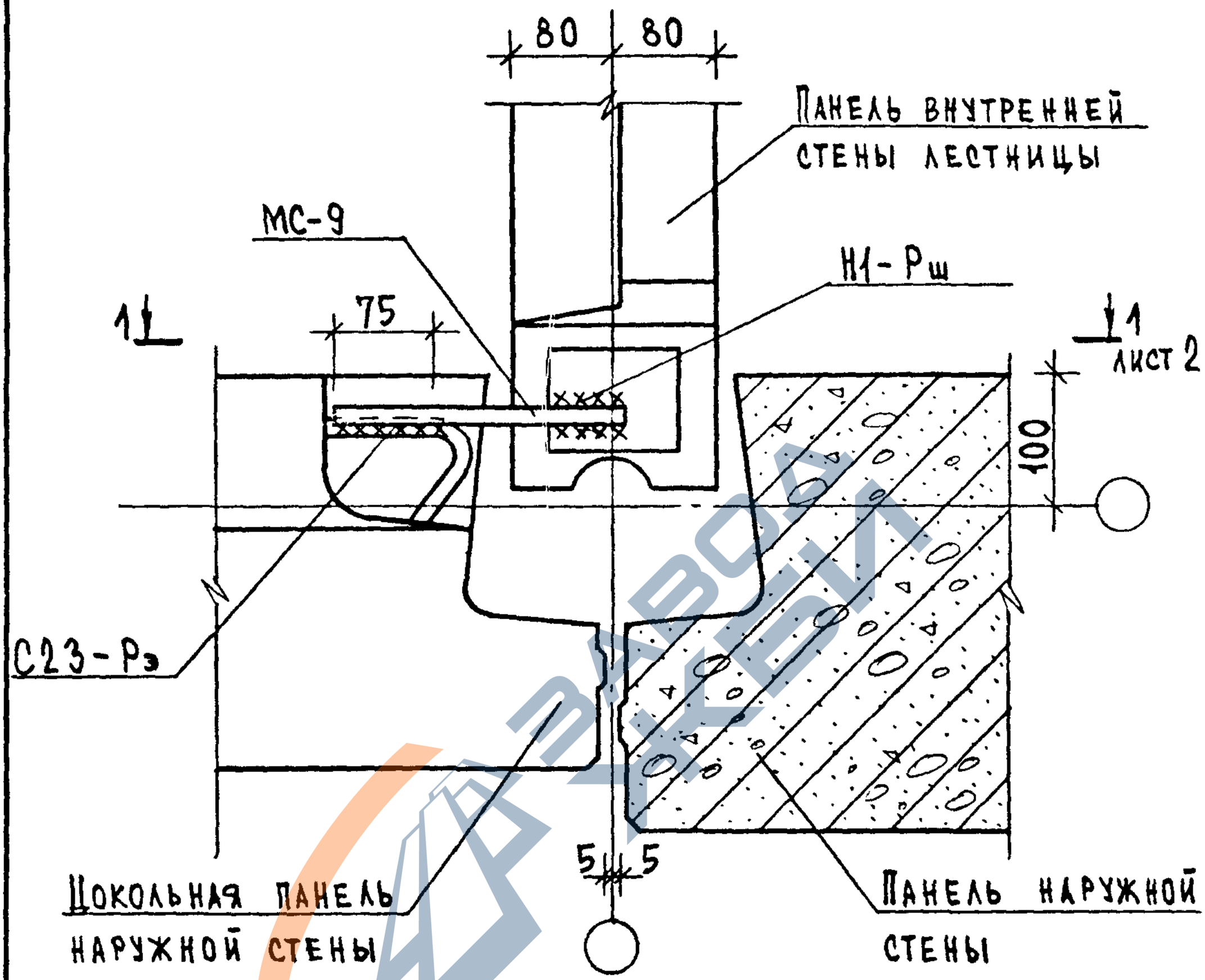

Общие указания по сварке смотри пояснительную записку.
Сварные швы по ГОСТ14098-85; h=4; B=8.
Спецификацию смотри К87.

НАЧ.ОТД.	ВОЛЫНСКИЙ			1.090.1-1/88.6-1-К56			
Н.КОНТР.	ЛЕОНТЬЕВА						
ГЛ.КОНСТ	ШАЦ			Узел 67	СТАДИЯ	ЛИСТ	ЛИСТОВ
ГИП	КОЧИН				Р	1	2
ГИП	ШАНАУРОВА				ЦНИИЭП торгово-бытовых зданий и туристских комплексов		
РАЗРАБ.	КАДЕЙКИНА						

ИНВ.№ ПОДЛ. | ПОДПИСЬ И ДАТА | ВЗАМ.ИНВ.№

https://zavodjbi.com/

https://zavodjbi.com/

1 - 1

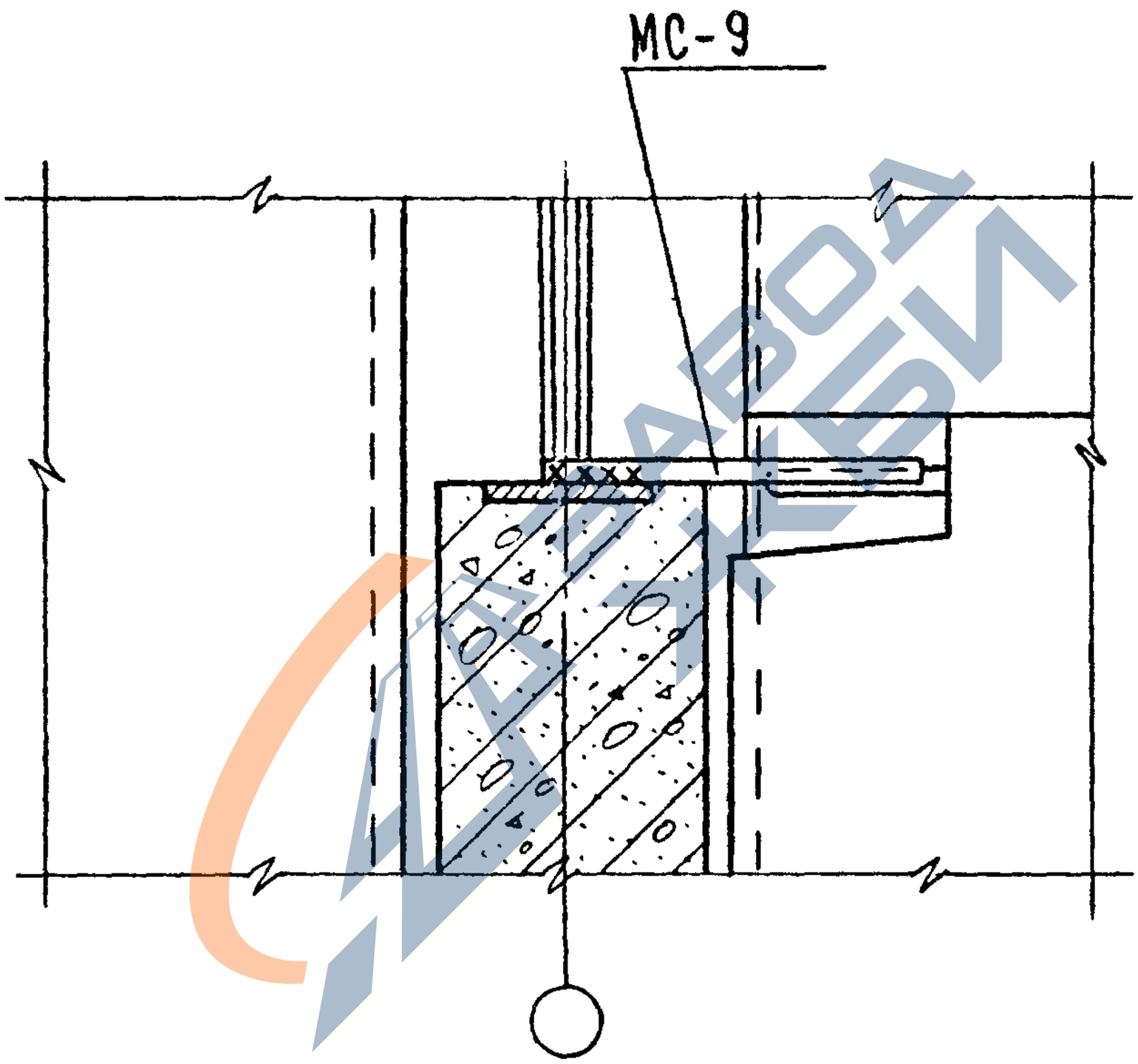

https://zavodjbi.com/

https://zavodjbi.com/

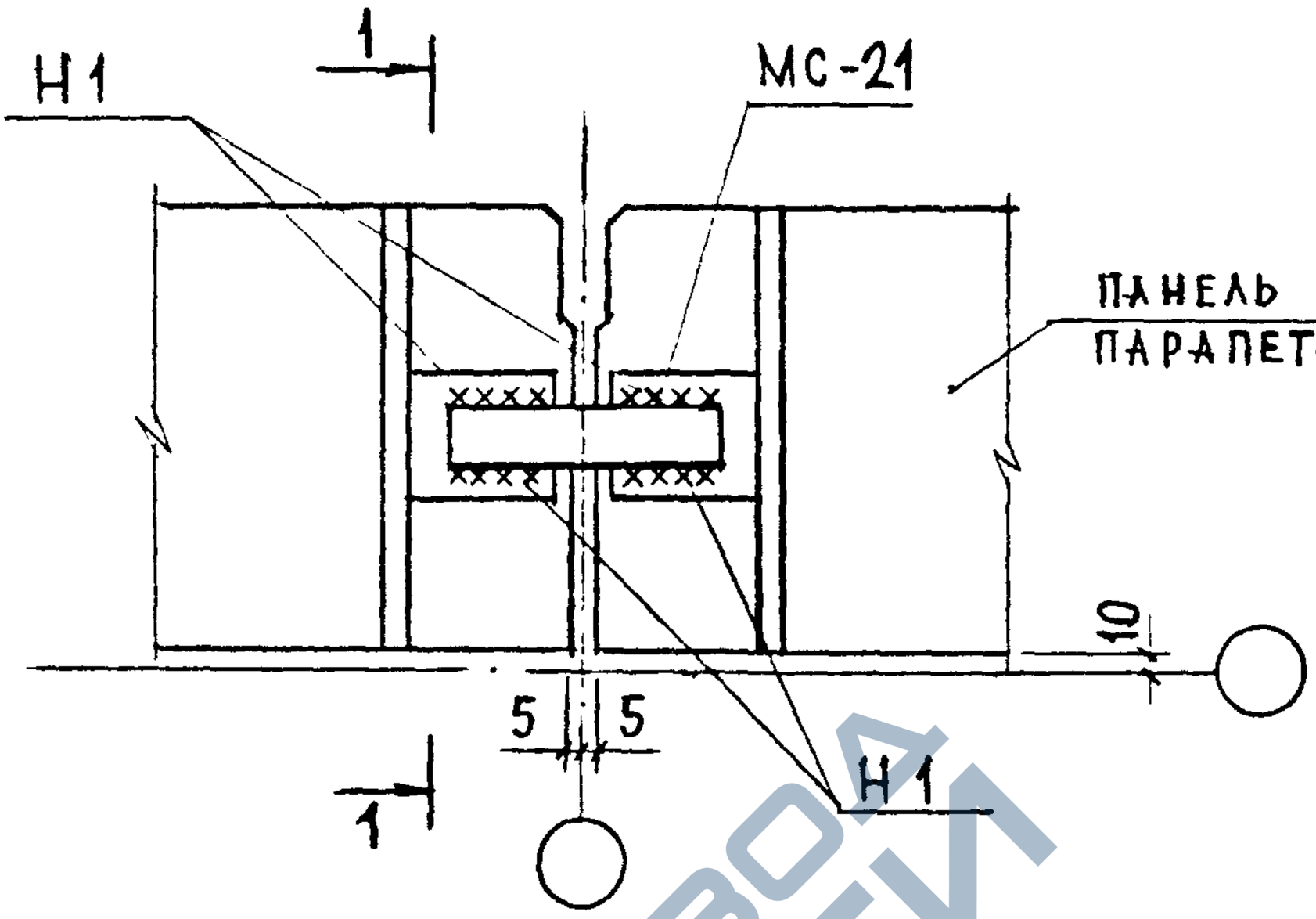

Узел	Сечение	Лист
68	1-1	2
69	1-1	3

Общие указания по сварке смотри пояснительную записку.
Сварные швы по ГОСТ 5264-80; $h_ш$=6 мм
Спецификацию смотри К 87.

НАЧ.ОТД.	ВОЛЫНСКИЙ		1.090.1-1/88.6-1-К57
Н.КОНТР.	ЛЕОНТЬЕВА		
ГЛ.КОНСТ	ШАЦ		Узлы 68, 69
Г И П	КОЧИН		
Г И П	ШАНАУРОВА		
РАЗРАБ.	БОЛГОВА		

СТАДИЯ	ЛИСТ	ЛИСТОВ
Р	1	3

ЦНИИЭП торгово-бытовых зданий и туристских комплексов

Взам.инв.№ | Подпись и дата | Инв.№ подл.

https://zavodjbi.com/

https://zavodjbi.com/

1 – 1

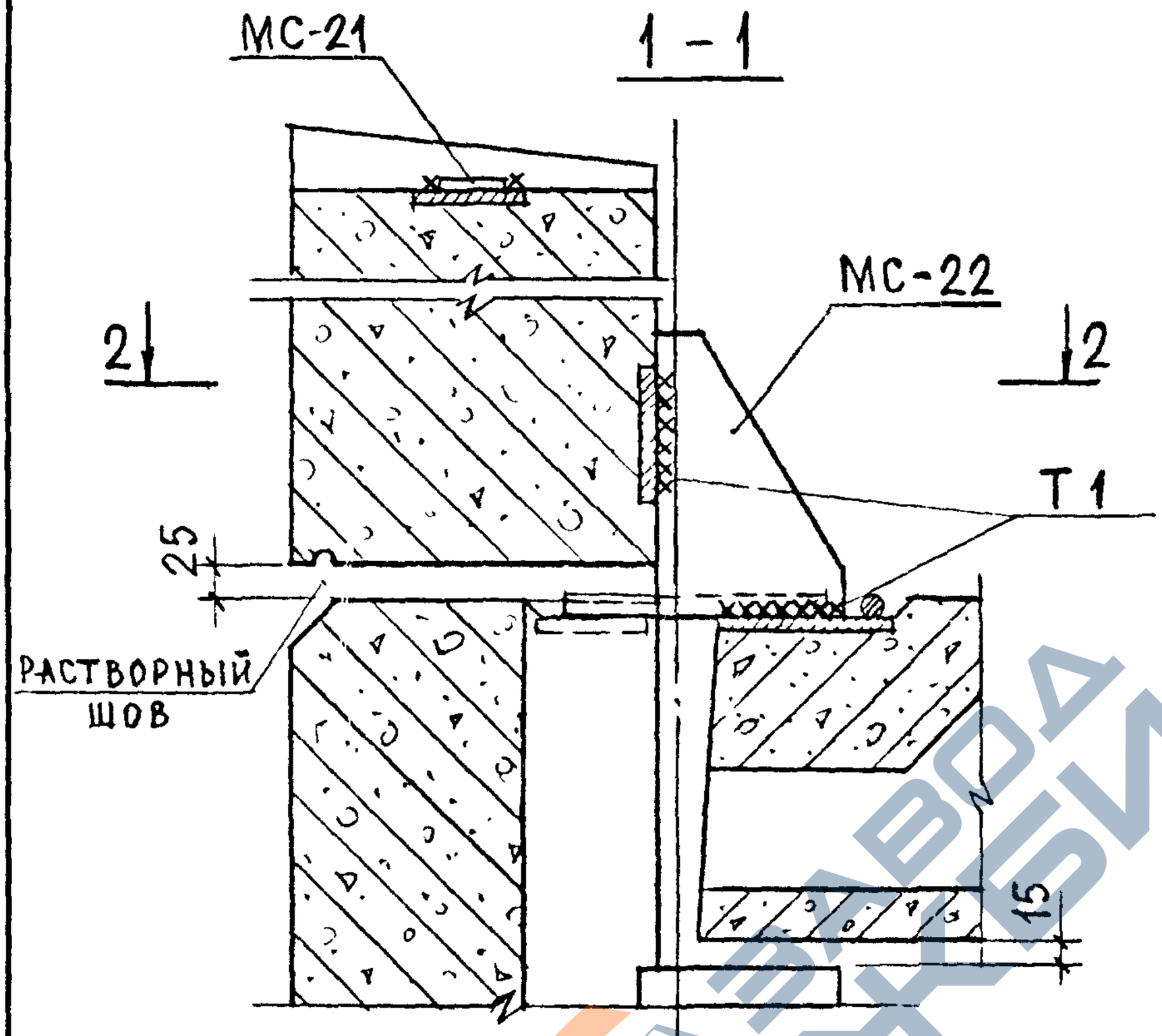

2 – 2 (ПОВЕРНУТО)

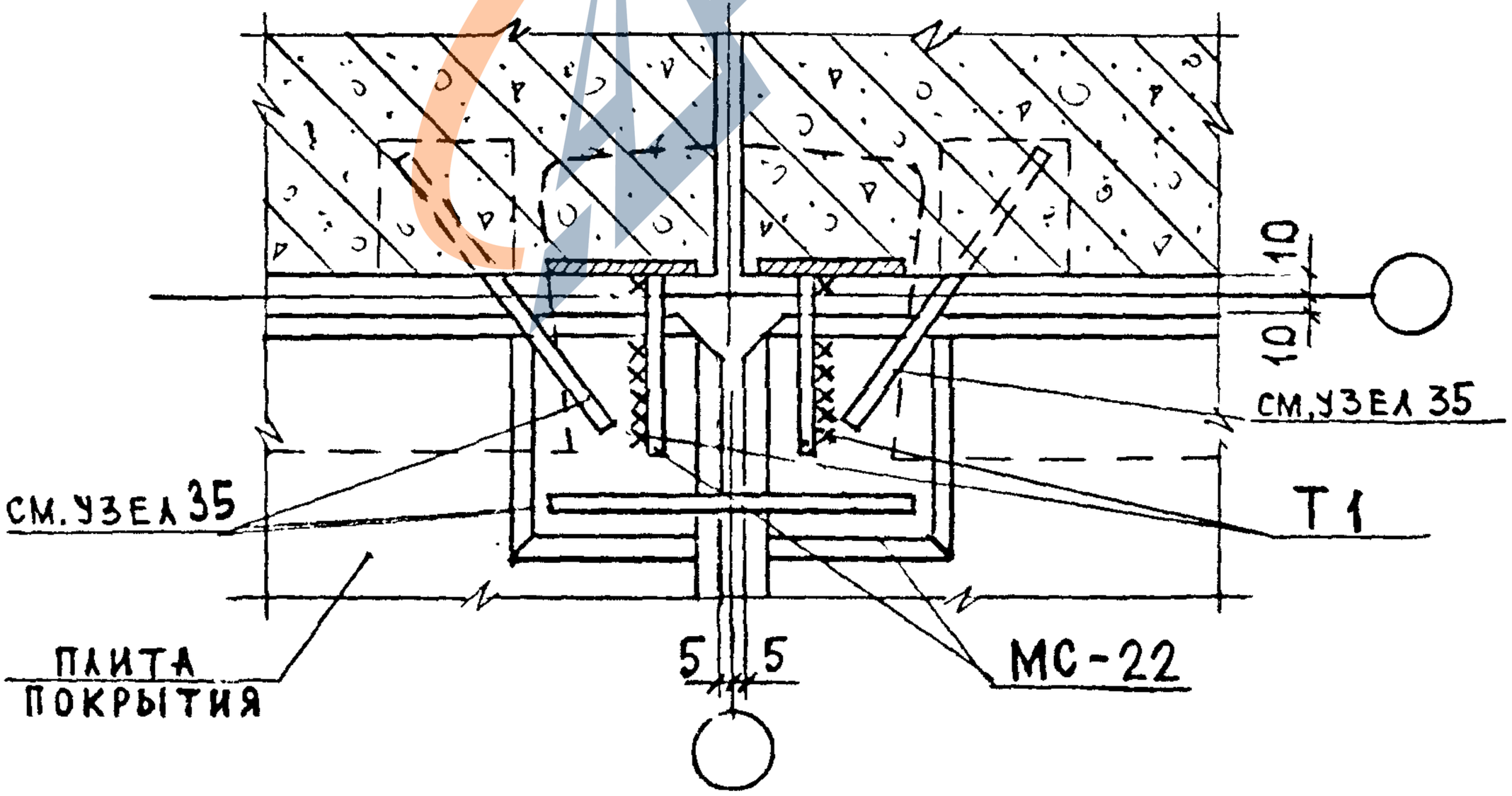

1.090.1-1/88.6-1-К57	ЛИСТ 2

https://zavodjbi.com/

https://zavodjbi.com/

1 – 1

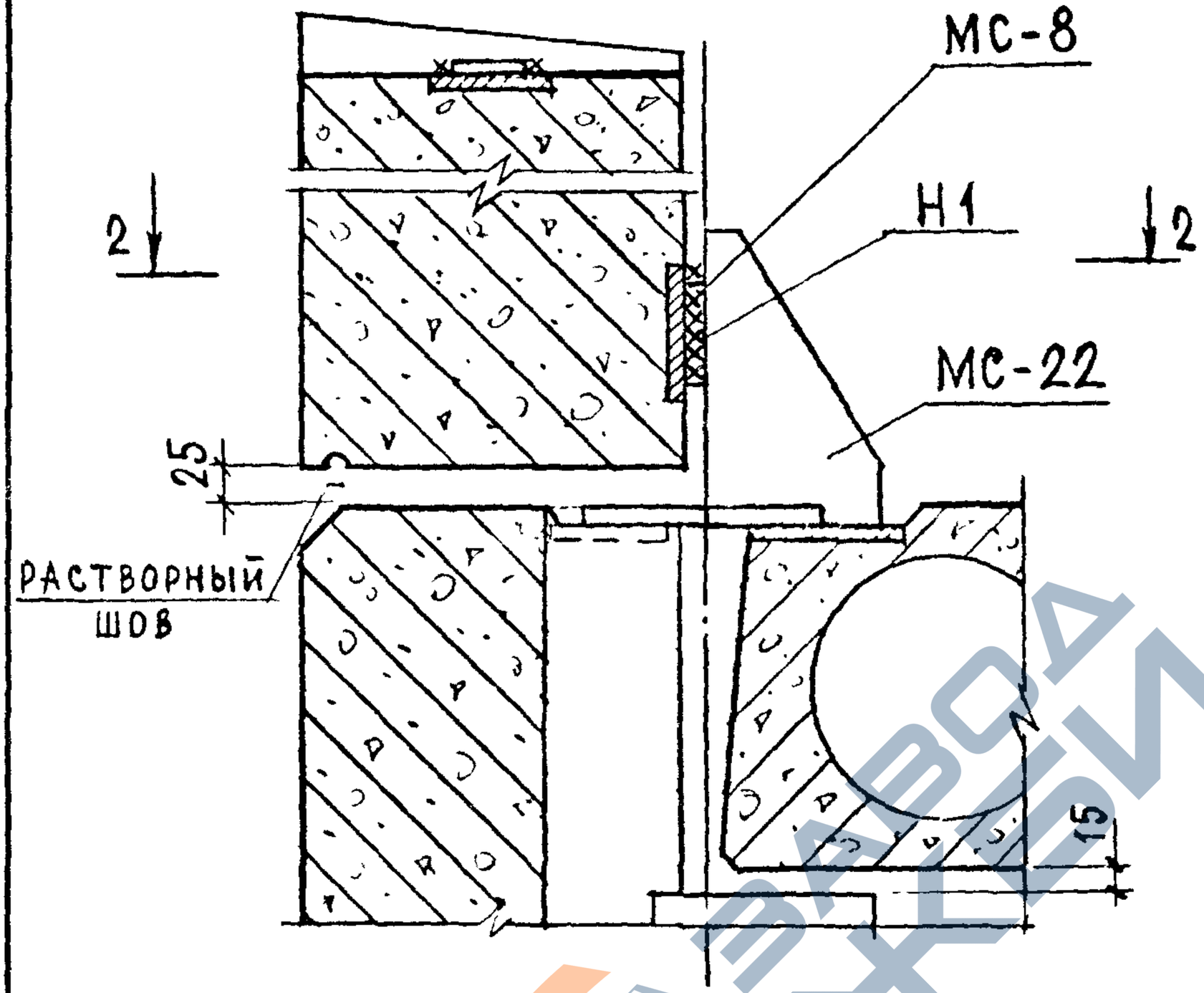

Н1 2 – 2 (ПОВЕРНУТО)

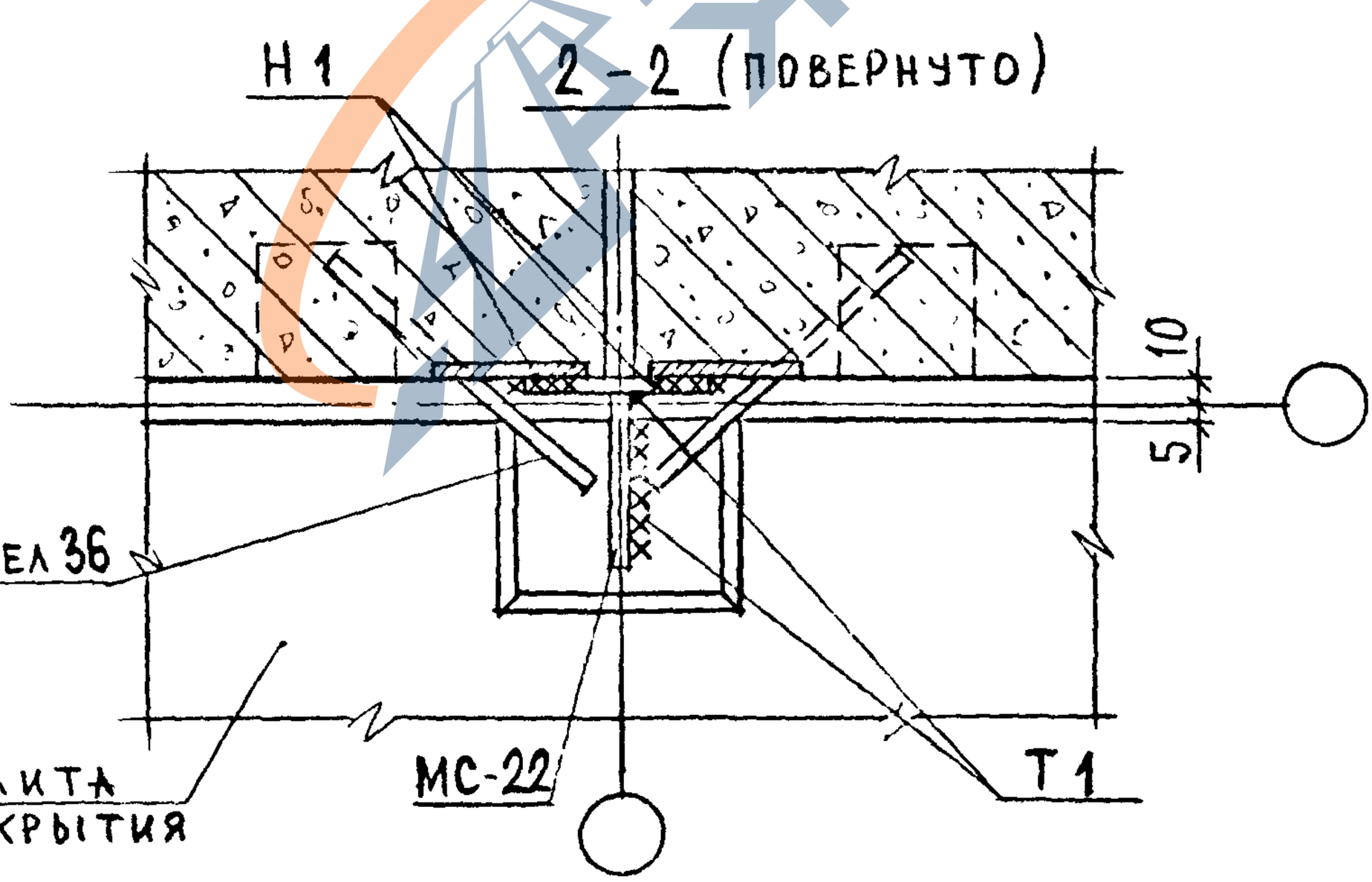

Взам.инв.№
Подпись и дата
Инв.№ подл.

1.090.1-1/88.6-1-К57

Лист 3

https://zavodjbi.com/

https://zavodjbi.com/

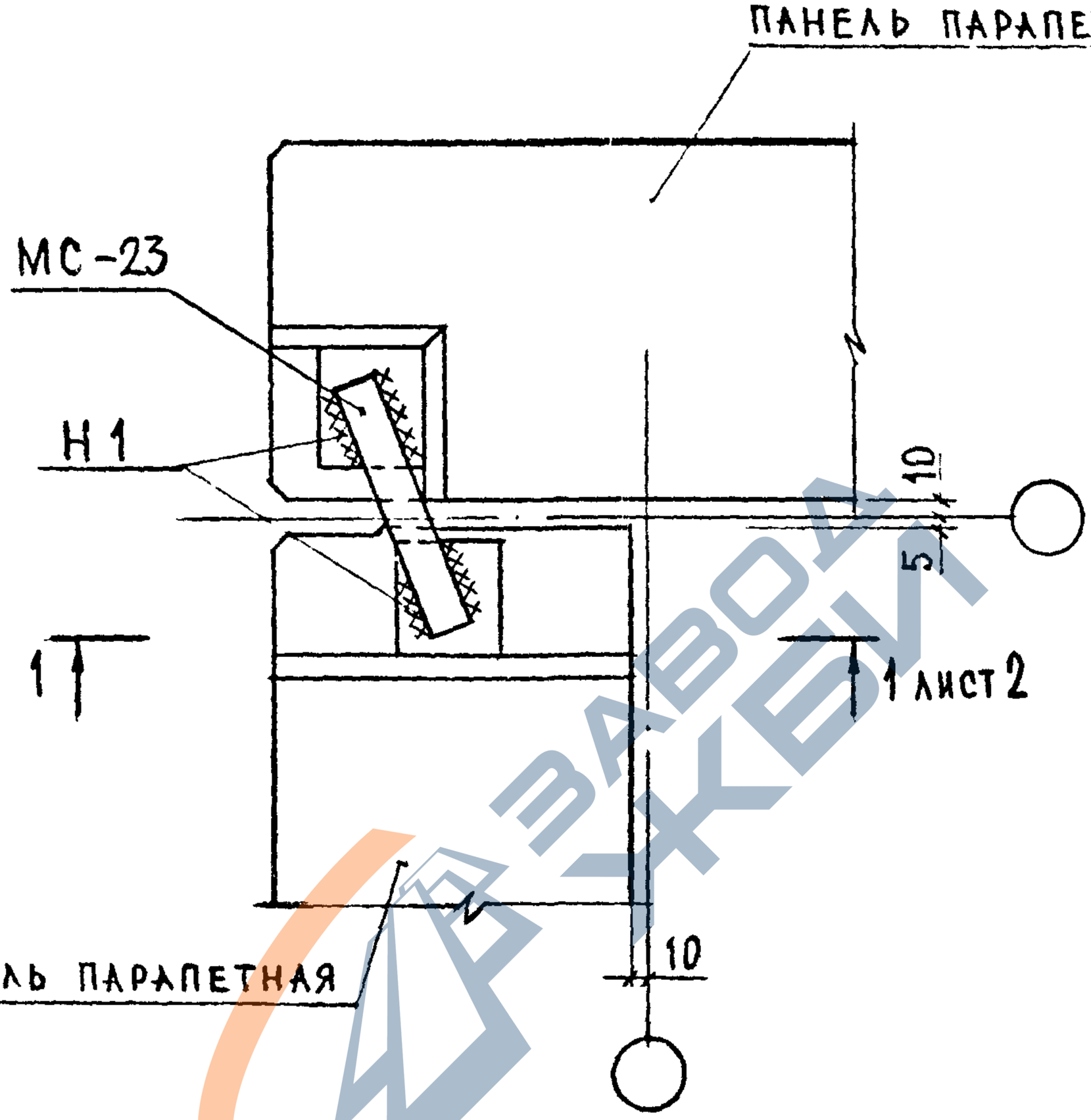

Общие указания по сварке смотри пояснительную записку.
Сварные швы по ГОСТ 5264-80; $h_ш$=6мм
Спецификацию смотри К87.

НАЧ.ОТД.	ВОЛЫНСКИЙ			1.090.1-1/88.6-1-К58		
Н.КОНТР.	ЛЕОНТЬЕВА					
ГЛ.КОНСТ	ШАЦ					
ГИП	КОЧИН			Узел 70	СТАДИЯ / ЛИСТ / ЛИСТОВ	
ГИП	ШАНАУРОВА				Р / 1 / 3	
РАЗРАБ.	БОЛГОВА				ЦНИИЭП торгово-бытовых зданий и туристских комплексов	

https://zavodjbi.com/

https://zavodjbi.com/

1 – 1

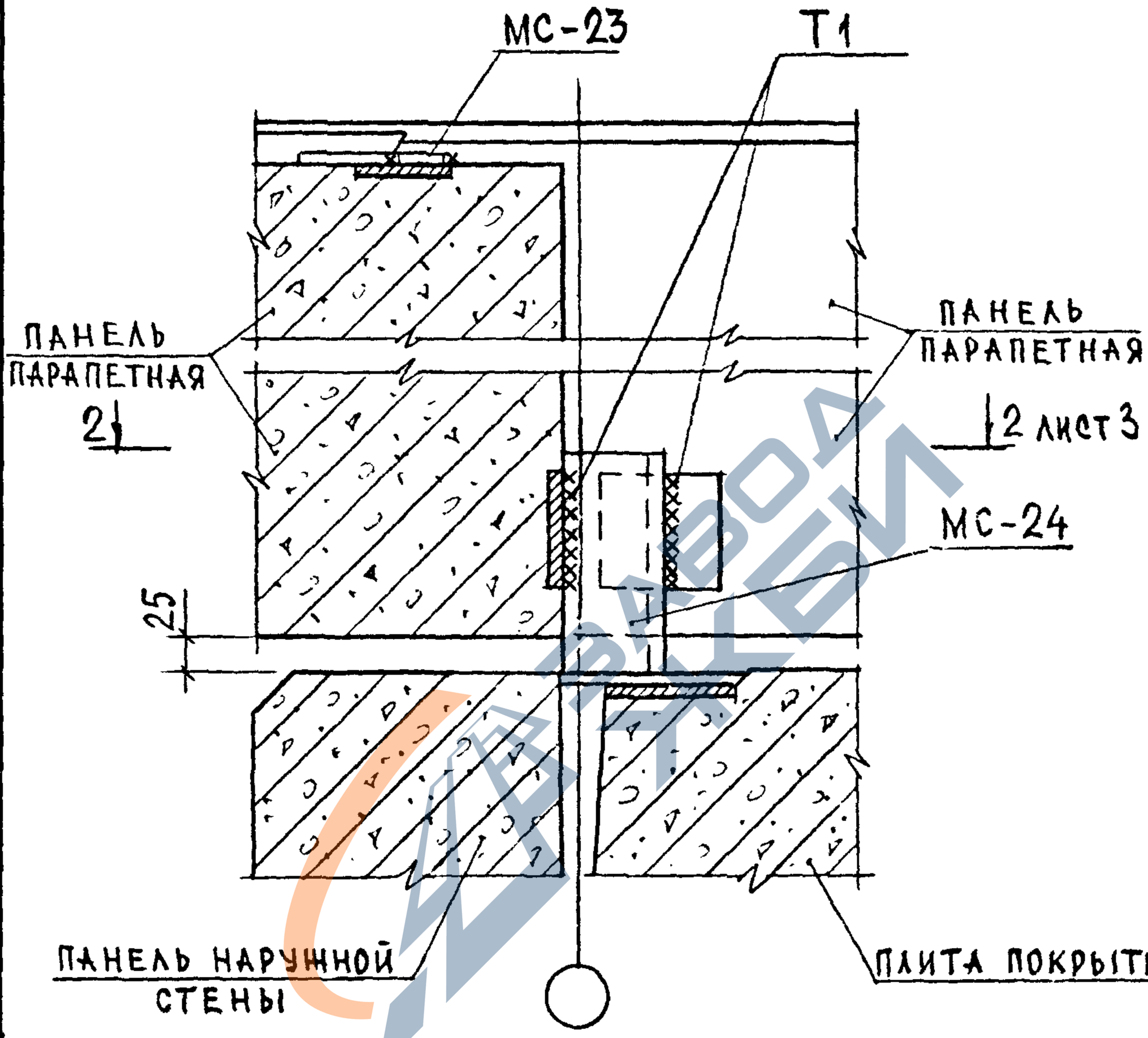

Инв.№ подл.	
Подпись и дата	
Взам.инв.№	

1.090.1-1/88.6-1-К58

Лист 2

https://zavodjbi.com/

https://zavodjbi.com/

2 - 2

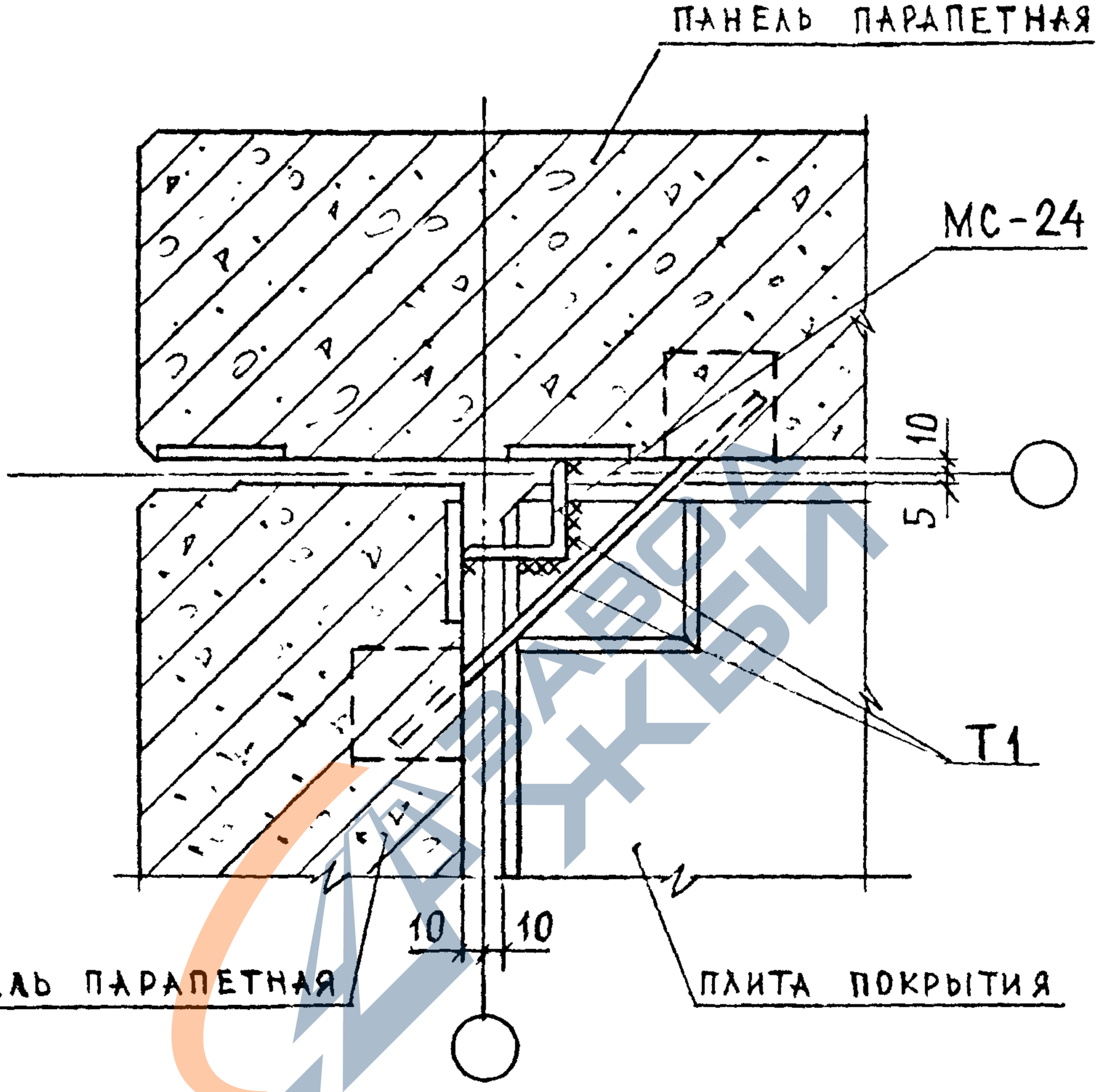

https://zavodjbi.com/

https://zavodjbi.com/

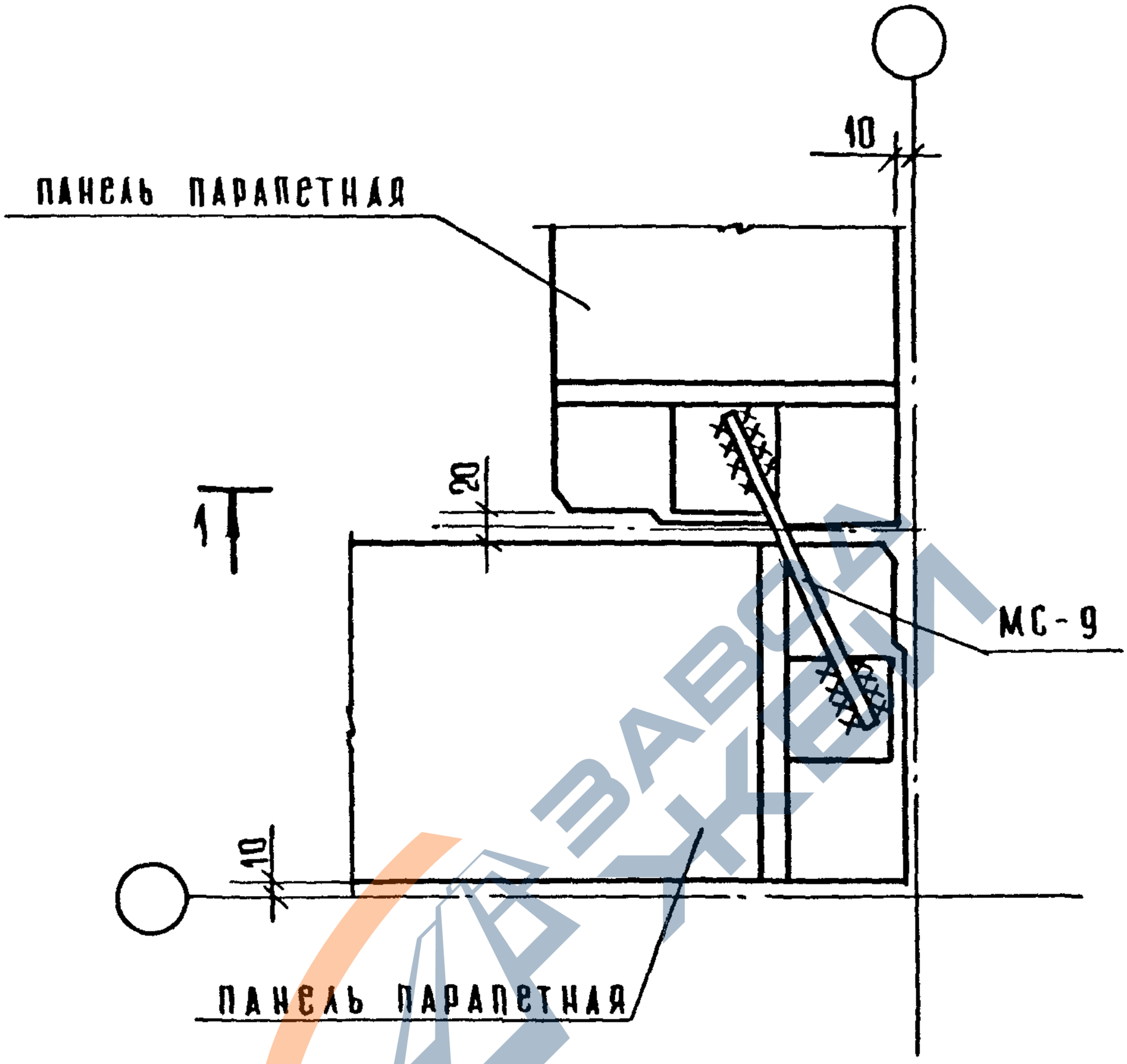

Общие указания по сварке смотри пояснительную записку.
Сварные швы Н1-Рш по ГОСТ 14098-85; h=4 , в=8.
Спецификацию смотри К 87.

Инв.№ подл. | Подп. и дата | Взам.инв.№

Нач.отд.	Волынский		1.090.1-1/88. 6-1-К59
Н.контр.	Асонтьева		
Гл.конст.	Шац		Узел 71
ГИП	Кочин		
ГИП	Шанаурова		
Разраб.	Болгова		

Стадия	Лист	Листов
Р	1	3

ЦНИИЭП торгово-бытовых зданий и туристских комплексов

https://zavodjbi.com/

https://zavodjbi.com/

1 - 1

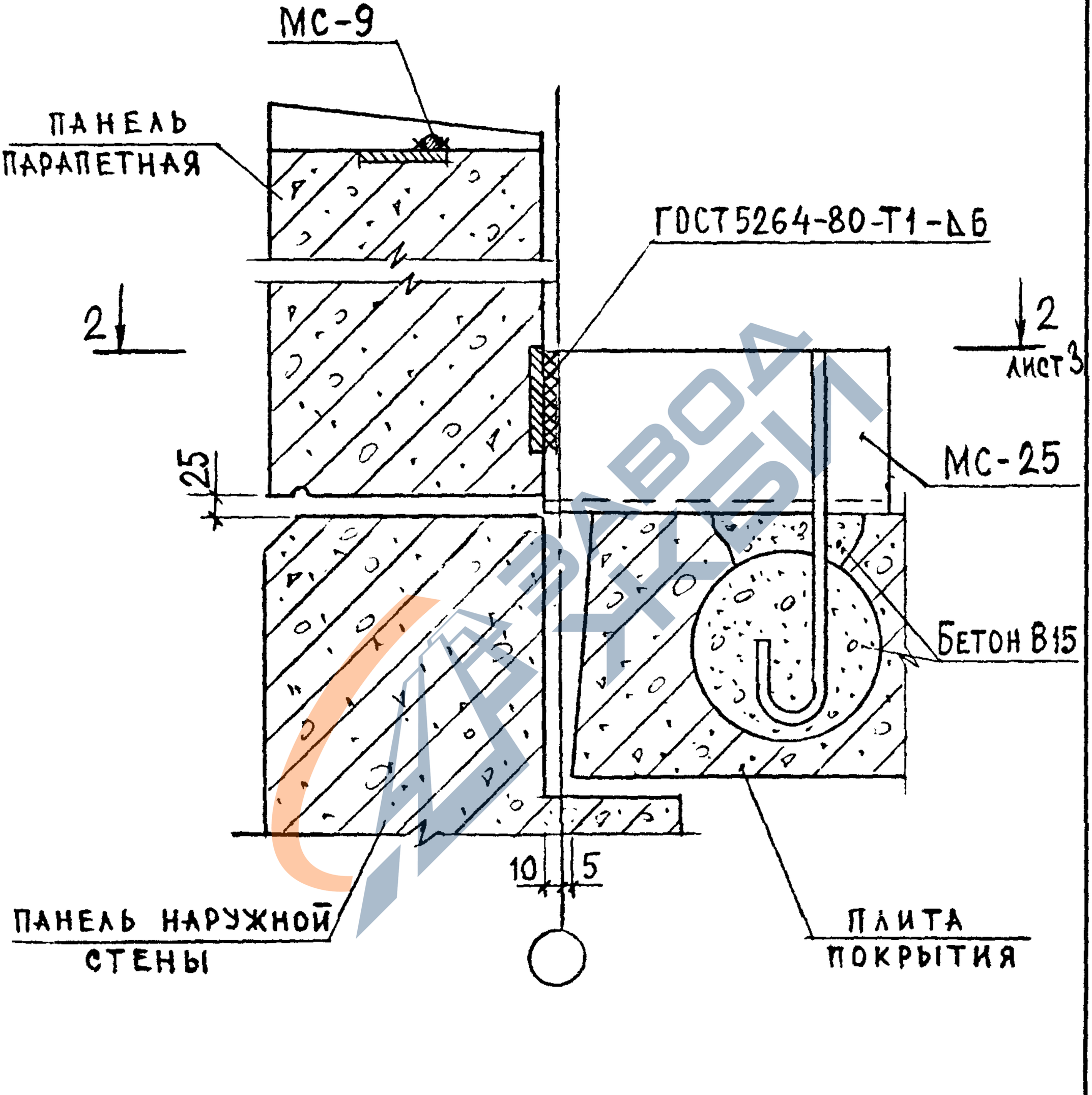

23792 125

https://zavodjbi.com/

https://zavodjbi.com/

2 - 2

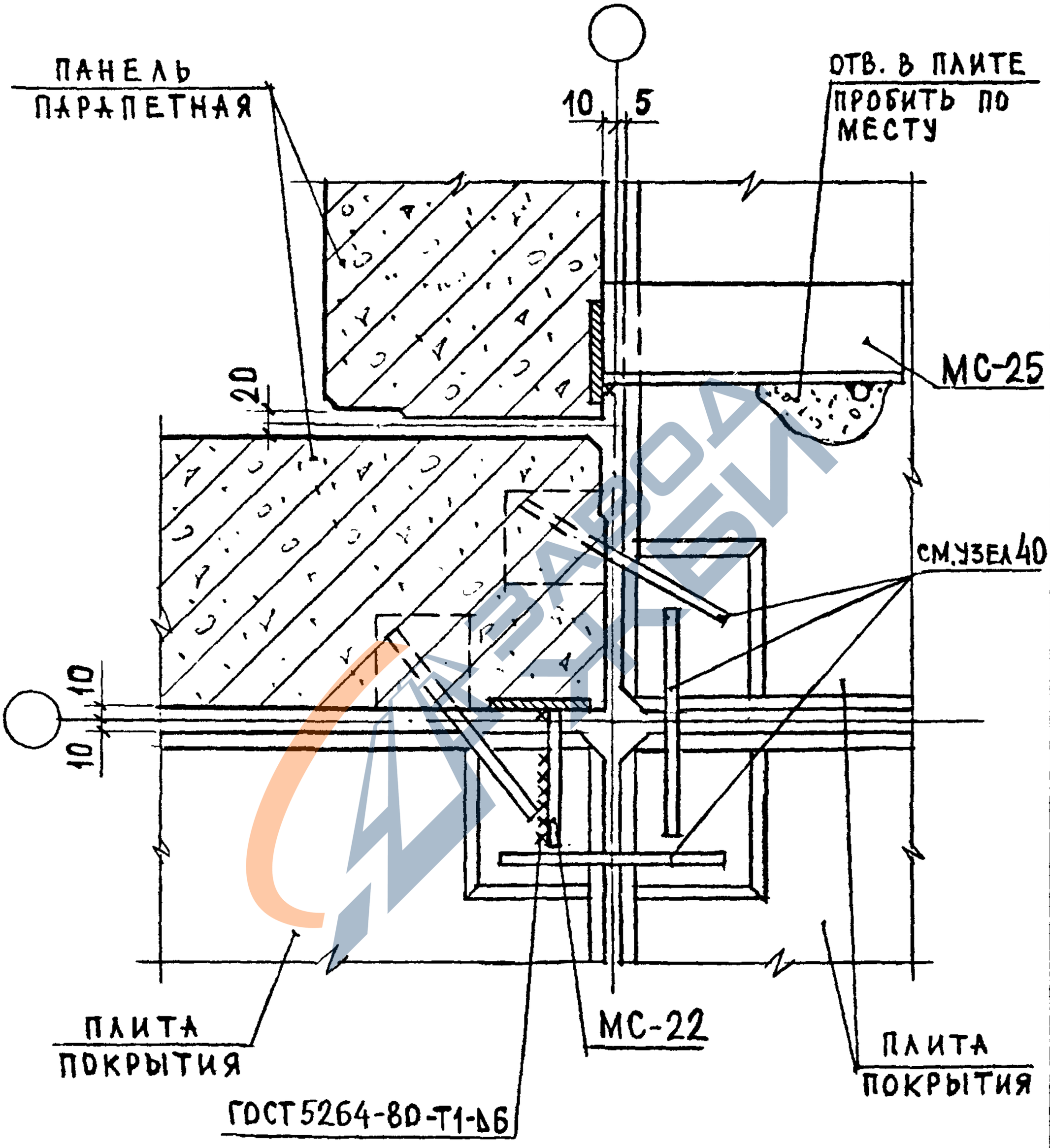

ИНВ. № ПОДЛ.	ПОДПИСЬ И ДАТА	ВЗАМ. ИНВ. №

https://zavodjbi.com/

https://zavodjbi.com/

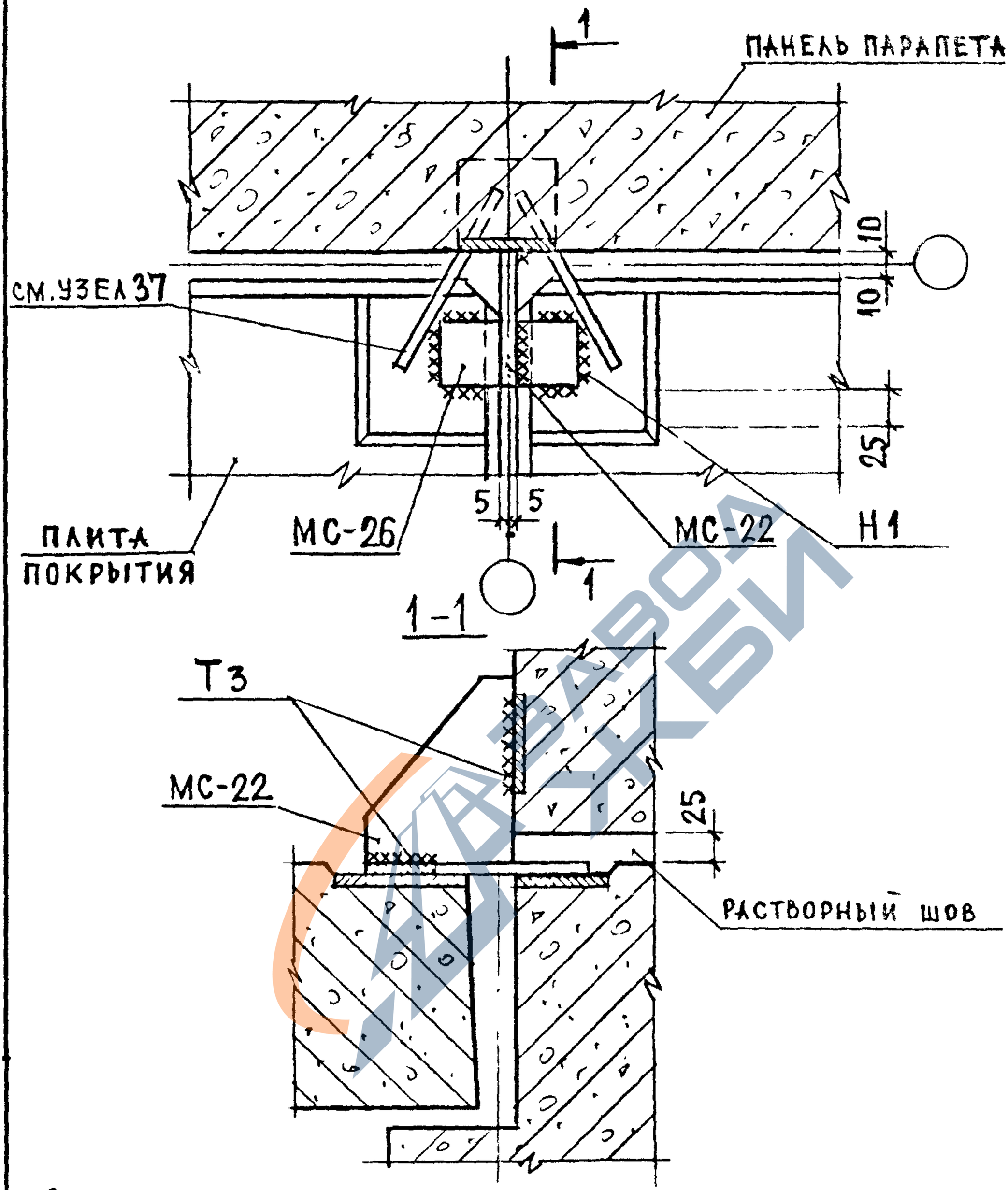

ОБЩИЕ УКАЗАНИЯ ПО СВАРКЕ СМОТРИ ПОЯСНИТЕЛЬНУЮ ЗАПИСКУ.
СВАРНЫЕ ШВЫ ПО ГОСТ 5264-80 ; $h_ш$ = 6 мм
СПЕЦИФИКАЦИЮ СМОТРИ К 87.

НАЧ.ОТД.	ВОЛЬНСКИЙ		
Н.КОНТР.	ЛЕОНТЬЕВА		
ГЛ.КОНСТ	ШАЦ		
ГИП	КОЧИН		
ГИП	ШАНАУРОВА		
РАЗРАБ.	БОЛГОВА		

1.090.1-1/88.6-1-К60

Узел 72

СТАДИЯ	ЛИСТ	ЛИСТОВ
Р		1

ЦНИИЭП торгово-бытовых зданий и туристских комплексов

https://zavodjbi.com/

https://zavodjbi.com/

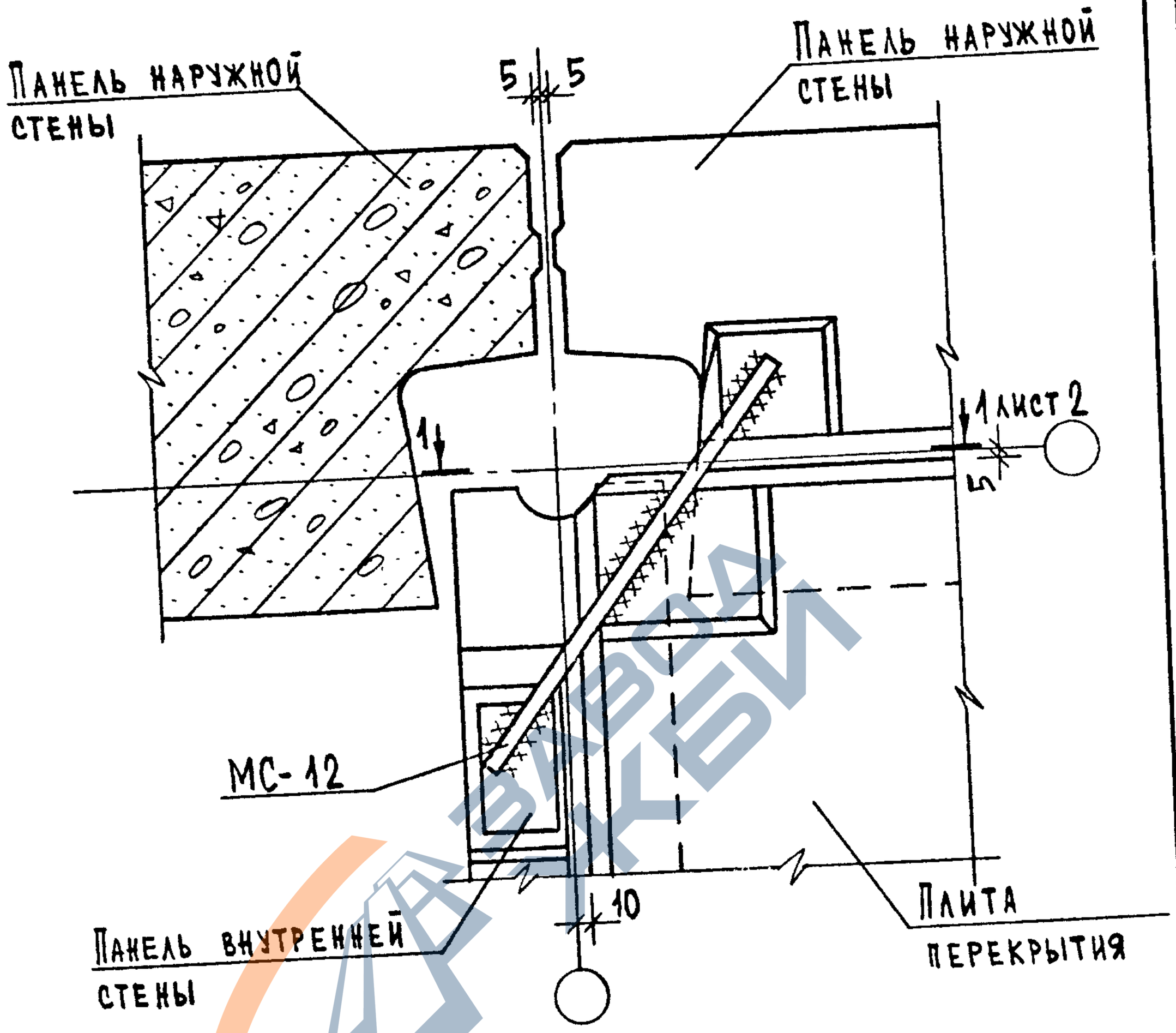

Общие указания по сварке смотри пояснительную записку.
Сварные швы Н1-Рш по ГОСТ 14098-85; h=4; b=8.
Спецификацию смотри К87.

				1.090.1-1/88.6-1-К61		
НАЧ.ОТД.	ВОЛЫНСКИЙ					
Н.КОНТР.	ЛЕОНТЬЕВА					
ГЛ.КОНСТ	ШАЦ					
Г И П	КОЧИН					
Г И П	ШАНАУРОВА			Узел 73	СТАДИЯ / ЛИСТ / ЛИСТОВ	Р / 1 / 2
РАЗРАБ.	КАДЕЙКИНА				ЦНИИЭП торгово-бытовых зданий и туристских комплексов	

Взам.инв.№ | Подпись и дата | Инв.№ подл.

23792 128

https://zavodjbi.com/

https://zavodjbi.com/

1-1

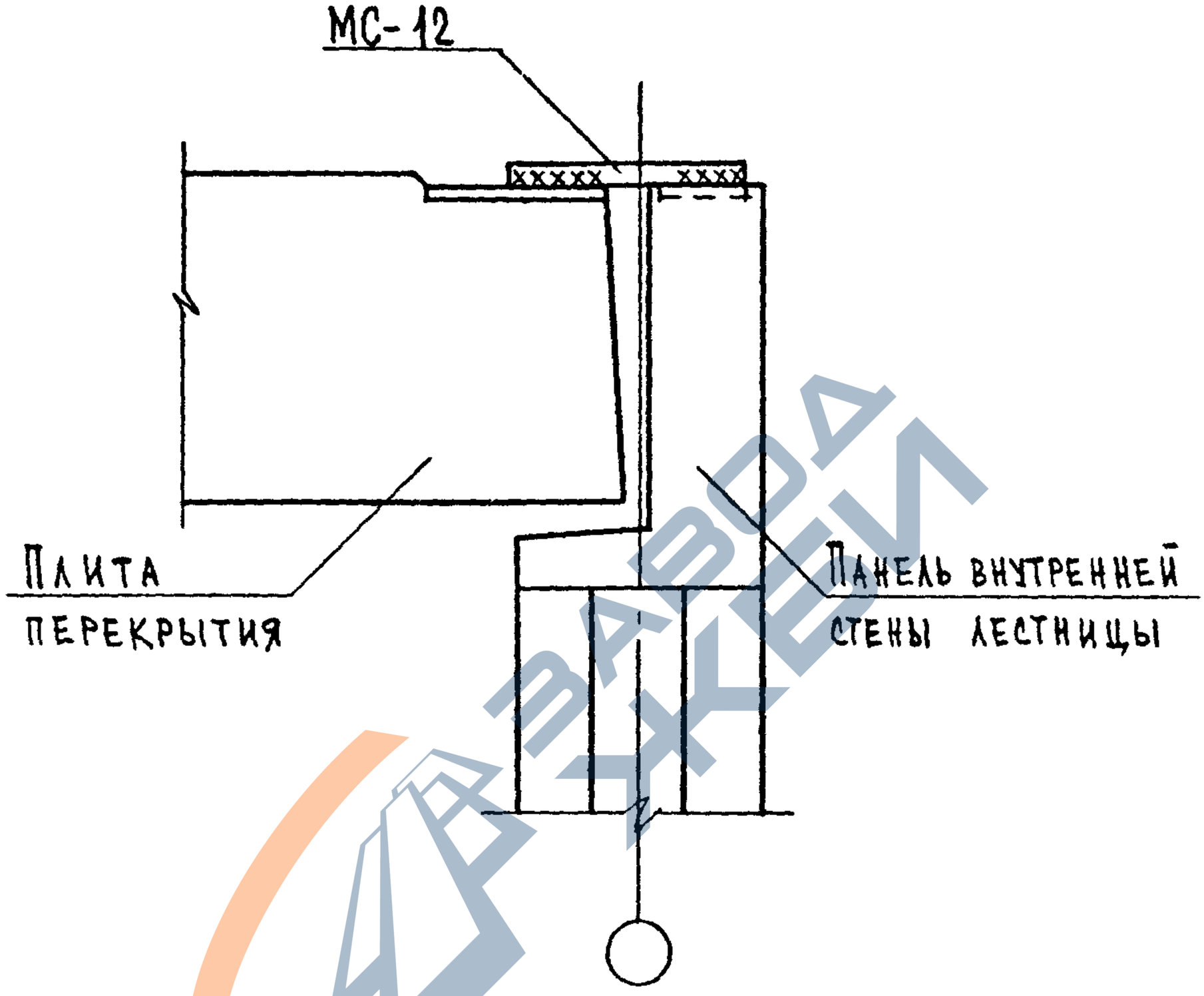

https://zavodjbi.com/

https://zavodjbi.com/

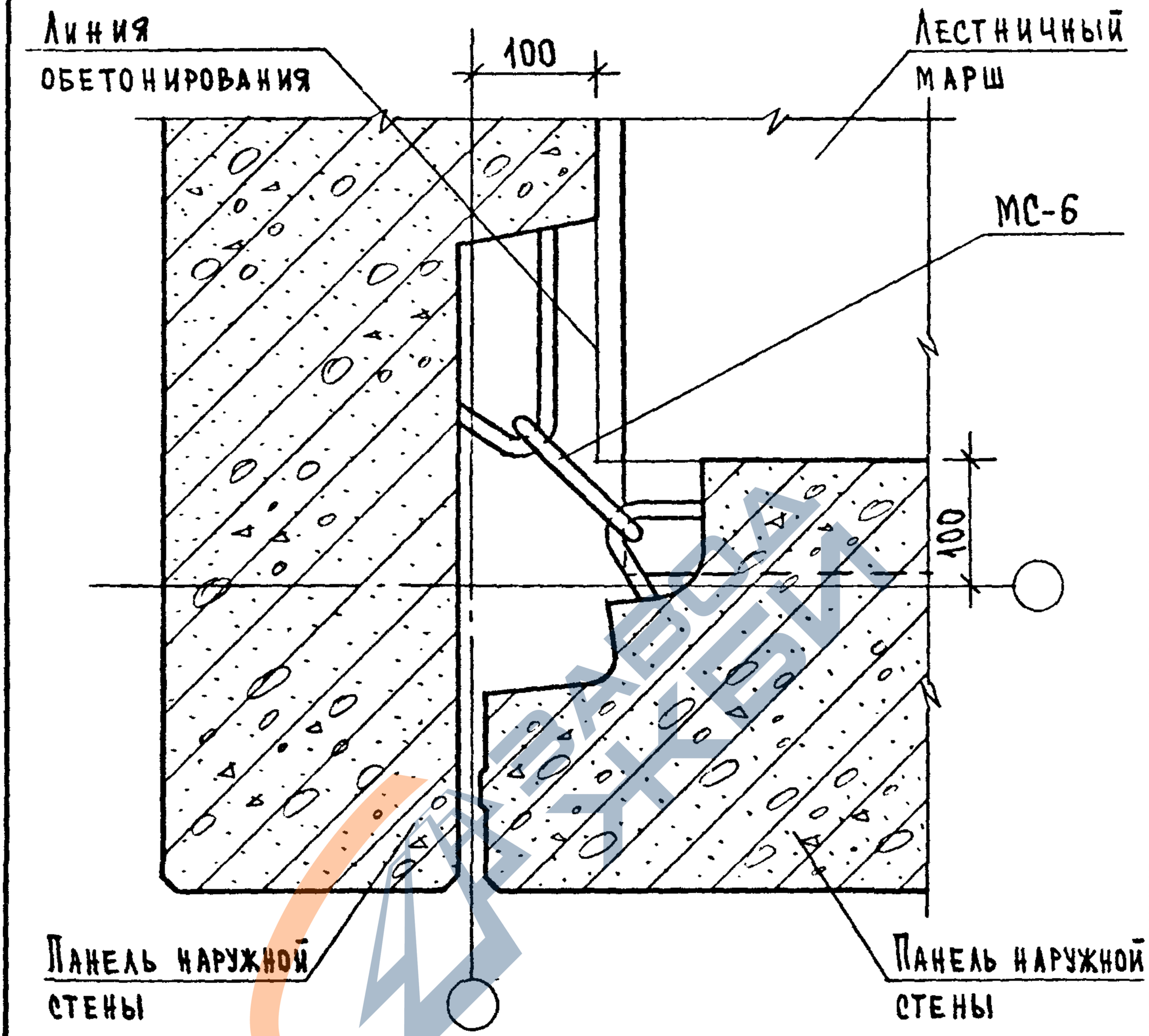

Спецификацию смотри К87.

Инв.№ подл.	Подпись и дата	Взам.инв.№			
НАЧ.ОТД.	ВОЛЬНСКИЙ			1.090.1-1/88.6-1-К62	
Н.КОНТР.	ЛЕОНТЬЕВА				
ГЛ.КОНСТ	ШАЦ			Узел 74л	Стадия: Р; Лист: ; Листов: 1
Г И П	КОЧИН				ЦНИИЭП торгово-бытовых зданий и туристских комплексов
ГИП	ШАНАУРОВА				
РАЗРАБ.	КАДЕЙКИНА				

https://zavodjbi.com/

https://zavodjbi.com/

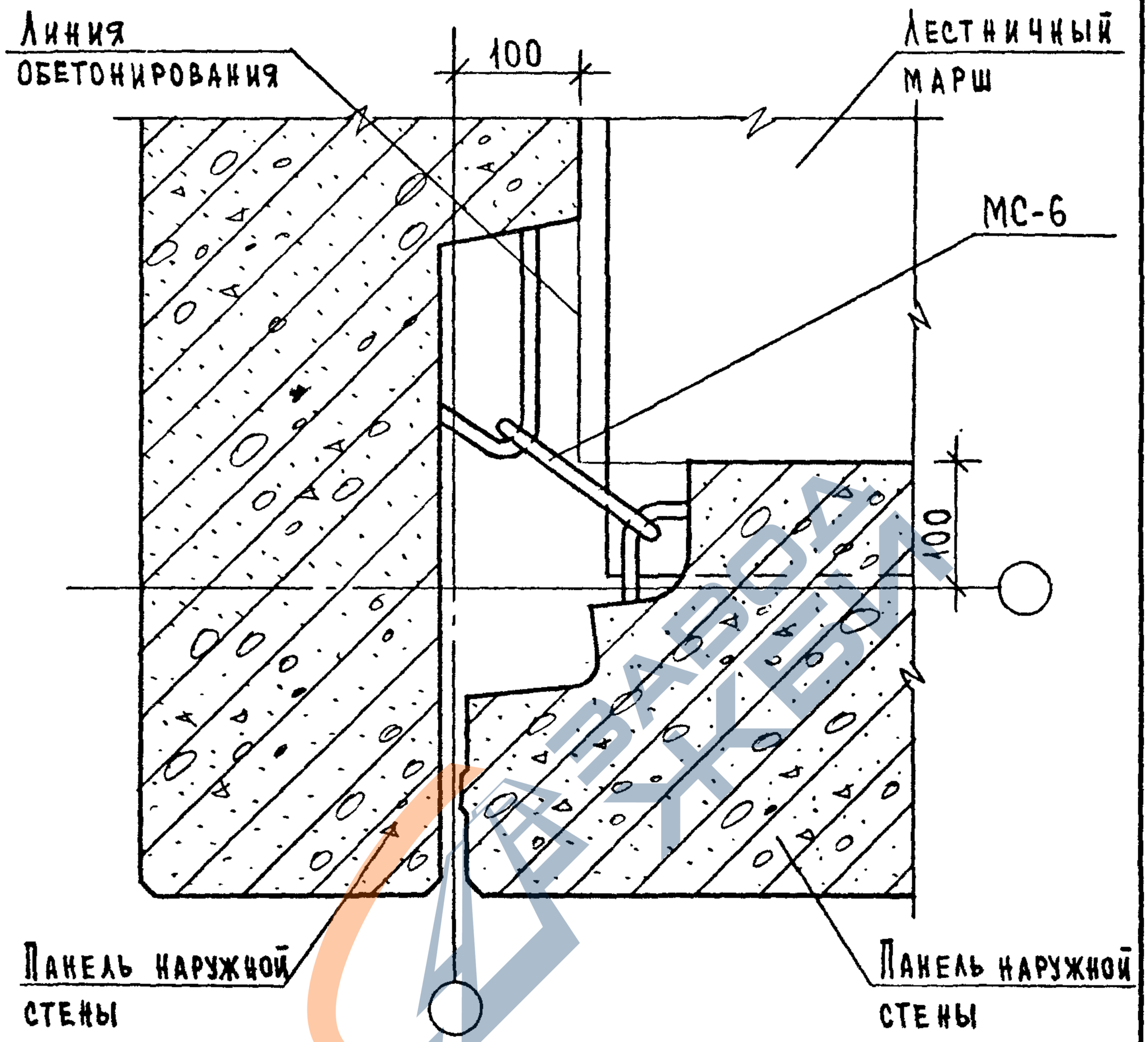

Спецификацию смотри К87.

				1.090.1-1/88. 6-1- К63		
Нач.отд.	Вольнский					
Н.контр.	Леонтьева					
Гл.конст	Шац			Узел 74т	Стадия: Р	Лист:	Листов: 1
Гип	Кочин				ЦНИИЭП торгово-бытовых зданий и туристских комплексов	
Гип	Шанаурова					
Разраб.	Кадейкина					

https://zavodjbi.com/

https://zavodjbi.com/

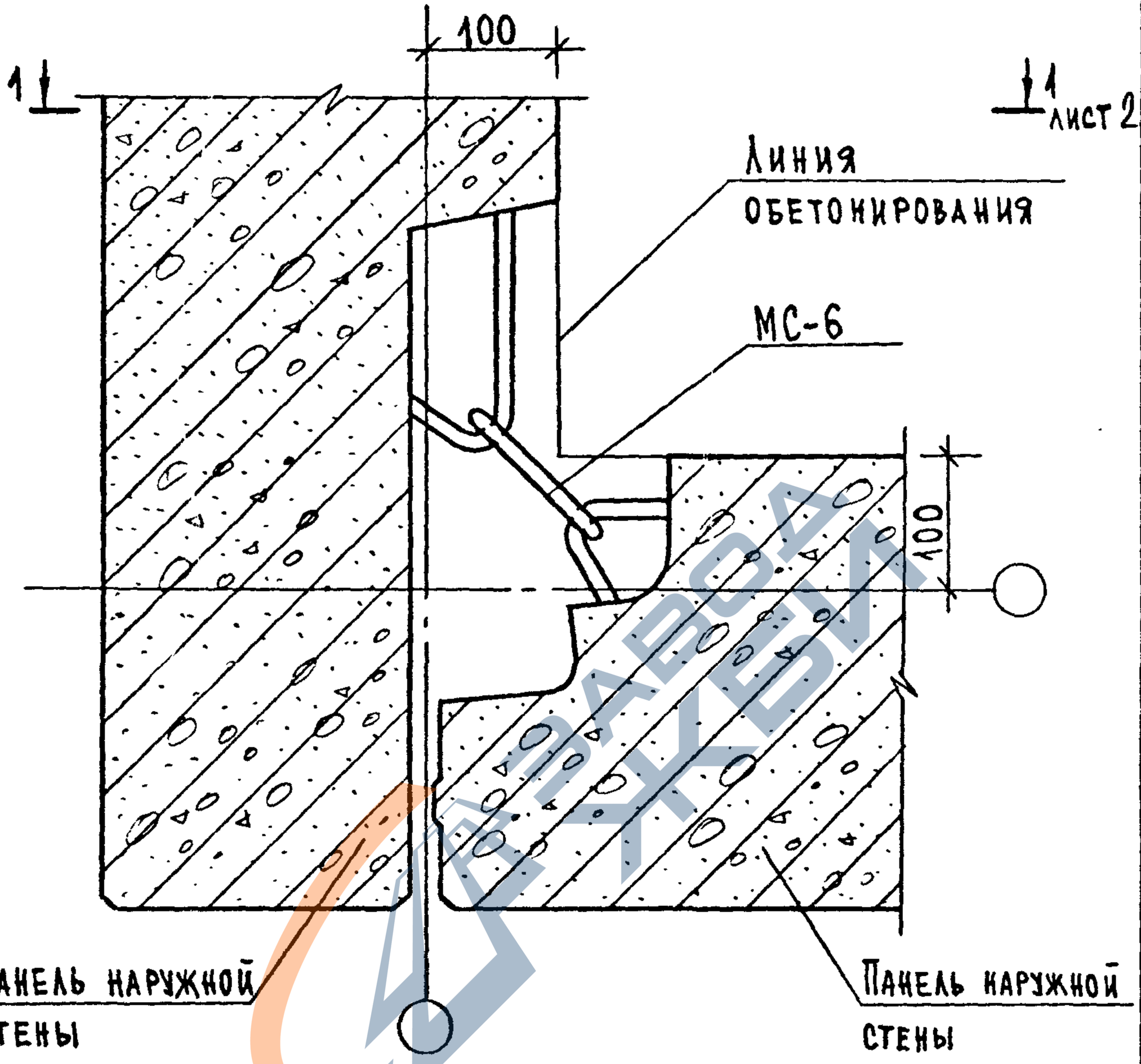

Спецификацию смотри К87.

				1.090.1-1/88.6-1-К64		
НАЧ.ОТД.	ВОЛЫНСКИЙ					
Н.КОНТР.	ЛЕОНТЬЕВА					
ГЛ.КОНСТ	ШАЦ					
ГИП	КОЧИН			Узел 75л	СТАДИЯ: Р; ЛИСТ: 1; ЛИСТОВ: 2	
ГИП	ШАНАУРОВА				ЦНИИЭП торгово-бытовых зданий и туристских комплексов	
РАЗРАБ.	КАДЕЙКИНА					

https://zavodjbi.com/

https://zavodjbi.com/

1-1

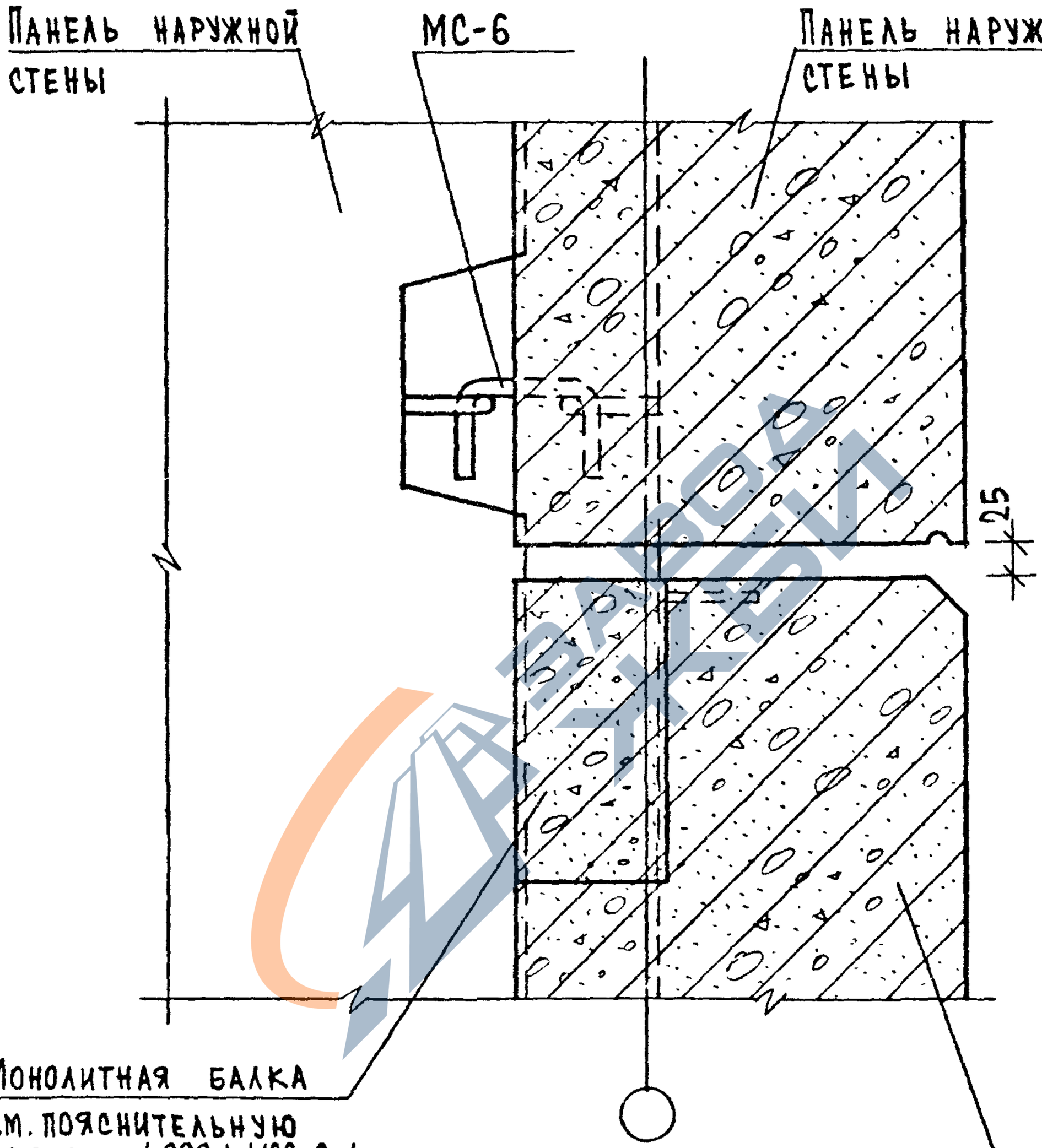

Инв.№ подл. | Подпись и дата | Взам.инв.№

https://zavodjbi.com/

https://zavodjbi.com/

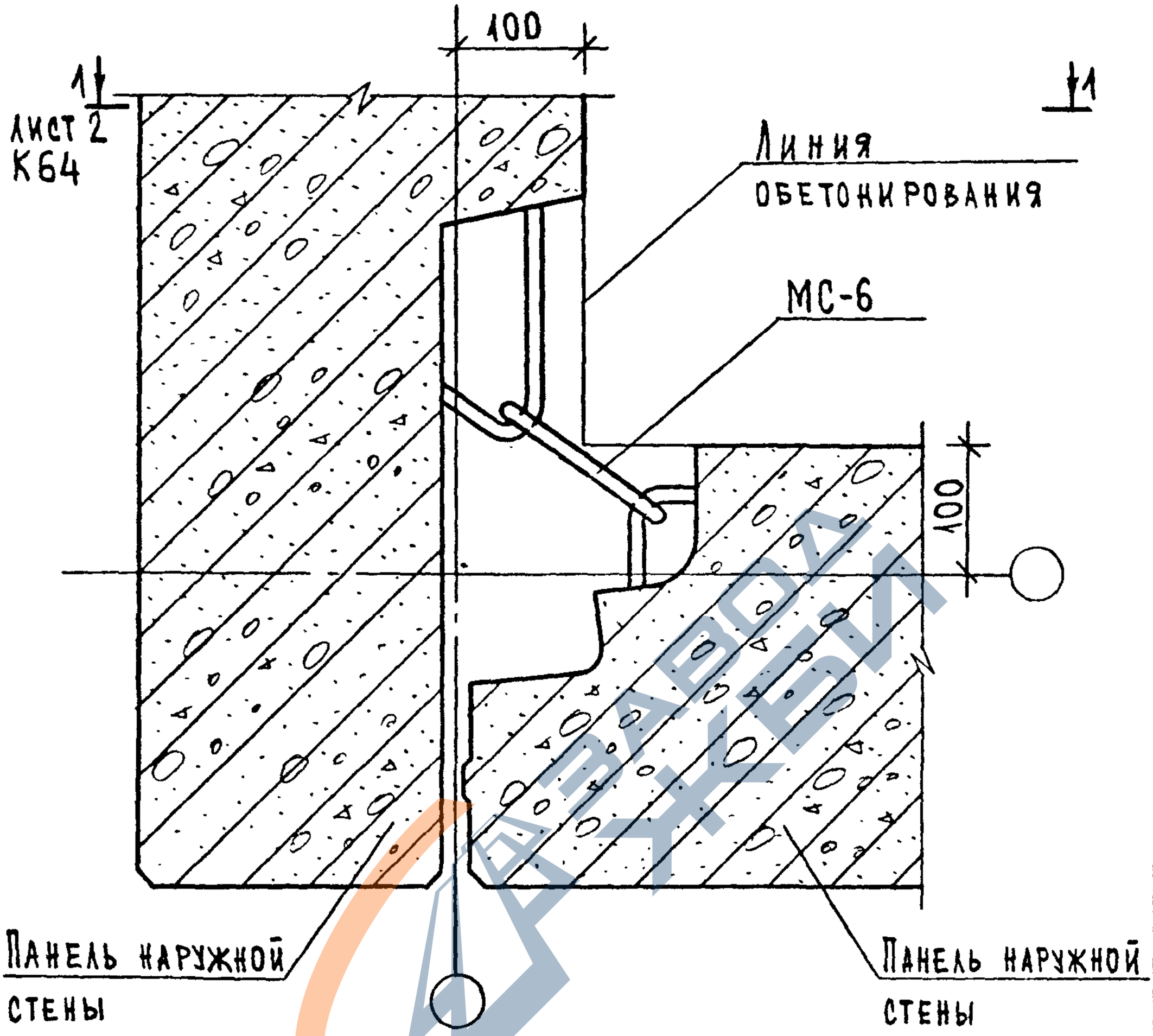

Спецификацию смотри К87.

Нач.отд.	Волынский			1.090.1-1/88.6-1-К65		
Н.контр.	Леонтьева					
Гл.конст	Шац					
Г И П	Кочин			Узел 75т	Стадия: Р	Лист:	Листов: 1
Г И П	Шанаурова				ЦНИИЭП торгово-бытовых зданий и туристских комплексов	
Разраб.	Кадейкина					

23792 134

https://zavodjbi.com/

https://zavodjbi.com/

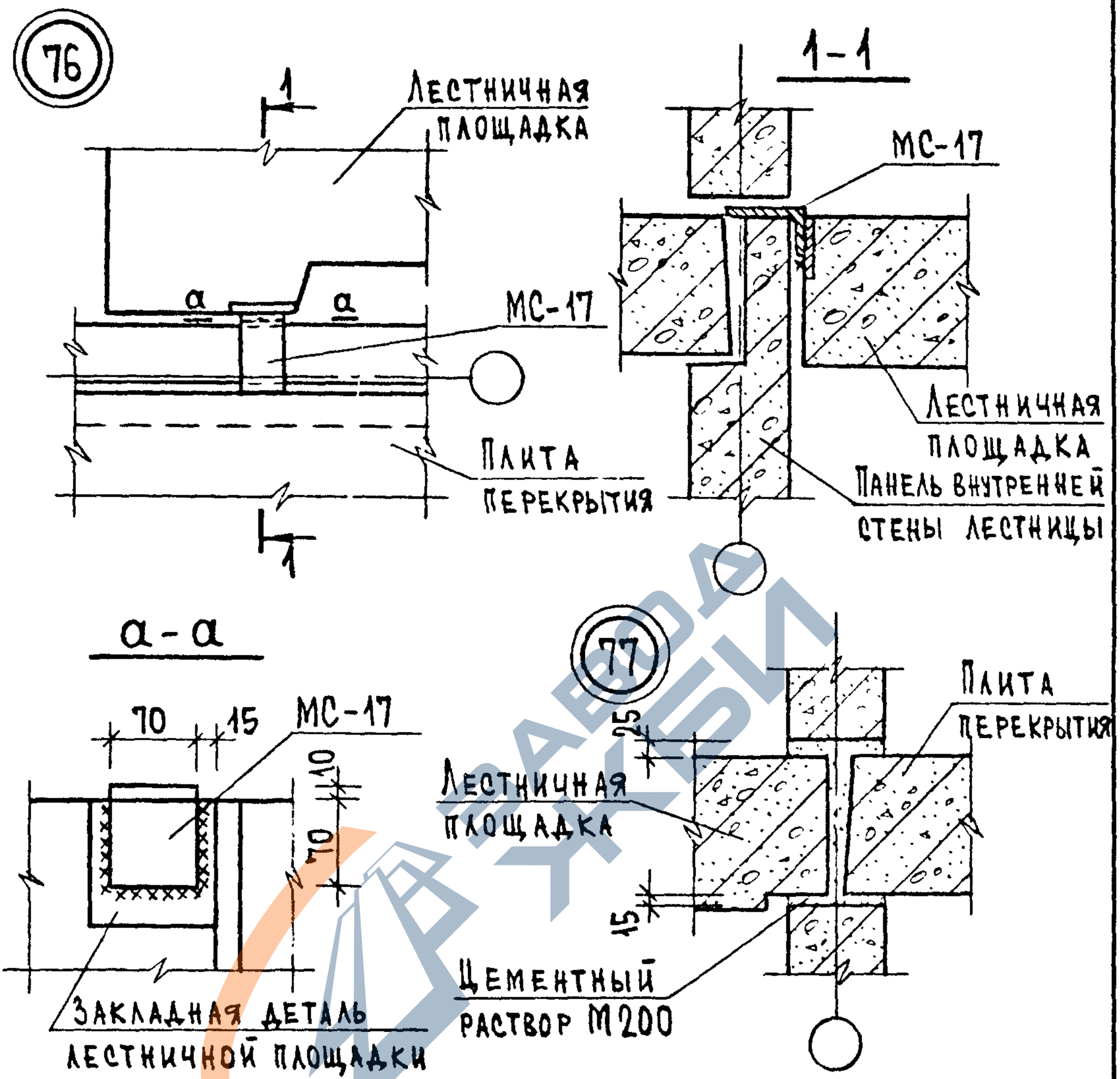

Монтажную деталь МС-17 приварить к лестничной площадке до монтажа.

Общие указания по сварке смотри пояснительную записку.

Сварные швы Н1 по ГОСТ 5264-80; $h_ш$=6 мм.

Спецификацию смотри К87.

Взам.инв.№						
Подпись и дата						
Инв.№ подл.						
	НАЧ.ОТД.	ВОЛЫНСКИЙ		1.090.1-1/88.6-1-К66		
	Н.КОНТР.	ЛЕОНТЬЕВА				
	ГЛ.КОНСТ	ШАЦ			СТАДИЯ	ЛИСТ	ЛИСТОВ
	Г И П	КОЧИН			Р		1
	Г И П	ШАНАУРОВА		Узлы 76,77	ЦНИИЭП торгово-бытовых зданий и туристских комплексов	
	РАЗРАБ.	КАДЕЙКИНА				

https://zavodjbi.com/

https://zavodjbi.com/

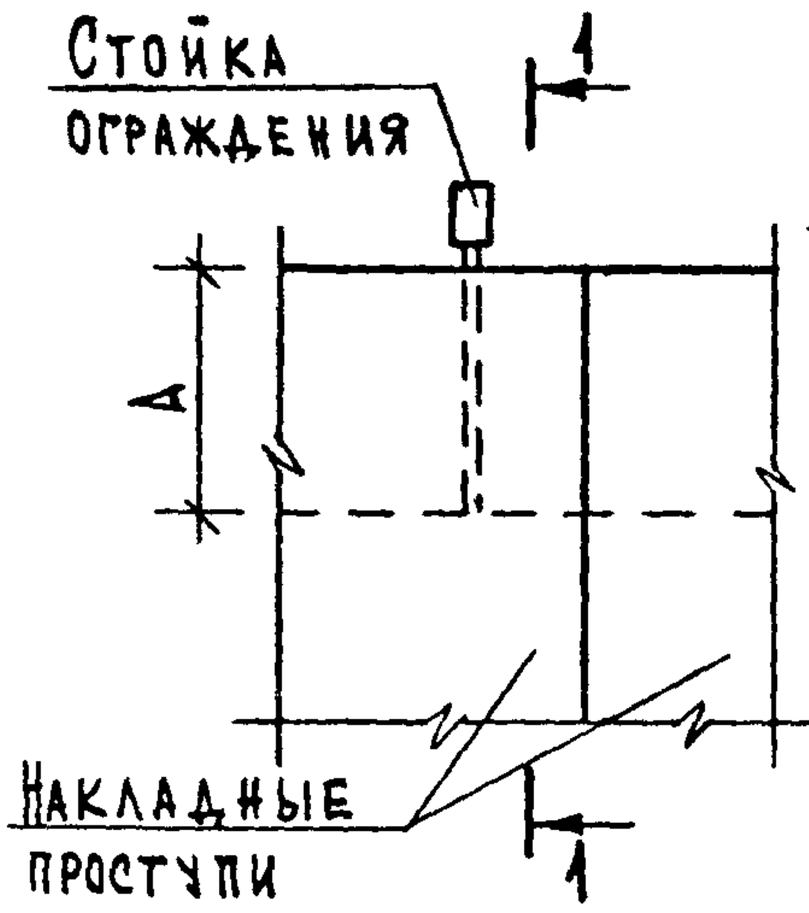

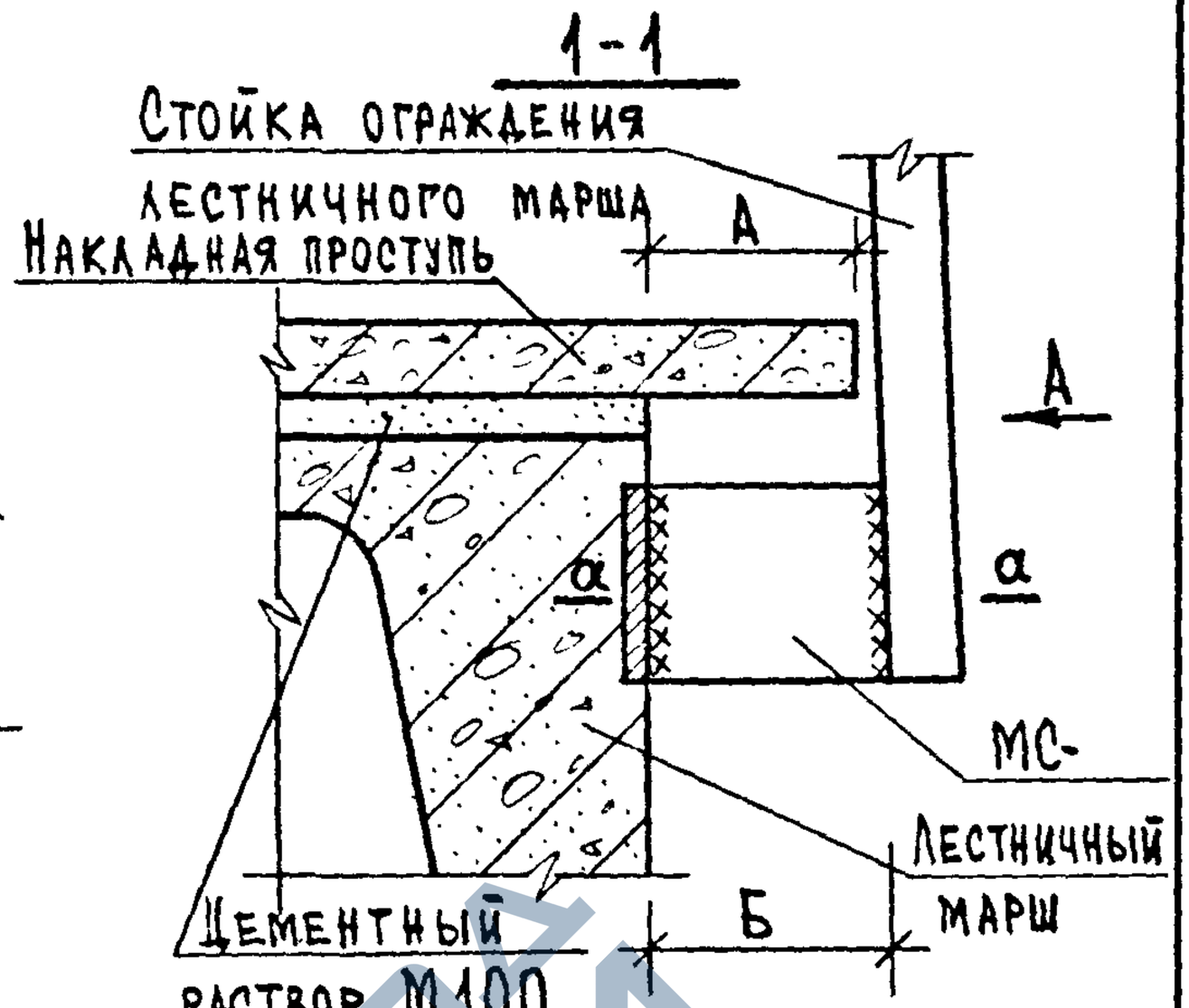

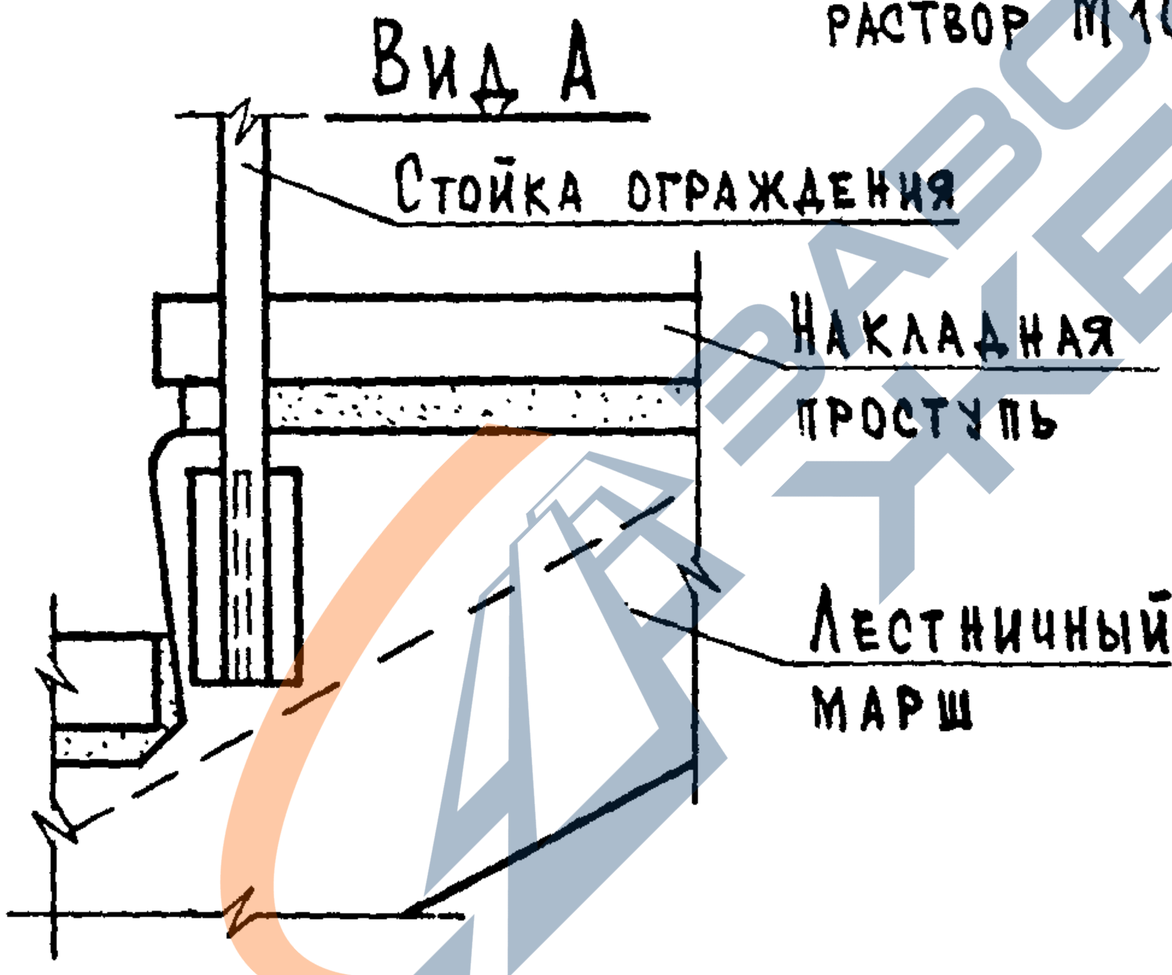

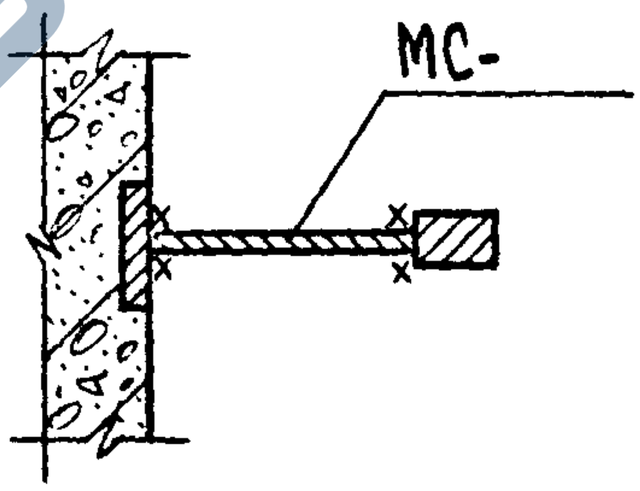

Узел	Размеры, мм		МС
	А	Б	
78	30	35	МС-18
79	100	105	МС-19

Накладные проступи укладывать после приварки ограждения.
Общие указания по сварке смотри пояснительную записку.
Сварные швы Т3 по ГОСТ5264-80; $h_ш$=6 мм
Спецификацию смотри К87.

Нач.отд.	Вольнский		1.090.1-1/88.6-1-К67
Н.контр.	Леонтьева		
Гл.конст	Шац		Узлы 78,79
Г и п	Кочин		
Г и п	Шанаурова		
Разраб.	Кадейкина		

Стадия	Лист	Листов
Р		1

ЦНИИЭП торгово-бытовых зданий и туристских комплексов

Взам.инв.№ | Подпись и дата | Инв.№ подл.

https://zavodjbi.com/

https://zavodjbi.com/

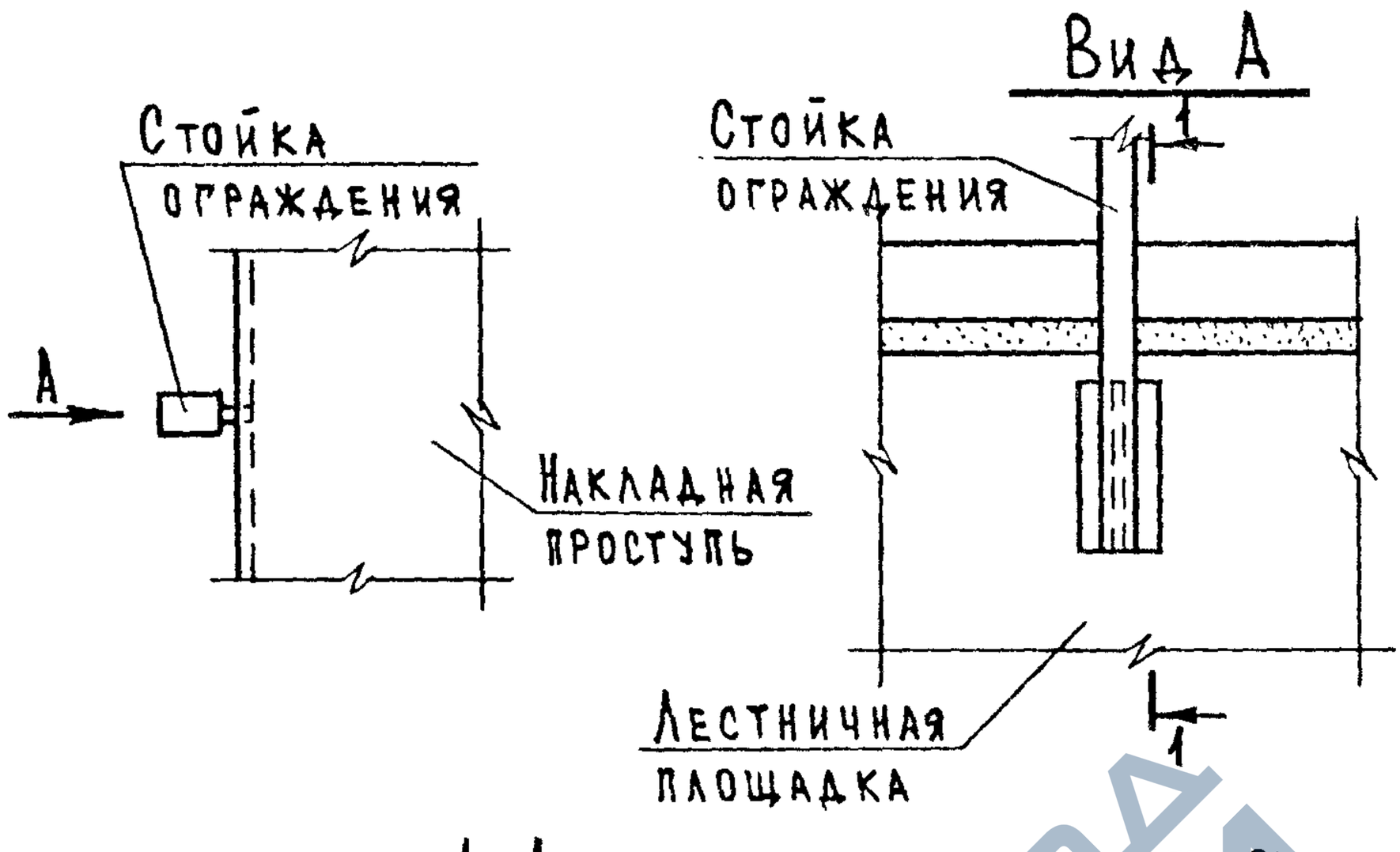

МС-20 приварить к стойке ограждения до приварки к закладной детали в лестничной площадке.
Общие указания по сварке смотри пояснительную записку.
Сварные швы. Т3 по ГОСТ 5264-80; $h_ш = 6$ мм
Спецификацию смотри К87.

				1.090.1-1/88.6-1- К68		
НАЧ.ОТД.	ВОЛЫНСКИЙ					
Н.КОНТР.	ЛЕОНТЬЕВА					
ГЛ.КОНСТ	ШАЦ					
Г И П	КОЧИН			Узел 80	СТАДИЯ: Р; ЛИСТ: ; ЛИСТОВ: 1	
Г И П	ШАНАУРОВА				ЦНИИЭП торгово-бытовых зданий и туристских комплексов	
РАЗРАБ.	КАДЕЙКИНА					

https://zavodjbi.com/

https://zavodjbi.com/

81

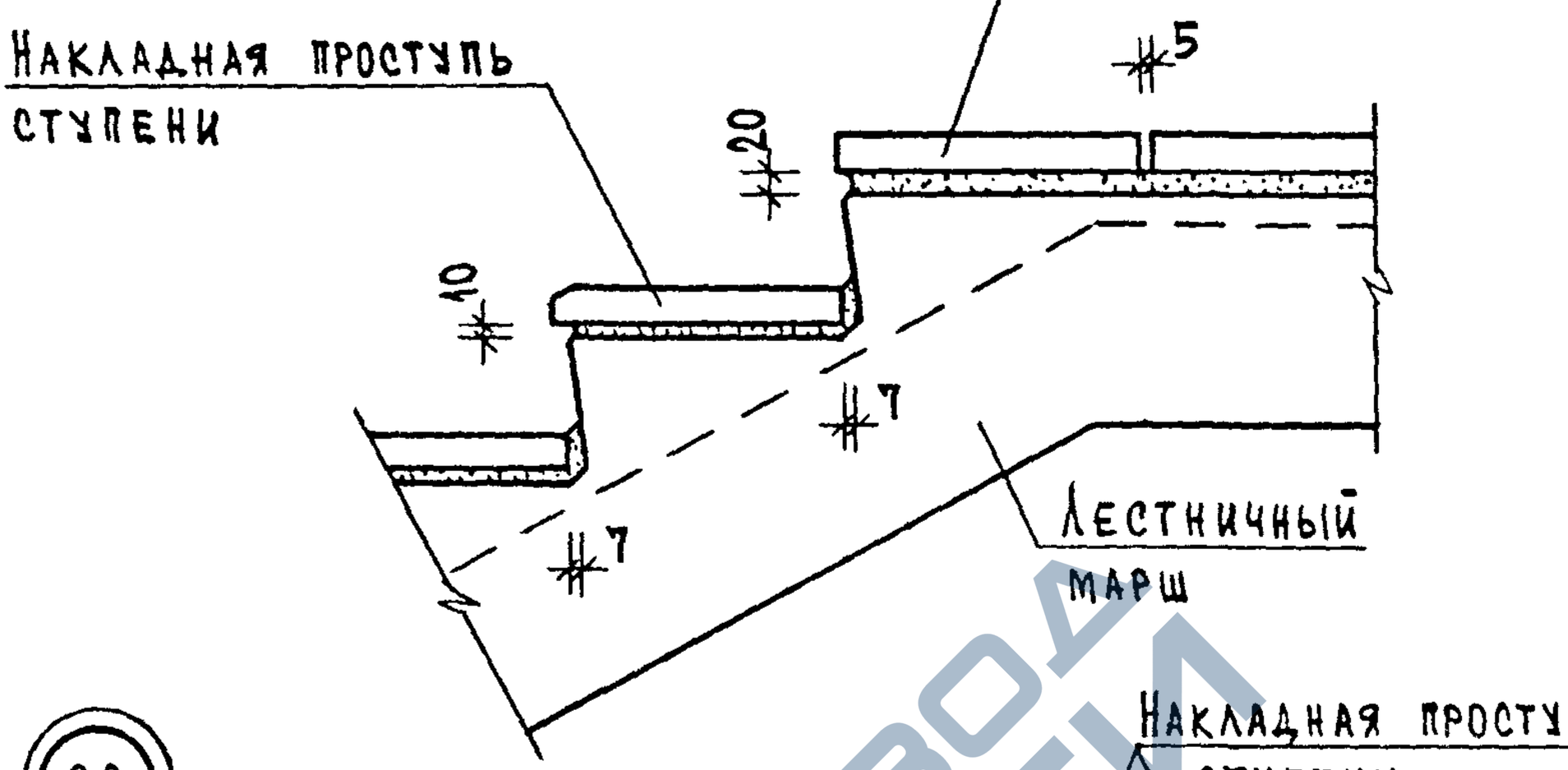

82

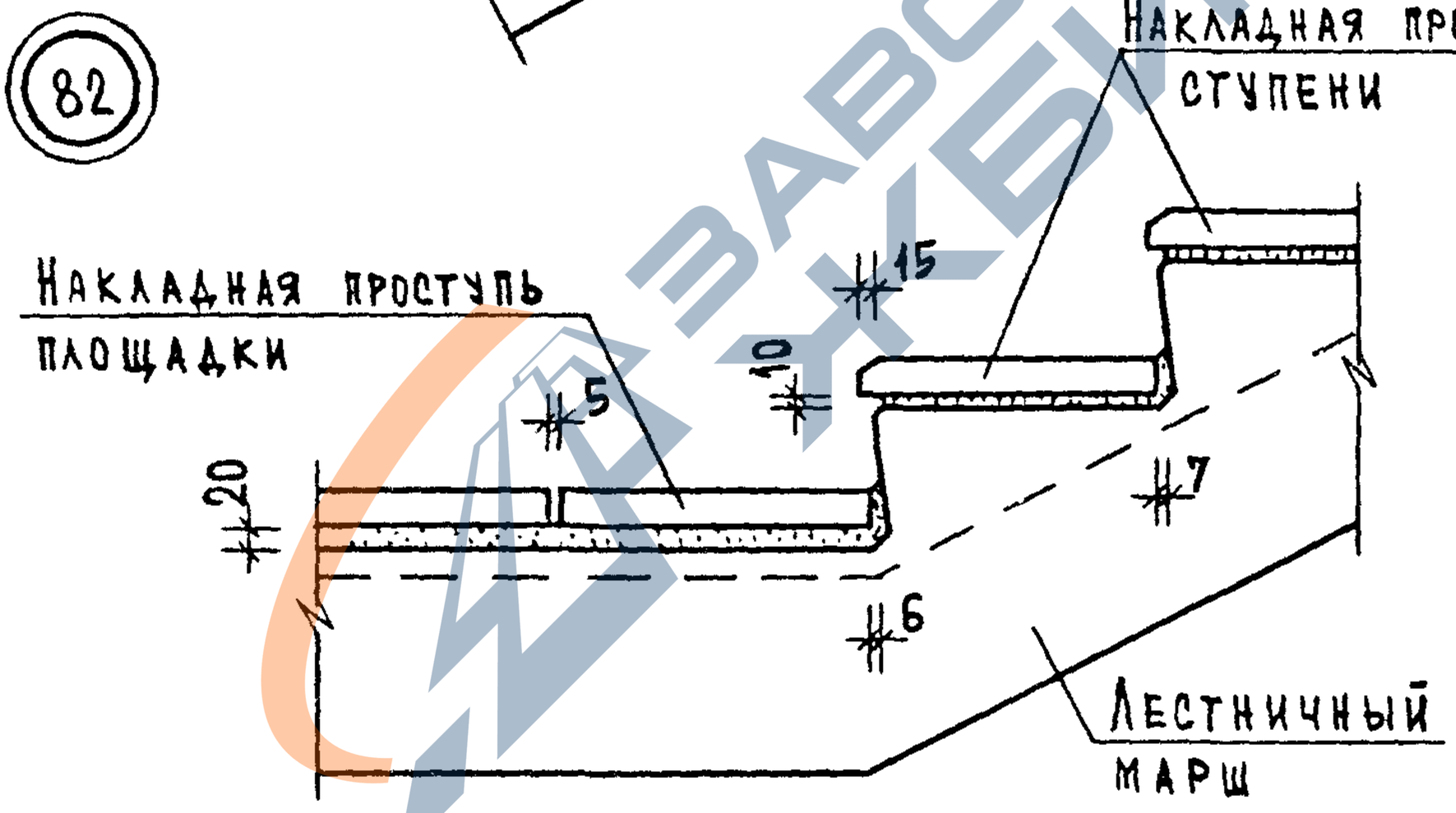

Накладные проступи укладываются по слою цементного раствора марки 100.

				1.090.1-1/88.6-1-К69		
НАЧ.ОТД.	ВОЛЫНСКИЙ					
Н.КОНТР.	ЛЕОНТЬЕВА					
ГЛ.КОНСТ	ШАЦ					
Г И П	КОЧИН					
Г И П	ШАНАУРОВА			Узлы 81, 82	СТАДИЯ / ЛИСТ / ЛИСТОВ	
РАЗРАБ.	КАДЕЙКИНА				Р / / 1	
					ЦНИИЭП торгово-бытовых зданий и туристских комплексов	

https://zavodjbi.com/

https://zavodjbi.com/

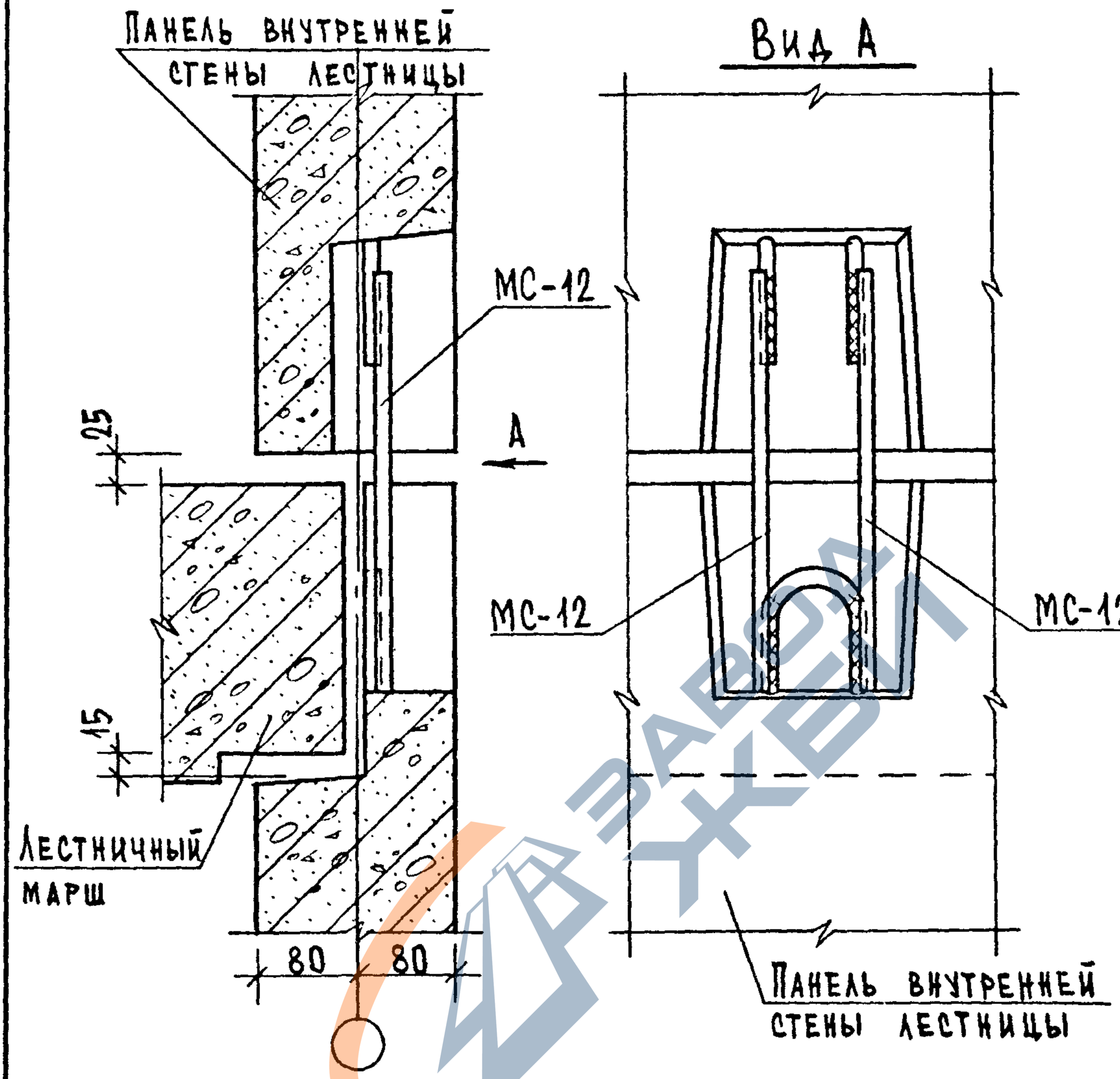

Общие указания по сварке смотри пояснительную записку.
Сварные швы С23-Рэ по ГОСТ 14098-85; h=4; в=8.
Спецификацию смотри К87.

				1.090.1-1/88.6-1-К70		
Нач.отд.	Вольнский					
Н.контр.	Леонтьева					
Гл.конст	Шац			Узел 83	Стадия	Лист	Листов
Г и п	Кочин				Р		1
Г и п	Шанаурова				ЦНИИЭП торгово-бытовых зданий и туристских комплексов	
Разраб.	Кадейкина					

https://zavodjbi.com/

https://zavodjbi.com/

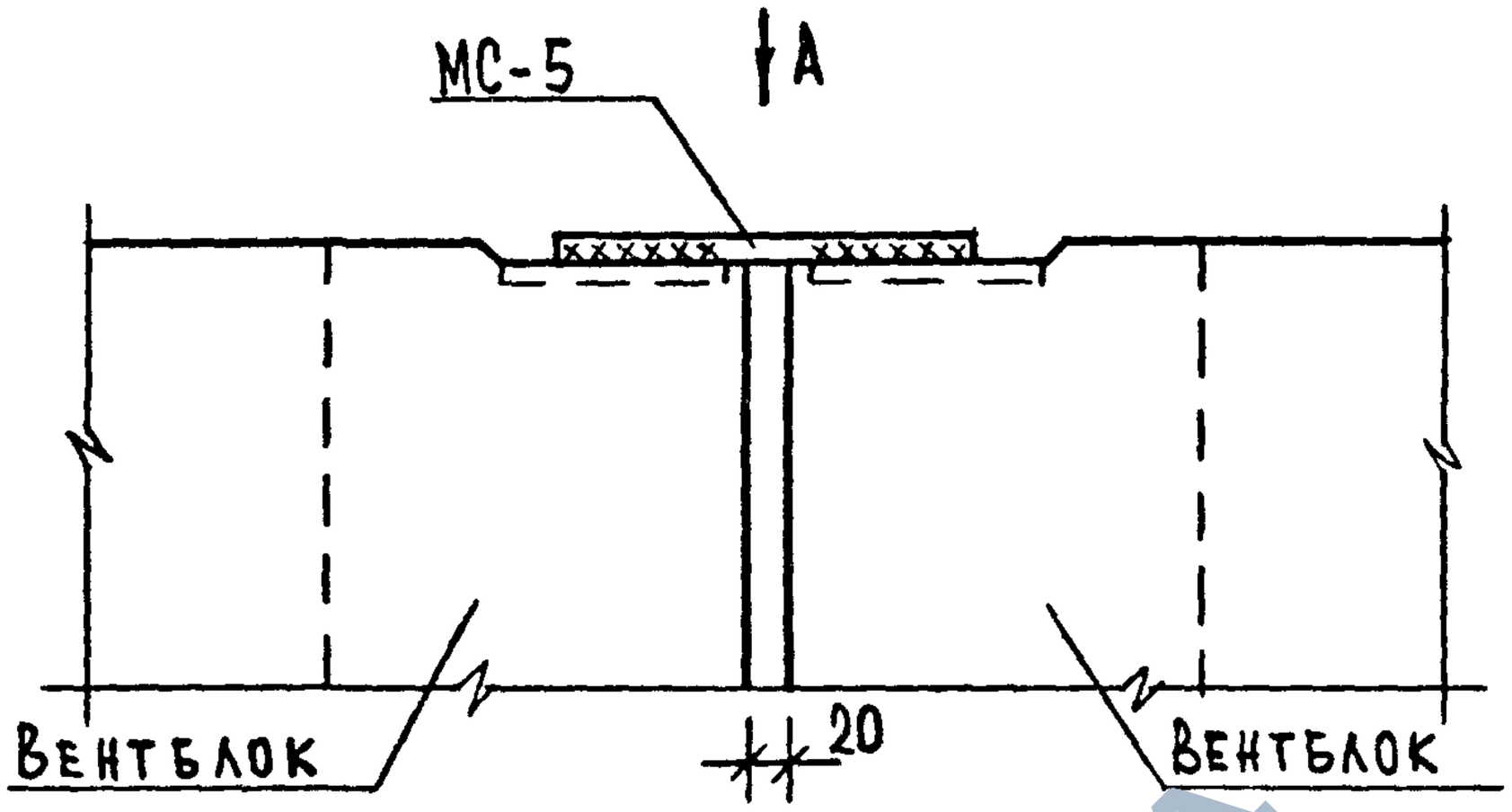

Вид А

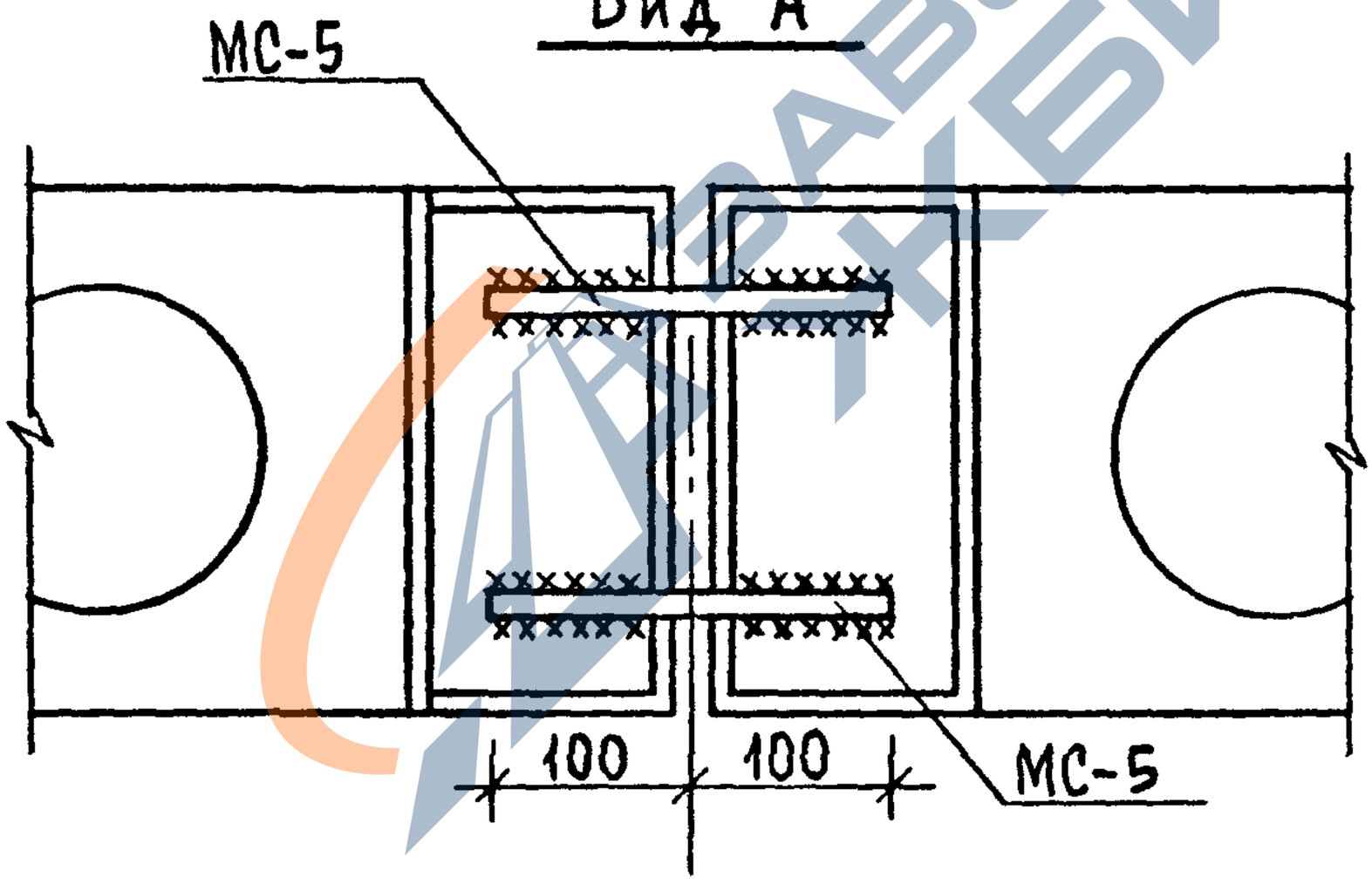

Общие указания по сварке смотри пояснительную записку.
Сварные швы Н1-Рш по ГОСТ14098-85; h=4; в=8.
Спецификацию смотри К87.

Нач.отд.	Волынский			1.090.1-1/88.6-1-К71		
Н.контр.	Леонтьева					
Гл.конст	Шац				Стадия	Лист	Листов
Г и П	Кочин				Р		1
Г и П	Шанаурова			Узел 84	ЦНИИЭП торгово-бытовых зданий и туристских комплексов	
Разраб.	Кадейкина					

23792 140

https://zavodjbi.com/

https://zavodjbi.com/

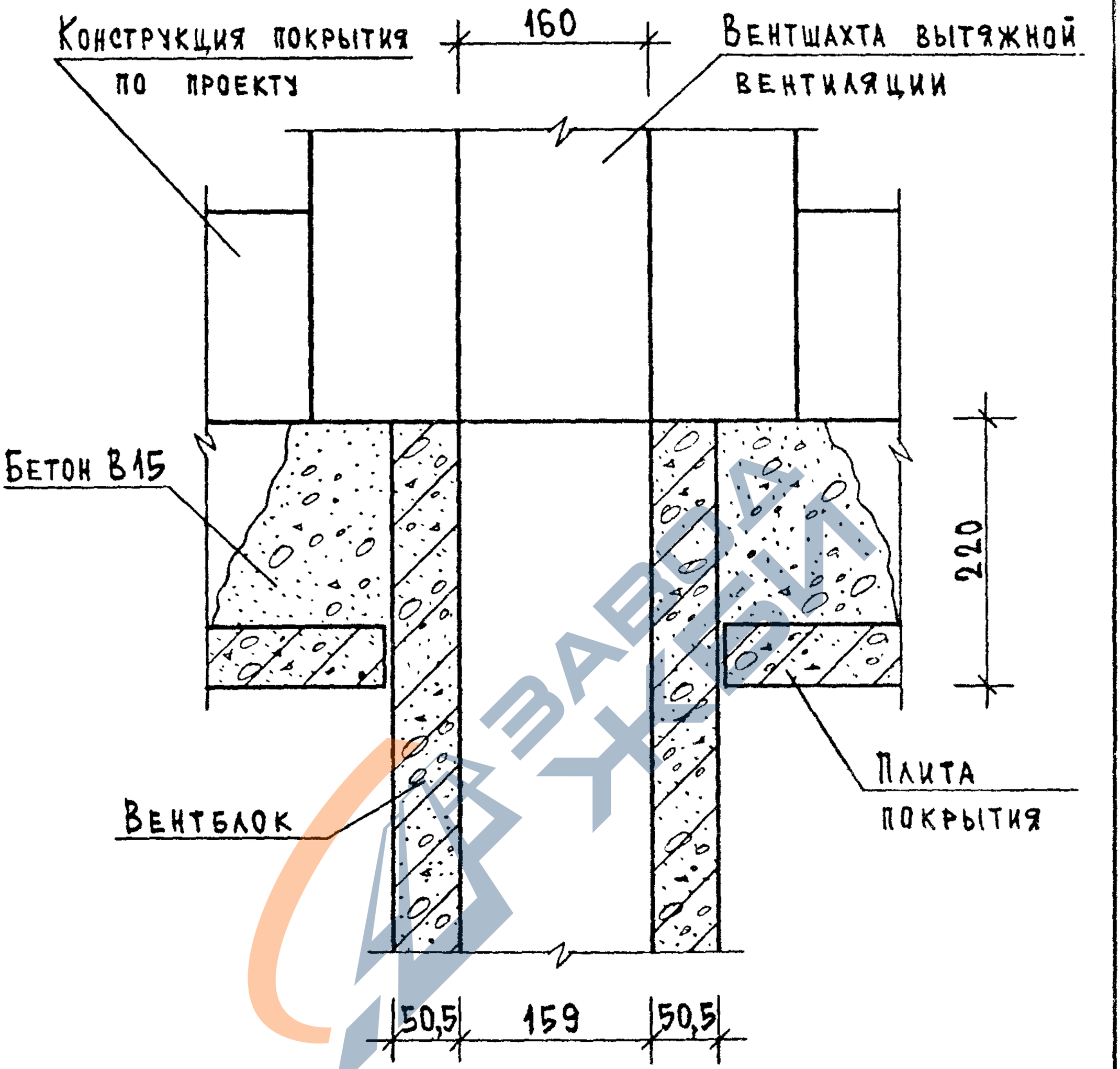

Инв.№ подл.	Подпись и дата	Взам.инв.№				
			НАЧ.ОТД.	ВОЛЫНСКИЙ	1.090.1-1/88.6-1-К72	
			Н.КОНТР.	ЛЕОНТЬЕВА		
			ГЛ.КОНСТ	ШАЦ		
			Г И П	КОЧИН	Узел 85	СТАДИЯ: Р; ЛИСТ: ; ЛИСТОВ: 1
			Г И П	ШАНАУРОВА		ЦНИИЭП торгово-бытовых зданий и туристских комплексов
			РАЗРАБ.	КАДЕЙКИНА		

https://zavodjbi.com/

https://zavodjbi.com/

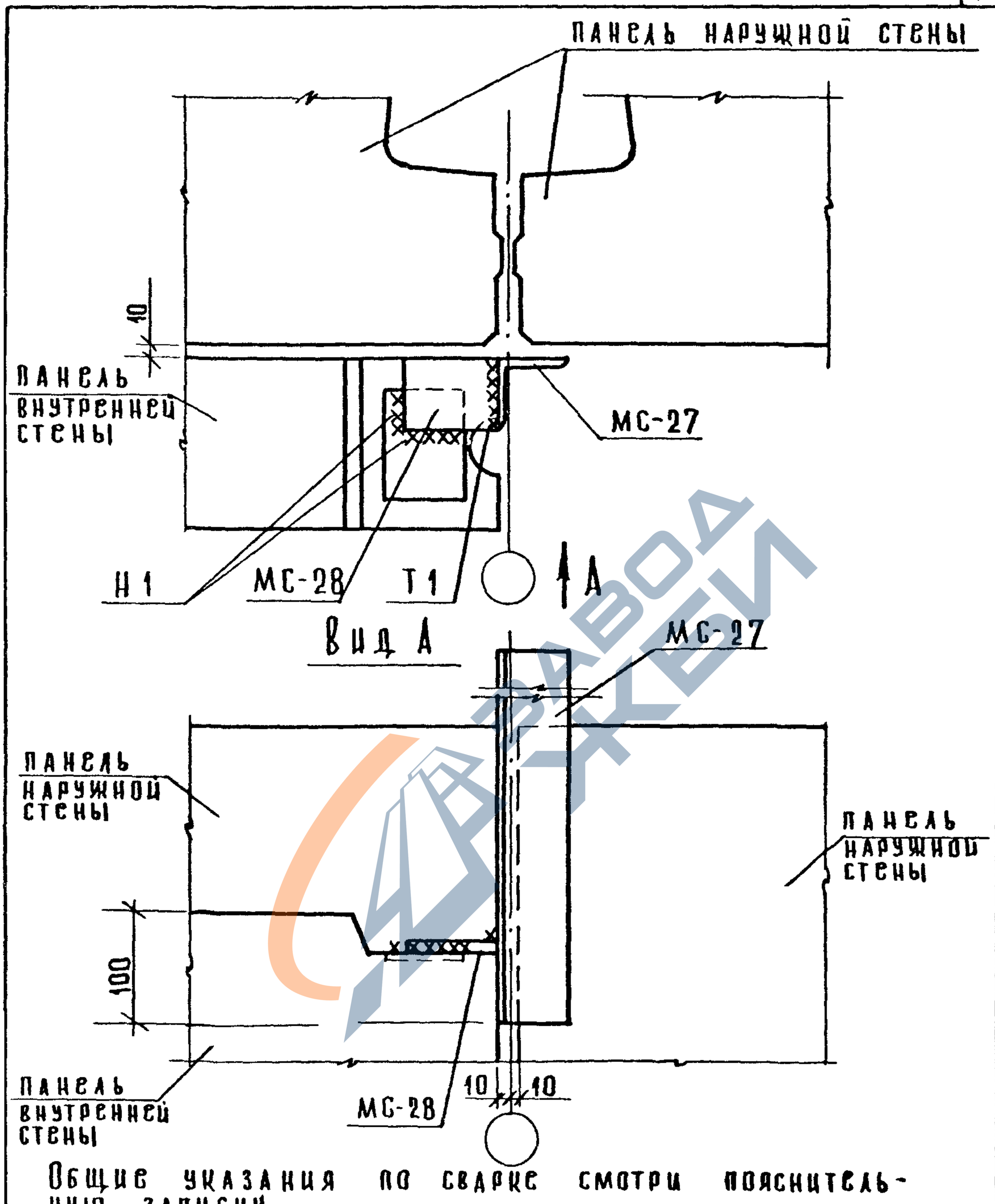

Общие указания по сварке смотри пояснительную записку.
Сварные швы по ГОСТ 5264-80, h_w=6 мм.
Спецификацию смотри К87.

Нач.отд.	Волынский			1.090.1-1/88.6-1-К73	
Гл.констр.	Леонтьева				
Гл.конст.	Шац				
ГИП	Кочин				
ГИП	Шанаурова			Узел 86	Стадия: Р; Лист: ; Листов: 1
Разраб.	Болгова				ЦНИИЭП торгово-бытовых зданий и туристских комплексов

https://zavodjbi.com/

https://zavodjbi.com/

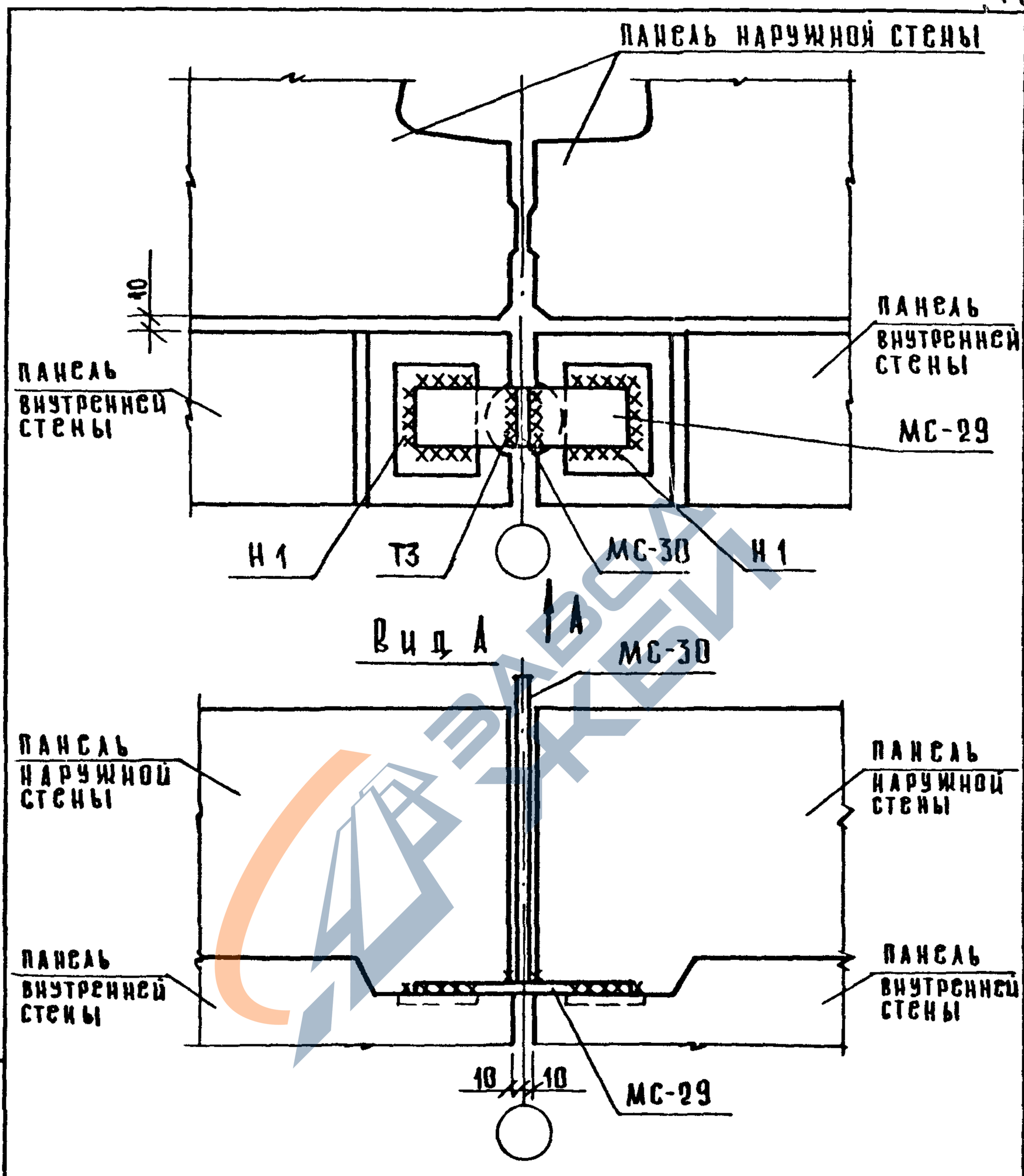

Общие указания по сварке смотри пояснительную записку.
Сварные швы по ГОСТ 5264-80; h_f=6мм
Спецификацию смотри К87.

Инв.№ подл. | Подп. и дата | Взам.инв.№

Нач.отд	Волынский		1.090.1-1/88.6-1-К74
Н.контр.	Леонтьева		
Гл.конст	Шац		
ГИП	Кочин		Узел 87
ГИП	Шанаурова		
Разраб	Болгова		

Стадия	Лист	Листов
Р		1

ЦНИИЭП торгово-бытовых зданий туристских комплексов

https://zavodjbi.com/

https://zavodjbi.com/

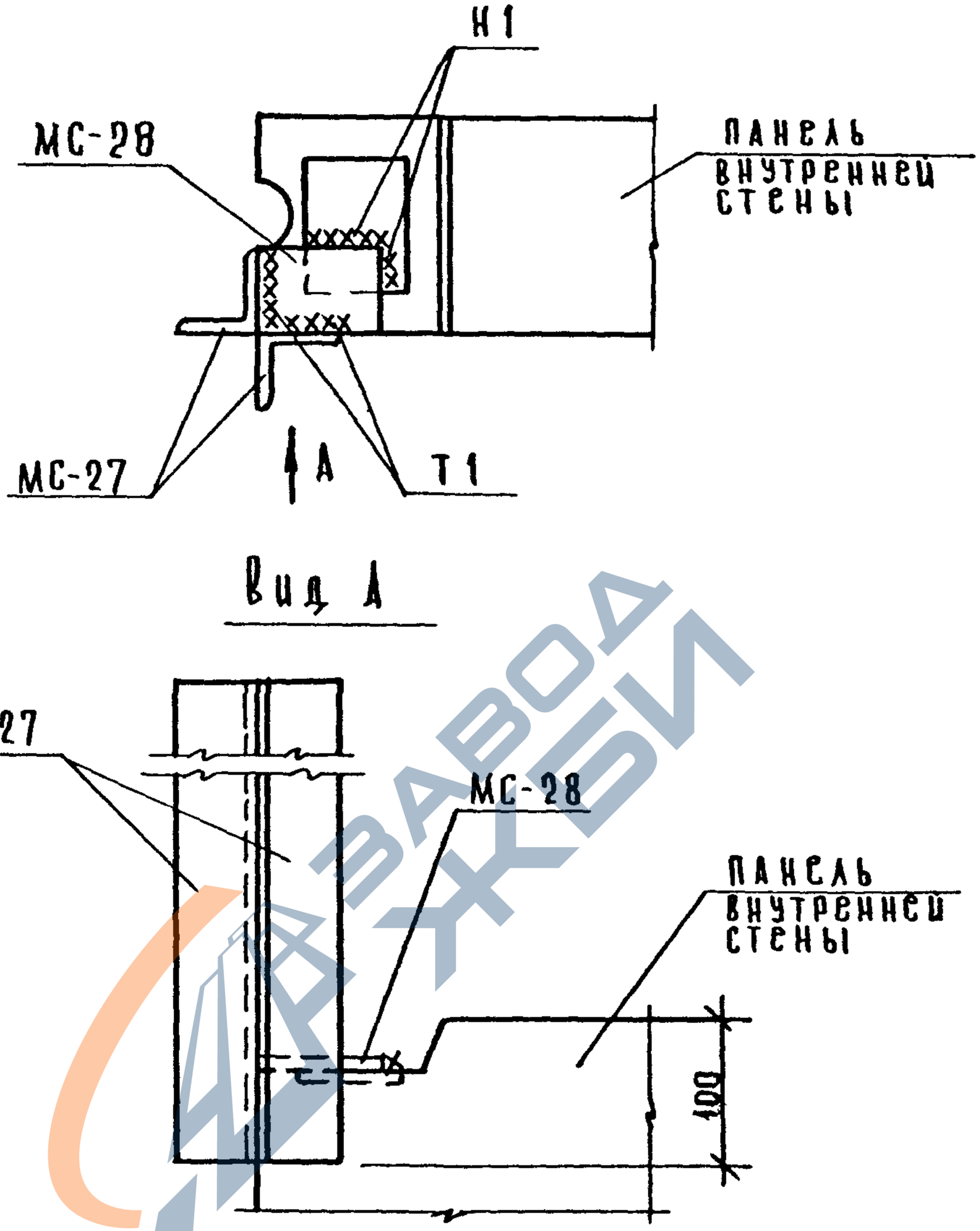

Вид А

Общие указания по сварке смотри пояснительную записку.
Сварные швы по ГОСТ 5264-80 ; h=6мм
Спецификацию смотри К 87.

Инв.№ подл.	Подп. и дата	Взам. инв.№				
Нач.отд	Волынский			1.090.1-1/88.6-1-К75		
Н.контр.	Леонтьева					
Гл.конст.	Шац					
ГИП	Кочин			Узел 88	Стадия: Р	Лист:	Листов: 1
ГИП	Шанаурова				ЦНИИЭП торгово-бытовых зданий и туристских комплексов	
Разраб.	Болгова					

23792 144

https://zavodjbi.com/

https://zavodjbi.com/

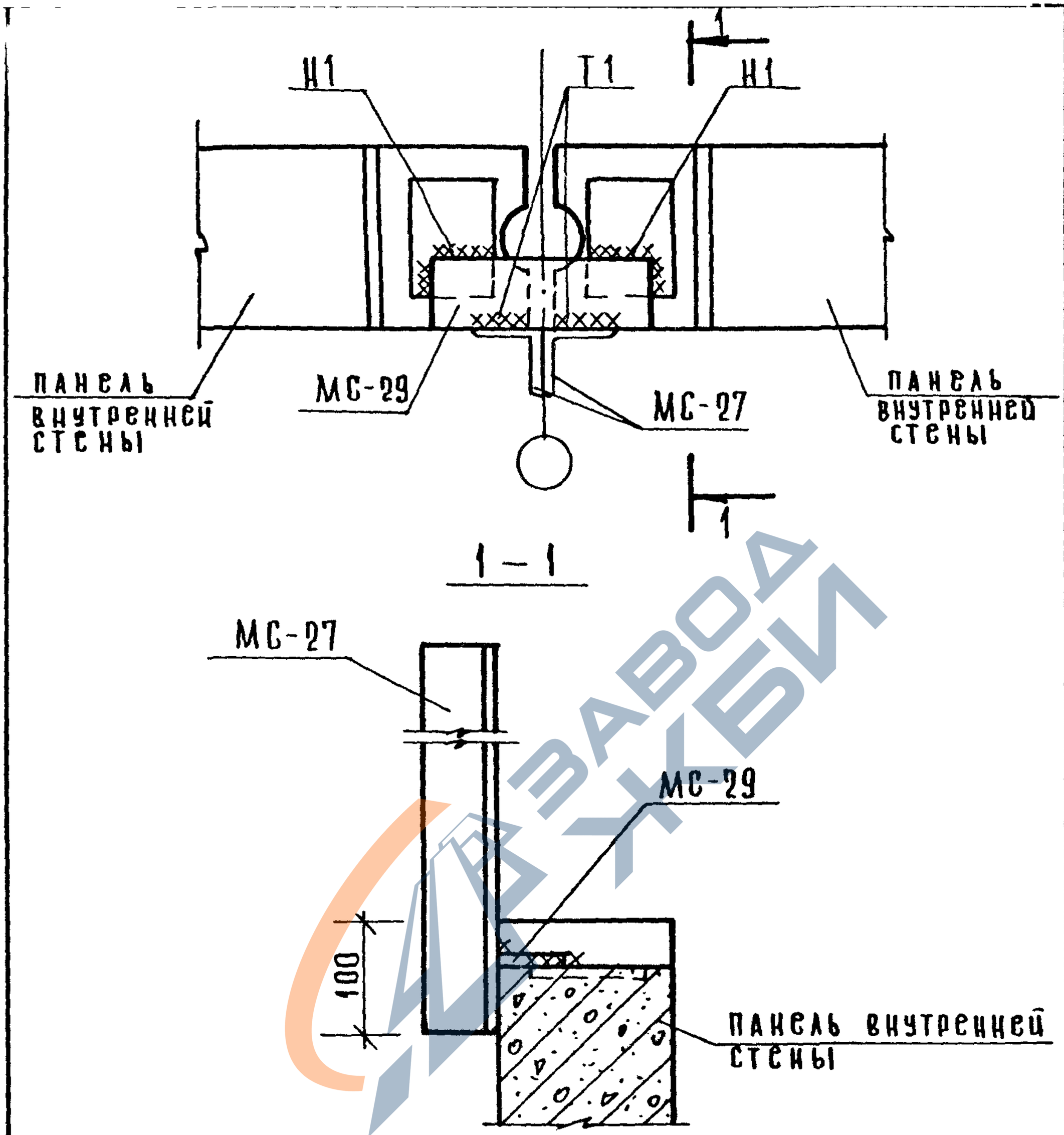

Общие указания по сварке смотри пояснительную записку.
Сварные швы по ГОСТ 5264-80 ; $h_{ш}$=6мм.
Спецификацию смотри К87.

Нач отд	Волынский			1.090.1-1/88.6-1-К76	
Н контр	Леонтьева				
Гл.конст	Шац				
ГИП	Кочин			Узел 89	Стадия: Р; Лист: ; Листов: 1
ГИП	Шанаурова				ЦНИИЭП торгово-бытовых зданий и туристских комплексов
Разраб.	Болгова				

https://zavodjbi.com/

https://zavodjbi.com/

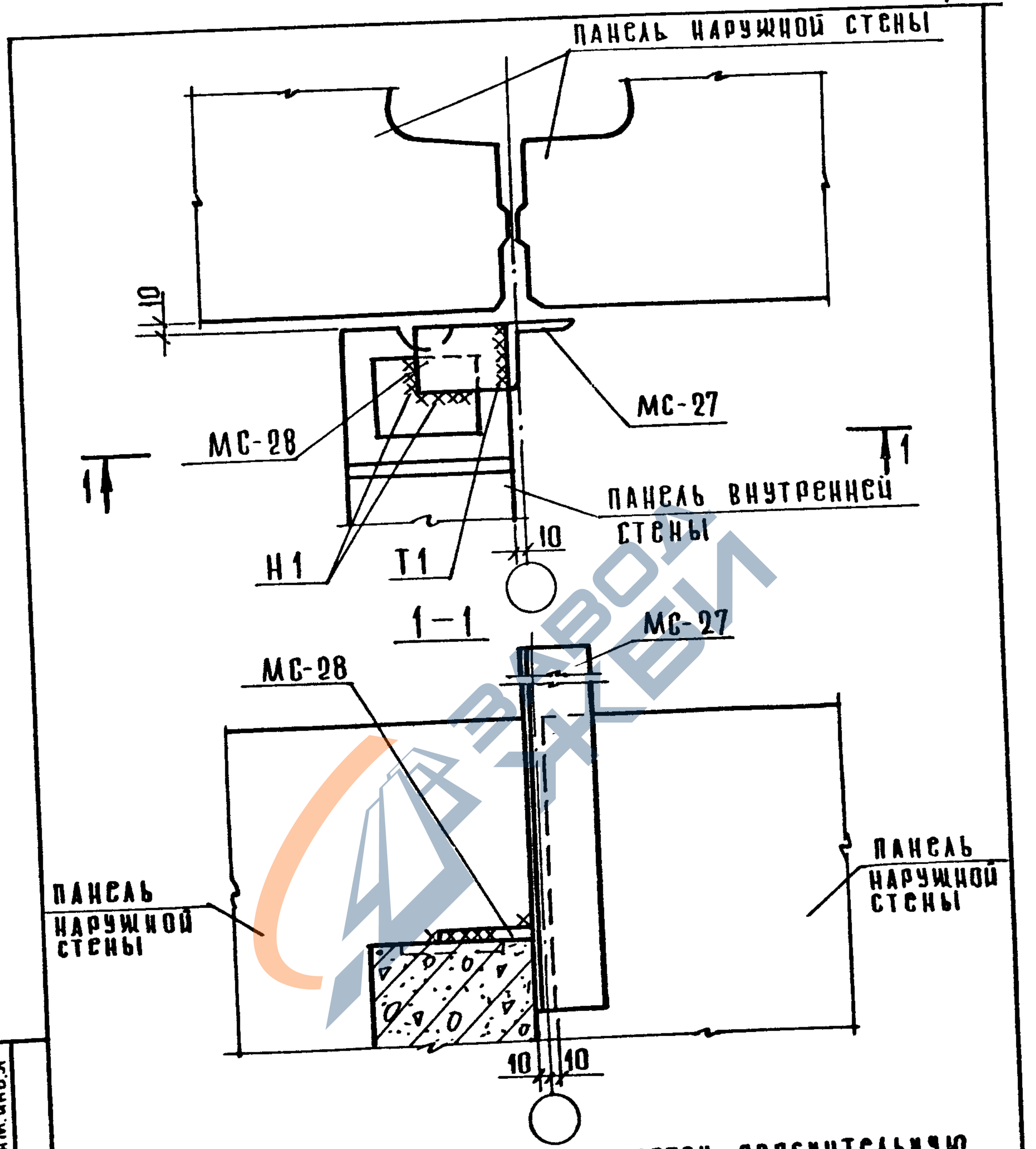

Инв.№ подл. | Подп. и дата | Взам.инв.№

Общие указания по сварке смотри пояснительную записку.
Сварные швы по ГОСТ 5264-80; h_f=6.
Спецификацию смотри К 87.

Нач.отд.	Волынский		
Н.контр.	Асонтьева		
Гл.конст.	Шац		
ГИП	Кочин		
ГИП	Шанаурова		
Разраб.	Болгова		

1.090.1-1/88.6-1-К77

Узел 90

Стадия	Лист	Листов
Р		1

ЦНИИЭП торгово-бытовых зданий и туристских комплексов

https://zavodjbi.com/

https://zavodjbi.com/

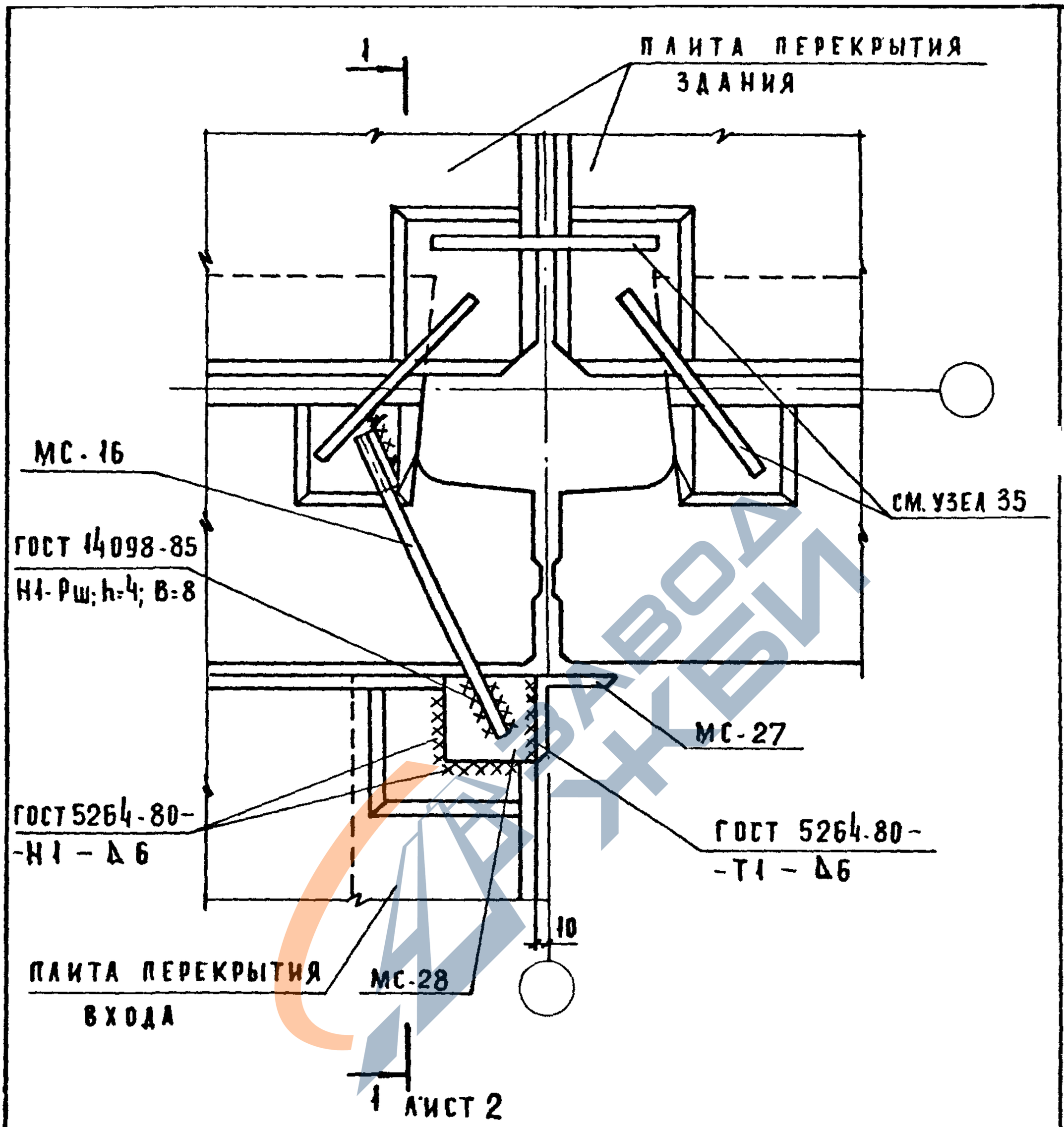

ОБЩИЕ УКАЗАНИЯ ПО СВАРКЕ СМОТРИ ПОЯСНИТЕЛЬНУЮ ЗАПИСКУ.
СПЕЦИФИКАЦИЮ СМОТРИ К87.

				1.090.1-1/88.6-1-К78		
НАЧ.ОТД.	ВОЛЫНСКИЙ					
Н.КОНТР.	ЛЕОНТЬЕВА					
ГЛ.КОНСТ.	ШАЦ					
ГИП	КОЧИН			УЗЕЛ 91	СТАДИЯ: Р	ЛИСТ: 1 / ЛИСТОВ: 2
ГИП	ШАНАУРОВА				ЦНИИЭП ТОРГОВО-БЫТОВЫХ ЗДАНИЙ И ТУРИСТСКИХ КОМПЛЕКСОВ	
РАЗРАБ.	БОЛГОВА					

https://zavodjbi.com/

https://zavodjbi.com/

1 – 1

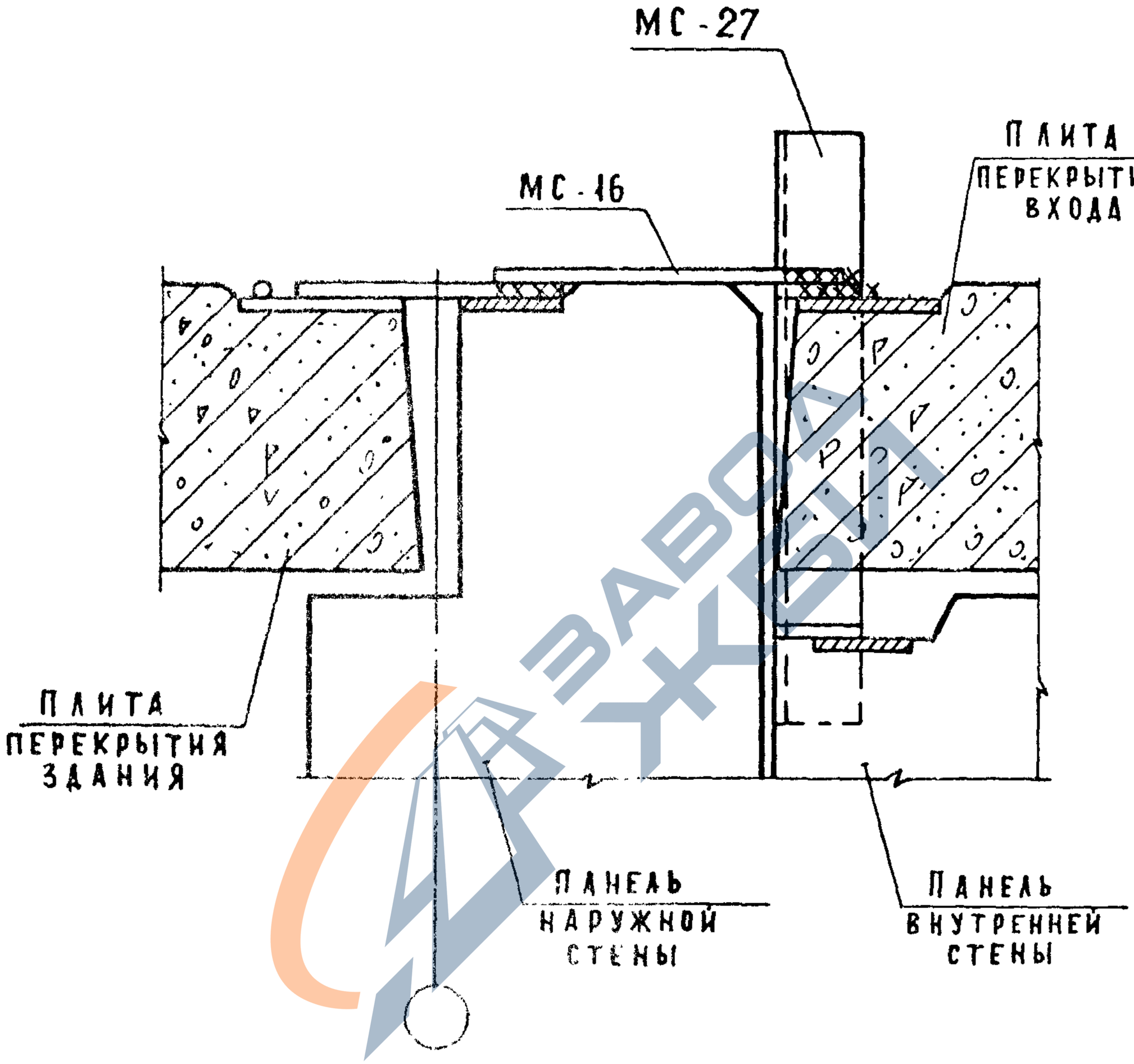

ИНВ. № ПОДЛ. | ПОДПИСЬ И ДАТА | ВЗАМ. ИНВ. №

https://zavodjbi.com/

https://zavodjbi.com/

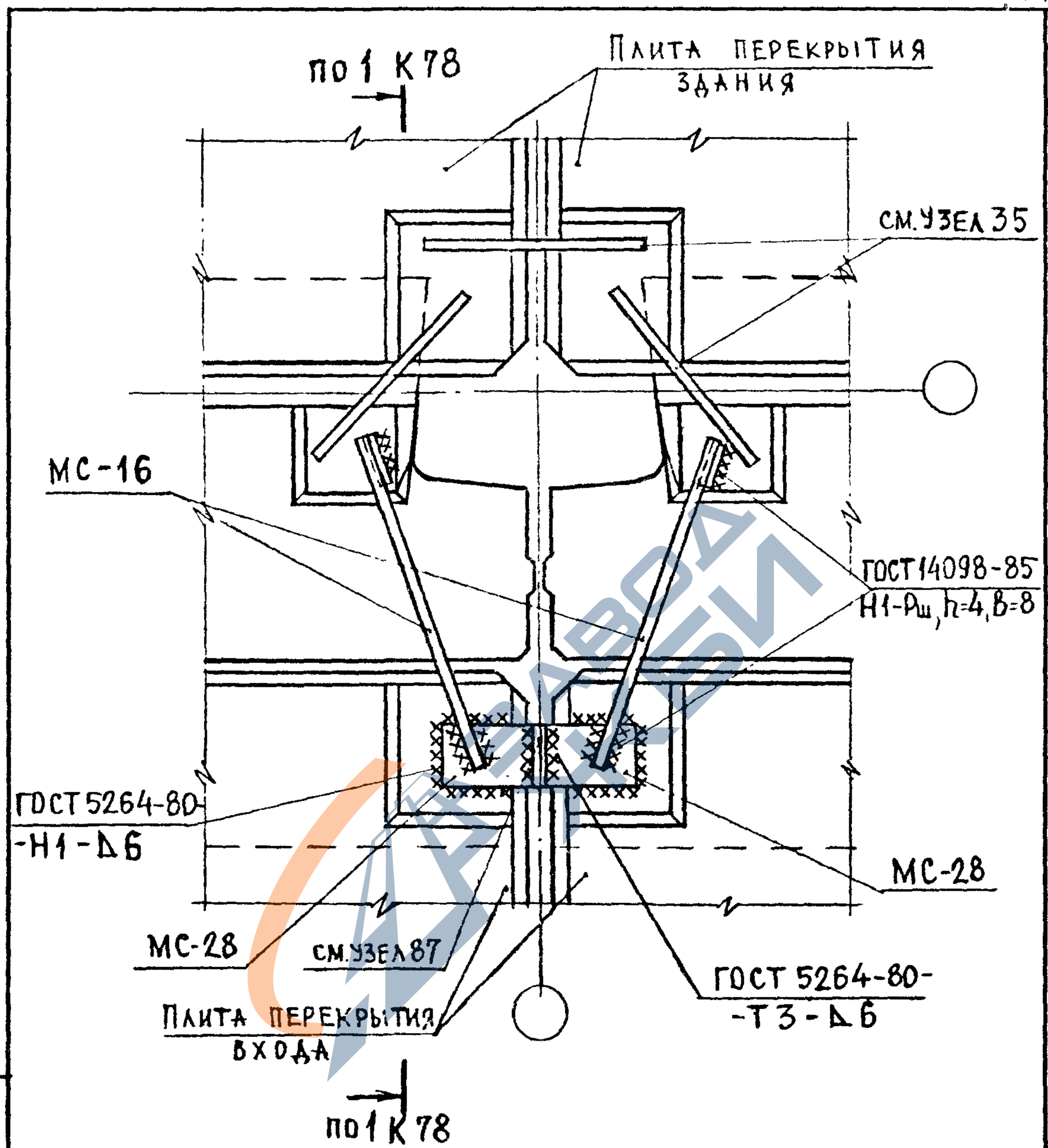

Общие указания по сварке смотри пояснительную записку.
Спецификацию смотри К87.

Нач.отд.	Вольнский			1.090.1-1/88.Б-1-К79		
Н.контр.	Леонтьева					
Гл.конст	Шац			Узел 92	Стадия	Лист	Листов
Гип	Кочин				Р		1
/Гип	Шанаурова				ЦНИИЭП торгово-бытовых зданий и туристских комплексов	
Разраб.	Болгова					

Взам.инв.№ | Подпись и дата | Инв.№ подл.

https://zavodjbi.com/

https://zavodjbi.com/

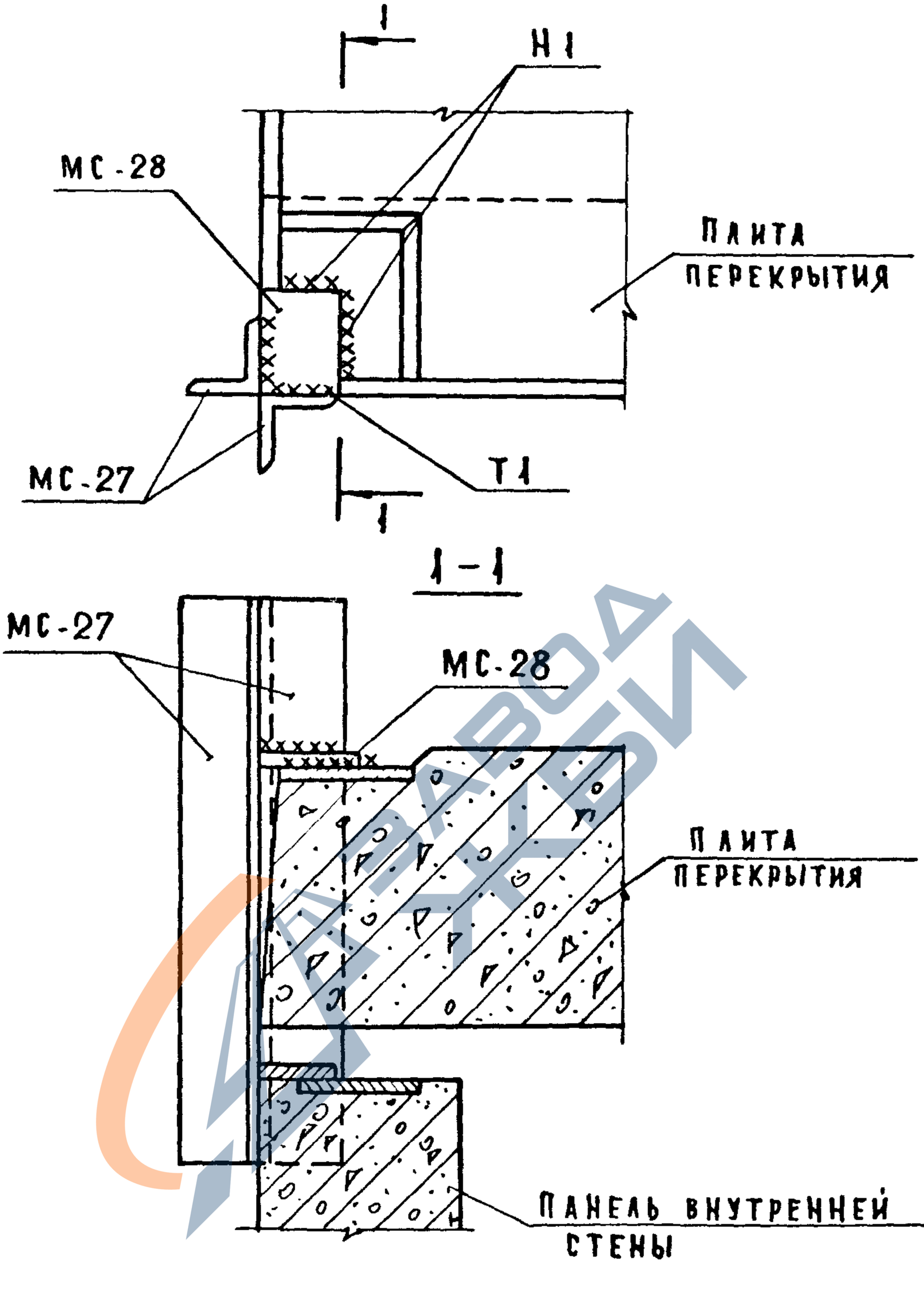

ОБЩИЕ УКАЗАНИЯ ПО СВАРКЕ СМОТРИ ПОЯСНИТЕЛЬНУЮ ЗАПИСКУ.
СВАРНЫЕ ШВЫ ПО ГОСТ 5264-80; h_w=6.
СПЕЦИФИКАЦИЮ СМОТРИ К87.

Нач.отд.	Волынский		1.090.1-1/88.6-1-К80
Н.контр.	Леонтьева		
Гл.конст	Шац		
ГИП	Кочин		Узел 93
ГИП	Шандурова		
Разраб	Болгова		

Стадия	Лист	Листов
Р		1

ЦНИИЭП торгово бытовых зданий и туристских комплексов

Инв.№ подл. | Подпись и дата | Взам.инв.№

23797 150

https://zavodjbi.com/

https://zavodjbi.com/

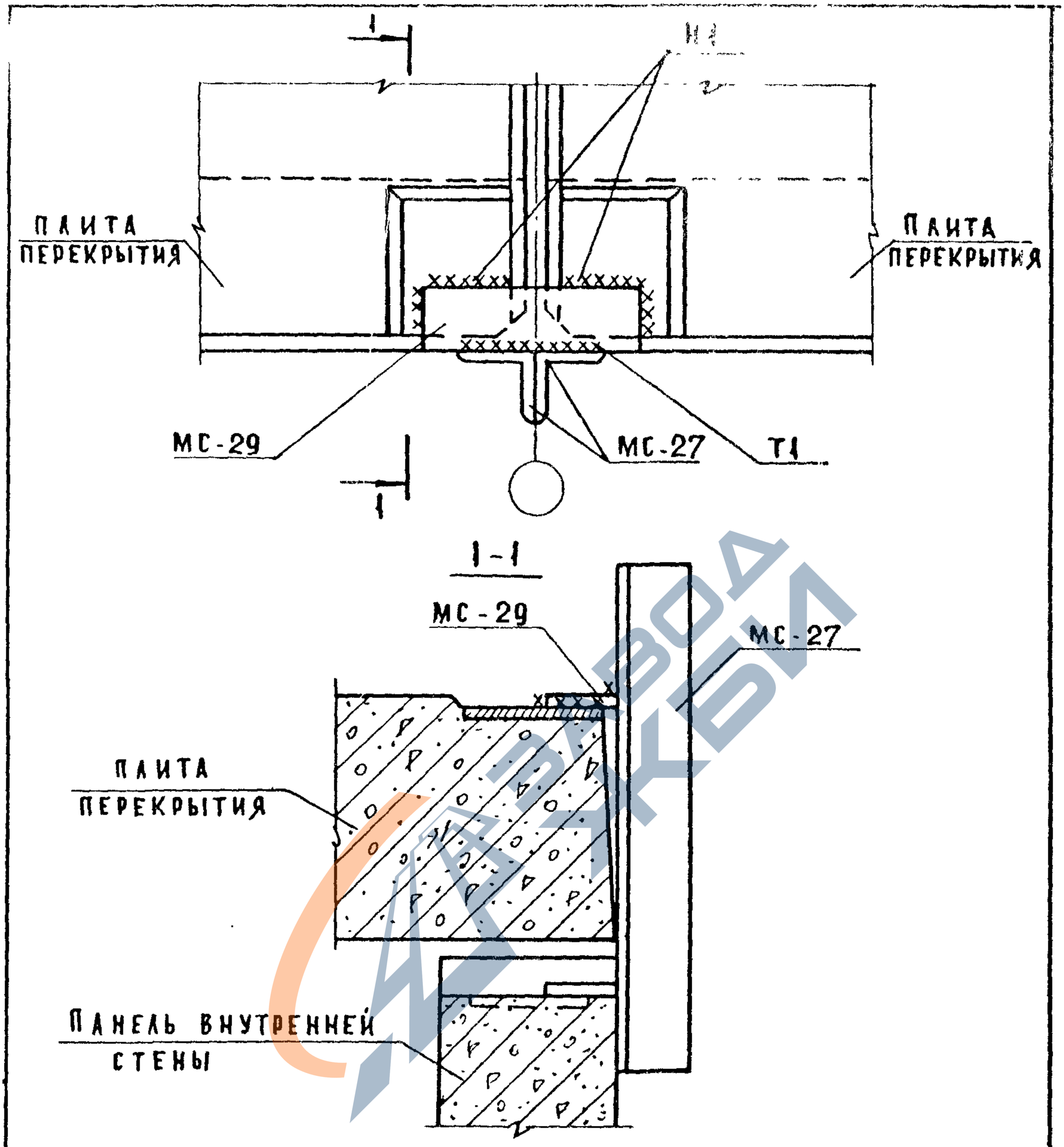

ОБЩИЕ УКАЗАНИЯ ПО СВАРКЕ СМОТРИ ПОЯСНИТЕЛЬНУЮ ЗАПИСКУ.
СВАРНЫЕ ШВЫ ПО ГОСТ 5264-80, h_f=6.
СПЕЦИФИКАЦИЮ СМОТРИ К87.

Нач.отд.	Волынский		
Н.контр.	Леонтьева		
Гл.констр	Шац		
ГИП	Кочин		
ГИП	Шанаурова		
Разраб.	Болгова		

1.090.1-1/88.6-1-К81

УЗЕЛ 94

СТАДИЯ	ЛИСТ	ЛИСТОВ
Р		1

ЦНИИЭП ТОРГОВО БЫТОВЫХ ЗДАНИЙ И ТУРИСТСКИХ КОМПЛЕКСОВ

23792 151

https://zavodjbi.com/

https://zavodjbi.com/

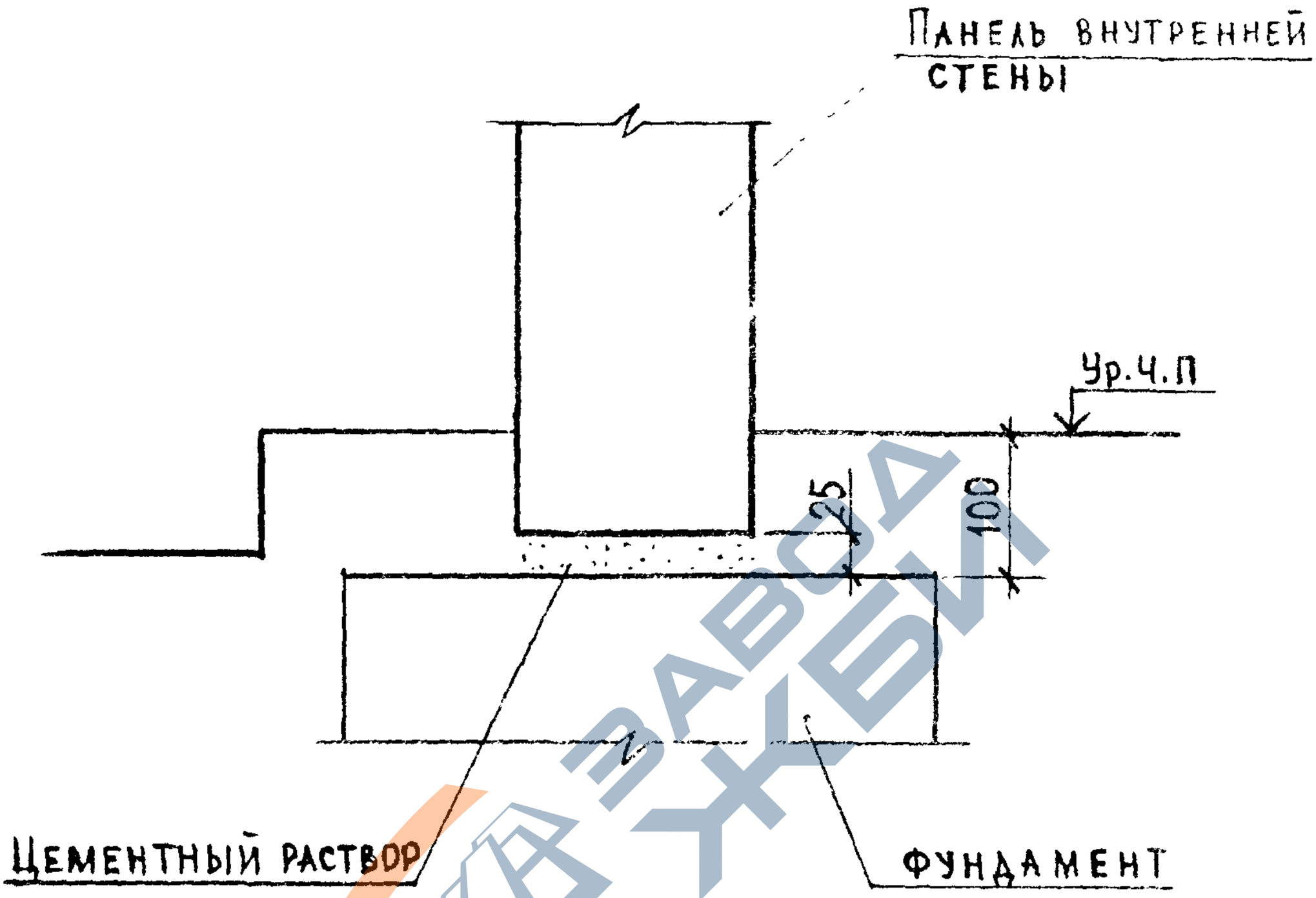

Нач.отд.	Волынск[illegible]			1.090.1-1/88.6-1-К82
Н.контр.	Леонтьева			
Гл.конст.	Шац			Узел 95
ГИП	Кочин			
/ГИП	Шанаурова			
Разраб.	Болгова			

Стадия	Лист	Листов
Р		1

ЦНИИЭП торгово-бытовых зданий и туристских комплексов

Инв.№ подл. | Подпись и дата | Взам.инв.№

https://zavodjbi.com/

https://zavodjbi.com/

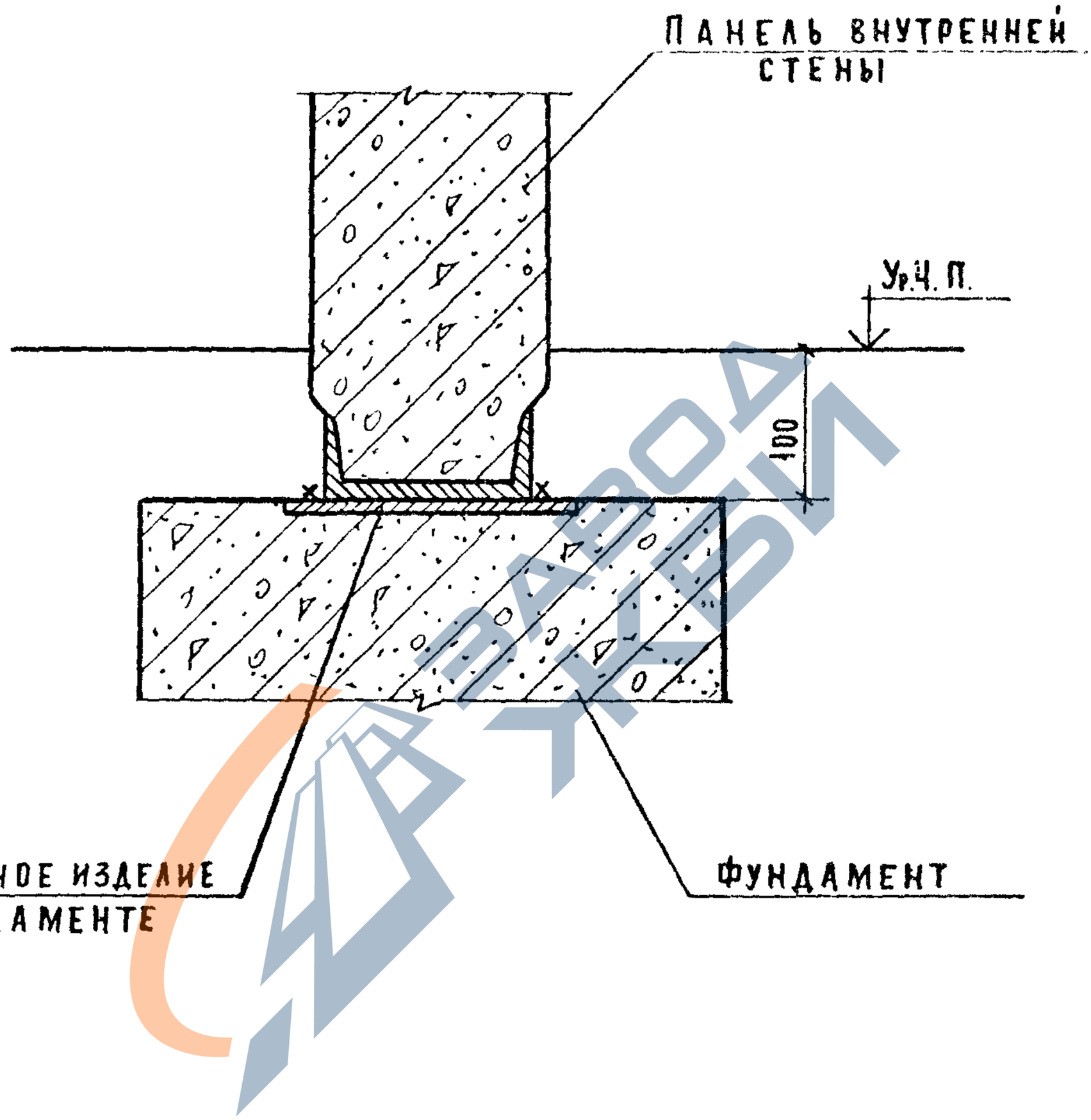

ОБЩИЕ УКАЗАНИЯ ПО СВАРКЕ СМОТРИ ПОЯСНИТЕЛЬНУЮ ЗАПИСКУ.

СВАРНЫЕ ШВЫ Т1 ПО ГОСТ 5264-80; h_w-8 ПО ВСЕЙ ДЛИНЕ ПРИВАРИВАЕМОГО ЭЛЕМЕНТА.

НАЧ.ОТД.	ВОЛЫНСКИЙ			1.090.1-1/88.6-1-К83		
Н.КОНТР.	ЛЕОНТЬЕВА					
ГЛ.КОНСТ	ШАЦ					
ГИП	КОЧИН					
ГИП	ШАНАУРОВА					
РАЗРАБ.	БОЛГОВА					
				УЗЕЛ 96	СТАДИЯ: Р; ЛИСТ: ; ЛИСТОВ: 1	
					ЦНИИЭП торгово-бытовых зданий и туристских комплексов	

https://zavodjbi.com/

https://zavodjbi.com/

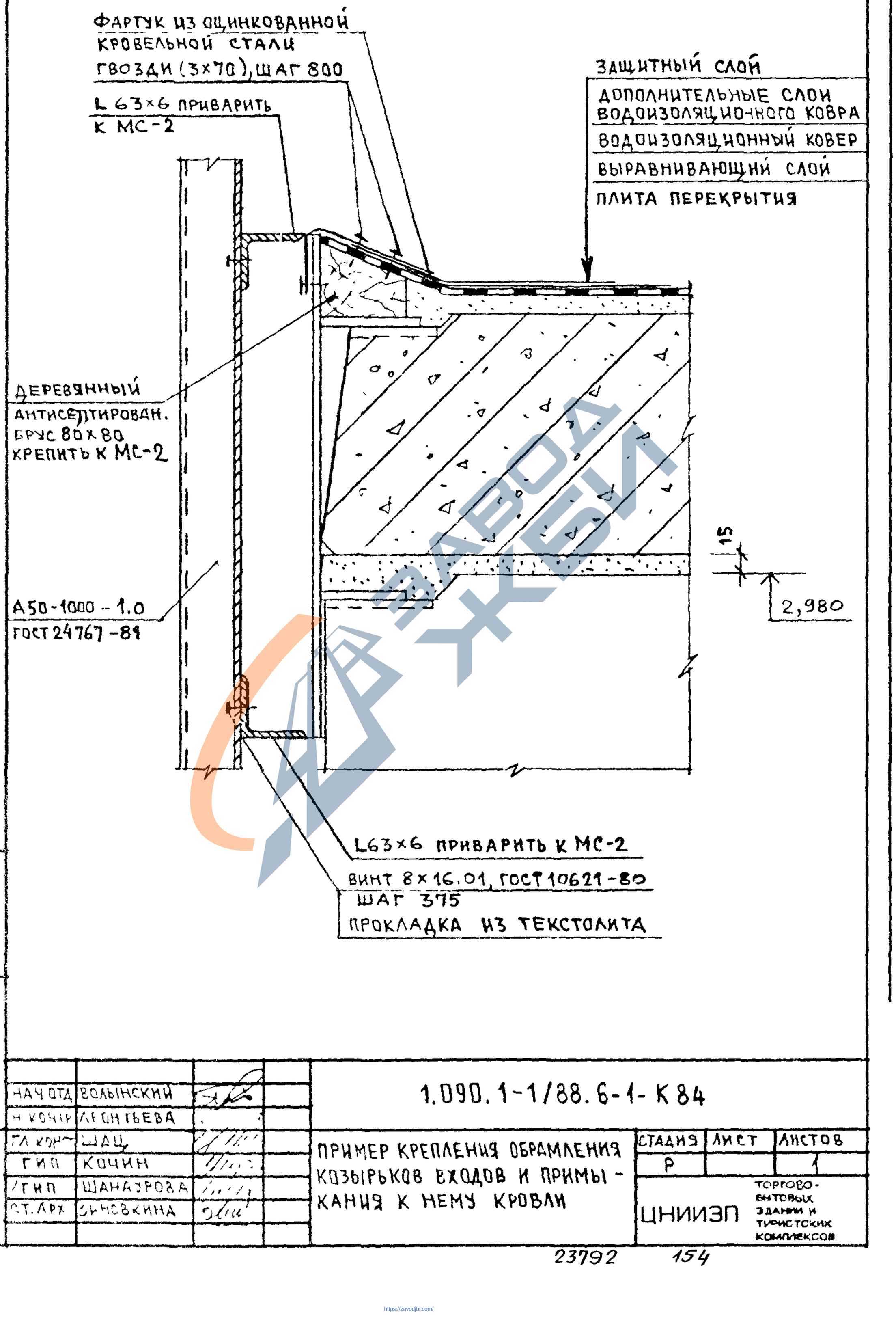

НАЧ ОТД	ВОЛЫНСКИЙ		
Н КОНТР	ЛЕОНТЬЕВА		
ГЛ КОНСТР	ШАЦ		
ГИП	КОЧИН		
ЗГИП	ШАНАУРОВА		
СТ. АРХ	СИНЬКОВКИНА		

1.090.1-1/88.6-1-К84

ПРИМЕР КРЕПЛЕНИЯ ОБРАМЛЕНИЯ КОЗЫРЬКОВ ВХОДОВ И ПРИМЫКАНИЯ К НЕМУ КРОВЛИ

СТАДИЯ	ЛИСТ	ЛИСТОВ
Р		1

ЦНИИЭП торгово-бытовых зданий и туристских комплексов

ПОДПИСЬ И ДАТА | ВЗАМ. ИНВ. № | ИНВ. № ПОДЛ.

23792 154

https://zavodjbi.com/

https://zavodjbi.com/

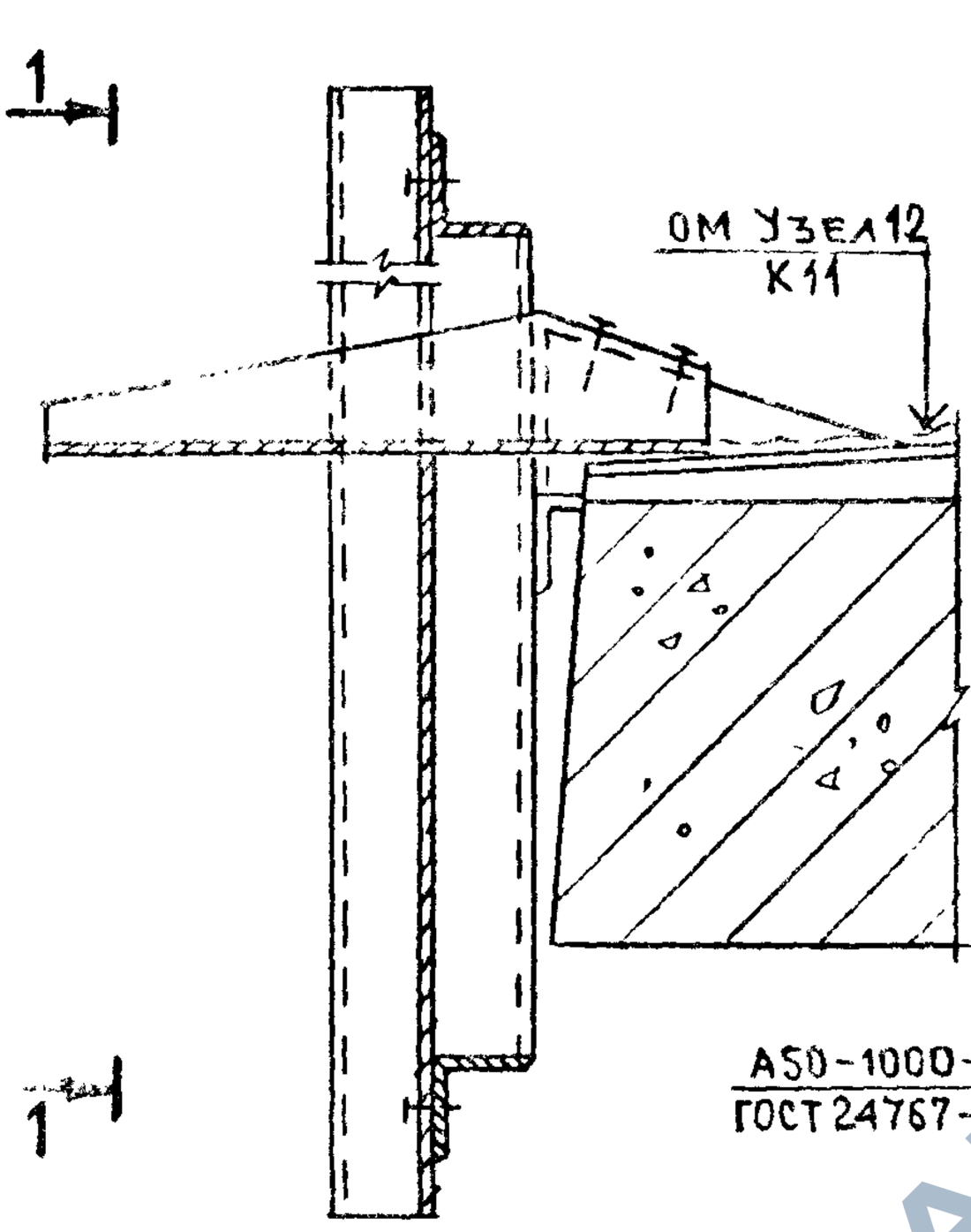

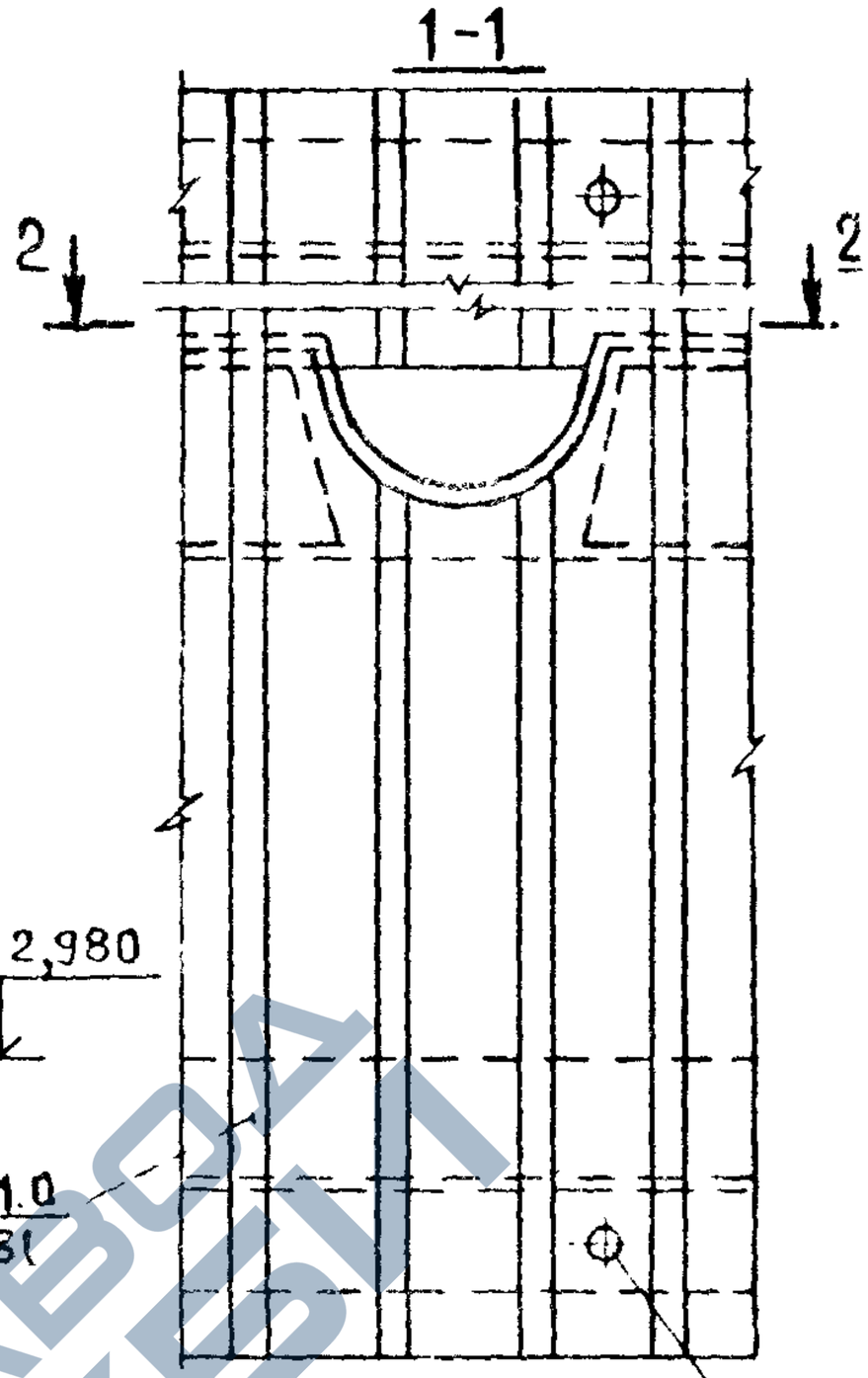

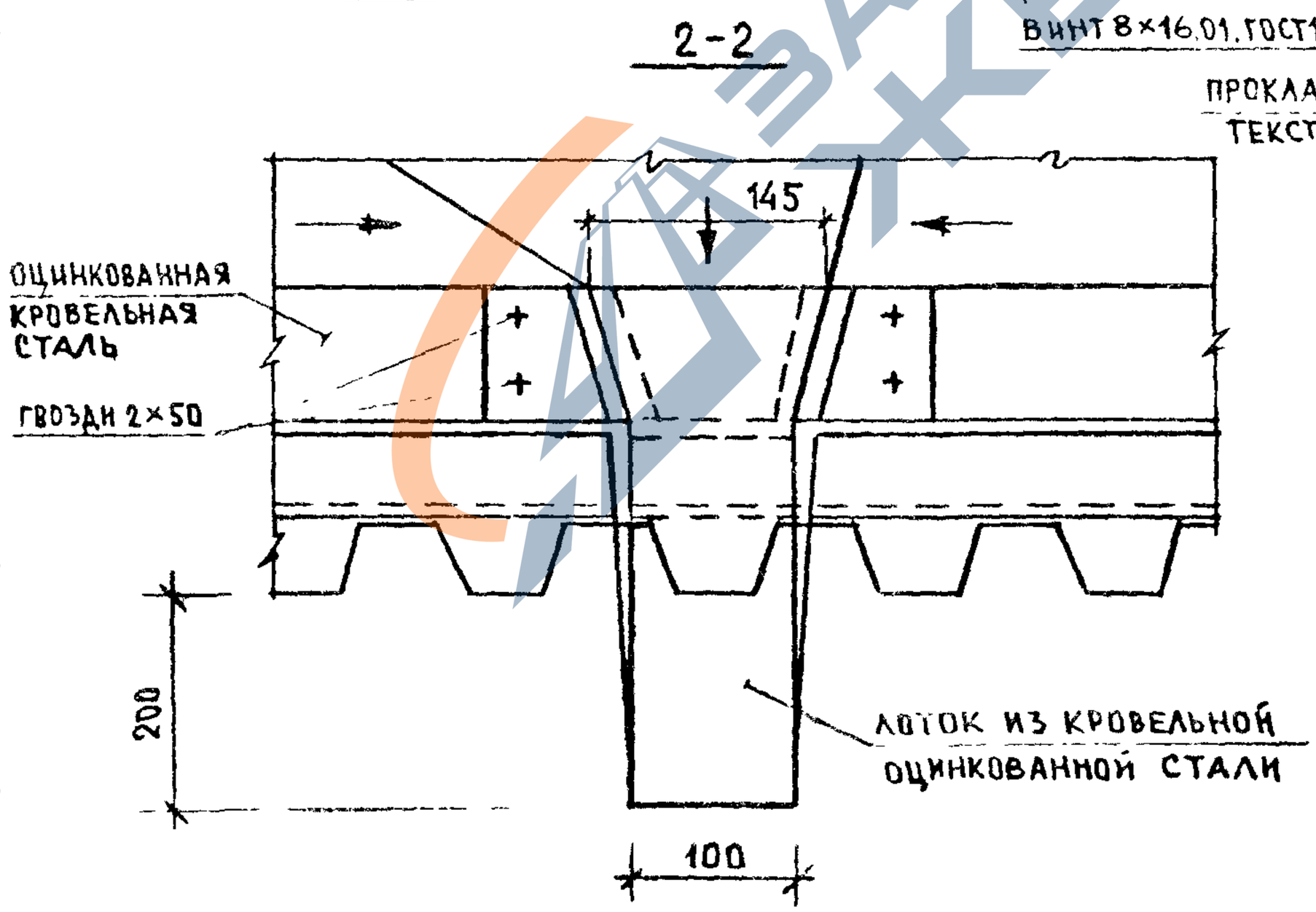

НАЧ.ОТД.	ВОЛЫНСКИЙ			1.090.1-1/88.6-1-К85		
Н.КОНТР.	ЛЕОНТЬЕВА					
ГЛ.КОНСТ	ШАЦ					
ГИП	КОЧИН			ПРИМЕР УСТРОЙСТВА ВОДООТВОДЯЩЕЙ ВОРОНКИ	СТАДИЯ: Р	ЛИСТ:	ЛИСТОВ: 1
ГИП	ШАНАУРОВА				ЦНИИЭП	ТОРГОВО-БЫТОВЫХ ЗДАНИЙ И ТУРИСТСКИХ КОМПЛЕКСОВ
РАЗРАБ	ЗИНОВКИНА					

23792 155

https://zavodjbi.com/

https://zavodjbi.com/

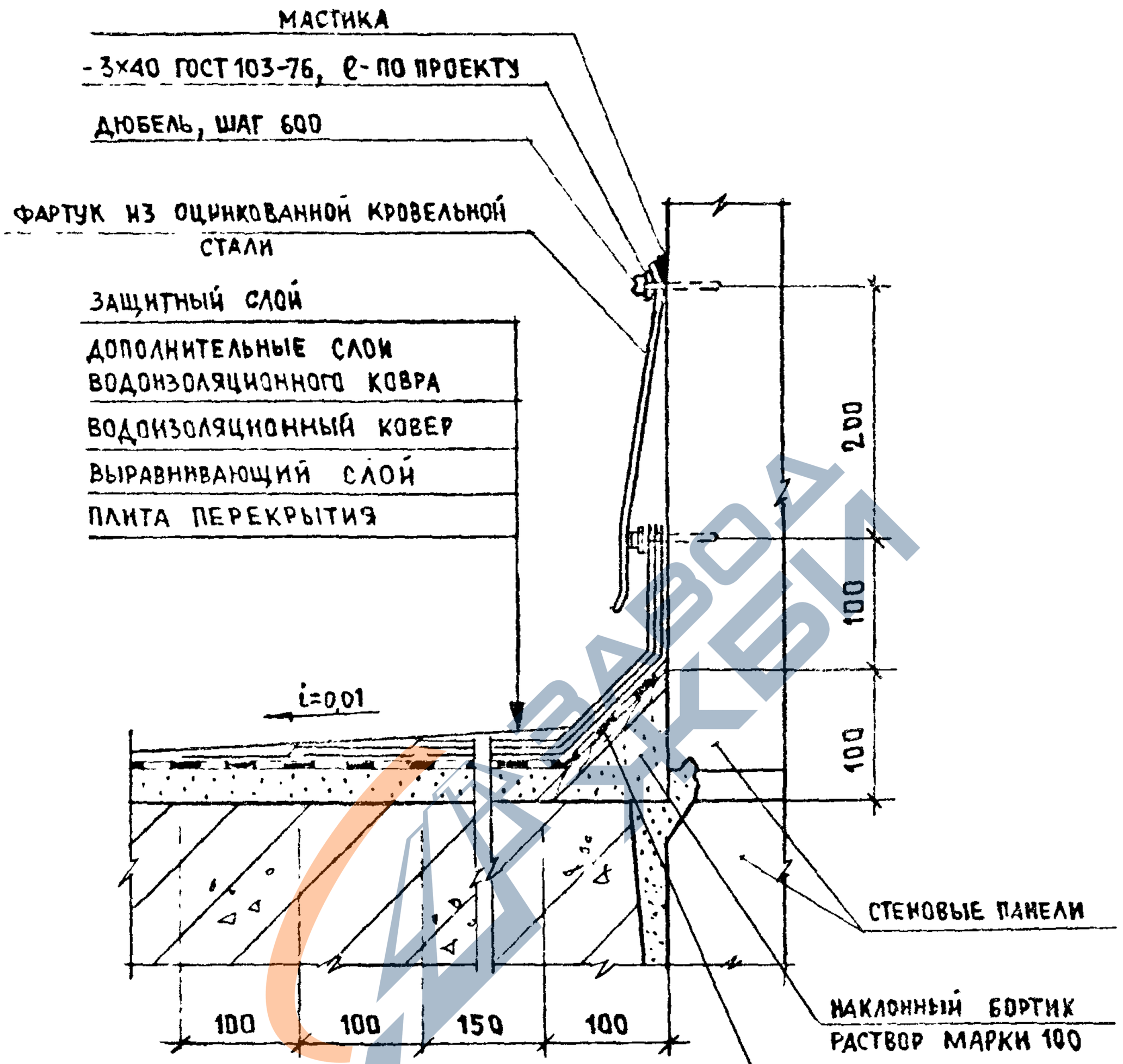

КОНСТРУКЦИЮ КРОВЛИ ПРИНЯТЬ ПО ПРОЕКТУ.

НАЧ.ОТД.	ВОЛЫНСКИЙ		1.090.1-1/88.6-1-К86
Н.КОНТР.	ЛЕОНТЬЕВА		
ГЛ.КОНСТ	ШАЦ		ПРИМЕР ПРИМЫКАНИЯ КРОВЛИ ВХОДОВ К ЗДАНИЮ
ГИП	КОЧИН		СТАДИЯ: Р; ЛИСТ: ; ЛИСТОВ: 1
ГИП	ШАНАУРОВА		ЦНИИЭП торгово-бытовых зданий и туристских комплексов
РАЗРАБ.	ЗИГОВКИНА		

ПОДПИСЬ И ДАТА

ИНВ.№ ПОДЛ.

ВЗАМ.ИНВ. №

https://zavodjbi.com/

https://zavodjbi.com/

N узла	Марка соединит. элемента	Наименование	Кол	Масса единицы кг	Обозначение документа
1	— —	Сетка $\frac{5Вр\text{-}I\text{-}100}{5Вр\text{-}I\text{-}100}$ 220×3080 $\frac{40}{60}$	1	1,81	Б.Ч.
		ГОСТ 8478-81			
2	— —	Сетка $\frac{5Вр\text{-}I\text{-}100}{5Вр\text{-}I\text{-}100}$ 220×3080 $\frac{40}{60}$	1	1,81	Б.Ч.
		ГОСТ 8478-81			
3	—	Сетка $\frac{5Вр\text{-}I\text{-}100}{5Вр\text{-}I\text{-}100}$ 350×3080 $\frac{40}{25}$	1	3,22	Б.Ч.
		ГОСТ 8478-81			
5	—	Сетка $\frac{5Вр\text{-}I\text{-}100}{5Вр\text{-}I\text{-}100}$ 150×3080 $\frac{40}{25}$	1	1,50	Б.Ч.
		ГОСТ 8478-81			
17	МС-1	⌀12 AI, ℓ=420, ГОСТ 5281-82	1	0,37	Б.Ч.
	МС-2		1		1.090.1-1/88.7-1-К1
18л	МС-1	⌀12 AI, ℓ=420, ГОСТ 5281-82	1	0,37	Б.Ч.
	МС-2		1		1.090.1-1/88.7-1-К1
	МС-3		2		1.090.1-1/88.7-1-К2
18т	МС-1	⌀12 AI, ℓ=420, ГОСТ 5281-82	1	0,37	Б.Ч.
	МС-2		1		1.090.1-1/88.7-1-К1
	МС-3		2		1.090.1-1/88.7-1-К2
19л	МС-1	⌀12 AI, ℓ=420, ГОСТ 5281-82	1	0,37	Б.Ч.
	МС-2		1		1.090.1-1/88.7-1-К1
	МС-4		2		1.090.1-1/88.7-1-К3

Взам. инв. №

Подпись и дата

Инв. № подл.

Нач. отд.	Вольнский		1.090.1-1/88.6-1-К87
Н. контр.	Леонтьева		
Гл. конст.	Шац		Спецификация
ГИП	Шанаурова		Стадия Р; Лист 1; Листов 7
ГИП	Кочин		ЦНИИЭП торгово-бытовых зданий и типовых комплексов
Провер.	Болгова		
Разраб.	Кадейкина		

https://zavodjbi.com/

https://zavodjbi.com/

N узла	Марка соедин.ит. элемента	Наименование	Кол.	Масса единицы, кг	Обозначение документа
19т	МС-1	ф12АI, ℓ=420, ГОСТ5781-82	1	0,37	Б.Ч.
	МС-2		1		1.090.1-1/88.7-1-К1
	МС-4		2		1.090.1-1/88.7-1-К3
20л	МС-1	ф12АI, ℓ=420, ГОСТ5781-82	1	0,37	Б.Ч.
	МС-2		1		1.090.1-1/88.7-1-К1
	МС-6		2		1.090.1-1/88.7-1-К1
20т	МС-1	ф12АI, ℓ=420, ГОСТ5781-82	1	0,37	Б.Ч.
	МС-2		1		1.090.1-1/88.7-1-К1
	МС-6		2		1.090.1-1/88.7-1-К1
21л	МС-1	ф12АI, ℓ=420, ГОСТ5781-82	1	0,37	Б.Ч.
	МС-8	Лист 6×60, ℓ=100, ГОСТ19903-74	2	0,28	Б.Ч.
21т	МС-1	ф12АI, ℓ=420, ГОСТ5781-82	1	0,37	Б.Ч.
	МС-8	Лист 6×60, ℓ=100, ГОСТ19903-74	2	0,28	Б.Ч.
22л	МС-6		1		1.090.1-1/88.7-1-К1
	МС-10		1		1.090.1-1/88.7-1-К1
22т	МС-6		1		1.090.1-1/88.7-1-К1
	МС-10		1		1.090.1-1/88.7-1-К1
23	МС-11		1		1.090.1-1/88.7-1-К5
	МС-14		1		1.090.1-1/88.7-1-К1
24	МС-5	ф12АI, ℓ=200, ГОСТ5781-82	1	0,18	Б.Ч.
	МС-7		1		1.090.1-1/88.7-1-К4
	МС-10		1		1.090.1-1/88.7-1-К1
	МС-11		1		1.090.1-1/88.7-1-К5
	МС-14		2		1.090.1-1/88.7-1-К1

Инв.№ подл. | Подпись и дата | Взам. инв.№

https://zavodjbi.com/

https://zavodjbi.com/

N узла	Марка соединит. элемента	Наименование	Кол.	Масса единицы, кг	Обозначение документа
25	МС-5	⌀12AI, ℓ=200, ГОСТ5781-82	2	0,18	Б.Ч.
	МС-10		1		1.090.1-1/88.7-1-К1
	МС-11		1		1.090.1-1/88.7-1-К5
	МС-14		2		1.090.1-1/88.7-1-К1
26	МС-5	⌀12AI, ℓ=200, ГОСТ5781-82	2	0,18	Б.Ч.
	МС-6		1		1.090.1-1/88.7-1-К1
27	МС-5	⌀12AI, ℓ=200, ГОСТ5781-82	2	0,18	Б.Ч.
28	МС-5	⌀12AI, ℓ=200, ГОСТ5781-82	1	0,18	Б.Ч.
	МС-13		1		1.090.1-1/88.7-1-К1
29	МС-5	⌀12AI, ℓ=200, ГОСТ5781-82	1	0,18	Б.Ч.
30	МС-5	⌀12AI, ℓ=200, ГОСТ5781-82	3	0,18	Б.Ч.
	МС-6		1		1.090.1-1/88.7-1-К1
	МС-13		2		1.090.1-1/88.7-1-К1
31	МС-5	⌀12AI, ℓ=200, ГОСТ5781-82	3	0,18	Б.Ч.
32	МС-5	⌀12AI, ℓ=200, ГОСТ5781-82	4	0,18	Б.Ч.
	МС-13		4		1.090.1-1/88.7-1-К1
33	МС-5	⌀12AI, ℓ=200, ГОСТ5781-82	4	0,18	Б.Ч.
34	МС-5	⌀12AI, ℓ=200, ГОСТ5781-82	2	0,18	Б.Ч.
	МС-10		1		1.090.1-1/88.7-1-К1
	МС-11		1		1.090.1-1/88.7-1-К5
	МС-13		1		1.090.1-1/88.7-1-К1
	МС-14		1		1.090.1-1/88.7-1-К1
35	МС-5	⌀12AI, ℓ=200, ГОСТ5781-82	3	0,18	Б.Ч.
36	МС-9	⌀12AI, ℓ=230, ГОСТ5781-82	2	0,20	Б.Ч.

https://zavodjbi.com/

https://zavodjbi.com/

N узла	Марка соединит. элемента	Наименование	Кол.	Масса единицы, кг	Обозначение документа
37	МС-5	ф 12 AI, ℓ=200, ГОСТ 5781-82	3	0,18	Б.Ч.
38	МС-12	ф 12 AI, ℓ=370, ГОСТ 5781-82	1	0,33	Б.Ч.
39	МС-5	ф 12 AI, ℓ=200, ГОСТ 5781-82	3	0,18	Б.Ч.
40	МС-5	ф 12 AI, ℓ=200, ГОСТ 5781-82	4	0,18	Б.Ч.
41	МС-5	ф 12 AI, ℓ=200, ГОСТ 5781-82	1	0,18	Б.Ч.
42	МС-5	ф 12 AI, ℓ=200, ГОСТ 5781-82	1	0,18	Б.Ч.
43	МС-5	ф 12 AI, ℓ=200, ГОСТ 5781-82	4	0,18	Б.Ч.
44	МС-5	ф 12 AI, ℓ=200, ГОСТ 5781-82	2	0,18	Б.Ч.
45	МС-5	ф 12 AI, ℓ=200, ГОСТ 5781-82	3	0,18	Б.Ч.
	МС-15		1		1.090.1-1/88.7-1-КБ
46	МС-5	ф 12 AI, ℓ=200, ГОСТ 5781-82	3	0,18	Б.Ч.
	МС-15		1		1.090.1-1/88.7-1-КБ
47	МС-5	ф 12 AI, ℓ=200, ГОСТ 5781-82	3	0,18	Б.Ч.
48	МС-5	ф 12 AI, ℓ=200, ГОСТ 5781-82	3	0,18	Б.Ч.
49	МС-5	ф 12 AI, ℓ=200, ГОСТ 5781-82	3	0,18	Б.Ч.
50	МС-5	ф 12 AI, ℓ=200, ГОСТ 5781-82	2	0,18	Б.Ч.
51	МС-5	ф 12 AI, ℓ=200, ГОСТ 5781-82	3	0,18	Б.Ч.
	МС-15		1		1.090.1-1/88.7-1-КБ
52	МС-5	ф 12 AI, ℓ=200, ГОСТ 5781-82	3	0,18	Б.Ч.
	МС-15		1		1.090.1-1/88.7-1-КБ
53	МС-15		1		1.090.1-1/88.7-1-КБ
54	МС-15		1		1.090.1-1/88.7-1-КБ
56	МС-8	Лист 6×60, ℓ=100, ГОСТ 19903-74	1	0,28	Б.Ч.
57	МС-14		1		1.090.1-1/88.7-1-К1

Взам.инв.№ | Подпись и дата | Инв.№подл.

1.090.1-1/88.6-1-К87

Лист 4

23792 160

https://zavodjbi.com/

https://zavodjbi.com/

N узла	Марка соединит. элемента	Наименование	Кол.	Масса единицы, кг	Обозначение документа
90	МС-27	Уголок 63×63×6, ℓ=450, ГОСТ8509-86	1	2,57	Б.Ч.
	МС-28	Лист 6×60, ℓ=80, ГОСТ19903-74	1	0,23	Б.Ч.
91	МС-16		1		1.090.1-1/88.7-1-КБ
	МС-27	Уголок 63×63×6, ℓ=450, ГОСТ8509-86	1	2,57	Б.Ч.
	МС-28	Лист 6×60, ℓ=80, ГОСТ19903-74	1	0,23	Б.Ч.
92	МС-16		2		1.090.1-1/88.7-1-КБ
	МС-28	Лист 6×60, ℓ=80, ГОСТ19903-74	2	0,23	Б.Ч.
93	МС-27	Уголок 63×63×6, ℓ=450, ГОСТ8509-86	2	2,57	Б.Ч.
	МС-28	Лист 6×60, ℓ=80, ГОСТ19903-74	1	0,23	Б.Ч.
94	МС-27	Уголок 63×63×6, ℓ=450, ГОСТ8509-86	2	2,57	Б.Ч.
	МС-29	Лист 6×60, ℓ=200, ГОСТ19903-74	1	0,57	Б.Ч.

Инв. № подл. | Подпись и дата | Взам. инв. №

1.090.1-1/88.6-1-К87

Лист 7

23792 (163)

https://zavodjbi.com/