ТИПОВЫЕ КОНСТРУКЦИИ, ИЗДЕЛИЯ И УЗЛЫ ЗДАНИЙ И СООРУЖЕНИЙ

СЕРИЯ 1.090.1-1

СБОРНЫЕ ЖЕЛЕЗОБЕТОННЫЕ КОНСТРУКЦИИ МЕЖВИДОВОГО ПРИМЕНЕНИЯ ДЛЯ КРУПНОПАНЕЛЬНЫХ ОБЩЕСТВЕННЫХ ЗДАНИЙ И ВСПОМОГАТЕЛЬНЫХ ЗДАНИЙ ПРОМЫШЛЕННЫХ ПРЕДПРИЯТИЙ С ВЫСОТОЙ ЭТАЖА 3,0 И 3,3 м

ВЫПУСК 2-7

ПАНЕЛИ НАРУЖНЫХ СТЕН ОДНОСЛОЙНЫЕ ДЛЯ ЗДАНИЙ С ВЫСОТОЙ ЭТАЖА 3,0 м

ПРОСТРАНСТВЕННЫЕ КАРКАСЫ

РАБОЧИЕ ЧЕРТЕЖИ

РАЗРАБОТАНЫ

КИЕВЗНИИЭП

ЗАМ. ДИРЕКТОРА П. ДМИТРИЕВ

НАЧ. ОТДЕЛА В. СИТНИК

ГЛ. ИНЖ. ПРОЕКТА Д. ЕГУНОВ

ЦНИИЭП ТОРГОВО-БЫТОВЫХ ЗДАНИЙ И ТУРИСТСКИХ КОМПЛЕКСОВ

ДИРЕКТОР ИН-ТА В. ЛЕПСКИЙ

НАЧ. ОТДЕЛА Б. ВОЛЫНСКИЙ

ГЛ. ИНЖ. ПРОЕКТА Р. КОНОВАЛОВА

УТВЕРЖДЕНЫ

И ВВЕДЕНЫ В ДЕЙСТВИЕ С 01.07.1984 г

ГОССТРОЕМ СССР, ПРОТОКОЛ

от 26.04.1984 г № ВА-27

№	ОБОЗНАЧЕНИЕ	НАИМЕНОВАНИЕ	СТР	ПРИМЕЧАНИЕ
I	I.090.I-I.2-7 00ТО	ТЕХНИЧЕСКОЕ ОПИСАНИЕ	6	
2	I.090.I-I.2-7 0I	КАРКАС ПРОСТРАНСТВЕННЫЙ 2КП0,3КП0	7	2КП030.3,5 - I 2КП030.3,5 - 2 2КП030.4,0 - I 2КП030.4,0 - 2 3КП030.3,5 - I 3КП030.3,5 - 2 3КП030.4,0 - I 3КП030.4,0 - 2
3	I.090.I-I.2-7 02	КАРКАС ПРОСТРАНСТВЕННЫЙ 4КП0-6КП0	10	4КП030.3,5 - I 4КП030.3,5 - 2 4КП030.4,0 - I 4КП030.4,0 - 2 5КП030.3,5 - I 5КП030.3,5 - 2 5КП030.4,0 - I 5КП030.4,0 - 2 6КП030.3,5 - I 6КП030.3,5 - 2 6КП030.4,0 - I 6КП030.4,0 - 2
4	I.090.I-I.2-7 03	КАРКАС ПРОСТРАНСТВЕННЫЙ 7КП0-9КП0	15	7КП030.3,5 - 2 7КП030.4,0 - 2 8КП030.3,5 - 2 8КП030.4,0 - 2 9КП030.3,5 - 2 9КП030.4,0 - 2
5	I.090.I-I.2-7 04	КАРКАС ПРОСТРАНСТВЕННЫЙ 2КП0	19	2КП028.3,5 - I 2КП028.3,5 - 2 2КП028.4,0 - I 2КП028.4,0 - 2
6	I.090.I-I.2-7 05	КАРКАС ПРОСТРАНСТВЕННЫЙ 3КП0,4КП0	21	3КП029.3,5 - I 3КП029.3,5 - 2 3КП029.4,0 - I 3КП029.4,0 - 2 4КП029.3,5 - I 4КП029.3,5 - 2 4КП029.4,0 - I 4КП029.4,0 - 2
7	I.090.I-I.2-7 06	КАРКАС ПРОСТРАНСТВЕННЫЙ IКП0, 2КП0	24	IКП033.3,5 - I IКП033.3,5 - 2 IКП033.4,0 - I IКП033.4,0 - 2 2КП033.3,5 - I 2КП033.3,5 - 2 2КП033.4,0 - I 2КП033.4,0 - 2

НАЧ.ОТД	Ситник	
Н.КОНТР	Егунов	
ГИП	Пинчук	
РУК.ГР	Рудавин	
ПРОВЕРИЛ	Рудавин	
РАЗРАБ.	Шейнич	

1.090.1-1.2-7 00

СОДЕРЖАНИЕ

СТАДИЯ	ЛИСТ	ЛИСТОВ
Р	1	4

КиевЗНИИЭП

ТЛП КОРТ

КиевЗНИИЭП

19692 3

ФОРМАТ А3

https://zavodjbi.com/

№	ОБОЗНАЧЕНИЕ	НАИМЕНОВАНИЕ	СТР	ПРИМЕЧАНИЕ
8	I.090.I-I.2-7 07	КАРКАС ПРОСТРАНСТВЕННЫЙ 2КПО	27	2КП060.3,5-I 2КП060.3,5-2 2КП060.4,0-I 2КП060.4,0-2
9	I.090.I-I.2-7 08	КАРКАС ПРОСТРАНСТВЕННЫЙ 3КПО, 4КПО	30	3КП060.3,5-I 3КП060.3,5-2 3КП060.4,0-I 3КП060.4,0-2 4КП060.3,5-I 4КП060.3,5-2 4КП060.4,0-I 4КП060.4,0-2
I0	I.090.I-I.2-7 09	КАРКАС ПРОСТРАНСТВЕННЫЙ IКПЛ-2КПЛ	34	IКПЛ30.3,5 - 2 IКПЛ30.4,0 - 2 2КПЛ30.3,5 - 2 2КПЛ30.4,0 - 2
II	I.090.I-I.2-7 I0	КАРКАС ПРОСТРАНСТВЕННЫЙ 3КПЛ,4КПЛ	36	3КПЛ30.3,5 - 2 3КПЛ30.4,0 - 2 4КПЛ30.3,5 - 2 4КПЛ30.4,0 - 2
I2	I.090.I-I.2-7 II	КАРКАС ПРОСТРАНСТВЕННЫЙ 5КПЛ,6КПЛ	38	5КПЛ30.3,5 - 2 5КПЛ30.4,0 - 2 6КПЛ30.3,5 - 2 6КПЛ30.4,0 - 2
I3	I.090.I-I.2-7 I2	КАРКАС ПРОСТРАНСТВЕННЫЙ 7КПЛ,8КПЛ	40	7КПЛ30.3,5 - 2 7КПЛ30.4,0 - 2 8КПЛ30.3,5 - 2 8КПЛ30.4,0 - 2
I4	I.090.I-I.2-7 I3	КАРКАС ПРОСТРАНСТВЕННЫЙ IКПД-3КПД	42	IКПД30.3,5 - 2 IКПД30.4,0 - 2 2КПД30.3,5 - 2 2КПД30.4,0 - 2 3КПД30.3,5 - 2 3КПД30.4,0 - 2
I5	I.090.I-I.2-7 I4	КАРКАС ПРОСТРАНСТВЕННЫЙ 4КПД	46	4КПД30.3,5 - I 4КПД30.3,5 - 2 4КПД30.4,0 - I 4КПД30.4,0 - 2
I6	I.090.I-I.2-7 I5	КАРКАС ПРОСТРАНСТВЕННЫЙ IКПД	48	IКПД28.3,5 - I IКПД28.3,5 - 2 IКПД28.4,0 - I IКПД28.4,0 - 2
I7	I.090.I-I.2-7 I6	КАРКАС ПРОСТРАНСТВЕННЫЙ IКПД,2КПД	50	IКПД29.3,5 - I IКПД29.3,5 - 2 IКПД29.4,0 - I IКПД29.4,0 - 2 2КПД29.3,5 - I 2КПД29.3,5 - 2 2КПД29.4,0 - I 2КПД29.4,0 - 2

Бойко
ОПЕРАТОР ТЛП КОРТ
ЭПВЦ КиевЗНИИЭП
ВЗАМ ИНВ №
ПОДПИСЬ И ДАТА
ИНВ № ПОДЛ

№	ОБОЗНАЧЕНИЕ	НАИМЕНОВАНИЕ	СТР	ПРИМЕЧАНИЕ
I8	I.090.I-I.2-7 I7	КАРКАС ПРОСТРАНСТВЕННЫЙ КПД	53	КПД30.3,5 - 2 КПД30.4,0 - 2
I9	I.090.I-I.2-7 I8	КАРКАС ПРОСТРАНСТВЕННЫЙ 2КПД	53	2КПД28.3,5 - 2 2КПД28.4,0 - 2
20	I.090.I-I.2-7 I9	КАРКАС ПРОСТРАНСТВЕННЫЙ 3КПЛ, 4КПЛ	56	3КПД29.3,5 - 2 3КПД29.4,0 - 2 4КПД29.3,5 - 2 4КПД29.4,0 - 2
2I	I.090.I-I.2-7 20	КАРКАС ПРОСТРАНСТВЕННЫЙ КП	58	КП30.30.3,5 КП30.30.4,0 КП24.30.3,5 КП24.30.4,0
22	I.090.I-I.2-7 2I	КАРКАС ПРОСТРАНСТВЕННЫЙ КП	60	КПI8.30.3,5 КПI8.30.4,0 КПI2.30.3,5 КПI2.30.4,0
23	I.090.I-I.2-7 22	КАРКАС ПРОСТРАНСТВЕННЫЙ КП	62	КП30.I5.3,5 КП30.I5.4,0
24	I.090.I-I.2-7 23	КАРКАС ПРОСТРАНСТВЕННЫЙ IКП	63	IКП33.30.3,5 IКП33.30.4,0
25	I.090.I-I.2-7 24	КАРКАС ПРОСТРАНСТВЕННЫЙ IКП	64	IКП2I.30.3,5 IКП2I.30.4,0 IКПI5.30.3,5 IКПI5.30.4,0
26	I.090.I-I.2-7 25	КАРКАС ПРОСТРАНСТВЕННЫЙ IКП	66	IКП33.I5.3,5 IКП33.I5.4,0
27	I.090.I-I.2-7 26	КАРКАС ПРОСТРАНСТВЕННЫЙ 2КП	67	2КП33.30.3,5 2КП33.30.4,0
28	I.090.I-I.2-7 27	КАРКАС ПРОСТРАНСТВЕННЫЙ 2КП	68	2КП2I.30.3,5 2КП2I.30.4,0 2КПI5.30.3,5 2КПI5.30.4,0
29	I.090.I-I.2-7 28	КАРКАС ПРОСТРАНСТВЕННЫЙ 2КП	70	2КП33.I5.3,5 2КП33.I5.4,0
30	I.090.I-I.2-7 29	КАРКАС ПРОСТРАНСТВЕННЫЙ 2КП	71	2КП29.30.3,5 2КП29.30.4,0
3I	I.090.I-I.2-7 30	КАРКАС ПРОСТРАНСТВЕННЫЙ	72	2КПI7.30.3,5 2КПI7.30.4,0

№	ОБОЗНАЧЕНИЕ	НАИМЕНОВАНИЕ	СТР	ПРИМЕЧАНИЕ
		2КП		2КПII.30.3,5 2КПII.30.4,0
32	I.090.I-I.2-7 3I	КАРКАС ПРОСТРАНСТВЕННЫЙ 2КП	74	2КП29.I5.3,5 2КП29.I5.4,0
33	I.090.I-I.2-7 32	КАРКАС ПРОСТРАНСТВЕННЫЙ IКП	75	IКП29.30.3,5 IКП29.30.4,0
34	I.090.I-I.2-7 33	КАРКАС ПРОСТРАНСТВЕННЫЙ IКП	76	IКПI7.30.3,5 IКПI7.30.4,0 IКПII.30.3,5 IКПII.30.4,0
35	I.090.I-I.2-7 34	КАРКАС ПРОСТРАНСТВЕННЫЙ IКП	78	IКП29.I5.3,5 IКП29.I5.4,0
36	I.090.I-I.2-7 35	КАРКАС ПРОСТРАНСТВЕННЫЙ КП	79	КП28.30.3,5 КП28.30.4,0
37	I.090.I-I.2-7 36	КАРКАС ПРОСТРАНСТВЕННЫЙ КП	80	КП28.I5.3,5 КП28.I5.4,0
38	I.090.I-I.2-7 00Д2	УЗЛЫ АРМАТУРНЫЕ	81	

№	ОБОЗНАЧЕНИЕ	НАИМЕНОВАНИЕ	СТР	ПРИМЕЧАНИЕ

Бойко
Оператор ТЛП КОРТ
ЭПВЦ КиевЗНИИЭП
ВЗАМ ИНВ № | ПОДПИСЬ И ДАТА | ИНВ № ПОДЛ

19692 5 ФОРМАТ А3

https://zavodjbi.com/
ЗАВОД ЖБИ

I. Общие данные

Выпуск 2-7 "Панели наружных стен однослойные для зданий с высотой этажа 3,0 м. Пространственные каркасы" входит в состав серии I.090.I-I "Сборные железобетонные конструкции межвидового применения для крупнопанельных общественных зданий промышленных предприятий с высотой этажа 3,0 и 3,3 м".

Выпуск содержит: техническое описание, спецификации, сборочные чертежи пространственных каркасов и арматурные узлы. Настоящий выпуск следует рассматривать совместно с выпуском 2-8 "Панели наружных стен однослойные для зданий с высотой этажа 3,0 м. Арматурные и закладные изделия".

Пространственные каркасы состоят из следующих сборочных единиц:

I. Каркасы укрупнительной сборки (СКР), устанавливаемые в перемычках панелей с проемами. СКР состоит из двух гнутых сеток;

2. Каркасы плоские (КР), устанавливаемые по торцам панелей и проемов;

3. Сетки (С), устанавливаемые в углах проемов у наружного слоя панели;

4. Изделия закладные (МН);

и деталей: петля строповочная (СП), стержень гнутый (АН) - петля монтажная, стержень отдельный (ст.отд.).

Арматурная сталь принята в соответствии со СНиП П-2I-75 и письмом Госстроя СССР от I5 апреля I980г. №42-Д "О мерах по предотвращению перерасхода арматурной стали при проектировании и изготовлении железобетонных конструкций для промышленного, жилищно-гражданского и сельского строительства": для плоских каркасов, сеток и отдельных стержней - сталь класса А-Ш по ГОСТ 578I-82 и класса Вр-I по ГОСТ 6727-80; для монтажных петель - сталь класса А-I по ГОСТ 578I-82; для строповочных петель - сталь класса Ас-П по ГОСТ 578I-82; для закладных деталей - сталь класса А-Ш по ГОСТ 578I-82. Для закладных деталей принята полосовая сталь по ГОСТ I03-76 марки ВСт3кп2 по ГОСТ 380-7I.

НАЧ ОТД	Ситник		
Н КОНТР	Егунов		
ГЛ СПЕЦ	Пинчук		
ПРОВЕРИЛ	Рудавин		
РАЗРАБ.	Шейнич		

1.090.1-1.2-7 ООТО

ТЕХНИЧЕСКОЕ ОПИСАНИЕ

СТАДИЯ	ЛИСТ	ЛИСТОВ
Р	1	2

ГОСГРАЖДАНСТРОЙ КиевЗНИИЭП

ЭПВЦ КиевЗНИИЭП | ОПЕРАТОР ТЛП КОРТ | Бойко

2. Изготовление пространственных каркасов.

Сборка пространственных каркасов выполняется из сборочных единиц и деталей при помощи контактной сварки клещами в специальных кондукторах. Все соединения следует производить сваркой в соответствии с требованиями ГОСТ I0922-75 "Арматурные изделия и закладные детали сварные для железобетонных конструкций. Технические требования и методы испытаний", СН 393-78 "Инструкции по сварке соединений арматуры и закладных деталей железобетонных конструкций". Качество сварки, выполняемой при сборке пространственных каркасов должно быть не ниже требований, предъявляемых к соединениям с ненормируемой прочностью по ГОСТ I0922-75.

3. Маркировка пространственных каркасов.

Марки пространственных каркасов имеют буквенно-цифровое обозначение.

Первая цифра означает:

- в каркасах с проемами - отличие в размерах или расположении проема;
- в каркасах без проемов - отличие в конструкции торца или его расположении (зеркальность).

Группа букв означает:

КПО - каркас пространственный для панелей ПСО с оконным проемом;

КПЛ - каркас пространственный для панелей ПСЛ для лестничных клеток;

КПД - каркас пространственный для панелей ПСД с дверным проемом;

КП - каркас пространственный для панелей ПС без проема.

Вторая группа цифр (записаны через точку) обозначает габарит панели, в которую устанавливается каркас, в дециметрах: для панелей с проемом - длина и толщина; для панелей без проема - длина, высота и толщина

Далее в марке каркаса с проемом следует тире и цифра, означающая тип несущей способности перемычки панели, в которую устанавливается каркас (см. выпуск 2-6):

I - унифицированная нагрузка 600 кг/м ;

2 - унифицированная нагрузка 800 кг/м .

ИНВ № ПОДЛ | ПОДП И ДАТА | ВЗАМ ИНВ №

1.090.1-1.2-7 ООТО

ЛИСТ 2

ЗАВОД ЧЕБИ

ФОРМАТ	ЗОНА	ПОЗ	ОБОЗНАЧЕНИЕ	НАИМЕНОВАНИЕ	КОЛ.	ПРИМЕЧАНИЕ
				ДОКУМЕНТАЦИЯ		
А3			1.090.1-1.2-7 01СБ	СБОРОЧНЫЙ ЧЕРТЕЖ		
А3			1.090.1-1.2-7 00Д2	УЗЛЫ АРМАТУРНЫЕ		
А4			1.090.1-1.2-7 00ТО	ТЕХНИЧЕСКОЕ ОПИСАНИЕ		
			ПЕРЕМЕННЫЕ ДАННЫЕ	ДЛЯ ИСПОЛНЕНИЙ:		
				1.090.1-1.2-7 01		
				2КПО30.3,5-1		
				СБОРОЧНЫЕ ЕДИНИЦЫ		
А4		1	1.090.1-1.2-8 01	КАРКАС УКР.СБОРКИ СКР1	1	
А4		2	1.090.1-1.2-8 04-02	КАРКАС ПЛОСКИЙ КР3	2	
А4		3	1.090.1-1.2-8 06-02	КАРКАС ПЛОСКИЙ КР12	2	
А4		4	1.090.1-1.2-8 09	КАРКАС ПЛОСКИЙ КР20	2	
А4		5	1.090.1-1.2-8 14	КАРКАС ПЛОСКИЙ КР32	2	
А4		6	1.090.1-1.2-8 27	СЕТКА С55	4	
А4		7	1.090.1-1.2-8 28	ИЗДЕЛИЕ ЗАКЛАДНОЕ МН1	2	
				ДЕТАЛИ		
А4		8	1.090.1-1.2-8 0029-02	ПЕТЛЯ СТРОПОВОЧНАЯ СП3	2	
А4		9	1.090.1-1.2-8 0030	СТЕРЖЕНЬ ГНУТЫЙ АН1	4	
А4		10	1.090.1-1.2-8 0030-01	СТЕРЖЕНЬ ГНУТЫЙ АН2	2	
				СТ. ОТД. ГОСТ 6727-80		
БЧ		11	5.041.2950	Ф5 ВР-I L=2950	3	0.41КГ
БЧ		12	5.041.2770	Ф5 ВР-I L=2770	3	0.39КГ
БЧ		13	5.041.280	Ф5 ВР-I L=280	16	0.04КГ
БЧ		14	5.041.430	Ф5 ВР-I L=430	14	0.06КГ
БЧ		15	5.041.130	Ф5 ВР-I L=130	10	0.02КГ
				1.090.1-1.2-7 01-01		
				2КПО30.3,5-2		
				СБОРОЧНЫЕ ЕДИНИЦЫ		
А4		1	1.090.1-1.2-8 01-02	КАРКАС УКР.СБОРКИ СКР3	1	
А4		2	1.090.1-1.2-8 04-02	КАРКАС ПЛОСКИЙ КР3	2	
А4		3	1.090.1-1.2-8 06-02	КАРКАС ПЛОСКИЙ КР12	2	
А4		4	1.090.1-1.2-8 09	КАРКАС ПЛОСКИЙ КР20	2	
А4		5	1.090.1-1.2-8 14	КАРКАС ПЛОСКИЙ КР32	2	
А4		6	1.090.1-1.2-8 27	СЕТКА С55	4	
А4		7	1.090.1-1.2-8 28	ИЗДЕЛИЕ ЗАКЛАДНОЕ МН1	2	
				ДЕТАЛИ		
А4		8	1.090.1-1.2-8 0029-02	ПЕТЛЯ СТРОПОВОЧНАЯ СП3	2	
А4		9	1.090.1-1.2-8 0030	СТЕРЖЕНЬ ГНУТЫЙ АН1	4	
А4		10	1.090.1-1.2-8 0030-01	СТЕРЖЕНЬ ГНУТЫЙ АН2	2	
				СТ. ОТД. ГОСТ 6727-80		
БЧ		11	5.041.2950	Ф5 ВР-I L=2950	3	0.41КГ
БЧ		12	5.041.2770	Ф5 ВР-I L=2770	3	0.39КГ
БЧ		13	5.041.280	Ф5 ВР-I L=280	16	0.04КГ

1.090.1-1.2-7 01

НАЧ ОТД	Ситник		
Н КОНТР	Егунов		
ГЛ СПЕЦ	Пинчук		
ПРОВЕРИЛ	Рудавин		
РАЗРАБ.	Бойко		

КАРКАС ПРОСТРАНСТВЕННЫЙ 2КПО, 3КПО

СТАДИЯ	ЛИСТ	ЛИСТОВ
Р	1	4

ГОСГРАЖДАНСТРОЙ КиевЗНИИЭП

ФОРМАТ А4

ФОРМАТ	ЗОНА	ПОЗ.	ОБОЗНАЧЕНИЕ	НАИМЕНОВАНИЕ	КОЛ	ПРИМЕЧАНИЕ
БЧ		14	5.041.430	Ф5 ВР-I L=430	14	0.06КГ
БЧ		15	5.041.130	Ф5 ВР-I L=130	10	0.02КГ
				1.090.1-1.2-7 01-02		
				2КПО30.4,0-1		
				СБОРОЧНЫЕ ЕДИНИЦЫ		
А4		1	1.090.1-1.2-8 01-01	КАРКАС УКР.СБОРКИ СКР2	1	
А4		2	1.090.1-1.2-8 04-03	КАРКАС ПЛОСКИЙ КР4	2	
А4		3	1.090.1-1.2-8 06-03	КАРКАС ПЛОСКИЙ КР13	2	
А4		4	1.090.1-1.2-8 09-01	КАРКАС ПЛОСКИЙ КР21	2	
А4		5	1.090.1-1.2-8 14-01	КАРКАС ПЛОСКИЙ КР33	2	
А4		6	1.090.1-1.2-8 27	СЕТКА С55	4	
А4		7	1.090.1-1.2-8 28	ИЗДЕЛИЕ ЗАКЛАДНОЕ МН1	2	
				ДЕТАЛИ		
А4		8	1.090.1-1.2-8 0029-02	ПЕТЛЯ СТРОПОВОЧНАЯ СП3	2	
А4		9	1.090.1-1.2-8 0030	СТЕРЖЕНЬ ГНУТЫЙ АН1	4	
А4		10	1.090.1-1.2-8 0030-01	СТЕРЖЕНЬ ГНУТЫЙ АН2	2	
				СТ. ОТД. ГОСТ 6727-80		
БЧ		11	5.041.2950	Ф5 ВР-I L=2950	3	0.41КГ
БЧ		12	5.041.2770	Ф5 ВР-I L=2770	3	0.39КГ
БЧ		13	5.041.280	Ф5 ВР-I L=280	16	0.04КГ
БЧ		14	5.041.430	Ф5 ВР-I L=430	14	0.06КГ
БЧ		15	5.041.130	Ф5 ВР-I L=130	10	0.02КГ
				1.090.1-1.2-7 01-03		
				2КПО30.4,0-2		
				СБОРОЧНЫЕ ЕДИНИЦЫ		
А4		1	1.090.1-1.2-8 01-03	КАРКАС УКР.СБОРКИ СКР4	1	
А4		2	1.090.1-1.2-8 04-03	КАРКАС ПЛОСКИЙ КР4	2	
А4		3	1.090.1-1.2-8 06-03	КАРКАС ПЛОСКИЙ КР13	2	
А4		4	1.090.1-1.2-8 09-01	КАРКАС ПЛОСКИЙ КР21	2	
А4		5	1.090.1-1.2-8 14-01	КАРКАС ПЛОСКИЙ КР33	2	
А4		6	1.090.1-1.2-8 27	СЕТКА С55	4	
А4		7	1.090.1-1.2-8 28	ИЗДЕЛИЕ ЗАКЛАДНОЕ МН1	2	
				ДЕТАЛИ		
А4		8	1.090.1-1.2-8 0029-02	ПЕТЛЯ СТРОПОВОЧНАЯ СП3	2	
А4		9	1.090.1-1.2-8 0030	СТЕРЖЕНЬ ГНУТЫЙ АН1	4	
А4		10	1.090.1-1.2-8 0030-01	СТЕРЖЕНЬ ГНУТЫЙ АН2	2	
				СТ. ОТД. ГОСТ 6727-80		
БЧ		11	5.041.2950	Ф5 ВР-I L=2950	3	0.41КГ
БЧ		12	5.041.2770	Ф5 ВР-I L=2770	3	0.39КГ
БЧ		13	5.041.280	Ф5 ВР-I L=280	16	0.04КГ
БЧ		14	5.041.430	Ф5 ВР-I L=430	14	0.06КГ
БЧ		15	5.041.130	Ф5 ВР-I L=130	10	0.02КГ
				1.090.1-1.2-7 01-04		
				3КПО30.3,5-1		
				СБОРОЧНЫЕ ЕДИНИЦЫ		
А4		1	1.090.1-1.2-8 01	КАРКАС УКР.СБОРКИ СКР1	1	
А4		2	1.090.1-1.2-8 04-02	КАРКАС ПЛОСКИЙ КР3	2	
А4		3	1.090.1-1.2-8 06-02	КАРКАС ПЛОСКИЙ КР12	2	
А4		4	1.090.1-1.2-8 09	КАРКАС ПЛОСКИЙ КР20	2	

1.090.1-1.2-7 01

ЛИСТ 2

19692 8

ФОРМАТ А4

ЗАВОД ЖБИ

ФОРМАТ	ЗОНА	ПОЗ	ОБОЗНАЧЕНИЕ	НАИМЕНОВАНИЕ	КОЛ	ПРИМЕЧАНИЕ
А4		5	1.090.1-1.2-8 14-04	КАРКАС ПЛОСКИЙ КР36	2	
А4		6	1.090.1-1.2-8 27	СЕТКА С55	4	
А4		7	1.090.1-1.2-8 28	ИЗДЕЛИЕ ЗАКЛАДНОЕ МН1	2	
				ДЕТАЛИ		
А4		8	1.090.1-1.2-8 0029-02	ПЕТЛЯ СТРОПОВОЧНАЯ СП3	2	
А4		9	1.090.1-1.2-8 0030	СТЕРЖЕНЬ ГНУТЫЙ АН1	4	
А4		10	1.090.1-1.2-8 0030-01	СТЕРЖЕНЬ ГНУТЫЙ АН2	2	
				СТ. ОТД. ГОСТ 6727-80		
ВЧ		11	5.041.2950	Ф5 ВР-I L=2950	5	0.41КГ
ВЧ		12	5.041.2770	Ф5 ВР-I L=2770	5	0.39КГ
ВЧ		13	5.041.280	Ф5 ВР-I L=280	12	0.04КГ
ВЧ		14	5.041.430	Ф5 ВР-I L=430	10	0.06КГ
ВЧ		15	5.041.130	Ф5 ВР-I L=130	10	0.02КГ
				1.090.1-1.2-7 01-05		
				ЗКПО30.3,5-2		
				СБОРОЧНЫЕ ЕДИНИЦЫ		
А4		1	1.090.1-1.2-8 01-02	КАРКАС УКР.СБОРКИ СКР3	1	
А4		2	1.090.1-1.2-8 04-02	КАРКАС ПЛОСКИЙ КР3	2	
А4		3	1.090.1-1.2-8 06-02	КАРКАС ПЛОСКИЙ КР12	2	
А4		4	1.090.1-1.2-8 09	КАРКАС ПЛОСКИЙ КР20	2	
А4		5	1.090.1-1.2-8 14-04	КАРКАС ПЛОСКИЙ КР36	2	
А4		6	1.090.1-1.2-8 27	СЕТКА С55	4	
А4		7	1.090.1-1.2-8 28	ИЗДЕЛИЕ ЗАКЛАДНОЕ МН1	2	
				ДЕТАЛИ		
А4		8	1.090.1-1.2-8 0029-02	ПЕТЛЯ СТРОПОВОЧНАЯ СП3	2	
А4		9	1.090.1-1.2-8 0030	СТЕРЖЕНЬ ГНУТЫЙ АН1	4	
А4		10	1.090.1-1.2-8 0030-01	СТЕРЖЕНЬ ГНУТЫЙ АН2	2	
				СТ. ОТД. ГОСТ 6727-80		
ВЧ		11	5.041.2950	Ф5 ВР-I L=2950	5	0.41КГ
ВЧ		12	5.041.2770	Ф5 ВР-I L=2770	5	0.39КГ
ВЧ		13	5.041.280	Ф5 ВР-I L=280	12	0.04КГ
ВЧ		14	5.041.430	Ф5 ВР-I L=430	10	0.06КГ
ВЧ		15	5.041.130	Ф5 ВР-I L=130	10	0.02КГ
				1.090.1-1.2-7 01-06		
				ЗКПО30.4,0-1		
				СБОРОЧНЫЕ ЕДИНИЦЫ		
А4		1	1.090.1-1.2-8 01-01	КАРКАС УКР.СБОРКИ СКР2	1	
А4		2	1.090.1-1.2-8 04-03	КАРКАС ПЛОСКИЙ КР4	2	
А4		3	1.090.1-1.2-8 06-03	КАРКАС ПЛОСКИЙ КР13	2	
А4		4	1.090.1-1.2-8 09-01	КАРКАС ПЛОСКИЙ КР21	2	
А4		5	1.090.1-1.2-8 14-05	КАРКАС ПЛОСКИЙ КР37	2	
А4		6	1.090.1-1.2-8 27	СЕТКА С55	4	
А4		7	1.090.1-1.2-8 28	ИЗДЕЛИЕ ЗАКЛАДНОЕ МН1	2	
				ДЕТАЛИ		
А4		8	1.090.1-1.2-8 0029-02	ПЕТЛЯ СТРОПОВОЧНАЯ СП3	2	
А4		9	1.090.1-1.2-8 0030	СТЕРЖЕНЬ ГНУТЫЙ АН1	4	
А4		10	1.090.1-1.2-8 0030-01	СТЕРЖЕНЬ ГНУТЫЙ АН2	2	
				СТ. ОТД. ГОСТ 6727-80		
ВЧ		11	5.041.2950	Ф5 ВР-I L=2950	5	0.41КГ
ВЧ		12	5.041.2770	Ф5 ВР-I L=2770	5	0.39КГ
ВЧ		13	5.041.280	Ф5 ВР-I L=280	12	0.04КГ

Инженер ТПП КОРТ Киев ЗНИИЭП

ФОРМАТ	ЗОНА	ПОЗ	ОБОЗНАЧЕНИЕ	НАИМЕНОВАНИЕ	КОЛ	ПРИМЕЧАНИЕ
ВЧ		14	5.041.430	Ф5 ВР-I L=430	10	0.06КГ
ВЧ		15	5.041.130	Ф5 ВР-I L=130	10	0.02КГ
				1.090.1-1.2-7 01-07		
				ЗКПО30.4,0-2		
				СБОРОЧНЫЕ ЕДИНИЦЫ		
А4		1	1.090.1-1.2-8 01-03	КАРКАС УКР.СБОРКИ СКР4	1	
А4		2	1.090.1-1.2-8 04-03	КАРКАС ПЛОСКИЙ КР4	2	
А4		3	1.090.1-1.2-8 06-03	КАРКАС ПЛОСКИЙ КР13	2	
А4		4	1.090.1-1.2-8 09-01	КАРКАС ПЛОСКИЙ КР21	2	
А4		5	1.090.1-1.2-8 14-05	КАРКАС ПЛОСКИЙ КР37	2	
А4		6	1.090.1-1.2-8 27	СЕТКА С55	4	
А4		7	1.090.1-1.2-8 28	ИЗДЕЛИЕ ЗАКЛАДНОЕ МН1	2	
				ДЕТАЛИ		
А4		8	1.090.1-1.2-8 0029-02	ПЕТЛЯ СТРОПОВОЧНАЯ СП3	2	
А4		9	1.090.1-1.2-8 0030	СТЕРЖЕНЬ ГНУТЫЙ АН1	4	
А4		10	1.090.1-1.2-8 0030-01	СТЕРЖЕНЬ ГНУТЫЙ АН2	2	
				СТ. ОТД. ГОСТ 6727-80		
ВЧ		11	5.041.2950	Ф5 ВР-I L=2950	5	0.41КГ
ВЧ		12	5.041.2770	Ф5 ВР-I L=2770	5	0.39КГ
ВЧ		13	5.041.280	Ф5 ВР-I L=280	12	0.04КГ
ВЧ		14	5.041.430	Ф5 ВР-I L=430	10	0.06КГ
ВЧ		15	5.041.130	Ф5 ВР-I L=130	10	0.02КГ

Шейнич ОПЕРАТОР ЭПВЦ ТПП КОРТ Киев ЗНИИЭП

ВЗАМ ИНВ № ПОДПИСЬ И ДАТА ИНВ №ПОДЛ

19692 9

https://zavodjbi.com/

Рис. 1

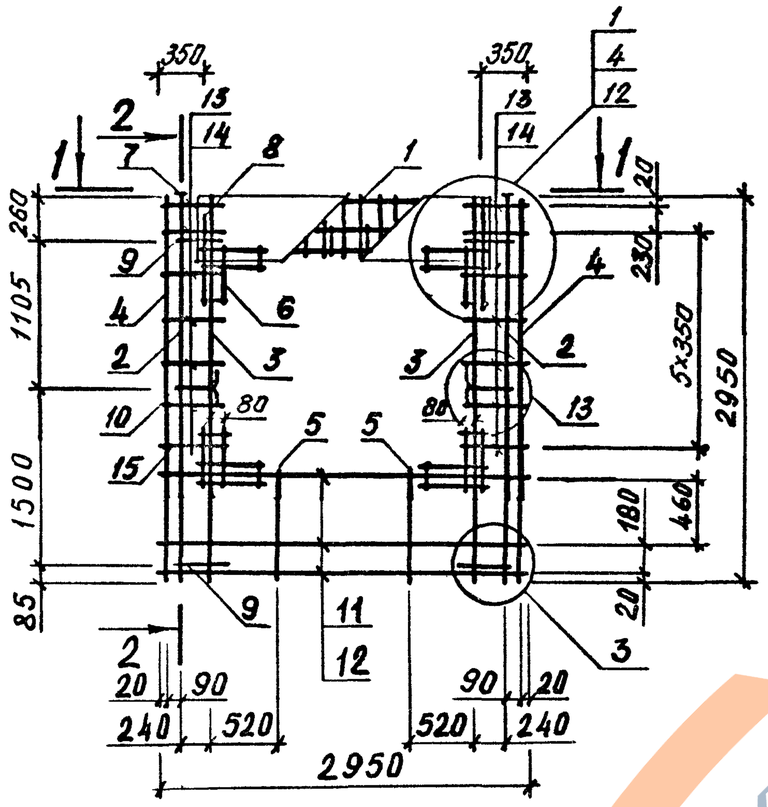

2-2

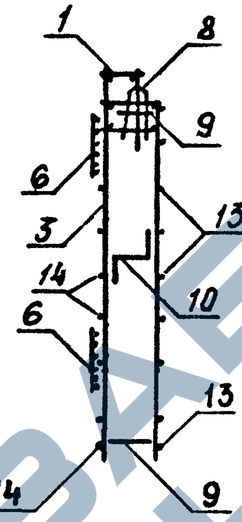

Рис. 2

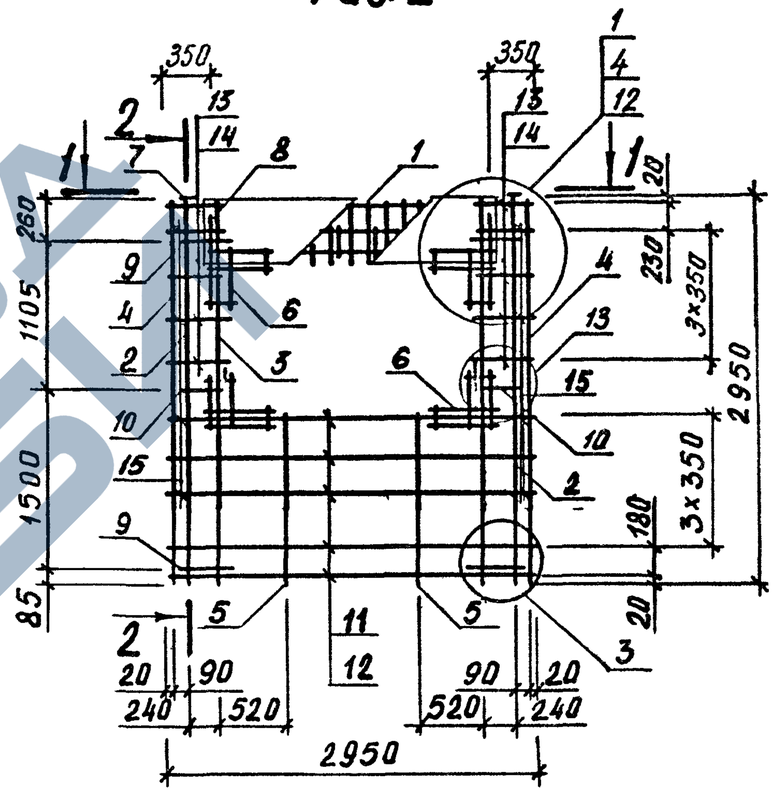

1-1

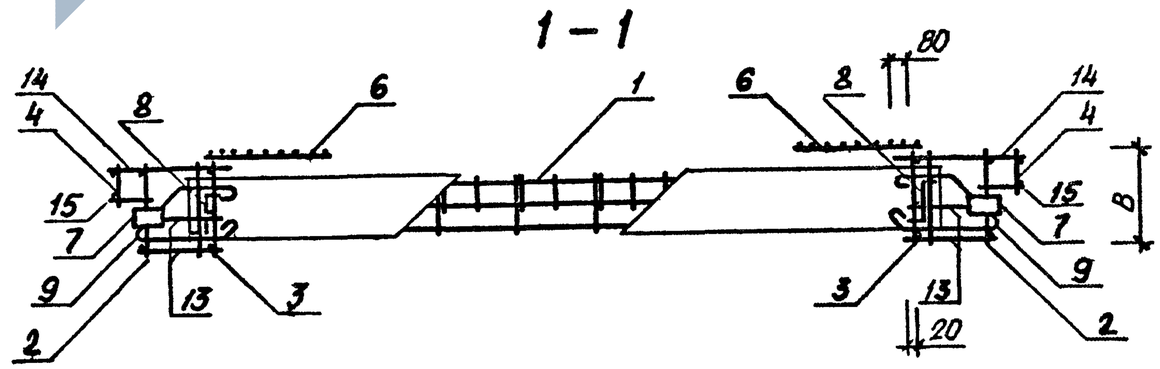

ОБЗНАЧЕНИЕ	МАРКА	РИС	В, мм	МАССА, кг
I.090.I-I.2-7 0I	2КП030.3,5-I	I	300	4I.54
-0I	2КП030.3,5-2	I	300	45.37
-02	2КП030.4,0-I	I	350	42.I5
-03	2КП030.4,0-2	I	350	46.00
-04	3КП030.3,5-I	2	300	43.38
-05	3КП030.3,5-2	2	300	47.2I
-06	3КП030.4,0-I	2	350	44.0I
-07	3КП030.4,0-2	2	350	47.87

НАЧ ОТД	СИТНИК	
Н КОНТР	ЕГУНОВ	
ГЛ СПЕЦ	ПИНЧУК	
ПРОВЕРИЛ	РУДАВИН	
РАЗРАБ	ШЕЙНИЧ	

1·090·1-1·2-7 01СБ

Каркас пространственный 2КП030, 3КП030 Сборочный чертеж

СТАДИЯ	МАССА	МАСШТАБ
Р	СМ ТАБЛ	
ЛИСТ	ЛИСТОВ 1	

ГОСГРАЖДАНСТРОЙ КиевЗНИИЭП

ЭПВЦ Киев ЗНИИЭП | ОПЕРАТОР ТЛП КОРТ | БОИКО

ИНВ № ПОДЛ | ПОДПИСЬ И ДАТА | ВЗАМ ИНВ №

https://zavodjbi.com/

ФОРМАТ	ЗОНА	ПОЗ	ОБОЗНАЧЕНИЕ	НАИМЕНОВАНИЕ	КОЛ	ПРИМЕЧАНИЕ
				ДОКУМЕНТАЦИЯ		
А3			1.090.1-1.2-7 02СБ	СБОРОЧНЫЙ ЧЕРТЕЖ		
А3			1.090.1-1.2-7 00Д2	УЗЛЫ АРМАТУРНЫЕ		
А4			1.090.1-1.2-7 00ТО	ТЕХНИЧЕСКОЕ ОПИСАНИЕ		
			ПЕРЕМЕННЫЕ ДАННЫЕ	ДЛЯ ИСПОЛНЕНИЙ:		
				1.090.1-1.2-7 02 4КПО30.3,5-1		
				СБОРОЧНЫЕ ЕДИНИЦЫ		
А4		1	1.090.1-1.2-8 01-04	КАРКАС УКР.СБОРКИ СКР5	1	
А4		2	1.090.1-1.2-8 04	КАРКАС ПЛОСКИЙ КР1	2	
А4		3	1.090.1-1.2-8 06	КАРКАС ПЛОСКИЙ КР10	4	
А4		4	1.090.1-1.2-8 09	КАРКАС ПЛОСКИЙ КР20	2	
А4		5	1.090.1-1.2-8 14	КАРКАС ПЛОСКИЙ КР32	2	
А4		6	1.090.1-1.2-8 27	СЕТКА С55	4	
А4		7	1.090.1-1.2-8 28	ИЗДЕЛИЕ ЗАКЛАДНОЕ МН1	2	
				ДЕТАЛИ		
А4		8	1.090.1-1.2-8 0029-02	ПЕТЛЯ СТРОПОВОЧНАЯ СП3	2	
А4		9	1.090.1-1.2-8 0030	СТЕРЖЕНЬ ГНУТЫЙ АН1	4	
А4		10	1.090.1-1.2-8 0030-01	СТЕРЖЕНЬ ГНУТЫЙ АН2	2	
				СТ. ОТД. ГОСТ 6727-80		
БЧ		11	5.041.2950	Ф5 ВР-I L=2950	3	0.41КГ
БЧ		12	5.041.2770	Ф5 ВР-I L=2770	3	0.39КГ
БЧ		13	5.041.430	Ф5 ВР-I L=430	16	0.06КГ
БЧ		14	5.041.130	Ф5 ВР-I L=130	10	0.02КГ
БЧ		15	5.041.580	Ф5 ВР-I L=580	14	0.08КГ
				1.090.1-1.2-7 02-01 4КПО30.3,5-2		
				СБОРОЧНЫЕ ЕДИНИЦЫ		
А4		1	1.090.1-1.2-8 01-06	КАРКАС УКР.СБОРКИ СКР7	1	
А4		2	1.090.1-1.2-8 04	КАРКАС ПЛОСКИЙ КР1	2	
А4		3	1.090.1-1.2-8 06	КАРКАС ПЛОСКИЙ КР10	4	
А4		4	1.090.1-1.2-8 09	КАРКАС ПЛОСКИЙ КР20	2	
А4		5	1.090.1-1.2-8 14	КАРКАС ПЛОСКИЙ КР32	2	
А4		6	1.090.1-1.2-8 27	СЕТКА С55	4	
А4		7	1.090.1-1.2-8 28	ИЗДЕЛИЕ ЗАКЛАДНОЕ МН1	2	
				ДЕТАЛИ		
А4		8	1.090.1-1.2-8 0029-02	ПЕТЛЯ СТРОПОВОЧНАЯ СП3	2	
А4		9	1.090.1-1.2-8 0030	СТЕРЖЕНЬ ГНУТЫЙ АН1	4	
А4		10	1.090.1-1.2-8 0030-01	СТЕРЖЕНЬ ГНУТЫЙ АН2	2	
				СТ. ОТД. ГОСТ 6727-80		
БЧ		11	5.041.2950	Ф5 ВР-I L=2950	3	0.41КГ
БЧ		12	5.041.2770	Ф5 ВР-I L=2770	3	0.39КГ
БЧ		13	5.041.430	Ф5 ВР-I L=430	16	0.06КГ

1.090.1-1.2-7 02

Н.ОТД.	Ситник		
Н.КОНТР.	Егунов		
Гл.СПЕЦ.	Пинчук		
ПРОВЕРИЛ	Рудявин		
РАЗРАБ.	Бойко		

КАРКАС ПРОСТРАНСТВЕННЫЙ
4КПО-6КПО

СТАДИЯ	ЛИСТ	ЛИСТОВ
Р	1	6

ГОСГРАЖДАНСТРОЙ
КиевЗНИИЭП

ФОРМАТ А4

КиевЗНИИЭП ТПП КОРТ

ЭПВЦ Киев ЗНИИЭП ОПЕРАТОР ТПП КОРТ ШЕЙНИЧ

ФОРМАТ	ЗОНА	ПОЗ	ОБОЗНАЧЕНИЕ	НАИМЕНОВАНИЕ	КОЛ	ПРИМЕЧАНИЕ
БЧ		14	5.041.130	Ф5 ВР-I L=130	10	0.02КГ
БЧ		15	5.041.580	Ф5 ВР-I L=580	14	0.08КГ
				1.090.1-1.2-7 02-02 4КПО30.4,0-1		
				СБОРОЧНЫЕ ЕДИНИЦЫ		
А4		1	1.090.1-1.2-8 01-05	КАРКАС УКР.СБОРКИ СКР6	1	
А4		2	1.090.1-1.2-8 04-01	КАРКАС ПЛОСКИЙ КР2	2	
А4		3	1.090.1-1.2-8 06-01	КАРКАС ПЛОСКИЙ КР11	4	
А4		4	1.090.1-1.2-8 09-01	КАРКАС ПЛОСКИЙ КР21	2	
А4		5	1.090.1-1.2-8 14-01	КАРКАС ПЛОСКИЙ КР33	2	
А4		6	1.090.1-1.2-8 27	СЕТКА С55	4	
А4		7	1.090.1-1.2-8 28	ИЗДЕЛИЕ ЗАКЛАДНОЕ МН1	2	
				ДЕТАЛИ		
А4		8	1.090.1-1.2-8 0029-02	ПЕТЛЯ СТРОПОВОЧНАЯ СП3	2	
А4		9	1.090.1-1.2-8 0030	СТЕРЖЕНЬ ГНУТЫЙ АН1	4	
А4		10	1.090.1-1.2-8 0030-01	СТЕРЖЕНЬ ГНУТЫЙ АН2	2	
				СТ. ОТД. ГОСТ 6727-80		
БЧ		11	5.041.2950	Ф5 ВР-I L=2950	3	0.41КГ
БЧ		12	5.041.2770	Ф5 ВР-I L=2770	3	0.39КГ
БЧ		13	5.041.430	Ф5 ВР-I L=430	16	0.06КГ
БЧ		14	5.041.130	Ф5 ВР-I L=130	10	0.02КГ
БЧ		15	5.041.580	Ф5 ВР-I L=580	14	0.08КГ
				1.090.1-1.2-7 02-03 4КПО30.4,0-2		
				СБОРОЧНЫЕ ЕДИНИЦЫ		
А4		1	1.090.1-1.2-8 01-07	КАРКАС УКР.СБОРКИ СКР8	1	
А4		2	1.090.1-1.2-8 04-01	КАРКАС ПЛОСКИЙ КР2	2	
А4		3	1.090.1-1.2-8 06-01	КАРКАС ПЛОСКИЙ КР11	4	
А4		4	1.090.1-1.2-8 09-01	КАРКАС ПЛОСКИЙ КР21	2	
А4		5	1.090.1-1.2-8 14-01	КАРКАС ПЛОСКИЙ КР33	2	
А4		6	1.090.1-1.2-8 27	СЕТКА С55	4	
А4		7	1.090.1-1.2-8 28	ИЗДЕЛИЕ ЗАКЛАДНОЕ МН1	2	
				ДЕТАЛИ		
А4		8	1.090.1-1.2-8 0029-02	ПЕТЛЯ СТРОПОВОЧНАЯ СП3	2	
А4		9	1.090.1-1.2-8 0030	СТЕРЖЕНЬ ГНУТЫЙ АН1	4	
А4		10	1.090.1-1.2-8 0030-01	СТЕРЖЕНЬ ГНУТЫЙ АН2	2	
				СТ. ОТД. ГОСТ 6727-80		
БЧ		11	5.041.2950	Ф5 ВР-I L=2950	3	0.41КГ
БЧ		12	5.041.2770	Ф5 ВР-I L=2770	3	0.39КГ
БЧ		13	5.041.430	Ф5 ВР-I L=430	16	0.06КГ
БЧ		14	5.041.130	Ф5 ВР-I L=130	10	0.02КГ
БЧ		15	5.041.580	Ф5 ВР-I L=580	14	0.08КГ
				1.090.1-1.2-7 02-04 5КПО30.3,5-1		
				СБОРОЧНЫЕ ЕДИНИЦЫ		
А4		1	1.090.1-1.2-8 01-04	КАРКАС УКР.СБОРКИ СКР5	1	
А4		2	1.090.1-1.2-8 04	КАРКАС ПЛОСКИЙ КР1	2	
А4		3	1.090.1-1.2-8 06	КАРКАС ПЛОСКИЙ КР10	4	
А4		4	1.090.1-1.2-8 09	КАРКАС ПЛОСКИЙ КР20	2	

ВЗАМ.ИНВ.№ ПОДПИСЬ И ДАТА ИНВ.№ПОДЛ.

1.090.1-1.2-7 02

ЛИСТ 2

19692 11

ФОРМАТ А4

https://zavodjbi.com/

ФОРМАТ	ЗОНА	ПОЗ	ОБОЗНАЧЕНИЕ	НАИМЕНОВАНИЕ	КОЛ	ПРИМЕЧАНИЕ
А4		5	1.090.1-1.2-8 14-02	КАРКАС ПЛОСКИЙ КР34	2	
А4		6	1.090.1-1.2-8 27	СЕТКА С55	4	
А4		7	1.090.1-1.2-8 28	ИЗДЕЛИЕ ЗАКЛАДНОЕ МН1	2	
				ДЕТАЛИ		
А4		8	1.090.1-1.2-8 0029-02	ПЕТЛЯ СТРОПОВОЧНАЯ СП3	2	
А4		9	1.090.1-1.2-8 0030	СТЕРЖЕНЬ ГНУТЫЙ АН1	4	
А4		10	1.090.1-1.2-8 0030-01	СТЕРЖЕНЬ ГНУТЫЙ АН2	2	
				СТ. ОТД. ГОСТ 6727-80		
БЧ		11	5.041.2950	Ф5 ВР-I L=2950	4	0.41КГ
БЧ		12	5.041.2770	Ф5 ВР-I L=2770	4	0.39КГ
БЧ		13	5.041.430	Ф5 ВР-I L=430	14	0.06КГ
БЧ		14	5.041.130	Ф5 ВР-I L=130	10	0.02КГ
БЧ		15	5.041.580	Ф5 ВР-I L=580	12	0.08КГ
				1.090.1-1.2-7 02-05		
				5КП030.3,5-2		
				СБОРОЧНЫЕ ЕДИНИЦЫ		
А4		1	1.090.1-1.2-8 01-06	КАРКАС УКР.СБОРКИ СКР7	1	
А4		2	1.090.1-1.2-8 04	КАРКАС ПЛОСКИЙ КР1	2	
А4		3	1.090.1-1.2-8 06	КАРКАС ПЛОСКИЙ КР10	4	
А4		4	1.090.1-1.2-8 09	КАРКАС ПЛОСКИЙ КР20	2	
А4		5	1.090.1-1.2-8 14-02	КАРКАС ПЛОСКИЙ КР34	2	
А4		6	1.090.1-1.2-8 27	СЕТКА С55	4	
А4		7	1.090.1-1.2-8 28	ИЗДЕЛИЕ ЗАКЛАДНОЕ МН1	2	
				ДЕТАЛИ		
А4		8	1.090.1-1.2-8 0029-02	ПЕТЛЯ СТРОПОВОЧНАЯ СП3	2	
А4		9	1.090.1-1.2-8 0030	СТЕРЖЕНЬ ГНУТЫЙ АН1	4	
А4		10	1.090.1-1.2-8 0030-01	СТЕРЖЕНЬ ГНУТЫЙ АН2	2	
				СТ. ОТД. ГОСТ 6727-80		
БЧ		11	5.041.2950	Ф5 ВР-I L=2950	4	0.41КГ
БЧ		12	5.041.2770	Ф5 ВР-I L=2770	4	0.39КГ
БЧ		13	5.041.430	Ф5 ВР-I L=430	14	0.06КГ
БЧ		14	5.041.130	Ф5 ВР-I L=130	10	0.02КГ
БЧ		15	5.041.580	Ф5 ВР-I L=580	12	0.08КГ
				1.090.1-1.2-7 02-06		
				5КП030.4,0-1		
				СБОРОЧНЫЕ ЕДИНИЦЫ		
А4		1	1.090.1-1.2-8 01-05	КАРКАС УКР.СБОРКИ СКР6	1	
А4		2	1.090.1-1.2-8 04-01	КАРКАС ПЛОСКИЙ КР2	2	
А4		3	1.090.1-1.2-8 06-01	КАРКАС ПЛОСКИЙ КР11	4	
А4		4	1.090.1-1.2-8 09-01	КАРКАС ПЛОСКИЙ КР21	2	
А4		5	1.090.1-1.2-8 14-03	КАРКАС ПЛОСКИЙ КР35	2	
А4		6	1.090.1-1.2-8 27	СЕТКА С55	4	
А4		7	1.090.1-1.2-8 28	ИЗДЕЛИЕ ЗАКЛАДНОЕ МН1	2	
				ДЕТАЛИ		
А4		8	1.090.1-1.2-8 0029-02	ПЕТЛЯ СТРОПОВОЧНАЯ СП3	2	
А4		9	1.090.1-1.2-8 0030	СТЕРЖЕНЬ ГНУТЫЙ АН1	4	
А4		10	1.090.1-1.2-8 0030-01	СТЕРЖЕНЬ ГНУТЫЙ АН2	2	
				СТ. ОТД. ГОСТ 6727-80		
БЧ		11	5.041.2950	Ф5 ВР-I L=2950	4	0.41КГ
БЧ		12	5.041.2770	Ф5 ВР-I L=2770	4	0.39КГ
БЧ		13	5.041.430	Ф5 ВР-I L=430	14	0.06КГ

Шейнич

Оператор ТЛП КОРТ

ЭПВЦ Киев ЗНИИЭП

Взам инв № | Подпись и дата | Инв №подл

ФОРМАТ	ЗОНА	ПОЗ	ОБОЗНАЧЕНИЕ	НАИМЕНОВАНИЕ	КОЛ	ПРИМЕЧАНИЕ
БЧ		14	5.041.130	Ф5 ВР-I L=130	10	0.02КГ
БЧ		15	5.041.580	Ф5 ВР-I L=580	12	0.08КГ
				1.090.1-1.2-7 02-07		
				5КП030.4,0-2		
				СБОРОЧНЫЕ ЕДИНИЦЫ		
А4		1	1.090.1-1.2-8 01-07	КАРКАС УКР.СБОРКИ СКР8	1	
А4		2	1.090.1-1.2-8 04-01	КАРКАС ПЛОСКИЙ КР2	2	
А4		3	1.090.1-1.2-8 06-01	КАРКАС ПЛОСКИЙ КР11	4	
А4		4	1.090.1-1.2-8 09-01	КАРКАС ПЛОСКИЙ КР21	2	
А4		5	1.090.1-1.2-8 14-03	КАРКАС ПЛОСКИЙ КР35	2	
А4		6	1.090.1-1.2-8 27	СЕТКА С55	4	
А4		7	1.090.1-1.2-8 28	ИЗДЕЛИЕ ЗАКЛАДНОЕ МН1	2	
				ДЕТАЛИ		
А4		8	1.090.1-1.2-8 0029-02	ПЕТЛЯ СТРОПОВОЧНАЯ СП3	2	
А4		9	1.090.1-1.2-8 0030	СТЕРЖЕНЬ ГНУТЫЙ АН1	4	
А4		10	1.090.1-1.2-8 0030-01	СТЕРЖЕНЬ ГНУТЫЙ АН2	2	
				СТ. ОТД. ГОСТ 6727-80		
БЧ		11	5.041.2950	Ф5 ВР-I L=2950	4	0.41КГ
БЧ		12	5.041.2770	Ф5 ВР-I L=2770	4	0.39КГ
БЧ		13	5.041.430	Ф5 ВР-I L=430	14	0.06КГ
БЧ		14	5.041.130	Ф5 ВР-I L=130	10	0.02КГ
БЧ		15	5.041.580	Ф5 ВР-I L=580	12	0.08КГ
				1.090.1-1.2-7 02-08		
				6КП030.3,5-1		
				СБОРОЧНЫЕ ЕДИНИЦЫ		
А4		1	1.090.1-1.2-8 01-04	КАРКАС УКР.СБОРКИ СКР5	1	
А4		2	1.090.1-1.2-8 04	КАРКАС ПЛОСКИЙ КР1	2	
А4		3	1.090.1-1.2-8 06	КАРКАС ПЛОСКИЙ КР10	4	
А4		4	1.090.1-1.2-8 09	КАРКАС ПЛОСКИЙ КР20	2	
А4		5	1.090.1-1.2-8 14-04	КАРКАС ПЛОСКИЙ КР36	2	
А4		6	1.090.1-1.2-8 27	СЕТКА С55	4	
А4		7	1.090.1-1.2-8 28	ИЗДЕЛИЕ ЗАКЛАДНОЕ МН1	2	
				ДЕТАЛИ		
А4		8	1.090.1-1.2-8 0029-02	ПЕТЛЯ СТРОПОВОЧНАЯ СП3	2	
А4		9	1.090.1-1.2-8 0030	СТЕРЖЕНЬ ГНУТЫЙ АН1	4	
А4		10	1.090.1-1.2-8 0030-01	СТЕРЖЕНЬ ГНУТЫЙ АН2	2	
				СТ. ОТД. ГОСТ 6727-80		
БЧ		11	5.041.2950	Ф5 ВР-I L=2950	5	0.41КГ
БЧ		12	5.041.2770	Ф5 ВР-I L=2770	5	0.39КГ
БЧ		13	5.041.430	Ф5 ВР-I L=430	12	0.06КГ
БЧ		14	5.041.130	Ф5 ВР-I L=130	10	0.02КГ
БЧ		15	5.041.580	Ф5 ВР-I L=580	10	0.08КГ
				1.090.1-1.2-7 02-09		
				6КП030.3,5-2		
				СБОРОЧНЫЕ ЕДИНИЦЫ		
А4		1	1.090.1-1.2-8 01-06	КАРКАС УКР.СБОРКИ СКР7	1	
А4		2	1.090.1-1.2-8 04	КАРКАС ПЛОСКИЙ КР1	2	
А4		3	1.090.1-1.2-8 06	КАРКАС ПЛОСКИЙ КР10	4	
А4		4	1.090.1-1.2-8 09	КАРКАС ПЛОСКИЙ КР20	2	

Шейнич

Оператор ТЛП КОРТ

ЭПВЦ Киев ЗНИИЭП

Взам инв № | Подпись и дата | Инв №подл

19692 12

https://zavodjbi.com/

ФОРМАТ	ЗОНА	ПОЗ	ОБОЗНАЧЕНИЕ	НАИМЕНОВАНИЕ	КОЛ	ПРИМЕЧАНИЕ
А4		5	1.090.1-1.2-8 14-04	КАРКАС ПЛОСКИЙ КР36	2	
А4		6	1.090.1-1.2-8 27	СЕТКА С55	4	
А4		7	1.090.1-1.2-8 28	ИЗДЕЛИЕ ЗАКЛАДНОЕ МН1	2	
				ДЕТАЛИ		
А4		8	1.090.1-1.2-8 0029-02	ПЕТЛЯ СТРОПОВОЧНАЯ СП3	2	
А4		9	1.090.1-1.2-8 0030	СТЕРЖЕНЬ ГНУТЫЙ АН1	4	
А4		10	1.090.1-1.2-8 0030-01	СТЕРЖЕНЬ ГНУТЫЙ АН2	2	
				СТ. ОТД. ГОСТ 6727-80		
ВЧ		11	5.041.2950	Ф5 ВР-I L=2950	5	0.41КГ
ВЧ		12	5.041.2770	Ф5 ВР-I L=2770	5	0.39КГ
ВЧ		13	5.041.430	Ф5 ВР-I L=430	12	0.06КГ
ВЧ		14	5.041.130	Ф5 ВР-I L=130	10	0.02КГ
ВЧ		15	5.041.580	Ф5 ВР-I L=580	10	0.08КГ
				1.090.1-1.2-7 02-10		
				6КПО30.4,0-1		
				СБОРОЧНЫЕ ЕДИНИЦЫ		
А4		1	1.090.1-1.2-8 01-05	КАРКАС УКР.СБОРКИ СКР6	1	
А4		2	1.090.1-1.2-8 04-01	КАРКАС ПЛОСКИЙ КР2	2	
А4		3	1.090.1-1.2-8 06-01	КАРКАС ПЛОСКИЙ КР11	4	
А4		4	1.090.1-1.2-8 09-01	КАРКАС ПЛОСКИЙ КР21	2	
А4		5	1.090.1-1.2-8 14-05	КАРКАС ПЛОСКИЙ КР37	2	
А4		6	1.090.1-1.2-8 27	СЕТКА С55	4	
А4		7	1.090.1-1.2-8 28	ИЗДЕЛИЕ ЗАКЛАДНОЕ МН1	2	
				ДЕТАЛИ		
А4		8	1.090.1-1.2-8 0029-02	ПЕТЛЯ СТРОПОВОЧНАЯ СП3	2	
А4		9	1.090.1-1.2-8 0030	СТЕРЖЕНЬ ГНУТЫЙ АН1	4	
А4		10	1.090.1-1.2-8 0030-01	СТЕРЖЕНЬ ГНУТЫЙ АН2	2	
				СТ. ОТД. ГОСТ 6727-80		
ВЧ		11	5.041.2950	Ф5 ВР-I L=2950	5	0.41КГ
ВЧ		12	5.041.2770	Ф5 ВР-I L=2770	5	0.39КГ
ВЧ		13	5.041.430	Ф5 ВР-I L=430	12	0.06КГ
ВЧ		14	5.041.130	Ф5 ВР-I L=130	10	0.02КГ
ВЧ		15	5.041.580	Ф5 ВР-I L=580	10	0.08КГ
				1.090.1-1.2-7 02-11		
				6КПО30.4,0-2		
				СБОРОЧНЫЕ ЕДИНИЦЫ		
А4		1	1.090.1-1.2-8 01-07	КАРКАС УКР.СБОРКИ СКР8	1	
А4		2	1.090.1-1.2-8 04-01	КАРКАС ПЛОСКИЙ КР2	2	
А4		3	1.090.1-1.2-8 06-01	КАРКАС ПЛОСКИЙ КР11	4	
А4		4	1.090.1-1.2-8 09-01	КАРКАС ПЛОСКИЙ КР21	2	
А4		5	1.090.1-1.2-8 14-05	КАРКАС ПЛОСКИЙ КР37	2	
А4		6	1.090.1-1.2-8 27	СЕТКА С55	4	
А4		7	1.090.1-1.2-8 28	ИЗДЕЛИЕ ЗАКЛАДНОЕ МН1	2	
				ДЕТАЛИ		
А4		8	1.090.1-1.2-8 0029-02	ПЕТЛЯ СТРОПОВОЧНАЯ СП3	2	
А4		9	1.090.1-1.2-8 0030	СТЕРЖЕНЬ ГНУТЫЙ АН1	4	
А4		10	1.090.1-1.2-8 0030-01	СТЕРЖЕНЬ ГНУТЫЙ АН2	2	
				СТ. ОТД. ГОСТ 6727-80		
ВЧ		11	5.041.2950	Ф5 ВР-I L=2950	5	0.41КГ
ВЧ		12	5.041.2770	Ф5 ВР-I L=2770	5	0.39КГ
ВЧ		13	5.041.430	Ф5 ВР-I L=430	12	0.06КГ

Киев ЗНИИЭП ТПП КОРТ

ФОРМАТ	ЗОНА	ПОЗ	ОБОЗНАЧЕНИЕ	НАИМЕНОВАНИЕ	КОЛ	ПРИМЕЧАНИЕ
ВЧ		14	5.041.130	Ф5 ВР-I L=130	10	0.02КГ
ВЧ		15	5.041.580	Ф5 ВР-I L=580	10	0.08КГ

ЭПВЦ Киев ЗНИИЭП ОПЕРАТОР ТПП КОРТ ШЕЙНИЧ

ВЗАМ ИНВ № ПОДПИСЬ и ДАТА ИНВ №ПОДЛ

https://zavodjbi.com/
ЗАВОД ЖБИ

ЭПВЦ Киев ЗНИИЭП | ОПЕРАТОР ТЛП КОРТ | Б о и к о

Рис. 1

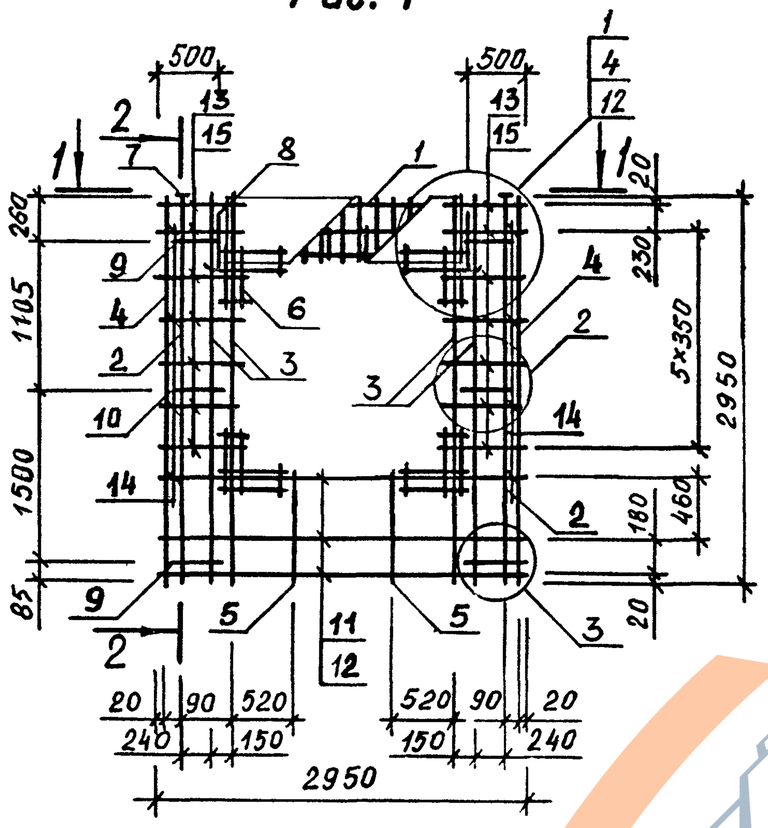

2 – 2

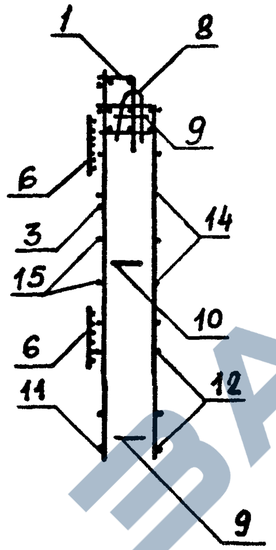

Рис. 2

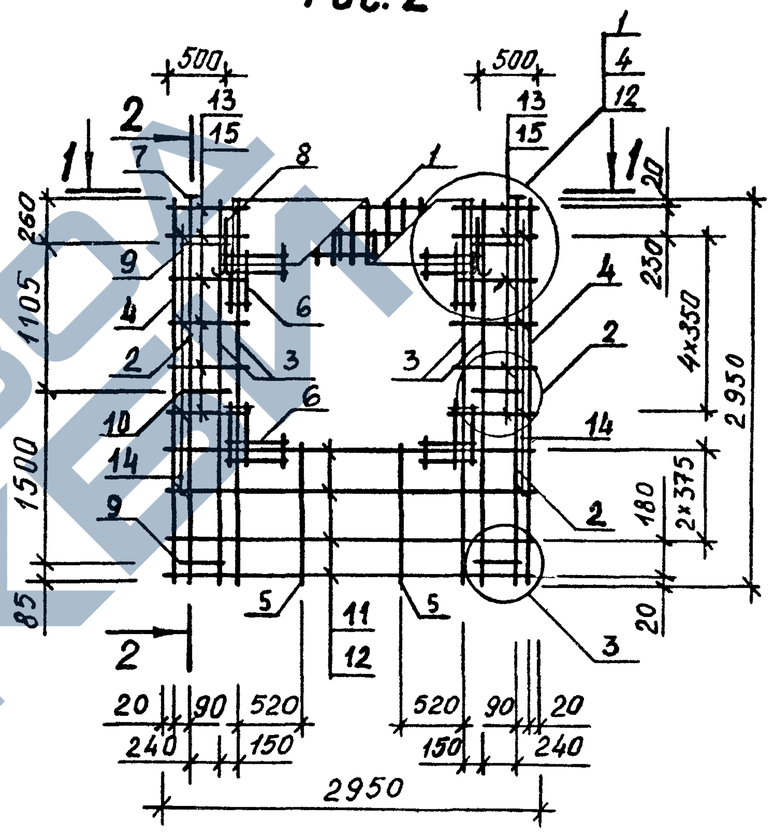

1 – 1

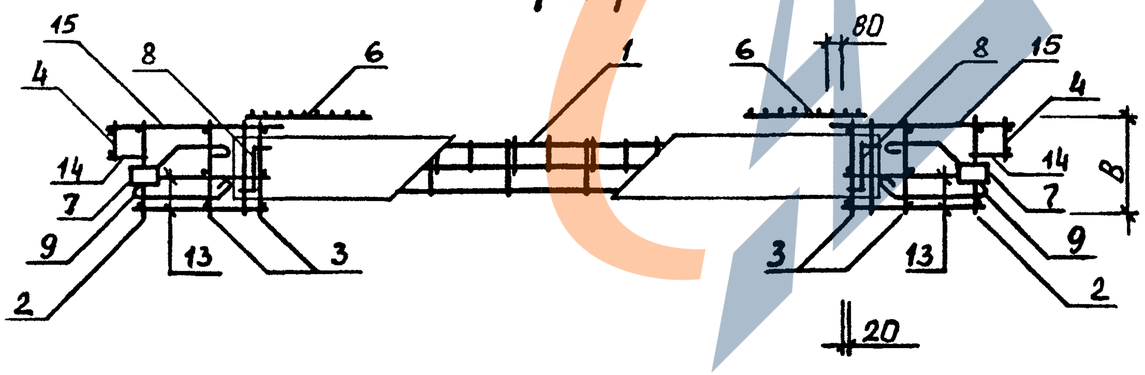

ТАБЛИЦУ ИСПОЛНЕНИЙ СМ. НА ЛИСТЕ 2

НАЧ ОТД	Ситник		
Н КОНТР	Егунов		
ГЛ СПЕЦ	Пинчук		
ПРОВЕРИЛ	Рудавин		
РАЗРАБ	Шейнич		

1.090.1-1.2-7 02СБ

Каркас Пространственный 4КП030, 5КП030, 6КП030 Сборочный чертеж

СТАДИЯ	МАССА	МАСШТАБ
Р	СМ ТАБЛ	
ЛИСТ 1	ЛИСТОВ 2	

ГОСГРАЖДАНСТРОЙ КиевЗНИИЭП

ИНВ № ПОДЛ. | ПОДПИСЬ И ДАТА | ВЗАМ. ИНВ №

19692 14

ФОРМАТ А3

https://zavodjbi.com/

Киев ЗНИИЭП ГПИ КОРГ

Рис. 3

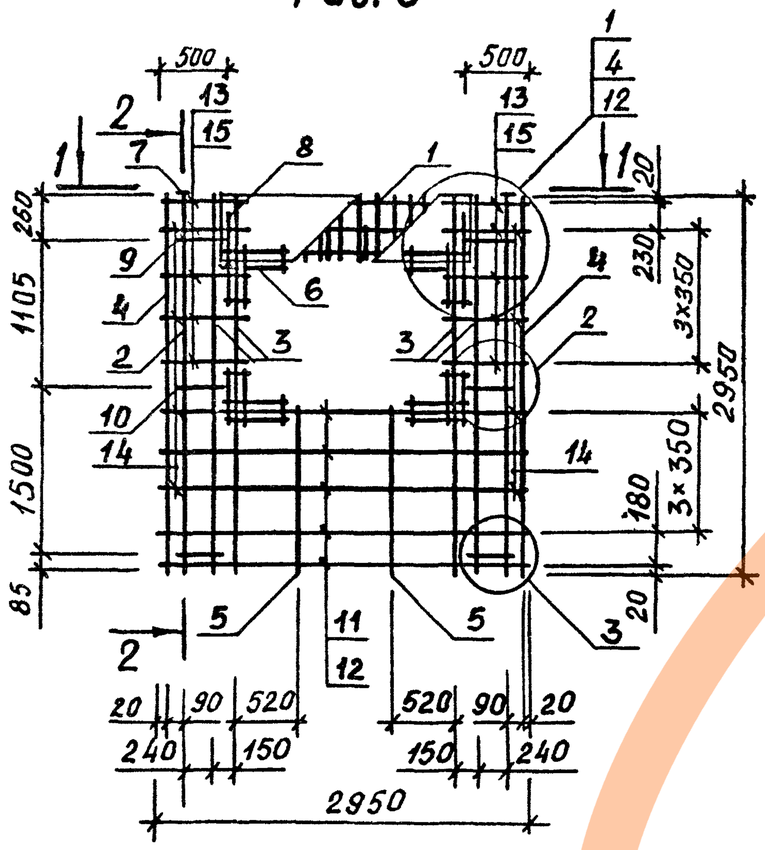

ОБОЗНАЧЕНИЕ	МАРКА	РИС	В, ММ	МАССА, КГ
I.090.I-I.2-7 02	4КП030.3,5-I	I	300	39.7I
-0I	4КП030.3.5-2	I	300	43.20
-02	4КП030.4,0-I	I	350	40.40
-03	4КП030.4,0-2	I	350	43.92
-04	5КП030.3,5-I	2	300	40.55
-05	5КП030.3,5-2	2	300	44.04
-06	5КП030.4,0-I	2	350	4I.25
-07	5КП030.4,0-2	2	350	44.76
-08	6КП030.3,5-I	3	300	4I.38
-09	6КП030.3,5-2	3	300	44.88
-I0	6КП030.4,0-I	3	350	42.09
-II	6КП030.4,0-2	3	350	45.6I

ВИД I-I И РАЗРЕЗ 2-2 СМ. НА ЛИСТЕ I.

ЗАВОД ЖБИ

19692 15
ФОРМАТ А3

ФОРМАТ	ЗОНА	ПОЗ	ОБОЗНАЧЕНИЕ	НАИМЕНОВАНИЕ	КОЛ.	ПРИМЕЧАНИЕ
				ДОКУМЕНТАЦИЯ		
А3			1.090.1-1.2-7 03СВ	СБОРОЧНЫЙ ЧЕРТЕЖ		
А3			1.090.1-1.2-7 00Д2	УЗЛЫ АРМАТУРНЫЕ		
А4			1.090.1-1.2-7 00ТО	ТЕХНИЧЕСКОЕ ОПИСАНИЕ		
			ПЕРЕМЕННЫЕ ДАННЫЕ	ДЛЯ ИСПОЛНЕНИЙ:		
				1.090.1-1.2-7 03		
				7КП030.3,5-2		
				СБОРОЧНЫЕ ЕДИНИЦЫ		
А4		1	1.090.1-1.2-8 01-08	КАРКАС УКР.СБОРКИ СКР9	1	
А4		2	1.090.1-1.2-8 04	КАРКАС ПЛОСКИЙ КР1	2	
А4		3	1.090.1-1.2-8 06	КАРКАС ПЛОСКИЙ КР10	4	
А4		4	1.090.1-1.2-8 09	КАРКАС ПЛОСКИЙ КР20	2	
А4		5	1.090.1-1.2-8 14	КАРКАС ПЛОСКИЙ КР32	2	
А4		6	1.090.1-1.2-8 27	СЕТКА С55	4	
А4		7	1.090.1-1.2-8 28	ИЗДЕЛИЕ ЗАКЛАДНОЕ МН1	2	
				ДЕТАЛИ		
А4		8	1.090.1-1.2-8 0029-02	ПЕТЛЯ СТРОПОВОЧНАЯ СП3	2	
А4		9	1.090.1-1.2-8 0030	СТЕРЖЕНЬ ГНУТЫЙ АН1	4	
А4		10	1.090.1-1.2-8 0030-01	СТЕРЖЕНЬ ГНУТЫЙ АН2	2	
				СТ. ОТД. ГОСТ 6727-80		
ВЧ		11	5.041.2950	Ф5 ВР-I L=2950	3	0.41КГ
ВЧ		12	5.041.2770	Ф5 ВР-I L=2770	3	0.39КГ
ВЧ		13	5.041.130	Ф5 ВР-I L=130	10	0.02КГ
ВЧ		14	5.041.580	Ф5 ВР-I L=580	16	0.08КГ
ВЧ		15	5.041.730	Ф5 ВР-I L=730	14	0.10КГ
				1.090.1-1.2-7 03-01		
				7КП030.4,0-2		
				СБОРОЧНЫЕ ЕДИНИЦЫ		
А4		1	1.090.1-1.2-8 01-09	КАРКАС УКР.СБОРКИ СКР10	1	
А4		2	1.090.1-1.2-8 04-01	КАРКАС ПЛОСКИЙ КР2	2	
А4		3	1.090.1-1.2-8 06-01	КАРКАС ПЛОСКИЙ КР11	4	
А4		4	1.090.1-1.2-8 09-01	КАРКАС ПЛОСКИЙ КР21	2	
А4		5	1.090.1-1.2-8 14-01	КАРКАС ПЛОСКИЙ КР33	2	
А4		6	1.090.1-1.2-8 27	СЕТКА С55	4	
А4		7	1.090.1-1.2-8 28	ИЗДЕЛИЕ ЗАКЛАДНОЕ МН1	2	
				ДЕТАЛИ		
А4		8	1.090.1-1.2-8 0029-02	ПЕТЛЯ СТРОПОВОЧНАЯ СП3	2	
А4		9	1.090.1-1.2-8 0030	СТЕРЖЕНЬ ГНУТЫЙ АН1	4	
А4		10	1.090.1-1.2-8 0030-01	СТЕРЖЕНЬ ГНУТЫЙ АН2	2	
				СТ. ОТД. ГОСТ 6727-80		
ВЧ		11	5.041.2950	Ф5 ВР-I L=2950	3	0.41КГ
ВЧ		12	5.041.2770	Ф5 ВР-I L=2770	3	0.39КГ
ВЧ		13	5.041.130	Ф5 ВР-I L=130	10	0.02КГ

ЭПВЦ Киев ЗНИИЭП | ОПЕРАТОР ТЛП КОРТ | Шейнич

ВЗАМ ИНВ № | ПОДПИСЬ И ДАТА | ИНВ № ПОДЛ

1.090.1-1.2-7 03

НАЧ ОТД	Ситник	
Н КОНТР	Егунов	
ГЛ СПЕЦ	Пинчук	
ПРОВЕРИЛ	Рудавин	
РАЗРАБ.	Бойко	

КАРКАС ПРОСТРАНСТВЕННЫЙ
7КПО – 9КПО

СТАДИЯ	ЛИСТ	ЛИСТОВ
Р	1	3

ГОСГРАЖДАНСТРОЙ
КиевЗНИИЭП

ФОРМАТ А4

ФОРМАТ	ЗОНА	ПОЗ	ОБОЗНАЧЕНИЕ	НАИМЕНОВАНИЕ	КОЛ	ПРИМЕЧАНИЕ
ВЧ		14	5.041.580	Ф5 ВР-I L=580	16	0.08КГ
ВЧ		15	5.041.730	Ф5 ВР-I L=730	14	0.10КГ
				1.090.1-1.2-7 03-02		
				8КП030.3,5-2		
				СБОРОЧНЫЕ ЕДИНИЦЫ		
А4		1	1.090.1-1.2-8 01-10	КАРКАС УКР.СБОРКИ СКР11	1	
А4		2	1.090.1-1.2-8 04	КАРКАС ПЛОСКИЙ КР1	2	
А4		3	1.090.1-1.2-8 06	КАРКАС ПЛОСКИЙ КР10	6	
А4		4	1.090.1-1.2-8 09	КАРКАС ПЛОСКИЙ КР20	2	
А4		5	1.090.1-1.2-8 14	КАРКАС ПЛОСКИЙ КР32	1	
А4		6	1.090.1-1.2-8 27	СЕТКА С55	4	
А4		7	1.090.1-1.2-8 28	ИЗДЕЛИЕ ЗАКЛАДНОЕ МН1	2	
				ДЕТАЛИ		
А4		8	1.090.1-1.2-8 0029-02	ПЕТЛЯ СТРОПОВОЧНАЯ СП3	2	
А4		9	1.090.1-1.2-8 0030	СТЕРЖЕНЬ ГНУТЫЙ АН1	4	
А4		10	1.090.1-1.2-8 0030-01	СТЕРЖЕНЬ ГНУТЫЙ АН2	2	
				СТ. ОТД. ГОСТ 6727-80		
ВЧ		11	5.041.2950	Ф5 ВР-I L=2950	3	0.41КГ
ВЧ		12	5.041.2770	Ф5 ВР-I L=2770	3	0.39КГ
ВЧ		13	5.041.430	Ф5 ВР-I L=430	8	0.06КГ
ВЧ		14	5.041.130	Ф5 ВР-I L=130	10	0.02КГ
ВЧ		15	5.041.580	Ф5 ВР-I L=580	7	0.08КГ
ВЧ		16	5.041.1310	Ф5 ВР-I L=1310	8	0.18КГ
ВЧ		17	5.041.1480	Ф5 ВР-I L=1480	7	0.21КГ
				1.090.1-1.2-7 03-03		
				8КП030.4,0-2		
				СБОРОЧНЫЕ ЕДИНИЦЫ		
А4		1	1.090.1-1.2-8 01-11	КАРКАС УКР.СБОРКИ СКР12	1	
А4		2	1.090.1-1.2-8 04-01	КАРКАС ПЛОСКИЙ КР2	2	
А4		3	1.090.1-1.2-8 06-01	КАРКАС ПЛОСКИЙ КР11	6	
А4		4	1.090.1-1.2-8 09-01	КАРКАС ПЛОСКИЙ КР21	2	
А4		5	1.090.1-1.2-8 14-01	КАРКАС ПЛОСКИЙ КР33	1	
А4		6	1.090.1-1.2-8 27	СЕТКА С55	4	
А4		7	1.090.1-1.2-8 28	ИЗДЕЛИЕ ЗАКЛАДНОЕ МН1	2	
				ДЕТАЛИ		
А4		8	1.090.1-1.2-8 0029-02	ПЕТЛЯ СТРОПОВОЧНАЯ СП3	2	
А4		9	1.090.1-1.2-8 0030	СТЕРЖЕНЬ ГНУТЫЙ АН1	4	
А4		10	1.090.1-1.2-8 0030-01	СТЕРЖЕНЬ ГНУТЫЙ АН2	2	
				СТ. ОТД. ГОСТ 6727-80		
ВЧ		11	5.041.2950	Ф5 ВР-I L=2950	3	0.41КГ
ВЧ		12	5.041.2770	Ф5 ВР-I L=2770	3	0.39КГ
ВЧ		13	5.041.430	Ф5 ВР-I L=430	8	0.06КГ
ВЧ		14	5.041.130	Ф5 ВР-I L=130	10	0.02КГ
ВЧ		15	5.041.580	Ф5 ВР-I L=580	7	0.08КГ
ВЧ		16	5.041.1310	Ф5 ВР-I L=1310	8	0.18КГ
ВЧ		17	5.041.1480	Ф5 ВР-I L=1480	7	0.21КГ
				1.090.1-1.2-7 03-04		
				9КП030.3,5-2		
				СБОРОЧНЫЕ ЕДИНИЦЫ		

ЭПВЦ Киев ЗНИИЭП | ОПЕРАТОР ТЛП КОРТ | Шейнич

ВЗАМ ИНВ № | ПОДПИСЬ И ДАТА | ИНВ № ПОДЛ

1.090.1-1.2-7 03

ЛИСТ 2

19692 16

ФОРМАТ А4

ЗАВОД ЖБИ

ФОРМАТ	ЗОНА	ПОЗ	ОБОЗНАЧЕНИЕ	НАИМЕНОВАНИЕ	КОЛ	ПРИМЕЧАНИЕ
А4		1	1.090.1-1.2-8 01-10	КАРКАС УКР.СБОРКИ СКР11	1	
А4		2	1.090.1-1.2-8 04	КАРКАС ПЛОСКИЙ КР1	2	
А4		3	1.090.1-1.2-8 06	КАРКАС ПЛОСКИЙ КР10	6	
А4		4	1.090.1-1.2-8 09	КАРКАС ПЛОСКИЙ КР20	2	
А4		5	1.090.1-1.2-8 14	КАРКАС ПЛОСКИЙ КР32	1	
А4		6	1.090.1-1.2-8 27	СЕТКА С55	4	
А4		7	1.090.1-1.2-8 28	ИЗДЕЛИЕ ЗАКЛАДНОЕ МН1	2	
				ДЕТАЛИ		
А4		8	1.090.1-1.2-8 0029-02	ПЕТЛЯ СТРОПОВОЧНАЯ СП3	2	
А4		9	1.090.1-1.2-8 0030	СТЕРЖЕНЬ ГНУТЫЙ АН1	4	
А4		10	1.090.1-1.2-8 0030-01	СТЕРЖЕНЬ ГНУТЫЙ АН2	2	
				СТ. ОТД. ГОСТ 6727-80		
ВЧ		11	5.041.2950	Ф5 ВР-I L=2950	3	0.41КГ
ВЧ		12	5.041.2770	Ф5 ВР-I L=2770	3	0.39КГ
ВЧ		13	5.041.430	Ф5 ВР-I L=430	8	0.06КГ
ВЧ		14	5.041.130	Ф5 ВР-I L=130	10	0.02КГ
ВЧ		15	5.041.580	Ф5 ВР-I L=580	7	0.08КГ
ВЧ		16	5.041.1310	Ф5 ВР-I L=1310	8	0.18КГ
ВЧ		17	5.041.1480	Ф5 ВР-I L=1480	7	0.21КГ
				1.090.1-1.2-7 03-05		
				9КП030.4,0-2		
				СБОРОЧНЫЕ ЕДИНИЦЫ		
А4		1	1.090.1-1.2-8 01-11	КАРКАС УКР.СБОРКИ СКР12	1	
А4		2	1.090.1-1.2-8 04-01	КАРКАС ПЛОСКИЙ КР2	2	
А4		3	1.090.1-1.2-8 06-01	КАРКАС ПЛОСКИЙ КР11	6	
А4		4	1.090.1-1.2-8 09-01	КАРКАС ПЛОСКИЙ КР21	2	
А4		5	1.090.1-1.2-8 14-01	КАРКАС ПЛОСКИЙ КР33	1	
А4		6	1.090.1-1.2-8 27	СЕТКА С55	4	
А4		7	1.090.1-1.2-8 28	ИЗДЕЛИЕ ЗАКЛАДНОЕ МН1	2	
				ДЕТАЛИ		
А4		8	1.090.1-1.2-8 0029-02	ПЕТЛЯ СТРОПОВОЧНАЯ СП3	2	
А4		9	1.090.1-1.2-8 0030	СТЕРЖЕНЬ ГНУТЫЙ АН1	4	
А4		10	1.090.1-1.2-8 0030-01	СТЕРЖЕНЬ ГНУТЫЙ АН2	2	
				СТ. ОТД. ГОСТ 6727-80		
ВЧ		11	5.041.2950	Ф5 ВР-I L=2950	3	0.41КГ
ВЧ		12	5.041.2770	Ф5 ВР-I L=2770	3	0.39КГ
ВЧ		13	5.041.430	Ф5 ВР-I L=430	8	0.06КГ
ВЧ		14	5.041.130	Ф5 ВР-I L=130	10	0.02КГ
ВЧ		15	5.041.580	Ф5 ВР-I L=580	7	0.08КГ
ВЧ		16	5.041.1310	Ф5 ВР-I L=1310	8	0.18КГ
ВЧ		17	5.041.1480	Ф5 ВР-I L=1480	7	0.21КГ

Киев ЗНИИЭП ТЛП КОРТ

1.090.1-1.2-7 03

ЛИСТ 3

ФОРМАТ А4

ФОРМАТ	ЗОНА	ПОЗ	ОБОЗНАЧЕНИЕ	НАИМЕНОВАНИЕ	КОЛ	ПРИМЕЧАНИЕ

ЭПВЦ Киев ЗНИИЭП ОПЕРАТОР ТЛП КОРТ

ВЗАМ.ИНВ.№ ПОДПИСЬ И ДАТА ИНВ.№ПОДЛ

ЛИСТ

19692 17

ФОРМАТ А4

https://zavodjbi.com/
ЗАВОД ЖБИ

Рис. 1

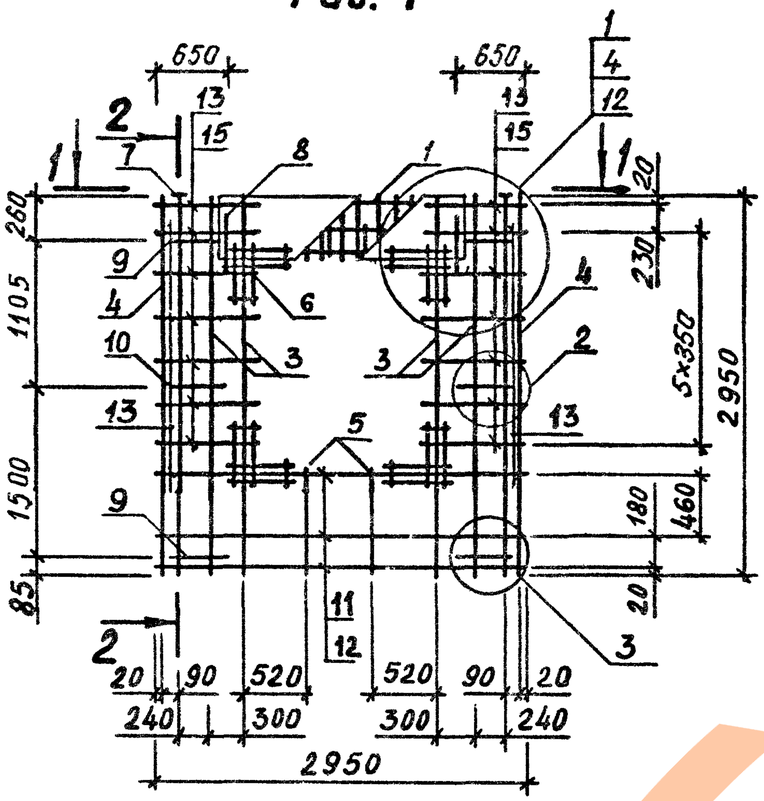

2 – 2

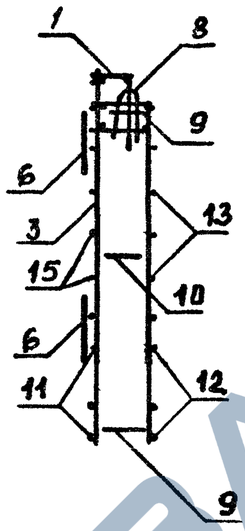

Рис. 2

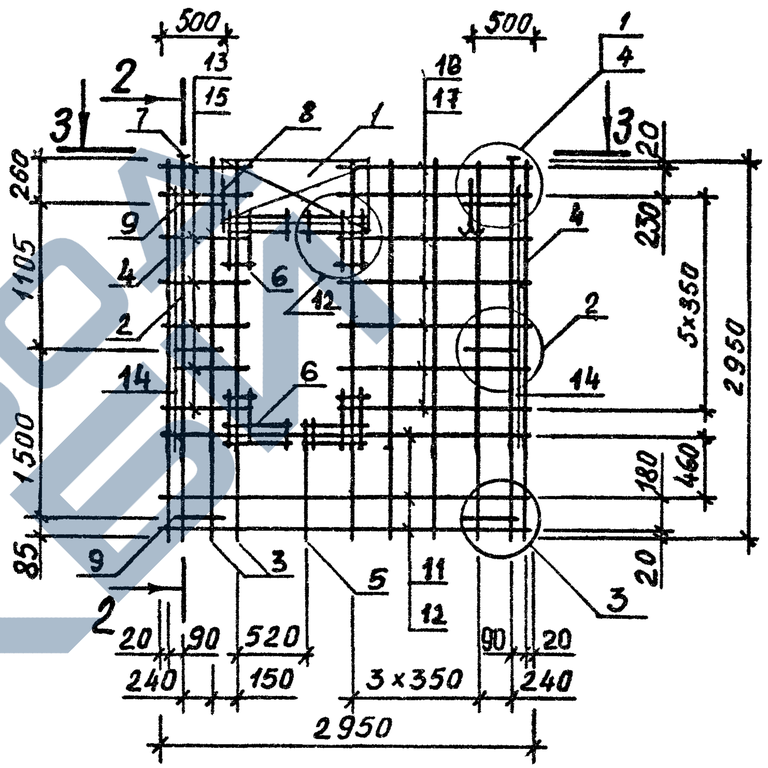

1 – 1

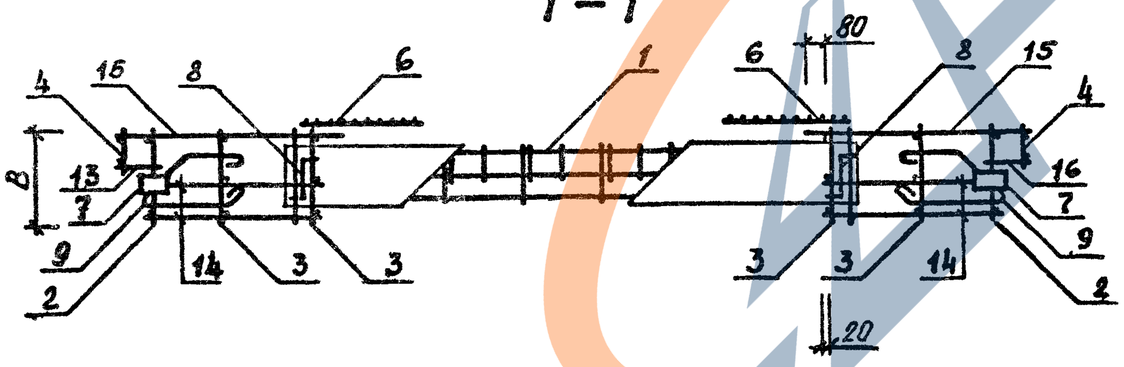

3 – 3

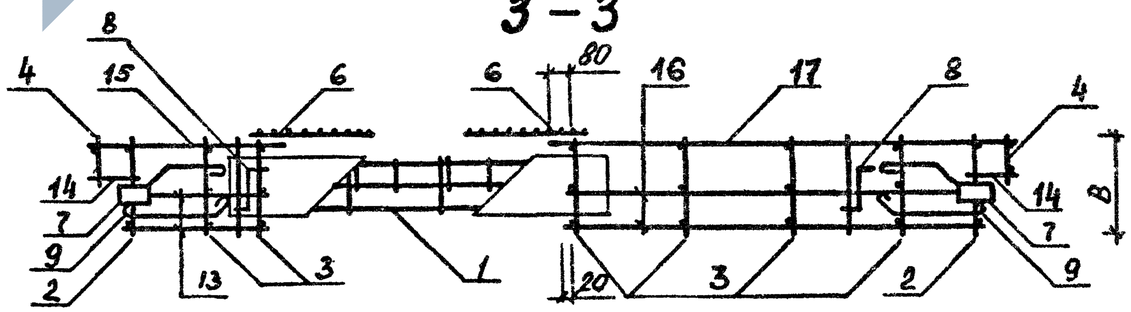

ТАБЛИЦУ ИСПОЛНЕНИЙ СМ. НА ЛИСТЕ 2.

НАЧ ОТД	СИТНИК		
Н КОНТР	ЕГУНОВ		
ГЛ.СПЕЦ	ПИНЧУК		
ПРОВЕРИЛ	РУДАВИН		
РАЗРАБ.	ШЕЙНИЧ		

1.090.1-1.2-7 0306

Каркас пространственный 7кпоз0, 8кпоз0, 9кпоз0

Сборочный чертеж

СТАДИЯ	МАССА	МАСШТАБ
Р	СМ ТАБЛ	
ЛИСТ 1	ЛИСТОВ 2	

ГОСГРАЖДАНСТРОЙ КиевЗНИИЭП

ЭПВЦ Киев ЗНИИЭП | ОПЕРАТОР ТЛП КОРТ | БОЙКО

ИНВ.№ ПОДЛ | ПОДПИСЬ И ДАТА | ВЗАМ.ИНВ №

19692 18

ФОРМАТ А3

https://zavodjbi.com/

Рис. 3

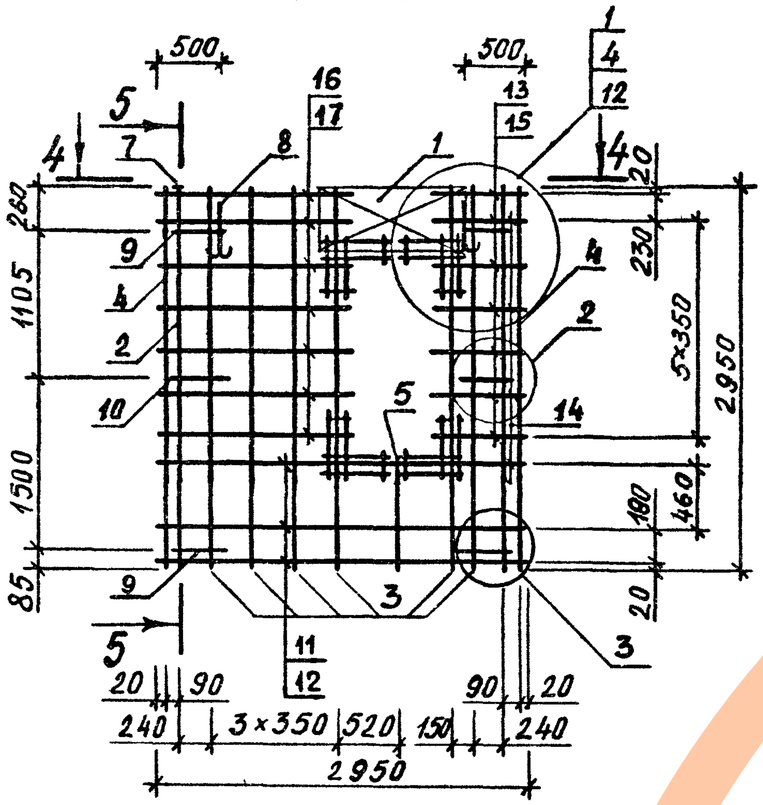

5 – 5

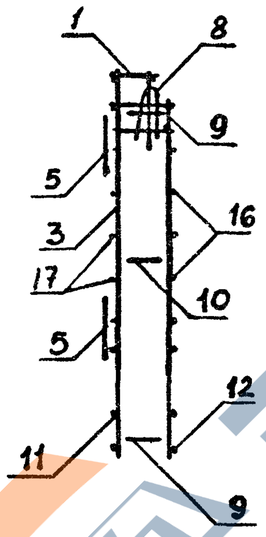

4 – 4

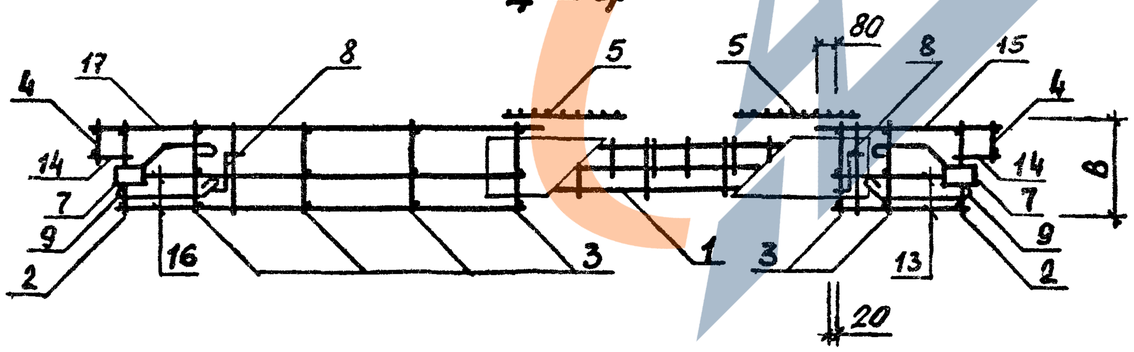

ОБОЗНАЧЕНИЕ	МАРКА	РИС.	В, мм	МАССА, кг
I.090.I-I.2-7 03	7КП030.3,5-2	I	320	39.04
-0I	7КП030.4,0-2	I	370	40.78
-02	8КП030.3,5-2	2	320	39.73
-03	8КП030.4,0-2	2	370	40 44
-04	9КП030.3,5-2	3	320	39.73
-05	9КП030.4,0-2	3	370	40.44

ЗАВОД ЖБИ

ФОРМАТ	ЗОНА	ПОЗ	ОБОЗНАЧЕНИЕ	НАИМЕНОВАНИЕ	КОЛ.	ПРИМЕЧАНИЕ
				ДОКУМЕНТАЦИЯ		
А3			1.090.1-1.2-7 04СБ	СБОРОЧНЫЙ ЧЕРТЕЖ		
А3			1.090.1-1.2-7 00Д2	УЗЛЫ АРМАТУРНЫЕ		
А4			1.090.1-1.2-7 00ТО	ТЕХНИЧЕСКОЕ ОПИСАНИЕ		
			ПЕРЕМЕННЫЕ ДАННЫЕ	ДЛЯ ИСПОЛНЕНИЙ:		
				1.090.1-1.2-7 04		
				2КП028.3,5-1		
				СБОРОЧНЫЕ ЕДИНИЦЫ		
А4		1	1.090.1-1.2-8 01-12	КАРКАС УКР.СБОРКИ СКР13	1	
А4		2	1.090.1-1.2-8 04-05	КАРКАС ПЛОСКИЙ КР6	2	
А4		3	1.090.1-1.2-8 06-02	КАРКАС ПЛОСКИЙ КР12	2	
А4		4	1.090.1-1.2-8 14	КАРКАС ПЛОСКИЙ КР32	2	
А4		5	1.090.1-1.2-8 27	СЕТКА С55	4	
А4		6	1.090.1-1.2-8 26-02	СЕТКА С53	2	
А4		7	1.090.1-1.2-8 28	ИЗДЕЛИЕ ЗАКЛАДНОЕ МН1	2	
				ДЕТАЛИ		
А4		8	1.090.1-1.2-8 0029-02	ПЕТЛЯ СТРОПОВОЧНАЯ СП3	2	
А4		9	1.090.1-1.2-8 0030	СТЕРЖЕНЬ ГНУТЫЙ АН1	4	
А4		10	1.090.1-1.2-8 0030-01	СТЕРЖЕНЬ ГНУТЫЙ АН2	2	
				СТ. ОТД. ГОСТ 6727-80		
ВЧ		11	5.041.2770	Ф5 ВР-I L=2770	3	0.39КГ
ВЧ		12	5.041.280	Ф5 ВР-I L=280	16	0.04КГ
ВЧ		13	5.041.2890	Ф5 ВР-I L=2890	3	0.40КГ
				1.090.1-1.2-7 04-01		
				2КП028.3,5-2		
				СБОРОЧНЫЕ ЕДИНИЦЫ		
А4		1	1.090.1-1.2-8 01-13	КАРКАС УКР.СБОРКИ СКР14	1	
А4		2	1.090.1-1.2-8 04-05	КАРКАС ПЛОСКИЙ КР6	2	
А4		3	1.090.1-1.2-8 06-02	КАРКАС ПЛОСКИЙ КР12	2	
А4		4	1.090.1-1.2-8 14	КАРКАС ПЛОСКИЙ КР32	2	
А4		5	1.090.1-1.2-8 27	СЕТКА С55	4	
А4		6	1.090.1-1.2-8 26-02	СЕТКА С53	2	
А4		7	1.090.1-1.2-8 28	ИЗДЕЛИЕ ЗАКЛАДНОЕ МН1	2	
				ДЕТАЛИ		
А4		8	1.090.1-1.2-8 0029-02	ПЕТЛЯ СТРОПОВОЧНАЯ СП3	2	
А4		9	1.090.1-1.2-8 0030	СТЕРЖЕНЬ ГНУТЫЙ АН1	4	
А4		10	1.090.1-1.2-8 0030-01	СТЕРЖЕНЬ ГНУТЫЙ АН2	2	
				СТ. ОТД. ГОСТ 6727-80		
ВЧ		11	5.041.2770	Ф5 ВР-I L=2770	3	0.39КГ
ВЧ		12	5.041.280	Ф5 ВР-I L=280	16	0.04КГ
ВЧ		13	5.041.2890	Ф5 ВР-I L=2890	3	0.40КГ

ЭПВЦ КиевЗНИИЭП | ОПЕРАТОР ТПП КОРТ | Шейнич

ВЗАМ.ИНВ.№ | ПОДПИСЬ И ДАТА | ИНВ.№ ПОДЛ.

1.090.1-1.2-7 04

НАЧ.ОТД.	Ситник	
Н.КОНТР.	Егунов	
ГЛ.СПЕЦ.	Пинчук	
ПРОВЕРИЛ	Рудавин	
РАЗРАБ.	Бойко	

КАРКАС ПРОСТРАНСТВЕННЫЙ
2КПО

СТАДИЯ	ЛИСТ	ЛИСТОВ
Р	1	2

ГОСГРАЖДАНСТРОЙ
КиевЗНИИЭП

ФОРМАТ А4

ФОРМАТ	ЗОНА	ПОЗ	ОБОЗНАЧЕНИЕ	НАИМЕНОВАНИЕ	КОЛ	ПРИМЕЧАНИЕ
				1.090.1-1.2-7 04-02		
				2КП028.4,0-1		
				СБОРОЧНЫЕ ЕДИНИЦЫ		
А4		1	1.090.1-1.2-8 01-14	КАРКАС УКР.СБОРКИ СКР15	1	
А4		2	1.090.1-1.2-8 04-05	КАРКАС ПЛОСКИЙ КР6	2	
А4		3	1.090.1-1.2-8 06-03	КАРКАС ПЛОСКИЙ КР13	2	
А4		4	1.090.1-1.2-8 14-01	КАРКАС ПЛОСКИЙ КР33	2	
А4		5	1.090.1-1.2-8 27	СЕТКА С55	4	
А4		6	1.090.1-1.2-8 26	СЕТКА С51	2	
А4		7	1.090.1-1.2-8 28	ИЗДЕЛИЕ ЗАКЛАДНОЕ МН1	2	
				ДЕТАЛИ		
А4		8	1.090.1-1.2-8 0029-02	ПЕТЛЯ СТРОПОВОЧНАЯ СП3	2	
А4		9	1.090.1-1.2-8 0030	СТЕРЖЕНЬ ГНУТЫЙ АН1	4	
А4		10	1.090.1-1.2-8 0030-01	СТЕРЖЕНЬ ГНУТЫЙ АН2	2	
				СТ. ОТД. ГОСТ 6727-80		
ВЧ		11	5.041.2770	Ф5 ВР-I L=2770	3	0.39КГ
ВЧ		12	5.041.280	Ф5 ВР-I L=280	16	0.04КГ
ВЧ		13	5.041.2890	Ф5 ВР-I L=2890	3	0.40КГ
				1.090.1-1.2-7 04-03		
				2КП028.4,0-2		
				СБОРОЧНЫЕ ЕДИНИЦЫ		
А4		1	1.090.1-1.2-8 01-15	КАРКАС УКР.СБОРКИ СКР16	1	
А4		2	1.090.1-1.2-8 04-05	КАРКАС ПЛОСКИЙ КР6	2	
А4		3	1.090.1-1.2-8 06-03	КАРКАС ПЛОСКИЙ КР13	2	
А4		4	1.090.1-1.2-8 14-01	КАРКАС ПЛОСКИЙ КР33	2	
А4		5	1.090.1-1.2-8 27	СЕТКА С55	4	
А4		6	1.090.1-1.2-8 26	СЕТКА С51	2	
А4		7	1.090.1-1.2-8 28	ИЗДЕЛИЕ ЗАКЛАДНОЕ МН1	2	
				ДЕТАЛИ		
А4		8	1.090.1-1.2-8 0029-02	ПЕТЛЯ СТРОПОВОЧНАЯ СП3	2	
А4		9	1.090.1-1.2-8 0030	СТЕРЖЕНЬ ГНУТЫЙ АН1	4	
А4		10	1.090.1-1.2-8 0030-01	СТЕРЖЕНЬ ГНУТЫЙ АН2	2	
				СТ. ОТД. ГОСТ 6727-80		
ВЧ		11	5.041.2770	Ф5 ВР-I L=2770	3	0.39КГ
ВЧ		12	5.041.280	Ф5 ВР-I L=280	16	0.04КГ
ВЧ		13	5.041.2890	Ф5 ВР-I L=2890	3	0.40КГ

ЭПВЦ КиевЗНИИЭП | ОПЕРАТОР ТПП КОРТ | Шейнич

ВЗАМ.ИНВ.№ | ПОДПИСЬ И ДАТА | ИНВ.№ ПОДЛ.

1.090.1-1.2-7 04

ЛИСТ 2

19692 20

ФОРМАТ А4

https://zavodjbi.com/
ЗАВОД ЖБИ

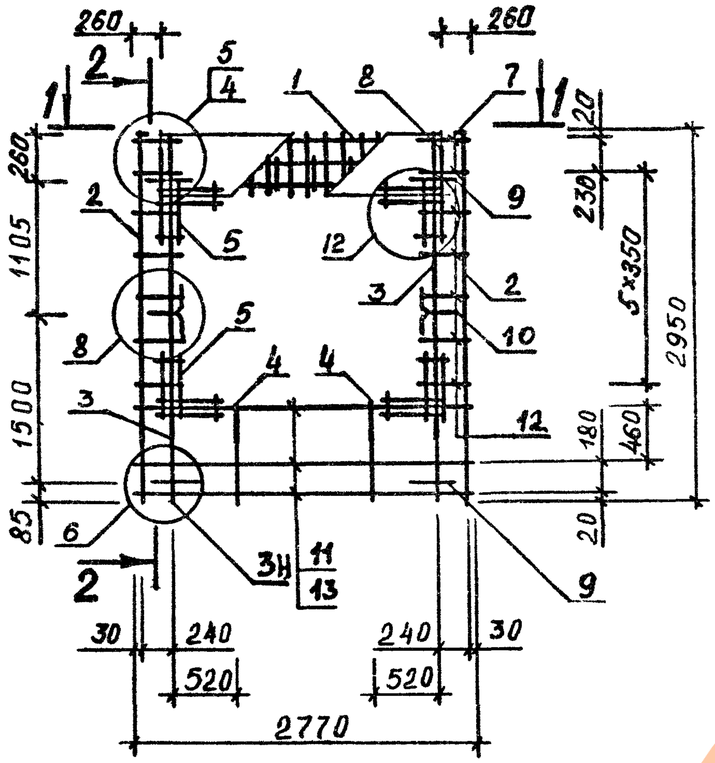

2-2

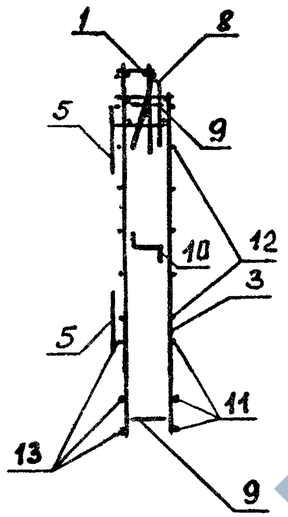

ОБОЗНАЧЕНИЕ	МАРКА	В, мм	МАССА, кг
I.090.I-I.2-7 04	2КП028.3,5-I	300	39.85
-0I	2КП028.3,5-2	300	43.55
-02	2КП028.4,0-I	350	40.40
-03	2КП028.4,0-2	350	44.I2

1 - 1

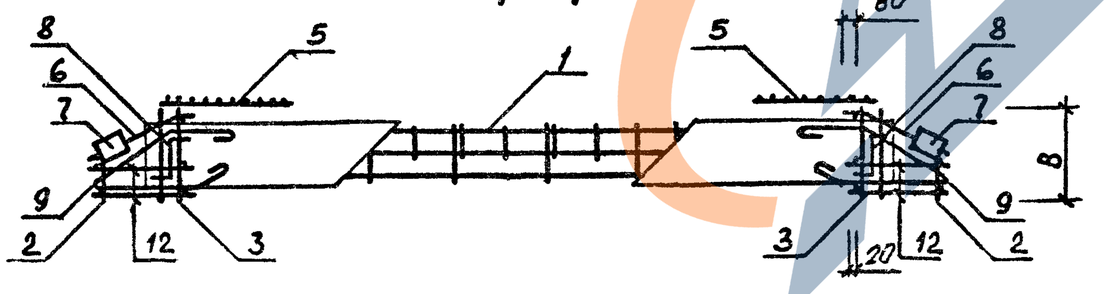

НАЧ ОТД	СИТНИК		
Н КОНТР	Егунов		
ГЛ СПЕЦ	Пинчук		
ПРОВЕРИЛ	Рудавин		
РАЗРАБ.	Шейнич		

1.090.1-1.2-7 04СБ

Каркас пространственный 2КП028

Сборочный чертеж

СТАДИЯ	МАССА	МАСШТАБ
Р	СМ ТАБЛ	
ЛИСТ	ЛИСТОВ 1	

ГОСГРАЖДАНСТРОЙ КиевЗНИИЭП

19692 21

ФОРМАТ А3

https://zavodjbi.com/

ФОРМАТ	ЗОНА	ПОЗ	ОБОЗНАЧЕНИЕ	НАИМЕНОВАНИЕ	КОЛ.	ПРИМЕЧАНИЕ
				ДОКУМЕНТАЦИЯ		
А3			1.090.1-1.2-7 05СВ	СБОРОЧНЫЙ ЧЕРТЕЖ		
А3			1.090.1-1.2-7 00Д2	УЗЛЫ АРМАТУРНЫЕ		
А4			1.090.1-1.2-7 00ТО	ТЕХНИЧЕСКОЕ ОПИСАНИЕ		
			ПЕРЕМЕННЫЕ ДАННЫЕ	ДЛЯ ИСПОЛНЕНИЙ:		
				1.090.1-1.2-7 05		
				3КП029.3,5-1		
				СБОРОЧНЫЕ ЕДИНИЦЫ		
А4		1	1.090.1-1.2-8 01-16	КАРКАС УКР.СБОРКИ СКР17	1	
А4		2	1.090.1-1.2-8 04-02	КАРКАС ПЛОСКИЙ КР3	1	
А4		3	1.090.1-1.2-8 04-05	КАРКАС ПЛОСКИЙ КР6	1	
А4		4	1.090.1-1.2-8 06-02	КАРКАС ПЛОСКИЙ КР12	2	
А4		5	1.090.1-1.2-8 09	КАРКАС ПЛОСКИЙ КР20	1	
А4		6	1.090.1-1.2-8 14	КАРКАС ПЛОСКИЙ КР32	2	
А4		7	1.090.1-1.2-8 27	СЕТКА С55	4	
А4		8	1.090.1-1.2-8 26-02	СЕТКА С53	1	
А4		9	1.090.1-1.2-8 28	ИЗДЕЛИЕ ЗАКЛАДНОЕ МН1	2	
				ДЕТАЛИ		
А4		10	1.090.1-1.2-8 0029-02	ПЕТЛЯ СТРОПОВОЧНАЯ СП3	2	
А4		11	1.090.1-1.2-8 0030	СТЕРЖЕНЬ ГНУТЫЙ АН1	4	
А4		12	1.090.1-1.2-8 0030-01	СТЕРЖЕНЬ ГНУТЫЙ АН2	2	
				СТ. ОТД. ГОСТ 6727-80		
ВЧ		13	5.041.2770	Ф5 ВР-I L=2770	3	0.39КГ
ВЧ		14	5.041.280	Ф5 ВР-I L=280	16	0.04КГ
ВЧ		15	5.041.430	Ф5 ВР-I L=430	7	0.06КГ
ВЧ		16	5.041.130	Ф5 ВР-I L=130	5	0.02КГ
ВЧ		17	5.041.2900	Ф5 ВР-I L=2900	3	0.40КГ
				1.090.1-1.2-7 05-01		
				3КП029.3,5-2		
				СБОРОЧНЫЕ ЕДИНИЦЫ		
А4		1	1.090.1-1.2-8 01-17	КАРКАС УКР.СБОРКИ СКР18	1	
А4		2	1.090.1-1.2-8 04-02	КАРКАС ПЛОСКИЙ КР3	1	
А4		3	1.090.1-1.2-8 04-05	КАРКАС ПЛОСКИЙ КР6	1	
А4		4	1.090.1-1.2-8 06-02	КАРКАС ПЛОСКИЙ КР12	2	
А4		5	1.090.1-1.2-8 09	КАРКАС ПЛОСКИЙ КР20	1	
А4		6	1.090.1-1.2-8 14	КАРКАС ПЛОСКИЙ КР32	2	
А4		7	1.090.1-1.2-8 27	СЕТКА С55	4	
А4		8	1.090.1-1.2-8 26-02	СЕТКА С53	1	
А4		9	1.090.1-1.2-8 28	ИЗДЕЛИЕ ЗАКЛАДНОЕ МН1	2	
				ДЕТАЛИ		
А4		10	1.090.1-1.2-8 0029-02	ПЕТЛЯ СТРОПОВОЧНАЯ СП3	2	
А4		11	1.090.1-1.2-8 0030	СТЕРЖЕНЬ ГНУТЫЙ АН1	4	
А4		12	1.090.1-1.2-8 0030-01	СТЕРЖЕНЬ ГНУТЫЙ АН2	2	

1.090.1-1.2-7 05

НАЧ ОТД	Ситник		
Н КОНТР	Егунов		
ГЛ СПЕЦ	Пинчук		
ПРОВЕРИЛ	Рудавин		
РАЗРАБ	Бойко		

КАРКАС ПРОСТРАНСТВЕННЫЙ
3КП0,4КП0

СТАДИЯ	ЛИСТ	ЛИСТОВ
Р	1	4

ГОСГРАЖДАНСТРОЙ
КиевЗНИИЭП

ЭПВЦ Киев ЗНИИЭП | ОПЕРАТОР ТЛП КОРТ | Шейнич

ВЗАМ.ИНВ.№ | ПОДПИСЬ И ДАТА | ИНВ.№ ПОДЛ.

ФОРМАТ А4

ФОРМАТ	ЗОНА	ПОЗ.	ОБОЗНАЧЕНИЕ	НАИМЕНОВАНИЕ	КОЛ	ПРИМЕЧАНИЕ
				СТ. ОТД. ГОСТ 6727-80		
ВЧ		13	5.041.2770	Ф5 ВР-I L=2770	3	0.39КГ
ВЧ		14	5.041.280	Ф5 ВР-I L=280	16	0.04КГ
ВЧ		15	5.041.430	Ф5 ВР-I L=430	7	0.06КГ
ВЧ		16	5.041.130	Ф5 ВР-I L=130	5	0.02КГ
ВЧ		17	5.041.2900	Ф5 ВР-I L=2900	3	0.40КГ
				1.090.1-1.2-7 05-02		
				3КП029.4,0-1		
				СБОРОЧНЫЕ ЕДИНИЦЫ		
А4		1	1.090.1-1.2-8 01-18	КАРКАС УКР.СБОРКИ СКР19	1	
А4		2	1.090.1-1.2-8 04-03	КАРКАС ПЛОСКИЙ КР4	1	
А4		3	1.090.1-1.2-8 04-05	КАРКАС ПЛОСКИЙ КР6	1	
А4		4	1.090.1-1.2-8 06-03	КАРКАС ПЛОСКИЙ КР13	2	
А4		5	1.090.1-1.2-8 09-01	КАРКАС ПЛОСКИЙ КР21	1	
А4		6	1.090.1-1.2-8 14-01	КАРКАС ПЛОСКИЙ КР33	2	
А4		7	1.090.1-1.2-8 27	СЕТКА С55	4	
А4		8	1.090.1-1.2-8 26	СЕТКА С51	1	
А4		9	1.090.1-1.2-8 28	ИЗДЕЛИЕ ЗАКЛАДНОЕ МН1	2	
				ДЕТАЛИ		
А4		10	1.090.1-1.2-8 0029-02	ПЕТЛЯ СТРОПОВОЧНАЯ СП3	2	
А4		11	1.090.1-1.2-8 0030	СТЕРЖЕНЬ ГНУТЫЙ АН1	4	
А4		12	1.090.1-1.2-8 0030-01	СТЕРЖЕНЬ ГНУТЫЙ АН2	2	
				СТ. ОТД. ГОСТ 6727-80		
ВЧ		13	5.041.2770	Ф5 ВР-I L=2770	3	0.39КГ
ВЧ		14	5.041.280	Ф5 ВР-I L=280	16	0.04КГ
ВЧ		15	5.041.430	Ф5 ВР-I L=430	7	0.06КГ
ВЧ		16	5.041.130	Ф5 ВР-I L=130	5	0.02КГ
ВЧ		17	5.041.2920	Ф5 ВР-I L=2920	3	0.41КГ
				1.090.1-1.2-7 05-03		
				3КП029.4,0-2		
				СБОРОЧНЫЕ ЕДИНИЦЫ		
А4		1	1.090.1-1.2-8 01-19	КАРКАС УКР.СБОРКИ СКР20	1	
А4		2	1.090.1-1.2-8 04-03	КАРКАС ПЛОСКИЙ КР4	1	
А4		3	1.090.1-1.2-8 04-05	КАРКАС ПЛОСКИЙ КР6	1	
А4		4	1.090.1-1.2-8 06-03	КАРКАС ПЛОСКИЙ КР13	2	
А4		5	1.090.1-1.2-8 09-01	КАРКАС ПЛОСКИЙ КР21	1	
А4		6	1.090.1-1.2-8 14-01	КАРКАС ПЛОСКИЙ КР33	2	
А4		7	1.090.1-1.2-8 27	СЕТКА С55	4	
А4		8	1.090.1-1.2-8 26	СЕТКА С51	1	
А4		9	1.090.1-1.2-8 28	ИЗДЕЛИЕ ЗАКЛАДНОЕ МН1	2	
				ДЕТАЛИ		
А4		10	1.090.1-1.2-8 0029-02	ПЕТЛЯ СТРОПОВОЧНАЯ СП3	2	
А4		11	1.090.1-1.2-8 0030	СТЕРЖЕНЬ ГНУТЫЙ АН1	4	
А4		12	1.090.1-1.2-8 0030-01	СТЕРЖЕНЬ ГНУТЫЙ АН2	2	
				СТ. ОТД. ГОСТ 6727-80		
ВЧ		13	5.041.2770	Ф5 ВР-I L=2770	3	0.39КГ
ВЧ		14	5.041.280	Ф5 ВР-I L=280	16	0.04КГ
ВЧ		15	5.041.430	Ф5 ВР-I L=430	7	0.06КГ
ВЧ		16	5.041.130	Ф5 ВР-I L=130	5	0.02КГ
ВЧ		17	5.041.2920	Ф5 ВР-I L=2920	3	0.41КГ

1.090.1-1.2-7 05

ЛИСТ 2

19692 22

ФОРМАТ А4

https://zavodjbi.com/

ФОРМАТ	ЗОНА	ПОЗ	ОБОЗНАЧЕНИЕ	НАИМЕНОВАНИЕ	КОЛ	ПРИМЕЧАНИЕ
				1.090.1-1.2-7 05-04		
				4КП029.3,5-1		
				СБОРОЧНЫЕ ЕДИНИЦЫ		
А4		1	1.090.1-1.2-8 01-20	КАРКАС УКР.СБОРКИ СКР21	1	
А4		2	1.090.1-1.2-8 04-02	КАРКАС ПЛОСКИЙ КР3	1	
А4		3	1.090.1-1.2-8 04-05	КАРКАС ПЛОСКИЙ КР6	1	
А4		4	1.090.1-1.2-8 06-02	КАРКАС ПЛОСКИЙ КР12	2	
А4		5	1.090.1-1.2-8 09	КАРКАС ПЛОСКИЙ КР20	1	
А4		6	1.090.1-1.2-8 14	КАРКАС ПЛОСКИЙ КР32	2	
А4		7	1.090.1-1.2-8 27	СЕТКА С55	4	
А4		8	1.090.1-1.2-8 26-02	СЕТКА С53	1	
А4		9	1.090.1-1.2-8 28	ИЗДЕЛИЕ ЗАКЛАДНОЕ МН1	2	
				ДЕТАЛИ		
А4		10	1.090.1-1.2-8 0029-02	ПЕТЛЯ СТРОПОВОЧНАЯ СП3	2	
А4		11	1.090.1-1.2-8 0030	СТЕРЖЕНЬ ГНУТЫЙ АН1	4	
А4		12	1.090.1-1.2-8 0030-01	СТЕРЖЕНЬ ГНУТЫЙ АН2	2	
				СТ. ОТД. ГОСТ 6727-80		
ВЧ		13	5.041.2770	Ф5 ВР-I L=2770	3	0.39КГ
ВЧ		14	5.041.280	Ф5 ВР-I L=280	16	0.04КГ
ВЧ		15	5.041.430	Ф5 ВР-I L=430	7	0.06КГ
ВЧ		16	5.041.130	Ф5 ВР-I L=130	5	0.02КГ
ВЧ		17	5.041.2900	Ф5 ВР-I L=2900	3	0.40КГ
				1.090.1-1.2-7 05-05		
				4КП029.3,5-2		
				СБОРОЧНЫЕ ЕДИНИЦЫ		
А4		1	1.090.1-1.2-8 01-21	КАРКАС УКР.СБОРКИ СКР22	1	
А4		2	1.090.1-1.2-8 04-02	КАРКАС ПЛОСКИЙ КР3	1	
А4		3	1.090.1-1.2-8 04-05	КАРКАС ПЛОСКИЙ КР6	1	
А4		4	1.090.1-1.2-8 06-02	КАРКАС ПЛОСКИЙ КР12	2	
А4		5	1.090.1-1.2-8 09	КАРКАС ПЛОСКИЙ КР20	1	
А4		6	1.090.1-1.2-8 14	КАРКАС ПЛОСКИЙ КР32	2	
А4		7	1.090.1-1.2-8 27	СЕТКА С55	4	
А4		8	1.090.1-1.2-8 26-02	СЕТКА С53	1	
А4		9	1.090.1-1.2-8 28	ИЗДЕЛИЕ ЗАКЛАДНОЕ МН1	2	
				ДЕТАЛИ		
А4		10	1.090.1-1.2-8 0029-02	ПЕТЛЯ СТРОПОВОЧНАЯ СП3	2	
А4		11	1.090.1-1.2-8 0030	СТЕРЖЕНЬ ГНУТЫЙ АН1	4	
А4		12	1.090.1-1.2-8 0030-01	СТЕРЖЕНЬ ГНУТЫЙ АН2	2	
				СТ. ОТД. ГОСТ 6727-80		
ВЧ		13	5.041.2770	Ф5 ВР-I L=2770	3	0.39КГ
ВЧ		14	5.041.280	Ф5 ВР-I L=280	16	0.04КГ
ВЧ		15	5.041.430	Ф5 ВР-I L=430	7	0.06КГ
ВЧ		16	5.041.130	Ф5 ВР-I L=130	5	0.02КГ
ВЧ		17	5.041.2900	Ф5 ВР-I L=2900	3	0.40КГ
				1.090.1-1.2-7 05-06		
				4КП029.4,0-1		
				СБОРОЧНЫЕ ЕДИНИЦЫ		
А4		1	1.090.1-1.2-8 01-22	КАРКАС УКР.СБОРКИ СКР23	1	
А4		2	1.090.1-1.2-8 04-03	КАРКАС ПЛОСКИЙ КР4	1	
А4		3	1.090.1-1.2-8 04-05	КАРКАС ПЛОСКИЙ КР6	1	
А4		4	1.090.1-1.2-8 06-03	КАРКАС ПЛОСКИЙ КР13	2	

Киев ЗНИИЭП ТПП КОРТ

ФОРМАТ	ЗОНА	ПОЗ	ОБОЗНАЧЕНИЕ	НАИМЕНОВАНИЕ	КОЛ	ПРИМЕЧАНИЕ
А4		5	1.090.1-1.2-8 09-01	КАРКАС ПЛОСКИЙ КР21	1	
А4		6	1.090.1-1.2-8 14-01	КАРКАС ПЛОСКИЙ КР33	2	
А4		7	1.090.1-1.2-8 27	СЕТКА С55	4	
А4		8	1.090.1-1.2-8 26	СЕТКА С51	1	
А4		9	1.090.1-1.2-8 28	ИЗДЕЛИЕ ЗАКЛАДНОЕ МН1	2	
				ДЕТАЛИ		
А4		10	1.090.1-1.2-8 0029-02	ПЕТЛЯ СТРОПОВОЧНАЯ СП3	2	
А4		11	1.090.1-1.2-8 0030	СТЕРЖЕНЬ ГНУТЫЙ АН1	4	
А4		12	1.090.1-1.2-8 0030-01	СТЕРЖЕНЬ ГНУТЫЙ АН2	2	
				СТ. ОТД. ГОСТ 6727-80		
ВЧ		13	5.041.2770	Ф5 ВР-I L=2770	3	0.39КГ
ВЧ		14	5.041.280	Ф5 ВР-I L=280	16	0.04КГ
ВЧ		15	5.041.430	Ф5 ВР-I L=430	7	0.06КГ
ВЧ		16	5.041.130	Ф5 ВР-I L=130	5	0.02КГ
ВЧ		17	5.041.2920	Ф5 ВР-I L=2920	3	0.41КГ
				1.090.1-1.2-7 05-07		
				4КП029.4,0-2		
				СБОРОЧНЫЕ ЕДИНИЦЫ		
А4		1	1.090.1-1.2-8 01-23	КАРКАС УКР.СБОРКИ СКР24	1	
А4		2	1.090.1-1.2-8 04-03	КАРКАС ПЛОСКИЙ КР4	1	
А4		3	1.090.1-1.2-8 04-05	КАРКАС ПЛОСКИЙ КР6	1	
А4		4	1.090.1-1.2-8 06-03	КАРКАС ПЛОСКИЙ КР13	2	
А4		5	1.090.1-1.2-8 09-01	КАРКАС ПЛОСКИЙ КР21	1	
А4		6	1.090.1-1.2-8 14-01	КАРКАС ПЛОСКИЙ КР33	2	
А4		7	1.090.1-1.2-8 27	СЕТКА С55	4	
А4		8	1.090.1-1.2-8 26	СЕТКА С51	1	
А4		9	1.090.1-1.2-8 28	ИЗДЕЛИЕ ЗАКЛАДНОЕ МН1	2	
				ДЕТАЛИ		
А4		10	1.090.1-1.2-8 0029-02	ПЕТЛЯ СТРОПОВОЧНАЯ СП3	2	
А4		11	1.090.1-1.2-8 0030	СТЕРЖЕНЬ ГНУТЫЙ АН1	4	
А4		12	1.090.1-1.2-8 0030-01	СТЕРЖЕНЬ ГНУТЫЙ АН2	2	
				СТ. ОТД. ГОСТ 6727-80		
ВЧ		13	5.041.2770	Ф5 ВР-I L=2770	3	0.39КГ
ВЧ		14	5.041.280	Ф5 ВР-I L=280	16	0.04КГ
ВЧ		15	5.041.430	Ф5 ВР-I L=430	7	0.06КГ
ВЧ		16	5.041.130	Ф5 ВР-I L=130	5	0.02КГ
ВЧ		17	5.041.2920	Ф5 ВР-I L=2920	3	0.41КГ

Шейнич

ОПЕРАТОР ТПП КОРТ

ЭПВЦ Киев ЗНИИЭП

ВЗАМ.ИНВ № | ПОДПИСЬ И ДАТА | ИНВ №ПОДЛ

19692 23

https://zavodjbi.com/

Рис. 1

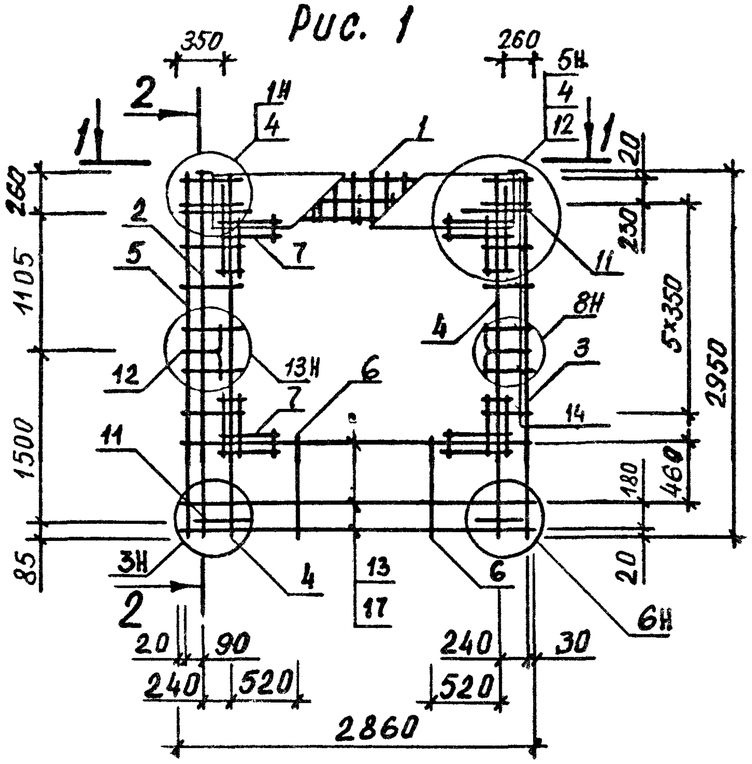

2–2

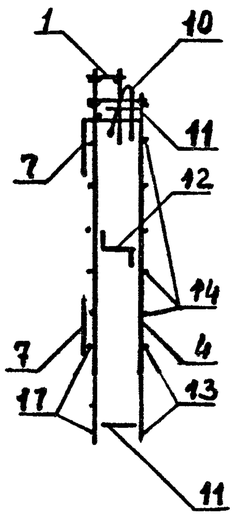

Рис. 2

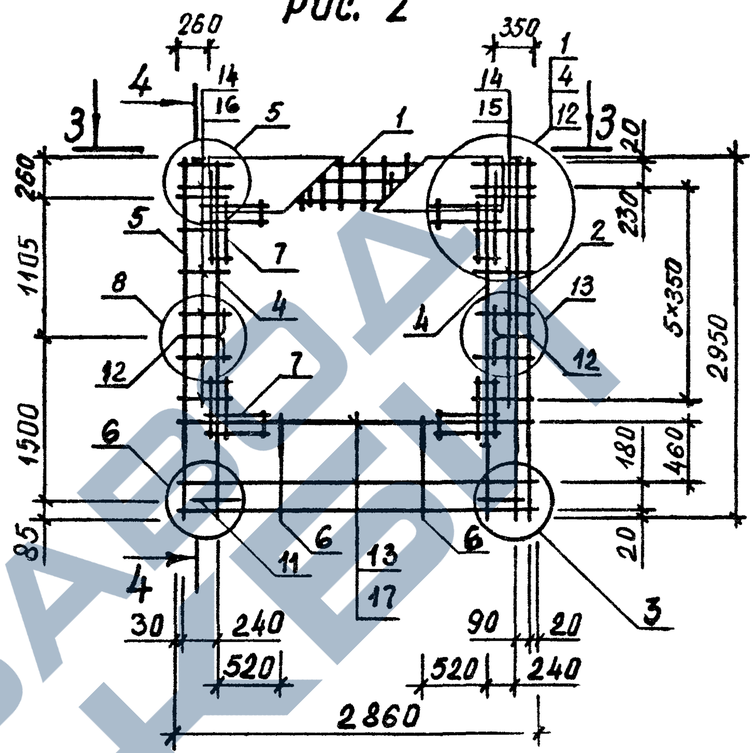

4–4

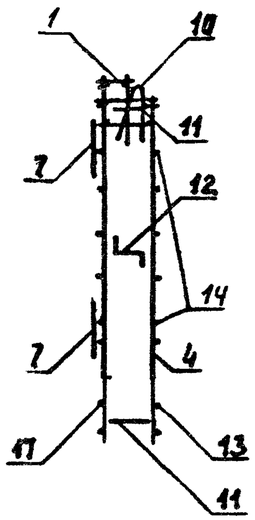

1 – 1

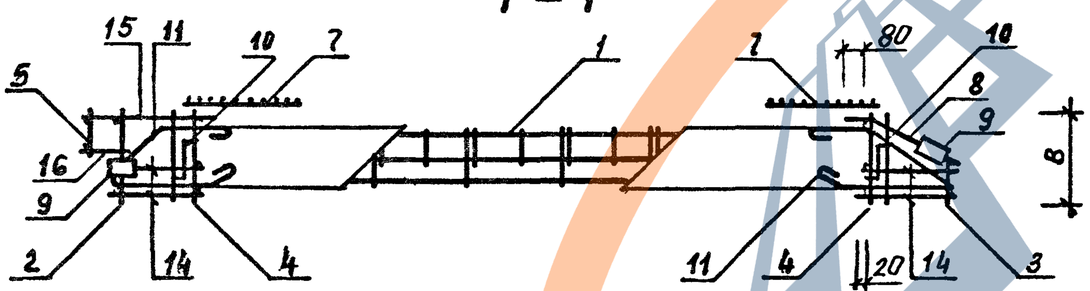

3 – 3

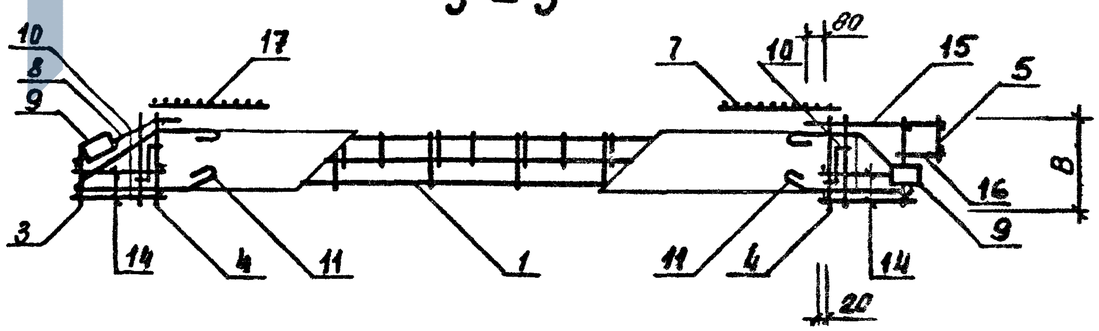

ОБОЗНАЧЕНИЕ	МАРКА	РИС	В, мм	МАССА, кг
I.090.I-I.2-7 05	3КП029.3,5-I	I	300	40.69
-0I	3КП029.3,5-2	I	300	44.45
-02	3КП029.4,0-I	I	350	4I.27
-03	3КП029.4,0-2	I	350	45.06
-04	4КП029.3,5-I	2	300	40.69
-05	4КП029.3,5-2	2	300	44.45
-06	4КП029.4,0-I	2	350	4I.27
-07	4КП029.4,0-2	2	350	45.06

НАЧ ОТД	Ситник	
Н КОНТР	Егунов	
ГЛ.СПЕЦ	Пинчук	
ПРОВЕРИЛ	Рудавин	
РАЗРАБ.	Шейнич	

1.090.1-1.2-7 05СБ

Каркас пространственный 3КП029, 4КП029

Сборочный чертёж

СТАДИЯ	МАССА	МАСШТАБ
Р	СМ ТАБЛ	
ЛИСТ	ЛИСТОВ 1	

ГОСГРАЖДАНСТРОЙ КиевЗНИИЭП

ЭПВЦ Киев ЗНИИЭП | ОПЕРАТОР ТЛП КОРТ | БОЙКО

ВЗАМ.ИНВ № | ПОДПИСЬ И ДАТА | ИНВ.№ ПОДЛ

19692 24

https://zavodjbi.com/

ФОРМАТ	ЗОНА	ПОЗ	ОБОЗНАЧЕНИЕ	НАИМЕНОВАНИЕ	КОЛ	ПРИМЕЧАНИЕ
				ДОКУМЕНТАЦИЯ		
А3			1.090.1-1.2-7 06СБ	СБОРОЧНЫЙ ЧЕРТЕЖ		
А3			1.090.1-1.2-7 00Д2	УЗЛЫ АРМАТУРНЫЕ		
А4			1.090.1-1.2-7 00ТО	ТЕХНИЧЕСКОЕ ОПИСАНИЕ		
			ПЕРЕМЕННЫЕ ДАННЫЕ	ДЛЯ ИСПОЛНЕНИЙ:		
				1.090.1-1.2-7 06		
				1КПО33.3,5-1		
				СБОРОЧНЫЕ ЕДИНИЦЫ		
А4		1	1.090.1-1.2-8 01-04	КАРКАС УКР.СБОРКИ СКР5	1	
А4		2	1.090.1-1.2-8 03	КАРКАС УКР.СБОРКИ СКР41	1	
А4		3	1.090.1-1.2-8 04	КАРКАС ПЛОСКИЙ КР1	1	
А4		4	1.090.1-1.2-8 06	КАРКАС ПЛОСКИЙ КР10	4	
А4		5	1.090.1-1.2-8 09	КАРКАС ПЛОСКИЙ КР20	1	
А4		6	1.090.1-1.2-8 14	КАРКАС ПЛОСКИЙ КР32	2	
А4		7	1.090.1-1.2-8 27	СЕТКА С55	4	
А4		8	1.090.1-1.2-8 28	ИЗДЕЛИЕ ЗАКЛАДНОЕ МН1	2	
				ДЕТАЛИ		
А4		9	1.090.1-1.2-8 0029-02	ПЕТЛЯ СТРОПОВОЧНАЯ СП3	2	
А4		10	1.090.1-1.2-8 0030	СТЕРЖЕНЬ ГНУТЫЙ АН1	6	
				СТ. ОТД. ГОСТ 6727-80		
БЧ		11	5.041.430	Ф5 ВР-I L=430	8	0.06КГ
БЧ		12	5.041.130	Ф5 ВР-I L=130	5	0.02КГ
БЧ		13	5.041.580	Ф5 ВР-I L=580	7	0.08КГ
БЧ		14	5.041.2700	Ф5 ВР-I L=2700	3	0.38КГ
БЧ		15	5.041.2570	Ф5 ВР-I L=2570	3	0.36КГ
БЧ		16	5.041.260	Ф5 ВР-I L=260	8	0.04КГ
БЧ		17	5.041.320	Ф5 ВР-I L=320	7	0.04КГ
				1.090.1-1.2-7 06-01		
				1КПО33.3,5-2		
				СБОРОЧНЫЕ ЕДИНИЦЫ		
А4		1	1.090.1-1.2-8 01-06	КАРКАС УКР.СБОРКИ СКР7	1	
А4		2	1.090.1-1.2-8 03	КАРКАС УКР.СБОРКИ СКР41	1	
А4		3	1.090.1-1.2-8 04	КАРКАС ПЛОСКИЙ КР1	1	
А4		4	1.090.1-1.2-8 06	КАРКАС ПЛОСКИЙ КР10	4	
А4		5	1.090.1-1.2-8 09	КАРКАС ПЛОСКИЙ КР20	1	
А4		6	1.090.1-1.2-8 14	КАРКАС ПЛОСКИЙ КР32	2	
А4		7	1.090.1-1.2-8 27	СЕТКА С55	4	
А4		8	1.090.1-1.2-8 28	ИЗДЕЛИЕ ЗАКЛАДНОЕ МН1	2	
				ДЕТАЛИ		
А4		9	1.090.1-1.2-8 0029-02	ПЕТЛЯ СТРОПОВОЧНАЯ СП3	2	
А4		10	1.090.1-1.2-8 0030	СТЕРЖЕНЬ ГНУТЫЙ АН1	6	
				СТ. ОТД. ГОСТ 6727-80		
БЧ		11	5.041.430	Ф5 ВР-I L=430	8	0.06КГ

1.090.1-1.2-7 06

НАЧ ОТД	Ситник	
Н КОНТР	Егунов	
ГЛ СПЕЦ	Линчук	
ПРОВЕРИЛ	Рудавин	
РАЗРАБ.	Бойко	

КАРКАС ПРОСТРАНСТВЕННЫЙ
1КПО,2КПО

СТАДИЯ	ЛИСТ	ЛИСТОВ
Р	1	4

ГОСГРАЖДАНСТРОЙ
КиевЗНИИЭП

ФОРМАТ А4

ТЛП КОРТ | КиевЗНИИЭП

ФОРМАТ	ЗОНА	ПОЗ	ОБОЗНАЧЕНИЕ	НАИМЕНОВАНИЕ	КОЛ	ПРИМЕЧАНИЕ
БЧ		12	5.041.130	Ф5 ВР-I L=130	5	0.02КГ
БЧ		13	5.041.580	Ф5 ВР-I L=580	7	0.08КГ
БЧ		14	5.041.2700	Ф5 ВР-I L=2700	3	0.38КГ
БЧ		15	5.041.2570	Ф5 ВР-I L=2570	3	0.36КГ
БЧ		16	5.041.260	Ф5 ВР-I L=260	8	0.04КГ
БЧ		17	5.041.320	Ф5 ВР-I L=320	7	0.04КГ
				1.090.1-1.2-7 06-02		
				1КПО33.4,0-1		
				СБОРОЧНЫЕ ЕДИНИЦЫ		
А4		1	1.090.1-1.2-8 01-05	КАРКАС УКР.СБОРКИ СКР6	1	
А4		2	1.090.1-1.2-8 03-01	КАРКАС УКР.СБОРКИ СКР42	1	
А4		3	1.090.1-1.2-8 04-01	КАРКАС ПЛОСКИЙ КР2	1	
А4		4	1.090.1-1.2-8 06-01	КАРКАС ПЛОСКИЙ КР11	4	
А4		5	1.090.1-1.2-8 09-01	КАРКАС ПЛОСКИЙ КР21	1	
А4		6	1.090.1-1.2-8 14-01	КАРКАС ПЛОСКИЙ КР33	2	
А4		7	1.090.1-1.2-8 27	СЕТКА С55	4	
А4		8	1.090.1-1.2-8 28	ИЗДЕЛИЕ ЗАКЛАДНОЕ МН1	2	
				ДЕТАЛИ		
А4		9	1.090.1-1.2-8 0029-02	ПЕТЛЯ СТРОПОВОЧНАЯ СП3	2	
А4		10	1.090.1-1.2-8 0030	СТЕРЖЕНЬ ГНУТЫЙ АН1	6	
				СТ. ОТД. ГОСТ 6727-80		
БЧ		11	5.041.430	Ф5 ВР-I L=430	8	0.06КГ
БЧ		12	5.041.130	Ф5 ВР-I L=130	5	0.02КГ
БЧ		13	5.041.580	Ф5 ВР-I L=580	7	0.08КГ
БЧ		14	5.041.2700	Ф5 ВР-I L=2700	3	0.38КГ
БЧ		15	5.041.2570	Ф5 ВР-I L=2570	3	0.36КГ
БЧ		16	5.041.260	Ф5 ВР-I L=260	8	0.04КГ
БЧ		17	5.041.320	Ф5 ВР-I L=320	7	0.04КГ
				1.090.1-1.2-7 06-03		
				1КПО33.4,0-2		
				СБОРОЧНЫЕ ЕДИНИЦЫ		
А4		1	1.090.1-1.2-8 01-07	КАРКАС УКР.СБОРКИ СКР8	1	
А4		2	1.090.1-1.2-8 03-01	КАРКАС УКР.СБОРКИ СКР42	1	
А4		3	1.090.1-1.2-8 04-01	КАРКАС ПЛОСКИЙ КР2	1	
А4		4	1.090.1-1.2-8 06-01	КАРКАС ПЛОСКИЙ КР11	4	
А4		5	1.090.1-1.2-8 09-01	КАРКАС ПЛОСКИЙ КР21	1	
А4		6	1.090.1-1.2-8 14-01	КАРКАС ПЛОСКИЙ КР33	2	
А4		7	1.090.1-1.2-8 27	СЕТКА С55	4	
А4		8	1.090.1-1.2-8 28	ИЗДЕЛИЕ ЗАКЛАДНОЕ МН1	2	
				ДЕТАЛИ		
А4		9	1.090.1-1.2-8 0029-02	ПЕТЛЯ СТРОПОВОЧНАЯ СП3	2	
А4		10	1.090.1-1.2-8 0030	СТЕРЖЕНЬ ГНУТЫЙ АН1	6	
				СТ. ОТД. ГОСТ 6727-80		
БЧ		11	5.041.430	Ф5 ВР-I L=430	8	0.06КГ
БЧ		12	5.041.130	Ф5 ВР-I L=130	5	0.02КГ
БЧ		13	5.041.580	Ф5 ВР-I L=580	7	0.08КГ
БЧ		14	5.041.2700	Ф5 ВР-I L=2700	3	0.38КГ
БЧ		15	5.041.2570	Ф5 ВР-I L=2570	3	0.36КГ
БЧ		16	5.041.260	Ф5 ВР-I L=260	8	0.04КГ
БЧ		17	5.041.320	Ф5 ВР-I L=320	7	0.04КГ

1.090.1-1.2-7 06

ЭПВЦ Киев ЗНИИЭП | ОПЕРАТОР ГЛП КОРТ | Шейнич

ВЗАМ ИНВ № | ПОДПИСЬ И ДАТА | ИНВ № ПОДЛ

ЛИСТ 2

19692 25

ФОРМАТ А4

ЗАЕВА КИЕВ

ФОРМАТ	ЗОНА	ПОЗ	ОБОЗНАЧЕНИЕ	НАИМЕНОВАНИЕ	КОЛ	ПРИМЕЧАНИЕ
				1.090.1-1.2-7 06-04		
				2КП033.3,5-1		
				СБОРОЧНЫЕ ЕДИНИЦЫ		
А4		1	1.090.1-1.2-8 01-04	КАРКАС УКР.СБОРКИ СКР5	1	
А4		2	1.090.1-1.2-8 03	КАРКАС УКР.СБОРКИ СКР41	1	
А4		3	1.090.1-1.2-8 04	КАРКАС ПЛОСКИЙ КР1	1	
А4		4	1.090.1-1.2-8 06	КАРКАС ПЛОСКИЙ КР10	4	
А4		5	1.090.1-1.2-8 09	КАРКАС ПЛОСКИЙ КР20	1	
А4		6	1.090.1-1.2-8 14	КАРКАС ПЛОСКИЙ КР32	2	
А4		7	1.090.1-1.2-8 27	СЕТКА С55	4	
А4		8	1.090.1-1.2-8 28	ИЗДЕЛИЕ ЗАКЛАДНОЕ МН1	2	
				ДЕТАЛИ		
А4		9	1.090.1-1.2-8 0029-02	ПЕТЛЯ СТРОПОВОЧНАЯ СП3	2	
А4		10	1.090.1-1.2-8 0030	СТЕРЖЕНЬ ГНУТЫЙ АН1	6	
				СТ. ОТД. ГОСТ 6727-80		
БЧ		11	5.041.430	Ф5 ВР-I L=430	8	0.06КГ
БЧ		12	5.041.130	Ф5 ВР-I L=130	5	0.02КГ
БЧ		13	5.041.580	Ф5 ВР-I L=580	7	0.08КГ
БЧ		14	5.041.2700	Ф5 ВР-I L=2700	3	0.38КГ
БЧ		15	5.041.2570	Ф5 ВР-I L=2570	3	0.36КГ
БЧ		16	5.041.260	Ф5 ВР-I L=260	8	0.04КГ
БЧ		17	5.041.320	Ф5 ВР-I L=320	7	0.04КГ
				1.090.1-1.2-7 06-05		
				2КП033.3,5-2		
				СБОРОЧНЫЕ ЕДИНИЦЫ		
А4		1	1.090.1-1.2-8 01-06	КАРКАС УКР.СБОРКИ СКР7	1	
А4		2	1.090.1-1.2-8 03	КАРКАС УКР.СБОРКИ СКР41	1	
А4		3	1.090.1-1.2-8 04	КАРКАС ПЛОСКИЙ КР1	1	
А4		4	1.090.1-1.2-8 06	КАРКАС ПЛОСКИЙ КР10	4	
А4		5	1.090.1-1.2-8 09	КАРКАС ПЛОСКИЙ КР20	1	
А4		6	1.090.1-1.2-8 14	КАРКАС ПЛОСКИЙ КР32	2	
А4		7	1.090.1-1.2-8 27	СЕТКА С55	4	
А4		8	1.090.1-1.2-8 28	ИЗДЕЛИЕ ЗАКЛАДНОЕ МН1	2	
				ДЕТАЛИ		
А4		9	1.090.1-1.2-8 0029-02	ПЕТЛЯ СТРОПОВОЧНАЯ СП3	2	
А4		10	1.090.1-1.2-8 0030	СТЕРЖЕНЬ ГНУТЫЙ АН1	6	
				СТ. ОТД. ГОСТ 6727-80		
БЧ		11	5.041.430	Ф5 ВР-I L=430	8	0.06КГ
БЧ		12	5.041.130	Ф5 ВР-I L=130	5	0.02КГ
БЧ		13	5.041.580	Ф5 ВР-I L=580	7	0.08КГ
БЧ		14	5.041.2700	Ф5 ВР-I L=2700	3	0.38КГ
БЧ		15	5.041.2570	Ф5 ВР-I L=2570	3	0.36КГ
БЧ		16	5.041.260	Ф5 ВР-I L=260	8	0.04КГ
БЧ		17	5.041.320	Ф5 ВР-I L=320	7	0.04КГ
				1.090.1-1.2-7 06-06		
				2КП033.4,0-1		
				СБОРОЧНЫЕ ЕДИНИЦЫ		
А4		1	1.090.1-1.2-8 01-05	КАРКАС УКР.СБОРКИ СКР6	1	
А4		2	1.090.1-1.2-8 03-01	КАРКАС УКР.СБОРКИ СКР42	1	
А4		3	1.090.1-1.2-8 04-01	КАРКАС ПЛОСКИЙ КР2	1	
А4		4	1.090.1-1.2-8 06-01	КАРКАС ПЛОСКИЙ КР11	4	

ЭПВЦ Киев ЗНИИЭП. Оператор ТЛП КОРТ. Шейнич

ВЗАМ ИНВ № | ПОДПИСЬ И ДАТА | ИНВ №ПОДЛ

ФОРМАТ А4

ФОРМАТ	ЗОНА	ПОЗ	ОБОЗНАЧЕНИЕ	НАИМЕНОВАНИЕ	КОЛ	ПРИМЕЧАНИЕ
А4		5	1.090.1-1.2-8 09-01	КАРКАС ПЛОСКИЙ КР21	1	
А4		6	1.090.1-1.2-8 14-01	КАРКАС ПЛОСКИЙ КР33	2	
А4		7	1.090.1-1.2-8 27	СЕТКА С55	4	
А4		8	1.090.1-1.2-8 28	ИЗДЕЛИЕ ЗАКЛАДНОЕ МН1	2	
				ДЕТАЛИ		
А4		9	1.090.1-1.2-8 0029-02	ПЕТЛЯ СТРОПОВОЧНАЯ СП3	2	
А4		10	1.090.1-1.2-8 0030	СТЕРЖЕНЬ ГНУТЫЙ АН1	6	
				СТ. ОТД. ГОСТ 6727-80		
БЧ		11	5.041.430	Ф5 ВР-I L=430	8	0.06КГ
БЧ		12	5.041.130	Ф5 ВР-I L=130	5	0.02КГ
БЧ		13	5.041.580	Ф5 ВР-I L=580	7	0.08КГ
БЧ		14	5.041.2700	Ф5 ВР-I L=2700	3	0.38КГ
БЧ		15	5.041.2570	Ф5 ВР-I L=2570	3	0.36КГ
БЧ		16	5.041.260	Ф5 ВР-I L=260	8	0.04КГ
БЧ		17	5.041.320	Ф5 ВР-I L=320	7	0.04КГ
				1.090.1-1.2-7 06-07		
				2КП033.4,0-2		
				СБОРОЧНЫЕ ЕДИНИЦЫ		
А4		1	1.090.1-1.2-8 01-07	КАРКАС УКР.СБОРКИ СКР8	1	
А4		2	1.090.1-1.2-8 03-01	КАРКАС УКР.СБОРКИ СКР42	1	
А4		3	1.090.1-1.2-8 04-01	КАРКАС ПЛОСКИЙ КР2	1	
А4		4	1.090.1-1.2-8 06-01	КАРКАС ПЛОСКИЙ КР11	4	
А4		5	1.090.1-1.2-8 09-01	КАРКАС ПЛОСКИЙ КР21	1	
А4		6	1.090.1-1.2-8 14-01	КАРКАС ПЛОСКИЙ КР33	2	
А4		7	1.090.1-1.2-8 27	СЕТКА С55	4	
А4		8	1.090.1-1.2-8 28	ИЗДЕЛИЕ ЗАКЛАДНОЕ МН1	2	
				ДЕТАЛИ		
А4		9	1.090.1-1.2-8 0029-02	ПЕТЛЯ СТРОПОВОЧНАЯ СП3	2	
А4		10	1.090.1-1.2-8 0030	СТЕРЖЕНЬ ГНУТЫЙ АН1	6	
				СТ. ОТД. ГОСТ 6727-80		
БЧ		11	5.041.430	Ф5 ВР-I L=430	8	0.06КГ
БЧ		12	5.041.130	Ф5 ВР-I L=130	5	0.02КГ
БЧ		13	5.041.580	Ф5 ВР-I L=580	7	0.08КГ
БЧ		14	5.041.2700	Ф5 ВР-I L=2700	3	0.38КГ
БЧ		15	5.041.2570	Ф5 ВР-I L=2570	3	0.36КГ
БЧ		16	5.041.260	Ф5 ВР-I L=260	8	0.04КГ
БЧ		17	5.041.320	Ф5 ВР-I L=320	7	0.04КГ

ЭПВЦ Киев ЗНИИЭП. Оператор ТЛП КОРТ. Шейнич

ВЗАМ ИНВ № | ПОДПИСЬ И ДАТА | ИНВ №ПОДЛ

19692 26

ФОРМАТ А4

ЗАВОД КЭМИ

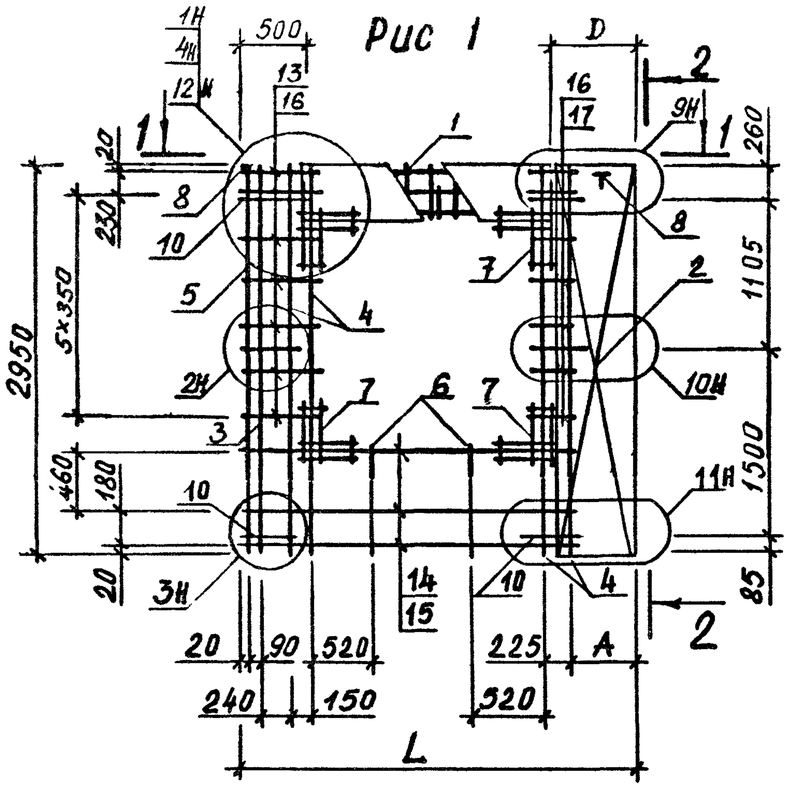

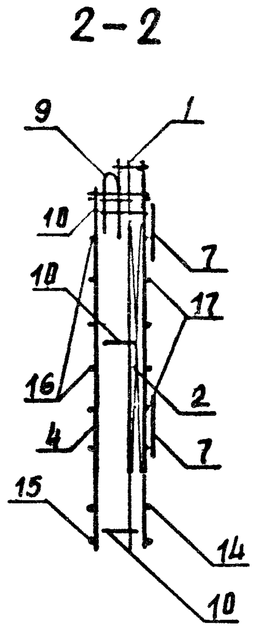

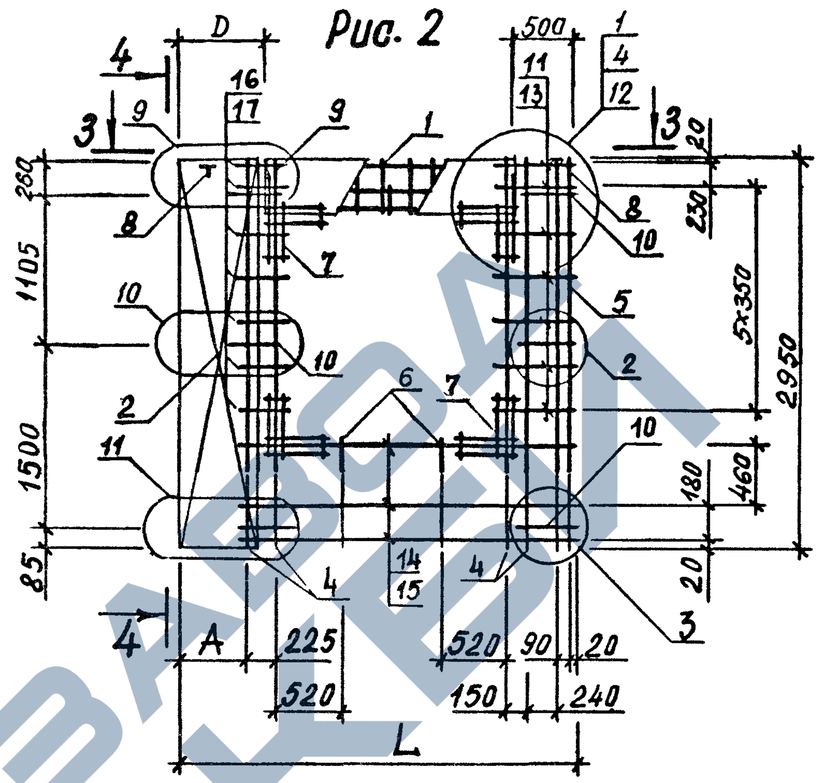

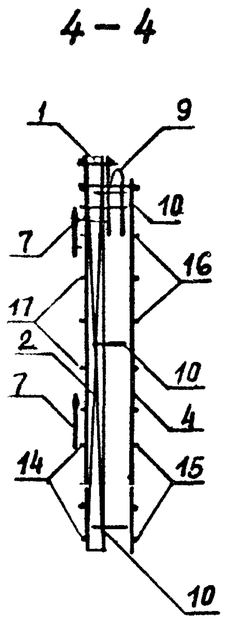

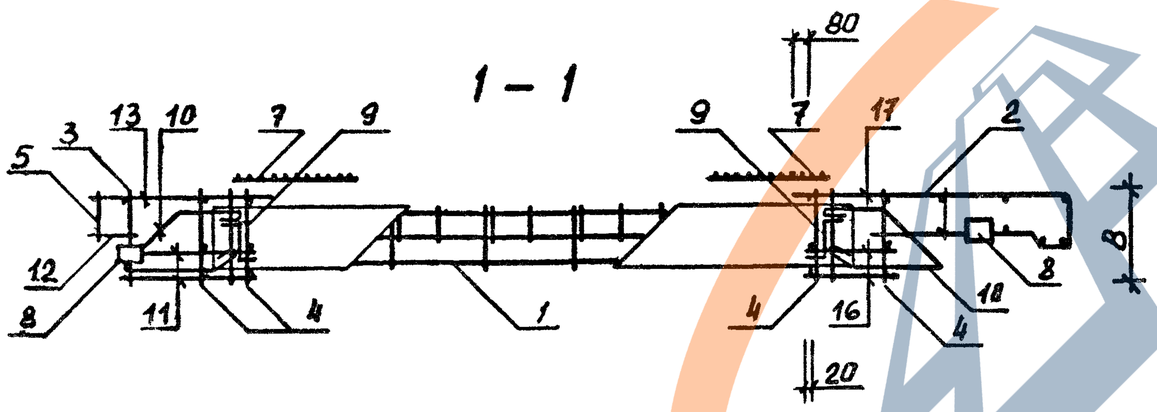

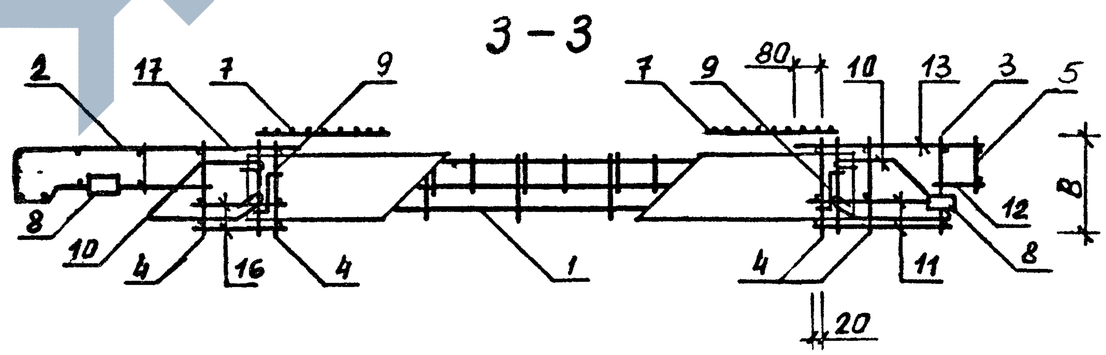

ОБОЗНАЧЕНИЕ	МАРКА	РИС	Размеры, мм				Масса, кг
			L	B	A	D	
I.090.I-I.2-7 06	IКП033.3,5-I	I	3230	300	555	775	40.5I
-0I	IКП033.3,5-2	I	3230	300	555	775	44.00
-02	IКП033.4,0-I	I	3280	350	605	825	4I.23
-03	IКП033.4,0-2	I	3280	350	605	825	44.75
-04	2КП033.3,5-I	2	3230	300	555	775	40.5I
-05	2КП033.3,5-2	2	3230	300	555	775	44.00
-06	2КП033.4,0-I	2	3280	350	605	825	4I.23
-07	2КП033.4,0-2	2	3280	350	605	825	44.75

НАЧ ОТД	Ситник	
Н КОНТР	Егунов	
ГЛ.СПЕЦ	Пинчук	
ПРОВЕРИЛ	Рудавин	
РАЗРАБ.	Шейнич	

1.090.1-1.2-7 06СБ

Каркас пространственный IКП033, 2КП033

Сборочный чертеж

СТАДИЯ	МАССА	МАСШТАБ
Р	СМ ТАБЛ	
ЛИСТ	ЛИСТОВ 1	

ГОСГРАЖДАНСТРОЙ КиевЗНИИЭП

Киев ЗНИИЭП ТПП КОРТ

19692 27

ФОРМАТ А3

ФОРМАТ	ЗОНА	ПОЗ	ОБОЗНАЧЕНИЕ	НАИМЕНОВАНИЕ	КОЛ	ПРИМЕЧАНИЕ
				ДОКУМЕНТАЦИЯ		
А3			1 090 1-1 2-7 07СБ	СБОРОЧНЫЙ ЧЕРТЕЖ		
А3			1 090 1-1 2-7 00Д2	УЗЛЫ АРМАТУРНЫЕ		
А4			1 090 1-1 2-7 00ТО	ТЕХНИЧЕСКОЕ ОПИСАНИЕ		
			ПЕРЕМЕННЫЕ ДАННЫЕ	ДЛЯ ИСПОЛНЕНИЙ		
				1 090 1-1 2-7 07		
				2КП060 3,5-1		
				СБОРОЧНЫЕ ЕДИНИЦЫ		
А4		1	1 090 1-1 2-8 01	КАРКАС УКР СБОРКИ СКР1	2	
А4		2	1 090 1-1 2-8 04-02	КАРКАС ПЛОСКИЙ КР3	2	
А4		3	1 090 1-1 2-8 06	КАРКАС ПЛОСКИЙ КР10	3	
А4		4	1 090 1-1 2-8 06-02	КАРКАС ПЛОСКИЙ КР12	2	
А4		5	1 090 1-1 2-8 09	КАРКАС ПЛОСКИЙ КР20	2	
А4		6	1 090 1-1 2-8 14	КАРКАС ПЛОСКИЙ КР32	4	
А4		7	1 090 1-1 2-8 27	СЕТКА С55	8	
А4		8	1 090 1-1 2-8 28	ИЗДЕЛИЕ ЗАКЛАДНОЕ МН1	2	
А4		9	1 090 1-1 2-8 28-01	ИЗДЕЛИЕ ЗАКЛАДНОЕ МН2	1	
				ДЕТАЛИ		
А4		10	1 090 1-1 2-8 0029-03	ПЕТЛЯ СТРОПОВОЧНАЯ СП4	4	
А4		11	1 090 1-1 2-8 0030	СТЕРЖЕНЬ ГНУТЫЙ АН1	4	
А4		12	1 090 1-1 2-8 0030-01	СТЕРЖЕНЬ ГНУТЫЙ АН2	2	
				СТ ОТД ГОСТ 6727-80		
ВЧ		13	5 041 5950	Ф5 ВР-I L=5950	3	0 83КГ
ВЧ		14	5 041 5750	Ф5 ВР-I L=5750	3	0 80КГ
ВЧ		15	5 041 280	Ф5 ВР-I L=280	16	0 04КГ
ВЧ		16	5 041 430	Ф5 ВР-I L=430	14	0 06КГ
ВЧ		17	5 041 790	Ф5 ВР-I L=790	8	0 11КГ
ВЧ		18	5 041 910	Ф5 ВР-I L=910	7	0 13КГ
ВЧ		19	5 041 130	Ф5 ВР-I L=130	10	0 02КГ
				1 090 1-1 2-7 07-01		
				2КП060 3,5-2		
				СБОРОЧНЫЕ ЕДИНИЦЫ		
А4		1	1 090 1-1 2-8 01-02	КАРКАС УКР СБОРКИ СКР3	2	
А4		2	1 090 1-1 2-8 04-02	КАРКАС ПЛОСКИЙ КР3	2	
А4		3	1 090 1-1 2-8 06	КАРКАС ПЛОСКИЙ КР10	3	
А4		4	1 090 1-1 2-8 06-02	КАРКАС ПЛОСКИЙ КР12	2	
А4		5	1 090 1-1 2-8 09	КАРКАС ПЛОСКИЙ КР20	2	
А4		6	1 090 1-1 2-8 14	КАРКАС ПЛОСКИЙ КР32	4	
А4		7	1 090 1-1 2-8 27	СЕТКА С55	8	
А4		8	1 090 1-1 2-8 28	ИЗДЕЛИЕ ЗАКЛАДНОЕ МН1	2	
А4		9	1 090 1-1 2-8 28-01	ИЗДЕЛИЕ ЗАКЛАДНОЕ МН2	1	
				ДЕТАЛИ		
А4		10	1 090 1-1 2-8 0029-03	ПЕТЛЯ СТРОПОВОЧНАЯ СП4	4	

1 090 1-1 2-7 07

НАЧ ОТД	Ситник	
Н КОНТР	Егунов	
ГЛ СПЕЦ	Пинчук	
ПРОВЕРИЛ	Рудавин	
РАЗРАБ	Бойко	

КАРКАС ПРОСТРАНСТВЕННЫЙ
2КП0

СТАДИЯ	ЛИСТ	ЛИСТОВ
Р	1	3

ГОСГРАЖДАНСТРОИ
КиевЗНИИЭП

ФОРМАТ А4

ФОРМАТ	ЗОНА	ПОЗ	ОБОЗНАЧЕНИЕ	НАИМЕНОВАНИЕ	КОЛ	ПРИМЕЧАНИЕ
А4		11	1 090 1-1 2-8 0030	СТЕРЖЕНЬ ГНУТЫЙ АН1	4	
А4		12	1 090 1-1 2-8 0030-01	СТЕРЖЕНЬ ГНУТЫЙ АН2	2	
				СТ ОТД ГОСТ 6727-80		
ВЧ		13	5 041 5950	Ф5 ВР-I L=5950	3	0 83КГ
ВЧ		14	5 041 5750	Ф5 ВР-I L=5750	3	0 80КГ
ВЧ		15	5 041 280	Ф5 ВР-I L=280	16	0 04КГ
ВЧ		16	5 041 430	Ф5 ВР-I L=430	14	0 06КГ
ВЧ		17	5 041 790	Ф5 ВР-I L=790	8	0 11КГ
ВЧ		18	5 041 910	Ф5 ВР-I L=910	7	0 13КГ
ВЧ		19	5 041 130	Ф5 ВР-I L=130	10	0 02КГ
				1 090 1-1 2-7 07-02		
				2КП060 4,0-1		
				СБОРОЧНЫЕ ЕДИНИЦЫ		
А4		1	1 090 1-1 2-8 01-01	КАРКАС УКР СБОРКИ СКР2	2	
А4		2	1 090 1-1 2-8 04-03	КАРКАС ПЛОСКИЙ КР4	2	
А4		3	1 090 1-1 2-8 06-01	КАРКАС ПЛОСКИЙ КР11	3	
А4		4	1 090 1-1 2-8 06-03	КАРКАС ПЛОСКИЙ КР13	2	
А4		5	1 090 1-1 2-8 09-01	КАРКАС ПЛОСКИЙ КР21	2	
А4		6	1 090 1-1 2-8 14-01	КАРКАС ПЛОСКИЙ КР33	4	
А4		7	1 090 1-1 2-8 27	СЕТКА С55	8	
А4		8	1 090 1-1 2-8 28	ИЗДЕЛИЕ ЗАКЛАДНОЕ МН1	2	
А4		9	1 090 1-1 2-8 28-01	ИЗДЕЛИЕ ЗАКЛАДНОЕ МН2	1	
				ДЕТАЛИ		
А4		10	1 090 1-1 2-8 0029-04	ПЕТЛЯ СТРОПОВОЧНАЯ СП5	4	
А4		11	1 090 1-1 2-8 0030	СТЕРЖЕНЬ ГНУТЫЙ АН1	4	
А4		12	1 090 1-1 2-8 0030-01	СТЕРЖЕНЬ ГНУТЫЙ АН2	2	
				СТ ОТД ГОСТ 6727-80		
ВЧ		13	5 041 5950	Ф5 ВР-I L=5950	3	0.83КГ
ВЧ		14	5 041 5750	Ф5 ВР-I L=5750	3	0 80КГ
ВЧ		15	5 041 280	Ф5 ВР-I L=280	16	0 04КГ
ВЧ		16	5 041 430	Ф5 ВР-I L=430	14	0 06КГ
ВЧ		17	5 041 790	Ф5 ВР-I L=790	8	0.11КГ
ВЧ		18	5 041 910	Ф5 ВР-I L=910	7	0 13КГ
ВЧ		19	5 041 130	Ф5 ВР-I L=130	10	0 02КГ
				1 090 1-1 2-7 07-03		
				2КП060 4,0-2		
				СБОРОЧНЫЕ ЕДИНИЦЫ		
А4		1	1 090 1-1 2-8 01-03	КАРКАС УКР СБОРКИ СКР4	2	
А4		2	1 090 1-1 2-8 04-03	КАРКАС ПЛОСКИЙ КР4	2	
А4		3	1 090 1-1 2-8 06-01	КАРКАС ПЛОСКИЙ КР11	3	
А4		4	1 090 1-1 2-8 06-03	КАРКАС ПЛОСКИЙ КР13	2	
А4		5	1 090 1-1 2-8 09-01	КАРКАС ПЛОСКИЙ КР21	2	
А4		6	1 090 1-1 2-8 14-01	КАРКАС ПЛОСКИЙ КР33	4	
А4		7	1 090 1-1 2-8 27	СЕТКА С55	8	
А4		8	1 090 1-1 2-8 28	ИЗДЕЛИЕ ЗАКЛАДНОЕ МН1	2	
А4		9	1 090 1-1 2-8 28-01	ИЗДЕЛИЕ ЗАКЛАДНОЕ МН2	1	
				ДЕТАЛИ		
А4		10	1 090 1-1 2-8 0029-04	ПЕТЛЯ СТРОПОВОЧНАЯ СП5	4	
А4		11	1 090 1-1 2-8 0030	СТЕРЖЕНЬ ГНУТЫЙ АН1	4	
А4		12	1 090 1-1 2-8 0030-01	СТЕРЖЕНЬ ГНУТЫЙ АН2	2	
				СТ ОТД ГОСТ 6727-80		

1 090 1-1 2-7 07

ЛИСТ 2

ЭПВЦ КиевЗНИИЭП
ОПЕРАТОР ТЛП КОРТ
Шейнич
ВЗАМ ИНВ № | ПОДПИСЬ И ДАТА | ИНВ № ПОДЛ

ФОРМАТ А4

ЗАВОД ЧЕРТЕЖЕЙ

ФОРМАТ	ЗОНА	ПОЗ	ОБОЗНАЧЕНИЕ	НАИМЕНОВАНИЕ	КОЛ	ПРИМЕЧАНИЕ
БЧ		13	5.041.5950	Ф5 ВР-I L=5950	3	0.83КГ
БЧ		14	5.041.5750	Ф5 ВР-I L=5750	3	0.80КГ
БЧ		15	5.041.280	Ф5 ВР-I L=280	16	0.04КГ
БЧ		16	5.041.430	Ф5 ВР-I L=430	14	0.06КГ
БЧ		17	5.041.790	Ф5 ВР-I L=790	8	0.11КГ
БЧ		18	5.041.910	Ф5 ВР-I L=910	7	0.13КГ
БЧ		19	5.041.130	Ф5 ВР-I L=130	10	0.02КГ

Киев ЗНИИЭП ТПП КОРТ

ФОРМАТ	ЗОНА	ПОЗ	ОБОЗНАЧЕНИЕ	НАИМЕНОВАНИЕ	КОЛ	ПРИМЕЧАНИЕ

ЭПВЦ Киев ЗНИИЭП ОПЕРАТОР ТПП КОРТ

ВЗАМ. ИНВ № | ПОДПИСЬ И ДАТА | ИНВ №ПОДЛ

ЗАВОД ЖБИ
https://zavodjbi.com/

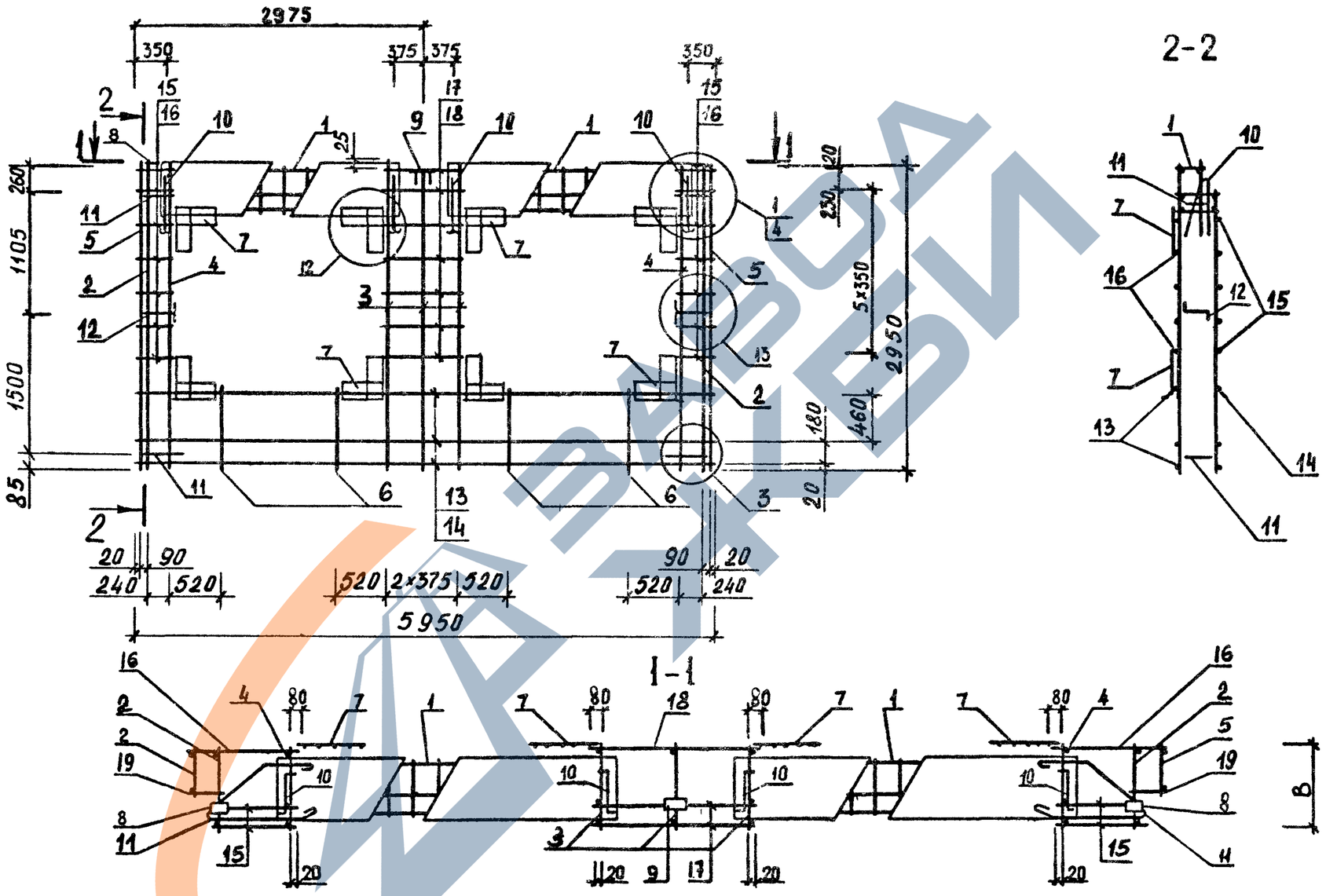

ОБОЗНАЧЕНИЕ	МАРКА	В, мм	МАССА, кг
I.090.I-I.2-7 07	2КП060.30.3,5-I	320	68.20
-0I	2КП060.30.3,5-2	320	75.86
-02	2КП060.30.4,0-I	370	72.64
-03	2КП060.30.4,0-2	370	80.35

НАЧ ОТД	Ситник	
Н КОНТР	Егунов	
ГЛ СПЕЦ	Пинчук	
ПРОВЕРИЛ	Рудавин	
РАЗРАБ.	Шейнич	

1.090.1-1.2-7 07СБ

Каркас пространственный 2КП060

Сборочный чертеж

СТАДИЯ	МАССА	МАСШТАБ
Р	СМ ТАБЛ	
ЛИСТ	ЛИСТОВ 1	

ГОСГРАЖДАНСТРОЙ КиевЗНИИЭП

ЭПВЦ Киев ЗНИИЭП | ОПЕРАТОР ТЛП КОРТ | Бойко

ВЗАМ ИНВ № | ПОДПИСЬ И ДАТА | ИНВ № ПОДЛ

ФОРМАТ А3

ФОРМАТ	ЗОНА	ПОЗ	ОБОЗНАЧЕНИЕ	НАИМЕНОВАНИЕ	КОЛ.	ПРИМЕЧАНИЕ
				ДОКУМЕНТАЦИЯ		
А3			1.090.1-1.2-7 08СВ	СБОРОЧНЫЙ ЧЕРТЕЖ		
А3			1.090.1-1.2-7 00Д2	УЗЛЫ АРМАТУРНЫЕ		
А4			1.090.1-1.2-7 00ТО	ТЕХНИЧЕСКОЕ ОПИСАНИЕ		
			ПЕРЕМЕННЫЕ ДАННЫЕ	ДЛЯ ИСПОЛНЕНИЙ:		
				1.090.1-1.2-7 08		
				3КП060.3,5-1		
				СБОРОЧНЫЕ ЕДИНИЦЫ		
А4		1	1.090.1-1.2-8 01-04	КАРКАС УКР.СБОРКИ СКР5	2	
А4		2	1.090.1-1.2-8 04	КАРКАС ПЛОСКИЙ КР1	2	
А4		3	1.090.1-1.2-8 06	КАРКАС ПЛОСКИЙ КР10	8	
А4		4	1.090.1-1.2-8 09	КАРКАС ПЛОСКИЙ КР20	2	
А4		5	1.090.1-1.2-8 14	КАРКАС ПЛОСКИЙ КР32	4	
А4		6	1.090.1-1.2-8 27	СЕТКА С55	8	
А4		7	1.090.1-1.2-8 28	ИЗДЕЛИЕ ЗАКЛАДНОЕ МН1	2	
А4		8	1.090.1-1.2-8 28-01	ИЗДЕЛИЕ ЗАКЛАДНОЕ МН2	1	
				ДЕТАЛИ		
А4		9	1.090.1-1.2-8 0029-04	ПЕТЛЯ СТРОПОВОЧНАЯ СП5	4	
А4		10	1.090.1-1.2-8 0030	СТЕРЖЕНЬ ГНУТЫЙ АН1	4	
А4		11	1.090.1-1.2-8 0030-01	СТЕРЖЕНЬ ГНУТЫЙ АН2	2	
				СТ. ОТД. ГОСТ 6727-80		
ВЧ		12	5.041.5950	Ф5 ВР-I L=5950	3	0.83КГ
ВЧ		13	5.041.5750	Ф5 ВР-I L=5750	3	0.80КГ
ВЧ		14	5.041.430	Ф5 ВР-I L=430	16	0.06КГ
ВЧ		15	5.041.130	Ф5 ВР-I L=130	10	0.02КГ
ВЧ		16	5.041.580	Ф5 ВР-I L=580	14	0.08КГ
ВЧ		17	5.041.1090	Ф5 ВР-I L=1090	8	0.15КГ
ВЧ		18	5.041.1210	Ф5 ВР-I L=1210	7	0.17КГ
				1.090.1-1.2-7 08-01		
				3КП060.3,5-2		
				СБОРОЧНЫЕ ЕДИНИЦЫ		
А4		1	1.090.1-1.2-8 01-06	КАРКАС УКР.СБОРКИ СКР7	2	
А4		2	1.090.1-1.2-8 04	КАРКАС ПЛОСКИЙ КР1	2	
А4		3	1.090.1-1.2-8 06	КАРКАС ПЛОСКИЙ КР10	8	
А4		4	1.090.1-1.2-8 09	КАРКАС ПЛОСКИЙ КР20	2	
А4		5	1.090.1-1.2-8 14	КАРКАС ПЛОСКИЙ КР32	4	
А4		6	1.090.1-1.2-8 27	СЕТКА С55	8	
А4		7	1.090.1-1.2-8 28	ИЗДЕЛИЕ ЗАКЛАДНОЕ МН1	2	
А4		8	1.090.1-1.2-8 28-01	ИЗДЕЛИЕ ЗАКЛАДНОЕ МН2	1	
				ДЕТАЛИ		
А4		9	1.090.1-1.2-8 0029-04	ПЕТЛЯ СТРОПОВОЧНАЯ СП5	4	
А4		10	1.090.1-1.2-8 0030	СТЕРЖЕНЬ ГНУТЫЙ АН1	4	
А4		11	1.090.1-1.2-8 0030-01	СТЕРЖЕНЬ ГНУТЫЙ АН2	2	

1.090.1-1.2-7 08

НАЧ ОТД	Ситник	
Н КОНТР	Егунов	
ГЛ СПЕЦ	Пинчук	
ПРОВЕРИЛ	Рудавин	
РАЗРАБ	Бойко	

КАРКАС ПРОСТРАНСТВЕННЫЙ

3КП0, 4КП0

СТАДИЯ	ЛИСТ	ЛИСТОВ
Р	1	4

ГОСГРАЖДАНСТРОЙ КиевЗНИИЭП

ФОРМАТ А4

ФОРМАТ	ЗОНА	ПОЗ	ОБОЗНАЧЕНИЕ	НАИМЕНОВАНИЕ	КОЛ	ПРИМЕЧАНИЕ
				СТ. ОТД. ГОСТ 6727-80		
ВЧ		12	5.041.5950	Ф5 ВР-I L=5950	3	0.83КГ
ВЧ		13	5.041.5750	Ф5 ВР-I L=5750	3	0.80КГ
ВЧ		14	5.041.430	Ф5 ВР-I L=430	16	0.06КГ
ВЧ		15	5.041.130	Ф5 ВР-I L=130	10	0.02КГ
ВЧ		16	5.041.580	Ф5 ВР-I L=580	14	0.08КГ
ВЧ		17	5.041.1090	Ф5 ВР-I L=1090	8	0.15КГ
ВЧ		18	5.041.1210	Ф5 ВР-I L=1210	7	0.17КГ
				1.090.1-1.2-7 08-02		
				3КП060.4,0-1		
				СБОРОЧНЫЕ ЕДИНИЦЫ		
А4		1	1.090.1-1.2-8 01-05	КАРКАС УКР.СБОРКИ СКР6	2	
А4		2	1.090.1-1.2-8 04-01	КАРКАС ПЛОСКИЙ КР2	2	
А4		3	1.090.1-1.2-8 06-01	КАРКАС ПЛОСКИЙ КР11	8	
А4		4	1.090.1-1.2-8 09-01	КАРКАС ПЛОСКИЙ КР21	2	
А4		5	1.090.1-1.2-8 14-01	КАРКАС ПЛОСКИЙ КР33	4	
А4		6	1.090.1-1.2-8 27	СЕТКА С55	8	
А4		7	1.090.1-1.2-8 28	ИЗДЕЛИЕ ЗАКЛАДНОЕ МН1	2	
А4		8	1.090.1-1.2-8 28-01	ИЗДЕЛИЕ ЗАКЛАДНОЕ МН2	1	
				ДЕТАЛИ		
А4		9	1.090.1-1.2-8 0029-04	ПЕТЛЯ СТРОПОВОЧНАЯ СП5	4	
А4		10	1.090.1-1.2-8 0030	СТЕРЖЕНЬ ГНУТЫЙ АН1	4	
А4		11	1.090.1-1.2-8 0030-01	СТЕРЖЕНЬ ГНУТЫЙ АН2	2	
				СТ. ОТД. ГОСТ 6727-80		
ВЧ		12	5.041.5950	Ф5 ВР-I L=5950	3	0.83КГ
ВЧ		13	5.041.5750	Ф5 ВР-I L=5750	3	0.80КГ
ВЧ		14	5.041.430	Ф5 ВР-I L=430	16	0.06КГ
ВЧ		15	5.041.130	Ф5 ВР-I L=130	10	0.02КГ
ВЧ		16	5.041.580	Ф5 ВР-I L=580	14	0.08КГ
ВЧ		17	5.041.1090	Ф5 ВР-I L=1090	8	0.15КГ
ВЧ		18	5.041.1210	Ф5 ВР-I L=1210	7	0.17КГ
				1.090.1-1.2-7 08-03		
				3КП060.4,0-2		
				СБОРОЧНЫЕ ЕДИНИЦЫ		
А4		1	1.090.1-1.2-8 01-07	КАРКАС УКР.СБОРКИ СКР8	2	
А4		2	1.090.1-1.2-8 04-01	КАРКАС ПЛОСКИЙ КР2	2	
А4		3	1.090.1-1.2-8 06-01	КАРКАС ПЛОСКИЙ КР11	8	
А4		4	1.090.1-1.2-8 09-01	КАРКАС ПЛОСКИЙ КР21	2	
А4		5	1.090.1-1.2-8 14-01	КАРКАС ПЛОСКИЙ КР33	4	
А4		6	1.090.1-1.2-8 27	СЕТКА С55	8	
А4		7	1.090.1-1.2-8 28	ИЗДЕЛИЕ ЗАКЛАДНОЕ МН1	2	
А4		8	1.090.1-1.2-8 28-01	ИЗДЕЛИЕ ЗАКЛАДНОЕ МН2	1	
				ДЕТАЛИ		
А4		9	1.090.1-1.2-8 0029-04	ПЕТЛЯ СТРОПОВОЧНАЯ СП5	4	
А4		10	1.090.1-1.2-8 0030	СТЕРЖЕНЬ ГНУТЫЙ АН1	4	
А4		11	1.090.1-1.2-8 0030-01	СТЕРЖЕНЬ ГНУТЫЙ АН2	2	
				СТ. ОТД. ГОСТ 6727-80		
ВЧ		12	5.041.5950	Ф5 ВР-I L=5950	3	0.83КГ
ВЧ		13	5.041.5750	Ф5 ВР-I L=5750	3	0.80КГ
ВЧ		14	5.041.430	Ф5 ВР-I L=430	16	0.06КГ
ВЧ		15	5.041.130	Ф5 ВР-I L=130	10	0.02КГ

ЭПВЦ Киев ЗНИИЭП

ОПЕРАТОР ТЛП КОРТ

Шейнич

ВЗАМ ИНВ № | ПОДПИСЬ И ДАТА | ИНВ № ПОДЛ

1.090.1-1.2-7 08

ЛИСТ 2

19692 31

ФОРМАТ А4

ЭПВЦ Киев ЗНИИЭП | ОПЕРАТОР ТЛП КОРТ | Шейнич

ФОРМАТ	ЗОНА	ПОЗ	ОБОЗНАЧЕНИЕ	НАИМЕНОВАНИЕ	КОЛ	ПРИМЕЧАНИЕ
БЧ		16	5.041.580	Ф5 ВР-I L=580	14	0.08КГ
БЧ		17	5.041.1090	Ф5 ВР-I L=1090	8	0.15КГ
БЧ		18	5.041.1210	Ф5 ВР-I L=1210	7	0.17КГ
				1.090.1-1.2-7 08-04		
				4КП060.3,5-1		
				СБОРОЧНЫЕ ЕДИНИЦЫ		
А4		1	1.090.1-1.2-8 01-04	КАРКАС УКР.СБОРКИ СКР5	2	
А4		2	1.090.1-1.2-8 04	КАРКАС ПЛОСКИЙ КР1	2	
А4		3	1.090.1-1.2-8 06	КАРКАС ПЛОСКИЙ КР10	8	
А4		4	1.090.1-1.2-8 09	КАРКАС ПЛОСКИЙ КР20	2	
А4		5	1.090.1-1.2-8 14-04	КАРКАС ПЛОСКИЙ КР36	4	
А4		6	1.090.1-1.2-8 27	СЕТКА С55	8	
А4		7	1.090.1-1.2-8 28	ИЗДЕЛИЕ ЗАКЛАДНОЕ МН1	2	
А4		8	1.090.1-1.2-8 28-01	ИЗДЕЛИЕ ЗАКЛАДНОЕ МН2	1	
				ДЕТАЛИ		
А4		9	1.090.1-1.2-8 0029-04	ПЕТЛЯ СТРОПОВОЧНАЯ СП5	4	
А4		10	1.090.1-1.2-8 0030	СТЕРЖЕНЬ ГНУТЫЙ АН1	4	
А4		11	1.090.1-1.2-8 0030-01	СТЕРЖЕНЬ ГНУТЫЙ АН2	2	
				СТ. ОТД. ГОСТ 6727-80		
БЧ		12	5.041.5950	Ф5 ВР-I L=5950	5	0.83КГ
БЧ		13	5.041.5750	Ф5 ВР-I L=5750	5	0.80КГ
БЧ		14	5.041.430	Ф5 ВР-I L=430	12	0.06КГ
БЧ		15	5.041.130	Ф5 ВР-I L=130	10	0.02КГ
БЧ		16	5.041.580	Ф5 ВР-I L=580	10	0.08КГ
БЧ		17	5.041.1090	Ф5 ВР-I L=1090	6	0.15КГ
БЧ		18	5.041.1210	Ф5 ВР-I L=1210	5	0.17КГ
				1.090.1-1.2-7 08-05		
				4КП060.3,5-2		
				СБОРОЧНЫЕ ЕДИНИЦЫ		
А4		1	1.090.1-1.2-8 01-06	КАРКАС УКР.СБОРКИ СКР7	2	
А4		2	1.090.1-1.2-8 04	КАРКАС ПЛОСКИЙ КР1	2	
А4		3	1.090.1-1.2-8 06	КАРКАС ПЛОСКИЙ КР10	8	
А4		4	1.090.1-1.2-8 09	КАРКАС ПЛОСКИЙ КР20	2	
А4		5	1.090.1-1.2-8 14-04	КАРКАС ПЛОСКИЙ КР36	4	
А4		6	1.090.1-1.2-8 27	СЕТКА С55	8	
А4		7	1.090.1-1.2-8 28	ИЗДЕЛИЕ ЗАКЛАДНОЕ МН1	2	
А4		8	1.090.1-1.2-8 28-01	ИЗДЕЛИЕ ЗАКЛАДНОЕ МН2	1	
				ДЕТАЛИ		
А4		9	1.090.1-1.2-8 0029-04	ПЕТЛЯ СТРОПОВОЧНАЯ СП5	4	
А4		10	1.090.1-1.2-8 0030	СТЕРЖЕНЬ ГНУТЫЙ АН1	4	
А4		11	1.090.1-1.2-8 0030-01	СТЕРЖЕНЬ ГНУТЫЙ АН2	2	
				СТ. ОТД. ГОСТ 6727-80		
БЧ		12	5.041.5950	Ф5 ВР-I L=5950	5	0.83КГ
БЧ		13	5.041.5750	Ф5 ВР-I L=5750	5	0.80КГ
БЧ		14	5.041.430	Ф5 ВР-I L=430	12	0.06КГ
БЧ		15	5.041.130	Ф5 ВР-I L=130	10	0.02КГ
БЧ		16	5.041.580	Ф5 ВР-I L=580	10	0.08КГ
БЧ		17	5.041.1090	Ф5 ВР-I L=1090	6	0.15КГ
БЧ		18	5.041.1210	Ф5 ВР-I L=1210	5	0.17КГ

ВЗАМ.ИНВ№ | ПОДПИСЬ И ДАТА | ИНВ№ПОДЛ

ФОРМАТ А4

ЭПВЦ Киев ЗНИИЭП | ОПЕРАТОР ТЛП КОРТ | Шейнич

ФОРМАТ	ЗОНА	ПОЗ	ОБОЗНАЧЕНИЕ	НАИМЕНОВАНИЕ	КОЛ	ПРИМЕЧАНИЕ
				1.090.1-1.2-7 08-06		
				4КП060.4,0-1		
				СБОРОЧНЫЕ ЕДИНИЦЫ		
А4		1	1.090.1-1.2-8 01-05	КАРКАС УКР.СБОРКИ СКР6	2	
А4		2	1.090.1-1.2-8 04-01	КАРКАС ПЛОСКИЙ КР2	2	
А4		3	1.090.1-1.2-8 06-01	КАРКАС ПЛОСКИЙ КР11	8	
А4		4	1.090.1-1.2-8 09-01	КАРКАС ПЛОСКИЙ КР21	2	
А4		5	1.090.1-1.2-8 14-05	КАРКАС ПЛОСКИЙ КР37	4	
А4		6	1.090.1-1.2-8 27	СЕТКА С55	8	
А4		7	1.090.1-1.2-8 28	ИЗДЕЛИЕ ЗАКЛАДНОЕ МН1	2	
А4		8	1.090.1-1.2-8 28-01	ИЗДЕЛИЕ ЗАКЛАДНОЕ МН2	1	
				ДЕТАЛИ		
А4		9	1.090.1-1.2-8 0029-05	ПЕТЛЯ СТРОПОВОЧНАЯ СП6	4	
А4		10	1.090.1-1.2-8 0030	СТЕРЖЕНЬ ГНУТЫЙ АН1	4	
А4		11	1.090.1-1.2-8 0030-01	СТЕРЖЕНЬ ГНУТЫЙ АН2	2	
				СТ. ОТД. ГОСТ 6727-80		
БЧ		12	5.041.5950	Ф5 ВР-I L=5950	5	0.83КГ
БЧ		13	5.041.5750	Ф5 ВР-I L=5750	5	0.80КГ
БЧ		14	5.041.430	Ф5 ВР-I L=430	12	0.06КГ
БЧ		15	5.041.130	Ф5 ВР-I L=130	10	0.02КГ
БЧ		16	5.041.580	Ф5 ВР-I L=580	10	0.08КГ
БЧ		17	5.041.1090	Ф5 ВР-I L=1090	6	0.15КГ
БЧ		18	5.041.1210	Ф5 ВР-I L=1210	5	0.17КГ
				1.090.1-1.2-7 08-07		
				4КП060.4,0-2		
				СБОРОЧНЫЕ ЕДИНИЦЫ		
А4		1	1.090.1-1.2-8 01-07	КАРКАС УКР.СБОРКИ СКР8	2	
А4		2	1.090.1-1.2-8 04-01	КАРКАС ПЛОСКИЙ КР2	2	
А4		3	1.090.1-1.2-8 06-01	КАРКАС ПЛОСКИЙ КР11	8	
А4		4	1.090.1-1.2-8 09-01	КАРКАС ПЛОСКИЙ КР21	2	
А4		5	1.090.1-1.2-8 14-05	КАРКАС ПЛОСКИЙ КР37	4	
А4		6	1.090.1-1.2-8 27	СЕТКА С55	8	
А4		7	1.090.1-1.2-8 28	ИЗДЕЛИЕ ЗАКЛАДНОЕ МН1	2	
А4		8	1.090.1-1.2-8 28-01	ИЗДЕЛИЕ ЗАКЛАДНОЕ МН2	1	
				ДЕТАЛИ		
А4		9	1.090.1-1.2-8 0029-05	ПЕТЛЯ СТРОПОВОЧНАЯ СП6	4	
А4		10	1.090.1-1.2-8 0030	СТЕРЖЕНЬ ГНУТЫЙ АН1	4	
А4		11	1.090.1-1.2-8 0030-01	СТЕРЖЕНЬ ГНУТЫЙ АН2	2	
				СТ. ОТД. ГОСТ 6727-80		
БЧ		12	5.041.5950	Ф5 ВР-I L=5950	5	0.83КГ
БЧ		13	5.041.5750	Ф5 ВР-I L=5750	5	0.80КГ
БЧ		14	5.041.430	Ф5 ВР-I L=430	12	0.06КГ
БЧ		15	5.041.130	Ф5 ВР-I L=130	10	0.02КГ
БЧ		16	5.041.580	Ф5 ВР-I L=580	10	0.08КГ
БЧ		17	5.041.1090	Ф5 ВР-I L=1090	6	0.15КГ
БЧ		18	5.041.1210	Ф5 ВР-I L=1210	5	0.17КГ

ВЗАМ.ИНВ№ | ПОДПИСЬ И ДАТА | ИНВ№ПОДЛ

19692 32

ФОРМАТ А4

https://zavodjbi.com/

РИС. 1

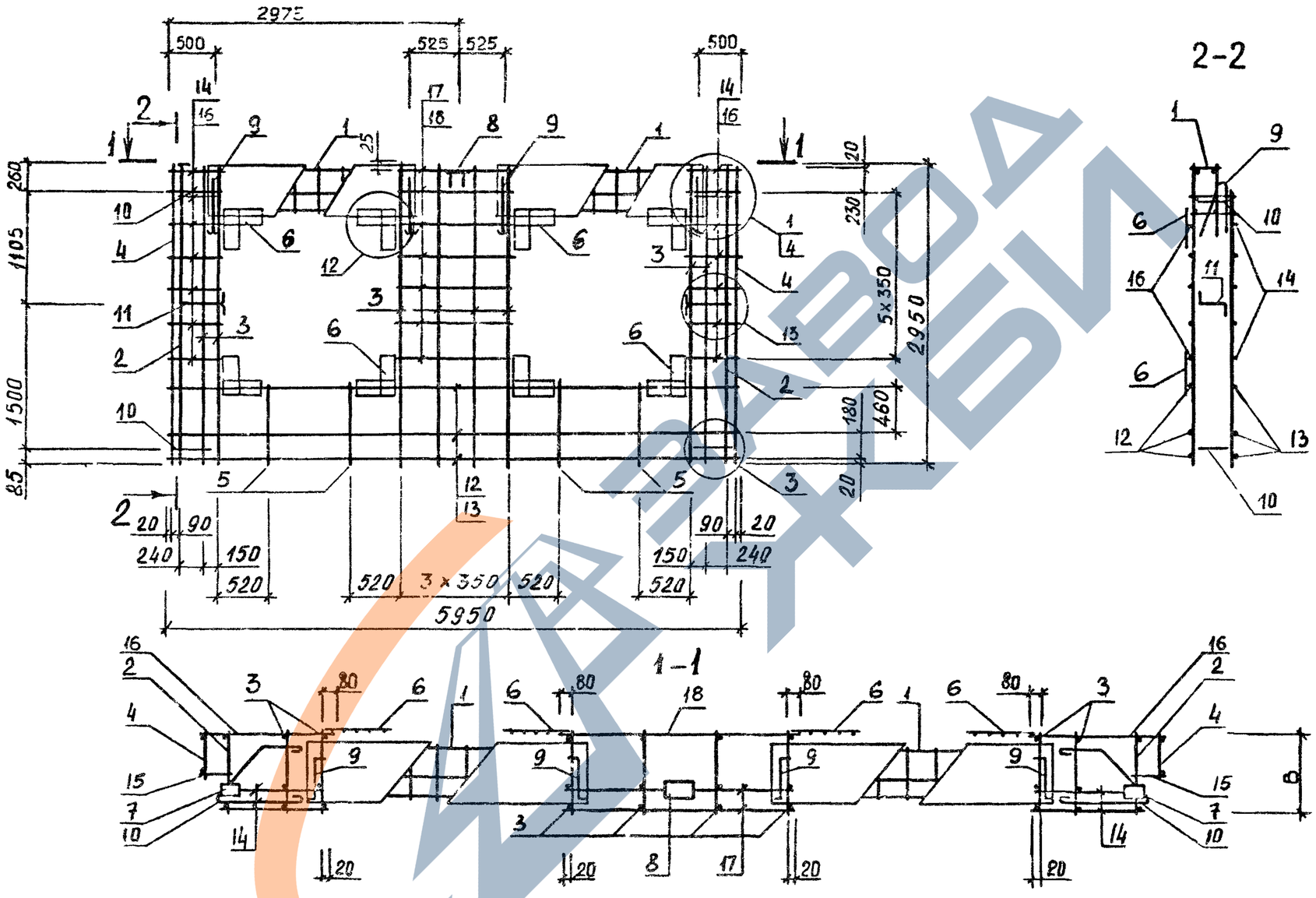

ТАБЛИЦУ ИСПОЛНЕНИЙ СМОТРИ НА ЛИСТЕ 2.

НАЧ ОТД	Ситник		
Н КОНТР	Егунов		
ГП СПЕЦ	Пинчук		
ПРОВЕРИЛ	Рудавин		
РАЗРАБ.	Шейнич		

1.090.1-1.2-7 08СБ

Каркас пространственный 3КП060, 4КП060 Сборочный чертеж

СТАДИЯ	МАССА	МАСШТАБ
Р	СМ ТАБЛ	
ЛИСТ 1	ЛИСТОВ 2	

ГОСГРАЖДАНСТРОЙ КиевЗНИИЭП

ФОРМАТ А3

ЭПВЦ КиевЗНИИЭП | ОПЕРАТОР ГПП КОРТ | БОЙКО

РИС. 2

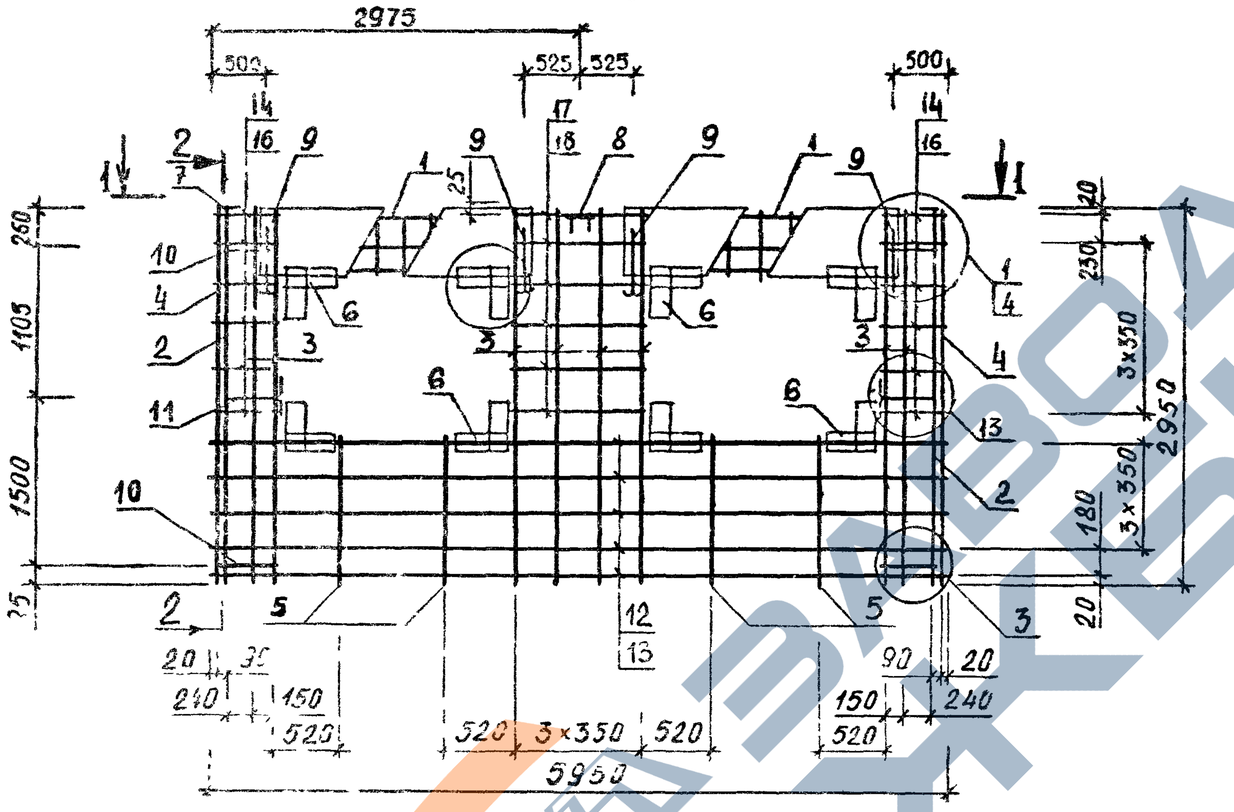

2-2

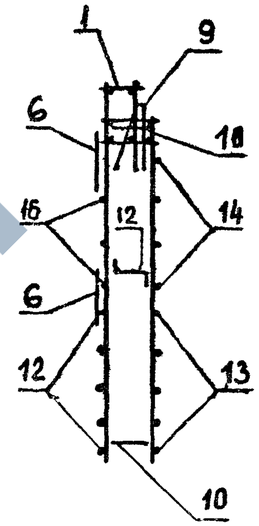

1-1

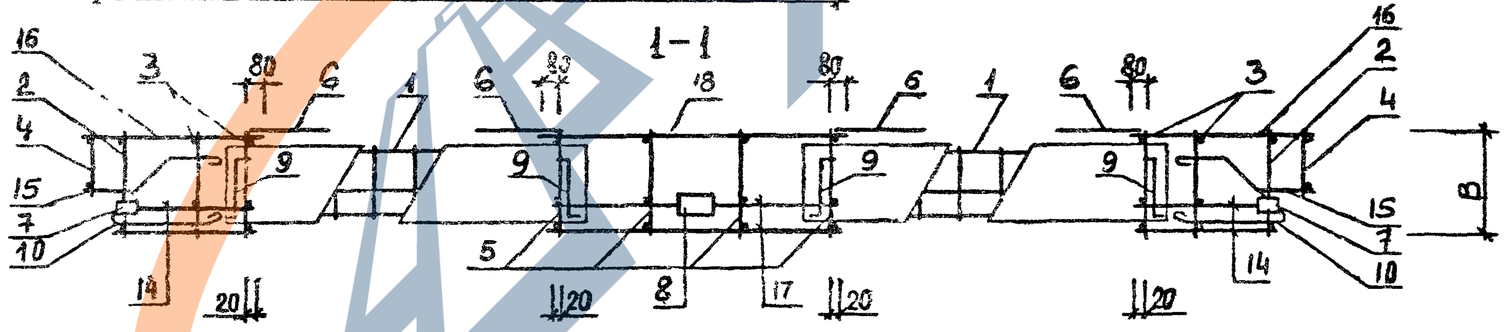

ОБОЗНАЧЕНИЕ	МАРКА	РИС	В, мм	МАССА, кг
I 090.I-I.2-7 08	3КП060.30.3,5-I	I	320	7I.24
-0I	3КП060.30.3,5-2	I	320	78.22
-02	3КП060.30.4,0-I	I	370	72.34
-03	3КП060.30.4,0-2	I	370	79.38
-04	4КП060.30.3,5-I	2	320	74.59
-05	4КП060.30.3,5-2	2	320	8I.57
-06	4КП060.30.4,0-I	2	370	80.02
-07	4КП060.30.4,0-2	2	370	87.05

1.090.1-1.2-7 08СБ

ЛИСТ 2

ВЗАМ. ИНВ.№ | ПОДП. И ДАТА | ИНВ.№ ПОДЛ.

19692 34

ФОРМАТ А3

https://zavodjbi.com/

ФОРМАТ	ЗОНА	ПОЗ	ОБОЗНАЧЕНИЕ	НАИМЕНОВАНИЕ	КОЛ	ПРИМЕЧАНИЕ
				ДОКУМЕНТАЦИЯ		
А3			1.090.1-1.2-7 09СБ	СБОРОЧНЫЙ ЧЕРТЕЖ		
А3			1.090.1-1.2-7 00Д2	УЗЛЫ АРМАТУРНЫЕ		
А4			1.090.1-1.2-7 00ТО	ТЕХНИЧЕСКОЕ ОПИСАНИЕ		
			ПЕРЕМЕННЫЕ ДАННЫЕ	ДЛЯ ИСПОЛНЕНИЙ:		
				1.090.1-1.2-7 09		
				1КПЛ30.3,5-2		
				СБОРОЧНЫЕ ЕДИНИЦЫ		
А4		1	1.090.1-1.2-8 04	КАРКАС ПЛОСКИЙ КР1	2	
А4		2	1.090.1-1.2-8 09	КАРКАС ПЛОСКИЙ КР20	2	
А4		3	1.090.1-1.2-8 11-02	КАРКАС ПЛОСКИЙ КР24	2	
А4		4	1.090.1-1.2-8 12	КАРКАС ПЛОСКИЙ КР30	4	
А4		5	1.090.1-1.2-8 14-06	КАРКАС ПЛОСКИЙ КР38	1	
А4		6	1.090.1-1.2-8 28	ИЗДЕЛИЕ ЗАКЛАДНОЕ МН1	2	
				ДЕТАЛИ		
А4		7	1.090.1-1.2-8 0029-02	ПЕТЛЯ СТРОПОВОЧНАЯ СП3	2	
А4		8	1.090.1-1.2-8 0030	СТЕРЖЕНЬ ГНУТЫЙ АН1	6	
				СТ. ОТД. ГОСТ 6727-80		
БЧ		9	5.041.430	Ф5 ВР-I L=430	4	0.06КГ
БЧ		10	5.041.130	Ф5 ВР-I L=130	10	0.02КГ
БЧ		11	5.041.2950	Ф5 ВР-I L=2950	6	0.41КГ
БЧ		12	5.041.2770	Ф5 ВР-I L=2770	6	0.39КГ
БЧ		13	5.041.280	Ф5 ВР-I L=280	4	0.04КГ
БЧ		14	5.041.1480	Ф5 ВР-I L=1480	4	0.21КГ
БЧ		15	5.041.1630	Ф5 ВР-I L=1630	4	0.23КГ
				1.090.1-1.2-7 09-01		
				1КПЛ30.4,0-2		
				СБОРОЧНЫЕ ЕДИНИЦЫ		
А4		1	1.090.1-1.2-8 04-01	КАРКАС ПЛОСКИЙ КР2	2	
А4		2	1.090.1-1.2-8 09-01	КАРКАС ПЛОСКИЙ КР21	2	
А4		3	1.090.1-1.2-8 11-03	КАРКАС ПЛОСКИЙ КР25	2	
А4		4	1.090.1-1.2-8 12-01	КАРКАС ПЛОСКИЙ КР31	4	
А4		5	1.090.1-1.2-8 14-07	КАРКАС ПЛОСКИЙ КР39	1	
А4		6	1.090.1-1.2-8 28	ИЗДЕЛИЕ ЗАКЛАДНОЕ МН1	2	
				ДЕТАЛИ		
А4		7	1.090.1-1.2-8 0029-03	ПЕТЛЯ СТРОПОВОЧНАЯ СП4	2	
А4		8	1.090.1-1.2-8 0030	СТЕРЖЕНЬ ГНУТЫЙ АН1	6	
				СТ. ОТД. ГОСТ 6727-80		
БЧ		9	5.041.430	Ф5 ВР-I L=430	4	0.06КГ
БЧ		10	5.041.130	Ф5 ВР-I L=130	10	0.02КГ
БЧ		11	5.041.2950	Ф5 ВР-I L=2950	6	0.41КГ
БЧ		12	5.041.2770	Ф5 ВР-I L=2770	6	0.39КГ
БЧ		13	5.041.280	Ф5 ВР-I L=280	4	0.04КГ

НАЧ ОТД	Ситник		1.090.1-1.2-7 09
Н КОНТР	Егунов		
ГЛ СПЕЦ	Пинчук		КАРКАС ПРОСТРАНСТВЕННЫЙ
ПРОВЕРИЛ	Рудавин		1КПЛ, 2КПЛ
РАЗРАБ.	Бойко		

СТАДИЯ	ЛИСТ	ЛИСТОВ
Р	1	2

ГОСГРАЖДАНСТРОЙ
КиевЗНИИЭП

ФОРМАТ А4

ЭПВЦ Киев ЗНИИЭП | ОПЕРАТОР ТПП КОРТ | Шейнич

ФОРМАТ	ЗОНА	ПОЗ	ОБОЗНАЧЕНИЕ	НАИМЕНОВАНИЕ	КОЛ	ПРИМЕЧАНИЕ
БЧ		14	5.041.1480	Ф5 ВР-I L=1480	4	0.21КГ
БЧ		15	5.041.1630	Ф5 ВР-I L=1630	4	0.23КГ
				1.090.1-1.2-7 09-02		
				2КПЛ30.3,5-2		
				СБОРОЧНЫЕ ЕДИНИЦЫ		
А4		1	1.090.1-1.2-8 04	КАРКАС ПЛОСКИЙ КР1	2	
А4		2	1.090.1-1.2-8 09	КАРКАС ПЛОСКИЙ КР20	2	
А4		3	1.090.1-1.2-8 11-02	КАРКАС ПЛОСКИЙ КР24	2	
А4		4	1.090.1-1.2-8 12	КАРКАС ПЛОСКИЙ КР30	4	
А4		5	1.090.1-1.2-8 14-06	КАРКАС ПЛОСКИЙ КР38	1	
А4		6	1.090.1-1.2-8 28	ИЗДЕЛИЕ ЗАКЛАДНОЕ МН1	2	
				ДЕТАЛИ		
А4		7	1.090.1-1.2-8 0029-02	ПЕТЛЯ СТРОПОВОЧНАЯ СП3	2	
А4		8	1.090.1-1.2-8 0030	СТЕРЖЕНЬ ГНУТЫЙ АН1	6	
				СТ. ОТД. ГОСТ 6727-80		
БЧ		9	5.041.430	Ф5 ВР-I L=430	4	0.06КГ
БЧ		10	5.041.130	Ф5 ВР-I L=130	10	0.02КГ
БЧ		11	5.041.2950	Ф5 ВР-I L=2950	6	0.41КГ
БЧ		12	5.041.2770	Ф5 ВР-I L=2770	6	0.39КГ
БЧ		13	5.041.280	Ф5 ВР-I L=280	4	0.04КГ
БЧ		14	5.041.1480	Ф5 ВР-I L=1480	4	0.21КГ
БЧ		15	5.041.1630	Ф5 ВР-I L=1630	4	0.23КГ
				1.090.1-1.2-7 09-03		
				2КПЛ30.4,0-2		
				СБОРОЧНЫЕ ЕДИНИЦЫ		
А4		1	1.090.1-1.2-8 04-01	КАРКАС ПЛОСКИЙ КР2	2	
А4		2	1.090.1-1.2-8 09-01	КАРКАС ПЛОСКИЙ КР21	2	
А4		3	1.090.1-1.2-8 11-03	КАРКАС ПЛОСКИЙ КР25	2	
А4		4	1.090.1-1.2-8 12-01	КАРКАС ПЛОСКИЙ КР31	4	
А4		5	1.090.1-1.2-8 14-07	КАРКАС ПЛОСКИЙ КР39	1	
А4		6	1.090.1-1.2-8 28	ИЗДЕЛИЕ ЗАКЛАДНОЕ МН1	2	
				ДЕТАЛИ		
А4		7	1.090.1-1.2-8 0029-03	ПЕТЛЯ СТРОПОВОЧНАЯ СП4	2	
А4		8	1.090.1-1.2-8 0030	СТЕРЖЕНЬ ГНУТЫЙ АН1	6	
				СТ. ОТД. ГОСТ 6727-80		
БЧ		9	5.041.430	Ф5 ВР-I L=430	4	0.06КГ
БЧ		10	5.041.130	Ф5 ВР-I L=130	10	0.02КГ
БЧ		11	5.041.2950	Ф5 ВР-I L=2950	6	0.41КГ
БЧ		12	5.041.2770	Ф5 ВР-I L=2770	6	0.39КГ
БЧ		13	5.041.280	Ф5 ВР-I L=280	4	0.04КГ
БЧ		14	5.041.1480	Ф5 ВР-I L=1480	4	0.21КГ
БЧ		15	5.041.1630	Ф5 ВР-I L=1630	4	0.23КГ

ВЗАМ ИНВ № | ПОДПИСЬ И ДАТА | ИНВ №ПОДЛ

1.090.1-1.2-7 09

ЛИСТ 2

19692 35

ФОРМАТ А4

РИС.1

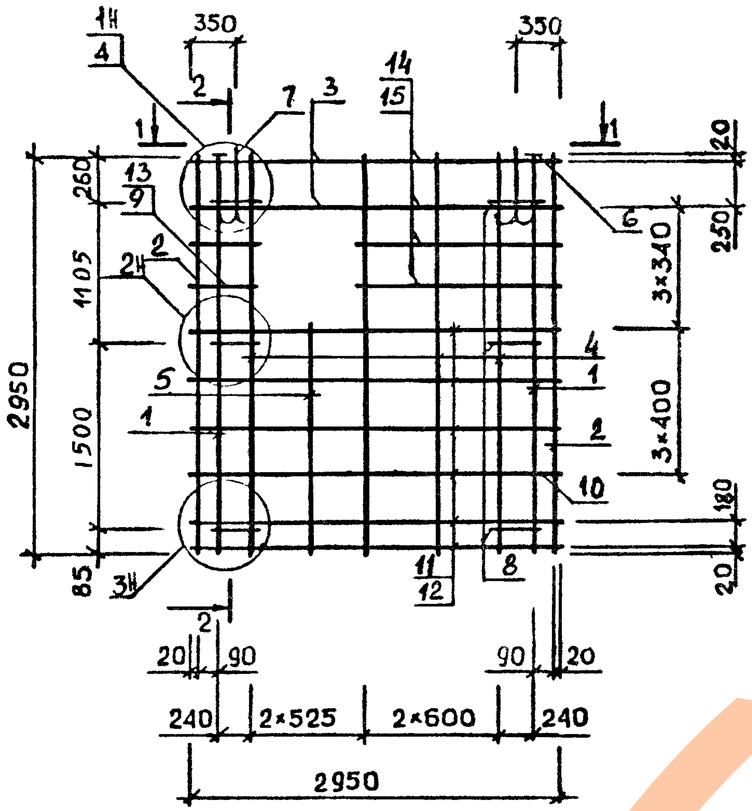

2-2

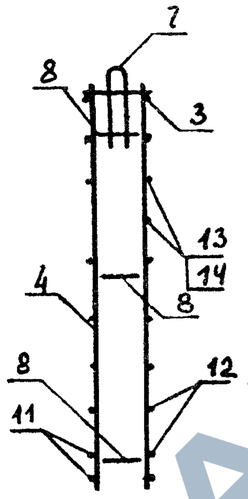

РИС.2

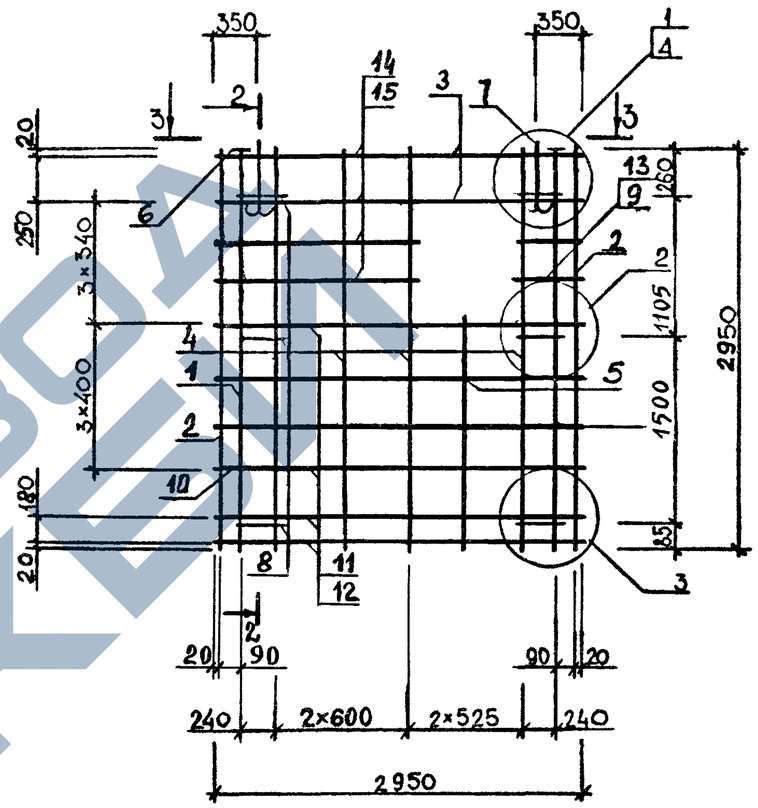

1-1

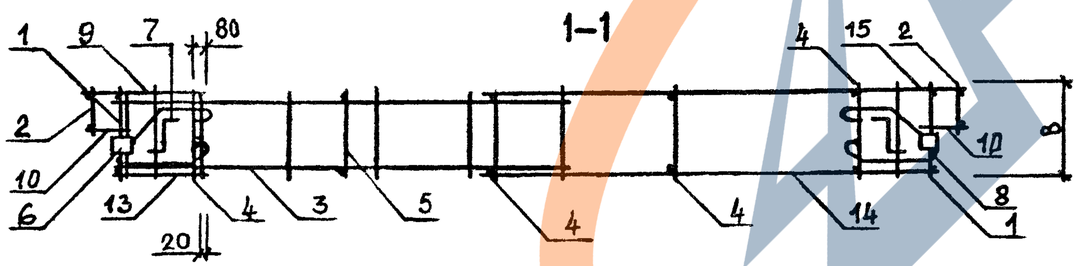

3-3

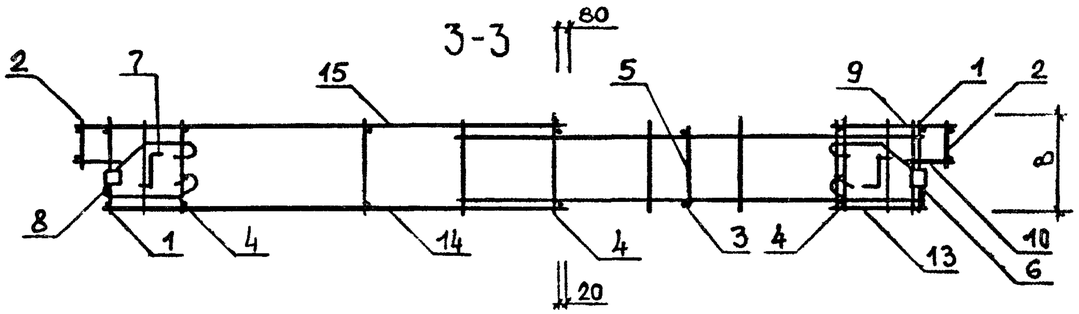

ОБОЗНАЧЕНИЕ	МАРКА	РИС	В, мм	МАССА, кг
I.090.I-I.2-7 09	IКПЛ30.3,5-2	I	300	34.8I
-0I	IКПЛ30.4,0-2	I	350	36.72
-02	2КПЛ30.3,5-2	2	300	34.8I
-03	2КПЛ30.4,0-2	2	350	36.72

НАЧ ОТД	Ситник	
Н КОНТР	Егунов	
ГЛ СПЕЦ	Пинчук	
ПРОВЕРИЛ	Рудавин	
РАЗРАБ	Шейнич	

1.090.1-1.2-7 09СБ

Каркас пространственный IКПЛ30, 2КПЛ30

Сборочный чертеж

СТАДИЯ	МАССА	МАСШТАБ
Р	СМ ТАБЛ	
ЛИСТ	ЛИСТОВ 1	

ГОСГРАЖДАНСТРОЙ КиевЗНИИЭП

ЭПВЦ Киев ЗНИИЭП | ОПЕРАТОР ТЛП КОРТ | Бойко

ВЗАМ. ИНВ № | ПОДПИСЬ И ДАТА | ИНВ № ПОДЛ

19692 36

ФОРМАТ	ЗОНА	ПОЗ	ОБОЗНАЧЕНИЕ	НАИМЕНОВАНИЕ	КОЛ	ПРИМЕЧАНИЕ
				ДОКУМЕНТАЦИЯ		
А3			1.090.1-1.2-7 10СВ	СБОРОЧНЫЙ ЧЕРТЕЖ		
А3			1.090.1-1.2-7 00Д2	УЗЛЫ АРМАТУРНЫЕ		
А4			1.090.1-1.2-7 00ТО	ТЕХНИЧЕСКОЕ СПИСАНИЕ		
			ПЕРЕМЕННЫЕ ДАННЫЕ	ДЛЯ ИСПОЛНЕНИЙ:		
				1.090.1-1.2-7 10		
				3КПЛ30.3,5-2		
				СБОРОЧНЫЕ ЕДИНИЦЫ		
А4		1	1.090.1-1.2-8 04	КАРКАС ПЛОСКИЙ КР1	2	
А4		2	1.090.1-1.2-8 09	КАРКАС ПЛОСКИЙ КР20	2	
А4		3	1.090.1-1.2-8 11-02	КАРКАС ПЛОСКИЙ КР24	1	
А4		4	1.090.1-1.2-8 14-08	КАРКАС ПЛОСКИЙ КР28	1	
А4		5	1.090.1-1.2-8 12	КАРКАС ПЛОСКИЙ КР30	4	
А4		6	1.090.1-1.2-8 28	ИЗДЕЛИЕ ЗАКЛАДНОЕ МН1	2	
				ДЕТАЛИ		
А4		7	1.090.1-1.2-8 0029-02	ПЕТЛЯ СТРОПОВОЧНАЯ СП3	2	
А4		8	1.090.1-1.2-8 0030	СТЕРЖЕНЬ ГНУТЫЙ АН1	6	
				СТ. ОТД. ГОСТ 6727-80		
ВЧ		9	5.041.430	Ф5 ВР-I L=430	3	0.06КГ
ВЧ		10	5.041.130	Ф5 ВР-I L=130	10	0.02КГ
ВЧ		11	5.041.2950	Ф5 ВР-I L=2950	7	0.41КГ
ВЧ		12	5.041.2770	Ф5 ВР-I L=2770	7	0.39КГ
ВЧ		13	5.041.280	Ф5 ВР-I L=280	3	0.04КГ
ВЧ		14	5.041.1480	Ф5 ВР-I L=1480	3	0.21КГ
ВЧ		15	5.041.1630	Ф5 ВР-I L=1630	3	0.23КГ
				1.090.1-1.2-7 10-01		
				3КПЛ30.4,0-2		
				СБОРОЧНЫЕ ЕДИНИЦЫ		
А4		1	1.090.1-1.2-8 04-01	КАРКАС ПЛОСКИЙ КР2	2	
А4		2	1.090.1-1.2-8 09-01	КАРКАС ПЛОСКИЙ КР21	2	
А4		3	1.090.1-1.2-8 11-03	КАРКАС ПЛОСКИЙ КР25	1	
А4		4	1.090.1-1.2-8 14-09	КАРКАС ПЛОСКИЙ КР29	1	
А4		5	1.090.1-1.2-8 12-01	КАРКАС ПЛОСКИЙ КР31	4	
А4		6	1.090.1-1.2-8 28	ИЗДЕЛИЕ ЗАКЛАДНОЕ МН1	2	
				ДЕТАЛИ		
А4		7	1.090.1-1.2-8 0029-03	ПЕТЛЯ СТРОПОВОЧНАЯ СП4	2	
А4		8	1.090.1-1.2-8 0030	СТЕРЖЕНЬ ГНУТЫЙ АН1	6	
				СТ. ОТД. ГОСТ 6727-80		
ВЧ		9	5.041.430	Ф5 ВР-I L=430	3	0.06КГ
ВЧ		10	5.041.130	Ф5 ВР-I L=130	10	0.02КГ
ВЧ		11	5.041.2950	Ф5 ВР-I L=2950	7	0.41КГ
ВЧ		12	5.041.2770	Ф5 ВР-I L=2770	7	0.39КГ
ВЧ		13	5.041.280	Ф5 ВР-I L=280	3	0.04КГ

1.090.1-1.2-7 10

НАЧ ОТД	Ситник		
Н КОНТР	Егунов		
ГЛ СПЕЦ	Линчук		
ПРОВЕРИЛ	Рудавин		
РАЗРАБ	Бойко		

КАРКАС ПРОСТРАНСТВЕННЫЙ
3КПЛ, 4КПЛ

СТАДИЯ	ЛИСТ	ЛИСТОВ
Р	1	2

ГОСГРАЖДАНСТРОЙ
КиевЗНИИЭП

ФОРМАТ А4

ЭПВЦ Киев ЗНИИЭП | ТПП КОРТ | СПЕРАТОР | Шейнич

ФОРМАТ	ЗОНА	ПОЗ	ОБОЗНАЧЕНИЕ	НАИМЕНОВАНИЕ	КОЛ	ПРИМЕЧАНИЕ
ВЧ		14	5.041.1480	Ф5 ВР-I L=1480	3	0.21КГ
ВЧ		15	5.041.1630	Ф5 ВР-I L=1630	3	0.23КГ
				1.090.1-1.2-7 10-02		
				4КПЛ30.3,5-2		
				СБОРОЧНЫЕ ЕДИНИЦЫ		
А4		1	1.090.1-1.2-8 04	КАРКАС ПЛОСКИЙ КР1	2	
А4		2	1.090.1-1.2-8 09	КАРКАС ПЛОСКИЙ КР20	2	
А4		3	1.090.1-1.2-8 11-02	КАРКАС ПЛОСКИЙ КР24	1	
А4		4	1.090.1-1.2-8 14-08	КАРКАС ПЛОСКИЙ КР28	1	
А4		5	1.090.1-1.2-8 12	КАРКАС ПЛОСКИЙ КР30	4	
А4		6	1.090.1-1.2-8 28	ИЗДЕЛИЕ ЗАКЛАДНОЕ МН1	2	
				ДЕТАЛИ		
А4		7	1.090.1-1.2-8 0029-02	ПЕТЛЯ СТРОПОВОЧНАЯ СП3	2	
А4		8	1.090.1-1.2-8 0030	СТЕРЖЕНЬ ГНУТЫЙ АН1	6	
				СТ. ОТД. ГОСТ 6727-80		
ВЧ		9	5.041.430	Ф5 ВР-I L=430	3	0.06КГ
ВЧ		10	5.041.130	Ф5 ВР-I L=130	10	0.02КГ
ВЧ		11	5.041.2950	Ф5 ВР-I L=2950	7	0.41КГ
ВЧ		12	5.041.2770	Ф5 ВР-I L=2770	7	0.39КГ
ВЧ		13	5.041.280	Ф5 ВР-I L=280	3	0.04КГ
ВЧ		14	5.041.1480	Ф5 ВР-I L=1480	3	0.21КГ
ВЧ		15	5.041.1630	Ф5 ВР-I L=1630	3	0.23КГ
				1.090.1-1.2-7 10-03		
				4КПЛ30.4,0-2		
				СБОРОЧНЫЕ ЕДИНИЦЫ		
А4		1	1.090.1-1.2-8 04-01	КАРКАС ПЛОСКИЙ КР2	2	
А4		2	1.090.1-1.2-8 09-01	КАРКАС ПЛОСКИЙ КР21	2	
А4		3	1.090.1-1.2-8 11-03	КАРКАС ПЛОСКИЙ КР25	1	
А4		4	1.090.1-1.2-8 14-09	КАРКАС ПЛОСКИЙ КР29	1	
А4		5	1.090.1-1.2-8 12-01	КАРКАС ПЛОСКИЙ КР31	4	
А4		6	1.090.1-1.2-8 28	ИЗДЕЛИЕ ЗАКЛАДНОЕ МН1	2	
				ДЕТАЛИ		
А4		7	1.090.1-1.2-8 0029-03	ПЕТЛЯ СТРОПОВОЧНАЯ СП4	2	
А4		8	1.090.1-1.2-8 0030	СТЕРЖЕНЬ ГНУТЫЙ АН1	6	
				СТ. ОТД. ГОСТ 6727-80		
ВЧ		9	5.041.430	Ф5 ВР-I L=430	3	0.06КГ
ВЧ		10	5.041.130	Ф5 ВР-I L=130	10	0.02КГ
ВЧ		11	5.041.2950	Ф5 ВР-I L=2950	7	0.41КГ
ВЧ		12	5.041.2770	Ф5 ВР-I L=2770	7	0.39КГ
ВЧ		13	5.041.280	Ф5 ВР-I L=280	3	0.04КГ
ВЧ		14	5.041.1480	Ф5 ВР-I L=1480	3	0.21КГ
ВЧ		15	5.041.1630	Ф5 ВР-I L=1630	3	0.23КГ

ВЗАМ ИНВ № | ПОДПИСЬ И ДАТА | ИНВ № ПОДЛ

1.090.1-1.2-7 10

ЛИСТ 2

19692 37

ФОРМАТ А4

РИС. 1

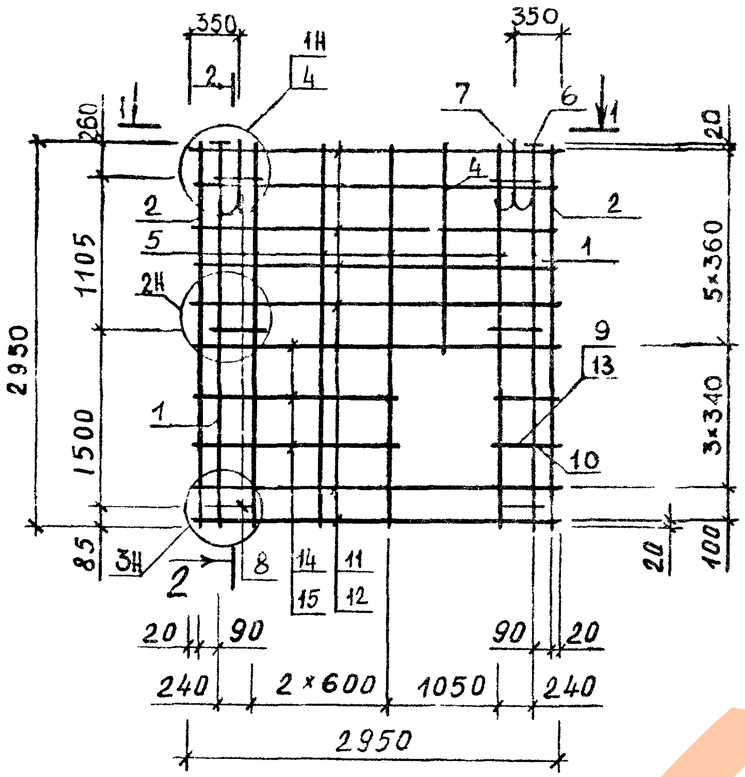

2-2

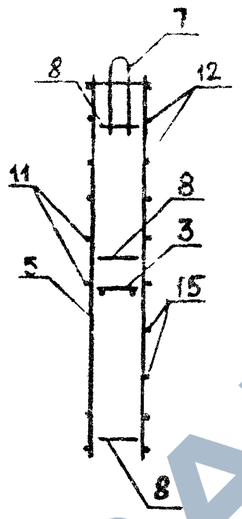

РИС. 2

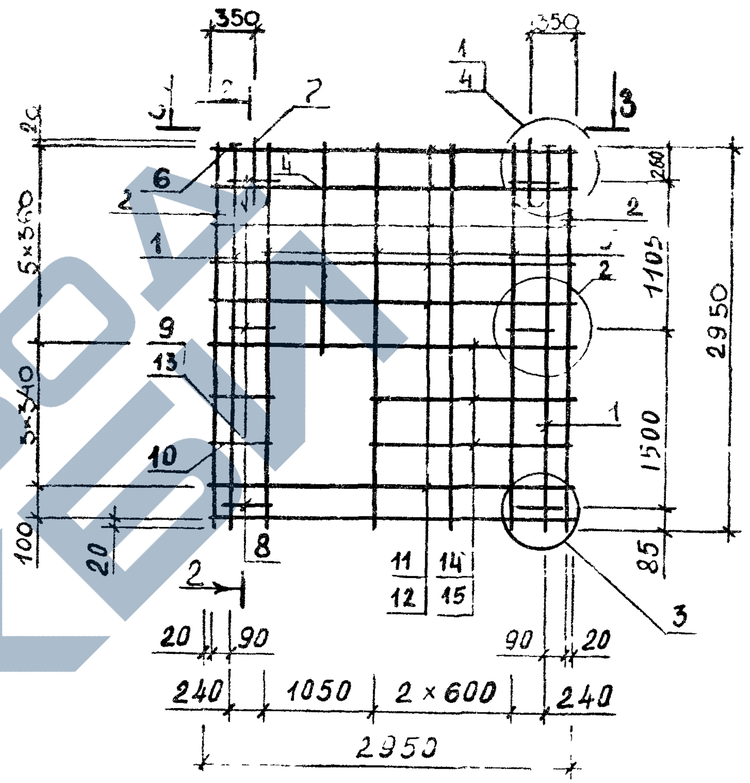

1-1

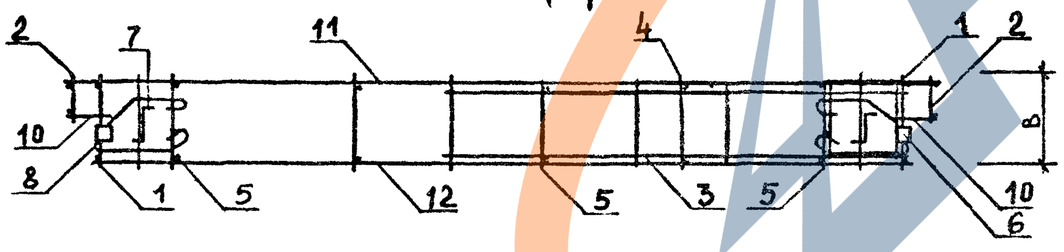

3-3

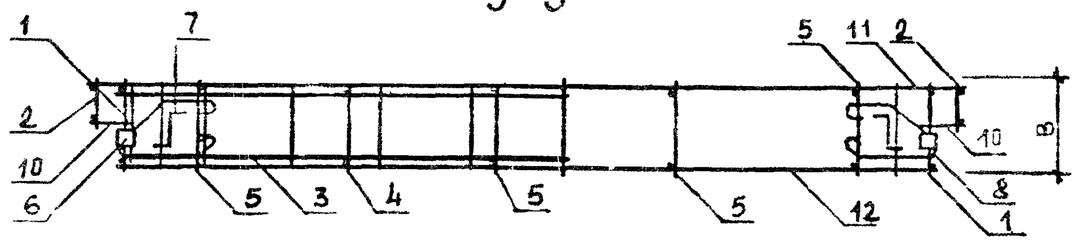

ОБОЗНАЧЕНИЕ	МАРКА	РИС	В, мм	МАССА, кг
I.090.I-I.2-7 I0	3КПЛ30.3,5-2	I	300	34.42
-0I	3КПЛ30.4,0-2	I	350	36.3I
-02	4КПЛ30.3,5-2	2	300	34.42
-03	4КПЛ30.4,0-2	2	350	36.3I

НАЧ ОТД	Ситник	
Н КОНТР	Егунов	
ГП СПЕЦ	Пинчук	
ПРОВЕРИЛ	Рудавин	
РАЗРАБ.	Шейнич	

1.090.1-1.2-7 10СБ

Каркас пространственный 3КПЛ30, 4КПЛ30
Сборочный чертёж

СТАДИЯ	МАССА	МАСШТАБ
Р	СМ ТАБЛ	
ЛИСТ	ЛИСТОВ 1	

ГОСГРАЖДАНСТРОЙ
КиевЗНИИЭП

ЭПВЦ Киев ЗНИИЭП | ОПЕРАТОР ТЛП КОРТ | подпись

ВЗАМ ИНВ № | ПОДПИСЬ И ДАТА | ИНВ № ПОДЛ

ФОРМАТ	ЗОНА	ПОЗ	ОБОЗНАЧЕНИЕ	НАИМЕНОВАНИЕ	КОЛ	ПРИМЕЧАНИЕ
				ДОКУМЕНТАЦИЯ		
А3			1.090.1-1.2-7 11СБ	СБОРОЧНЫЙ ЧЕРТЕЖ		
А3			1.090.1-1.2-7 00Д2	УЗЛЫ АРМАТУРНЫЕ		
А4			1.090.1-1.2-7 00ТО	ТЕХНИЧЕСКОЕ ОПИСАНИЕ		
			ПЕРЕМЕННЫЕ ДАННЫЕ	ДЛЯ ИСПОЛНЕНИЙ:		
				1.090.1-1.2-7 11 5КПЛ30.3,5-2 СБОРОЧНЫЕ ЕДИНИЦЫ		
А4		1	1.090.1-1.2-8 04	КАРКАС ПЛОСКИЙ КР1	2	
А4		2	1.090.1-1.2-8 06	КАРКАС ПЛОСКИЙ КР10	4	
А4		3	1.090.1-1.2-8 09	КАРКАС ПЛОСКИЙ КР20	2	
А4		4	1.090.1-1.2-8 10	КАРКАС ПЛОСКИЙ КР22	1	
А4		5	1.090.1-1.2-8 14-06	КАРКАС ПЛОСКИЙ КР38	1	
А4		6	1.090.1-1.2-8 28	ИЗДЕЛИЕ ЗАКЛАДНОЕ МН1	2	
				ДЕТАЛИ		
А4		7	1.090.1-1.2-8 0029-02	ПЕТЛЯ СТРОПОВОЧНАЯ СП3	2	
А4		8	1.090.1-1.2-8 0030	СТЕРЖЕНЬ ГНУТЫЙ АН1 СТ. ОТД. ГОСТ 6727-80	6	
БЧ		9	5.041.280	Ф5 ВР-I L=280	2	0.04КГ
БЧ		10	5.041.430	Ф5 ВР-I L=430	2	0.06КГ
БЧ		11	5.041.130	Ф5 ВР-I L=130	10	0.02КГ
БЧ		12	5.041.2950	Ф5 ВР-I L=2950	9	0.41КГ
БЧ		13	5.041.2770	Ф5 ВР-I L=2770	8	0.39КГ
БЧ		14	5.041.1480	Ф5 ВР-I L=1480	5	0.21КГ
БЧ		15	5.041.1630	Ф5 ВР-I L=1630	4	0.23КГ
				1.090.1-1.2-7 11-01 5КПЛ30.4,0-2 СБОРОЧНЫЕ ЕДИНИЦЫ		
А4		1	1.090.1-1.2-8 04-01	КАРКАС ПЛОСКИЙ КР2	2	
А4		2	1.090.1-1.2-8 06-01	КАРКАС ПЛОСКИЙ КР11	4	
А4		3	1.090.1-1.2-8 09-01	КАРКАС ПЛОСКИЙ КР21	2	
А4		4	1.090.1-1.2-8 10-01	КАРКАС ПЛОСКИЙ КР23	1	
А4		5	1.090.1-1.2-8 14-07	КАРКАС ПЛОСКИЙ КР39	1	
А4		6	1.090.1-1.2-8 28	ИЗДЕЛИЕ ЗАКЛАДНОЕ МН1	2	
				ДЕТАЛИ		
А4		7	1.090.1-1.2-8 0029-03	ПЕТЛЯ СТРОПОВОЧНАЯ СП4	2	
А4		8	1.090.1-1.2-8 0030	СТЕРЖЕНЬ ГНУТЫЙ АН1 СТ. ОТД. ГОСТ 6727-80	6	
БЧ		9	5.041.280	Ф5 ВР-I L=280	2	0.04КГ
БЧ		10	5.041.430	Ф5 ВР-I L=430	2	0.06КГ
БЧ		11	5.041.130	Ф5 ВР-I L=130	10	0.02КГ
БЧ		12	5.041.2950	Ф5 ВР-I L=2950	9	0.41КГ
БЧ		13	5.041.2770	Ф5 ВР-I L=2770	8	0.39КГ

1.090.1-1.2-7 11

НАЧ ОТД	Ситник	
Н КОНТР	Егунов	
ГЛ СПЕЦ	Пинчук	
ПРОВЕРИЛ	Рудавин	
РАЗРАБ	Бойко	

КАРКАС ПРОСТРАНСТВЕННЫЙ 5КПЛ, 6КПЛ

СТАДИЯ	ЛИСТ	ЛИСТОВ
Р	1	2

ГОСГРАЖДАНСТРОЙ КиевЗНИИЭП

ФОРМАТ А4

ФОРМАТ	ЗОНА	ПОЗ	ОБОЗНАЧЕНИЕ	НАИМЕНОВАНИЕ	КОЛ	ПРИМЕЧАНИЕ
БЧ		14	5.041.1480	Ф5 ВР-I L=1480	5	0.21КГ
БЧ		15	5.041.1630	Ф5 ВР-I L=1630	4	0.23КГ
				1.090.1-1.2-7 11-02 6КПЛ30.3,5-2 СБОРОЧНЫЕ ЕДИНИЦЫ		
А4		1	1.090.1-1.2-8 04	КАРКАС ПЛОСКИЙ КР1	2	
А4		2	1.090.1-1.2-8 06	КАРКАС ПЛОСКИЙ КР10	4	
А4		3	1.090.1-1.2-8 09	КАРКАС ПЛОСКИЙ КР20	2	
А4		4	1.090.1-1.2-8 10	КАРКАС ПЛОСКИЙ КР22	1	
А4		5	1.090.1-1.2-8 14-06	КАРКАС ПЛОСКИЙ КР38	1	
А4		6	1.090.1-1.2-8 28	ИЗДЕЛИЕ ЗАКЛАДНОЕ МН1	2	
				ДЕТАЛИ		
А4		7	1.090.1-1.2-8 0029-02	ПЕТЛЯ СТРОПОВОЧНАЯ СП3	2	
А4		8	1.090.1-1.2-8 0030	СТЕРЖЕНЬ ГНУТЫЙ АН1 СТ. ОТД. ГОСТ 6727-80	6	
БЧ		9	5.041.280	Ф5 ВР-I L=280	2	0.04КГ
БЧ		10	5.041.430	Ф5 ВР-I L=430	2	0.06КГ
БЧ		11	5.041.130	Ф5 ВР-I L=130	10	0.02КГ
БЧ		12	5.041.2950	Ф5 ВР-I L=2950	9	0.41КГ
БЧ		13	5.041.2770	Ф5 ВР-I L=2770	8	0.39КГ
БЧ		14	5.041.1480	Ф5 ВР-I L=1480	5	0.21КГ
БЧ		15	5.041.1630	Ф5 ВР-I L=1630	4	0.23КГ
				1.090.1-1.2-7 11-03 6КПЛ30.4,0-2 СБОРОЧНЫЕ ЕДИНИЦЫ		
А4		1	1.090.1-1.2-8 04-01	КАРКАС ПЛОСКИЙ КР2	2	
А4		2	1.090.1-1.2-8 06-01	КАРКАС ПЛОСКИЙ КР11	4	
А4		3	1.090.1-1.2-8 09-01	КАРКАС ПЛОСКИЙ КР21	2	
А4		4	1.090.1-1.2-8 10-01	КАРКАС ПЛОСКИЙ КР23	1	
А4		5	1.090.1-1.2-8 14-07	КАРКАС ПЛОСКИЙ КР39	1	
А4		6	1.090.1-1.2-8 28	ИЗДЕЛИЕ ЗАКЛАДНОЕ МН1	2	
				ДЕТАЛИ		
А4		7	1.090.1-1.2-8 0029-03	ПЕТЛЯ СТРОПОВОЧНАЯ СП4	2	
А4		8	1.090.1-1.2-8 0030	СТЕРЖЕНЬ ГНУТЫЙ АН1 СТ. ОТД. ГОСТ 6727-80	6	
БЧ		9	5.041.280	Ф5 ВР-I L=280	2	0.04КГ
БЧ		10	5.041.430	Ф5 ВР-I L=430	2	0.06КГ
БЧ		11	5.041.130	Ф5 ВР-I L=130	10	0.02КГ
БЧ		12	5.041.2950	Ф5 ВР-I L=2950	9	0.41КГ
БЧ		13	5.041.2770	Ф5 ВР-I L=2770	8	0.39КГ
БЧ		14	5.041.1480	Ф5 ВР-I L=1480	5	0.21КГ
БЧ		15	5.041.1630	Ф5 ВР-I L=1630	4	0.23КГ

ЭПВЦ КиевЗНИИЭП ТПП КОРТ Оператор Шейнич

ВЗАМ ИНВ № | ПОДПИСЬ И ДАТА | ИНВ № ПОДЛ

1.090.1-1.2-7 11

ЛИСТ 2

19692 39

ФОРМАТ А4

ЭПВЦ Киев ЗНИИЭП | ОПЕРАТОР ТПП КОРТ | Бойко

РИС. 1

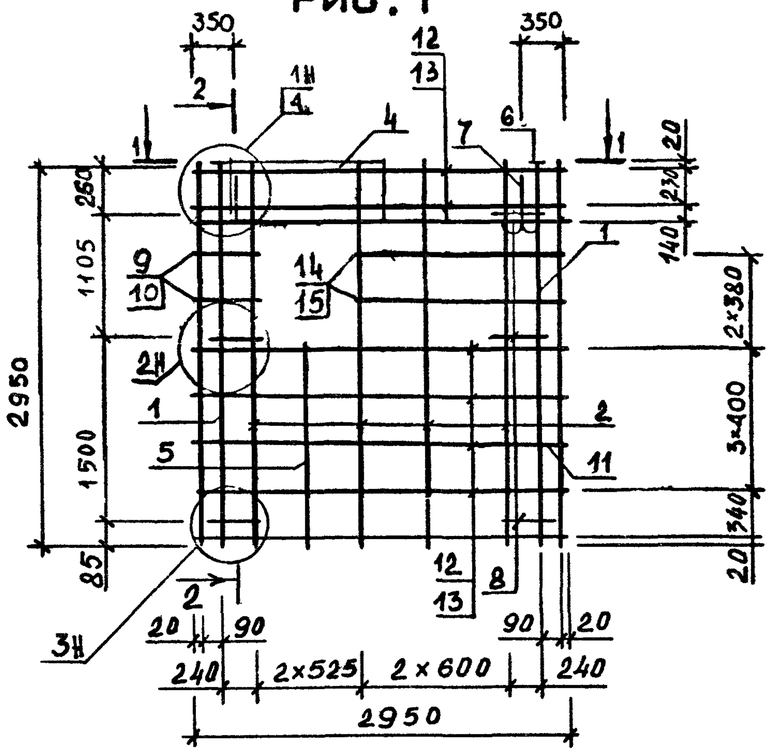

2-2

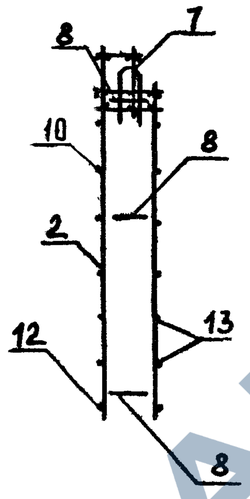

РИС. 2

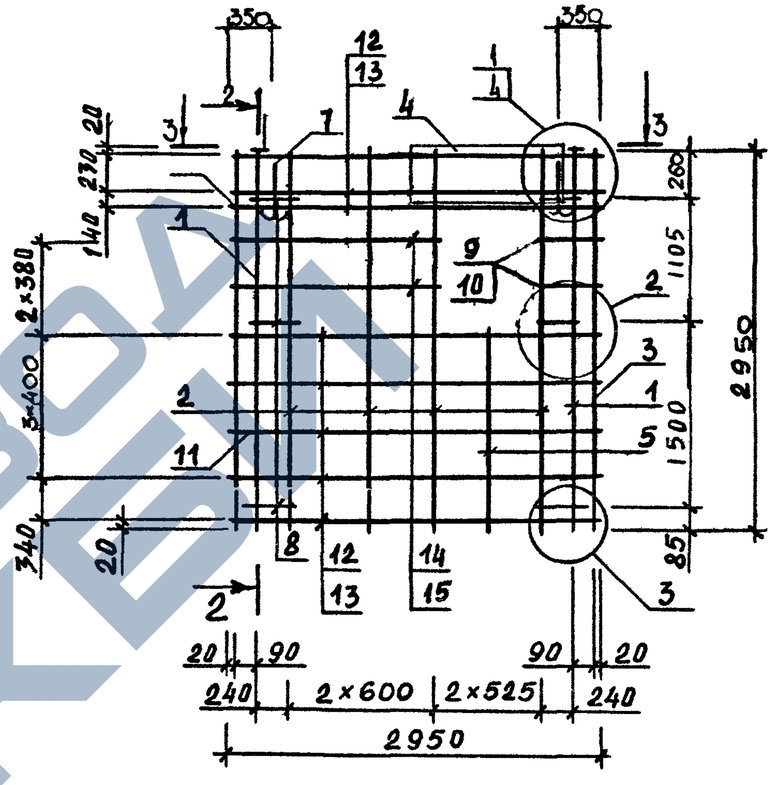

1-1

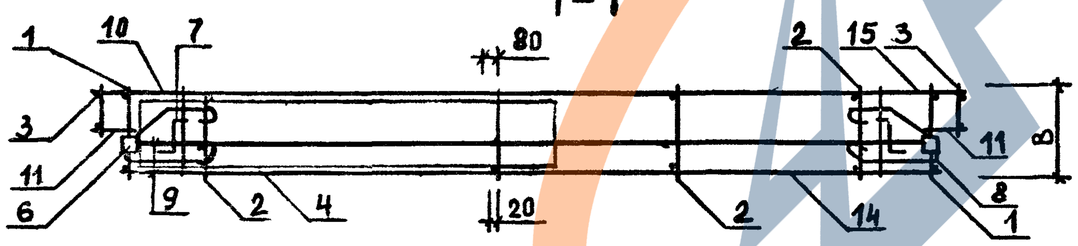

3-3

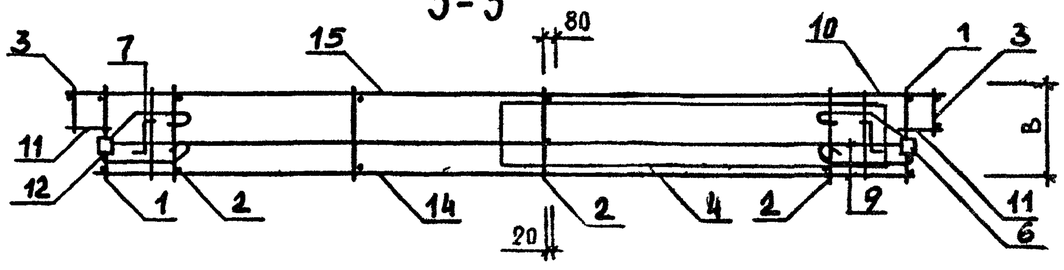

ОБОЗНАЧЕНИЕ	МАРКА	РИС	В, мм	МАССА, кг
I.090.I-I.2-7 II	5КПЛ30.3,5-2	I	300	36.37
-0I	5КПЛ30.4,0-2	I	350	38.3I
-02	6КПЛ30.3,5-2	2	300	36.37
-03	6КПЛ30.4,0-2	2	350	38.3I

НАЧ ОТД	Ситник	
Н КОНТР	Егунов	
ГЛ.СПЕЦ	Пинчук	
ПРОВЕРИЛ	Рудавин	
РАЗРАБ	Шейнич	

1.090.1-1.2-7 11СБ

Каркас пространственный 5КПЛ30, 6КПЛ30 Сборочный чертеж

СТАДИЯ	МАССА	МАСШТАБ
Р	СМ ТАБЛ	
ЛИСТ	ЛИСТОВ 1	

ГОСГРАЖДАНСТРОЙ КиевЗНИИЭП

ВЗАМ ИНВ № | ПОДПИСЬ И ДАТА | ИНВ № ПОДЛ

19692 40

ЗАВОД ЖБИ

ФОРМАТ	ЗОНА	ПОЗ	ОБОЗНАЧЕНИЕ	НАИМЕНОВАНИЕ	КОЛ	ПРИМЕЧАНИЕ
				ДОКУМЕНТАЦИЯ		
А3			1.090.1-1.2-7 12СБ	СБОРОЧНЫЙ ЧЕРТЕЖ		
А3			1.090.1-1.2-7 00Д2	УЗЛЫ АРМАТУРНЫЕ		
А4			1.090.1-1.2-7 00ТО	ТЕХНИЧЕСКОЕ ОПИСАНИЕ		
			ПЕРЕМЕННЫЕ ДАННЫЕ	ДЛЯ ИСПОЛНЕНИЙ:		
				1.090.1-1.2-7 12 7КПЛ30.3,5-2 СБОРОЧНЫЕ ЕДИНИЦЫ		
А4		1	1.090.1-1.2-8 04	КАРКАС ПЛОСКИЙ КР1	2	
А4		2	1.090.1-1.2-8 06	КАРКАС ПЛОСКИЙ КР10	4	
А4		3	1.090.1-1.2-8 08	КАРКАС ПЛОСКИЙ КР16	1	
А4		4	1.090.1-1.2-8 09	КАРКАС ПЛОСКИЙ КР20	2	
А4		5	1.090.1-1.2-8 11-02	КАРКАС ПЛОСКИЙ КР24	1	
А4		6	1.090.1-1.2-8 28	ИЗДЕЛИЕ ЗАКЛАДНОЕ МН1 ДЕТАЛИ	2	
А4		7	1.090.1-1.2-8 0029-02	ПЕТЛЯ СТРОПОВОЧНАЯ СП3	2	
А4		8	1.090.1-1.2-8 0030	СТЕРЖЕНЬ ГНУТЫЙ АН1 СТ. ОТД. ГОСТ 6727-80	6	
БЧ		9	5.041.280	Ф5 ВР-I L=280	3	0.04КГ
БЧ		10	5.041.430	Ф5 ВР-I L=430	3	0.06КГ
БЧ		11	5.041.130	Ф5 ВР-I L=130	10	0.02КГ
БЧ		12	5.041.2950	Ф5 ВР-I L=2950	7	0.41КГ
БЧ		13	5.041.2770	Ф5 ВР-I L=2770	8	0.39КГ
БЧ		14	5.041.1480	Ф5 ВР-I L=1480	3	0.21КГ
БЧ		15	5.041.1630	Ф5 ВР-I L=1630	3	0.23КГ
				1.090.1-1.2-7 12-01 7КПЛ30.4,0-2 СБОРОЧНЫЕ ЕДИНИЦЫ		
А4		1	1.090.1-1.2-8 04-01	КАРКАС ПЛОСКИЙ КР2	2	
А4		2	1.090.1-1.2-8 06-01	КАРКАС ПЛОСКИЙ КР11	4	
А4		3	1.090.1-1.2-8 08-01	КАРКАС ПЛОСКИЙ КР17	1	
А4		4	1.090.1-1.2-8 09-01	КАРКАС ПЛОСКИЙ КР21	2	
А4		5	1.090.1-1.2-8 11-03	КАРКАС ПЛОСКИЙ КР25	1	
А4		6	1.090.1-1.2-8 28	ИЗДЕЛИЕ ЗАКЛАДНОЕ МН1 ДЕТАЛИ	2	
А4		7	1.090.1-1.2-8 0029-03	ПЕТЛЯ СТРОПОВОЧНАЯ СП4	2	
А4		8	1.090.1-1.2-8 0030	СТЕРЖЕНЬ ГНУТЫЙ АН1 СТ. ОТД. ГОСТ 6727-80	6	
БЧ		9	5.041.280	Ф5 ВР-I L=280	3	0.04КГ
БЧ		10	5.041.430	Ф5 ВР-I L=430	3	0.06КГ
БЧ		11	5.041.130	Ф5 ВР-I L=130	10	0.02КГ
БЧ		12	5.041.2950	Ф5 ВР-I L=2950	7	0.41КГ
БЧ		13	5.041.2770	Ф5 ВР-I L=2770	8	0.39КГ

1.090.1-1.2-7 12

НАЧ ОТД	Ситник	
Н КОНТР	Егунов	
ГЛ СПЕЦ	Пинчук	
ПРОВЕРИЛ	Рудавин	
РАЗРАБ	Бойко	

КАРКАС ПРОСТРАНСТВЕННЫЙ 7КПЛ,8КПЛ

СТАДИЯ	ЛИСТ	ЛИСТОВ
Р	1	2

ГОСГРАЖДАНСТРОЙ КиевЗНИИЭП

ФОРМАТ А4

КиевЗНИИЭП | ТПП КОРТ | Шейнич

ФОРМАТ	ЗОНА	ПОЗ	ОБОЗНАЧЕНИЕ	НАИМЕНОВАНИЕ	КОЛ	ПРИМЕЧАНИЕ
БЧ		14	5.041.1480	Ф5 ВР-I L=1480	3	0.21КГ
БЧ		15	5.041.1630	Ф5 ВР-I L=1630	3	0.23КГ
				1.090.1-1.2-7 12-02 8КПЛ30.3,5-2 СБОРОЧНЫЕ ЕДИНИЦЫ		
А4		1	1.090.1-1.2-8 04	КАРКАС ПЛОСКИЙ КР1	2	
А4		2	1.090.1-1.2-8 06	КАРКАС ПЛОСКИЙ КР10	4	
А4		3	1.090.1-1.2-8 08	КАРКАС ПЛОСКИЙ КР16	1	
А4		4	1.090.1-1.2-8 09	КАРКАС ПЛОСКИЙ КР20	2	
А4		5	1.090.1-1.2-8 11-02	КАРКАС ПЛОСКИЙ КР24	1	
А4		6	1.090.1-1.2-8 28	ИЗДЕЛИЕ ЗАКЛАДНОЕ МН1 ДЕТАЛИ	2	
А4		7	1.090.1-1.2-8 0029-02	ПЕТЛЯ СТРОПОВОЧНАЯ СП3	2	
А4		8	1.090.1-1.2-8 0030	СТЕРЖЕНЬ ГНУТЫЙ АН1 СТ. ОТД. ГОСТ 6727-80	6	
БЧ		9	5.041.280	Ф5 ВР-I L=280	3	0.04КГ
БЧ		10	5.041.430	Ф5 ВР-I L=430	3	0.06КГ
БЧ		11	5.041.130	Ф5 ВР-I L=130	10	0.02КГ
БЧ		12	5.041.2950	Ф5 ВР-I L=2950	7	0.41КГ
БЧ		13	5.041.2770	Ф5 ВР-I L=2770	8	0.39КГ
БЧ		14	5.041.1480	Ф5 ВР-I L=1480	3	0.21КГ
БЧ		15	5.041.1630	Ф5 ВР-I L=1630	3	0.23КГ
				1.090.1-1.2-7 12-03 8КПЛ30.4,0-2 СБОРОЧНЫЕ ЕДИНИЦЫ		
А4		1	1.090.1-1.2-8 04-01	КАРКАС ПЛОСКИЙ КР2	2	
А4		2	1.090.1-1.2-8 06-01	КАРКАС ПЛОСКИЙ КР11	4	
А4		3	1.090.1-1.2-8 08-01	КАРКАС ПЛОСКИЙ КР17	1	
А4		4	1.090.1-1.2-8 09-01	КАРКАС ПЛОСКИЙ КР21	2	
А4		5	1.090.1-1.2-8 11-03	КАРКАС ПЛОСКИЙ КР25	1	
А4		6	1.090.1-1.2-8 28	ИЗДЕЛИЕ ЗАКЛАДНОЕ МН1 ДЕТАЛИ	2	
А4		7	1.090.1-1.2-8 0029-03	ПЕТЛЯ СТРОПОВОЧНАЯ СП4	2	
А4		8	1.090.1-1.2-8 0030	СТЕРЖЕНЬ ГНУТЫЙ АН1 СТ. ОТД. ГОСТ 6727-80	6	
БЧ		9	5.041.280	Ф5 ВР-I L=280	3	0.04КГ
БЧ		10	5.041.430	Ф5 ВР-I L=430	3	0.06КГ
БЧ		11	5.041.130	Ф5 ВР-I L=130	10	0.02КГ
БЧ		12	5.041.2950	Ф5 ВР-I L=2950	7	0.41КГ
БЧ		13	5.041.2770	Ф5 ВР-I L=2770	8	0.39КГ
БЧ		14	5.041.1480	Ф5 ВР-I L=1480	3	0.21КГ
БЧ		15	5.041.1630	Ф5 ВР-I L=1630	3	0.23КГ

ЭПВЦ КиевЗНИИЭП | ОПЕРАТОР ТПП КОРТ | Шейнич

ВЗАМ ИНВ № | ПОДПИСЬ И ДАТА | ИНВ № ПОДЛ

1.090.1-1.2-7 12

ЛИСТ 2

19692 41

ФОРМАТ А4

ЭОИЖО

ОПЕРАТОР ТЛП КОРТ

ЭПВЦ Киев ЗНИИЭП

РИС. 1

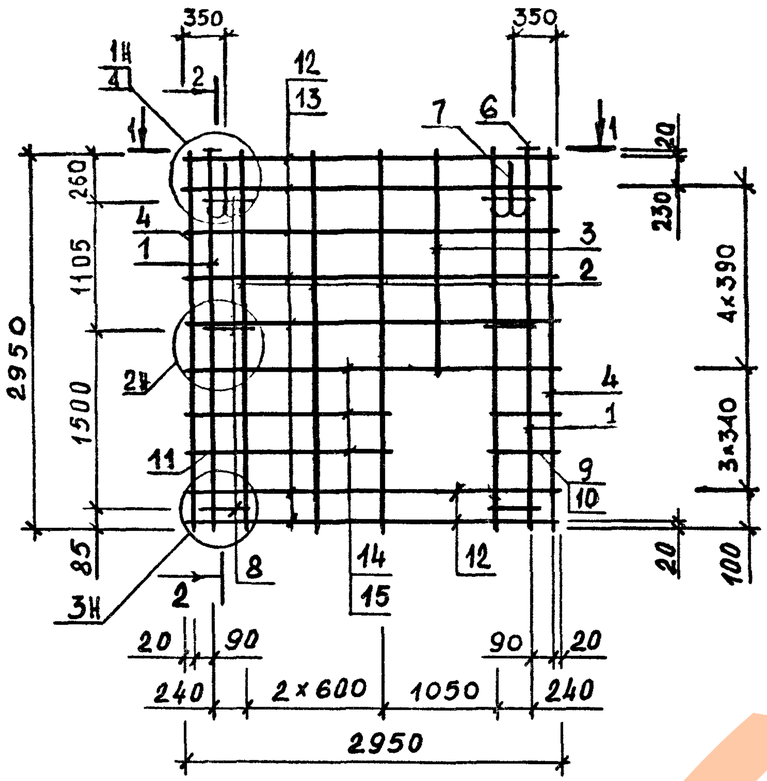

2-2

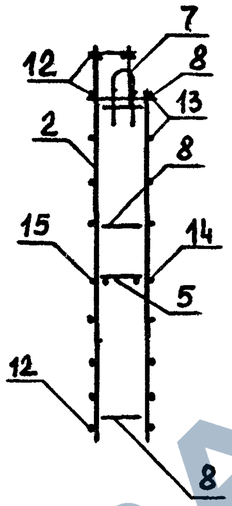

РИС. 2

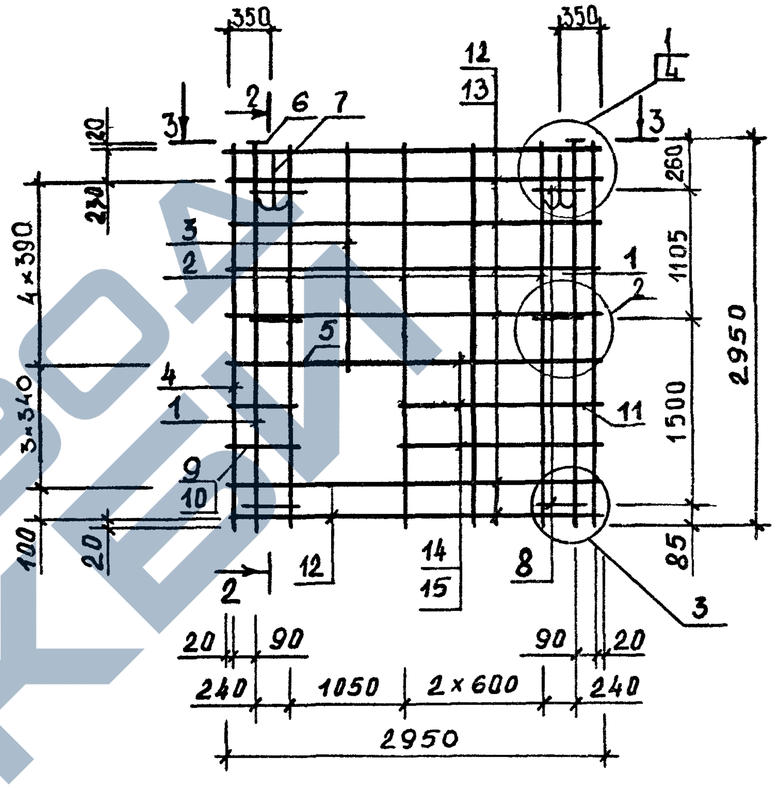

1-1

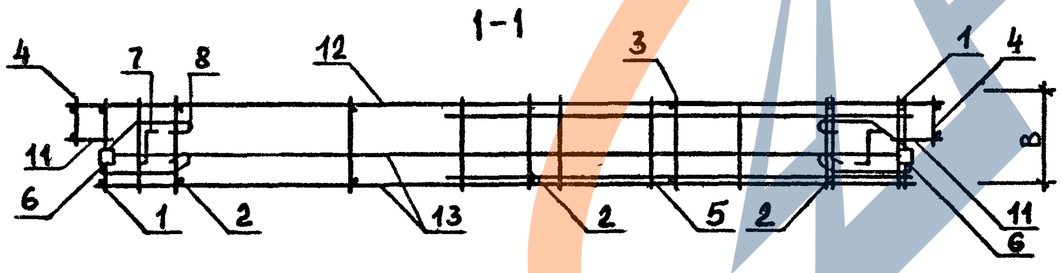

3-3

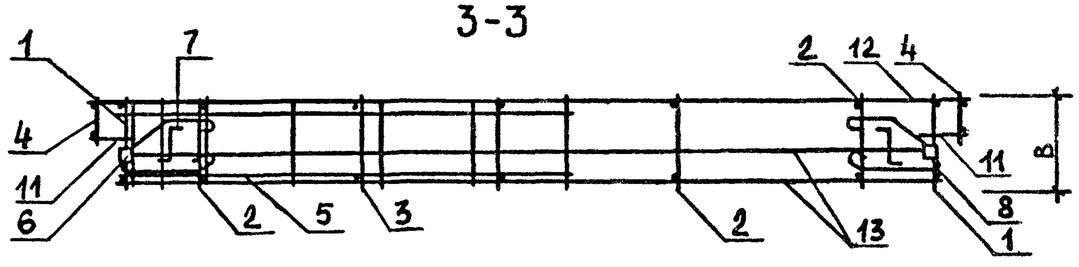

ОБОЗНАЧЕНИЕ	МАРКА	РИС	В, мм	МАССА, кг
I.090.I-I.2-7 I2	7КПЛ30.3,5-2	I	300	35.I3
-0I	7КПЛ30.4,0-2	I	350	37.02
-02	8КПЛ30.3,5-2	2	300	35.I3
-03	8КПЛ30.4;0-2	2	350	37.02

НАЧ ОТД	Ситник	
Н КОНТР	Егунов	
ГЛ.СПЕЦ	Пинчук	
ПРОВЕРИЛ	Рудавин	
РАЗРАБ.	Шейнич	

1.090.1-1.2-7 12СБ

Каркас пространственный 7КПЛ30, 8КПЛ30 Сборочный чертеж

СТАДИЯ	МАССА	МАСШТАБ
Р	СМ ТАБЛ	
ЛИСТ	ЛИСТОВ 1	

ГОСГРАЖДАНСТРОЙ КиевЗНИИЭП

ВЗАМ ИНВ № | ПОДПИСЬ И ДАТА | ИНВ № ПОДЛ

19692 42

ФОРМАТ А3

https://zavodjbi.com/

ФОРМАТ	ЗОНА	ПОЗ	ОБОЗНАЧЕНИЕ	НАИМЕНОВАНИЕ	КОЛ	ПРИМЕЧАНИЕ
				ДОКУМЕНТАЦИЯ		
А3			1.090.1-1.2-7 13СБ	СБОРОЧНЫЙ ЧЕРТЕЖ		
А3			1.090.1-1.2-7 00Д2	УЗЛЫ АРМАТУРНЫЕ		
А4			1.090.1-1.2-7 00ТО	ТЕХНИЧЕСКОЕ ОПИСАНИЕ		
			ПЕРЕМЕННЫЕ ДАННЫЕ	ДЛЯ ИСПОЛНЕНИЙ:		
				1.090.1-1.2-7 13 1КПД30.3,5-2 СБОРОЧНЫЕ ЕДИНИЦЫ		
А4		1	1.090.1-1.2-8 04	КАРКАС ПЛОСКИЙ КР1	2	
А4		2	1.090.1-1.2-8 06	КАРКАС ПЛОСКИЙ КР10	5	
А4		3	1.090.1-1.2-8 09	КАРКАС ПЛОСКИЙ КР20	2	
А4		4	1.090.1-1.2-8 11-02	КАРКАС ПЛОСКИЙ КР24	2	
А4		5	1.090.1-1.2-8 27	СЕТКА С55	2	
А4		6	1.090.1-1.2-8 28	ИЗДЕЛИЕ ЗАКЛАДНОЕ МН1	2	
				ДЕТАЛИ		
А4		7	1.090.1-1.2-8 0029-02	ПЕТЛЯ СТРОПОВОЧНАЯ СП3	2	
А4		8	1.090.1-1.2-8 0030	СТЕРЖЕНЬ ГНУТЫЙ АН1	6	
				СТ. ОТД. ГОСТ 5781-82		
БЧ		9	8.011.1600	Ф8 А-I L=1600	2	0.63КГ
				СТ. ОТД. ГОСТ 6727-80		
БЧ		10	5.041.430	Ф5 ВР-I L=430	8	0.06КГ
БЧ		11	5.041.130	Ф5 ВР-I L=130	10	0.02КГ
БЧ		12	5.041.580	Ф5 ВР-I L=580	8	0.08КГ
БЧ		13	5.041.2950	Ф5 ВР-I L=2950	2	0.41КГ
БЧ		14	5.041.2770	Ф5 ВР-I L=2770	3	0.39КГ
БЧ		15	5.041.1210	Ф5 ВР-I L=1210	8	0.17КГ
БЧ		16	5.041.1380	Ф5 ВР-I L=1380	8	0.19КГ
БЧ		17	5.041.560	Ф5 ВР-I L=560	12	0.08КГ
				1.090.1-1.2-7 13-01 1КПД30.4,0-2 СБОРОЧНЫЕ ЕДИНИЦЫ		
А4		1	1.090.1-1.2-8 04-01	КАРКАС ПЛОСКИЙ КР2	2	
А4		2	1.090.1-1.2-8 06-01	КАРКАС ПЛОСКИЙ КР11	5	
А4		3	1.090.1-1.2-8 09-01	КАРКАС ПЛОСКИЙ КР21	2	
А4		4	1.090.1-1.2-8 11-03	КАРКАС ПЛОСКИЙ КР25	2	
А4		5	1.090.1-1.2-8 27	СЕТКА С55	2	
А4		6	1.090.1-1.2-8 28	ИЗДЕЛИЕ ЗАКЛАДНОЕ МН1	2	
				ДЕТАЛИ		
А4		7	1.090.1-1.2-8 0029-02	ПЕТЛЯ СТРОПОВОЧНАЯ СП3	2	
А4		8	1.090.1-1.2-8 0030	СТЕРЖЕНЬ ГНУТЫЙ АН1	6	
				СТ. ОТД. ГОСТ 5781-82		
БЧ		9	8.011.1600	Ф8 А-I L=1600	2	0.63КГ
				СТ. ОТД. ГОСТ 6727-80		

ТЛП КОРТ
КиевЗНИИЭП

1.090.1-1.2-7 13

НАЧ ОТД	Ситник	
Н КОНТР	Егунов	
ГЛ СПЕЦ	Пинчук	
ПРОВЕРИЛ	Рудавин	
РАЗРАБ	Бойко	

КАРКАС ПРОСТРАНСТВЕННЫЙ
1КПД – 3КПД

СТАДИЯ	ЛИСТ	ЛИСТОВ
Р	1	3

ГОСГРАЖДАНСТРОЙ
КиевЗНИИЭП

ФОРМАТ А4

ФОРМАТ	ЗОНА	ПОЗ	ОБОЗНАЧЕНИЕ	НАИМЕНОВАНИЕ	КОЛ	ПРИМЕЧАНИЕ
БЧ		10	5.041.430	Ф5 ВР-I L=430	8	0.06КГ
БЧ		11	5.041.130	Ф5 ВР-I L=130	10	0.02КГ
БЧ		12	5.041.580	Ф5 ВР-I L=580	8	0.08КГ
БЧ		13	5.041.2950	Ф5 ВР-I L=2950	2	0.41КГ
БЧ		14	5.041.2770	Ф5 ВР-I L=2770	3	0.39КГ
БЧ		15	5.041.1210	Ф5 ВР-I L=1210	8	0.17КГ
БЧ		16	5.041.1380	Ф5 ВР-I L=1380	8	0.19КГ
БЧ		17	5.041.560	Ф5 ВР-I L=560	12	0.08КГ
				1.090.1-1.2-7 13-02 2КПД30.3,5-2 СБОРОЧНЫЕ ЕДИНИЦЫ		
А4		1	1.090.1-1.2-8 04	КАРКАС ПЛОСКИЙ КР1	2	
А4		2	1.090.1-1.2-8 06	КАРКАС ПЛОСКИЙ КР10	5	
А4		3	1.090.1-1.2-8 09	КАРКАС ПЛОСКИЙ КР20	2	
А4		4	1.090.1-1.2-8 11-02	КАРКАС ПЛОСКИЙ КР24	2	
А4		5	1.090.1-1.2-8 27	СЕТКА С55	2	
А4		6	1.090.1-1.2-8 28	ИЗДЕЛИЕ ЗАКЛАДНОЕ МН1	2	
				ДЕТАЛИ		
А4		7	1.090.1-1.2-8 0029-02	ПЕТЛЯ СТРОПОВОЧНАЯ СП3	2	
А4		8	1.090.1-1.2-8 0030	СТЕРЖЕНЬ ГНУТЫЙ АН1	6	
				СТ. ОТД. ГОСТ 5781-82		
БЧ		9	8.011.1600	Ф8 А-I L=1600	2	0.63КГ
				СТ. ОТД. ГОСТ 6727-80		
БЧ		10	5.041.430	Ф5 ВР-I L=430	8	0.06КГ
БЧ		11	5.041.130	Ф5 ВР-I L=130	10	0.02КГ
БЧ		12	5.041.580	Ф5 ВР-I L=580	8	0.08КГ
БЧ		13	5.041.2950	Ф5 ВР-I L=2950	2	0.41КГ
БЧ		14	5.041.2770	Ф5 ВР-I L=2770	3	0.39КГ
БЧ		15	5.041.1210	Ф5 ВР-I L=1210	8	0.17КГ
БЧ		16	5.041.1380	Ф5 ВР-I L=1380	8	0.19КГ
БЧ		17	5.041.560	Ф5 ВР-I L=560	12	0.08КГ
				1.090.1-1.2-7 13-03 2КПД30.4,0-2 СБОРОЧНЫЕ ЕДИНИЦЫ		
А4		1	1.090.1-1.2-8 04-01	КАРКАС ПЛОСКИЙ КР2	2	
А4		2	1.090.1-1.2-8 06-01	КАРКАС ПЛОСКИЙ КР11	5	
А4		3	1.090.1-1.2-8 09-01	КАРКАС ПЛОСКИЙ КР21	2	
А4		4	1.090.1-1.2-8 11-03	КАРКАС ПЛОСКИЙ КР25	2	
А4		5	1.090.1-1.2-8 27	СЕТКА С55	2	
А4		6	1.090.1-1.2-8 28	ИЗДЕЛИЕ ЗАКЛАДНОЕ МН1	2	
				ДЕТАЛИ		
А4		7	1.090.1-1.2-8 0029-02	ПЕТЛЯ СТРОПОВОЧНАЯ СП3	2	
А4		8	1.090.1-1.2-8 0030	СТЕРЖЕНЬ ГНУТЫЙ АН1	6	
				СТ. ОТД. ГОСТ 5781-82		
БЧ		9	8.011.1600	Ф8 А-I L=1600	2	0.63КГ
				СТ. ОТД. ГОСТ 6727-80		
БЧ		10	5.041.430	Ф5 ВР-I L=430	8	0.06КГ
БЧ		11	5.041.130	Ф5 ВР-I L=130	10	0.02КГ
БЧ		12	5.041.580	Ф5 ВР-I L=580	8	0.08КГ
БЧ		13	5.041.2950	Ф5 ВР-I L=2950	2	0.41КГ
БЧ		14	5.041.2770	Ф5 ВР-I L=2770	3	0.39КГ

ЭПВЦ
Киев ЗНИИЭП
ОПЕРАТОР ТЛП КОРТ
ШЕЙНИЧ

ВЗАМ ИНВ №
ПОДПИСЬ И ДАТА
ИНВ №ПОДЛ

1.090.1-1.2-7 13

ЛИСТ 2

19692 43

ФОРМАТ А4

ЗАВОДА ЖЕЛЕЗОБЕТОННЫХ ИЗДЕЛИЙ

ФОРМАТ	ЗОНА	ПОЗ	ОБОЗНАЧЕНИЕ	НАИМЕНОВАНИЕ	КОЛ	ПРИМЕЧАНИЕ
БЧ		15	5.041.1210	Ф5 ВР-I L=1210	8	0.17КГ
БЧ		16	5.041.1380	Ф5 ВР-I L=1380	8	0.19КГ
БЧ		17	5.041.560	Ф5 ВР-I L=560	12	0.08КГ
				1.090.1-1.2-7 13-04		
				ЗКПД30.3,5-2		
				СБОРОЧНЫЕ ЕДИНИЦЫ		
А4		1	1.090.1-1.2-8 04	КАРКАС ПЛОСКИЙ КР1	2	
А4		2	1.090.1-1.2-8 06	КАРКАС ПЛОСКИЙ КР10	4	
А4		3	1.090.1-1.2-8 11	КАРКАС ПЛОСКИЙ КР18	2	
А4		4	1.090.1-1.2-8 09	КАРКАС ПЛОСКИЙ КР20	2	
А4		5	1.090.1-1.2-8 27	СЕТКА С55	2	
А4		6	1.090.1-1.2-8 28	ИЗДЕЛИЕ ЗАКЛАДНОЕ МН1	2	
				ДЕТАЛИ		
А4		7	1.090.1-1.2-8 0029-02	ПЕТЛЯ СТРОПОВОЧНАЯ СП3	2	
А4		8	1.090.1-1.2-8 0030	СТЕРЖЕНЬ ГНУТЫЙ АН1	6	
				СТ. ОТД. ГОСТ 5781-82		
БЧ		9	8.011.2100	Ф8 А-I L=2100	2	0.83КГ
				СТ. ОТД. ГОСТ 6727-80		
БЧ		10	5.041.130	Ф5 ВР-I L=130	10	0.02КГ
БЧ		11	5.041.580	Ф5 ВР-I L=580	16	0.08КГ
БЧ		12	5.041.2950	Ф5 ВР-I L=2950	2	0.41КГ
БЧ		13	5.041.2770	Ф5 ВР-I L=2770	3	0.39КГ
БЧ		14	5.041.560	Ф5 ВР-I L=560	18	0.08КГ
БЧ		15	5.041.730	Ф5 ВР-I L=730	16	0.10КГ
				1.090.1-1.2-7 13-05		
				ЗКПД30.4,0-2		
				СБОРОЧНЫЕ ЕДИНИЦЫ		
А4		1	1.090.1-1.2-8 04-01	КАРКАС ПЛОСКИЙ КР2	2	
А4		2	1.090.1-1.2-8 06-01	КАРКАС ПЛОСКИЙ КР11	4	
А4		3	1.090.1-1.2-8 11-01	КАРКАС ПЛОСКИЙ КР19	2	
А4		4	1.090.1-1.2-8 09-01	КАРКАС ПЛОСКИЙ КР21	2	
А4		5	1.090.1-1.2-8 27	СЕТКА С55	2	
А4		6	1.090.1-1.2-8 28	ИЗДЕЛИЕ ЗАКЛАДНОЕ МН1	2	
				ДЕТАЛИ		
А4		7	1.090.1-1.2-8 0029-02	ПЕТЛЯ СТРОПОВОЧНАЯ СП3	2	
А4		8	1.090.1-1.2-8 0030	СТЕРЖЕНЬ ГНУТЫЙ АН1	6	
				СТ. ОТД. ГОСТ 5781-82		
БЧ		9	8.011.2100	Ф8 А-I L=2100	2	0.83КГ
				СТ. ОТД. ГОСТ 6727-80		
БЧ		10	5.041.130	Ф5 ВР-I L=130	10	0.02КГ
БЧ		11	5.041.580	Ф5 ВР-I L=580	16	0.08КГ
БЧ		12	5.041.2950	Ф5 ВР-I L=2950	2	0.41КГ
БЧ		13	5.041.2770	Ф5 ВР-I L=2770	3	0.39КГ
БЧ		14	5.041.560	Ф5 ВР-I L=560	18	0.08КГ
БЧ		15	5.041.730	Ф5 ВР-I L=730	16	0.10КГ

Шейнич

ОПЕРАТОР ТЛП КОРТ

ЭПВЦ Киев ЗНИИЭП

ВЗАМ ИНВ № | ПОДПИСЬ И ДАТА | ИНВ № ПОДЛ

1.090.1-1.2-7 13

ЛИСТ 3

ФОРМАТ А4

ФОРМАТ	ЗОНА	ПОЗ	ОБОЗНАЧЕНИЕ	НАИМЕНОВАНИЕ	КОЛ	ПРИМЕЧАНИЕ

ОПЕРАТОР ТЛП КОРТ

ЭПВЦ Киев ЗНИИЭП

ВЗАМ ИНВ № | ПОДПИСЬ И ДАТА | ИНВ № ПОДЛ

ЛИСТ

19692 44

ФОРМАТ А4

ЗАВОД ЖБИ

Киев ЗНИИЭП | ТЛП КОРТ

РИС. 1

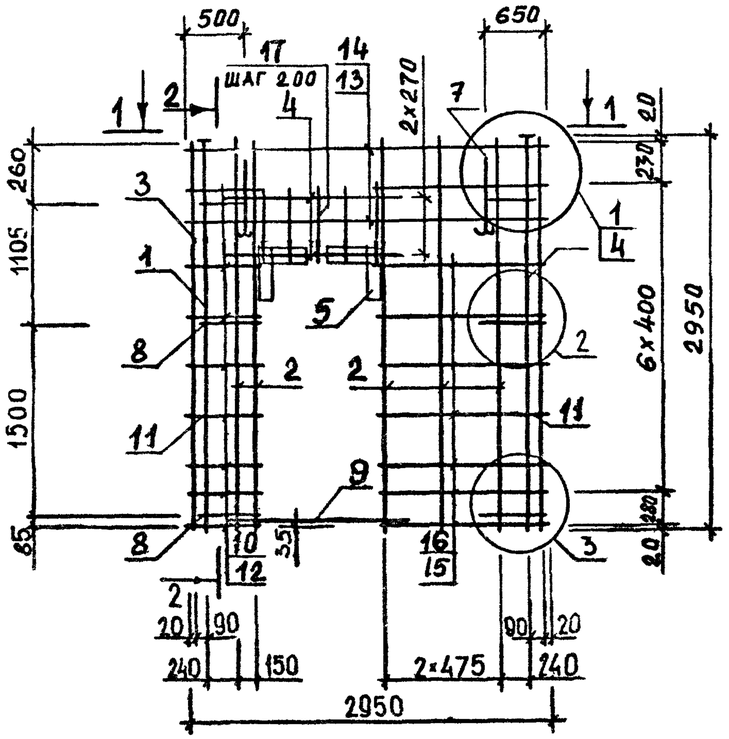

2-2

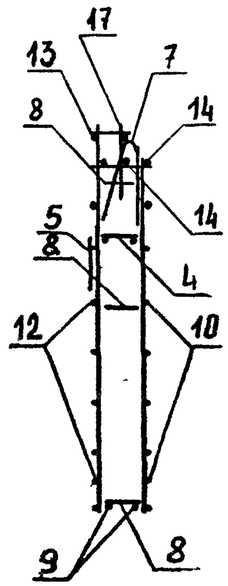

РИС. 2

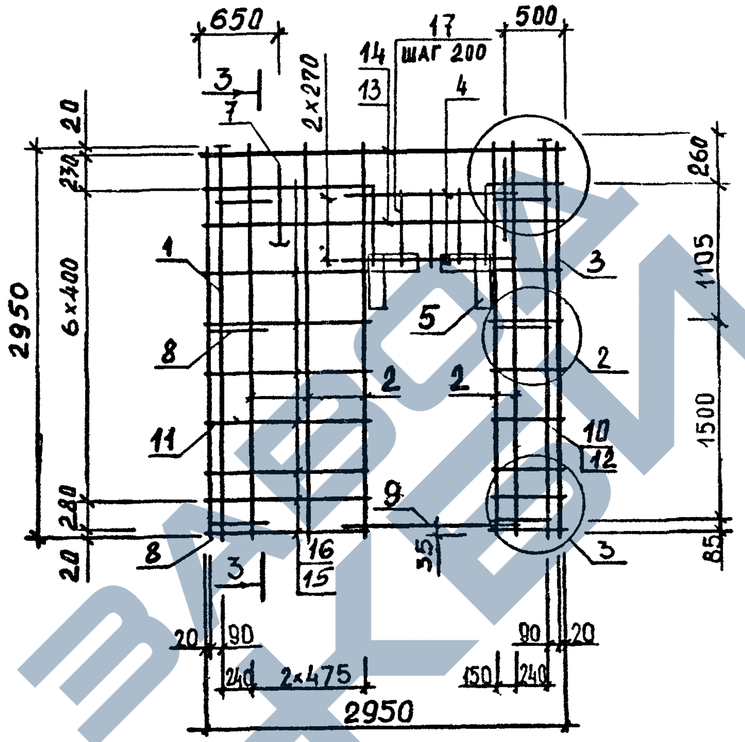

3-3

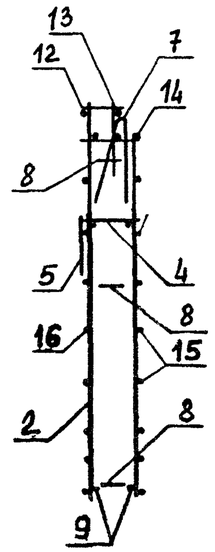

1-1

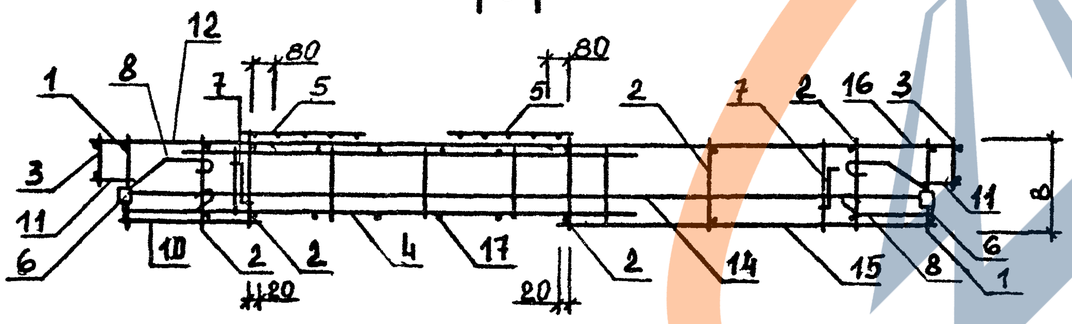

4-4

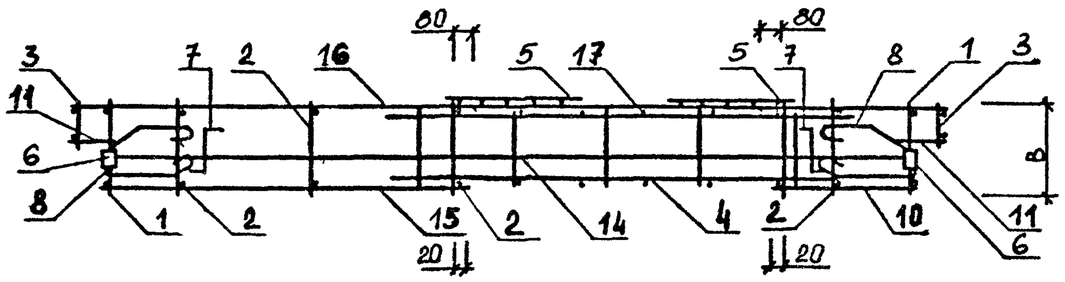

ТАБЛИЦУ ИСПОЛНЕНИЙ СМ. НА ЛИСТЕ 2

НАЧ ОТД	Ситник		
Н КОНТР	Егунов		
ГЛ.СПЕЦ	Пинчук		
ПРОВЕРИЛ	Рудавин		
РАЗРАБ.	Шейнич		

1.090.1-1.2-7 13СБ

Каркас пространственный 1КПДЗО, 2КПДЗО, 3КПДЗО
Сборочный чертеж

СТАДИЯ	МАССА	МАСШТАБ
Р	СМ ТАБЛ	
ЛИСТ 1	ЛИСТОВ 2	

ГОСГРАЖДАНСТРОЙ
КиевЗНИИЭП

19692 ИС

ЭПВЦ КиевЗНИИЭП | ОПЕРАТОР ТПП КОРТ | БОЙКО

РИС. 3

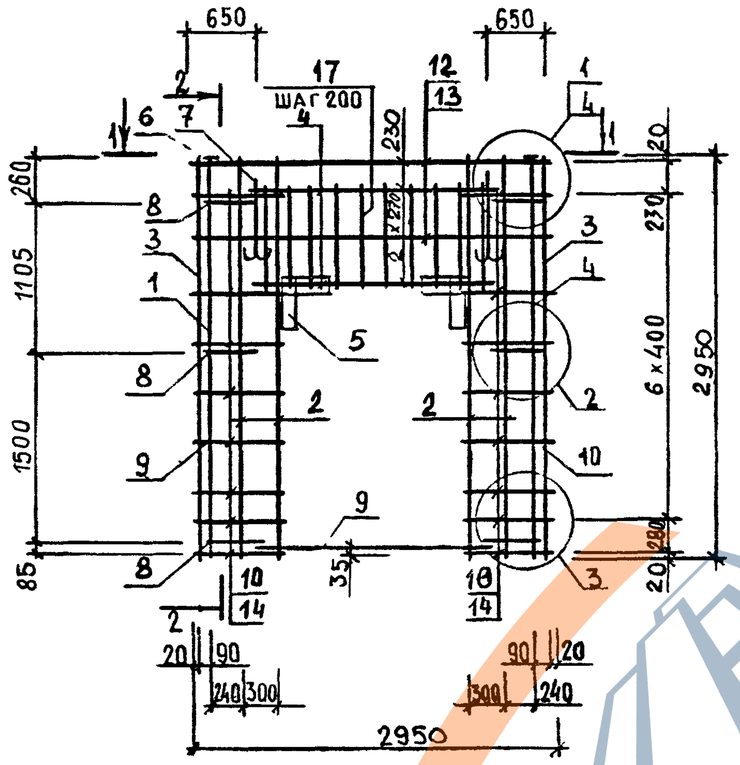

2-2

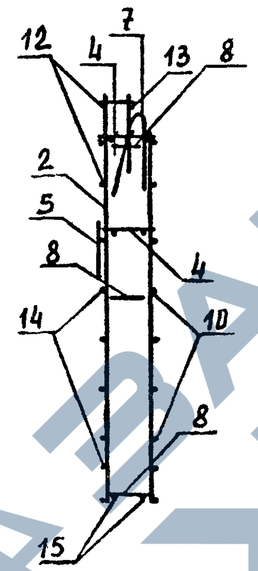

ОБОЗНАЧЕНИЕ	МАРКА	РИС	В, мм	МАССА, кг
I.090.I-I.2-7 I3	IКПД30.3,5-2	I	300	37.65
-0I	IКПД30.4,0-2	I	350	38.23
-02	2КПД30.3,5-2	2	300	37.65
-03	2КПД30.4,0-2	2	350	38.23
-04	3КПД30.3,5-2	3	300	37.78
-05	3КПД30.4,0-2	3	350	38.33

1-1

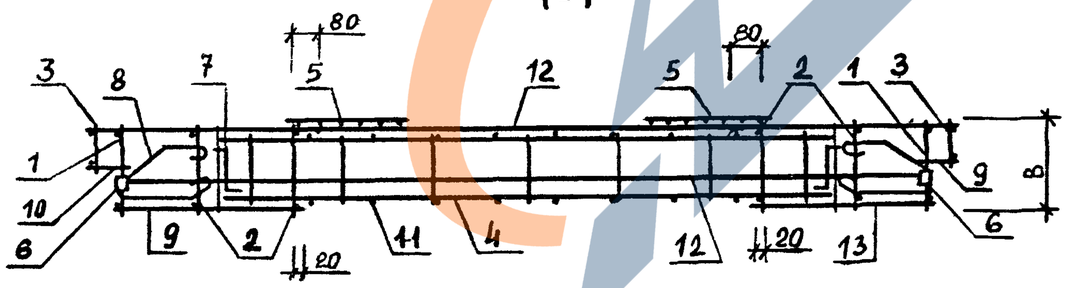

ИНВ №ПОДЛ | ПОДП И ДАТА | ВЗАМ. ИНВ №

1.090.1-1.2-7 1306 | ЛИСТ 2

19692 46

ФОРМАТ	ЗОНА	ПОЗ	ОБОЗНАЧЕНИЕ	НАИМЕНОВАНИЕ	КОЛ	ПРИМЕЧАНИЕ
				ДОКУМЕНТАЦИЯ		
А3			1.090.1-1.2-7 14СВ	СБОРОЧНЫЙ ЧЕРТЕЖ		
А3			1.090.1-1.2-7 00Д2	УЗЛЫ АРМАТУРНЫЕ		
А4			1.090.1-1.2-7 00ТО	ТЕХНИЧЕСКОЕ ОПИСАНИЕ		
			ПЕРЕМЕННЫЕ ДАННЫЕ	ДЛЯ ИСПОЛНЕНИЙ:		
				1.090.1-1.2-7 14 4КПД30.3,5-1 СБОРОЧНЫЕ ЕДИНИЦЫ		
А4	1		1.090.1-1.2-8 02	КАРКАС УКР.СБОРКИ СКР25	1	
А4	2		1.090.1-1.2-8 04-02	КАРКАС ПЛОСКИЙ КР3	2	
А4	3		1.090.1-1.2-8 06-02	КАРКАС ПЛОСКИЙ КР12	2	
А4	4		1.090.1-1.2-8 09	КАРКАС ПЛОСКИЙ КР20	2	
А4	5		1.090.1-1.2-8 27	СЕТКА С55	2	
А4	6		1.090.1-1.2-8 28	ИЗДЕЛИЕ ЗАКЛАДНОЕ МН1	2	
				ДЕТАЛИ		
А4	7		1.090.1-1.2-8 0029-01	ПЕТЛЯ СТРОПОВОЧНАЯ СП2	2	
А4	8		1.090.1-1.2-8 0030	СТЕРЖЕНЬ ГНУТЫЙ АН1	2	
А4	9		1.090.1-1.2-8 0030-01	СТЕРЖЕНЬ ГНУТЫЙ АН2	2	
А4	10		1.090.1-1.2-8 0031	СТЕРЖЕНЬ ГНУТЫЙ АН3	1	
А4	11		1.090.1-1.2-8 0031-01	СТЕРЖЕНЬ ГНУТЫЙ АН4	1	
				СТ. ОТД. ГОСТ 5781-82		
БЧ	12		8.011.2700	Ф8 А-I L=2700	2	1.07КГ
				СТ. ОТД. ГОСТ 6727-80		
БЧ	13		5.041.430	Ф5 ВР-I L=430	18	0.06КГ
БЧ	14		5.041.130	Ф5 ВР-I L=130	10	0.02КГ
БЧ	15		5.041.280	Ф5 ВР-I L=280	20	0.04КГ
				1.090.1-1.2-7 14-01 4КПД30.3,5-2 СБОРОЧНЫЕ ЕДИНИЦЫ		
А4	1		1.090.1-1.2-8 02-01	КАРКАС УКР.СБОРКИ СКР26	1	
А4	2		1.090.1-1.2-8 04-02	КАРКАС ПЛОСКИЙ КР3	2	
А4	3		1.090.1-1.2-8 06-02	КАРКАС ПЛОСКИЙ КР12	2	
А4	4		1.090.1-1.2-8 09	КАРКАС ПЛОСКИЙ КР20	2	
А4	5		1.090.1-1.2-8 27	СЕТКА С55	2	
А4	6		1.090.1-1.2-8 28	ИЗДЕЛИЕ ЗАКЛАДНОЕ МН1	2	
				ДЕТАЛИ		
А4	7		1.090.1-1.2-8 0029-01	ПЕТЛЯ СТРОПОВОЧНАЯ СП2	2	
А4	8		1.090.1-1.2-8 0030	СТЕРЖЕНЬ ГНУТЫЙ АН1	2	
А4	9		1.090.1-1.2-8 0030-01	СТЕРЖЕНЬ ГНУТЫЙ АН2	2	
А4	10		1.090.1-1.2-8 0031	СТЕРЖЕНЬ ГНУТЫЙ АН3	1	
А4	11		1.090.1-1.2-8 0031-01	СТЕРЖЕНЬ ГНУТЫЙ АН4	1	
				СТ. ОТД. ГОСТ 5781-82		
БЧ	12		8.011.2700	Ф8 А-I L=2700	2	1.07КГ

1.090.1-1.2-7 14

НАЧ ОТД	Ситник	
Н КОНТР	Егунов	
ГЛ СПЕЦ	Пинчук	
ПРОВЕРИЛ	Рудавин	
РАЗРАБ	Бойко	

КАРКАС ПРОСТРАНСТВЕННЫЙ 4КПД

СТАДИЯ	ЛИСТ	ЛИСТОВ
Р	1	2

ГОСГРАЖДАНСТРОЙ КиевЗНИИЭП

ФОРМАТ А4

ЭПВЦ Киев ЗНИИЭП — ОПЕРАТОР ТЛП КОРТ — Шейнич

ФОРМАТ	ЗОНА	ПОЗ	ОБОЗНАЧЕНИЕ	НАИМЕНОВАНИЕ	КОЛ	ПРИМЕЧАНИЕ
				СТ. ОТД. ГОСТ 6727-80		
БЧ	13		5.041.430	Ф5 ВР-I L=430	18	0.06КГ
БЧ	14		5.041.130	Ф5 ВР-I L=130	10	0.02КГ
БЧ	15		5.041.280	Ф5 ВР-I L=280	20	0.04КГ
				1.090.1-1.2-7 14-02 4КПД30.4,0-1 СБОРОЧНЫЕ ЕДИНИЦЫ		
А4	1		1.090.1-1.2-8 02-02	КАРКАС УКР.СБОРКИ СКР27	1	
А4	2		1.090.1-1.2-8 04-03	КАРКАС ПЛОСКИЙ КР4	2	
А4	3		1.090.1-1.2-8 06-03	КАРКАС ПЛОСКИЙ КР13	2	
А4	4		1.090.1-1.2-8 09-01	КАРКАС ПЛОСКИЙ КР21	2	
А4	5		1.090.1-1.2-8 27	СЕТКА С55	2	
А4	6		1.090.1-1.2-8 28	ИЗДЕЛИЕ ЗАКЛАДНОЕ МН1	2	
				ДЕТАЛИ		
А4	7		1.090.1-1.2-8 0029-01	ПЕТЛЯ СТРОПОВОЧНАЯ СП2	2	
А4	8		1.090.1-1.2-8 0030	СТЕРЖЕНЬ ГНУТЫЙ АН1	2	
А4	9		1.090.1-1.2-8 0030-01	СТЕРЖЕНЬ ГНУТЫЙ АН2	2	
А4	10		1.090.1-1.2-8 0031	СТЕРЖЕНЬ ГНУТЫЙ АН3	1	
А4	11		1.090.1-1.2-8 0031-01	СТЕРЖЕНЬ ГНУТЫЙ АН4	1	
				СТ. ОТД. ГОСТ 5781-82		
БЧ	12		8.011.2700	Ф8 А-I L=2700	2	1.07КГ
				СТ. ОТД. ГОСТ 6727-80		
БЧ	13		5.041.430	Ф5 ВР-I L=430	18	0.06КГ
БЧ	14		5.041.130	Ф5 ВР-I L=130	10	0.02КГ
БЧ	15		5.041.280	Ф5 ВР-I L=280	20	0.04КГ
				1.090.1-1.2-7 14-03 4КПД30.4,0-2 СБОРОЧНЫЕ ЕДИНИЦЫ		
А4	1		1.090.1-1.2-8 02-03	КАРКАС УКР.СБОРКИ СКР28	1	
А4	2		1.090.1-1.2-8 04-03	КАРКАС ПЛОСКИЙ КР4	2	
А4	3		1.090.1-1.2-8 06-03	КАРКАС ПЛОСКИЙ КР13	2	
А4	4		1.090.1-1.2-8 09-01	КАРКАС ПЛОСКИЙ КР21	2	
А4	5		1.090.1-1.2-8 27	СЕТКА С55	2	
А4	6		1.090.1-1.2-8 28	ИЗДЕЛИЕ ЗАКЛАДНОЕ МН1	2	
				ДЕТАЛИ		
А4	7		1.090.1-1.2-8 0029-01	ПЕТЛЯ СТРОПОВОЧНАЯ СП2	2	
А4	8		1.090.1-1.2-8 0030	СТЕРЖЕНЬ ГНУТЫЙ АН1	2	
А4	9		1.090.1-1.2-8 0030-01	СТЕРЖЕНЬ ГНУТЫЙ АН2	2	
А4	10		1.090.1-1.2-8 0031	СТЕРЖЕНЬ ГНУТЫЙ АН3	1	
А4	11		1:090.1-1.2-8 0031-01	СТЕРЖЕНЬ ГНУТЫЙ АН4	1	
				СТ. ОТД. ГОСТ 5781-82		
БЧ	12		8.011.2700	Ф8 А-I L=2700	2	1.07КГ
				СТ. ОТД. ГОСТ 6727-80		
БЧ	13		5.041.430	Ф5 ВР-I L=430	18	0.06КГ
БЧ	14		5.041.130	Ф5 ВР-I L=130	10	0.02КГ
БЧ	15		5.041.280	Ф5 ВР-I L=280	20	0.04КГ

ВЗАМ ИНВ № | ПОДПИСЬ И ДАТА | ИНВ №ПОДЛ

1.090.1-1.2-7 14

ЛИСТ 2

ФОРМАТ А4

https://zavodjbi.com/

ЭПВЦ Киев ЗНИИЭП | ОПЕРАТОР ТЛП КОРТ | войко

2-2

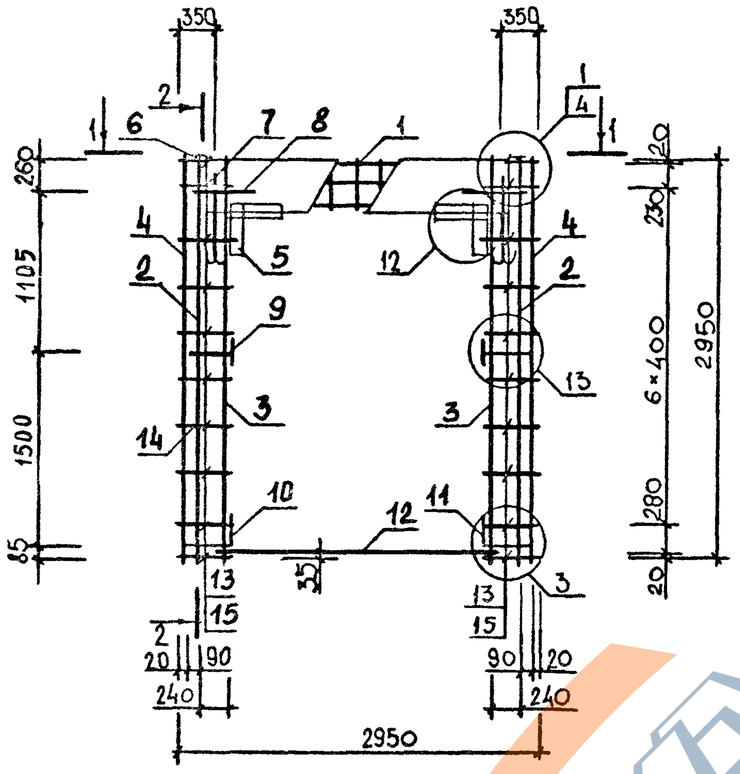

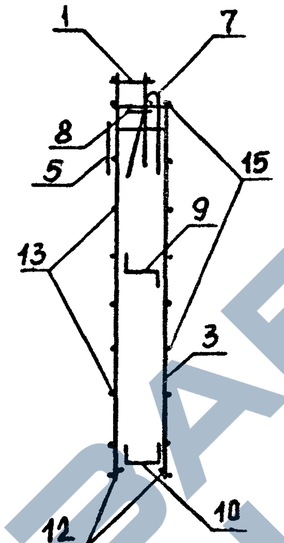

ОБОЗНАЧЕНИЕ	МАРКА	В, мм	МАССА, кг
I.090.I-I.2-7 I4	4КПД30.3,5-I	300	37.47
-0I	4КПД30.3,5-2	300	39.I0
-02	4КПД30.4,0-I	350	38.04
-03	4КПД30.4,0-2	350	39.67

1-1

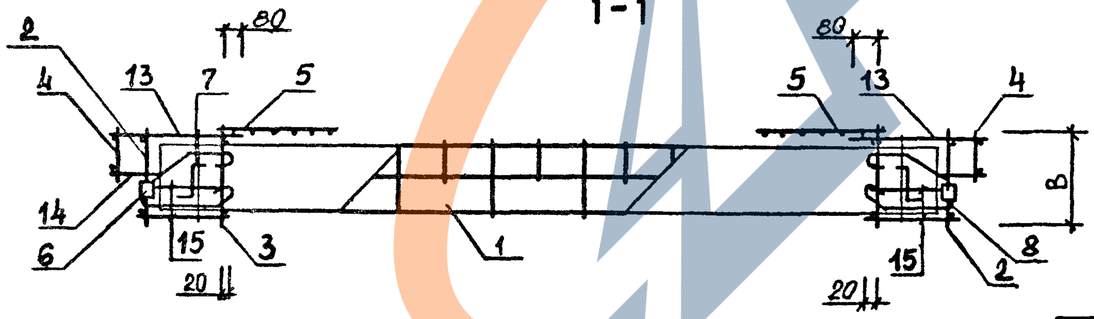

НАЧ ОТД	Ситник	
Н КОНТР	Егунов	
ГЛ.СПЕЦ	Пинчук	
ПРОВЕРИЛ	Рудавин	
РАЗРАБ	Шейнич	

1.090.1-1 2-7 14СБ

Каркас пространственный 4КПД30

Сборочный чертеж

СТАДИЯ	МАССА	МАСШТАБ
Р	СМ ГАБЛ	
ЛИСТ	ЛИСТОВ 1	

ГОСГРАЖДАНСТРОЙ КиевЗНИИЭП

ВЗАМ ИНВ № | ПОДПИСЬ И ДАТА | ИНВ № ПОДЛ

19692 48

https://zavodjbi.com/

ФОРМАТ	ЗОНА	ПОЗ	ОБОЗНАЧЕНИЕ	НАИМЕНОВАНИЕ	КОЛ	ПРИМЕЧАНИЕ
				ДОКУМЕНТАЦИЯ		
А3			1.090.1-1.2-7 15СБ	СБОРОЧНЫЙ ЧЕРТЕЖ		
А3			1.090.1-1.2-7 00Д2	УЗЛЫ АРМАТУРНЫЕ		
А4			1.090.1-1.2-7 00ТО	ТЕХНИЧЕСКОЕ ОПИСАНИЕ		
			ПЕРЕМЕННЫЕ ДАННЫЕ	ДЛЯ ИСПОЛНЕНИЙ:		
				1.090.1-1.2-7 15		
				1КПД28.3,5-1		
				СБОРОЧНЫЕ ЕДИНИЦЫ		
А4		1	1.090.1-1.2-8 02-12	КАРКАС УКР.СБОРКИ СКР37	1	
А4		2	1.090.1-1.2-8 04-05	КАРКАС ПЛОСКИЙ КР6	2	
А4		3	1.090.1-1.2-8 06-02	КАРКАС ПЛОСКИЙ КР12	2	
А4		4	1.090.1-1.2-8 27	СЕТКА С55	2	
А4		5	1.090.1-1.2-8 26-02	СЕТКА С53	2	
А4		6	1.090.1-1.2-8 28	ИЗДЕЛИЕ ЗАКЛАДНОЕ МН1	2	
				ДЕТАЛИ		
А4		7	1.090.1-1.2-8 0029-01	ПЕТЛЯ СТРОПОВОЧНАЯ СП2	2	
А4		8	1.090.1-1.2-8 0030	СТЕРЖЕНЬ ГНУТЫЙ АН1	2	
А4		9	1.090.1-1.2-8 0030-01	СТЕРЖЕНЬ ГНУТЫЙ АН2	2	
А4		10	1.090.1-1.2-8 0031	СТЕРЖЕНЬ ГНУТЫЙ АН3	1	
А4		11	1.090.1-1.2-8 0031-01	СТЕРЖЕНЬ ГНУТЫЙ АН4	1	
				СТ. ОТД. ГОСТ 5781-82		
БЧ		12	8.011.2700	Ф8 А-I L=2700	2	1.07КГ
				СТ. ОТД. ГОСТ 6727-80		
БЧ		13	5.041.280	Ф5 ВР-I L=280	20	0.04КГ
				1.090.1-1.2-7 15-01		
				1КПД28.3,5-2		
				СБОРОЧНЫЕ ЕДИНИЦЫ		
А4		1	1.090.1-1.2-8 02-14	КАРКАС УКР.СБОРКИ СКР39	1	
А4		2	1.090.1-1.2-8 04-05	КАРКАС ПЛОСКИЙ КР6	2	
А4		3	1.090.1-1.2-8 06-02	КАРКАС ПЛОСКИЙ КР12	2	
А4		4	1.090.1-1.2-8 27	СЕТКА С55	2	
А4		5	1.090.1-1.2-8 26-02	СЕТКА С53	2	
А4		6	1.090.1-1.2-8 28	ИЗДЕЛИЕ ЗАКЛАДНОЕ МН1	2	
				ДЕТАЛИ		
А4		7	1.090.1-1.2-8 0029-01	ПЕТЛЯ СТРОПОВОЧНАЯ СП2	2	
А4		8	1.090.1-1.2-8 0030	СТЕРЖЕНЬ ГНУТЫЙ АН1	2	
А4		9	1.090.1-1.2-8 0030-01	СТЕРЖЕНЬ ГНУТЫЙ АН2	2	
А4		10	1.090.1-1.2-8 0031	СТЕРЖЕНЬ ГНУТЫЙ АН3	1	
А4		11	1.090.1-1.2-8 0031-01	СТЕРЖЕНЬ ГНУТЫЙ АН4	1	
				СТ. ОТД. ГОСТ 5781-82		
БЧ		12	8.011.2700	Ф8 А-I L=2700	2	1.07КГ
				СТ. ОТД. ГОСТ 6727-80		
БЧ		13	5.041.280	Ф5 ВР-I L=280	20	0.04КГ

1.090.1-1.2-7 15

НАЧ ОТД	Ситник		
Н КОНТР	Егунов		
ГЛ СПЕЦ	Пинчук		
ПРОВЕРИЛ	Рудавин		
РА			

КАРКАС ПРОСТРАНСТВЕННЫЙ
1КПД

СТАДИЯ	ЛИСТ	ЛИСТОВ
Р	1	2

ГОСГРАЖДАНСТРОЙ
КиевЗНИИЭП

ФОРМАТ А4

Киев ЗНИИЭП | ЭПВЦ | ОПЕРАТОР ТЛП КОРТ | Шейнич

ФОРМАТ	ЗОНА	ПОЗ	ОБОЗНАЧЕНИЕ	НАИМЕНОВАНИЕ	КОЛ	ПРИМЕЧАНИЕ
				1.090.1-1.2-7 15-02		
				1КПД28.4,0-1		
				СБОРОЧНЫЕ ЕДИНИЦЫ		
А4		1	1.090.1-1.2-8 02-13	КАРКАС УКР.СБОРКИ СКР38	1	
А4		2	1.090.1-1.2-8 04-05	КАРКАС ПЛОСКИЙ КР6	2	
А4		3	1.090.1-1.2-8 06-03	КАРКАС ПЛОСКИЙ КР13	2	
А4		4	1.090.1-1.2-8 27	СЕТКА С55	2	
А4		5	1.090.1-1.2-8 26	СЕТКА С51	2	
А4		6	1.090.1-1.2-8 28	ИЗДЕЛИЕ ЗАКЛАДНОЕ МН1	2	
				ДЕТАЛИ		
А4		7	1.090.1-1.2-8 0029-01	ПЕТЛЯ СТРОПОВОЧНАЯ СП2	2	
А4		8	1.090.1-1.2-8 0030	СТЕРЖЕНЬ ГНУТЫЙ АН1	2	
А4		9	1.090.1-1.2-8 0030-01	СТЕРЖЕНЬ ГНУТЫЙ АН2	2	
А4		10	1.090.1-1.2-8 0031	СТЕРЖЕНЬ ГНУТЫЙ АН3	1	
А4		11	1.090.1-1.2-8 0031-01	СТЕРЖЕНЬ ГНУТЫЙ АН4	1	
				СТ. ОТД. ГОСТ 5781-82		
БЧ		12	8.011.2700	Ф8 А-I L=2700	2	1.07КГ
				СТ. ОТД. ГОСТ 6727-80		
БЧ		13	5.041.280	Ф5 ВР-I L=280	20	0.04КГ
				1.090.1-1.2-7 15-03		
				1КПД28.4,0-2		
				СБОРОЧНЫЕ ЕДИНИЦЫ		
А4		1	1.090.1-1.2-8 02-15	КАРКАС УКР.СБОРКИ СКР40	1	
А4		2	1.090.1-1.2-8 04-05	КАРКАС ПЛОСКИЙ КР6	2	
А4		3	1.090.1-1.2-8 06-03	КАРКАС ПЛОСКИЙ КР13	2	
А4		4	1.090.1-1.2-8 27	СЕТКА С55	2	
А4		5	1.090.1-1.2-8 26	СЕТКА С51	2	
А4		6	1.090.1-1.2-8 28	ИЗДЕЛИЕ ЗАКЛАДНОЕ МН1	2	
				ДЕТАЛИ		
А4		7	1.090.1-1.2-8 0029-01	ПЕТЛЯ СТРОПОВОЧНАЯ СП2	2	
А4		8	1.090.1-1.2-8 0030	СТЕРЖЕНЬ ГНУТЫЙ АН1	2	
А4		9	1.090.1-1.2-8 0030-01	СТЕРЖЕНЬ ГНУТЫЙ АН2	2	
А4		10	1.090.1-1.2-8 0031	СТЕРЖЕНЬ ГНУТЫЙ АН3	1	
А4		11	1.090.1-1.2-8 0031-01	СТЕРЖЕНЬ ГНУТЫЙ АН4	1	
				СТ. ОТД. ГОСТ 5781-82		
БЧ		12	8.011.2700	Ф8 А-I L=2700	2	1.07КГ
				СТ. ОТД. ГОСТ 6727-80		
БЧ		13	5.041.280	Ф5 ВР-I L=280	20	0.04КГ

ВЗАМ ИНВ № | ПОДПИСЬ И ДАТА | ИНВ №ПОДЛ

1.090.1-1.2-7 15

ЛИСТ 2

19692 49

ФОРМАТ А4

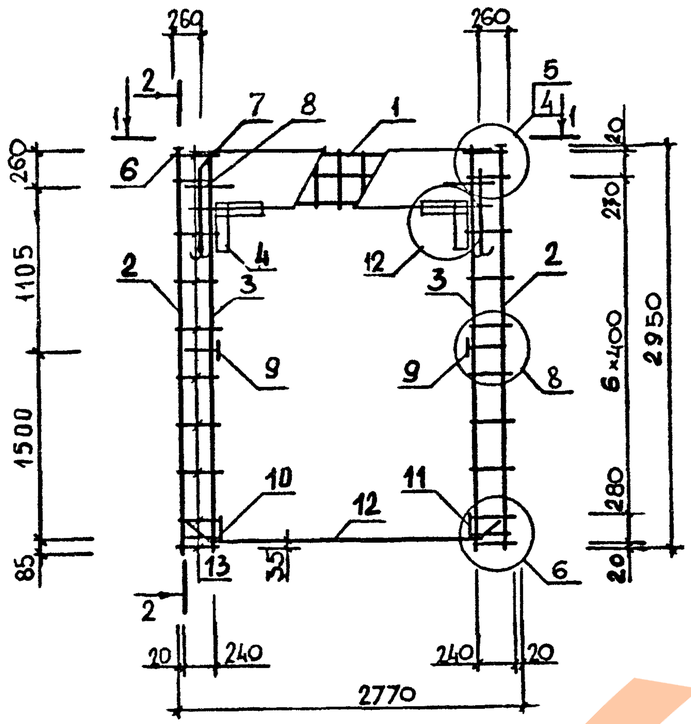

2-2

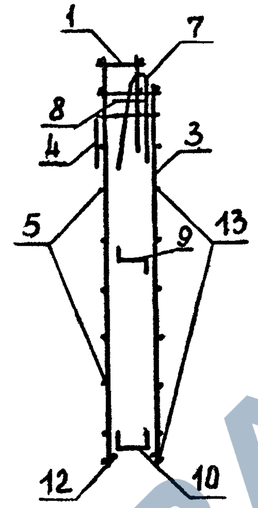

ОБОЗНАЧЕНИЕ	МАРКА	В, мм	МАССА, кг
I.090.I-I.2-7 I5	IКПД28.3,5-I	300	35.8I
-0I	IКПД28.3,5-2	300	37.44
-02	IКПД28.4,0-I	350	37.94
-03	IКПД28.4,0-2	350	37.95

1-1

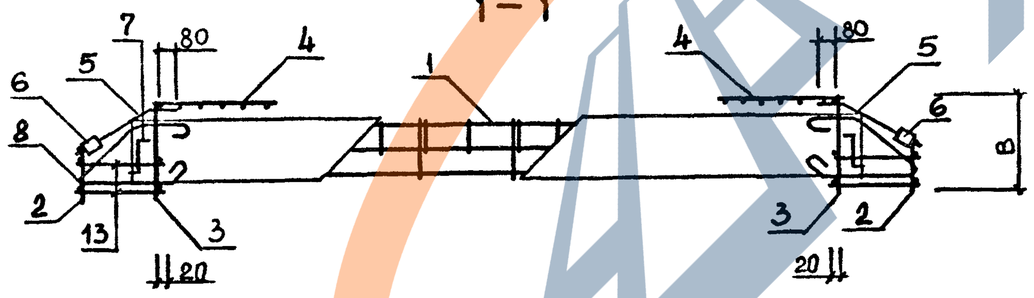

НАЧ ОТД	Ситник		
Н КОНТР	Егунов		
ГЛ.СПЕЦ	Пинчук		
ПРОВЕРИЛ	Рудавин		
РАЗРАБ.	Шейнич		

1.090.1-1.2-7 15СБ

Каркас пространственный IКПД28

Сборочный чертеж

СТАДИЯ	МАССА	МАСШТАБ
Р	СМ ТАБЛ	
ЛИСТ	ЛИСТОВ 1	

ГОСГРАЖДАНСТРОЙ КиевЗНИИЭП

ЭПВЦ Киев ЗНИИЭП | ОПЕРАТОР ТЛП КОРТ | БОЙКО

ВЗАМ ИНВ № | ПОДПИСЬ И ДАТА | ИНВ № ПОДЛ

19692 50

ФОРМАТ А3

https://zavodjbi.com/

ФОРМАТ	ЗОНА	ПОЗ	ОБОЗНАЧЕНИЕ	НАИМЕНОВАНИЕ	КОЛ	ПРИМЕЧАНИЕ
				ДОКУМЕНТАЦИЯ		
А3			1.090.1-1.2-7 16СБ	СБОРОЧНЫЙ ЧЕРТЕЖ		
А3			1.090.1-1.2-7 00Д2	УЗЛЫ АРМАТУРНЫЕ		
А4			1.090.1-1.2-7 00ТО	ТЕХНИЧЕСКОЕ ОПИСАНИЕ		
			ПЕРЕМЕННЫЕ ДАННЫЕ	ДЛЯ ИСПОЛНЕНИЙ:		
				1.090.1-1.2-7 16		
				1КПД29.3,5-1		
				СБОРОЧНЫЕ ЕДИНИЦЫ		
А4		1	1.090.1-1.2-8 02-04	КАРКАС УКР.СБОРКИ СКР29	1	
А4		2	1.090.1-1.2-8 04-02	КАРКАС ПЛОСКИЙ КР3	1	
А4		3	1.090.1-1.2-8 04-05	КАРКАС ПЛОСКИЙ КР6	1	
А4		4	1.090.1-1.2-8 06-02	КАРКАС ПЛОСКИЙ КР12	2	
А4		5	1.090.1-1.2-8 09	КАРКАС ПЛОСКИЙ КР20	1	
А4		6	1.090.1-1.2-8 27	СЕТКА С55	2	
А4		7	1.090.1-1.2-8 26-02	СЕТКА С53	1	
А4		8	1.090.1-1.2-8 28	ИЗДЕЛИЕ ЗАКЛАДНОЕ МН1	2	
				ДЕТАЛИ		
А4		9	1.090.1-1.2-8 0029-01	ПЕТЛЯ СТРОПОВОЧНАЯ СП2	2	
А4		10	1.090.1-1.2-8 0030	СТЕРЖЕНЬ ГНУТЫЙ АН1	2	
А4		11	1.090.1-1.2-8 0030-01	СТЕРЖЕНЬ ГНУТЫЙ АН2	2	
А4		12	1.090.1-1.2-8 0031	СТЕРЖЕНЬ ГНУТЫЙ АН3	1	
А4		13	1.090.1-1.2-8 0031-01	СТЕРЖЕНЬ ГНУТЫЙ АН4	1	
				СТ. ОТД. ГОСТ 5781-82		
БЧ		14	8.011.2700	Ф8 А-I L=2700	2	1.07КГ
				СТ. ОТД. ГОСТ 6727-80		
БЧ		15	5.041.130	Ф5 ВР-I L=130	5	0.02КГ
БЧ		16	5.041.280	Ф5 ВР-I L=280	20	0.04КГ
БЧ		17	5.041.380	Ф5 ВР-I L=380	9	0.05КГ
				1.090.1-1.2-7 16-01		
				1КПД29.3,5-2		
				СБОРОЧНЫЕ ЕДИНИЦЫ		
А4		1	1.090.1-1.2-8 02-05	КАРКАС УКР.СБОРКИ СКР30	1	
А4		2	1.090.1-1.2-8 04-02	КАРКАС ПЛОСКИЙ КР3	1	
А4		3	1.090.1-1.2-8 04-05	КАРКАС ПЛОСКИЙ КР6	1	
А4		4	1.090.1-1.2-8 06-02	КАРКАС ПЛОСКИЙ КР12	2	
А4		5	1.090.1-1.2-8 09	КАРКАС ПЛОСКИЙ КР20	1	
А4		6	1.090.1-1.2-8 27	СЕТКА С55	2	
А4		7	1.090.1-1.2-8 26-02	СЕТКА С53	1	
А4		8	1.090.1-1.2-8 28	ИЗДЕЛИЕ ЗАКЛАДНОЕ МН1	2	
				ДЕТАЛИ		
А4		9	1.090.1-1.2-8 0029-01	ПЕТЛЯ СТРОПОВОЧНАЯ СП2	2	
А4		10	1.090.1-1.2-8 0030	СТЕРЖЕНЬ ГНУТЫЙ АН1	2	
А4		11	1.090.1-1.2-8 0030-01	СТЕРЖЕНЬ ГНУТЫЙ АН2	2	

1.090.1-1.2-7 16

НАЧ.ОТД.	Ситник	
Н.КОНТР.	Егунов	
ГЛ.СПЕЦ	Пинчук	
ПРОВЕРИЛ	Рудавин	
РАЗРАБ.	Бойко	

КАРКАС ПРОСТРАНСТВЕННЫЙ
1КПД, 2КПД

СТАДИЯ	ЛИСТ	ЛИСТОВ
Р	1	4

ГОСГРАЖДАНСТРОЙ
КиевЗНИИЭП

ФОРМАТ А4

КиевЗНИИЭП ТЛП КОРТ

ФОРМАТ	ЗОНА	ПОЗ	ОБОЗНАЧЕНИЕ	НАИМЕНОВАНИЕ	КОЛ	ПРИМЕЧАНИЕ
А4		12	1.090.1-1.2-8 0031	СТЕРЖЕНЬ ГНУТЫЙ АН3	1	
А4		13	1.090.1-1.2-8 0031-01	СТЕРЖЕНЬ ГНУТЫЙ АН4	1	
				СТ. ОТД. ГОСТ 5781-82		
БЧ		14	8.011.2700	Ф8 А-I L=2700	2	1.07КГ
				СТ. ОТД. ГОСТ 6727-80		
БЧ		15	5.041.130	Ф5 ВР-I L=130	5	0.02КГ
БЧ		16	5.041.280	Ф5 ВР-I L=280	20	0.04КГ
БЧ		17	5.041.380	Ф5 ВР-I L=380	9	0.05КГ
				1.090.1-1.2-7 16-02		
				1КПД29.4,0-1		
				СБОРОЧНЫЕ ЕДИНИЦЫ		
А4		1	1.090.1-1.2-8 02-06	КАРКАС УКР.СБОРКИ СКР31	1	
А4		2	1.090.1-1.2-8 04-03	КАРКАС ПЛОСКИЙ КР4	1	
А4		3	1.090.1-1.2-8 04-05	КАРКАС ПЛОСКИЙ КР6	1	
А4		4	1.090.1-1.2-8 06-03	КАРКАС ПЛОСКИЙ КР13	2	
А4		5	1.090.1-1.2-8 09-01	КАРКАС ПЛОСКИЙ КР21	1	
А4		6	1.090.1-1.2-8 27	СЕТКА С55	2	
А4		7	1.090.1-1.2-8 26	СЕТКА С51	1	
А4		8	1.090.1-1.2-8 28	ИЗДЕЛИЕ ЗАКЛАДНОЕ МН1	2	
				ДЕТАЛИ		
А4		9	1.090.1-1.2-8 0029-01	ПЕТЛЯ СТРОПОВОЧНАЯ СП2	2	
А4		10	1.090.1-1.2-8 0030	СТЕРЖЕНЬ ГНУТЫЙ АН1	2	
А4		11	1.090.1-1.2-8 0030-01	СТЕРЖЕНЬ ГНУТЫЙ АН2	2	
А4		12	1.090.1-1.2-8 0031	СТЕРЖЕНЬ ГНУТЫЙ АН3	1	
А4		13	1.090.1-1.2-8 0031-01	СТЕРЖЕНЬ ГНУТЫЙ АН4	1	
				СТ. ОТД. ГОСТ 5781-82		
БЧ		14	8.011.2700	Ф8 А-I L=2700	2	1.07КГ
				СТ. ОТД. ГОСТ 6727-80		
БЧ		15	5.041.130	Ф5 ВР-I L=130	5	0.02КГ
БЧ		16	5.041.280	Ф5 ВР-I L=280	20	0.04КГ
БЧ		17	5.041.380	Ф5 ВР-I L=380	9	0.05КГ
				1.090.1-1.2-7 16-03		
				1КПД29.4,0-2		
				СБОРОЧНЫЕ ЕДИНИЦЫ		
А4		1	1.090.1-1.2-8 02-07	КАРКАС УКР.СБОРКИ СКР32	1	
А4		2	1.090.1-1.2-8 04-03	КАРКАС ПЛОСКИЙ КР4	1	
А4		3	1.090.1-1.2-8 04-05	КАРКАС ПЛОСКИЙ КР6	1	
А4		4	1.090.1-1.2-8 06-03	КАРКАС ПЛОСКИЙ КР13	2	
А4		5	1.090.1-1.2-8 09-01	КАРКАС ПЛОСКИЙ КР21	1	
А4		6	1.090.1-1.2-8 27	СЕТКА С55	2	
А4		7	1.090.1-1.2-8 26	СЕТКА С51	1	
А4		8	1.090.1-1.2-8 28	ИЗДЕЛИЕ ЗАКЛАДНОЕ МН1	2	
				ДЕТАЛИ		
А4		9	1.090.1-1.2-8 0029-01	ПЕТЛЯ СТРОПОВОЧНАЯ СП2	2	
А4		10	1.090.1-1.2-8 0030	СТЕРЖЕНЬ ГНУТЫЙ АН1	2	
А4		11	1.090.1-1.2-8 0030-01	СТЕРЖЕНЬ ГНУТЫЙ АН2	2	
А4		12	1.090.1-1.2-8 0031	СТЕРЖЕНЬ ГНУТЫЙ АН3	1	
А4		13	1.090.1-1.2-8 0031-01	СТЕРЖЕНЬ ГНУТЫЙ АН4	1	
				СТ. ОТД. ГОСТ 5781-82		
БЧ		14	8.011.2700	Ф8 А-I L=2700	2	1.07КГ
				СТ. ОТД. ГОСТ 6727-80		

ЭПВЦ Киев ЗНИИЭП
ОПЕРАТОР ТЛП КОРТ
ШЕЙНИЧ

ВЗАМ.ИНВ.№ | ПОДПИСЬ И ДАТА | ИНВ.№ПОДЛ.

1.090.1-1.2-7 16

ЛИСТ 2

19692 51

ФОРМАТ А4

ЗАВОД ЖБИ

ФОРМАТ	ЗОНА	ПОЗ	ОБОЗНАЧЕНИЕ	НАИМЕНОВАНИЕ	КОЛ	ПРИМЕЧАНИЕ
БЧ		15	5.041.130	Ф5 ВР-I L=130	5	0.02КГ
БЧ		16	5.041.280	Ф5 ВР-I L=280	20	0.04КГ
БЧ		17	5.041.380	Ф5 ВР-I L=380	9	0.05КГ
				1.090.1-1.2-7 16-04		
				2КПД29.3,5-1		
				СБОРОЧНЫЕ ЕДИНИЦЫ		
А4		1	1.090.1-1.2-8 02-08	КАРКАС УКР.СБОРКИ СКР33	1	
А4		2	1.090.1-1.2-8 04-02	КАРКАС ПЛОСКИЙ КР3	1	
А4		3	1.090.1-1.2-8 04-05	КАРКАС ПЛОСКИЙ КР6	1	
А4		4	1.090.1-1.2-8 06-02	КАРКАС ПЛОСКИЙ КР12	2	
А4		5	1.090.1-1.2-8 09	КАРКАС ПЛОСКИЙ КР20	1	
А4		6	1.090.1-1.2-8 27	СЕТКА С55	2	
А4		7	1.090.1-1.2-8 26-02	СЕТКА С53	1	
А4		8	1.090.1-1.2-8 28	ИЗДЕЛИЕ ЗАКЛАДНОЕ МН1	2	
				ДЕТАЛИ		
А4		9	1.090.1-1.2-8 0029-01	ПЕТЛЯ СТРОПОВОЧНАЯ СП2	2	
А4		10	1.090.1-1.2-8 0030	СТЕРЖЕНЬ ГНУТЫЙ АН1	2	
А4		11	1.090.1-1.2-8 0030-01	СТЕРЖЕНЬ ГНУТЫЙ АН2	2	
А4		12	1.090.1-1.2-8 0031	СТЕРЖЕНЬ ГНУТЫЙ АН3	1	
А4		13	1.090.1-1.2-8 0031-01	СТЕРЖЕНЬ ГНУТЫЙ АН4	1	
				СТ. ОТД. ГОСТ 5781-82		
БЧ		14	8.011.2700	Ф8 А-I L=2700	2	1.07КГ
				СТ. ОТД. ГОСТ 6727-80		
БЧ		15	5.041.130	Ф5 ВР-I L=130	5	0.02КГ
БЧ		16	5.041.280	Ф5 ВР-I L=280	20	0.04КГ
БЧ		17	5.041.380	Ф5 ВР-I L=380	9	0.05КГ
				1.090.1-1.2-7 16-05		
				2КПД29.3,5-2		
				СБОРОЧНЫЕ ЕДИНИЦЫ		
А4		1	1.090.1-1.2-8 02-09	КАРКАС УКР.СБОРКИ СКР34	1	
А4		2	1.090.1-1.2-8 04-02	КАРКАС ПЛОСКИЙ КР3	1	
А4		3	1.090.1-1.2-8 04-05	КАРКАС ПЛОСКИЙ КР6	1	
А4		4	1.090.1-1.2-8 06-02	КАРКАС ПЛОСКИЙ КР12	2	
А4		5	1.090.1-1.2-8 09	КАРКАС ПЛОСКИЙ КР20	1	
А4		6	1.090.1-1.2-8 27	СЕТКА С55	2	
А4		7	1.090.1-1.2-8 26-02	СЕТКА С53	1	
А4		8	1.090.1-1.2-8 28	ИЗДЕЛИЕ ЗАКЛАДНОЕ МН1	2	
				ДЕТАЛИ		
А4		9	1.090.1-1.2-8 0029-01	ПЕТЛЯ СТРОПОВОЧНАЯ СП2	2	
А4		10	1.090.1-1.2-8 0030	СТЕРЖЕНЬ ГНУТЫЙ АН1	2	
А4		11	1.090.1-1.2-8 0030-01	СТЕРЖЕНЬ ГНУТЫЙ АН2	2	
А4		12	1.090.1-1.2-8 0031	СТЕРЖЕНЬ ГНУТЫЙ АН3	1	
А4		13	1.090.1-1.2-8 0031-01	СТЕРЖЕНЬ ГНУТЫЙ АН4	1	
				СТ. ОТД. ГОСТ 5781-82		
БЧ		14	8.011.2700	Ф8 А-I L=2700	2	1.07КГ
				СТ. ОТД. ГОСТ 6727-80		
БЧ		15	5.041.130	Ф5 ВР-I L=130	5	0.02КГ
БЧ		16	5.041.280	Ф5 ВР-I L=280	20	0.04КГ
БЧ		17	5.041.380	Ф5 ВР-I L=380	9	0.05КГ

ЭПВЦ Киев ЗНИИЭП. Оператор ТПП КОРТ. Шейнич

ВЗАМ.ИНВ.№ | ПОДПИСЬ И ДАТА | ИНВ.№ПОДЛ.

ФОРМАТ	ЗОНА	ПОЗ	ОБОЗНАЧЕНИЕ	НАИМЕНОВАНИЕ	КОЛ	ПРИМЕЧАНИЕ
				1.090.1-1.2-7 16-06		
				2КПД29.4,0-1		
				СБОРОЧНЫЕ ЕДИНИЦЫ		
А4		1	1.090.1-1.2-8 02-10	КАРКАС УКР.СБОРКИ СКР35	1	
А4		2	1.090.1-1.2-8 04-03	КАРКАС ПЛОСКИЙ КР4	1	
А4		3	1.090.1-1.2-8 04-05	КАРКАС ПЛОСКИЙ КР6	1	
А4		4	1.090.1-1.2-8 06-03	КАРКАС ПЛОСКИЙ КР13	2	
А4		5	1.090.1-1.2-8 09-01	КАРКАС ПЛОСКИЙ КР21	1	
А4		6	1.090.1-1.2-8 27	СЕТКА С55	2	
А4		7	1.090.1-1.2-8 26	СЕТКА С51	1	
А4		8	1.090.1-1.2-8 28	ИЗДЕЛИЕ ЗАКЛАДНОЕ МН1	2	
				ДЕТАЛИ		
А4		9	1.090.1-1.2-8 0029-01	ПЕТЛЯ СТРОПОВОЧНАЯ СП2	2	
А4		10	1.090.1-1.2-8 0030	СТЕРЖЕНЬ ГНУТЫЙ АН1	2	
А4		11	1.090.1-1.2-8 0030-01	СТЕРЖЕНЬ ГНУТЫЙ АН2	2	
А4		12	1.090.1-1.2-8 0031	СТЕРЖЕНЬ ГНУТЫЙ АН3	1	
А4		13	1.090.1-1.2-8 0031-01	СТЕРЖЕНЬ ГНУТЫЙ АН4	1	
				СТ. ОТД. ГОСТ 5781-82		
БЧ		14	8.011.2700	Ф8 А-I L=2700	2	1.07КГ
				СТ. ОТД. ГОСТ 6727-80		
БЧ		15	5.041.130	Ф5 ВР-I L=130	5	0.02КГ
БЧ		16	5.041.280	Ф5 ВР-I L=280	20	0.04КГ
БЧ		17	5.041.380	Ф5 ВР-I L=380	9	0.05КГ
				1.090.1-1.2-7 16-07		
				2КПД29.4,0-2		
				СБОРОЧНЫЕ ЕДИНИЦЫ		
А4		1	1.090.1-1.2-8 02-11	КАРКАС УКР.СБОРКИ СКР36	1	
А4		2	1.090.1-1.2-8 04-03	КАРКАС ПЛОСКИЙ КР4	1	
А4		3	1.090.1-1.2-8 04-05	КАРКАС ПЛОСКИЙ КР6	1	
А4		4	1.090.1-1.2-8 06-03	КАРКАС ПЛОСКИЙ КР13	2	
А4		5	1.090.1-1.2-8 09-01	КАРКАС ПЛОСКИЙ КР21	1	
А4		6	1.090.1-1.2-8 27	СЕТКА С55	2	
А4		7	1.090.1-1.2-8 26	СЕТКА С51	1	
А4		8	1.090.1-1.2-8 28	ИЗДЕЛИЕ ЗАКЛАДНОЕ МН1	2	
				ДЕТАЛИ		
А4		9	1.090.1-1.2-8 0029-01	ПЕТЛЯ СТРОПОВОЧНАЯ СП2	2	
А4		10	1.090.1-1.2-8 0030	СТЕРЖЕНЬ ГНУТЫЙ АН1	2	
А4		11	1.090.1-1.2-8 0030-01	СТЕРЖЕНЬ ГНУТЫЙ АН2	2	
А4		12	1.090.1-1.2-8 0031	СТЕРЖЕНЬ ГНУТЫЙ АН3	1	
А4		13	1.090.1-1.2-8 0031-01	СТЕРЖЕНЬ ГНУТЫЙ АН4	1	
				СТ. ОТД. ГОСТ 5781-82		
БЧ		14	8.011.2700	Ф8 А-I L=2700	2	1.07КГ
				СТ. ОТД. ГОСТ 6727-80		
БЧ		15	5.041.130	Ф5 ВР-I L=130	5	0.02КГ
БЧ		16	5.041.280	Ф5 ВР-I L=280	20	0.04КГ
БЧ		17	5.041.380	Ф5 ВР-I L=380	9	0.05КГ

ЭПВЦ Киев ЗНИИЭП. Оператор ТПП КОРТ. Шейнич

ВЗАМ.ИНВ.№ | ПОДПИСЬ И ДАТА | ИНВ.№ПОДЛ.

ЗАВОД ЖБИ

Киев ЗНИИЭП | ТЛП КОРГ

РИС. 1

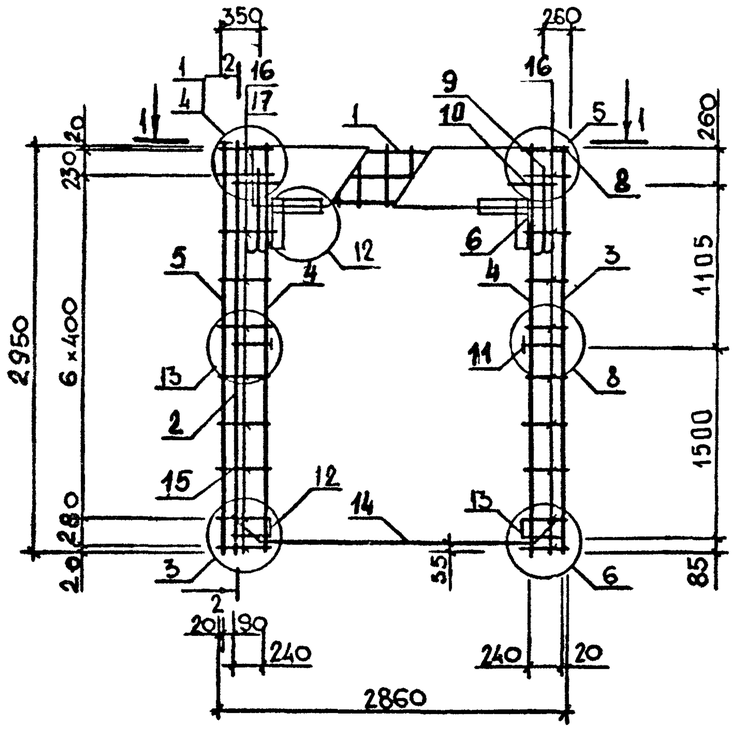

2-2

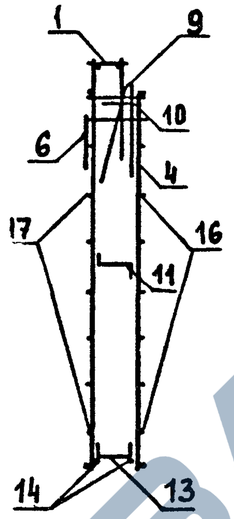

РИС. 2

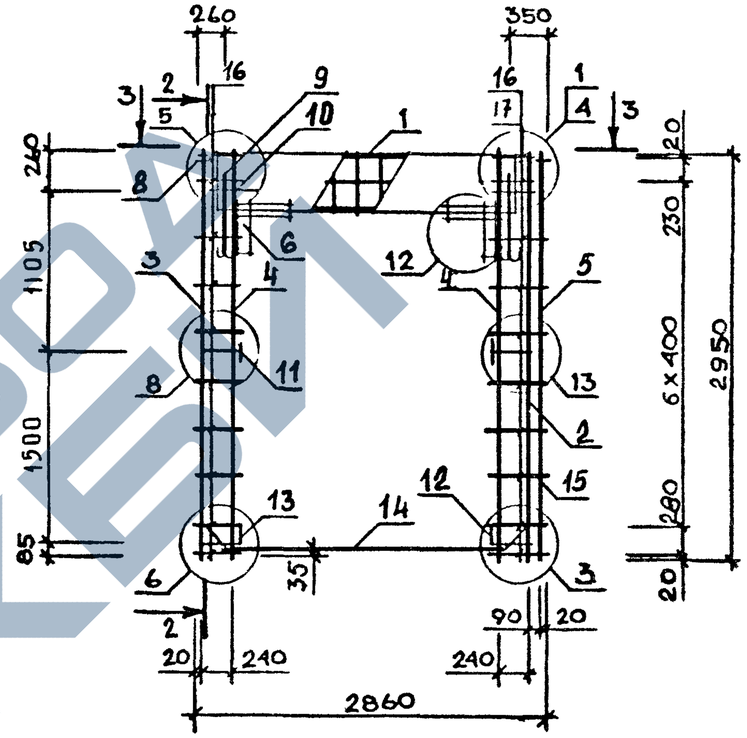

1-1

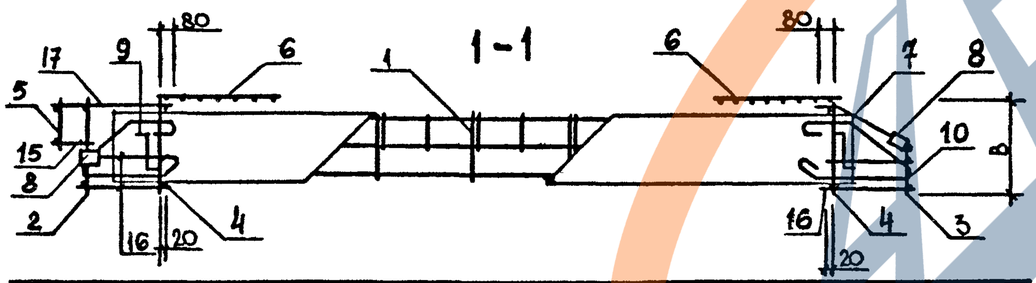

3-3

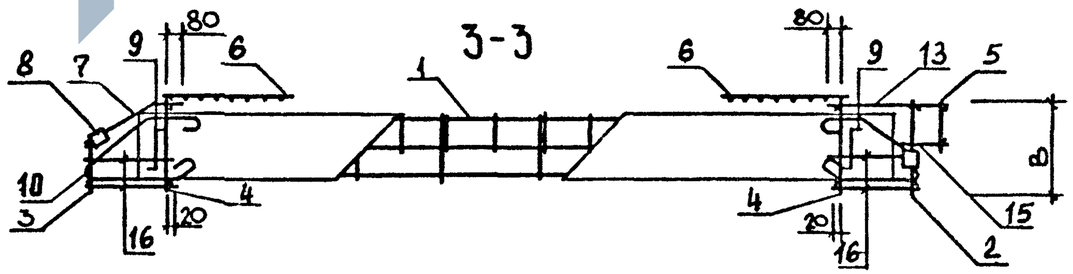

ОБОЗНАЧЕНИЕ	МАРКА	РИС	В, мм	МАССА, кг
I.090.I-I.2-7 I6	IКПД29.3,5-I	I	300	36.50
-0I	IКПД29.3,5-2	I	300	39.63
-02	IКПД29.4,0-I	I	350	37.04
-03	IКПД29.4,0-2	I	350	39.76
-04	2КПД29.3,5-I	2	300	36.50
-05	2КПД29.3,5-2	2	300	39.63
-06	2КПД29.4,0-I	2	350	37.04
-07	2КПД29.4,0-2	2	350	39.76

НАЧ ОТД	Ситник		
Н КОНТР	Егунов		
ГЛ.СПЕЦ	Пинчук		
ПРОВЕРИЛ	Рудавин		
РАЗРАБ.	Шейнич		

1.090.1-1.2-7 16СБ

Каркас пространственный IКПД29, 2КПД29

Сборочный чертеж

СТАДИЯ	МАССА	МАСШТАБ
Р	СМ ТАБЛ	
ЛИСТ	ЛИСТОВ 1	

ГОСГРАЖДАНСТРОЙ КиевЗНИИЭП

19692 53

ФОРМАТ А3

ЗАВОД ЖБИ

ФОРМАТ	ЗОНА	ПОЗ	ОБОЗНАЧЕНИЕ	НАИМЕНОВАНИЕ	КОЛ	ПРИМЕЧАНИЕ
				ДОКУМЕНТАЦИЯ		
А3			1.090.1-1.2-7 17СБ	СБОРОЧНЫЙ ЧЕРТЕЖ		
А3			1.090.1-1.2-7 00Д2	УЗЛЫ АРМАТУРНЫЕ		
А4			1.090.1-1.2-7 00ТО	ТЕХНИЧЕСКОЕ ОПИСАНИЕ		
			ПЕРЕМЕННЫЕ ДАННЫЕ	ДЛЯ ИСПОЛНЕНИЙ:		
				1.090.1-1.2-7 17		
				КПД30.3,5-2		
				СБОРОЧНЫЕ ЕДИНИЦЫ		
А4		1	1.090.1-1.2-8 01-08	КАРКАС УКР.СБОРКИ СКР9	1	
А4		2	1.090.1-1.2-8 04	КАРКАС ПЛОСКИЙ КР1	2	
А4		3	1.090.1-1.2-8 06	КАРКАС ПЛОСКИЙ КР10	4	
А4		4	1.090.1-1.2-8 09	КАРКАС ПЛОСКИЙ КР20	2	
А4		5	1.090.1-1.2-8 13	КАРКАС ПЛОСКИЙ КР26	2	
А4		6	1.090.1-1.2-8 27	СЕТКА С55	2	
А4		7	1.090.1-1.2-8 28	ИЗДЕЛИЕ ЗАКЛАДНОЕ МН1	2	
				ДЕТАЛИ		
А4		8	1.090.1-1.2-8 0029-01	ПЕТЛЯ СТРОПОВОЧНАЯ СП2	2	
А4		9	1.090.1-1.2-8 0030	СТЕРЖЕНЬ ГНУТЫЙ АН1	6	
				СТ. ОТД. ГОСТ 6727-80		
ВЧ		10	5.041.130	Ф5 ВР-I L=130	10	0.02КГ
ВЧ		11	5.041.580	Ф5 ВР-I L=580	16	0.08КГ
ВЧ		12	5.041.2950	Ф5 ВР-I L=2950	2	0.41КГ
ВЧ		13	5.041.2770	Ф5 ВР-I L=2770	2	0.39КГ
ВЧ		14	5.041.730	Ф5 ВР-I L=730	14	0.10КГ
				1.090.1-1.2-7 17-01		
				КПД30.4,0-2		
				СБОРОЧНЫЕ ЕДИНИЦЫ		
А4		1	1.090.1-1.2-8 01-09	КАРКАС УКР.СБОРКИ СКР10	1	
А4		2	1.090.1-1.2-8 04-01	КАРКАС ПЛОСКИЙ КР2	2	
А4		3	1.090.1-1.2-8 06-01	КАРКАС ПЛОСКИЙ КР11	4	
А4		4	1.090.1-1.2-8 09-01	КАРКАС ПЛОСКИЙ КР21	2	
А4		5	1.090.1-1.2-8 13-01	КАРКАС ПЛОСКИЙ КР27	2	
А4		6	1.090.1-1.2-8 27	СЕТКА С55	2	
А4		7	1.090.1-1.2-8 28	ИЗДЕЛИЕ ЗАКЛАДНОЕ МН1	2	
				ДЕТАЛИ		
А4		8	1.090.1-1.2-8 0029-01	ПЕТЛЯ СТРОПОВОЧНАЯ СП2	2	
А4		9	1.090.1-1.2-8 0030	СТЕРЖЕНЬ ГНУТЫЙ АН1	6	
				СТ. ОТД. ГОСТ 6727-80		
ВЧ		10	5.041.130	Ф5 ВР-I L=130	10	0.02КГ
ВЧ		11	5.041.580	Ф5 ВР-I L=580	16	0.08КГ
ВЧ		12	5.041.2950	Ф5 ВР-I L=2950	2	0.41КГ
ВЧ		13	5.041.2770	Ф5 ВР-I L=2770	2	0.39КГ
ВЧ		14	5.041.730	Ф5 ВР-I L=730	14	0.10КГ

ЭПВЦ КиевЗНИИЭП | ОПЕРАТОР ТЛП КОРТ | Шейнич

ВЗАМ ИНВ № | ПОДПИСЬ И ДАТА | ИНВ № ПОДЛ

1.090.1-1.2-7 17

НАЧ ОТД	Ситник		
Н КОНТР	Егунов		
ГЛ.СПЕЦ	Пинчук		
ПРОВЕРИЛ	Рудавин		
РАЗРАБ	Бойко		

КАРКАС ПРОСТРАНСТВЕННЫЙ
КПД

СТАДИЯ	ЛИСТ	ЛИСТОВ
Р		1

ГОСГРАЖДАНСТРОЙ
КиевЗНИИЭП

ФОРМАТ А4

ФОРМАТ	ЗОНА	ПОЗ	ОБОЗНАЧЕНИЕ	НАИМЕНОВАНИЕ	КОЛ	ПРИМЕЧАНИЕ
				ДОКУМЕНТАЦИЯ		
А3			1.090.1-1.2-7 18СБ	СБОРОЧНЫЙ ЧЕРТЕЖ		
А3			1.090.1-1.2-7 00Д2	УЗЛЫ АРМАТУРНЫЕ		
А4			1.090.1-1.2-7 00ТО	ТЕХНИЧЕСКОЕ ОПИСАНИЕ		
			ПЕРЕМЕННЫЕ ДАННЫЕ	ДЛЯ ИСПОЛНЕНИЙ:		
				1.090.1-1.2-7 18		
				2КПД28.3,5-2		
				СБОРОЧНЫЕ ЕДИНИЦЫ		
А4		1	1.090.1-1.2-8 01-08	КАРКАС УКР.СБОРКИ СКР9	1	
А4		2	1.090.1-1.2-8 04-05	КАРКАС ПЛОСКИЙ КР6	2	
А4		3	1.090.1-1.2-8 06	КАРКАС ПЛОСКИЙ КР10	4	
А4		4	1.090.1-1.2-8 13	КАРКАС ПЛОСКИЙ КР26	2	
А4		5	1.090.1-1.2-8 27	СЕТКА С55	2	
А4		6	1.090.1-1.2-8 26-02	СЕТКА С53	2	
А4		7	1.090.1-1.2-8 28	ИЗДЕЛИЕ ЗАКЛАДНОЕ МН1	2	
				ДЕТАЛИ		
А4		8	1.090.1-1.2-8 0029-01	ПЕТЛЯ СТРОПОВОЧНАЯ СП2	2	
А4		9	1.090.1-1.2-8 0030	СТЕРЖЕНЬ ГНУТЫЙ АН1	6	
				СТ. ОТД. ГОСТ 6727-80		
ВЧ		10	5.041.580	Ф5 ВР-I L=580	16	0.08КГ
ВЧ		11	5.041.2770	Ф5 ВР-I L=2770	2	0.39КГ
ВЧ		12	5.041.2890	Ф5 ВР-I L=2890	2	0.40КГ
ВЧ		13	5.041.340	Ф5 ВР-I L=340	14	0.05КГ
				1.090.1-1.2-7 18-01		
				2КПД28.4,0-2		
				СБОРОЧНЫЕ ЕДИНИЦЫ		
А4		1	1.090.1-1.2-8 01-09	КАРКАС УКР.СБОРКИ СКР10	1	
А4		2	1.090.1-1.2-8 04-05	КАРКАС ПЛОСКИЙ КР6	2	
А4		3	1.090.1-1.2-8 06-01	КАРКАС ПЛОСКИЙ КР11	4	
А4		4	1.090.1-1.2-8 13-01	КАРКАС ПЛОСКИЙ КР27	2	
А4		5	1.090.1-1.2-8 27	СЕТКА С55	2	
А4		6	1.090.1-1.2-8 26	СЕТКА С51	2	
А4		7	1.090.1-1.2-8 28	ИЗДЕЛИЕ ЗАКЛАДНОЕ МН1	2	
				ДЕТАЛИ		
А4		8	1.090.1-1.2-8 0029-01	ПЕТЛЯ СТРОПОВОЧНАЯ СП2	2	
А4		9	1.090.1-1.2-8 0030	СТЕРЖЕНЬ ГНУТЫЙ АН1	6	
				СТ. ОТД. ГОСТ 6727-80		
ВЧ		10	5.041.580	Ф5 ВР-I L=580	16	0.08КГ
ВЧ		11	5.041.2770	Ф5 ВР-I L=2770	2	0.39КГ
ВЧ		12	5.041.2920	Ф5 ВР-I L=2920	2	0.41КГ
ВЧ		13	5.041.340	Ф5 ВР-I L=340	14	0.05КГ

ЭПВЦ КиевЗНИИЭП | ОПЕРАТОР ТЛП КОРТ | Шейнич

ВЗАМ ИНВ № | ПОДПИСЬ И ДАТА | ИНВ № ПОДЛ

1.090.1-1.2-7 18

НАЧ ОТД	Ситник		
Н КОНТР	Егунов		
ГЛ СПЕЦ	Пинчук		
ПРОВЕРИЛ	Рудавин		
РАЗРАБ	Бойко		

КАРКАС ПРОСТРАНСТВЕННЫЙ
2КПД

СТАДИЯ	ЛИСТ	ЛИСТОВ
Р		1

ГОСГРАЖДАНСТРОЙ
КиевЗНИИЭП

ФОРМАТ А4

https://zavodjbi.com/

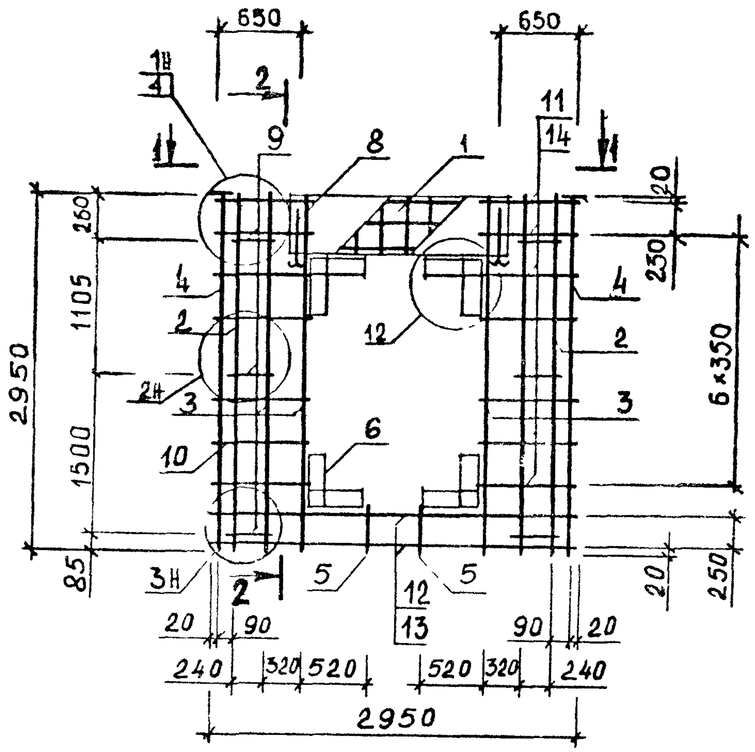

2-2

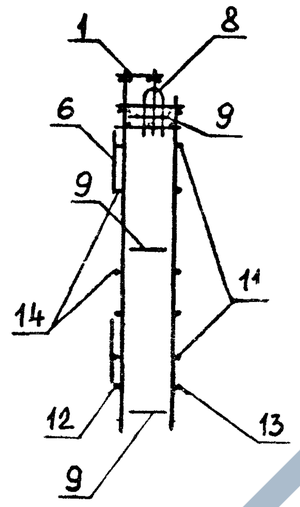

ОБОЗНАЧЕНИЕ	МАРКА	В, мм	МАССА, кг
I.090.I-I.2-7 I7 -0I	КПД30.3,5-2 КПД30.4,0-2	300 350	36.95 38.68

1-1

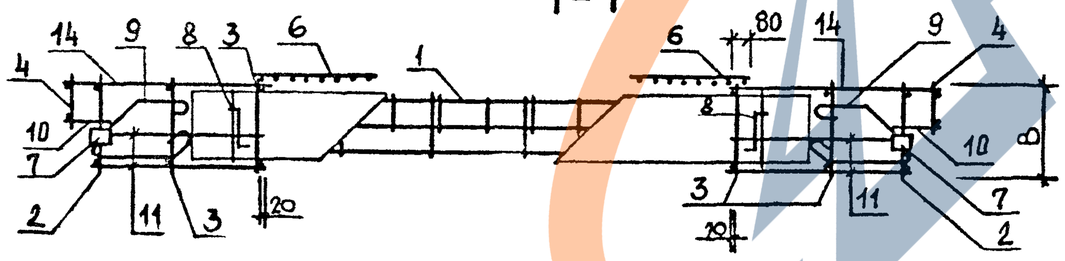

НАЧ ОТД	Ситник		
Н КОНТР	Егунов		
ГЛ СПЕЦ	Пинчук		
ПРОВЕРИЛ	Рудавин		
РАЗРАБ	Шейнич		

1.090.1-1.2-7 17СБ

Каркас пространственный КПД30

Сборочный чертеж

СТАДИЯ	МАССА	МАСШТАБ
Р	СМ TASP	
ЛИСТ	ЛИСТОВ 1	

ГОСГРАЖДАНСТРОЙ
КиевЗНИИЭП

ЗАВОД ЖБИ

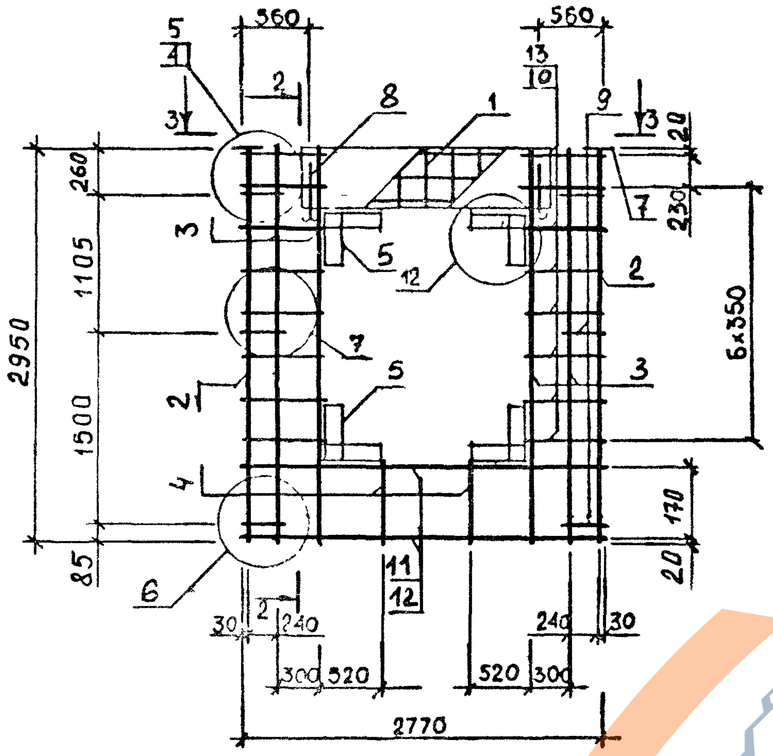

2-2

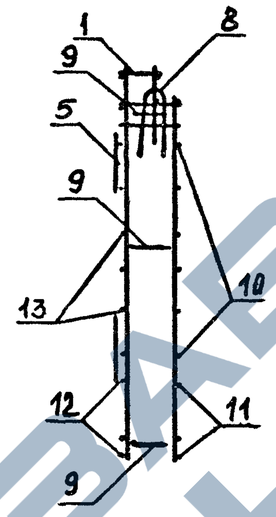

ОБОЗНАЧЕНИЕ	МАРКА	В, мм	МАССА, кг
I.090.I-I.2-7 I8	2КПД28.3,5-2	300	38.45
-0I	2КПД28.4,0-2	350	40.I2

3-3

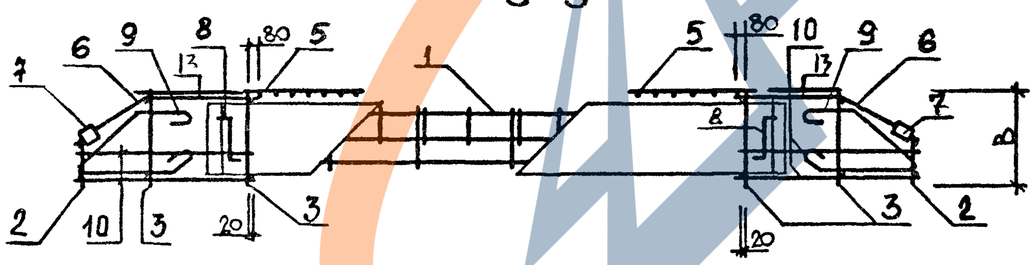

НАЧ ОТД	Ситник		
Н КОНТР	Егунов		
ГЛ СПЕЦ	Пинчук		
ПРОВЕРИЛ	Рудавин		
РАЗРАБ.	Шейнич		

1.090.1-1.2-7 18СБ

Каркас пространственный 2КПД28

Сборочный чертеж

СТАДИЯ	МАССА	МАСШТАБ
Р	СМ ТАБЛ	

ЛИСТ | ЛИСТОВ 1

ГОСГРАЖДАНСТРОЙ КиевЗНИИЭП

ЭПВЦ Киев ЗНИИЭП | ОПЕРАТОР ТЛП КОРТ | Бойко

ВЗАМ.ИНВ № | ПОДПИСЬ И ДАТА | ИНВ № ПОДЛ

https://zavodjbi.com/

ФОРМАТ	ЗОНА	ПОЗ	ОБОЗНАЧЕНИЕ	НАИМЕНОВАНИЕ	КОЛ	ПРИМЕЧАНИЕ
				ДОКУМЕНТАЦИЯ		
А3			1.090.1-1.2-7 19СВ	СБОРОЧНЫЙ ЧЕРТЕЖ		
А3			1.090.1-1.2-7 00Д2	УЗЛЫ АРМАТУРНЫЕ		
А4			1.090.1-1.2-7 00ТО	ТЕХНИЧЕСКОЕ ОПИСАНИЕ		
			ПЕРЕМЕННЫЕ ДАННЫЕ	ДЛЯ ИСПОЛНЕНИЙ		
				1.090.1-1.2-7 19		
				3КПД29.3,5-2		
				СБОРОЧНЫЕ ЕДИНИЦЫ		
А4		1	1.090.1-1.2-8 01-08	КАРКАС УКР.СБОРКИ СКР9	1	
А4		2	1.090.1-1.2-8 04	КАРКАС ПЛОСКИЙ КР1	1	
А4		3	1.090.1-1.2-8 04-05	КАРКАС ПЛОСКИЙ КР6	1	
А4		4	1.090.1-1.2-8 06	КАРКАС ПЛОСКИЙ КР10	4	
А4		5	1.090.1-1.2-8 09	КАРКАС ПЛОСКИЙ КР20	1	
А4		6	1.090.1-1.2-8 13	КАРКАС ПЛОСКИЙ КР26	2	
А4		7	1.090.1-1.2-8 27	СЕТКА С55	2	
А4		8	1.090.1-1.2-8 26-02	СЕТКА С53	1	
А4		9	1.090.1-1.2-8 28	ИЗДЕЛИЕ ЗАКЛАДНОЕ МН1	2	
				ДЕТАЛИ		
А4		10	1.090.1-1.2-8 0029-01	ПЕТЛЯ СТРОПОВОЧНАЯ СП2	2	
А4		11	1.090.1-1.2-8 0030	СТЕРЖЕНЬ ГНУТЫЙ АН1	6	
				СТ. ОТД. ГОСТ 6727-80		
ВЧ		12	5.041.130	Ф5 ВР-I L=130	5	0.02КГ
ВЧ		13	5.041.580	Ф5 ВР-I L=580	16	0.08КГ
ВЧ		14	5.041.2770	Ф5 ВР-I L=2770	2	0.39КГ
ВЧ		15	5.041.730	Ф5 ВР-I L=730	7	0.10КГ
ВЧ		16	5.041.2920	Ф5 ВР-I L=2920	2	0.41КГ
ВЧ		17	5.041.340	Ф5 ВР-I L=340	7	0.05КГ
				1.090.1-1.2-7 19-01		
				3КПД29.4,0-2		
				СБОРОЧНЫЕ ЕДИНИЦЫ		
А4		1	1.090.1-1.2-8 01-09	КАРКАС УКР.СБОРКИ СКР10	1	
А4		2	1.090.1-1.2-8 04-01	КАРКАС ПЛОСКИЙ КР2	1	
А4		3	1.090.1-1.2-8 04-05	КАРКАС ПЛОСКИЙ КР6	1	
А4		4	1.090.1-1.2-8 06-01	КАРКАС ПЛОСКИЙ КР11	4	
А4		5	1.090.1-1.2-8 09-01	КАРКАС ПЛОСКИЙ КР21	1	
А4		6	1.090.1-1.2-8 13-01	КАРКАС ПЛОСКИЙ КР27	2	
А4		7	1.090.1-1.2-8 27	СЕТКА С55	2	
А4		8	1.090.1-1.2-8 26	СЕТКА С51	1	
А4		9	1.090.1-1.2-8 28	ИЗДЕЛИЕ ЗАКЛАДНОЕ МН1	2	
				ДЕТАЛИ		
А4		10	1.090.1-1.2-8 0029-01	ПЕТЛЯ СТРОПОВОЧНАЯ СП2	2	
А4		11	1.090.1-1.2-8 0030	СТЕРЖЕНЬ ГНУТЫЙ АН1	6	
				СТ. ОТД. ГОСТ 6727-80		

1.090.1-1.2-7 19

НАЧ.ОТД	Ситник	
Н.КОНТР	Егунов	
ГЛ.СГЕЦ	Пинчук	
ПРОВЕРИЛ	Рудавин	
РАЗРАБ	Бойко	

КАРКАС ПРОСТРАНСТВЕННЫЙ

3КПД, 4КПД

СТАДИЯ	ЛИСТ	ЛИСТОВ
Р	1	2

ГОСГРАЖДАНСТРОЙ КиевЗНИИЭП

ФОРМАТ А4

ЭПВЦ КиевЗНИИЭП — ОПЕРАТОР ТПП КОРТ — Шейнич

ФОРМАТ	ЗОНА	ПОЗ	ОБОЗНАЧЕНИЕ	НАИМЕНОВАНИЕ	КОЛ	ПРИМЕЧАНИЕ
ВЧ		12	5.041.130	Ф5 ВР-I L=130	5	0.02КГ
ВЧ		13	5.041.580	Ф5 ВР-I L=580	16	0.08КГ
ВЧ		14	5.041.2770	Ф5 ВР-I L=2770	2	0.39КГ
ВЧ		15	5.041.730	Ф5 ВР-I L=730	7	0.10КГ
ВЧ		16	5.041.2920	Ф5 ВР-I L=2920	2	0.41КГ
ВЧ		17	5.041.340	Ф5 ВР-I L=340	7	0.05КГ
				1.090.1-1.2-7 19-02		
				4КПД29.3,5-2		
				СБОРОЧНЫЕ ЕДИНИЦЫ		
А4		1	1.090.1-1.2-8 01-08	КАРКАС УКР.СБОРКИ СКР9	1	
А4		2	1.090.1-1.2-8 04	КАРКАС ПЛОСКИЙ КР1	1	
А4		3	1.090.1-1.2-8 04-05	КАРКАС ПЛОСКИЙ КР6	1	
А4		4	1.090.1-1.2-8 06	КАРКАС ПЛОСКИЙ КР10	4	
А4		5	1.090.1-1.2-8 09	КАРКАС ПЛОСКИЙ КР20	1	
А4		6	1.090.1-1.2-8 13	КАРКАС ПЛОСКИЙ КР26	2	
А4		7	1.090.1-1.2-8 27	СЕТКА С55	2	
А4		8	1.090.1-1.2-8 26-02	СЕТКА С53	1	
А4		9	1.090.1-1.2-8 28	ИЗДЕЛИЕ ЗАКЛАДНОЕ МН1	2	
				ДЕТАЛИ		
А4		10	1.090.1-1.2-8 0029-01	ПЕТЛЯ СТРОПОВОЧНАЯ СП2	2	
А4		11	1.090.1-1.2-8 0030	СТЕРЖЕНЬ ГНУТЫЙ АН1	6	
				СТ. ОТД. ГОСТ 6727-80		
ВЧ		12	5.041.130	Ф5 ВР-I L=130	5	0.02КГ
ВЧ		13	5.041.580	Ф5 ВР-I L=580	16	0.08КГ
ВЧ		14	5.041.2770	Ф5 ВР-I L=2770	2	0.39КГ
ВЧ		15	5.041.730	Ф5 ВР-I L=730	7	0.10КГ
ВЧ		16	5.041.2920	Ф5 ВР-I L=2920	2	0.41КГ
ВЧ		17	5.041.340	Ф5 ВР-I L=340	7	0.05КГ
				1.090.1-1.2-7 19-03		
				4КПД29.4,0-2		
				СБОРОЧНЫЕ ЕДИНИЦЫ		
А4		1	1.090.1-1.2-8 01-09	КАРКАС УКР.СБОРКИ СКР10	1	
А4		2	1.090.1-1.2-8 04-01	КАРКАС ПЛОСКИЙ КР2	1	
А4		3	1.090.1-1.2-8 04-05	КАРКАС ПЛОСКИЙ КР6	1	
А4		4	1.090.1-1.2-8 06-01	КАРКАС ПЛОСКИЙ КР11	4	
А4		5	1.090.1-1.2-8 09-01	КАРКАС ПЛОСКИЙ КР21	1	
А4		6	1.090.1-1.2-8 13-01	КАРКАС ПЛОСКИЙ КР27	2	
А4		7	1.090.1-1.2-8 27	СЕТКА С55	2	
А4		8	1.090.1-1.2-8 26	СЕТКА С51	1	
А4		9	1.090.1-1.2-8 28	ИЗДЕЛИЕ ЗАКЛАДНОЕ МН1	2	
				ДЕТАЛИ		
А4		10	1.090.1-1.2-8 0029-01	ПЕТЛЯ СТРОПОВОЧНАЯ СП2	2	
А4		11	1.090.1-1.2-8 0030	СТЕРЖЕНЬ ГНУТЫЙ АН1	6	
				СТ. ОТД. ГОСТ 6727-80		
ВЧ		12	5.041.130	Ф5 ВР-I L=130	5	0.02КГ
ВЧ		13	5.041.580	Ф5 ВР-I L=580	16	0.08КГ
ВЧ		14	5.041.2770	Ф5 ВР-I L=2770	2	0.39КГ
ВЧ		15	5.041.730	Ф5 ВР-I L=730	7	0.10КГ
ВЧ		16	5.041.2920	Ф5 ВР-I L=2920	2	0.41КГ
ВЧ		17	5.041.340	Ф5 ВР-I L=340	7	0.05КГ

ВЗАМ.ИНВ № | ПОДПИСЬ И ДАТА | ИНВ №ПОДЛ

1.090.1-1.2-7 19

ЛИСТ 2

19692 57

ФОРМАТ А4

https://zavodjbi.com/

ЭПВЦ Киев ЗНИИЭП | ОПЕРАТОР ТЛП КОРТ | Бойко

РИС.1

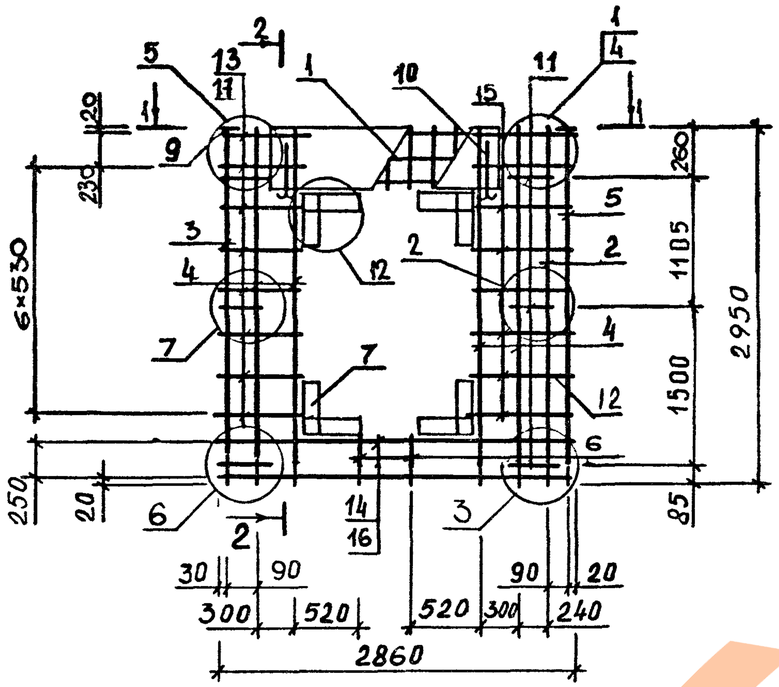

2-2

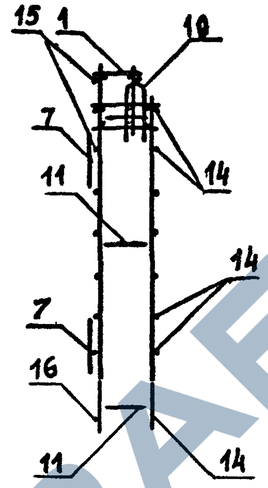

РИС.2

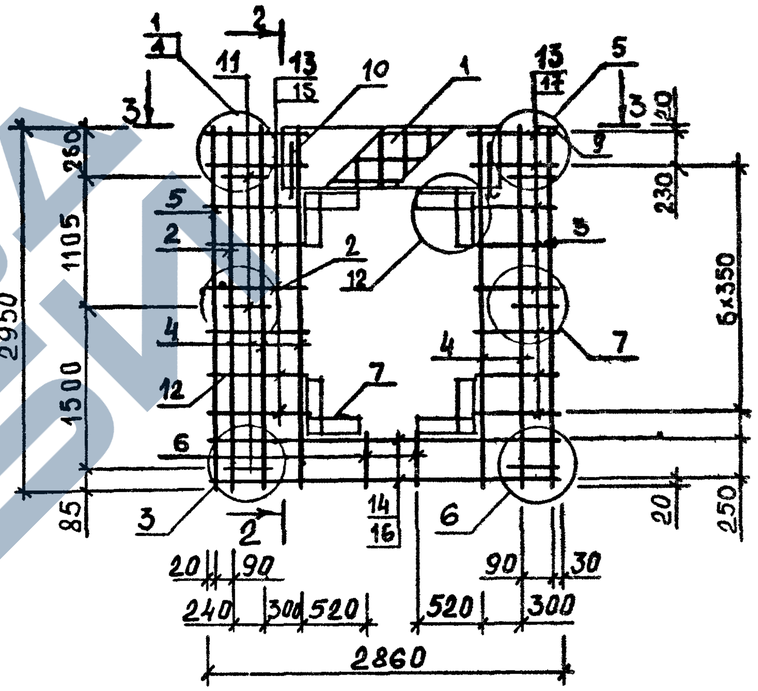

1 - 1

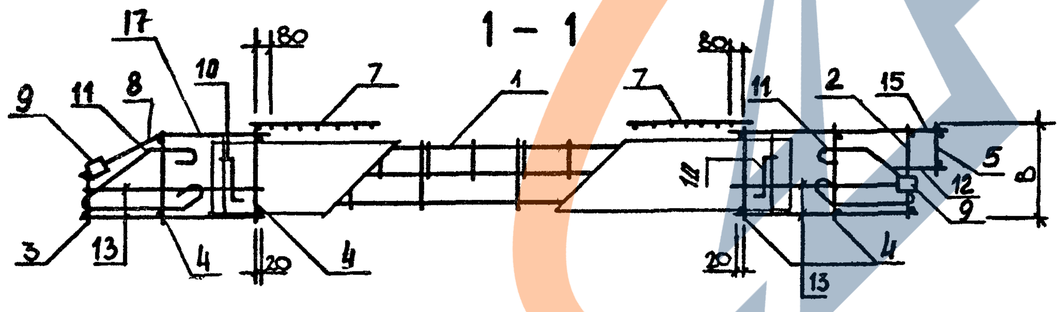

3 - 3

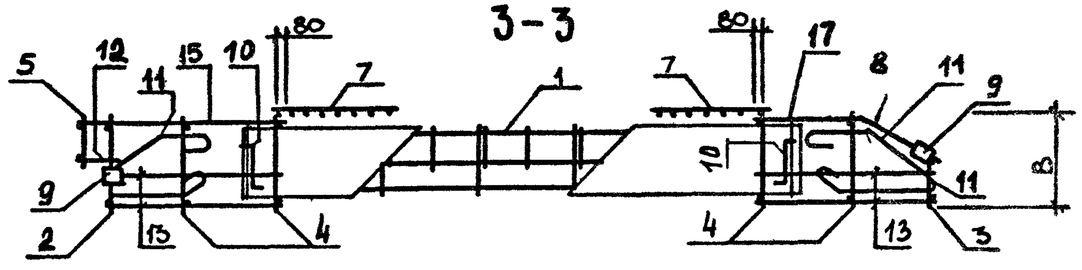

ОБОЗНАЧЕНИЕ	МАРКА	РИС	В,мм	МАССА,кг
I.090.I-I.2-7 I9	3КПД29.3,5-2	I	300	37.70
-0I	3КПД29.4,0-2	I	350	39.40
-02	4КПД29.3,5-2	2	300	37.70
-03	4КПД29.4,0-2	2	350	39.40

НАЧ ОТД	Ситник	
Н КОНТР	Егунов	
ГЛ.СПЕЦ	Пинчук	
ПРОВЕРИЛ	Рудавин	
РАЗРАБ	Шейнич	

1.090.1-1.2-7 19СБ

Каркас пространственный 3КПД29, 4КПД29

Сборочный чертеж

СТАДИЯ	МАССА	МАСШТАБ
Р	СМ ТАБЛ	
ЛИСТ	ЛИСТОВ I	

ГОСГРАЖДАНСТРОЙ КиевЗНИИЭП

ВЗАМ.ИНВ.№ | ПОДПИСЬ И ДАТА | ИНВ.№ ПОДЛ

19692 58

ФОРМАТ А3

https://zavodjbi.com/

ФОРМАТ	ЗОНА	ПОЗ	ОБОЗНАЧЕНИЕ	НАИМЕНОВАНИЕ	КОЛ	ПРИМЕЧАНИЕ
				ДОКУМЕНТАЦИЯ		
А3			1.090.1-1.2-7 20СБ	СБОРОЧНЫЙ ЧЕРТЕЖ		
А3			1.090.1-1.2-7 00Д2	УЗЛЫ АРМАТУРНЫЕ		
А4			1.090.1-1.2-7 00ТО	ТЕХНИЧЕСКОЕ ОПИСАНИЕ		
			ПЕРЕМЕННЫЕ ДАННЫЕ	ДЛЯ ИСПОЛНЕНИЙ.		
				1.090.1-1.2-7 20 КП30.30.3,5		
				СБОРОЧНЫЕ ЕДИНИЦЫ		
А4	1		1.090.1-1.2-8 04	КАРКАС ПЛОСКИЙ КР1	2	
А4	2		1.090.1-1.2-8 06	КАРКАС ПЛОСКИЙ КР10	3	
А4	3		1.090.1-1.2-8 09	КАРКАС ПЛОСКИЙ КР20	2	
А4	4		1.090.1-1.2-8 28	ИЗДЕЛИЕ ЗАКЛАДНОЕ МН1	2	
				ДЕТАЛИ		
А4	5		1 090.1-1.2-8 0029-03	ПЕТЛЯ СТРОПОВОЧНАЯ СП4	2	
А4	6		1.090.1-1.2-8 0030	СТЕРЖЕНЬ ГНУТЫЙ АН1	6	
				СТ ОТД. ГОСТ 6727-80		
БЧ	7		5.041.130	Ф5 ВР-I L=130	10	0 02КГ
БЧ	8		5.041.2950	Ф5 ВР-I L=2950	7	0.41КГ
БЧ	9		5.041.2770	Ф5 ВР-I L=2770	8	0 39КГ
				1.090.1-1.2-7 20-01 КП30.30.4,0		
				СБОРОЧНЫЕ ЕДИНИЦЫ		
А4	1		1.090.1-1.2-8 04-01	КАРКАС ПЛОСКИЙ КР2	2	
А4	2		1.090.1-1.2-8 06-01	КАРКАС ПЛОСКИЙ КР11	3	
А4	3		1.090.1-1.2-8 09-01	КАРКАС ПЛОСКИЙ КР21	2	
А4	4		1.090.1-1.2-8 28	ИЗДЕЛИЕ ЗАКЛАДНОЕ МН1	2	
				ДЕТАЛИ		
А4	5		1.090.1-1.2-8 0029-03	ПЕТЛЯ СТРОПОВОЧНАЯ СП4	2	
А4	6		1.090.1-1.2-8 0030	СТЕРЖЕНЬ ГНУТЫЙ АН1	6	
				СТ. ОТД. ГОСТ 6727-80		
БЧ	7		5.041.130	Ф5 ВР-I L=130	10	0 02КГ
БЧ	8		5.041.2950	Ф5 ВР-I L=2950	7	0.41КГ
БЧ	9		5.041.2770	Ф5 ВР-I L=2770	8	0.39КГ
				1.090.1-1.2-7 20-02 КП24.30.3,5		
				СБОРОЧНЫЕ ЕДИНИЦЫ		
А4	1		1.090.1-1.2-8 04	КАРКАС ПЛОСКИЙ КР1	2	
А4	2		1.090.1-1.2-8 06	КАРКАС ПЛОСКИЙ КР10	2	
А4	3		1.090.1-1.2-8 09	КАРКАС ПЛОСКИЙ КР20	2	
А4	4		1.090.1-1.2-8 28	ИЗДЕЛИЕ ЗАКЛАДНОЕ МН1	2	
				ДЕТАЛИ		

1.090.1-1.2-7 20

НАЧ ОТД	СИТНИК	
Н КОНТР	Егунов	
ГЛ СПЕЦ	Пинчук	
ПРОВЕРИЛ	Рудавин	
РАЗРАБ	Бойко	

КАРКАС ПРОСТРАНСТВЕННЫЙ
КП30, КП24

СТАДИЯ	ЛИСТ	ЛИСТОВ
Р	1	2

ГОСГРАЖДАНСТРОЙ
КиевЗНИИЭП

ФОРМАТ А4

ЭПВЦ Киев ЗНИИЭП | ОПЕРАТОР ТЛП КОРТ | Шейнич | И Шейнич

ФОРМАТ	ЗОНА	ПОЗ	ОБОЗНАЧЕНИЕ	НАИМЕНОВАНИЕ	КОЛ	ПРИМЕЧАНИЕ
А4	5		1.090.1-1.2-8 0029-02	ПЕТЛЯ СТРОПОВОЧНАЯ СП3	2	
А4	6		1.090.1-1.2-8 0030	СТЕРЖЕНЬ ГНУТЫЙ АН1	6	
				СТ. ОТД. ГОСТ 6727-80		
БЧ	7		5.041.130	Ф5 ВР-I L=130	10	0.02КГ
БЧ	8		4.041.2350	Ф4 ВР-I L=2350	7	0.21КГ
БЧ	9		4.041.2150	Ф4 ВР-I L=2150	8	0.19КГ
				1.090 1-1.2-7 20-03 КП24.30 4,0		
				СБОРОЧНЫЕ ЕДИНИЦЫ		
А4	1		1.090.1-1.2-8 04-01	КАРКАС ПЛОСКИЙ КР2	2	
А4	2		1.090.1-1.2-8 06-01	КАРКАС ПЛОСКИЙ КР11	2	
А4	3		1.090.1-1.2-8 09-01	КАРКАС ПЛОСКИЙ КР21	2	
А4	4		1.090.1-1.2-8 28	ИЗДЕЛИЕ ЗАКЛАДНОЕ МН1	2	
				ДЕТАЛИ		
А4	5		1.090.1-1.2-8 0029-02	ПЕТЛЯ СТРОПОВОЧНАЯ СП3	2	
А4	6		1.090.1-1.2-8 0030	СТЕРЖЕНЬ ГНУТЫЙ АН1	6	
				СТ. ОТД ГОСТ 6727-80		
БЧ	7		5.041.130	Ф5 ВР-I L=130	10	0.02КГ
БЧ	8		4.041.2350	Ф4 ВР-I L=2350	7	0.21КГ
БЧ	9		4.041.2150	Ф4 ВР-I L=2150	8	0.19КГ

ВЗАМ ИНВ № | ПОДПИСЬ И ДАТА | ИНВ №ПОДЛ

1.090.1-1.2-7 20

ЛИСТ 2

19692 59

ФОРМАТ А4

https://zavodjbi.com/

РИС. 1

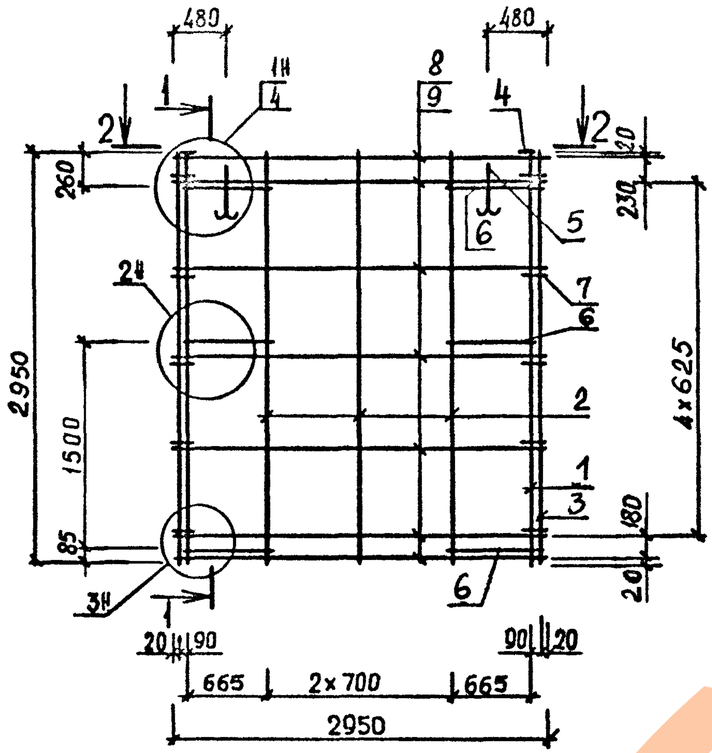

1 - 1

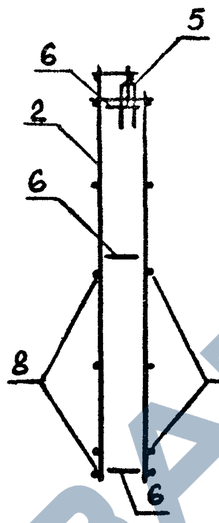

РИС. 2

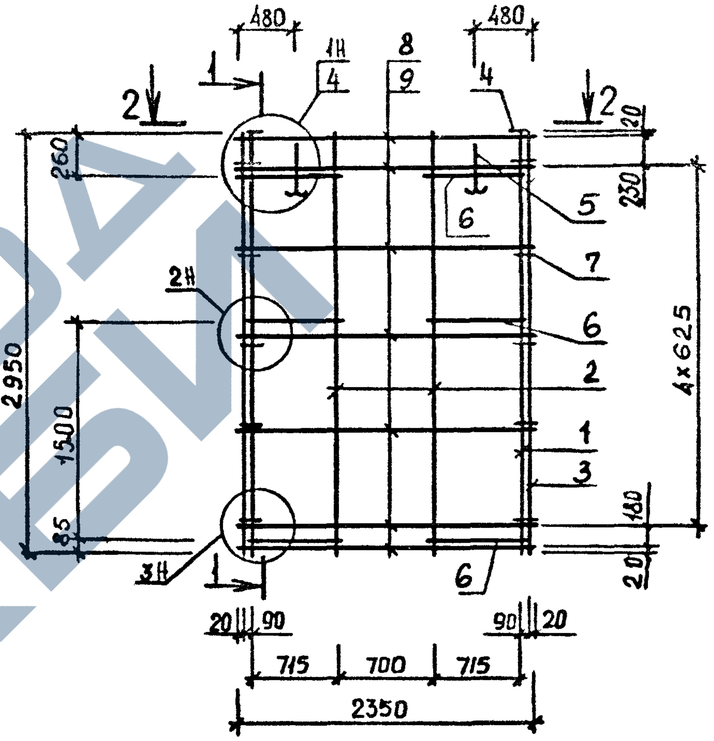

2 - 2

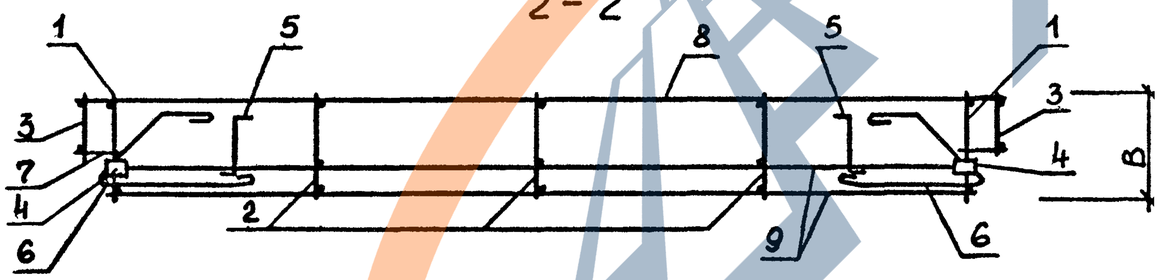

ОБОЗНАЧЕНИЕ	МАРКА	РИС	В, мм	МАССА, кг
I.090.I-I.2-7 20	КП30.30.3,5	I	320	3I.32
-0I	КП30.30.4,0	I	370	3I.76
-02	КП24.30.3,5	2	320	25.32
-03	КП24.30.4,0	2	370	25.7I

НАЧ.ОТД.	Ситник	
Н.КОНТР	Егунов	
ГЛ.СПЕЦ	Пинчук	
ПРОВЕРИЛ	Рудавин	
РАЗРАБ.	Шейнич	

1.090.1-1.2-7 20СБ

Каркас пространственный КП30.30, КП24.30 Сборочный чертёж

СТАДИЯ	МАССА	МАСШТАБ
Р	СМ ТАБЛ	
ЛИСТ	ЛИСТОВ 1	

ГОСГРАЖДАНСТРОЙ КиевЗНИИЭП

ЭПВЦ Киев ЗНИИЭП | ОПЕРАТОР ТЛП КОРТ | Бойко

ИНВ.№ ПОДЛ. | ПОДПИСЬ И ДАТА | ВЗАМ.ИНВ.№

19692 60

ФОРМАТ А3

https://zavodjbi.com/

ФОРМАТ	ЗОНА	ПОЗ	ОБОЗНАЧЕНИЕ	НАИМЕНОВАНИЕ	КОЛ	ПРИМЕЧАНИЕ
				ДОКУМЕНТАЦИЯ		
А3			1.090.1-1.2-7 21СВ	СБОРОЧНЫЙ ЧЕРТЕЖ		
А3			1.090.1-1.2-7 00Д2	УЗЛЫ АРМАТУРНЫЕ		
А4			1.090.1-1.2-7 00ТО	ТЕХНИЧЕСКОЕ ОПИСАНИЕ		
			ПЕРЕМЕННЫЕ ДАННЫЕ	ДЛЯ ИСПОЛНЕНИЙ:		
				1.090.1-1.2-7 21 КП18.30.3,5		
				СБОРОЧНЫЕ ЕДИНИЦЫ		
А4	1		1.090.1-1.2-8 04	КАРКАС ПЛОСКИЙ КР1	2	
А4	2		1.090.1-1.2-8 06	КАРКАС ПЛОСКИЙ КР10	1	
А4	3		1.090.1-1.2-8 09	КАРКАС ПЛОСКИЙ КР20	2	
А4	4		1.090.1-1.2-8 28	ИЗДЕЛИЕ ЗАКЛАДНОЕ МН1	2	
				ДЕТАЛИ		
А4	5		1.090.1-1.2-8 0029-02	ПЕТЛЯ СТРОПОВОЧНАЯ СП3	2	
А4	6		1.090.1-1.2-8 0030	СТЕРЖЕНЬ ГНУТЫЙ АН1 СТ. ОТД. ГОСТ 6727-80	6	
ВЧ	7		5.041.130	Ф5 ВР-I L=130	10	0.02КГ
ВЧ	8		4.041.1750	Ф4 ВР-I L=1750	7	0.16КГ
ВЧ	9		4.041.1550	Ф4 ВР-I L=1550	8	0.14КГ
				1.090.1-1.2-7 21-01 КП18.30.4,0		
				СБОРОЧНЫЕ ЕДИНИЦЫ		
А4	1		1.090.1-1.2-8 04-01	КАРКАС ПЛОСКИЙ КР2	2	
А4	2		1.090.1-1.2-8 06-01	КАРКАС ПЛОСКИЙ КР11	1	
А4	3		1.090.1-1.2-8 09-01	КАРКАС ПЛОСКИЙ КР21	2	
А4	4		1.090.1-1.2-8 28	ИЗДЕЛИЕ ЗАКЛАДНОЕ МН1	2	
				ДЕТАЛИ		
А4	5		1.090.1-1.2-8 0029-02	ПЕТЛЯ СТРОПОВОЧНАЯ СП3	2	
А4	6		1.090.1-1.2-8 0030	СТЕРЖЕНЬ ГНУТЫЙ АН1 СТ. ОТД. ГОСТ 6727-80	6	
ВЧ	7		5.041.130	Ф5 ВР-I L=130	10	0.02КГ
ВЧ	8		4.041.1750	Ф4 ВР-I L=1750	7	0.16КГ
ВЧ	9		4.041.1550	Ф4 ВР-I L=1550	8	0.14КГ
				1.090.1-1.2-7 21-02 КП12.30.3,5		
				СБОРОЧНЫЕ ЕДИНИЦЫ		
А4	1		1.090.1-1.2-8 04	КАРКАС ПЛОСКИЙ КР1	2	
А4	2		1.090.1-1.2-8 06	КАРКАС ПЛОСКИЙ КР10	1	
А4	3		1.090.1-1.2-8 09	КАРКАС ПЛОСКИЙ КР20	2	
А4	4		1.090.1-1.2-8 28	ИЗДЕЛИЕ ЗАКЛАДНОЕ МН1	2	
				ДЕТАЛИ		

НАЧ ОТД	Ситник		1.090.1-1.2-7 21
Н КОНТР	Егунов		КАРКАС ПРОСТРАНСТВЕННЫЙ КП18, КП12
ГЛ СПЕЦ	Пинчук		
ПРОВЕРИЛ	Рудавин		
РАЗРАБ	Бойко		

СТАДИЯ	ЛИСТ	ЛИСТОВ
Р	1	2

ГОСГРАЖДАНСТРОЙ
КиевЗНИИЭП

ФОРМАТ А4

ЭПВЦ Киев ЗНИИЭП | ОПЕРАТОР ТЛП КОРТ | Шейнин | И Шейнин

ФОРМАТ	ЗОНА	ПОЗ	ОБОЗНАЧЕНИЕ	НАИМЕНОВАНИЕ	КОЛ	ПРИМЕЧАНИЕ
А4	5		1.090.1-1.2-8 0029-01	ПЕТЛЯ СТРОПОВОЧНАЯ СП2	2	
А4	6		1.090.1-1.2-8 0030	СТЕРЖЕНЬ ГНУТЫЙ АН1 СТ. ОТД. ГОСТ 6727-80	6	
ВЧ	7		5.041.130	Ф5 ВР-I L=130	10	0 02КГ
ВЧ	8		4.041.1150	Ф4 ВР-I L=1150	7	0 10КГ
ВЧ	9		4.041.950	Ф4 ВР-I L=950	8	0.09КГ
				1.090.1-1.2-7 21-03 КП12.30.4,0		
				СБОРОЧНЫЕ ЕДИНИЦЫ		
А4	1		1.090.1-1.2-8 04-01	КАРКАС ПЛОСКИЙ КР2	2	
А4	2		1.090.1-1.2-8 06-01	КАРКАС ПЛОСКИЙ КР11	1	
А4	3		1.090.1-1.2-8 09-01	КАРКАС ПЛОСКИЙ КР21	2	
А4	4		1.090.1-1.2-8 28	ИЗДЕЛИЕ ЗАКЛАДНОЕ МН1	2	
				ДЕТАЛИ		
А4	5		1.090.1-1.2-8 0029-01	ПЕТЛЯ СТРОПОВОЧНАЯ СП2	2	
А4	6		1.090.1-1.2-8 0030	СТЕРЖЕНЬ ГНУТЫЙ АН1 СТ. ОТД. ГОСТ 6727-80	6	
ВЧ	7		5.041.130	Ф5 ВР-I L=130	10	0.02КГ
ВЧ	8		4.041.1150	Ф4 ВР-I L=1150	7	0.10КГ
ВЧ	9		4.041.950	Ф4 ВР-I L=950	8	0.09КГ

ВЗАМ ИНВ № | ПОДПИСЬ И ДАТА | ИНВ № ПОДЛ

1.090.1-1.2-7 21

ЛИСТ 2

19692 61

ФОРМАТ А4

ЗАВОД ЖБИ

РИС. 1

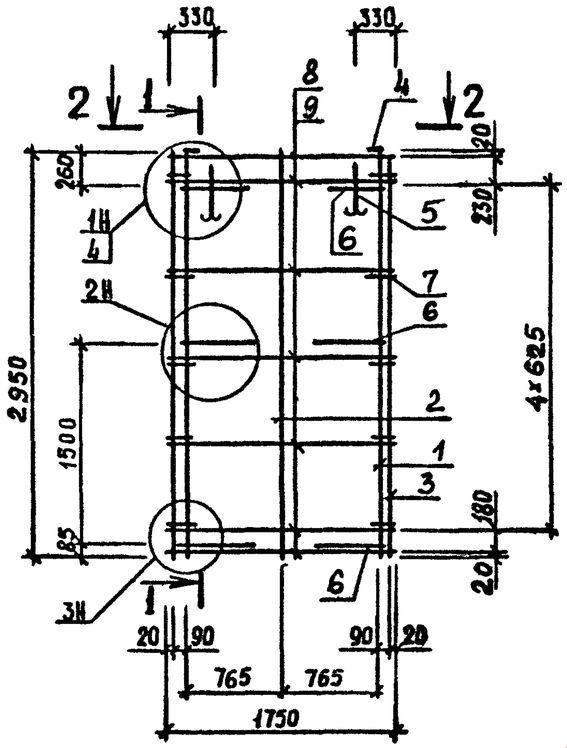

1-1

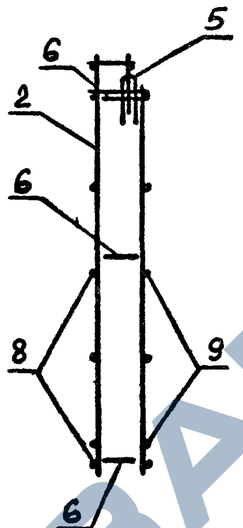

РИС. 2

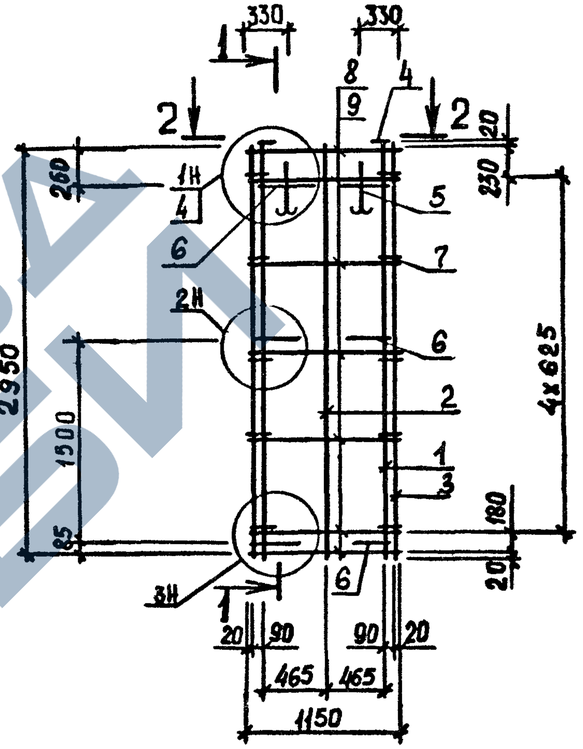

2-2

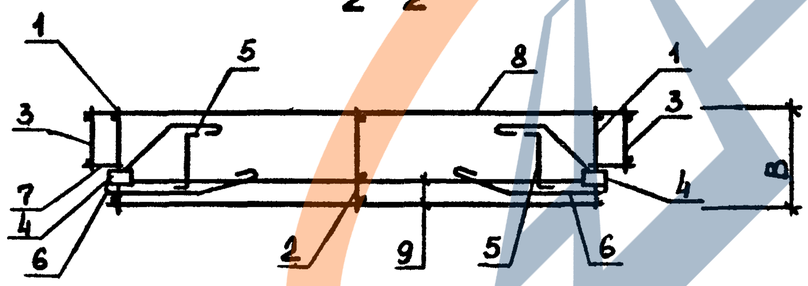

ОБОЗНАЧЕНИЕ	МАРКА	РИС	В, мм	МАССА, кг
I.090.I-I.2-7 2I	КШ8.30.3,5	I	320	22.79
-0I	КШ8.30.4,0	I	370	23.I2
-02	КШ2.30.3,5	2	320	20.97
-03	КШ2.30.4,0	2	370	2I.30

НАЧ ОТД	Ситник	
Н КОНТР	Егунов	
ГЛ.СПЕЦ	Пинчук	
ПРОВЕРИЛ	Рудавин	
РАЗРАБ.	Шейнич	

1.090.1-1.2-7 21СБ

Каркас пространственный КШ8.30, КШ2.30
Сборочный чертёж

СТАДИЯ	МАССА	МАСШТАБ
Р	СМ ТАБЛ	
ЛИСТ	ЛИСТОВ 1	

ГОСГРАЖДАНСТРОЙ
КиевЗНИИЭП

ЭПВЦ Киев ЗНИИЭП | ОПЕРАТОР ТЛП КОРТ | Бойко

ВЗАМ ИНВ № | ПОДПИСЬ И ДАТА | ИНВ № ПОДЛ

19692 62

ФОРМАТ А3

https://zavodjbi.com/

ФОРМАТ	ЗОНА	ПОЗ	ОБОЗНАЧЕНИЕ	НАИМЕНОВАНИЕ	КОЛ	ПРИМЕЧАНИЕ
				ДОКУМЕНТАЦИЯ		
А4			1.090.1-1.2-7 22СБ	СБОРОЧНЫЙ ЧЕРТЕЖ		
А3			1.090.1-1.2-7 00Д2	УЗЛЫ АРМАТУРНЫЕ		
А4			1.090.1-1.2-7 00ТО	ТЕХНИЧЕСКОЕ ОПИСАНИЕ		
			ПЕРЕМЕННЫЕ ДАННЫЕ	ДЛЯ ИСПОЛНЕНИЙ:		
				1.090.1-1.2-7 22		
				КП30.15.3,5		
				СБОРОЧНЫЕ ЕДИНИЦЫ		
А4		1	1.090.1-1.2-8 05	КАРКАС ПЛОСКИЙ КР7	2	
А4		2	1.090.1-1.2-8 07	КАРКАС ПЛОСКИЙ КР14	3	
А4		3	1.090.1-1.2-8 10	КАРКАС ПЛОСКИЙ КР22	2	
А4		4	1.090.1-1.2-8 28	ИЗДЕЛИЕ ЗАКЛАДНОЕ МН1	2	
				ДЕТАЛИ		
А4		5	1.090.1-1.2-8 0029-01	ПЕТЛЯ СТРОПОВОЧНАЯ СП2	2	
А4		6	1.090.1-1.2-8 0030	СТЕРЖЕНЬ ГНУТЫЙ АН1	6	
				СТ. ОТД. ГОСТ 6727-80		
ВЧ		7	5.041.130	Ф5 ВР-I L=130	6	0.02КГ
ВЧ		8	5.041.2950	Ф5 ВР-I L=2950	5	0.41КГ
ВЧ		9	5.041.2770	Ф5 ВР-I L=2770	6	0.39КГ
				1.090.1-1.2-7 22-01		
				КП30.15.4,0		
				СБОРОЧНЫЕ ЕДИНИЦЫ		
А4		1	1.090.1-1.2-8 05-01	КАРКАС ПЛОСКИЙ КР8	2	
А4		2	1.090.1-1.2-8 07-01	КАРКАС ПЛОСКИЙ КР15	3	
А4		3	1.090.1-1.2-8 10-01	КАРКАС ПЛОСКИЙ КР23	2	
А4		4	1.090.1-1.2-8 28	ИЗДЕЛИЕ ЗАКЛАДНОЕ МН1	2	
				ДЕТАЛИ		
А4		5	1.090.1-1.2-8 0029-01	ПЕТЛЯ СТРОПОВОЧНАЯ СП2	2	
А4		6	1.090.1-1.2-8 0030	СТЕРЖЕНЬ ГНУТЫЙ АН1	6	
				СТ. ОТД. ГОСТ 6727-80		
ВЧ		7	5.041.130	Ф5 ВР-I L=130	6	0.02КГ
ВЧ		8	5.041.2950	Ф5 ВР-I L=2950	5	0.41КГ
ВЧ		9	5.041.2770	Ф5 ВР-I L=2770	6	0.39КГ

Шейнич

ОПЕРАТОР ТЛП КОРТ

ЭПВЦ КиевЗНИИЭП

ВЗАМ. ИНВ №

ПОДПИСЬ И ДАТА

ИНВ № ПОДЛ

1.090.1-1.2-7 22

НАЧ ОТД	Ситник	
Н КОНТР	Егунов	
ГЛ СПЕЦ	Пинчук	
ПРОВЕРИЛ	Рудавин	
РАЗРАБ	Бойко	

КАРКАС ПРОСТРАНСТВЕННЫЙ КП30

СТАДИЯ	ЛИСТ	ЛИСТОВ
Р		1

ГОСГРАЖДАНСТРОЙ КиевЗНИИЭП

ФОРМАТ А4

Бойко

ОПЕРАТОР ТЛП КОРТ

ЭПВЦ КиевЗНИИЭП

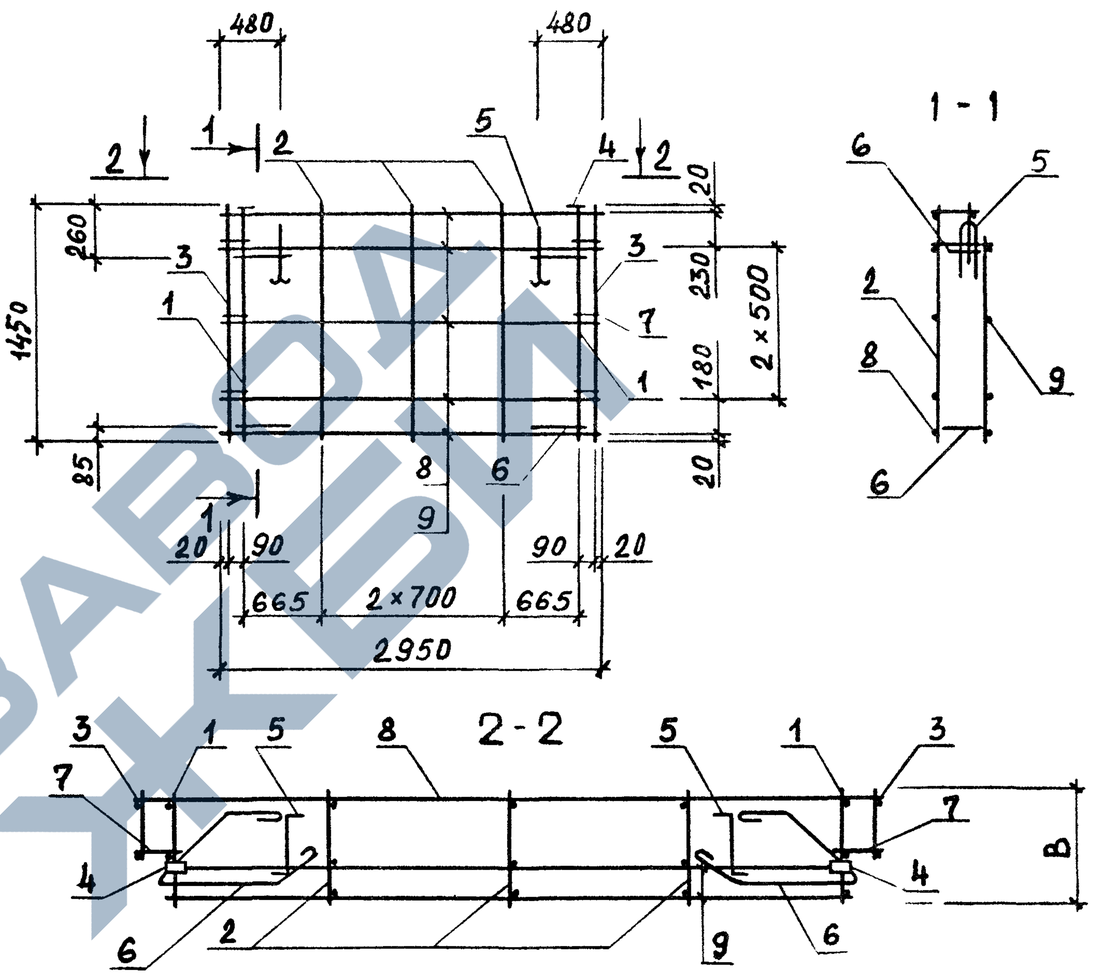

ОБОЗНАЧЕНИЕ	МАРКА	В, мм	МАССА, кг
I.090.I-I.2-7 22	КП30.I5.3,5	300	2I.2I
-0I	КП30.I5.4,0	350	2I.50

ВЗАМ. ИНВ №

ПОДПИСЬ И ДАТА

ИНВ № ПОДЛ

1.090.1-1.2-7 22СБ

НАЧ ОТД	Ситник	
Н КОНТР	Егунов	
ГЛ СПЕЦ	Пинчук	
ПРОВЕРИЛ	Рудавин	
РАЗРАБ	Шейнич	

Каркас пространственный КП30.I5 Сборочный чертеж

СТАДИЯ	МАССА	МАСШТАБ
Р	СМ ТАБЛ	
ЛИСТ	ЛИСТОВ 1	

ГОСГРАЖДАНСТРОЙ КиевЗНИИЭП

ФОРМАТ А4

https://zavodjbi.com/

Формат	Зона	Поз	Обозначение	Наименование	Кол	Примечание
				ДОКУМЕНТАЦИЯ		
А4			1.090.1-1.2-7 23СБ	СБОРОЧНЫЙ ЧЕРТЕЖ		
А3			1.090.1-1.2-7 00,12	УЗЛЫ АРМАТУРНЫЕ		
А4			1.090.1-1.2-7 00ТО	ТЕХНИЧЕСКОЕ ОПИСАНИЕ		
				ПЕРВОЕ ПРИМЕНЕНИЕ ДЛЯ ИСПОЛНЕНИЙ:		
				1.090.1-1.2-7 23		
				1КП33.30.3,5		
				СБОРОЧНЫЕ ЕДИНИЦЫ		
А4	1		1.090.1-1.2-8 03	КАРКАС УКР.СБОРКИ СКР41	1	
А4	2		1.090.1-1.2-8 04	КАРКАС ПЛОСКИЙ КР1	1	
А4	3		1.090.1-1.2-8 06	КАРКАС ПЛОСКИЙ КР10	4	
А4	4		1.090.1-1.2-8 09	КАРКАС ПЛОСКИЙ КР20	1	
А4	5		1.090.1-1.2-8 28	ИЗДЕЛИЕ ЗАКЛАДНОЕ МН1	2	
				ДЕТАЛИ		
А4	6		1.090.1-1.2-8 0029-03	ПЕТЛЯ СТРОПОВОЧНАЯ СП4	2	
А4	7		1.090.1-1.2-8 0030	СТЕРЖЕНЬ ГНУТЫЙ АН1 СТ. ОТД. ГОСТ 6727-80	6	
БЧ	8		4.041.130	Ф4 ВР-I L=130	5	0.01КГ
БЧ	9		4.041.2700	Ф4 ВР-I L=2700	7	0.24КГ
БЧ	10		4.041.2570	Ф4 ВР-I L=2570	8	0.23КГ
				1.090.1-1.2-7 23-01		
				1КП33.30.4,0		
				СБОРОЧНЫЕ ЕДИНИЦЫ		
А4	1		1.090.1-1.2-8 03-01	КАРКАС УКР.СБОРКИ СКР42	1	
А4	2		1.090.1-1.2-8 04-01	КАРКАС ПЛОСКИЙ КР2	1	
А4	3		1.090.1-1.2-8 06-01	КАРКАС ПЛОСКИЙ КР11	4	
А4	4		1.090.1-1.2-8 09-01	КАРКАС ПЛОСКИЙ КР21	1	
А4	5		1.090.1-1.2-8 28	ИЗДЕЛИЕ ЗАКЛАДНОЕ МН1	2	
				ДЕТАЛИ		
А4	6		1.090.1-1.2-8 0029-04	ПЕТЛЯ СТРОПОВОЧНАЯ СП5	2	
А4	7		1.090.1-1.2-8 0030	СТЕРЖЕНЬ ГНУТЫЙ АН1 СТ. ОТД. ГОСТ 6727-80	6	
БЧ	8		4.041.130	Ф4 ВР-I L=130	5	0.01КГ
БЧ	9		4.041.2700	Ф4 ВР-I L=2700	7	0.24КГ
БЧ	10		4.041.2570	Ф4 ВР-I L=2570	8	0.23КГ

ЭПВЦ КиевЗНИИЭП | Оператор ТЛП КОРТ | Бойко

Подпись и дата | Инв № подл. | Взам. инв. №

1.090.1-1.2-7 23

НАЧ.ОТД.	Ситник	
Н.КОНТР.	Егунов	
ГЛ.СПЕЦ.	Пинчук	
ПРОВЕРИЛ	Рудавин	
РАЗРАБ.	Бойко	

КАРКАС ПРОСТРАНСТВЕННЫЙ
IКП33

Стадия	Лист	Листов
Р		1

ГОСГРАЖДАНСТРОЙ
КиевЗНИИЭП

Формат А4

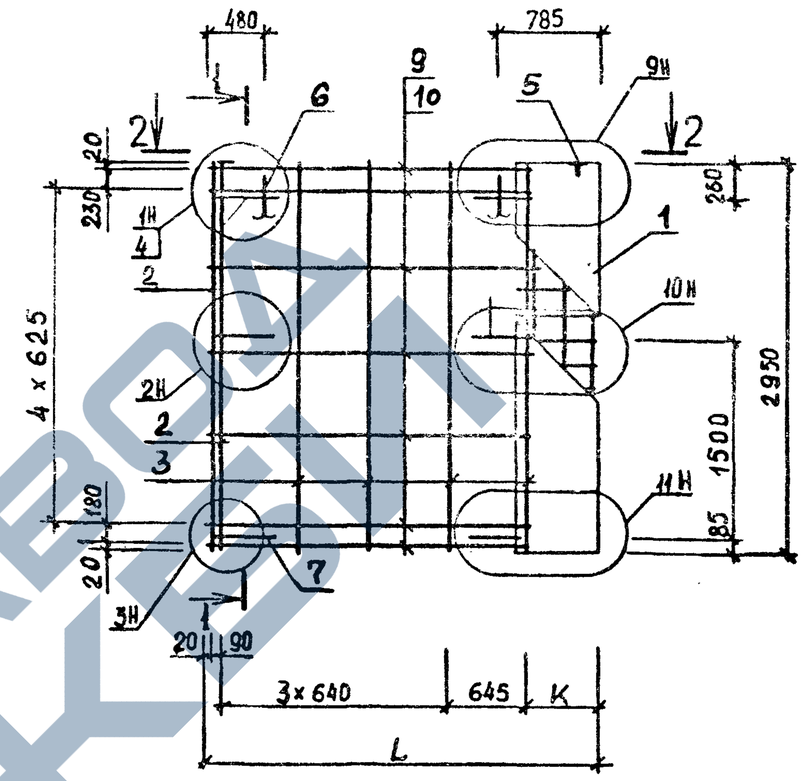

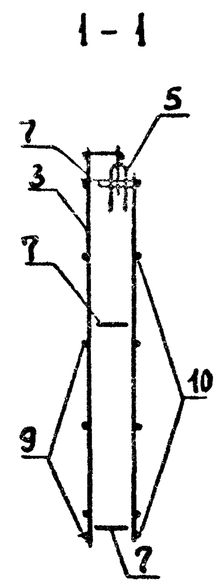

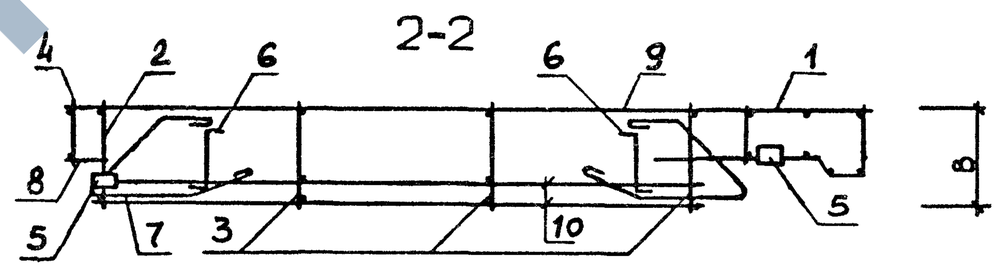

Обозначение	Марка	Размеры, мм B	L	K	Масса, кг
I.090.I-I.2-7 23	IКП33.30,3;5	320	3230	555	3I.53
-0I	IКП33.30.4,0	370	3280	605	33.78

Подпись и дата | Инв № подл. | Взам. инв. №

1.090.1-1.2-7 23СБ

НАЧ.ОТД.	Ситник	
Н.КОНТР.	Егунов	
ГЛ.СПЕЦ.	Пинчук	
ПРОВЕРИЛ	Рудавин	
РАЗРАБ.	Шейнич	

Каркас пространственный
IКП33.30
Сборочный чертёж

Стадия	Масса	Масштаб
Р	см табл	

Лист | Листов 1

ГОСГРАЖДАНСТРОЙ
КиевЗНИИЭП

Формат А4

ЗАВОД ЖБИ

ФОРМАТ	ЗОНА	ПОЗ	ОБОЗНАЧЕНИЕ	НАИМЕНОВАНИЕ	КОЛ	ПРИМЕЧАНИЕ
				ДОКУМЕНТАЦИЯ		
А3			1.090.1-1.2-7 24СБ	СБОРОЧНЫЙ ЧЕРТЕЖ		
А3			1.090.1-1.2-7 00Д2	УЗЛЫ АРМАТУРНЫЕ		
А4			1.090.1-1.2-7 00ТО	ТЕХНИЧЕСКОЕ ОПИСАНИЕ		
			ПЕРЕМЕННЫЕ ДАННЫЕ	ДЛЯ ИСПОЛНЕНИЙ:		
				1.090.1-1.2-7 24		
				1КП21.30.3,5		
				СБОРОЧНЫЕ ЕДИНИЦЫ		
А4	1		1.090.1-1.2-8 03	КАРКАС УКР.СБОРКИ СКР41	1	
А4	2		1.090.1-1.2-8 04	КАРКАС ПЛОСКИЙ КР1	1	
А4	3		1.090.1-1.2-8 06	КАРКАС ПЛОСКИЙ КР10	2	
А4	4		1.090.1-1.2-8 09	КАРКАС ПЛОСКИЙ КР20	1	
А4	5		1.090.1-1.2-8 28	ИЗДЕЛИЕ ЗАКЛАДНОЕ МН1	2	
				ДЕТАЛИ		
А4	6		1.090.1-1.2-8 0029-02	ПЕТЛЯ СТРОПОВОЧНАЯ СП3	2	
А4	7		1.090.1-1.2-8 0030	СТЕРЖЕНЬ ГНУТЫЙ АН1	6	
				СТ. ОТД. ГОСТ 6727-80		
БЧ	8		4.041.130	Ф4 ВР-I L=130	5	0.01КГ
БЧ	9		4.041.1495	Ф4 ВР-I L=1495	7	0.13КГ
БЧ	10		4.041.1375	Ф4 ВР-I L=1375	8	0.12КГ
				1.090.1-1.2-7 24-01		
				1КП21.30.4,0		
				СБОРОЧНЫЕ ЕДИНИЦЫ		
А4	1		1.090.1-1.2-8 03-01	КАРКАС УКР.СБОРКИ СКР42	1	
А4	2		1.090.1-1.2-8 04-01	КАРКАС ПЛОСКИЙ КР2	1	
А4	3		1.090.1-1.2-8 06-01	КАРКАС ПЛОСКИЙ КР11	2	
А4	4		1.090.1-1.2-8 09-01	КАРКАС ПЛОСКИЙ КР21	1	
А4	5		1.090.1-1.2-8 28	ИЗДЕЛИЕ ЗАКЛАДНОЕ МН1	2	
				ДЕТАЛИ		
А4	6		1.090.1-1.2-8 0029-02	ПЕТЛЯ СТРОПОВОЧНАЯ СП3	2	
А4	7		1.090.1-1.2-8 0030	СТЕРЖЕНЬ ГНУТЫЙ АН1	6	
				СТ. ОТД. ГОСТ 6727-80		
БЧ	8		4.041.130	Ф4 ВР-I L=130	5	0.01КГ
БЧ	9		4.041.1495	Ф4 ВР-I L=1495	7	0.13КГ
БЧ	10		4.041.1375	Ф4 ВР-I L=1375	8	0.12КГ
				1.090.1-1.2-7 24-02		
				1КП15.30.3,5		
				СБОРОЧНЫЕ ЕДИНИЦЫ		
А4	1		1.090.1-1.2-8 03	КАРКАС УКР.СБОРКИ СКР41	1	
А4	2		1.090.1-1.2-8 04	КАРКАС ПЛОСКИЙ КР1	1	
А4	3		1.090.1-1.2-8 06	КАРКАС ПЛОСКИЙ КР10	1	

И Шейнич | ТЛП КОРТ | КиевЗНИИЭП

1.090.1-1.2-7 24

НАЧ ОТД	Ситник	
Н КОНТР	Егунов	
ГЛ СПЕЦ	Линчук	
ПРОВЕРИЛ	Рудавин	
РАЗРАБ.	Бойко	

КАРКАС ПРОСТРАНСТВЕННЫЙ

1КП21, 1КП15

СТАДИЯ	ЛИСТ	ЛИСТОВ
Р	1	2

ГОСГРАЖДАНСТРОЙ КиевЗНИИЭП

ФОРМАТ А4

ФОРМАТ	ЗОНА	ПОЗ	ОБОЗНАЧЕНИЕ	НАИМЕНОВАНИЕ	КОЛ	ПРИМЕЧАНИЕ
А4	4		1.090.1-1.2-8 09	КАРКАС ПЛОСКИЙ КР20	1	
А4	5		1.090.1-1.2-8 28	ИЗДЕЛИЕ ЗАКЛАДНОЕ МН1	2	
				ДЕТАЛИ		
А4	6		1.090.1-1.2-8 0029-01	ПЕТЛЯ СТРОПОВОЧНАЯ СП2	2	
А4	7		1.090.1-1.2-8 0030	СТЕРЖЕНЬ ГНУТЫЙ АН1	6	
				СТ. ОТД. ГОСТ 6727-80		
БЧ	8		4.041.130	Ф4 ВР-I L=130	5	0.01КГ
БЧ	9		4.041.895	Ф4 ВР-I L=895	7	0.08КГ
БЧ	10		4.041.775	Ф4 ВР-I L=775	8	0.07КГ
				1.090.1-1.2-7 24-03		
				1КП15.30.4,0		
				СБОРОЧНЫЕ ЕДИНИЦЫ		
А4	1		1.090.1-1.2-8 03-01	КАРКАС УКР.СБОРКИ СКР42	1	
А4	2		1.090.1-1.2-8 04-01	КАРКАС ПЛОСКИЙ КР2	1	
А4	3		1.090.1-1.2-8 06-01	КАРКАС ПЛОСКИЙ КР11	1	
А4	4		1.090.1-1.2-8 09-01	КАРКАС ПЛОСКИЙ КР21	1	
А4	5		1.090.1-1.2-8 28	ИЗДЕЛИЕ ЗАКЛАДНОЕ МН1	2	
				ДЕТАЛИ		
А4	6		1.090.1-1.2-8 0029-01	ПЕТЛЯ СТРОПОВОЧНАЯ СП2	2	
А4	7		1.090.1-1.2-8 0030	СТЕРЖЕНЬ ГНУТЫЙ АН1	6	
				СТ. ОТД. ГОСТ 6727-80		
БЧ	8		4.041.130	Ф4 ВР-I L=130	5	0.01КГ
БЧ	9		4.041.895	Ф4 ВР-I L=895	7	0.08КГ
БЧ	10		4.041.775	Ф4 ВР-I L=775	8	0.07КГ

Шейнич И Шейнич | ОПЕРАТОР ТЛП КОРТ | ЭПВЦ КиевЗНИИЭП

ВЗАМ ИНВ № | ПОДПИСЬ И ДАТА | ИНВ № ПОДЛ

1.090.1-1.2-7 24

ЛИСТ 2

19692 65

ФОРМАТ А4

ЗАВОД ЖБИ

РИС 1

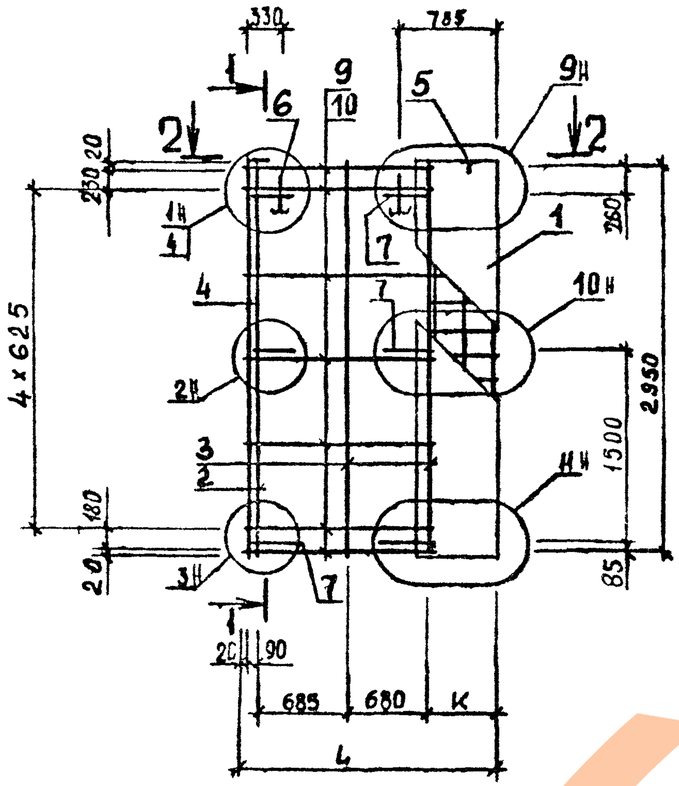

1-1

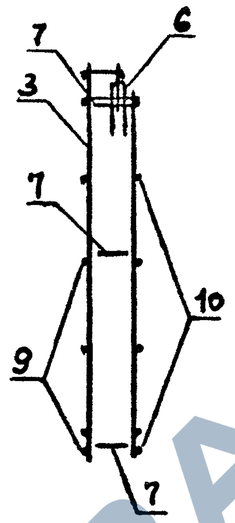

РИС 2

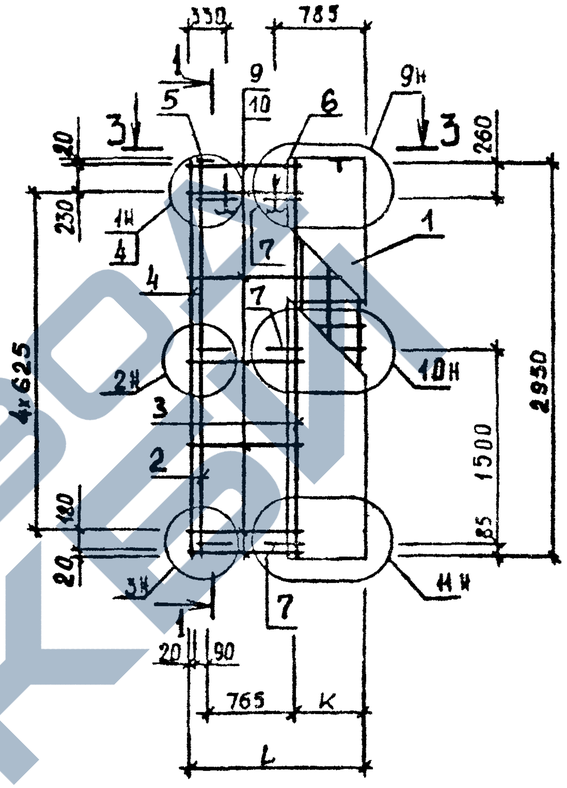

2-2

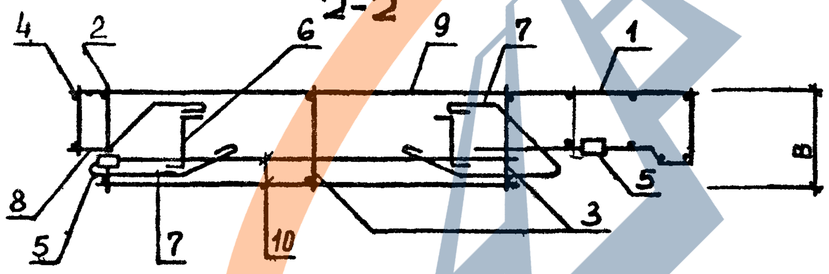

3-3

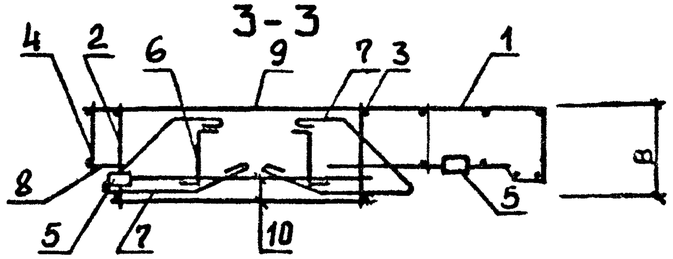

ОБОЗНАЧЕНИЕ	МАРКА	РИС	Размеры, мм			МАССА, кг
			В	L	К	
I.090.I-I.2-7 24	IКП2I.30.3,5	I	300	2030	555	25.II
-0I	IКП2I.30.4,0	I	350	2080	605	25.53
-02	IКП5.30.3,5	2	300	I430	555	2I.57
-03	IКП5.30.4,0	2	350	I480	605	2I.93

НАЧ ОТД	Ситник	
Н КОНТР	Егунов	
ГЛ.СПЕЦ	Пинчук	
ПРОВЕРИЛ	Рудавин	
РАЗРАБ.	Шейнич	

1.090.1-1.2-7 24СБ

Каркас пространственный IКП2I.30, IКП5.30
Сборочный чертеж

СТАДИЯ	МАССА	МАСШТАБ
Р	СМ ТАБЛ	
ЛИСТ	ЛИСТОВ 1	

ГОСГРАЖДАНСТРОЙ
КиевЗНИИЭП

ЭПВЦ Киев ЗНИИЭП | ОПЕРАТОР ТЛП КОРТ | Бойко

ВЗАМ ИНВ № | ПОДПИСЬ И ДАТА | ИНВ № ПОДЛ

19692 66

ФОРМАТ А3

https://zavodjbi.com/

ФОРМА	ЗОНА	ПОЗ	ОБОЗНАЧЕНИЕ	НАИМЕНОВАНИЕ	КОЛ	ПРИМЕЧАНИЕ
				ДОКУМЕНТАЦИЯ		
А4			1.090.1-1.2-7 25СБ	СБОРОЧНЫЙ ЧЕРТЕЖ		
А3			1.090.1-1.2-7 00Д2	УЗЛЫ АРМАТУРНЫЕ		
А4			1.090.1-1.2-7 00ТО	ТЕХНИЧЕСКОЕ ОПИСАНИЕ		
			ПЕРЕМЕННЫЕ ДАННЫЕ	ДЛЯ ИСПОЛНЕНИЙ:		
				1.090.1-1.2-7 25		
				1КП33.15.3,5		
				СБОРОЧНЫЕ ЕДИНИЦЫ		
А4		1	1.090.1-1.2-8 03-02	КАРКАС УКР.СБОРКИ СКР43	1	
А4		2	1.090.1-1.2-8 05	КАРКАС ПЛОСКИЙ КР7	1	
А4		3	1.090.1-1.2-8 07	КАРКАС ПЛОСКИЙ КР14	4	
А4		4	1.090.1-1.2-8 10	КАРКАС ПЛОСКИЙ КР22	1	
А4		5	1.090.1-1.2-8 28	ИЗДЕЛИЕ ЗАКЛАДНОЕ МН1	2	
				ДЕТАЛИ		
А4		6	1.090.1-1.2-8 0029-03	ПЕТЛЯ СТРОПОВОЧНАЯ СП4	2	
А4		7	1.090.1-1.2-8 0030	СТЕРЖЕНЬ ГНУТЫЙ АН1	4	
				СТ. ОТД. ГОСТ 6727-80		
БЧ		8	4.041.130	Ф4 ВР-I L=130	3	0.01КГ
БЧ		9	4.041.2700	Ф4 ВР-I L=2700	5	0.24КГ
БЧ		10	4.041.2570	Ф4 ВР-I L=2570	6	0.23КГ
				1.090.1-1.2-7 25-01		
				1КП33.15.4,0		
				СБОРОЧНЫЕ ЕДИНИЦЫ		
А4		1	1.090.1-1.2-8 03-03	КАРКАС УКР.СБОРКИ СКР44	1	
А4		2	1.090.1-1.2-8 05-01	КАРКАС ПЛОСКИЙ КР8	1	
А4		3	1.090.1-1.2-8 07-01	КАРКАС ПЛОСКИЙ КР15	4	
А4		4	1.090.1-1.2-8 10-01	КАРКАС ПЛОСКИЙ КР23	1	
А4		5	1.090.1-1.2-8 28	ИЗДЕЛИЕ ЗАКЛАДНОЕ МН1	2	
				ДЕТАЛИ		
А4		6	1.090.1-1.2-8 0029-04	ПЕТЛЯ СТРОПОВОЧНАЯ СП5	2	
А4		7	1.090.1-1.2-8 0030	СТЕРЖЕНЬ ГНУТЫЙ АН1	4	
				СТ. ОТД. ГОСТ 6727-80		
БЧ		8	4.041.130	Ф4 ВР-I L=130	3	0.01КГ
БЧ		9	4.041.2700	Ф4 ВР-I L=2700	5	0.24КГ
БЧ		10	4.041.2570	Ф4 ВР-I L=2570	6	0.23КГ

1.090.1-1.2-7 25

НАЧ ОТД	Ситник	
Н КОНТР	Егунов	
ГЛ СПЕЦ	Пинчук	
ПРОВЕРИЛ	Рудавин	
РАЗРАБ	Бойко	

КАРКАС ПРОСТРАНСТВЕННЫЙ
IКП33

СТАДИЯ	ЛИСТ	ЛИСТОВ
Р		1

ГОСГРАЖДАНСТРОЙ
КиевЗНИИЭП

ФОРМАТ А4

ЭПВЦ КиевЗНИИЭП | ОПЕРАТОР ТПП КОРТ | Бойко

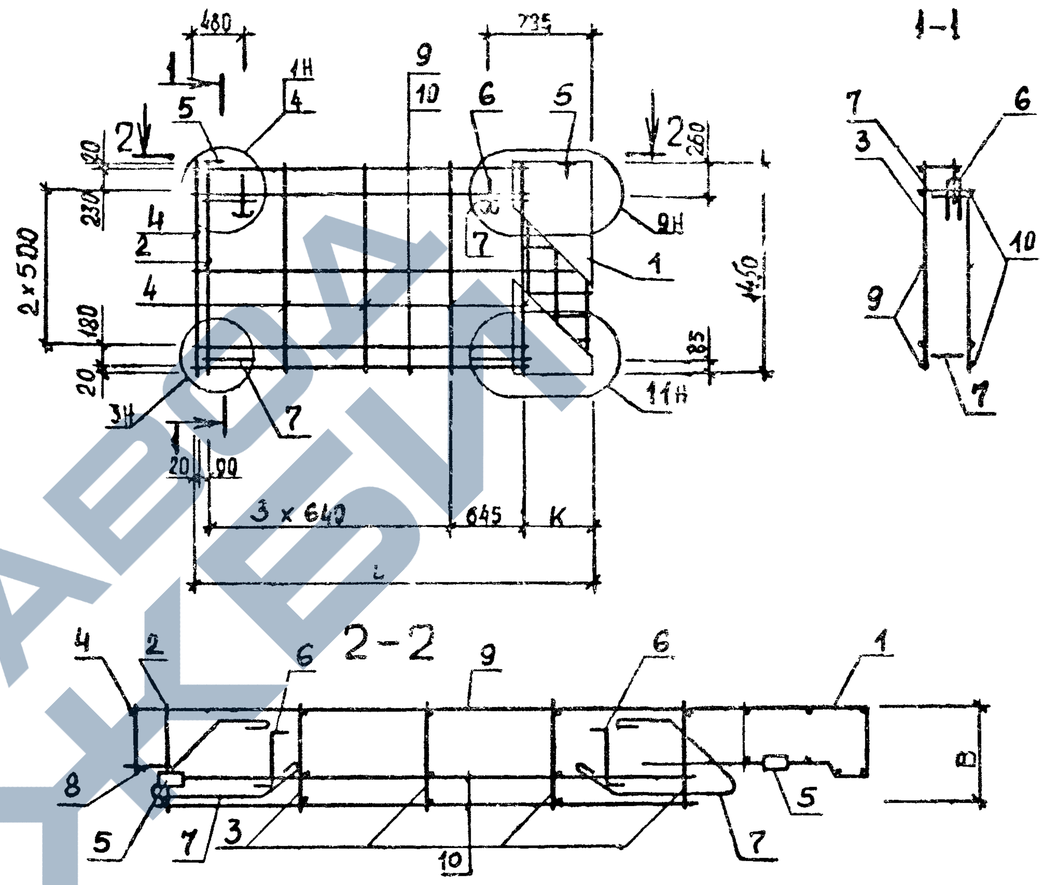

ОБОЗНАЧЕНИЕ	МАРКА	Размеры, мм			МАССА, кг
		B	L	K	
I.090.I-I.2-7 25	IКП33.I5.3,5	300	3230	555	20.98
-0I	IКП33.I5.4,0	350	3280	605	23.49

1.090.1-1.2-7 25СБ

Каркас пространственный
IКП33.I5
Сборочный чертёж

СТАДИЯ	МАССА	МАСШТАБ
Р	СМ ТАБЛ	

ЛИСТ | ЛИСТОВ 1

НАЧ ОТД.	Ситник	
Н КОНТР	Егунов	
ГЛ СПЕЦ	Пинчук	
ПРОВЕРИЛ	Рудавин	
РАЗРАБ	Шейнич	

ГОСГРАЖДАНСТРОЙ
КиевЗНИИЭП

ВЗАМ ИНВ № | ПОДПИСЬ И ДАТА | ИНВ № ПОДЛ

19692 67

ФОРМАТ А4

https://zavodjbi.com/
ЗАВОД ЖБИ

ФОРМАТ	ЗОНА	ПОЗ	ОБОЗНАЧЕНИЕ	НАИМЕНОВАНИЕ	КОЛ	ПРИМЕЧАНИЕ
				ДОКУМЕНТАЦИЯ		
А4			1.090.1-1.2-7 26СБ	СБОРОЧНЫЙ ЧЕРТЕЖ		
А3			1.090.1-1.2-7 00Д2	УЗЛЫ АРМАТУРНЫЕ		
А4			1.090.1-1.2-7 00ТО	ТЕХНИЧЕСКОЕ ОПИСАНИЕ		
			ПЕРЕМЕННЫЕ ДАННЫЕ	ДЛЯ ИСПОЛНЕНИЙ:		
				1.090.1-1.2-7 26 2КП33.30.3,5		
				СБОРОЧНЫЕ ЕДИНИЦЫ		
А4		1	1.090.1-1.2-8 03	КАРКАС УКР.СБОРКИ СКР41	1	
А4		2	1.090.1-1.2-8 04	КАРКАС ПЛОСКИЙ КР1	1	
А4		3	1.090.1-1.2-8 06	КАРКАС ПЛОСКИЙ КР10	4	
А4		4	1.090.1-1.2-8 09	КАРКАС ПЛОСКИЙ КР20	1	
А4		5	1.090.1-1.2-8 28	ИЗДЕЛИЕ ЗАКЛАДНОЕ МН1	2	
				ДЕТАЛИ		
А4		6	1.090.1-1.2-8 0029-03	ПЕТЛЯ СТРОПОВОЧНАЯ СП4	2	
А4		7	1.090.1-1.2-8 0030	СТЕРЖЕНЬ ГНУТЫЙ АН1 СТ. ОТД. ГОСТ 6727-80	6	
БЧ		8	4.041.130	Ф4 ВР-I L=130	5	0.01КГ
БЧ		9	4.041.2700	Ф4 ВР-I L=2700	7	0.24КГ
БЧ		10	4.041.2570	Ф4 ВР-I L=2570	8	0.23КГ
				1.090.1-1.2-7 26-01 2КП33.30.4,0		
				СБОРОЧНЫЕ ЕДИНИЦЫ		
А4		1	1.090.1-1.2-8 03-01	КАРКАС УКР.СБОРКИ СКР42	1	
А4		2	1.090.1-1.2-8 04-01	КАРКАС ПЛОСКИЙ КР2	1	
А4		3	1.090.1-1.2-8 06-01	КАРКАС ПЛОСКИЙ КР11	4	
А4		4	1.090.1-1.2-8 09-01	КАРКАС ПЛОСКИЙ КР21	1	
А4		5	1.090.1-1.2-8 28	ИЗДЕЛИЕ ЗАКЛАДНОЕ МН1	2	
				ДЕТАЛИ		
А4		6	1.090.1-1.2-8 0029-04	ПЕТЛЯ СТРОПОВОЧНАЯ СП5	2	
А4		7	1.090.1-1.2-8 0030	СТЕРЖЕНЬ ГНУТЫЙ АН1 СТ. ОТД. ГОСТ 6727-80	6	
БЧ		8	4.041.130	Ф4 ВР-I L=130	5	0.01КГ
БЧ		9	4.041.2700	Ф4 ВР-I L=2700	7	0.24КГ
БЧ		10	4.041.2570	Ф4 ВР-I L=2570	8	0.23КГ

ЭПВЦ КиевЗНИИЭП | ОПЕРАТОР ТЛП КОРТ | Шейнич

ВЗАМ ИНВ № | ПОДПИСЬ И ДАТА | № ПОДЛ

1.090.1-1.2-7 26

НАЧ ОТД	Ситник	
Н КОНТР	Егунов	
ГЛ СПЕЦ	Пинчук	
ПРОВЕРИЛ	Рудавин	
РАЗРАБ	Бойко	

КАРКАС ПРОСТРАНСТВЕННЫЙ 2КП33

СТАДИЯ	ЛИСТ	ЛИСТОВ
Р		1

ГОСГРАЖДАНСТРОЙ КиевЗНИИЭП

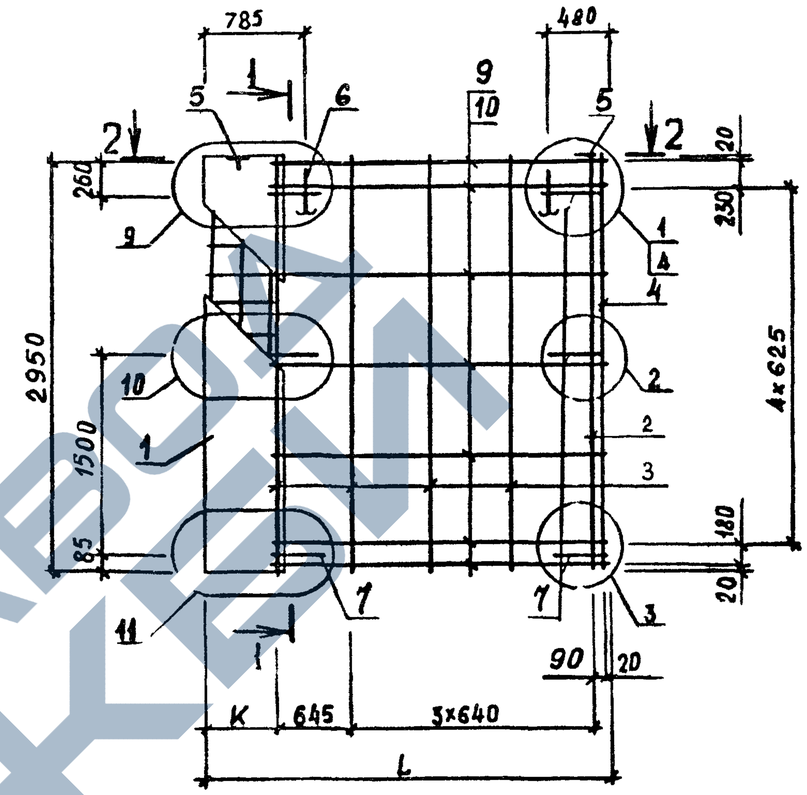

ОБОЗНАЧЕНИЕ	МАРКА	Размеры, мм B	L	K	МАССА, кг
I.090.I-I.2-7 26	2КП33.30.3,5	300	3230	555	3I.53
-0I	2КП33.30.4,0	350	3280	605	33.78

ЭПВЦ КиевЗНИИЭП | ОПЕРАТОР ТЛП КОРТ | Бойко

ВЗАМ ИНВ № | ПОДПИСЬ И ДАТА | ИНВ № ПОДЛ

1.090.1-1.2-7 26СБ

НАЧ ОТД	Ситник	
Н КОНТР	Егунов	
ГЛ СПЕЦ	Пинчук	
ПРОВЕРИЛ	Рудавин	
РАЗРАБ	Шейнич	

Каркас пространственный 2КП33.30 Сборочный чертёж

СТАДИЯ	МАССА	МАСШТАБ
Р	см табл	
ЛИСТ	ЛИСТОВ 1	

ГОСГРАЖДАНСТРОЙ КиевЗНИИЭП

https://zavodjbi.com/
ЗАВОД ЖБИ

ФОРМАТ	ЗОНА	ПОЗ	ОБОЗНАЧЕНИЕ	НАИМЕНОВАНИЕ	КОЛ	ПРИМЕЧАНИЕ
				ДОКУМЕНТАЦИЯ		
А3			1.090.1-1.2-7 27СБ	СБОРОЧНЫЙ ЧЕРТЕЖ		
А3			1.090.1-1.2-7 00Д2	УЗЛЫ АРМАТУРНЫЕ		
А4			1.090.1-1.2-7 00ТО	ТЕХНИЧЕСКОЕ ОПИСАНИЕ		
			ПЕРЕМЕННЫЕ ДАННЫЕ	ДЛЯ ИСПОЛНЕНИЙ:		
				1.090.1-1.2-7 27 2КП21.30.3,5		
				СБОРОЧНЫЕ ЕДИНИЦЫ		
А4		1	1.090.1-1.2-8 03	КАРКАС УКР.СБОРКИ СКР41	1	
А4		2	1.090.1-1.2-8 04	КАРКАС ПЛОСКИЙ КР1	1	
А4		3	1.090.1-1.2-8 06	КАРКАС ПЛОСКИЙ КР10	2	
А4		4	1.090.1-1.2-8 09	КАРКАС ПЛОСКИЙ КР20	1	
А4		5	1.090.1-1.2-8 28	ИЗДЕЛИЕ ЗАКЛАДНОЕ МН1	2	
				ДЕТАЛИ		
А4		6	1.090.1-1.2-8 0029-02	ПЕТЛЯ СТРОПОВОЧНАЯ СП3	2	
А4		7	1.090.1-1.2-8 0030	СТЕРЖЕНЬ ГНУТЫЙ АН1 СТ. ОТД. ГОСТ 6727-80	6	
БЧ		8	4.041.130	Ф4 ВР-I L=130	5	0.01КГ
БЧ		9	4.041.1495	Ф4 ВР-I L=1495	7	0.13КГ
БЧ		10	4.041.1375	Ф4 ВР-I L=1375	8	0.12КГ
				1.090.1-1.2-7 27-01 2КП21.30.4,0		
				СБОРОЧНЫЕ ЕДИНИЦЫ		
А4		1	1.090.1-1.2-8 03-01	КАРКАС УКР.СБОРКИ СКР42	1	
А4		2	1.090.1-1.2-8 04-01	КАРКАС ПЛОСКИЙ КР2	1	
А4		3	1.090.1-1.2-8 06-01	КАРКАС ПЛОСКИЙ КР11	2	
А4		4	1.090.1-1.2-8 09-01	КАРКАС ПЛОСКИЙ КР21	1	
А4		5	1.090.1-1.2-8 28	ИЗДЕЛИЕ ЗАКЛАДНОЕ МН1	2	
				ДЕТАЛИ		
А4		6	1.090.1-1.2-8 0029-02	ПЕТЛЯ СТРОПОВОЧНАЯ СП3	2	
А4		7	1.090.1-1.2-8 0030	СТЕРЖЕНЬ ГНУТЫЙ АН1 СТ. ОТД. ГОСТ 6727-80	6	
БЧ		8	4.041.130	Ф4 ВР-I L=130	5	0.01КГ
БЧ		9	4.041.1495	Ф4 ВР-I L=1495	7	0.13КГ
БЧ		10	4.041.1375	Ф4 ВР-I L=1375	8	0.12КГ
				1.090.1-1.2-7 27-02 2КП15.30.3,5		
				СБОРОЧНЫЕ ЕДИНИЦЫ		
А4		1	1.090.1-1.2-8 03	КАРКАС УКР.СБОРКИ СКР41	1	
А4		2	1.090.1-1.2-8 04	КАРКАС ПЛОСКИЙ КР1	1	
А4		3	1.090.1-1.2-8 06	КАРКАС ПЛОСКИЙ КР10	1	

1.090.1-1.2-7 27

НАЧ ОТД	Ситник	
Н КОНТР	Егунов	
ГЛ СПЕЦ	Пинчук	
ПРОВЕРИЛ	Рудавин	
РАЗРАБ	Бойко	

КАРКАС ПРОСТРАНСТВЕННЫЙ
2КП21, 2КП15

СТАДИЯ	ЛИСТ	ЛИСТОВ
Р	1	2

ГОСГРАЖДАНСТРОЙ
КиевЗНИИЭП

ШЕЙНИН
ОПЕРАТОР ТЛП КОРТ
ЭПВЦ Киев ЗНИИЭП

ФОРМАТ	ЗОНА	ПОЗ	ОБОЗНАЧЕНИЕ	НАИМЕНОВАНИЕ	КОЛ	ПРИМЕЧАНИЕ
А4		4	1.090.1-1.2-8 09	КАРКАС ПЛОСКИЙ КР20	1	
А4		5	1.090.1-1.2-8 28	ИЗДЕЛИЕ ЗАКЛАДНОЕ МН1	2	
				ДЕТАЛИ		
А4		6	1.090.1-1.2-8 0029-01	ПЕТЛЯ СТРОПОВОЧНАЯ СП2	2	
А4		7	1.090.1-1.2-8 0030	СТЕРЖЕНЬ ГНУТЫЙ АН1 СТ. ОТД. ГОСТ 6727-80	6	
БЧ		8	4.041.130	Ф4 ВР-I L=130	5	0.01КГ
БЧ		9	4.041.895	Ф4 ВР-I L=895	7	0.08КГ
БЧ		10	4.041.775	Ф4 ВР-I L=775	8	0.07КГ
				1.090.1-1.2-7 27-03 2КП15.30.4,0		
				СБОРОЧНЫЕ ЕДИНИЦЫ		
А4		1	1.090.1-1.2-8 03-01	КАРКАС УКР.СБОРКИ СКР42	1	
А4		2	1.090.1-1.2-8 04-01	КАРКАС ПЛОСКИЙ КР2	1	
А4		3	1.090.1-1.2-8 06-01	КАРКАС ПЛОСКИЙ КР11	1	
А4		4	1.090.1-1.2-8 09-01	КАРКАС ПЛОСКИЙ КР21	1	
А4		5	1.090.1-1.2-8 28	ИЗДЕЛИЕ ЗАКЛАДНОЕ МН1	2	
				ДЕТАЛИ		
А4		6	1.090.1-1.2-8 0029-01	ПЕТЛЯ СТРОПОВОЧНАЯ СП2	2	
А4		7	1.090.1-1.2-8 0030	СТЕРЖЕНЬ ГНУТЫЙ АН1 СТ. ОТД. ГОСТ 6727-80	6	
БЧ		8	4.041.130	Ф4 ВР-I L=130	5	0.01КГ
БЧ		9	4.041.895	Ф4 ВР-I L=895	7	0.08КГ
БЧ		10	4.041.775	Ф4 ВР-I L=775	8	0.07КГ

ВЗАМ ИНВ № | ПОДПИСЬ И ДАТА | ИНВ № ПОДЛ

1.090.1-1.2-7 27

ЛИСТ 2

19692 69

ФОРМАТ А4

https://zavodjbi.com/

ЭПВЦ Киев ЗНИИЭП | ОПЕРАТОР ТЛП КОРТ | Бойко

РИС. 1

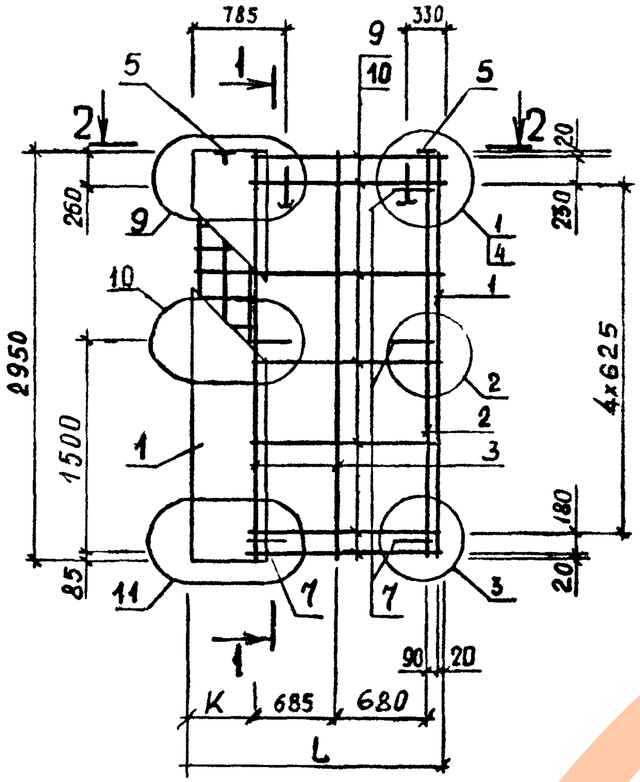

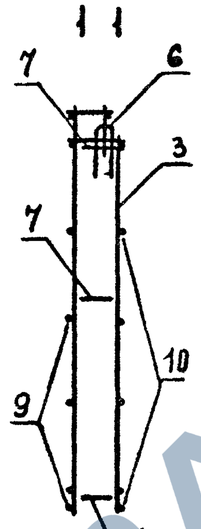

РИС. 2

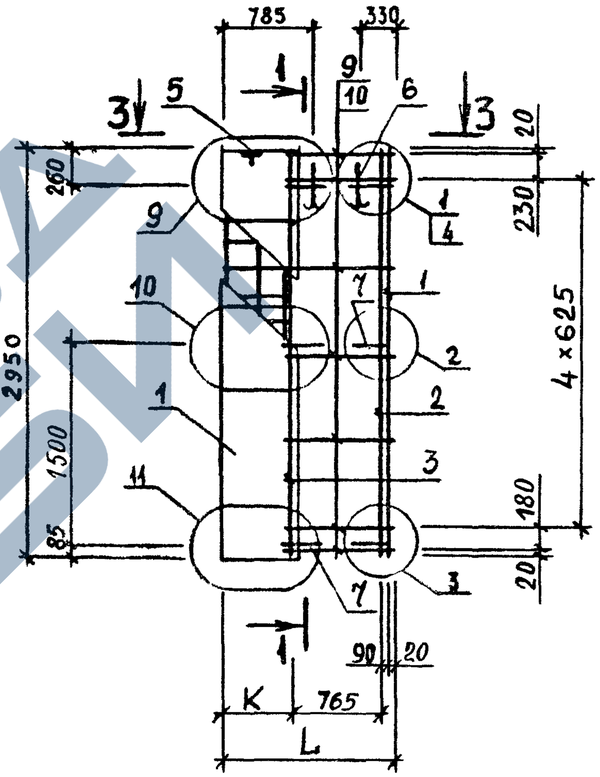

2-2

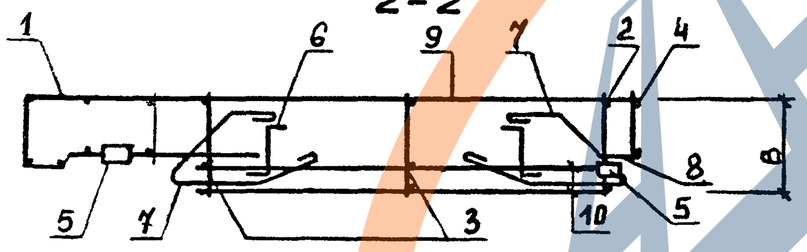

3-3

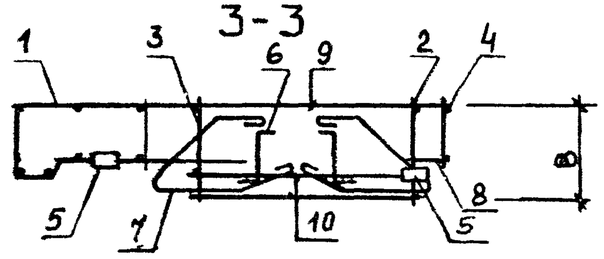

ОБОЗНАЧЕНИЕ	МАРКА	РИС	Размеры, мм			МАССА, кг
			B	L	K	
I.090.I-I.2-7 27	2КП2I.30.3,5	I	300	2030	555	25.II
-0I	2КП2I.30.4,0	I	350	2080	605	25.53
-02	2КПI5.30.3,5	2	300	I430	555	2I.57
-03	2КПI5.30.4,0	2	350	I480	605	2I.93

НАЧ ОТД	Ситник	
Н КОНТР	Егунов	
ГЛ.СПЕЦ	Пинчук	
ПРОВЕРИЛ	Рудавин	
РАЗРАБ.	Шейнич	

1.090.1-1.2-7 27СБ

Каркас пространственный 2КП2I.30, 2КПI5.30 Сборочный чертеж

СТАДИЯ	МАССА	МАСШТАБ
Р	СМ ТАБЛ	
ЛИСТ	ЛИСТОВ 1	

ГОСГРАЖДАНСТРОЙ КиевЗНИИЭП

ВЗАМ ИНВ № | ПОДПИСЬ И ДАТА | ИНВ № ПОДЛ

19692 70

ФОРМАТ А3

https://zavodjbi.com/

ФОРМАТ	ЗОНА	ПОЗ	ОБОЗНАЧЕНИЕ	НАИМЕНОВАНИЕ	КОЛ	ПРИМЕЧАНИЕ
				ДОКУМЕНТАЦИЯ		
А4			1.090.1-1.2-7 28СБ	СБОРОЧНЫЙ ЧЕРТЕЖ		
А3			1.090.1-1.2-7 00Д2	УЗЛЫ АРМАТУРНЫЕ		
А4			1.090.1-1.2-7 00ТО	ТЕХНИЧЕСКОЕ ОПИСАНИЕ		
			ПЕРЕМЕННЫЕ ДАННЫЕ	ДЛЯ ИСПОЛНЕНИЙ		
				1.090.1-1.2-7 28		
				2КП33.15.3,5		
				СБОРОЧНЫЕ ЕДИНИЦЫ		
А4		1	1.090.1-1.2-8 03-02	КАРКАС УКР.СБОРКИ СКР43	1	
А4		2	1.090.1-1.2-8 05	КАРКАС ПЛОСКИЙ КР7	1	
А4		3	1.090.1-1.2-8 07	КАРКАС ПЛОСКИЙ КР14	4	
А4		4	1.090.1-1.2-8 10	КАРКАС ПЛОСКИЙ КР22	1	
А4		5	1.090.1-1.2-8 28	ИЗДЕЛИЕ ЗАКЛАДНОЕ МН1	2	
				ДЕТАЛИ		
А4		6	1.090.1-1.2-8 0029-01	ПЕТЛЯ СТРОПОВОЧНАЯ СП2	2	
А4		7	1.090.1-1.2-8 0030	СТЕРЖЕНЬ ГНУТЫЙ АН1	4	
				СТ. ОТД. ГОСТ 6727-80		
БЧ		8	4.041.130	Ф4 ВР-I L=130	3	0.01КГ
БЧ		9	4.041.2700	Ф4 ВР-I L=2700	5	0.24КГ
БЧ		10	4.041.2570	Ф4 ВР-I L=2570	6	0.23КГ
				1.090.1-1.2-7 28-01		
				2КП33.15.4,0		
				СБОРОЧНЫЕ ЕДИНИЦЫ		
А4		1	1.090.1-1.2-8 03-03	КАРКАС УКР.СБОРКИ СКР44	1	
А4		2	1.090.1-1.2-8 05-01	КАРКАС ПЛОСКИЙ КР8	1	
А4		3	1.090.1-1.2-8 07-01	КАРКАС ПЛОСКИЙ КР15	4	
А4		4	1.090.1-1.2-8 10-01	КАРКАС ПЛОСКИЙ КР23	1	
А4		5	1.090.1-1.2-8 28	ИЗДЕЛИЕ ЗАКЛАДНОЕ МН1	2	
				ДЕТАЛИ		
А4		6	1.090.1-1.2-8 0029-02	ПЕТЛЯ СТРОПОВОЧНАЯ СП3	2	
А4		7	1.090.1-1.2-8 0030	СТЕРЖЕНЬ ГНУТЫЙ АН1	4	
				СТ. ОТД. ГОСТ 6727-80		
БЧ		8	4.041.130	Ф4 ВР-I L=130	3	0.01КГ
БЧ		9	4.041.2700	Ф4 ВР-I L=2700	5	0.24КГ
БЧ		10	4.041.2570	Ф4 ВР-I L=2570	6	0.23КГ

1.090.1-1.2-7 28

НАЧ ОТД	Ситник	
Н КОНТР	Егунов	
ГЛ СПЕЦ	Пинчук	
ПРОВЕРИЛ	Рудавин	
РАЗРАБ	Бойко	

КАРКАС ПРОСТРАНСТВЕННЫЙ
2КП33

СТАДИЯ	ЛИСТ	ЛИСТОВ
Р		

ГОСГРАЖДАНСТРОЙ
КиевЗНИИЭП

ФОРМАТ А4

Бойко

ОПЕРАТОР ТЛП КОРТ

ЭПВЦ КиевЗНИИЭП

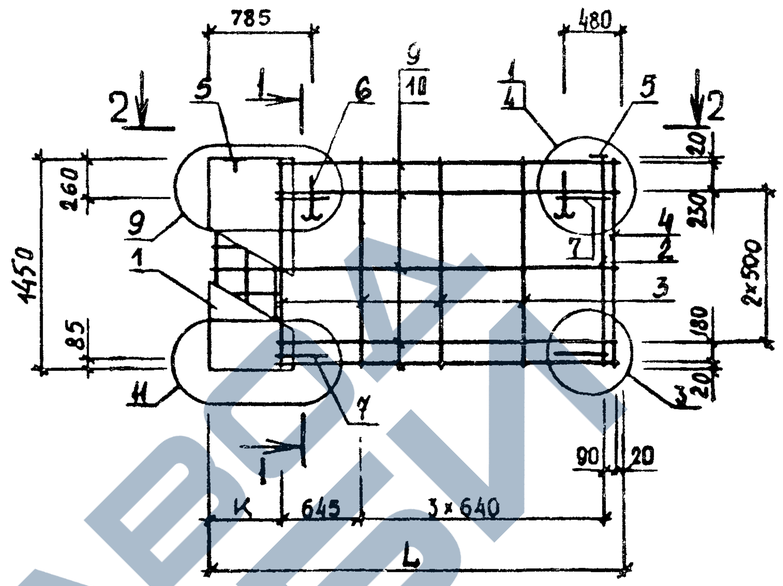

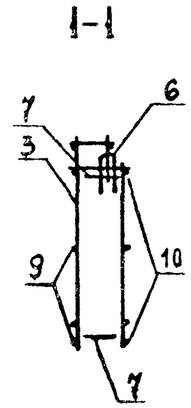

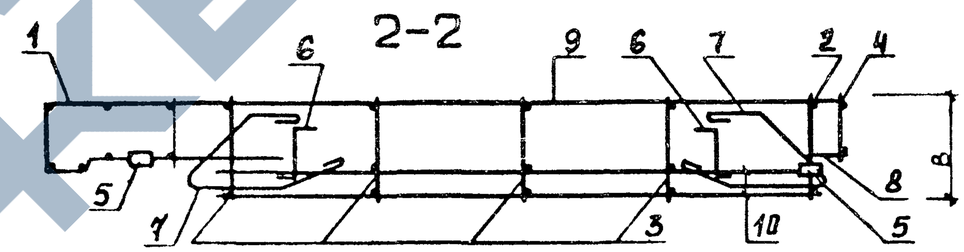

ОБОЗНАЧЕНИЕ	МАРКА	Размеры, мм			МАССА, кг
		B	L	K	
I.090.I-I.2-7 28	2КП33.I5.3,5	300	3230	555	I8.62
-0I	2КП33.I5.4,0	350	3280	605	20.4I

ВЗАМ ИНВ №

ПОДПИСЬ И ДАТА

ИНВ №ПОДЛ

1.090.1-1.2-7 28СБ

НАЧ ОТД	Ситник	
Н КОНТР	Егунов	
ГЛ СПЕЦ	Пинчук	
ПРОВЕРИЛ	Рудавин	
РАЗРАБ	Пейник	

Каркас пространственный
2КП33.I5
Сборочный чертеж

СТАДИЯ	МАССА	МАСШТАБ
Р	СМ ТАБЛ	
ЛИСТ	ЛИСТОВ 1	

ГОСГРАЖДАНСТРОЙ
КиевЗНИИЭП

ФОРМАТ А4

https://zavodjbi.com/

ФОРМАТ	ЗОНА	ПОЗ	ОБОЗНАЧЕНИЕ	НАИМЕНОВАНИЕ	КОЛ	ПРИМЕЧАНИЕ
				ДОКУМЕНТАЦИЯ		
А4			1.090.1-1.2-7 29СБ	СБОРОЧНЫЙ ЧЕРТЕЖ		
А3			1.090.1-1.2-7 00Д2	УЗЛЫ АРМАТУРНЫЕ		
А4			1.090.1-1.2-7 00ТО	ТЕХНИЧЕСКОЕ ОПИСАНИЕ		
			ПЕРЕМЕННЫЕ ДАННЫЕ	ДЛЯ ИСПОЛНЕНИЙ		
				1.090.1-1.2-7 29		
				2КП29.30.3,5		
				СБОРОЧНЫЕ ЕДИНИЦЫ		
А4		1	1.090.1-1.2-8 04	КАРКАС ПЛОСКИЙ КР1	1	
А4		2	1.090.1-1.2-8 04-04	КАРКАС ПЛОСКИЙ КР5	1	
А4		3	1.090.1-1.2-8 06	КАРКАС ПЛОСКИЙ КР10	4	
А4		4	1.090.1-1.2-8 09	КАРКАС ПЛОСКИЙ КР20	1	
А4		5	1.090.1-1.2-8 26-02	СЕТКА С53	1	
А4		6	1.090.1-1.2-8 28	ИЗДЕЛИЕ ЗАКЛАДНОЕ МН1	2	
				ДЕТАЛИ		
А4		7	1.090.1-1.2-8 0029-03	ПЕТЛЯ СТРОПОВОЧНАЯ СП4	2	
А4		8	1.090.1-1.2-8 0030	СТЕРЖЕНЬ ГНУТЫЙ АН1	6	
				СТ. ОТД. ГОСТ 6727-80		
БЧ		9	4.041.130	Ф4 ВР-I L=130	5	0.01КГ
БЧ		10	4.041.2900	Ф4 ВР-I L=2900	7	0.26КГ
БЧ		11	4.041.2780	Ф4 ВР-I L=2780	8	0.25КГ
				1.090.1-1.2-7 29-01		
				2КП29.30.4,0		
				СБОРОЧНЫЕ ЕДИНИЦЫ		
А4		1	1.090.1-1.2-8 04-01	КАРКАС ПЛОСКИЙ КР2	1	
А4		2	1.090.1-1.2-8 04-04	КАРКАС ПЛОСКИЙ КР5	1	
А4		3	1.090.1-1.2-8 06-01	КАРКАС ПЛОСКИЙ КР11	4	
А4		4	1.090.1-1.2-8 09-01	КАРКАС ПЛОСКИЙ КР21	1	
А4		5	1.090.1-1.2-8 26	СЕТКА С51	1	
А4		6	1.090.1-1.2-8 28	ИЗДЕЛИЕ ЗАКЛАДНОЕ МН1	2	
				ДЕТАЛИ		
А4		7	1.090.1-1.2-8 0029-03	ПЕТЛЯ СТРОПОВОЧНАЯ СП4	2	
А4		8	1.090.1-1.2-8 0030	СТЕРЖЕНЬ ГНУТЫЙ АН1	6	
				СТ. ОТД. ГОСТ 6727-80		
БЧ		9	4.041.130	Ф4 ВР-I L=130	5	0.01КГ
БЧ		10	4.041.2780	Ф4 ВР-I L=2780	8	0.25КГ
БЧ		11	4.041.2920	Ф4 ВР-I L=2920	7	0.26КГ

ЭПВЦ КиевЗНИИЭП | ОПЕРАТОР ТЛП КОРТ | Шейнич

ВЗАМ. ИНВ № | ПОДПИСЬ И ДАТА | ИНВ № ПОДЛ

1.090.1-1.2-7 29

НАЧ ОТД	Ситник	
Н КОНТР	Егунов	
ГЛ СПЕЦ	Пинчук	
ПРОВЕРИЛ	Рудавин	
РАЗРАБ	Бойко	

КАРКАС ПРОСТРАНСТВЕННЫЙ 2КП29

СТАДИЯ	ЛИСТ	ЛИСТОВ
Р		1

ГОСГРАЖДАНСТРОЙ КиевЗНИИЭП

ФОРМАТ А4

ЭПВЦ КиевЗНИИЭП | ОПЕРАТОР ТЛП КОРТ | Бойко

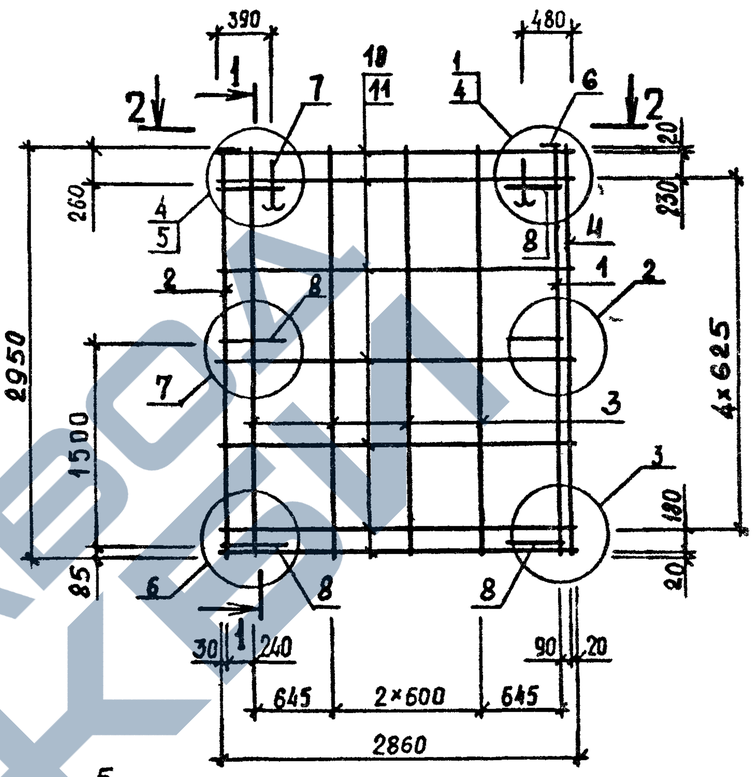

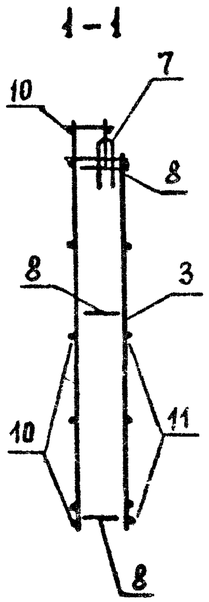

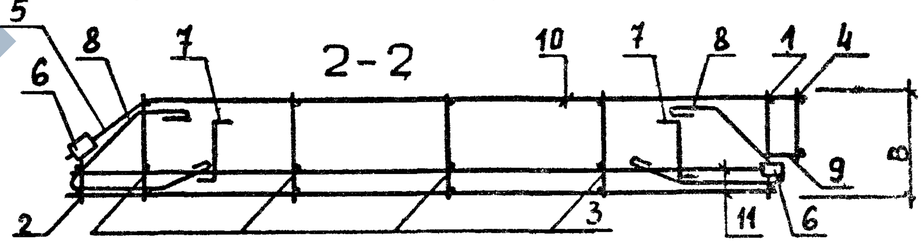

ОБОЗНАЧЕНИЕ	МАРКА	В, мм	МАССА, кг
I.090.I-I.2-7 29	2КП29.30.3,5	300	30.62
-0I	2КП29.30.4,0	350	3I.09

ВЗАМ. ИНВ № | ПОДПИСЬ И ДАТА | ИНВ № ПОДЛ

1.090.1-1.2-7 29СБ

НАЧ ОТД	Ситник	
Н КОНТР	Егунов	
ГЛ СПЕЦ	Пинчук	
ПРОВЕРИЛ	Рудавин	
РАЗРАБ	Шейнич	

Каркас пространственный 2КП29.30 Сборочный чертеж

СТАДИЯ	МАССА	МАСШТАБ
Р	см таблицу	

ЛИСТ | ЛИСТОВ 1

ГОСГРАЖДАНСТРОЙ КиевЗНИИЭП

19692 72

ФОРМАТ А4

https://zavodjbi.com/
ЗАВОД ЖБИ

ФОРМАТ	ЗОНА	ПОЗ	ОБОЗНАЧЕНИЕ	НАИМЕНОВАНИЕ	КОЛ	ПРИМЕЧАНИЕ
				ДОКУМЕНТАЦИЯ		
А3			1.090.1-1.2-7 30СБ	СБОРОЧНЫЙ ЧЕРТЕЖ		
А3			1.090.1-1.2-7 00Д2	УЗЛЫ АРМАТУРНЫЕ		
А4			1.090.1-1.2-7 00ТО	ТЕХНИЧЕСКОЕ ОПИСАНИЕ		
			ПЕРЕМЕННЫЕ ДАННЫЕ	ДЛЯ ИСПОЛНЕНИЙ:		
				1.090.1-1.2-7 30		
				2КП17.30.3.5		
				СБОРОЧНЫЕ ЕДИНИЦЫ		
А4		1	1.090.1-1.2-8 04	КАРКАС ПЛОСКИЙ КР1	1	
А4		2	1.090.1-1.2-8 04-04	КАРКАС ПЛОСКИЙ КР5	1	
А4		3	1.090.1-1.2-8 06	КАРКАС ПЛОСКИЙ КР10	2	
А4		4	1.090.1-1.2-8 09	КАРКАС ПЛОСКИЙ КР20	1	
А4		5	1.090.1-1.2-8 26-02	СЕТКА С53	1	
А4		6	1.090.1-1.2-8 28	ИЗДЕЛИЕ ЗАКЛАДНОЕ МН1	2	
				ДЕТАЛИ		
А4		7	1.090.1-1.2-8 0029-01	ПЕТЛЯ СТРОПОВОЧНАЯ СП2	2	
А4		8	1.090.1-1.2-8 0030	СТЕРЖЕНЬ ГНУТЫЙ АН1	6	
				СТ. ОТД. ГОСТ 6727-80		
БЧ		9	4.041.130	Ф4 ВР-I L=130	5	0.01КГ
БЧ		10	4.041.1700	Ф4 ВР-I L=1700	7	0.15КГ
БЧ		11	4.041.1580	Ф4 ВР-I L=1580	8	0.14КГ
				1.090.1-1.2-7 30-01		
				2КП17.30.4.0		
				СБОРОЧНЫЕ ЕДИНИЦЫ		
А4		1	1.090.1-1.2-8 04-01	КАРКАС ПЛОСКИЙ КР2	1	
А4		2	1.090.1-1.2-8 04-04	КАРКАС ПЛОСКИЙ КР5	1	
А4		3	1.090.1-1.2-8 06-01	КАРКАС ПЛОСКИЙ КР11	2	
А4		4	1.090.1-1.2-8 09-01	КАРКАС ПЛОСКИЙ КР21	1	
А4		5	1.090.1-1.2-8 26	СЕТКА С51	1	
А4		6	1.090.1-1.2-8 28	ИЗДЕЛИЕ ЗАКЛАДНОЕ МН1	2	
				ДЕТАЛИ		
А4		7	1.090.1-1.2-8 0029-02	ПЕТЛЯ СТРОПОВОЧНАЯ СП3	2	
А4		8	1.090.1-1.2-8 0030	СТЕРЖЕНЬ ГНУТЫЙ АН1	6	
				СТ. ОТД. ГОСТ 6727-80		
БЧ		9	4.041.130	Ф4 ВР-I L=130	5	0.01КГ
БЧ		10	4.041.1580	Ф4 ВР-I L=1580	8	0.14КГ
БЧ		11	4.041.1720	Ф4 ВР-I L=1720	7	0.15КГ
				1.090.1-1.2-7 30-02		
				2КП11.30.3.5		
				СБОРОЧНЫЕ ЕДИНИЦЫ		
А4		1	1.090.1-1.2-8 04	КАРКАС ПЛОСКИЙ КР1	1	

1.090.1-1.2-7 30

НАЧ ОТД	Ситник	
Н КОНТР	Егунов	
ГЛ СПЕЦ	Пинчук	
ПРОВЕРИЛ	Рудавин	
РАЗРАБ	Бойко	

КАРКАС ПРОСТРАНСТВЕННЫЙ

2КП17, 2КП11

СТАДИЯ	ЛИСТ	ЛИСТОВ
Р	1	2

ГОСГРАЖДАНСТРОЙ
КиевЗНИИЭП

ЭПВЦ Киев ЗНИИЭП | ОПЕРАТОР ТЛП КОРТ | Шевнич

ФОРМАТ	ЗОНА	ПОЗ	ОБОЗНАЧЕНИЕ	НАИМЕНОВАНИЕ	КОЛ	ПРИМЕЧАНИЕ
А4		2	1.090.1-1.2-8 04-04	КАРКАС ПЛОСКИЙ КР5	1	
А4		3	1.090.1-1.2-8 06	КАРКАС ПЛОСКИЙ КР10	1	
А4		4	1.090.1-1.2-8 09	КАРКАС ПЛОСКИЙ КР20	1	
А4		5	1.090.1-1.2-8 26-02	СЕТКА С53	1	
А4		6	1.090.1-1.2-8 28	ИЗДЕЛИЕ ЗАКЛАДНОЕ МН1	2	
				ДЕТАЛИ		
А4		7	1.090.1-1.2-8 0029-01	ПЕТЛЯ СТРОПОВОЧНАЯ СП2	2	
А4		8	1.090.1-1.2-8 0030	СТЕРЖЕНЬ ГНУТЫЙ АН1	6	
				СТ. ОТД. ГОСТ 6727-80		
БЧ		9	4.041.130	Ф4 ВР-I L=130	5	0.01КГ
БЧ		10	4.041.1100	Ф4 ВР-I L=1100	7	0.10КГ
БЧ		11	4.041.980	Ф4 ВР-I L=980	8	0.09КГ
				1.090.1-1.2-7 30-03		
				2КП11.30.4.0		
				СБОРОЧНЫЕ ЕДИНИЦЫ		
А4		1	1.090.1-1.2-8 04-01	КАРКАС ПЛОСКИЙ КР2	1	
А4		2	1.090.1-1.2-8 04-04	КАРКАС ПЛОСКИЙ КР5	1	
А4		3	1.090.1-1.2-8 06-01	КАРКАС ПЛОСКИЙ КР11	1	
А4		4	1.090.1-1.2-8 09-01	КАРКАС ПЛОСКИЙ КР21	1	
А4		5	1.090.1-1.2-8 26	СЕТКА С51	1	
А4		6	1.090.1-1.2-8 28	ИЗДЕЛИЕ ЗАКЛАДНОЕ МН1	2	
				ДЕТАЛИ		
А4		7	1.090.1-1.2-8 0029-01	ПЕТЛЯ СТРОПОВОЧНАЯ СП2	2	
А4		8	1.090.1-1.2-8 0030	СТЕРЖЕНЬ ГНУТЫЙ АН1	6	
				СТ. ОТД. ГОСТ 6727-80		
БЧ		9	4.041.130	Ф4 ВР-I L=130	5	0.01КГ
БЧ		10	4.041.980	Ф4 ВР-I L=980	8	0.09КГ
БЧ		11	4.041.1120	Ф4 ВР-I L=1120	7	0.10КГ

ВЗАМ ИНВ № | ПОДПИСЬ И ДАТА | ИНВ № ПОДЛ

1.090.1-1.2-7 30

ЛИСТ 2

19692 73 ФОРМАТ А4

https://zavodjbi.com/

ЭПВЦ Киев ЗНИИЭП | ОПЕРАТОР ТЛП КОРТ | Бойко

РИС 1

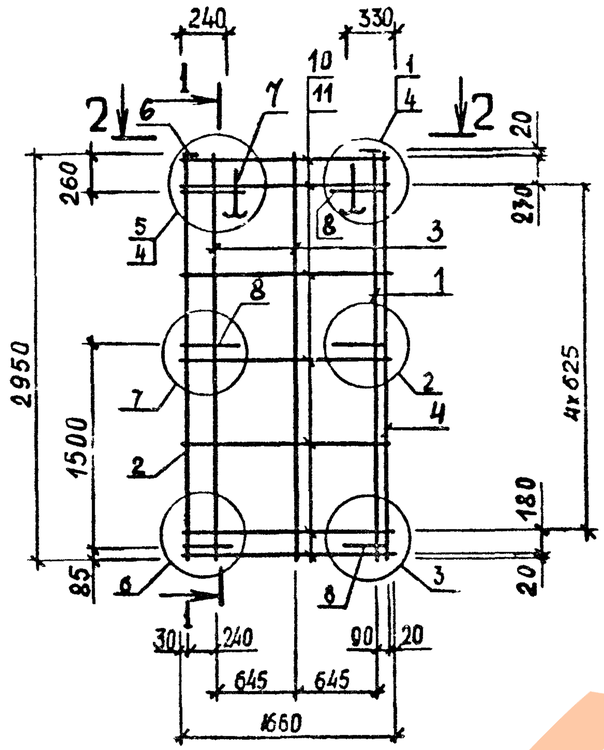

1-1

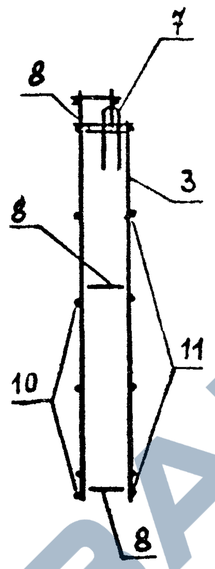

РИС. 2

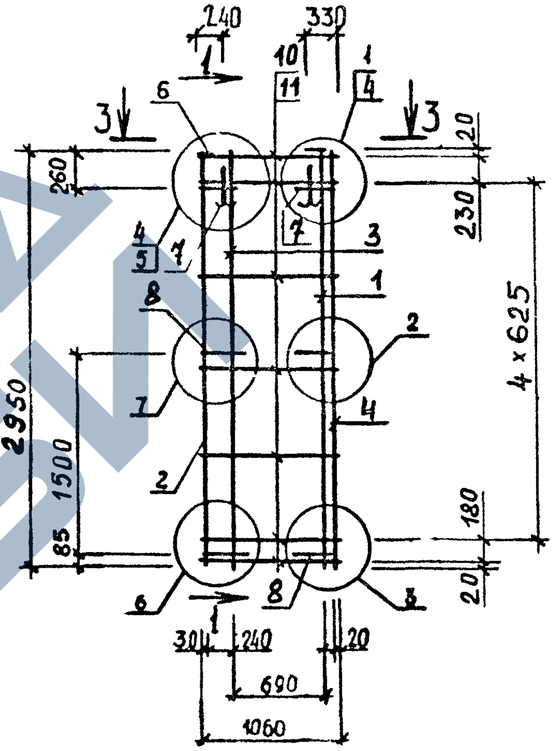

2-2

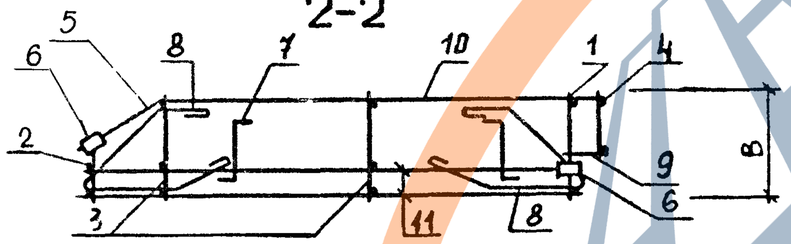

3-3

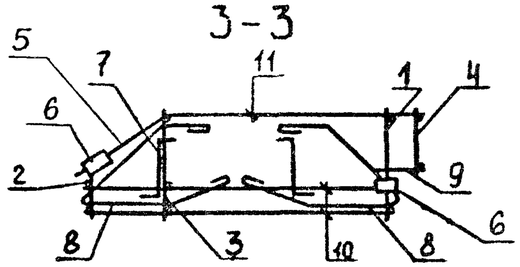

ОБОЗНАЧЕНИЕ	МАРКА	РИС	В, мм	МАССА, кг
I.090.I-I.2-7 30	2КШ7.30.3,5	I	300	23.I9
-0I	2КШ7.30.4,0	I	350	24.57
-02	2КШI.30.3,5	2	300	20.66
-03	2КШI.30.4,0	2	350	20.97

НАЧ ОТД	Ситник	
Н КОНТР	Егунов	
ГЛ СПЕЦ	Нинчук	
ПРОВЕРИЛ	Рудавин	
РАЗРАБ.	Шейнич	

1.090.1-1.2-7 300Б

Каркас пространственный 2КШ7.30, 2КШI.30 Сборочный чертеж

СТАДИЯ	МАССА	МАСШТАБ
Р	см табл	
ЛИСТ	ЛИСТОВ 1	

ГОСГРАЖДАНСТРОЙ КиевЗНИИЭП

ВЗАМ ИНВ № | ПОДПИСЬ И ДАТА | ИНВ № ПОДЛ

19692 74

ФОРМАТ А3

https://zavodjbi.com/

ФОРМАТ	ЗОНА	ПОЗ	ОБОЗНАЧЕНИЕ	НАИМЕНОВАНИЕ	КОЛ	ПРИМЕЧАНИЕ
				ДОКУМЕНТАЦИЯ		
А4			1.090.1-1.2-7 31СБ	СБОРОЧНЫЙ ЧЕРТЕЖ		
А3			1.090.1-1.2-7 00Д2	УЗЛЫ АРМАТУРНЫЕ		
А4			1.090.1-1.2-7 00ТО	ТЕХНИЧЕСКОЕ ОПИСАНИЕ		
			ПЕРЕМЕННЫЕ ДАННЫЕ	ДЛЯ ИСПОЛНЕНИЙ.		
				1.090.1-1.2-7 31		
				2КП29.15.3,5		
				СБОРОЧНЫЕ ЕДИНИЦЫ		
А4		1	1.090.1-1.2-8 05	КАРКАС ПЛОСКИЙ КР7	1	
А4		2	1.090.1-1.2-8 05-02	КАРКАС ПЛОСКИЙ КР9	1	
А4		3	1.090.1-1.2-8 07	КАРКАС ПЛОСКИЙ КР14	4	
А4		4	1.090.1-1.2-8 10	КАРКАС ПЛОСКИЙ КР22	1	
А4		5	1.090.1-1.2-8 26-03	СЕТКА С54	1	
А4		6	1.090.1-1.2-8 28	ИЗДЕЛИЕ ЗАКЛАДНОЕ МН1	2	
				ДЕТАЛИ		
А4		7	1.090.1-1.2-8 0029-01	ПЕТЛЯ СТРОПОВОЧНАЯ СП2	2	
А4		8	1.090.1-1.2-8 0030	СТЕРЖЕНЬ ГНУТЫЙ АН1	4	
				СТ. ОТД. ГОСТ 6727-80		
БЧ		9	4.041.130	Ф4 ВР-I L=130	3	0.01КГ
БЧ		10	4.041.2900	Ф4 ВР-I L=2900	5	0.26КГ
БЧ		11	4.041.2780	Ф4 ВР-I L=2780	6	0.25КГ
				1.090.1-1.2-7 31-01		
				2КП29.15.4,0		
				СБОРОЧНЫЕ ЕДИНИЦЫ		
А4		1	1.090.1-1.2-8 05-01	КАРКАС ПЛОСКИЙ КР8	1	
А4		2	1.090.1-1.2-8 05-02	КАРКАС ПЛОСКИЙ КР9	1	
А4		3	1.090.1-1.2-8 07-01	КАРКАС ПЛОСКИЙ КР15	4	
А4		4	1.090.1-1.2-8 10-01	КАРКАС ПЛОСКИЙ КР23	1	
А4		5	1.090.1-1.2-8 26-01	СЕТКА С52	1	
А4		6	1.090.1-1.2-8 28	ИЗДЕЛИЕ ЗАКЛАДНОЕ МН1	2	
				ДЕТАЛИ		
А4		7	1.090.1-1.2-8 0029-01	ПЕТЛЯ СТРОПОВОЧНАЯ СП2	2	
А4		8	1.090.1-1.2-8 0030	СТЕРЖЕНЬ ГНУТЫЙ АН1	4	
				СТ. ОТД. ГОСТ 6727-80		
БЧ		9	4.041.130	Ф4 ВР-I L=130	3	0.01КГ
БЧ		10	4.041.2780	Ф4 ВР-I L=2780	6	0.25КГ
БЧ		11	4.041.2920	Ф4 ВР-I L=2920	5	0.26КГ

1.090.1-1.2-7 31

НАЧ ОТД	Ситник	
Н КОНТР	Егунов	
ГЛ СПЕЦ	Пинчук	
ПРОВЕРИЛ	Рудавин	
РАЗРАБ.	Бойко	

КАРКАС ПРОСТРАНСТВЕННЫЙ 2КП29

СТАДИЯ	ЛИСТ	ЛИСТОВ
Р		

ГОСГРАЖДАНСТРОЙ КиевЗНИИЭП

ФОРМАТ А4

ЭПВЦ КиевЗНИИЭП

ОПЕРАТОР ТЛП КОРТ

Бойко

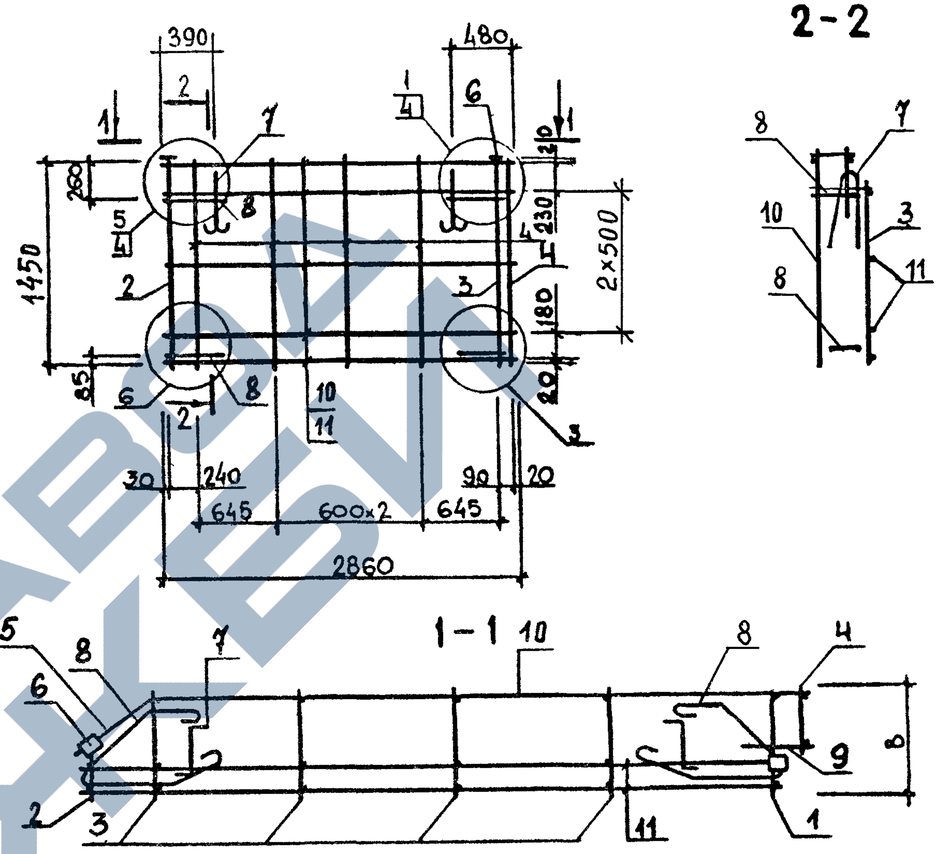

ОБОЗНАЧЕНИЕ	МАРКА	В, мм	МАССА, кг
I.090.I-I.2-7 3I	2КП29.I5.3,5	300	I8.00
-0I	2КП29.I5.4,0	350	I8.26

ВЗАМ. ИНВ № | ПОДПИСЬ И ДАТА | ИНВ № ПОДЛ.

1.090.1-1.2-7 31СБ

НАЧ ОТД	Ситник	
Н КОНТР	Егунов	
ГЛ СПЕЦ	Пинчук	
ПРОВЕРИЛ	Рудавин	
РАЗРАБ	Шейнич	

Каркас пространственный 2КП29.I5 Сборочный чертеж

СТАДИЯ	МАССА	МАСШТАБ
Р	СМ ТАБЛ	
ЛИСТ	ЛИСТОВ 1	

ГОСГРАЖДАНСТРОЙ КиевЗНИИЭП

19692 75

ФОРМАТ А4

https://zavodjbi.com/
ЗАВОД ЖБИ

ФОРМАТ	ЗОНА	ПОЗ	ОБОЗНАЧЕНИЕ	НАИМЕНОВАНИЕ	КОЛ	ПРИМЕЧАНИЕ
				ДОКУМЕНТАЦИЯ		
А4			1.090.1-1.2-7 32СБ	СБОРОЧНЫЙ ЧЕРТЕЖ		
А3			1.090.1-1.2-7 00Д2	УЗЛЫ АРМАТУРНЫЕ		
А4			1.090.1-1.2-7 00ТО	ТЕХНИЧЕСКОЕ ОПИСАНИЕ		
			ПЕРЕМЕННЫЕ ДАННЫЕ	ДЛЯ ИСПОЛНЕНИЙ:		
				1.090.1-1.2-7 32 1КП29.30.3,5		
				СБОРОЧНЫЕ ЕДИНИЦЫ		
А4	1		1.090.1-1.2-8 04	КАРКАС ПЛОСКИЙ КР1	1	
А4	2		1.090.1-1.2-8 04-04	КАРКАС ПЛОСКИЙ КР5	1	
А4	3		1.090.1-1.2-8 06	КАРКАС ПЛОСКИЙ КР10	4	
А4	4		1.090.1-1.2-8 09	КАРКАС ПЛОСКИЙ КР20	1	
А4	5		1.090.1-1.2-8 26-02	СЕТКА С53	1	
А4	6		1.090.1-1.2-8 28	ИЗДЕЛИЕ ЗАКЛАДНОЕ МН1	2	
				ДЕТАЛИ		
А4	7		1.090.1-1.2-8 0029-03	ПЕТЛЯ СТРОПОВОЧНАЯ СП4	2	
А4	8		1.090.1-1.2-8 0030	СТЕРЖЕНЬ ГНУТЫЙ АН1 СТ. ОТД. ГОСТ 6727-80	6	
БЧ	9		4.041.130	Ф4 ВР-I L=130	5	0.01КГ
БЧ	10		4.041.2900	Ф4 ВР-I L=2900	7	0.26КГ
БЧ	11		4.041.2780	Ф4 ВР-I L=2780	8	0.25КГ
				1.090.1-1.2-7 32-01 1КП29.30.4,0		
				СБОРОЧНЫЕ ЕДИНИЦЫ		
А4	1		1.090.1-1.2-8 04-01	КАРКАС ПЛОСКИЙ КР2	1	
А4	2		1.090.1-1.2-8 04-04	КАРКАС ПЛОСКИЙ КР5	1	
А4	3		1.090.1-1.2-8 06-01	КАРКАС ПЛОСКИЙ КР11	4	
А4	4		1.090.1-1.2-8 09-01	КАРКАС ПЛОСКИЙ КР21	1	
А4	5		1.090.1-1.2-8 26	СЕТКА С51	1	
А4	6		1.090.1-1.2-8 28	ИЗДЕЛИЕ ЗАКЛАДНОЕ МН1	2	
				ДЕТАЛИ		
А4	7		1.090.1-1.2-8 0029-03	ПЕТЛЯ СТРОПОВОЧНАЯ СП4	2	
А4	8		1.090.1-1.2-8 0030	СТЕРЖЕНЬ ГНУТЫЙ АН1 СТ. ОТД. ГОСТ 6727-80	6	
БЧ	9		4.041.130	Ф4 ВР-I L=130	5	0.01КГ
БЧ	10		4.041.2780	Ф4 ВР-I L=2780	8	0.25КГ
БЧ	11		4.041.2920	Ф4 ВР-I L=2920	7	0.26КГ

ЭПВЦ КиевЗНИИЭП | ОПЕРАТОР ТЛП КОРТ | Шейнич

НАЧ ОТД	Ситник	
Н КОНТР	Егунов	
ГЛ СПЕЦ	Пинчук	
ПРОВЕРИЛ	Рудавин	
РАЗРАБ	Бойко	

1.090.1-1.2-7 32

КАРКАС ПРОСТРАНСТВЕННЫЙ

IКП29

СТАДИЯ	ЛИСТ	ЛИСТОВ
Р		1

ГОСГРАЖДАНСТРОЙ КиевЗНИИЭП

ВЗАМ. ИНВ № | ПОДПИСЬ И ДАТА | ИНВ № ПОДЛ

ФОРМАТ А4

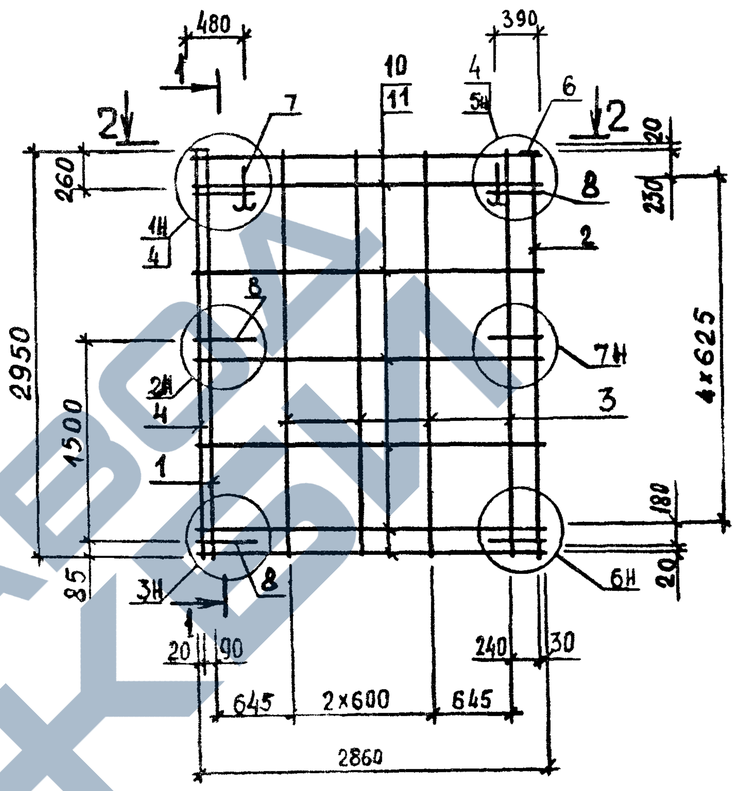

ОБОЗНАЧЕНИЕ	МАРКА	В, мм	МАССА, кг
I.090.I-I.2-7.32	IКП29.30.3,5	300	30.62
-0I	IКП29.30.4,0	350	3I.09

ЭПВЦ КиевЗНИИЭП | ОПЕРАТОР ТЛП КОРТ | Бойко

1.090.1-1.2-7 32СБ

Каркас пространственный IКП29.30 Сборочный чертеж

СТАДИЯ	МАССА	МАСШТАБ
Р	СМ ТАБЛ	

ЛИСТ | ЛИСТОВ 1

НАЧ ОТД	Ситник	
Н КОНТР	Егунов	
ГЛ СПЕЦ	Пинчук	
ПРОВЕРИЛ	Рудавин	
РАЗРАБ	Шейнич	

ГОСГРАЖДАНСТРОЙ КиевЗНИИЭП

ВЗАМ. ИНВ № | ПОДПИСЬ И ДАТА | ИНВ № ПОДЛ

https://zavodjbi.com/

ФОРМАТ	ЗОНА	ПОЗ	ОБОЗНАЧЕНИЕ	НАИМЕНОВАНИЕ	КОЛ	ПРИМЕЧАНИЕ
				ДОКУМЕНТАЦИЯ		
А3			1.090.1-1.2-7 33СБ	СБОРОЧНЫЙ ЧЕРТЕЖ		
А3			1.090.1-1.2-7 00Д2	УЗЛЫ АРМАТУРНЫЕ		
А4			1.090.1-1.2-7 00ТО	ТЕХНИЧЕСКОЕ ОПИСАНИЕ		
			ПЕРЕМЕННЫЕ ДАННЫЕ	ДЛЯ ИСПОЛНЕНИЙ:		
				1.090.1-1.2-7 33		
				1КП17.30.3,5		
				СБОРОЧНЫЕ ЕДИНИЦЫ		
А4		1	1.090.1-1.2-8 04	КАРКАС ПЛОСКИЙ КР1	1	
А4		2	1.090.1-1.2-8 04-04	КАРКАС ПЛОСКИЙ КР5	1	
А4		3	1.090.1-1.2-8 06	КАРКАС ПЛОСКИЙ КР10	2	
А4		4	1.090.1-1.2-8 09	КАРКАС ПЛОСКИЙ КР20	1	
А4		5	1.090.1-1.2-8 26-02	СЕТКА С53	1	
А4		6	1.090.1-1.2-8 28	ИЗДЕЛИЕ ЗАКЛАДНОЕ МН1	2	
				ДЕТАЛИ		
А4		7	1.090.1-1.2-8 0029-01	ПЕТЛЯ СТРОПОВОЧНАЯ СП2	2	
А4		8	1.090.1-1.2-8 0030	СТЕРЖЕНЬ ГНУТЫЙ АН1	6	
				СТ. ОТД. ГОСТ 6727-80		
БЧ		9	4.041.130	Ф4 ВР-I L=130	5	0.01КГ
БЧ		10	4.041.1700	Ф4 ВР-I L=1700	7	0.15КГ
БЧ		11	4.041.1580	Ф4 ВР-I L=1580	8	0.14КГ
				1.090.1-1.2-7 33-01		
				1КП17.30.4,0		
				СБОРОЧНЫЕ ЕДИНИЦЫ		
А4		1	1.090.1-1.2-8 04-01	КАРКАС ПЛОСКИЙ КР2	1	
А4		2	1.090.1-1.2-8 04-04	КАРКАС ПЛОСКИЙ КР5	1	
А4		3	1.090.1-1.2-8 06-01	КАРКАС ПЛОСКИЙ КР11	2	
А4		4	1.090.1-1.2-8 09-01	КАРКАС ПЛОСКИЙ КР21	1	
А4		5	1.090.1-1.2-8 26	СЕТКА С51	1	
А4		6	1.090.1-1.2-8 28	ИЗДЕЛИЕ ЗАКЛАДНОЕ МН1	2	
				ДЕТАЛИ		
А4		7	1.090.1-1.2-8 0029-02	ПЕТЛЯ СТРОПОВОЧНАЯ СП3	2	
А4		8	1.090.1-1.2-8 0030	СТЕРЖЕНЬ ГНУТЫЙ АН1	6	
				СТ. ОТД. ГОСТ 6727-80		
БЧ		9	4.041.130	Ф4 ВР-I L=130	5	0.01КГ
БЧ		10	4.041.1580	Ф4 ВР-I L=1580	8	0.14КГ
БЧ		11	4.041.1720	Ф4 ВР-I L=1720	7	0.15КГ
				1.090.1-1.2-7 33-02		
				1КП11.30.3,5		
				СБОРОЧНЫЕ ЕДИНИЦЫ		
А4		1	1.090.1-1.2-8 04	КАРКАС ПЛОСКИЙ КР1	1	

1.090.1-1.2-7 33

НАЧ ОТД	Ситник	
Н КОНТР	Егунов	
ГЛ СПЕЦ	Пинчук	
ПРОВЕРИЛ	Рудавин	
РАЗРАБ	Бойко	

КАРКАС ПРОСТРАНСТВЕННЫЙ

1КП17, 1КП11

СТАДИЯ	ЛИСТ	ЛИСТОВ
Р	1	2

ГОСГРАЖДАНСТРОЙ
КиевЗНИИЭП

ФОРМАТ 4

Шейнич

ОПЕРАТОР ТПП КОРТ

ЭПВЦ Киев ЗНИИЭП

ФОРМАТ	ЗОНА	ПОЗ	ОБОЗНАЧЕНИЕ	НАИМЕНОВАНИЕ	КОЛ	ПРИМЕЧАНИЕ
А4		2	1.090.1-1.2-8 04-04	КАРКАС ПЛОСКИЙ КР5	1	
А4		3	1.090.1-1.2-8 06	КАРКАС ПЛОСКИЙ КР10	1	
А4		4	1.090.1-1.2-8 09	КАРКАС ПЛОСКИЙ КР20	1	
А4		5	1.090.1-1.2-8 26-02	СЕТКА С53	1	
А4		6	1.090.1-1.2-8 28	ИЗДЕЛИЕ ЗАКЛАДНОЕ МН1	2	
				ДЕТАЛИ		
А4		7	1.090.1-1.2-8 0029-01	ПЕТЛЯ СТРОПОВОЧНАЯ СП2	2	
А4		8	1.090.1-1.2-8 0030	СТЕРЖЕНЬ ГНУТЫЙ АН1	6	
				СТ. ОТД. ГОСТ 6727-80		
БЧ		9	4.041.130	Ф4 ВР-I L=130	5	0.01КГ
БЧ		10	4.041.1100	Ф4 ВР-I L=1100	7	0.10КГ
БЧ		11	4.041.980	Ф4 ВР-I L=980	8	0.09КГ
				1.090.1-1.2-7 33-03		
				1КП11.30.4,0		
				СБОРОЧНЫЕ ЕДИНИЦЫ		
А4		1	1.090.1-1.2-8 04-01	КАРКАС ПЛОСКИЙ КР2	1	
А4		2	1.090.1-1.2-8 04-04	КАРКАС ПЛОСКИЙ КР5	1	
А4		3	1.090.1-1.2-8 06-01	КАРКАС ПЛОСКИЙ КР11	1	
А4		4	1.090.1-1.2-8 09-01	КАРКАС ПЛОСКИЙ КР21	1	
А4		5	1.090.1-1.2-8 26	СЕТКА С51	1	
А4		6	1.090.1-1.2-8 28	ИЗДЕЛИЕ ЗАКЛАДНОЕ МН1	2	
				ДЕТАЛИ		
А4		7	1.090.1-1.2-8 0029-01	ПЕТЛЯ СТРОПОВОЧНАЯ СП2	2	
А4		8	1.090.1-1.2-8 0030	СТЕРЖЕНЬ ГНУТЫЙ АН1	6	
				СТ. ОТД. ГОСТ 6727-80		
БЧ		9	4.041.130	Ф4 ВР-I L=130	5	0.01КГ
БЧ		10	4.041.980	Ф4 ВР-I L=980	8	0.09КГ
БЧ		11	4.041.1120	Ф4 ВР-I L=1120	7	0.10КГ

ВЗАМ ИНВ №

ПОДПИСЬ И ДАТА

ИНВ №ПОДЛ

1.090.1-1.2-7 33

ЛИСТ 2

19692 77

ФОРМАТ А4

ЗАВОД ЖБИ

РИС. 1

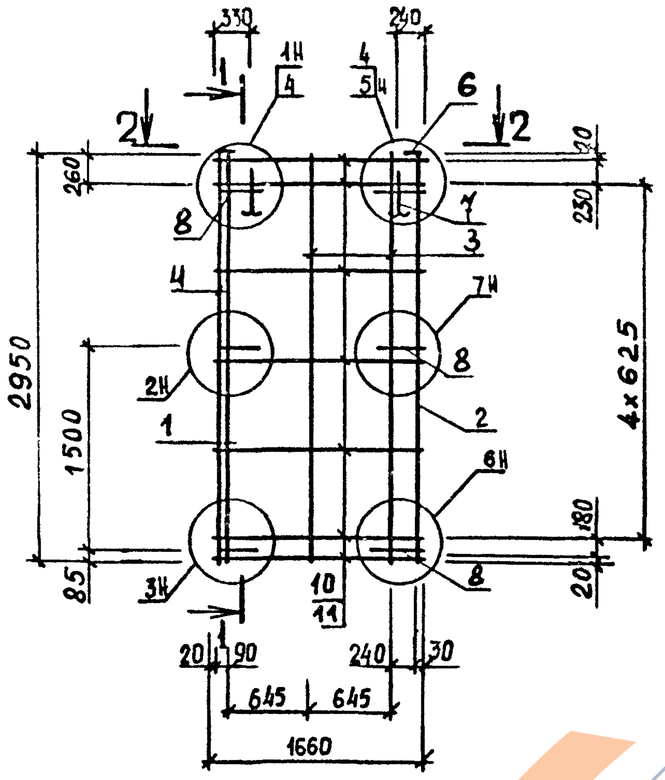

1-1

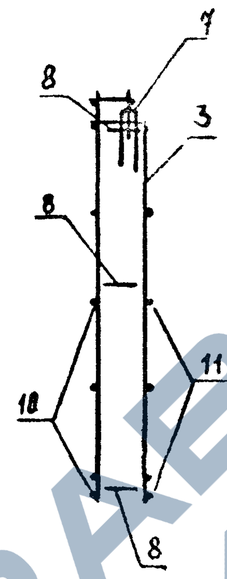

РИС. 2

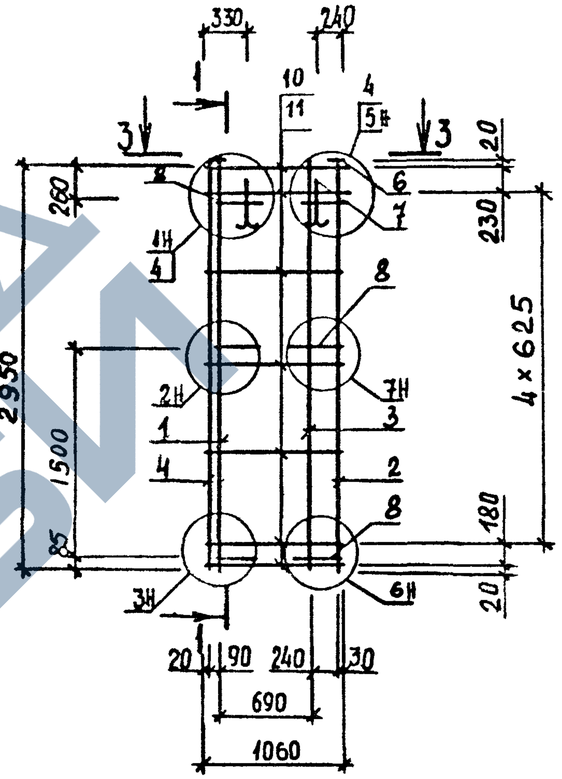

2-2

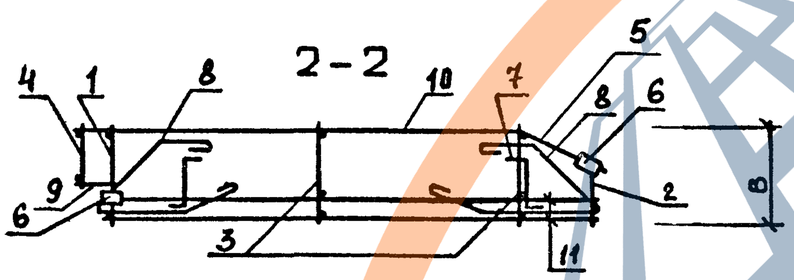

3-3

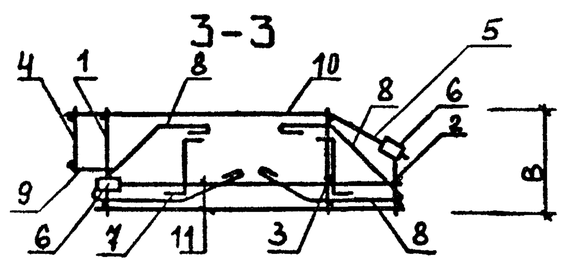

ОБОЗНАЧЕНИЕ	МАРКА	В, мм	МАССА, кг
I.090.I-I.2-7 33	IКШ7.30.3,5	300	23.I9
-0I	IКШ7.30.4,0	350	24.57
-02	IКШI.30.3,5	300	20.66
-03	IКШI.30.4,0	350	20.97

НАЧ ОТД	Ситник	
Н КОНТР	Егунов	
Л СПЕЦ	Пинчук	
ПРОВЕРИЛ	Рудавин	
РАЗРАБ	Шейнич	

1.090.1-1.2-7 33СБ

Каркас пространственный IКШ7.30, IКШI.30

Сборочный чертёж

СТАДИЯ	МАССА	МАСШТАБ
Р	СМ ТАБЛ	
ЛИСТ	ЛИСТОВ 1	

ГОСГРАЖДАНСТРОЙ КиевЗНИИЭП

ЭПВЦ Киев ЗНИИЭП | ОПЕРАТОР ТЛП КОРТ | Бойко

ВЗАМ. ИНВ. № | ПОДПИСЬ И ДАТА | ИНВ. № ПОДЛ

19692 78

ФОРМАТ А3

https://zavodjbi.com/

ФОРМАТ	ЗОНА	ПОЗ	ОБОЗНАЧЕНИЕ	НАИМЕНОВАНИЕ	КОЛ	ПРИМЕЧАНИЕ
				ДОКУМЕНТАЦИЯ		
А4			1.090.1-1.2-7 34СБ	СБОРОЧНЫЙ ЧЕРТЕЖ		
А3			1.090.1-1.2-7 00Д2	УЗЛЫ АРМАТУРНЫЕ		
А4			1.090.1-1.2-7 00ТО	ТЕХНИЧЕСКОЕ ОПИСАНИЕ		
			ПЕРЕМЕННЫЕ ДАННЫЕ	ДЛЯ ИСПОЛНЕНИЙ:		
				1.090.1-1.2-7 34 1КП29.15.3,5		
				СБОРОЧНЫЕ ЕДИНИЦЫ		
А4	1		1.090.1-1.2-8 05	КАРКАС ПЛОСКИЙ КР7	1	
А4	2		1.090.1-1.2-8 05-02	КАРКАС ПЛОСКИЙ КР9	1	
А4	3		1.090.1-1.2-8 07	КАРКАС ПЛОСКИЙ КР14	4	
А4	4		1.090.1-1.2-8 10	КАРКАС ПЛОСКИЙ КР22	1	
А4	5		1.090.1-1.2-8 26-03	СЕТКА С54	1	
А4	6		1.090.1-1.2-8 28	ИЗДЕЛИЕ ЗАКЛАДНОЕ МН1	2	
				ДЕТАЛИ		
А4	7		1.090.1-1.2-8 0029-01	ПЕТЛЯ СТРОПОВОЧНАЯ СП2	2	
А4	8		1.090.1-1.2-8 0030	СТЕРЖЕНЬ ГНУТЫЙ АН1	4	
				СТ. ОТД. ГОСТ 6727-80		
ВЧ	9		4.041.130	Ф4 ВР-I L=130	3	0.01КГ
ВЧ	10		4.041.2900	Ф4 ВР-I L=2900	5	0.26КГ
ВЧ	11		4.041.2780	Ф4 ВР-I L=2780	6	0.25КГ
				1.090.1-1.2-7 34-01 1КП29.15.4,0		
				СБОРОЧНЫЕ ЕДИНИЦЫ		
А4	1		1.090.1-1.2-8 05-01	КАРКАС ПЛОСКИЙ КР8	1	
А4	2		1.090.1-1.2-8 05-02	КАРКАС ПЛОСКИЙ КР9	1	
А4	3		1.090.1-1.2-8 07-01	КАРКАС ПЛОСКИЙ КР15	4	
А4	4		1.090.1-1.2-8 10-01	КАРКАС ПЛОСКИЙ КР23	1	
А4	5		1.090.1-1.2-8 26-01	СЕТКА С52	1	
А4	6		1.090.1-1.2-8 28	ИЗДЕЛИЕ ЗАКЛАДНОЕ МН1	2	
				ДЕТАЛИ		
А4	7		1.090.1-1.2-8 0029-01	ПЕТЛЯ СТРОПОВОЧНАЯ СП2	2	
А4	8		1.090.1-1.2-8 0030	СТЕРЖЕНЬ ГНУТЫЙ АН1	4	
				СТ. ОТД. ГОСТ 6727-80		
ВЧ	9		4.041.130	Ф4 ВР-I L=130	3	0.01КГ
ВЧ	10		4.041.2780	Ф4 ВР-I L=2780	6	0.25КГ
ВЧ	11		4.041.2920	Ф4 ВР-I L=2920	5	0.26КГ

1.090.1-1.2-7 34

НАЧ ОТД	Ситник	
Н КОНТР.	Егунов	
ГЛ СПЕЦ	Пинчук	
ПРОВЕРИЛ	Рудавин	
РАЗРАБ.	Бойко	

КАРКАС ПРОСТРАНСТВЕННЫЙ
IКП29

СТАДИЯ	ЛИСТ	ЛИСТОВ
Р		1

ГОСГРАЖДАНСТРОЙ
КиевЗНИИЭП

ФОРМАТ А4

ЭПВЦ КиевЗНИИЭП | ОПЕРАТОР ТЛП КОРТ | Бойко

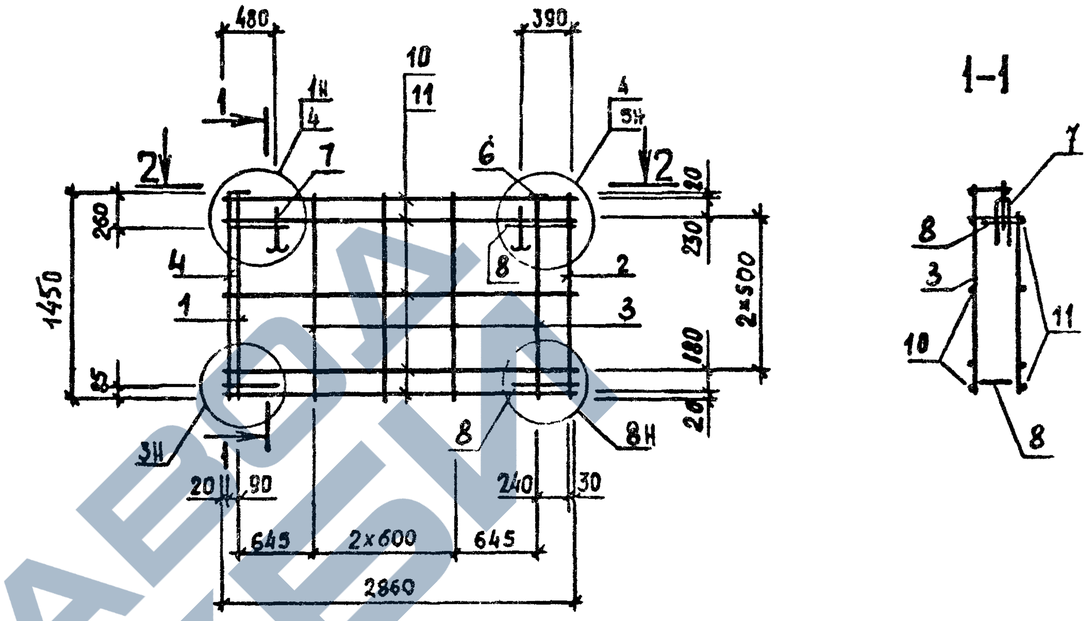

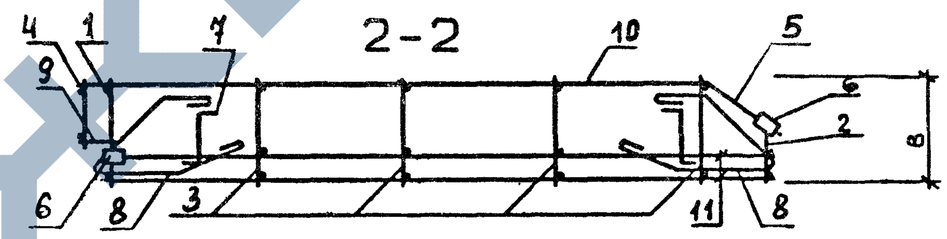

ОБОЗНАЧЕНИЕ	МАРКА	В,мм	МАССА,кг
I.090.I-I.2-7 34	IКП29.I5.3,5	300	I8.00
-0I	IКП29.I5.4,0	350	I8.26

ВЗАМ. ИНВ № | ПОДПИСЬ И ДАТА | ИНВ № ПОДЛ

1.090.1-1.2-7 34СБ

Каркас пространственный
IКП29.I5
Сборочный чертёж

СТАДИЯ	МАССА	МАСШТАБ
Р	см табл	

ЛИСТ | ЛИСТОВ 1

НАЧ ОТД	Ситник	
Н КОНТР	Егунов	
ГЛ СПЕЦ	Пинчук	
ПРОВЕРИЛ	Рудавин	
РАЗРАБ	Шейнич	

ГОСГРАЖДАНСТРОЙ
КиевЗНИИЭП

ФОРМАТ А4

ЗАВОД ЖБИ

ФОРМАТ	ЗОНА	ПОЗ	ОБОЗНАЧЕНИЕ	НАИМЕНОВАНИЕ	КОЛ	ПРИМЕЧАНИЕ
				ДОКУМЕНТАЦИЯ		
А4			1.090.1-1.2-7 35СБ	СБОРОЧНЫЙ ЧЕРТЕЖ		
А3			1.090.1-1.2-7 00Д2	УЗЛЫ АРМАТУРНЫЕ		
А4			1.090.1-1.2-7 00ТО	ТЕХНИЧЕСКОЕ ОПИСАНИЕ		
			ПЕРЕМЕННЫЕ ДАННЫЕ	ДЛЯ ИСПОЛНЕНИЙ:		
				1.090.1-1.2-7 35		
				КП28.30.3,5		
				СБОРОЧНЫЕ ЕДИНИЦЫ		
А4		1	1.090.1-1.2-8 04-04	КАРКАС ПЛОСКИЙ КР5	2	
А4		2	1.090.1-1.2-8 06	КАРКАС ПЛОСКИЙ КР10	5	
А4		3	1.090.1-1.2-8 26-02	СЕТКА С53	2	
А4		4	1.090.1-1.2-8 28	ИЗДЕЛИЕ ЗАКЛАДНОЕ МН1	2	
				ДЕТАЛИ		
А4		5	1.090.1-1.2-8 0029-03	ПЕТЛЯ СТРОПОВОЧНАЯ СП4	2	
А4		6	1.090.1-1.2-8 0030	СТЕРЖЕНЬ ГНУТЫЙ АН1	6	
				СТ. ОТД. ГОСТ 6727-80		
БЧ		7	4.041.2770	Ф4 ВР-I L=2770	8	0.25КГ
БЧ		8	4.041.2850	Ф4 ВР-I L=2850	7	0.26КГ
				1.090.1-1.2-7 35-01		
				КП28.30.4,0		
				СБОРОЧНЫЕ ЕДИНИЦЫ		
А4		1	1.090.1-1.2-8 04-04	КАРКАС ПЛОСКИЙ КР5	2	
А4		2	1.090.1-1.2-8 06-01	КАРКАС ПЛОСКИЙ КР11	5	
А4		3	1.090.1-1.2-8 26	СЕТКА С51	2	
А4		4	1.090.1-1.2-8 28	ИЗДЕЛИЕ ЗАКЛАДНОЕ МН1	2	
				ДЕТАЛИ		
А4		5	1.090.1-1.2-8 0029-03	ПЕТЛЯ СТРОПОВОЧНАЯ СП4	2	
А4		6	1.090.1-1.2-8 0030	СТЕРЖЕНЬ ГНУТЫЙ АН1	6	
				СТ. ОТД. ГОСТ 6727-80		
БЧ		7	4.041.2770	Ф4 ВР-I L=2770	8	0.25КГ
БЧ		8	4.041.2890	Ф4 ВР-I L=2890	7	0.26КГ

Шейнич

ОПЕРАТОР ТЛП КОРТ

ЭПВЦ КиевЗНИИЭП

ВЗАМ ИНВ № | ПОДПИСЬ И ДАТА | ИНВ № ПОДЛ

1.090.1-1.2-7 35

НАЧ ОТД	Ситник	
Н КОНТР	Егунов	
ГЛ СПЕЦ	Пинчук	
ПРОВЕРИЛ	Рудавин	
РАЗРАБ	Бойко	

КАРКАС ПРОСТРАНСТВЕННЫЙ

КП28.

СТАДИЯ	ЛИСТ	ЛИСТОВ
Р		1

ГОСГРАЖДАНСТРОЙ КиевЗНИИЭП

ФОРМАТ А4

Бойко

ОПЕРАТОР ТЛП КОРТ

ЭПВЦ КиевЗНИИЭП

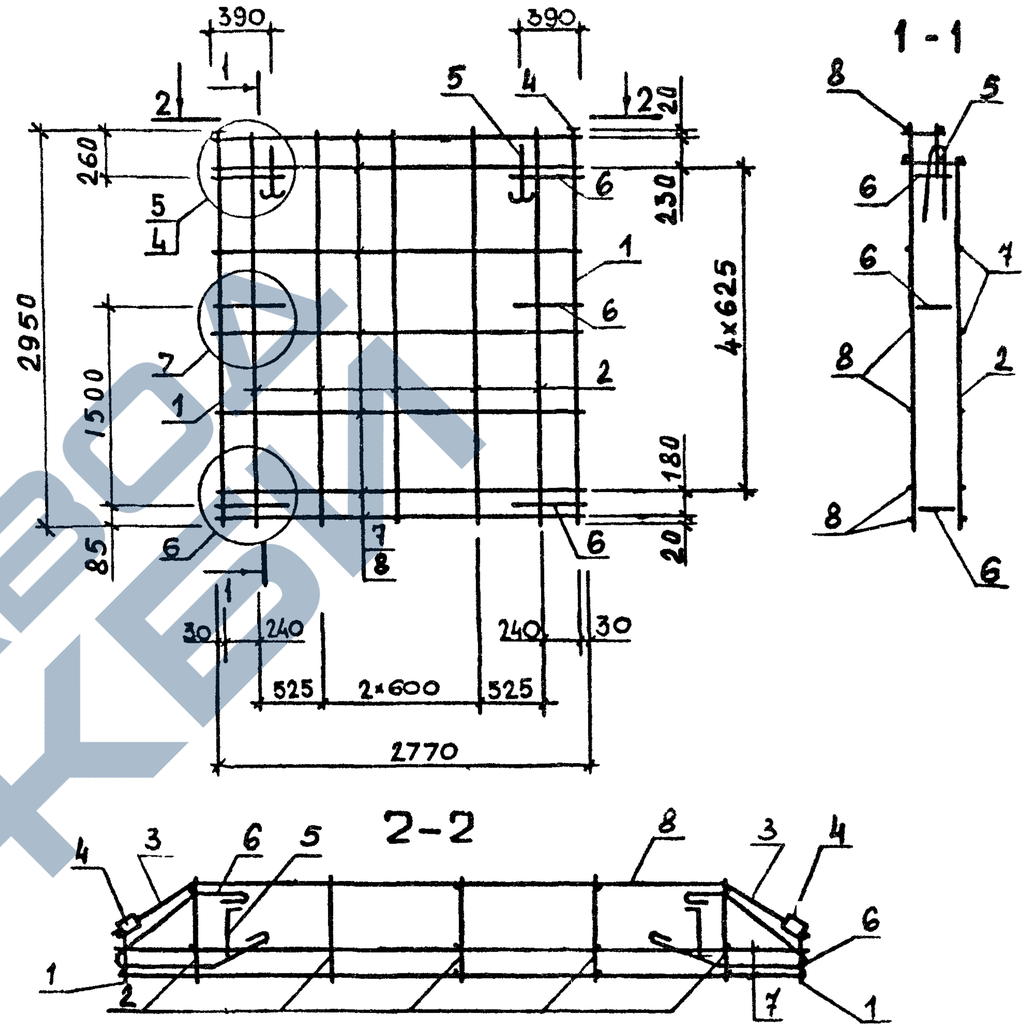

ОБОЗНАЧЕНИЕ	МАРКА	В,мм	МАССА,кг
I.090.I-I.2-7 35	КП28.30.3,5	300	32.07
-0I	КП28.30.4,0	350	32.57

ВЗАМ ИНВ № | ПОДПИСЬ И ДАТА | ИНВ № ПОДЛ

1.090.1-1.2-7 35СБ

НАЧ ОТД	Ситник	
Н КОНТР	Егунов	
ГЛ СПЕЦ	Пинчук	
ПРОВЕРИЛ	Рудавин	
РАЗРАБ	Шейнич	

Каркас пространственный КП28.30

Сборочный чертёж

СТАДИЯ	МАССА	МАСШТАБ
Р	СМ ТАБЛ	

ЛИСТ	ЛИСТОВ
	1

ГОСГРАЖДАНСТРОЙ КиевЗНИИЭП

19692 80

ФОРМАТ А4

https://zavodjbi.com/
ЗАВОД ЖБИ

ФОРМАТ	ЗОНА	ПОЗ	ОБОЗНАЧЕНИЕ	НАИМЕНОВАНИЕ	КОЛ.	ПРИМЕЧАНИЕ
				ДОКУМЕНТАЦИЯ		
А4			1.090.1-1.2-7 36СБ	СБОРОЧНЫЙ ЧЕРТЕЖ		
А3			1.090.1-1.2-7 00Д2	УЗЛЫ АРМАТУРНЫЕ		
А4			1.090.1-1.2-7 00ТО	ТЕХНИЧЕСКОЕ ОПИСАНИЕ		
			ПЕРЕМЕННЫЕ ДАННЫЕ	ДЛЯ ИСПОЛНЕНИЙ:		
				1.090.1-1.2-7 36		
				КП28.15.3,5		
				СБОРОЧНЫЕ ЕДИНИЦЫ		
А4	1		1.090.1-1.2-8 05-02	КАРКАС ПЛОСКИЙ КР9	2	
А4	2		1.090.1-1.2-8 07	КАРКАС ПЛОСКИЙ КР14	5	
А4	3		1.090.1-1.2-8 26-03	СЕТКА С54	2	
А4	4		1.090.1-1.2-8 28	ИЗДЕЛИЕ ЗАКЛАДНОЕ МН1	2	
				ДЕТАЛИ		
А4	5		1.090.1-1.2-8 0029-01	ПЕТЛЯ СТРОПОВОЧНАЯ СП2	2	
А4	6		1.090.1-1.2-8 0030	СТЕРЖЕНЬ ГНУТЫЙ АН1	4	
				СТ. ОТД. ГОСТ 6727-80		
БЧ	7		4.041.2770	Ф4 ВР-I L=2770	6	0.25КГ
БЧ	8		4.041.2850	Ф4 ВР-I L=2850	5	0.26КГ
				1.090.1-1.2-7 36-01		
				КП28.15.4,0		
				СБОРОЧНЫЕ ЕДИНИЦЫ		
А4	1		1.090.1-1.2-8 05-02	КАРКАС ПЛОСКИЙ КР9	2	
А4	2		1.090.1-1.2-8 07-01	КАРКАС ПЛОСКИЙ КР15	5	
А4	3		1.090.1-1.2-8 26-01	СЕТКА С52	2	
А4	4		1.090.1-1.2-8 28	ИЗДЕЛИЕ ЗАКЛАДНОЕ МН1	2	
				ДЕТАЛИ		
А4	5		1.090.1-1.2-8 0029-01	ПЕТЛЯ СТРОПОВОЧНАЯ СП2	2	
А4	6		1.090.1-1.2-8 0030	СТЕРЖЕНЬ ГНУТЫЙ АН1	4	
				СТ. ОТД. ГОСТ 6727-80		
БЧ	7		4.041.2770	Ф4 ВР-I L=2770	6	0.25КГ
БЧ	8		4.041.2890	Ф4 ВР-I L=2890	5	0.26КГ

1.090.1-1.2-7 36

НАЧ ОТД	Ситник	
Н КОНТР	Егунов	
ГЛ СПЕЦ	Пинчук	
ПРОВЕРИЛ	Рудавин	
РАЗРАБ	Бойко	

КАРКАС ПРОСТРАНСТВЕННЫЙ КП28.

СТАДИЯ	ЛИСТ	ЛИСТОВ
Р		1

ГОСГРАЖДАНСТРОЙ КиевЗНИИЭП

ФОРМАТ А4

ЭПВЦ КиевЗНИИЭП | ОПЕРАТОР ТПП КОРТ | Бойко

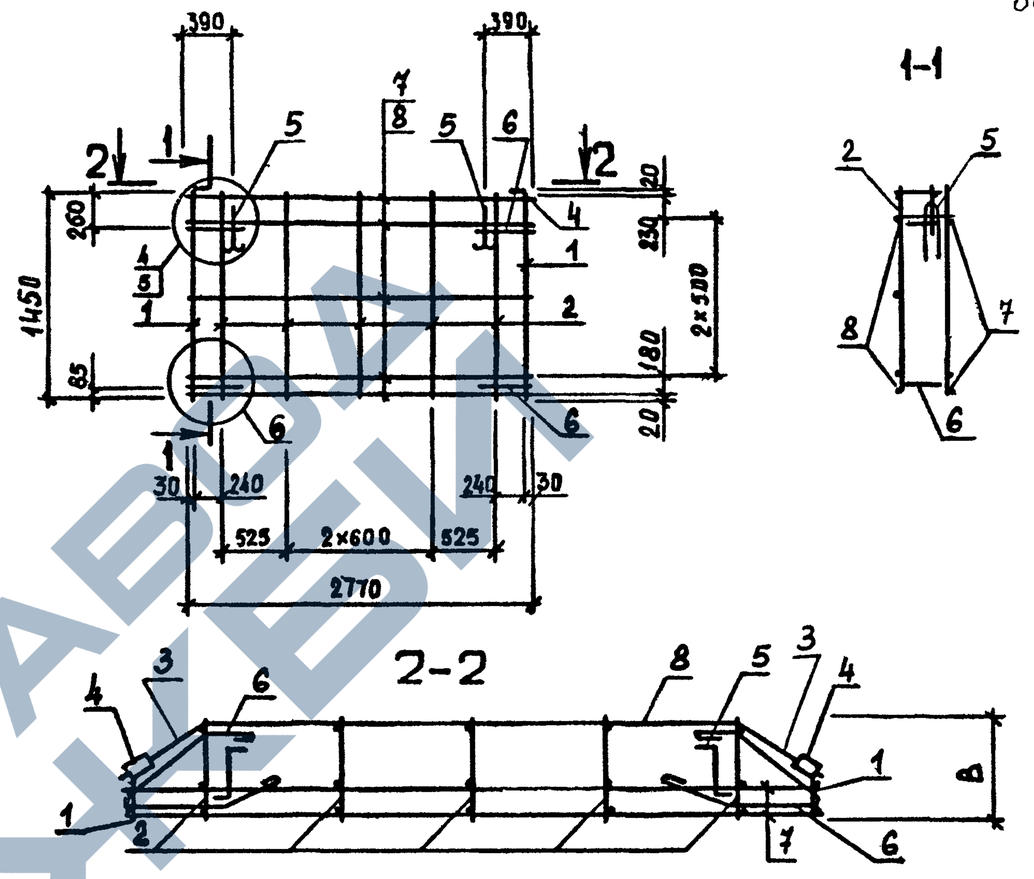

ОБОЗНАЧЕНИЕ	МАРКА	В,мм	МАССА,кг
I.090.I-I.2-7 36	КП28.I5.3,5	320	I8.76
-0I	КП28.I5.4,0	370	I8.97

1.090.1-1.2-7 36СБ

Каркас пространственный КП28.I5

Сборочный чертёж

СТАДИЯ	МАССА	МАСШТАБ
Р	СМ ТАБЛ	
ЛИСТ	ЛИСТОВ 1	

НАЧ ОТД	Ситник	
Н КОНТР	Егунов	
ГЛ СПЕЦ	Пинчук	
ПРОВЕРИЛ	Рудавин	
РАЗРАБ.	Шейнич	

ГОСГРАЖДАНСТРОЙ КиевЗНИИЭП

ВЗАМ ИНВ № | ПОДПИСЬ И ДАТА | ИНВ №ПОДЛ

19692 81

ФОРМАТ А4

https://zavodjbi.com/

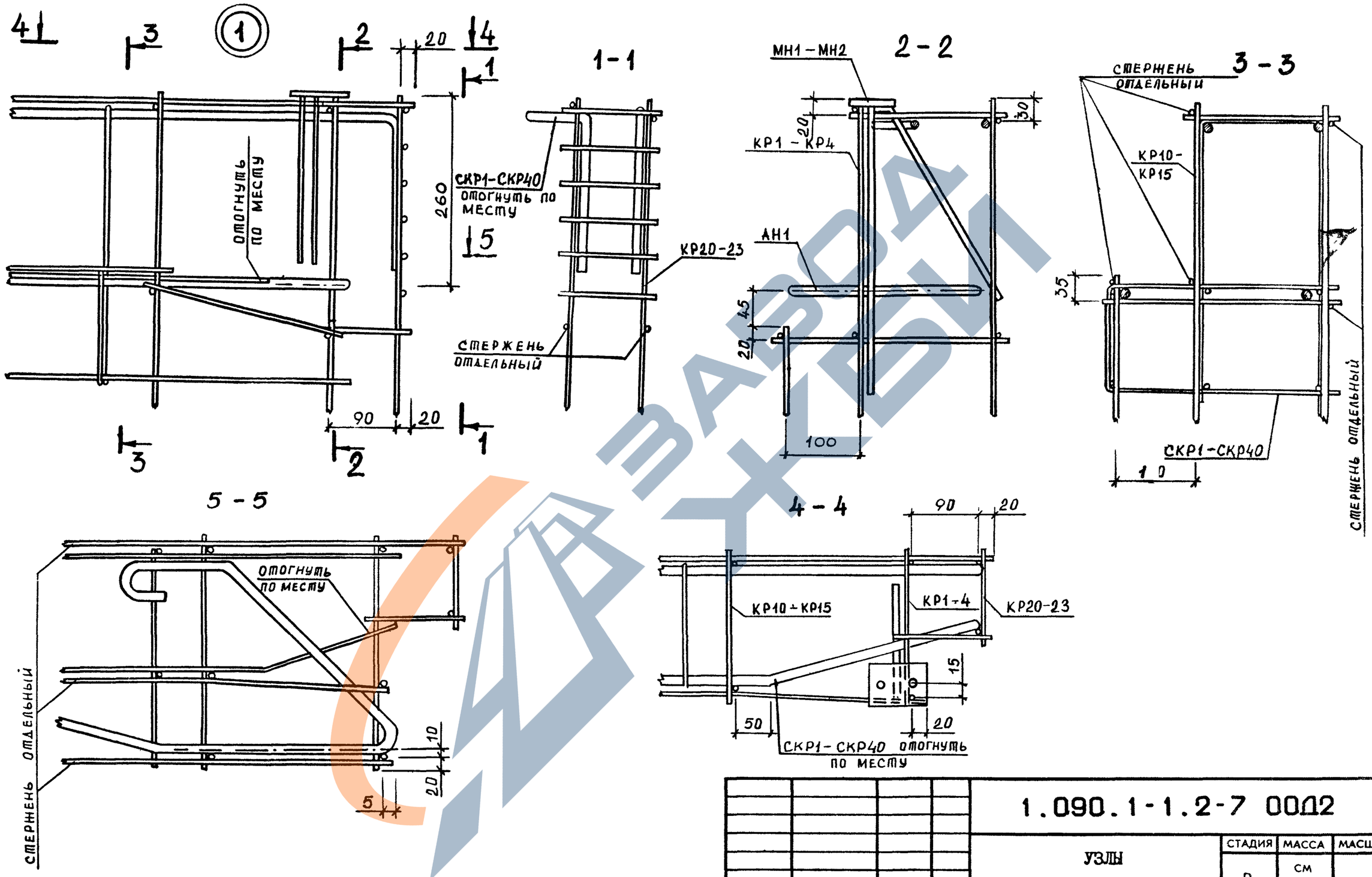

НАЧ ОТД	Ситник		
Н КОНТР	Егунов		
ГЛ СПЕЦ	Пинчук		
ПРОВЕРИЛ	Рудавин		
РАЗРАБ	Шейнич		

1.090.1-1.2-7 00Д2

УЗЛЫ АРМАТУРНЫЕ

СТАДИЯ	МАССА	МАСШТАБ
Р	СМ ТАБЛ	
ЛИСТ 1	ЛИСТОВ 6	

ГОСГРАЖДАНСТРОЙ КиевЗНИИЭП

ЭПВЦ Киев ЗНИИЭП | ОПЕРАТОР ТПП КОРТ | Бойко

ИНВ № ПОДЛ | ПОДПИСЬ И ДАТА | ВЗАМ ИНВ №

19692 82

ФОРМАТ А3

ЗАВОД ЖБИ

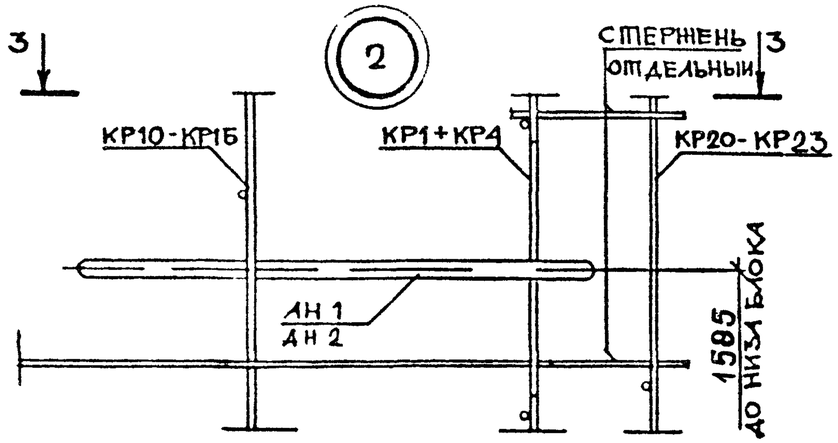

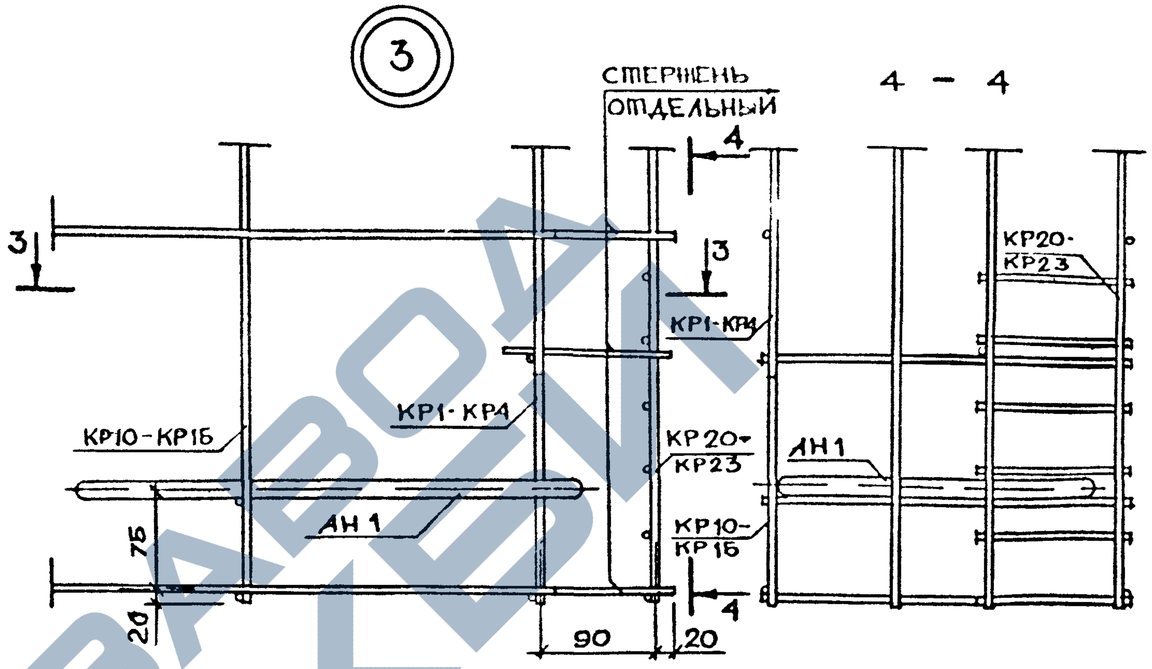

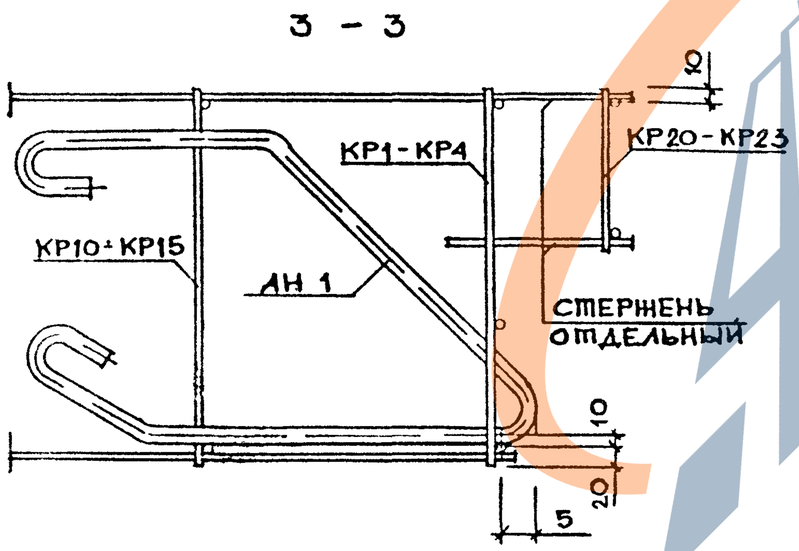

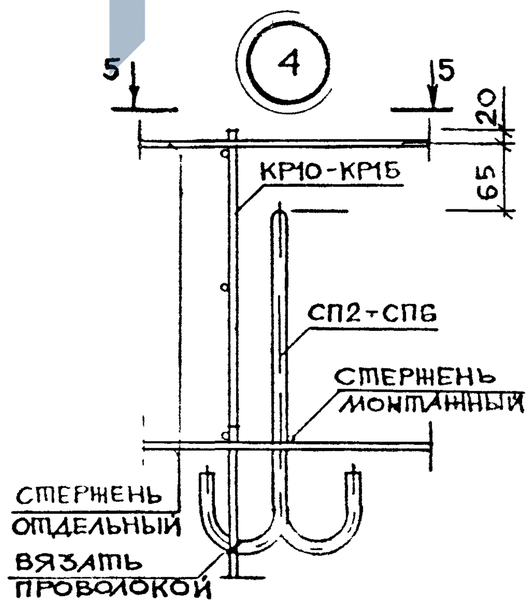

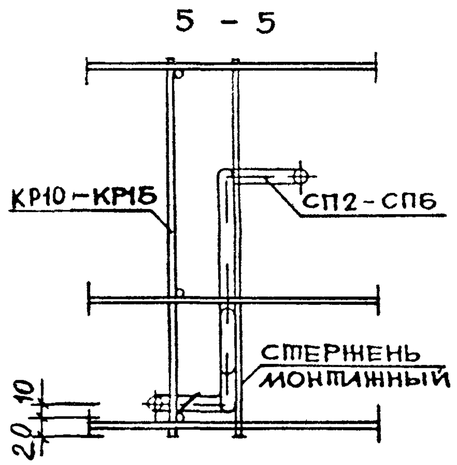

ВСЕ СОЕДИНЕНИЯ СТЕРЖНЕЙ, КРОМЕ ОГОВОРЕННЫХ, – СВАРНЫЕ

19692 83 ФОРМАТ А

ЭПВЦ КиевЗНИИЭП
ОПЕРАТОР ТЛП КОРТ
Бойко

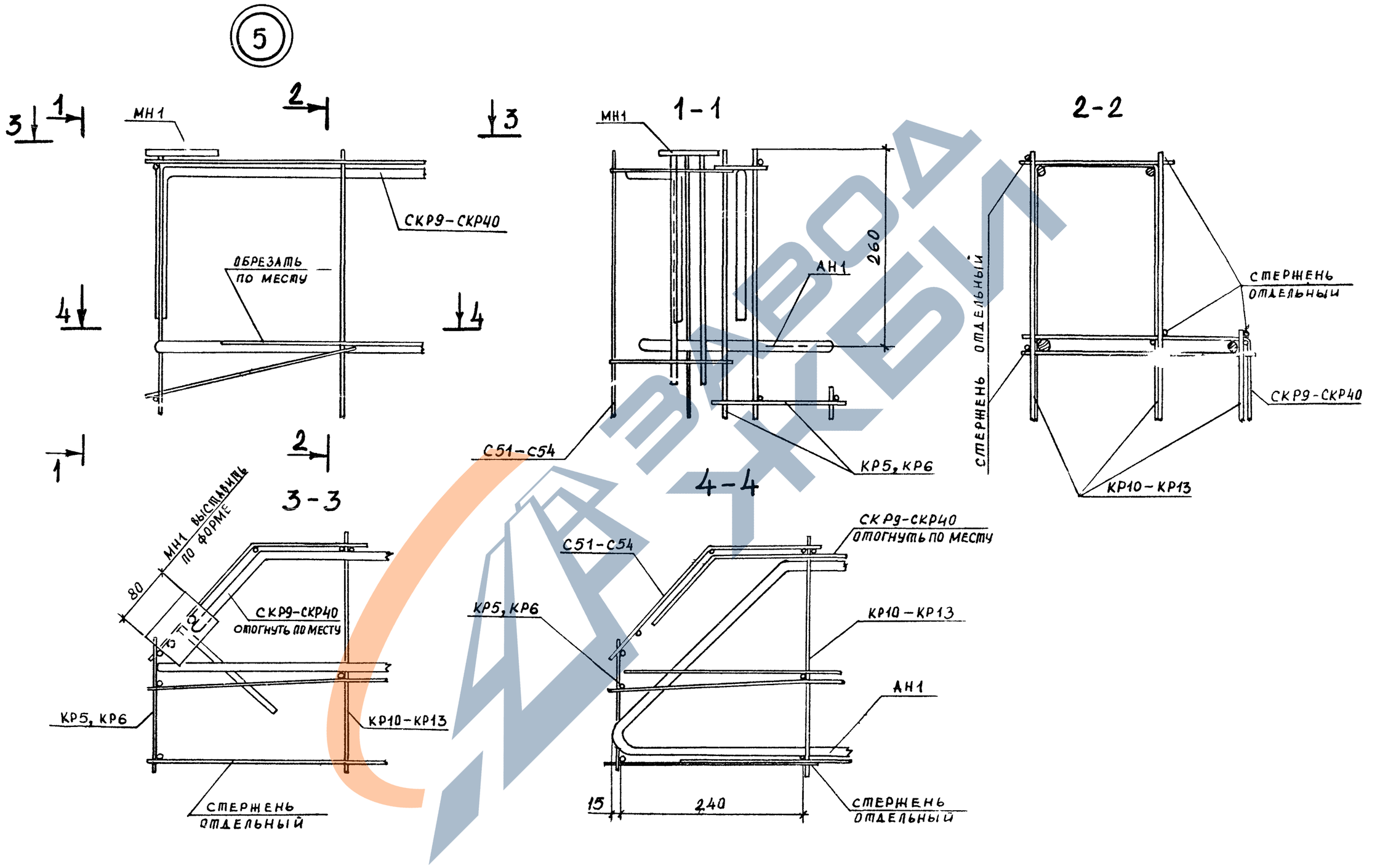

ЗАВОД ЖБИ

ВЗАМ. ИНВ. №
ПОДП. И ДАТА
ИНВ. № ПОДЛ.

19692 84
ФОРМАТ А3

КиевЗНИИЭП | ТПП КОРТ | 2/86

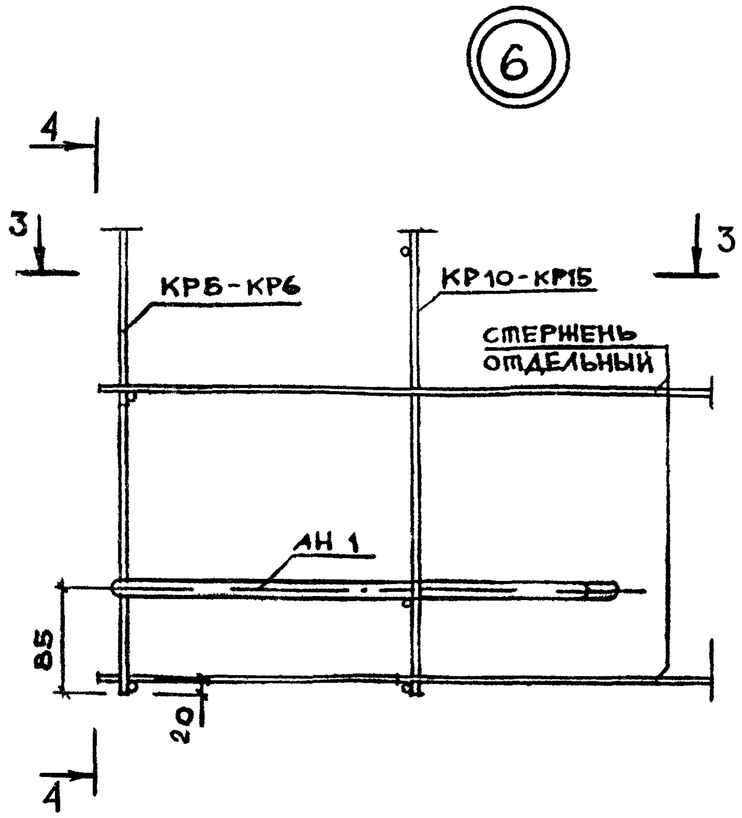

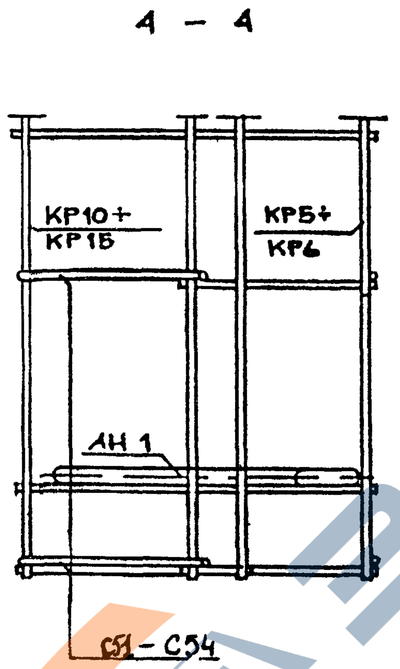

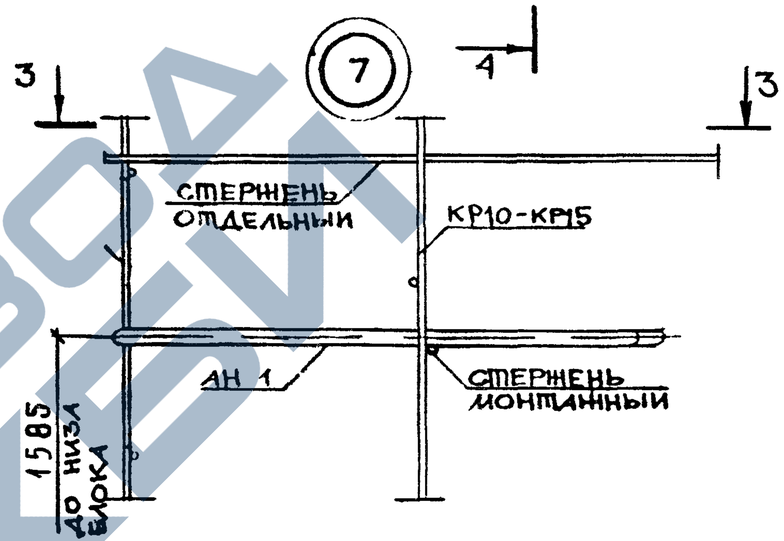

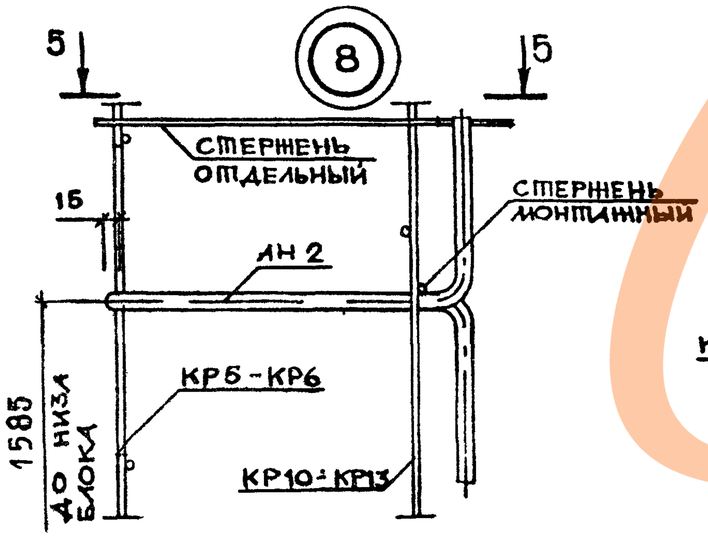

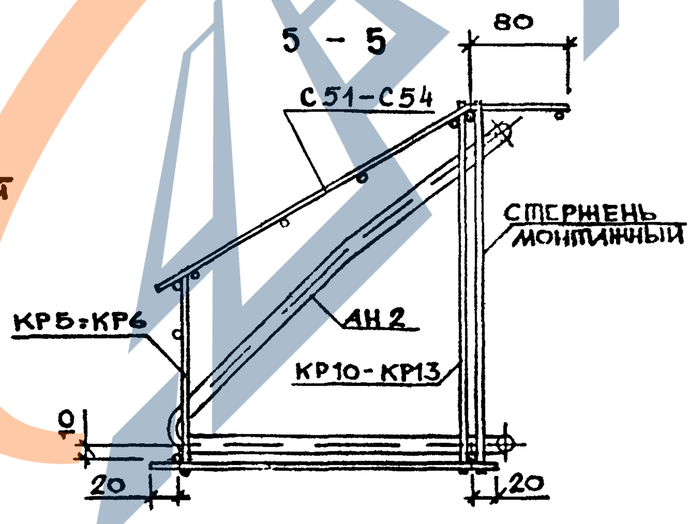

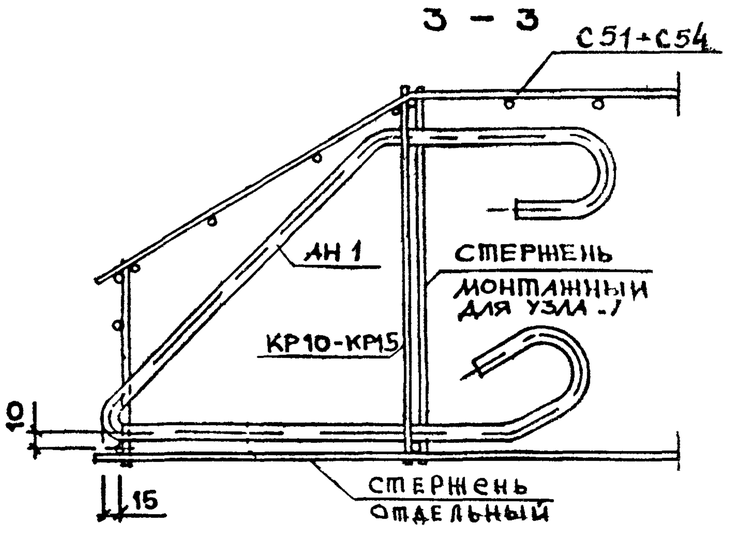

ЗАВОД ЖБИ

1.090.1-1.2-7 00Д2	ЛИСТ 4

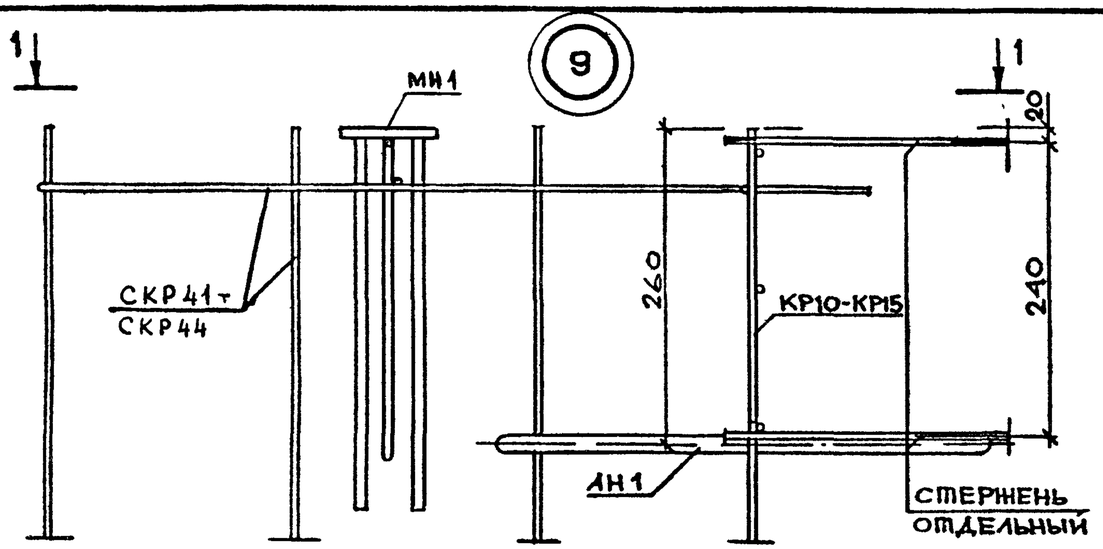

1 – 1

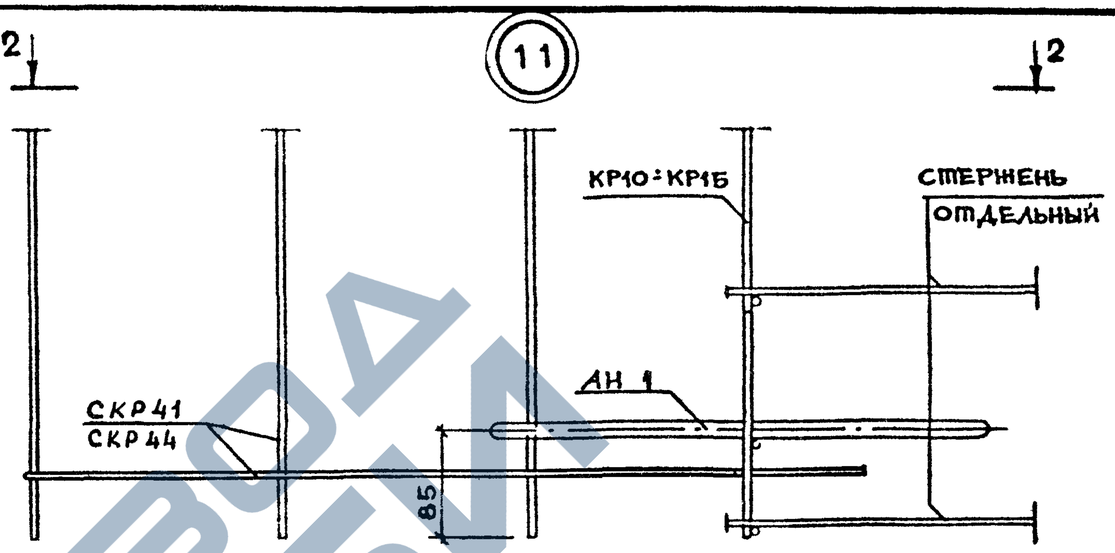

2 – 2

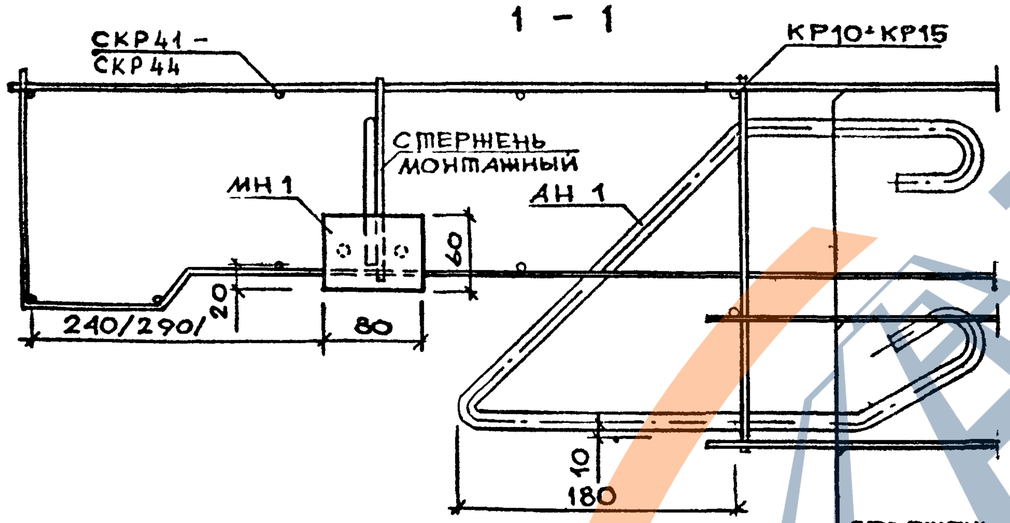

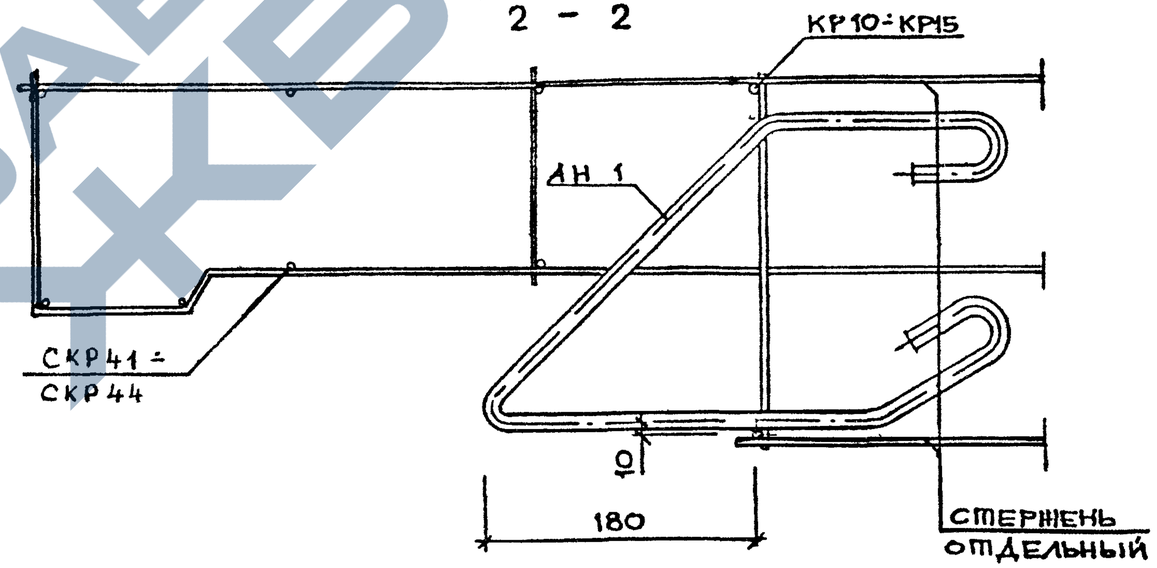

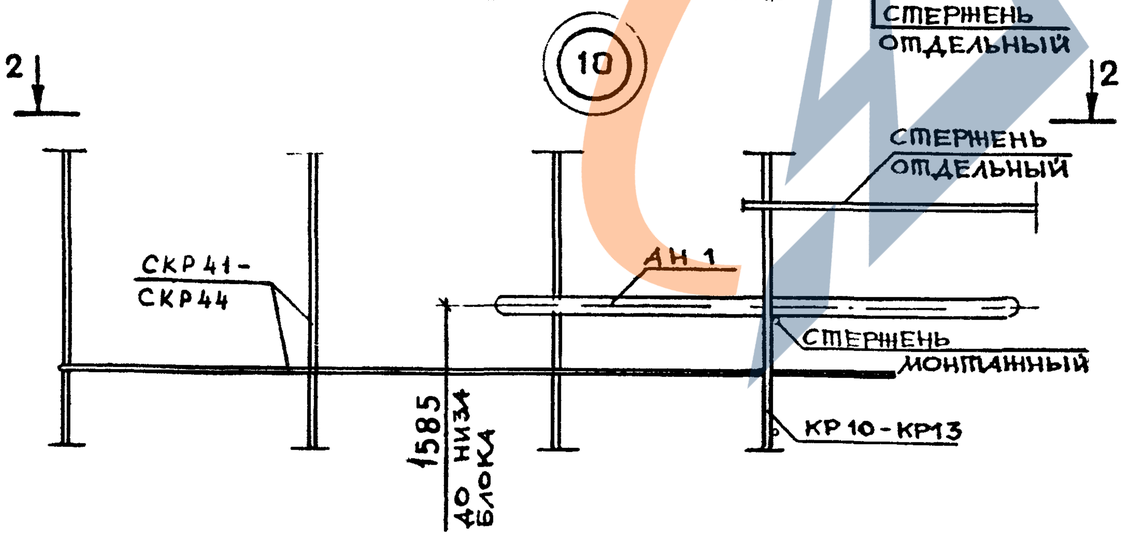

1.090.1-1.2-7 ООД2	ЛИСТ 5

19692 86

ФОРМАТ А3

Бойко

ОПЕРАТОР ТЛП КОРТ

ЭПВЦ КиевЗНИИЭП

ВЗАМ. ИНВ №

ПОДП И ДАТА

ИНВ № ПОДЛ

https://zavodjbi.com/
ЗАВОД ЖБИ

https://zavodjbi.com/

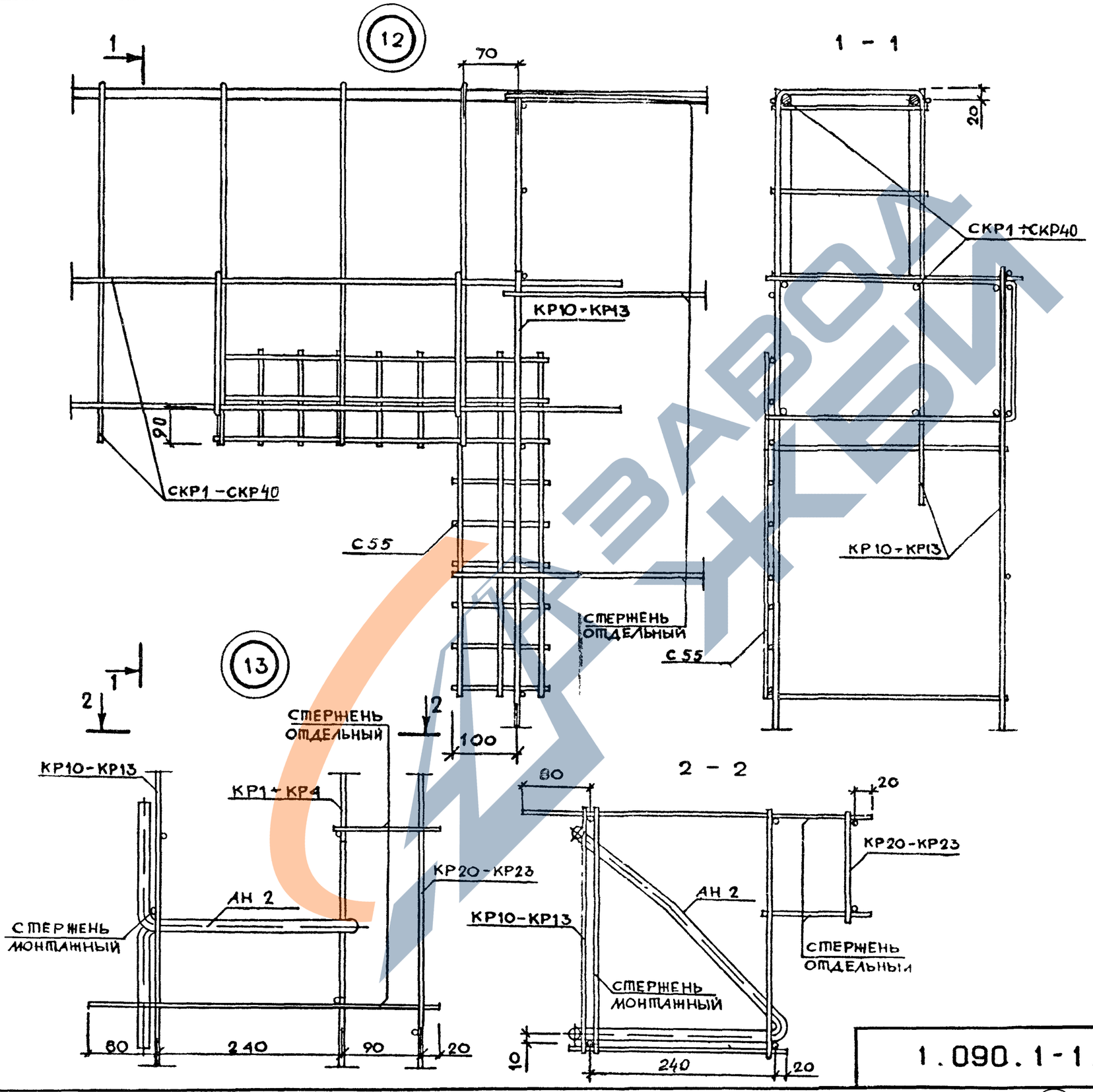

1.090.1-1.2-7 ООД2	ЛИСТ 6

19692 (87)

ФОРМАТ А3