https://zavodjbi.com/

ГОСУДАРСТВЕННЫЙ КОМИТЕТ ПО ГРАЖДАНСКОМУ СТРОИТЕЛЬСТВУ
И АРХИТЕКТУРЕ ПРИ ГОССТРОЕ СССР

ТИПОВЫЕ КОНСТРУКЦИИ И ДЕТАЛИ ЗДАНИЙ И СООРУЖЕНИЙ

ИИ-04
СБОРНЫЕ ЭЛЕМЕНТЫ ЗДАНИЙ КАРКАСНОЙ КОНСТРУКЦИИ

Серия ИИ-04-2

КОЛОННЫ

Выпуск 11
ЧАСТЬ I

КОЛОННЫ СВЯЗЕВОГО КАРКАСА СЕЧЕНИЕМ 40×40 СМ
ДЛЯ НАВЕСКИ СТЕНОВЫХ ПАНЕЛЕЙ
В ЗДАНИЯХ С ВЫСОТОЙ ЭТАЖА 3,3 М

РАБОЧИЕ ЧЕРТЕЖИ

Р-56-01

https://zavodjbi.com/

https://zavodjbi.com/

Тиражировано Свердловским филиалом ЦИТ

620062 г.Свердловск-62 ул.Генеральская, 3-А

Заказ 2187 Тираж 1000 Цена 2-01

Инв.№ С90-56-01 1974 г.

https://zavodjbi.com/

https://zavodjbi.com/

ГОСУДАРСТВЕННЫЙ КОМИТЕТ ПО ГРАЖДАНСКОМУ СТРОИТЕЛЬСТВУ
И АРХИТЕКТУРЕ ПРИ ГОССТРОЕ СССР

ТИПОВЫЕ КОНСТРУКЦИИ И ДЕТАЛИ ЗДАНИЙ И СООРУЖЕНИЙ

ИИ-04

СБОРНЫЕ ЭЛЕМЕНТЫ ЗДАНИЙ КАРКАСНОЙ КОНСТРУКЦИИ

Серия ИИ-04-2

КОЛОННЫ

Выпуск 11

ЧАСТЬ I

КОЛОННЫ СВЯЗЕВОГО КАРКАСА СЕЧЕНИЕМ 40×40 СМ ДЛЯ НАВЕСКИ СТЕНОВЫХ ПАНЕЛЕЙ В ЗДАНИЯХ С ВЫСОТОЙ ЭТАЖА 3,3 М

РАБОЧИЕ ЧЕРТЕЖИ

г. МОСКВА

Разработаны
ЦНИИЭП
ТОРГОВО-БЫТОВЫХ ЗДАНИЙ
И ТУРИСТСКИХ КОМПЛЕКСОВ

Утверждены
и введены в действие с 1 октября 1973 г.
Государственным комитетом по
гражданскому строительству и
архитектуре при Госстрое СССР
Приказ *№ 173 от 13 августа 1973 г.*

https://zavodjbi.com/

		№№ лист.	№№ стр.
Содержание выпуска			2-3
Пояснительная записка			4
Колонны	КВР-Ч2Ч-2Ч-5, КВК-Ч2Ч-2Ч-5, КВК-Ч2Ч-2Ч-5У.	1	5
Колонны	КВР-Ч2Ч-2Ч-6, КВК-Ч2Ч-2Ч-6, КВК-Ч2Ч-2Ч-6У.	2	6
Колонны	КВК-Ч33-2Ч-1, КВР-Ч33-2Ч-1.	3	7
Колонны	КВК-Ч33-2Ч-1У, КВР-Ч33-2Ч-2.	4	8
Колонны	КВК-Ч33-2Ч-2, КВК-Ч33-2Ч-2У.	5	9
Колонны	КВК-Ч33-2Ч-3, КВР-Ч33-2Ч-3.	6	10
Колонны	КВК-Ч33-2Ч-3У, КВР-Ч33-2Ч-4, КВР-Ч33-2Ч-5.	7	11
Колонны	КВК-Ч33-2Ч-Ч, КВК-Ч33-2Ч-5, КВК-Ч33-2Ч-ЧУ.	8	12
Колонны	КВК-Ч33-2Ч-5У, КВК-Ч33-2Ч-6.	9	13
Колонны	КВК-Ч33-2Ч-6У, КВР-Ч33-2Ч-6.	10	14
Колонны	КСР-Ч33-2Ч-1, КСР-Ч33-29-1, КСР-Ч33-3Ч-1, КСР-Ч33-Ч0-1, КСР-Ч33-52-1, КСР-Ч33-58-1, КСК-Ч33-2Ч-1, КСК-Ч33-29-1, КСК-Ч33-3Ч-1, КСК-Ч33-Ч0-1, КСК-Ч33-52-1.	11	15
Колонны	КСР-Ч33-2Ч-2, КСР-Ч33-29-2, КСР-Ч33-3Ч-2, КСР-Ч33-Ч0-2, КСР-Ч33-52-2, КСР-Ч33-58-2, КСК-Ч33-2Ч-1У, КСК-Ч33-29-1У, КСК-Ч33-3Ч-1У, КСК-Ч33-Ч0-1У, КСК-Ч33-52-1У.	12	16
Колонны	КСК-Ч33-2Ч-2, КСК-Ч33-29-2, КСК-Ч33-3Ч-2, КСК-Ч33-Ч0-2, КСК-Ч33-52-2, КСК-Ч33-2Ч-2У, КСК-Ч33-29-2У, КСК-Ч33-3Ч-2У, КСК-Ч33-Ч0-2У, КСК-Ч33-52-2У.	13	17
Колонны	КСР-Ч33-2Ч-3, КСР-Ч33-29-3, КСР-Ч33-3Ч-3, КСР-Ч33-Ч0-3, КСР-Ч33-52-3, КСР-Ч33-58-3, КСК-Ч33-2Ч-3, КСК-Ч33-29-3, КСК-Ч33-3Ч-3, КСК-Ч33-Ч0-3, КСК-Ч33-52-3.	14	18
Колонны	КСК-Ч33-2Ч-3У, КСК-Ч33-29-3У, КСК-Ч33-3Ч-3У, КСК-Ч33-Ч0-3У, КСК-Ч33-52-3У, КСР-Ч33-2Ч-Ч, КСК-Ч33-29-Ч, КСК-Ч33-3Ч-Ч, КСК-Ч33-Ч0-Ч, КСК-Ч33-52-Ч, КСК-Ч33-58-Ч, КСР-Ч33-2Ч-5, КСР-Ч33-29-5, КСР-Ч33-3Ч-5, КСР-Ч33-Ч0-5, КСР-Ч33-52-5, КСР-Ч33-58-5.	15	19
Колонны	КСК-Ч33-2Ч-Ч, КСК-Ч33-29-Ч, КСК-Ч33-3Ч-Ч, КСК-Ч33-Ч0-Ч, КСК-Ч33-52-Ч, КСК-Ч33-2Ч-5, КСК-Ч33-29-5, КСК-Ч33-3Ч-5, КСК-Ч33-Ч0-5, КСК-Ч33-52-5, КСК-Ч33-2Ч-ЧУ, КСК-Ч33-29-ЧУ, КСК-Ч33-3Ч-ЧУ, КСК-Ч33-Ч0-ЧУ, КСК-Ч33-52-5У.	16	20
Колонны	КСК-Ч33-2Ч-6, КСК-Ч33-29-6, КСК-Ч33-3Ч-6, КСК-Ч33-Ч0-6, КСК-Ч36-52-6, КСК-Ч33-2Ч-5У, КСК-Ч33-29-5У, КСК-Ч33-3Ч-5У, КСК-Ч33-Ч0-5У, КСК-Ч33-52-5У	17	21
Колонны	КСР-Ч33-2Ч-6, КСР-Ч33-29-6, КСР-Ч33-3Ч-6, КСР-Ч33-Ч0-6, КСР-Ч33-52-6, КСР-Ч33-58-6, КСК-Ч33-2Ч-6У, КСК-Ч33-29-6У, КСК-Ч33-3Ч-6У, КСК-Ч33-Ч0-6У, КСК-Ч33-52-6У.	18	22
Колонны	КНР-Ч33-2Ч-1, КНР-Ч33-29-1, КНР-Ч33-3Ч-1, КНР-Ч33-Ч0-1, КНР-Ч33-52-1, КНР-Ч33-58-1, КНК-Ч33-2Ч-1, КНК-Ч33-29-1, КНК-Ч33-3Ч-1, КНК-Ч33-Ч0-1, КНК-Ч33-52-1.	19	23
Колонны	КНР-Ч33-2Ч-2, КНР-Ч33-29-2, КНР-Ч33-3Ч-2, КНР-Ч33-Ч0-2, КНР-Ч33-52-2, КНК-Ч33-2Ч-1У, КНК-Ч33-29-1У, КНК-Ч33-3Ч-1У, КНК-Ч33-Ч0-1У, КНК-Ч33-52-1У.	20	24
Колонны	КНК-Ч33-2Ч-2, КНК-Ч33-29-2, КНК-Ч33-3Ч-2, КНК-Ч33-Ч0-2, КНК-Ч33-52-2, КНК-Ч33-2Ч-2У, КНК-Ч33-29-2У, КНК-Ч33-3Ч-2У, КНК-Ч33-Ч0-2У, КНК-Ч33-52-2У.	21	25
Колонны	КНР-Ч33-2Ч-3, КНР-Ч33-29-3, КНР-Ч33-3Ч-3, КНР-Ч33-Ч0-3, КНР-Ч33-52-3, КНР-Ч33-58-3, КНК-Ч33-2Ч-3, КНК-Ч33-29-3, КНК-Ч33-3Ч-3, КНК-Ч33-Ч0-3, КНК-Ч33-52-3.	22	26
Колонны	КНК-Ч33-2Ч-3У, КНК-Ч33-29-3У, КНК-Ч33-3Ч-3У, КНК-Ч33-Ч0-3У, КНК-Ч33-52-3У, КНР-Ч33-2Ч-Ч, КНР-Ч33-29-Ч, КНР-Ч33-3Ч-Ч, КНР-Ч33-Ч0-Ч, КНР-Ч33-52-Ч, КНР-Ч33-58-Ч, КНР-Ч33-2Ч-5,		

г. Москва

https://zavodjbi.com/

		NN№ лист.	NN№ стр
	КНР-Ч33-29-5, КНР-Ч33-3Ч-5, КНР-Ч33-Ч0-5, КНР-Ч33-52-5, КНР-Ч33-58-5.	23	27
Колонны	КНК-Ч33-2Ч-Ч, КНК-Ч33-29-Ч, КНК-Ч33-3Ч-Ч, КНК-Ч33-Ч0-Ч, КНК-Ч33-52-Ч, КНК-Ч33-2Ч-ЧУ, КНК-Ч33-29-ЧУ, КНК-Ч33-3Ч-ЧУ, КНК-Ч33-Ч0-ЧУ, КНК-Ч33-52-ЧУ, КНК-Ч33-2Ч-5, КНК-Ч33-29-5, КНК-Ч33-3Ч-5, КНК-Ч33-Ч0-5, КНК-Ч33-52-5.	24	28
Колонны	КНК-Ч33-2Ч-5У, КНК-Ч33-29-5У, КНК-Ч33-3Ч-5У, КНК-Ч33-Ч0-5У, КНК-Ч33-52-5У, КНР-Ч33-2Ч-6, КНР-Ч33-29-6, КНР-Ч33-3Ч-6, КНР-Ч33-Ч0-6, КНР-Ч33-52-6, КНР-Ч33-58-6.	25	29
Колонны	КНК-Ч33-2Ч-6, КНК-Ч33-29-6, КНК-Ч33-3Ч-6, КНК-Ч33-Ч0-6, КНК-Ч33-52-6, КНК-Ч33-2Ч-6У, КНК-Ч33-29-6У, КНК-Ч33-3Ч-6У, КНК-Ч33-Ч0-6У, КНК-Ч33-52-6У	26	30
Колонны	КСР-Ч66-2Ч-1, КСР-Ч66-29-1, КСР-Ч66-3Ч-1, КСР-Ч66-Ч0-1, КСР-Ч66-52-1, КСР-Ч66-58-1	27	31
Колонны	КСК-Ч66-2Ч-1, КСК-Ч66-29-1, КСК-Ч66-3Ч-1, КСК-Ч66-Ч0-1, КСК-Ч66-52-1	28	32
Колонны	КСК-Ч66-2Ч-1У, КСК-Ч66-29-1У, КСК-Ч66-3Ч-1У, КСК-Ч66-Ч0-1У, КСК-Ч66-52-1У	29	33
Колонны	КСР-Ч66-2Ч-2, КСР-Ч66-29-2, КСР-Ч66-3Ч-2, КСР-Ч66-Ч0-2, КСР-Ч66-52-2, КСР-Ч66-58-2.	30	3Ч
Колонны	КСК-Ч66-2Ч-2, КСК-Ч66-29-2, КСК-Ч66-3Ч-2, КСК-Ч66-Ч0-2, КСК-Ч66-52-2.	31	35
Колонны	КСК-Ч66-2Ч-2У, КСК-Ч66-29-2У, КСК-Ч66-3Ч-2У, КСК-Ч66-Ч0-2У, КСК-Ч66-52-2У.	32	36
Колонны	КСР-Ч66-2Ч-3, КСР-Ч66-29-3, КСР-Ч66-3Ч-3, КСР-Ч66-Ч0-3, КСР-Ч66-52-3, КСР-Ч66-58-3.	33	37
Колонны	КСК-Ч66-2Ч-3, КСК-Ч66-29-3, КСК-Ч66-3Ч-3, КСК-Ч66-Ч0-3, КСК-Ч66-52-3.	3Ч	38
Колонны	КСК-Ч66-2Ч-3У, КСК-Ч66-29-3У, КСК-Ч66-3Ч-3У, КСК-Ч66-Ч0-3У КСК-Ч66-52-3У.	35	39
Колонны	КСК-Ч66-2Ч-Ч, КСК-Ч66-29-Ч, КСК-Ч66-3Ч-Ч, КСК-Ч66-Ч0-Ч, КСК-Ч66-52-Ч,	36	40
Колонны	КСР-Ч66-2Ч-Ч, КСР-Ч66-29-Ч, КСР-Ч66-3Ч-Ч, КСР-Ч66-Ч0-Ч, КСР-Ч66-52-Ч	37	41
Колонны	КСК-Ч66-2Ч-ЧУ, КСК-Ч66-29-ЧУ, КСК-Ч66-3Ч-ЧУ, КСК-Ч66-Ч0-ЧУ, КСК-Ч66-52-ЧУ	38	42
Колонны	КСР-Ч66-2Ч-5, КСР-Ч66-29-5, КСР-Ч66-3Ч-5, КСР-Ч66-Ч0-5, КСР-Ч66-52-5, КСР-Ч66-58-5.	39	43
Колонны	КСК-Ч66-2Ч-5, КСК-Ч66-29-5, КСК-Ч66-3Ч-5, КСК-Ч66-Ч0-5, КСК-Ч66-52-5,	40	44
Колонны	КСК-Ч66-2Ч-5У, КСК-Ч66-29-5У, КСК-Ч66-3Ч-5У, КСК-Ч66-Ч0-5У, КСК-Ч66-52-5У	41	45
Колонны	КСР-Ч66-2Ч-6, КСР-Ч66-29-6, КСР-Ч66-3Ч-6, КСР-Ч66-Ч0-6, КСР-Ч66-52-6, КСР-Ч66-58-6	42	46
Колонны	КСК-Ч66-2Ч-6, КСК-Ч66-29-6, КСК-Ч66-3Ч-6, КСК-Ч66-Ч0-6, КСК-Ч66-52-6	43	47
Колонны	КСК-Ч66-2Ч-6У, КСК-Ч66-29-6У, КСК-Ч66-3Ч-6У, КСК-Ч66-Ч0-6У, КСК-Ч66-52-6У.	44	48
Колонны	КР-Ч33-2Ч-1, КК-Ч33-2Ч-1.	45	49
Колонны	КК-Ч33-2Ч-1У, КР-Ч33-2Ч-2	46	50
Колонны	КК-Ч33-2Ч-2, КК-Ч33-2Ч-2У.	47	51
Колонны	КР-Ч33-2Ч-3, КК-Ч33-2Ч-3	48	52
Колонны	КК-Ч33-2Ч-3У, КР-Ч33-2Ч-Ч, КР-Ч33-2Ч-5	49	53
Колонны	КК-Ч33-2Ч-Ч, КК-Ч33-2Ч-5, КК-Ч33-2Ч-ЧУ.	50	5Ч
Колонны	КК-Ч33-2Ч-5У, КР-Ч33-2Ч-6	51	55
Колонны	КК-Ч33-2Ч-6, КК-Ч33-2Ч-6У	52	56
Закладные детали МС-1, МС-2, МС-3, МС-Ч		53	57
Узел „1."		5Ч	58
Узел „2."		55	59
Узел „3."		56	60
Узел „Ч."		57	61
Узел „5."		58	62
Узел „6."		59	63
Узел „7"		60	6Ч
Узел „8."		61	65

ТК	Колонны для навески стеновых панелей.	Серия ИИ-0Ч-2	
1973	Содержание выпуска.	Выпуск 11 Часть I	Лист

https://zavodjbi.com/

Пояснительная записка

Серия ИИ-04-2 выпуск 11 часть I содержит планубочные чертежи колонн с дополнительными закладными деталями для крепления стеновых панелей из легких и ячеистых бетонов Колонны сечением 400×400мм с высотой этажа 3.3 м.

Типы колонн разработаны применительно к серии ИИ 04-5 выпуск 4 „Стеновые панели из легких и ячеистых бетонов Материалы для проектир." где приведены схемы раскладки стеновых панелей в зависимости от высоты этажа и размеров оконного проема

Для высоты этажа 3,3 высоты оконных проемов приняты: 1.2м, 1.8 м и 2,1м Там же даны примеры раскладки стеновых панелей на глухих участках стен. Для каждой из схем в настоящем альбоме приведены чертежи колонн с размещением дополнительных закладных деталей. На чертежах указан дополнительный расход стали на эти детали, который прибавлен к основному расходу стали на соответствующую колонну по альбому ИИ 04 2 выпуск 3

Маркировка колонн в альбоме принята по серии ИИ-04-2 выпуск 3 с добавлением цифрового индекса к основной марке.:

Цифровые индексы приняты:

1- для проема 1.8м.

2- для глухих участков стен, сопрягаемых с проемом 1.8 м.

3- для проема 2,1 м.

4- для глухих участков стен, сопрягаемых с проемом 2,1м

5- для проема 1,2 м

6 - для глухих участков стен, сопрягаемых с проемом 1,2 м

Для угловых колонн после цифрового индекса добавляется буква „У"- угловая

Пример:

КСР-433-24-1 - рядовая колонна двухконсольная для проема 1 8 м

КСК-433-24-2 - рядовая колонна одноконсольная для глухих участков стен, сопрягаемых с проемом 1.8 м.

КСК-433-24-3У- угловая колонна при проеме 2,1м

Все поясные панели над оконным проемом крепятся по низу на растоянии 600 мм от уровня чистого пола.

Толщина пола принята 80 мм.

Панель высотой Н= 1200 мм крепится в двух точках Панели высотой 1500, 1800 и 2100 мм- в трех точках Третье крепление находится на уровне верха панели

При применении панели высотой 2100 мм для высоты этажа 3,3 м низ панели совпадает с местом стыка колонн. В этом случае закладные детали должны устанавливаться после соединения арматурных выпусков колонн ванной сваркой до омоноличивания стыка колонн.

В угловых колоннах, устанавливаемых по двум противоположным углам одной разбивочной оси здания, закладные детали располагаются зеркально.

В альбоме приведен только вариант расстановки этих деталей в одной из таких колонн

При разработке конкретного проекта следует привести и другую марку колонн, соответствующую зеркальному расположению

закладных деталей

При размещении дополнительных закладных деталей, мешающих установке подъемных петель, необходимо давать уточненную привязку подъемных петель для каждого конкретного случая.

Закладные детали должны выполняться с соблюдением требований СН 393-69 „Указания по сварке соединений арматуры и закладных деталей железобетонных конструкций и ГОСТ 10922-64. Материалы для изготовления закладных деталей: пластины из стали марок ВМСт3 пс3 или ВкСт3 пс3 ГОСТ 380-71, анкера из стали класса А-III марки 25Г2С ГОСТ 5781-61*. Электроды для сварки Э-50А-Ф по ГОСТ 9467-60

Закладные детали для крепления стеновых панелей крепятся к объемному каркасу колонны: МС-1 и МС-4 привариваются непосредственно к рабочим стержням колонн электродуговой сваркой, МС-2 и МС-3 соединяются с каркасами вязальной проволокой

Закладные детали в колоннах, предназначенные для крепления стеновых панелей, должны покрываться на заводе антикоррозийным защитным покрытием методом металлизации

При выборе материалов для защитных покрытий следует руководствоваться требованиями главы СНиП I-В 27-71 „Защита строительных конструкций от коррозии. Материалы и изделия, стойкие против коррозий", а также СН 262-67 „Указания по проектированию антикоррозийной защиты строительных конструкций."

Защитное покрытие следует наносить на пластины закладных деталей с обеих сторон, а на анкерные стержни, приваренные к пластинам на длину 50 мм от места приварки

Толщина слоя защитного покрытия металлизацией должна быть не менее 0.2 мм в промышленных районах и городах с относительно высокой степенью загрязнения атмосферы сернистыми соединениями и не менее 0.1 мм в остальных районах.

Для контроля толщины защитного антикоррозийного покрытия должны применяться магнитные толщиномеры типа ППМ завода „Эталон" (г Рига)

В качестве металлизационного покрытия могут применяться:

1. Цинковое - из проволоки или порошка содержащих 99.9% чистого цинка ГОСТ 3640-65* после проведения всех сварочных работ.

2. Алюминиевое - из неотожженной проволоки марки А-I диаметром 1.5 мм, 2 0 мм и 2.5 мм., изготовленной из алюминия А-5, А-6, А-7.

Предельные отклонения в расположении закладных деталей должны приниматься согласно указаниям ГОСТ 13015-67*

в плоскости изделия 5 мм, из плоскости изделия 3 мм

Все закладные детали рассчитаны на вертикальную силу — 3900кг и горизонтальную - 1400кг.

Все ниши после приварки монтажных элементов заделать шпаклевочным раствором на поливинилацетатной эмульсии

ТК	Колонны для навески стеновых панелей	Серия ИИ 04-2
1973	Пояснительная записка	Выпуск 11 часть I

https://zavodjbi.com/

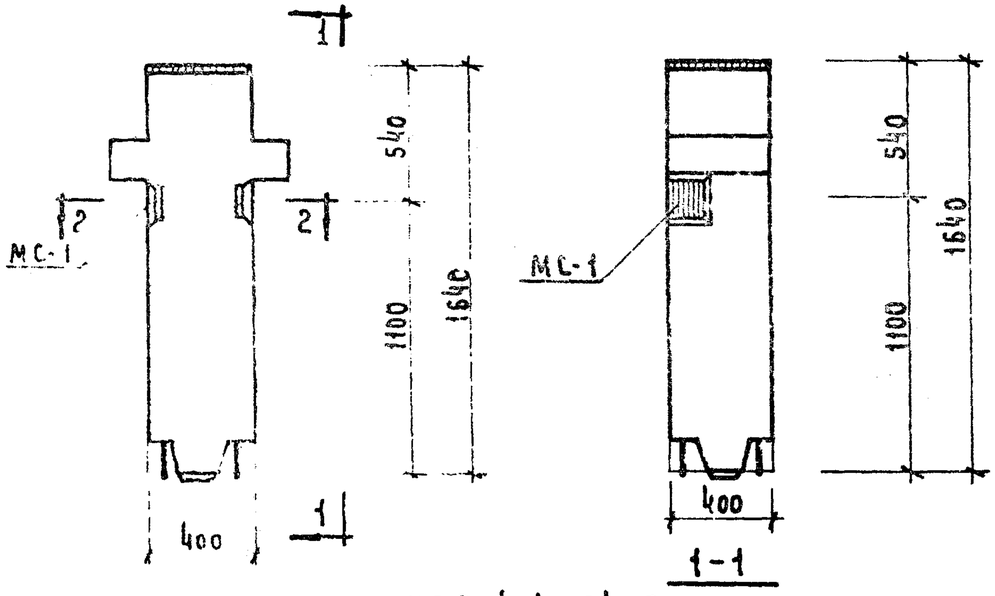

КОЛОННА КВР-424-24-5

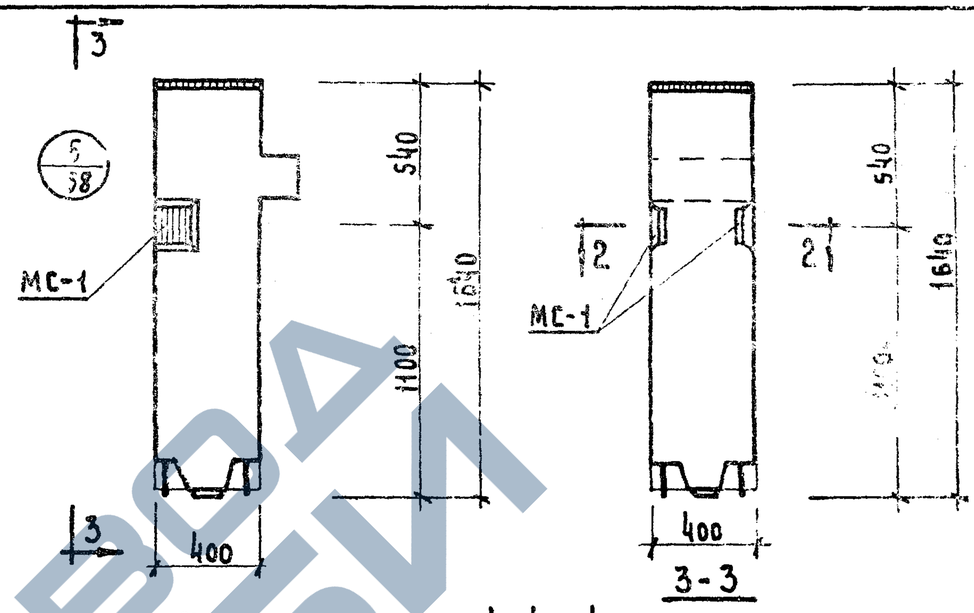

КОЛОННА КВК-424-24-5

6
59

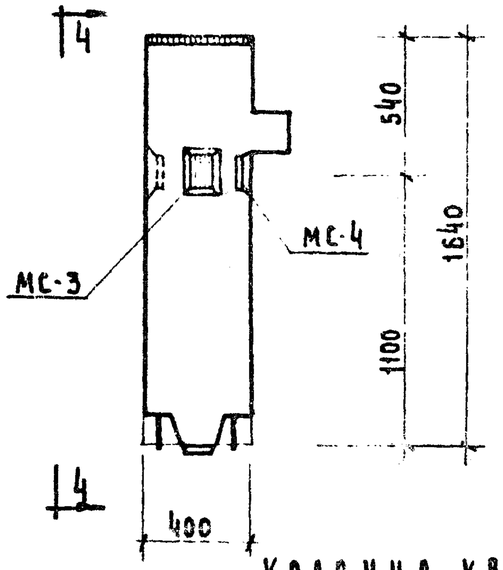

КОЛОННА КВК-424-24-5У

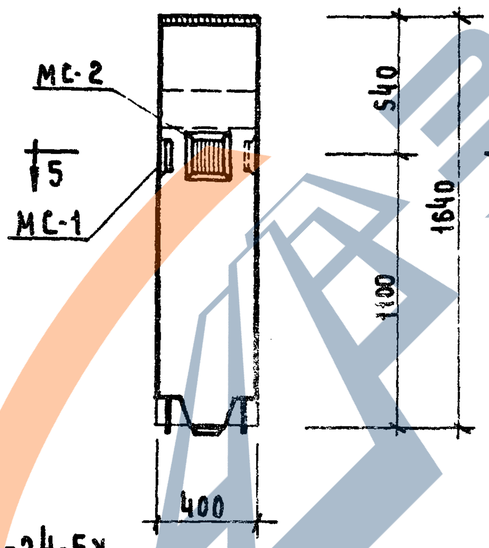

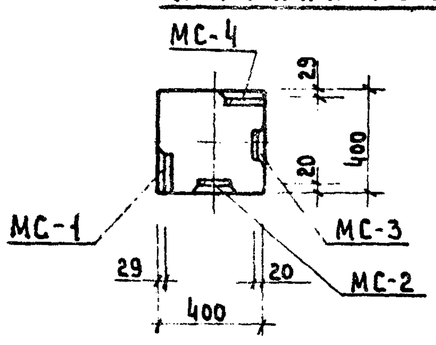

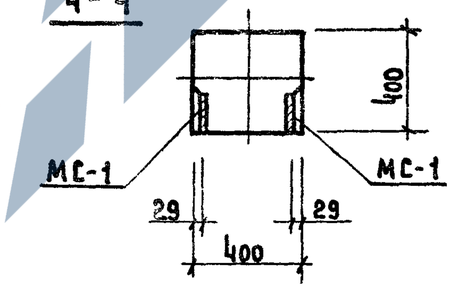

Марка колонны	Марка дополн. закладн. деталей	Кол. шт.	Вес дополнительных закладных деталей, кг: одной дет.	всех дет.	итого на колонну	Общий расход стали на колонну	№ заготовит. черт. закладн. деталей
КВР-424-24-5	МС-1	2	3,09	6,18	6,18	77,88	53
КВК-424-24-5						69,08	
КВК-424-24-5У	МС-1	1	3,09	3,09	10,80	73,70	53
	МС-2	1	2,31	2,31			
	МС-3	1	2,31	2,31			
	МС-4	1	3,09	3,09			

ПРИМЕЧАНИЕ

Опалубка и армирование аналогичны основным маркам колонн, приведенным в альбоме ИИ-04-2 Выпуск 3

ТК	Колонны для навески стеновых панелей	Серия ИИ-04-2	
1973	Колонны: КВР-424-24-5, КРК-424-24-5 КВК-424-24-5У.	Выпуск 11 Часть I	Лист 1

https://zavodjbi.com/

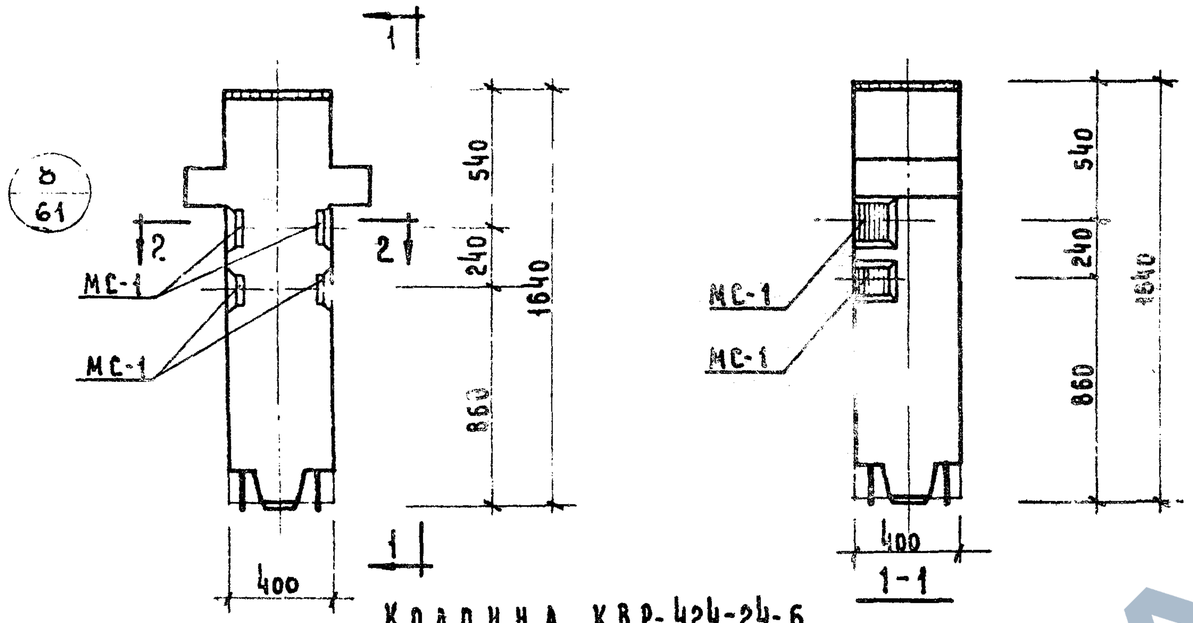

Колонна КВР-424-24-6

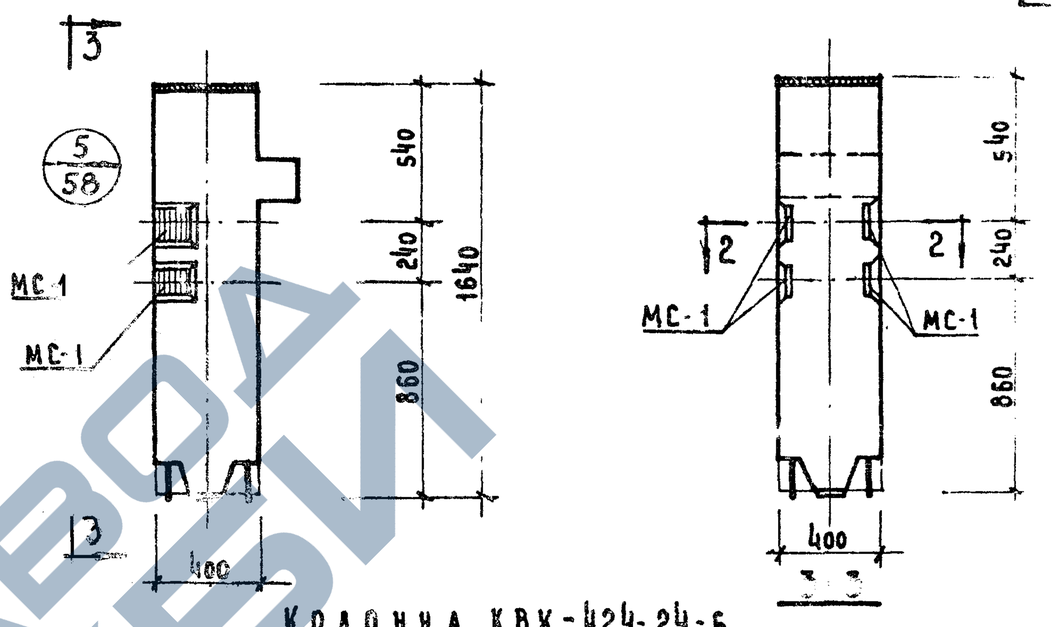

Колонна КВК-424-24-6

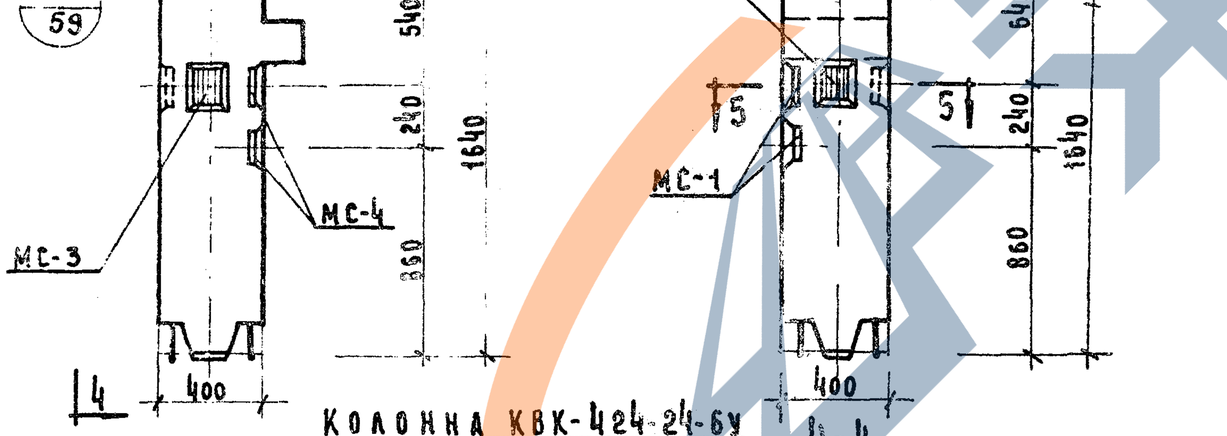

Колонна КВК-424-24-6У

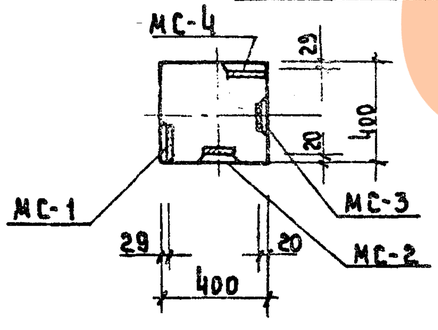

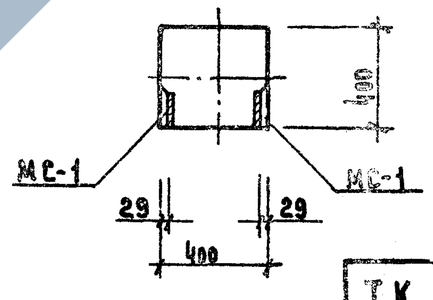

Марка колонны	Марка закладной детали	Кол. шт.	Вес дополнительных закладных деталей, кг. Одной дет.	Всех дет.	Итого на колонну	Общий расход стали на колонну	N заготовительных закладных дет
КВР-424-24-6	МС-1	4	3,09	12,36	12,36	84,06	53
КВК-424-24-6	МС-1	4	3,09	12,36	12,36	75,26	53
КВК-424-24-6У	МС-1	2	3,09	6,18	16,98	79,88	53
	МС-2	1	2,31	2,31			
	МС-3	1	2,31	2,31			
	МС-4	2	3,09	6,18			

Примечание:

Опалубка и армирование аналогичны основным маркам колонн, приведенным в альбоме ИИ-04-2 выпуск 3.

ТК	Колонны для навески стеновых панелей	Серия ИИ-04-2	
1973	Колонны: КВР-424-24-6; КВК-424-24-6; КВК-424-24-6У	Выпуск 11 часть I	Лист 2

https://zavodjbi.com/

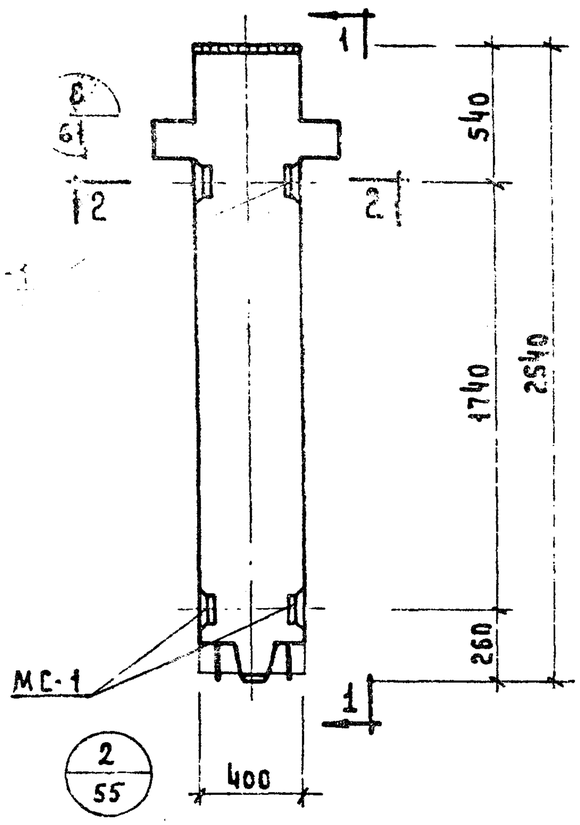

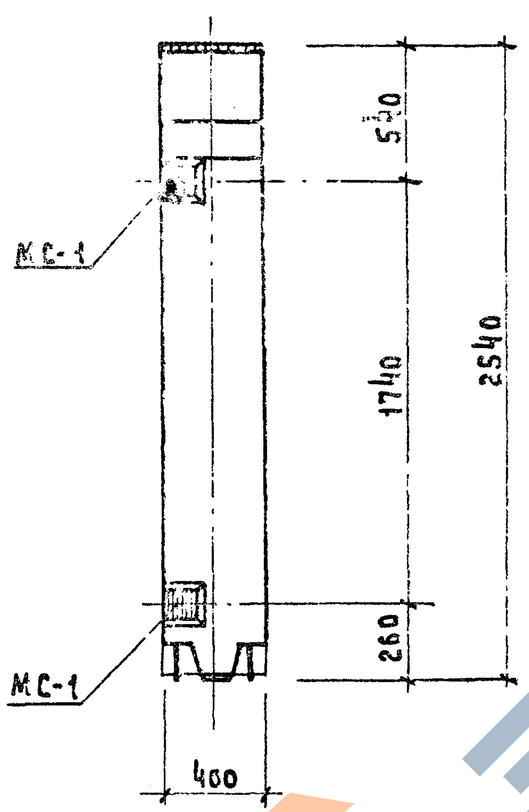

1-1

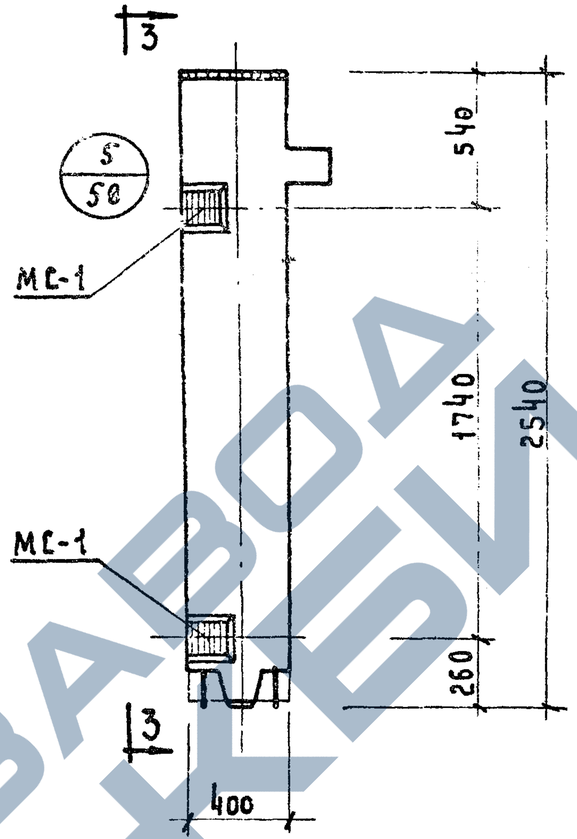

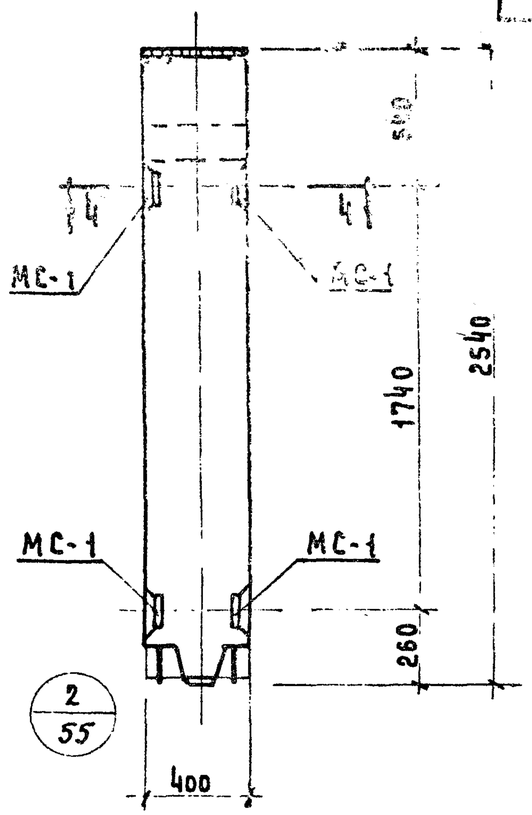

3-3

КОЛОННА КВР-433-24-1

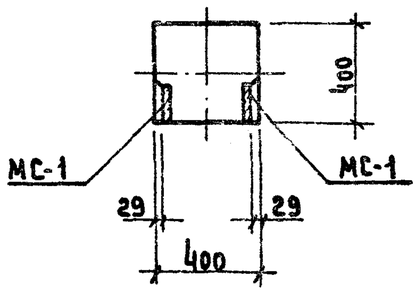

2-2

КОЛОННА КВК-433-24-1

ПРИМЕЧАНИЕ:

ОПАЛУБКА И АРМИРОВАНИЕ АНАЛОГИЧНЫ ОСНОВНЫМ МАРКАМ КОЛОНН, ПРИВЕДЕННЫМ В АЛЬБОМЕ ИИ-04-2 ВЫПУСК 3.

МАРКА КОЛОННЫ	МАРКА ДОПОЛН. ЗАКЛАД. ДЕТАЛЕЙ	КОЛ. ШТ.	ВЕС ДОПОЛНИТЕЛЬНЫХ ЗАКЛАДНЫХ ДЕТАЛЕЙ, КГ			ОБЩИЙ РАСХОД СТАЛИ НА КОЛОННУ	N ЗАГОТОВИТ. ЧЕРТ ЗАКЛАДН ДЕТАЛЕЙ
			ОДНОЙ ДЕТ	ВСЕХ ДЕТ.	ИТОГО НА КОЛОННУ		
КВР-433-24-1	МС-1	4	3,09	12,36	12,36	95.06	53
КВК-433-24-1	МС-1	4	3,09	12,36	12,36	86.26	53

ТК	КОЛОННЫ ДЛЯ НАВЕСКИ СТЕНОВЫХ ПАНЕЛЕЙ.	СЕРИЯ ИИ-04-0	
1973	КОЛОННЫ КВК-433-24-1, КВР-433-24-1	ВЫПУСК 11 ЧАСТЬ I	ЛИСТ 3

https://zavodjbi.com/

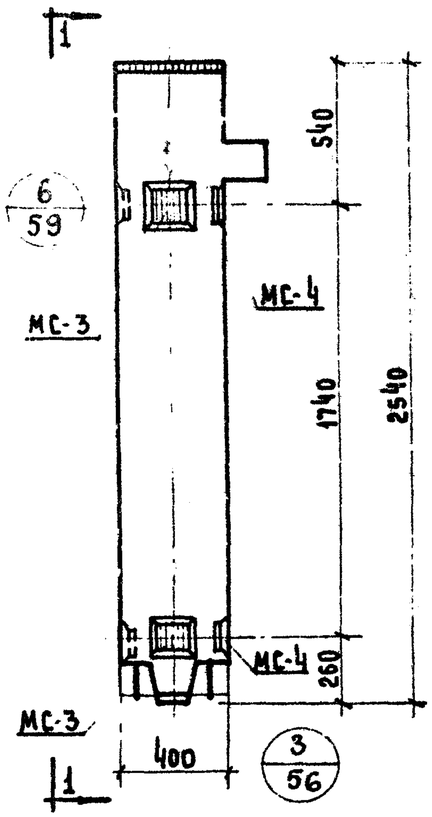

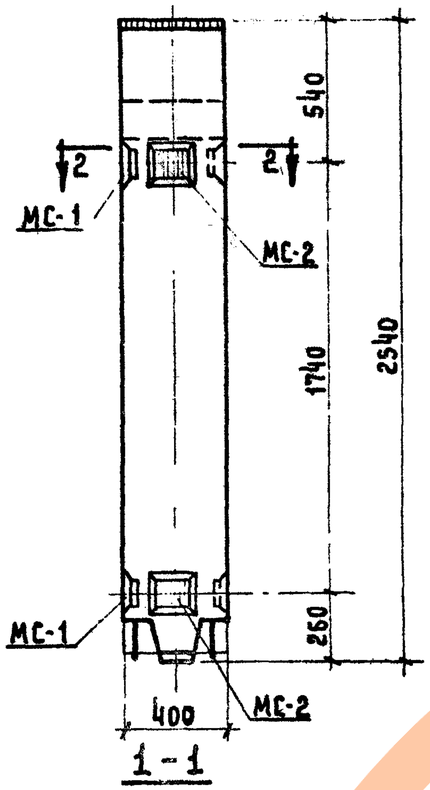

1-1

Колонна КВК-433-24-1у

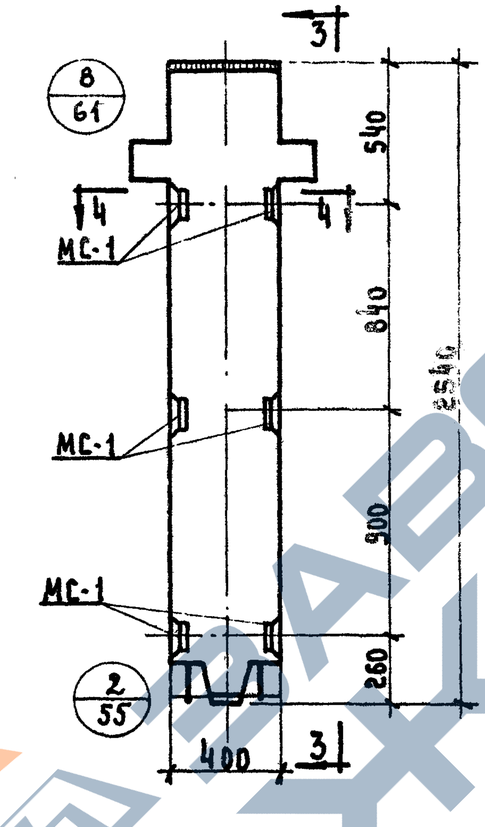

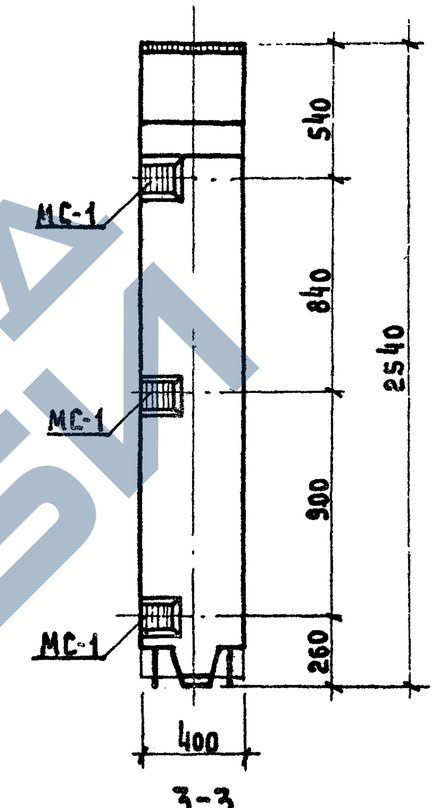

3-3

Колонна КВР-433-24-2

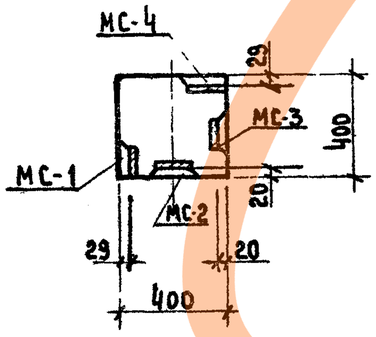

2-2

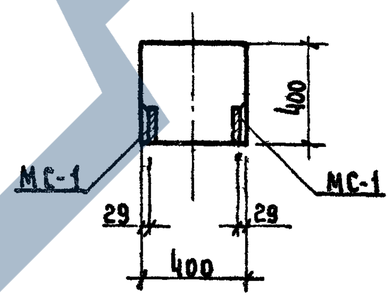

4-4

Марка колонны		Кол. шт.	Вес дополнительных закладных деталей, кг.			Общий расход стали на колонну	N заготовит. черт. закладн. дет.
			одной дет.	всех дет.	итого на колонну		
КВК-433-24-1у	МС-1	2	3,09	6,18	21,60	95,50	53
	МС-2	2	2,31	4,62			
	МС-3	2	2,31	4,62			
	МС-4	2	3,09	6,18			
КВР-433-24-2	МС-1	6	3,09	18,54	18,54	101,24	53

Примечание:

Опалубка и армирование аналогичны основным маркам колонн, приведенным в альбоме ИИ-04-2 выпуск 3.

ТК	Колонны для навески стеновых панелей	Серия ИИ-04-2	
1973	Колонны КВК-433-24-1у; КВР-433-24-2.	Выпуск 11 часть I	Лист 4

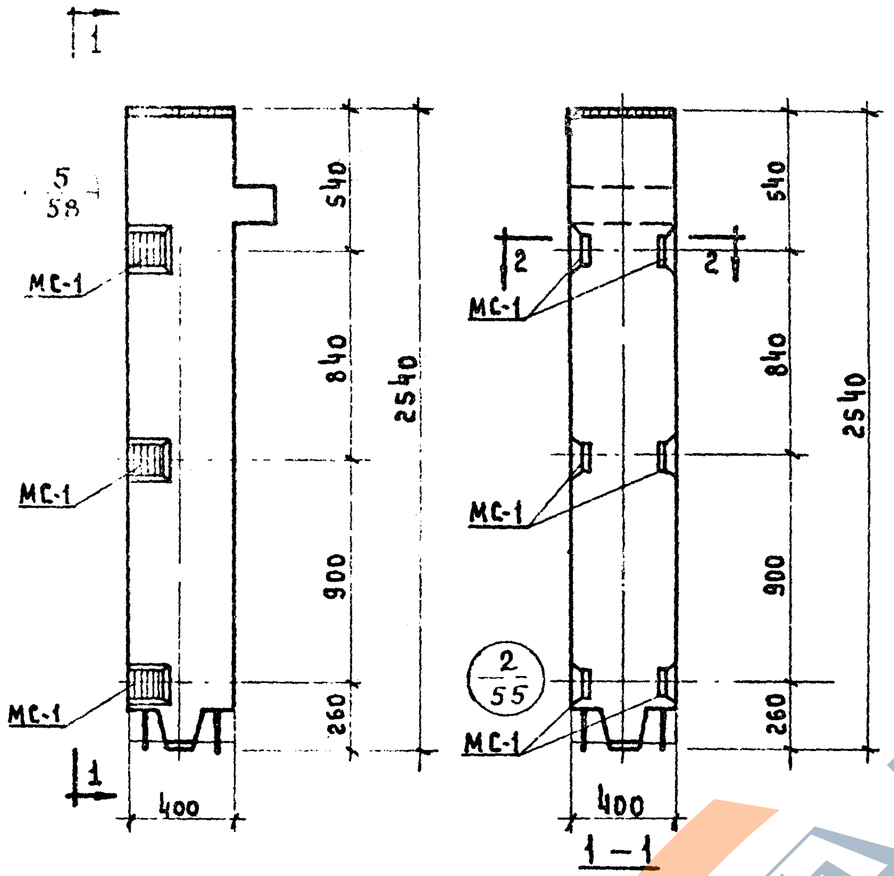

КОЛОННА КВК-433-24-2

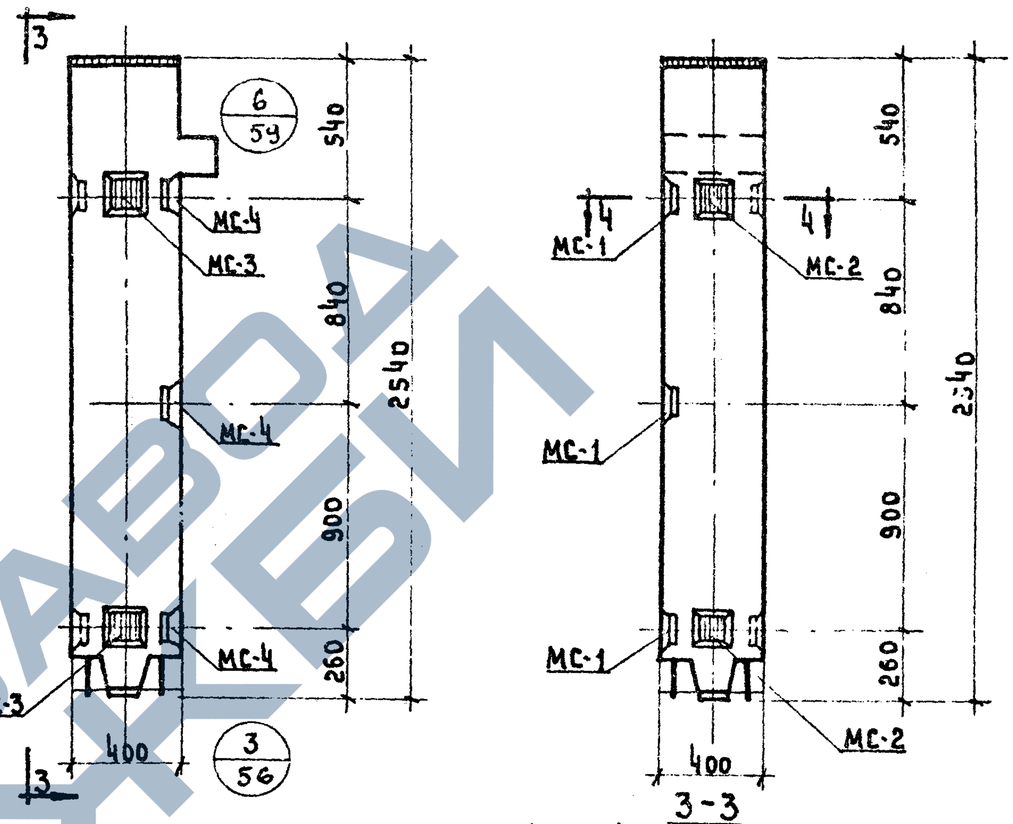

КОЛОННА КВК-433-24-2У.

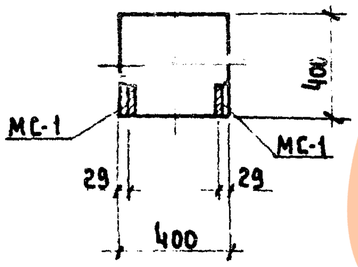

2-2

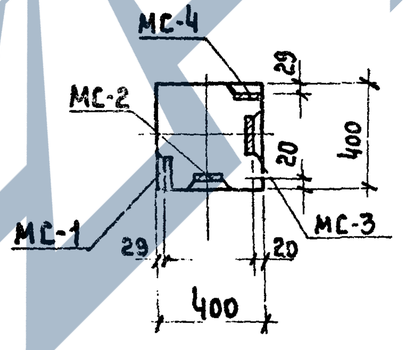

4-4

МАРКА КОЛОННЫ	МАРКА ДОПОЛН. ЗАКЛАДН. ДЕТАЛИ	КОЛ. ШТ.	ВЕС ДОПОЛНИТЕЛЬНЫХ ЗАКЛАДНЫХ ДЕТАЛЕЙ, КГ.			ОБЩИЙ РАСХОД СТАЛИ НА КОЛОННУ	N ЗАГОТОВИТ. ЧЕРТ. ЗАКЛАДН. ДЕТАЛИ
			ОДНОЙ ДЕТ.	ВСЕХ ДЕТ.	ИТОГО НА КОЛОННУ		
КВК-433-24-2	МС-1	6	3.09	18,54	18.54	92.44	53
КВК-433-24-2У	МС-1	3	3.09	9,27	26.78	100.68	53
	МС-2	2	2.31	4,62			
	МС-3	2	2.31	4,62			
	МС-4	3	3.09	9.27			

ПРИМЕЧАНИЕ:
ОПАЛУБКА И АРМИРОВАНИЕ АНАЛОГИЧНЫ ОСНОВНЫМ МАРКАМ КОЛОНН, ПРИВЕДЕННЫМ В АЛЬБОМЕ ИИ-04-2 ВЫПУСК 3.

ТК	КОЛОННЫ ДЛЯ НАВЕСКИ СТЕНОВЫХ ПАНЕЛЕЙ	СЕРИЯ ИИ-04-2	
1973	КОЛОННЫ КВК-433-24-2; КВК-433-24-2У	ВЫПУСК 11 ЧАСТЬ I	ЛИСТ 5

ЦНИИПП МОСКВА
ИСПОЛНИТЕЛЬ
КОЗЛИНА
МОРЕВА

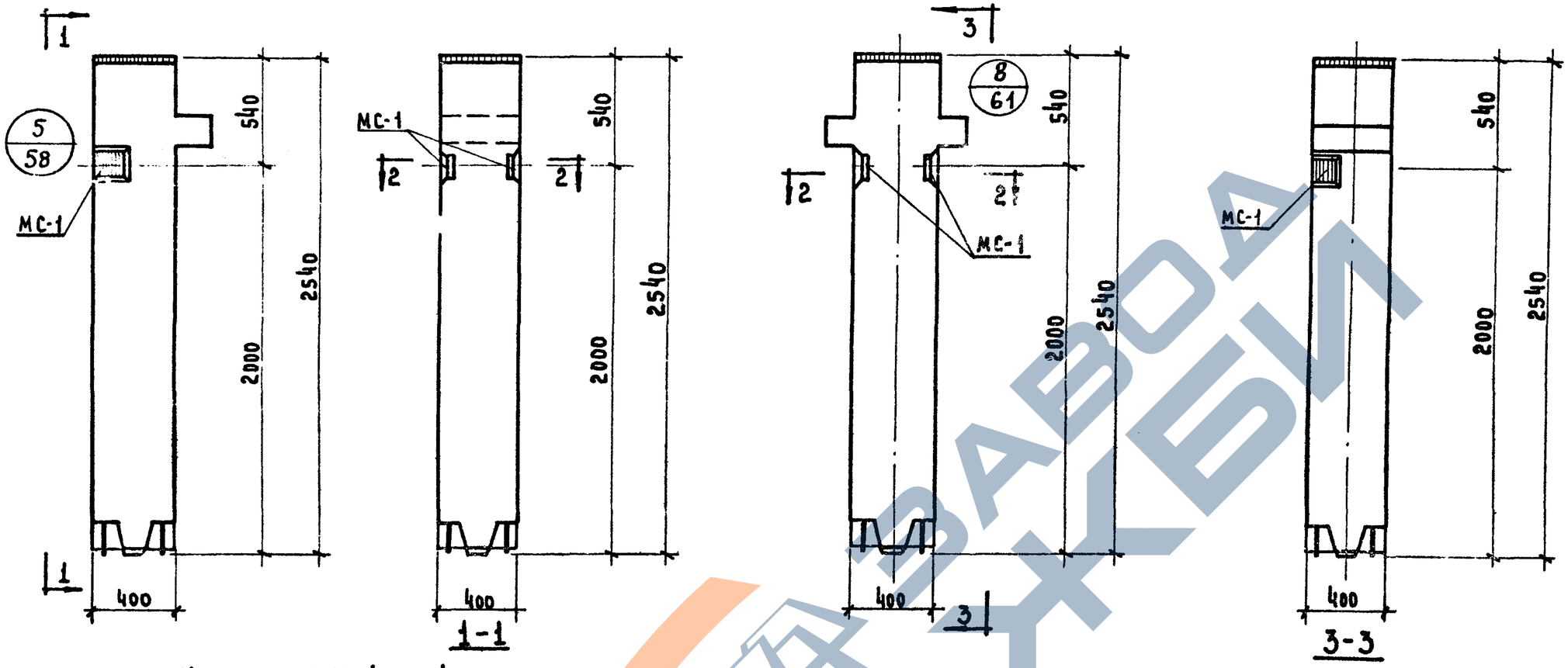

КОЛОННА КВК-433-24-3

КОЛОННА КВР-433-24-3

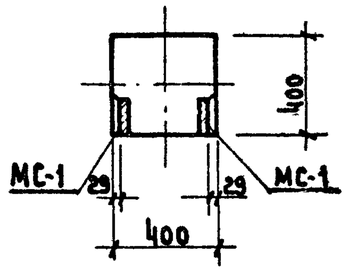

2-2

ПРИМЕЧАНИЕ:

ОПАЛУБКА И АРМИРОВАНИЕ АНАЛОГИЧНЫ ОСНОВНЫМ МАРКАМ КОЛОНН, ПРИВЕДЕННЫМ В АЛЬБОМЕ ИИ-04-2 ВЫПУСК 3.

МАРКА КОЛОННЫ	МАРКА ДОПОЛН ЗАКЛАДН ДЕТАЛИ	КОЛ. ШТ.	ВЕС ДОПОЛНИТЕЛЬНЫХ ЗАКЛАДНЫХ ДЕТ-ЛЕЙ, КГ.			ОБЩИЙ РАСХОД СТАЛИ НА КОЛОННУ	N ЗАГОТОВИТ ЧЕРТ. ЗАКЛАД ДЕТ.
			ОДНОЙ ДЕТ.	ВСЕХ ДЕТ.	ИТОГО НА КОЛОННУ		
КВК-433-24-3	МС-1	2	3,09	6,18	6,78	80,08	53
КВР-433-24-3	МС-1	2	3,09	6,18	6,18	88,88	53

ТК	КОЛОННЫ ДЛЯ НАВЕСКИ СТЕНОВЫХ ПАНЕЛЕЙ	СЕРИЯ ИИ-04-2	
1973	КОЛОННЫ КВК-433-24-3; КВР-433-24-3.	ВЫПУСК 11 ЧАСТЬ I	ЛИСТ Б

ИСПОЛНИТЕЛЬ | МОРЕВА

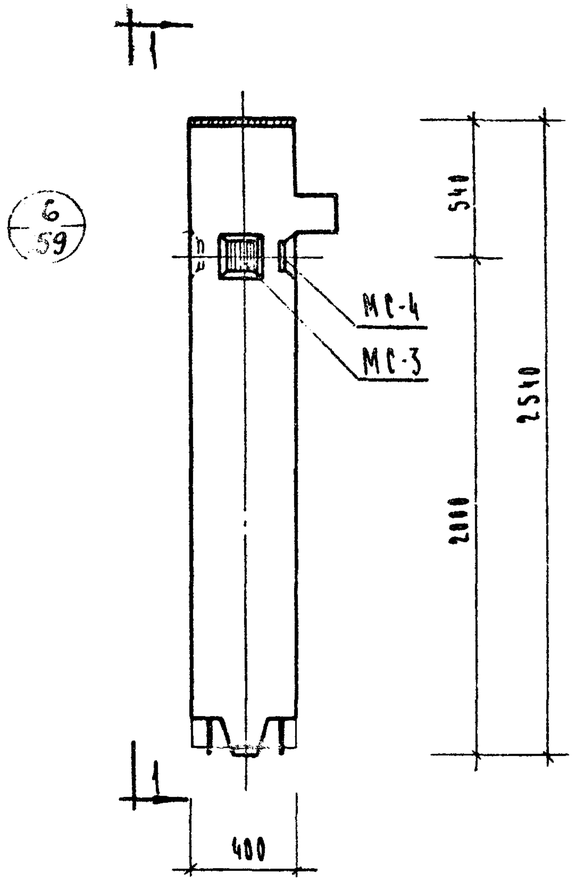

Колонна КВК-433-24-3у

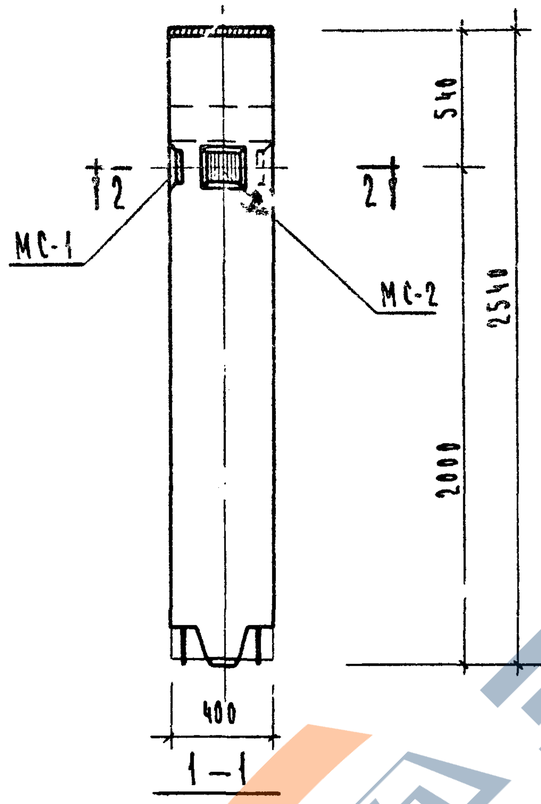

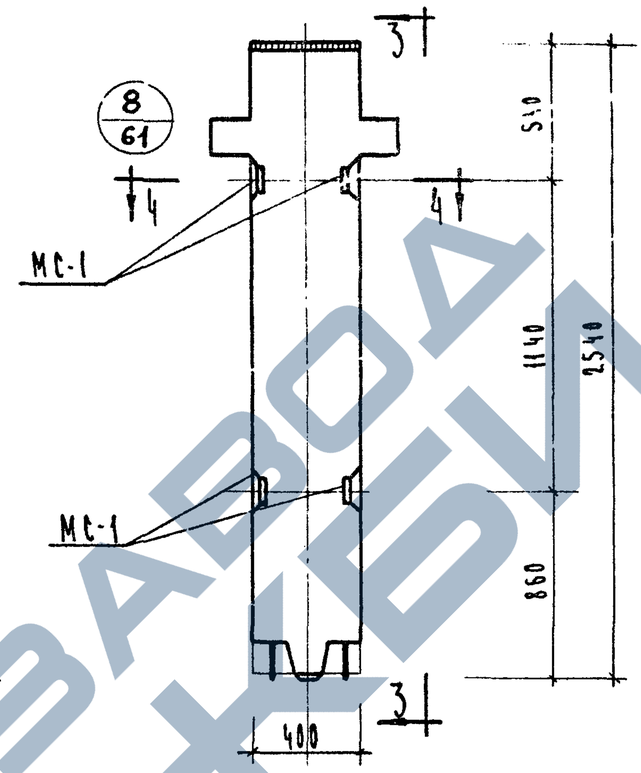

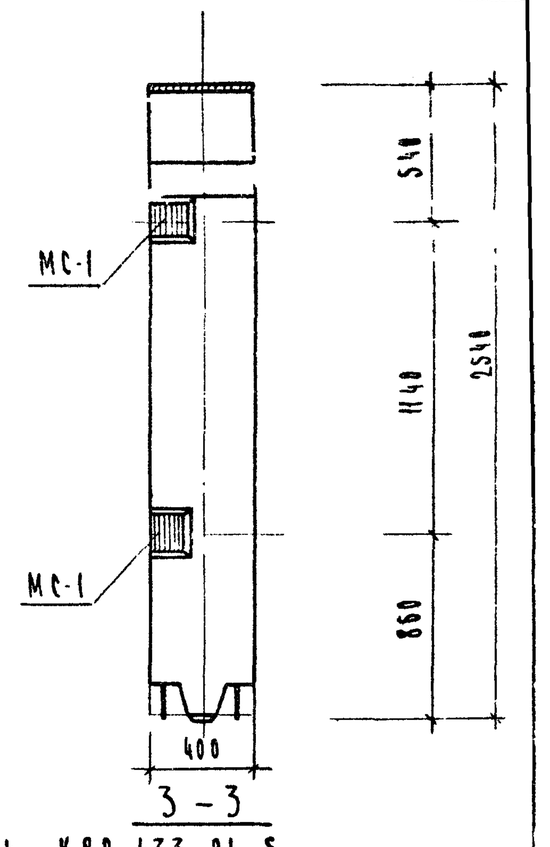

Колонны КВР-433-24-4, КВР-433-24-5

Марка колонны	Марка дополн. закладн. деталей	Кол. шт	Вес дополнительных закладных деталей, кг			Общий расход стали на колонну	Изготовит. черт. закладн. дет.
			одной дет.	всех дет.	итого на колонну		
КВР-433-24-4	МС-1	4	3.09	12.36	12.36	95.86	53
КВР-433-24-5						95.86	
КВК-433-24-3у	МС-1	1	3.09	3.09	10.80	84.70	53
	МС-2	1	2.31	2.31			
	МС-3	1	2.31	2.31			
	МС-4	1	3.09	3.09			

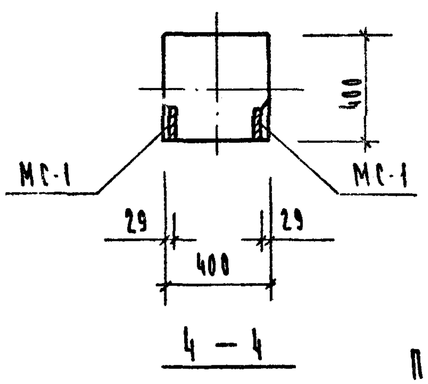

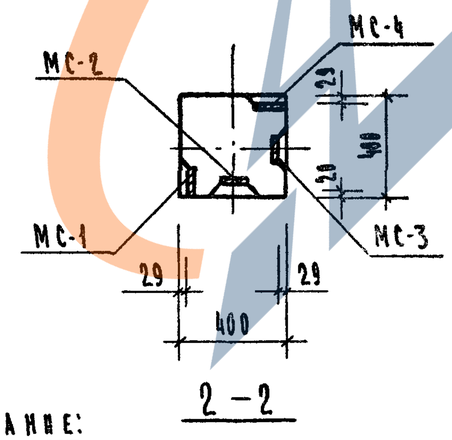

Примечание:

Опалубка и армирование аналогичны основным маркам колонн, приведенным в альбоме ИИ-04-2 выпуск 3.

ТК	Колонны для навески стеновых панелей	Серия ИИ-04-2	
1973	Колонны КВК-433-24-3у, КВР-433-24-4, КВР-433-24-5	Выпуск II Часть I	Лист 7

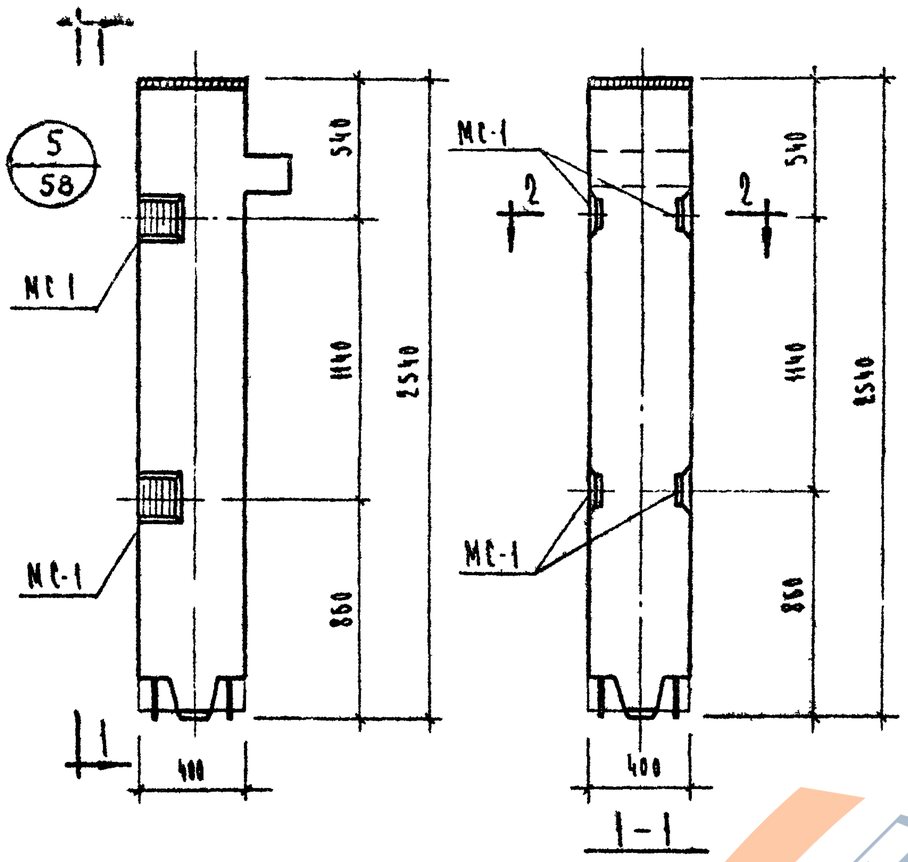

Колонны КВК-433-24-4, КВК-433-24-5

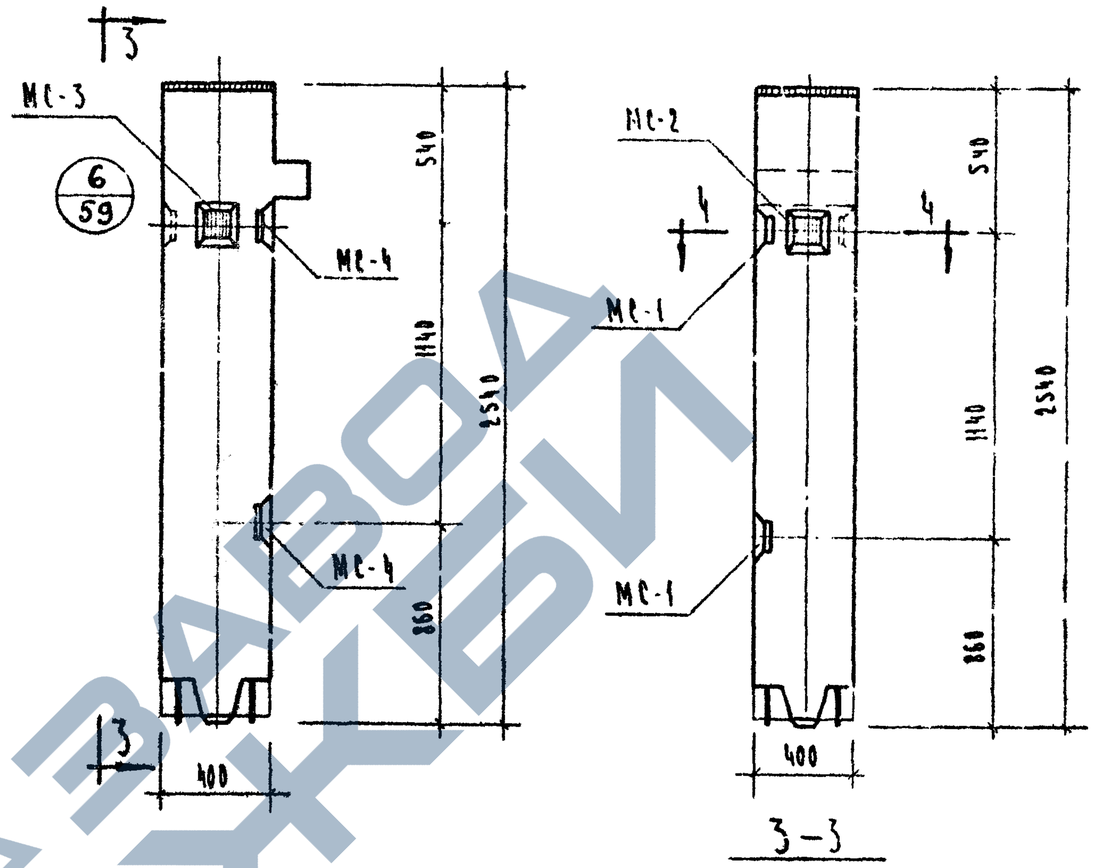

Колонна КВК-433-24-4ч

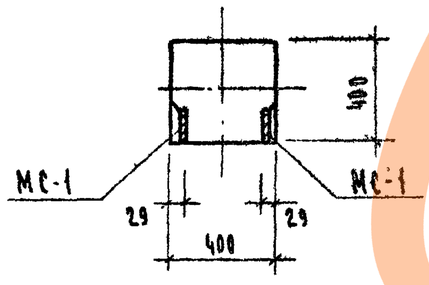

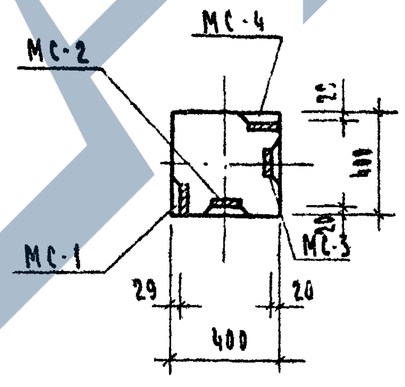

Марка колонны	Марка дополн. закладн. деталей	Кол. шт.	Вес дополнительных закладных деталей, кг			Общий расход стали на колонну	Номер выпуска, чертеж закладн. детал.
			одной дет.	всех дет.	итого на колонну		
КВК-433-24-4 КВК-433-24-5	МС-1	4	3.09	12.36	12.36	86.26	53
КВК-433-24-4ч	МС-1	2	3.09	6.18	16.98	90.86	53
	МС-2	1	2.31	2.31			
	МС-3	1	2.31	2.31			
	МС-4	2	3.09	6.18			

Примечание:
Опалубка и армирование аналогичны основным маркам колонн, приведенным в альбоме ИИ-04-2 выпуск 3.

ТК	Колонны для навески стеновых панелей	Серия ИИ-04-2	
1973	Колонны КВК-433-24-4, КВК-433-24-5, КВК-433-24-4ч	Выпуск II часть I	Лист 8

Инв. № подл. | Подпись и дата | Взам. инв. №
Госстрой СССР
ЦИТП Госстроя СССР г. Москва
Разработано Кожина
Проверил Соболева

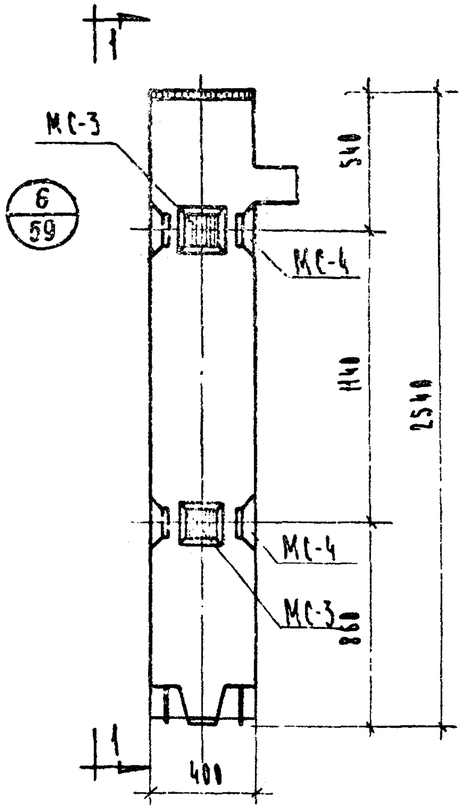

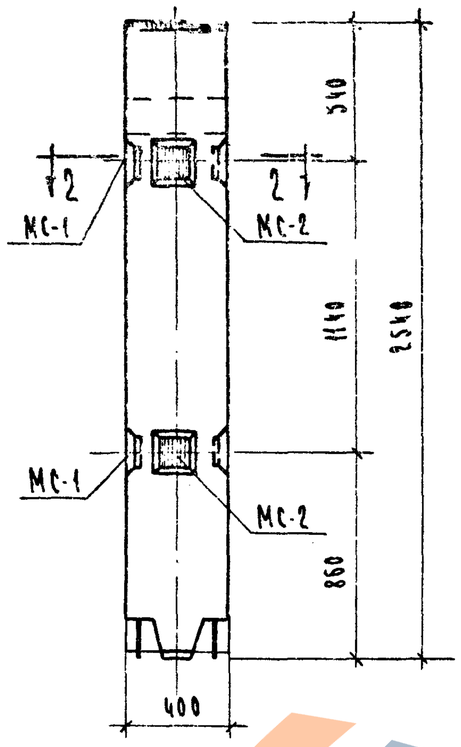

1–1

Колонна КВК-333-24-5ч

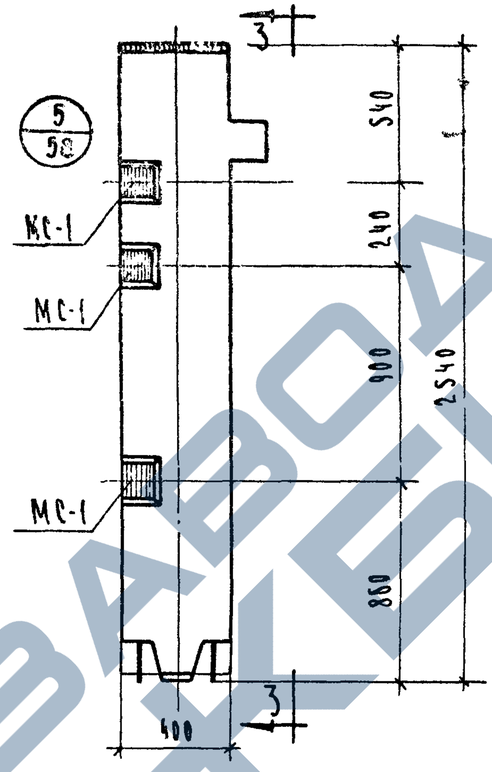

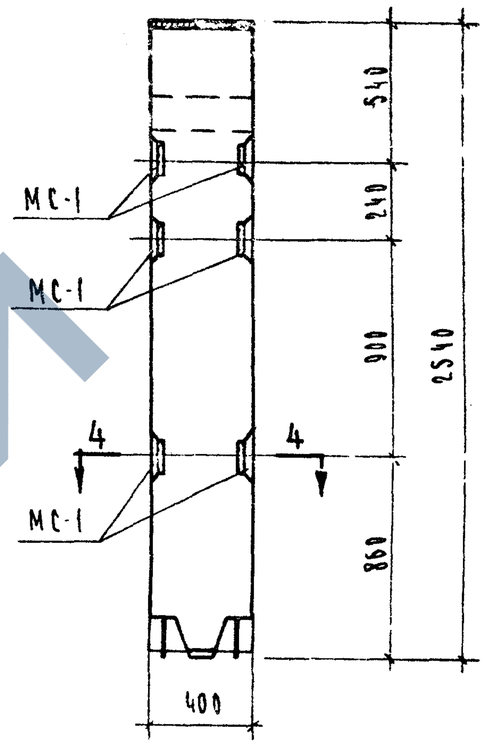

3–3

Колонна КВК-333-24-6

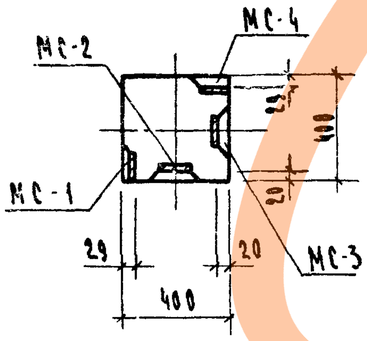

2–2

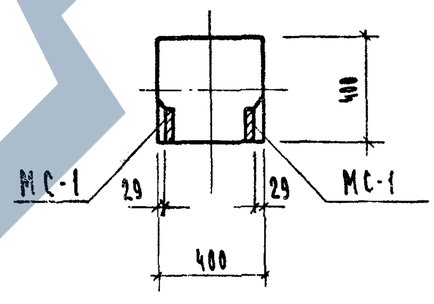

4–4

Марка колонны	Марка дополнит. закладн. деталей	Кол. шт	Вес дополнительных закладных деталей, кг			Общий расход стали на колонну	№ заготов. чертежа закладн. деталей
			одной дет.	всех дет.	итого на колонну		
КВК-433-24-5ч	МС-1	2	3.09	6.18	21.60	95.50	53
	МС-2	2	2.31	4.62			
	МС-3	2	2.31	4.62			
	МС-4	2	3.09	6.18			
КВК-433-24-6	МС-1	6	3.09	18.54	18.54	92.44	53

Примечание:

Опалубка и армирование аналогичны основным маркам колонн, приведенным в альбоме ИИ-04-2 выпуск3.

ТК	Колонны для навески стеновых панелей	Серия ИИ-04-2	
1973	Колонны КВК-433-24-5ч; КВК-433-24-6	Выпуск и часть I	Лист 9

https://zavodjbi.com/

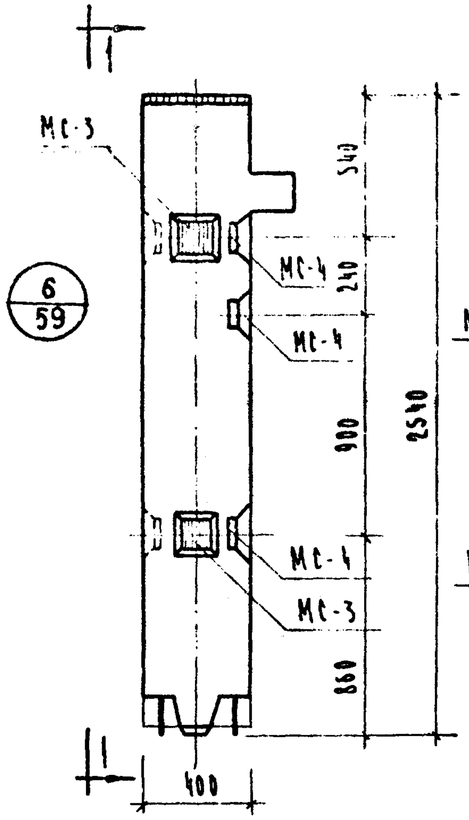

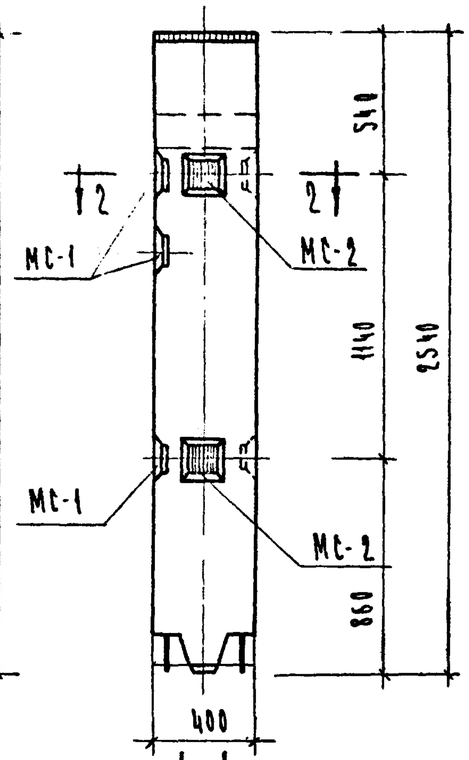

Колонна КВК-433-24-6ч

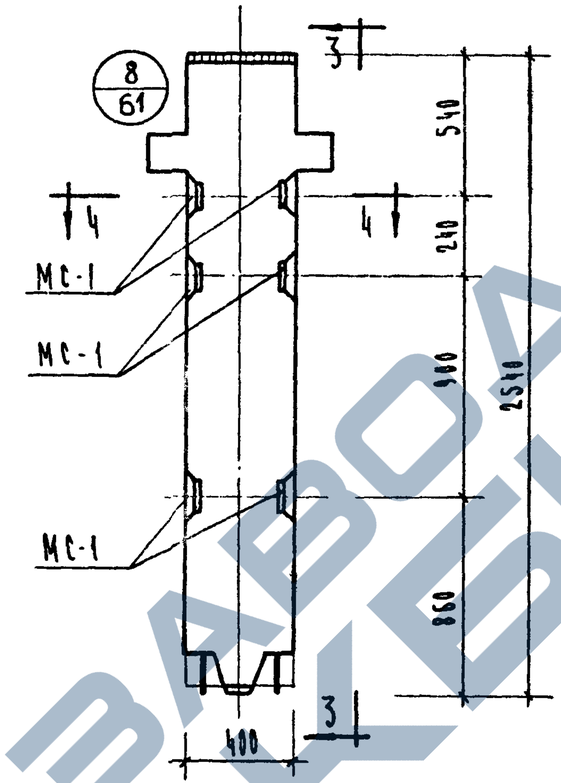

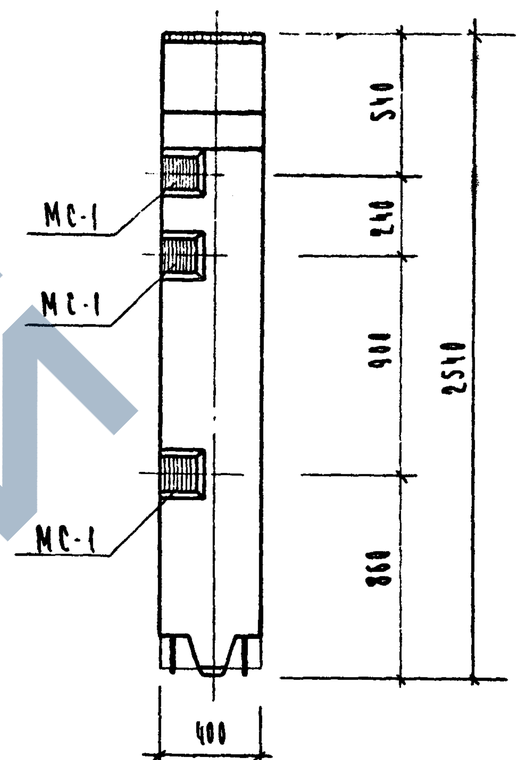

Колонна КВР-433-24-6

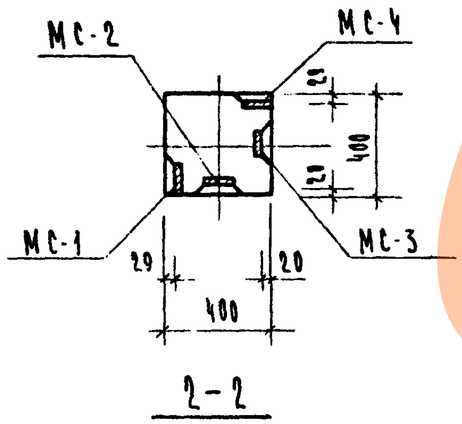

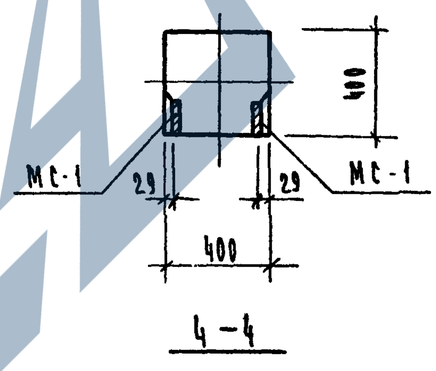

Марка колонны	Марка дополн. закладн. деталей	Кол. шт.	Вес дополнительных закладных деталей, кг			Общий расход стали на колонну	№ заготовит. черт. закладн. деталей
			одной дет.	всех дет	итого на колонну		
КВК-433-24-6ч	МС-1	2	3.09	6.18	21 60	95 50	53
	МС-2	2	2.31	4.62			
	МС-3	2	2.31	4.62			
	МС-4	2	3.09	6.18			
КВР-433-24-6	МС-1	6	3.09	18.54	18 54	101.24	53

Примечание:

Опалубка и армирование аналогичны основным маркам колонн, приведенных в альбоме ИИ-04-2 выпуск 3.

ТК	Колонны для навески стеновых панелей	Серия ИИ-04-2	
1973	Колонны КВК-433-24-6ч, КВР-433-24-6	Выпуск II часть I	Лист 10

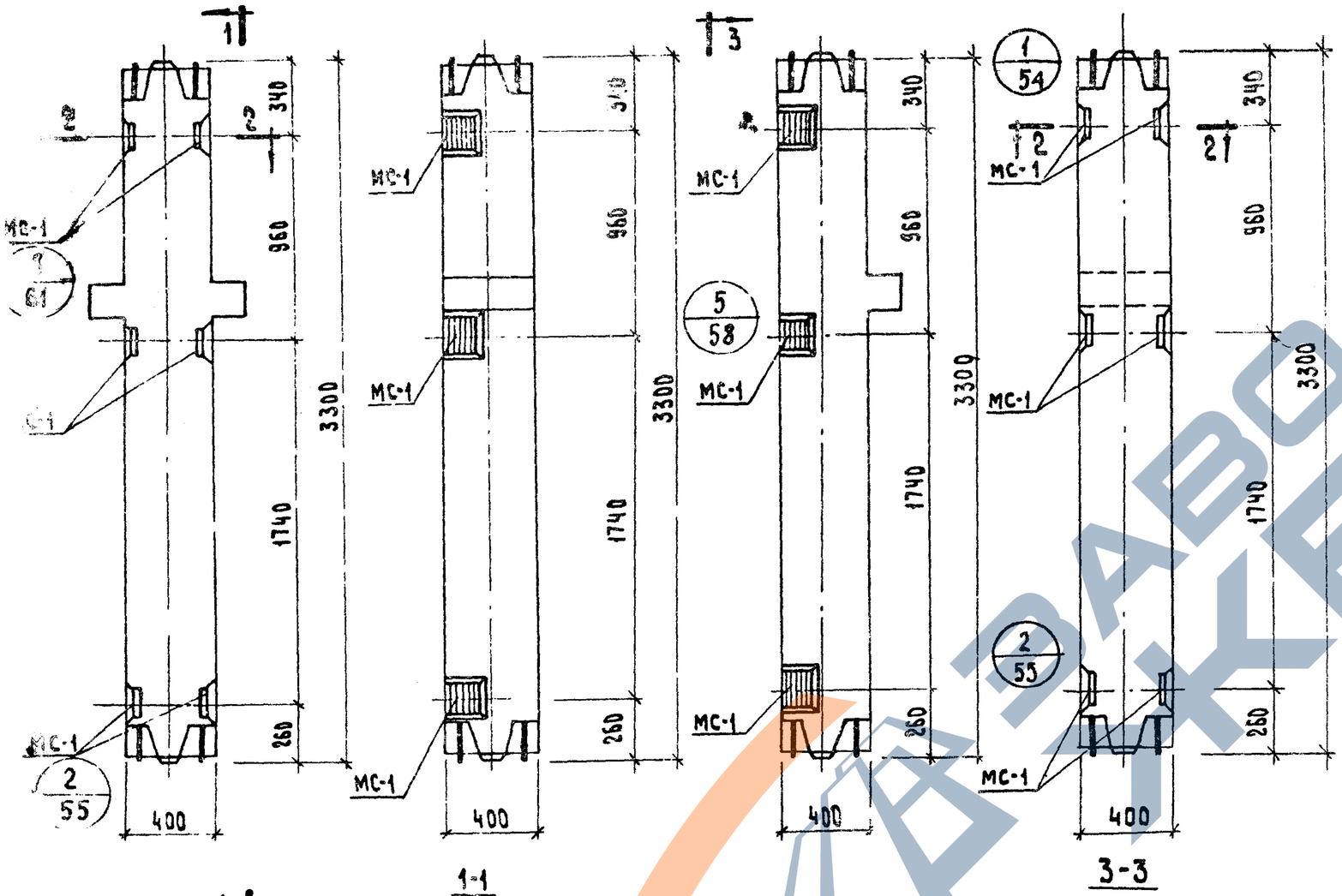

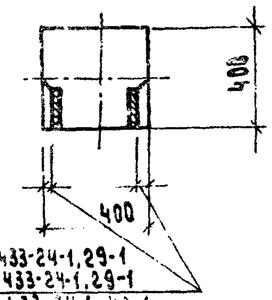

29-ДАЯ КСР-433-24-1, 29-1
КСК-433-24-1, 29-1

22-ДАЯ КСР-433-34-1, 40-1
КСК-433-34-1, 40-1

18-ДАЯ КСР-433-52-1, 58-1
КСК-433-52-1

2-2

Марка колонны	Марка дополнит. закладн. детали	Кол. шт.	Вес дополн. закл. деталей, кг: одной детали	всех дет.	итого на колонну	Общий расход стали на колонну	№ закл. черт. закладн. детали
КСР-433-24-1 КСР-433-29-1	МС-1	6	3.09	18.54	18.54	108.74	53
КСР-433-34-1 КСР-433-40-1						210.04	
КСР-433-52-1 КСР-433-58-1						406.24	
КСК-433-24-1 КСК-433-29-1	МС-1	6	3.09	18.54	18.54	99.94	53
КСК-433-34-1 КСК-433-40-1						201.24	
КСК-433-52-1						396.24	

1 | 1

Колонны КСР-433-24-1, КСР-433-29-1.
КСР-433-34-1, КСР-433-40-1.
КСР-433-52-1, КСР-433-58-1.

1 | 3

Колонны КСК-433-24-1, КСК-433-29-1.
КСК-433-34-1, КСК-433-40-1.
КСК-433-52-1.

Примечание:

Опалубка и армирование аналогичны основным маркам колонн, приведенным в альбоме ИИ-04-2 Выпуск 3.

ТК	Колонны для навески стеновых панелей	Серия ИИ-04-2	
1973	Колонны КСР-433-24-1, КСР-433-29-1, КСР-433-34-1, КСР-433-40-1, КСР-433-52-1, КСР-433-58-1, КСК-433-24-1, КСК-433-29-1, КСК-433-34-1, КСК-433-40-1, КСК-433-52-1.	Выпуск 11 Часть I	Лист 11

https://zavodjbi.com/

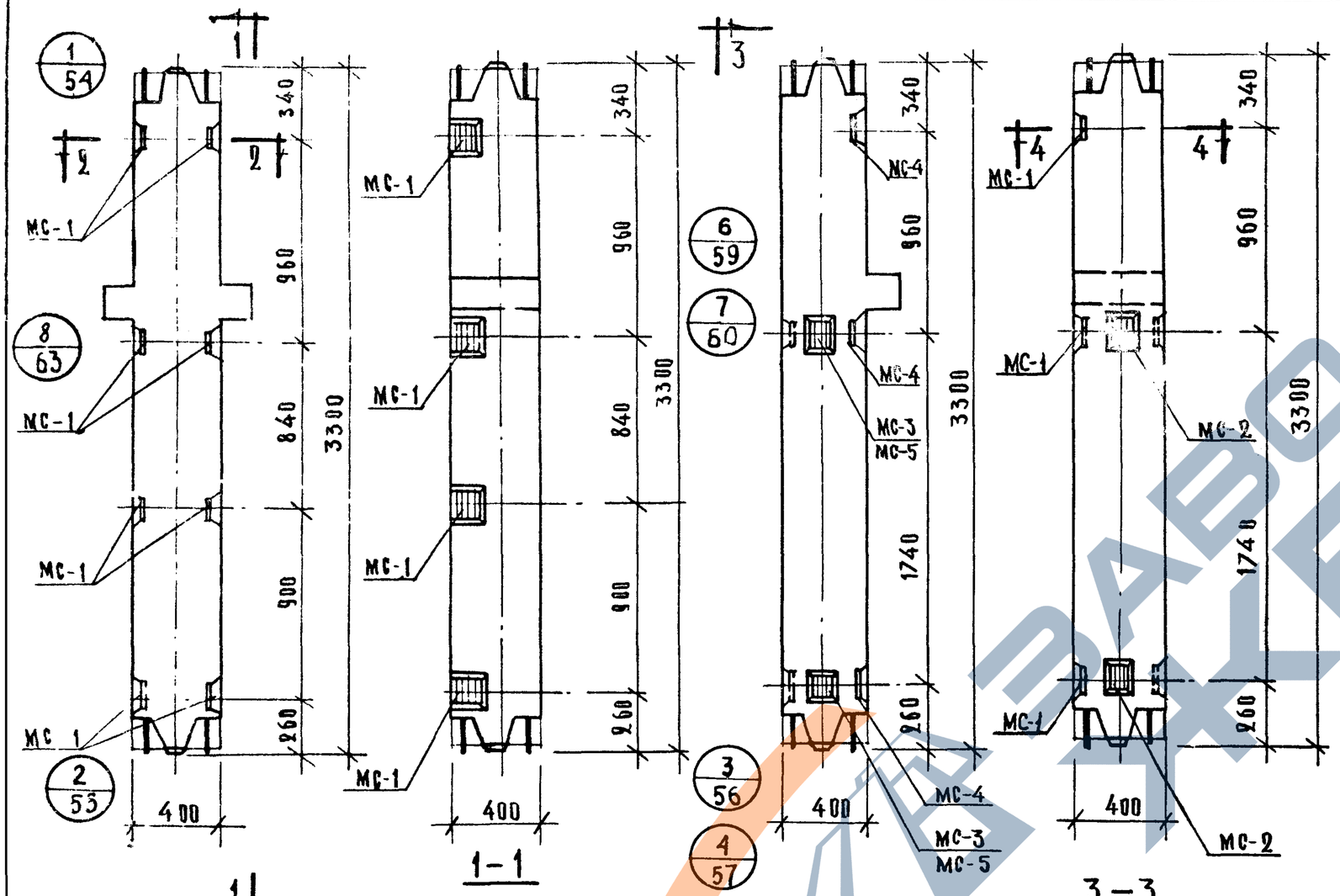

Колонна КСР-433-24-2, КСР-433-29-2
КСР-433-34-2, КСР-433-40-2
КСР-433-52-2, КСР-433-58-2

Колонна КСК-433-24-1У, КСК-433-29-1У
КСК-433-34-1У КСК-433-40-1У
КСК-433-52-1У.

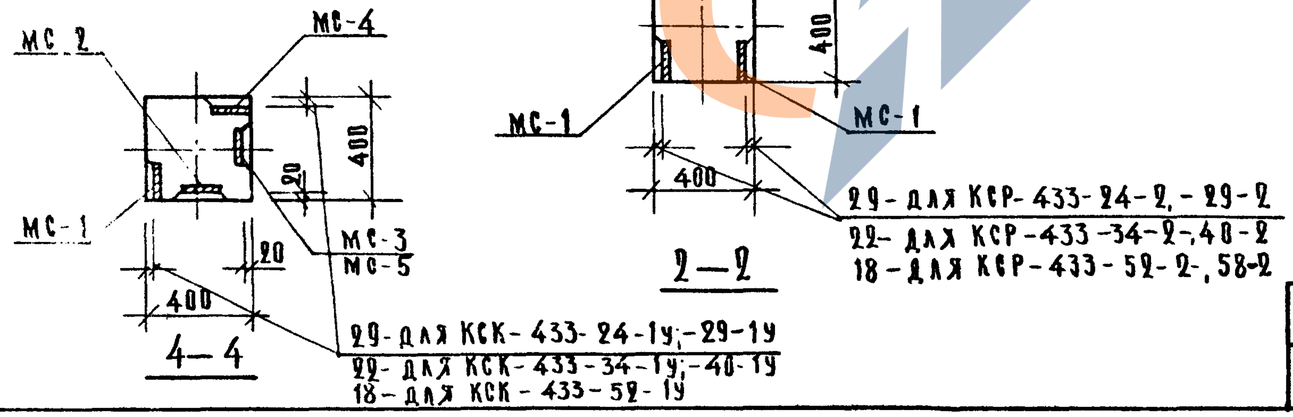

29- для КСР-433-24-2, -29-2
22- для КСР-433-34-2, -40-2
18- для КСР-433-52-2, -58-2

29- для КСК-433-24-1У, -29-1У
22- для КСК-433-34-1У, -40-1У
18- для КСК-433-52-1У

Марка колонны	Марка доп. закладн. деталей	Кол. шт.	Вес доп. закл. деталей, кг: одной дет.	всех дет.	итого на колонну	Общий расход стали на колонну	№ заготов. черт. закладн. стали
КСР-433-24-2	МС-1	8	3.09	24.72	24.72	114.92	53
КСР-433-29-2						114.92	
КСР-433-34-2						216.22	
КСР-433-40-2						216.22	
КСР-433-52-2						412.42	
КСР-433-58-2						412.42	
КСК-433-24-1У	МС-1	3	3.09	9.27	27.78	109.12	53
	МС-2	2	2.31	4.62			
	МС-3	2	2.31	4.62			
	МС-4	3	3.09	9.27			
КСК-433-29-1У	МС-1	3	3.09	9.27	27.78	210.48	53
	МС-2	2	2.31	4.62			
	МС-3	2	2.31	4.62			
	МС-4	3	3.09	9.27			
КСК-433-34-1У	МС-1	3	3.09	9.27	27.78	406.06	53
	МС-2	2	2.31	4.62			
	МС-4	3	3.09	9.27			
	МС-5	2	2.20	4.40			
КСК-433-40-1У							
КСК-433-52-1У							

Примечание:

Опалубка и армирование аналогичны основным маркам колонн, приведенным в альбоме ИИ-04-2 выпуск 3.

ТК	Колонны для навески стеновых панелей		Серия ИИ-04-2	
1973	Колонны	КСР-433-24-2, КСР-433-29-2, КСР-433-34-2, КСР-433-40-2, КСР-433-52-2, КСР-433-58-2, КСК-433-24-1У, КСК-433-29-1У, КСК-433-34-1У, КСК-433-40-1У, КСК-433-52-1У	Выпуск 11 части I	Лист 12

https://zavodjbi.com/

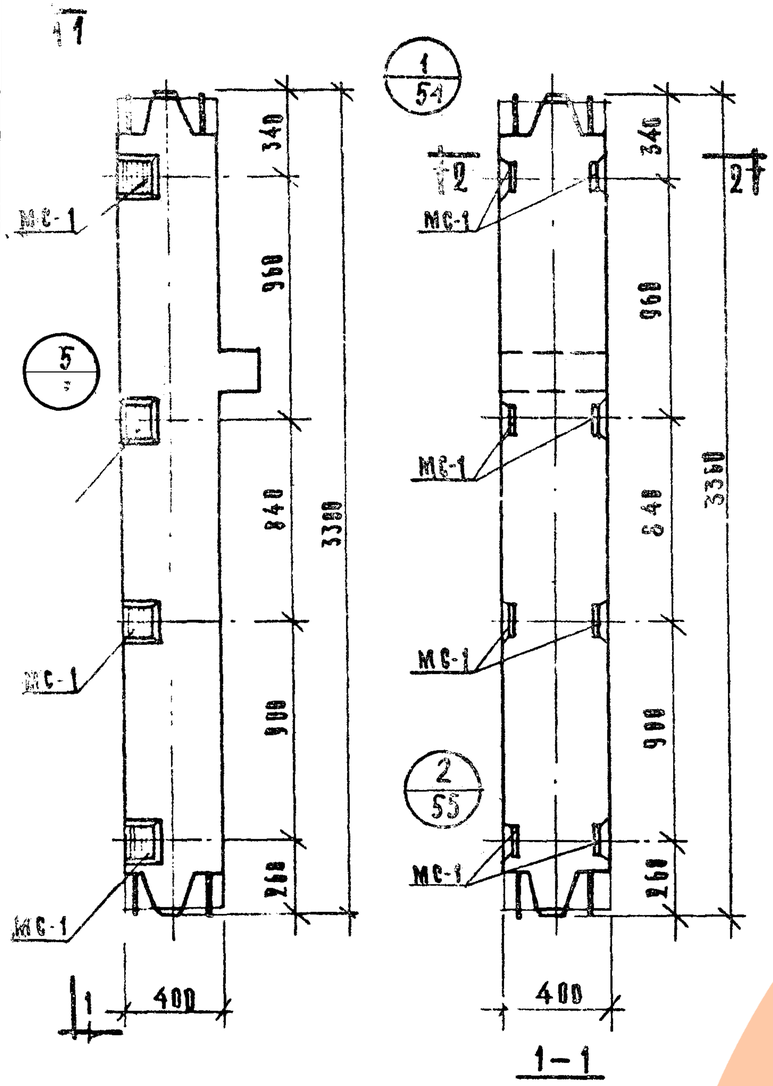

Марка колонны	Марка дополн. закладн. деталей	Кол. шт	Вес дополнит. закладн. деталей, кг: одной детали	всех деталей	итого на колонну	Общий расход стали на колонну	N заготов. чертежа закладн. деталей
КСК-433-24-2	МС-1	8	3.09	24.72	24.72	106.12	53
КСК-433-29-2						106.12	
КСК-433-34-2						206.92	
КСК-433-40-2						206.92	
КСК-433-52-2						401.72	
КСК-433-24-2у КСК-433-29-2у	МС-1	4	3.09	12.36	33.96	115.36	53
	МС-2	2	2.31	4.62			
	МС-3	2	2.31	4.62			
	МС-4	4	3.09	12.36			
КСК-433-34-2у КСК-433-40-2у	МС-1	4	3.09	12.36	33.96	216.16	53
	МС-2	2	2.31	4.62			
	МС-3	2	2.31	4.62			
	МС-4	4	3.09	12.36			
КСК-433-52-2у	МС-1	4	3.09	12.36	33,74	410,74	53
	МС-2	2	2.31	4.62			
	МС-4	4	3.09	12.36			
	МС-5	2	2.20	4.40			

Колонны

КСК-433-24-2; КСК-433-29-2; КСК-433-34-2; КСК-433-40-2; КСК-433-52-2;

Колонны

КСК-433-24-2у, КСК-433-29-2у; КСК-433-34-2у; КСК-433-40-2у; КСК-433-52-2у;

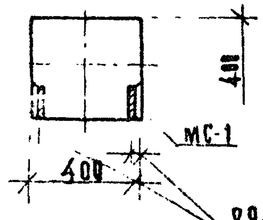

29-для КСК-433-24-2; 29-2;
22-для КСК-433-34-2; 40-2;
18-для КСК-433-52-2,

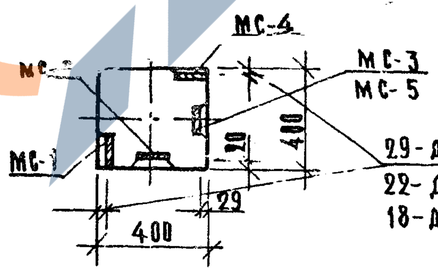

29-для КСК-433-24-2у; 29-2у;
22-для КСК-433-34-2у; 40-2у
18-для КСК-433-52-2у;

Примечание:

Опалубка и армирование аналогичны основным маркам колонн, приведенным в альбоме ИИ-04-2 выпуск 3.

Т.К	Колонны для навески стеновых панелей.	Серия ИИ-04-2	
1973	Колонны КСК-433-24-2, КСК-433-29-2, КСК-433-34-2, КСК-433-40-2, КСК-433-52-2, КСК-433-24-2у, КСК-433-29-2у, КСК-433-34-2у, КСК-433-40-2у, КСК-433-52-2у.	Выпуск 11 часть I	Лист 13

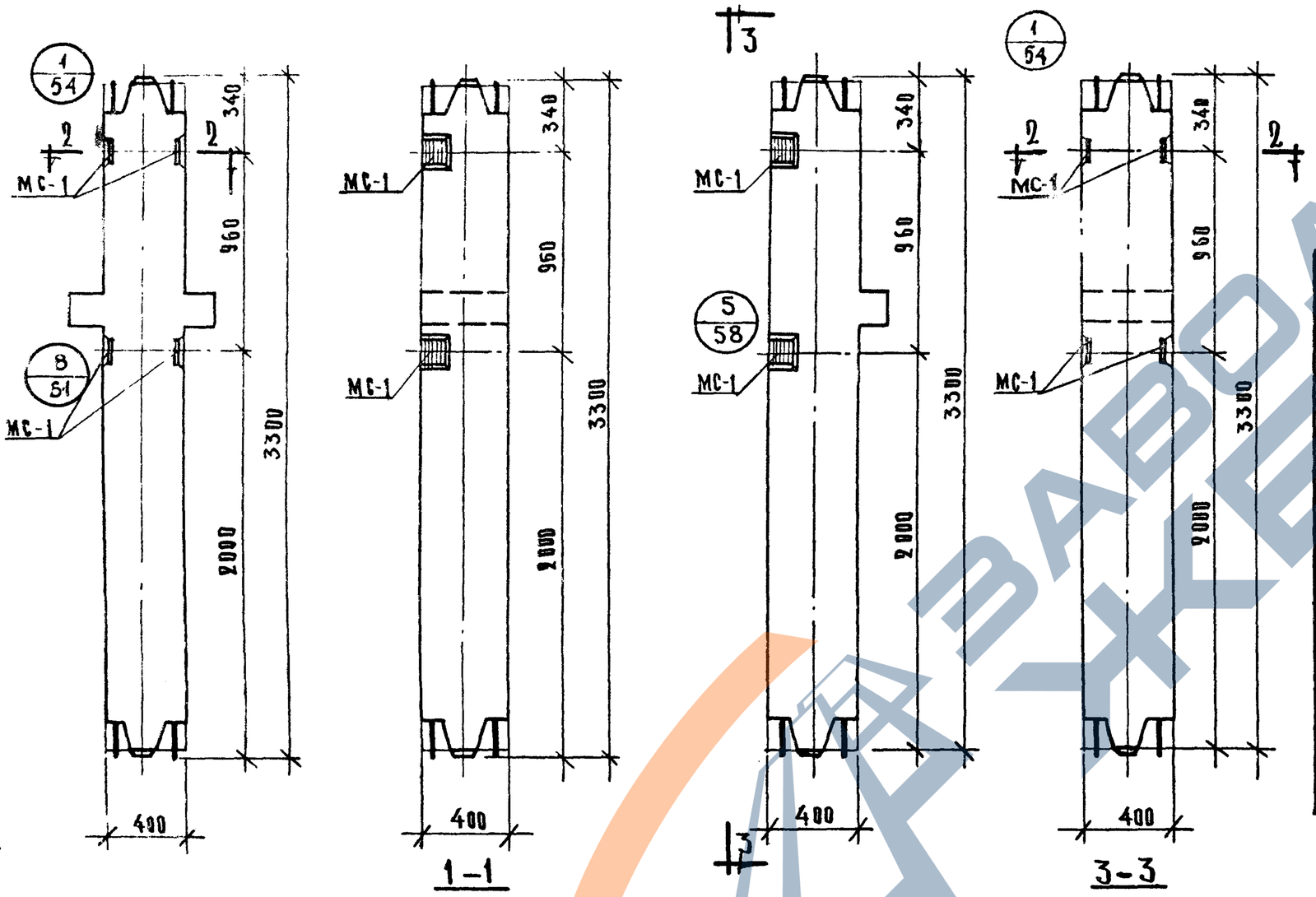

Марка колонны	Марка дополнит. закладн. деталей	Кол. шт.	Вес дополнит. закладн. деталей, кг: одной детали	всех деталей	итого колонну	Общий расход стали на колонну	N заготов. чертеж. закладн. деталей
КСР-433-24-3	МС-1	4	3.09	12,36	12,36	102,56	53
КСР-433-29-3						102,56	
КСР-433-34-3						203,86	
КСР-433-40-3						203,86	
КСР-433-52-3						400,06	
КСР-433-58-3						400,06	
КСК-433-24-3	МС-1	4	3.09	12,36	12,36	93,76	53
КСК-433-29-3						93,76	
КСК-433-30-3						194,56	
КСК-433-40-3						194,56	
КСК-433-52-3						389,36	

Колонны

КСР-433-24-3; КСР-433-29-3; КСР-433-34-3;
КСР-433-40-3; КСР-433-52-3; КСР-433-58-3.

Колонны

КСК-433-24-3; КСК-433-29-3; КСК-433-34-3;
КСК-433-40-3; КСК-433-52-3;

Примечание:

Опалубка и армирование аналогичны основным маркам колонн, приведенным в альбоме ИИ-04-2 выпуск 3.

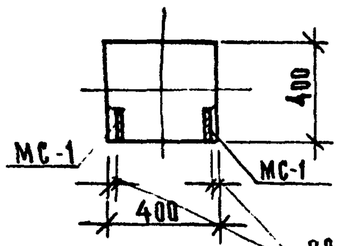

2-2

29-для КСК-433-24-3; 29-3; для КСР-433-24-3; 29-3;
22-для КСК-433-34-3; 40-3; КСР-433-34-3; 40-3;
18-для КСК-433-52-3; КСР-433-52-3; 58-3.

ТК	Колонны для навески стеновых панелей	Серия ИИ-04-2	
1973	Колонны КСР-433-24-3, КСР-433-29-3, КСР-433-34-3, КСР-433-40-3, КСР-433-52-3, КСР-433-58-3, КСР-433-24-3, КСК-433-29-3, КСК-433-34-3, КСК-433-40-3, КСК-433-52-3	Выпуск 11 часть I	Лист 14

Г. Москва Исполнитель Морева

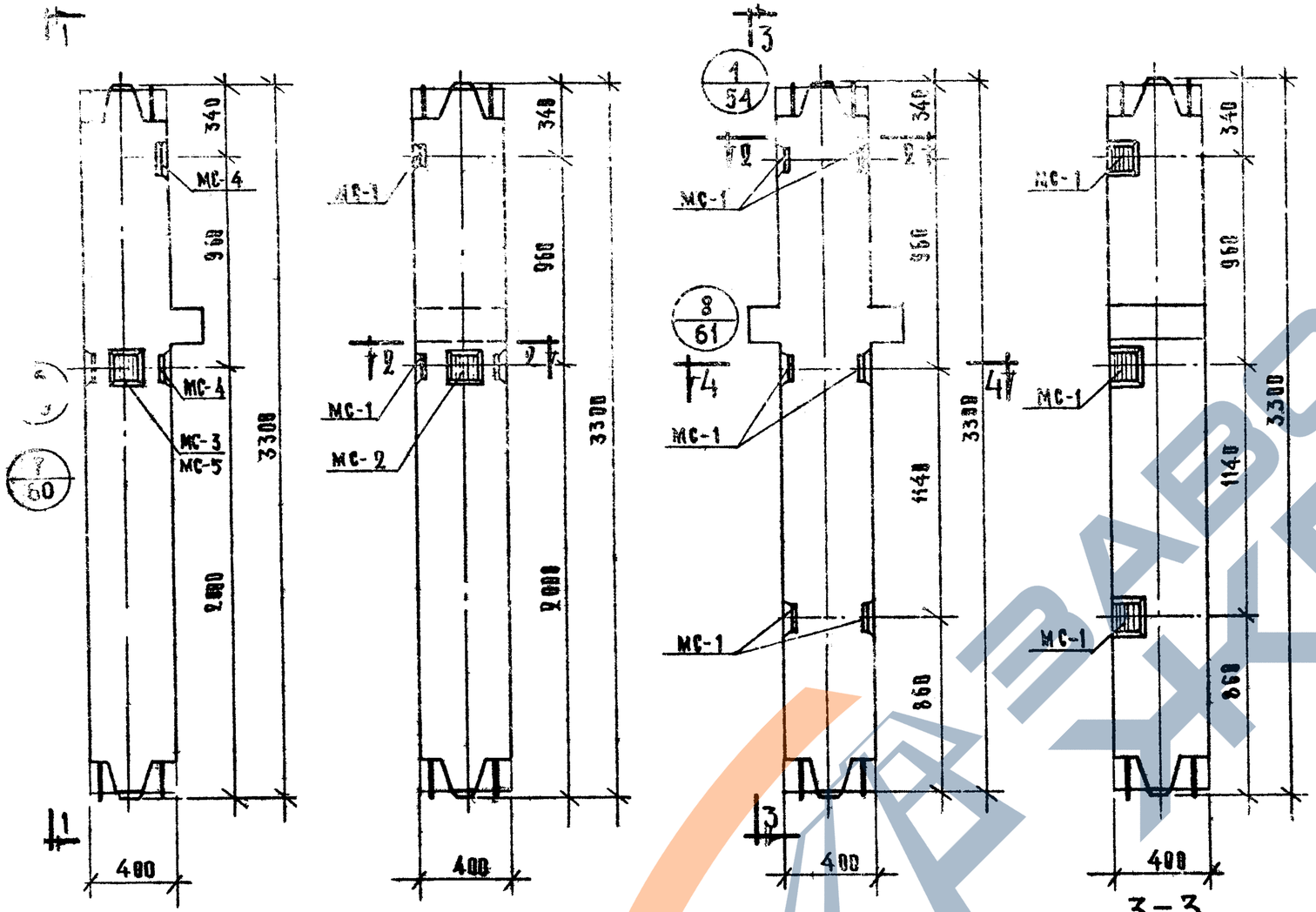

Марка колонны	Марка дополн. заклад. детали	Кол. шт	Вес дополнит. заклад. деталей, кг: одной детали	Всех деталей	Итого на колонну	Общий расход стали на колонну	Изготов. чертежа заклад. детали
КСК-433-24-3У КСК-433-29-3У	МС-1	2	3,09	6,18	16,98	98,38	53
	МС-2	1	2,31	2,31			
	МС-3	1	2,31	2,31			
	МС-4	2	3,09	6,18			
КСК-433-34-3У КСК-433-40-3У	МС-1	2	3,09	6,18	16,98	199,18	
	МС-2	1	2,31	2,31			
	МС-3	1	2,31	2,31			
	МС-4	2	3,09	6,18			
КСК-433-52-3У	МС-1	2	3,09	6,18	16,98	393,98	53
	МС-2	1	2,31	2,31			
	МС-4	2	2,31	2,31			
	МС-5	1	3,09	6,18			
КСР-433-24-4	МС-1	6	3,09	18,54	18,54	108,74	53
КСР-433-29-4						108,74	
КСР-433-34-4						210,04	
КСР-433-40-4						210,04	
КСР-433-52-4						406,24	
КСР-433-58-4						406,24	
КСР-433-24-5	МС-1	6	3,09	18,54	18,54	108,74	53
КСР-433-29-5						108,74	
КСР-433-34-5						210,04	
КСР-433-40-5						210,04	
КСР-433-52-5						406,24	
КСР-433-58-5						406,24	

Колонны

КСК-433-24-3У; КСК-433-29-3У; КСК-433-34-3У, КСК-433-40-3У; КСК-433-52-3У;

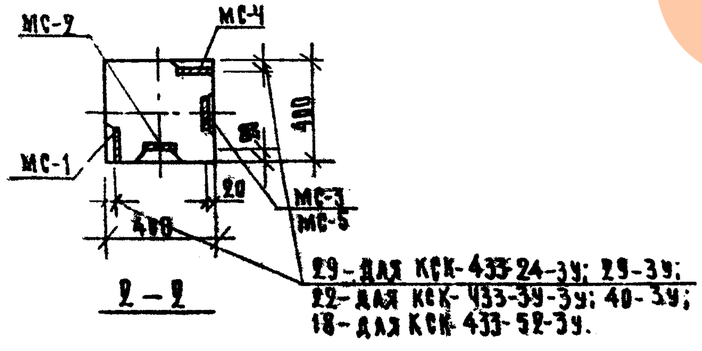

2-2

29-для КСК-433-24-3У; 29-3У;
22-для КСК-433-34-3У; 40-3У;
18-для КСК-433-52-3У.

Колонны

КСР-433-24-4; КСР-433-29-4; КСР-433-34-4; КСР-433-40-4; КСР-433-52-4, КСР-433-58-4; КСР-433-24-5; КСР-433-29-5, КСР-433-34-5, КСР-433-40-5; КСР-433-52-5, КСР-433-58-5;

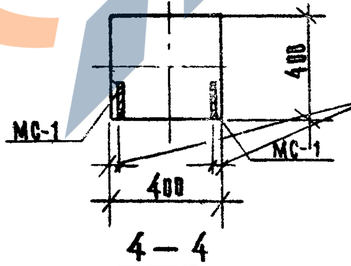

4-4

29-для КСР-433-24-4; 29-4; для КСР-433-24-5; 29-5
22-для КСР-433-34-4; 40-4; для КСР-433-24-5; 29-5
18-для КСР-433-52-4; 52-4, для КСР-433-52-5; 58-5.

Примечания:

Вплавка и армирование аналогичны основным маркам колонн, приведенным в альбоме ИИ-04-2 вып. 3.

Т К	Колонны для навески стеновых панелей	Серия ИИ-04-2	
1973	Колонны КСК-433-24-3У, -29-3У, -34-3У, -40-3У, -52-3У, КСР-433-24-4 -29-4, -34-4, -40-4, -52-4, -58-4 КСР-433-24-5, -29-5, -34-5, -40-5, -52-5, -58-5	Выпуск II часть I	Лист 15

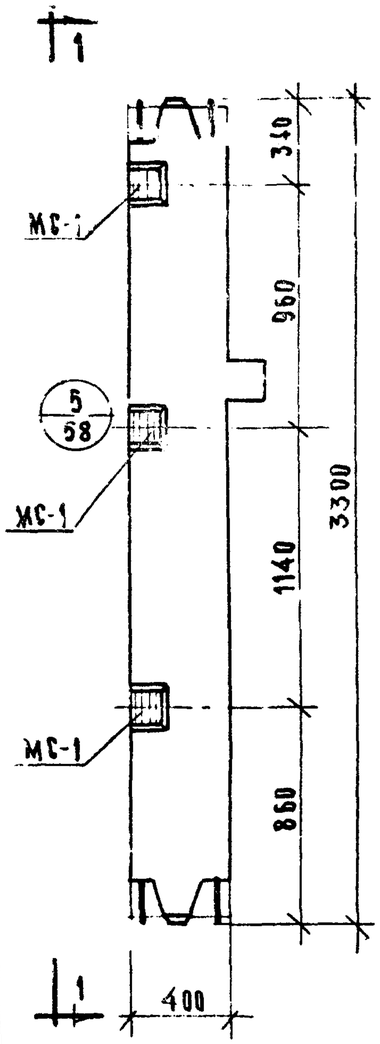

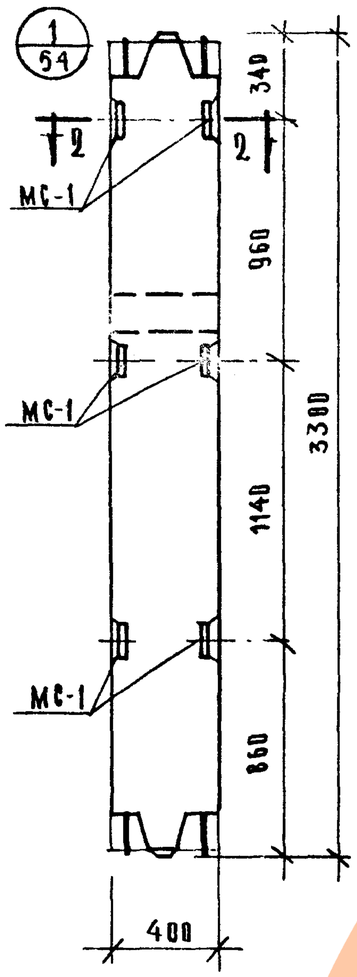

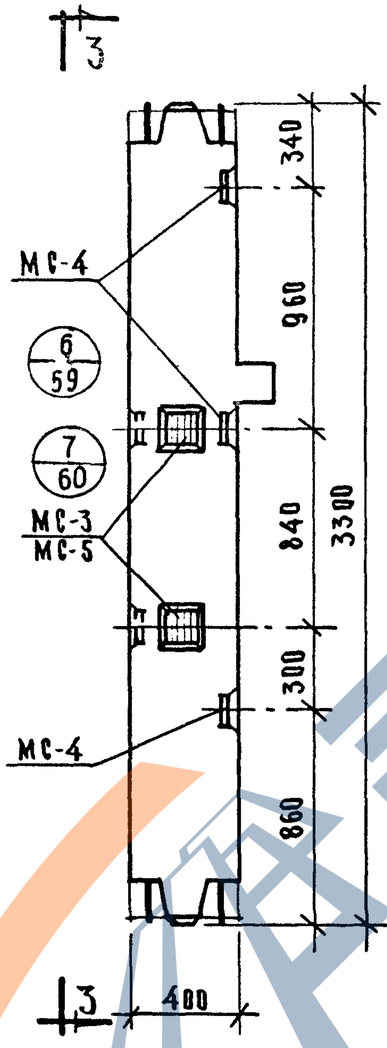

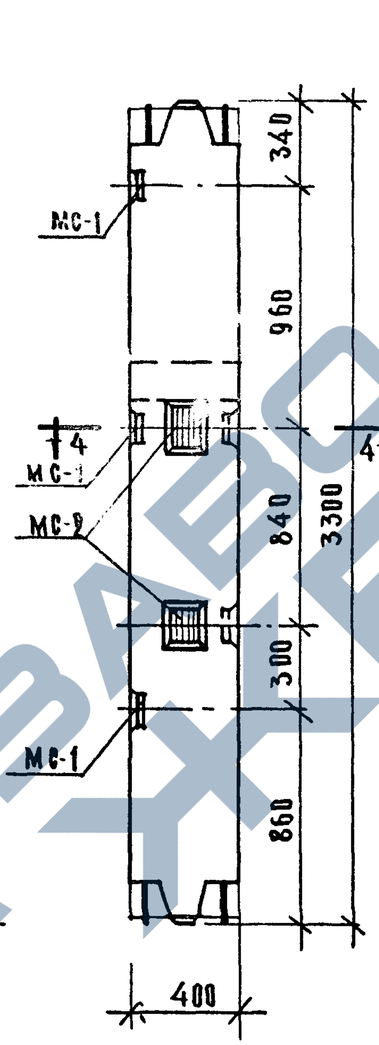

Марка колонны	Марка дополн. закладн. деталей	Кол. шт	Вес дополн. закладн. деталей, кг			Общий расход стали на колонну	№ эл. черт. закл. дет.
			одной дет.	всех дет.	итого на колонну		
КСК-433-24-4 КСК-433-29-4 КСК-433-34-4 КСК-433-40-4 КСК-433-52-4	МС-1	6	3,09	18,54	18,54	99,94 200,74 395,5	57
КСК-433-24-5 КСК-433-29-5 КСК-433-34-5 КСК-433-40-5 КСК-433-52-5	МС-1	6	3,09	18,54	18,54	99,94 200,74 395,5	53
КСК-433-24-4у КСК-433-29-4у	МС-1 МС-2 МС-3 МС-4	3 2 2 3	3,09 2,31 2,31 3,09	9,27 4,62 4,62 9,27	27,78	109,18	53
КСК-433-34-4у КСК-433-40-4у	МС-1 МС-2 МС-3 МС-4	3 2 2 3	3,09 2,31 2,31 3,09	9,27 4,62 4,62 9,27	27,78	209,98	53
КСК-433-52-4у	МС-1 МС-2 МС-4 МС-5	3 2 3 2	3,09 2,31 3,09 2,20	9,27 4,62 9,27 4,40	27,56	404,56	53

Колонна КСК-433-24-4, КСК-433-29-4, КСК-433-34-4, КСК-433-40-4, КСК-433-52-4, КСК-433-24-5, КСК-433-29-5, КСК-433-34-5, КСК-433-40-5, КСК-433-52-5

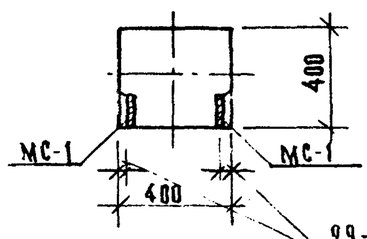

29-для КСК-433-24-4, 29-4, -24-5, -29-5
22-для КСК-433-34-4, -40-4, -34-5, -40-5
18-для КСК-433-52-4, -52-5

Колонна КСК-433-24-4у, КСК-433-29-4у, КСК-433-34-4у, КСК-433-40-4у, КСК-433-52-4у.

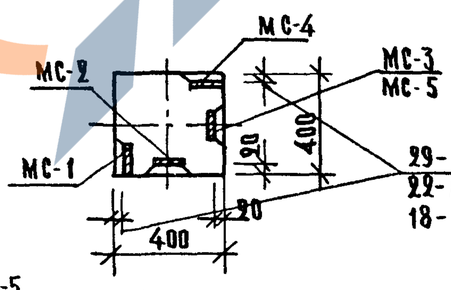

29-для КСК-433-24-4у, -29-4у
22-для КСК-433-34-4у, -40-4у.
18-для КСК-433-52-4у.

Примечание:

Опалубка и армирование аналогичны основным маркам колонн, приведенным в альбоме ИИ-04-2 выпуск 3.

ТК	Колонны для навески стеновых панелей	Серия ИИ-04-2	
1973	Колонны КСК-433-24-4, КСК-433-29-4, КСК-433-34-4, КСК-433-40-4, КСК-433-52-4, КСК-433-24-5, КСК-433-29-5, КСК-433-34-5, КСК-433-40-5, КСК-433-52-5, КСК-433-24-4у, -29-4у, -34-4у, -40-4у	Выпуск 11	Лист 16

https://zavodjbi.com/

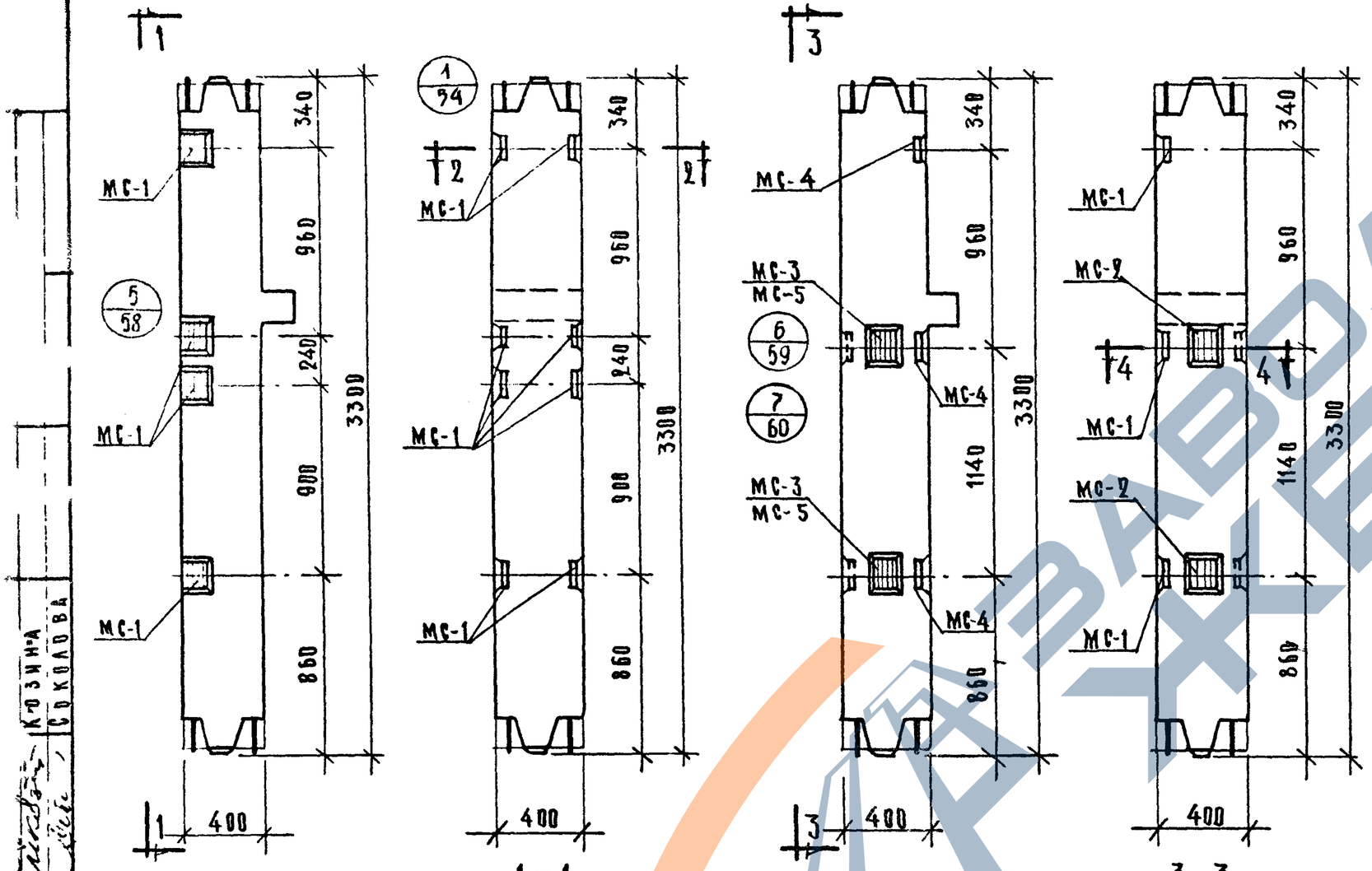

Марка колонны	Марк. доп. закл. детали	Кол. шт.	Сеч. доп. закл. деталей, кг.			Общий расход стали на колонну	№ заго черт. закл. дет.
			одной дет.	всех дет.	итого на колонну		
КСК-433-24-6 КСК-433-29-6	МС-1	8	3,09	24,72	24,72	106,12	53
КСК-433-34-6 КСК-433-40-6						206,92	
КСК-433-52-6						401,72	
КСК-433-24-5У КСК-433-29-5У	МС-1	3	3,09	9,27	27,78	109,18	53
	МС-2	2	2,31	4,62			
	МС-3	2	2,31	4,62			
	МС-4	3	3,09	9,27			
КСК-433-34-5У КСК-433-40-5У	МС-1	3	3,09	9,27	27,78	209,98	53
	МС-2	2	2,31	4,62			
	МС-3	2	2,31	4,62			
	МС-4	3	3,09	9,27			
КСК-433-52-5У	МС-1	3	3,09	9,27	27,56	404,56	53
	МС-2	2	2,31	4,62			
	МС-4	3	3,09	9,27			
	МС-5	2	2,20	4,40			

Колонна КСК-433-24-6, КСК-433-29-6, КСК-433-34-6, КСК-433-40-6, КСК-433-52-6.

Колонна КСК-433-24-5У, КСК-433-29-5У, КСК-433-34-5У, КСК-433-40-5У, КСК-433-52-5У

29- для КСК-433-24-6,-29-6
22- для КСК-433-34-6,-40-6
18- для КСК-433-52-6

29- для КСК-433-24-5У,-29-5У
22- для КСК-433-34-5У,-40-5У
18- для КСК-433-52-5У.

Примечание:

Вилалубка и армирование аналогичны основным маркам колонн, приведенным в альбоме ИИ-04-2 выпуск 3.

Рабочие чертежи
Орловский комплексов
г. Москва
Испанка

ТК	Колонны для навески стеновых панелей	Серия ИИ-04-2	
1973	Колонны КСК-433-24-6, КСК-433-29-6, КСК-433-34-6 КСК-433-40-6, КСК-433-52-6, КСК-433-24-5У, КСК-433-29-5У, КСК-433-34-5У, КСК-433-40-5У, КСК-433-52-5У.	Выпуск 11 Часть I	Лист 17

https://zavodjbi.com/

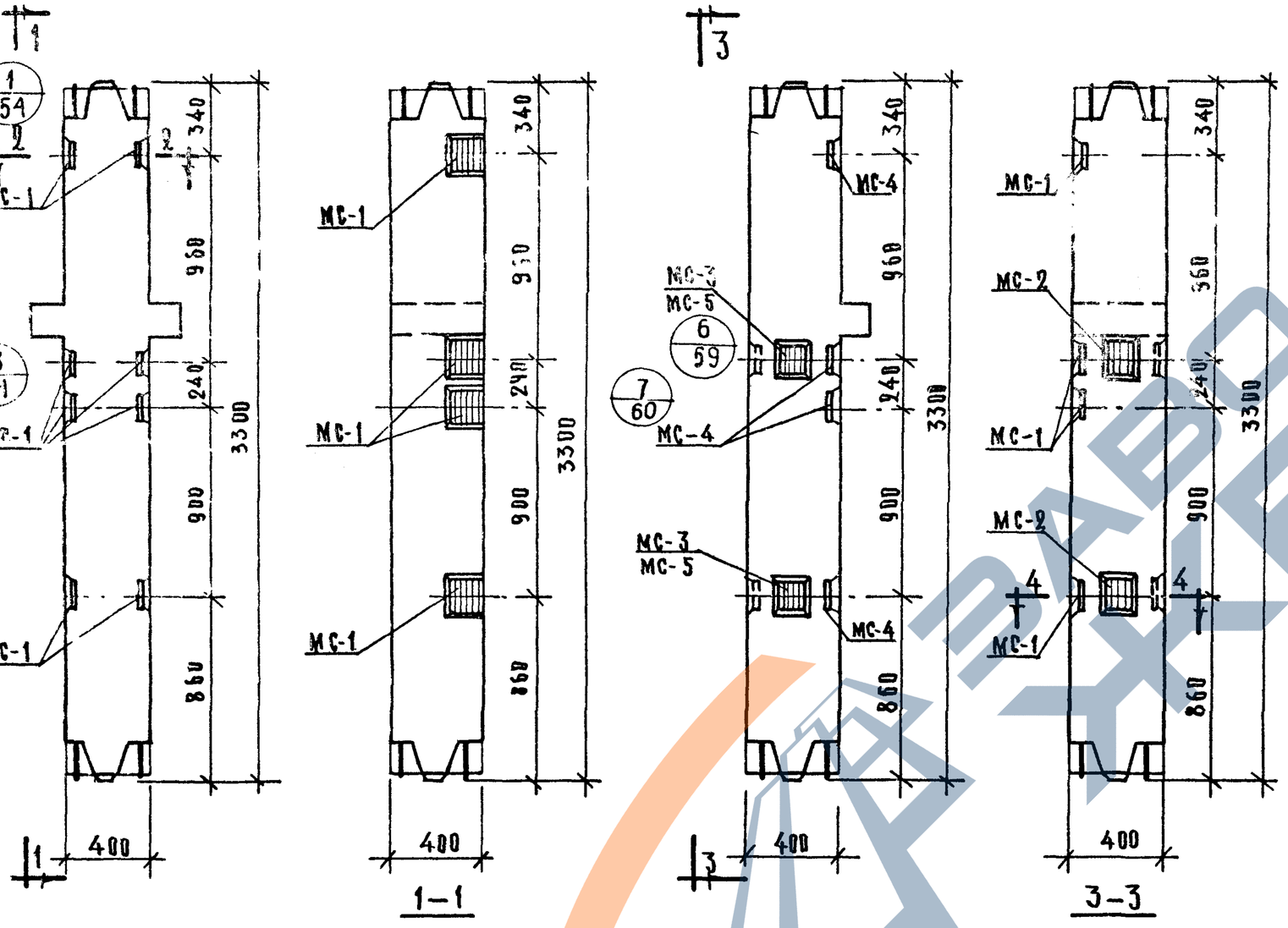

Марка колонны	Марка дополн. заклад. детали	Кол. шт.	Вес дополн. заклад. деталей, кг. Одной дет.	Всех дет.	Итого на колонну	Общий расход стали на колонну	Изгот. черт. заклад. детали
КСР-433-24-6 КСР-433-29-6	МС-1	8	3,09	24,72	24,72	114,92	53
КСР-433-34-6 КСР-433-48-6						216,22	
КСР-433-52-6 КСР-433-58-6						412,42	
КСК-433-24-6у КСК-433-29-6у	МС-1	4	3,09	12,36	33,96	115,36	53
	МС-2	2	2,31	4,62			
	МС-3	2	2,31	4,62			
	МС-4	4	3,09	12,36			
КСК-433-34-6у КСК-433-48-6у	МС-1	4	3,09	12,36	33,96	216,16	53
	МС-2	2	2,31	4,62			
	МС-3	2	2,31	4,62			
	МС-4	4	3,09	12,36			
КСК-433-52-6у	МС-1	4	3,09	12,36	33,74	410,74	53
	МС-2	2	2,31	4,62			
	МС-4	4	3,09	12,36			
	МС-5	2	2,20	4,40			

Колонна КСР-433-24-6, КСР-433-29-6

КСР-433-34-6, КСР-433-40-6,
КСР-433-52-6, КСР-433-58-6

Колонна КСК-433-24-6у,

КСК-433-29-6у, КСК-433-34-6у,
КСК-433-40-6у, КСК-433-52-6у

Примечание:

Опалубка и армирование аналогичны основным маркам колонн, приведенным в альбоме ИИ-04-2 выпуск 3.

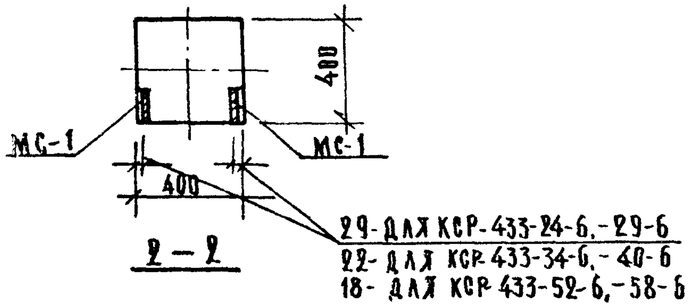

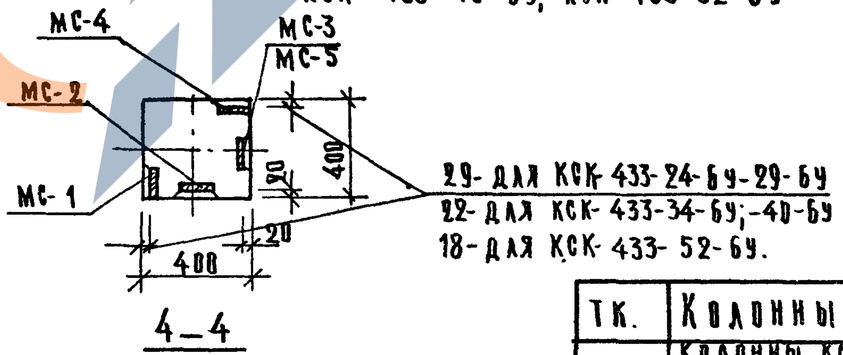

Тк.	Колонны для навески стеновых панелей	Серия ИИ-04-2	
1973	Колонны КСР-433-24-6, КСР-433-29-6, КСР-433-34-6, КСР-433-40-6, КСР-433-52-6, КСР-433-58-6, КСК-433-24-6у, КСК-433-29-6у, КСК-433-34-6у, КСК-433-40-6у, КСК-433-52-6у.	Выпуск 11 часть I	Лист 18

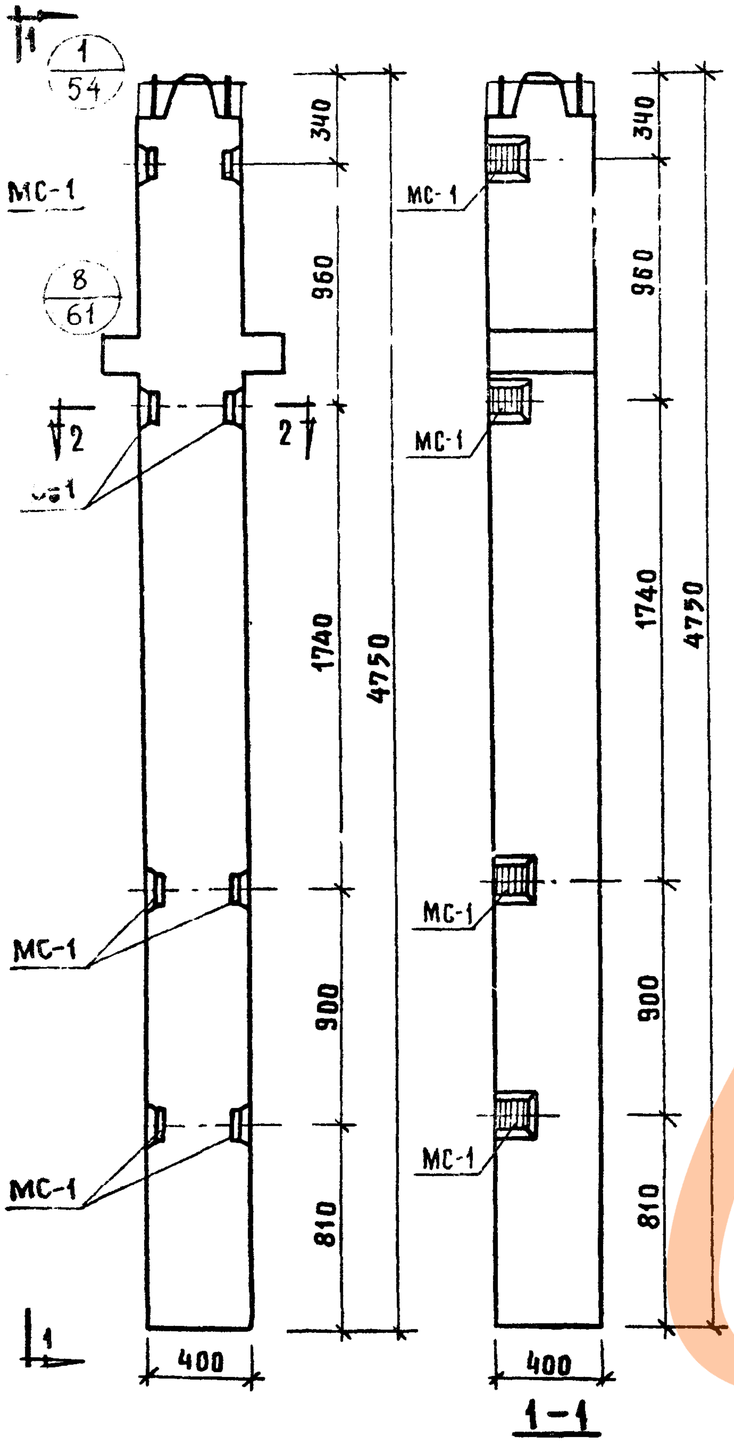

КНР-433-24-1; КНР-433-29-1; КНР-433-34-1
КНР-433-40-1; КНР-433-52-1; КНР-433-58-1

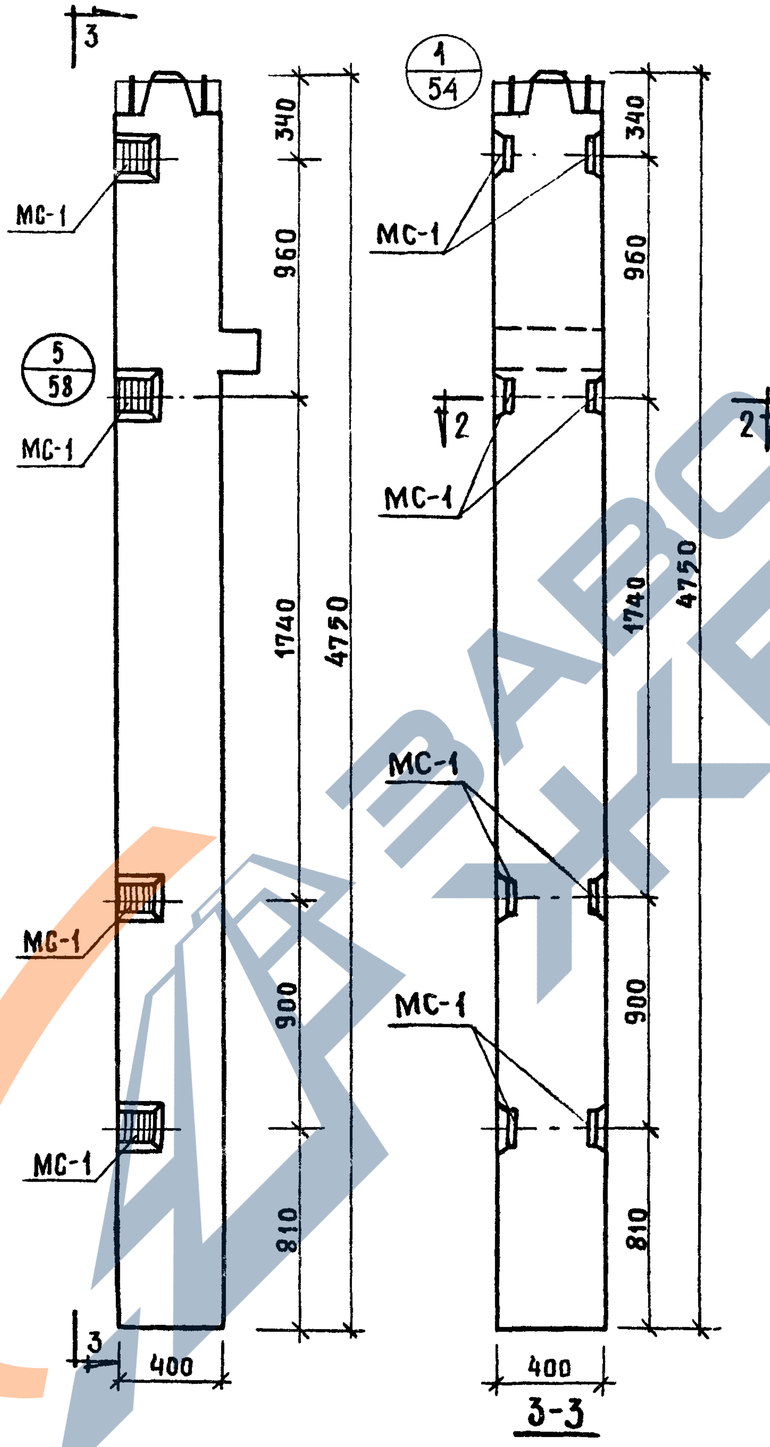

КНК-433-24-1, КНК-433-29-1; КНК-433-34-1;
КНК-433-40-1; КНК-433-52-1

МАРКА КОЛОННЫ	МАРКА ДОПОЛН. ЗАКЛ. ДЕТАЛИ	Кол. ШТ.	ВЕС ДОПОЛНИТ. ЗАКЛ. ДЕТ., КГ.			ОБЩИЙ РАСХОД СТАЛИ НА КОЛОННУ	N ЗАГОТ. ЧЕРТ.
			ОДНОЙ ДЕТ.	ВСЕХ ДЕТ	ИТОГО НА КОЛОННУ		
КНР-433-24-1	МС-1	8	3,09	24,72	24,72	128,92	53
КНР-433-29-1						128,92	
КНР-433-34-1						274,32	
КНР-433-40-1						274,32	
КНР-433-52-1						507,92	
КНР-433-58-1						507,92	
КНК-433-24-1	МС-1	8	3,09	24,72	24,72	120,12	53
КНК-433-29-1						120,12	
КНК-433-34-1						265,52	
КНК-433-40-1						265,52	
КНК-433-52-1						499,12	

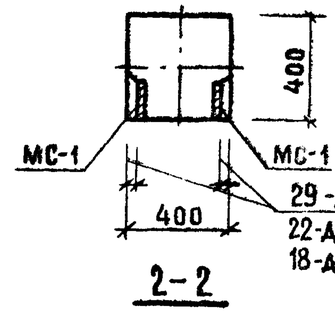

29 - для КНР-433-24-1, 29-1, КНК-433-24-1, 29-1
22 - для КНР-433-34-1, 40-1, КНК-433-34-1, 40-1,
18 - для КНР-433-52-1, 58-1, КНК-433-52-1,

Примечание:

Опалубка и армирование аналогичны основным маркам колонн, приведенным в альбоме ИИ-04-2 выпуск 3

https://zavodjbi.com/

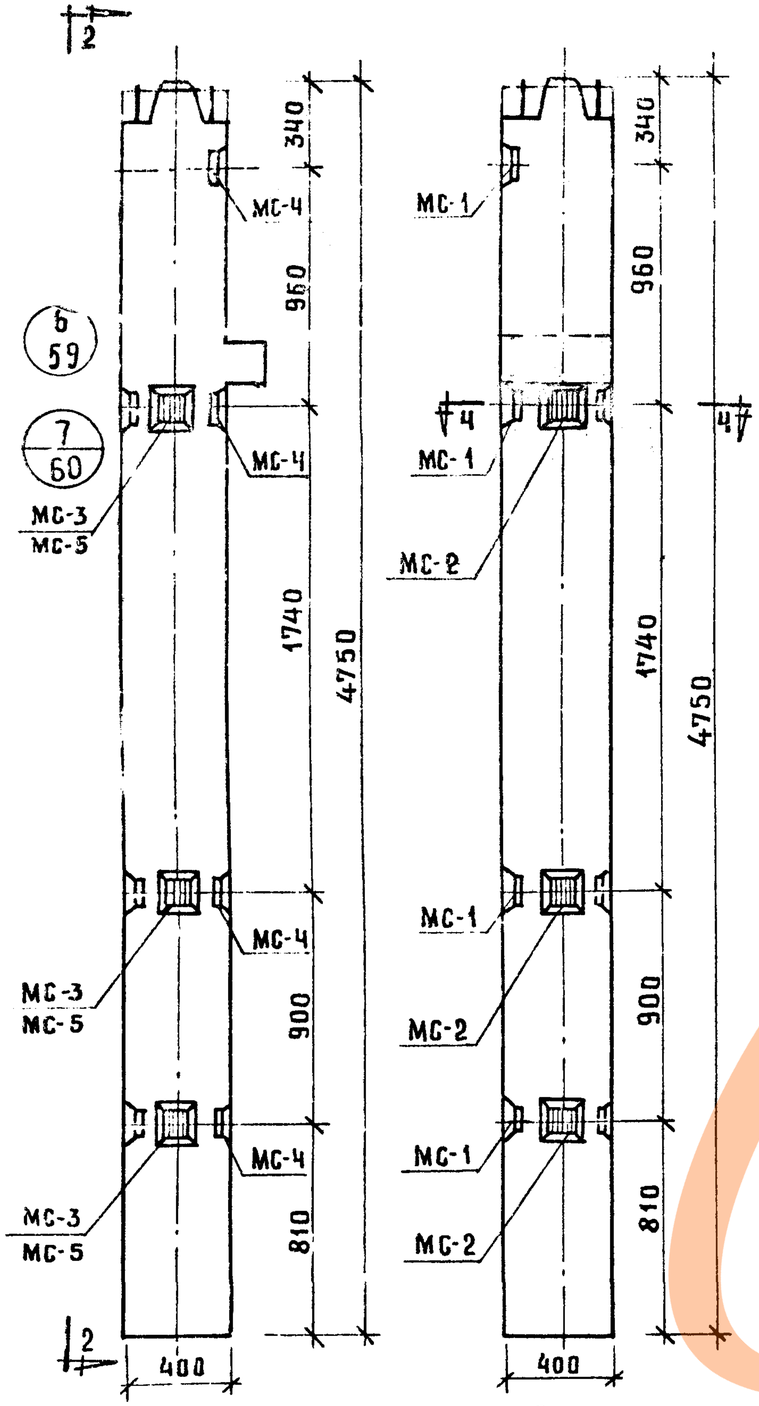

2-2

КНК-433-24-1у, КНК-433-29-1у
КНК-433-34-1у, КНК-433-40-1у
КНК-433-52 1у

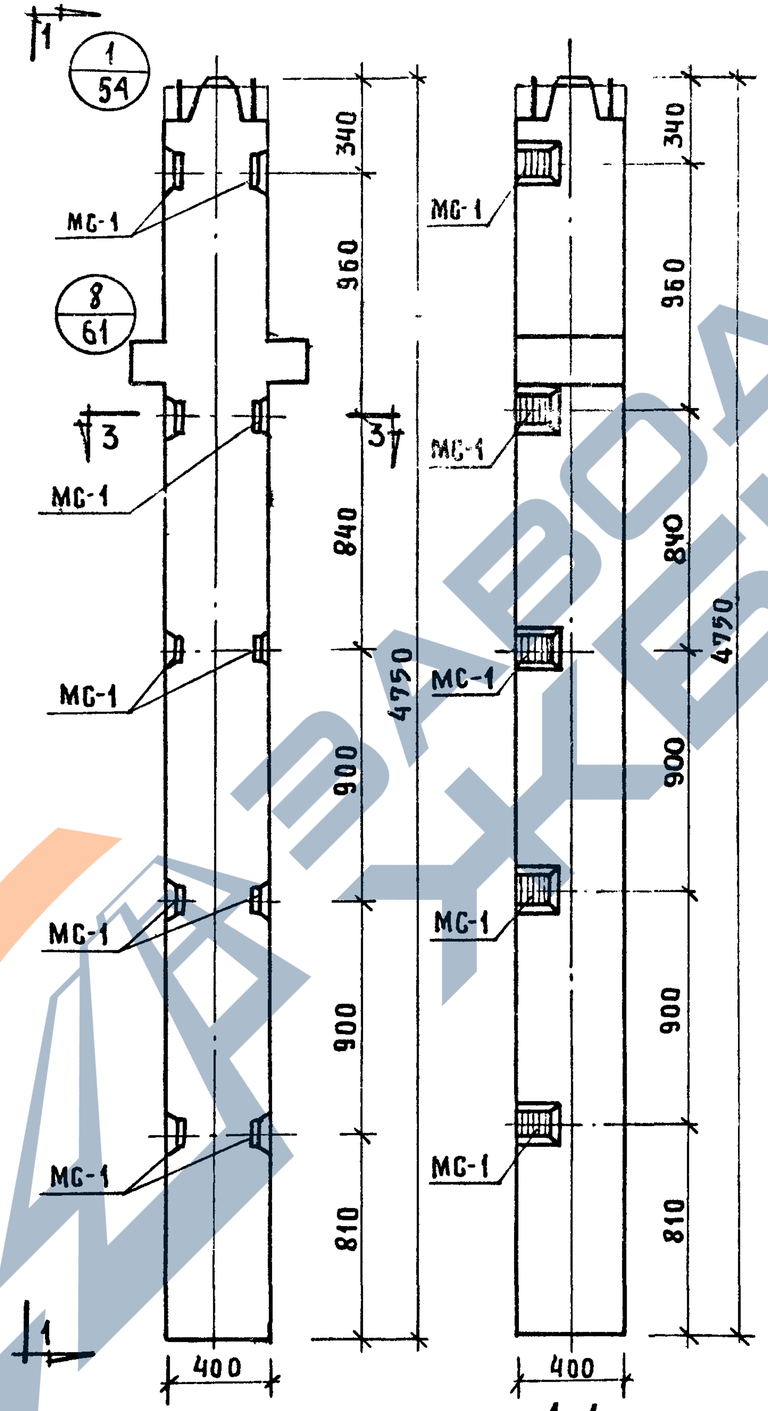

1-1

КНР-433-24-2, КНР-433-29-2, КНР-433-34-2
КНР-433-40-2 КНР-433-52-2

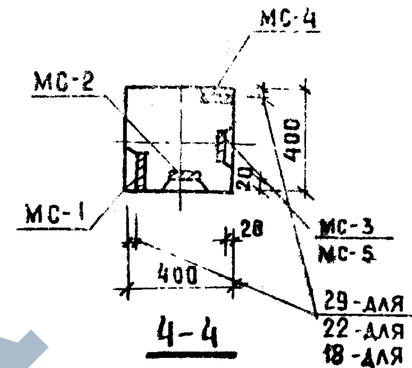

4-4

29-для КНК-433-24-1у, 29-1у
22-для КНК-433-34-1у; 40-1у
18-для КНК-433-52-1у

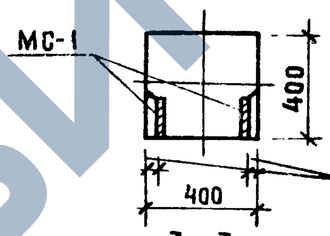

3-3

29-для КНР-433-24-2, 29-2
22-для КНР-433-34-2, 40-2
18-для КНР-433-52-2

Марка колонны	Марка дополн. заклад. детали	Кол. шт	Вес дополнит. закл. дет., кг: одной дет	всех дет.	итого на колонну	Общий расход стали на колонну	N загот. черт. заклад. детали
КНР-433-24-2	МС-1	10	3.09	30.90	30.90	135.10	53
КНР-433-29-2						135.10	
КНР-433-34-2						280.50	
КНР-433-40-2						280.50	
КНР-433-58-2						514.16	
КНК-433-24-1у	МС-1	4	3.09	12.36	38,58	133,98	53
	МС-2	3	2.31	6.93			
	МС-3	3	2.31	6.93			
	МС-4	4	3.09	12.36			
КНК-433-29-1у	МС-1	4	3.09	12.36	38,58	133,98	53
	МС-2	3	2.31	6.93			
	МС-3	3	2.31	6.93			
	МС-4	4	3.09	12.36			
КНК-433-34-1у	МС-1	4	3.09	12.36	38.58	279,38	53
	МС-2	3	2.31	6.93			
	МС-3	3	2.31	6.93			
	МС-4	4	3.09	12.36			
КНК-433-40-1у	МС-1	4	3.09	12.36	38.58	279,38	53
	МС-2	3	2.31	6.93			
	МС-3	3	2.31	6.93			
	МС-4	4	3.09	12.36			
КНК-433-52-1у	МС-1	4	3,09	12.36	38,25	512,65	53
	МС-2	3	2,31	6.93			
	МС-4	4	3.09	12.36			
	МС-5	4	2.20	6.60			

Примечание

Опалубка и армирование аналогичны основным маркам колонн, приведенным в альбоме ИИ-04-2 выпуск 3.

ТК	Колонны для навески стеновых панелей	Серия ИИ-04-2	
1973	Колонны КНР-433-24-2, КНР-433-29-2, КНР-433-34-2 КНР-433-40-2, КНР-433-58-2, КНК-433-24-1у, КНК-433-29-1у, КНК-433-34-1у, КНК-433-40-1у, КНК-433-52-1у	Выпуск 11 часть I	Лист 20

https://zavodpk.com/

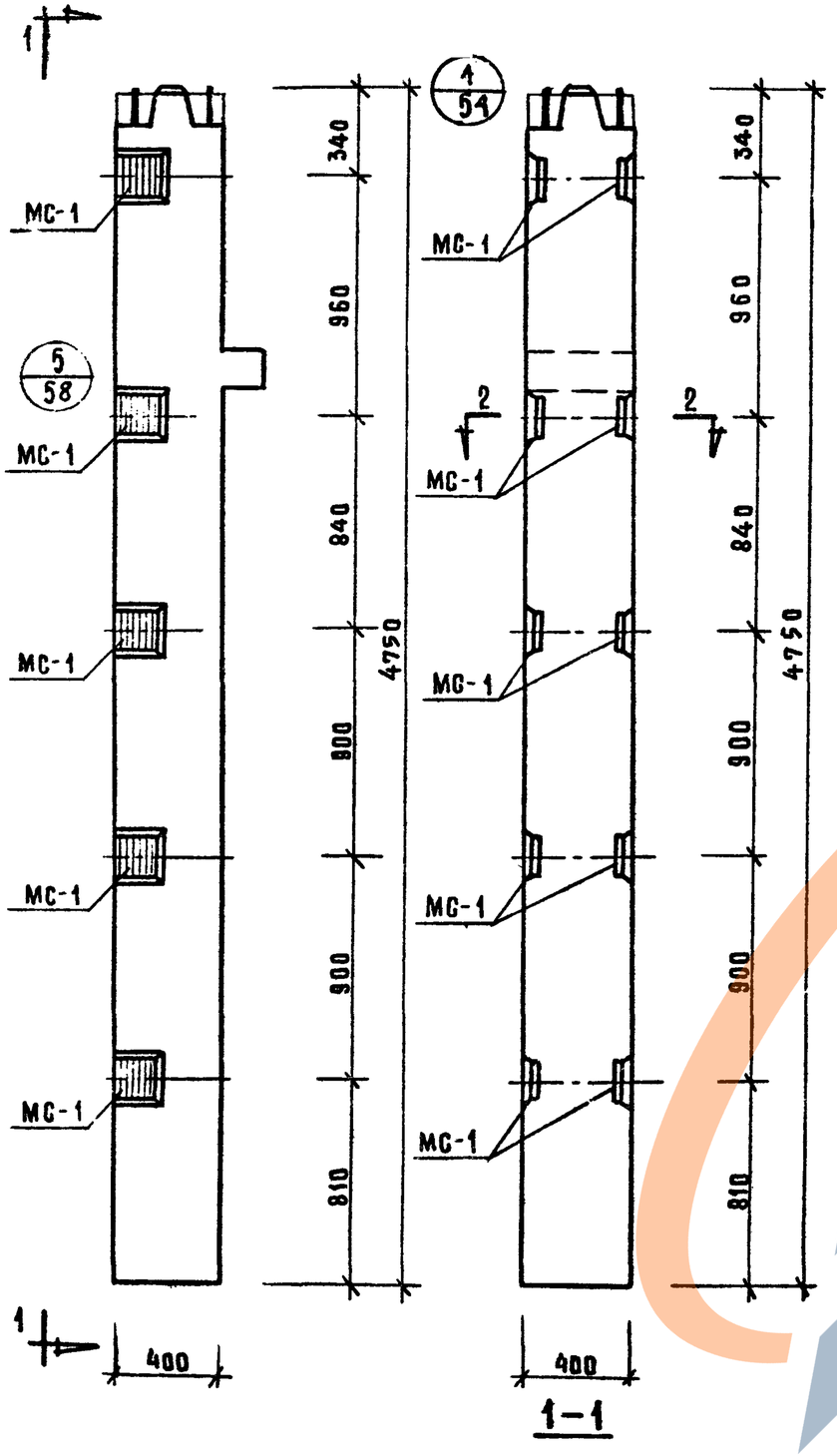

Колонны КНК-433-24-2, КНК-433-29-2
КНК-433-34-2, КНК-433-40-2, КНК-433-52-2

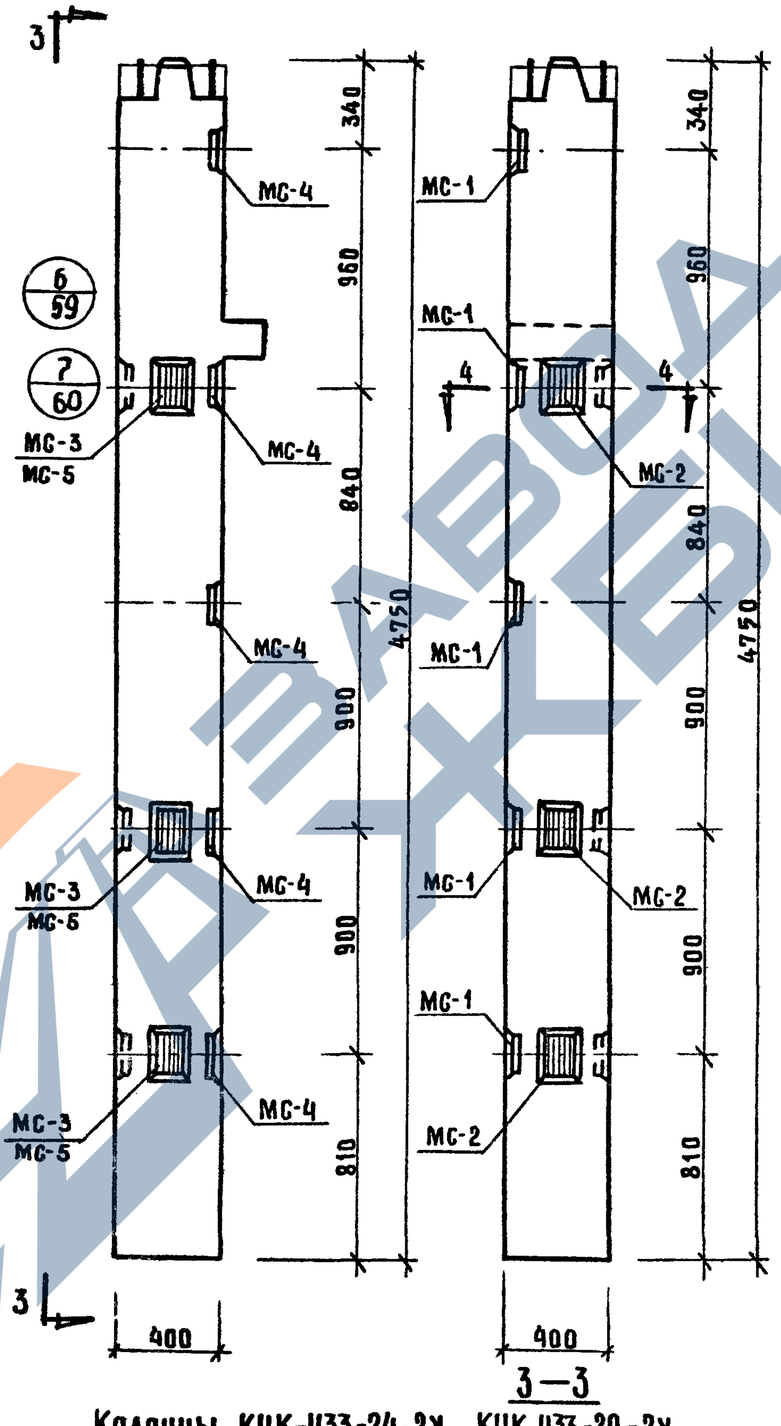

Колонны КНК-433-24-2У, КНК-433-29-2У
КНК-433-34-2У, КНК-433-40-2У, КНК-433-52-2У

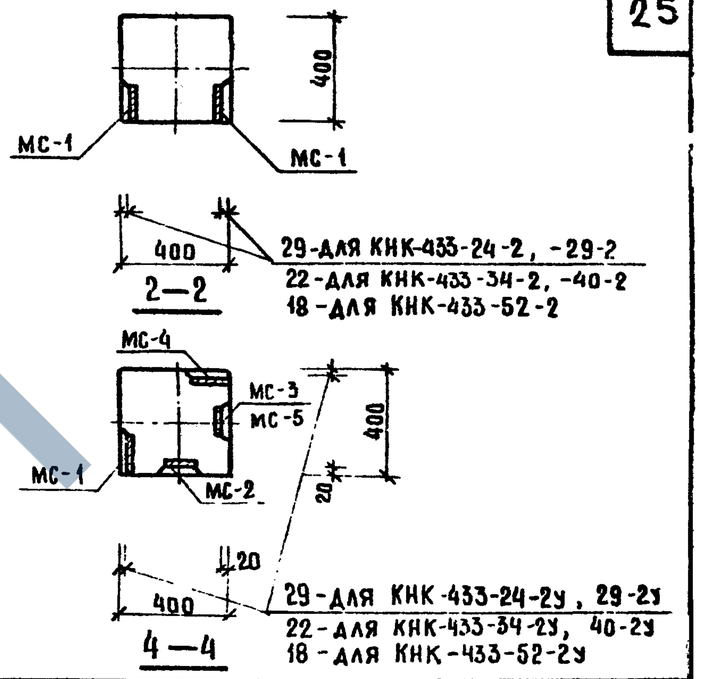

Марка колонны	Марка дополнит. закладн. детали	Кол. шт.	Вес дополн. закл. деталей, кг: Одной дет.	Всех дет.	Итого на колонну	Общий расход стали на колонну	N заготов. чертежа закладн. детали
КНК-433-24-2 КНК-433-29-2	МС-1	10	3.09	30.90	30.90	126.30	53
КНК-433-34-2 КНК-433-40-2						271.70	
КНК-433-52-2						505,30	
КНК-433-24-2У КНК-433-29-2У	МС-1	5	3.09	15.45	44,76	140,16	53
	МС-2	3	2.31	6.93			
	МС-3	3	2.31	6.93			
	МС-4	5	3.09	15.45			
КНК-433-34-2У КНК-433-40-2У	МС-1	5	3.09	15.45	44.76	285.56	53
	МС-2	3	2.31	6.93			
	МС-3	3	2.31	6.93			
	МС-4	5	3.09	15.45			
КНК-433-52-2У	МС-1	5	3.09	15.45	44.43	518,83	53
	МС-2	3	2.31	6.93			
	МС-4	5	3.09	15.45			
	МС-5	3	2.20	6.60			

Примечание:

Опалубка и армирование аналогичны основным маркам колонн, приведенным в альбоме ИИ-04-2 выпуск

ТК	Колонны для навески стеновых панелей	Серия ИИ-04-2	
1973	Колонны КНК-433-24-2, КНК-433-29-2, КНК-433-34-2 КНК-433-40-2, КНК-433-52-2, КНК-433-24-2У, КНК-433-29-2У КНК-433-34-2У, КНК-433-40-2У, КНК-433-52-2У.	Выпуск 11 Часть I	Лист 21

Цпкпсн | Комплексов г. Москва | Рук. гр. инж. | Исполнил | Соколова

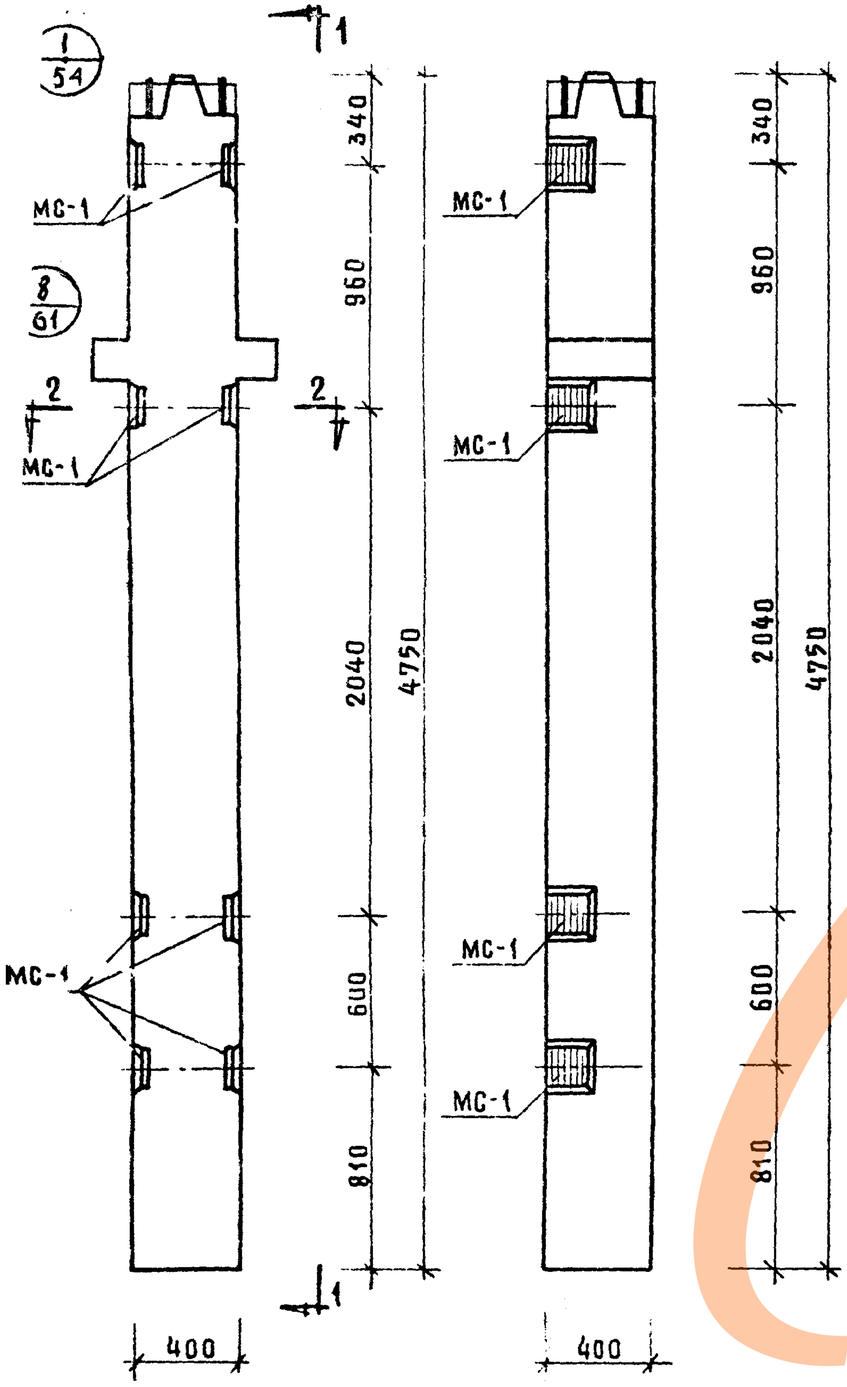

Колонны КНР-433-24-3, КНР-433-29-3
КНР-433-34-3, КНР-433-40-3, КНР-433-52-3, КНР-433-58-3

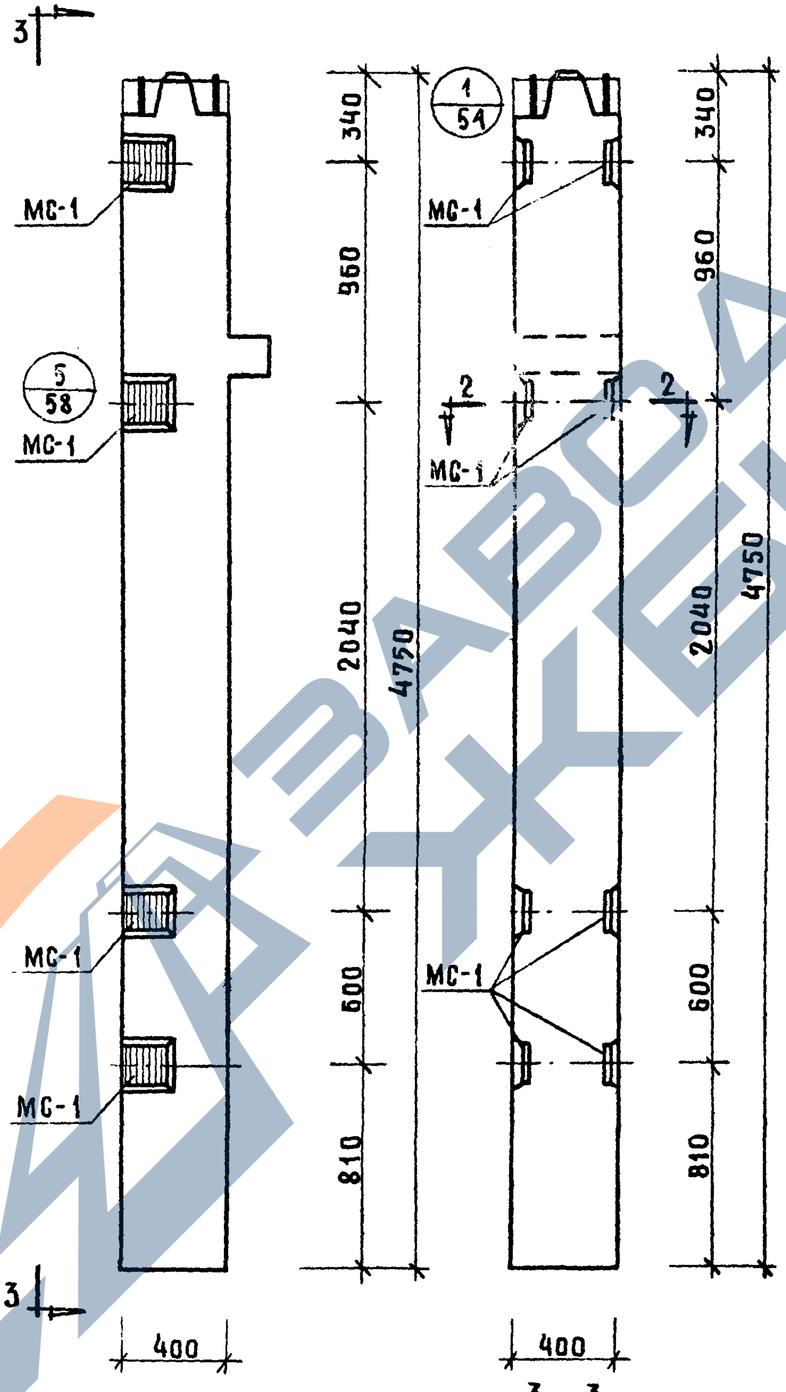

Колонны КНК-433-24-3; КНК-433-29-3
КНК-433-34-3, КНК-433-40-3, КНК-433-52-3

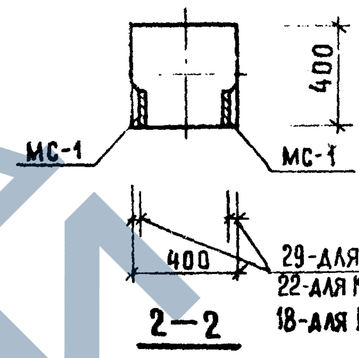

29-для КНР-433-24-3,-29-3, КНК-433-24-3,-29-3
22-для КНР-433-34-3;-40-3, КНК 433-34-3, 40
18-для КНР-433-52-3;-58-3, КНК 433-52-3

Марка колонны	Марка дополнит. закладн. детали	Кол. шт.	Вес дополн. закл. деталей, кг: одной дет	всех дет	итого на колонну	Общий расход стали на колонну	№ заготов. чертежа закладн. детали
КНР-433-24-3	МС-1	8	3.09	24.72	247.2	128.92	53
КНР-433-29-3						274.32	
КНР-433-34-3						507.52	
КНР-433-40-3						120.12	
КНР-433-52-3						265.52	
КНР-433-58-3						499.12	
КНК-433-24-3							
КНК-433-29-3							
КНК-433-34-3							
КНК-433-40-3							
КНК-433-52-3							

Примечание:

Опалубка и армирование аналогичны основным маркам колонн, приведенным в альбоме ИИ-04-2 выпуск 3.

ТК	Колонны для навески стеновых панелей	Серия ИИ-04-2	
1973	Колонны КНР-433-24-3, КНР-433-29-3, КНР-433-34-3, КНР-433-40-3 КНР-433-52-3, КНР-433-58-3, КНК-433-24-3, КНК-433-29-3 КНК-433-34-3, КНК-433-40-3, КНК-433-52-3.	Выпуск 11 часть I	Лист 22

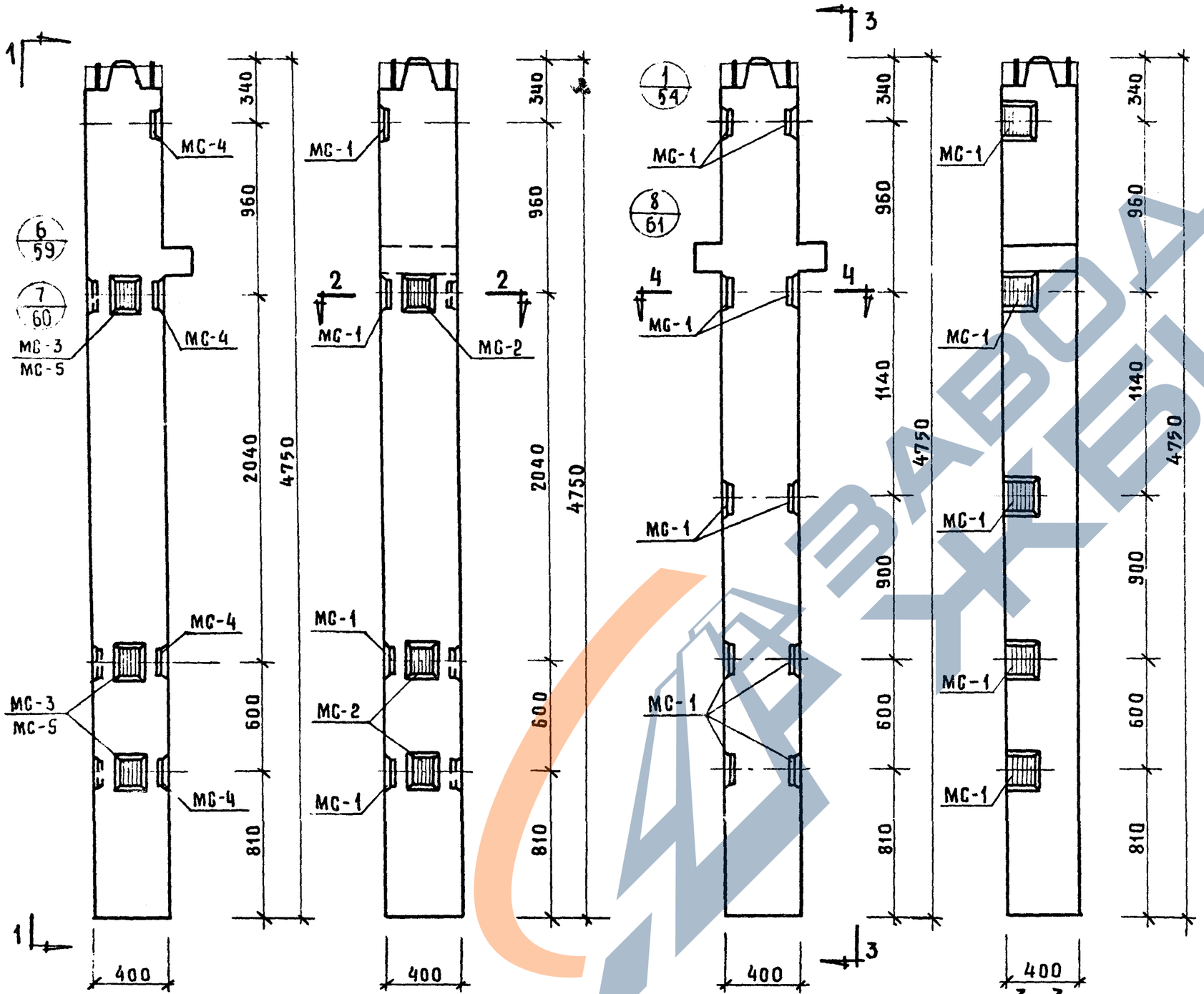

1—1

3—3

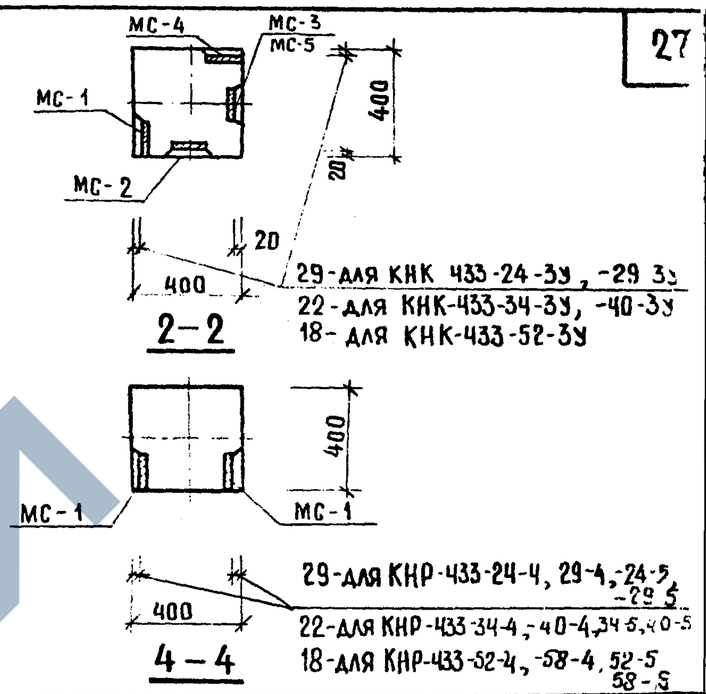

29-для КНК 433-24-3У, -29 3У
22-для КНК-433-34-3У, -40-3У
18-для КНК-433-52-3У

2—2

29-для КНР-433-24-4, 29-4, -24-5, -29 5
22-для КНР-433-34-4, -40-4, 34-5, 40-5
18-для КНР-433-52-4, -58-4, 52-5, 58-5

4—4

Марка колонны	Марка дополнит. закладн. детали	Кол. шт.	Вес. дополнит. закл. деталей, кг: одной дет.	Всех дет.	Итого на колонну	Общий расход стали на колонну, кг	N заготов. чертежа закладн. детали
КНК-433-24-3У, КНК-433-29-3У	МС-1	4	3.09	12.36	38 58	133.98	53
	МС-2	3	2.31	6.93			
	МС-3	3	2.31	6.93			
	МС-4	4	3.09	12.36			
КНК-433-34-3У, КНК-433-40-3У	МС-1	4	3.09	12.36	38.58	279.38	53
	МС-2	3	2.31	6.93			
	МС-3	3	2.31	6.93			
	МС-4	4	3.09	12.36			
КНК-433-52-3У	МС-1	4	3.09	12.36	38.25	512,65	53
	МС-2	3	2.31	6.93			
	МС-3	4	3.09	12.36			
	МС-5	3	2.20	6.60			
КНР-433-24-4, КНР-433-29-4, КНР-433-24-5, КНР-433-29-5	МС-1	10	3,09	30,9	30,90	135,10	53
КНР-433-40-4, КНР-433-34-4, КНР-433-34-5, КНР-433-40-5						280.5	53
КНР-433-52-4, КНР-433-58-4, КНР-433-52-5, КНР-433-58-5						514.10	53

Колонны КНК-433-24-3У, КНК-433-29-3У
КНК-433-34-3У, КНК-433-40-3У, КНК-433-52-3У

Колонны КНР-433-24-4, КНР-433-29-4, КНР-433-34-4, КНР-433-40-4
КНР-433-52-4, КНР-433-58-4, КНР-433-24-5, КНР-433-29-5, КНР-433-34-5
КНР-433-40-5, КНР-433-52-5, КНР-433-58-5.

Примечание:

Опалубка и армирование аналогичны основным маркам колонн, приведенным в альбоме ИИ-04-2 выпуск 3

ТК	Колонны для навески стеновых панелей	Серия ИИ-04 2	
1973	Колонны КНК-433-24-3У, КНК-433-29-3У, КНК-433-34-3У, КНК-433-40-3У, КНК-433-52-3У, КНР-433-24-4, КНР-433-29-4, КНР-433-34-4, КНР-433-40-4, КНР-433-52-4, КНР-433-58-4, КНР-433-24-5, КНР-433-29-5, КНР-433-34-5, КНР-433-40-5, КНР-433-52-5, КНР-433-58-5	Выпуск 11 Часть I	Лист 23

ЗАВОД ЖБИ

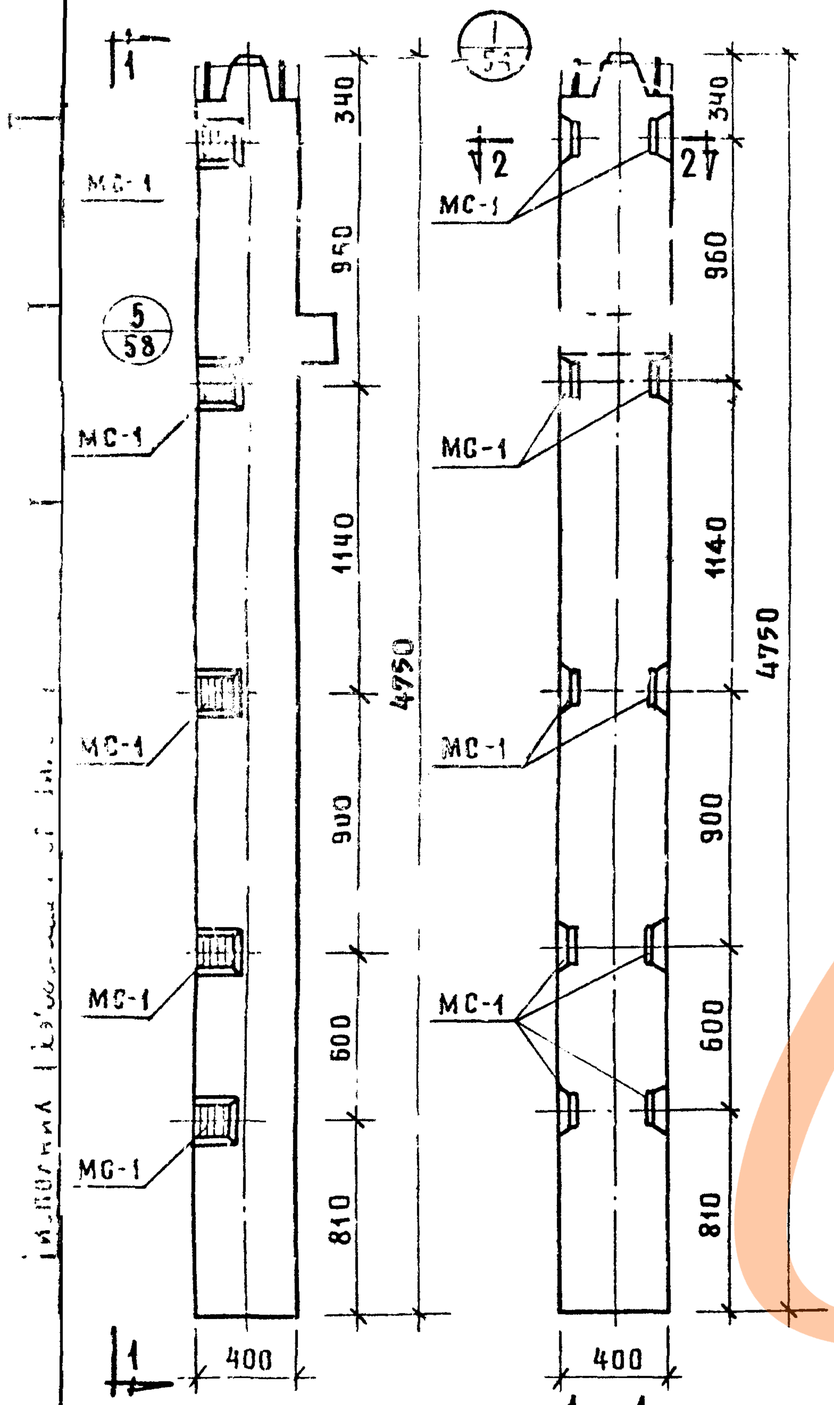

1—1

Колонны КНК-433-24-Ч, КНК-433-29-Ч
КНК-433-34-Ч, КНК-433-40-Ч, КНК-433-52-Ч
КНК-433-24-5, КНК-433-29-5, КНК-433-34-5
КНК-433-40-5, КНК-433-52-5

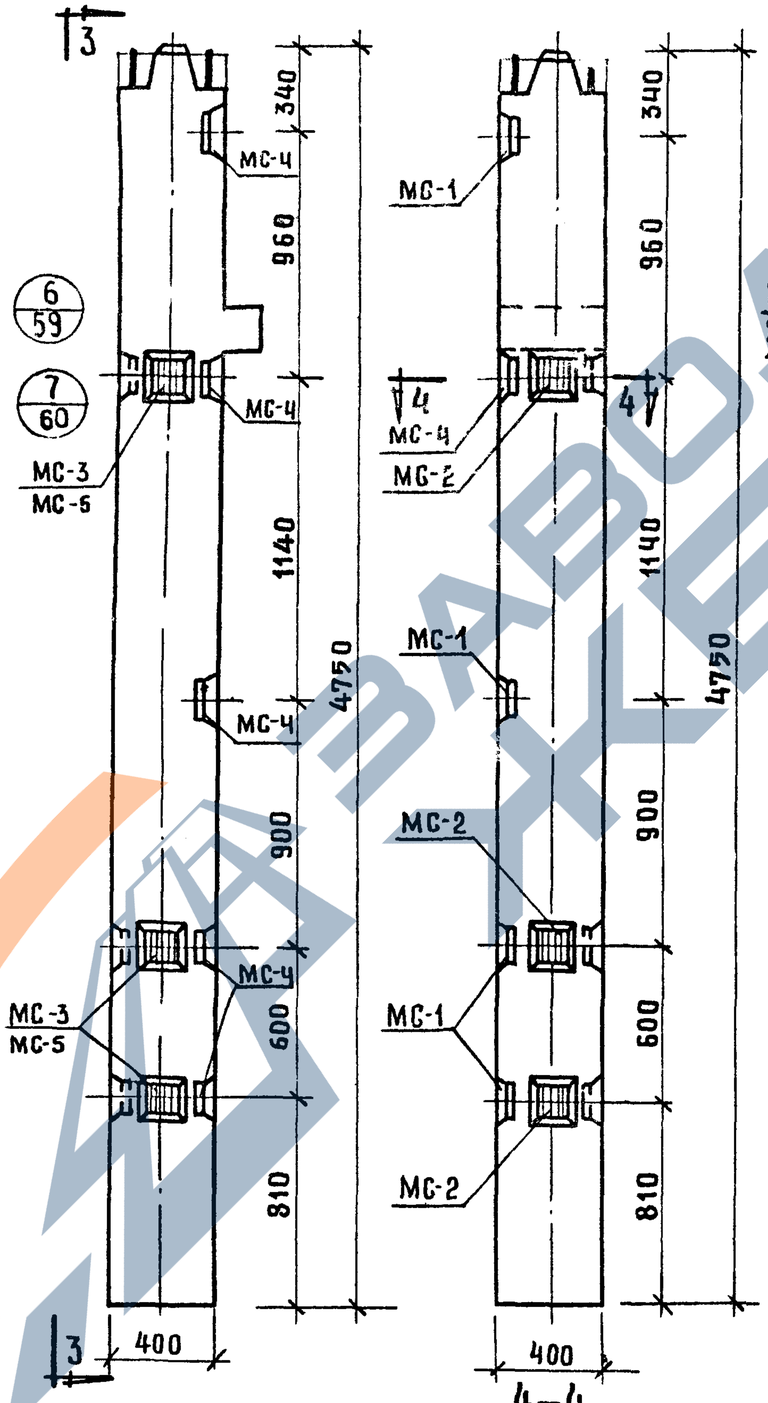

4—4

Колонны КНК-433-24-Чу, КНК-433-29-Чу,
КНК-433-34-Чу, КНК-433-40-Чу
КНК-433-52-Чу

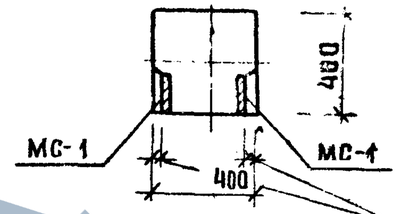

29-для КНК-433-24-Ч, 29-Ч, 24-5, 29-5
22-для КНК-433-34-Ч, 40-Ч, 34-5, 40-5
18-для КНК-433-52-Ч, 52-5

2—2

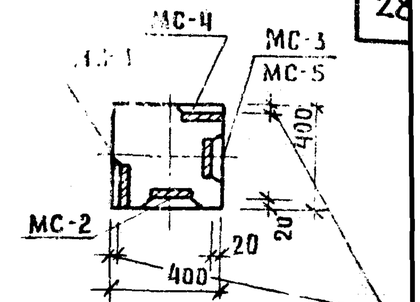

29-для КНК-433-24-Чу, 29-Чу
22-для КНК-433-34-Чу, 40-Чу
18-для КНК-433-52-Чу

4—4

Марка колонны	Марка дополн. заклад. детали	Кол. шт	Вес дополнит. закладн. деталей, кг. одной дет.	Вес дополнит. закладн. деталей, кг. дет.	Вес дополнит. закладн. деталей, кг. итого на колонну	Общий расход стали на колонну	№ заготовит. чертежа на деталь
КНК-433-24-Ч КНК-433-29-Ч КНК-433-24-5 КНК-433-29-5	МС-1	10	3.09	30.90	30.90	126,30	53
КНК-433-34-Ч КНК-433-40-Ч КНК-433-34-5 КНК-433-40-5						271,70	
КНК-433-52-Ч КНК-433-52-5						505,30	
КНК-433-24-Чу КНК-433-29-Чу	МС-1	5	3.09	15.45	44.76	140,16	53
	МС-2	3	2.31	6.93			
	МС-3	3	2.31	6.93			
	МС-4	5	3.09	15.45			
КНК-433-34-Чу КНК-433-40-Чу	МС-1	5	3.09	15.45	44.76	285,56	53
	МС-2	3	2.31	6.93			
	МС-3	3	2.31	6.93			
	МС-4	5	3.09	15.45			
КНК-433-52-Чу	МС-1	5	3.09	15.45	44.43	518.83	53
	МС-2	3	2.31	6.93			
	МС-4	5	3.09	15.45			
	МС-5	3	2.20	6.60			

Примечание:

Опалубка и армирование аналогичны основным маркам колонн, приведенным в альбоме ИИ-04-2 выпуск 3

ТК	Колонны для навески стеновых панелей	Серия ИИ-04-2	
1973	Колонны КНК-433-24-4, КНК-433-29-4, КНК-433-34-4, КНК-433-40-4, КНК-433-52-4, КНК-433-24-Чу, КНК-433-29-Чу, КНК-433-34-Чу, КНК-433-40-Чу, КНК-433-52-Чу, КНК-433-24-5, КНК-433-29-5, КНК-433-34-5, КНК-433-40-5, КНК-433-52-5	Выпуск 11 часть I	Лист 24

https://zavodjbi.com/

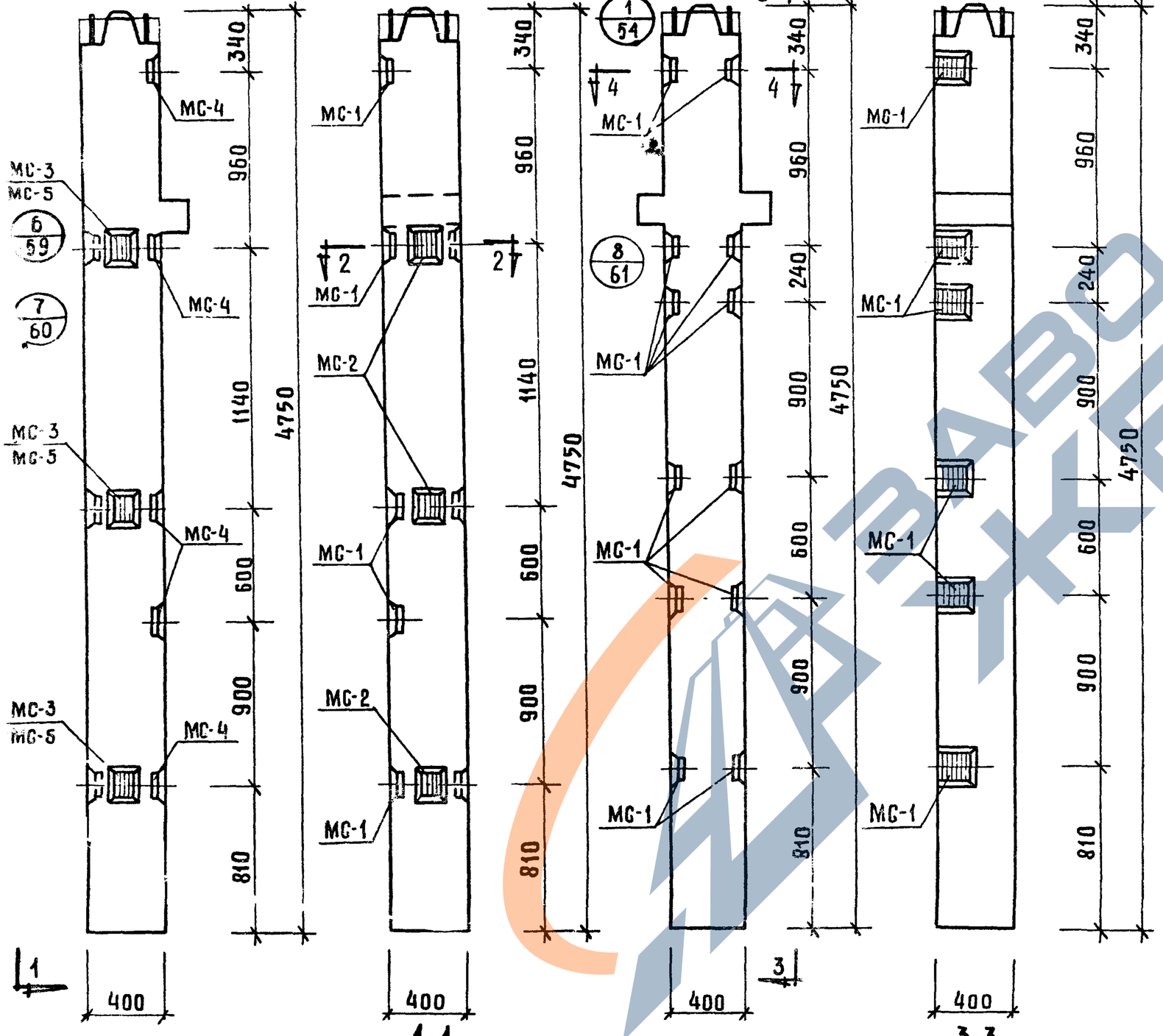

1-1

Колонна КНК-433-24-5у, КНК-433-29-5у
КНК-433-34-5у, КНК-433-40-5у
КНК-433-52-5у

3-3

Колонна КНР-433-24-6, КНР-433-29-6
КНР-433-34-6, КНР-433-40-6
КНР-433-52-6, КНР-433-58-6

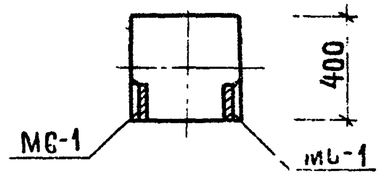

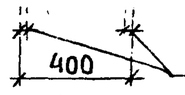

4-4

29-для КНР-433-24-6,-29-6
22-для КНР-433-34-6,-40-6
18-для КНР-433-52-6,-58-6

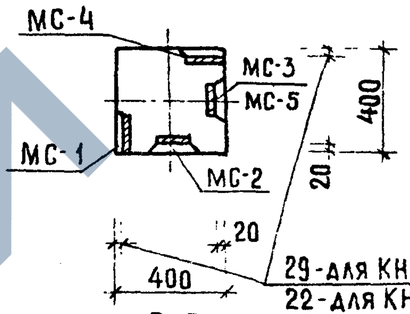

2-2

29-для КНК-433-24-5у,-29-5у
22-для КНК-433-34-5у,-40-5у
18-для КНК-433-52-5у

Марка колонны	Марка допол. закладн. детали	Кол. шт	Вес допол. закл. деталей, кг: одной дет.	всех дет.	итого на колонну	Общий расход стали на колонну	N загот. чертеж. закладной детали
КНК-433-24-5у, КНК-433-29-5у	МС-1	5	3.09	15.45	44.76	140,16	53
	МС-2	3	2.31	6.93			
	МС-3	3	2.31	6.93			
	МС-4	5	3.09	15.45			
КНК-433-34-5у, КНК-433-40-5у	МС-1	5	3.09	15.45	44.76	285,56	53
	МС-2	3	2.31	6.93			
	МС-3	3	2.31	6.93			
	МС-4	5	3.09	15.45			
КНК-433-52-5у	МС-1	5	3.09	15.45	44.43	518.83	53
	МС-2	3	2.31	6.93			
	МС-4	5	3.09	15.45			
	МС-5	3	2,20	6.60			
КНР-433-24-6, КНР-433-29-6	МС-1	12	3,09	37.08	37.08	141.28	53
КНР-433-34-6, КНР-433-40-6						286.68	
КНР-433-52-6, КНР-433-58-6						520.28	

Примечание:

Опалубка и армирование аналогичны основным маркам колонн, приведенным в альбоме ИИ-04-2 выпуск 3.

ТК	Колонны для навески стеновых панелей	Серия ИИ-04-2	
1973	Колонны КНК-433-24-5у, КНК-433-29-5у, КНК-433-34-5у, КНК-433-40-5у КНК-433-52-5у, КНР-433-24-6, КНР-433-29-6, КНР-433-34-6, КНР-433-40-6, КНР-433-52-6 КНР-433-58-6	Выпуск 11 часть I	Лист 25

https://zavodjbi.com/

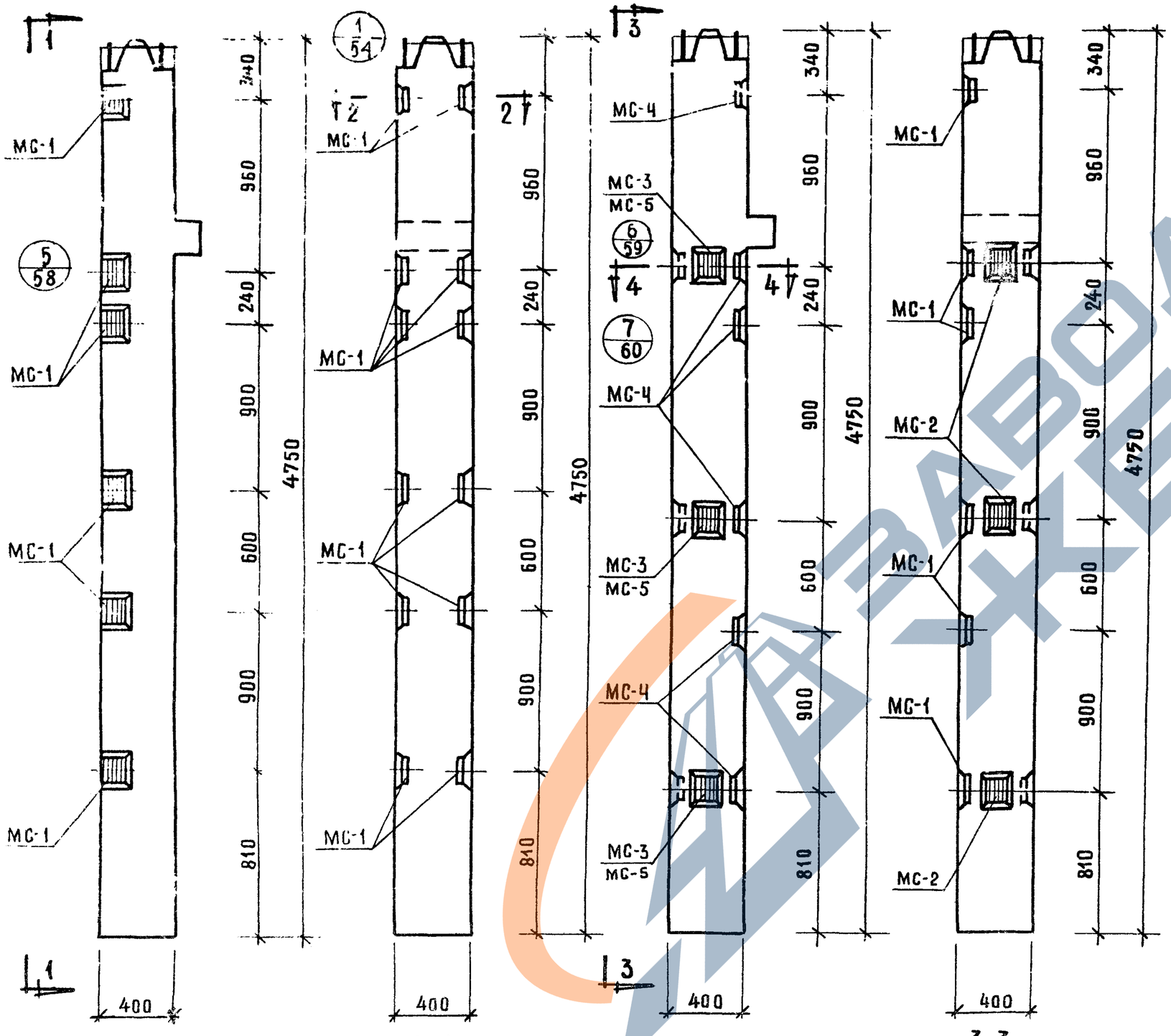

1—1

Колонна КНК-433-24-6, КНК-433-29-6
КНК-433-34-6, КНК-433-40-6, КНК-433-52-6

3—3

Колонна КНК-433-24-6у, КНК-433-29-6у
КНК-433-34-6у, КНК-433-40-6у, КНК-433-52-6у

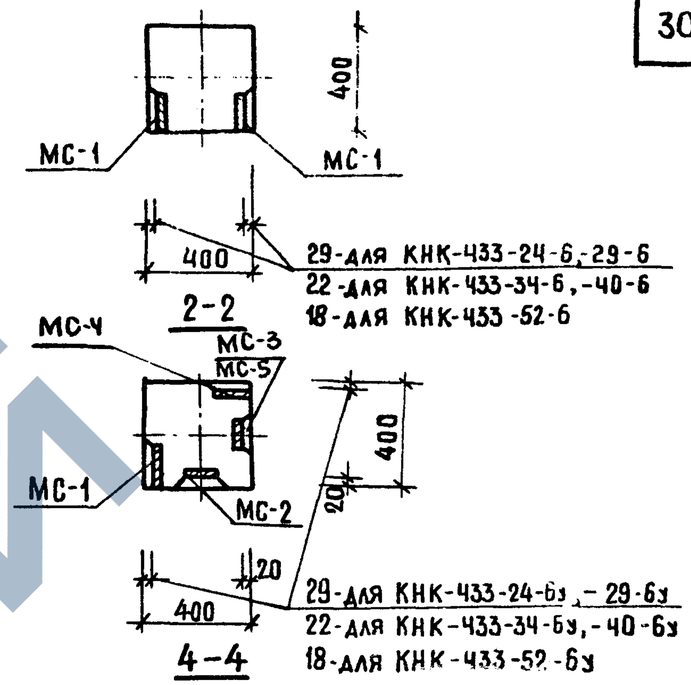

Марка колонны	Марка дополн. закладн. детали	Кол. шт.	Вес дополн. закл. деталей, кг: одной дет.	всех дет.	итого на колонну	Общий расход стали на колонну	N загот. черт. закладн. детали
КНК-433-24-6 КНК-433-29-6	МС-1	12	3,09	37,08	37,08	132,48	53
КНК-433-34-6 КНК-433-40-6						277,88	
КНК-433-52-6						511,48	
КНК-433-24-6у КНК-433-29-6у	МС-1	6	3,09	18,54	50,94	146,34	53
	МС-2	3	2,31	6,93			
	МС-3	3	2,31	6,93			
	МС-4	6	3,09	18,54			
КНК-433-34-6у КНК-433-40-6у	МС-1	6	3,09	18,54	50,94	294,74	53
	МС-2	3	2,31	6,93			
	МС-3	3	2,31	6,93			
	МС-4	6	3,09	18,54			
КНК-433-52-6у	МС-1	6	3,09	18,54	50,61	525,01	53
	МС-2	3	2,31	6,93			
	МС-4	6	3,09	18,54			
	МС-5	3	2,20	6,60			

Примечание:

Опалубка и армирование аналогичны основным маркам колонн, приведенным в альбоме ИИ-04-2 выпуск

ТК	Колонны для навески стеновых панелей	Серия ИИ-04-2	
1973	Колонны КНК-433-24-6, КНК-433-29-6, КНК-433-34-6, КНК-433-40-6 КНК-433-52-6, КНК-433-24-6у, КНК-433-29-6у, КНК-433-34-6у КНК-433-40-6у, КНК-433-52-6у	Выпуск 11 часть I	Лист 26

https://zavodjbi.com/

https://zavodjbi.com/

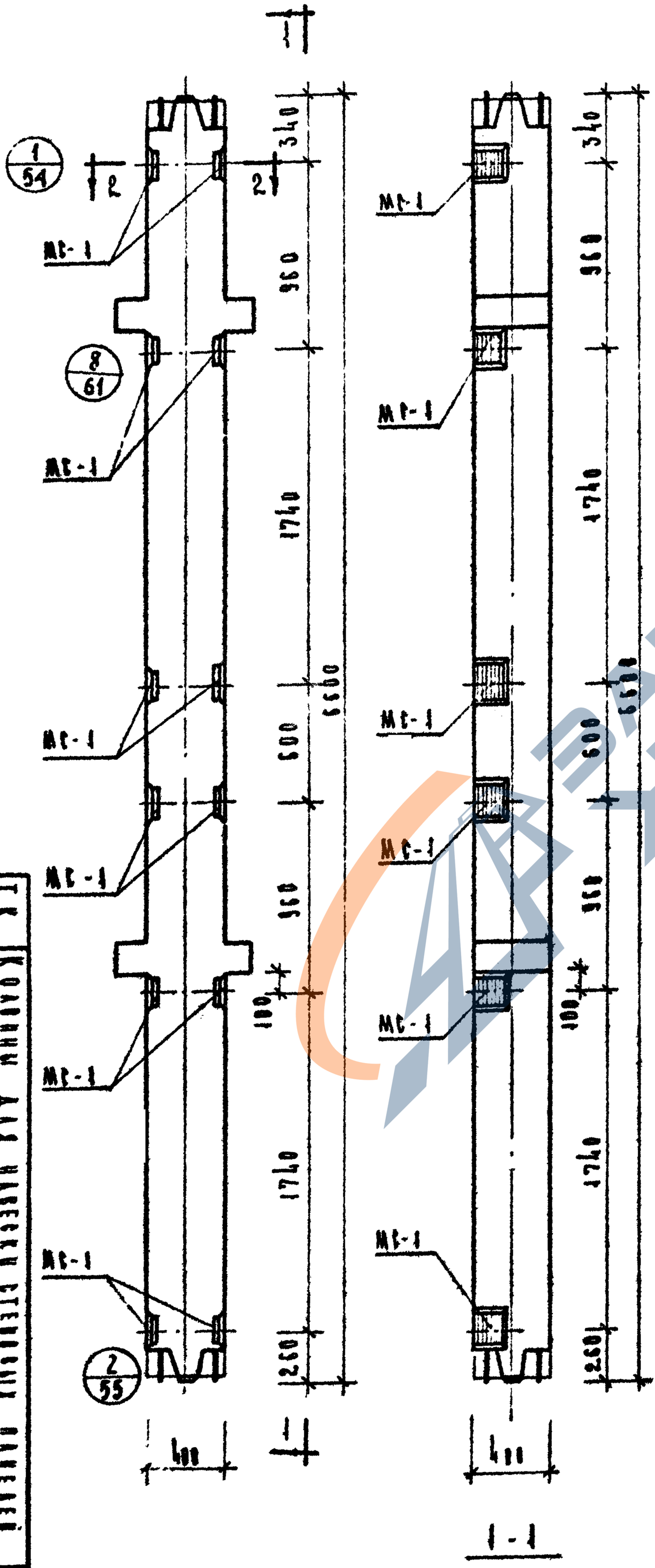

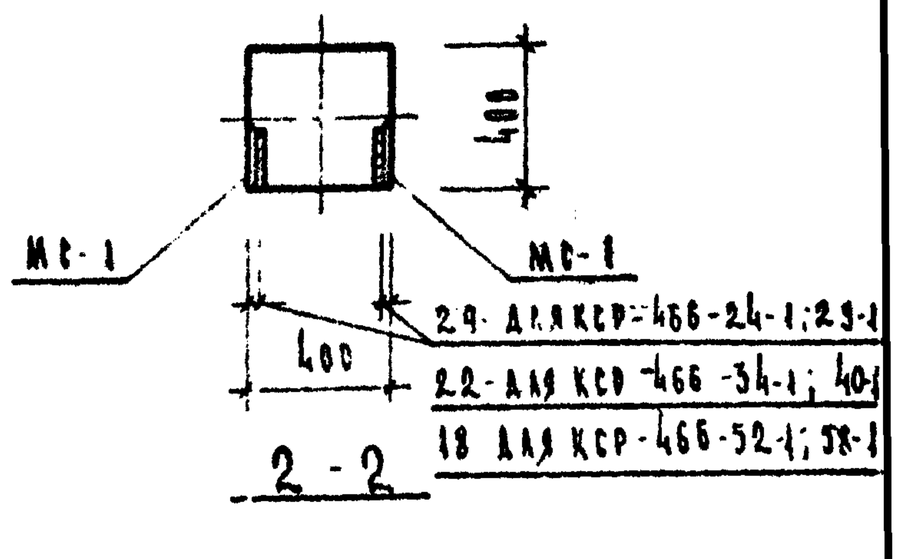

Марка колонны	Марка дополнит. закладн. деталей	Кол. шт	Вес дополн. закл. деталей кг: Одной дет	Всех дет	Итого на колонну	Общий расход стали на колонну	Изготов. чертеж закладн.
КСР-466-24-1	МС-1	12	3,09	37,08	37,08	204,68	53
КСР-466-29-1						204,68	
КСР-466-34-1						404,98	
КСР-466-40-1						404,98	
КСР-466-52-1						739,18	
КСР-466-58-1						739,18	

Примечание:

Опалубка и армирование аналогичны основным маркам колонн, приведенным в альбоме ИИ-04-2 выпуск 3

ТК	Колонны для навесных стеновых панелей	Серия ИИ-04-2
1973	Колонны: КСР-466-24-1, КСР-466-29-1, КСР-466-34-1, КСР-466-40-1, КСР-466-52-1, КСР-466-58-1	Выпуск 11 Лист 07

https://zavodjbi.com/

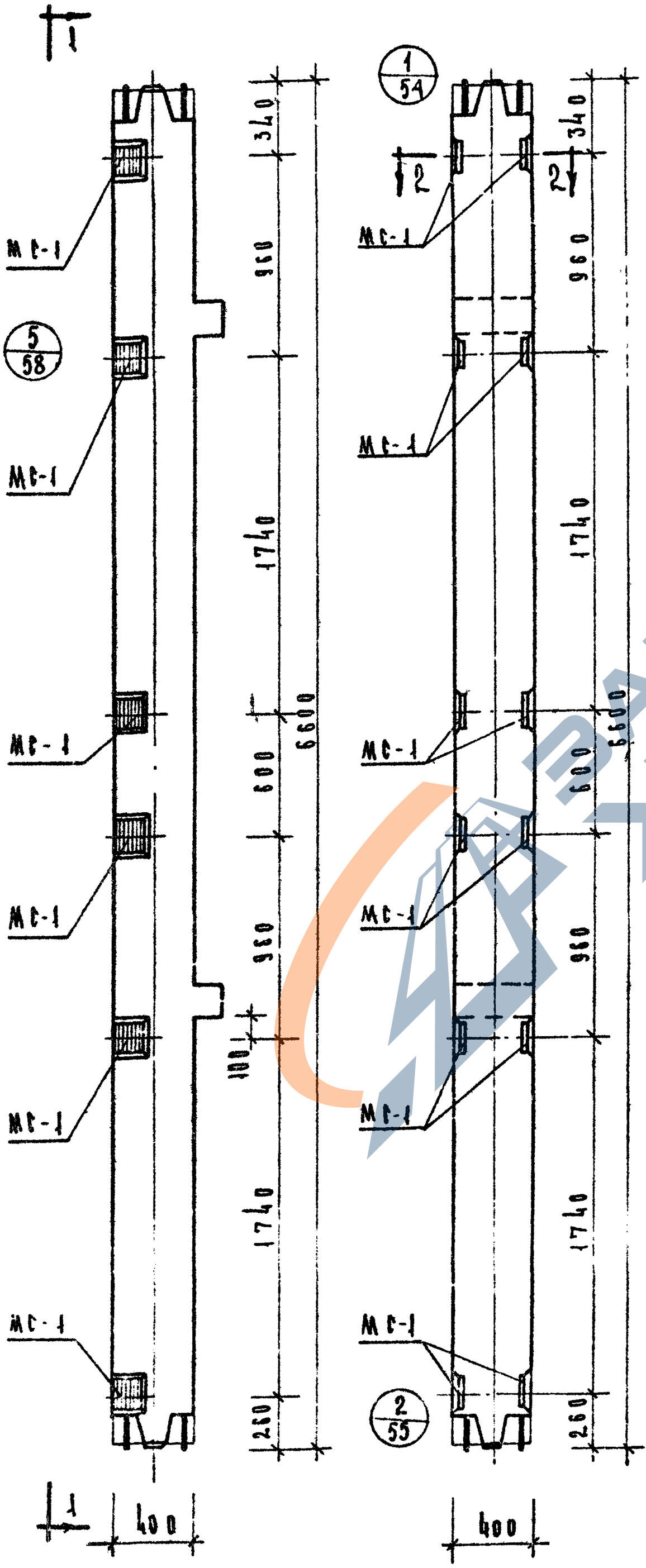

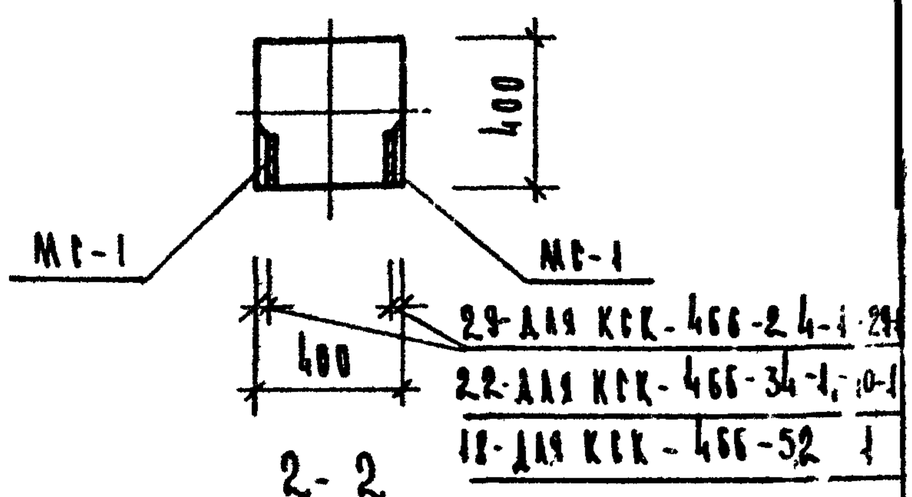

Марка колонны	Марка дополнит. закладн. деталей	Кол. шт.	Вес дополн. закл. деталей кг: Одной дет.	Всех дет.	Итого на колонну	Общий расход стали на колонну	N заготов. черт. закладн. деталей
КСК-466-24-1	МС-1	12	3.09	37,08	37,08	187,08	53
КСК-466-29-1						187,08	
КСК-466-31-1						387,88	
КСК-466-40-1						387,88	
КСК-466-52-1						722,28	

Примечание

Опалубка и армирование аналогичны основным маркам колонн, приведенным в альбоме ИИ-04-2 выпуск 3.

ТК	Колонны для навески стеновых панелей	1973
	Колонны КСК-466-24-1, КСК-466-29-1, КСК-466-34-1, КСК-466-40-1, КСК-466-52-1	
Серия ИИ-04	Выпуск 1 Часть I	

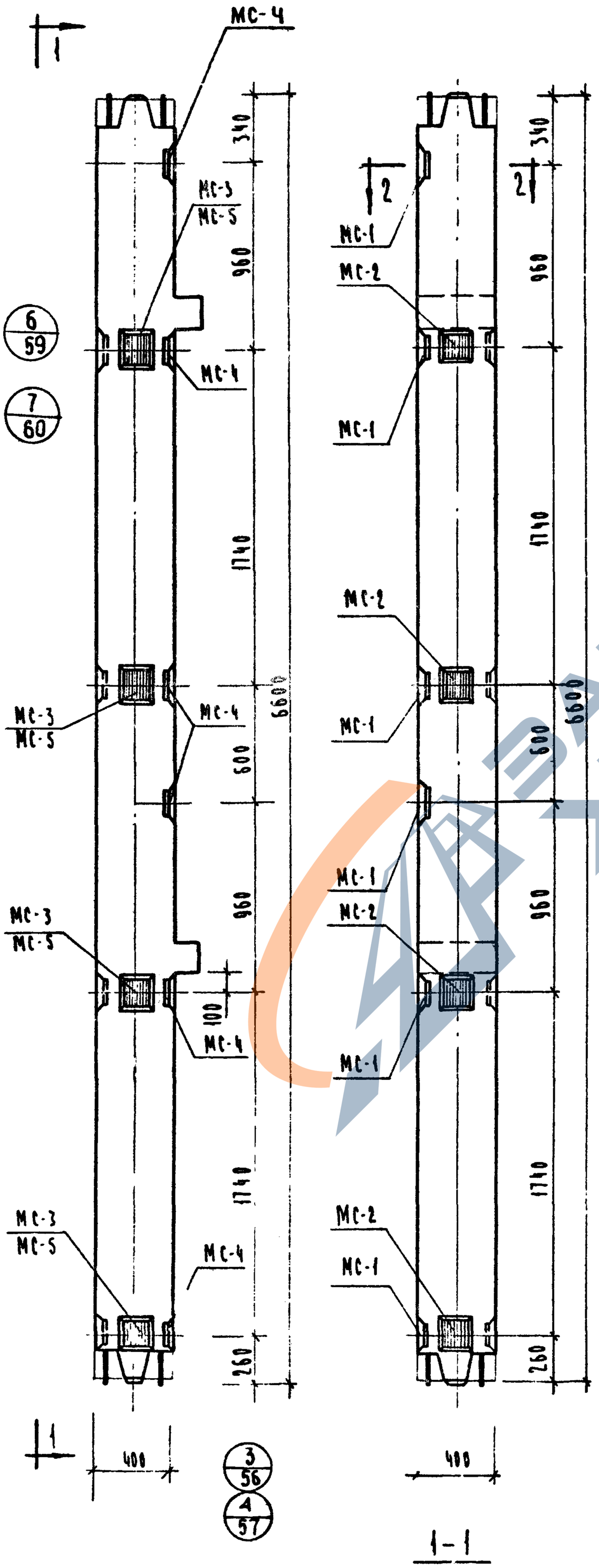

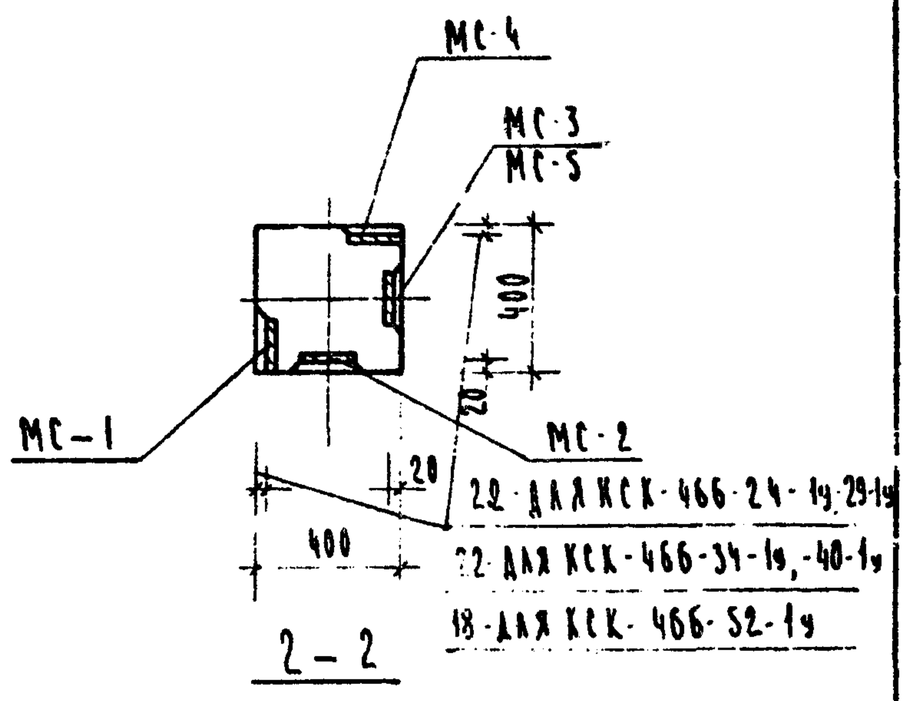

Марка колонны	Марка дополнит. закладн. деталей	Кол. шт.	Вес дополн. закл. деталей, кг: Одной дет.	Всех дет.	Итого на колонну	Общий расход стали на колонну	Изготов. черт. закладн. деталей
КСК-466-24-1у КСК-466-29-1у	МС-1	6	3.09	18,36	55,20	205.20	53
	МС-2	4	2.31	9,24			
	МС-3	4	2.31	9,24			
	МС-4	6	3,09	18,36			
КСК-466-34-1у КСК-466-40-1у	МС-1	6	3,09	18.36	55,20	406.0	53
	МС-2	4	2,31	9,24			
	МС-3	4	2,31	9,24			
	МС-4	6	3,09	18,36			
КСК-466-52-1у	МС-1	6	3,09	18,36	54,76	739,96	53
	МС-2	4	2,31	9,24			
	МС-4	6	3,09	18,36			
	МС-5	4	2,20	8,80			

Примечание:

Опалубка и армирование аналогичны основным маркам колонн, приведенным в альбоме ИИ-04-2 выпуск 3

ТК	Колонны для навески стеновых панелей	1973
Колонны КСК-466-24-1у, КСК-466-29-1у, КСК-466-34-1у, КСК-466-40-1у, КСК-466-52-1у		
Серия ИИ-04-2	Выпуск II часть I	Лист 29

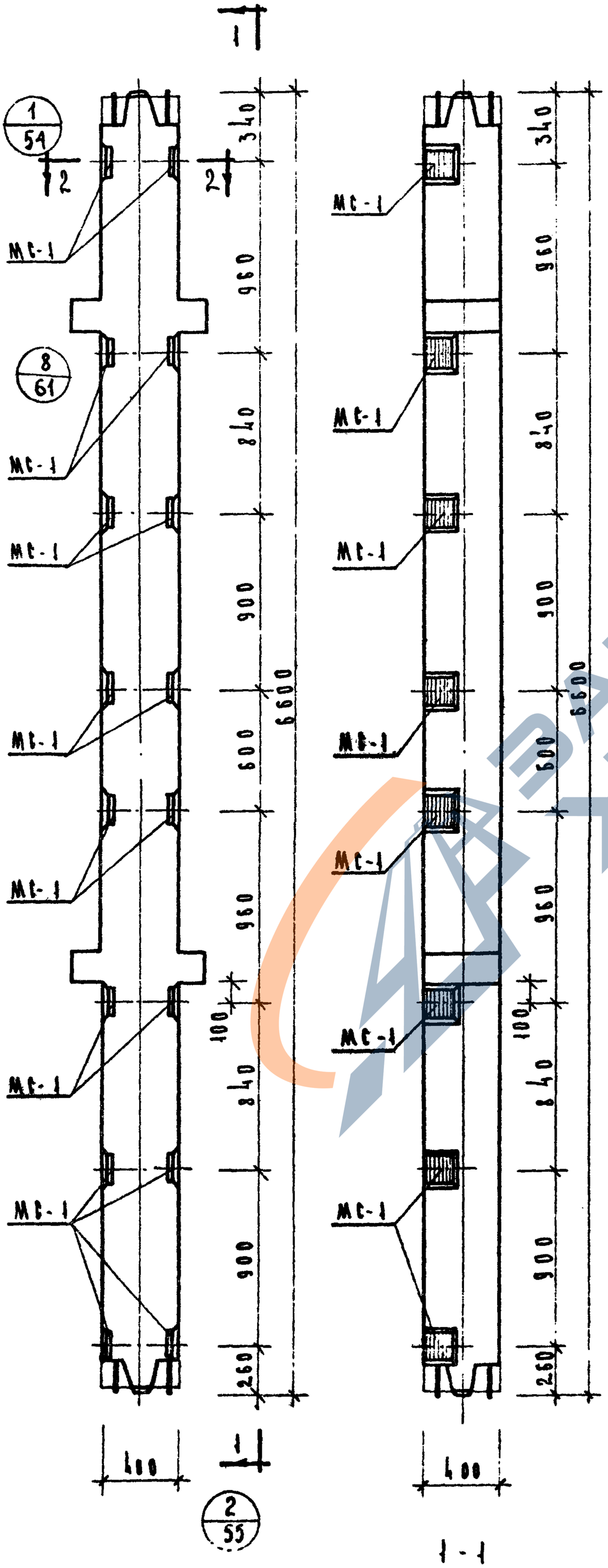

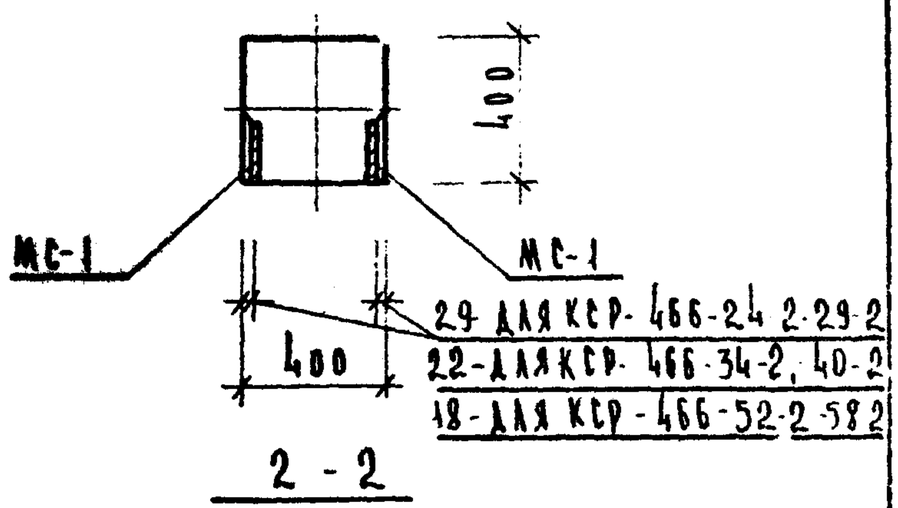

Марка колонны	Марка дополнит. закладн. детали	Кол. шт.	Вес допол. закладн. дет-лей кг: Одной дет.	Всех дет	Итого на колонну	Общий расход стали на колонну	Изготов. черт. закладн. дет.
КСР-466-24-2	МС-1	16	3.09	49,44	49,44	217.04	53
КСР-466-29-2						217.04	
КСР-466-34-2						417,34	
КСР-466-40-2						417,34	
КСР-466-52-2						751,54	
КСР-466-58-2						751,54	

Примечание

Опалубка и армирование аналогичны основным маркам колонны, приведенным в альбоме ИИ-04-2 выпуск 3.

ТК	Колонны для навески стеновых панелей	Серия ИИ-04-2
1973	Колонны КСР-466-24-2, КСР-466-29-2, КСР-466-34-2, КСР-466-40-2, КСР-466-52-2, КСР-466-58-2	Выпуск II, часть I, лист 30

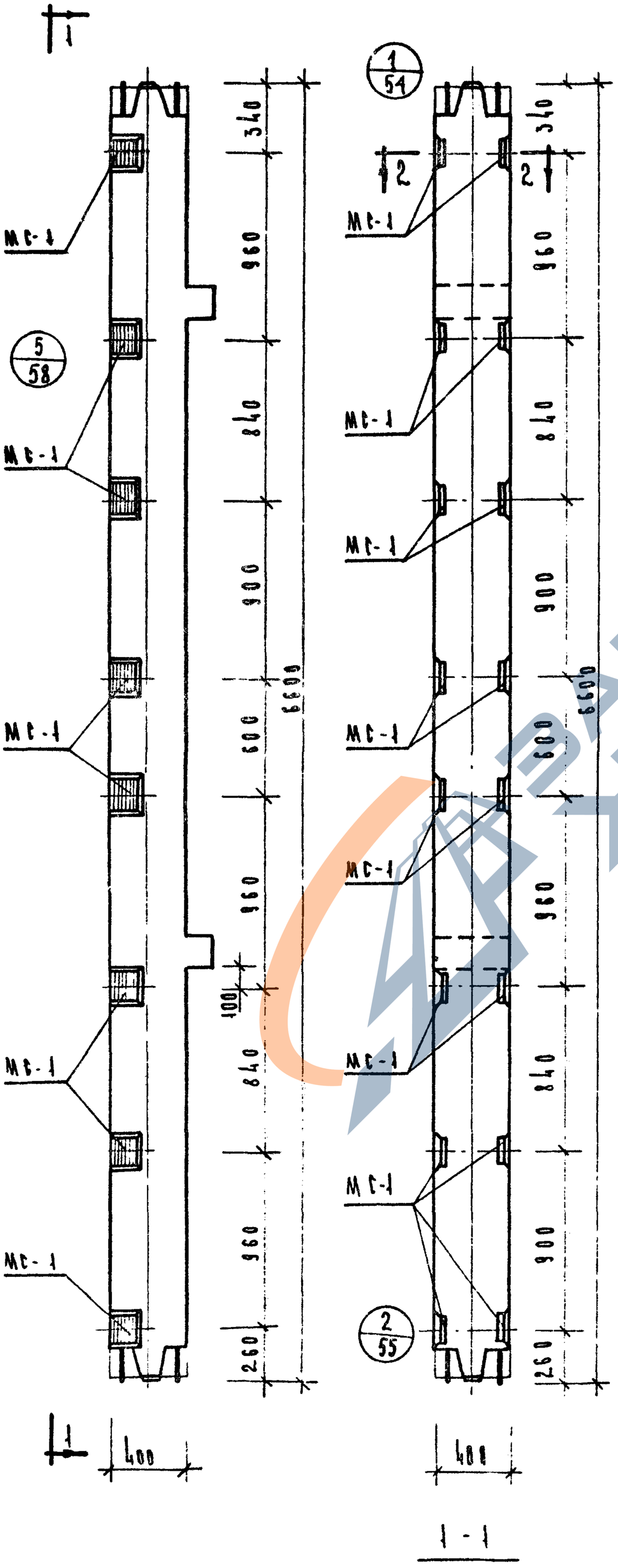

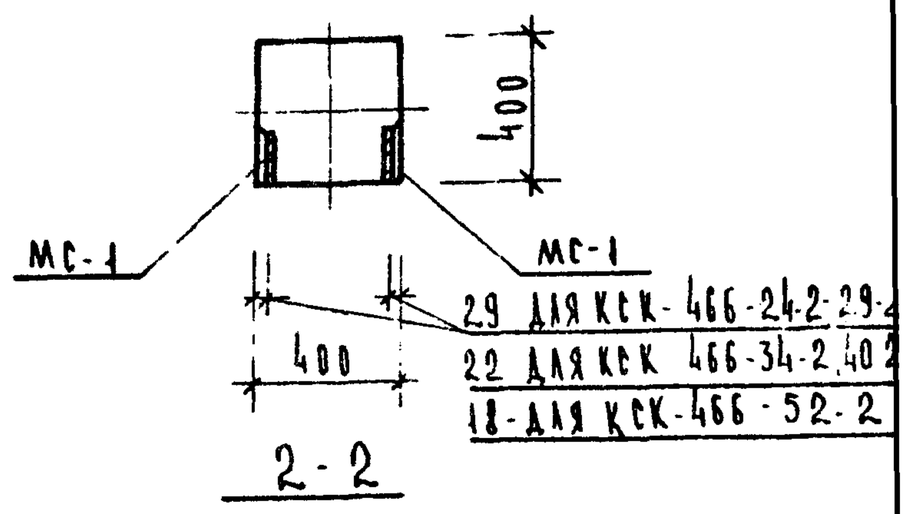

Марка колонны	Марка дополнит. закладн. детали	Кол. шт	Вес допол. закладн. дет-лей, кг: одной дет	всех дет	итого на колонну	Общий расход стали на колонну	Изготов. черт. закладн. дет
КСК-466-24-2	МС-1	16	3.09	49.44	49.44	199.44	53
КСК-466-29-2						199.44	
КСК-466-34-2						400.24	
КСК-466-40-2						400.24	
КСК-466-52-2						734.64	

Примечание

Опалубка и армирование аналогичны основным маркам колонн, приведенным в альбоме ИИ-04-2 выпуск 3

ТК 1973

Колонны для навески стеновых панелей

Колонны КСК-466-24-2, КСК-466-29-2, КСК-466-34-2, КСК-466-40-2, КСК-466-52-2

Серия ИИ-0-2

Выпуск 11

Лист 31

35

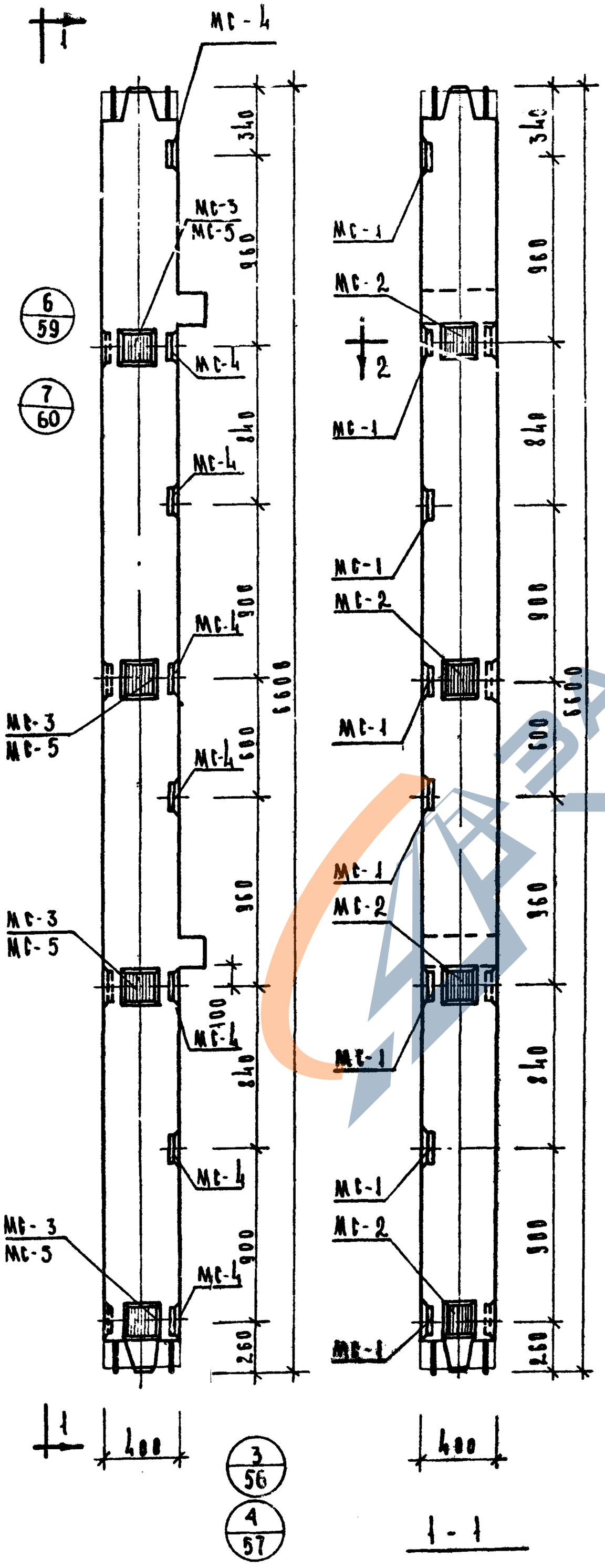

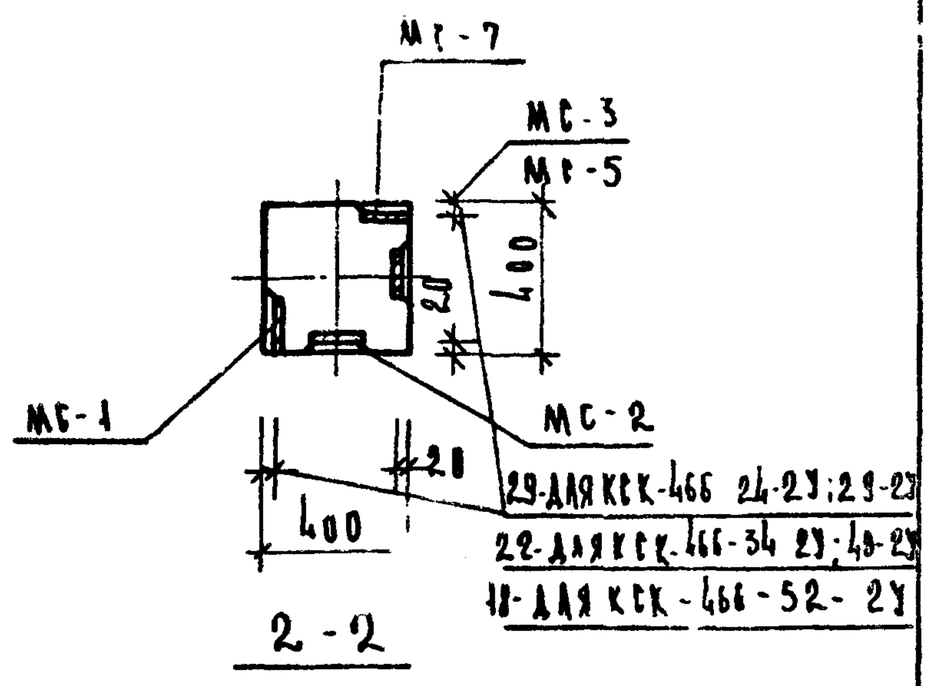

Марка колонны	Марка дополнит. закладн. деталей	Кол. шт	Вес допол. закладн. дет-лей кг: одной дет	всех дет	Итого на колонну	Общий расход стали на колонну	№ заготов. черт. закладн. дет
КСК-466-24-2У КСК-466-29-2У	МС-1	8	3,09	24,72	67 92	217.92	53
	МС-2	4	2,31	9,24			
	МС-3	4	2,31	9.24			
	МС-4	8	3,09	24,72			
КСК-466-34-2У КСК-466-40-2У	МС-1	8	3,09	24.72	67.92	418.72	53
	МС-2	4	2.31	9,24			
	МС-3	4	2,31	9.24			
	МС-4	8	3,09	24.72			
КСК-466-52-2У	МС-1	8	3,09	24,72	67,48	752,68	53
	МС-2	4	2,31	9,24			
	МС-4	8	3,09	24,72			
	МС-5	4	2.20	8.80			

Примечание

Опалубка и армирование аналогичны основным маркам колонн, приведенным в альбоме ИИ-04-2 выпуск 3.

ТК 1973

Колонны для навески стеновых панелей

Колонны: КСК-466-24-2У; КСК-466-29-2У; КСК-466-34-2У; КСК-466-40-2У; КСК-466-52-2У.

Серия ИИ-04-2

Выпуск 11 часть I

Лист 32

https://zavodjbi.com/

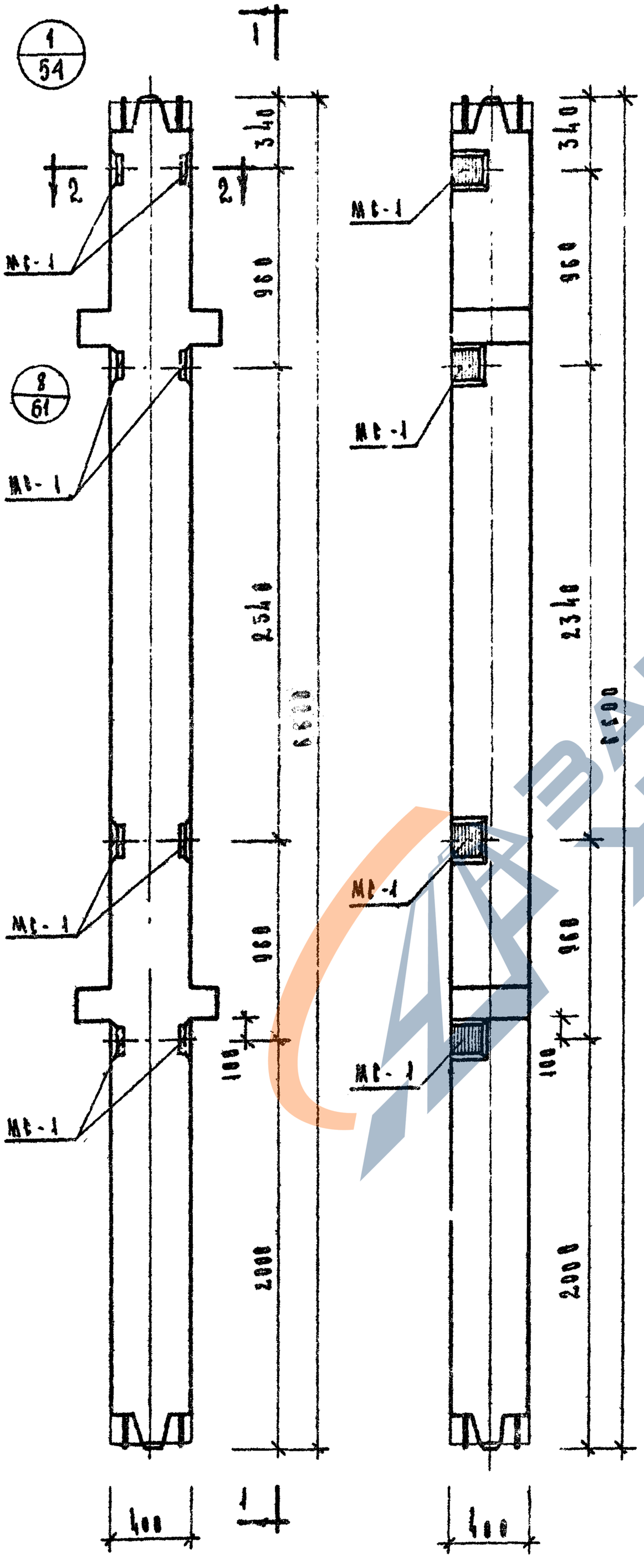
1
1
2
2
3400
960
2340
2000
100
1400
1 - 1
1 - 1
1 - 1

https://zavodjbi.com/

ЦПИАСТ Госкомсоюза г. Москва	Рукоприним.	Мозгин	Козина
	Исполнил	[illegible]	Соколова

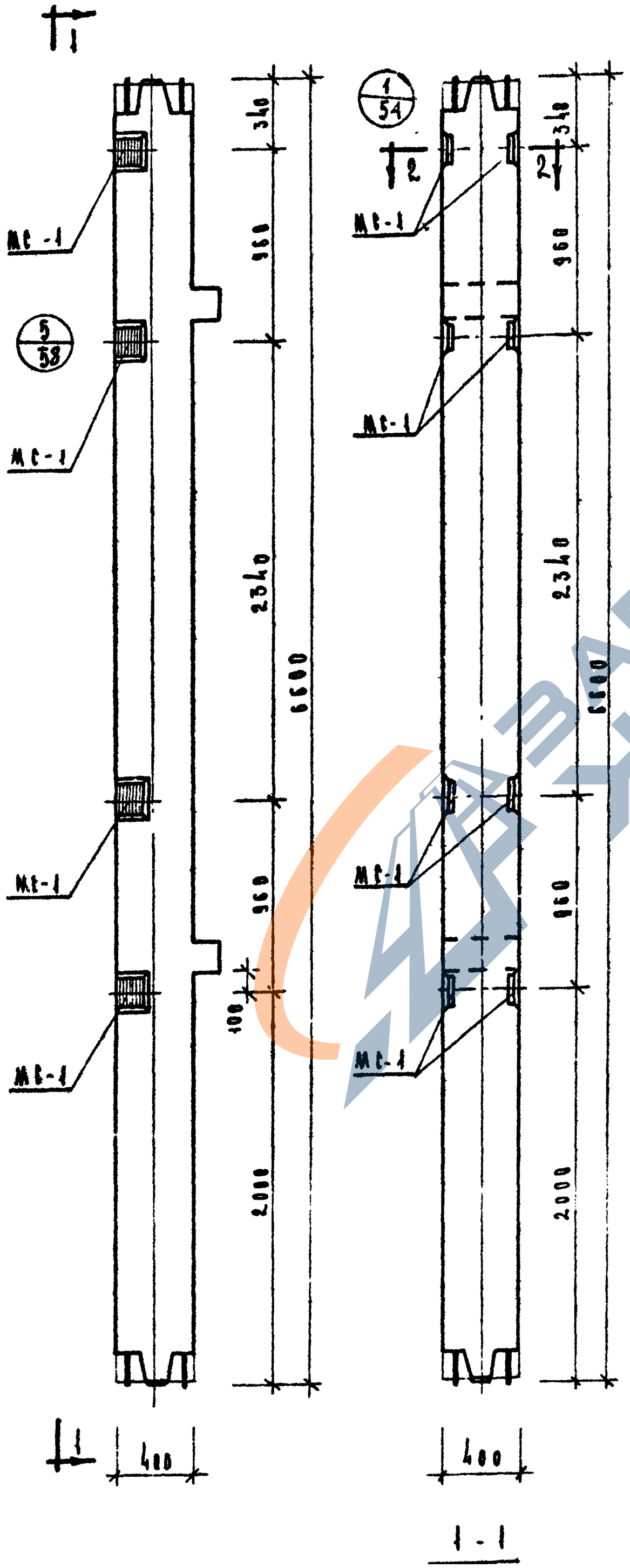

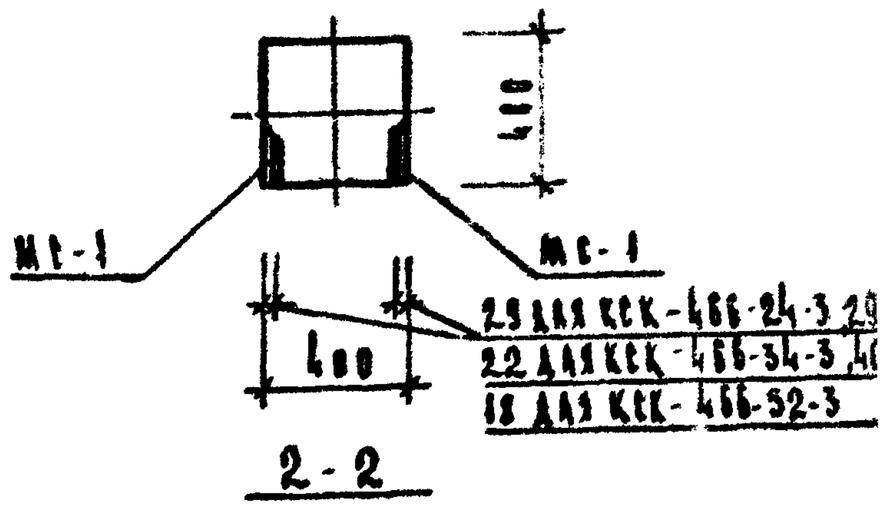

2-2

Марка колонны	Марка дополнит. закладн. детали	Кол. шт	Вес дополн. закл. детален кг: одной дет	всех дет	итого на колонну	Общий расход стали на колонну	Из закладн. черт.
КСК-466-24-3	МС-1	8	3,09	24,72	24,72	174,72	53
КСК-466-29-3						174,72	
КСК-466-34-3						375,52	
КСК-466-40-3						375,52	
КСК-466-52-3						709,92	

Примечание

Опалубка и армирование аналогичны основным маркам колонн, приведенным в альбоме ИИ-34-2 выпуск 3

1-1

ТК	Колонны для навесной стеновых панелей	Серия ИИ-01
1973	Колонны: КСК-466-24-3, КСК-466-29-3, КСК-466-34-3, КСК-466-40-3, КСК-466-52-3	Выпуск 1 Часть I

https://zavodjbi.com/

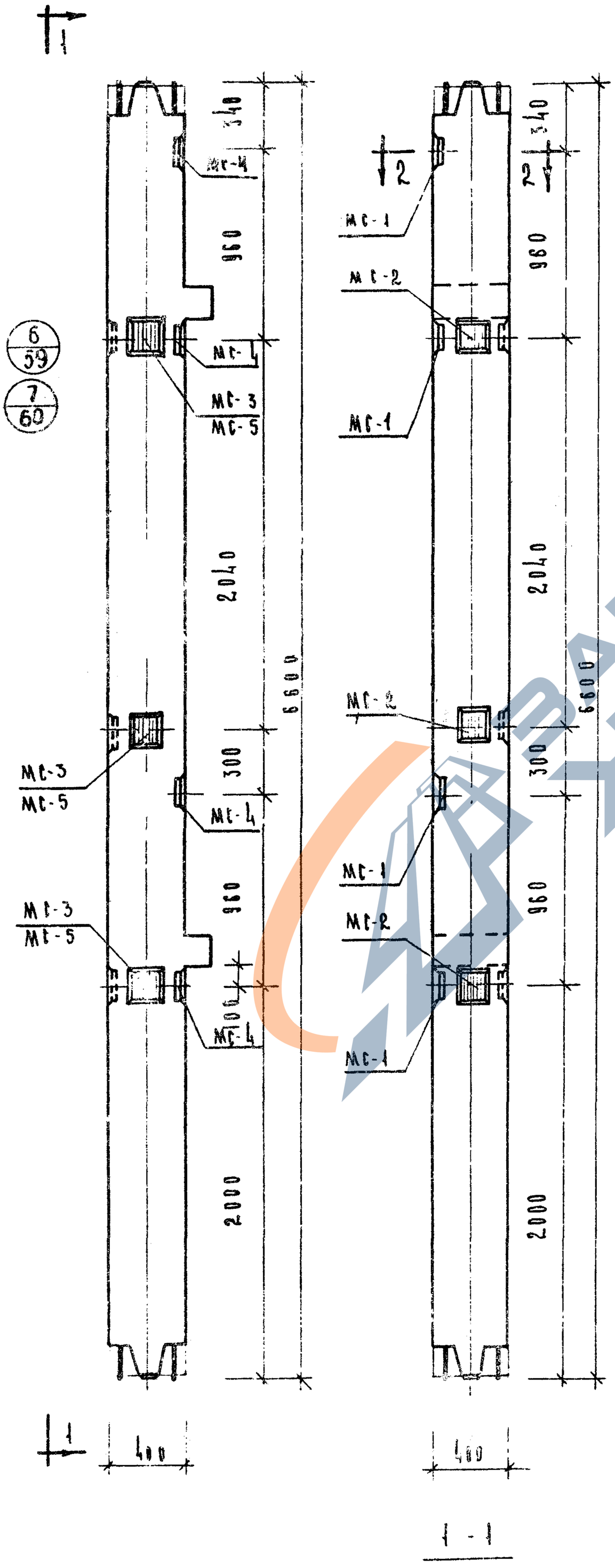

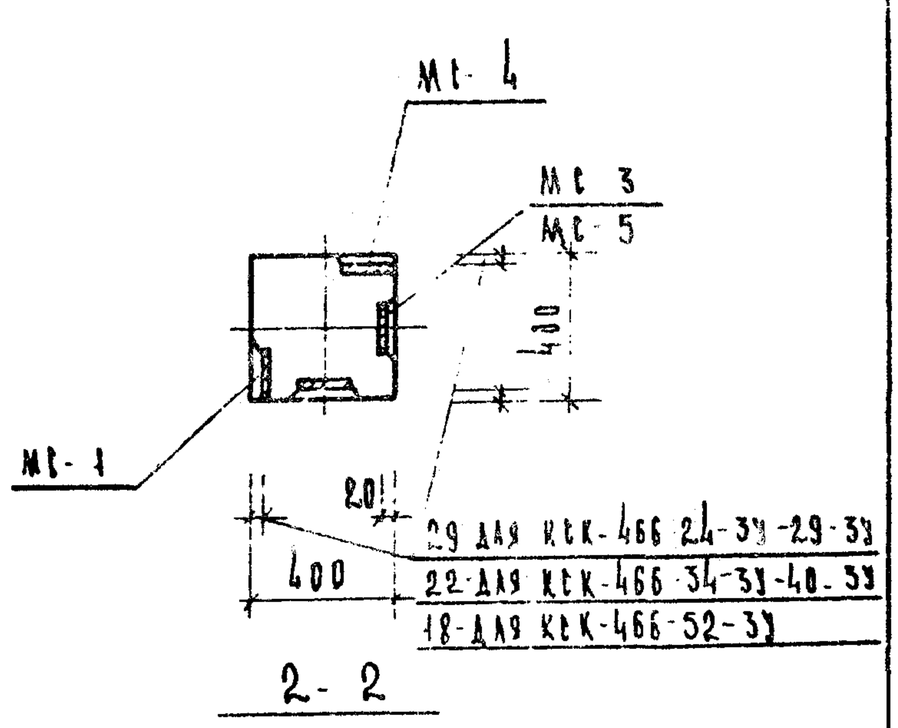

2-2

Марка колонны	Марка дополнит. закладн. детали	Кол. шт.	Вес допол. закладн. дет. - лей кг. Одной дет.	Всех дет.	Итого на колонну	Общий расход стали на колонну	№ загот. черт. закладн. дет.
КСК-466-24-3У КСК-466-29-3У	МС-1	4	3,09	12,36	38,58	188,58	53
	МС-2	3	2,31	6,93			
	МС-3	3	2,31	6,93			
	МС-4	4	3,09	12,36			
КСК-466-34-3У КСК-466-40-3У	МС-1	4	3,09	12,36	35,58	389,38	53
	МС-2	3	2,31	6,93			
	МС-3	3	2,31	6,93			
	МС-4	4	3,09	12,36			
КСК-466-52-3У	МС-1	4	3,09	12,36	38,25	723,45	53
	МС-2	3	2,31	6,93			
	МС-4	4	3,09	12,36			
	МС-5	3	2,20	6,60			

Примечание

Опалубка и армировние аналогичны основным маркам колонн, приведенным в альбоме НИ-04-2 выпуск 3

1-1

ТК	Колонны для навесных стеновых панелей
1973	Колонны КСК-466-24-3У; КСК-466-29-3У; КСК-466-34-3У; КСК-466-40-3У; КСК-466-52-3У
Серия НИ-04	Выпуск 11 Часть I

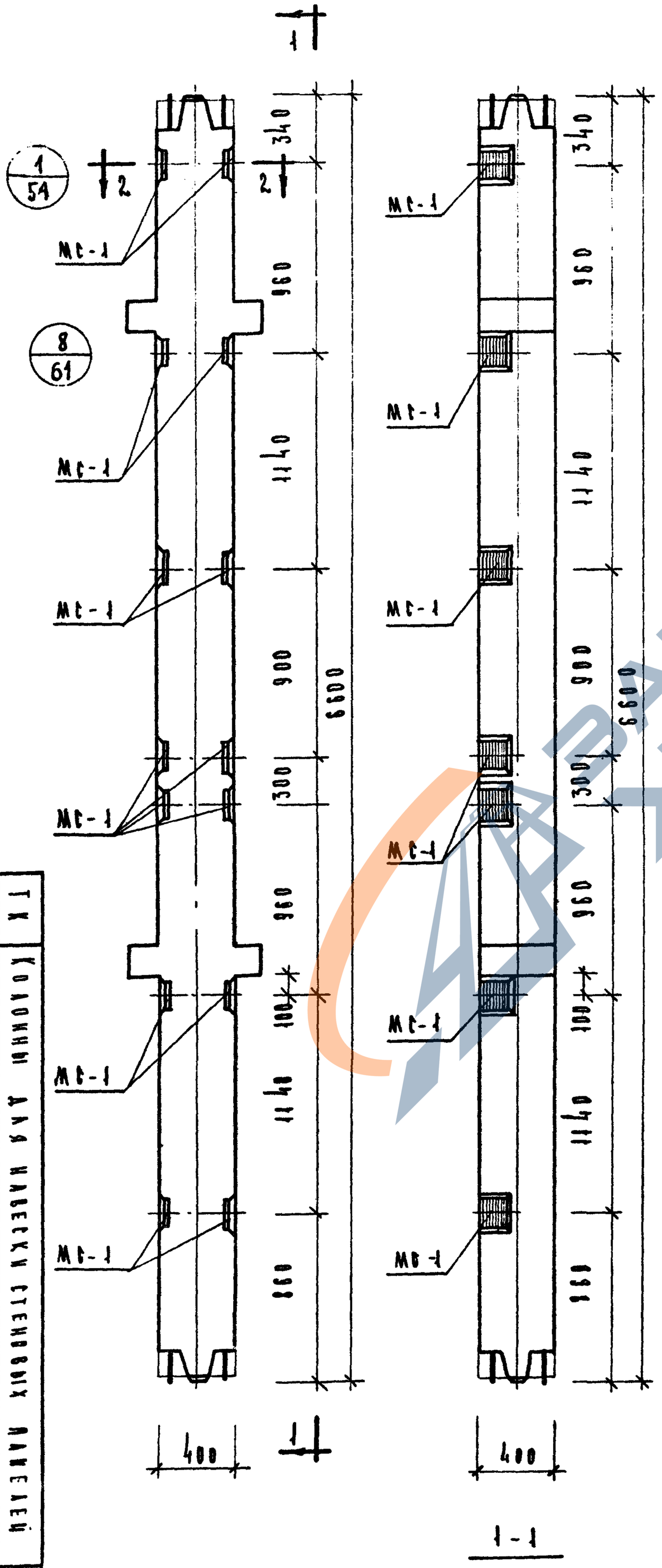

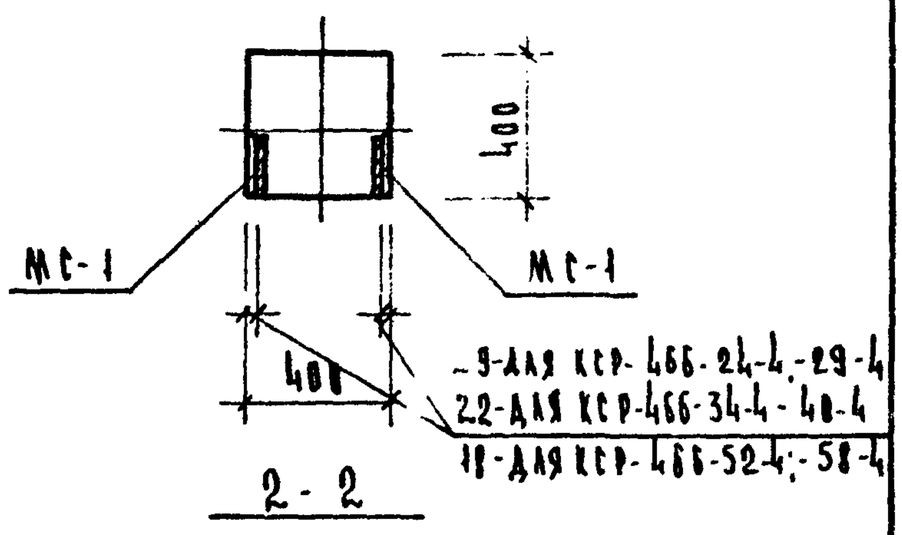

Марка колонны	Марка дополнит. закладн. детали	Кол. шт	Вес допол. закладн. дет-лей кг: Одной дет	Всех дет	Итого на колонну	Общий расход стали на колонну	N за отпуск черт. закладн. дет
КСР-466-24-4	МС-1	14	3.09	43.26	43.26	210.86	53
КСР-466-29-4						210.86	
КСР-466-34-4						411.16	
КСР-466-40-4						411.16	
КСР-466-52-4						745.36	
КСР-466-58-4						745.36	

Примечание

Выпуска и армирование аналогичны основным маркам колонн, приведенным в альбоме ИИ-04-2 выпуск 3

ТК	Колонны для навески стеновых панелей	Серия ИИ-04-2
1973	Колонны: КСР-466-24-4, КСР-466-29-4, КСР-34-4, КСР-466-40-4, КСР-466-52-4.	Выпуск 11 часть I
		Лист 36

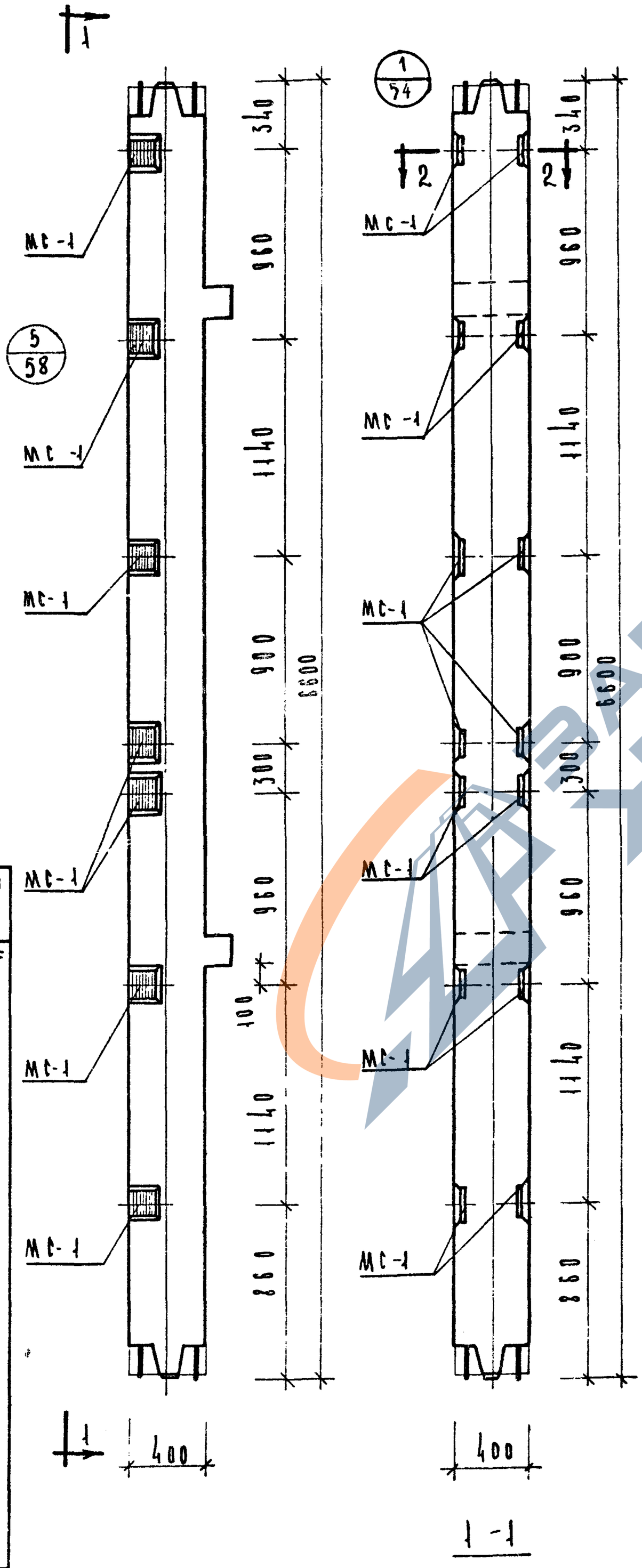

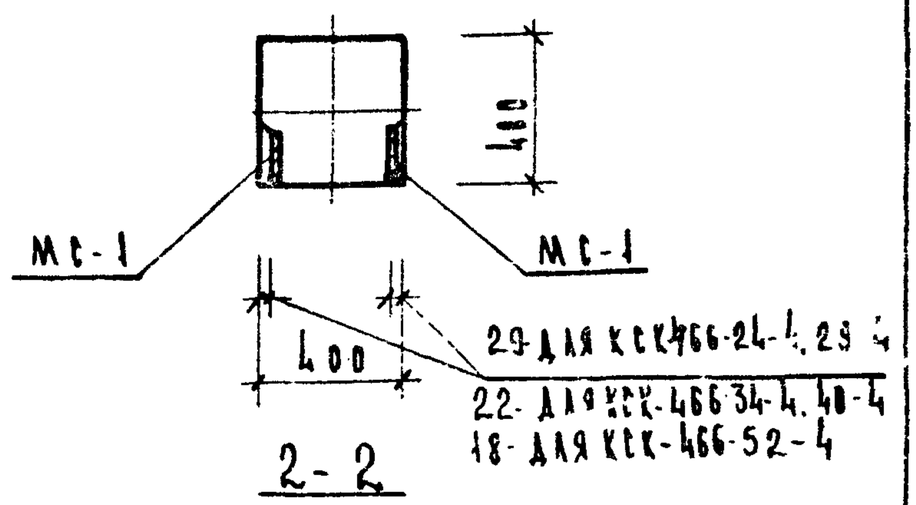

Марка колонны	Марка дополнит. закладн. детали	Кол. шт	Вес дополн. закл. деталей, кг: Одной дет	Всех дет	Итого на колонну	Общий расход стали на колонну	№ заготов. черт. закладн. детали
КСК-466-24-4	МС-1	14	3 09	43 26	43 26	193.26	53
КСК-466-29-4						193.26	
КСК-466-34-4						394.06	
КСК-466-40-4						394.06	
КСК-466-52-4						728.46	

Примечание

Опалубка и армирование аналогичны основным маркам колонн, приведенным в альбоме ИИ-04-2 выпуск 3

ТК	Колонны для навески стеновых панелей	Серия ИИ-04-2
1973	Колонны КСК-466-24-4; КСК-466-29-4; КСК-466-34-4; КСК-466-40-4; КСК-466-52-4.	Выпуск 1 часть I
		Лист 37

41

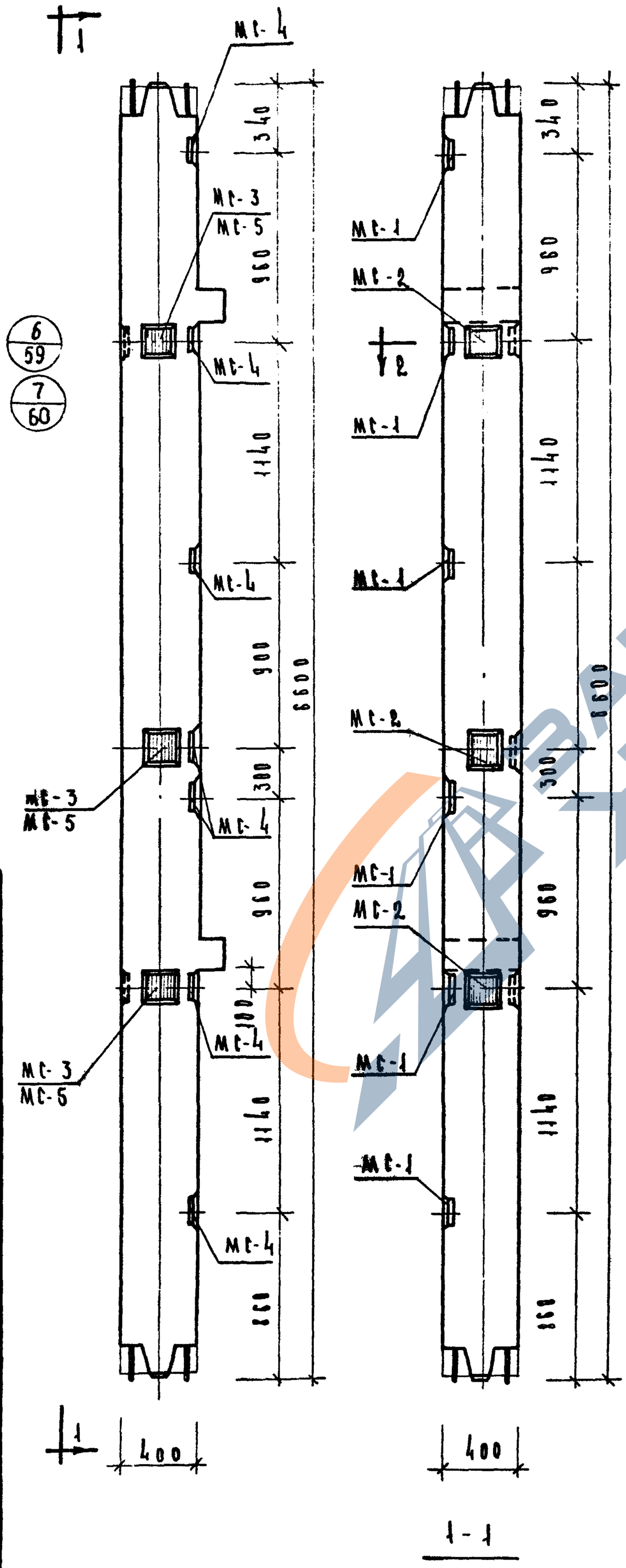

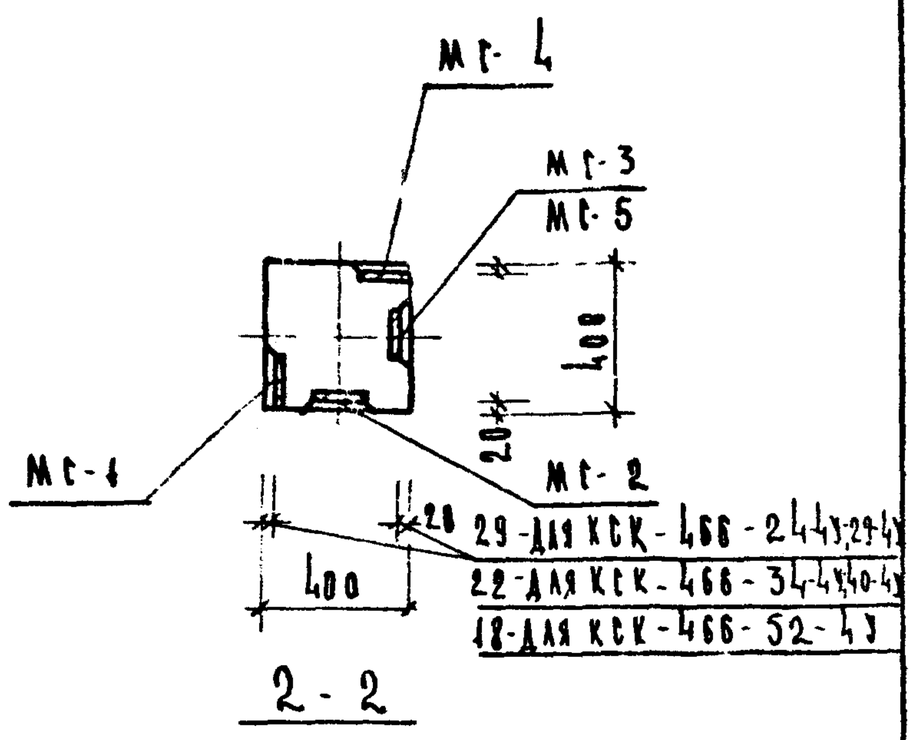

Марка колонны	Марка дополнит. закладн. деталей	Кол. шт.	Вес дополн. закл. деталей кг. Один дет.	Всех дет.	Итого на колонну	Общий расход стали на колонну	№ заготов. черт. закладн. деталей
КСК-466-24-4У КСК-466-29-4У	МС-1	8	3.09	24.72	63.30	213.30	53
	МС-2	3	2.31	6.93			
	МС-3	3	2.31	6.93			
	МС-4	8	3.09	24.72			
КСК-466-34-4У КСК-466-40-4У	МС-1	8	3.09	24.72	63.30	414.10	53
	МС-2	3	2.31	6.93			
	МС-3	3	2.31	6.63			
	МС-4	8	3.09	24.72			
КСК-466-52-4У	МС-1	8	3.09	24.72	62.97	748.17	53
	МС-2	3	2.31	6.93			
	МС-4	8	3.09	24.72			
	МС-5	3	2.20	6.60			

Примечание

Опалубка и армирование аналогичны основным маркам колонн, приведенным в альбоме ИИ-04-2 выпуск 3.

ТК	Колонны для навески стеновых панелей	Серия ИИ-04-2
1973	Колонны: КСК-466-24-4У; КСК-466-29-4У; КСК-466-34-4У; КСК-466-40-4У, КСК-466-52-4У	Выпуск 11 часть I
		Лист 38

https://zavodjbi.com/

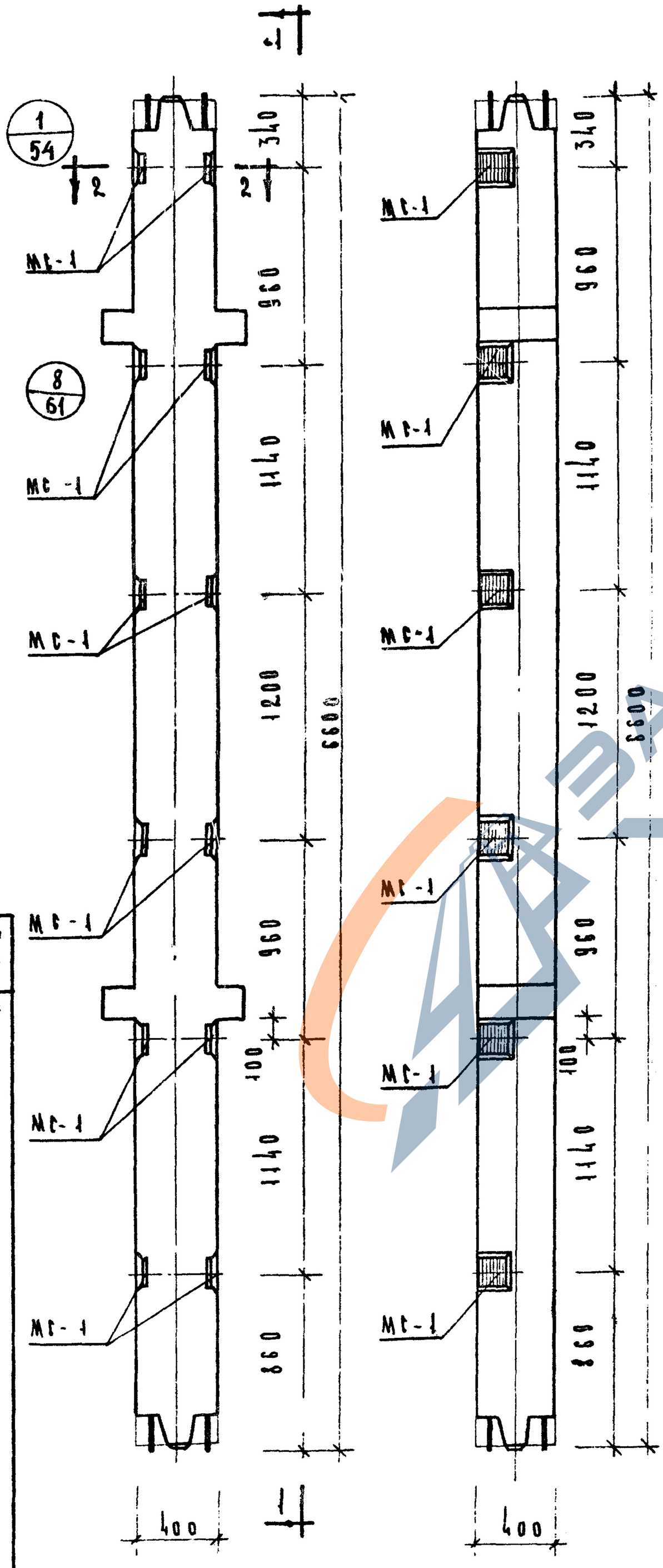

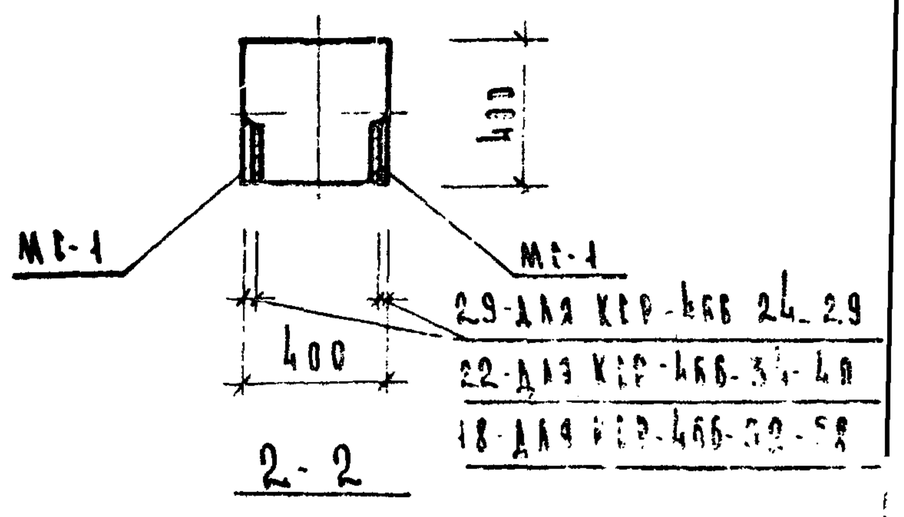

Марка колонны	Марка дополн. заклад. детали	Кол. шт	Вес допол. заклад. дет-лей, кг: Одной дет	Всех дет	Итого на колонну	Общий расход стали на колонну	Изготов. черт. заклад. дет.
КСР-466-24-5	МС-1	12	3.09	37.08	37.08	204.68	53
КСР-466-29-5						204.68	
КСР-466-34-5						404.98	
КСР-466-40-5						404.98	
КСР-466-52-5						739.18	
КСР-466-58-5						739.18	

Примечание

Опалубка и армирование основным маркам колонн, приведенным в альбоме ИИ-04.42 выпуск 3

1-1

ТК	Колонны для навески стеновых панелей	Серия ИИ-04.2
1973	Колонны КСР-466-24-5, КСР-466-29-5, КСР-466-34-5, КСР-466-40-5, КСР-466-52-5, КСР-466-58-5	Выпуск II часть I
		Лист 39

https://zavodjbi.com/

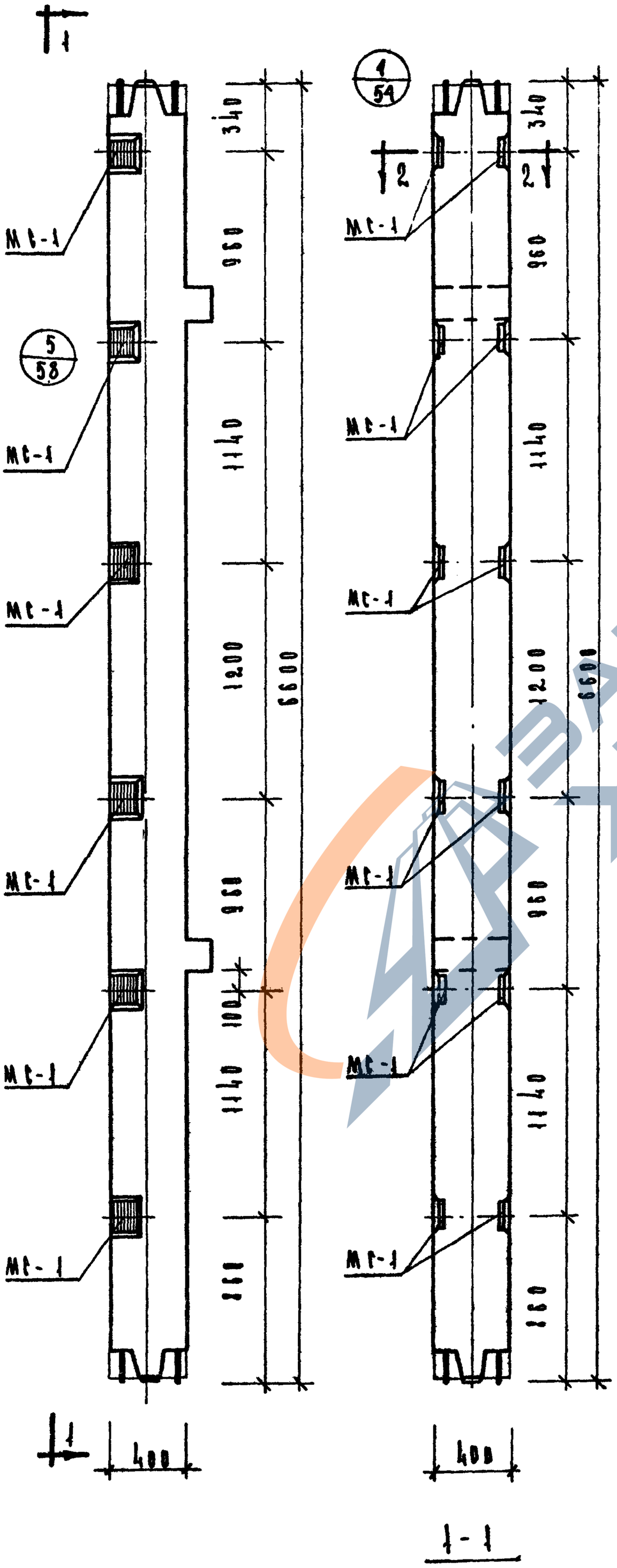

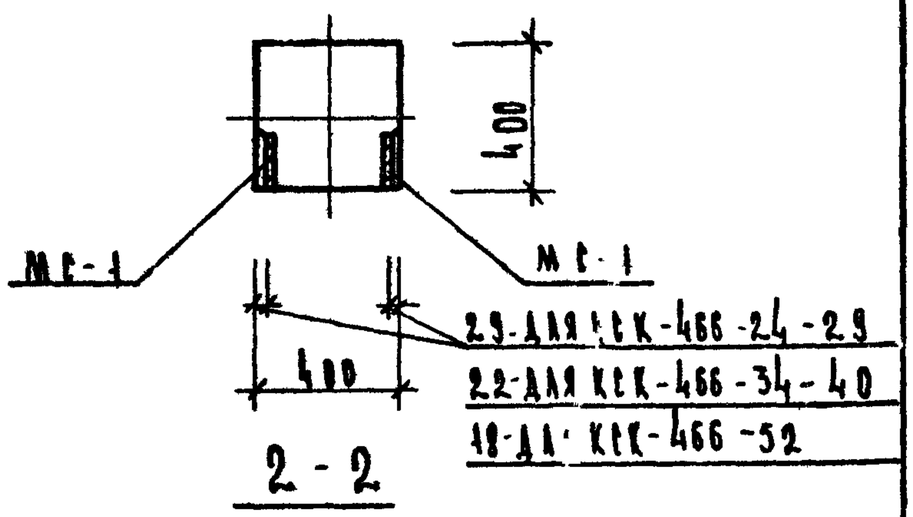

Марка колонны	Марка дополнит. закладн. детали	Кол. шт	Вес. дополн. дет-дей: Одной дет	Вес. дополн. дет-дей: Все дет	Закладн. кг.: Итого на колонну	Общий расход стали на колонну	№ заготов. черт. закладн. дет
КСК-466-24-5	МС-1	12	3.09	37.08	37.08	187.08	53
КСК-466-29-5						187.08	
КСК-466-34-5						387.88	
КСК-466-40-5						387.88	
КСК-466-52-5						722.28	

Примечание:

Опалубка и армирование аналогичны основным маркам колонн, приведенным в альбоме ИИ-04-2 выпуск-3

ТК	Колонны для навески стеновых панелей
1973	Колонны: КСК-466-24-5, КСК-466-29-5, КСК-466-34-5, КСК-466-40-5, КСК-466-52-5
Серия ИИ-04-2	Выпуск II часть I
Лист 40	

44

https://zavodjbi.com/

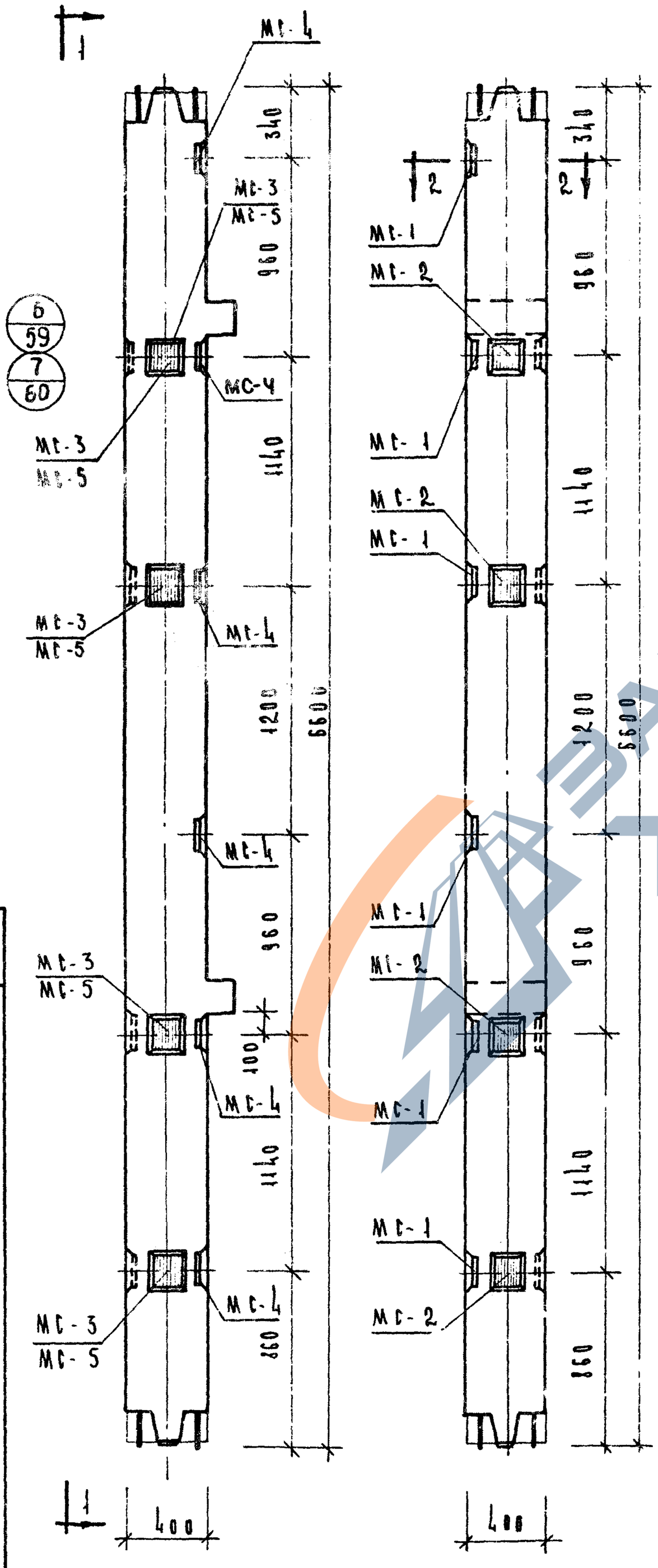

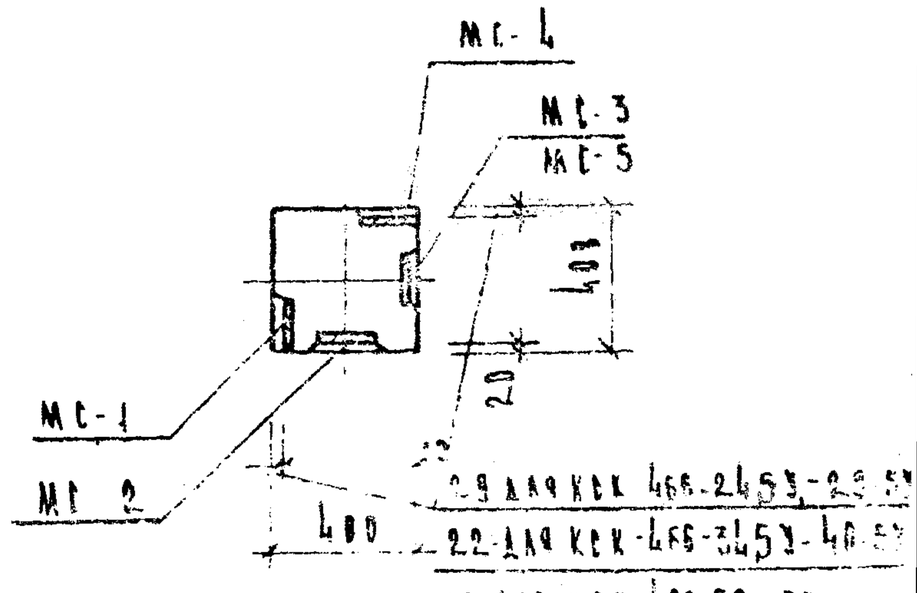

2 - 2

Марка колонны	Марка комплекта закладных деталей	Кол. шт	Вес одной закладной детали, кг: одной детали	вес детали	итого на колонну	Общий расход стали на колонну	Масса колонны, т
КСК-466-24-5У КСК-466-29-5У	МС-1	6	3,09	18,54	55,56	205,56	53
	МС-2	4	2,31	9,24			
	МС-3	4	2,31	9,24			
	МС-4	6	3,09	18,54			
КСК-466-31-5У КСК-466-40-5У	МС-1	6	3,09	18,54	55,56	406,36	53
	МС-2	4	2,31	9,24			
	МС-3	4	2,31	9,24			
	МС-4	6	3,09	18,54			
КСК-466-52-5У	МС-1	6	3,09	18,54	55,12	740,32	53
	МС-2	4	2,31	9,24			
	МС-4	6	3,09	18,54			
	МС-5	4	2,20	8,80			

Примечание

Вплавка и армирование аналогичны основной марке колонны приведенной в альбоме ИИ-04-2 выпуск 3.

ТК 1973

Колонны для навески стеновых панелей

Колонны КСК-466-24-5У, КСК-466-29-5У, КСК-466-31-5У, КСК-466-40-5У, КСК-466-52-5У

ИИ-04-2 Вып. 3

Альбом 44

https://zavodjbi.com/

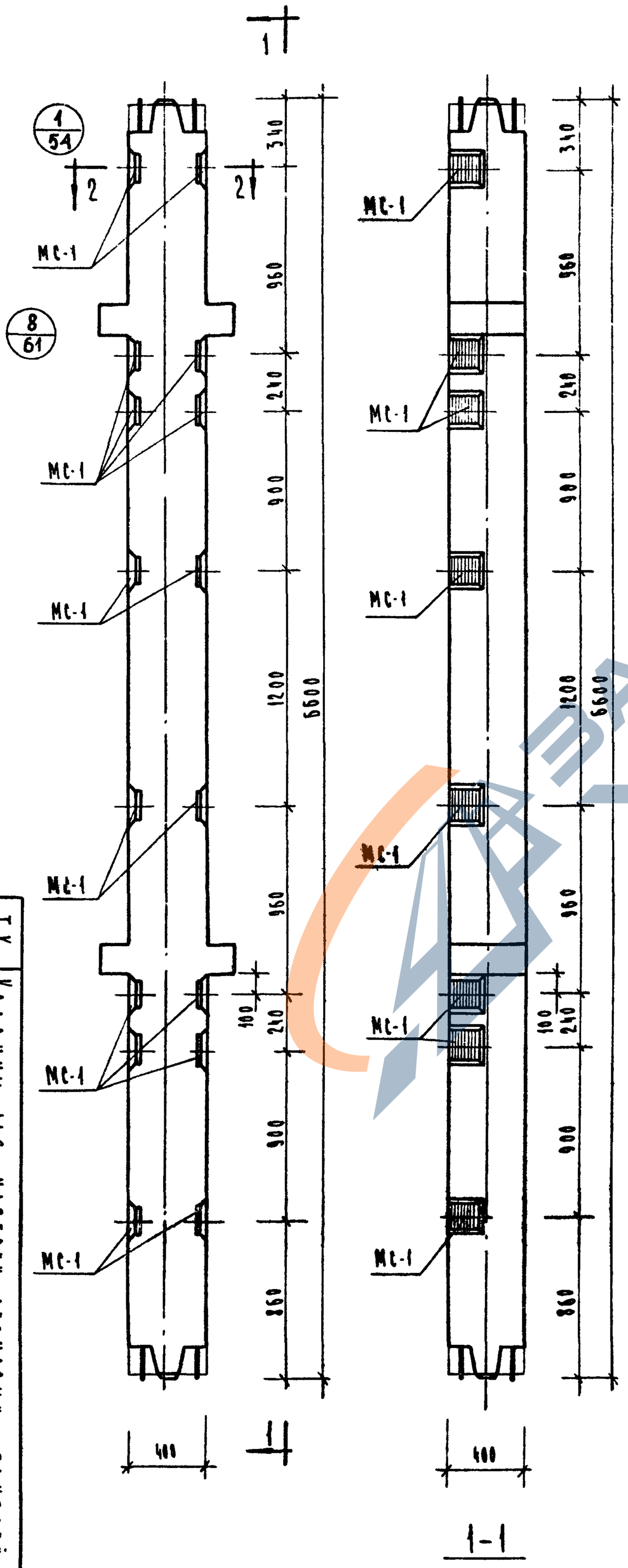

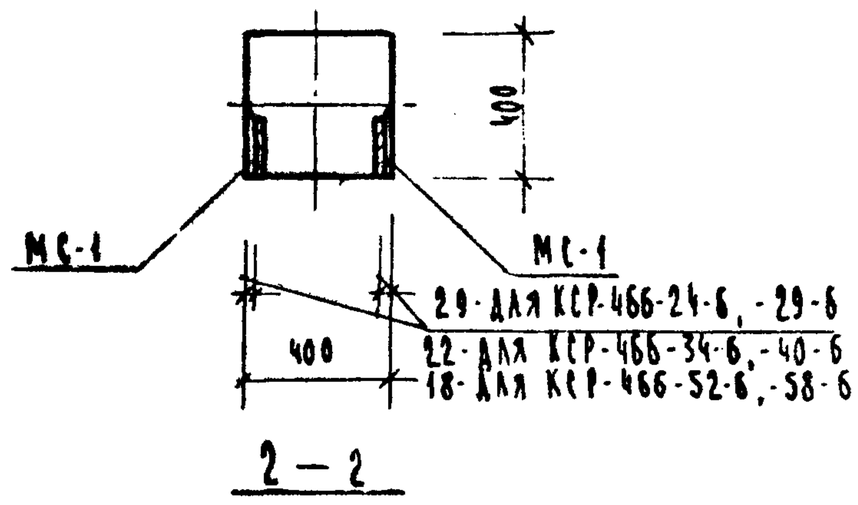

Марка колонны	Марка дополнит. закладн. деталей	Кол шт	Вес допол. закладн. деталей, кг: одной дет	всех дет.	итого на колонну	Общий расход стали на колонну	Изготов. черт. закладн. дет.
КСР-466-24-6	МС-1	16	3.09	49.44	49.44	217,04	53
КСР-466-29-6						217,04	
КСР-466-34-6						417,34	
КСР-466-40-6						417,34	
КСР-466-52-6						751,54	
КСР-466-58-6						751,54	

Примечание:

Опалубка и армирование аналогичны основным маркам колонн, приведенным в альбоме ИИ-04-2 выпуск 3

ТК	Колонны для навески стеновых панелей	Серия ИИ-04
1973	Колонны КСР-466-24-6; КСР-466-29-6; КСР-466-34-6, КСР-466-40-6; КСР-466-52-6; КСР-466-58-6	Выпуск II часть I

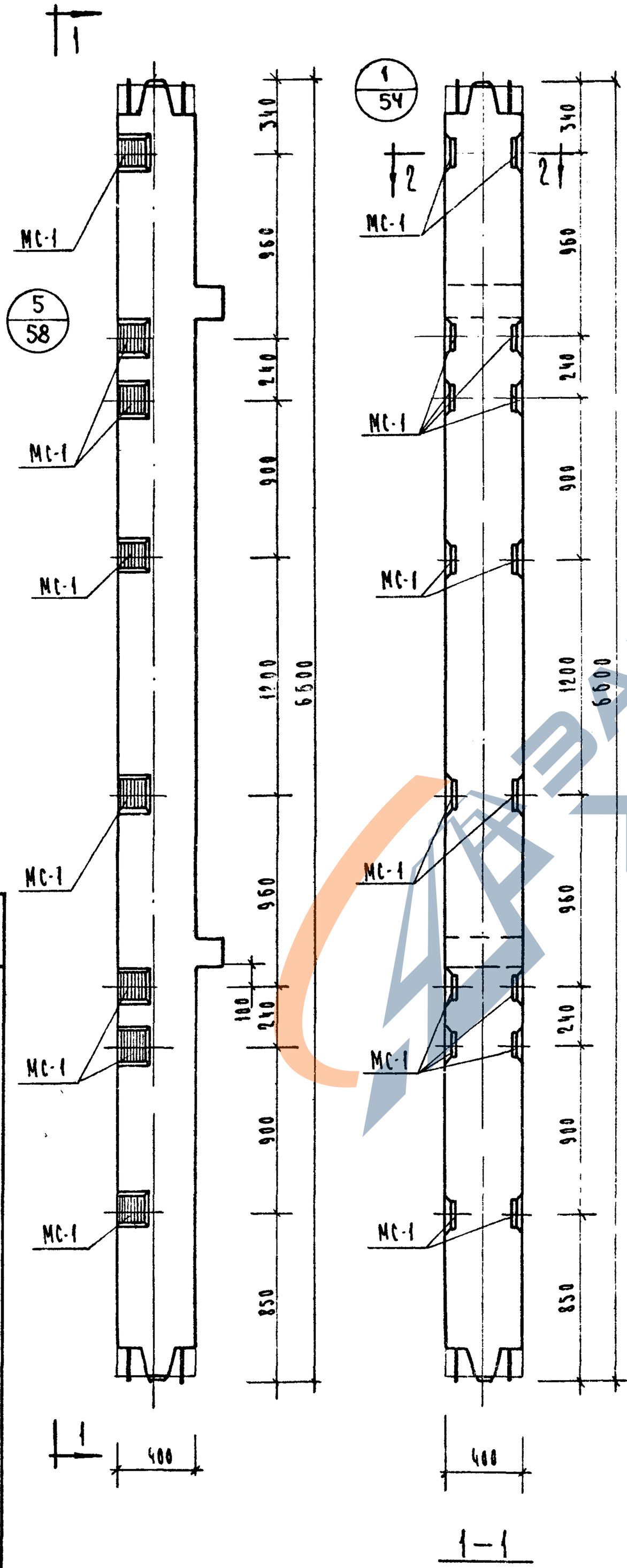

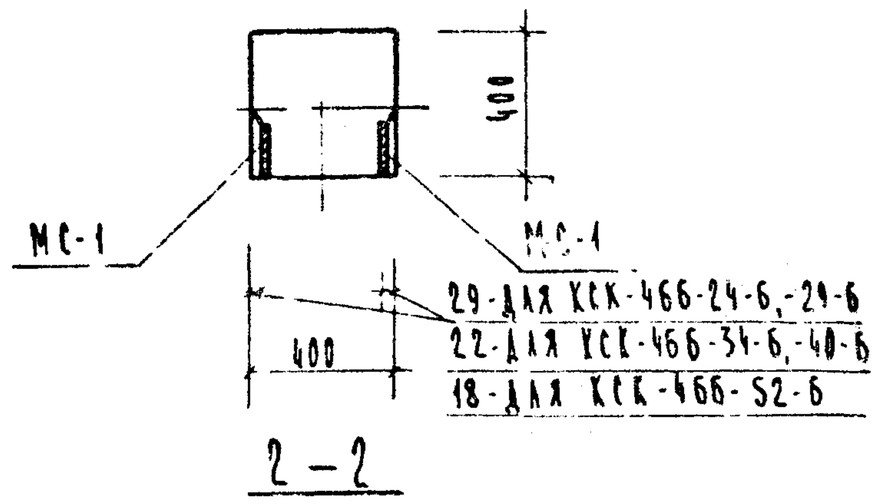

Марка колонны	Марка дополнит. закладн. детали	Кол. шт.	Вес дополн. закл. деталей, кг: одной дет.	всех дет.	итого на колонну	Общий расход стали на колонну	№ заготов. черт. закладн. детали
КСК-466-24-6	МС-1	16	3.09	49,44	49,44	199.44	53
КСК-466-29-6						199.44	
КСК-466-34-6						400,24	
КСК-466-40-6						400,24	
КСК-466-52-6						734,64	

Примечание:

Опалубка и армирование аналогичны основным маркам колонн, приведенным в альбоме НИ 04-2 выпуск 3

ТК	Колонны для навески стеновых панелей	Серия ИИ-04-2
1973	Колонны КСК-466-24-6; КСК-466-29-6; КСК-466-34-6; КСК-466-40-6; КСК-466-52-6	Выпуск 11 часть I; Лист 43

ЗАВОД ЖБИ

https://zavodjbi.com/

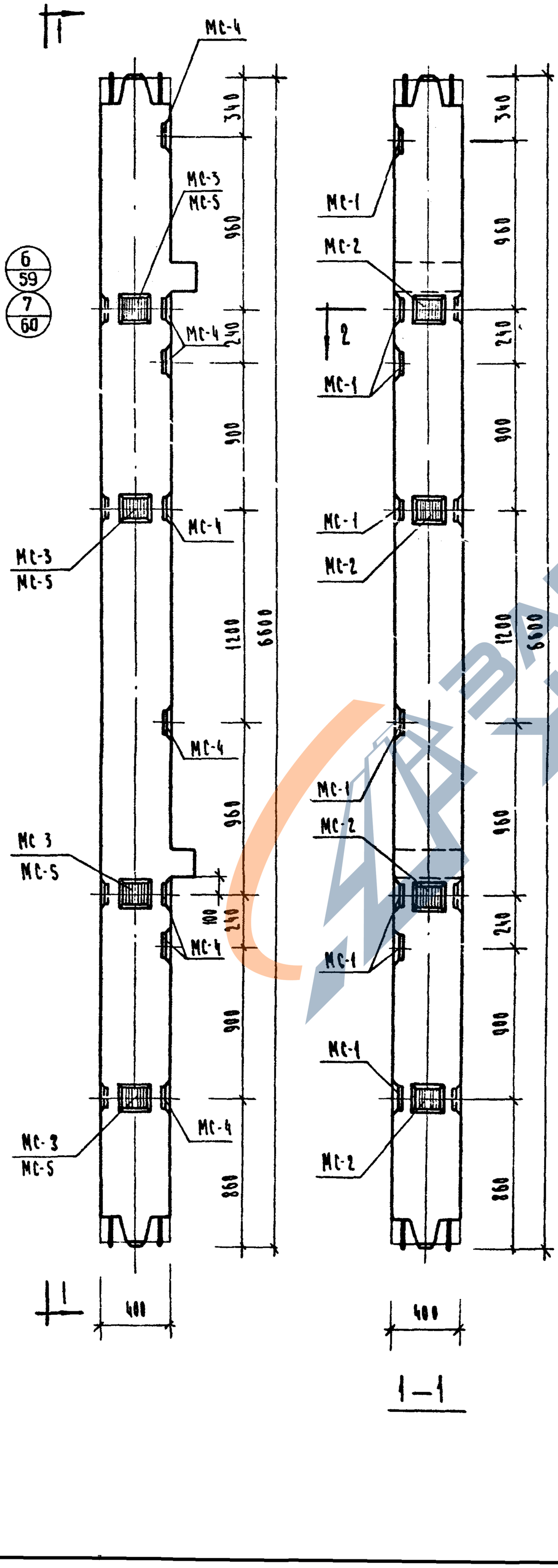
1-1
МС-4
340
МС-3
МС-5
960
МС-4
240
900
МС-4
МС-3
МС-5
1200
6600
МС-4
МС-4
МС 3
МС-5
100
240
МС-4
900
МС-4
МС-3
МС-5
860
МС-4
400
1-1
МС-1
МС-2
340
960
МС-1
240
МС-1
900
МС-2
1200
6600
МС-1
МС-2
МС-1
МС-2
МС-1
МС-2

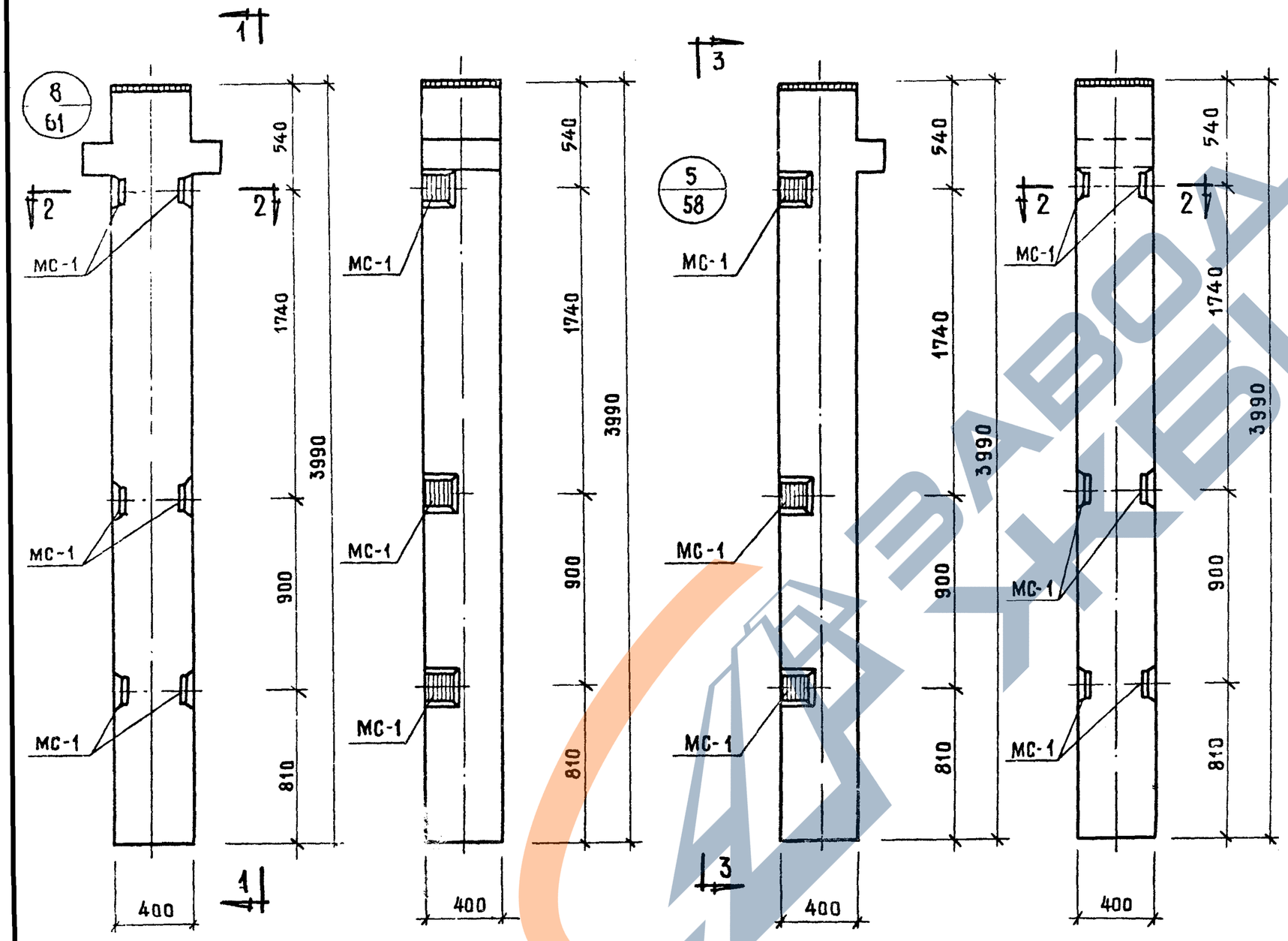

1-1

Колонна КР-433-24-1

3-3

Колонна КК-433-24-1

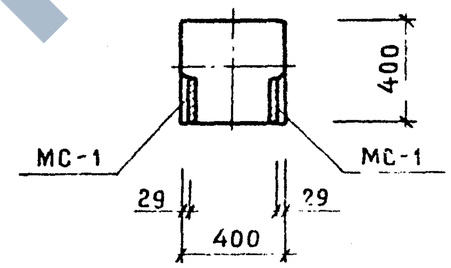

2-2

Марка колонны	Марка заклад детали	Кол. шт.	Вес дополн. закл. деталей, кг: одной дет	Всех дет	Итого колонну	Об. ий рас. од. ста. и на колонну	N заг. тов. чертежа закл. дет. 1
КР-433-24-1	МС-1	6	3.09	18.54	18.54	115.44	53
КК-433-24-1	МС-1	6	3.09	18.54	18.54	106.64	53

Примечание:

Опалубка и армирование аналогичны основным маркам колонн, приведенным в альбоме ИИ-04-2 выпуск 3

ТК	Колонны для навески стеновых панелей	Серия ИИ-04-2	
1973	Колонны КР-433-24-1, КК-433-24-1	Выпуск 11 Часть I	Лист 45

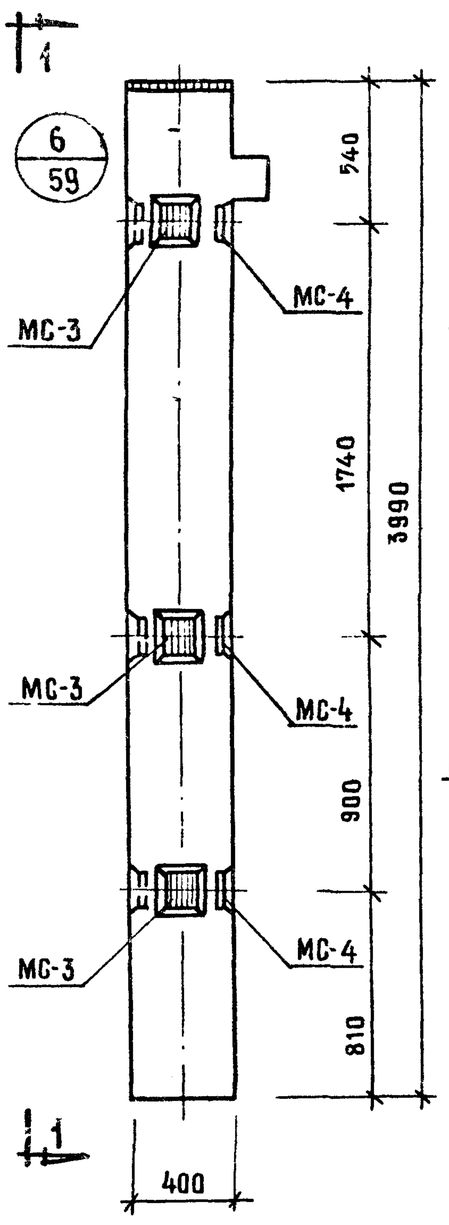

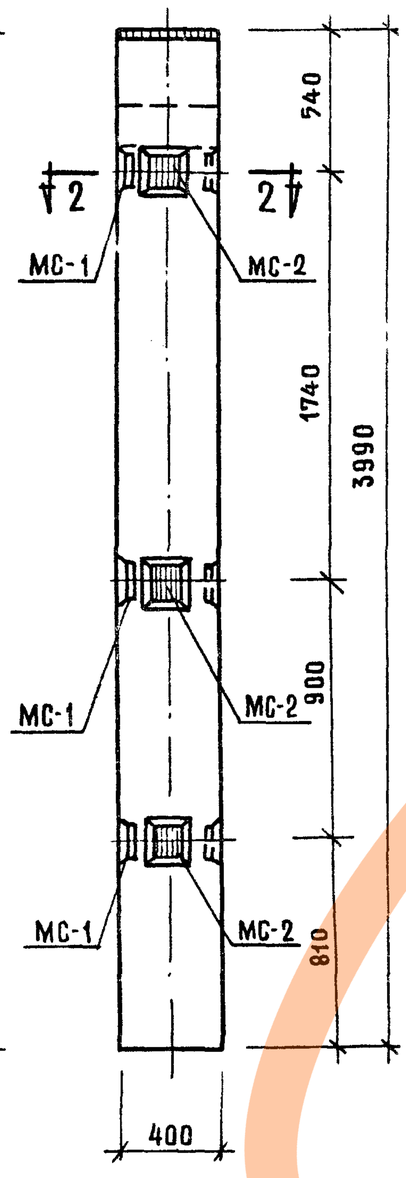

Колонна КК-433-24-1у

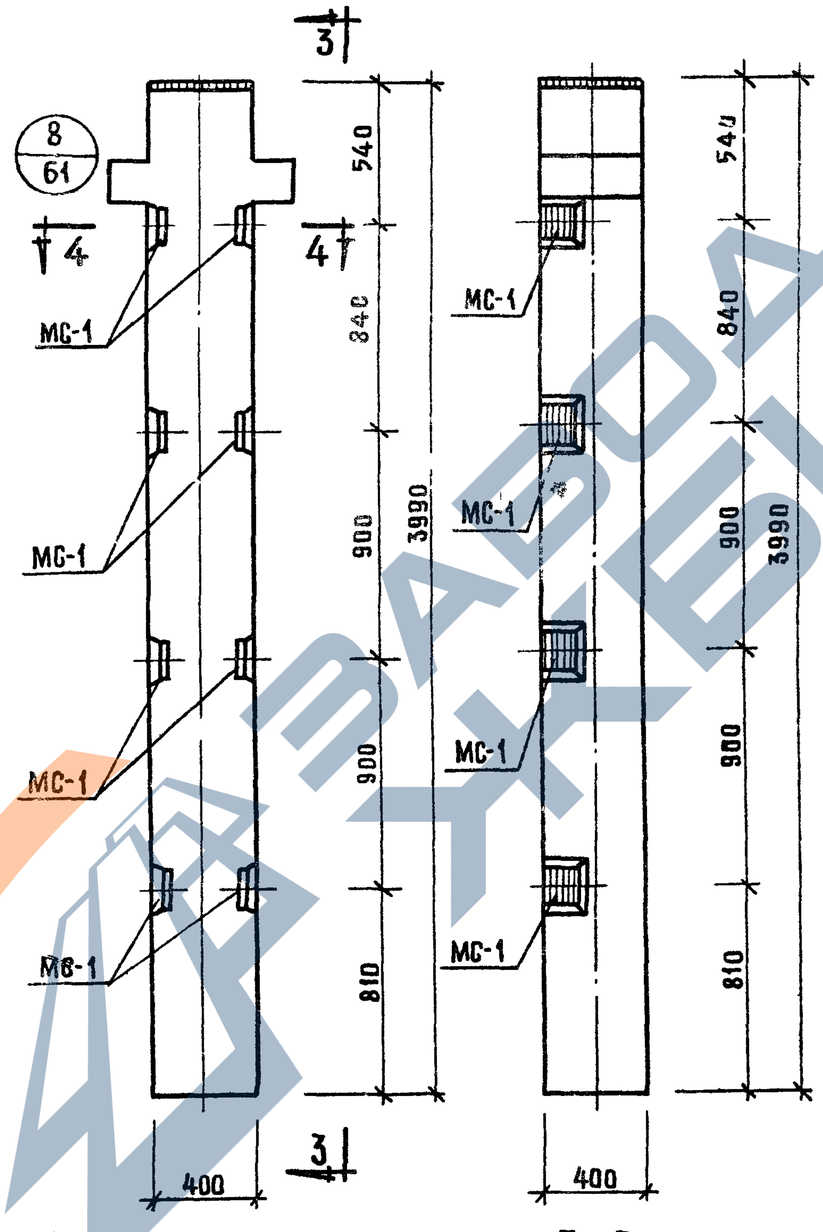

Колонна КР-433-24-2

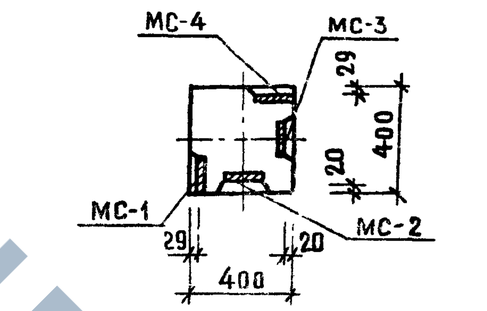

2-2

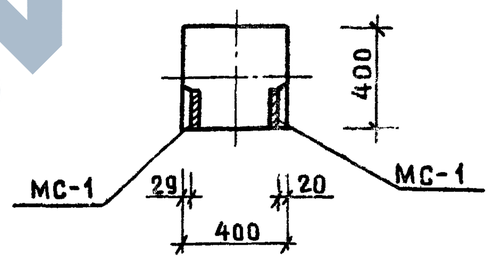

4-4

Марка колонны	Марка закл. деталей	Кол. шт.	Вес дополн. закл. деталей, кг: одной дет.	всех дет.	итого на колонну	Общий расход стали на колонну	Изготов. чертежей закладн. деталей
КК-433-24-1у	МС-1	3	3.09	9.27	32,40	120.50	53
	МС-2	3	2.31	6.93			
	МС-3	3	2.31	6.93			
	МС-4	3	3.09	9.27			
КР-433-24-2	МС-1	8	3.09	24,72	24,72	121.62	53

Примечание:

Опалубка и армирование аналогичны основным маркам колонн, приведенным в альбоме ИИ-04-2 выпуск 3

ТК	Колонны для навески стеновых панелей	Серия ИИ-04-2	
1973	Колонны КК-433-24-1у, КР-433-24-2	Выпуск 11 часть I	Лист 46

Типовой проект разработан Государственным проектным институтом по проектированию типовых и экспериментальных зданий и сооружений Госкомитета СССР по делам строительства
г. Москва, Испанский

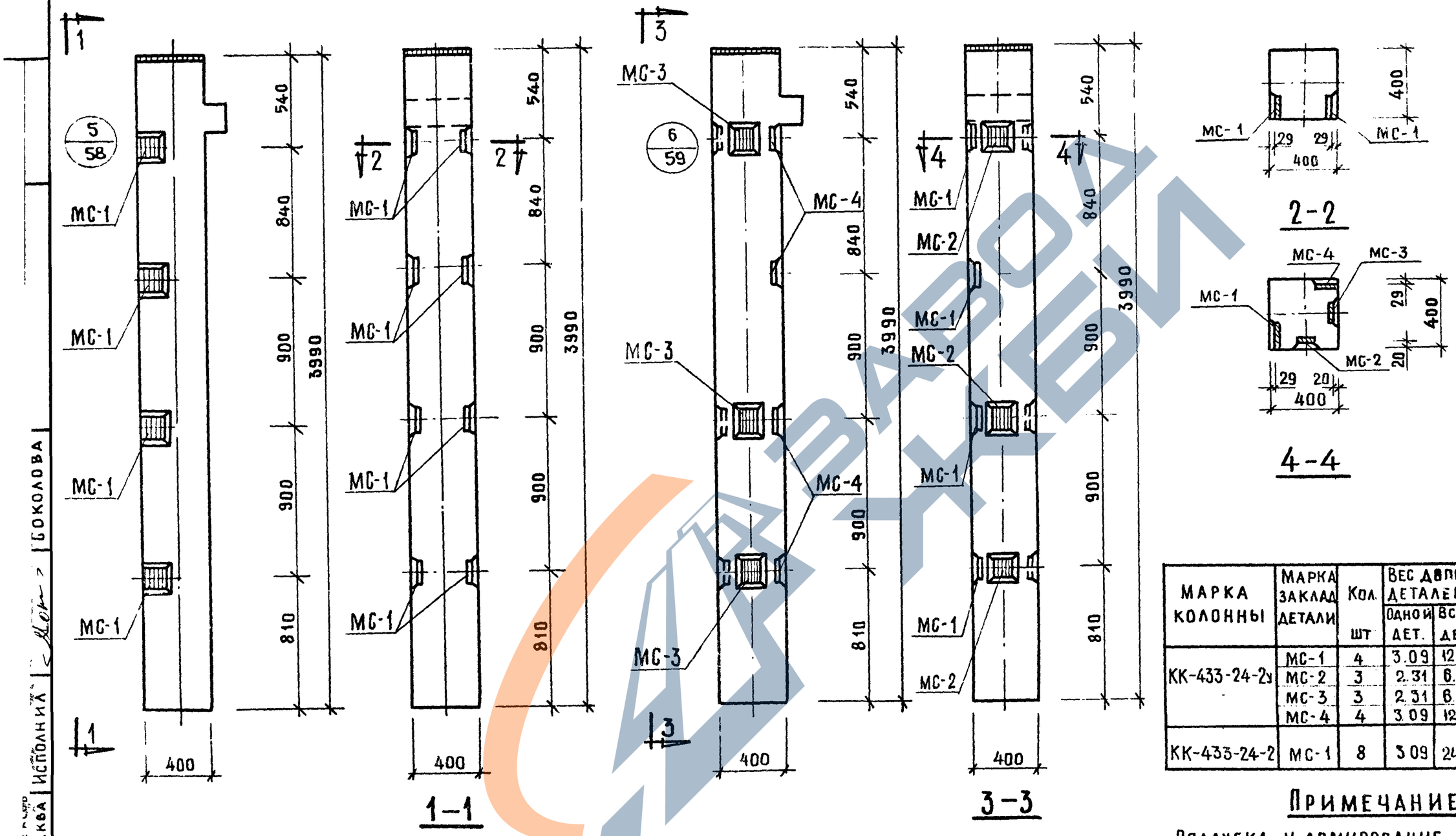

Колонна КК-433-24-2

Колонна КК-433-24-2у

Марка колонны	Марка заклад. детали	Кол. шт	Вес дополн. закл. деталей, кг: Одной дет.	Всех дет.	Итого на колонну	Общий расход стали на колонну	N заготов. чертежа заклад. детали
КК-433-24-2у	МС-1	4	3.09	12.36	38.58	126.68	53
	МС-2	3	2.31	6.93			
	МС-3	3	2.31	6.93			
	МС-4	4	3.09	12.36			
КК-433-24-2	МС-1	8	3.09	24.72	24.72	112.82	53

Примечание.

Опалубка и армирование аналогичны основным маркам колонн, приведенным в альбоме ИИ-04-2 выпуск 3.

ТК	Колонны для навески стеновых панелей	Серия ИИ-04-2
1973	Колонны КК-433-24-2, КК-433-24-2у.	Выпуск 11 часть I; Лист 47

Сокольский г. Москва | Исполнил | Бокалова

https://zavodjbi.com/

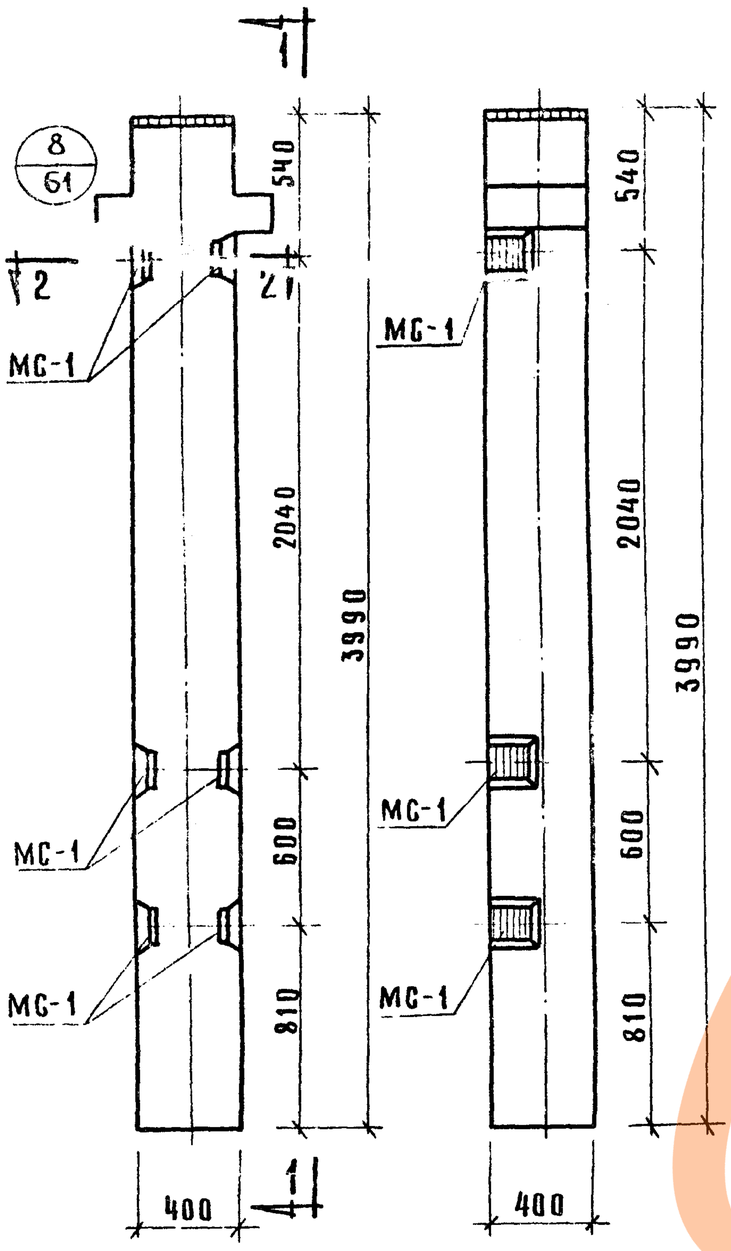

Колонна КР-433-24-3

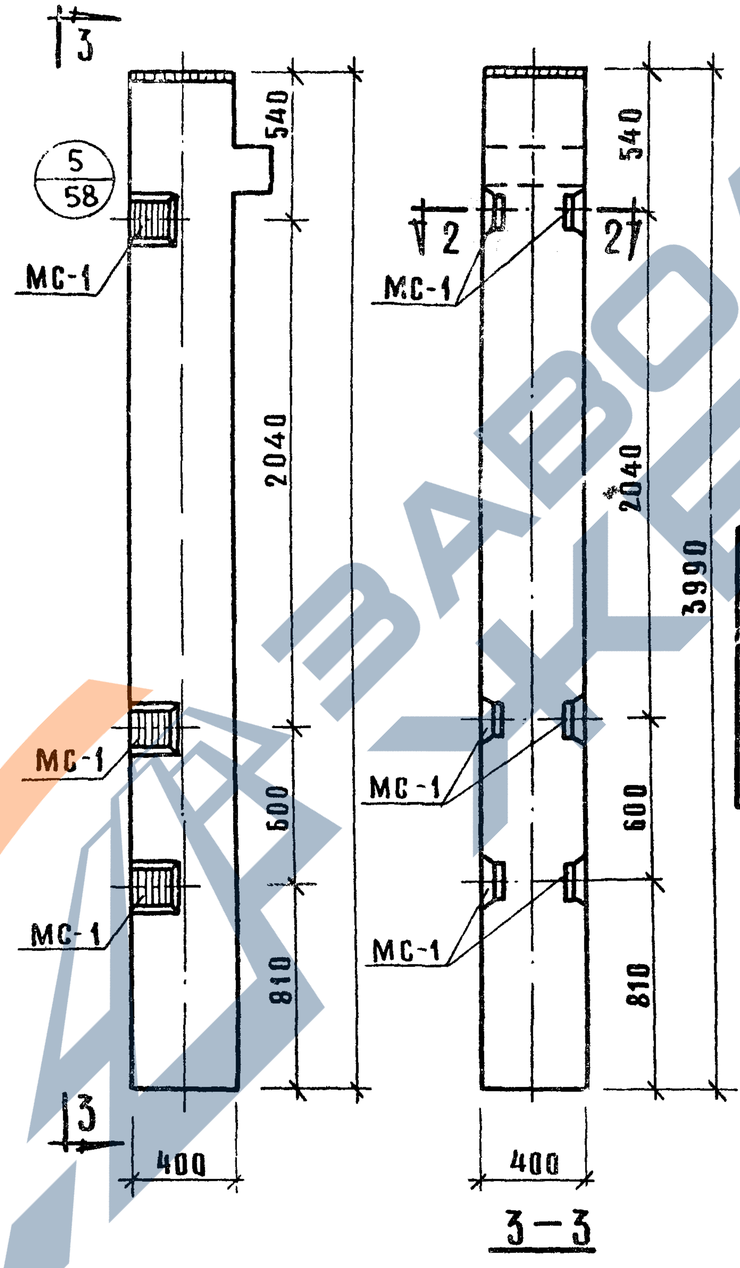

Колонна КК-433-24-3

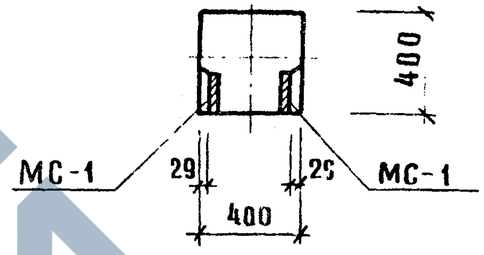

2—2

Марка колонны	Марка дополн. заклад. детали	Кол. шт	Вес дополнительных заклад. деталей, кг			Общий расход стали на колонну	№№ типовых заклад. деталей
			одной дет.	всех дет.	итого на колонну		
КР-433-24-3	МС-1	6	3.09	18.54	18.54	115.44	53
КК-433-24-3	МС-1	6	3.09	18.54	18.54	106.64	53

Примечание:

Опалубка и армирование аналогичны основным маркам колонн, приведенным в альбоме ИИ-04-2 выпуск 3

ТК	Колонны для навески стеновых панелей	Серия ИИ-04-2	
1973	Колонны КР-433-24-3, КК-433-24-3.	Выпуск 11 часть I	Лист 48

https://zavodjbi.com/

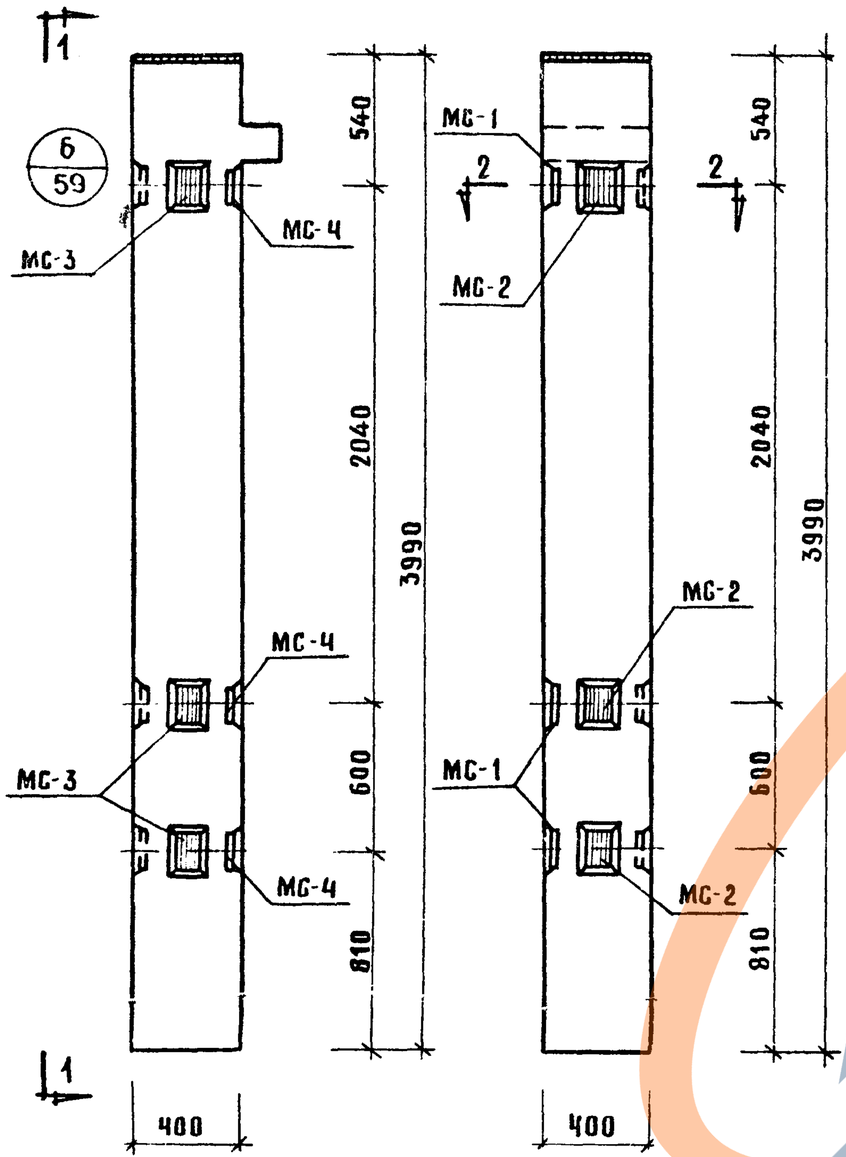

Колонна КК-433-24-3у

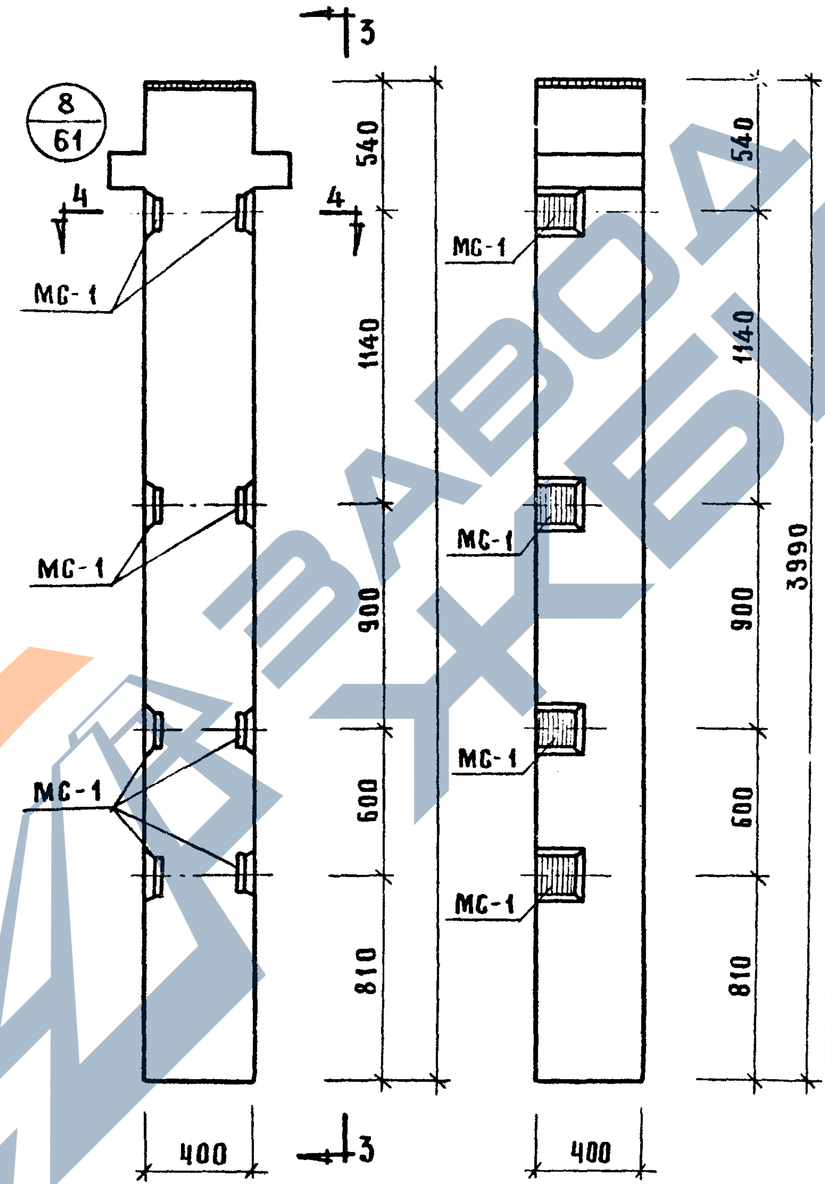

Колонны КР-433-24-4, КР-433-24-5

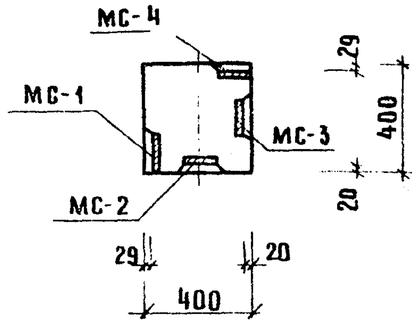

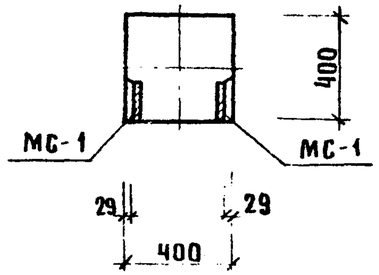

Марка колонны	Марка дополнит. закладн. детали	Кол. шт	Вес дополнит. закладн. детали, кг: одной дет	всех дет	итого на колонну	Общий расход стали на колонну	№ заготов. чертежа закладн.
КК-433-24-3у	МС-1	3	3.09	9.27	32.40	120.50	53
	МС-2	3	2.31	6.93			
	МС-3	3	3.09	6.93			
	МС-4	3	2.31	9.27			
КР-433-24-4 КР-433-24-3	МС-1	8	3.09	24.72	24.72	121.62	53

Примечание:

Опалубка и армирование аналогичны основным маркам колонн, приведенным в альбоме ИИ-04-2 выпуск 3.

ТК	Колонны для навески стеновых панелей	Серия ИИ-04-2	
1973	Колонны КК-433-24-3у, КР-433-24-4, КР-433-24-5	Выпуск 11 часть I	Лист 49

Цыпкин | Комплексов г. Москва | Рук. гр. Ниж | Исполнил Соколова | Лозина

https://zavodjbi.com/

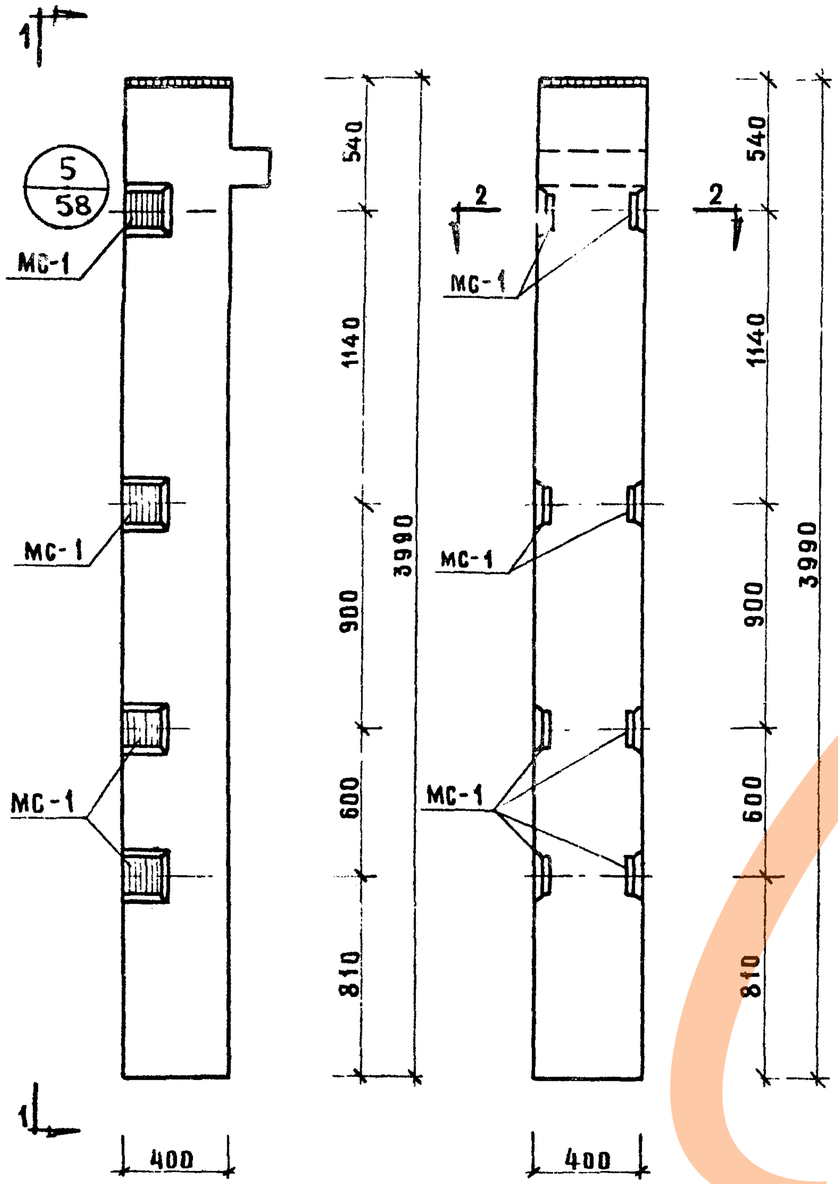

1–1

Колонны КК-433-24-4, КК-433-24-5

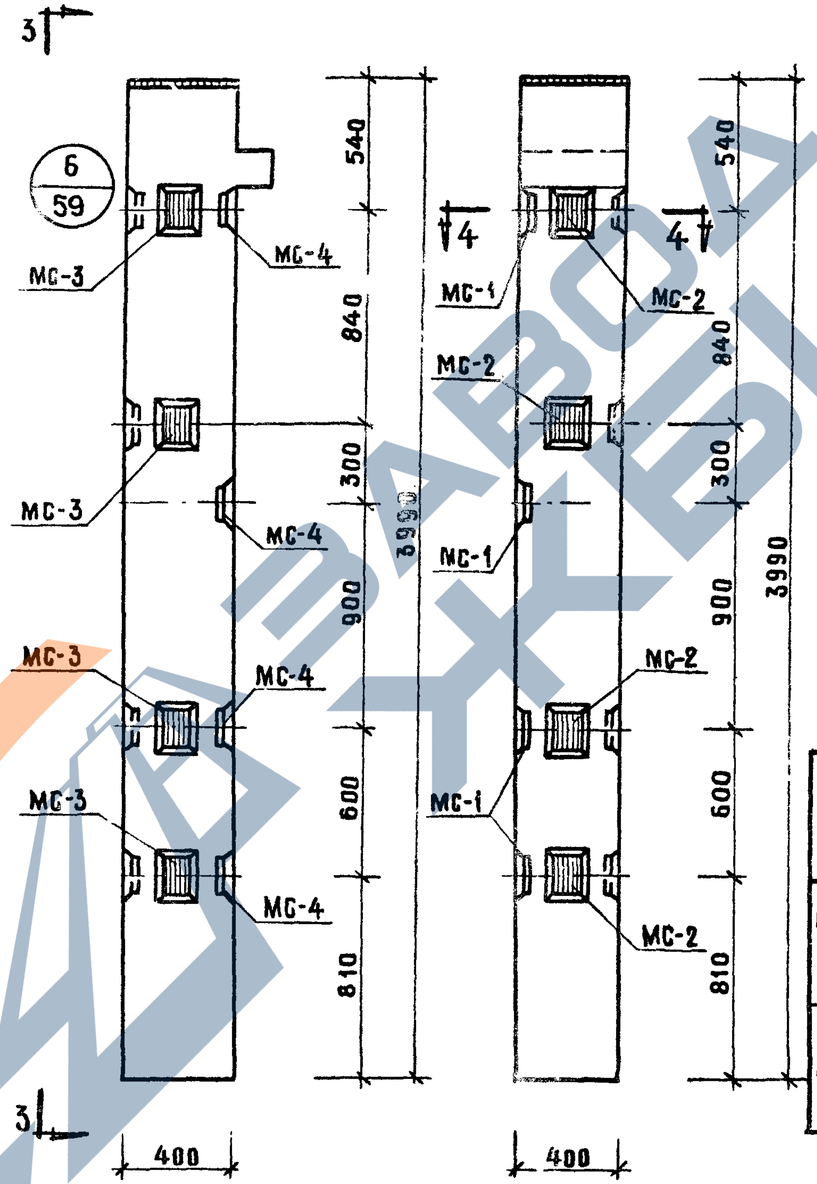

3–3

Колонна КК-433-24-4у

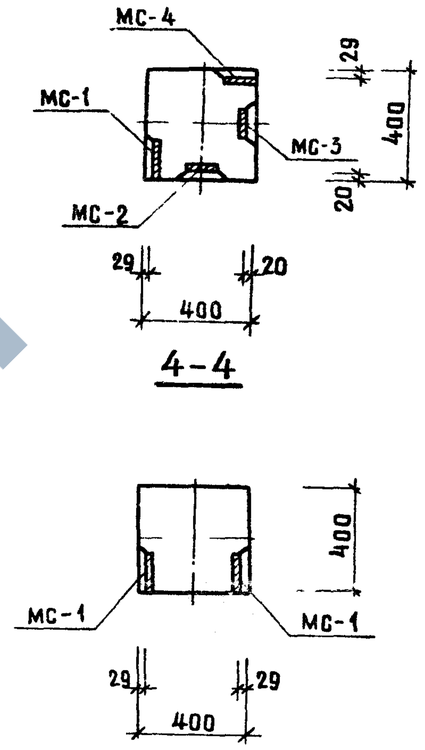

4–4

2–2

Марка колонны	Марка дополнит. закладн. детали	Кол. шт	Вес дополн. закладн. деталей, кг: одной дет.	всех дет.	итого на колонну	Общий расход стали на колонну, кг	Черт. закладн. детали
КК-433-24-4 КК-433-24-5	МС-1	8	3.09	3.09	24.72	112.82	53
КК-433-24-4у	МС-1	4	3.09	12.36	43.20	131.30	53
	МС-2	4	2.31	9.24			
	МС-3	4	2.31	9.24			
	МС-4	4	3.09	12.36			

Примечание:

Опалубка и армирование аналогичны основным маркам колонн, приведенным в альбоме ИИ-04-2 выпуск 3.

Т.К.	Колонны для навески стеновых панелей	Серия ИИ-04-2	
1973	Колонны КК-433-24-4, КК-433-24-5, КК-433-24-4у	Выпуск 11 часть I	Лист 50

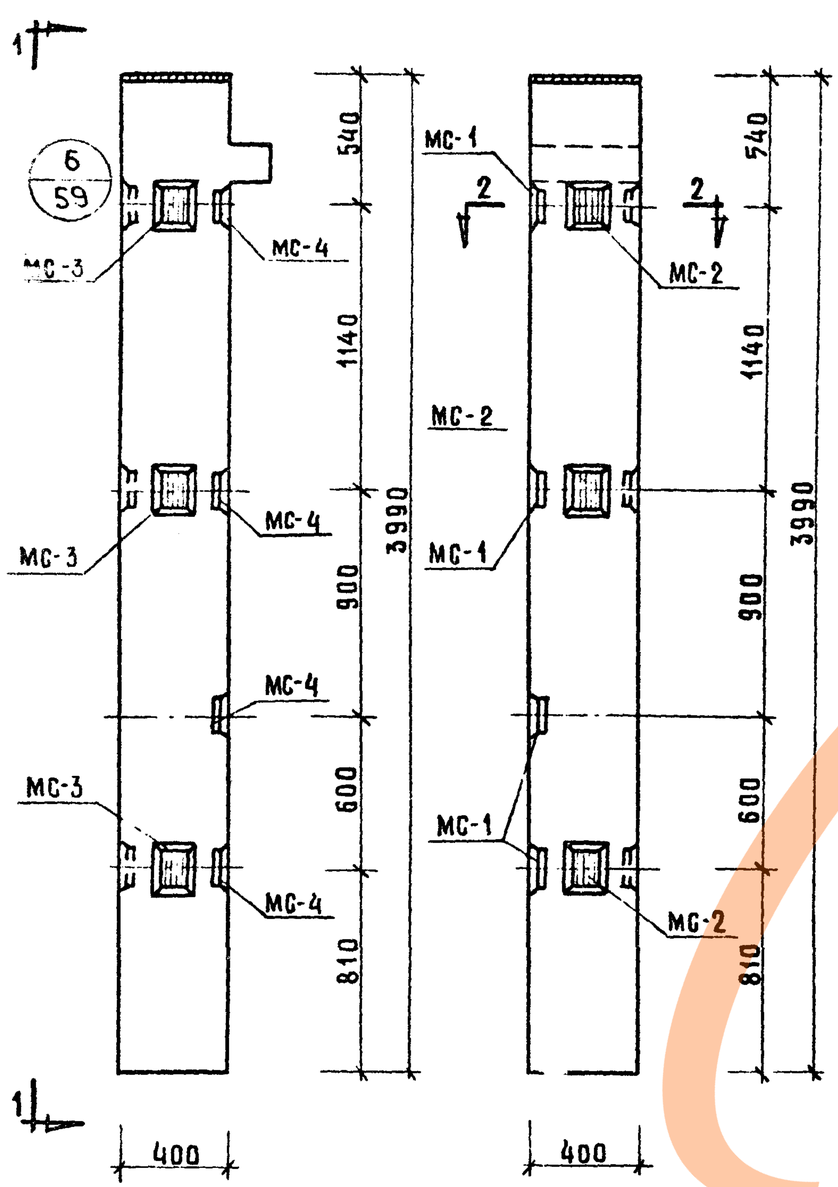

Колонна КК-433-24-5у

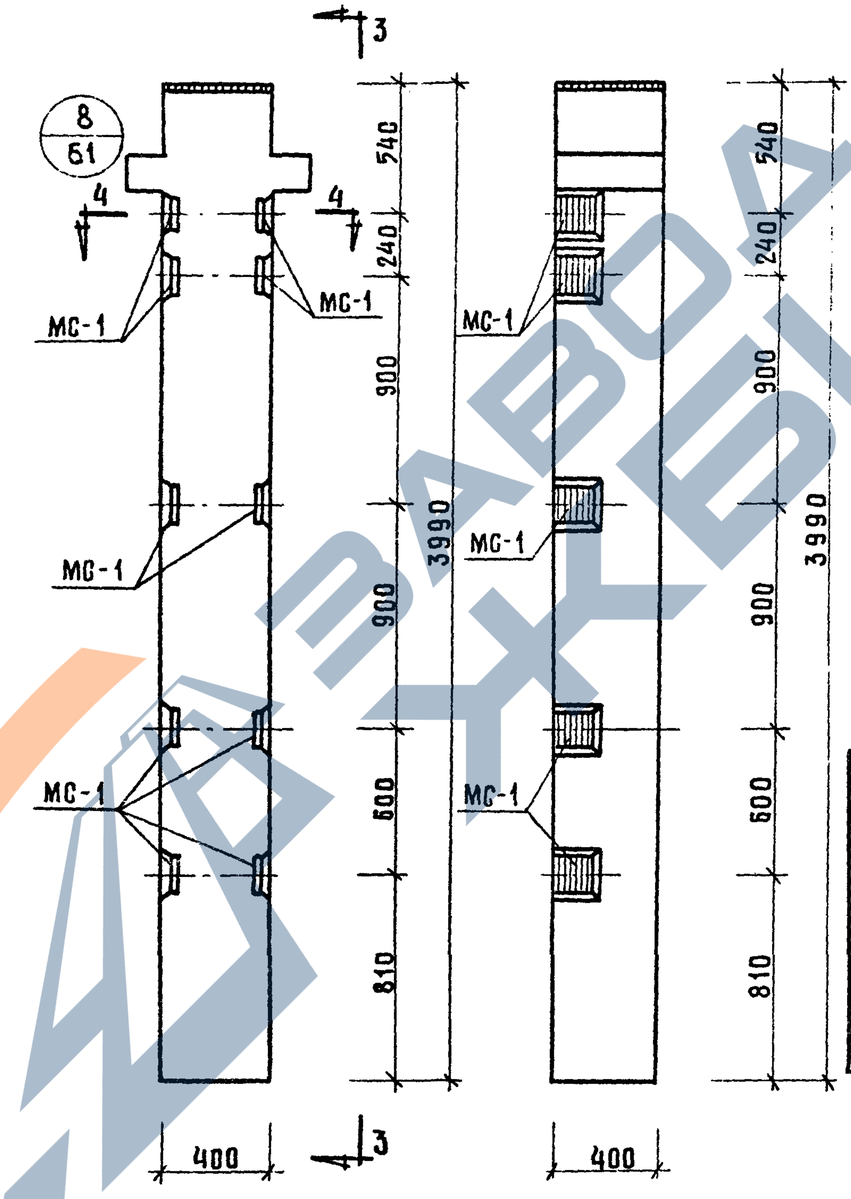

Колонна КР-433-24-6

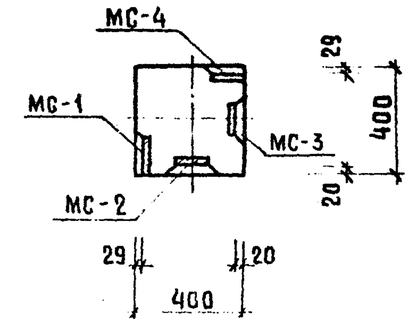

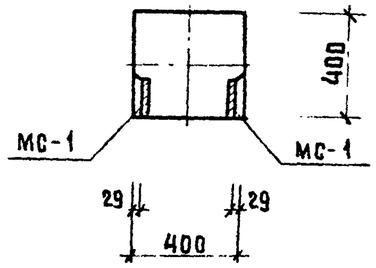

Марка колонны	Марка дополн. закладн. деталей	Кол. шт.	Вес дополн. закл. деталей, кг			Общий расход стали на колонну, кг	№ заготов. чертежа закладн. деталей
			одной дет.	всех дет.	итого на колонну		
КК-433-24-5у	МС-1	4	3.09	12.36	38.58	126.68	53
	МС-2	3	2.31	6.93			
	МС-3	3	2.31	6.93			
	МС-4	4	3.09	12.36			
КР-433-24-6	МС-1	10	3.09	30.90	30.90	127.80	53

Примечание.

Опалубка и армирование аналогичны основным маркам колонн, приведенным в альбоме ИИ-04-2 выпуск 3.

ТК	Колонны для навески стеновых панелей	Серия ИИ-04-2	
1973	Колонны КК-433-24-5у, КР-433-24-6	Выпуск 11 часть I	Лист 51

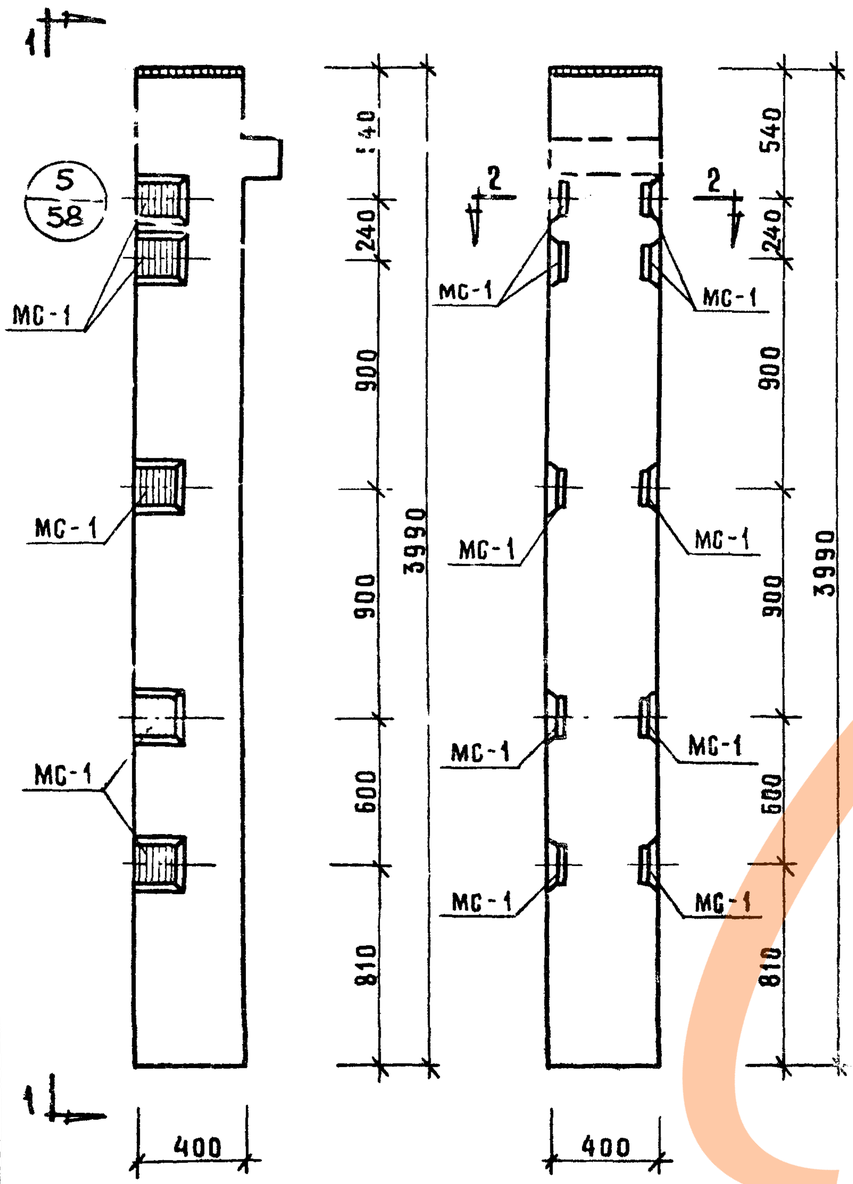

1 – 1

Колонна КК-433-24-6

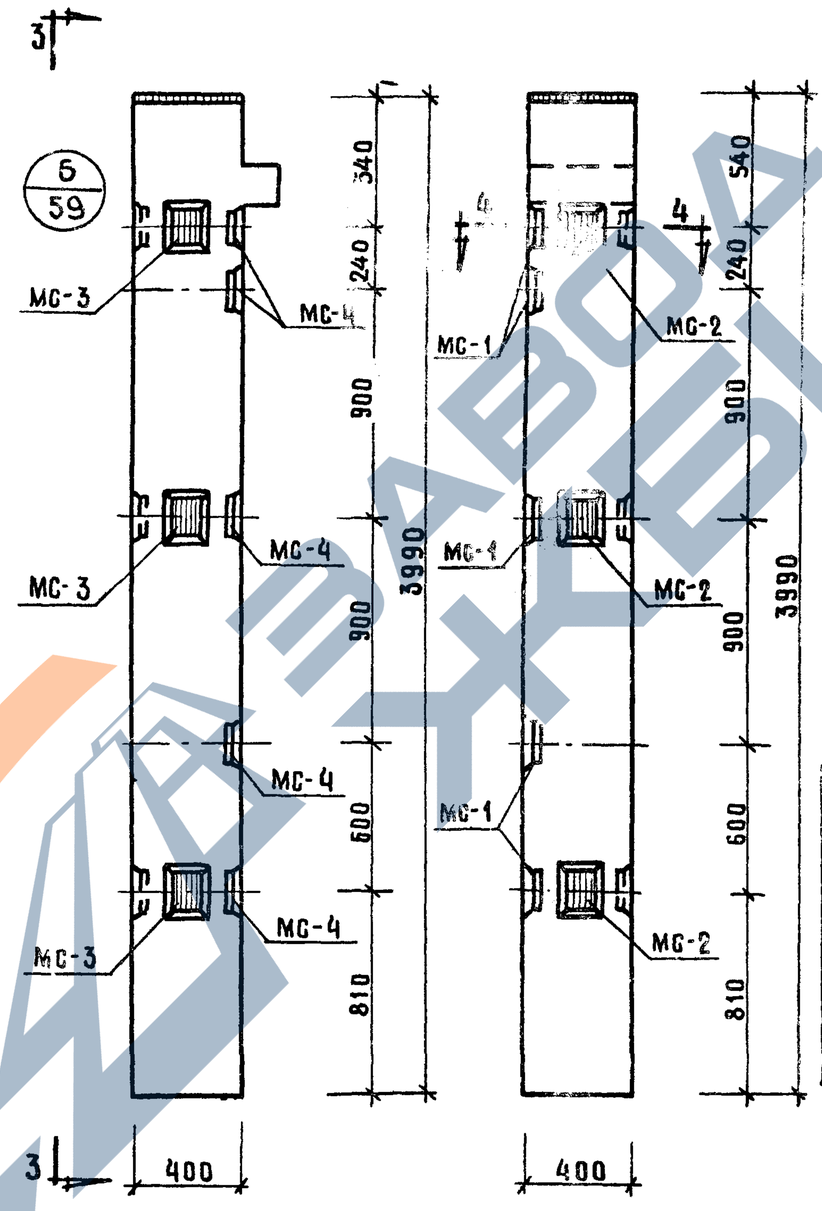

3 – 3

Колонна КК-433-24-6у

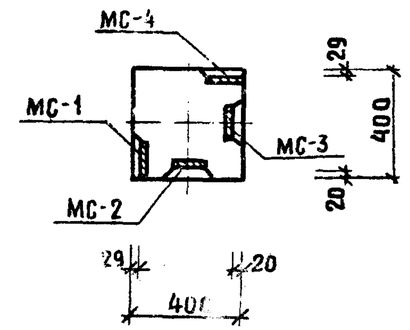

4 – 4

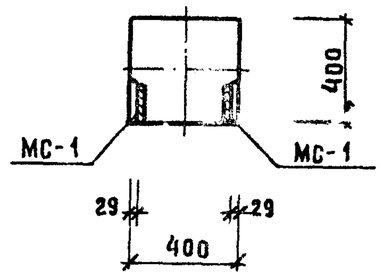

2 – 2

Марка колонны	Марка дополнит. закладн. детали	Кол. шт	Вес дополнит. закл. деталей, кг.			Общий расход стали на колонну, кг	№ заготов. закладн. детали
			одной дет.	всех дет.	итого на колонну		
КК-433-24-6	МС-1	10	3.09	30.90	30.90	119.0	53
КК-433-24-6у	МС-1	5	3.09	15.45	44.76	132.86	53
	МС-2	3	2.31	6.93			
	МС-3	3	2.31	6.93			
	МС-4	5	3.09	15.45			

Примечание:

Опалубка и армирование аналогичны основным маркам колонн, приведенным в альбоме ИИ-04-2 выпуск 3.

ТК	Колонны для навески стеновых панелей	Серия ИИ-04-2
1973	Колонны КК-433-24-6, КК-433-24-6у	Выпуск 11 часть I — Лист 52

Инв. № подл. | Подпись и дата | Взам. инв. №

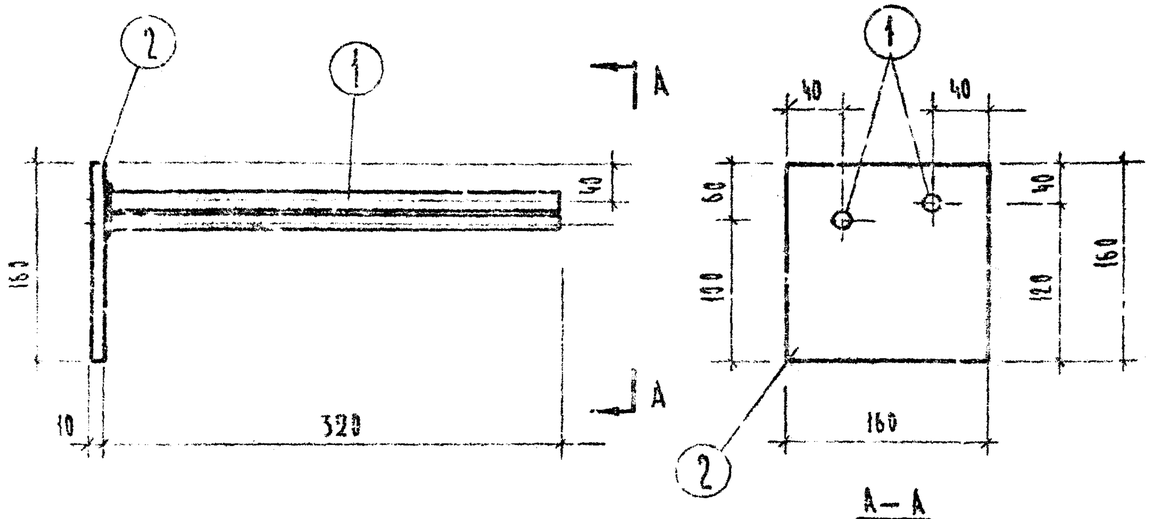

Марка изделия	№ поз	Сечение мм	Длина мм	Кол. шт.	Вес, кг поз.	всех	издел.
МС-1	1	16 А III	320	2	0.54	1.08	3.09
	2	-160 × 10	160	1	2.01	2.01	

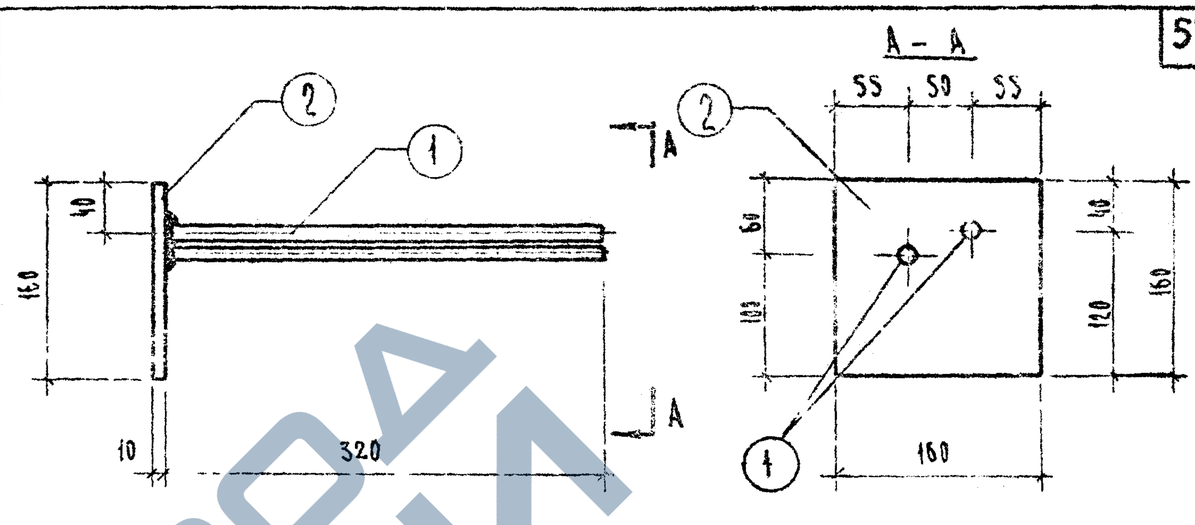

Марка изделия	№ поз.	Сечение мм	Длина мм	Кол. шт.	Вес, кг поз.	всех	издел.
М-4	1	16 А III	320	2	0.54	1.08	3.09
	2	-160 × 10	160	1	2.01	2.01	

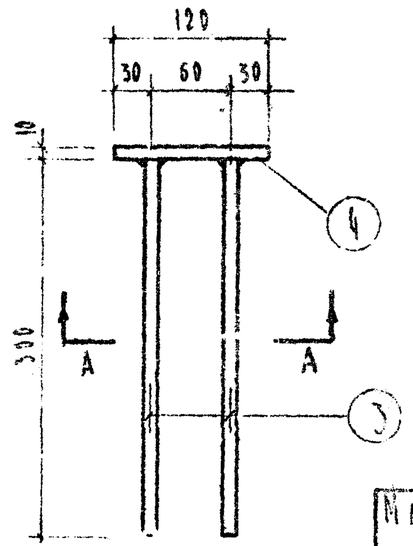

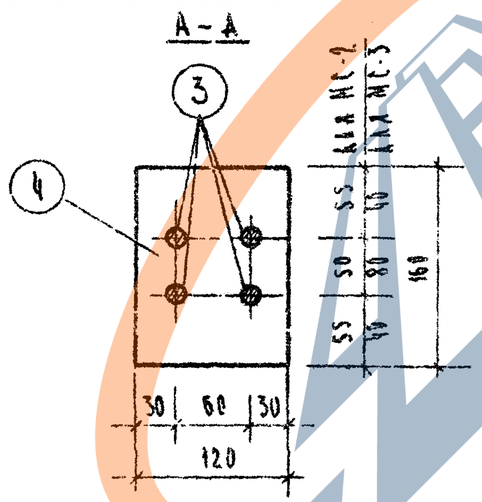

Марка изделия	№ поз	Сечение мм	Длина мм	Кол. шт.	Вес, кг поз.	всех	издел.
МС-2	3	10 А III	300	4	0.19	0.76	2.31
	4	120 × 10	160	1	1.55	1.55	
МС-3	3	10 А III	500	4	0.19	0.76	2.31
	4	120 × 10	160	1	1.55	1.55	

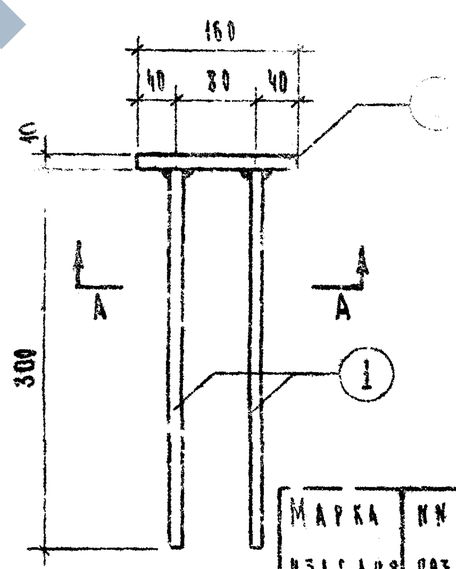

Марка изделия	№ поз.	Сечение мм	Длина мм	Кол. шт	Вес, кг поз.	всех	издел.
МС 5	1	16 А III	300	2	0.47	0.94	2.20
	5	160 × 10	100	1	1.26	1.26	

ТК	Колонны для навески стеновых панелей	Серия КК-04-2	
1973	Закладные детали МС-1, МС-2, МС-3, МС-4, МС-5	Выпуск II Часть I	Лист 53

1

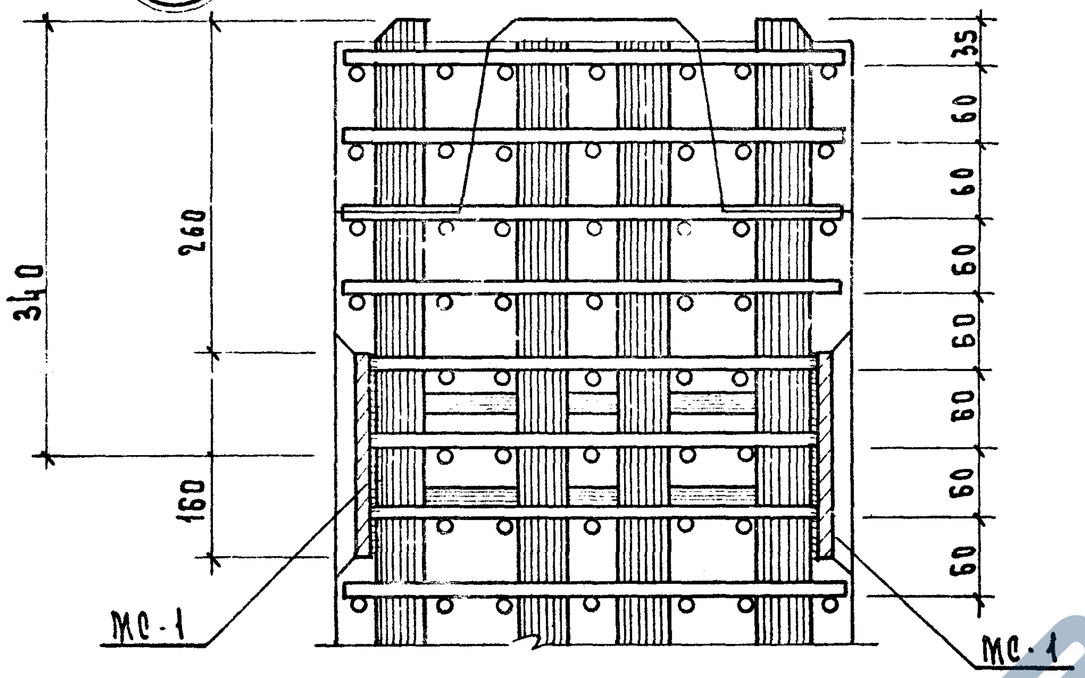

1 - 1

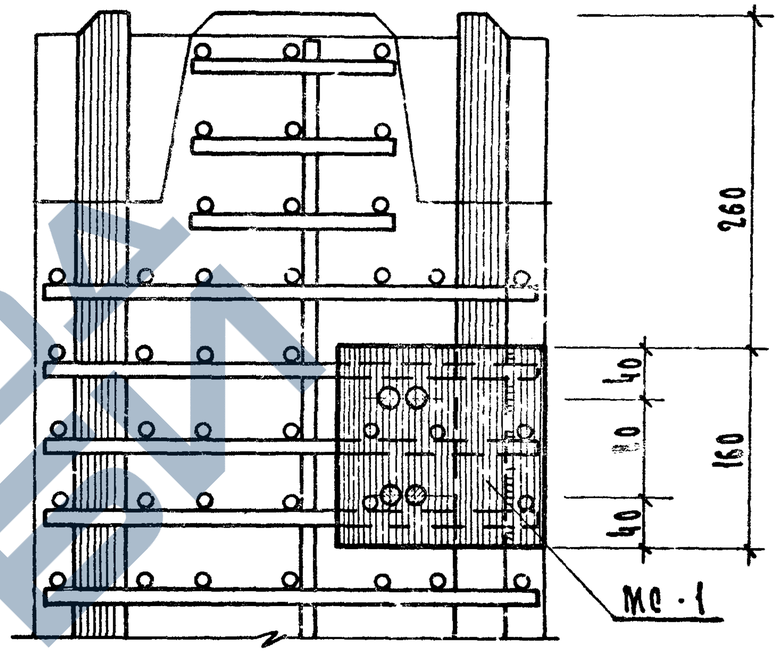

2 - 2

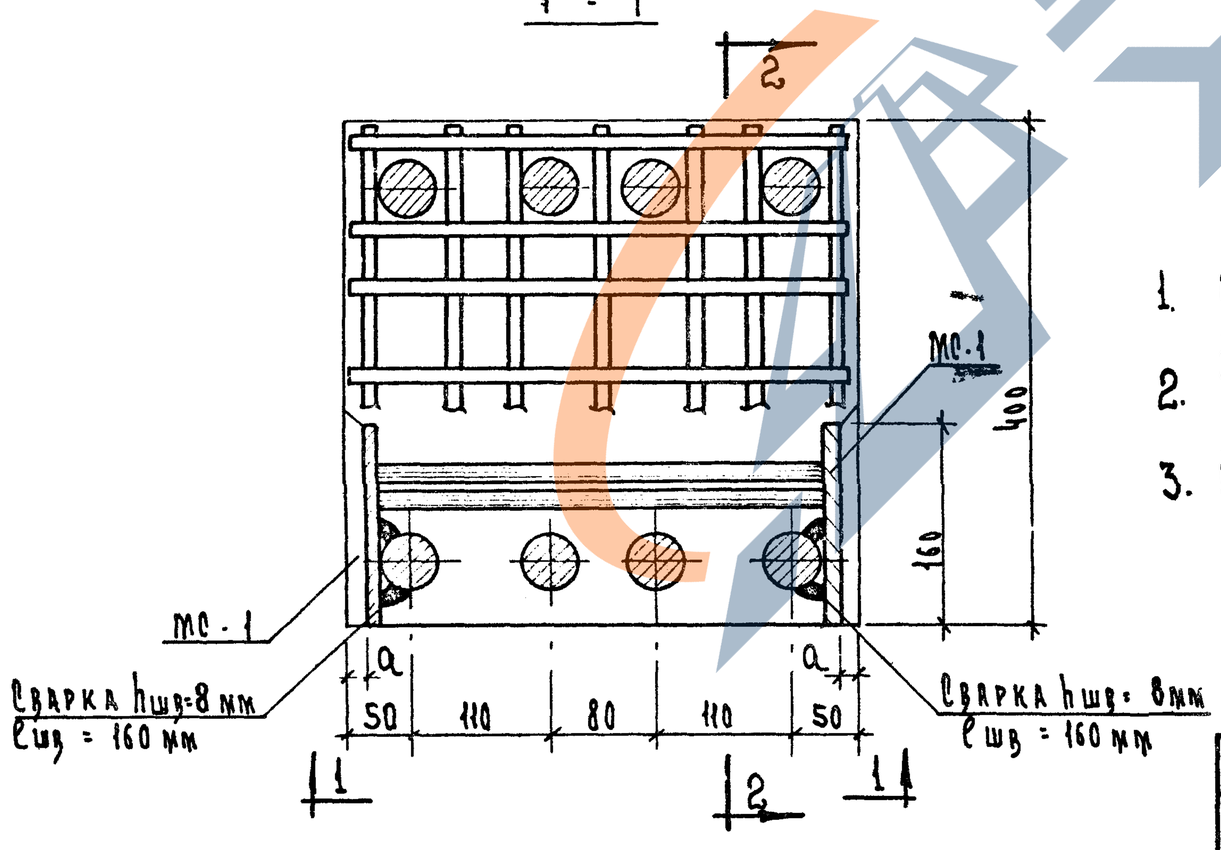

Примечания:

1. Узел показан для колонн, армированных 8 ф 40 А III, для другого армирования делать по такому типу.
2. Концы сеток мешающие установке закладных деталей, вырезать по месту.
3. Привязка закладной детали МС-1 в зависимости от армирования колонн принята:

Армирование	a
8 ф 40 А III	18
6 ф 32 А III	22
4 ф 20 А III	29

ТК	Колонны для навески стеновых панелей	Серия ИИ-04-2	
1973	Узел „1"	Выпуск II часть I	Лист 54

Г. Москва Исполнит

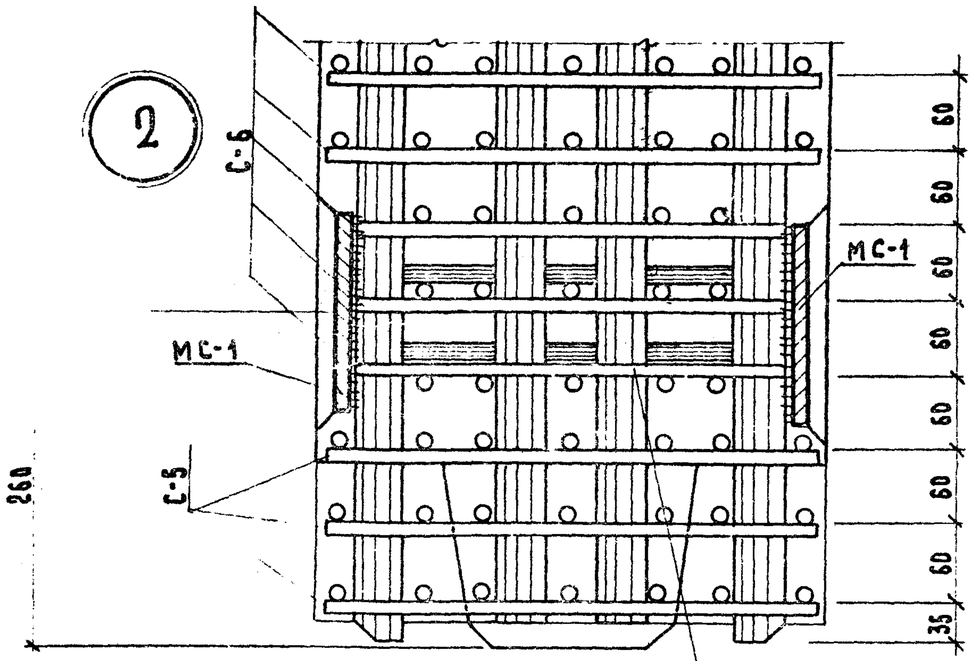

1 – 1

Сетку опустить на 10 мм только для 8 ф 40 А III

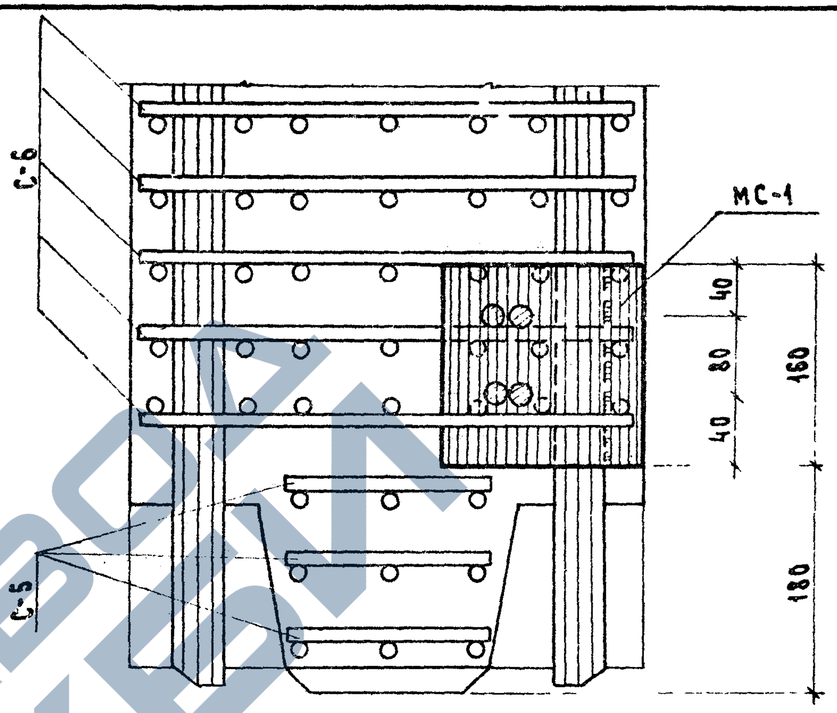

2-2

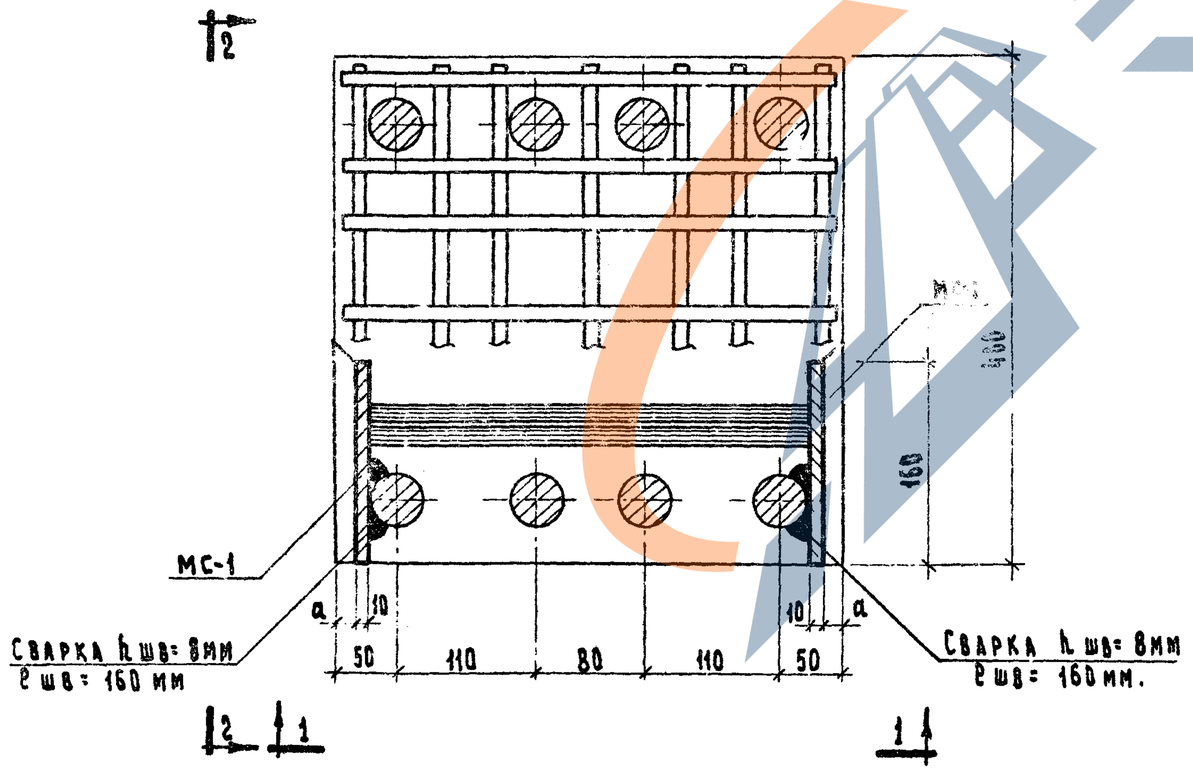

Примечания:

1. Узел показан для колонн, армированных 8 ф 40 А-III, для другого армирования делать по такому типу.
2. Концы сеток мешающие установке закладных деталей, вырезать по месту
3. Привязке закладной детали МС-1 взависимости от армирования колонн принята:

Армирование	а
8 ф 40 А III	18
6 ф 32 А III	22
4 ф 20 А III	29

ТК	Колонны для навески стеновых панелей	Серия ИИ-04-2	
1973	Узел „2"	Выпуск II Часть I	Лист 55

Инв. № подл. | Подпись и дата | Взам. инв. №

3

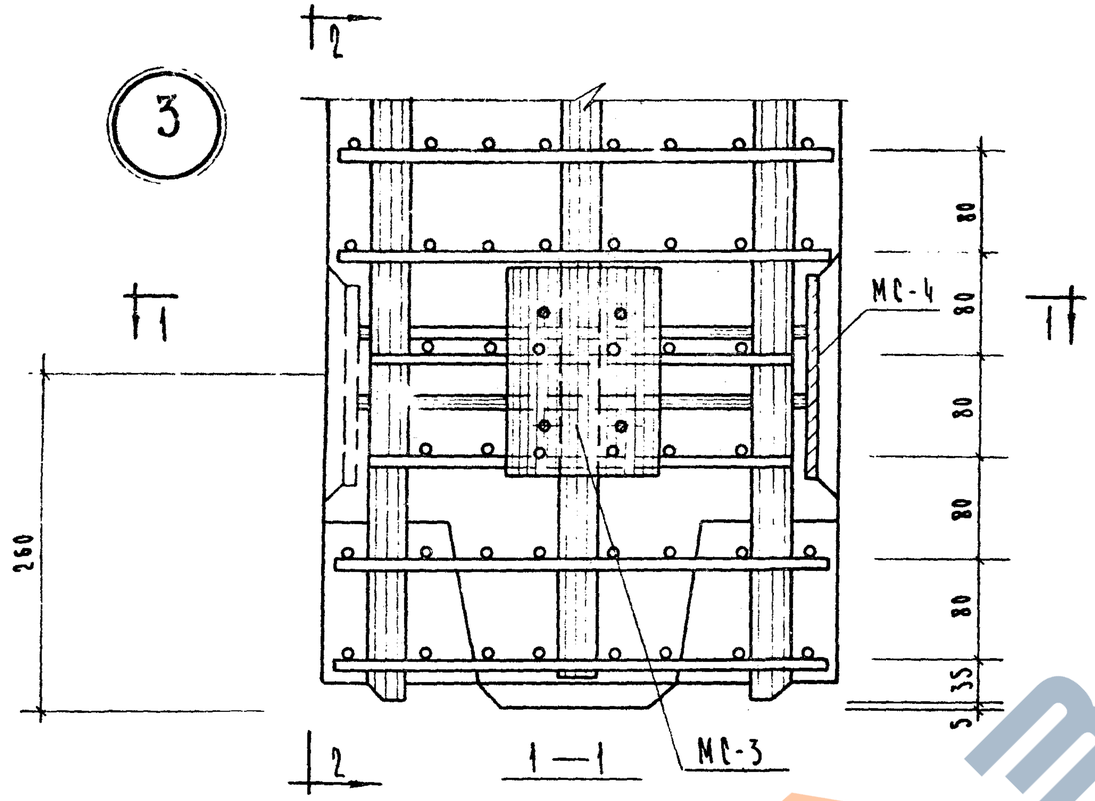

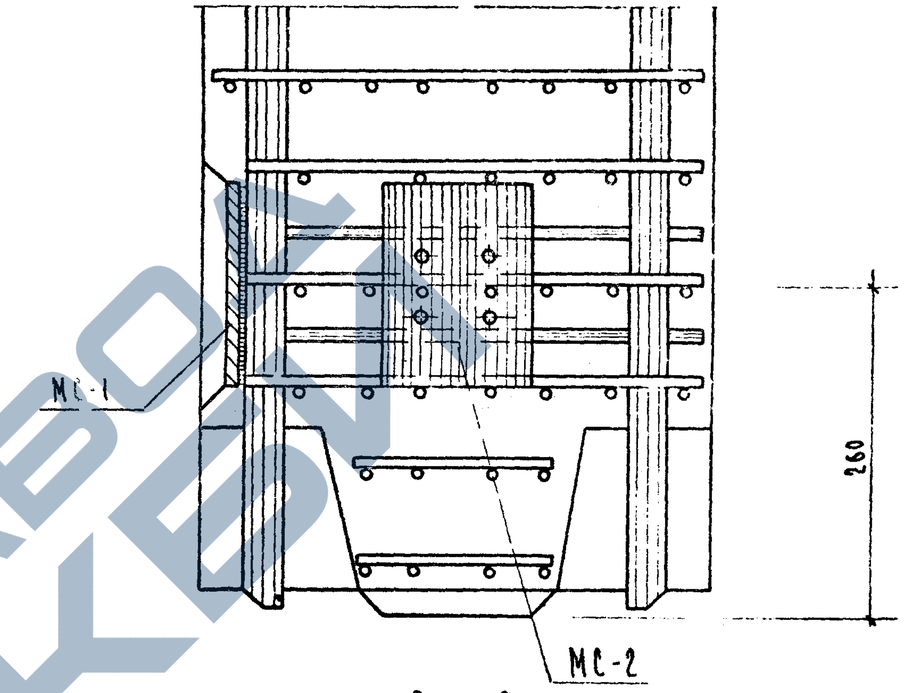

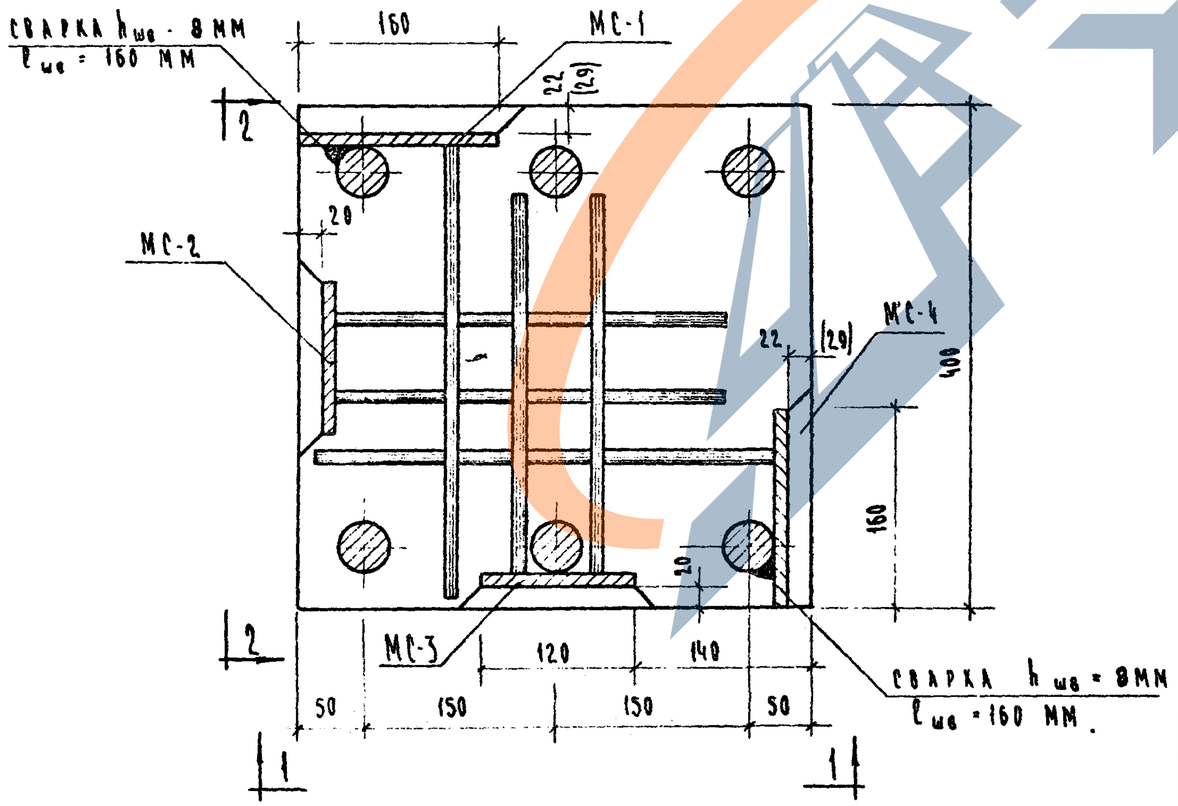

Примечания:

1. Узел показан для колонн, армированных 6ф32 А-III, для колонн, армированных 4ф20 А-III, делать по такому типу
2. Концы сеток, мешающие установке закладных деталей, вырезать по месту.
3. Привязка закладных деталей МС-14, МС-4 для колонн, армированных 4ф20 А-III, дана в скобках

ТК	Колонны для навески стеновых панелей	Серия ИИ-04-2
1973	Узел „3"	Выпуск 11 Часть II / Лист 56

Инв. № подл. | Подпись и дата | Взам. инв. №

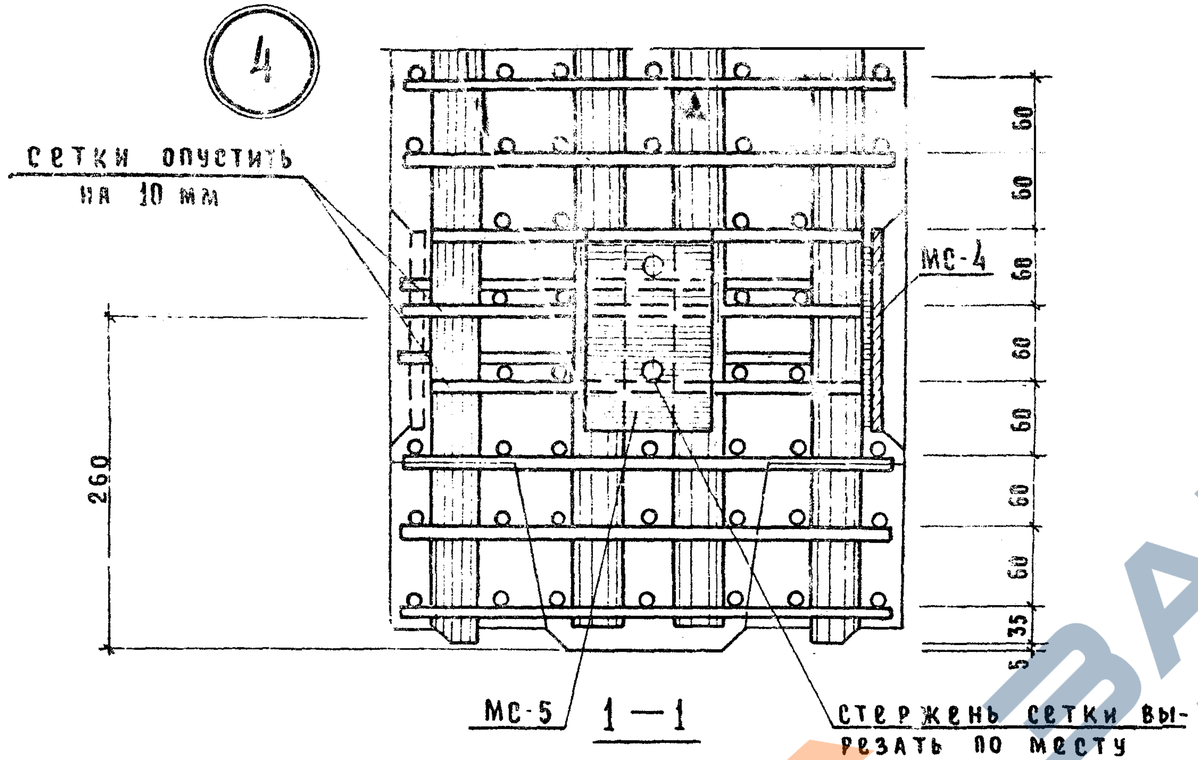

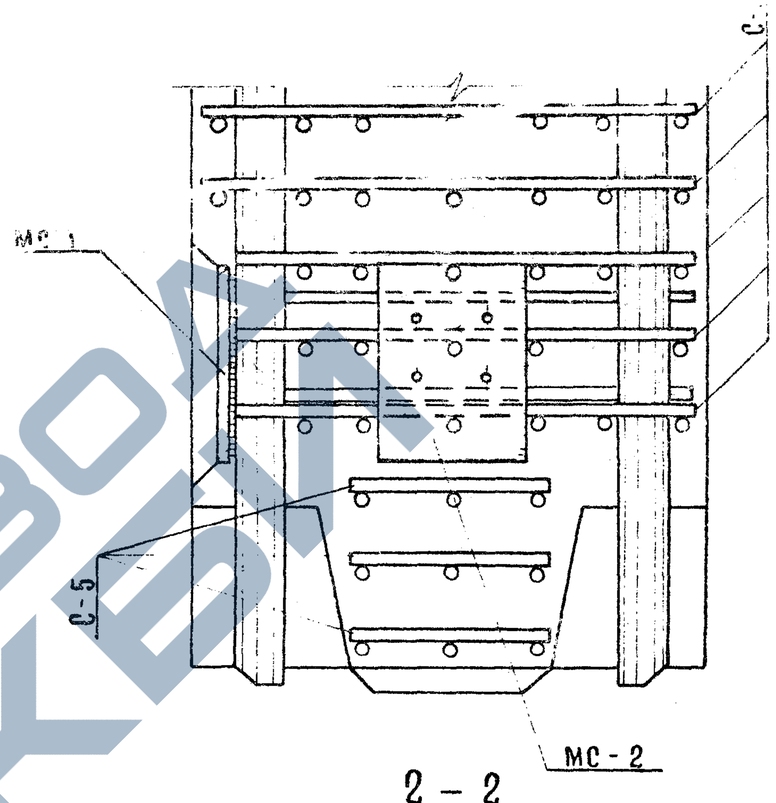

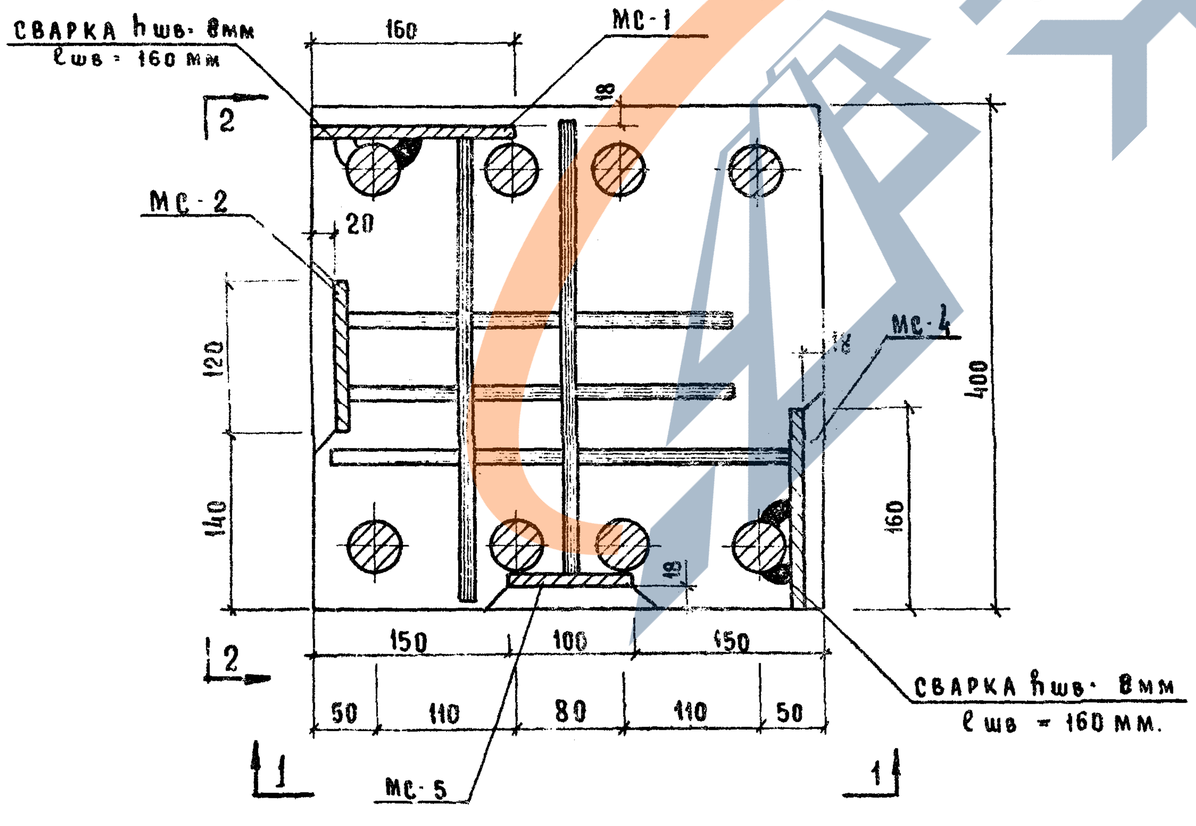

Примечание

1. Концы сеток, мешающие установке закладных деталей, вырезать по месту

ТК	Колонны для навески стеновых панелей	Серия ИИ-0
1973	Узел „4"	Выпуск 1 часть 1

Здание с ... Тчристских комплексов г. Москва

Гл. инж. пр. | Рук. гр. инж. | Исполнил | Пригожин | Козина | Носова

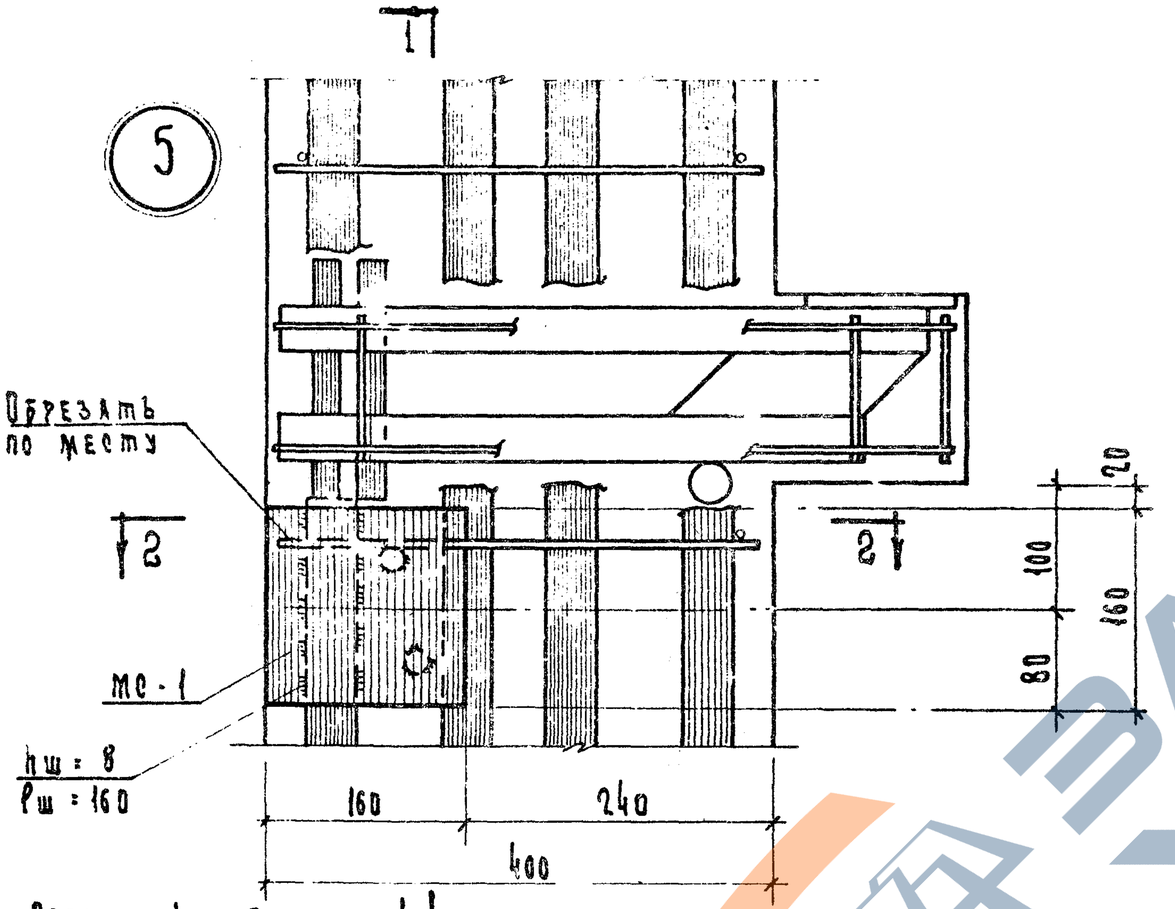

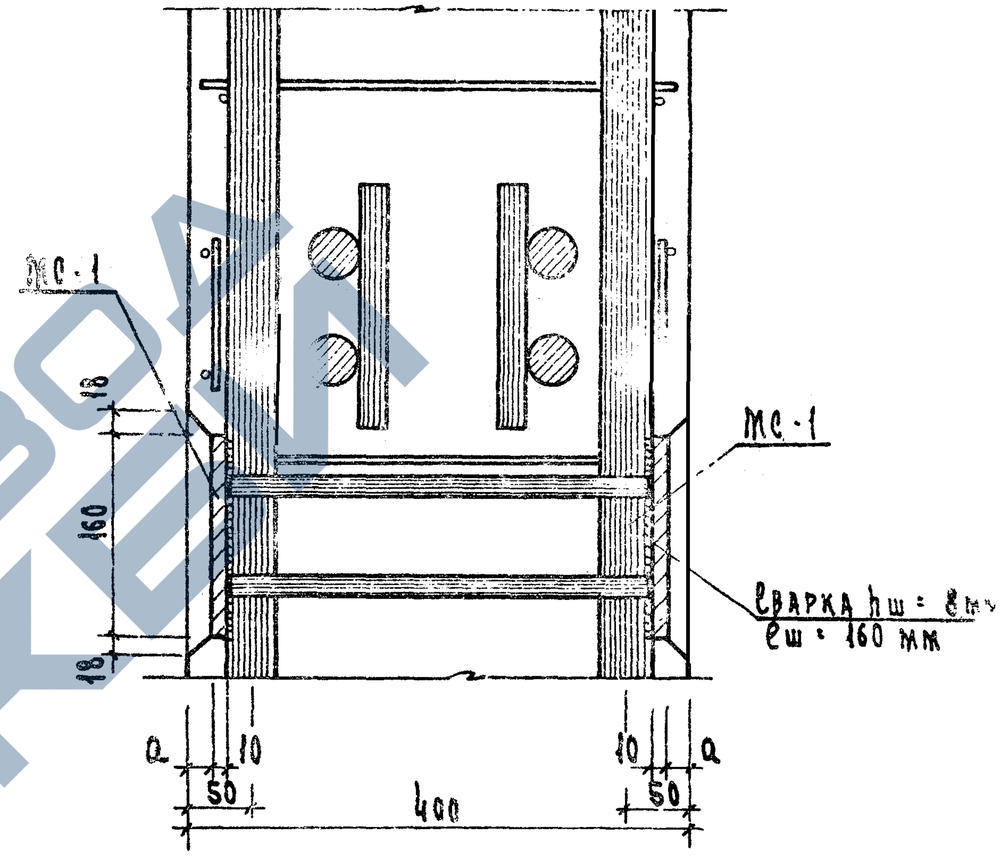

1 - 1

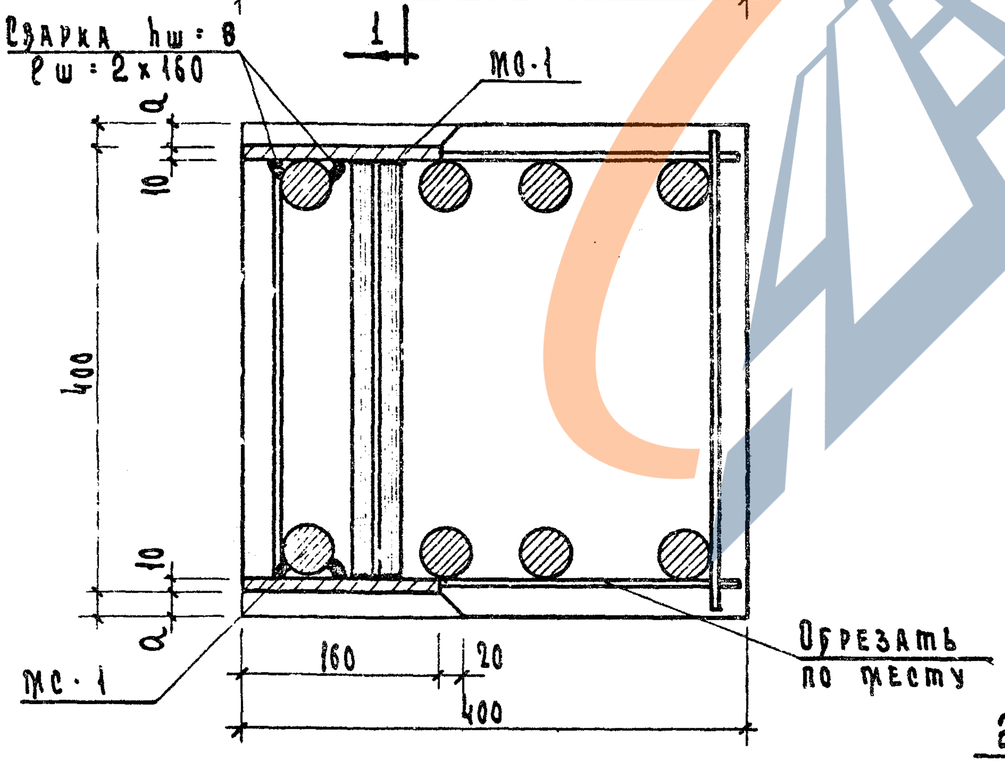

2 - 2

Примечания:

1. Узел показан для колонн, армированных 8ф40А III для другого армирования делать по такому типу
2. Привязка закладной детали МС-1 в зависимости от армирования колонн принята:

Армирование	a
8ф40А III	18
6ф32А III	22
4ф20А III	29

Т. К.	Колонны для навески стеновых панелей	Серия ИИ-04-2	
1973	Узел „5"	Выпуск 11 часть I	Лист 58

https://zavodjbi.com/

6

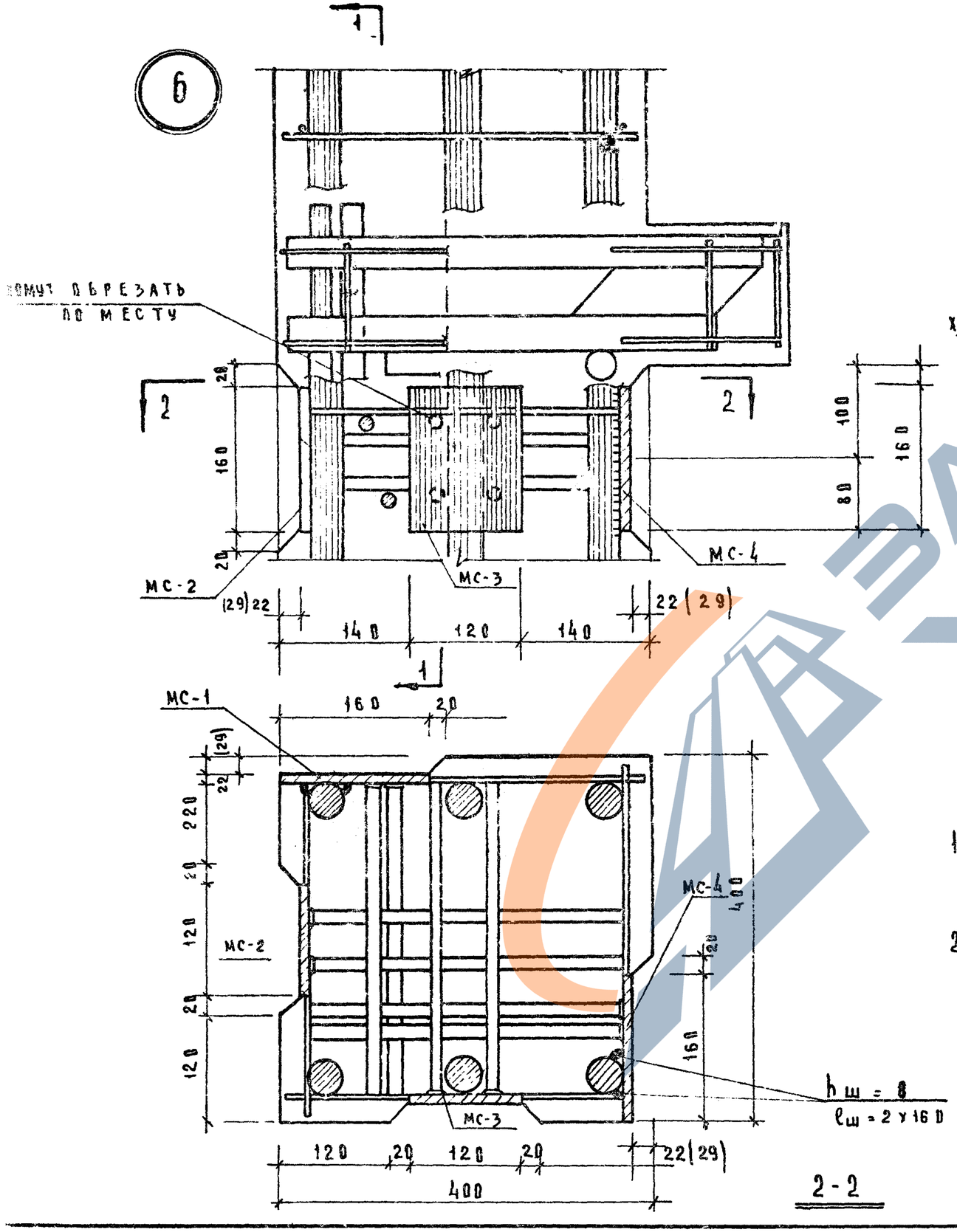

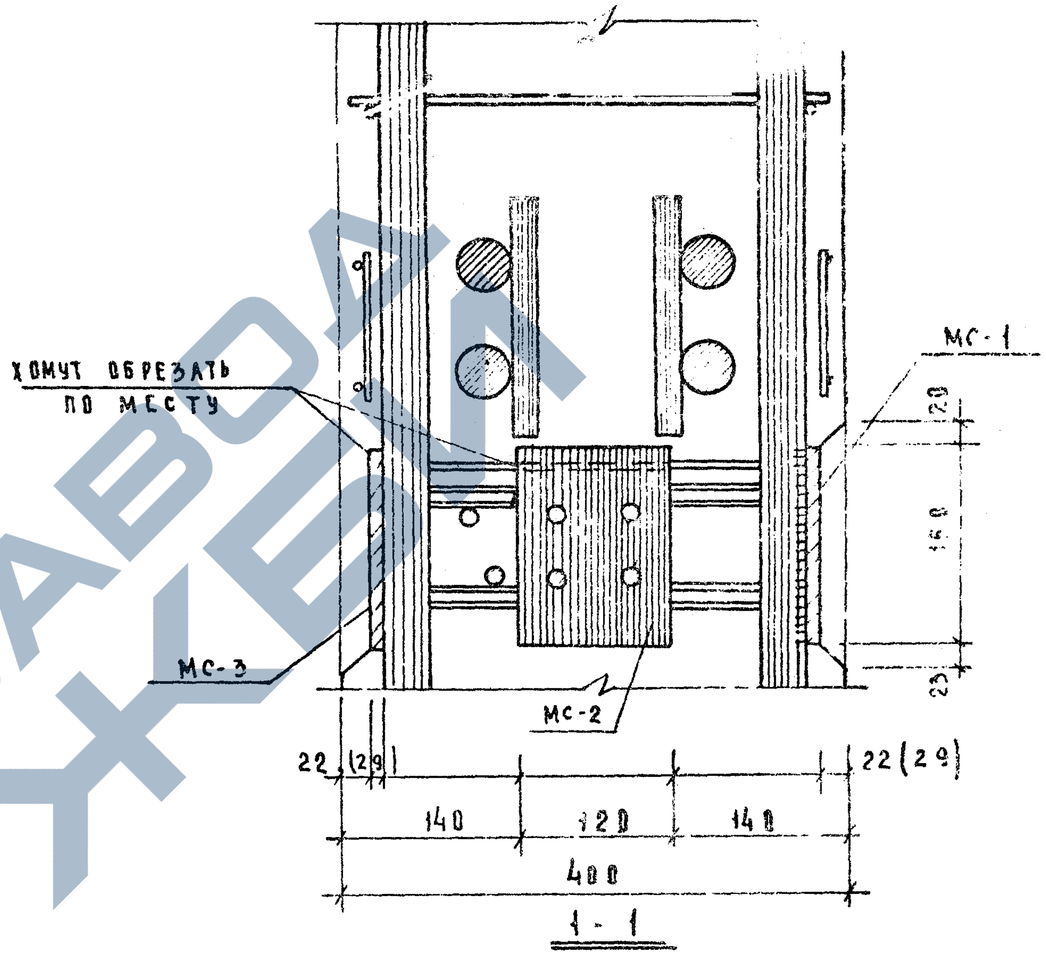

2-2

Примечания

1. Узел показан для колонн, армированных 6ф32 А III, для колонн, армированных 4ф20 А III, делать по такому типу
2. Привязка закладных деталей МС-1 и МС-4 для колонн, армированных 4ф 20 А III, дана в скобках.

ТК	Колонны для навески стеновых панелей	Серия ИИ-04-2
1973	Узел „6"	Выпуск 4 часть 1 / Лист 59

https://zavodjbi.com/

7

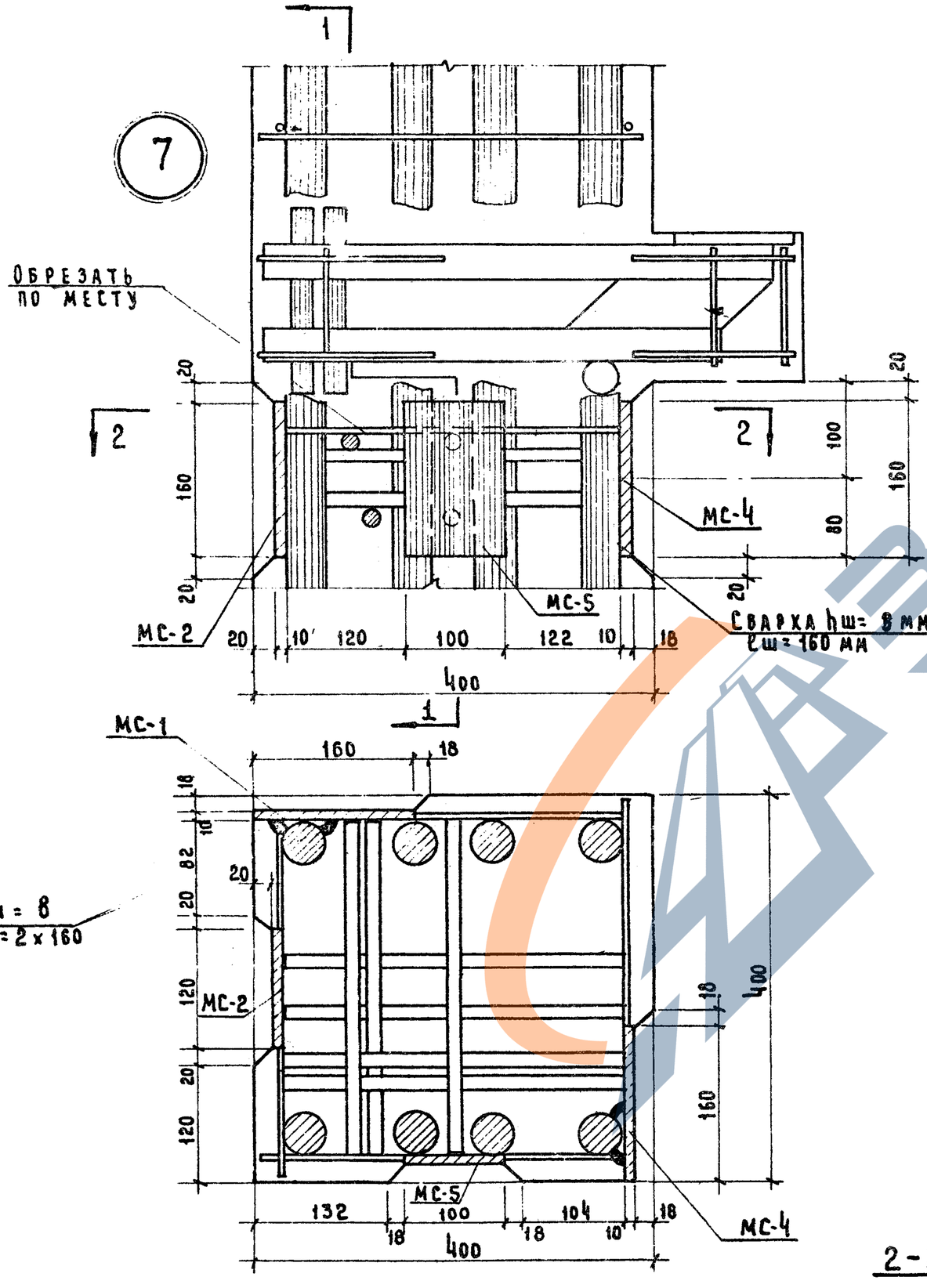

2-2

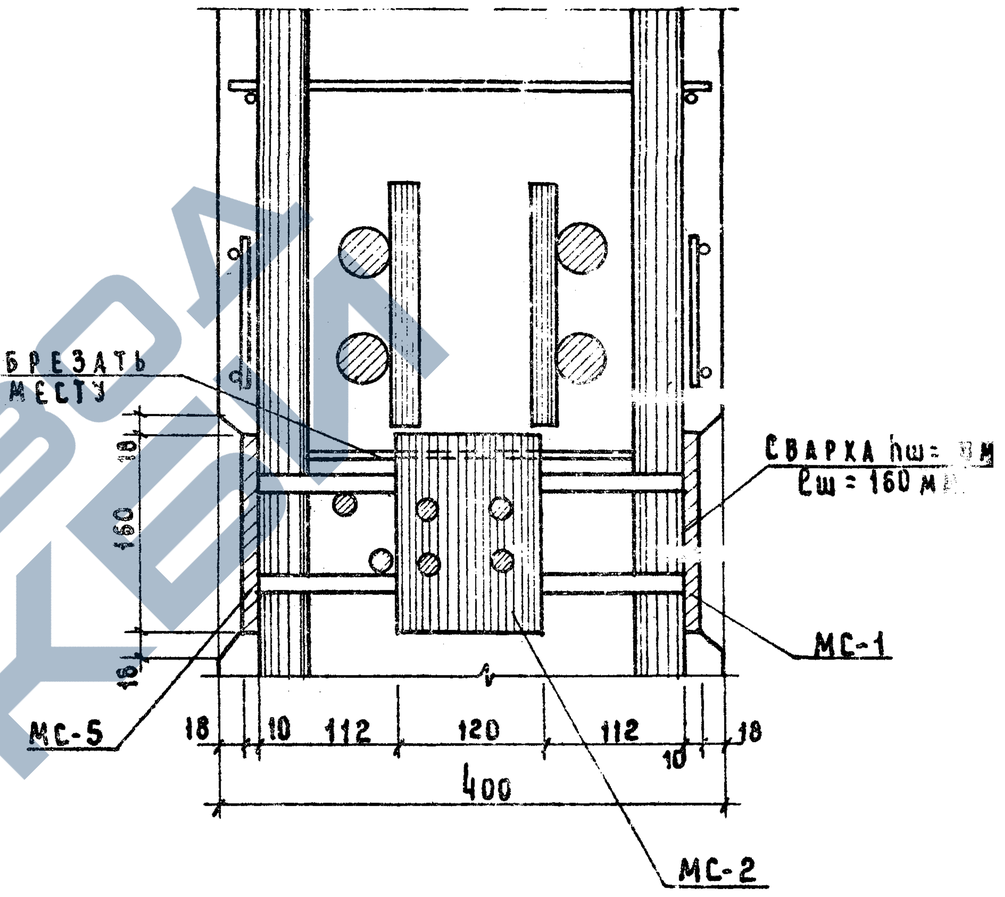

1-1

ТК	Колонны для навески стеновых панелей	Серия ИИ-04-2
1973	Узел „7"	Выпуск 11 часть I — Лист 60

8

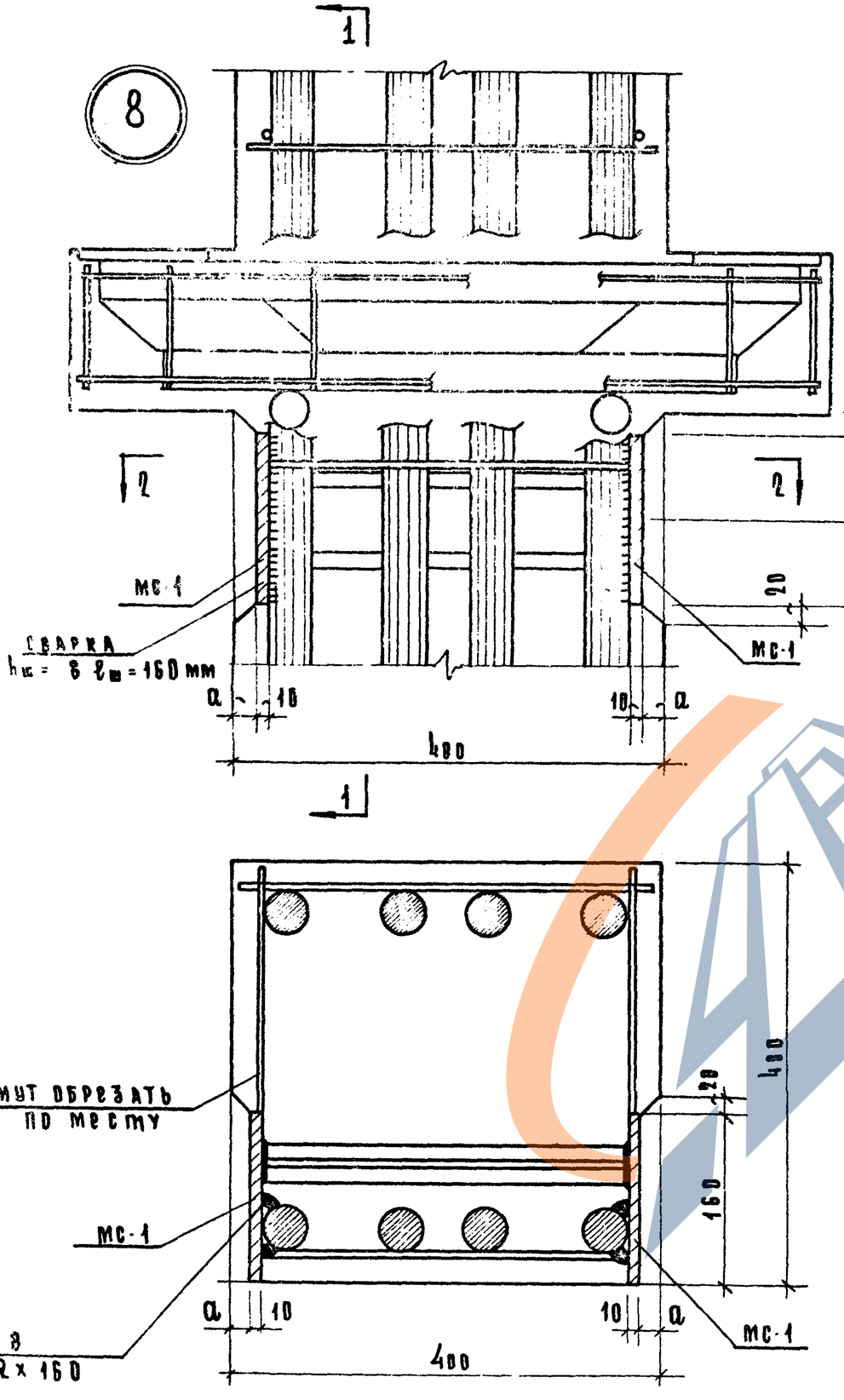

Примечания:

1. Узел показан для колонн, армированных 8ф40 А III, для другого армирования делать по такому типу.
2. Привязка закладной детали мс-1 в зависимости от армирования колонн принята:

Армирование	a
8ф40 А III	18
6ф32 А III	22
4ф20 А III	29

ТК	Колонны для навески стеновых панелей	Серия ИИ-04-2	
1973	Узел „8"	Выпуск 11 часть I	Лист 61