ТИПОВЫЕ СТРОИТЕЛЬНЫЕ КОНСТРУКЦИИ, ИЗДЕЛИЯ И УЗЛЫ

СЕРИЯ 3.015-1/82

УНИФИЦИРОВАННЫЕ ОТДЕЛЬНО СТОЯЩИЕ ОПОРЫ ПОД ТЕХНОЛОГИЧЕСКИЕ ТРУБОПРОВОДЫ

ВЫПУСК II-5

ЧАСТЬ 2 (СТР 109...181)

СБОРНЫЕ ЖЕЛЕЗОБЕТОННЫЕ КОЛОННЫ И ТРАВЕРСЫ

ВАРИАНТ АРМИРОВАНИЯ СТАЛЬЮ КЛАССА АТ-IVС

АРМАТУРНЫЕ ИЗДЕЛИЯ

РАБОЧИЕ ЧЕРТЕЖИ

23376-03
ЦЕНА 5-70

вып. 2-5
часть 2

https://zavodjbi.com/

ЦЕНТРАЛЬНЫЙ ИНСТИТУТ ТИПОВОГО ПРОЕКТИРОВАНИЯ
ГОССТРОЯ СССР

Москва, А-445, Смольная ул., 22

Сдано в печать III 1989 года

Заказ № 2261 Тираж 4230 экз

ЗАВОДА ЖБИ

https://zavodjbi.com/

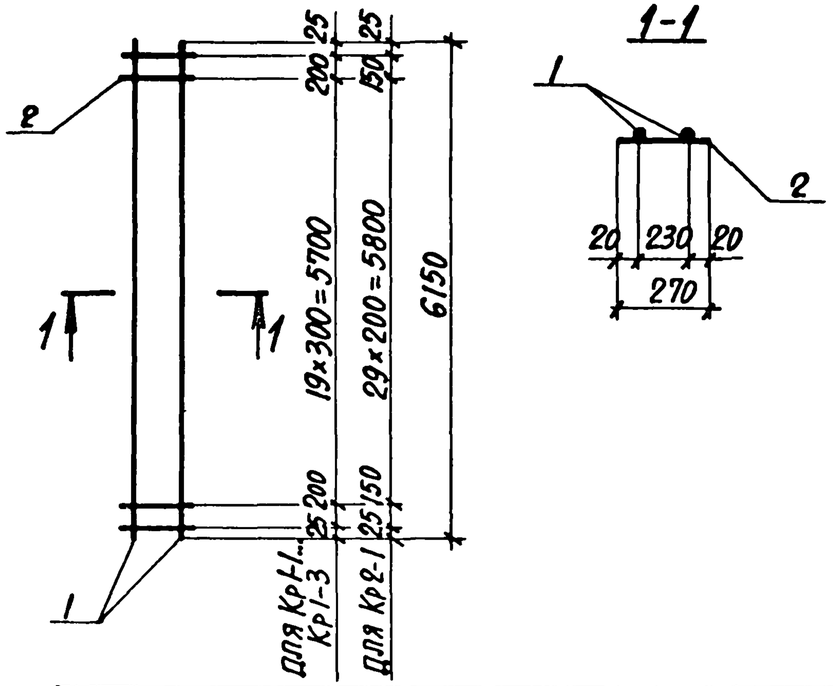

Марка каркаса	Поз.	Наименование	Кол.	Масса ед., кг	Общая масса, кг
Кр1-1	1	Ф16Ат-IVс, ℓ=6150	2	9,7	20,7
	2	Ф6АI, ℓ=270	22	0,06	
Кр1-2	1	Ф18Ат-IVс, ℓ=6150	2	12,3	25,9
	2	Ф6АI, ℓ=270	22	0,06	
Кр1-3	1	Ф20Ат-IVс, ℓ=6150	2	15,2	31,7
	2	Ф6АI, ℓ=270	22	0,06	
Кр2-1	1	Ф16Ат-IVс, ℓ=6150	2	9,7	21,3
	2	Ф6АI, ℓ=270	32	0,06	

Арматура класса А-I по ГОСТ 5781-82,
Ат-IVс по ГОСТ 10884-81*.
Технические требования смотреть в выпуске II-4.

Нач.отд.	Бродский		
Н.контр.	Зорин		
Гл.констр.	Зорин		
Рук.гр.	Шахновский		
Разраб.	Боднянская		
Рассчит.	Петраш		
Исполн.	Артеменко		
Проверил	Боднянская		

3.015-1/82.II-5-116

Каркас Кр1-1... Кр1-3; Кр2-1

Стадия	Лист	Листов
Р		1

ХАРЬКОВСКИЙ ПРОМСТРОЙНИИПРОЕКТ

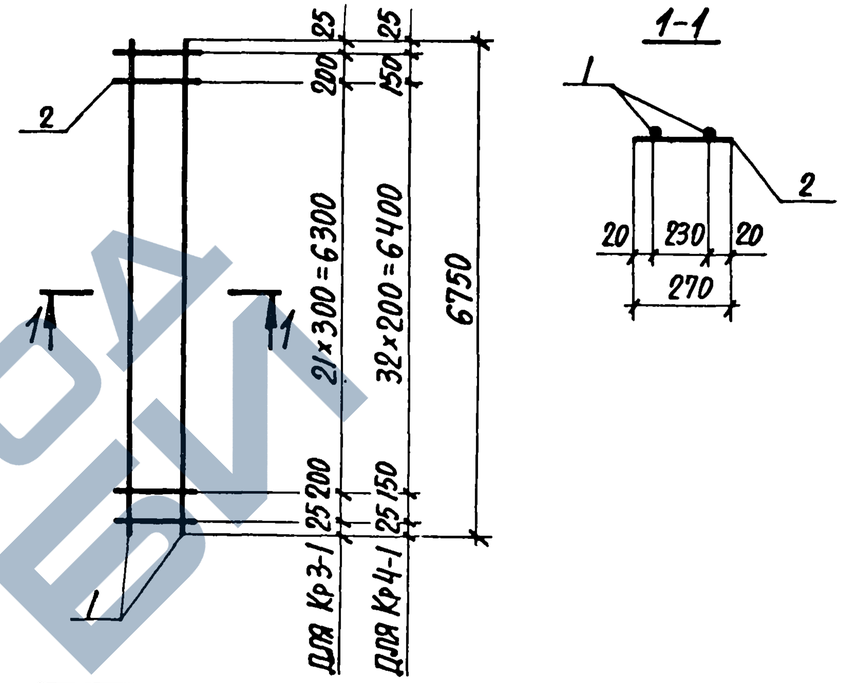

Марка каркаса	Поз.	Наименование	Кол.	Масса ед., кг	Общая масса, кг
Кр3-1	1	Ф16Ат-IVс, ℓ=6750	2	10,7	22,8
	2	Ф6АI, ℓ=270	24	0,06	
Кр4-1	1	Ф16Ат-IVс, ℓ=6750	2	10,7	23,5
	2	Ф6АI, ℓ=270	35	0,06	

Арматура класса А-I по ГОСТ 5781-82,
Ат-IVс по ГОСТ 10884-81*.
Технические требования смотреть в выпуске II-4.

Нач.отд.	Бродский		
Н.контр.	Зорин		
Гл.констр.	Зорин		
Рук.гр.	Шахновский		
Разраб.	Боднянская		
Рассчит.	Петраш		
Исполн.	Артеменко		
Проверил	Боднянская		

3.015-1/82.II-5-117

Каркас Кр3-1; Кр4-1

Стадия	Лист	Листов
Р		1

ХАРЬКОВСКИЙ ПРОМСТРОЙНИИПРОЕКТ

Инв.№ подл. | Подпись и дата | Взам.инв.№

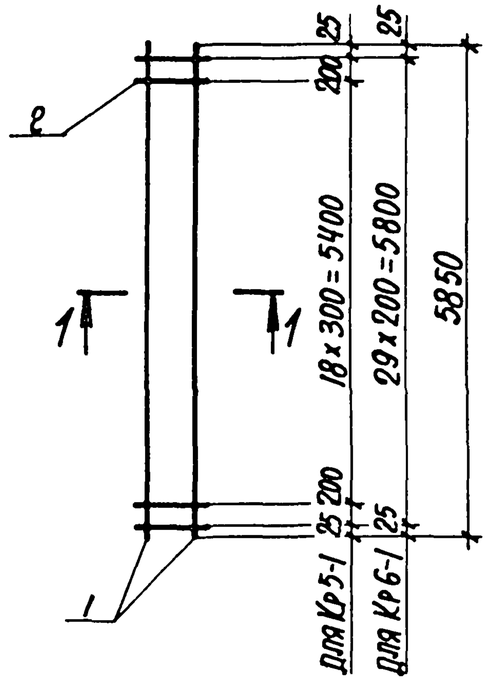

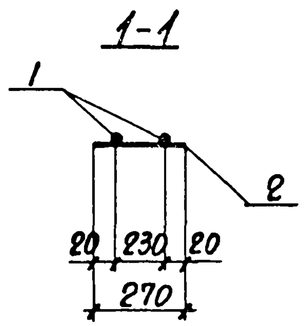

Марка каркаса	Поз.	Наименование	Кол.	Масса ед., кг	Общая масса, кг
Кр 5-1	1	Ф16Ат-IVс, ℓ=5850	2	9,2	19,7
	2	Ф6АI, ℓ=270	21	0,06	
Кр 6-1	1	Ф16Ат-IVс, ℓ=5850	2	9,2	20,2
	2	Ф6АI, ℓ=270	30	0,06	

Арматура класса А-I по ГОСТ 5781-82,
Ат-IVс по ГОСТ 10884-81*.
Технические требования смотреть в выпуске II-4.

Нач.отд.	Бродский		
Н.контр.	Зорин		
Гл.констр.	Зорин		
Рук.гр.	Шахновский		
Разраб.	Боднянская		
Рассчит.	Петраш		
Исполн.	Артеменко		
Проверил	Боднянская		

3.015-1/82.II-5-118

Каркас Кр5-1; Кр6-1

Стадия	Лист	Листов
Р		1

ХАРЬКОВСКИЙ ПРОМСТРОЙНИИПРОЕКТ

Инв.№ подл. | Подпись и дата | Взам.инв.№

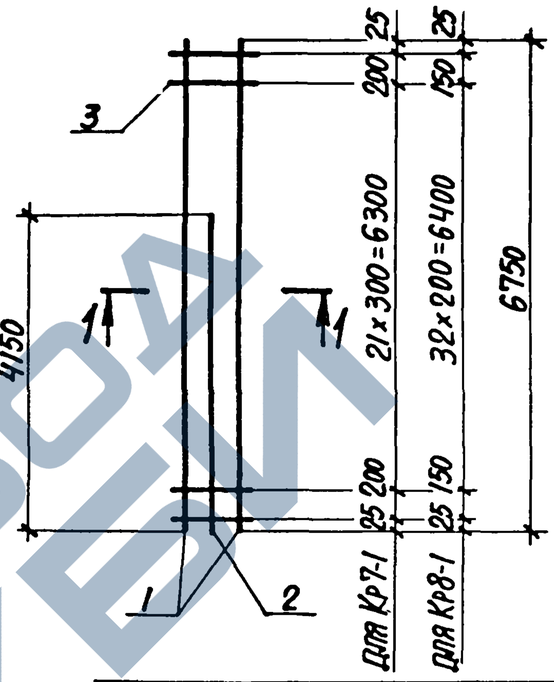

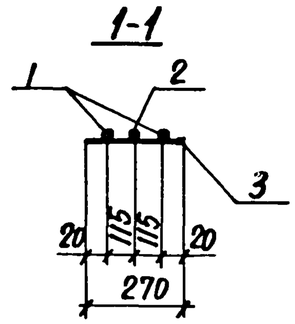

Марка каркаса	Поз.	Наименование	Кол.	Масса ед., кг	Общая масса, кг
Кр 7-1	1	Ф16Ат-IVс, ℓ=6750	2	10,7	29,4
	2	Ф16Ат-IVс, ℓ=4150	1	6,6	
	3	Ф6АI, ℓ=270	24	0,06	
Кр 8-1	1	Ф16Ат-IVс, ℓ=6750	2	10,7	30,1
	2	Ф16Ат-IVс, ℓ=4150	1	6,6	
	3	Ф6АI, ℓ=270	35	0,06	

Арматура класса А-I по ГОСТ 5781-82,
Ат-IVс по ГОСТ 10884-81*.
Технические требования смотреть в выпуске II-4.

Нач.отд.	Бродский		
Н.контр.	Зорин		
Гл.констр.	Зорин		
Рук.гр.	Шахновский		
Разраб.	Боднянская		
Рассчит.	Петраш		
Исполн.	Артеменко		
Проверил	Боднянская		

3.015-1/82.II-5-119

Каркас Кр7-1; Кр8-1

Стадия	Лист	Листов
Р		1

ХАРЬКОВСКИЙ ПРОМСТРОЙНИИПРОЕКТ

Инв.№ подл. | Подпись и дата | Взам.инв.№

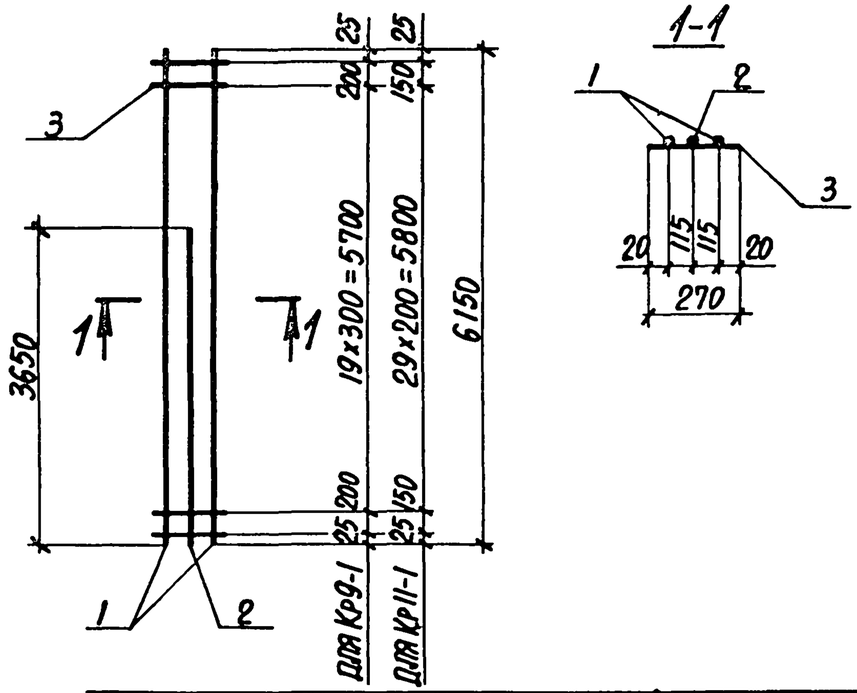

Марка каркаса	Поз.	Наименование	Кол.	Масса ед., кг	Общая масса, кг
Кр9-1	1	Ф18Ат-IVс, ℓ=6150	2	12,3	31,7
	2	Ф16Ат-IVс, ℓ=3650	1	5,8	
	3	Ф6АI, ℓ=270	22	0,06	
Кр11-1	1	Ф18Ат-IVс, ℓ=6150	2	12,3	32,3
	2	Ф16Ат-IVс, ℓ=3650	1	5,8	
	3	Ф6АI, ℓ=270	32	0,06	

Арматура класса АI по ГОСТ 5781-82,
Ат-IVс по ГОСТ 10884-81*.

Нач. отд.	Бродский		3.015-1/82.II-5-120	
Н.контр.	Зорин			
Гл.констр.	Зорин			
Рук. гр.	Шахновский		Каркас Кр9-1; Кр11-1	Стадия Р; Лист; Листов 1
Разраб.	Боднянская			ХАРЬКОВСКИЙ ПРОМСТРОЙНИИПРОЕКТ
Рассчит.	Петраш			
Исполн.	Артеменко			
Проверил	Боднянская			

Формат А4

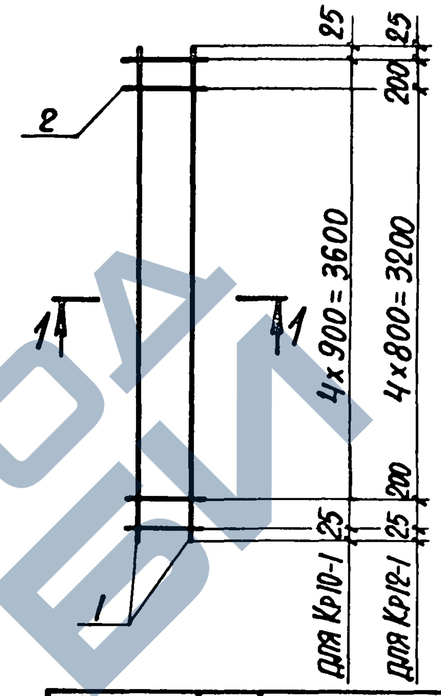

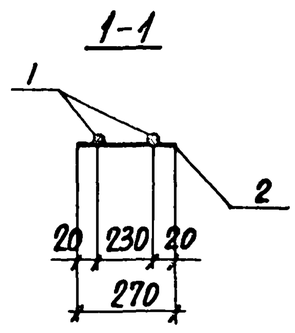

Марка каркаса	Поз.	Наименование	Кол.	Масса ед., кг	Общая масса, кг
Кр10-1	1	Ф16Ат-IVс, ℓ=3650	2	5,8	11,9
	2	Ф6АI, ℓ=270	5	0,06	
Кр12-1	1	Ф16Ат-IVс, ℓ=3650	2	5,8	12,0
	2	Ф6АI, ℓ=270	7	0,06	

Арматура класса АI по ГОСТ 5781-82,
Ат-IVс по ГОСТ 10884-81*.

Инв.№подл. | Подпись и дата | Взам.инв.№

Нач. отд.	Бродский		3.015-1/82.II-5-121	
Н.контр.	Зорин			
Гл.констр.	Зорин			
Рук. гр.	Шахновский		Каркас Кр10-1; Кр12-1	Стадия Р; Лист; Листов 1
Разраб.	Боднянская			ХАРЬКОВСКИЙ ПРОМСТРОЙНИИПРОЕКТ
Рассчит.	Петраш			
Исполн.	Артеменко			
Проверил	Боднянская			

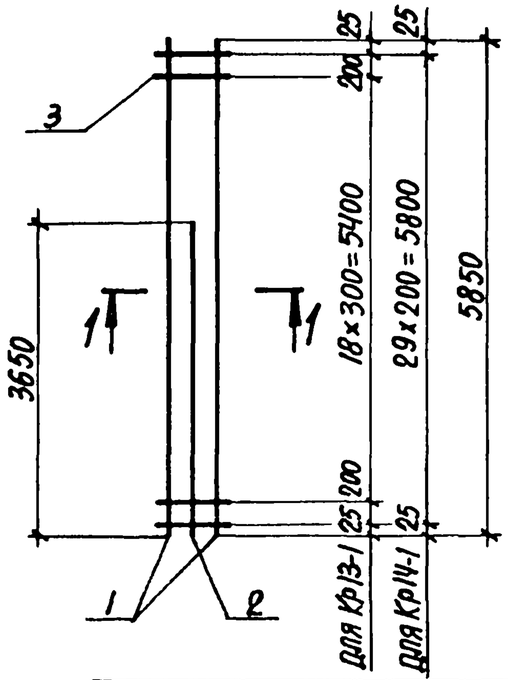

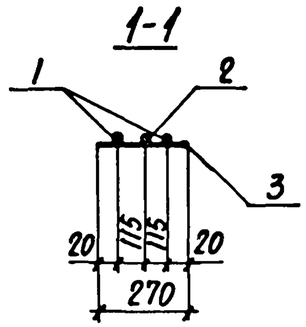

Марка каркаса	Поз.	Наименование	Кол.	Масса ед., кг	Общая масса, кг
Кр13-1	1	Ф18Ат-IVс, ℓ=5850	2	11,7	30,5
	2	Ф16Ат-IVс, ℓ=3650	1	5,8	
	3	Ф6АI, ℓ=270	22	0,06	
Кр14-1	1	Ф18Ат-IVс, ℓ=5850	2	11,7	31,0
	2	Ф16Ат-IVс, ℓ=3650	1	5,8	
	3	Ф6АI, ℓ=270	30	0,06	

Арматура класса А-I по ГОСТ 5781-82,
Ат-IVс по ГОСТ 10884-81*.

Нач.отд.	Бродский		
Н.контр.	Зорин		
Гл.констр.	Зорин		
Рук.гр.	Шахновский		
Разраб.	Боднянская		
Рассчит.	Петраш		
Исполн.	Артеменко		
Проверил	Боднянская		

3.015-1/82.II-5-122

Каркас
Кр13-1; Кр14-1

Стадия	Лист	Листов
Р		1

ХАРЬКОВСКИЙ ПРОМСТРОЙНИИПРОЕКТ

Инв.№ подл. | Подпись и дата | Взам.инв.№

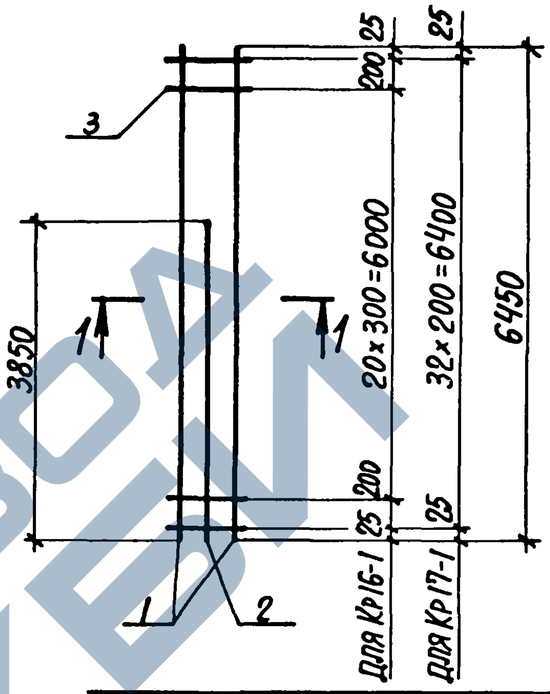

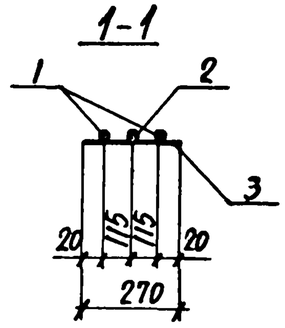

Марка каркаса	Поз.	Наименование	Кол.	Масса ед., кг	Общая масса, кг
Кр16-1	1	Ф18Ат-IVс, ℓ=6450	2	12,9	33,3
	2	Ф16Ат-IVс, ℓ=3850	1	6,1	
	3	Ф6АI, ℓ=270	23	0,06	
Кр17-1	1	Ф18Ат-IVс, ℓ=6450	2	12,9	33,9
	2	Ф16Ат-IVс, ℓ=3850	1	6,1	
	3	Ф6АI, ℓ=270	33	0,06	

Арматура класса А-I по ГОСТ 5781-82,
Ат-IVс по ГОСТ 10884-81*.

Нач.отд.	Бродский		
Н.контр.	Зорин		
Гл.констр.	Зорин		
Рук.гр.	Шахновский		
Разраб.	Боднянская		
Рассчит.	Петраш		
Исполн.	Артеменко		
Проверил	Боднянская		

3.015-1/82.II-5-123

Каркас
Кр16-1; Кр17-1

Стадия	Лист	Листов
Р		1

ХАРЬКОВСКИЙ ПРОМСТРОЙНИИПРОЕКТ

Инв.№ подл. | Подпись и дата | Взам.инв.№

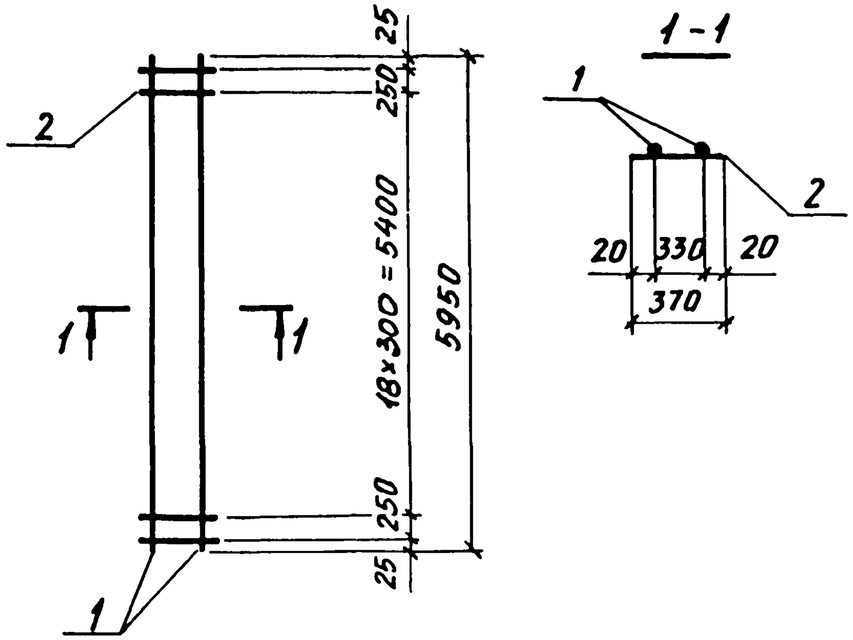

Марка каркаса	Поз.	Наименование	Кол.	Масса ед., кг	Общая масса, кг
Кр 18-1	1	Ф22Ат-IVС, ℓ=5950	2	17,7	37,1
	2	Ф6АI, ℓ=370	21	0,08	
Кр 18-2	1	Ф25Ат-IVС, ℓ=5950	2	22,9	49,0
	2	Ф8АI, ℓ=370	21	0,15	
Кр 18-3	1	Ф18Ат-IVС, ℓ=5950	2	11,9	25,5
	2	Ф6АI, ℓ=370	21	0,08	

Арматура класса А-I по ГОСТ 5781-82
Ат-IVС по ГОСТ 10884-81*

Нач. отд.	Бродский		
Н. контр.	Зорин		
Гл. констр.	Зорин		
Рук. гр.	Шахновский		
Разраб.	Боднянская		
Рассчит.	Петраш		
Исполн.	Артеменко		
Проверил	Боднянская		

3.015-1/82.II-5-124

Каркас Кр 18-1... Кр 18-3

Стадия	Лист	Листов
Р		1

ХАРЬКОВСКИЙ ПРОМСТРОЙНИИПРОЕКТ

Инв. № подл. | Подпись и дата | Взам. инв. №

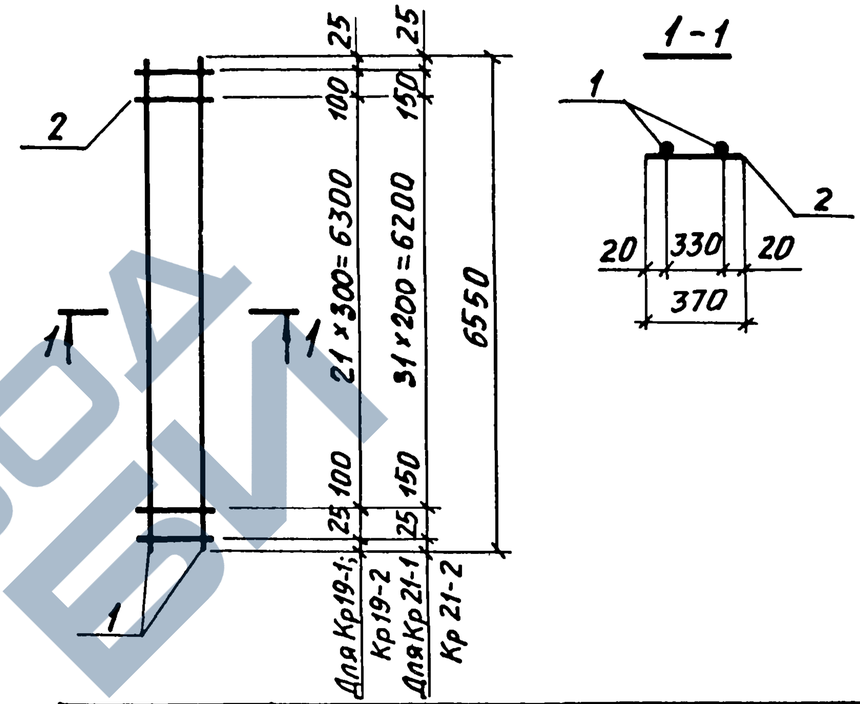

Марка каркаса	Поз.	Наименование	Кол.	Масса ед., кг	Общая масса, кг
Кр 19-1	1	Ф16Ат-IVС, ℓ=6550	2	10,4	22,7
	2	Ф6АI, ℓ=370	24	0,08	
Кр 19-2	1	Ф18Ат-IVС, ℓ=6550	2	13,1	28,1
	2	Ф6АI, ℓ=370	24	0,08	
Кр 21-1	1	Ф16Ат-IVС, ℓ=6550	2	10,4	23,5
	2	Ф6АI, ℓ=370	34	0,08	
Кр 21-2	1	Ф8Ат-IVС, ℓ=6550	2	13,1	28,9
	2	Ф6АI, ℓ=370	34	0,08	

Арматура класса А-I по ГОСТ 5781-82
Ат-IVС по ГОСТ 10884-81*

Нач. отд.	Бродский		
Н. контр.	Зорин		
Гл. констр.	Зорин		
Рук. гр.	Шахновский		
Разраб.	Боднянская		
Рассчит.	Петраш		
Исполн.	Артеменко		
Проверил	Боднянская		

3.015-1/82.II-5-125

Каркас Кр19-1; Кр19-2; Кр21-1; Кр21-2

Стадия	Лист	Листов
Р		1

ХАРЬКОВСКИЙ ПРОМСТРОЙНИИПРОЕКТ

Инв. № подл. | Подпись и дата | Взам. инв. №

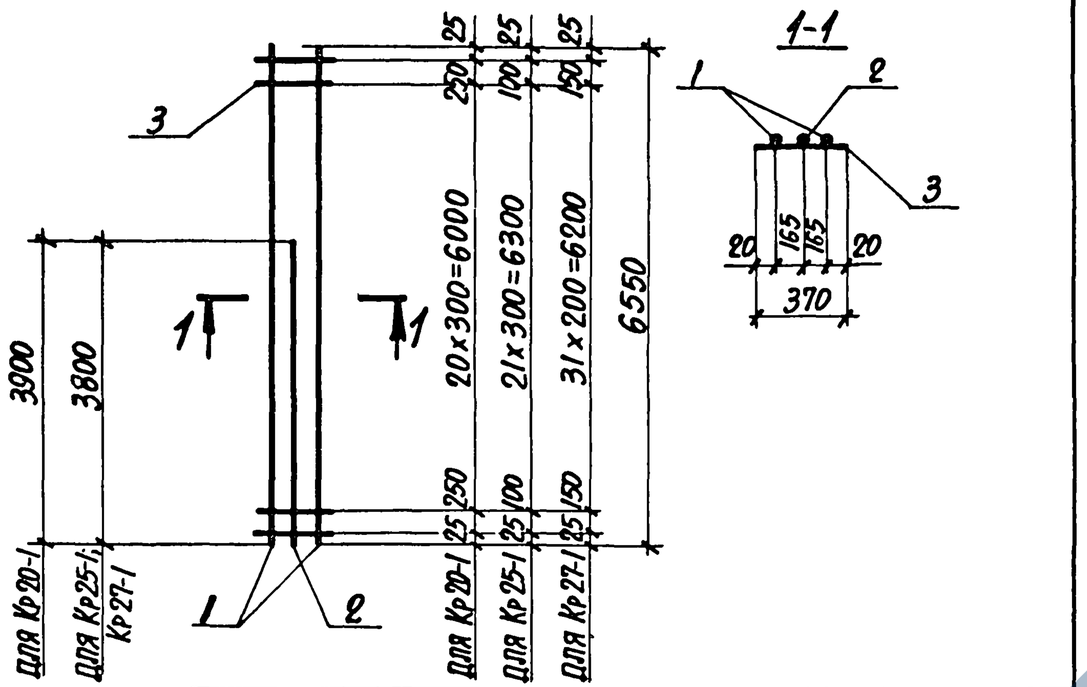

Марка каркаса	Поз.	Наименование	Кол.	Масса ед., кг	Общая масса, кг
Кр 20-1	1	Ф20 Ат-IVс, ℓ=6550	2	16,2	43,8
	2	Ф20 Ат-IVс, ℓ=3900	1	9,6	
	3	Ф6 АI, ℓ=370	23	0,08	
Кр 25-1	1	Ф18 Ат-IVс, ℓ=6550	2	13,1	34,1
	2	Ф16 Ат-IVс, ℓ=3800	1	6,0	
	3	Ф6 АI, ℓ=370	24	0,08	
Кр 27-1	1	Ф18 Ат-IVс, ℓ=6550	2	13,1	34,9
	2	Ф16 Ат-IVс, ℓ=3800	1	6,0	
	3	Ф6 АI, ℓ=370	34	0,08	

Арматура класса А-I по ГОСТ 5781-82,
Ат-IVс по ГОСТ 10884-81*.

Нач. отд.	Бродский		
Н. контр.	Зорин		
Гл. констр.	Зорин		
Рук. гр.	Шяжновский		
Разраб.	Боднянская		
Рассчит.	Петраш		
Исполн.	Артеменко		
Проверил	Боднянская		

3.015-1/82.II-5-126

Каркас
Кр 20-1; Кр 25-1; Кр 27-1

Стадия	Лист	Листов
Р		1

ХАРЬКОВСКИЙ ПРОМСТРОЙНИИПРОЕКТ

Инв. № подл. | Подпись и дата | Взам. инв. №

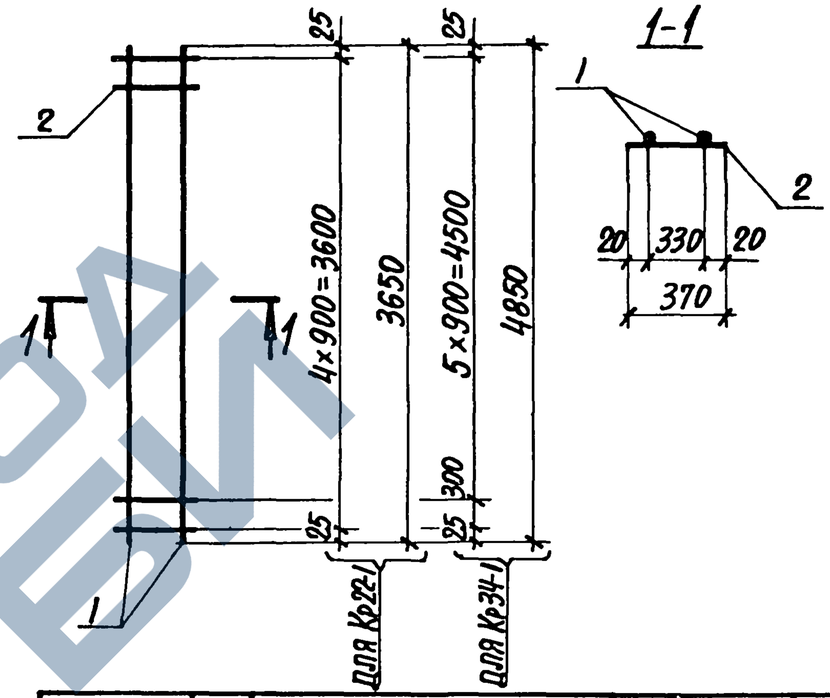

Марка каркаса	Поз.	Наименование	Кол.	Масса ед., кг	Общая масса, кг
Кр 22-1	1	Ф20 Ат-IVс, ℓ=3650	2	9,0	18,4
	2	Ф6 АI, ℓ=370	5	0,08	
Кр 34-1	1	Ф22 Ат-IVс, ℓ=4850	2	14,5	29,6
	2	Ф6 АI, ℓ=370	7	0,08	

Арматура класса А-I по ГОСТ 5781-82,
Ат-IVс по ГОСТ 10884-81*.

Нач. отд.	Бродский		
Н. контр.	Зорин		
Гл. констр.	Зорин		
Рук. гр.	Шяжновский		
Разраб.	Боднянская		
Рассчит.	Петраш		
Исполн.	Артеменко		
Проверил	Боднянская		

3.015-1/82.II-5-127

Каркас
Кр 22-1; Кр 34-1

Стадия	Лист	Листов
Р		1

ХАРЬКОВСКИЙ ПРОМСТРОЙНИИПРОЕКТ

Инв. № подл. | Подпись и дата | Взам. инв. №

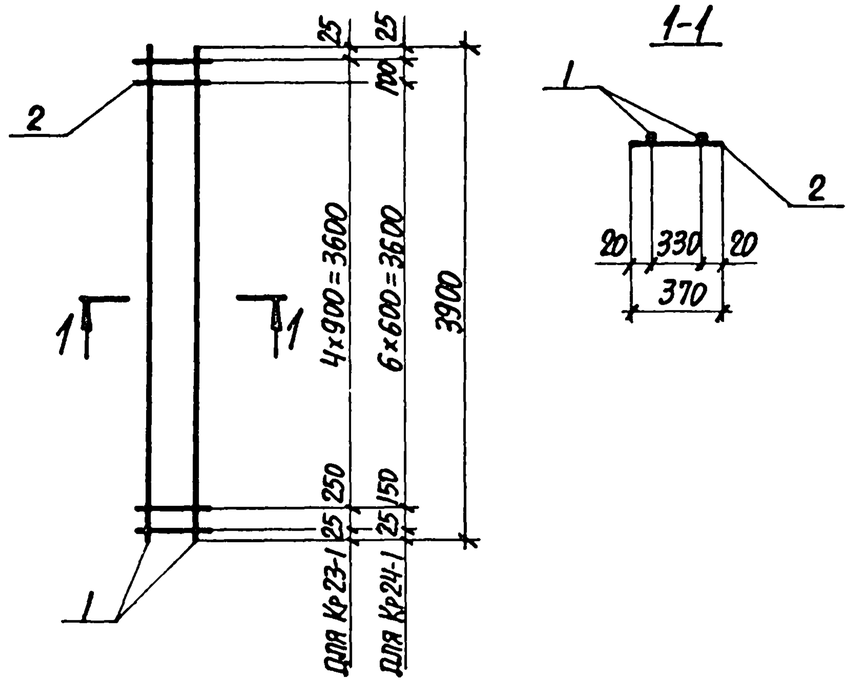

Марка каркаса	Поз.	Наименование	Кол.	Масса ед., кг	Общая масса, кг
Кр23-1	1	Ф16Ат-IVс, ℓ=3900	2	6,2	12,9
	2	Ф6АI, ℓ=370	6	0,08	
Кр24-1	1	Ф16Ат-IVс, ℓ=3900	2	6,2	13,1
	2	Ф6АI, ℓ=370	9	0,08	

Арматура класса А-I по ГОСТ 5781-82,
Ат-IVс по ГОСТ 10884-81*

Нач.отд.	Бродский		
Н.контр.	Зорин		
Гл.констр.	Зорин		
Рук.гр.	Шахновский		
Разраб.	Боднянская		
Рассчит.	Петраш		
Исполн.	Артеменко		
Проверил	Боднянская		

3.015-1/82.II-5-128

Каркас
Кр23-1; Кр24-1

Стадия	Лист	Листов
Р		1

ХАРЬКОВСКИЙ ПРОМСТРОЙНИИПРОЕКТ

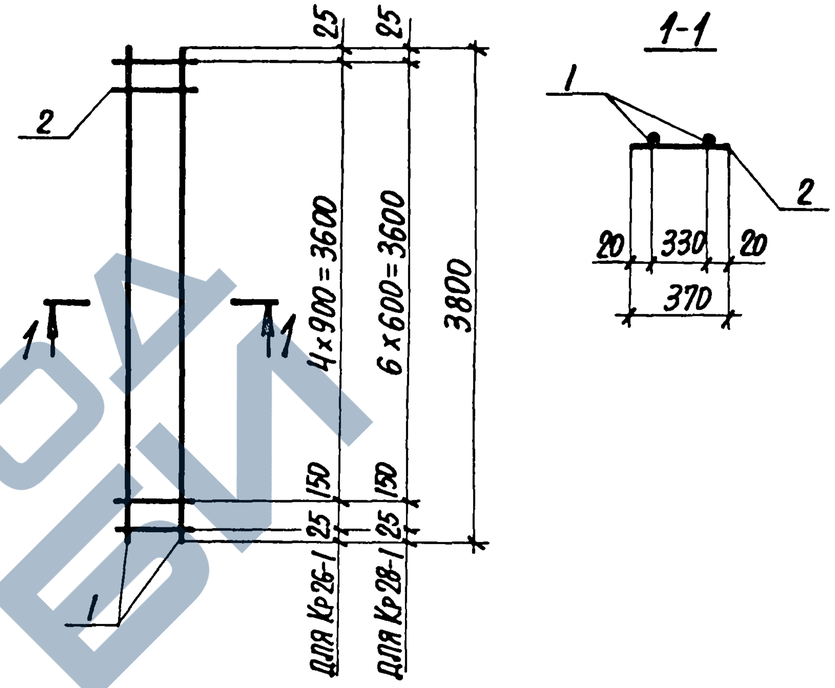

Марка каркаса	Поз.	Наименование	Кол.	Масса ед., кг	Общая масса, кг
Кр26-1	1	Ф16Ат-IVс, ℓ=3800	2	6,0	12,5
	2	Ф6АI, ℓ=370	6	0,08	
Кр28-1	1	Ф16Ат-IVс, ℓ=3800	2	6,0	12,6
	2	Ф6АI, ℓ=370	8	0,08	

Арматура класса А-I по ГОСТ 5781-82,
Ат-IVс по ГОСТ 10884-81*

Инв.№ подл. | Подпись и дата | Взам.инв.№

Нач.отд.	Бродский		
Н.контр.	Зорин		
Гл.констр.	Зорин		
Рук.гр.	Шахновский		
Разраб.	Боднянская		
Рассчит.	Петраш		
Исполн.	Артеменко		
Проверил	Боднянская		

3.015-1/82.II-5-129

Каркас
Кр26-1; Кр28-1

Стадия	Лист	Листов
Р		1

ХАРЬКОВСКИЙ ПРОМСТРОЙНИИПРОЕКТ

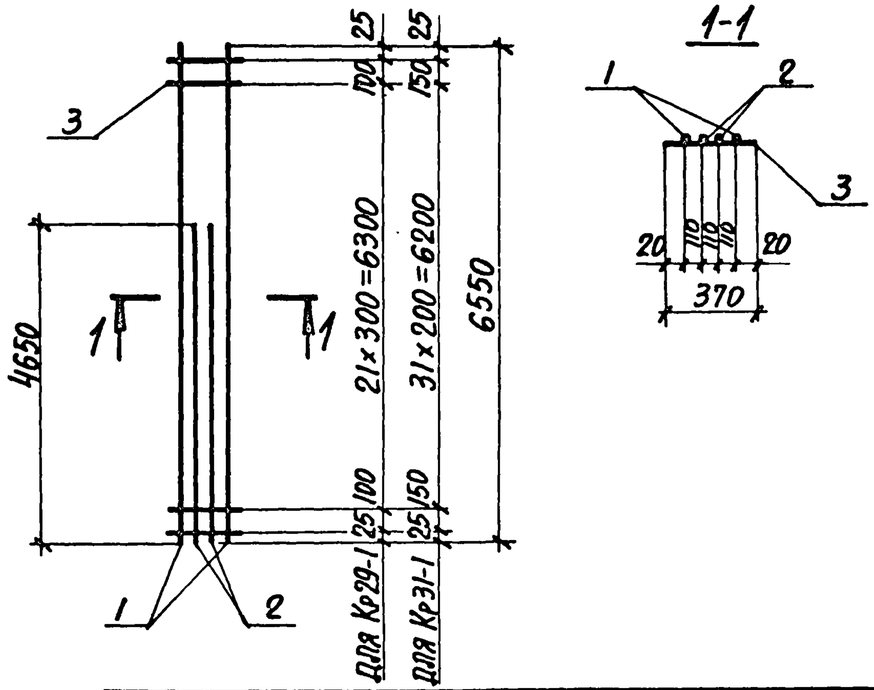

Марка каркаса	Поз.	Наименование	Кол.	Масса ед., кг	Общая масса, кг
Кр 29-1	1	Ф18 Ат-IVс, ℓ=6550	2	13,1	42,9
	2	Ф16 Ат-IVс, ℓ=4650	2	7,4	
	3	Ф6 AI, ℓ=370	24	0,08	
Кр 31-1	1	Ф18 Ат-IVс, ℓ=6550	2	13,1	43,7
	2	Ф16 Ат-IVс, ℓ=4650	2	7,4	
	3	Ф6 AI, ℓ=370	34	0,08	

Арматура класса A-I по ГОСТ 5781-82,
Ат-IVс по ГОСТ 10884-81*.

Нач.отд.	Бродский		3.015-1/82.II-5-130	
Н.контр.	Зорин			
Гл.констр.	Зорин			
Рук.гр.	Шахновский		Каркас Кр 29-1; Кр 31-1	Стадия: Р; Лист; Листов: 1
Разраб.	Боднянская			ХАРЬКОВСКИЙ ПРОМСТРОЙНИИПРОЕКТ
Рассчит.	Петраш			
Исполн.	Артеменко			
Проверил	Боднянская			

Инв.№ подл. | Подпись и дата | Взам.инв.№

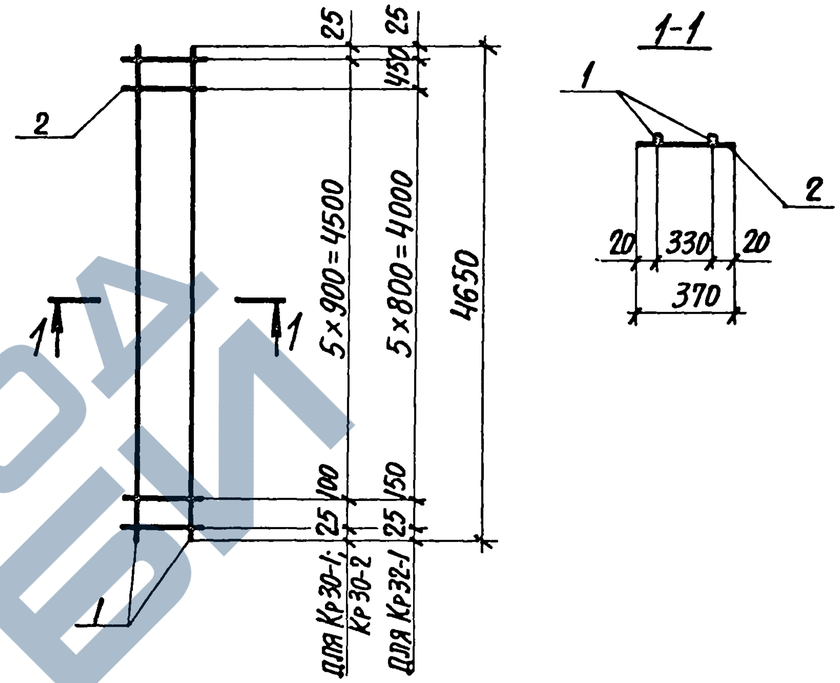

Марка каркаса	Поз.	Наименование	Кол.	Масса ед., кг	Общая масса, кг
Кр 30-1	1	Ф18 Ат-IVс, ℓ=4650	2	9,3	19,2
	2	Ф6 AI, ℓ=370	7	0,08	
Кр 30-2	1	Ф16 Ат-IVс, ℓ=4650	2	7,4	15,4
	2	Ф6 AI, ℓ=370	7	0,08	
Кр 32-1	1	Ф18 Ат-IVс, ℓ=4650	2	9,3	19,2
	2	Ф6 AI, ℓ=370	8	0,08	

Арматура класса A-I по ГОСТ 5781-82,
Ат-IVс по ГОСТ 10884-81*.

Нач.отд.	Бродский		3.015-1/82.II-5-131	
Н.контр.	Зорин			
Гл.констр.	Зорин			
Рук.гр.	Шахновский		Каркас Кр 30-1; Кр 30-2; Кр 32-1	Стадия: Р; Лист; Листов: 1
Разраб.	Боднянская			ХАРЬКОВСКИЙ ПРОМСТРОЙНИИПРОЕКТ
Рассчит.	Петраш			
Исполн.	Артеменко			
Проверил	Боднянская			

Инв.№ подл. | Подпись и дата | Взам.инв.№

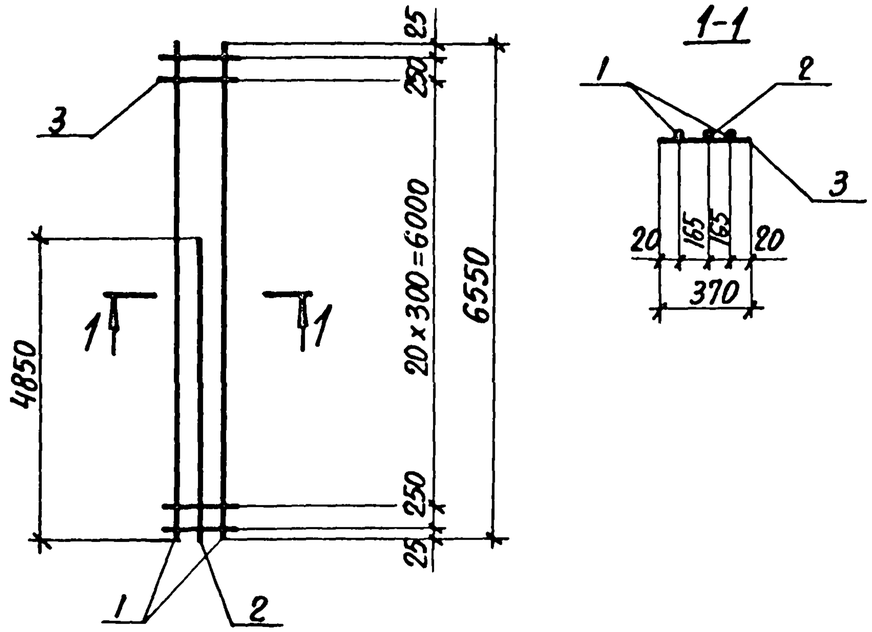

Марка каркаса	Поз.	Наименование	Кол.	Масса ед., кг	Общая масса, кг
Кр 33-1	1	Ф22 Ат-IVс, ℓ=6550	2	19,5	55,3
	2	Ф22 Ат-IVс, ℓ=4850	1	14,5	
	3	Ф6 АI, ℓ=370	23	0,08	

Арматура класса А-I по ГОСТ 5781-82,
Ат-IVс по ГОСТ 10884-81*.

Нач.отд.	Бродский		3.015-1/82.II-5-132	
Н.контр.	Зорин			
Гл.констр.	Зорин			
Рук.гр.	Шахновский		Каркас Кр 33-1	Стадия: Р; Лист: ; Листов: 1
Разраб.	Боднянская			Харьковский Промстройниипроект
Рассчит.	Петраш			
Исполн.	Артеменко			
Проверил	Боднянская			

Инв.№ подл. | Подпись и дата | Взам. инв.№

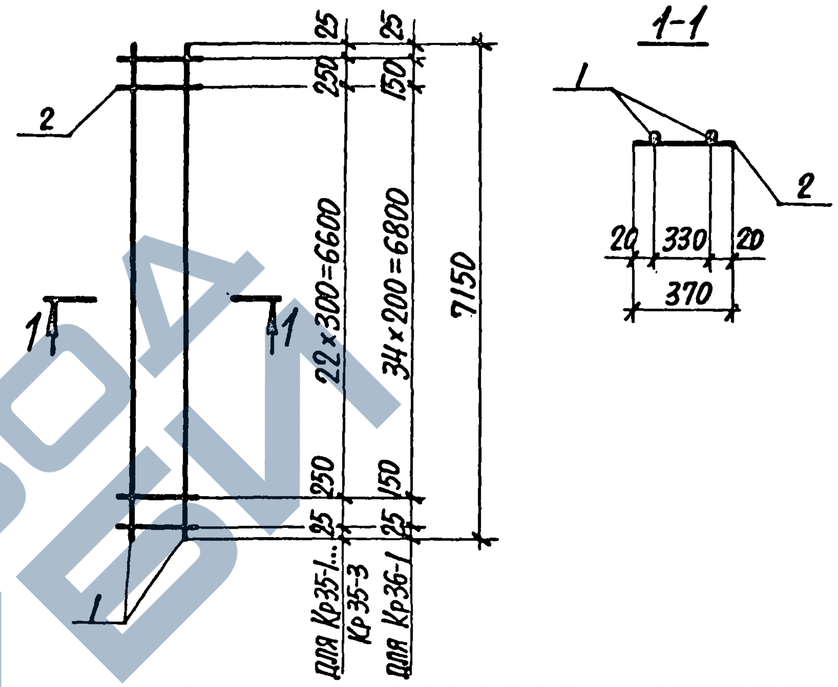

Марка каркаса	Поз.	Наименование	Кол.	Масса ед., кг	Общая масса, кг
Кр 35-1	1	Ф16 Ат-IVс, ℓ=7150	2	11,3	24,6
	2	Ф6 АI, ℓ=370	25	0,08	
Кр 35-2	1	Ф18 Ат-IVс, ℓ=7150	2	14,3	30,6
	2	Ф6 АI, ℓ=370	25	0,08	
Кр 35-3	1	Ф20 Ат-IVс, ℓ=7150	2	17,7	37,4
	2	Ф6 АI, ℓ=370	25	0,08	
Кр 36-1	1	Ф16 Ат-IVс, ℓ=7150	2	11,3	25,6
	2	Ф6 АI, ℓ=370	37	0,08	

Арматура класса А-I по ГОСТ 5781-82,
Ат-IVс по ГОСТ 10884-81*.

Нач.отд.	Бродский		3.015-1/82.II-5-133	
Н.контр.	Зорин			
Гл.констр.	Зорин			
Рук.гр.	Шахновский		Каркас Кр 35-1...Кр 35-3; Кр 36-1	Стадия: Р; Лист: ; Листов: 1
Разраб.	Боднянская			Харьковский Промстройниипроект
Рассчит.	Петраш			
Исполн.	Артеменко			
Проверил	Боднянская			

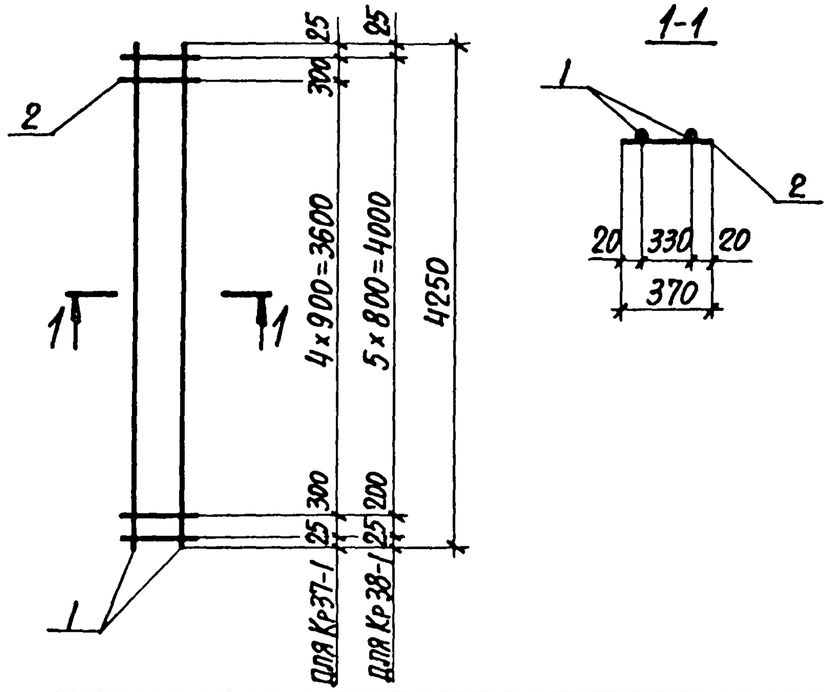

Марка каркаса	Поз.	Наименование	Кол.	Масса ед., кг	Общая масса, кг
Кр 37-1	1	Ф16Ат-IVс, ℓ=4250	2	6,7	14,0
	2	Ф6АI, ℓ=370	7	0,08	
Кр 38-1	1	Ф16Ат-IVс, ℓ=4250	2	6,7	14,0
	2	Ф6АI, ℓ=370	7	0,08	

Арматура класса А-I по ГОСТ 5781-82,
Ат-IVс по ГОСТ 10884-81*.

Нач.отд.	Бродский		
Н.контр.	Зорин		
Гл.констр.	Зорин		
Рук.гр.	Шахновский		
Разраб.	Боднянская		
Рассчит.	Петраш		
Исполн.	Артеменко		
Проверил	Боднянская		

3.015-1/82.II-5-134

Каркас
Кр 37-1; Кр 38-1

Стадия	Лист	Листов
Р		1

ХАРЬКОВСКИЙ ПРОМСТРОЙНИИПРОЕКТ

Инв.№ подл. | Подпись и дата | Взам.инв.№

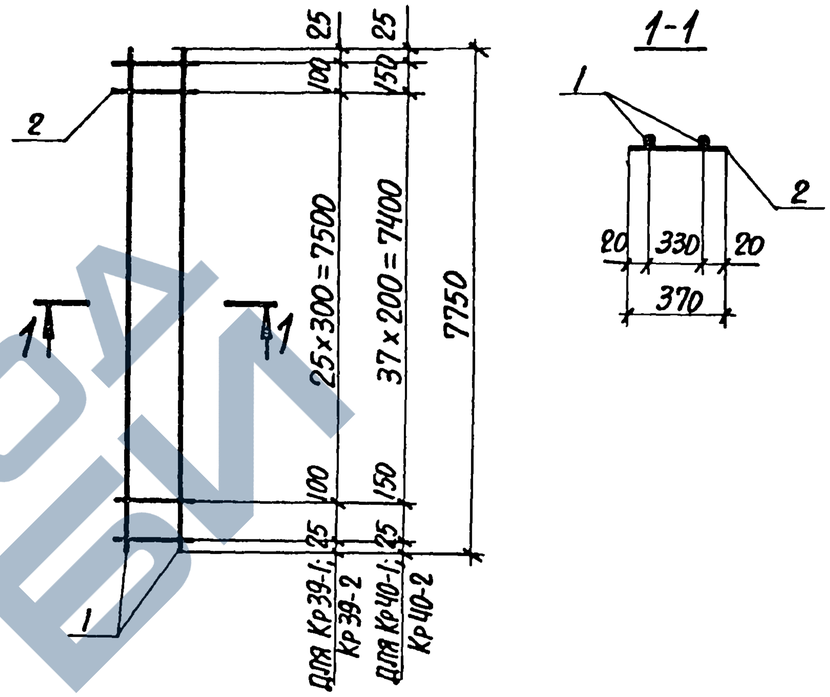

Марка каркаса	Поз.	Наименование	Кол.	Масса ед., кг	Общая масса, кг
Кр 39-1	1	Ф16Ат-IVс, ℓ=7750	2	12,3	26,8
	2	Ф6АI, ℓ=370	28	0,08	
Кр 39-2	1	Ф18Ат-IVс, ℓ=7750	2	15,5	33,2
	2	Ф6АI, ℓ=370	28	0,08	
Кр 40-1	1	Ф16Ат-IVс, ℓ=7750	2	12,3	27,8
	2	Ф6АI, ℓ=370	40	0,08	
Кр 40-2	1	Ф18Ат-IVс, ℓ=7750	2	15,5	34,2
	2	Ф6АI, ℓ=370	40	0,08	

Арматура класса А-I по ГОСТ 5781-82,
Ат-IVс по ГОСТ 10884-81*.

Нач.отд.	Бродский		
Н.контр.	Зорин		
Гл.констр.	Зорин		
Рук.гр.	Шахновский		
Разраб.	Боднянская		
Рассчит.	Петраш		
Исполн.	Артеменко		
Проверил	Боднянская		

3.015-1/82.II-5-135

Каркас
Кр 39-1; Кр 39-2;
Кр 40-1; Кр 40-2

Стадия	Лист	Листов
Р		1

ХАРЬКОВСКИЙ ПРОМСТРОЙНИИПРОЕКТ

Инв.№ подл. | Подпись и дата | Взам.инв.№

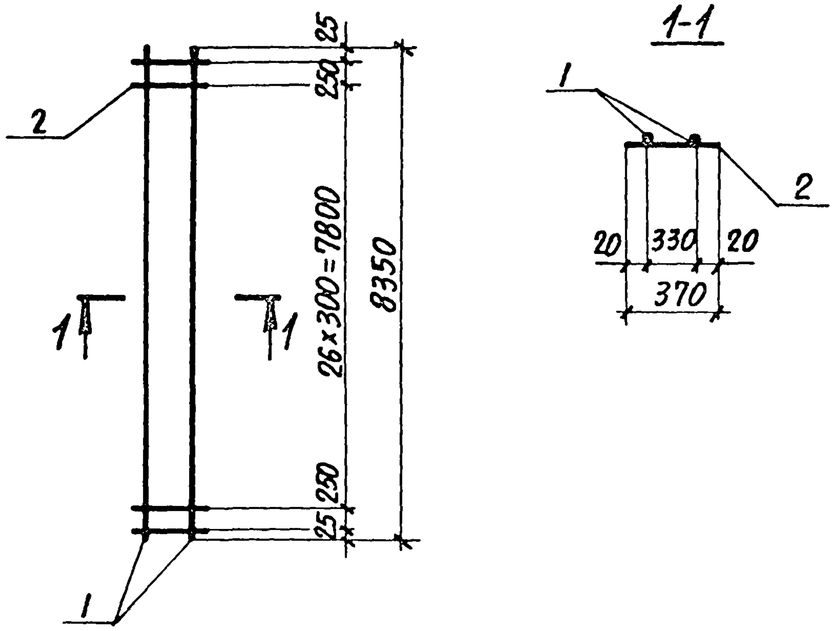

Марка каркаса	Поз.	Наименование	Кол.	Масса ед., кг	Общая масса, кг
Кр 41-1	1	Ф16 Ат-IVс, ℓ=8350	2	13,2	28,7
	2	Ф6 АI, ℓ=370	29	0,08	
Кр 41-2	1	Ф22 Ат-IVс, ℓ=8350	2	24,9	52,1
	2	Ф6 АI, ℓ=370	29	0,08	
Кр 41-3	1	Ф25 Ат-IVс, ℓ=8350	2	32,2	68,8
	2	Ф8 АI, ℓ=370	29	0,15	
Кр 41-4	1	Ф18 Ат-IVс, ℓ=8350	2	16,7	36,8
	2	Ф6 АI, ℓ=370	43	0,08	

Арматура класса А-I по ГОСТ 5781-82,
Ат-IVс по ГОСТ 10884-81*.

Нач.отд.	Бродский		3.015-1/82.II-5-136
Н.контр.	Зорин		
Гл.констр.	Зорин		
Рук.гр.	Шаховский		Каркас Кр 41-1...Кр 41-4
Разраб.	Боднянская		Стадия Р; Лист; Листов 1
Рассчит.	Петраш		Харьковский Промстройниипроект
Исполн.	Артеменко		
Проверил	Боднянская		

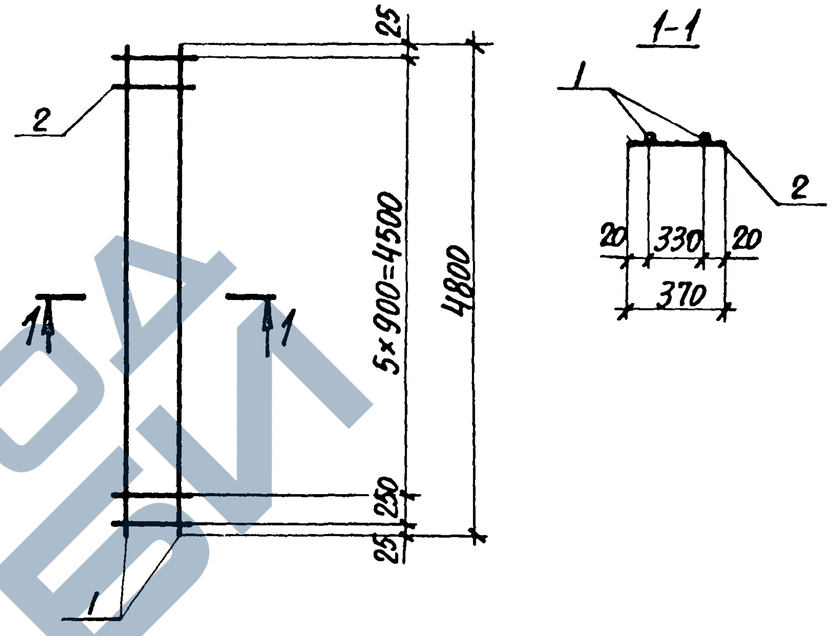

Марка каркаса	Поз.	Наименование	Кол.	Масса ед., кг	Общая масса, кг
Кр 45-1	1	Ф18 Ат-IVс, ℓ=4800	2	9,6	19,8
	2	Ф6 АI, ℓ=370	7	0,08	

Арматура класса А-I по ГОСТ 5781-82,
Ат-IVс по ГОСТ 10884-81*.

Инв.№ подл. | Подпись и дата | Взам.инв.№

Нач.отд.	Бродский		3.015-1/82.II-5-137
Н.контр.	Зорин		
Гл.констр.	Зорин		
Рук.гр.	Шаховский		Каркас Кр 45-1
Разраб.	Боднянская		Стадия Р; Лист; Листов 1
Рассчит.	Петраш		Харьковский Промстройниипроект
Исполн.	Артеменко		
Проверил	Боднянская		

https://zavodjbi.com/

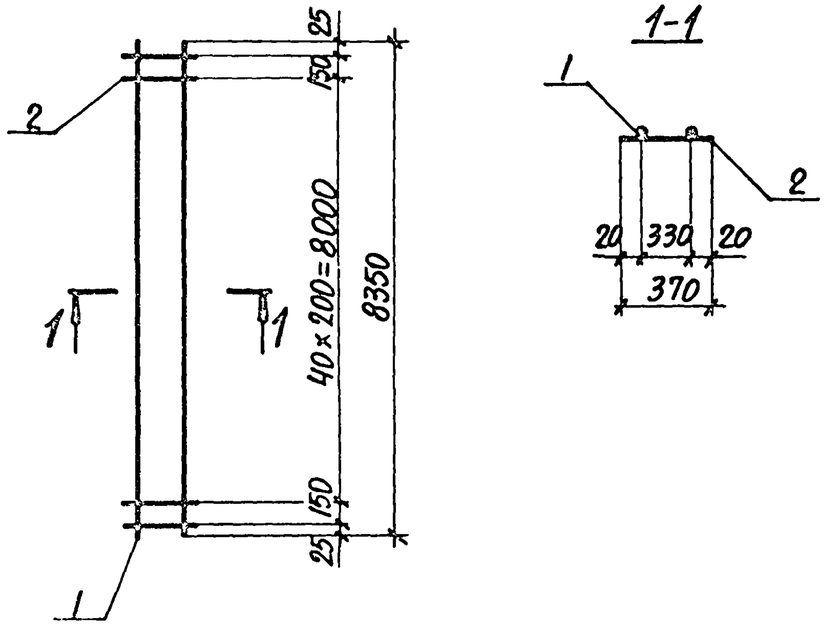

Марка каркаса	Поз.	Наименование	Кол.	Масса ед., кг	Общая масса, кг
Кр 42-1	1	Ф16Ат-IVс, ℓ=8350	2	13,2	29,8
	2	Ф6АI, ℓ=370	43	0,08	

Арматура класса А-I по ГОСТ 5781-82,
Ат-IVс по ГОСТ 10884-81*.

Нач.отд.	Бродский		
Н.контр.	Зорин		
Гл.констр.	Зорин		
Рук.гр.	Шахновский		
Разраб.	Боднянская		
Рассчит.	Петраш		
Исполн.	Артеменко		
Проверил	Боднянская		

3.015-1/82.II-5-138

Каркас Кр 42-1

Стадия	Лист	Листов
Р		1

ХАРЬКОВСКИЙ ПРОМСТРОЙНИИПРОЕКТ

Инв.№ подл. | Подпись и дата | Взам. инв.№

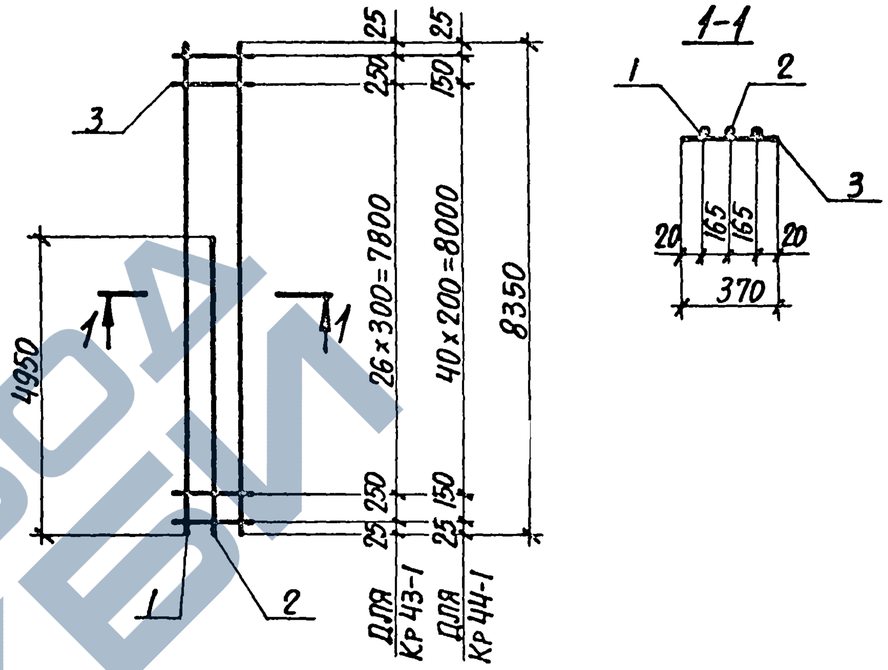

Марка каркаса	Поз.	Наименование	Кол.	Масса ед., кг	Общая масса, кг
Кр 43-1	1	Ф16Ат-IVс, ℓ=8350	2	13,2	36,5
	2	Ф16Ат-IVс, ℓ=4950	1	7,8	
	3	Ф6АI, ℓ=370	29	0,08	
Кр 44-1	1	Ф16Ат-IVс, ℓ=8350	2	13,2	37,6
	2	Ф16Ат-IVс, ℓ=4950	1	7,8	
	3	Ф6АI, ℓ=370	43	0,08	

Арматура класса А-I по ГОСТ 5781-82,
Ат-IVс по ГОСТ 10884-81*.

Нач.отд.	Бродский		
Н.контр.	Зорин		
Гл.констр.	Зорин		
Рук.гр.	Шахновский		
Разраб.	Боднянская		
Рассчит.	Петраш		
Исполн.	Артеменко		
Проверил	Боднянская		

3.015-1/82.II-5-139

Каркас Кр 43-1; Кр 44-1

Стадия	Лист	Листов
Р		1

ХАРЬКОВСКИЙ ПРОМСТРОЙНИИПРОЕКТ

Инв.№ подл. | Подпись и дата | Взам. инв.№

https://zavodjbi.com/

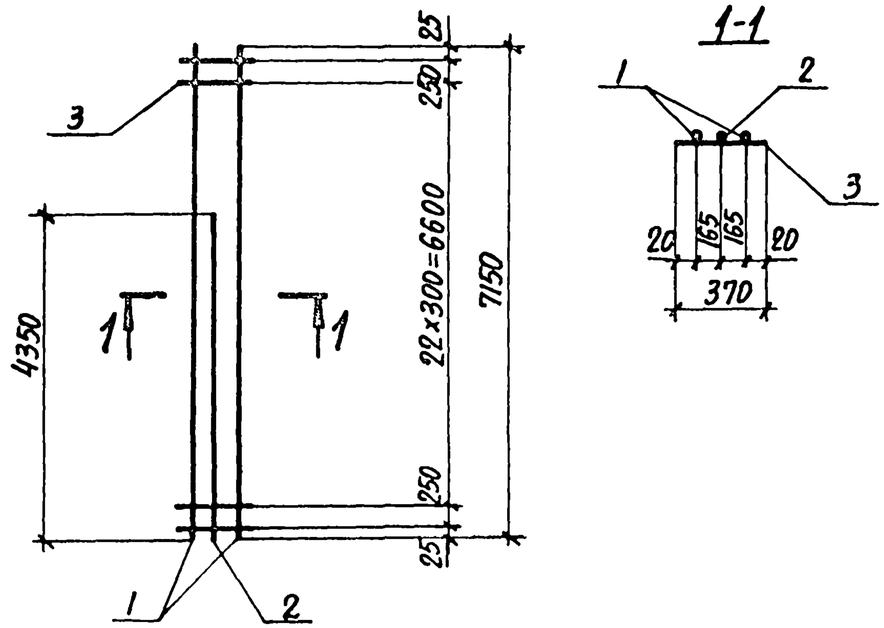

Марка каркаса	Поз.	Наименование	Кол.	Масса ед., кг	Общая масса, кг
Кр 46-1	1	Ф20 Ат-IVс, ℓ=7150	2	17,7	48,1
	2	Ф20 Ат-IVс, ℓ=4350	1	10,7	
	3	Ф6 АI, ℓ=370	25	0,08	
Кр 46-2	1	Ф22 Ат-IVс, ℓ=7150	2	21,3	57,6
	2	Ф22 Ат-IVс, ℓ=4350	1	13,0	
	3	Ф6 АI, ℓ=370	25	0,08	

Арматура класса А-I по ГОСТ 5781-82,
Ат-IVс по ГОСТ 10884-81*.

Нач.отд.	Бродский			3.015-1/82.II-5-140	
Н.контр.	Зорин				
Гл.констр.	Зорин				
Рук.гр.	Шахновский			Каркас Кр 46-1; Кр 46-2	Стадия: Р; Лист: ; Листов: 1
Разраб.	Боднянская				Харьковский Промстройниипроект
Рассчит.	Петраш				
Исполн.	Артеменко				
Проверил	Боднянская				

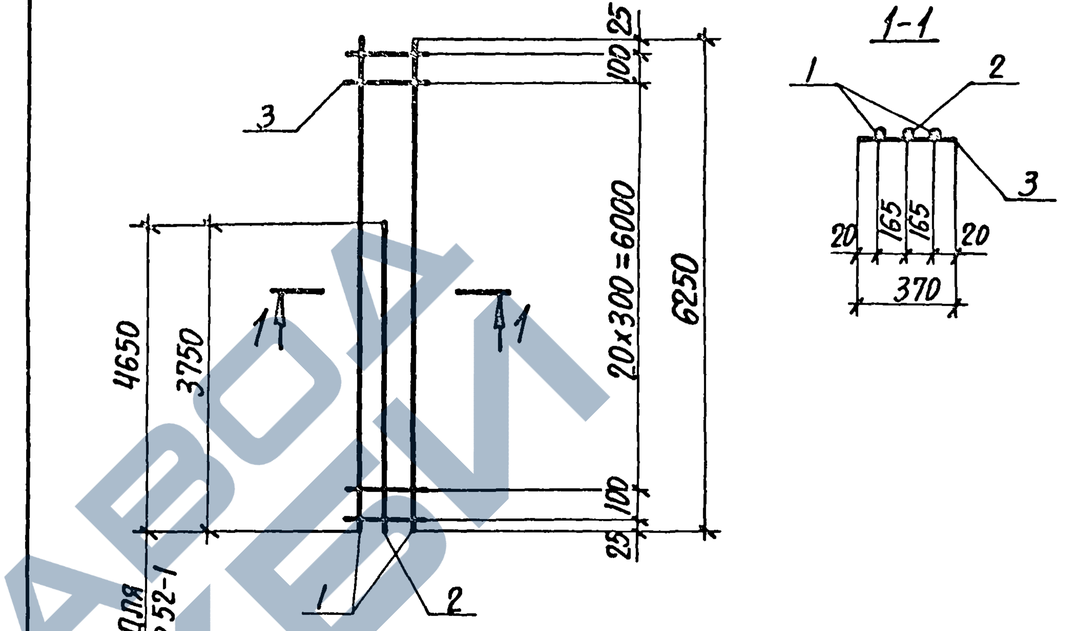

Марка каркаса	Поз.	Наименование	Кол.	Масса ед., кг	Общая масса, кг
Кр 47-1	1	Ф20 Ат-IVс, ℓ=6250	2	15,4	41,9
	2	Ф20 Ат-IVс, ℓ=3750	1	9,3	
	3	Ф6 АI, ℓ=370	23	0,08	
Кр 52-1	1	Ф22 Ат-IVс, ℓ=6250	2	18,6	52,9
	2	Ф22 Ат-IVс, ℓ=4650	1	13,9	
	3	Ф6 АI, ℓ=370	23	0,08	

Арматура класса А-I по ГОСТ 5781-82,
Ат-IVс по ГОСТ 10884-81*.

Инв.№ подл. | Подпись и дата | Взам. инв.№

Нач.отд.	Бродский			3.015-1/82.II-5-141	
Н.контр.	Зорин				
Гл.констр.	Зорин				
Рук.гр.	Шахновский			Каркас Кр 47-1; Кр 52-1	Стадия: Р; Лист: ; Листов: 1
Разраб.	Боднянская				Харьковский Промстройниипроект
Рассчит.	Петраш				
Исполн.	Артеменко				
Проверил	Боднянская				

https://zavodjbi.com/

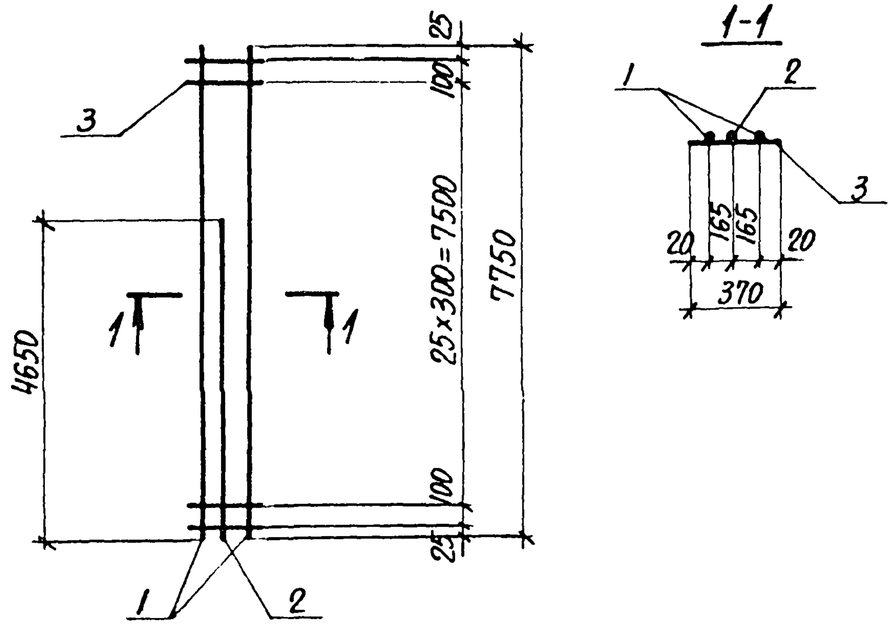

Марка каркаса	Поз.	Наименование	Кол.	Масса ед., кг	Общая масса, кг
Кр 48-1	1	Ф16 Ат-IVс, ℓ=7750	2	12,3	34,2
	2	Ф16 Ат-IVс, ℓ=4650	1	7,4	
	3	Ф6 АI, ℓ=370	28	0,08	
Кр 48-2	1	Ф20 Ат-IVс, ℓ=7750	2	19,1	47,8
	2	Ф16 Ат-IVс, ℓ=4650	1	7,4	
	3	Ф6 АI, ℓ=370	28	0,08	

Арматура класса А-I по ГОСТ 5781-82,
Ат-IVс по ГОСТ 10884-81*.

Нач. отд.	Бродский		
Н. контр.	Зорин		
Гл. констр.	Зорин		
Рук. гр.	Шахновский		
Разраб.	Боднянская		
Рассчит.	Петраш		
Исполн.	Артеменко		
Проверил	Боднянская		

3.015-1/82.II-5-142

Каркас
Кр 48-1; Кр 48-2

Стадия	Лист	Листов
Р		1

ХАРЬКОВСКИЙ ПРОМСТРОЙНИИПРОЕКТ

Инв.№ подл. | Подпись и дата | Взам. инв.№

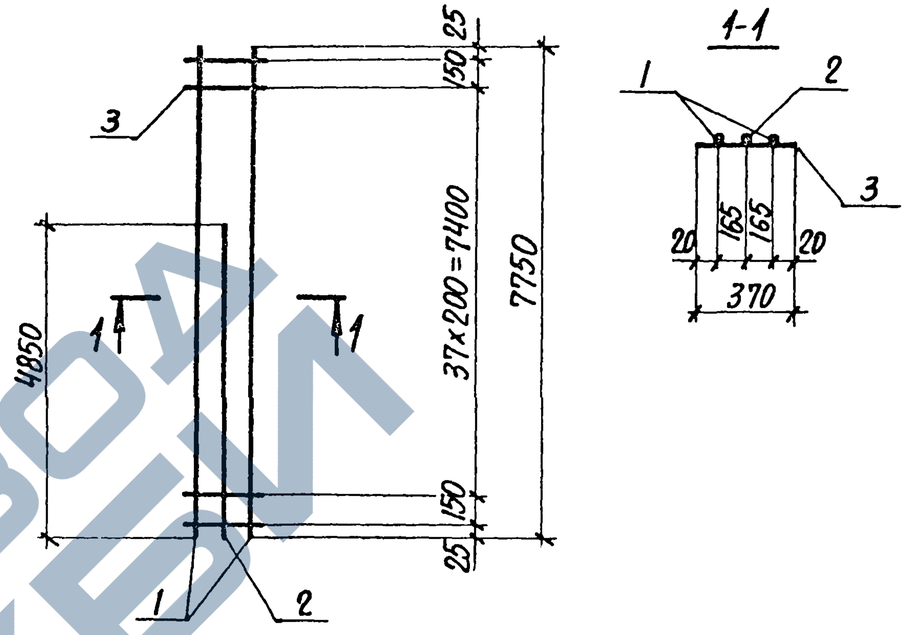

Марка каркаса	Поз.	Наименование	Кол.	Масса ед., кг	Общая масса, кг
Кр 49-1	1	Ф16 Ат-IVс, ℓ=7750	2	12,3	35,5
	2	Ф16 Ат-IVс, ℓ=4850	1	7,7	
	3	Ф6 АI, ℓ=370	40	0,08	
Кр 49-2	1	Ф20 Ат-IVс, ℓ=7750	2	19,1	49,1
	2	Ф16 Ат-IVс, ℓ=4850	1	7,7	
	3	Ф6 АI, ℓ=370	40	0,08	

Арматура класса А-I по ГОСТ 5781-82,
Ат-IVс по ГОСТ 10884-81*.

Нач. отд.	Бродский		
Н. конст.	Зорин		
Гл. конст.	Зорин		
Рук. гр.	Шахновский		
Разраб.	Боднянская		
Рассчит.	Петраш		
Исполн.	Артеменко		
Проверил	Боднянская		

3.015-1/82.II-5-143

Каркас
Кр 49-1; Кр 49-2

Стадия	Лист	Листов
Р		1

ХАРЬКОВСКИЙ ПРОМСТРОЙНИИПРОЕКТ

Инв.№ подл. | Подпись и дата | Взам. инв.№

https://zavodjbi.com/

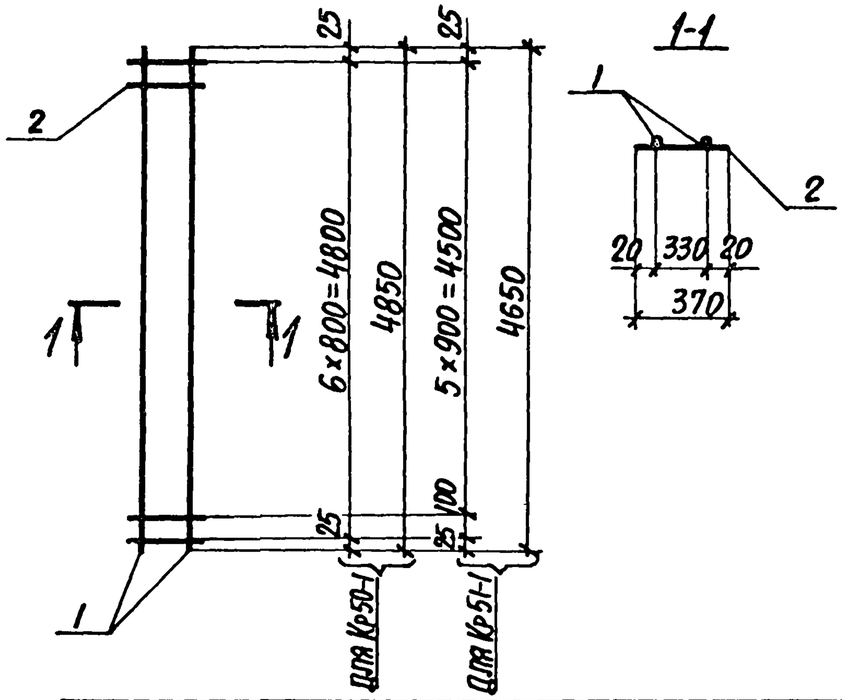

Марка каркаса	Поз.	Наименование	Кол.	Масса ед., кг	Общая масса, кг
Кр 50-1	1	Ф16Ат-IVс, ℓ=4850	2	7,7	16,0
	2	Ф6АI, ℓ=370	7	0,08	
Кр 51-1	1	Ф22Ат-IVс, ℓ=4650	2	13,9	28,4
	2	Ф6АI, ℓ=370	7	0,08	

Арматура класса А-I по ГОСТ 5781-82,
Ат-IVс по ГОСТ 10884-81*.

Нач.отд.	Бродский			3.015-1/82.II-5-144	
Н.контр.	Зорин				
Гл.констр.	Зорин				
Рук.гр.	Шахновский			Каркас Кр 50-1; Кр 51-1	Стадия: Р; Лист: ; Листов: 1
Разраб.	Боднянская				Харьковский Промстройниипроект
Рассчит.	Петраш				
Исполн.	Артеменко				
Проверил	Боднянская				

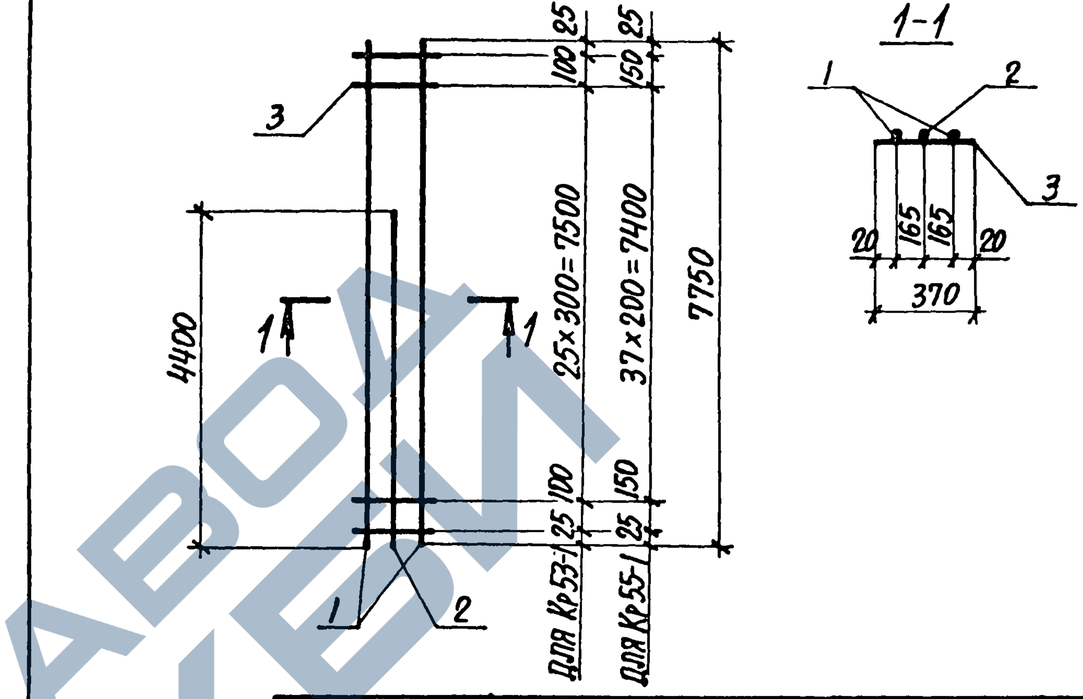

Марка каркаса	Поз.	Наименование	Кол.	Масса ед., кг	Общая масса, кг
Кр 53-1	1	Ф18Ат-IVс, ℓ=7750	2	15,5	40,2
	2	Ф16Ат-IVс, ℓ=4400	1	7,0	
	3	Ф6АI, ℓ=370	28	0,08	
Кр 55-1	1	Ф18Ат-IVс, ℓ=7750	2	15,5	41,2
	2	Ф16Ат-IVс, ℓ=4400	1	7,0	
	3	Ф6АI, ℓ=370	40	0,08	

Арматура класса А-I по ГОСТ 5781-82,
Ат-IVс по ГОСТ 10884-81*.

Нач.отд.	Бродский			3.015-1/82.II-5-145	
Н.контр.	Зорин				
Гл.констр.	Зорин				
Рук.гр.	Шахновский			Каркас Кр 53-1; Кр 55-1	Стадия: Р; Лист: ; Листов: 1
Разраб.	Боднянская				Харьковский Промстройниипроект
Рассчит.	Петраш				
Исполн.	Артеменко				
Проверил	Боднянская				

Инв.№ подл. | Подпись и дата | Взам. инв.№

Формат А4

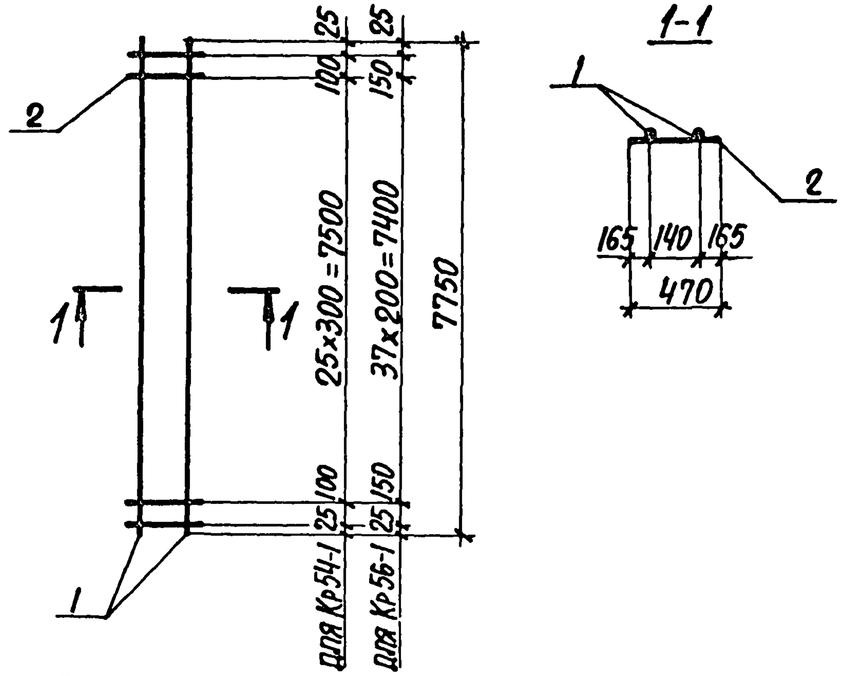

Марка каркаса	Поз.	Наименование	Кол.	Масса ед., кг	Общая масса, кг
Кр 54-1	1	Ф16Ат-IVс, ℓ=7750	2	12,3	27,4
	2	Ф6АI, ℓ=470	28	0,10	
Кр 56-1	1	Ф16Ат-IVс, ℓ=7750	2	12,3	28,6
	2	Ф6АI, ℓ=470	40	0,10	

Арматура класса А-I по ГОСТ 5781-82,
Ат-IVс по ГОСТ 10884-81*.

Нач. отд.	Бродский		3.015-1/82.II-5-146
Н. контр.	Зорин		
Гл. констр.	Зорин		
Рук. гр.	Шахновский		Каркас Кр 54-1; Кр 56-1
Разраб.	Боднянская		Стадия: Р; Лист: ; Листов: 1
Рассчит.	Петраш		Харьковский Промстройниипроект
Исполн.	Артеменко		
Проверил	Боднянская		

Инв. № подл. | Подпись и дата | Взам. инв. №

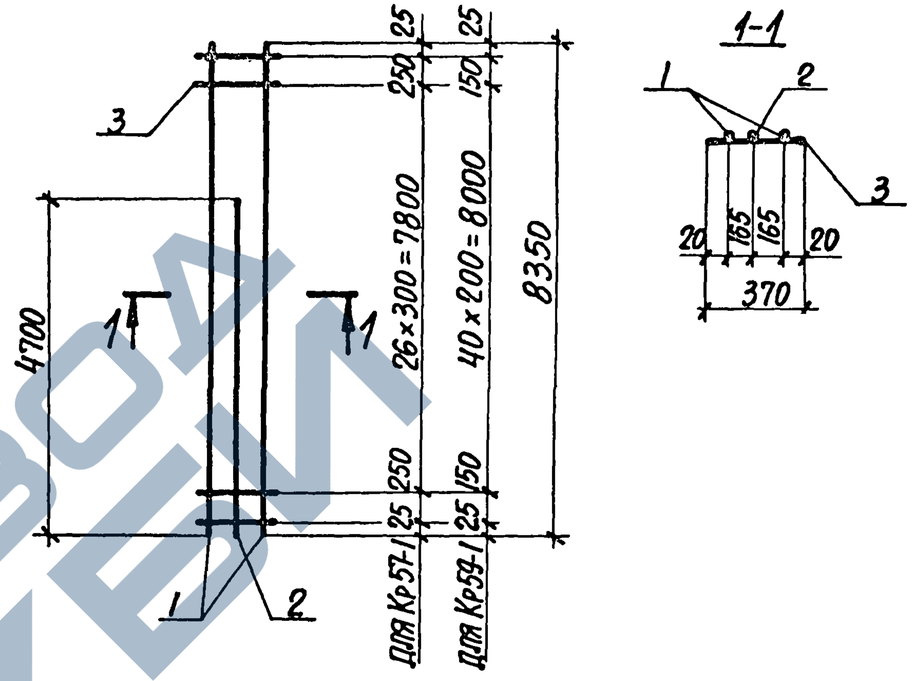

Марка каркаса	Поз.	Наименование	Кол.	Масса ед., кг	Общая масса, кг
Кр 57-1	1	Ф16Ат-IVс, ℓ=8350	2	13,2	36,1
	2	Ф16Ат-IVс, ℓ=4700	1	7,4	
	3	Ф6АI, ℓ=370	29	0,08	
Кр 59-1	1	Ф16Ат-IVс, ℓ=8350	2	13,2	37,2
	2	Ф16Ат-IVс, ℓ=4700	1	7,4	
	3	Ф6АI, ℓ=370	43	0,08	

Арматура класса А-I по ГОСТ 5781-82,
Ат-IVс по ГОСТ 10884-81*.

Нач. отд.	Бродский		3.015-1/82.II-5-147
Н. контр.	Зорин		
Гл. констр.	Зорин		
Рук. гр.	Шахновский		Каркас Кр 57-1; Кр 59-1
Разраб.	Боднянская		Стадия: Р; Лист: ; Листов: 1
Рассчит.	Петраш		Харьковский Промстройниипроект
Исполн.	Артеменко		
Проверил	Боднянская		

Инв. № подл. | Подпись и дата | Взам. инв. №

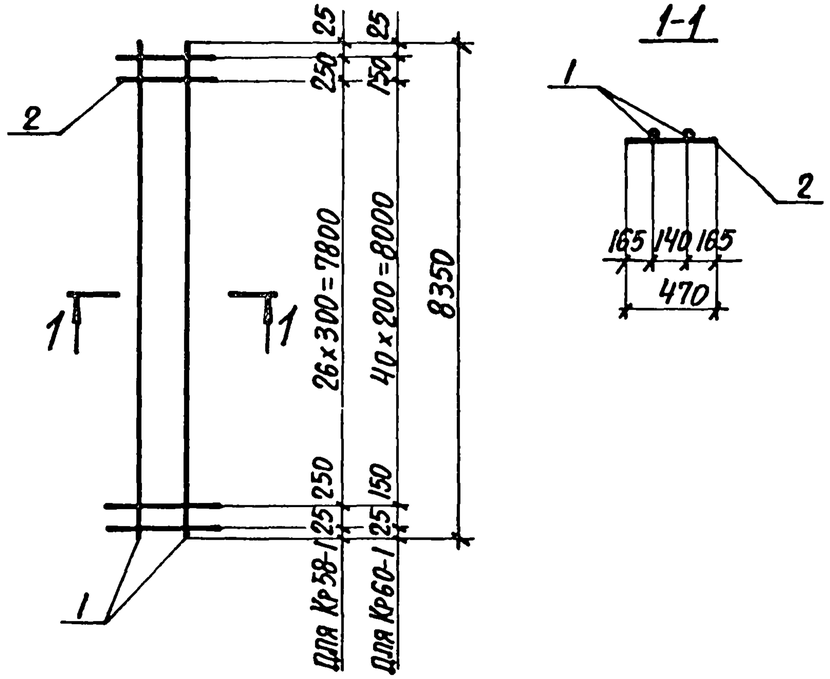

Марка каркаса	Поз.	Наименование		Кол.	Масса ед., кг	Общая масса, кг
Кр 58-1	1	Ф16Ат-IVс,	ℓ=8350	2	13,2	29,3
	2	Ф6АI,	ℓ=470	29	0,10	
Кр 60-1	1	Ф16Ат-IVс,	ℓ=8350	2	13,2	30,7
	2	Ф6АI,	ℓ=470	43	0,10	

Арматура класса А-I по ГОСТ 5781-82,
Ат-IVс по ГОСТ 10884-81*.

Нач.отд.	Бродский		3.015-1/82.II-5-148
Н.контр.	Зорин		
Гл.констр.	Зорин		
Рук.гр.	Шаховский		Каркас Кр 58-1; Кр 60-1
Разраб.	Боднянская		Стадия: Р; Лист: ; Листов: 1
Рассчит.	Петраш		Харьковский Промстройниипроект
Исполн.	Артеменко		
Проверил	Боднянская		

Инв.№ подл. | Подпись и дата | Взам.инв.№

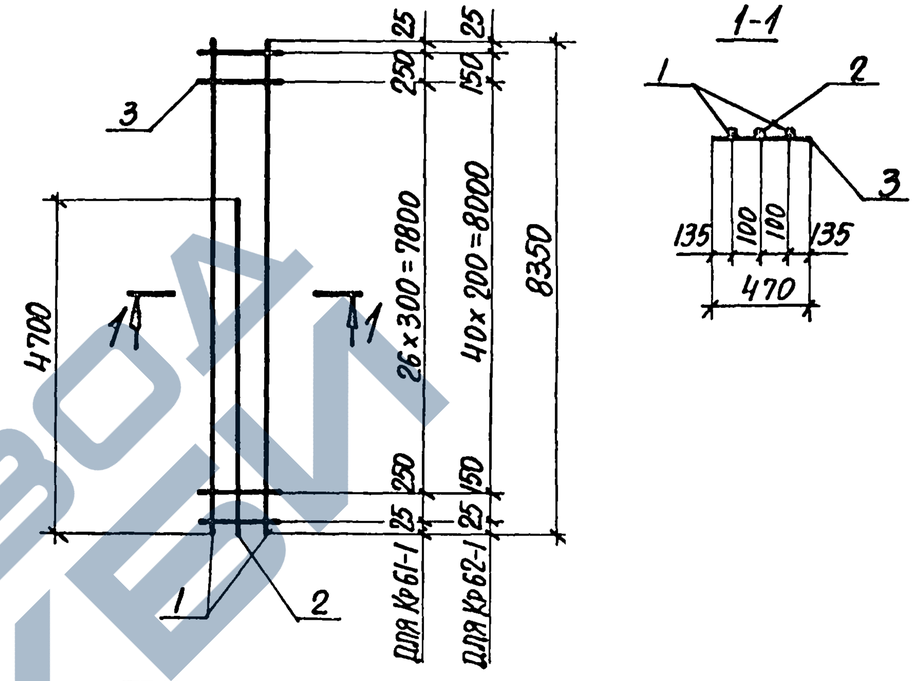

Марка каркаса	Поз.	Наименование		Кол.	Масса ед., кг	Общая масса, кг
Кр 61-1	1	Ф16Ат-IVс,	ℓ=8350	2	13,2	36,7
	2	Ф16Ат-IVс,	ℓ=4700	1	7,4	
	3	Ф6АI,	ℓ=470	29	0,10	
Кр 62-1	1	Ф16Ат-IVс,	ℓ=8350	2	13,2	38,1
	2	Ф16Ат-IVс,	ℓ=4700	1	7,4	
	3	Ф6АI,	ℓ=470	43	0,10	

Арматура класса А-I по ГОСТ 5781-82,
Ат-IVс по ГОСТ 10884-81*.

Нач.отд.	Бродский		3.015-1/82.II-5-149
Н.контр.	Зорин		
Гл.констр.	Зорин		
Рук.гр.	Шаховский		Каркас Кр 61-1; Кр 62-1
Разраб.	Боднянская		Стадия: Р; Лист: ; Листов: 1
Рассчит.	Петраш		Харьковский Промстройниипроект
Исполн.	Артеменко		
Проверил	Боднянская		

Инв.№ подл. | Подпись и дата | Взам.инв.№

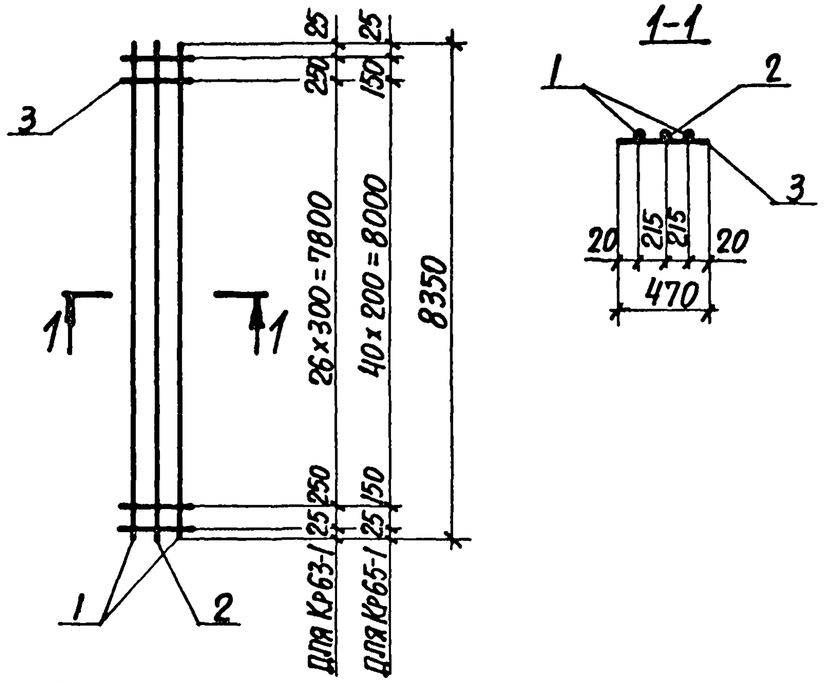

Марка каркаса	Поз.	Наименование	Кол.	Масса ед., кг	Общая масса, кг
Кр63-1	1	Ф25Ат-IVс, ℓ=8350	2	32,2	83,1
	2	Ф16Ат-IVс, ℓ=8350	1	13,2	
	3	Ф8АI, ℓ=470	29	0,19	
Кр65-1	1	Ф25Ат-IVс, ℓ=8350	2	32,2	85,8
	2	Ф16Ат-IVс, ℓ=8350	1	13,2	
	3	Ф8АI, ℓ=470	43	0,19	

Арматура класса А-I по ГОСТ 5781-82,
Ат-IVс по ГОСТ 10884-81*.

Нач.отд.	Бродский		
Н.контр.	Зорин		
Гл.констр.	Зорин		
Рук.гр.	Шахновский		
Разраб.	Боднянская		
Рассчит.	Петраш		
Исполн.	Артеменко		
Проверил	Боднянская		

3.015-1/82.II-5-150

Каркас Кр63-1; Кр65-1

Стадия	Лист	Листов
Р		1

ХАРЬКОВСКИЙ ПРОМСТРОЙНИИПРОЕКТ

Инв.№ подл. | Подпись и дата | Взам.инв.№

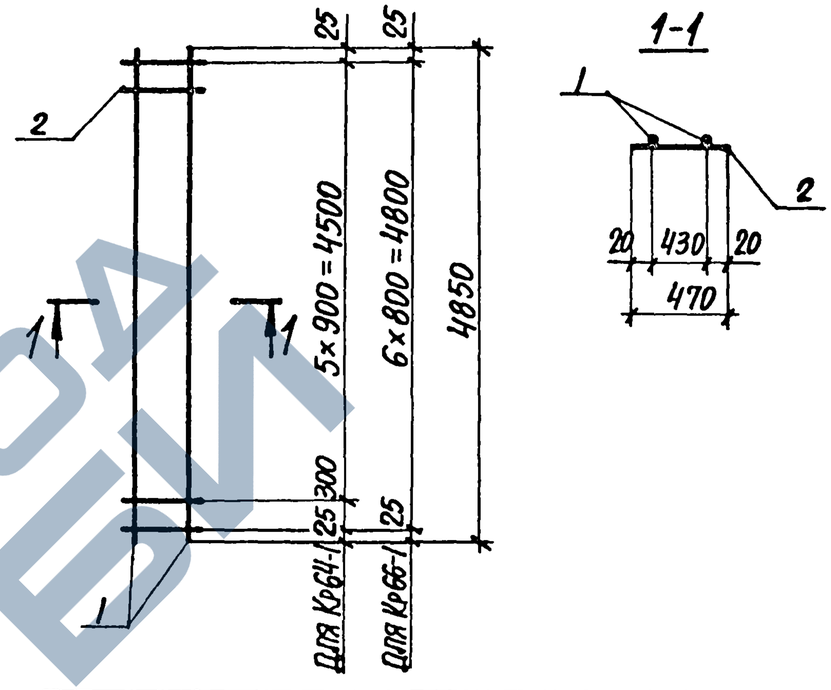

Марка каркаса	Поз.	Наименование	Кол.	Масса ед., кг	Общая масса, кг
Кр64-1	1	Ф16Ат-IVс, ℓ=4850	2	7,7	16,7
	2	Ф8АI, ℓ=470	7	0,19	
Кр66-1	1	Ф16Ат-IVс, ℓ=4850	2	7,7	16,7
	2	Ф8АI, ℓ=470	7	0,19	

Арматура класса А-I по ГОСТ 5781-82,
Ат-IVс по ГОСТ 10884-81*.

Нач.отд.	Бродский		
Н.контр.	Зорин		
Гл.констр.	Зорин		
Рук.гр.	Шахновский		
Разраб.	Боднянская		
Рассчит.	Петраш		
Исполн.	Артеменко		
Проверил	Боднянская		

3.015-1/82.II-5-151

Каркас Кр64-1; Кр66-1

Стадия	Лист	Листов
Р		1

ХАРЬКОВСКИЙ ПРОМСТРОЙНИИПРОЕКТ

Инв.№ подл. | Подпись и дата | Взам.инв.№

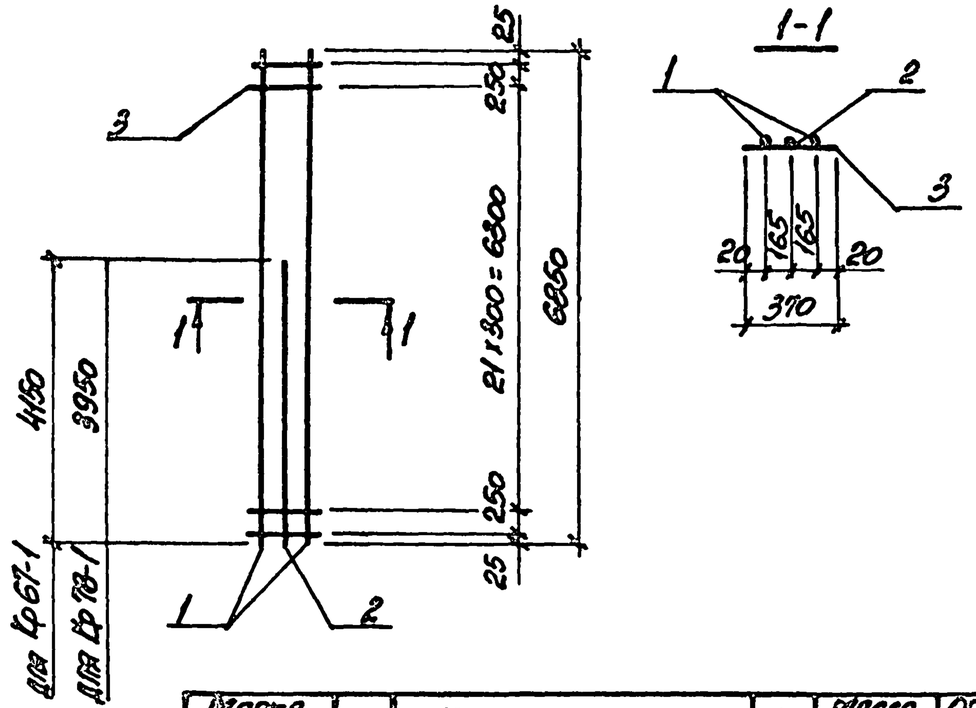

Марка каркаса	Поз.	Наименование		Кол.	Масса ед., кг	Общая масса, кг
Кр67-1	1	ф25Ат-IVс,	ℓ=6850	2	26,4	66,7
	2	ф20Ат-IVс,	ℓ=4150	1	10,3	
	3	ф8АI,	ℓ=370	24	0,15	
Кр78-1	1	ф22Ат-IVс,	ℓ=6850	2	20,4	54,5
	2	ф22Ат-IVс,	ℓ=3950	1	11,8	
	3	ф6АI,	ℓ=370	24	0,08	

Арматура класса А-I по ГОСТ 5781-82,
Ат-IVс по ГОСТ 10884-81*.

Нач.отд.	Бродский		3.015-1/82.I-5-152
Н.контр.	Зорин		
Гл.конст.	Зорин		
Рук.гр.	Шахновский		Каркас Кр67-1; Кр78-1
Разраб.	Болнянская		Стадия Р; Лист; Листов 1
Рассчит.	Петраш		ХАРЬКОВСКИЙ ПРОМСТРОЙНИИПРОЕКТ
Исполн.	Артеменко		
Провер.	Болнянская		

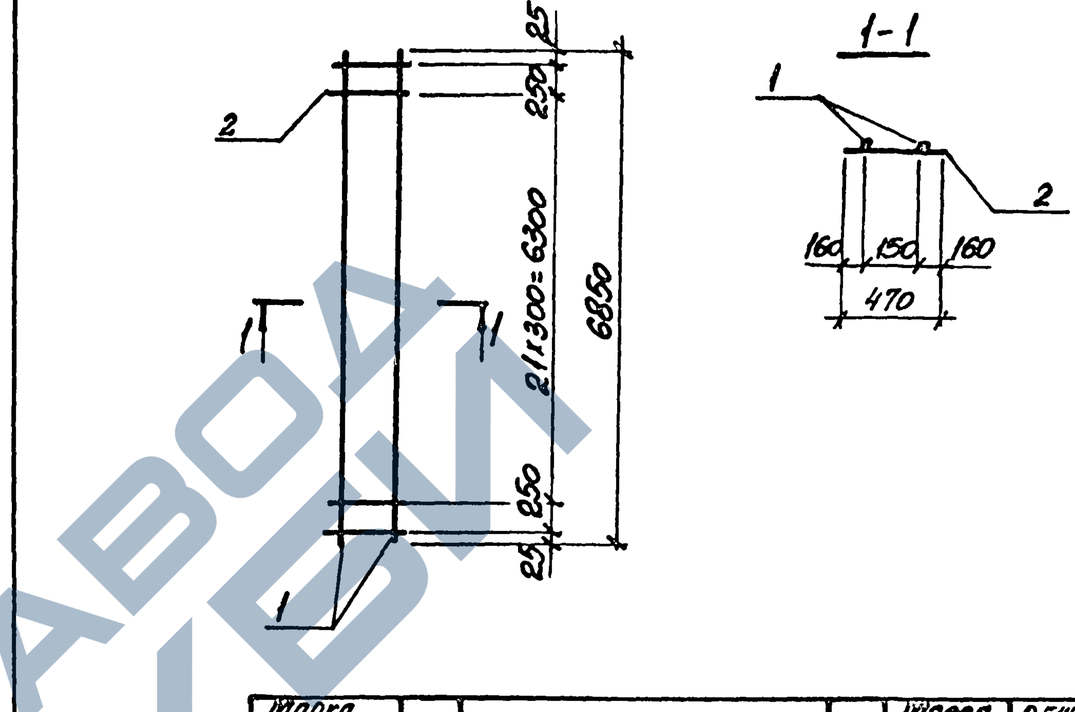

Марка каркаса	Поз.	Наименование		Кол.	Масса ед., кг	Общая масса, кг
Кр68-1	1	ф20АТ-IVс,	ℓ=6850	2	16,9	37,4
	2	ф8АI,	ℓ=370	24	0,15	

Арматура класса А-I по ГОСТ 5781-82,
Ат-IVс по ГОСТ 10884-81*.

Нач.отд.	Бродский		3.015-1/82.I-5-153
Н.контр.	Зорин		
Гл.конс.	Зорин		
Рук.гр.	Шахновский		Каркас Кр68-1
Разраб.	Болнянская		Стадия Р; Лист; Листов 1
Рассчит.	Петраш		ХАРЬКОВСКИЙ ПРОМСТРОЙНИИПРОЕКТ
Исполн.	Артеменко		
Провер.	Болнянская		

Инв.№ подл. | Подпись и дата | Взам. инв.№

Формат А4

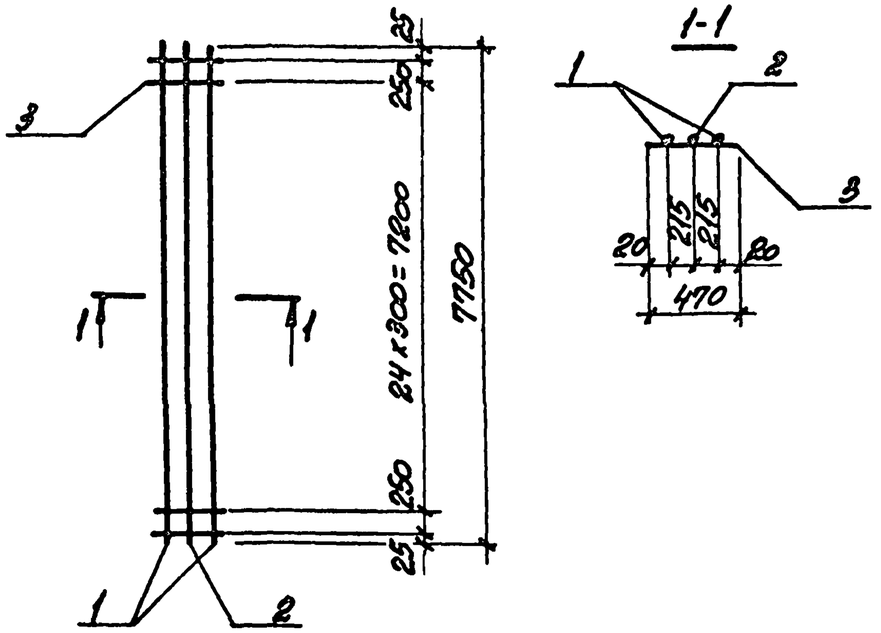

Марка каркаса	Поз.	Наименование		Кол.	Масса ед., кг	Общая масса, кг
Кр 69-1	1	ф22Ат-IVс,	ℓ=7750	2	23,1	64,4
	2	ф18Ат-IVс,	ℓ=7750	1	15,5	
	3	ф6АI,	ℓ=470	27	0,10	

Арматура класса А-I по ГОСТ 5781-82,
Ат-IVс по ГОСТ 10884-81*.

Нач. отд.	Бродский		
Н. контр.	Зорин		
Гл. конст.	Зорин		
Рук. гр.	Шахновский		
Обзраб.	Болнянская		
Рассчит.	Петраш		
Исполн.	Артеменко		
Прозер.	Болнянская		

3.015-1/82.II-5-154

Каркас Кр69-1

Стадия	Лист	Листов
Р		1

ХАРЬКОВСКИЙ ПРОМСТРОЙНИИПРОЕКТ

Инв.№ подл. | Подпись и дата | Взам. инв.№

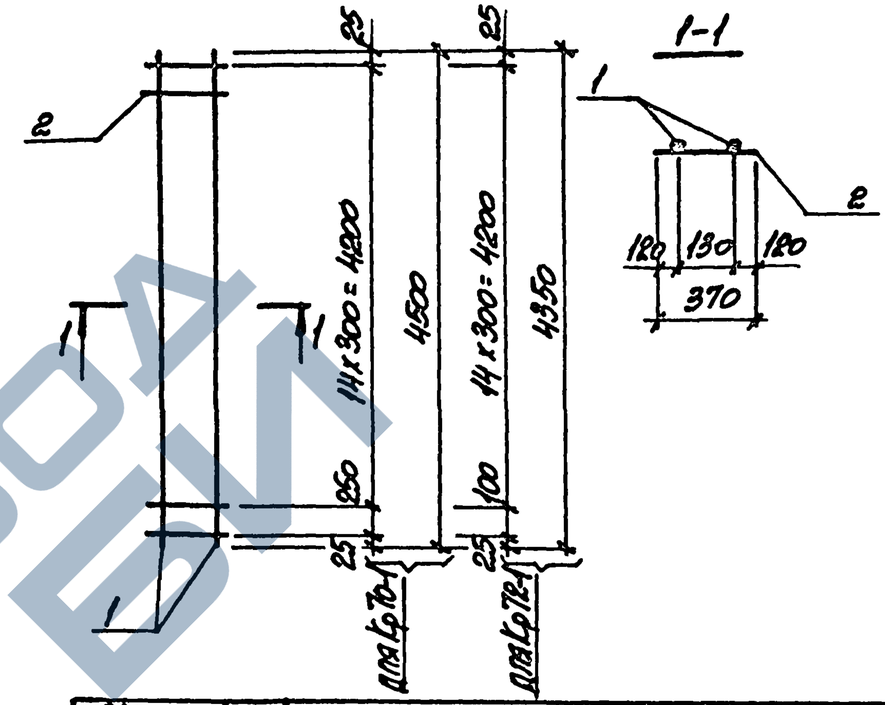

Марка каркаса	Поз.	Наименование		Кол.	Масса ед., кг	Общая масса, кг
Кр70-1	1	ф18Ат-IVс,	ℓ=4500	2	9,0	19,3
	2	ф6АI,	ℓ=370	16	0,08	
Кр72-1	1	ф20Ат-IVс,	ℓ=4350	2	10,7	22,7
	2	ф6АI,	ℓ=370	16	0,08	

Арматура класса А-I по ГОСТ 5781-82,
Ат-IVс по ГОСТ 10884-81*.

Нач. отд.	Бродский		
Н. контр.	Зорин		
Гл. конст.	Зорин		
Рук. гр.	Шахновский		
Обзраб.	Болнянская		
Рассчит.	Петраш		
Исполн.	Артеменко		
Прозер.	Болнянская		

3.015-1/82.II-5-155

Каркас Кр70-1; Кр72-1

Стадия	Лист	Листов
Р		1

ХАРЬКОВСКИЙ ПРОМСТРОЙНИИПРОЕКТ

Инв.№ подл. | Подпись и дата | Взам. инв.№

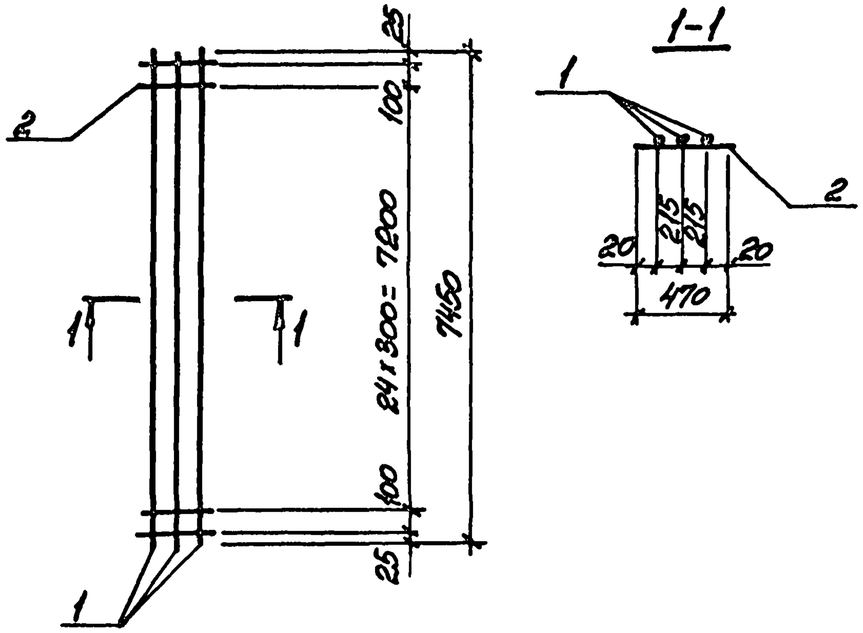

Марка каркаса	Поз.	Наименование	Кол.	Масса ед., кг	Общая масса, кг
Кр 71-1	1	ф20 Ат-IVс, ℓ=7450	3	18,4	57,9
	2	ф6 АI, ℓ=470	27	0,10	
Кр 71-2	1	ф22 Ат-IVс, ℓ=7450	3	22,2	69,3
	2	ф6 АI, ℓ=470	27	0,10	

Арматура класса А-I по ГОСТ 5781-82
Ат-IVс по ГОСТ 10884-81*.

Нач. отд.	Бродский		3.015-1/82.II-5-156		
Н. контр.	Зорин				
Гл. констр.	Зорин				
Рук. гр.	Шахновский		Каркас Кр 71-1; Кр 71-2	Стадия Р	Лист	Листов 1
Разраб.	Болнянская			ХАРЬКОВСКИЙ ПРОМСТРОЙНИИПРОЕКТ	
Рассчит.	Петраш				
Исполн.	Артеменко				
Провер.	Болнянская				

Инв. № подл. | Подпись и дата | Взам. инв. №

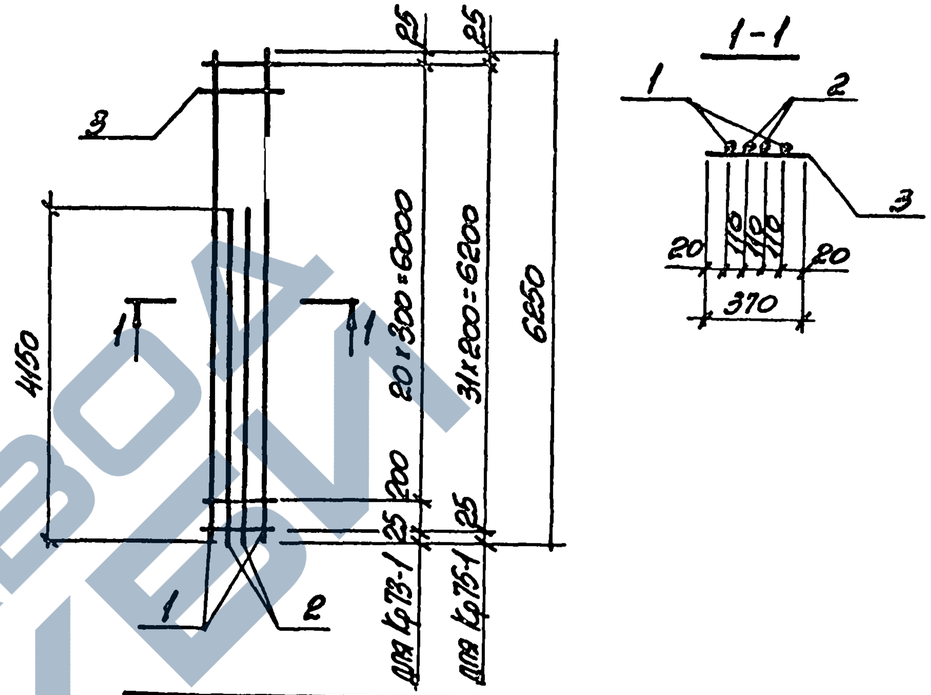

Марка каркаса	Поз.	Наименование	Кол.	Масса ед., кг	Общая масса, кг
Кр 73-1	1	ф20 Ат-IVс, ℓ=6250	2	15,4	45,8
	2	ф16 Ат-IVс, ℓ=4150	2	6,6	
	3	ф6 АI, ℓ=370	22	0,08	
Кр 75-1	1	ф20 Ат-IVс, ℓ=6250	2	15,4	46,6
	2	ф16 Ат-IVс, ℓ=4150	2	6,6	
	3	ф6 АI, ℓ=370	32	0,08	

Арматура класса А-I по ГОСТ 5781-82,
Ат-IVс по ГОСТ 10884-81*

Нач. отд.	Бродский		3.015-1/82.II-5-157		
Н. контр.	Зорин				
Гл. конст.	Зорин				
Рук. гр.	Шахновский		Каркас Кр 73-1; Кр 75-1	Стадия Р	Лист	Листов 1
Разраб.	Болнянская			ХАРЬКОВСКИЙ ПРОМСТРОЙНИИПРОЕКТ	
Рассчит.	Петраш				
Исполн.	Артеменко				
Провер.	Болнянская				

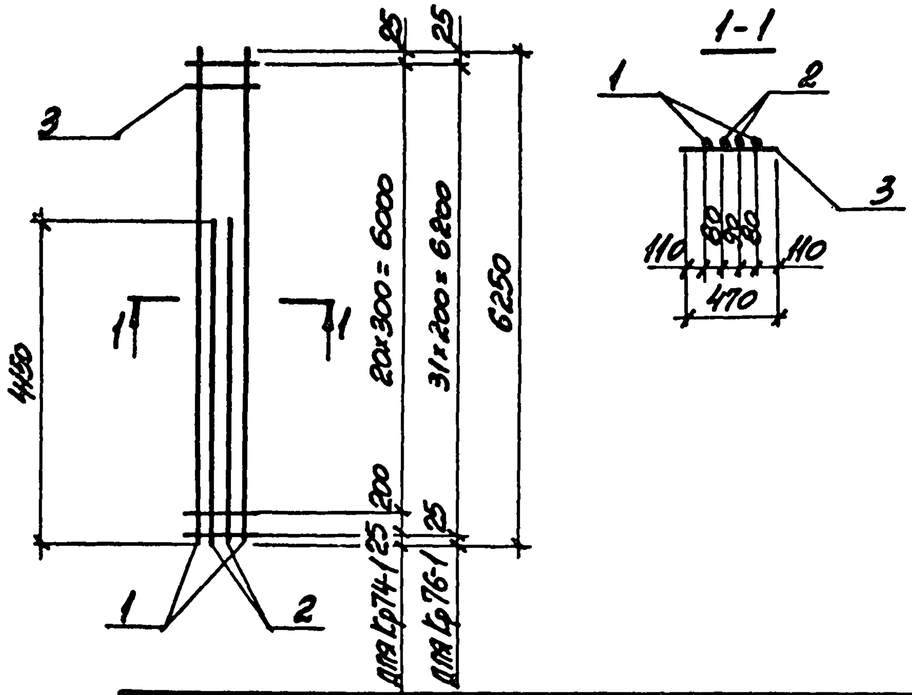

Марка каркаса	Поз.	Наименование		Кол.	Масса ед., кг	Общая масса, кг
Кр 74-1	1	ф16Ат-IVс,	ℓ=6250	2	9,9	35,2
	2	ф16Ат-IVс,	ℓ=4150	2	6,6	
	3	ф6АI,	ℓ=470	22	0,10	
Кр 76-1	1	ф16Ат-IVс,	ℓ=6250	2	9,9	36,2
	2	ф16Ат-IVс,	ℓ=4150	2	6,6	
	3	ф6АI,	ℓ=470	32	0,10	

Арматура класса А-I по ГОСТ 5781-82,
Ат-IVс по ГОСТ 10884-81*

Нач. отд.	Бродский		
Н. контр.	Зорин		
Гл. конст.	Зорин		
Рук. гр.	Шахновский		
Разраб.	Бодянская		
Рассчит.	Петряш		
Исполн.	Артеменко		
Провер.	Бодянская		

3.015-1/82.II-5-158

Каркас Кр 74-1; Кр 76-1

Стадия	Лист	Листов
Р		1

ХАРЬКОВСКИЙ ПРОМСТРОЙНИИПРОЕКТ

Инв. № подл. | Подпись и дата | Взам. инв. №

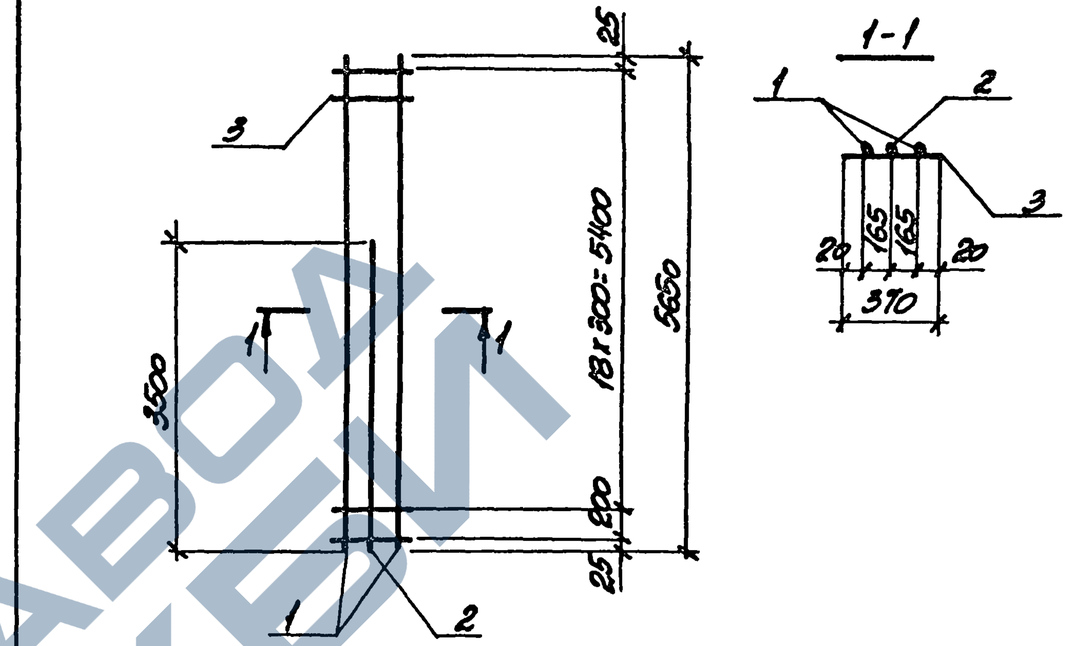

Марка каркаса	Поз.	Наименование		Кол.	Масса ед., кг	Общая масса, кг
Кр 77-1	1	ф22Ат-IVс,	ℓ=5650	2	16,8	43,9
	2	ф20Ат-IVс,	ℓ=3500	1	8,7	
	3	ф6АI,	ℓ=370	20	0,08	

Арматура класса А-I по ГОСТ 5781-82,
Ат-IVс по ГОСТ 10884-81*

Нач. отд.	Бродский		
Н. контр.	Зорин		
Гл. конст.	Зорин		
Рук. гр.	Шахновский		
Разраб.	Бодянская		
Рассчит.	Петряш		
Исполн.	Артеменко		
Провер.	Бодянская		

3.015-1/82.II-5-159

Каркас Кр 77-1

Стадия	Лист	Листов
Р		1

ХАРЬКОВСКИЙ ПРОМСТРОЙНИИПРОЕКТ

Инв. № подл. | Подпись и дата | Взам. инв. №

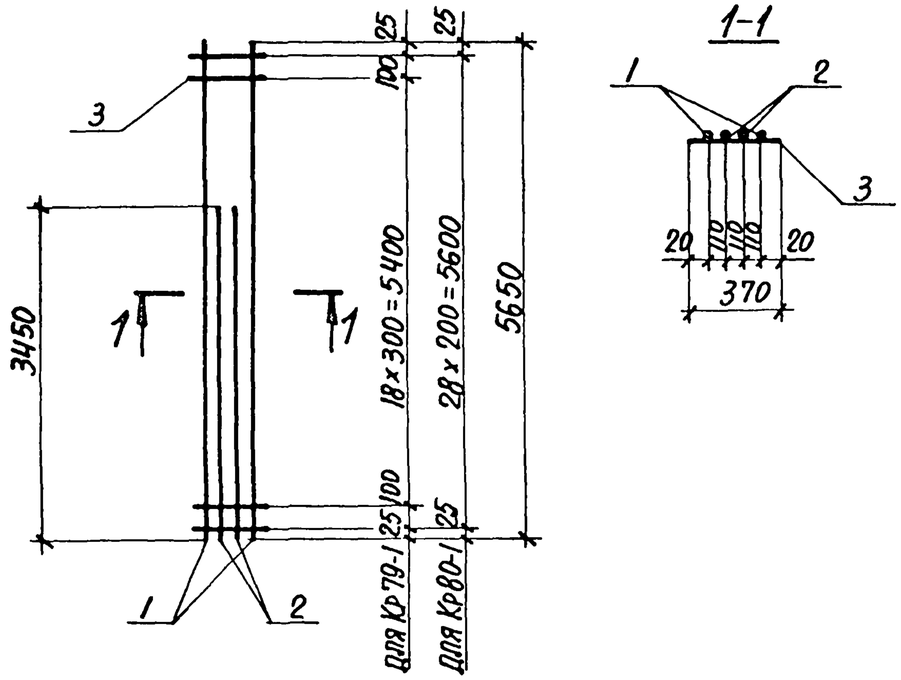

Марка каркаса	Поз.	Наименование	Кол.	Масса ед., кг	Общая масса, кг
Кр 79-1	1	Ф18 Ат-IVс, ℓ=5650	2	11,3	35,3
	2	Ф16 Ат-IVс, ℓ=3450	2	5,5	
	3	Ф6 АI, ℓ=370	21	0,08	
Кр 80-1	1	Ф18 Ат-IVс, ℓ=5650	2	11,3	35,9
	2	Ф16 Ат-IVс, ℓ=3450	2	5,5	
	3	Ф6 АI, ℓ=370	29	0,08	

Арматура класса А-I по ГОСТ 5781-82,
Ат-IVс по ГОСТ 10884-81*.

Нач. отд.	Бродский		3.015-1/82.II-5-160
Н. контр.	Зорин		
Гл. констр.	Зорин		
Рук. гр.	Шахновский		Каркас Кр 79-1; Кр 80-1
Разраб.	Боднянская		Стадия Р; Лист; Листов 1
Рассчит.	Петраш		ХАРЬКОВСКИЙ ПРОМСТРОЙНИИПРОЕКТ
Исполн.	Артеменко		
Проверил	Боднянская		

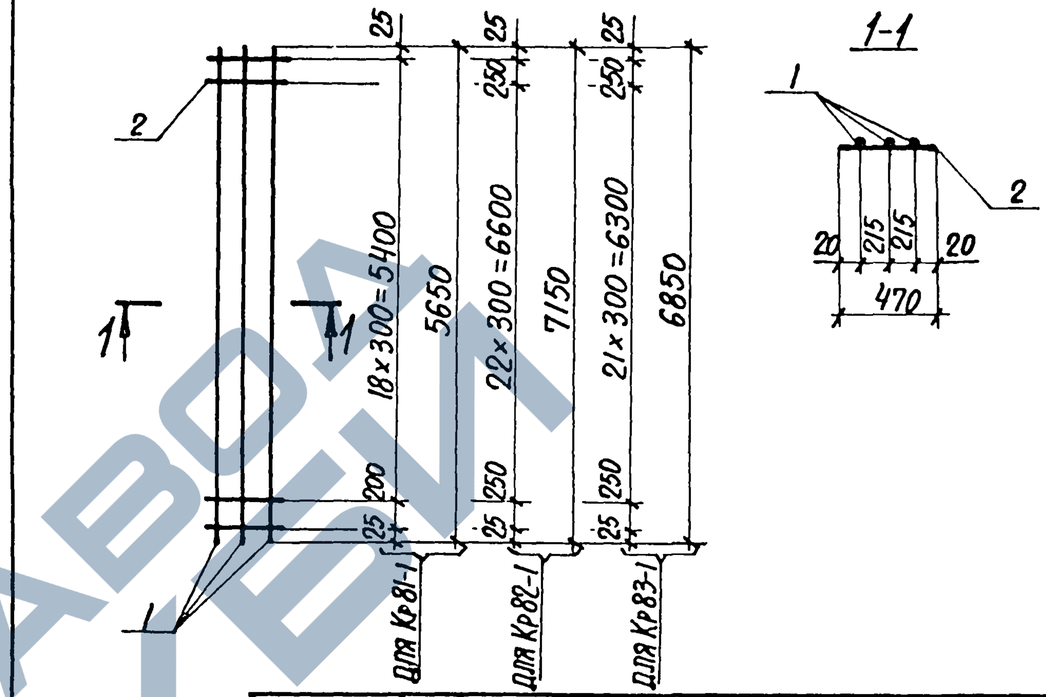

Марка каркаса	Поз.	Наименование	Кол.	Масса ед., кг	Общая масса, кг
Кр 81-1	1	Ф22 Ат-IVс, ℓ=5650	3	16,8	52,4
	2	Ф6 АI, ℓ=470	20	0,10	
Кр 82-1	1	Ф22 Ат-IVс, ℓ=7150	3	21,3	66,4
	2	Ф6 АI, ℓ=470	25	0,10	
Кр 83-1	1	Ф22 Ат-IVс, ℓ=6850	3	20,4	63,6
	2	Ф6 АI, ℓ=470	24	0,10	

Арматура класса А-I по ГОСТ 5781-82,
Ат-IVс по ГОСТ 10884-81*.

Инв. № подл. | Подпись и дата | Взам. инв. №

Нач. отд.	Бродский		3.015-1/82.II-5-161
Н. контр.	Зорин		
Гл. констр.	Зорин		
Рук. гр.	Шахновский		Каркас Кр 81-1; Кр 82-1; Кр 83-1
Разраб.	Боднянская		Стадия Р; Лист; Листов 1
Рассчит.	Петраш		ХАРЬКОВСКИЙ ПРОМСТРОЙНИИПРОЕКТ
Исполн.	Артеменко		
Проверил	Боднянская		

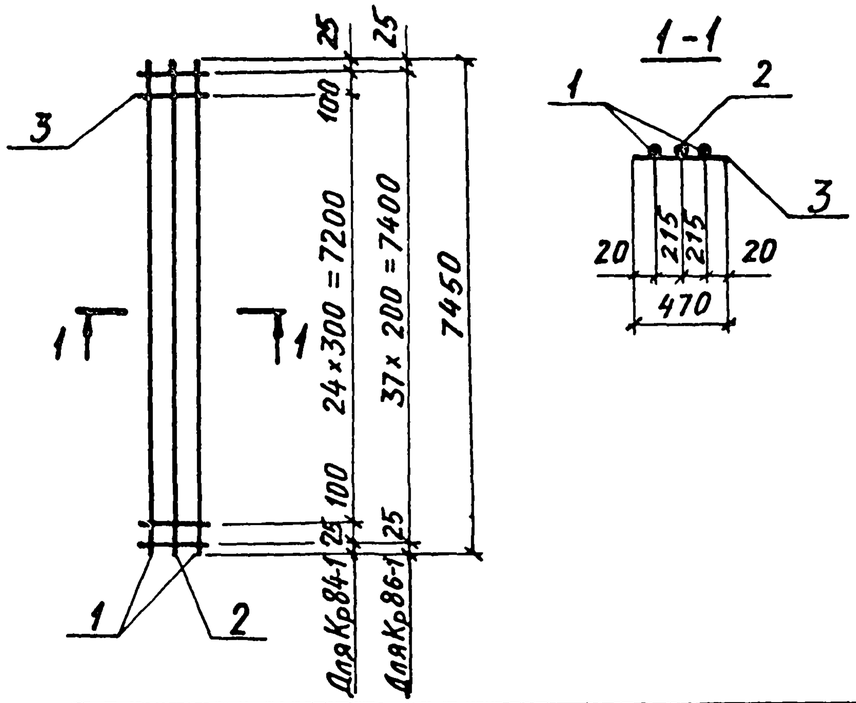

Марка каркаса	Поз	Наименование		Кол.	Масса ед., кг	Общая масса, кг
Кр 84-1	1	Ø18Ат-IVС,	ℓ=7450	2	14,9	44,3
	2	Ø16Ат-IVС,	ℓ=7450	1	11,8	
	3	Ø 6 AI,	ℓ= 470	27	0,10	
Кр 86-1	1	Ø18Ат-IVС,	ℓ=7450	2	14,9	45,4
	2	Ø16Ат-IVС,	ℓ=7450	1	11,8	
	3	Ø 6 AI,	ℓ= 470	38	0,10	

Арматура класса А-I по ГОСТ 5781-82,
Ат-IVС по ГОСТ 10884-81.*

Нач. отд.	Бродский		
Н. контр.	Зорин		
Гл. констр.	Зорин		
Рук. гр.	Шахновский		
Разраб.	Боднянская		
Рассчит.	Петраш		
Исполн.	Артеменко		
Провер.	Боднянская		

3.015-1/82.II-5-162

Каркас
Кр 84-1; Кр 86-1

Стадия	Лист	Листов
Р		1

ХАРЬКОВСКИЙ ПРОМСТРОЙНИИПРОЕКТ

Инв. № подл. | Подпись и дата | Взам. инв. №

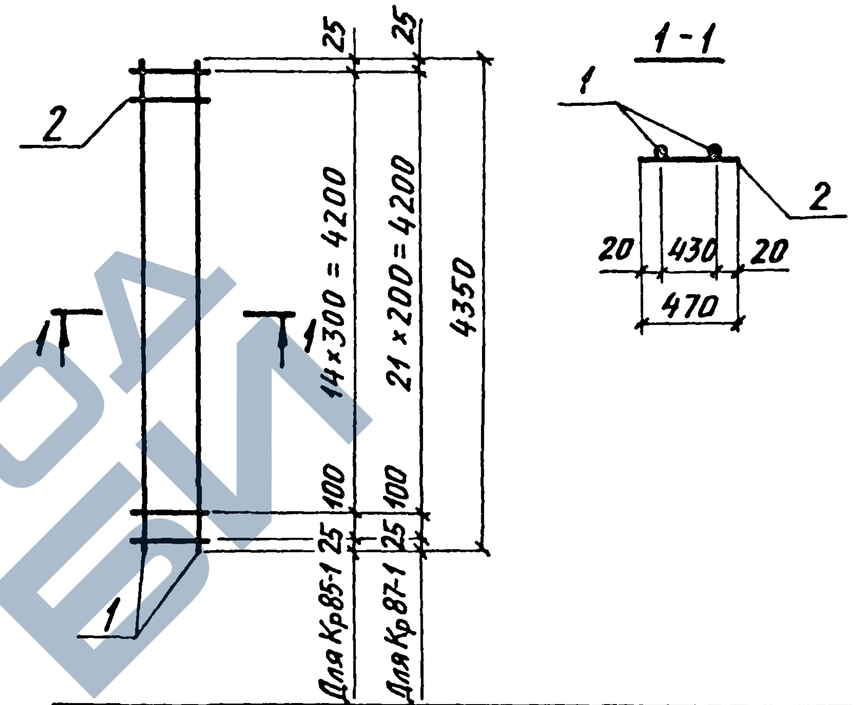

Марка каркаса	Поз	Наименование		Кол.	Масса ед., кг	Общая масса, кг
Кр 85-1	1	Ø18Ат-IVС,	ℓ=4350	2	8,7	19,0
	2	Ø 6 Ат,	ℓ= 470	16	0,10	
Кр 87-1	1	Ø18Ат-IVС,	ℓ=4350	2	8,7	19,7
	2	Ø 6 AI,	ℓ= 470	23	0,10	

Арматура класса А-I по ГОСТ 5781-82,
Ат-IVС по ГОСТ 10884-81.*

Нач. отд.	Бродский		
Н. контр.	Зорин		
Гл. констр.	Зорин		
Рук. гр.	Шахновский		
Разраб.	Боднянская		
Рассчит.	Петраш		
Исполн.	Артеменко		
Провер.	Боднянская		

3.015-1/82.II-5-163

Каркас
Кр 85-1; Кр 87-1

Стадия	Лист	Листов
Р		1

ХАРЬКОВСКИЙ ПРОМСТРОЙНИИПРОЕКТ

Инв. № подл. | Подпись и дата | Взам. инв. №

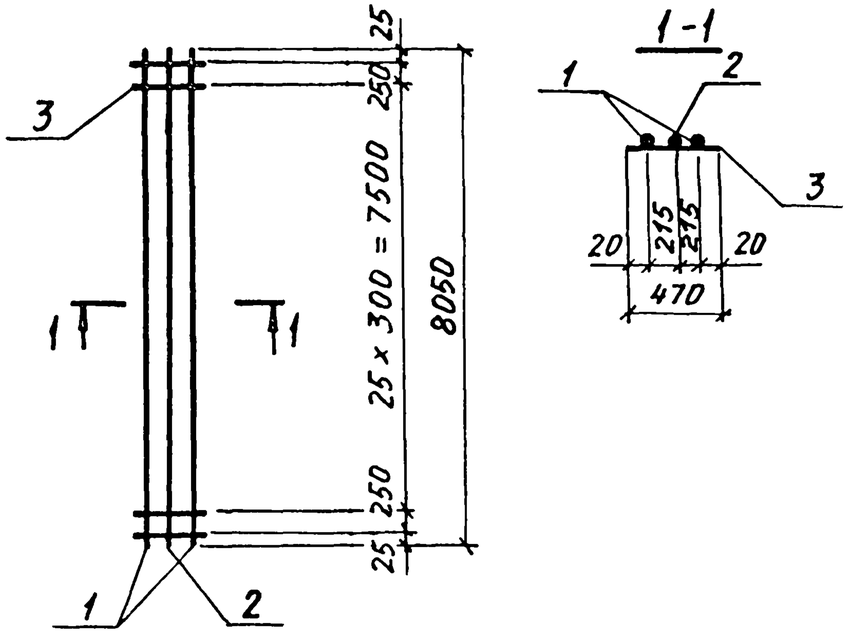

Марка каркаса	Поз.	Наименование	Кол.	Масса ед., кг	Общая масса, кг
Кр 88-1	1	Ф 25 Ат-IVС, ℓ=8050	2	31,0	80,0
	2	Ф 16 Ат-IVС, ℓ=8050	1	12,7	
	3	Ф 8 AI, ℓ=470	28	0,19	
Кр 88-2	1	Ф 22 Ат-IVС, ℓ=8050	2	24,0	63,5
	2	Ф 16 Ат-IVС, ℓ=8050	1	12,7	
	3	Ф 6 AI, ℓ=470	28	0,10	
Кр 88-3	1	Ф 25 Ат-IVС, ℓ=8050	2	31,0	87,2
	2	Ф 20 Ат-IVС, ℓ=8050	1	19,9	
	3	Ф 8 AI, ℓ=470	28	0,19	

Арматура класса А-I по ГОСТ 5781-82,
Ат-IVС по ГОСТ 10884-87*

Нач.отд.	Бродский		
Н.контр.	Зорин		
Гл.констр.	Зорин		
Рук. гр.	Шахновский		
Разраб.	Боднянская		
Рассчит.	Петраш		
Исполн.	Артеменко		
Провер.	Боднянская		

3.015-1/82.II-5-164

Каркас Кр 88-1... Кр 88-3

Стадия	Лист	Листов
Р		1

ХАРЬКОВСКИЙ ПРОМСТРОЙНИИПРОЕКТ

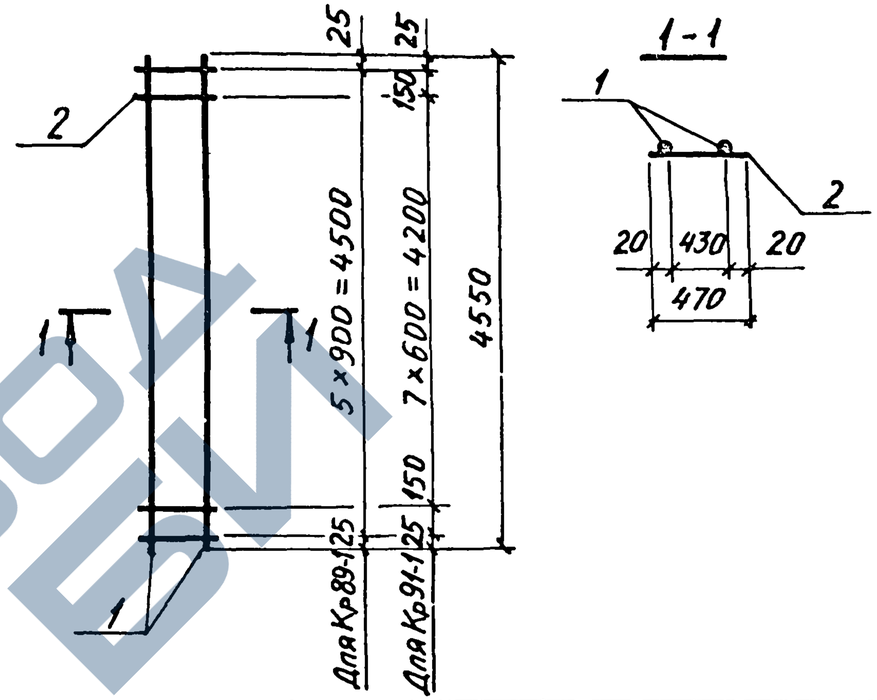

Марка каркаса	Поз.	Наименование	Кол.	Масса ед., кг	Общая масса, кг
Кр 89-1	1	Ф 16 Ат-IVС, ℓ=4550	2	7,2	15,5
	2	Ф 8 AI, ℓ=470	6	0,19	
Кр 91-1	1	Ф 16 Ат-IVС, ℓ=4550	2	7,2	16,3
	2	Ф 8 AI, ℓ=470	10	0,19	

Арматура класса А-I по ГОСТ 5787-82,
Ат-IVС по ГОСТ 10884-81*

Инв.№ подл. | Подпись и дата | Взам. инв.№

Нач.отд.	Бродский		
Н.контр.	Зорин		
Гл.констр.	Зорин		
Рук. гр.	Шахновский		
Разраб.	Боднянская		
Рассчит.	Петраш		
Исполн.	Артеменко		
Провер.	Боднянская		

3.015-1/82.II-5-165

Каркас Кр 89-1; Кр 91-1

Стадия	Лист	Листов
Р		1

ХАРЬКОВСКИЙ ПРОМСТРОЙНИИПРОЕКТ

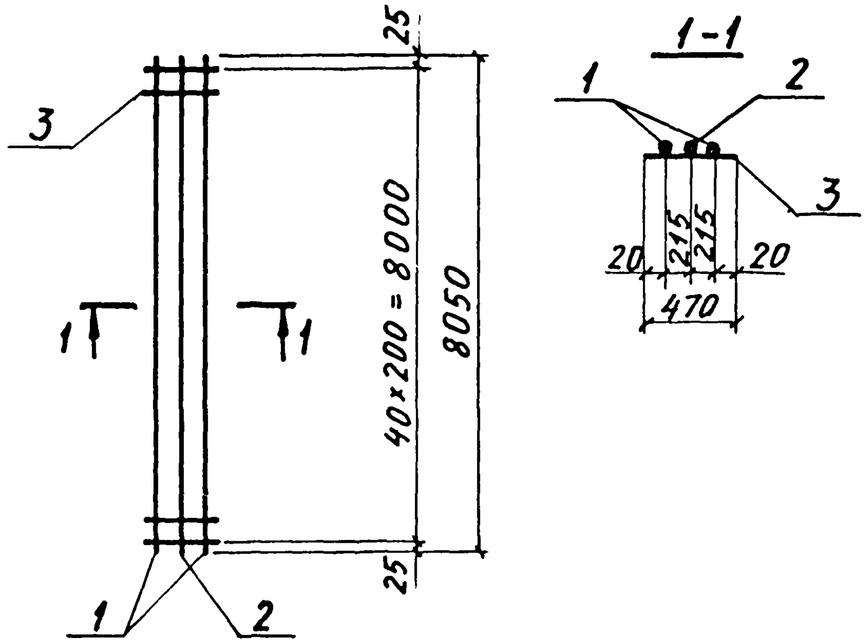

Марка каркаса	Поз.	Наименование	Кол.	Масса ед., кг	Общая масса, кг
Кр 90-1	1	Ф25Ат-IVС, ℓ=8050	2	31,0	82,5
	2	Ф16Ат-IVС, ℓ=8050	1	12,7	
	3	Ф 8АI, ℓ=470	41	0,19	
Кр 90-2	1	Ф22Ат-IVС, ℓ=8050	2	24,0	64,8
	2	Ф16Ат-IVС, ℓ=8050	1	12,7	
	3	Ф6АI, ℓ=470	41	0.10	

Арматура класса А-I по ГОСТ 5781-82,
Ат-IVС по ГОСТ 10884-81.*

Нач. отд	Бродский		
Н.контр.	Зорин		
Гл.констр.	Зорин		
Рук. гр.	Шахновский		
Разраб.	Боднянская		
Рассчит.	Петраш		
Исполн.	Артеменко		
Проверил	Боднянская		

3.015-1/82.II-5-166

Каркас
Кр 90-1; Кр 90-2

Стадия	Лист	Листов
Р		1

ХАРЬКОВСКИЙ ПРОМСТРОЙНИИПРОЕКТ

Инв.№подл. | Подпись и дата | Взам.инв.№

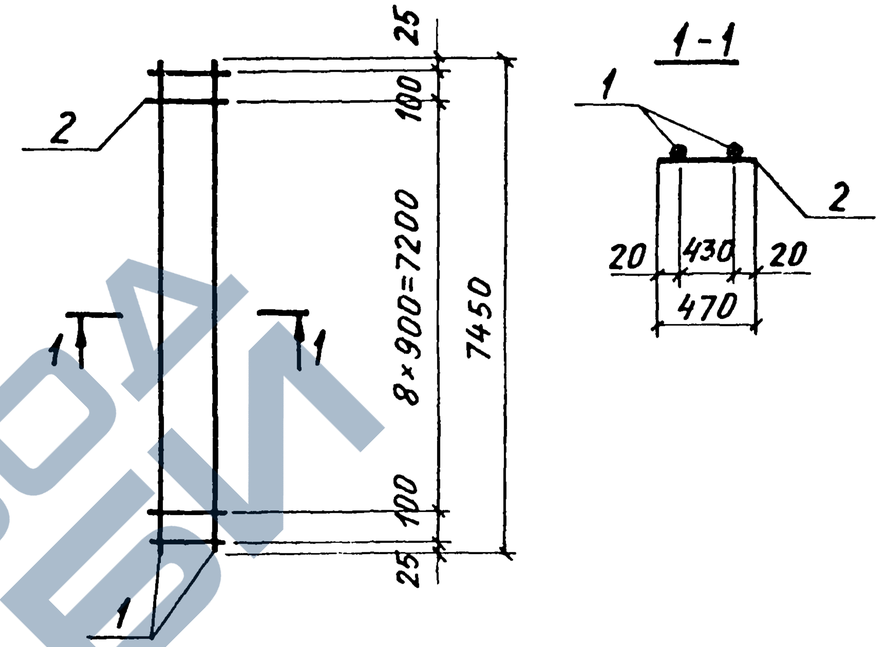

Марка каркаса	Поз.	Наименование	Кол.	Масса ед., кг	Общая масса, кг
Кр 92-1	1	Ф22Ат-IVС, ℓ=7450	2	22,2	45,5
	2	Ф6АI, ℓ=470	11	0,10	

Арматура класса А-I по ГОСТ 5781-82,
Ат-IVС по ГОСТ 10884-81.*

Нач. отд	Бродский		
Н.контр.	Зорин		
Гл.констр.	Зорин		
Рук. гр.	Шахновский		
Разраб.	Боднянская		
Рассчит.	Петраш		
Исполн.	Артеменко		
Проверил	Боднянская		

3.015-1/82.II-5-167

Каркас
Кр 92-1

Стадия	Лист	Листов
Р		1

ХАРЬКОВСКИЙ ПРОМСТРОЙНИИПРОЕКТ

Инв.№подл. | Подпись и дата | Взам.инв.№

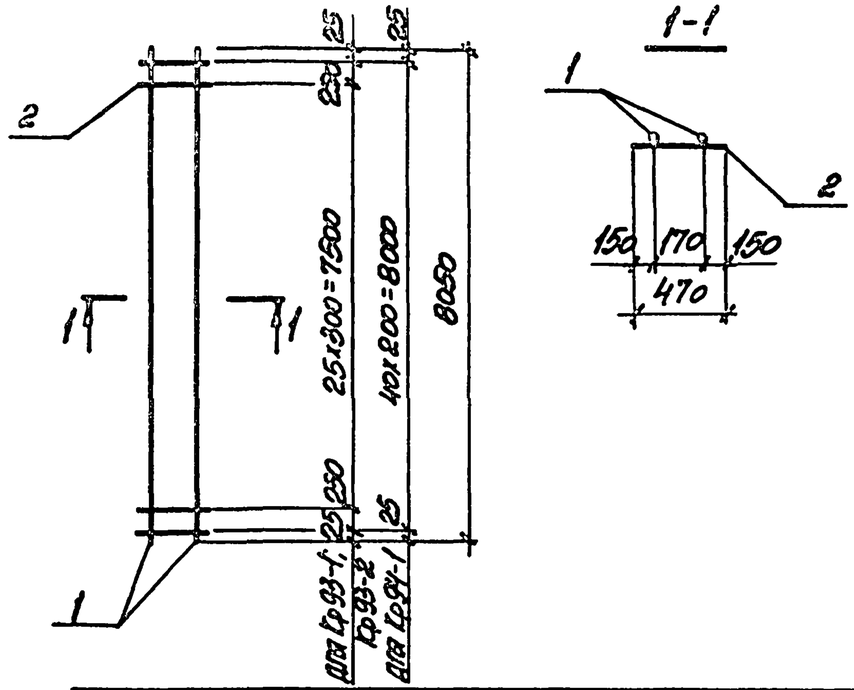

Марка каркаса	Поз.	Наименование	Кол.	Масса ед., кг	Общая масса, кг
Кр93-1	1	ф16АТ-IVс, ℓ=8050	2	12,7	28,2
	2	ф6АI, ℓ=470	28	0,10	
Кр93-2	1	ф20АТ-IVс, ℓ=8050	2	19,9	45,1
	2	ф8АI, ℓ=470	28	0,19	
Кр94-1	1	ф16АТ-IVс, ℓ=8050	2	12,7	29,5
	2	ф6АI, ℓ=470	41	0,10	

Арматура класса А-I по ГОСТ 5781-82, АТ-IVс по ГОСТ 10884-81*.

Нач. отд.	Бродский	
Н. контр.	Зорин	
Гл. конст.	Зорин	
Рук. гр.	Шахновский	
Разраб.	Бодянский	
Рассчит.	Петраш	
Исполн.	Артеменко	
Провер.	Бодянский	

3.015-1/82. II-5-168

Каркас Кр93-1; Кр93-2; Кр94-1

Стадия	Лист	Листов
Р		1

ХАРЬКОВСКИЙ ПРОМСТРОЙНИИПРОЕКТ

Инв. № подл. | Подпись и дата | Взам. инв. №

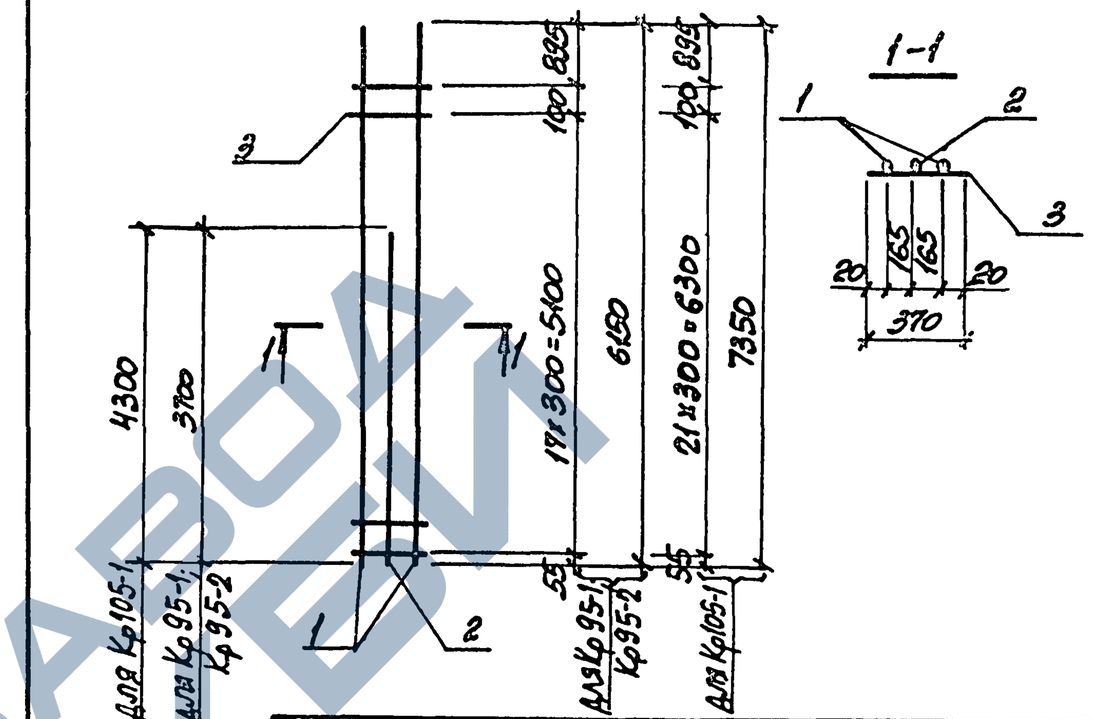

Марка каркаса	Поз.	Наименование	Кол.	Масса ед., кг	Общая масса, кг
Кр95-1	1	ф18АТ-IVс, ℓ=6150	2	12,3	32,0
	2	ф16АТ-IVс, ℓ=3700	1	5,9	
	3	ф6АI, ℓ=370	19	0,08	
Кр95-2	1	ф20АТ-IVс, ℓ=6150	2	15,2	37,8
	2	ф16АТ-IVс, ℓ=3700	1	5,9	
	3	ф6АI, ℓ=370	19	0,08	
Кр105-1	1	ф22АТ-IVс, ℓ=7350	2	21,9	56,2
	2	ф20АТ-IVс, ℓ=4300	1	10,6	
	3	ф6АI, ℓ=370	23	0,08	

Арматура класса А-I по ГОСТ 5781-82, АТ-IVс по ГОСТ 10884-81*.

Нач. отд.	Бродский	
Н. контр.	Зорин	
Гл. конст.	Зорин	
Рук. гр.	Шахновский	
Разраб.	Бодянский	
Рассчит.	Петраш	
Исполн.	Артеменко	
Провер.	Бодянский	

3.015-1/82. II-5-169

Каркас Кр95-1; Кр95-2; Кр105-1

Стадия	Лист	Листов
Р		1

ХАРЬКОВСКИЙ ПРОМСТРОЙНИИПРОЕКТ

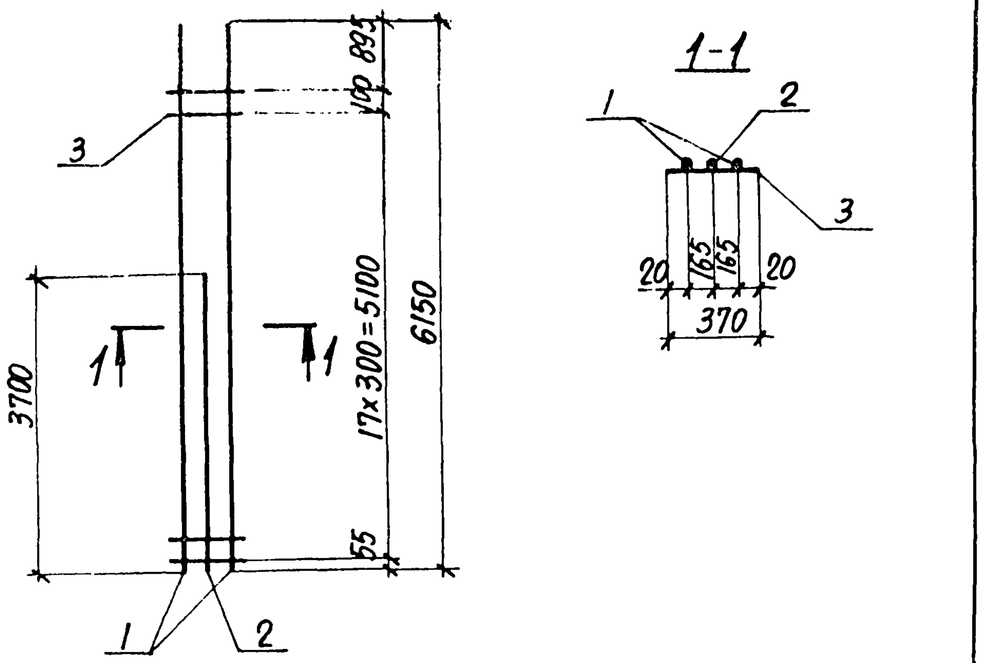

Марка каркаса	Поз.	Наименование	Кол.	Масса ед., кг	Общая масса, кг
Кр95-3	1	Ф22Ат-IVс, ℓ=6150	2	18,3	45,5
	2	Ф18Ат-IVс, ℓ=3700	1	7,4	
	3	Ф6АI, ℓ=370	19	0,08	
Кр95-4	1	Ф22Ат-IVс, ℓ=6150	2	18,3	44,0
	2	Ф16Ат-IVс, ℓ=3700	1	5,9	
	3	Ф6АI, ℓ=370	19	0,08	

Арматура класса А-I по ГОСТ 5781-82,
Ат-IVс по ГОСТ 10884-81*.

Инв.№ подл. | Подпись и дата | Взам.инв.№

Нач.отд.	Бродский		
Н.контр.	Зорин		
Гл.констр.	Зорин		
Рук.гр.	Шахновский		
Разраб.	Боднянская		
Рассчит.	Петраш		
Исполн.	Артеменко		
Проверил	Боднянская		

3.015-1/82.II-5-170

Каркас Кр95-3; Кр95-4

Стадия	Лист	Листов
Р		1

ХАРЬКОВСКИЙ ПРОМСТРОЙНИИПРОЕКТ

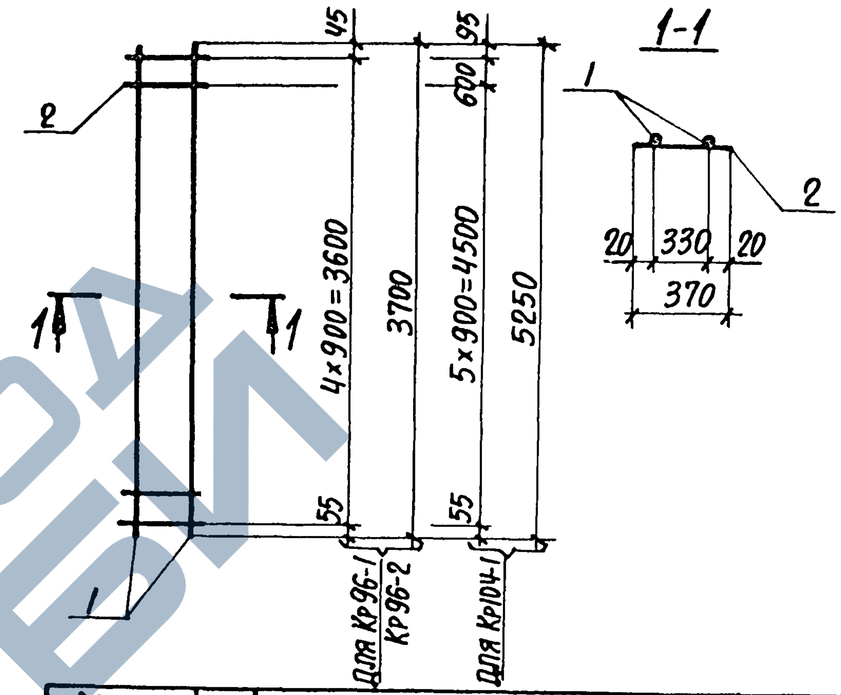

Марка каркаса	Поз.	Наименование	Кол.	Масса ед., кг	Общая масса, кг
Кр96-1	1	Ф16Ат-IVс, ℓ=3700	2	5,9	12,2
	2	Ф6АI, ℓ=370	5	0,08	
Кр96-2	1	Ф18Ат-IVс, ℓ=3700	2	7,4	15,2
	2	Ф6АI, ℓ=370	5	0,08	
Кр104-1	1	Ф18Ат-IVс, ℓ=5250	2	10,5	21,6
	2	Ф6АI, ℓ=370	7	0,08	

Арматура класса А-I по ГОСТ 5781-82,
Ат-IVс по ГОСТ 10884-81*.

Инв.№ подл. | Подпись и дата | Взам.инв.№

Нач.отд.	Бродский		
Н.контр.	Зорин		
Гл.констр.	Зорин		
Рук.гр.	Шахновский		
Разраб.	Боднянская		
Рассчит.	Петраш		
Исполн.	Артеменко		
Проверил	Боднянская		

3.015-1/82.II-5-171

Каркас Кр96-1; Кр96-2; Кр104-1

Стадия	Лист	Листов
Р		1

ХАРЬКОВСКИЙ ПРОМСТРОЙНИИПРОЕКТ

Формат А4

ЗАВОД ЖБИ

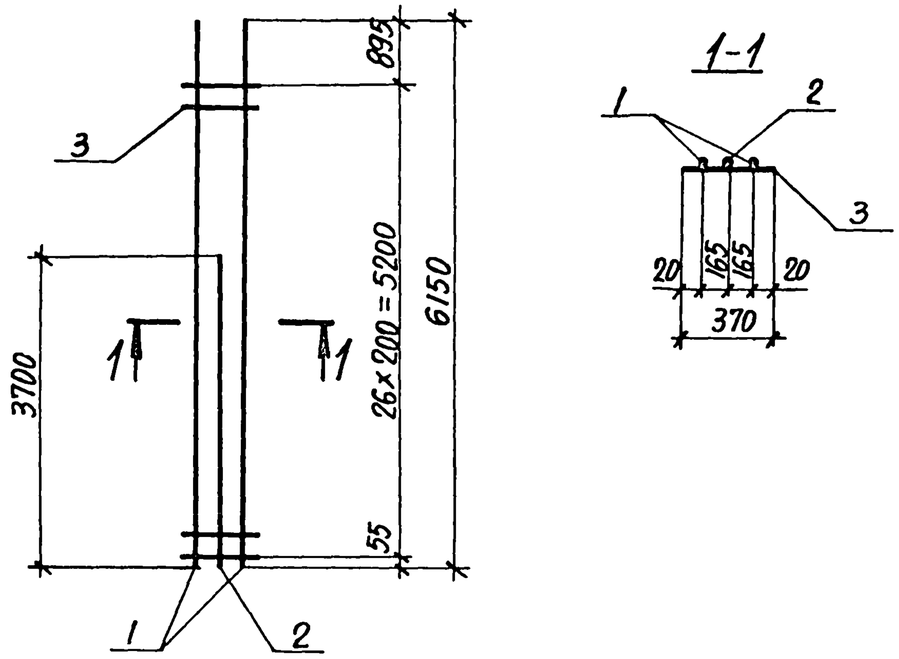

Марка каркаса	Поз.	Наименование	Кол.	Масса ед., кг	Общая масса, кг
Кр 97-1	1	Ф18 Ат-IVс, ℓ=6150	2	12,3	32,7
	2	Ф16 Ат-IVс, ℓ=3700	1	5,9	
	3	Ф6 АI, ℓ=370	27	0,08	
Кр 97-2	1	Ф20 Ат-IVс, ℓ=6150	2	15,2	38,5
	2	Ф16 Ат-IVс, ℓ=3700	1	5,9	
	3	Ф6 АI, ℓ=370	27	0,08	

Арматура класса А-I по ГОСТ 5781-82,
Ат-IVс по ГОСТ 10884-81*.

Нач. отд.	Бродский		3.015-1/82.II-5-172
Н. контр.	Зорин		
Гл. констр.	Зорин		
Рук. гр.	Шахновский		Каркас Кр 97-1; Кр 97-2
Разраб.	Боднянская		Стадия Р; Лист; Листов 1
Рассчит.	Петраш		Харьковский Промстройниипроект
Исполн.	Артеменко		
Проверил	Боднянская		

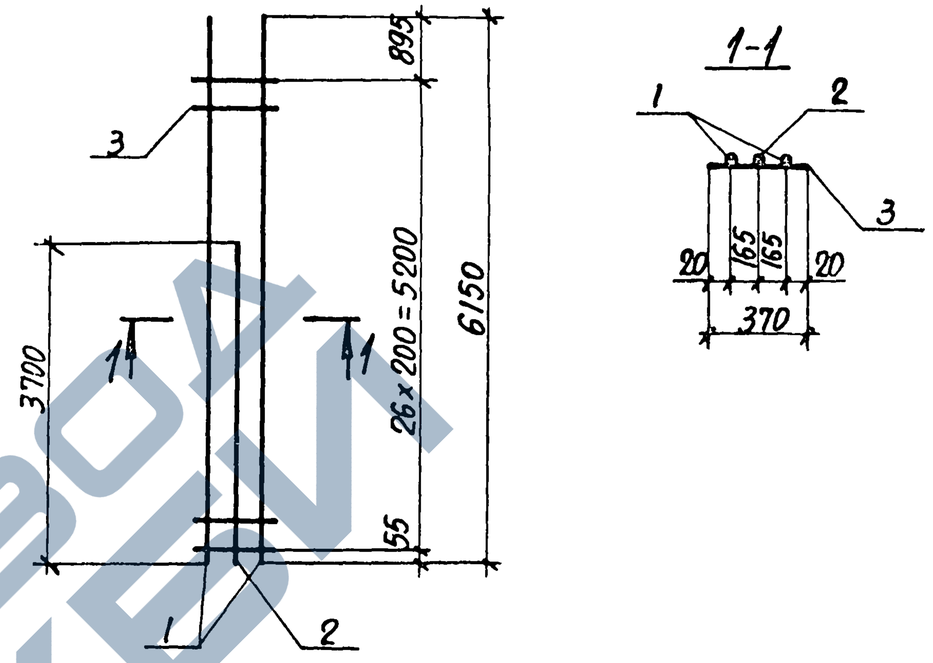

Марка каркаса	Поз.	Наименование	Кол.	Масса ед., кг	Общая масса, кг
Кр 97-3	1	Ф22 Ат-IVс, ℓ=6150	2	18,3	46,2
	2	Ф18 Ат-IVс, ℓ=3700	1	7,4	
	3	Ф6 АI, ℓ=370	27	0,08	
Кр 97-4	1	Ф22 Ат-IVс, ℓ=6150	2	18,3	44,7
	2	Ф16 Ат-IVс, ℓ=3700	1	5,9	
	3	Ф6 АI, ℓ=370	27	0,08	

Арматура класса А-I по ГОСТ 5781-82,
Ат-IVс по ГОСТ 10884-81*.

Нач. отд.	Бродский		3.015-1/82.II-5-173
Н. контр.	Зорин		
Гл. констр.	Зорин		
Рук. гр.	Шахновский		Каркас Кр 97-3; Кр 97-4
Разраб.	Боднянская		Стадия Р; Лист; Листов 1
Рассчит.	Петраш		Харьковский Промстройниипроект
Исполн.	Артеменко		
Проверил	Боднянская		

Инв. № подл. | Подпись и дата | Взам. инв. №

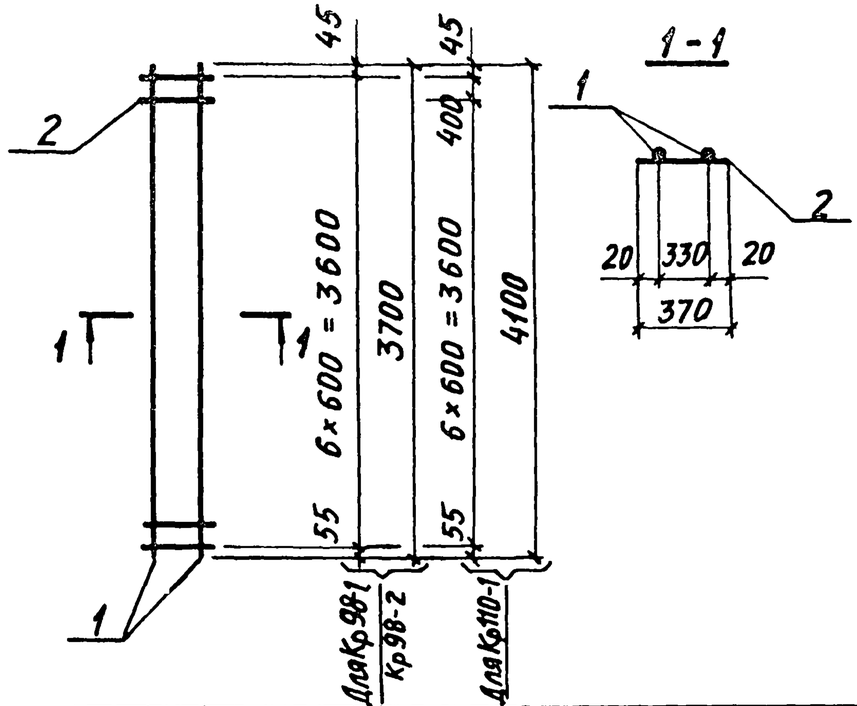

Марка каркаса	Поз.	Наименование	Кол.	Масса ед., кг	Общая масса, кг
Кр 98-1	1	ф16 Ат-IVС, ℓ=3700	2	5,9	12,4
	2	ф6 AI, ℓ=370	7	0,08	
Кр 98-2	1	ф18 Ат-IVС, ℓ=3700	2	7,4	15,4
	2	ф6 AI, ℓ=370	7	0,08	
Кр 110-1	1	ф16 Ат-IVС, ℓ=4100	2	6,5	13,6
	2	ф6 AI, ℓ=370	8	0,08	

Арматура класса А-I по ГОСТ 5781-82,
Ат-IVС по ГОСТ 10884-81*

Нач. отд.	Бродский		
Н. контр.	Зорин		
Гл. констр.	Зорин		
Рук. гр.	Шахновский		
Разраб.	Боднянская		
Рассчит.	Петраш		
Исполн.	Артеменко		
Проверил	Боднянская		

3.015-1/82.II-5-174

Каркас
Кр 98-1; Кр 98-2;
Кр 110-1

Стадия	Лист	Листов
Р		1

ХАРЬКОВСКИЙ ПРОМСТРОЙНИИПРОЕКТ

Инв. № подл. | Подпись и дата | Взам. инв. №

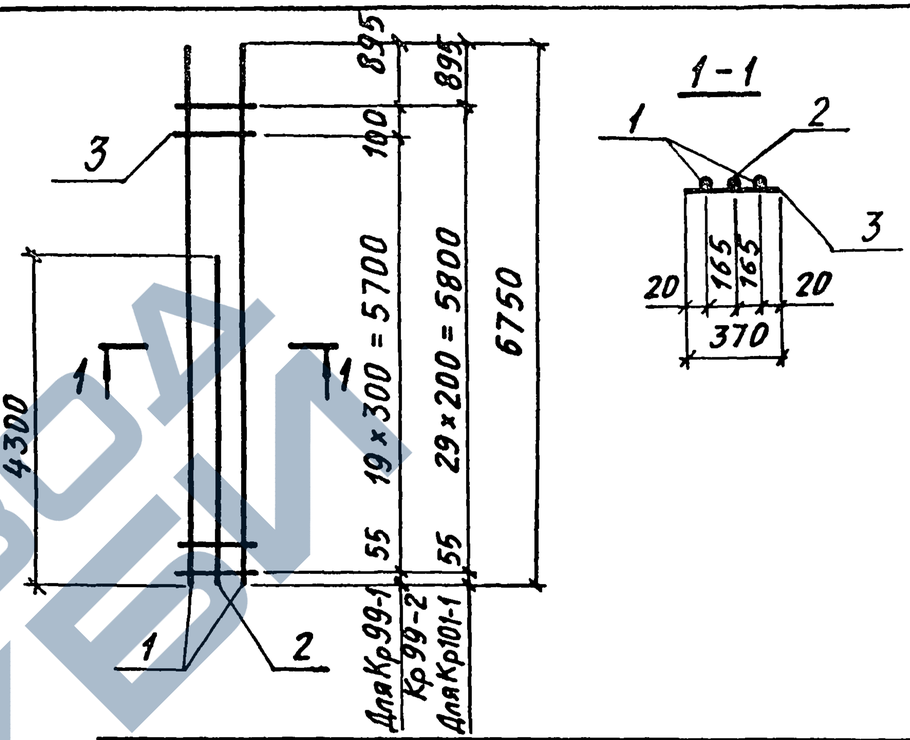

Марка каркаса	Поз.	Наименование	Кол.	Масса ед., кг	Общая масса, кг
Кр 99-1	1	ф18 Ат-IVС, ℓ=6750	2	13,5	35,5
	2	ф16 Ат-IVС, ℓ=4300	1	6,8	
	3	ф6 AI, ℓ=370	21	0,08	
Кр 99-2	1	ф20 Ат-IVС, ℓ=6750	2	16,7	43,7
	2	ф18 Ат-IVС, ℓ=4300	1	8,6	
	3	ф6 AI, ℓ=370	21	0,08	
Кр 101-1	1	ф18 Ат-IVС, ℓ=6750	2	13,5	36,2
	2	ф16 Ат-IVС, ℓ=4300	1	6,8	
	3	ф6 AI, ℓ=370	30	0,08	

Арматура класса А-I по ГОСТ 5781-82,
Ат-IVС по ГОСТ 10884-81*

Нач. отд.	Бродский		
Н. контр.	Зорин		
Гл. констр.	Зорин		
Рук. гр.	Шахновский		
Разраб.	Боднянская		
Рассчит.	Петраш		
Исполн.	Артеменко		
Проверил	Боднянская		

3.015-1/82.II-5-175

Каркас
Кр 99-1; Кр 99-2;
Кр 101-1

Стадия	Лист	Листов
Р		1

ХАРЬКОВСКИЙ ПРОМСТРОЙНИИПРОЕКТ

Инв. № подл. | Подпись и дата | Взам. инв. №

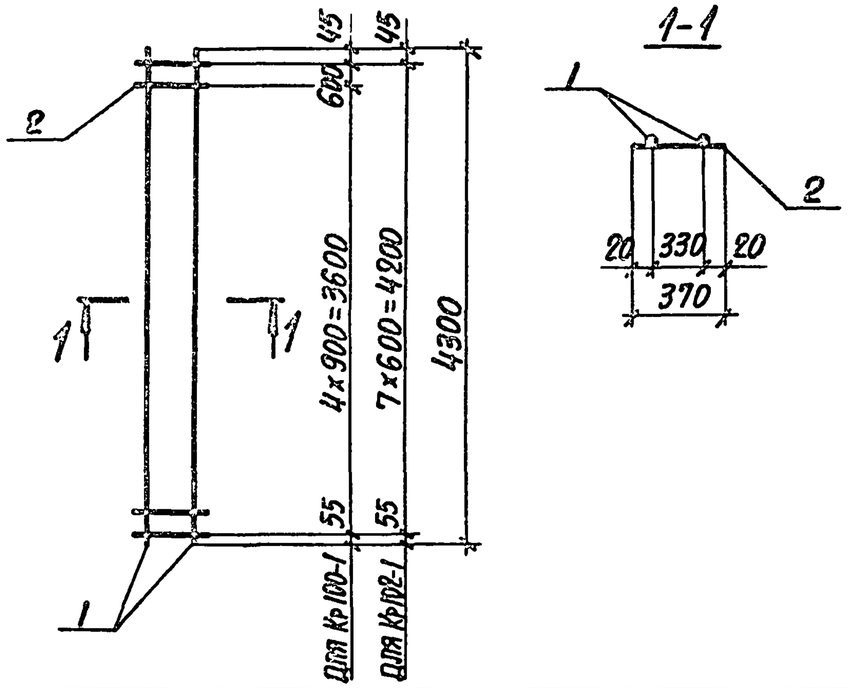

Марка каркаса	Поз.	Наименование	Кол.	Масса ед., кг	Общая масса, кг
Кр100-1	1	Ф18Ат-IVс, ℓ=4300	2	8,6	17,7
	2	Ф6АI, ℓ=370	6	0,08	
Кр102-1	1	Ф18Ат-IVс, ℓ=4300	2	8,6	17,8
	2	Ф6АI, ℓ=370	8	0,08	

Арматура класса А-I по ГОСТ 5781-82,
Ат-IVс по ГОСТ 10884-81*.

Нач.отд.	Бродский		3.015-1/82.II-5-176	
Н.контр.	Зорин			
Гл.констр.	Зорин			
Рук.гр.	Шахновский		Каркас Кр100-1; Кр102-1	Стадия Р; Лист; Листов 1
Разраб.	Боднянская			Харьковский промстройниипроект
Рассчит.	Петраш			
Исполн.	Артеменко			
Проверил	Боднянская			

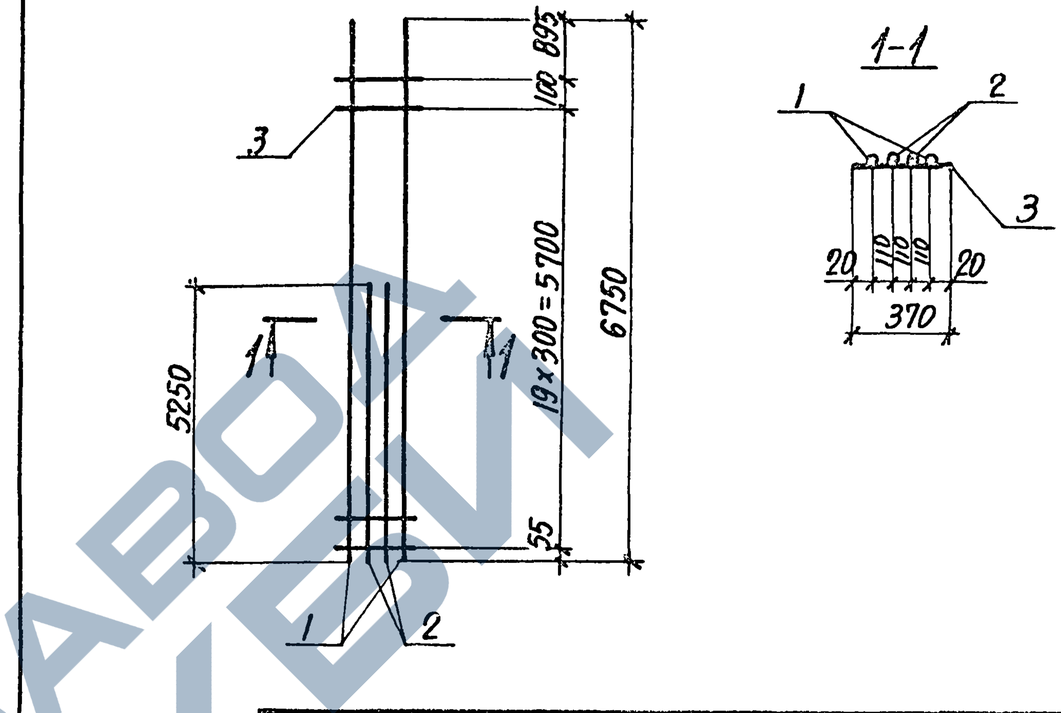

Марка каркаса	Поз.	Наименование	Кол.	Масса ед., кг	Общая масса, кг
Кр103-1	1	Ф20Ат-IVс, ℓ=6750	2	16,7	56,1
	2	Ф18Ат-IVс, ℓ=5250	2	10,5	
	3	Ф6АI, ℓ=370	21	0,08	

Арматура класса А-I по ГОСТ 5781-82,
Ат-IVс по ГОСТ 10884-81*.

Нач.отд.	Бродский		3.015-1/82.II-5-177	
Н.контр.	Зорин			
Гл.констр.	Зорин			
Рук.гр.	Шахновский		Каркас Кр 103-1	Стадия Р; Лист; Листов 1
Разраб.	Боднянская			Харьковский промстройниипроект
Рассчит.	Петраш			
Исполн.	Артеменко			
Проверил	Боднянская			

Инв.№ подл. | Подпись и дата | Взам.инв.№

https://zavodjbi.com/

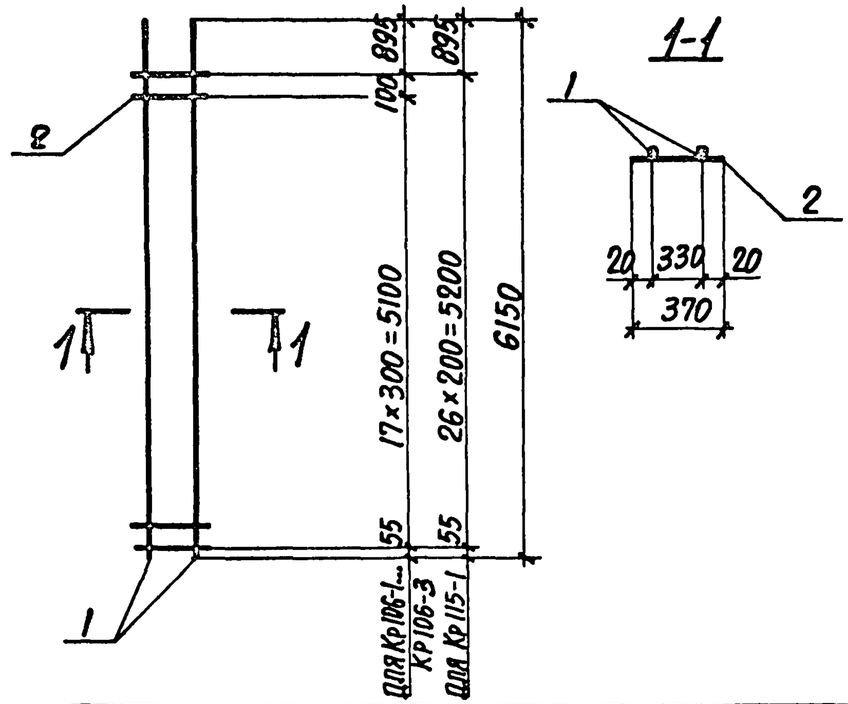

Марка каркаса	Поз.	Наименование	Кол.	Масса ед., кг	Общая масса, кг
Кр106-1	1	Ф20Ат-IVс, ℓ=6150	2	15,2	31,9
	2	Ф6АI, ℓ=370	19	0,08	
Кр106-2	1	Ф16Ат-IVс, ℓ=6150	2	9,7	20,9
	2	Ф6АI, ℓ=370	19	0,08	
Кр106-3	1	Ф22Ат-IVс, ℓ=6150	2	18,3	38,1
	2	Ф6АI, ℓ=370	19	0,08	
Кр115-1	1	Ф16Ат-IVс, ℓ=6150	2	9,7	21,6
	2	Ф6АI, ℓ=370	27	0,08	

Арматура класса А-I по ГОСТ 5781-82,
Ат-IVс по ГОСТ 10884-81*.

Нач. отд.	Бродский		
Н. контр.	Зорин		
Гл. констр.	Зорин		
Рук. гр.	Шахновский		
Разраб.	Боднянская		
Рассчит.	Петраш		
Исполн.	Артеменко		
Проверил	Боднянская		

3.015-1/82.II-5-178

Каркас Кр106-1...Кр106-3; Кр115-1

Стадия	Лист	Листов
Р		1

ХАРЬКОВСКИЙ ПРОМСТРОЙНИИПРОЕКТ

Инв. № подл. | Подпись и дата | Взам. инв. №

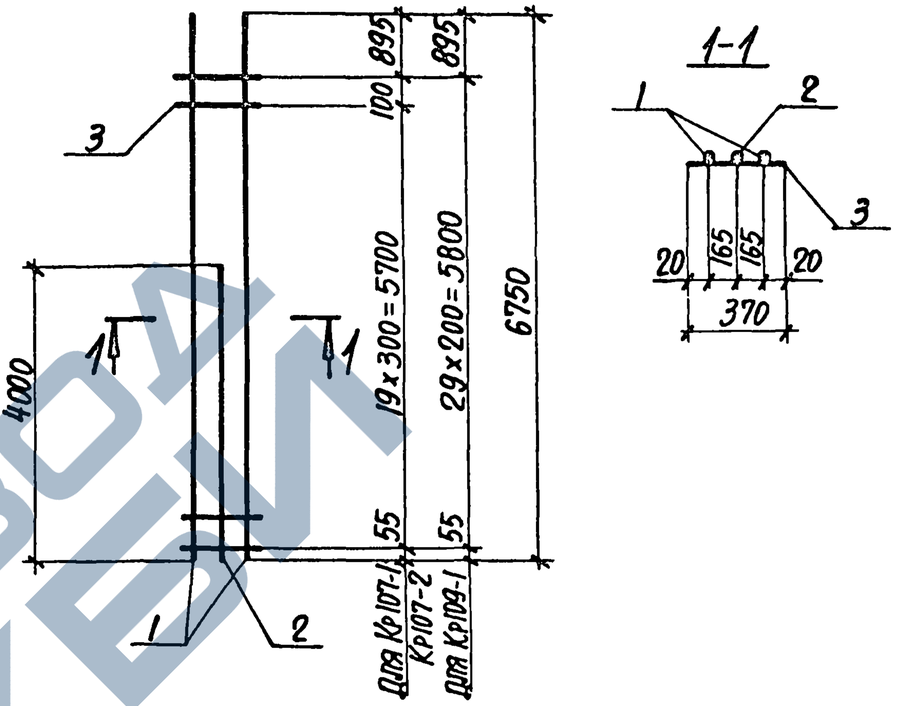

Марка каркаса	Поз.	Наименование	Кол.	Масса ед., кг	Общая масса, кг
Кр107-1	1	Ф22Ат-IVс, ℓ=6750	2	20,1	53,8
	2	Ф22Ат-IVс, ℓ=4000	1	11,9	
	3	Ф6АI, ℓ=370	21	0,08	
Кр107-2	1	Ф18Ат-IVс, ℓ=6750	2	13,5	35,0
	2	Ф16Ат-IVс, ℓ=4000	1	6,3	
	3	Ф6АI, ℓ=370	21	0,08	
Кр109-1	1	Ф18Ат-IVс, ℓ=6750	2	13,5	35,7
	2	Ф16Ат-IVс, ℓ=4000	1	6,3	
	3	Ф6АI, ℓ=370	30	0,08	

Арматура класса А-I по ГОСТ 5781-82,
Ат-IVс по ГОСТ 10884-81*.

Нач. отд.	Бродский		
Н. контр.	Зорин		
Гл. констр.	Зорин		
Рук. гр.	Шахновский		
Разраб.	Боднянская		
Рассчит.	Петраш		
Исполн.	Артеменко		
Проверил	Боднянская		

3.015-1/82.II-5-179

Каркас Кр107-1; Кр107-2; Кр109-1

Стадия	Лист	Листов
Р		1

ХАРЬКОВСКИЙ ПРОМСТРОЙНИИПРОЕКТ

Инв. № подл. | Подпись и дата | Взам. инв. №

https://zavodjbi.com/

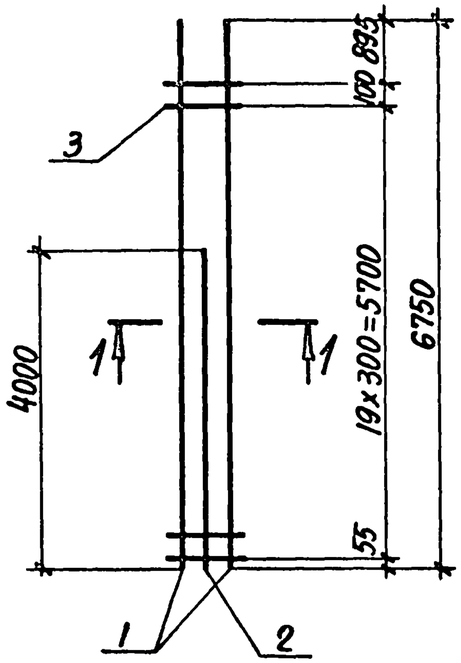

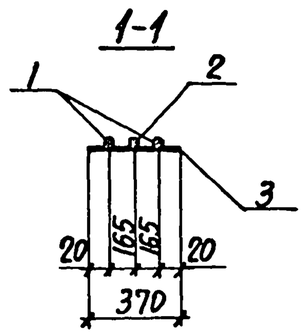

Марка каркаса	Поз.	Наименование	Кол.	Масса ед., кг	Общая масса, кг
Кр 107-3	1	Ф25 Ат-IVс, ℓ=6750	2	26,0	63,2
	2	Ф18 Ат-IVс, ℓ=4000	1	8,0	
	3	Ф8 АI, ℓ=370	21	0,15	
Кр 107-4	1	Ф20 Ат-IVс, ℓ=6750	2	16,7	45,0
	2	Ф20 Ат-IVс, ℓ=4000	1	9,9	
	3	Ф6 АI, ℓ=370	21	0,08	

Арматура класса А-I по ГОСТ 5781-82,
Ат-IVс по ГОСТ 10884-81*.

Нач.отд.	Бродский		3.015-1/82.II-5-180	
Н.контр.	Зорин			
Гл.констр.	Зорин			
Рук.гр.	Шахновский		Каркас Кр 107-3; Кр 107-4	Стадия Р; Лист; Листов 1
Разраб.	Богнянская			Харьковский Промстройниипроект
Рассчит.	Петраш			
Исполн.	Артеменко			
Проверил	Богнянская			

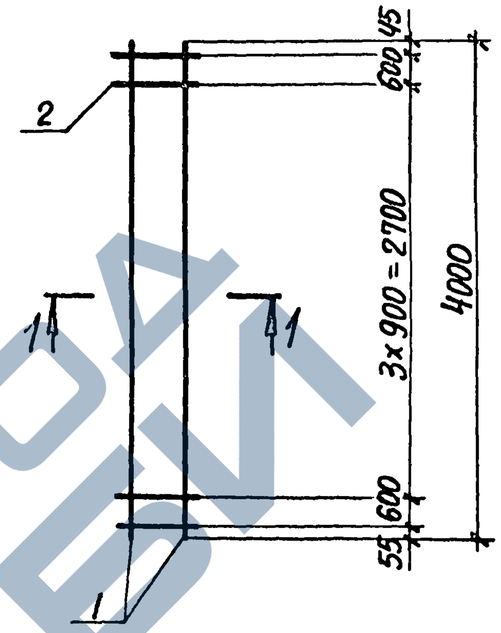

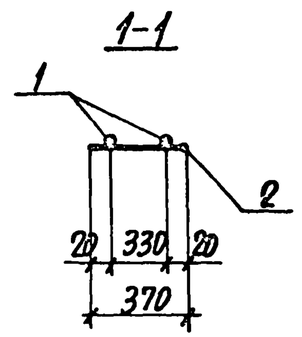

Марка каркаса	Поз.	Наименование	Кол.	Масса ед., кг	Общая масса, кг
Кр 108-1	1	Ф16 Ат-IVс, ℓ=4000	2	6,3	13,1
	2	Ф6 АI, ℓ=370	6	0,08	
Кр 108-2	1	Ф18 Ат-IVс, ℓ=4000	2	8,0	16,9
	2	Ф8 АI, ℓ=370	6	0,15	

Арматура класса А-I по ГОСТ 5781-82,
Ат-IVс по ГОСТ 10884-81*.

Нач.отд.	Бродский		3.015-1/82.II-5-181	
Н.контр.	Зорин			
Гл.констр.	Зорин			
Рук.гр.	Шахновский		Каркас Кр 108-1; Кр 108-2	Стадия Р; Лист; Листов 1
Разраб.	Богнянская			Харьковский Промстройниипроект
Рассчит.	Петраш			
Исполн.	Артеменко			
Проверил	Богнянская			

Инв.№ подл. | Подпись и дата | Взам. инв.№

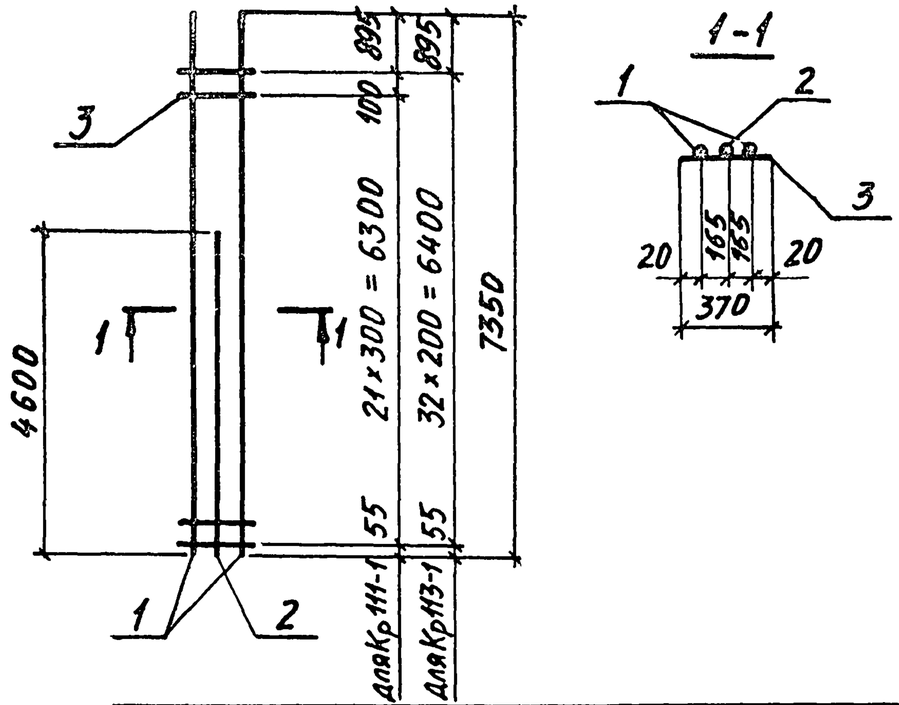

Марка каркаса	Поз.	Наименование	Кол.	Масса ед., кг	Общая масса, кг
Кр 111-1	1	ф18Ат-IVС, ℓ=7350	2	14,7	38,5
	2	ф16Ат-IVС, ℓ=4600	1	7,3	
	3	ф6АI, ℓ=370	23	0,08	
Кр 113-1	1	ф18Ат-IVС, ℓ=7350	2	14,7	39,3
	2	ф16Ат-IVС, ℓ=4600	1	7,3	
	3	ф6АI, ℓ=370	33	0,08	

Арматура класса А-I по ГОСТ 5781-82,
Ат-IVС по ГОСТ 10884-81*

Нач. отд.	Бродский		
Н. контр.	Зорин		
Гл. констр.	Зорин		
Рук. гр.	Шахновский		
Разраб.	Боднянская		
Рассчит.	Петраш		
Исполн.	Артеменко		
Проверил	Боднянская		

3.015-1/82.II-5-182

Каркас Кр 111-1; Кр 113-1

Стадия	Лист	Листов
Р		1

ХАРЬКОВСКИЙ ПРОМСТРОЙНИИПРОЕКТ

Инв. № подл. | Подпись и дата | Взам. инв. №

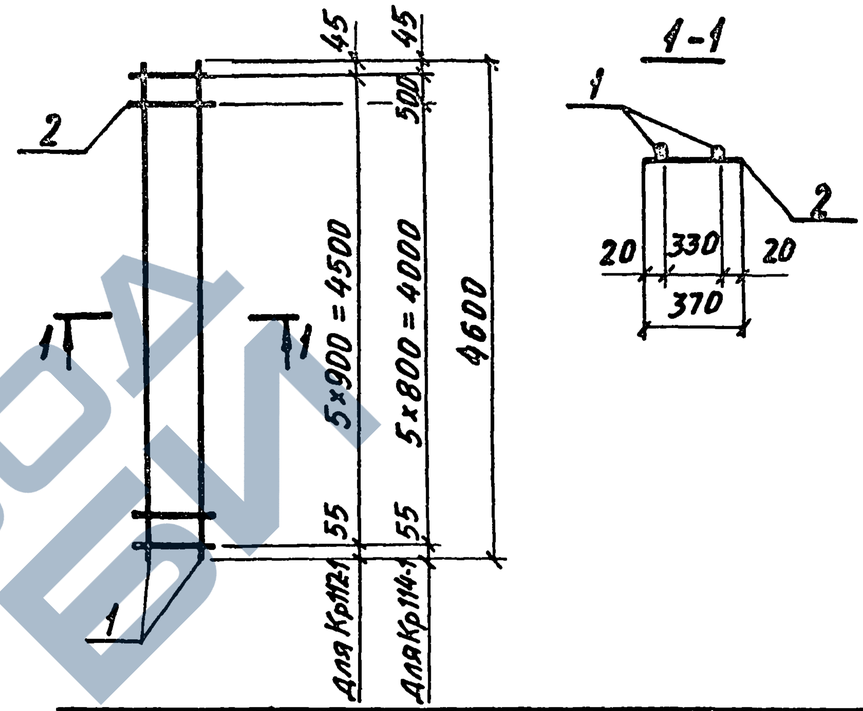

Марка каркаса	Поз.	Наименование	Кол.	Масса ед., кг	Общая масса, кг
Кр 112-1	1	ф18Ат-IVС, ℓ=4600	2	9.2	18,9
	2	ф6АI, ℓ=370	6	0.08	
Кр 114-1	1	ф18Ат-IVС, ℓ=4600	2	9,2	19,0
	2	ф6АI, ℓ=370	7	0.08	

Арматура класса А-I по ГОСТ 5781-82,
Ат-IVС по ГОСТ 10884-81*

Нач. отд.	Бродский		
Н. контр.	Зорин		
Гл. констр.	Зорин		
Рук. гр.	Шахновский		
Разраб.	Боднянская		
Рассчит.	Петраш		
Исполн.	Артеменко		
Проверил	Боднянская		

3.015-1/82.II-5-183

Каркас Кр 112-1; Кр 114-1

Стадия	Лист	Листов
Р		1

ХАРЬКОВСКИЙ ПРОМСТРОЙНИИПРОЕКТ

Инв. № подл. | Подпись и дата | Взам. инв. №

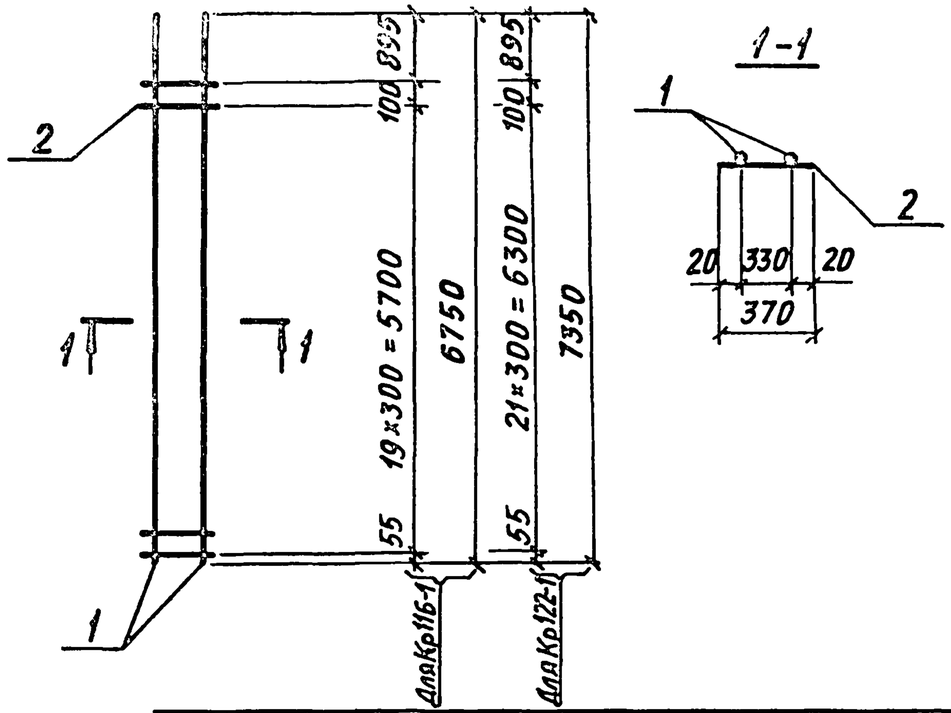

Марка каркаса	Поз.	Наименование	Кол.	Масса ед., кг	Общая масса, кг
Кр 116-1	1	Ф18Ат-IVС, ℓ=6750	2	13,5	28,7
	2	Ф 6АI, ℓ= 370	21	0,08	
Кр 122-1	1	Ф20Ат-IVС, ℓ=7350	2	18,2	38,2
	2	Ф 6АI, ℓ= 370	23	0,08	

Арматура класса А-I по ГОСТ 5781-82,
Ат-IVС по ГОСТ 10884-81*

Нач. отд.	Бродский			3.015-1/82.II-5-184	
Н. контр.	Зорин				
Гл. конст.	Зорин				
Рук. гр.	Шахновский			Каркас Кр 116-1; Кр 122-1	Стадия: Р; Лист: ; Листов: 1
Разраб.	Боднянская				ХАРЬКОВСКИЙ ПРОМСТРОЙНИИПРОЕКТ
Рассчит.	Петраш				
Исполн.	Артеменко				
Проверил	Боднянская				

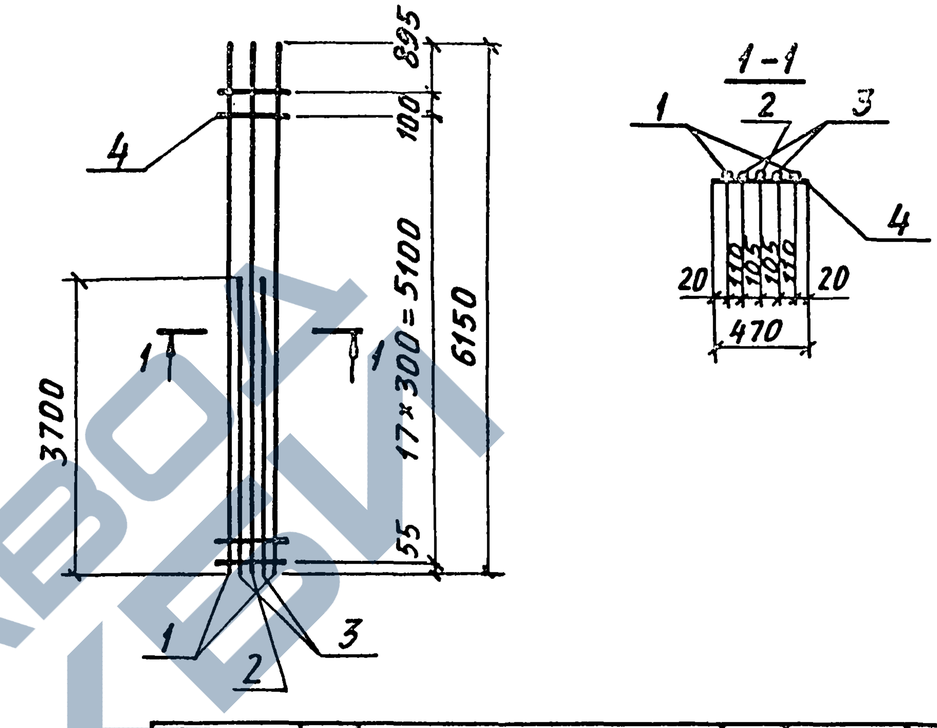

Марка каркаса	Поз.	Наименование	Кол.	Масса ед., кг	Общая масса, кг
Кр 117-1	1	Ф20Ат-IVС, ℓ=6150	2	15,2	59,4
	2	Ф18Ат-IVС, ℓ=6150	1	12,3	
	3	Ф18Ат-IVС, ℓ=3700	2	7,4	
	4	Ф6АI, ℓ=470	19	0,10	

Арматура класса А-I по ГОСТ 5781-82,
Ат-IVС по ГОСТ 10884-81*

Инв. № подл. | Подпись и дата | Взам. инв. №

Нач. отд.	Бродский			3.015-1/82.II-5-185	
Н. контр.	Зорин				
Гл. конст.	Зорин				
Рук. гр.	Шахновский			Каркас Кр 117-1	Стадия: Р; Лист: ; Листов: 1
Разраб.	Боднянская				ХАРЬКОВСКИЙ ПРОМСТРОЙНИИПРОЕКТ
Рассчит.	Петраш				
Исполн.	Артеменко				
Проверил	Боднянская				

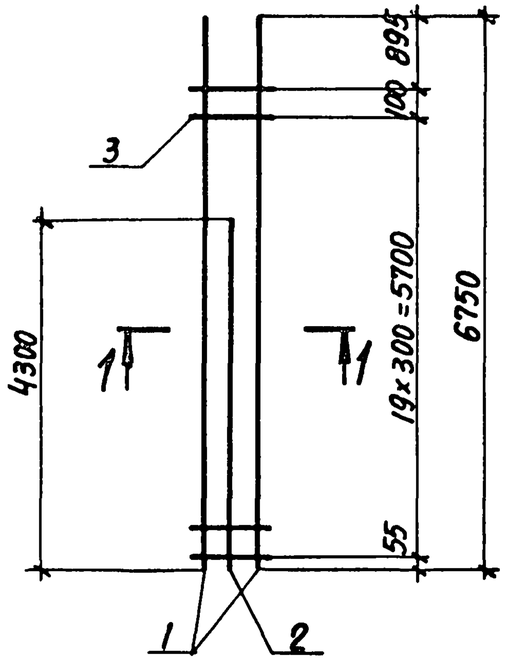

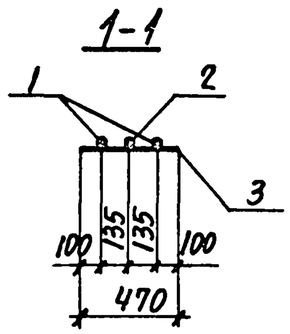

Марка каркаса	Поз.	Наименование	Кол.	Масса ед., кг	Общая масса, кг
Кр 118-1	1	Ф18 Ат-IVс, ℓ=6750	2	13,5	37,7
	2	Ф18 Ат-IVс, ℓ=4300	1	8,6	
	3	Ф6 АтI, ℓ=470	21	0,10	

Арматура класса А-I по ГОСТ 5781-82,
Ат-IVс по ГОСТ 10884-81*.

Нач.отд.	Бродский		
Н.контр.	Зорин		
Гл.конструктор	Зорин		
Рук.гр.	Шахновский		
Разраб.	Боднянская		
Рассчит.	Петраш		
Исполн.	Артеменко		
Проверил	Боднянская		

3.015-1/82.II-5-186

Каркас Кр 118-1

Стадия	Лист	Листов
Р		1

ХАРЬКОВСКИЙ ПРОМСТРОЙНИИПРОЕКТ

Инв.№ подл. | Подпись и дата | Взам.инв.№

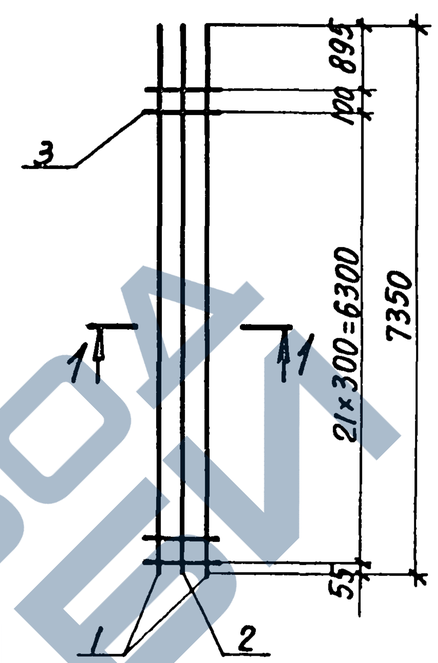

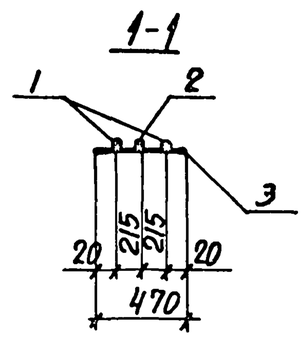

Марка каркаса	Поз.	Наименование	Кол.	Масса ед., кг	Общая масса, кг
Кр 119-1	1	Ф25 Ат-IVс, ℓ=7350	2	28,3	67,5
	2	Ф12 Ат-IVс, ℓ=7350	1	6,5	
	3	Ф8 АтI, ℓ=470	23	0,19	

Арматура класса А-I по ГОСТ 5781-82,
Ат-IVс по ГОСТ 10884-81*.

Нач.отд.	Бродский		
Н.контр.	Зорин		
Гл.конструктор	Зорин		
Рук.гр.	Шахновский		
Разраб.	Боднянская		
Рассчит.	Петраш		
Исполн.	Артеменко		
Проверил	Боднянская		

3.015-1/82.II-5-187

Каркас Кр 119-1

Стадия	Лист	Листов
Р		1

ХАРЬКОВСКИЙ ПРОМСТРОЙНИИПРОЕКТ

Инв.№ подл. | Подпись и дата | Взам.инв.№

https://zavodjbi.com/

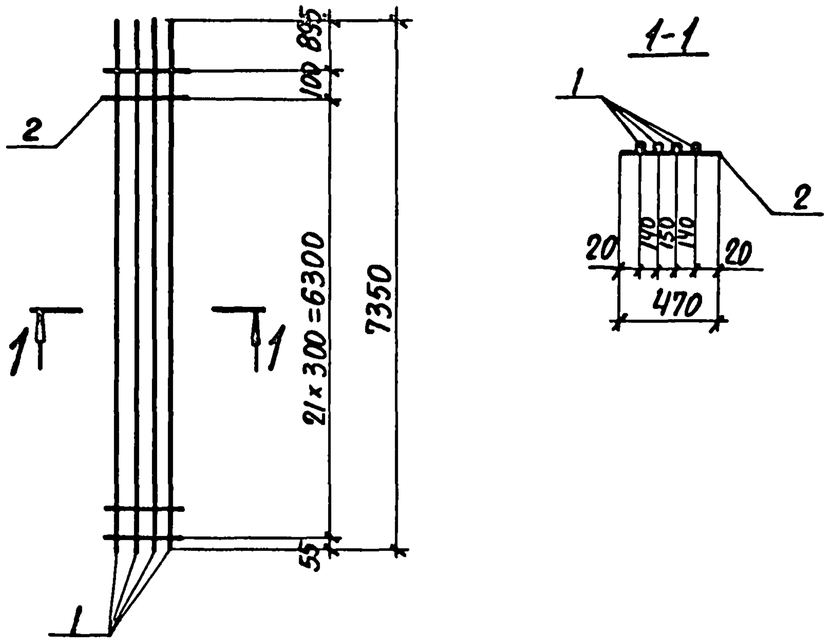

Марка каркаса	Поз.	Наименование	Кол.	Масса ед., кг	Общая масса, кг
Кр120-1	1	Ф20 Ат-IVс, ℓ=7350	4	18,2	75,1
	2	Ф6 АI, ℓ=470	23	0,10	

Арматура класса А-I по ГОСТ 5781-82,
Ат-IVс по ГОСТ 10884-81*.

Нач.отд.	Бродский		
Н.контр.	Зорин		
Гл.констр.	Зорин		
Рук.гр.	Шахновский		
Разраб.	Боднянская		
Рассчит.	Петраш		
Исполн.	Артеменко		
Проверил	Боднянская		

3.015-1/82.II-5-188

Каркас Кр120-1

Стадия	Лист	Листов
Р		1

Харьковский промстройниипроект

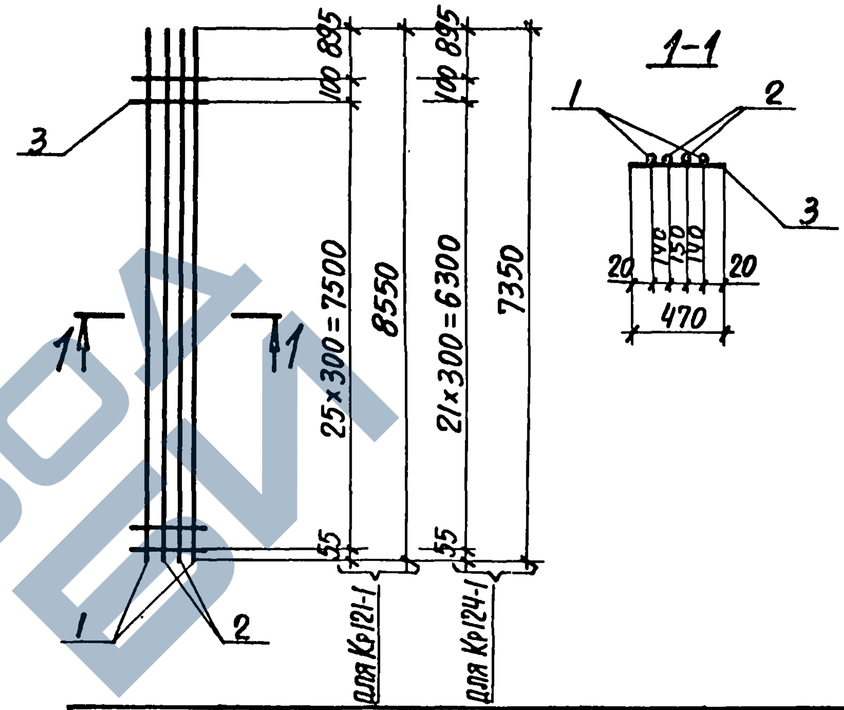

Марка каркаса	Поз.	Наименование	Кол.	Масса ед., кг	Общая масса, кг
Кр 121-1	1	Ф25 Ат-IVс, ℓ=8550	2	32,9	121,9
	2	Ф22 Ат-IVс, ℓ=8550	2	25,5	
	3	Ф8 АI, ℓ=470	27	0,19	
Кр 124-1	1	Ф25 Ат-IVс, ℓ=7350	2	28,3	104,8
	2	Ф22 Ат-IVс, ℓ=7350	2	21,9	
	3	Ф8 АI, ℓ=470	23	0,19	

Арматура класса А-I по ГОСТ 5781-82,
Ат-IVс по ГОСТ 10884-81*.

Нач.отд.	Бродский		
Н.контр.	Зорин		
Гл.констр.	Зорин		
Рук.гр.	Шахновский		
Разраб.	Боднянская		
Рассчит.	Петраш		
Исполн.	Артеменко		
Проверил	Боднянская		

3.015-1/82.II-5-189

Каркас Кр121-1; Кр124-1

Стадия	Лист	Листов
Р		1

Харьковский промстройниипроект

Инв.№ подл. | Подпись и дата | Взам.инв.№

Инв.№ подл. | Подпись и дата | Взам.инв.№

https://zavodjbi.com/

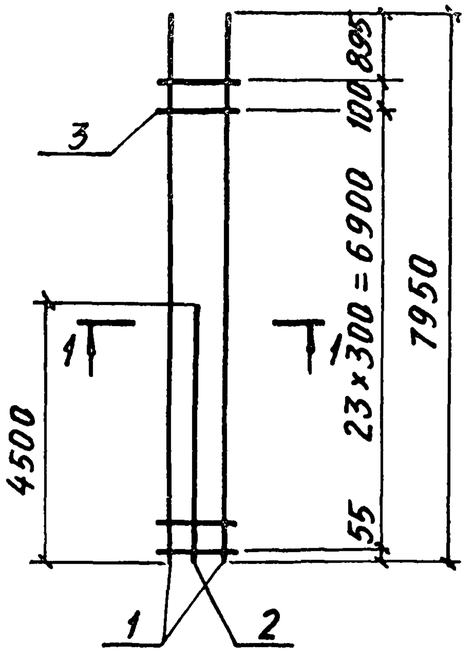

Марка каркаса	Поз.	Наименование	Кол.	Масса ед., кг	Общая масса, кг
Кр123-1	1	Ф25Ат-IVС, ℓ=7950	2	30,6	78,4
	2	Ф22Ат-IVС, ℓ=4500	1	13,4	
	3	Ф8АI, ℓ=370	25	0,15	
КП123-2	1	Ф22Ат-IVС, ℓ=7950	2	23,7	56,5
	2	Ф16Ат-IVС, ℓ=4500	1	7,1	
	3	Ф6АI, ℓ=370	25	0,08	
КП123-3	1	Ф16Ат-IVС, ℓ=7950	2	12,6	34,3
	2	Ф16Ат-IVС, ℓ=4500	1	7,1	
	3	Ф6АI, ℓ=370	25	0,08	

Арматура класса А-I по ГОСТ 5781-82,
Ат-IVС по ГОСТ 10884-81*.

Нач.отд	Бродский	
Н.контр	Зорин	
Гл.констр	Зорин	
Рук.гр.	Шахновский	
Разраб.	Боднянская	
Рассчит.	Петраш	
Исполн.	Артеменко	
Проверил	Боднянская	

3.015-1/82.II-5-190

Каркас
Кр123-1...Кр123-3

Стадия	Лист	Листов
Р		1

ХАРЬКОВСКИЙ ПРОМСТРОЙНИИПРОЕКТ

Взам.инв.№ | Подпись и дата | Инв.№подл.

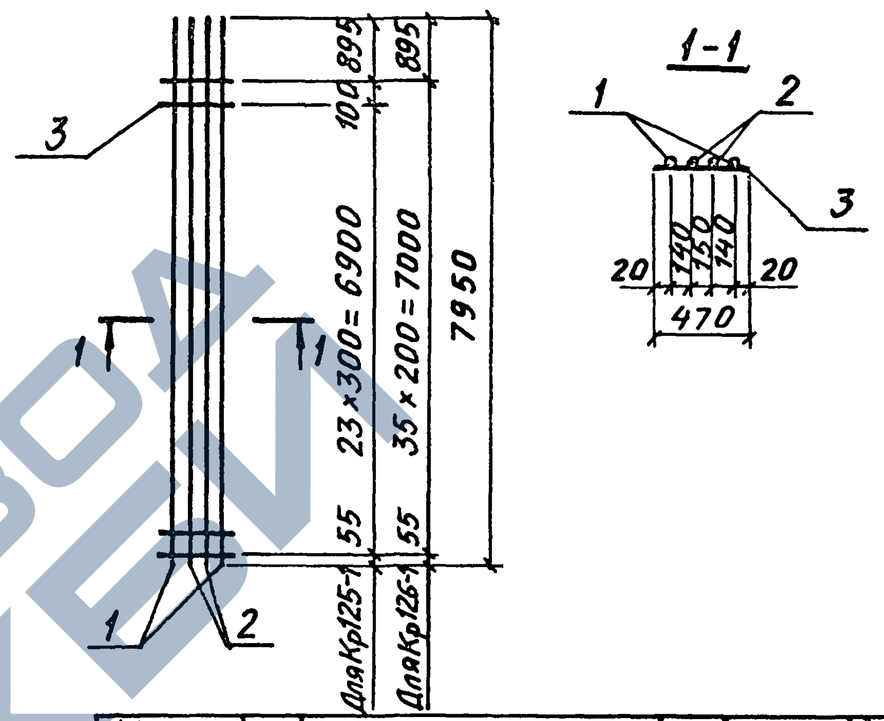

Марка каркаса	Поз.	Наименование	Кол.	Масса ед., кг	Общая масса, кг
Кр125-1	1	Ф22Ат-IVС, ℓ=7950	2	23,7	75,1
	2	Ф16Ат-IVС, ℓ=7950	2	12,6	
	3	Ф6АI, ℓ=470	25	0,10	
Кр126-1	1	Ф22Ат-IVС, ℓ=7950	2	23,7	76,2
	2	Ф16Ат-IVС, ℓ=7950	2	12,6	
	3	Ф6АI, ℓ=470	36	0,10	

Арматура класса А-I по ГОСТ 5781-82,
Ат-IVС по ГОСТ 10884-81*.

Нач.отд.	Бродский	
Н.контр.	Зорин	
Гл.констр	Зорин	
Рук.гр.	Шахновский	
Разраб.	Боднянская	
Рассчит.	Петраш	
Исполн.	Артеменко	
Проверил	Боднянская	

3.015-1/82.II-5-191

Каркас
Кр 125-1; Кр 126-1

Стадия	Лист	Листов
Р		1

ХАРЬКОВСКИЙ ПРОМСТРОЙНИИПРОЕКТ

Взам.инв.№ | Подпись и дата | Инв.№подл.

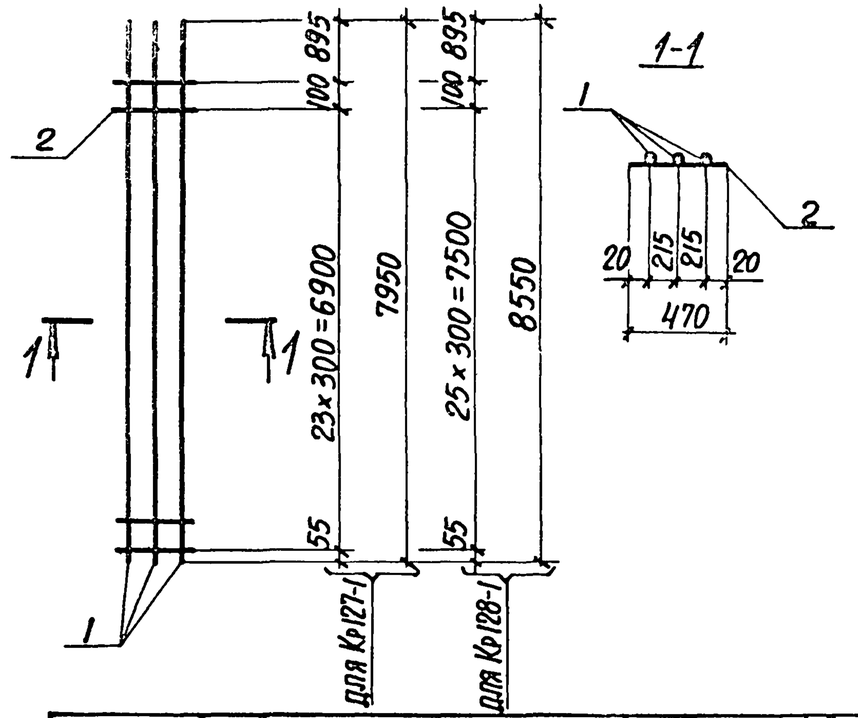

Марка каркаса	Поз.	Наименование	Кол.	Масса ед., кг	Общая масса, кг
Кр127-1	1	Ф20АТ-IVс, ℓ=7950	3	19,6	61,3
	2	Ф6АI, ℓ=470	25	0,10	
Кр128-1	1	Ф22АТ-IVс, ℓ=8550	3	25,5	79,2
	2	Ф6АI, ℓ=470	27	0,10	

Арматура класса А-I по ГОСТ 5781-82,
Ат-IVс по ГОСТ 10884-81*.

Нач. отд.	Бродский			3.015-1/82.II-5-192	
Н. контр.	Зорин				
Гл. констр.	Зорин				
Рук. гр.	Шахновский			Каркас Кр127-1; Кр128-1	Стадия Р; Лист; Листов 1
Разраб.	Боднянская				Харьковский Промстройниипроект
Рассчит.	Петраш				
Исполн.	Артеменко				
Проверил	Боднянская				

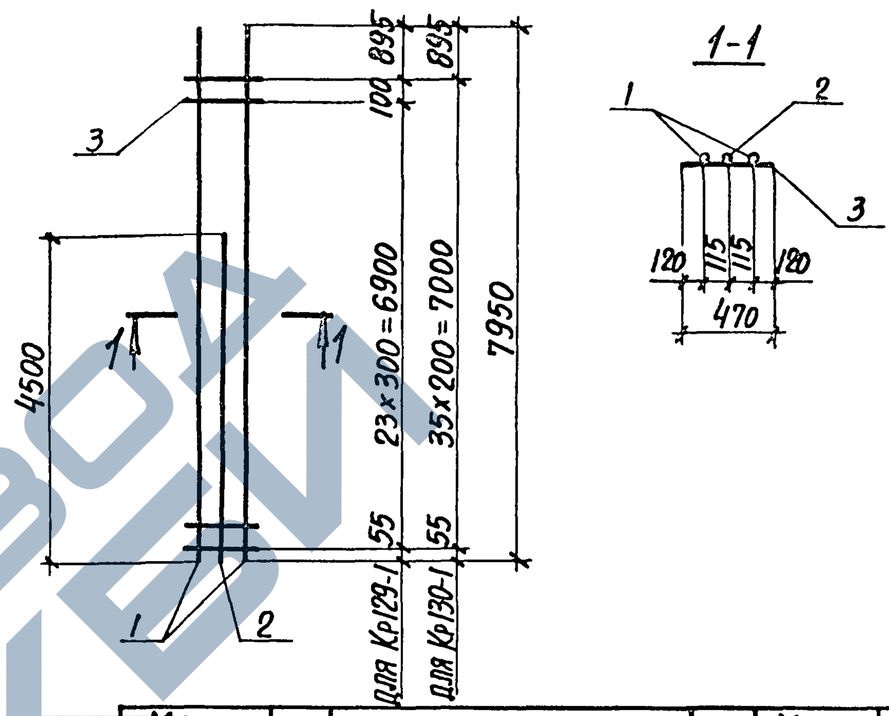

Марка каркаса	Поз.	Наименование	Кол.	Масса ед., кг	Общая масса, кг
Кр129-1	1	Ф16АТ-IVс, ℓ=7950	2	12,6	34,8
	2	Ф16АТ-IVс, ℓ=4500	1	7,1	
	3	Ф6АI, ℓ=470	25	0,10	
Кр130-1	1	Ф16АТ-IVс, ℓ=7950	2	12,6	35,9
	2	Ф16АТ-IVс, ℓ=4500	1	7,1	
	3	Ф6АI, ℓ=470	36	0,10	

Арматура класса А-I по ГОСТ 5781-82,
Ат-IVс по ГОСТ 10884-81*.

Нач. отд.	Бродский			3.015-1/82.II-5-193	
Н. контр.	Зорин				
Гл. констр.	Зорин				
Рук. гр.	Шахновский			Каркас Кр129-1; Кр130-1	Стадия Р; Лист; Листов 1
Разраб.	Боднянская				Харьковский Промстройниипроект
Рассчит.	Петраш				
Исполн.	Артеменко				
Проверил	Боднянская				

Инв. № подл. | Подпись и дата | Взам. инв. №

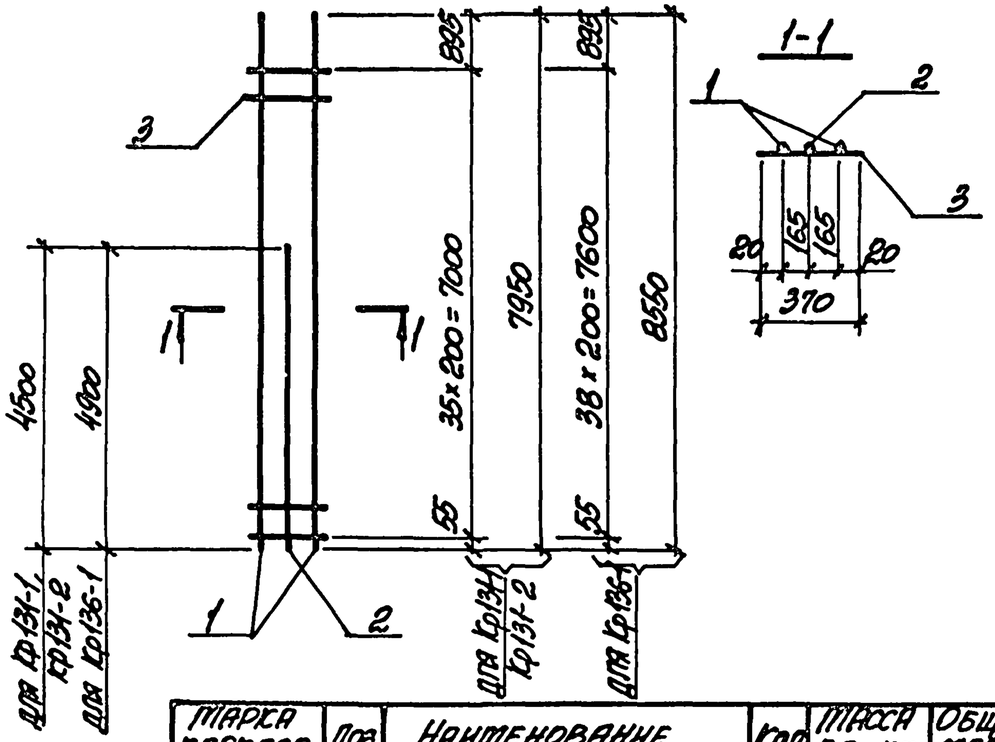

Марка каркаса	Поз.	Наименование		Кол.	Масса ед., кг	Общая масса, кг
Кр 131-1	1	ф22 АТ-IVс,	ℓ=7950	2	23,7	57,4
	2	ф16 АТ-IVс,	ℓ=4500	1	7,1	
	3	ф6 АI,	ℓ=370	36	0,08	
Кр 131-2	1	ф16 АТ-IVс,	ℓ=7950	2	12,6	35,2
	2	ф16 АТ-IVс,	ℓ=4500	1	7,1	
	3	ф6 АI,	ℓ=370	36	0,08	
Кр 136-1	1	ф22 АТ-IVс,	ℓ=8550	2	25,5	61,8
	2	ф16 АТ-IVс,	ℓ=4900	1	7,7	
	3	ф6 АI,	ℓ=370	39	0,08	

Арматура класса А-I по ГОСТ 5781-82, АТ-IVс по ГОСТ 10884-81*.

Инв.№ подл. | Подпись и дата | Взам. инв.№

Нач. отд.	Бродский		
Н. контр.	Зорин		
Гл. конс.	Зорин		
Рук. гр.	Шахновский		
Разраб.	Больянская		
Рассчит.	Петраш		
Исполн.	Артеменко		
Провер.	Больянская		

3.015-1/82.II-5-194

Каркас Кр 131-1; Кр131-2; Кр136-1

Стадия	Лист	Листов
Р		1

ХАРЬКОВСКИЙ ПРОМСТРОЙНИИПРОЕКТ

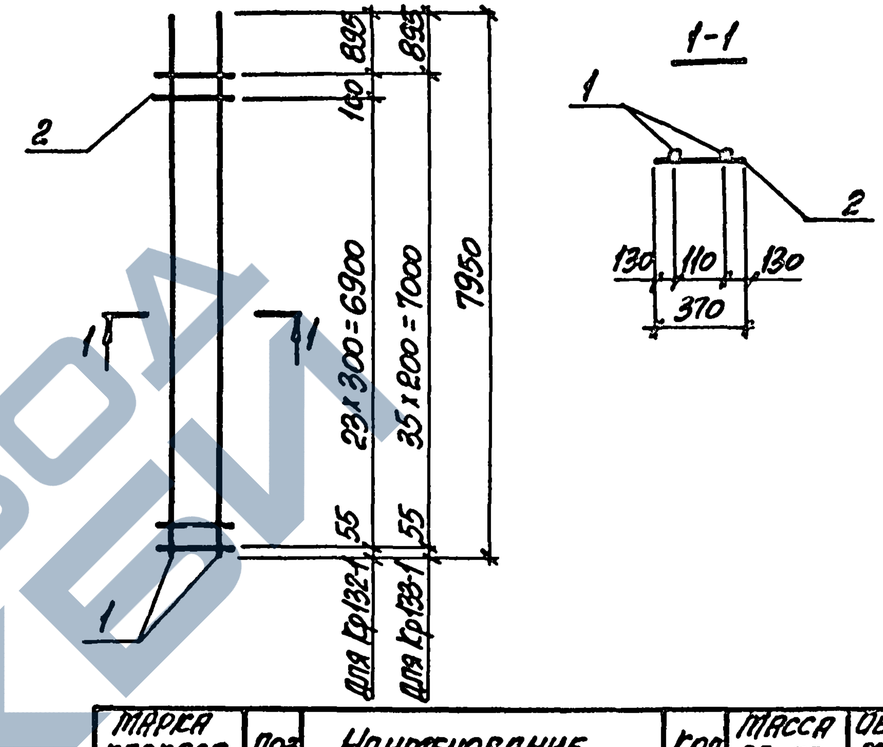

Марка каркаса	Поз.	Наименование		Кол.	Масса ед., кг	Общая масса, кг
Кр 132-1	1	ф16 АТ-IVс,	ℓ=7950	2	12,6	27,2
	2	ф6 АI,	ℓ=370	25	0,08	
Кр 133-1	1	ф16 АТ-IVс,	ℓ=7950	2	12,6	28,1
	2	ф6 АI,	ℓ=370	36	0,08	

Арматура класса А-I по ГОСТ 5781-82, АТ-IVс по ГОСТ 10884-81*.

Инв.№ подл. | Подпись и дата | Взам. инв.№

Нач. отд.	Бродский		
Н. контр.	Зорин		
Гл. конст.	Зорин		
Рук. гр.	Шахновский		
Разраб.	Больянская		
Рассчит.	Петраш		
Исполн.	Артеменко		
Провер.	Больянская		

3.015-1/82.II-5-195

Каркас Кр 132-1; Кр 133-1

Стадия	Лист	Листов
Р		1

ХАРЬКОВСКИЙ ПРОМСТРОЙНИИПРОЕКТ

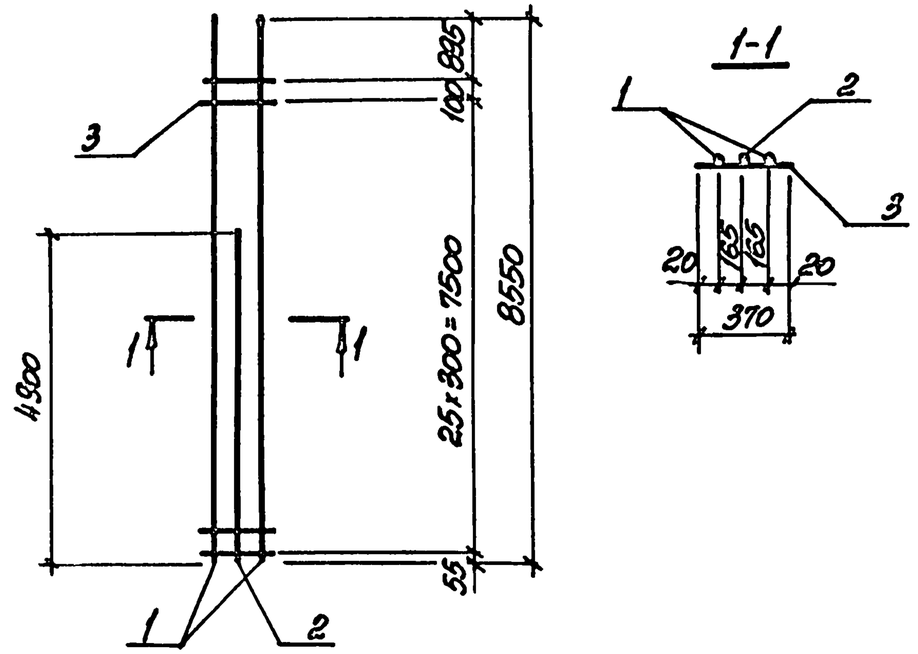

Марка каркаса	Поз.	Наименование		Кол.	Масса ед., кг	Общая масса, кг
Кр134-1	1	ф22Ат-IVс,	ℓ=8550	2	25,5	63,0
	2	ф18Ат-IVс,	ℓ=4900	1	9,8	
	3	ф6АI,	ℓ=370	27	0,08	
Кр134-2	1	ф22Ат-IVс,	ℓ=8550	2	25,5	67,8
	2	ф22Ат-IVс,	ℓ=4900	1	14,6	
	3	ф6АI,	ℓ=370	27	0,08	
Кр134-3	1	ф22Ат-IVс,	ℓ=8550	2	25,5	60,9
	2	ф16Ат-IVс,	ℓ=4900	1	7,7	
	3	ф6АI,	ℓ=370	27	0,08	

Арматура класса АI по ГОСТ 5781-82,
Ат-IVс по ГОСТ 10884-81*.

Нач. отд.	Бродский		
Н. контр.	Зорин		
Гл. конс.	Зорин		
Рук. гр.	Шахновский		
Разраб.	Больянская		
Рассчит.	Петраш		
Исполн.	Артеменко		
Провер.	Больянская		

3.015-1/82.II-5-196

Каркас Кр134-1...Кр134-3

Стадия	Лист	Листов
Р		1

ХАРЬКОВСКИЙ ПРОМСТРОЙНИИПРОЕКТ

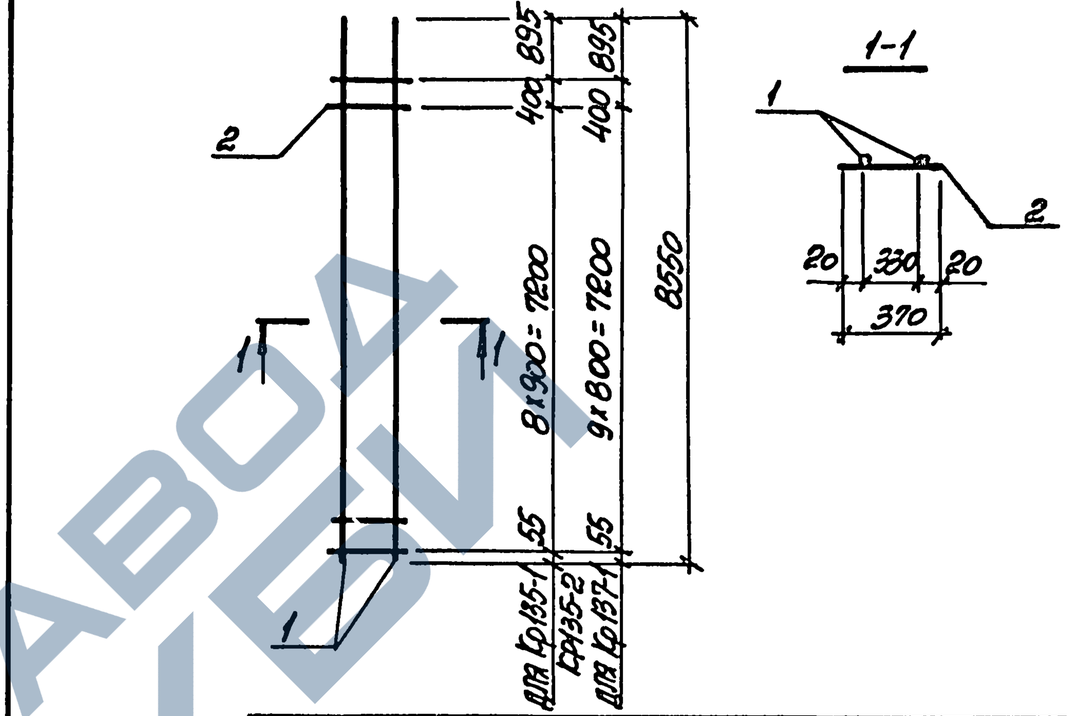

Марка каркаса	Поз.	Наименование		Кол.	Масса ед., кг	Общая масса, кг
Кр135-1	1	ф22Ат-IVс,	ℓ=8550	2	25,5	51,8
	2	ф6АI,	ℓ=370	10	0,08	
Кр135-2	1	ф16Ат-IVс,	ℓ=8550	2	13,5	27,8
	2	ф6АI,	ℓ=370	10	0,08	
Кр137-1	1	ф16Ат-IVс,	ℓ=8550	2	13,5	27,9
	2	ф6АI,	ℓ=370	11	0,08	

Арматура класса А-I по ГОСТ 5781-82,
Ат-IVс по ГОСТ 10884-81*.

Инв. № подл. | Подпись и дата | Взам. инв. №

Нач. отд.	Бродский		
Н. контр.	Зорин		
Гл. конс.	Зорин		
Рук. гр.	Шахновский		
Разраб.	Больянская		
Рассчит.	Петраш		
Исполн.	Артеменко		
Провер.	Больянская		

3.015-1/82.II-5-197

Каркас Кр135-1; Кр135-2; Кр137-1

Стадия	Лист	Листов
Р		1

ХАРЬКОВСКИЙ ПРОМСТРОЙНИИПРОЕКТ

https://zavodjbi.com/

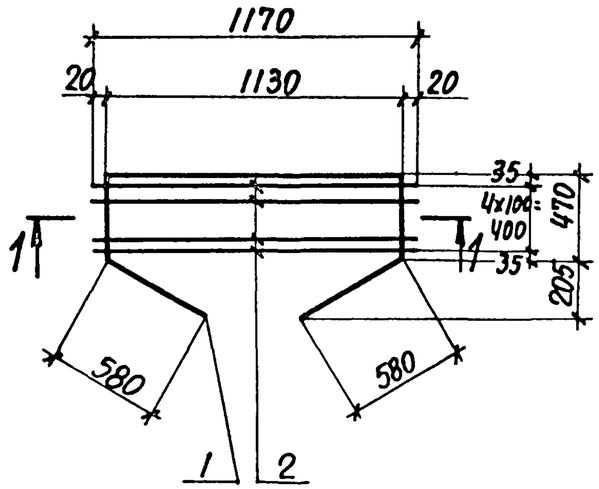

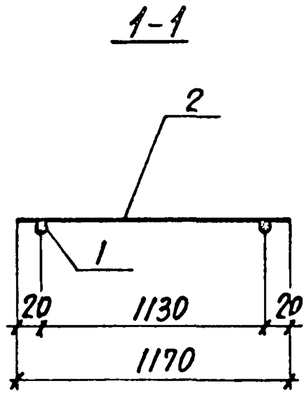

Марка каркаса	Поз.	Наименование	Кол.	Масса ед., кг	Общая масса, кг
Кр 138-1	1	Ф12 Ат-IVс, ℓ=3230	1	2,9	5,2
	2	Ф8 АI, ℓ=1170	5	0,46	

Арматура класса А-I по ГОСТ 5781-82,
Ат-IVс по ГОСТ 10884-81*.

Нач. отд.	Бродский			3.015-1/82.II-5-198
Н. контр.	Зорин			
Гл. констр.	Зорин			
Рук. гр.	Шаховский			Каркас Кр 138-1
Разраб.	Боднянская			Стадия: Р; Лист: ; Листов: 1
Рассчит.	Петраш			Харьковский Промстройниипроект
Исполн.	Артеменко			
Проверил	Боднянская			

Инв. № подл. | Подпись и дата | Взам. инв. №

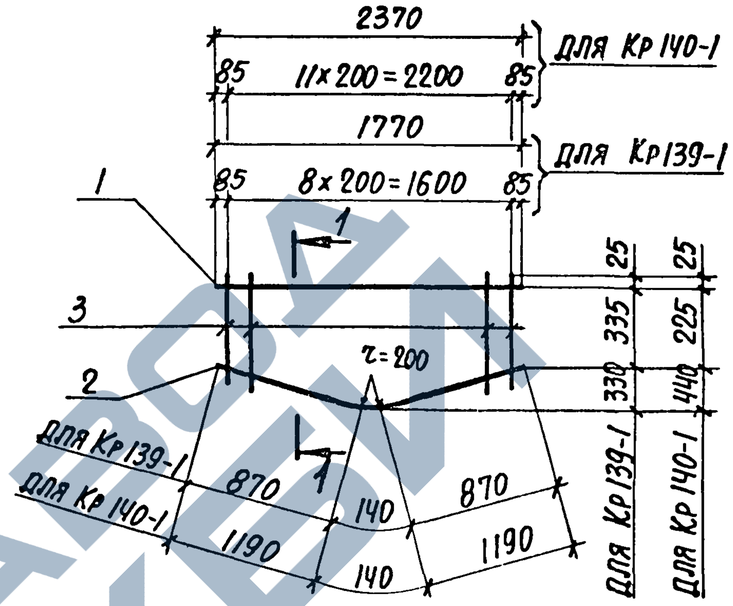

Марка каркаса	Поз.	Наименование	Кол.	Масса ед., кг	Общая масса, кг
Кр 139-1	1	Ф12 Ат-IVс, ℓ=1770	1	1,6	4,8
	2	Ф10 АI, ℓ=1880	1	1,2	
	3	Ф8 АI, ℓ=от 410 до 700	9	0,22	
Кр 140-1	1	Ф12 Ат-IVс, ℓ=2370	1	2,1	6,0
	2	Ф10 АI, ℓ=2520	1	1,6	
	3	Ф8 АI, ℓ=от 300 до 670	12	0,19	

Арматура класса А-I по ГОСТ 5781-82,
Ат-IVс по ГОСТ 10884-81*.

Нач. отд.	Бродский			3.015-1/82.II-5-199
Н. контр.	Зорин			
Гл. констр.	Зорин			
Рук. гр.	Шаховский			Каркас Кр 139-1; Кр 140-1
Разраб.	Боднянская			Стадия: Р; Лист: ; Листов: 1
Рассчит.	Петраш			Харьковский Промстройниипроект
Исполн.	Артеменко			
Проверил	Боднянская			

Инв. № подл. | Подпись и дата | Взам. инв. №

https://zavodjbi.com/

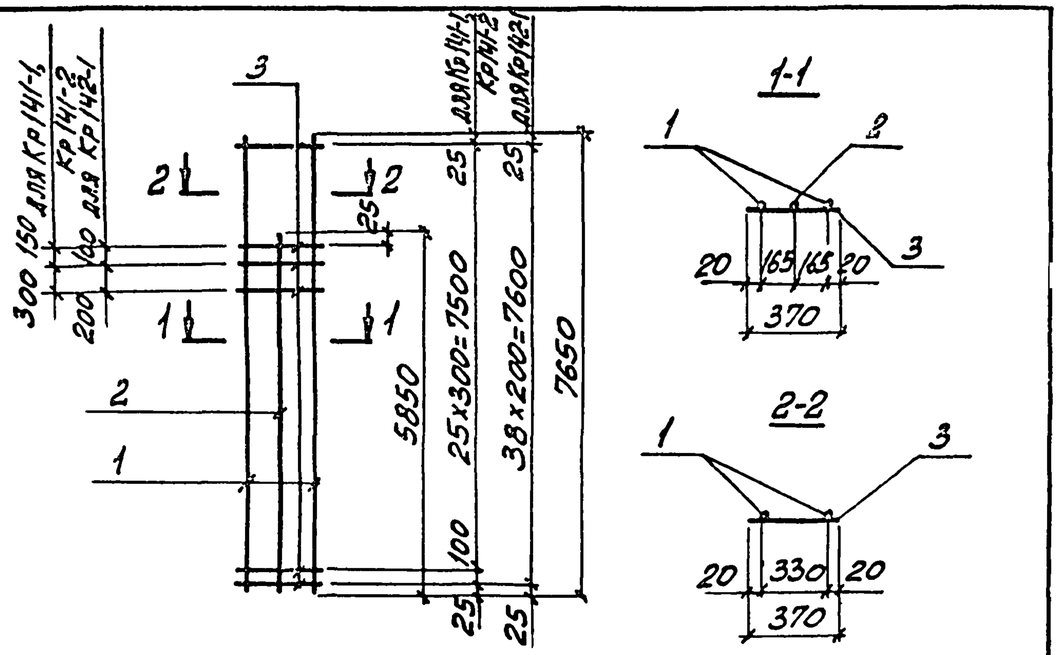

Марка каркаса	Поз.	Наименование		Кол.	Масса ед., кг	Общая масса, кг
Кр141-1	1	ф18Ат-IVс,	ℓ=7650	2	15,3	42,1
	2	ф16Ат-IVс,	ℓ=5850	1	9,2	
	3	ф6АI,	ℓ=370	29	0,08	
Кр141-2	1	ф22Ат-IVс,	ℓ=7650	2	22,8	65,3
	2	ф22Ат-IVс,	ℓ=5850	1	17,4	
	3	ф6АI,	ℓ=370	29	0,08	
Кр142-1	1	ф18Ат-IVс,	ℓ=7650	2	15,3	43,1
	2	ф16Ат-IVс,	ℓ=5850	1	9,2	
	3	ф6АI,	ℓ=370	41	0,08	

Арматура класса А-I по ГОСТ 5781-82,
Ат-IVс по ГОСТ 10884-81*

Нач.отд.	Бродский	3.015-1/82.II-5-200	
Н.контр.	Зорин		
Гл.конст.	Зорин		
Рук.гр.	Шахновский	Каркас Кр141-1; Кр141-2; Кр142-1	Стадия: Р; Лист: ; Листов: 1
Разраб.	Боднянская		Харьковский Промстройниипроект
Рассчит.	Петраш		
Исполн.	Литвиненко		
Провер.	Боднянская		

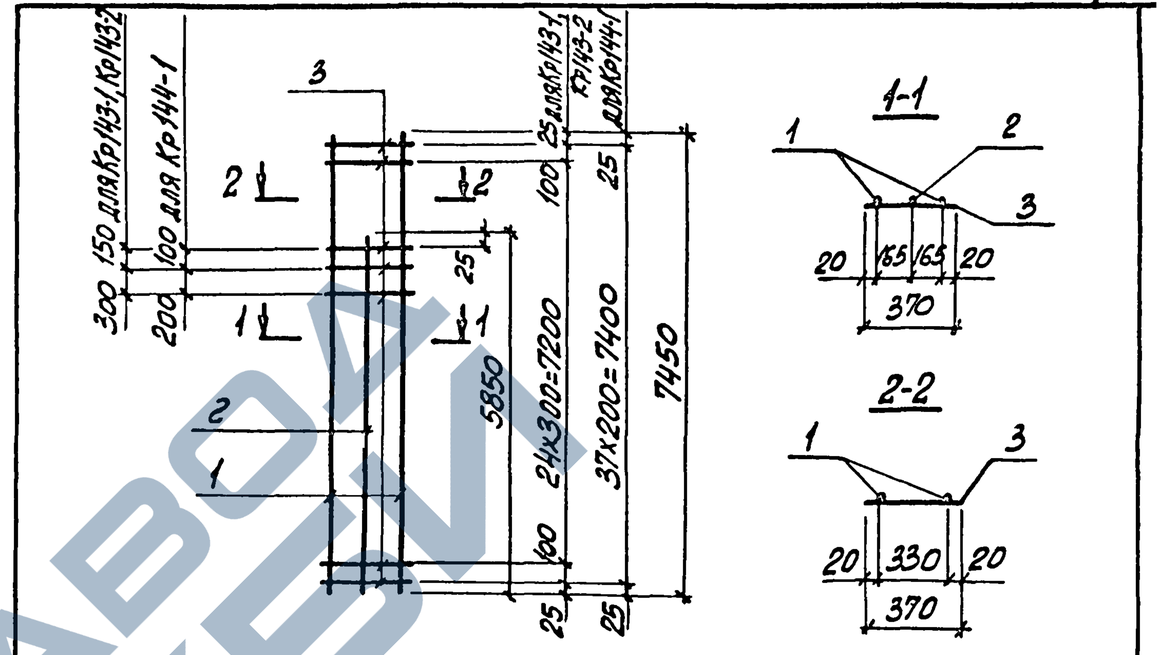

Марка каркаса	Поз.	Наименование		Кол.	Масса ед., кг	Общая масса, кг
Кр143-1	1	ф22Ат-IVс,	ℓ=7450	2	22,2	61,1
	2	ф20Ат-IVс,	ℓ=5850	1	14,4	
	3	ф6АI,	ℓ=370	29	0,08	
Кр143-2	1	ф18Ат-IVс,	ℓ=7450	2	14,9	41,3
	2	ф16Ат-IVс,	ℓ=5850	1	9,2	
	3	ф6АI,	ℓ=370	29	0,08	
Кр144-1	1	ф18Ат-IVс,	ℓ=7450	2	14,9	42,2
	2	ф16Ат-IVс,	ℓ=5850	1	9,2	
	3	ф6АI,	ℓ=370	40	0,08	

Арматура класса А-I по ГОСТ 5781-82,
Ат-IVс по ГОСТ 10884-81*

Инв.№ подл. | Подпись и дата | Взам. инв.№			
Нач.отд.	Бродский	3.015-1/82.II-5-201	
Н.контр.	Зорин		
Гл.конст.	Зорин		
Рук.гр.	Шахновский	Каркас Кр143-1; Кр143-2; Кр144-1	Стадия: Р; Лист: ; Листов: 1
Разраб.	Боднянская		Харьковский Промстройниипроект
Рассчит.	Петраш		
Исполн.	Литвиненко		
Провер.	Боднянская		

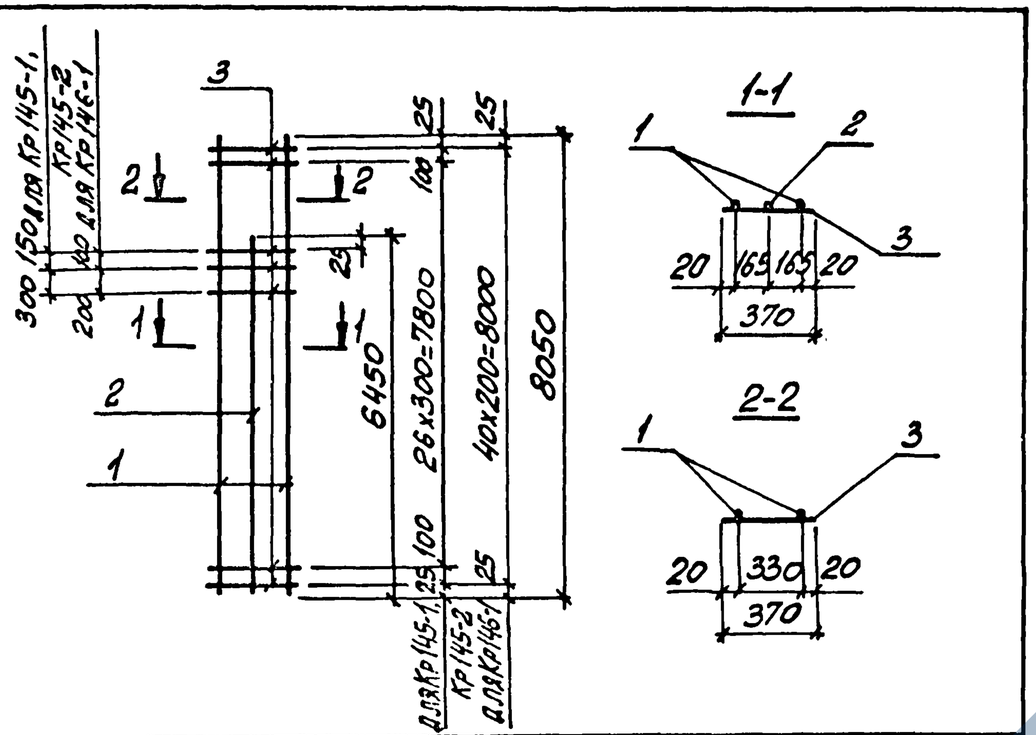

Марка каркаса	Поз.	Наименование		Кол.	Масса ед., кг	Общая масса, кг
Кр145-1	1	Ф20Ат-IVс,	ℓ=8050	2	19,9	52,5
	2	Ф16Ат-IVс,	ℓ=6450	1	10,2	
	3	Ф6АI,	ℓ=370	31	0,08	
Кр145-2	1	Ф22Ат-IVс,	ℓ=8050	2	24,0	66,5
	2	Ф20Ат-IVс,	ℓ=6450	1	16,0	
	3	Ф6АI,	ℓ=370	31	0,08	
Кр146-1	1	Ф20Ат-IVс,	ℓ=8050	2	19,9	53,4
	2	Ф16Ат-IVс,	ℓ=6450	1	10,2	
	3	Ф6АI,	ℓ=370	43	0,08	

Арматура класса А-I по ГОСТ 5781-82,
Ат-IVс по ГОСТ 10884-81*

Нач. отд.	Бродский		
Н. контр.	Зорин		
Гл. конс.	Зорин		
Рук. гр.	Шаниовский		
Разраб.	Боднянская		
Рассчит.	Петраш		
Исполн.	Литвиненко		
Провер.	Боднянская		

3.015-1/82.II-5-202

Каркас Кр145-1; Кр145-2; Кр146-1

Стадия	Лист	Листов
Р		1

ХАРЬКОВСКИЙ ПРОМСТРОЙНИИПРОЕКТ

Инв. № подл. | Подпись и дата | Взам. инв. №

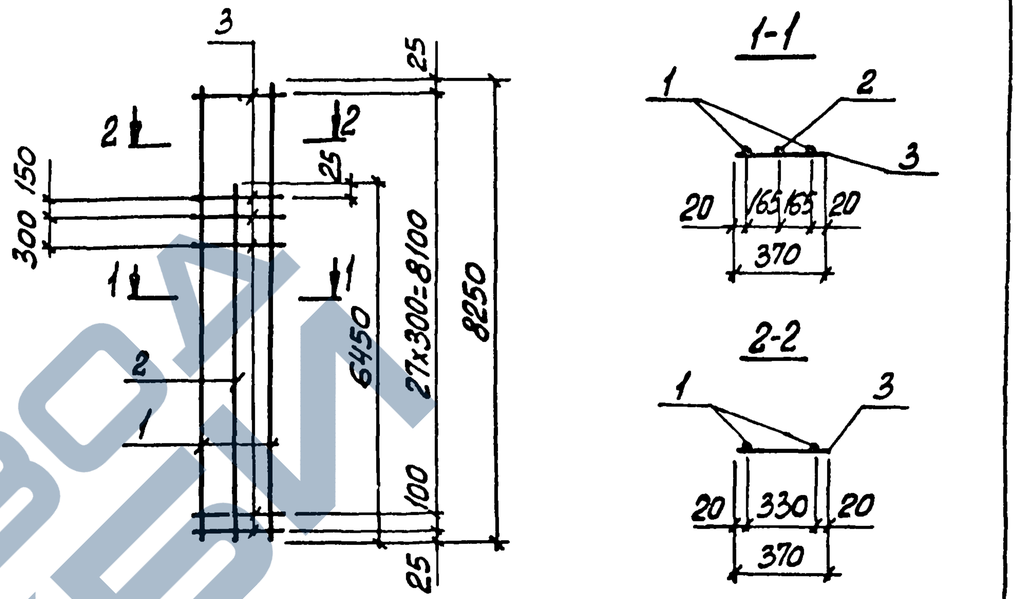

Марка каркаса	Поз.	Наименование		Кол.	Масса ед., кг	Общая масса, кг
Кр147-1	1	Ф18Ат-IVс,	ℓ=8250	2	16,5	48,4
	2	Ф18Ат-IVс,	ℓ=6450	1	12,9	
	3	Ф6АI,	ℓ=370	31	0,08	
Кр147-2	1	Ф22Ат-IVс,	ℓ=8250	2	24,6	67,6
	2	Ф20Ат-IVс,	ℓ=6450	1	15,9	
	3	Ф6АI,	ℓ=370	31	0,08	

Арматура класса А-I по ГОСТ 5781-82,
Ат-IVс по ГОСТ 10884-81*

Нач. отд.	Бродский		
Н. контр.	Зорин		
Гл. конст.	Зорин		
Рук. гр.	Шаниовский		
Разраб.	Боднянская		
Рассчит.	Петраш		
Исполн.	Литвиненко		
Провер.	Боднянская		

3.015-1/82.II-5-203

Каркас Кр147-1; Кр147-2

Стадия	Лист	Листов
Р		1

ХАРЬКОВСКИЙ ПРОМСТРОЙНИИПРОЕКТ

Инв. № подл. | Подпись и дата | Взам. инв. №

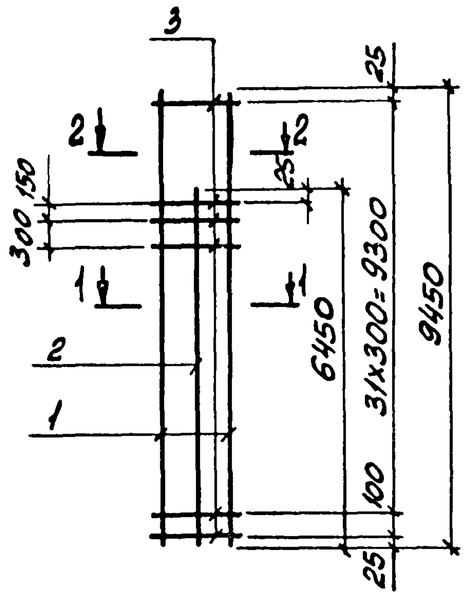

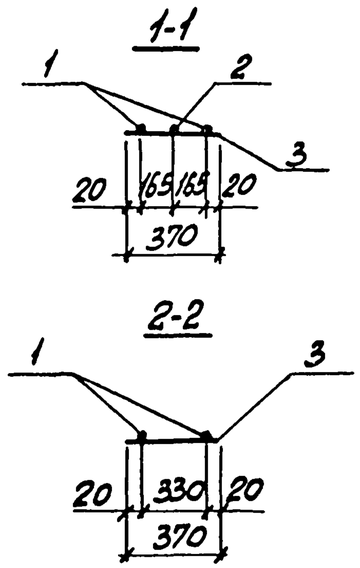

Марка каркаса	Поз.	Наименование		Кол.	Масса ед., кг	Общая масса, кг
Кр148-1	1	Ф22Ат-IVс,	ℓ=9450	2	28,2	72,1
	2	Ф18Ат-IVс,	ℓ=6450	1	12,9	
	3	Ф6АI,	ℓ=370	35	0,08	
Кр148-2	1	Ф25Ат-IVс,	ℓ=9450	2	36,4	91,0
	2	Ф18Ат-IVс,	ℓ=6450	1	12,9	
	3	Ф8АI,	ℓ=370	35	0,15	

Арматура класса А-I по ГОСТ 5781-82,
Ат-IVс по ГОСТ 10884-81*

Нач. отд.	Бродский		
Н. контр.	Зорин		
Гл. конст.	Зорин		
Рук. гр.	Шаховский		
Разраб.	Боцянская		
Рассчит.	Петраш		
Исполн.	Литвиненко		
Провер.	Боцянская		

3.015-1/82.II-5-204

Каркас
Кр148-1; Кр148-2

Стадия	Лист	Листов
Р		1

ХАРЬКОВСКИЙ ПРОИСТРОЙНИИПРОЕКТ

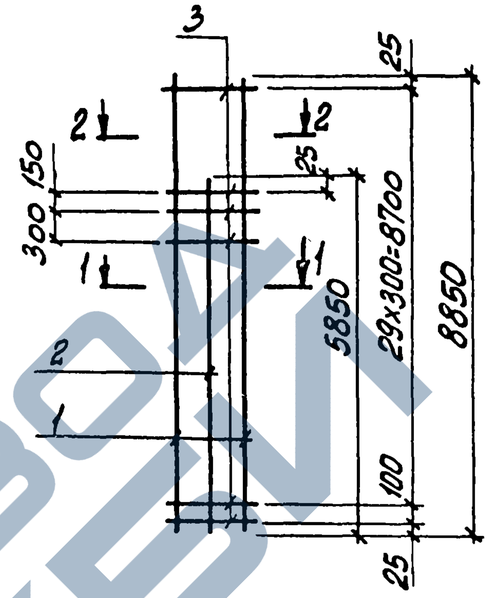

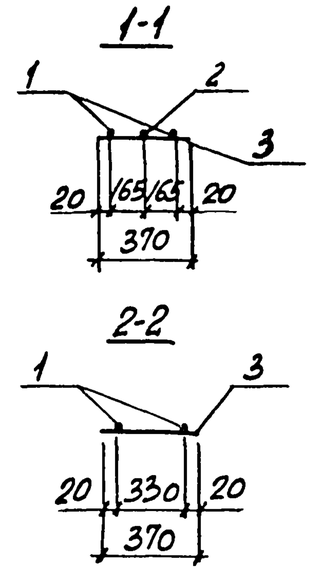

Марка каркаса	Поз.	Наименование		Кол.	Масса ед., кг	Общая масса, кг
Кр149-1	1	Ф22Ат-IVс,	ℓ=8850	2	26,4	67,1
	2	Ф18Ат-IVс,	ℓ=5850	1	11,7	
	3	Ф6АI,	ℓ=370	33	0,08	

Арматура класса А-I по ГОСТ 5781-82,
Ат-IVс по ГОСТ 10884-81*

Инв. № подл. | Подпись и дата | Взам. инв. №

Нач. отд.	Бродский		
Н. контр.	Зорин		
Гл. конст.	Зорин		
Рук. гр.	Шаховский		
Разраб.	Боцянская		
Рассчит.	Петраш		
Исполн.	Литвиненко		
Провер.	Боцянская		

3.015-1/82.II-5-205

Каркас
Кр149-1

Стадия	Лист	Листов
Р		1

ХАРЬКОВСКИЙ ПРОМСТРОЙНИИПРОЕКТ

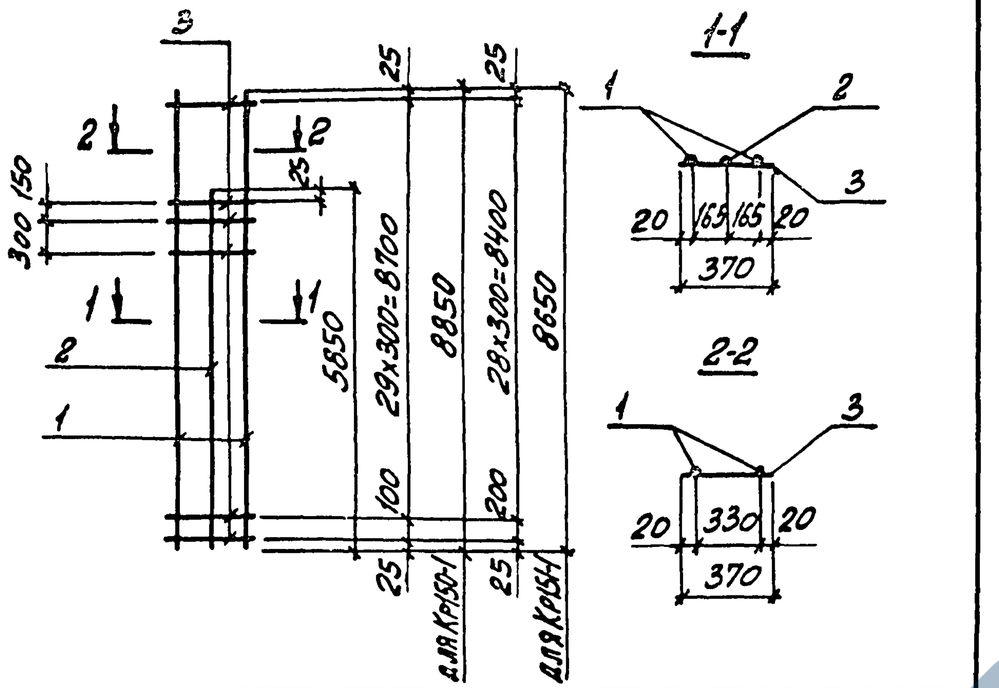

Марка каркаса	Поз.	Наименование		Кол.	Масса ед., кг	Общая масса, кг
Кр150-1	1	Ф25 Ат-IVс,	ℓ=8850	2	34,0	84,7
	2	Ф18 Ат-IVс,	ℓ=5850	1	11,7	
	3	Ф8 АI,	ℓ=370	33	0,15	
Кр151-1	1	Ф25 Ат-IVс,	ℓ=8650	2	33,3	83,1
	2	Ф18 Ат-IVс,	ℓ=5850	1	11,7	
	3	Ф8 АI,	ℓ=370	32	0,45	

Арматура класса А-I по ГОСТ 5781-82,
Ат-IVс по ГОСТ 10884-81*

Нач. отд.	Бродский		
Н. контр.	Зорин		
Гл. конст.	Зорин		
Рук. гр.	Шахновский		
Разраб.	Болнянская		
Рассчит.	Петраш		
Исполн.	Литвиненко		
Провер.	Болнянская		

3.015-1/82.II-5-206

Каркас Кр150-1; Кр151-1

Стадия	Лист	Листов
Р		1

ХАРЬКОВСКИЙ ПРОМСТРОЙНИИПРОЕКТ

Взам. инв. № | Подпись и дата | Инв. № подл.

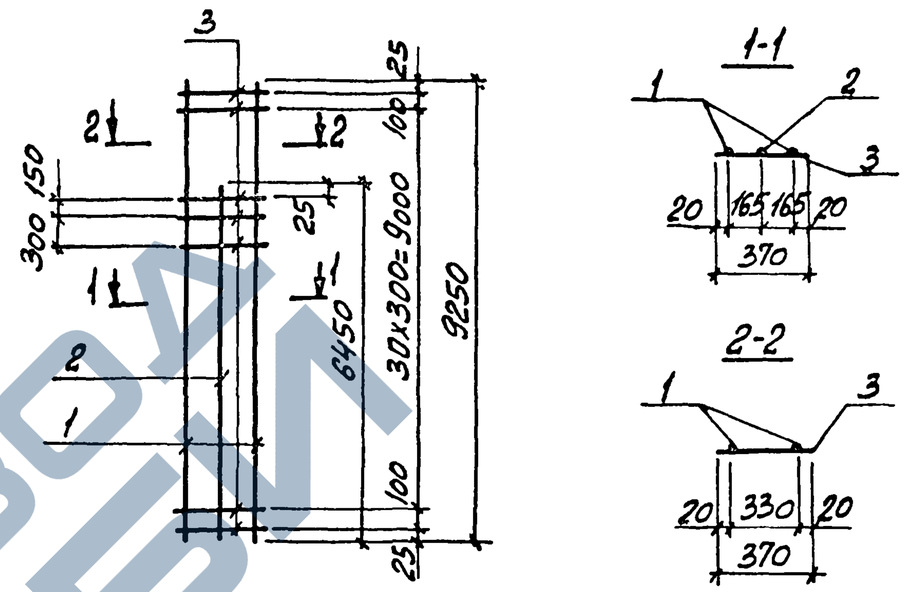

Марка каркаса	Поз.	Наименование		Кол.	Масса ед., кг	Общая масса, кг
Кр152-1	1	Ф22 Ат-IVс,	ℓ=9250	2	27,6	68,2
	2	Ф16 Ат-IVс,	ℓ=6450	1	10,2	
	3	Ф6 АI,	ℓ=370	35	0,08	
Кр152-2	1	Ф25 Ат-IVс,	ℓ=9250	2	35,6	89,4
	2	Ф18 Ат-IVс,	ℓ=6450	1	12,9	
	3	Ф8 АI,	ℓ=370	35	0,15	

Арматура класса А-I по ГОСТ 5781-82,
Ат-IVс по ГОСТ 10884-81*

Нач. отд.	Бродский		
Н. контр.	Зорин		
Гл. конст.	Зорин		
Рук. гр.	Шахновский		
Разраб.	Болнянская		
Рассчит.	Петраш		
Исполн.	Литвиненко		
Провер.	Болнянская		

3.015-1/82.II-5-207

Каркас Кр152-1; Кр152-2

Стадия	Лист	Листов
Р		1

ХАРЬКОВСКИЙ ПРОМСТРОЙНИИПРОЕКТ

Взам. инв. № | Подпись и дата | Инв. № подл.

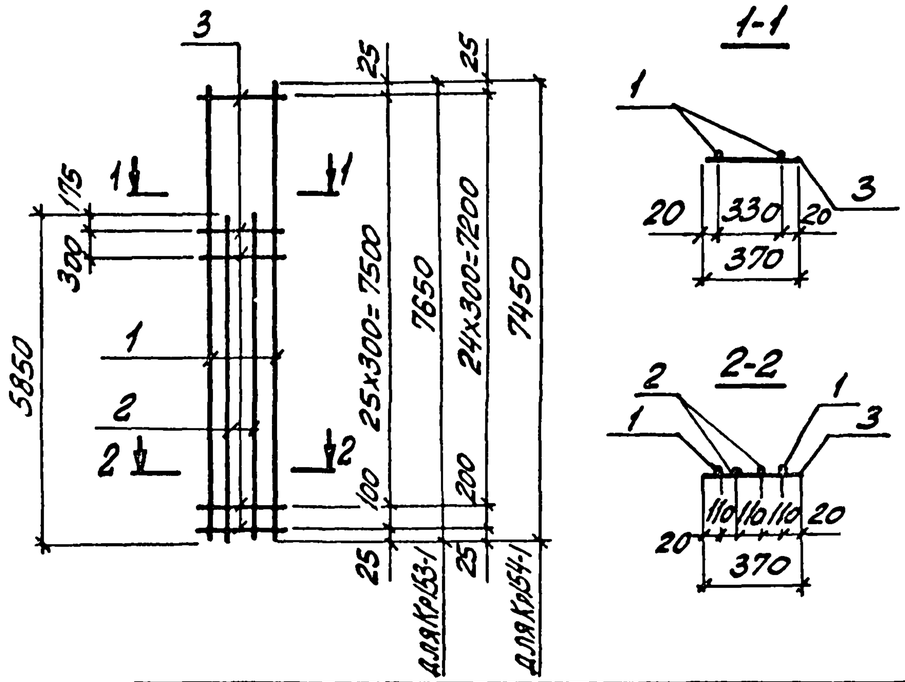

Марка каркаса	Поз.	Наименование	Кол.	Масса ед., кг	Общая масса, кг
Кр153-1	1	Ф20Ат-IVс, ℓ=7650	2	18,9	68,9
	2	Ф20Ат-IVс, ℓ=5850	2	14,4	
	3	Ф6АI, ℓ=370	29	0,08	
Кр154-1	1	Ф20Ат-IVс, ℓ=7450	2	18,4	67,8
	2	Ф20Ат-IVс, ℓ=5850	2	14,4	
	3	Ф6АI, ℓ=370	28	0,08	

Арматура класса А-I по ГОСТ 5781-82,
Ат-IVс по ГОСТ 10884-81*

Нач.отд.	Бродский		
Н.контр.	Зорин		
Гл.конст.	Зорин		
Рук.гр.	Шаховский		
Разраб.	Боднянская		
Рассчит.	Петраш		
Исп.ин.	Литвиненко		
Провер.	Боднянская		

3.015-1/82.II-5-208

Каркас Кр153-1; Кр154-1

Стадия	Лист	Листов
Р		1

ХАРЬКОВСКИЙ ПРОМСТРОЙНИИПРОЕКТ

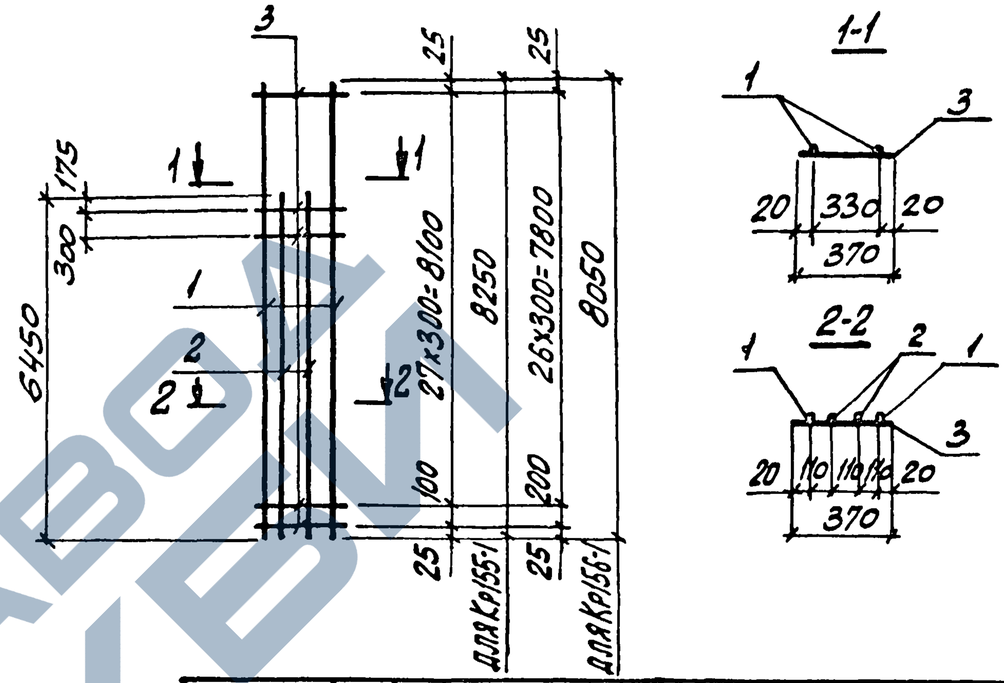

Марка каркаса	Поз.	Наименование	Кол.	Масса ед., кг	Общая масса, кг
Кр155-1	1	Ф20Ат-IVс, ℓ=8250	2	20,4	75,1
	2	Ф20Ат-IVс, ℓ=6450	2	15,9	
	3	Ф6АI, ℓ=370	31	0,08	
Кр156-1	1	Ф20Ат-IVс, ℓ=8050	2	19,9	74,0
	2	Ф20Ат-IVс, ℓ=6450	2	15,9	
	3	Ф6АI, ℓ=370	30	0,08	

Арматура класса А-I по ГОСТ 5781-82,
Ат-IVс по ГОСТ 10884-81*

Взам.инв.№ | Подпись и дата | Инв.№подл.

Нач.отд.	Бродский		
Н.контр.	Зорин		
Гл.конст.	Зорин		
Рук.гр.	Шаховский		
Разраб.	Боднянская		
Рассчит.	Петраш		
Исп.ин.	Литвиненко		
Провер.	Боднянская		

3.015-1/82.II-5-209

Каркас Кр155-1; Кр156-1

Стадия	Лист	Листов
Р		1

ХАРЬКОВСКИЙ ПРОМСТРОЙНИИПРОЕКТ

https://zavodjbi.com/

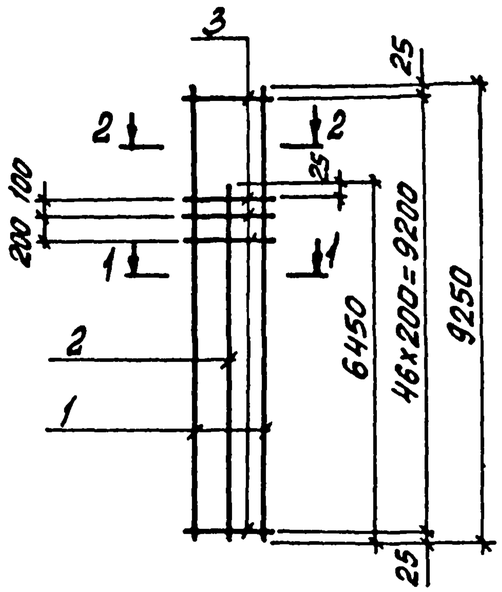

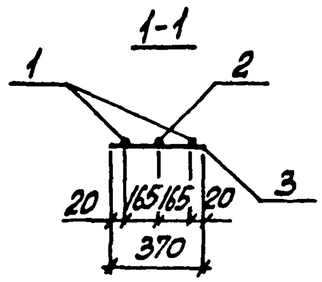

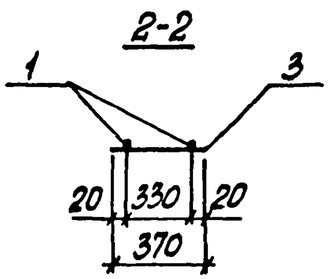

Марка каркаса	Поз.	Наименование		Кол.	Масса ед., кг	Общая масса, кг
Кр157-1	1	Ф22Ат-IVс,	ℓ=9250	2	27,6	69,3
	2	ф16Ат-IVс,	ℓ=6450	1	10,2	
	3	ф6АI,	ℓ=370	49	0,08	

Арматура класса А-I по ГОСТ 5781-82,
Ат-IVс по ГОСТ 10884-81*

Нач.отд.	Бродский			3.015-1/82.II-5-210	
Н.контр.	Зорин				
Гл.конст.	Зорин				
Рук.гр.	Шахновский			Каркас Кр157-1	Стадия: Р; Лист: ; Листов: 1
Разраб.	Боднянская				Харьковский промстройниипроект
Рассчит.	Петраш				
Исполн.	Литвиненко				
Провер.	Боднянская				

Инв.№ подл. | Подпись и дата | Взам.инв.№

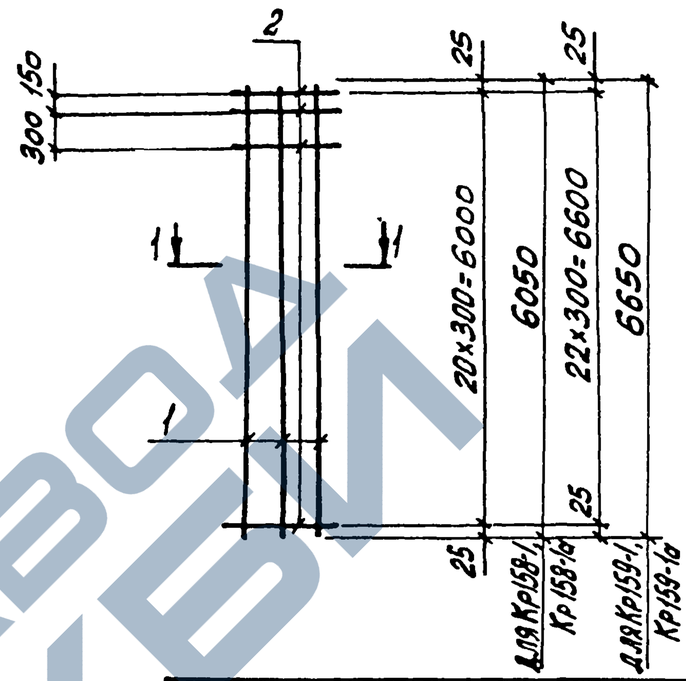

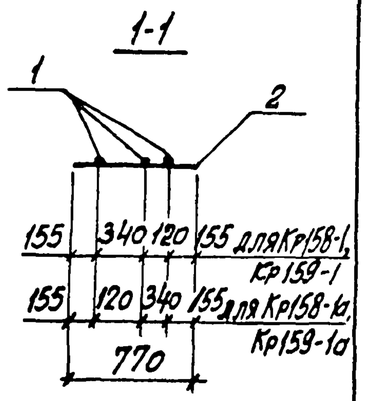

Марка каркаса	Поз.	Наименование		Кол.	Масса ед., кг	Общая масса, кг
Кр158-1 Кр158-1а	1	Ф20Ат-IVс,	ℓ=6050	3	14,9	51,6
	2	ф8АI,	ℓ=770	23	0,30	
Кр159-1 Кр159-1а	1	Ф20Ат-IVс,	ℓ=6650	3	16,4	56,7
	2	ф8АI	ℓ=770	25	0,30	

Кр158-1а, Кр159-1а зеркальное отражение Кр 158-1, Кр159-1.

Арматура класса А-I по ГОСТ 5781-82,
Ат-IVс по ГОСТ 10884-81*

Нач.отд.	Бродский			3.015-1/82.II-5-211	
Н.контр.	Зорин				
Гл.конст.	Зорин				
Рук.гр.	Шахновский			Каркас Кр158-1; Кр158-1а; Кр159-1; Кр159-1а	Стадия: Р; Лист: ; Листов: 1
Разраб.	Боднянская				Харьковский промстройниипроект
Рассчит.	Петраш				
Исполн.	Литвиненко				
Провер.	Боднянская				

Инв.№ подл. | Подпись и дата | Взам.инв.№

Формат А4

https://zavodjbi.com/

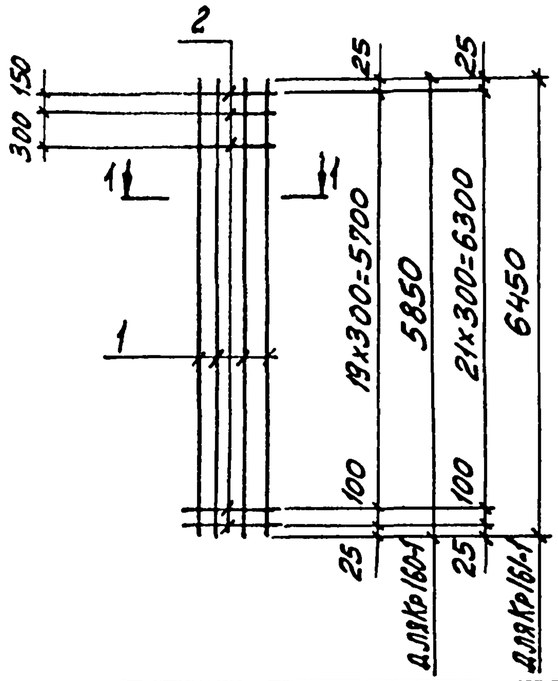

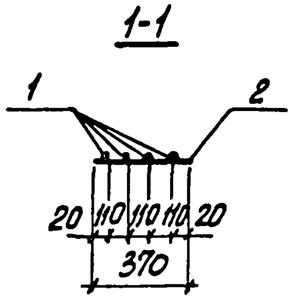

Марка каркаса	Поз.	Наименование		Кол.	Масса ед., кг	Общая масса, кг
Кр160-1	1	Ф20Ат-IVс,	ℓ=5850	4	14,4	59,4
	2	Ф6АI,	ℓ=370	23	0,08	
Кр161-1	1	Ф20Ат-IVс,	ℓ=6450	4	16,0	66,0
	2	Ф6АI,	ℓ=370	25	0,08	

Арматура класса А-I по ГОСТ 5781-82,
Ат-IVс по ГОСТ 10884-81*

Нач.отд.	Бродский		3.015-1/82.II-5-212	
Н.контр.	Зорин			
Гл.конст.	Зорин		Каркас Кр160-1; Кр161-1	Стадия Р; Лист; Листов 1
Рук.гр.	Шаховской			Харьковский Промстройниипроект
Разраб.	Боднянская			
Рассчит.	Петраш			
Исполн.	Литвиненко			
Провер.	Боднянская			

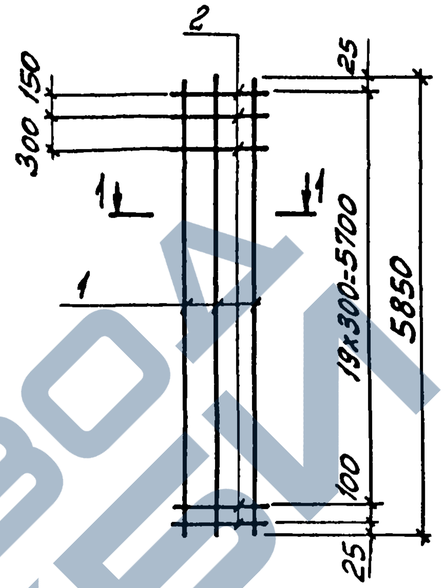

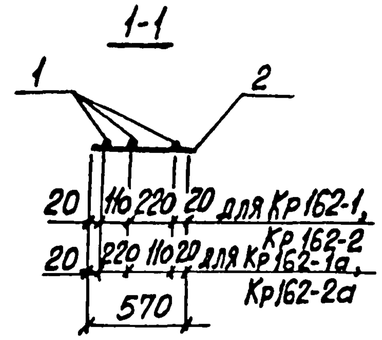

Марка каркаса	Поз.	Наименование		Кол.	Масса ед., кг	Общая масса, кг
Кр162-1 Кр162-1а	1	Ф20Ат-IVс,	ℓ=5850	3	14,4	46,2
	2	Ф6АI,	ℓ=570	23	0,13	
Кр162-2 Кр162-2а	1	Ф18Ат-IVс,	ℓ=5850	3	11,7	38,1
	2	Ф6АI,	ℓ=570	23	0,13	

Кр 162-1а, Кр162-2а зеркальное отражение Кр 162-1, Кр162-2.

Арматура класса А-I по ГОСТ 5781-82,
Ат-IVс по ГОСТ 10884-81*

Нач.отд.	Бродский		3.015-1/82.II-5-213	
Н.контр.	Зорин			
Гл.конст.	Зорин		Каркас Кр162-1; Кр162-1а; Кр162-2; Кр162-2а	Стадия Р; Лист; Листов 1
Рук.гр.	Шаховской			Харьковский Промстройниипроект
Разраб.	Боднянская			
Рассчит.	Петраш			
Исполн.	Литвиненко			
Провер.	Боднянская			

Взам.инв.№ | Подпись и дата | Инв.№подл.

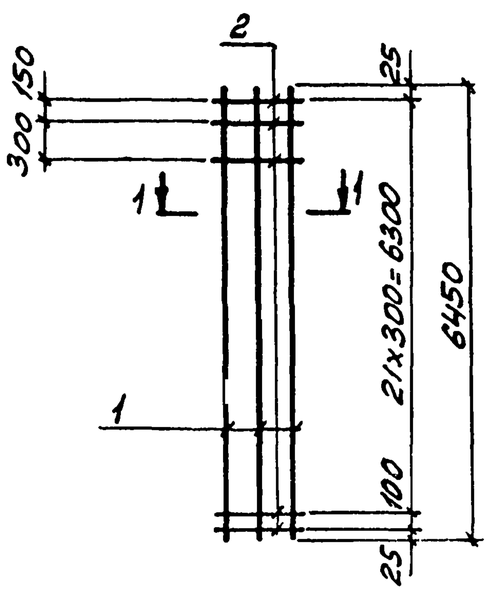

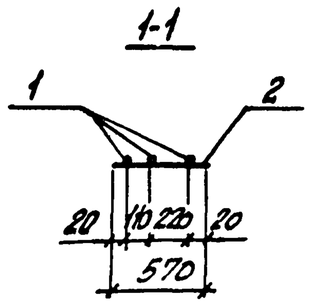

Марка каркаса	Поз.	Наименование	Кол.	Масса ед., кг	Общая масса, кг
Кр163-1	1	ф20Ат-IVс, ℓ=6450	3	15,9	50,9
	2	ф6АI, ℓ=570	25	0,13	
Кр163-2	1	ф18Ат-IVс, ℓ=6450	3	12,8	41,7
	2	ф6АI, ℓ=570	25	0,13	

Арматура класса А-I по ГОСТ 5781-82,
Ат-IVс по ГОСТ 10884-81*

Нач.отд.	Бродский		
Н.контр.	Зорин		
Гл.конст.	Зорин		
Рук.гр.	Шахновский		
Разраб.	Боднянская		
Рассчит.	Петраш		
Исполн.	Литвиненко		
Провер.	Боднянская		

3.015-1/82.II-5-214

Каркас
Кр163-1; Кр163-2

Стадия	Лист	Листов
Р		1

ХАРЬКОВСКИЙ ПРОМСТРОЙНИИПРОЕКТ

Взам.инв.№ | Подпись и дата | Инв.№ подл.

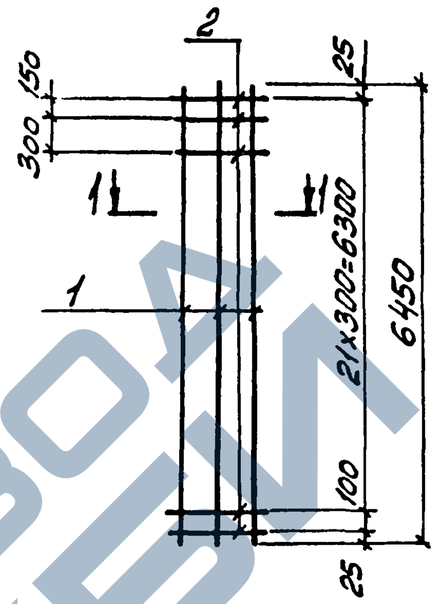

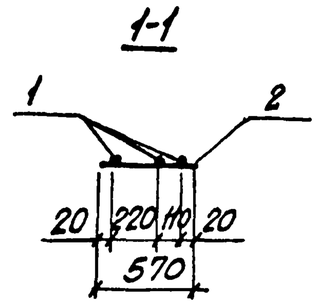

Марка каркаса	Поз.	Наименование	Кол.	Масса ед., кг	Общая масса, кг
Кр163-1а	1	ф20Ат-IVс, ℓ=6450	3	15,9	50,9
	2	ф6АI, ℓ=570	25	0,13	
Кр163-2а	1	ф18Ат-IVс, ℓ=6450	3	12,8	41,7
	2	ф6АI, ℓ=570	25	0,13	

Кр163-1а; Кр163-2а зеркальное отражение
Кр163-1; Кр163-2.

Арматура класса А-I по ГОСТ 5781-82,
Ат-IVс по ГОСТ 10884-81*

Нач.отд.	Бродский		
Н.контр.	Зорин		
Гл.конст.	Зорин		
Рук.гр.	Шахновский		
Разраб.	Боднянская		
Рассчит.	Петраш		
Исполн.	Литвиненко		
Провер.	Боднянская		

3.015-1/82.II-5-215

Каркас
Кр163-1а; Кр163-2а

Стадия	Лист	Листов
Р		1

ХАРЬКОВСКИЙ ПРОМСТРОЙНИИПРОЕКТ

Взам.инв.№ | Подпись и дата | Инв.№ подл.

https://zavodjbi.com/

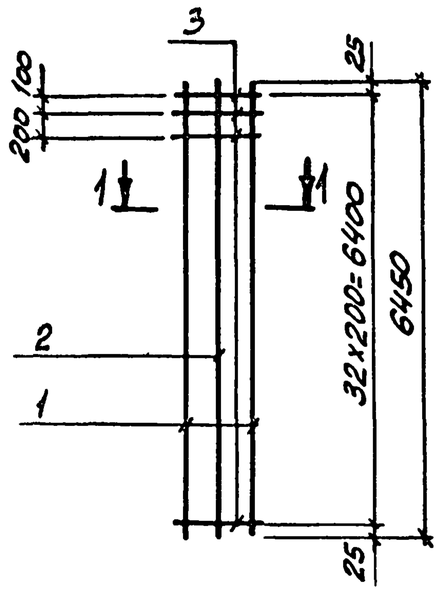

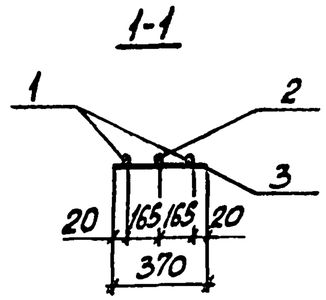

Марка каркаса	Поз.	Наименование		Кол.	Масса ед., кг	Общая масса, кг
Кр164-1	1	ф20Ат-IVс,	ℓ=6450	2	15,9	44,8
	2	ф16Ат-IVс,	ℓ=6450	1	10,2	
	3	ф6АI,	ℓ=370	35	0,08	
Кр164-2	1	ф22Ат-IVс,	ℓ=6450	2	19,2	51,4
	2	ф16Ат-IVс,	ℓ=6450	1	10,2	
	3	ф6АI,	ℓ=370	35	0,08	

Арматура класса А-I по ГОСТ 5781-82,
Ат-IVс по ГОСТ 10884-81*

Нач.отд.	Бродский		
Н.контр.	Зорин		
Гл.конст.	Зорин		
Рук.гр.	Шахновский		
Разраб.	Бодянская		
Рассчит.	Петраш		
Исполн.	Литвиненко		
Провер.	Бодянская		

3.015-1/82.II-5-216

Каркас Кр164-1; Кр164-2

Стадия	Лист	Листов
Р		1

ХАРЬКОВСКИЙ ПРОМСТРОЙНИИПРОЕКТ

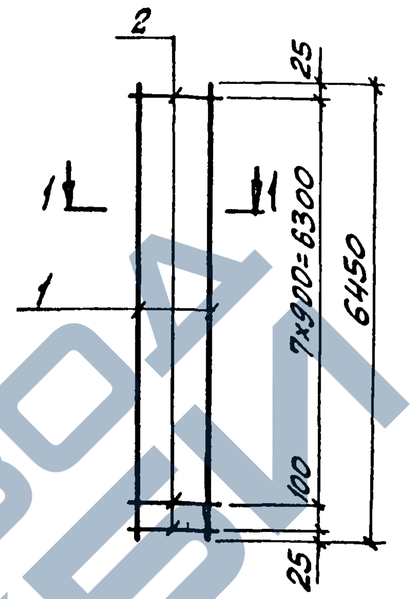

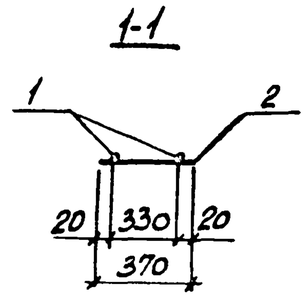

Марка каркаса	Поз.	Наименование		Кол.	Масса ед., кг	Общая масса, кг
Кр165-1	1	ф18Ат-IVс,	ℓ=6450	2	12,9	27,2
	2	ф8АI,	ℓ=370	9	0,15	

Арматура класса А-I по ГОСТ 5781-82,
Ат-IVс по ГОСТ 10884-81*

Нач.отд.	Бродский		
Н.контр.	Зорин		
Гл.конст.	Зорин		
Рук.гр.	Шахновский		
Разраб.	Бодянская		
Рассчит.	Петраш		
Исполн.	Литвиненко		
Провер.	Бодянская		

3.015-1/82.II-5-217

Каркас Кр165-1

Стадия	Лист	Листов
Р		1

ХАРЬКОВСКИЙ ПРОМСТРОЙНИИПРОЕКТ

Взам.инв.№ | Подпись и дата | Инв.№ подл.

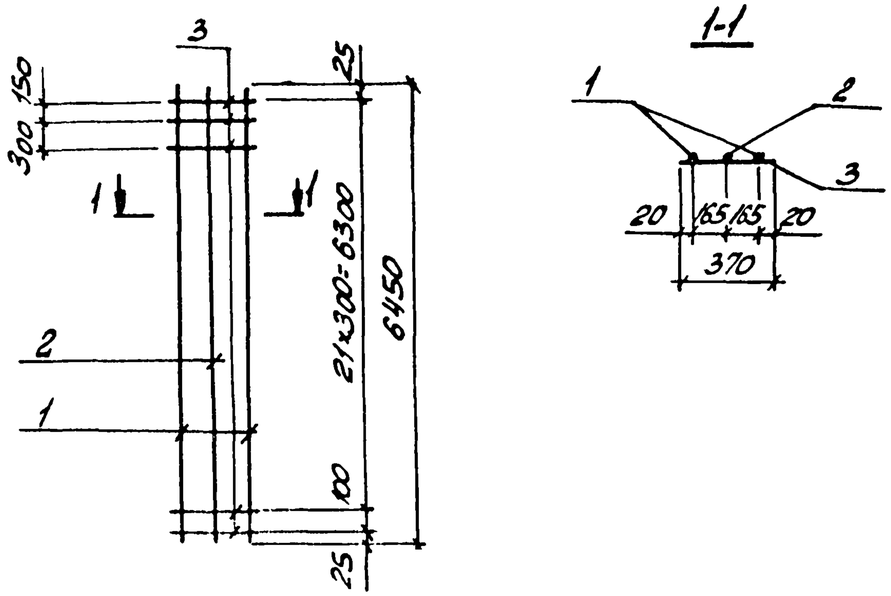

Марка каркаса	Поз.	Наименование	Кол.	Масса ед., кг	Общая масса, кг
Кр166-1	1	ф25Ат-IVс, ℓ=6450	2	24,8	66,3
	2	ф18Ат-IVс, ℓ=6450	1	12,9	
	3	ф8АI, ℓ=370	25	0,15	

Арматура класса А-I по ГОСТ 5781-82,
Ат-IVс по ГОСТ 10884-81*

Нач. отд.	Бродский		
Н. контр.	Зорин		
Гл. конст.	Зорин		
Рук. гр.	Шахновский		
Разраб.	Боднянская		
Рассчит.	Петраш		
Исполн.	Литвиненко		
Провер.	Боднянская		

3.015-1/82.II-5-218

Каркас Кр166-1

Стадия	Лист	Листов
Р		1

ХАРЬКОВСКИЙ ПРОМСТРОЙНИИПРОЕКТ

Инв. № подл. | Подпись и дата | Взам. инв. №

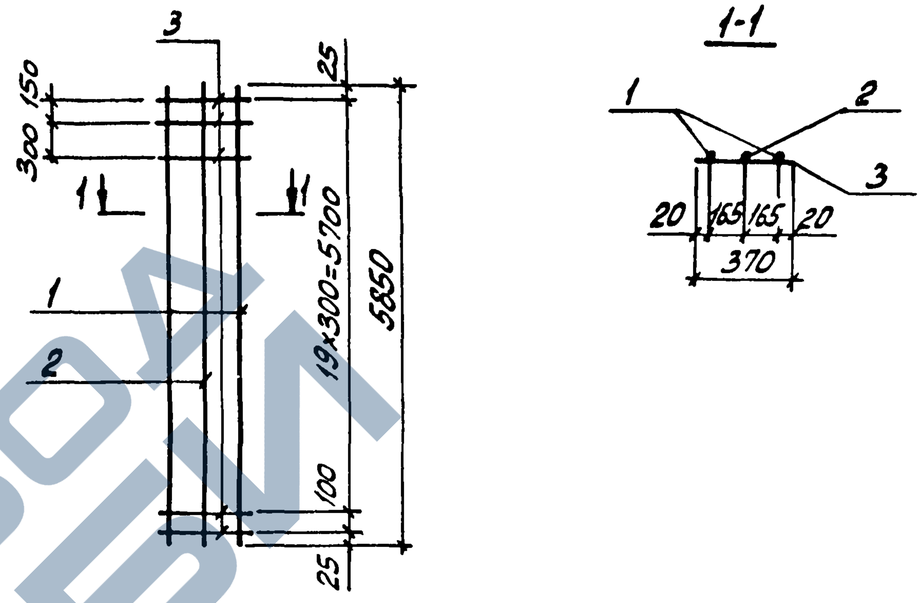

Марка каркаса	Поз.	Наименование	Кол.	Масса ед., кг	Общая масса, кг
Кр167-1	1	ф22Ат-IVс, ℓ=5850	2	17,4	48,3
	2	ф18Ат-IVс, ℓ=5850	1	11,7	
	3	ф6АI, ℓ=370	23	0,08	
Кр168-1	1	ф25Ат-IVс, ℓ=5850	2	22,5	60,2
	2	ф18Ат-IVс, ℓ=5850	1	11,7	
	3	ф8АI, ℓ=370	23	0,15	

Арматура класса А-I по ГОСТ 5781-82
Ат-IVс по ГОСТ 10884-81*

Нач. отд.	Бродский		
Н. контр.	Зорин		
Гл. конст.	Зорин		
Рук. гр.	Шахновский		
Разраб.	Боднянская		
Рассчит.	Петраш		
Исполн.	Литвиненко		
Провер.	Боднянская		

3.015-1/82.II-5-219

Каркас Кр167-1; Кр168-1

Стадия	Лист	Листов
Р		1

ХАРЬКОВСКИЙ ПРОМСТРОЙНИИПРОЕКТ

Инв. № подл. | Подпись и дата | Взам. инв. №

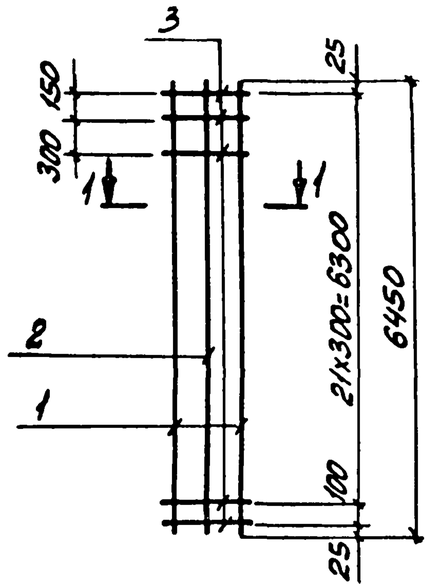

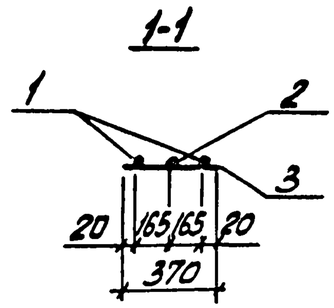

Марка каркаса	Поз.	Наименование	Кол.	Масса ед., кг	Общая масса, кг
Кр 169-1	1	ф22 Ат-IVс, ℓ=6450	2	19,2	50,6
	2	ф16 Ат-IVс, ℓ=6450	1	10,2	
	3	ф6 AI, ℓ=370	25	0,08	
Кр 169-2	1	ф20 Ат-IVс, ℓ=6450	2	16,0	44,2
	2	ф16 Ат-IVс, ℓ=6450	1	10,2	
	3	ф6 AI, ℓ=370	25	0,08	
Кр 169-3	1	ф22 Ат-IVс, ℓ=6450	2	19,2	56,4
	2	ф20 Ат-IVс, ℓ=6450	1	16,0	
	3	ф6 AI, ℓ=370	25	0,08	

Арматура класса А-I по ГОСТ 5781-82,
Ат-IVс по ГОСТ 10884-81*

Нач. отд.	Бродский		3.015-1/82.II-5-220	
Н. контр.	Зорин			
Гл. конст.	Зорин			
Рук. гр.	Шахновский		Каркас Кр 169-1... Кр 169-3	Стадия Р; Лист; Листов 1
Разраб.	Богданская			Харьковский Промстройниипроект
Рассчит.	Петраш			
Исполн.	Литвиненко			
Провер.	Богданская			

Инв.№ подл. | Подпись и дата | Взам. инв.№

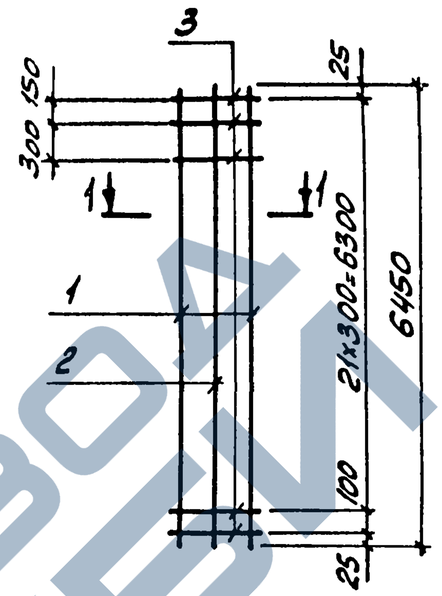

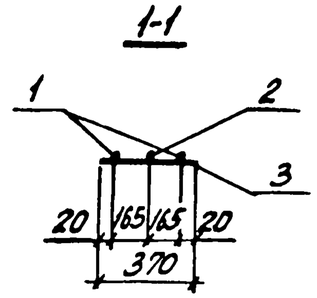

Марка каркаса	Поз.	Наименование	Кол.	Масса ед., кг	Общая масса, кг
Кр 169-4	1	ф25 Ат-IVс, ℓ=6450	2	24,8	66,3
	2	ф18 Ат-IVс, ℓ=6450	1	12,9	
	3	ф8 AI, ℓ=370	25	0,15	
Кр 169-5	1	ф22 Ат-IVс, ℓ=6450	2	19,2	53,3
	2	ф18 Ат-IVс, ℓ=6450	1	12,9	
	3	ф6 AI, ℓ=370	25	0,08	
Кр 169-6	1	ф18 Ат-IVс, ℓ=6450	2	12,9	40,7
	2	ф18 Ат-IVс, ℓ=6450	1	12,9	
	3	ф6 AI, ℓ=370	25	0,08	

Арматура класса А-I по ГОСТ 5781-82.
Ат-IVс по ГОСТ 10884-81*

Нач. отд.	Бродский		3.015-1/82.II-5-221	
Н. контр.	Зорин			
Гл. конст.	Зорин			
Рук. гр.	Шахновский		Каркас Кр 169-4... Кр 169-6	Стадия Р; Лист; Листов 1
Разраб.	Богданская			Харьковский Промстройниипроект
Рассчит.	Петраш			
Исполн.	Литвиненко			
Провер.	Богданская			

Инв.№ подл. | Подпись и дата | Взам. инв.№

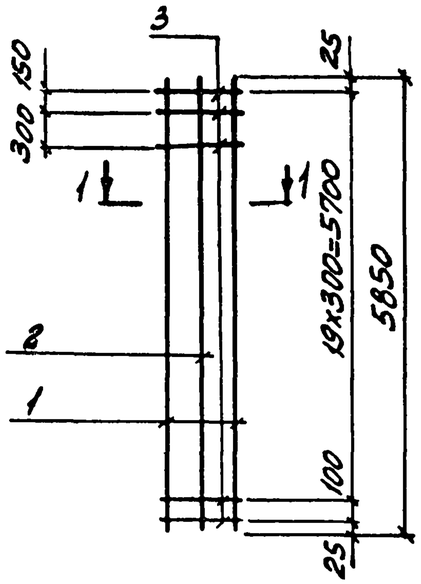

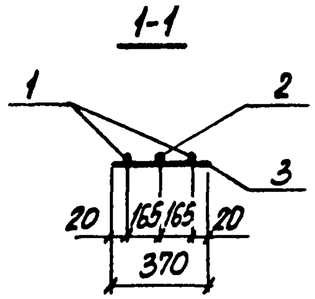

Марка каркаса	Поз.	Наименование	Кол.	Масса ед., кг	Общая масса, кг
Кр170-1	1	ф18Ат-IVс, ℓ=5850	2	11,7	34,4
	2	ф16Ат-IVс, ℓ=5850	1	9,2	
	3	ф6АI, ℓ=370	23	0,08	
Кр170-2	1	ф22Ат-IVс, ℓ=5850	2	17,4	54,0
	2	ф22Ат-IVс, ℓ=5850	1	17,4	
	3	ф6АI, ℓ=370	23	0,08	
Кр170-3	1	ф22Ат-IVс, ℓ=5850	2	17,4	51,0
	2	ф20Ат-IVс, ℓ=5850	1	14,4	
	3	ф6АI, ℓ=370	23	0,08	

Арматура класса А-I по ГОСТ 5781-82,
Ат-IVс по ГОСТ 10884-81*

Нач. отд.	Бродский		
Н. контр.	Зорин		
Гл. конст.	Зорин		
Рук. гр.	Шахновский		
Разраб.	Бодянская		
Рассчит.	Петраш		
Исполн.	Литвиненко		
Провер.	Бодянская		

3.015-1/82.II-5-222

Каркас Кр170-1 ... Кр170-3

Стадия	Лист	Листов
Р		1

ХАРЬКОВСКИЙ ПРОМСТРОЙНИИПРОЕКТ

Взам. инв. № | Подпись и дата | Инв. № подл.

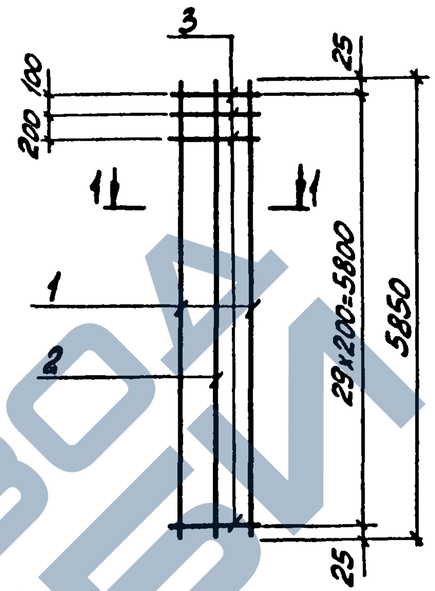

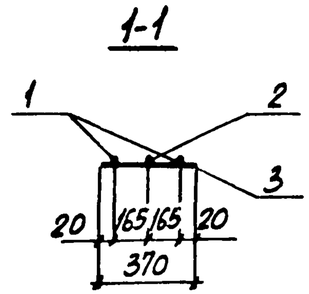

Марка каркаса	Поз.	Наименование	Кол.	Масса ед., кг	Общая масса, кг
Кр171-1	1	ф18Ат-IVс, ℓ=5850	2	11,7	35,2
	2	ф16Ат-IVс, ℓ=5850	1	9,2	
	3	ф6АI, ℓ=370	32	0,08	

Арматура класса А-I по ГОСТ 5781-82,
Ат-IVс по ГОСТ 10884-81*

Нач. отд.	Бродский		
Н. контр.	Зорин		
Гл. конст.	Зорин		
Рук. гр.	Шахновский		
Разраб.	Бодянская		
Рассчит.	Петраш		
Исполн.	Литвиненко		
Провер.	Бодянская		

3.015-1/82.II-5-223

Каркас Кр171-1

Стадия	Лист	Листов
Р		1

ХАРЬКОВСКИЙ ПРОМСТРОЙНИИПРОЕКТ

Взам. инв. № | Подпись и дата | Инв. № подл.

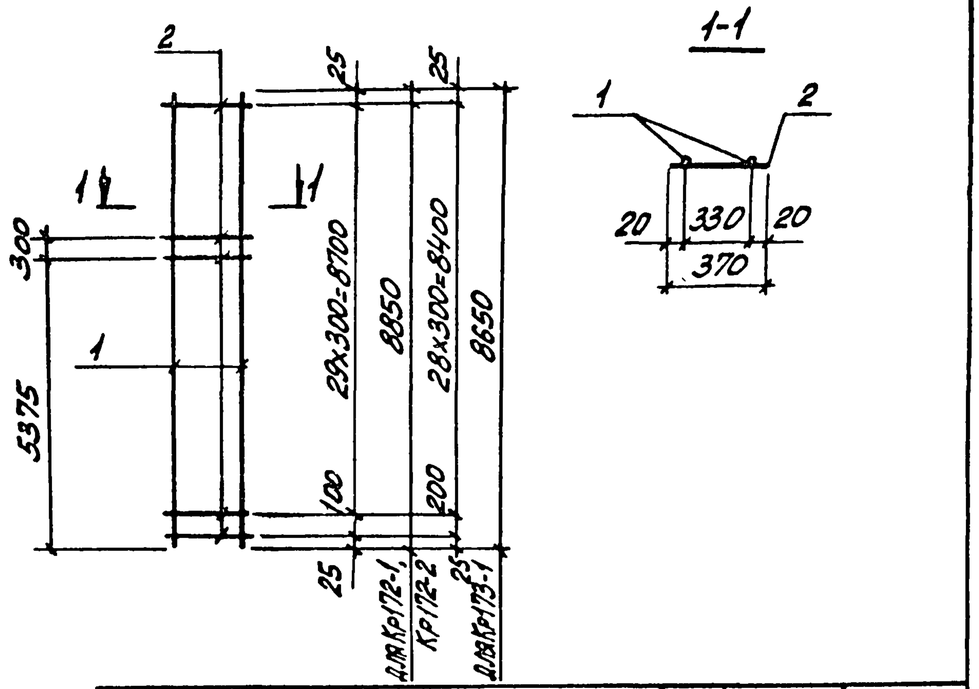

Марка каркаса	Поз.	Наименование		Кол.	Масса ед., кг	Общая масса, кг
Кр172-1	1	ф22 Ат-IVс,	ℓ=8850	2	26,4	55,4
	2	ф6 АI,	ℓ=370	33	0,08	
Кр172-2	1	ф20 Ат-IVс,	ℓ=8850	2	21,9	46,4
	2	ф6 АI,	ℓ=370	33	0,08	
Кр173-1	1	ф22 Ат-IVс,	ℓ=8650	2	25,8	54,2
	2	ф6 АI,	ℓ=370	32	0,08	

Арматура класса А-I по ГОСТ 5781-82,
Ат-IVс по ГОСТ 10884-81*

Нач. отд.	Бродский		3.015-1/82.II-5-224	
Н. контр.	Зорин			
Гл. конст.	Зорин			
Рук. гр.	Шахновский		Каркас Кр172-1; Кр172-2; Кр173-1	Стадия: Р; Лист: ; Листов: 1
Разраб.	Боднянская			Харьковский Промстройниипроект
Рассчит.	Петраш			
Исполн.	Литвиненко			
Провер.	Боднянская			

Инв.№ подл. | Подпись и дата | Взам. инв.№

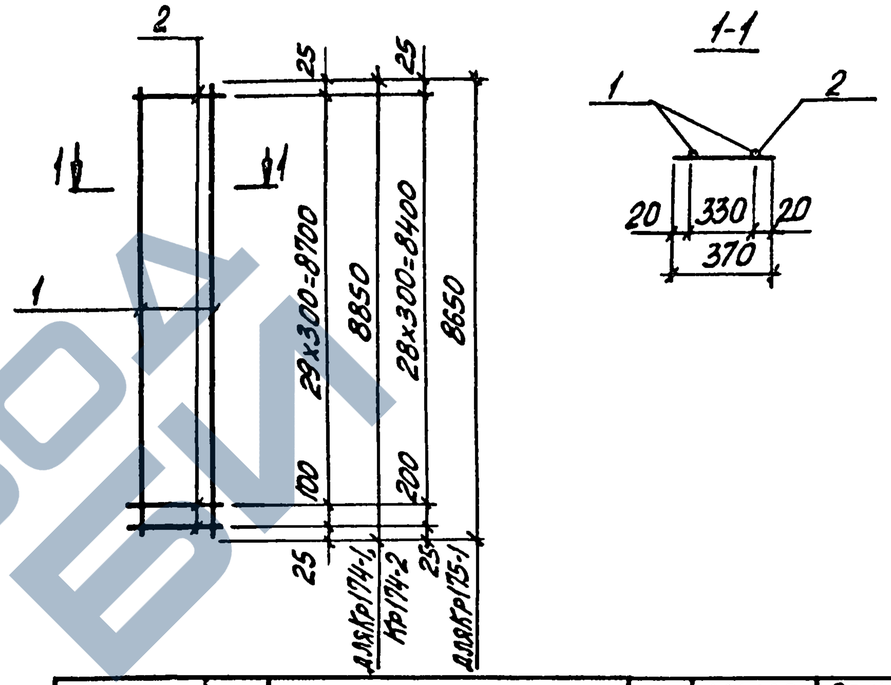

Марка каркаса	Поз.	Наименование		Кол.	Масса ед., кг	Общая масса, кг
Кр174-1	1	ф20 Ат-IVс,	ℓ=8850	2	21,9	48,5
	2	ф8 АI,	ℓ= 370	31	0,15	
Кр174-2	1	ф18 Ат-IVс,	ℓ=8850	2	17,7	37,9
	2	ф 6 АI,	ℓ= 370	31	0,08	
Кр175-1	1	ф 18 Ат-IVс,	ℓ=8650	2	17,3	37,0
	2	ф 6 АI,	ℓ= 370	30	0,08	

Арматура класса А-I по ГОСТ 5781-82,
Ат-IVс по ГОСТ 10884-81*

Нач. отд.	Бродский		3.015-1/82.II-5-225	
Н. контр.	Зорин			
Гл. конст.	Зорин			
Рук. гр.	Шахновский		Каркас Кр174-1; Кр174-2; Кр175-1	Стадия: Р; Лист: ; Листов: 1
Разраб.	Боднянская			Харьковский Промстройниипроект
Рассчит.	Петраш			
Исполн.	Литвиненко			
Провер.	Боднянская			

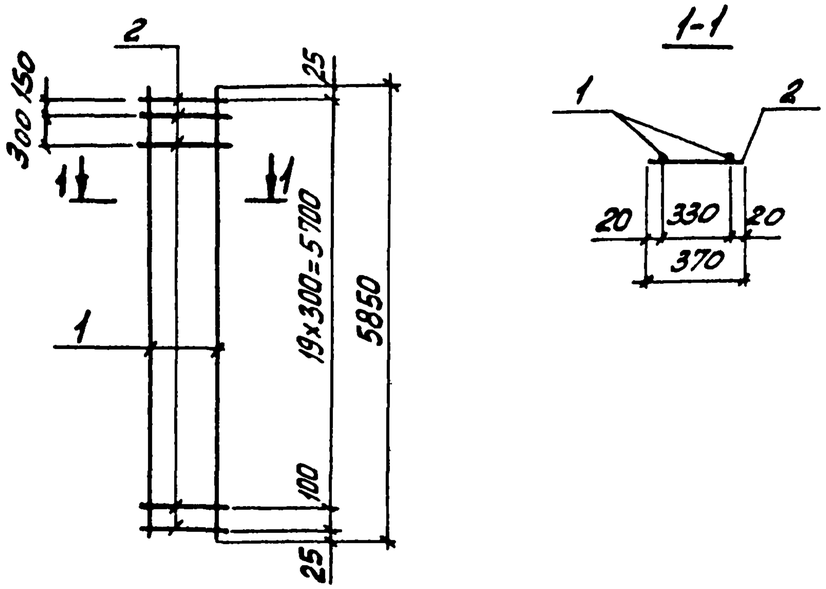

Марка каркаса	Поз.	Наименование		Кол.	Масса ед., кг	Общая масса, кг
Кр176-1	1	ф22Ат-IVс,	ℓ=5850	2	17,4	36,6
	2	ф6АI,	ℓ=370	23	0,08	
Кр176-2	1	ф16Ат-IVс,	ℓ=5850	2	9,2	20,2
	2	ф6АI,	ℓ=370	23	0,08	
Кр176-3	1	ф20Ат-IVс,	ℓ=5850	2	14,4	30,6
	2	ф6АI,	ℓ=370	23	0,08	

Арматура класса А-I по ГОСТ 5781-82,
Ат-IVс по ГОСТ 10884-81*

Нач.отд.	Бродский			3.015-1/82.II-5-226	
Н.контр.	Зорин				
Гл.конст.	Зорин				
Рук.гр.	Шахновский			Каркас Кр176-1... Кр176-3	Стадия Р; Лист; Листов 1
Разраб.	Боднянская				Харьковский Промстройниипроект
Рассчит.	Петраш				
Исполн.	Литвиненко				
Провер.	Боднянская				

Инв.№ подл. | Подпись и дата | Взам.инв.№

Формат А4

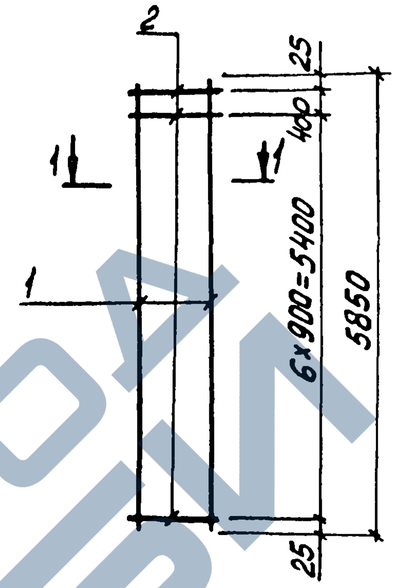

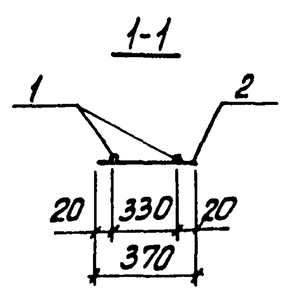

Марка каркаса	Поз.	Наименование		Кол.	Масса ед., кг	Общая масса, кг
Кр177-1	1	ф22Ат-IVс,	ℓ=5850	2	17,4	35,4
	2	ф6АI,	ℓ=370	8	0,08	
Кр177-2	1	ф20Ат-IVс,	ℓ=5850	2	14,4	29,4
	2	ф6АI,	ℓ=370	8	0,08	
Кр177-3	1	ф18Ат-IVс,	ℓ=5850	2	11,7	24,0
	2	ф6АI,	ℓ=370	8	0,08	

Арматура класса А-I по ГОСТ 5781-82,
Ат-IVс по ГОСТ 10884-81*

Нач.отд.	Бродский			3.015-1/82.II-5-227	
Н.контр.	Зорин				
Гл.конст.	Зорин				
Рук.гр.	Шахновский			Каркас Кр177-1 ... Кр177-3	Стадия Р; Лист; Листов 1
Разраб.	Боднянская				Харьковский Промстройниипроект
Рассчит.	Петраш				
Исполн.	Литвиненко				
Провер.	Боднянская				

Инв.№ подл. | Подпись и дата | Взам.инв.№

https://zavodjbi.com/

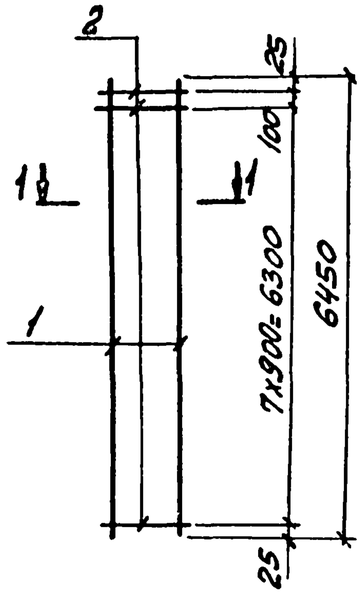

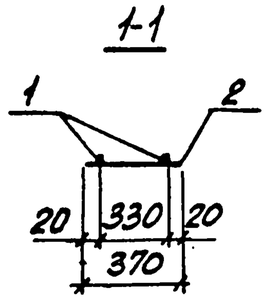

Марка каркаса	Поз.	Наименование	Кол.	Масса ед., кг	Общая масса, кг
Кр178-1	1	ф16Ат-IVс, ℓ=6450	2	10,2	21,1
	2	ф6АI, ℓ=370	9	0,08	
Кр178-2	1	ф18Ат-IVс, ℓ=6450	2	12,9	27,2
	2	ф8АI, ℓ=370	9	0,15	
Кр178-3	1	ф22Ат-IVс, ℓ=6450	2	19,2	39,8
	2	ф8АI, ℓ=370	9	0,15	
Кр178-4	1	ф20Ат-IVс, ℓ=6450	2	15,9	32,5
	2	ф6АI, ℓ=370	9	0,08	

Арматура класса А-I по ГОСТ 5781-82,
Ат-IVс по ГОСТ 10884-81*

Нач. отд.	Бродский		3.015-1/82.II-5-228	
Н. контр.	Зорин			
Гл. конст.	Зорин			
Рук. гр.	Шахновский		Каркас Кр178-1... Кр178-4	Стадия Р; Лист; Листов 1
Разраб.	Боднянская			Харьковский Промстройниипроект
Рассчит.	Петраш			
Исполн.	Литвиненко			
Провер.	Боднянская			

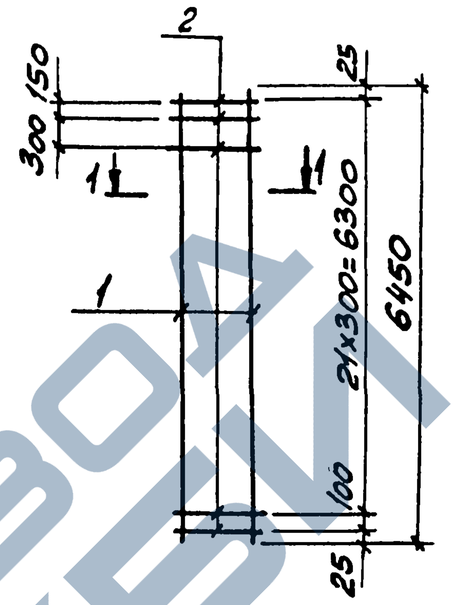

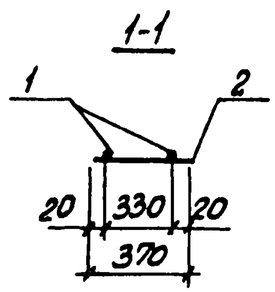

Марка каркаса	Поз.	Наименование	Кол.	Масса ед., кг	Общая масса, кг
Кр179-1	1	ф25Ат-IVс, ℓ=6450	2	24,8	53,4
	2	ф8АI, ℓ=370	25	0,15	
Кр179-2	1	ф22Ат-IVс, ℓ=6450	2	19,2	40,4
	2	ф6АI, ℓ=370	25	0,08	
Кр179-3	1	ф18Ат-IVс, ℓ=6450	2	12,9	27,8
	2	ф6АI, ℓ=370	25	0,08	

Арматура класса А-I по ГОСТ 5781-82,
Ат-IVс по ГОСТ 10884-81*

Инв.№ подл. | Подпись и дата | Взам. инв.№

Нач. отд.	Бродский		3.015-1/82.II-5-229	
Н. контр.	Зорин			
Гл. конст.	Зорин			
Рук. гр.	Шахновский		Каркас Кр179-1... Кр179-3	Стадия Р; Лист; Листов 1
Разраб.	Боднянская			Харьковский Промстройниипроект
Рассчит.	Петраш			
Исполн.	Литвиненко			
Провер.	Боднянская			

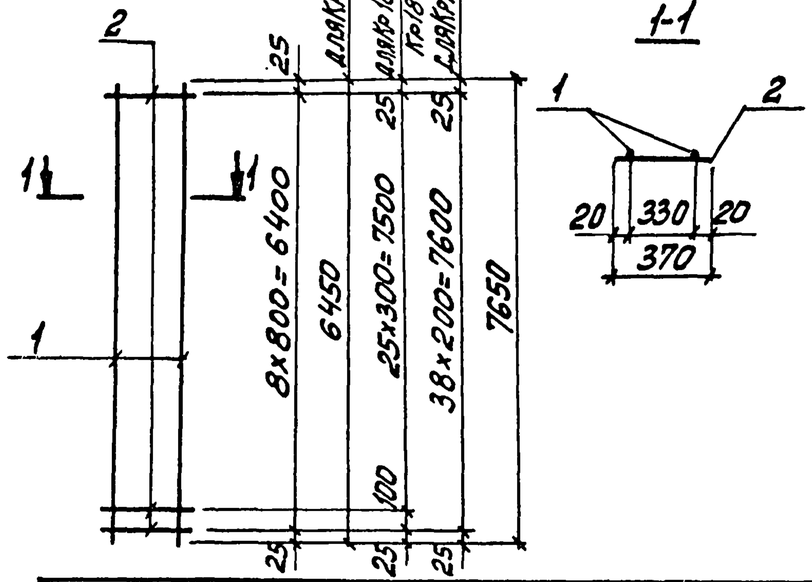

Марка каркаса	Поз.	Наименование	Кол.	Масса ед., кг	Общая масса, кг
Кр180-1	1	ф16Ат-IVс, ℓ=6450	2	10,2	21,1
	2	ф6АI, ℓ=370	9	0,08	
Кр181-1	1	ф18Ат-IVс, ℓ=7650	2	15,3	32,7
	2	ф6АI, ℓ=370	27	0,08	
Кр181-2	1	ф20Ат-IVс, ℓ=7650	2	18,9	40,0
	2	ф6АI, ℓ=370	27	0,08	
Кр182-1	1	ф18Ат-IVс, ℓ=7650	2	15,3	33,7
	2	ф6АI, ℓ=370	27	0,08	

Арматура класса А-I по ГОСТ 5781-82,
Ат-IVс по ГОСТ 10884-81*

Нач.отд.	Бродский		
Н.контр.	Зорин		
Гл.констр.	Зорин		
Рук.гр.	Шахновский		
Разраб.	Бодянская		
Рассчит.	Петраш		
Исполн.	Литвиненко		
Провер.	Бодянская		

3.015-1/82.II-5-230

Каркас Кр180-1; Кр181-1; Кр181-2; Кр182-1

Стадия	Лист	Листов
Р		1

ХАРЬКОВСКИЙ ПРОМСТРОЙНИИПРОЕКТ

Инв.№ подл. | Подпись и дата | Взам.инв.№

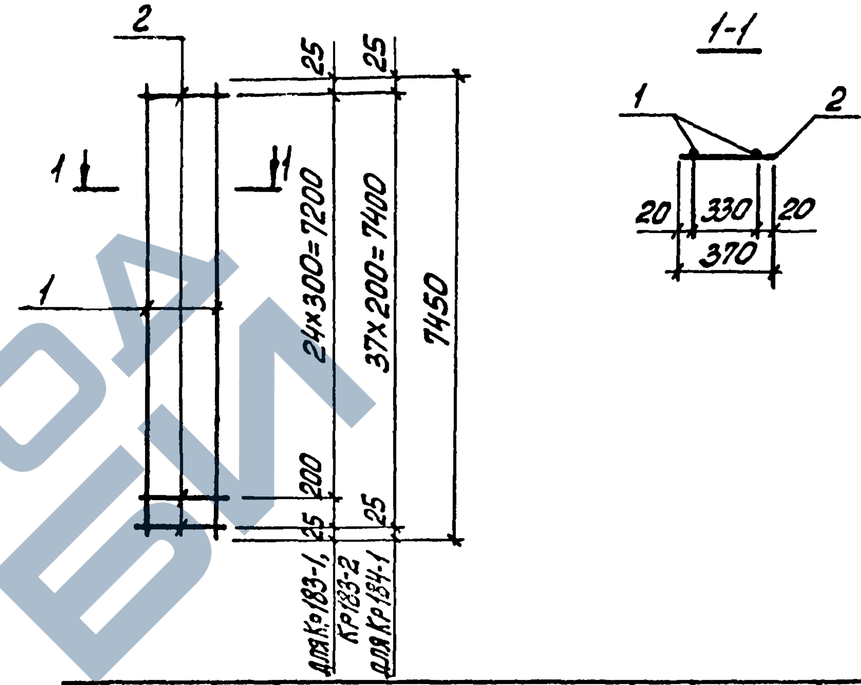

Марка каркаса	Поз.	Наименование	Кол.	Масса ед., кг	Общая масса, кг
Кр183-1	1	ф20Ат-IVс, ℓ=7450	2	18,4	38,9
	2	ф6АI, ℓ=370	26	0,08	
Кр183-2	1	ф18Ат-IVс, ℓ=7450	2	14,9	31,9
	2	ф6АI, ℓ=370	26	0,08	
Кр184-1	1	ф18Ат-IVс, ℓ=7450	2	14,9	32,7
	2	ф6АI, ℓ=370	38	0,08	

Арматура класса А-I по ГОСТ 5781-82,
Ат-IVс по ГОСТ 10884-81*

Нач.отд.	Бродский		
Н.контр.	Зорин		
Гл.констр.	Зорин		
Рук.гр.	Шляхобский		
Разраб.	Бодянская		
Рассчит.	Петраш		
Исполн.	Литвиненко		
Провер.	Бодянская		

3.015-1/82.II-5-231

Каркас Кр183-1; Кр183-2; Кр184-1

Стадия	Лист	Листов
Р		1

ХАРЬКОВСКИЙ ПРОМСТРОЙНИИПРОЕКТ

Инв.№ подл. | Подпись и дата | Взам.инв.№

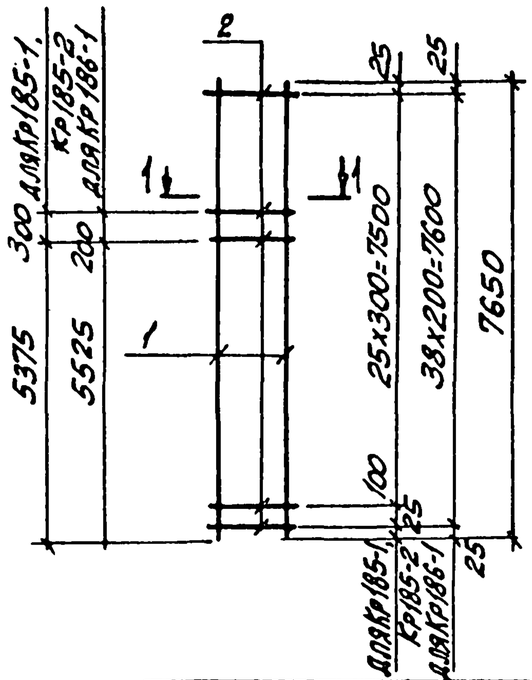

Марка каркаса	Поз.	Наименование		Кол.	Масса ед., кг	Общая масса, кг
Кр185-1	1	ф16 Ат-IVс,	ℓ=7650	2	12,1	26,5
	2	ф6 AI,	ℓ=370	29	0,08	
Кр185-2	1	ф22 Ат-IVс,	ℓ=7650	2	22,8	47,9
	2	ф6 AI,	ℓ=370	29	0,08	
Кр186-1	1	ф16 Ат-IVс,	ℓ=7650	2	12,1	27,5
	2	ф6 AI,	ℓ=370	41	0,08	

Арматура класса А-I по ГОСТ 5781-82,
Ат-IVс по ГОСТ 10884-81*

Нач. отд.	Бродский		
Н. контр.	Зорин		
Гл. конст.	Зорин		
Рук. гр.	Шахновский		
Разраб.	Боднянская		
Рассчит.	Петраш		
Исполн.	Литвиненко		
Провер.	Боднянская		

3.015-1/82.II-5-232

Каркас Кр 185-1; Кр 185-2; Кр 186-1

Стадия	Лист	Листов
Р		1

ХАРЬКОВСКИЙ ПРОМСТРОЙНИИПРОЕКТ

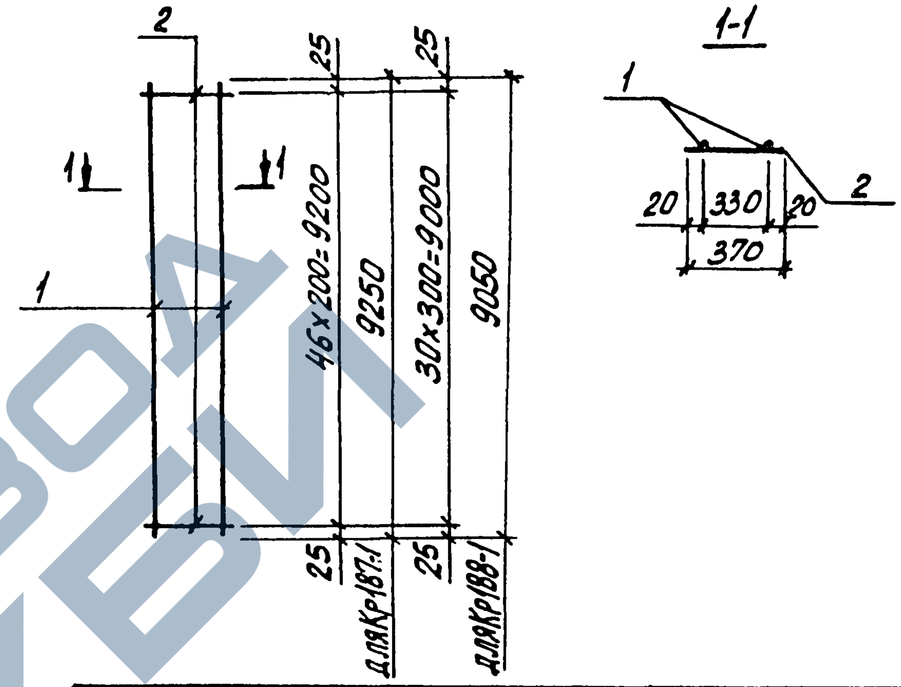

Марка каркаса	Поз.	Наименование		Кол.	Масса ед., кг	Общая масса, кг
Кр187-1	1	ф16 Ат-IVс,	ℓ=9250	2	14,6	33,0
	2	ф6 AI,	ℓ=370	47	0,08	
Кр188-1	1	ф20 Ат-IVс,	ℓ=9050	2	22,4	49,5
	2	ф8 AI,	ℓ=370	31	0,15	

Арматура класса А-I по ГОСТ 5781-82,
Ат-IVс по ГОСТ 10884-81*

Взам. инв. №
Подпись и дата
Инв. № подл.

Нач. отд.	Бродский		
Н. контр.	Зорин		
Гл. конст.	Зорин		
Рук. гр.	Шахновский		
Разраб.	Боднянская		
Рассчит.	Петраш		
Исполн.	Литвиненко		
Провер.	Боднянская		

3.015-1/82.II-5-233

Каркас Кр 187-1; Кр 188-1

Стадия	Лист	Листов
Р		1

ХАРЬКОВСКИЙ ПРОМСТРОЙНИИПРОЕКТ

https://zavodjbi.com/

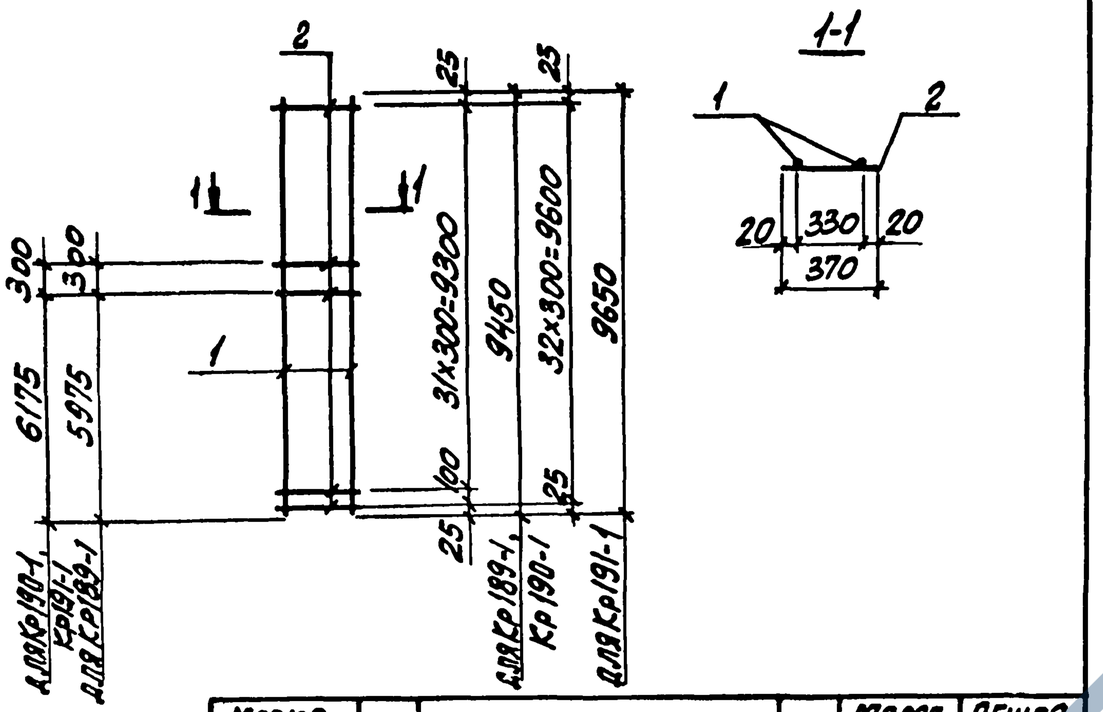

Марка каркаса	Поз.	Наименование		Кол.	Масса ед., кг	Общая масса, кг
Кр189-1	1	ф22Ат-IVс,	ℓ=9450	2	28,2	59,2
	2	ф6АI,	ℓ=370	35	0,08	
Кр190-1	1	ф25Ат-IVс,	ℓ=9450	2	36,4	78,1
	2	ф8АI,	ℓ=370	35	0,15	
Кр191-1	1	ф25Ат-IVс,	ℓ=9650	2	37,1	79,5
	2	ф8АI,	ℓ=370	35	0,15	

Арматура класса А-I по ГОСТ 5781-82,
Ат-IVс по ГОСТ 10884-81*

Нач.отд.	Бродский		
Н.контр.	Зорин		
Гл.конст.	Зорин		
Рук.гр.	Шахновский		
Разраб.	Боднянская		
Рассчит.	Петраш		
Исполн.	Литвиненко		
Провер.	Боднянская		

3.015-1/82.II-5-234

Каркас Кр189-1; Кр190-1; Кр191-1

Стадия	Лист	Листов
Р		1

ХАРЬКОВСКИЙ ПРОМСТРОЙНИИПРОЕКТ

Инв.№ подл. | Подпись и дата | Взам.инв.№

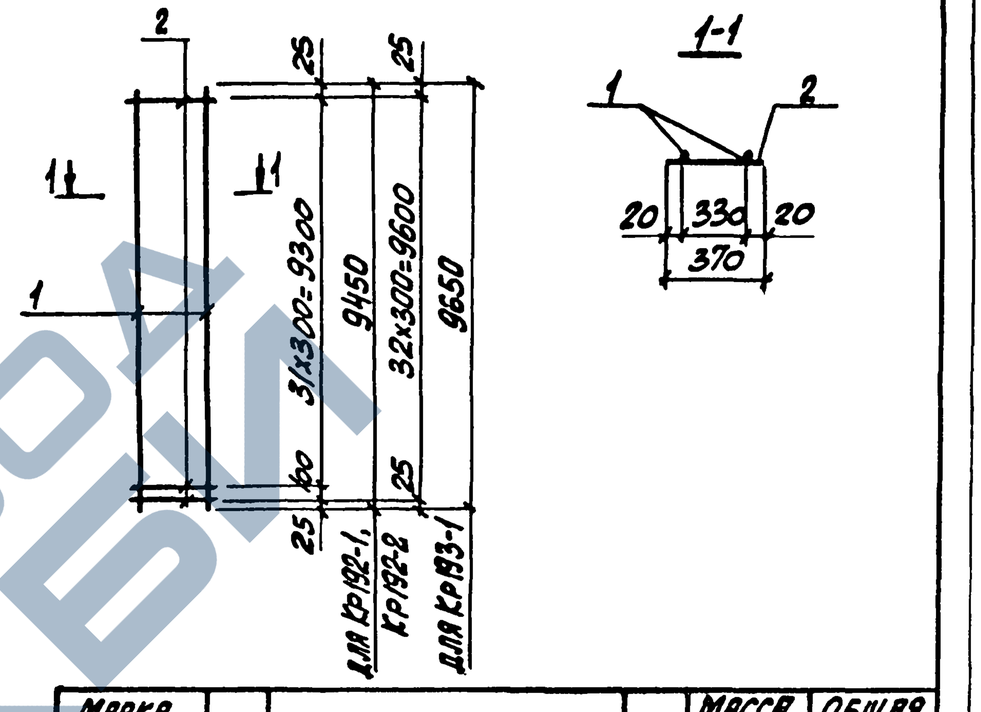

Марка каркаса	Поз.	Наименование		Кол.	Масса ед., кг	Общая масса, кг
Кр192-1	1	ф20Ат-IVс,	ℓ=9450	2	23,3	51,6
	2	ф8АI,	ℓ=370	33	0,15	
Кр192-2	1	ф18Ат-IVс,	ℓ=9450	2	18,9	42,8
	2	ф8АI,	ℓ=370	33	0,15	
Кр193-1	1	ф20Ат-IVс,	ℓ=9650	2	23,8	52,6
	2	ф8АI,	ℓ=370	33	0,15	

Арматура класса А-I по ГОСТ 5781-82,
Ат-IVс по ГОСТ 10884-81*

Нач.отд.	Бродский		
Н.контр.	Зорин		
Гл.конст.	Зорин		
Рук.гр.	Шахновский		
Разраб.	Боднянская		
Рассчит.	Петраш		
Исполн.	Литвиненко		
Провер.	Боднянская		

3.015-1/82.II-5-235

Каркас Кр192-1; Кр192-2; Кр193-1

Стадия	Лист	Листов
Р		1

ХАРЬКОВСКИЙ ПРОМСТРОЙНИИПРОЕКТ

Инв.№ подл. | Подпись и дата | Взам.инв.№

https://zavodjbi.com/

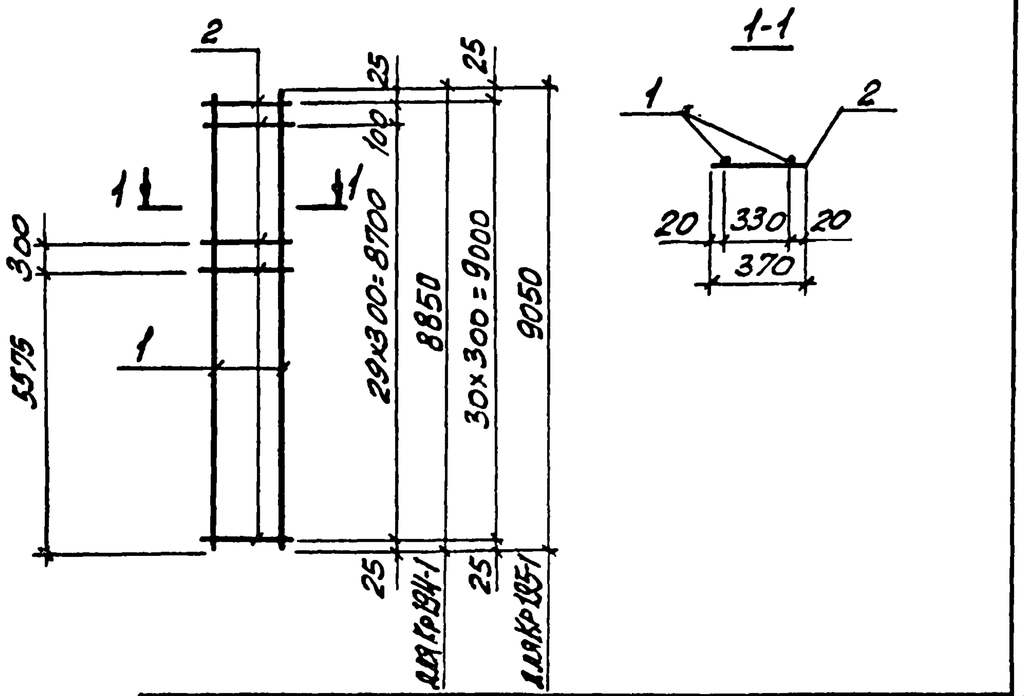

Марка каркаса	Поз.	Наименование		Кол.	Масса ед., кг	Общая масса, кг
Кр194-1	1	Ф25 Ат-IVс,	ℓ=8850	2	34,1	73,2
	2	Ф8 AI,	ℓ=370	33	0,15	
Кр195-1	1	Ф25 Ат-IVс,	ℓ=9050	2	34,8	74,6
	2	Ф8 AI,	ℓ=370	33	0,15	

Арматура класса A-I по ГОСТ 5781-82,
Ат-IVс по ГОСТ 10884-81*

Нач. отд.	Бродский		
Н. контр.	Зорин		
Гл. конст.	Зорин		
Рук. гр.	Шахновский		
Разраб.	Бодянская		
Рассчит.	Петраш		
Исполн.	Литвиненко		
Провер.	Бодянская		

3.015-1/82.II-5-236

Каркас Кр194-1; Кр195-1

Стадия	Лист	Листов
Р		1

ХАРЬКОВСКИЙ ПРОМСТРОЙНИИПРОЕКТ

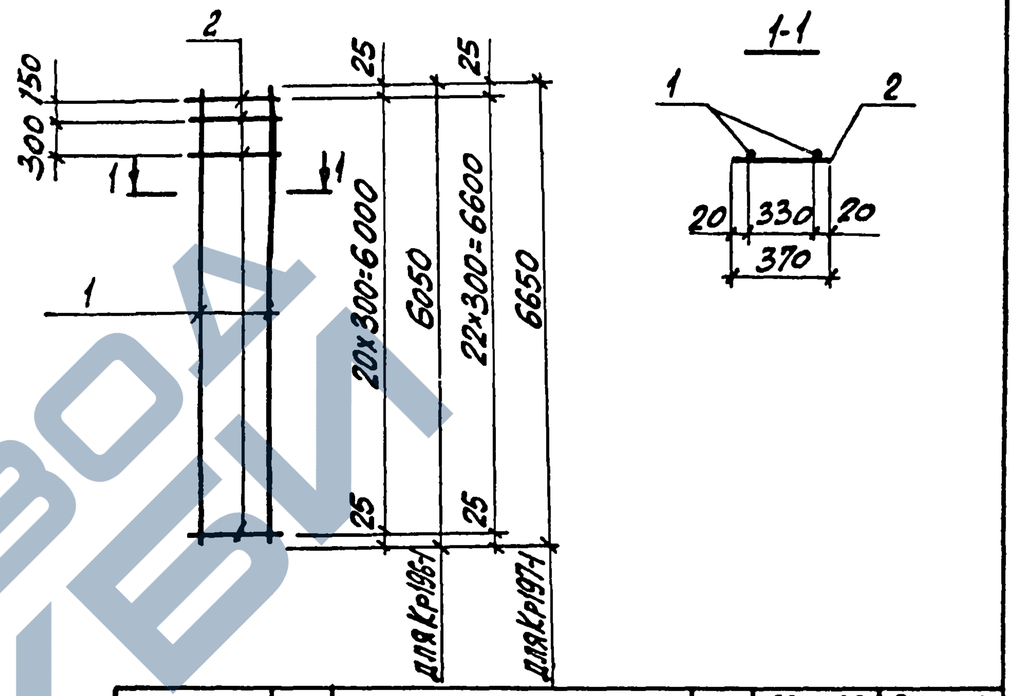

Марка каркаса	Поз.	Наименование		Кол.	Масса ед., кг	Общая масса, кг
Кр196-1	1	Ф25 Ат-IVс,	ℓ=6050	2	23,3	50,1
	2	Ф8 AI,	ℓ=370	23	0,15	
Кр197-1	1	Ф25 Ат-IVс,	ℓ=6650	2	25,6	55,0
	2	Ф8 AI,	ℓ=370	25	0,15	

Арматура класса A-I по ГОСТ 5781-82,
Ат-IVс по ГОСТ 10884-81*

Нач. отд.	Бродский		
Н. контр.	Зорин		
Гл. конст.	Зорин		
Рук. гр.	Шахновский		
Разраб.	Бодянская		
Рассчит.	Петраш		
Исполн.	Литвиненко		
Провер.	Бодянская		

3.015-1/82.II-5-237

Каркас Кр196-1; Кр197-1

Стадия	Лист	Листов
Р		1

ХАРЬКОВСКИЙ ПРОМСТРОЙНИИПРОЕКТ

Инв. № подл. | Подпись и дата | Взам. инв. №

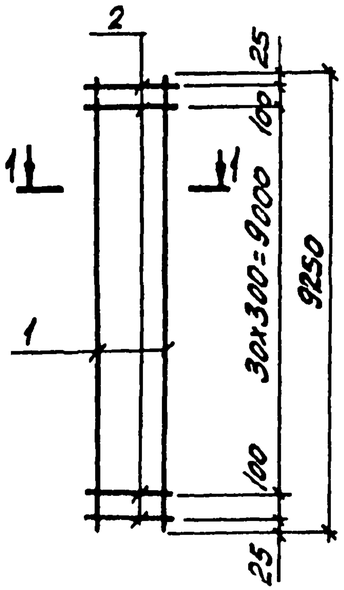

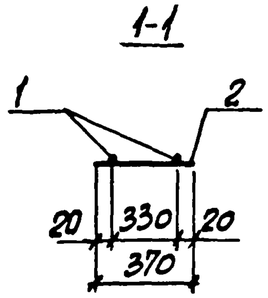

Марка каркаса	Поз.	Наименование	Кол.	Масса ед., кг	Общая масса, кг
Кр198-1	1	ф16Ат-IVс, ℓ=9250	2	14,6	31,8
	2	ф6АI, ℓ=370	33	0,08	
Кр198-2	1	ф18Ат-IVс, ℓ=9250	2	18,5	42,0
	2	ф8АI, ℓ=370	33	0,15	

Арматура класса А-I по ГОСТ 5781-82,
Ат-IVс по ГОСТ 10884-81*

Нач. отд.	Бродский		3.015-1/82.II-5-238	
Н. контр.	Зорин			
Гл. конст.	Зорин			
Рук. гр.	Шахновский		Каркас Кр198-1; Кр198-2	Стадия: Р; Лист: ; Листов: 1
Разраб.	Боднянская			Харьковский промстройниипроект
Рассчит.	Петраш			
Исполн.	Литвиненко			
Провер.	Боднянская			

Инв. № подл. | Подпись и дата | Взам. инв. №

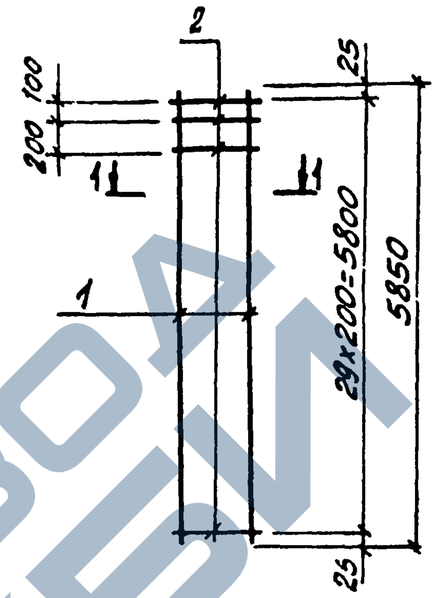

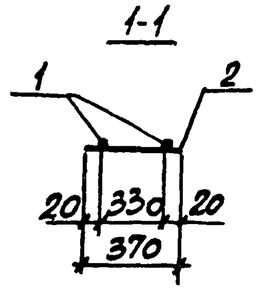

Марка каркаса	Поз.	Наименование	Кол.	Масса ед., кг	Общая масса, кг
Кр199-1	1	ф16Ат-IVс, ℓ=5850	2	9,2	21,0
	2	ф6АI, ℓ=370	32	0,08	

Арматура класса А-I по ГОСТ 5781-82,
Ат-IVс по ГОСТ 10884-81*

Нач. отд.	Бродский		3.015-1/82.II-5-239	
Н. контр.	Зорин			
Гл. конст.	Зорин			
Рук. гр.	Шахновский		Каркас Кр199-1	Стадия: Р; Лист: ; Листов: 1
Разраб.	Боднянская			Харьковский промстройниипроект
Рассчит.	Петраш			
Исполн.	Литвиненко			
Провер.	Боднянская			

Инв. № подл. | Подпись и дата | Взам. инв. №

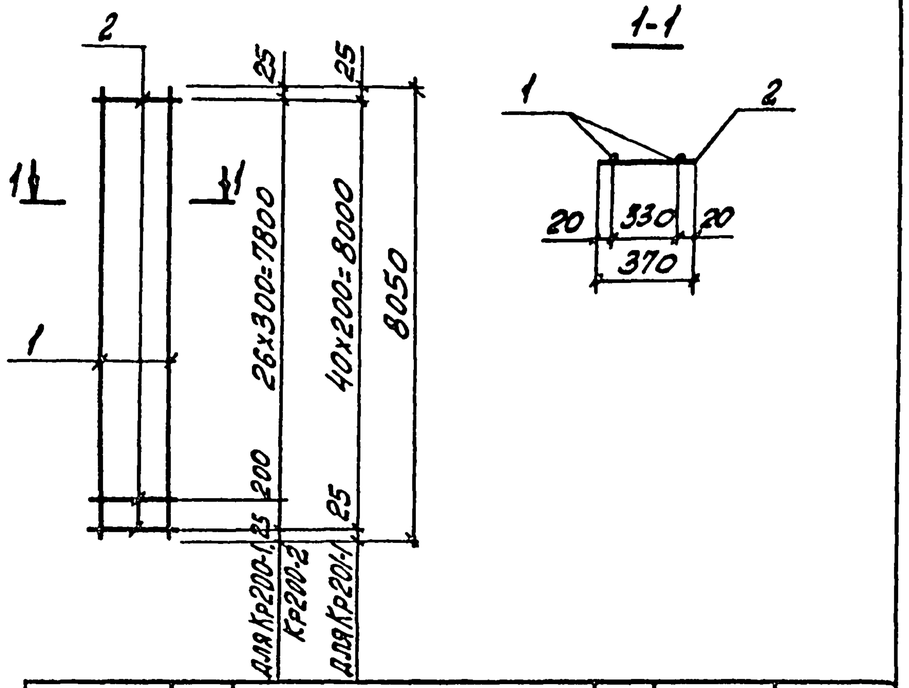

Марка каркаса	Поз.	Наименование		Кол.	Масса ед., кг	Общая масса, кг
Кр200-1	1	Ф20Ат-IVс,	ℓ=8050	2	19,9	42,0
	2	Ф6АI,	ℓ=370	28	0,08	
Кр200-2	1	Ф22Ат-IVс,	ℓ=8050	2	24,0	50,2
	2	Ф6АI,	ℓ=370	28	0,08	
Кр201-1	1	Ф20Ат-IVс,	ℓ=8050	2	19,9	43,1
	2	Ф6АI,	ℓ=370	41	0,08	

Арматура класса А-I по ГОСТ 5781-82,
Ат-IVс по ГОСТ 10884-81*

Нач.отд.	Бродский		3.015-1/82.II-5-240
Н.контр.	Зорин		
Гл.конст.	Зорин		
Рук.гр.	Шахновский		Каркас Кр200-1; Кр200-2; Кр201-1
Разраб.	Боднянская		Стадия Р; Лист; Листов 1
Рассчит.	Петраш		Харьковский Промстройниипроект
Исполн.	Литвиненко		
Провер.	Боднянская		

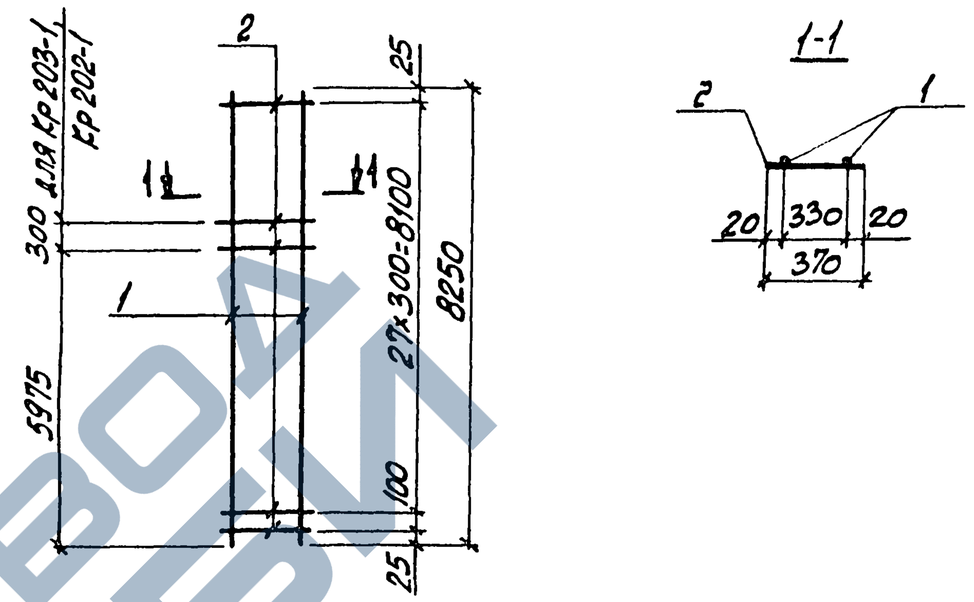

Марка каркаса	Поз.	Наименование		Кол.	Масса ед., кг	Общая масса, кг
Кр202-1	1	Ф18Ат-IVс,	ℓ=8250	2	16,5	35,5
	2	Ф6АI,	ℓ=370	31	0,08	
Кр202-2	1	Ф20Ат-IVс,	ℓ=8250	2	20,4	43,1
	2	Ф6АI,	ℓ=370	29	0,08	
Кр202-3	1	Ф20Ат-IVс,	ℓ=8250	2	20,4	43,1
	2	Ф6АI,	ℓ=370	29	0,08	
Кр203-1	1	Ф25Ат-IVс,	ℓ=8250	2	31,8	68,3
	2	Ф8АI,	ℓ=370	31	0,15	
Кр203-2	1	Ф22Ат-IVс,	ℓ=8250	2	24,6	53,6
	2	Ф8АI,	ℓ=370	29	0,15	

Арматура класса А-I по ГОСТ 5781-82,
Ат-IVс по ГОСТ 10884-81*

Нач.отд.	Бродский		3.015-1/82.II-5-241
Н.контр.	Зорин		
Гл.конст.	Зорин		
Рук.гр.	Шахновский		Каркас Кр202-1... Кр202-3; Кр203-1; Кр203-2
Разраб.	Боднянская		Стадия Р; Лист; Листов 1
Рассчит.	Петраш		Харьковский Промстройниипроект
Исполн.	Литвиненко		
Провер.	Боднянская		

Инв.№ подл. | Подпись и дата | Взам. инв. №

Формат А4

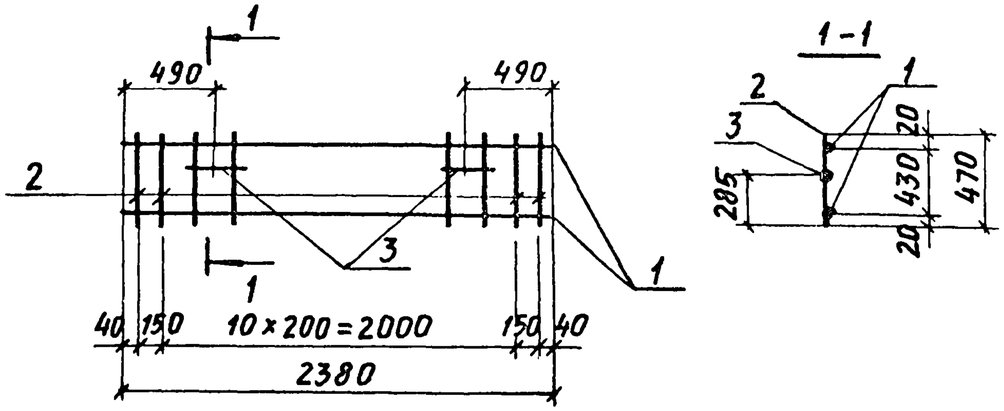

Марка каркаса	Поз.	Наименование	Кол.	Масса ед., кг	Общая масса, кг
Кр 204-1	1	Ф14Ат-IVС, ℓ=2380	2	2,9	7,2
	2	Ф6АI, ℓ=470	13	0,1	
	3	Ф6АI, ℓ=230	2	0,05	

Арматура класса А-I по ГОСТ 5781-82,
Ат-IVС по ГОСТ 10884-81*

Нач. отд.	Бродский		
Н.контр.	Зорин		
Гл.конст.	Зорин		
Рук. гр.	Шахновский		
Разраб.	Боднянская		
Рассчит.	Петраш		
Исполн.	Петраш		
Проверил	Боднянская		

3.015-1/82.II-5-242

Каркас
Кр 204-1

Стадия	Лист	Листов
Р		1

ХАРЬКОВСКИЙ ПРОМСТРОЙНИИПРОЕКТ

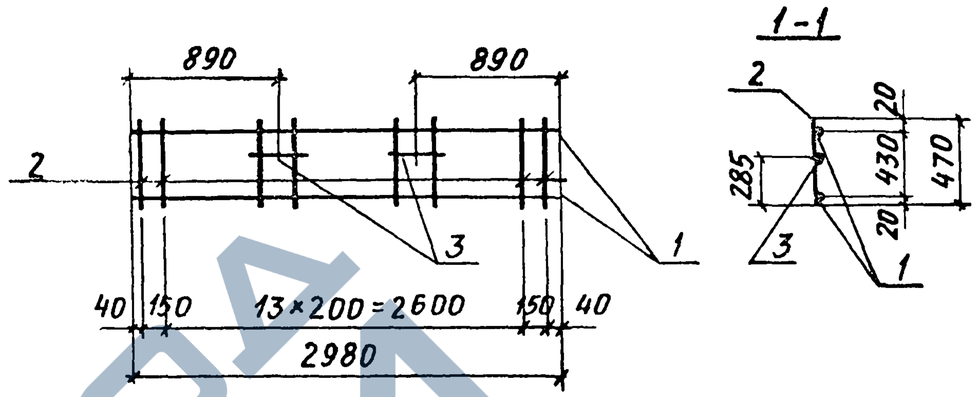

Марка каркаса	Поз.	Наименование	Кол.	Масса ед., кг	Общая масса, кг
Кр 205-1	1	Ф14Ат-IV, ℓ=2980	2	3,6	8,9
	2	Ф6АI, ℓ=470	16	0,1	
	3	Ф6АI, ℓ=230	2	0,05	

Арматура класса А-I по ГОСТ 5781-82,
Ат-IVС по ГОСТ 10884-81*

Нач. отд.	Бродский		
Н.контр.	Зорин		
Гл.констр.	Зорин		
Рук. гр.	Шахновский		
Разраб.	Боднянская		
Рассчит.	Петраш		
Исполн.	Петраш		
Проверил	Боднянская		

3.015-1/82.II-5-243

Каркас
Кр 205-1

Стадия	Лист	Листов
Р		1

ХАРЬКОВСКИЙ ПРОМСТРОЙНИИПРОЕКТ

Инв. № подл. | Подпись и дата | Взам. инв. №

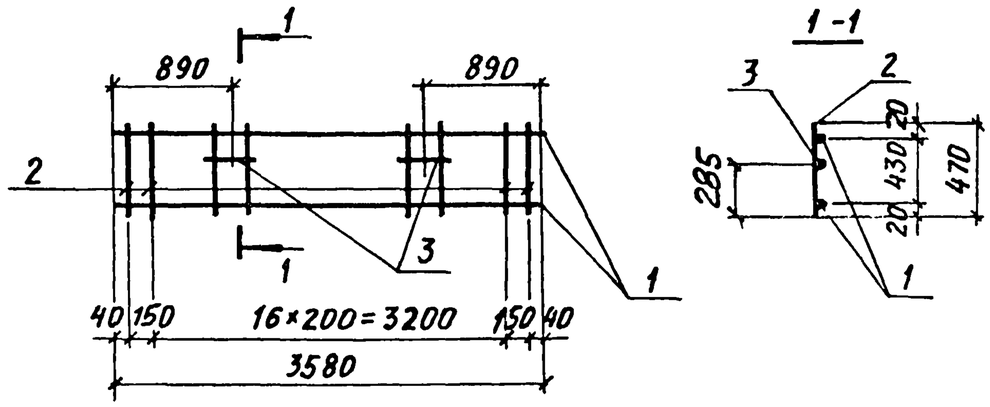

Марка каркаса	Поз.	Наименование	Кол.	Масса ед., кг	Общая масса, кг
Кр 206-1	1	Ф 14Ат-IVС, ℓ=3580	2	4,3	10,6
	2	Ф 6АI, ℓ=470	19	0,1	
	3	Ф 6АI, ℓ=230	2	0,05	

Арматура класса А-I по ГОСТ 5781-82,
Ат-IVС по ГОСТ 10884-81*

Нач. отд.	Бродский		3.015-1/82.II-5-244
Н. контр.	Зорин		
Гл. конст.	Зорин		
Рук. гр.	Шахновский		Каркас Кр 206-1
Разраб.	Боднянская		Стадия Р; Лист; Листов 1
Рассчит.	Петраш		Харьковский Промстройниипроект
Исполн.	Петраш		
Проверил	Боднянская		

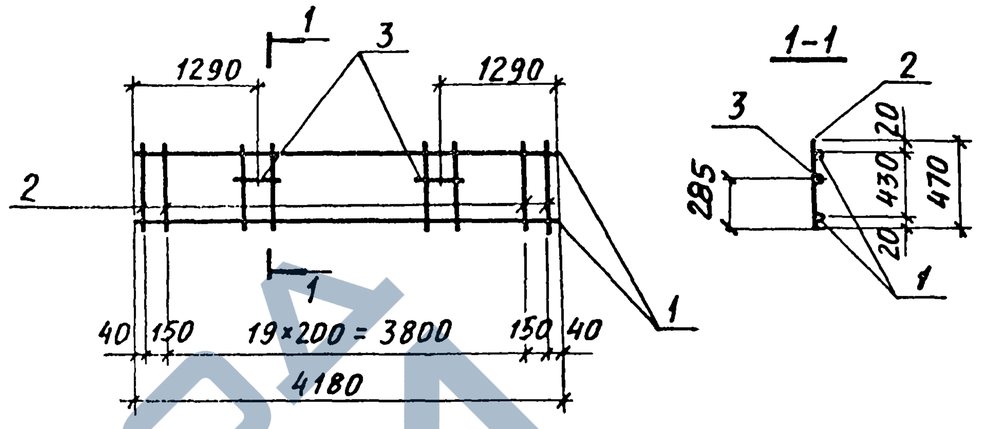

Марка каркаса	Поз.	Наименование	Кол.	Масса ед., кг	Общая масса, кг
Кр 207-1	1	Ф 14Ат-IVС, ℓ=4180	2	5,0	12,3
	2	Ф 6АI, ℓ=470	22	0,1	
	3	Ф 6АI, ℓ=230	2	0,05	

Арматура класса А-I по ГОСТ 5781-82,
Ат-IVС по ГОСТ 10884-81*

Инв. № подл. | Подпись и дата | Взам. инв. №

Нач. отд.	Бродский		3.015-1/82.II-5-245
Н. контр.	Зорин		
Гл. констр.	Зорин		
Рук. гр.	Шахновский		Каркас Кр 207-1
Разраб.	Боднянская		Стадия Р; Лист; Листов 1
Рассчит.	Петраш		Харьковский Промстройниипроект
Исполн.	Петраш		
Проверил	Боднянская		

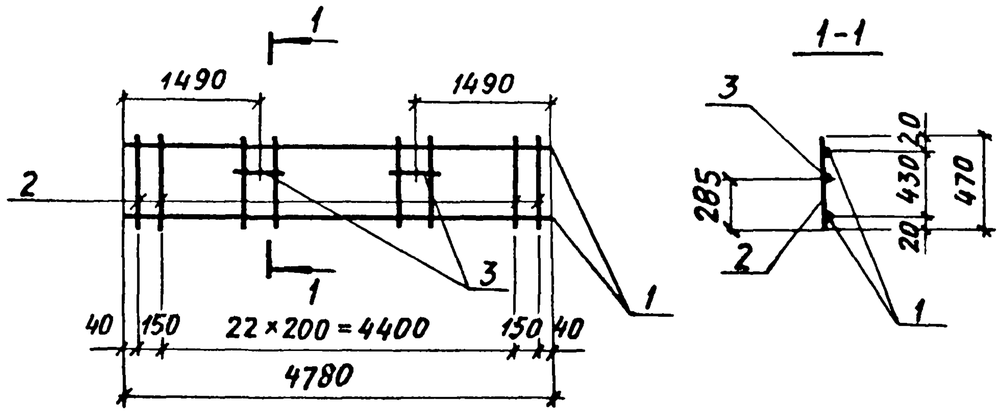

Марка каркаса	Поз.	Наименование	Кол.	Масса ед., кг	Общая масса, кг
Кр208-1	1	Ф14Ат-IVС, ℓ=4780	2	5,8	14,2
	2	Ф6АI, ℓ=470	25	0,10	
	3	Ф6АI, ℓ=230	2	0,05	

Арматура класса А-I по ГОСТ 5781-82,
Ат-IVС по ГОСТ 10884-81*

Нач. отд.	Бродский			3.015-1/82. II-5-246
Н. контр.	Зорин			
Гл. конст.	Зорин			
Рук. гр.	Шахновский		Стадия: Р	Лист:	Листов: 1
Разраб.	Боднянская		Каркас Кр 208-1	ХАРЬКОВСКИЙ ПРОМСТРОЙНИИПРОЕКТ
Рассчит.	Петраш			
Исполн.	Петраш			
Проверил	Боднянская			

Инв. № подл. | Подпись и дата | Взам. инв. №

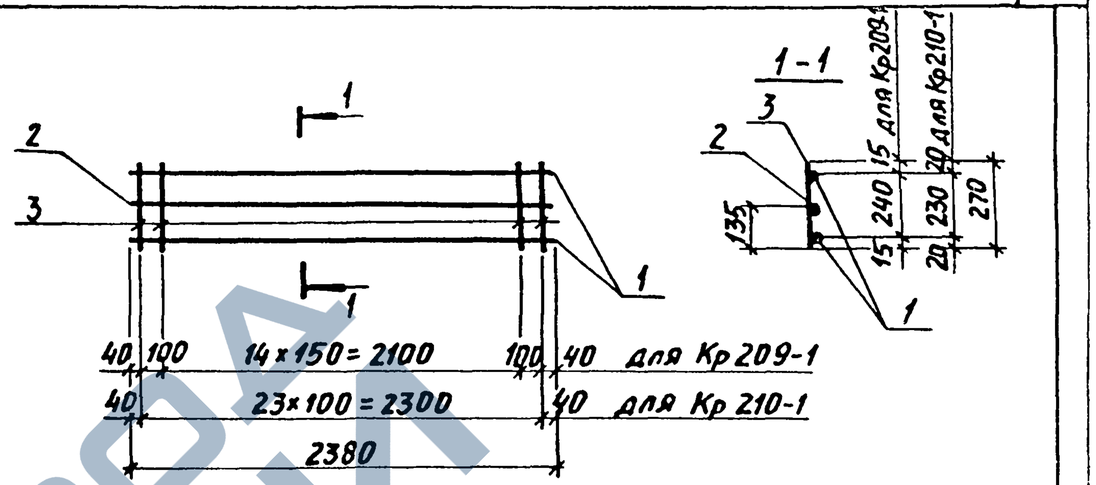

Марка каркаса	Поз.	Наименование	Кол.	Масса ед., кг	Общая масса, кг
Кр209-1	1	Ф10Ат-IIIС, ℓ=2380	2	1,5	4,4
	2	Ф6АI, ℓ=2380	1	0,53	
	3	Ф6АI, ℓ= 270	17	0,05	
Кр 210-1	1	Ф14Ат-IIIС, ℓ=2380	2	2,9	8,9
	2	Ф6АI, ℓ=2380	1	0,5	
	3	Ф8АI, ℓ= 270	24	0,11	

Арматура класса А-I по ГОСТ 5781-82,
Ат-IVС по ГОСТ 10884-81*

Нач. отд.	Бродский			3.015-1/82. II-5-247
Н. контр.	Зорин			
Гл. констр.	Зорин			
Рук. гр.	Шахновский		Стадия: Р	Лист:	Листов: 1
Разраб.	Боднянская		Каркас Кр 209-1, Кр 210-1	ХАРЬКОВСКИЙ ПРОМСТРОЙНИИПРОЕКТ
Рассчит.	Петраш			
Исполн.	Петраш			
Проверил	Боднянская			

Инв. № подл. | Подпись и дата | Взам. инв. №

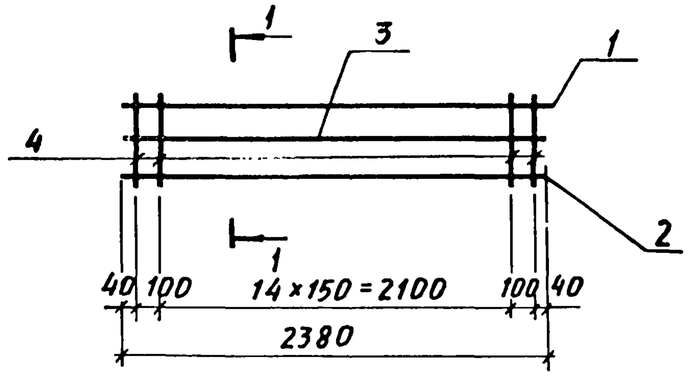

1-1 для Кр 209-2

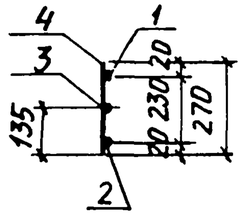

1-1 для Кр 211-3

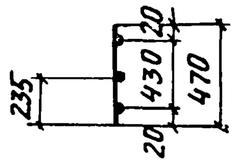

Марка каркаса	Поз.	Наименование	Кол.	Масса ед., кг	Общая масса, кг
Кр 209-2	1	ф 20 Ат-IVС, ℓ=2380	1	5,9	9,8
	2	ф 10 Ат-IVС, ℓ=2380	1	1,5	
	3	ф 6 AI, ℓ=2380	1	0,52	
	4	ф 8 AI, ℓ= 270	17	0,11	
Кр 211-3	1	ф 20 Ат-IVС, ℓ=2380	1	5,9	11,1
	2	ф 10 Ат-IVС, ℓ=2380	1	1,5	
	3	ф 6 AI, ℓ= 2380	1	0.52	
	4	ф 8 AI, ℓ= 470	17	0,19	

Арматура класса А-I по ГОСТ 5781-82,
Ат-IVС по ГОСТ 10884-81*

Нач. отд.	Бродский		
Н. контр.	Зорин		
Гл. констр.	Зорин		
Рук. гр.	Шахновский		
Разраб.	Боднянская		
Рассчит.	Петраш		
Исполн.	Петраш		
Проверил	Боднянская		

3.015-1/82.II-5-248

Каркас
Кр 209-2, Кр 211-3

Стадия	Лист	Листов
Р		1

ХАРЬКОВСКИЙ ПРОМСТРОЙНИИПРОЕКТ

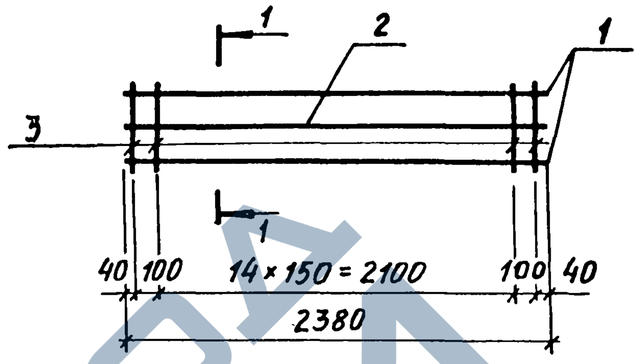

1-1

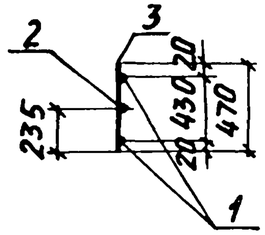

Марка каркаса	Поз.	Наименование	Кол.	Масса ед., кг	Общая масса, кг
Кр 211-1	1	ф 12Ат-IVС, ℓ=2380	2	2,1	8,3
	2	ф 8 AI, ℓ=2380	1	0,94	
	3	ф 8 AI, ℓ= 470	17	0,19	
Кр 211-2	1	ф 14Ат-IVС, ℓ=2380	2	2,9	9,5
	2	ф 6 AI, ℓ=2380	1	0,5	
	3	ф 8 AI, ℓ= 470	17	0,19	

Арматура класса А-I по ГОСТ 5781-82,
Ат-IVС по ГОСТ 10884-81*

Нач. отд.	Бродский		
Н. контр.	Зорин		
Гл. констр.	Зорин		
Рук. гр.	Шахновский		
Разраб.	Боднянская		
Рассчит.	Петраш		
Исполн.	Петраш		
Проверил	Боднянская		

3.015-1/82.II-5-249

Каркас
Кр 211-1, Кр 211-2

Стадия	Лист	Листов
Р		1

ХАРЬКОВСКИЙ ПРОМСТРОЙНИИПРОЕКТ

Инв. № подл. | Подпись и дата | Взам. инв. №

https://zavodjbi.com/

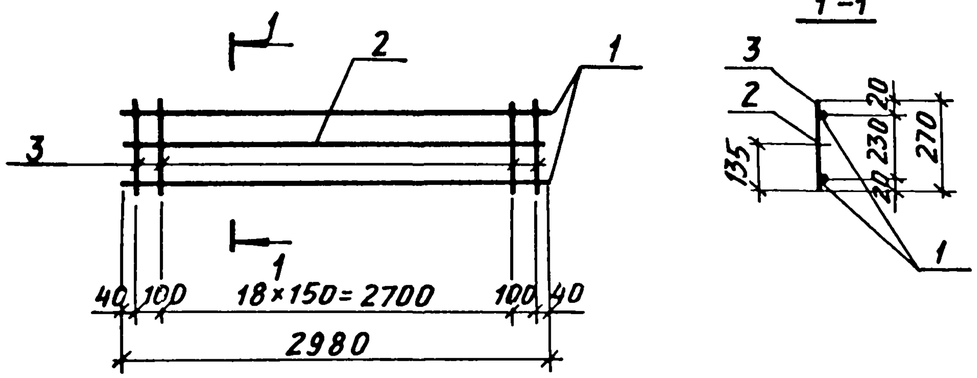

Марка каркаса	Поз.	Наименование	Кол.	Масса ед., кг	Общая масса, кг
Кр 212-1	1	Ф10Ат-IVС, ℓ=2980	2	1,8	5,4
	2	Ф6АI, ℓ=2980	1	0,7	
	3	Ф6АI, ℓ=270	21	0,05	
Кр 212-2	1	Ф12Ат-IVС, ℓ=2980	2	2,7	8,9
	2	Ф8АI, ℓ=2980	1	1,2	
	3	Ф8АI, ℓ=270	21	0,11	
Кр 212-3	1	Ф16Ат-IVС ℓ=2980	2	4,7	12,4
	2	Ф6АI, ℓ=2980	1	0,7	
	3	Ф8АI, ℓ=270	21	0,11	

Арматура класса А-I по ГОСТ 5781-82,
Ат-IVС по ГОСТ 10884-81*

Нач.отд.	Бродский		
Н.контр.	Зорин		
Гл.констр.	Зорин		
Рук.гр.	Шахновский		
Разраб.	Боднянская		
Рассчит.	Петраш		
Исполн.	Петраш		
Проверил	Боднянская		

3.015-1/82.II-5-250

Каркас
Кр 212-1... Кр 212-3

Стадия	Лист	Листов
Р		1

ХАРЬКОВСКИЙ ПРОМСТРОЙНИИПРОЕКТ

Инв.№подл. | Подпись и дата | Взам.инв.№

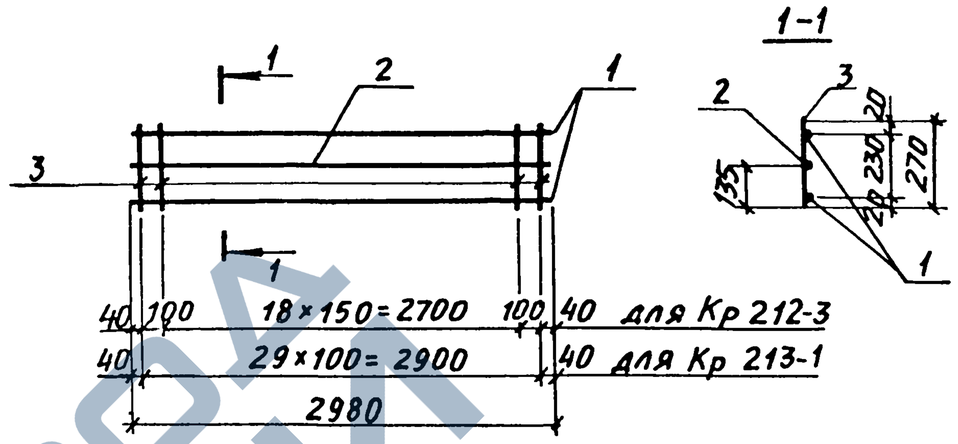

Марка каркаса	Поз.	Наименование	Кол.	Масса ед., кг	Общая масса, кг
Кр 213-1	1	Ф16Ат-IVС, ℓ=2980	2	4,7	16,3
	2	Ф10АI, ℓ=2980	1	1,8	
	3	Ф10АI, ℓ=270	30	0,17	

Арматура класса А-I по ГОСТ 5781-82,
Ат-IVС по ГОСТ 10884-81*

Нач.отд.	Бродский		
Н.контр.	Зорин		
Гл.констр.	Зорин		
Рук.гр.	Шахновский		
Разраб.	Боднянская		
Рассчит.	Петраш		
Исполн.	Петраш		
Проверил	Боднянская		

3.015-1/82.II-5-251

Каркас
Кр 213-1

Стадия	Лист	Листов
Р		1

ХАРЬКОВСКИЙ ПРОМСТРОЙНИИПРОЕКТ

Инв.№подл. | Подпись и дата | Взам.инв.№

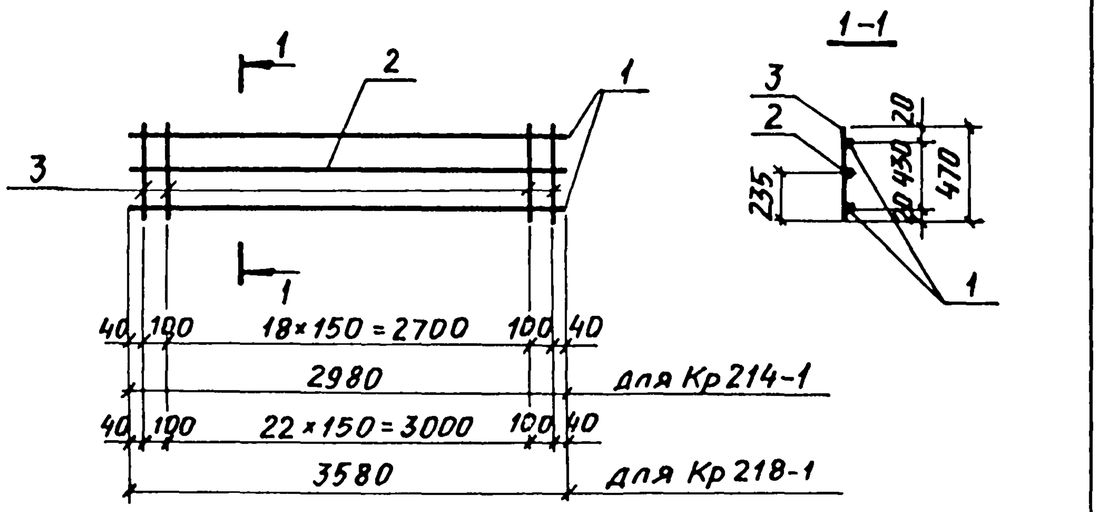

Марка каркаса	Поз.	Наименование	Кол.	Масса ед., кг	Общая масса, кг
Кр214-1	1	ф10Ат-IVС, ℓ=2980	2	1,8	6,4
	2	ф6АI, ℓ=2980	1	0,7	
	3	ф6АI, ℓ= 470	21	0,10	
Кр 218-1	1	ф10Ат-IVС, ℓ=3580	2	2,2	7,7
	2	ф6АI, ℓ=3580	1	0,8	
	3	ф6АI, ℓ= 470	25	0,10	

Арматура класса А-I по ГОСТ 5781-82,
Ат-IVС по ГОСТ 10884-81*

Нач.отд.	Бродский		
Н.контр.	Зорин		
Гл.констр.	Зорин		
Рук. гр.	Шахновский		
Разраб.	Боднянская		
Рассчит.	Петраш		
Исполн.	Петраш		
Проверил	Боднянская		

3.015-1/82.II-5-252

Каркас
Кр214-1, Кр218-1

Стадия	Лист	Листов
Р		1

ХАРЬКОВСКИЙ ПРОМСТРОЙНИИПРОЕКТ

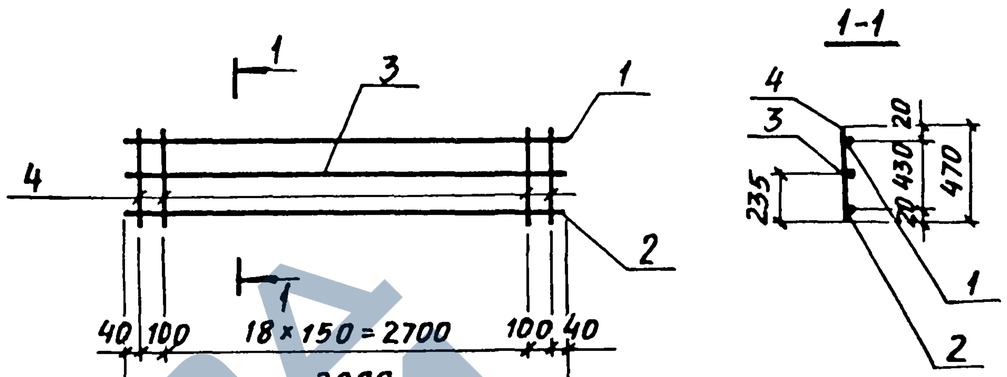

Марка каркаса	Поз.	Наименование	Кол.	Масса ед., кг	Общая масса, кг
Кр215-1	1	ф16Ат-IVС, ℓ=2980	1	4,7	11,2
	2	ф10Ат-IVС, ℓ=2980	1	1,8	
	3	ф6АI, ℓ=2980	1	0,7	
	4	ф8АI, ℓ= 470	21	0,19	
Кр215-2	1	ф20Ат-IVС, ℓ=2980	1	7,3	13,8
	2	ф10Ат-IVС, ℓ=2980	1	1,8	
	3	ф6АI, ℓ=2980	1	0,7	
	4	ф8АI, ℓ= 470	21	0,19	

Арматура класса А-I по ГОСТ 5781-82,
Ат-IVС по ГОСТ 10884-81*

Инв.№ подл. | Подпись и дата | Взам.инв.№

Нач.отд.	Бродский		
Н.контр.	Зорин		
Гл.констр.	Зорин		
Рук. гр.	Шахновский		
Разраб.	Боднянская		
Рассчит.	Петраш		
Исполн	Петрашц		
Проверил	Боднянская		

3.015-1/82.II-5-253

Каркас
Кр215-1, Кр215-2

Стадия	Лист	Листов
Р		1

ХАРЬКОВСКИЙ ПРОМСТРОЙНИИПРОЕКТ

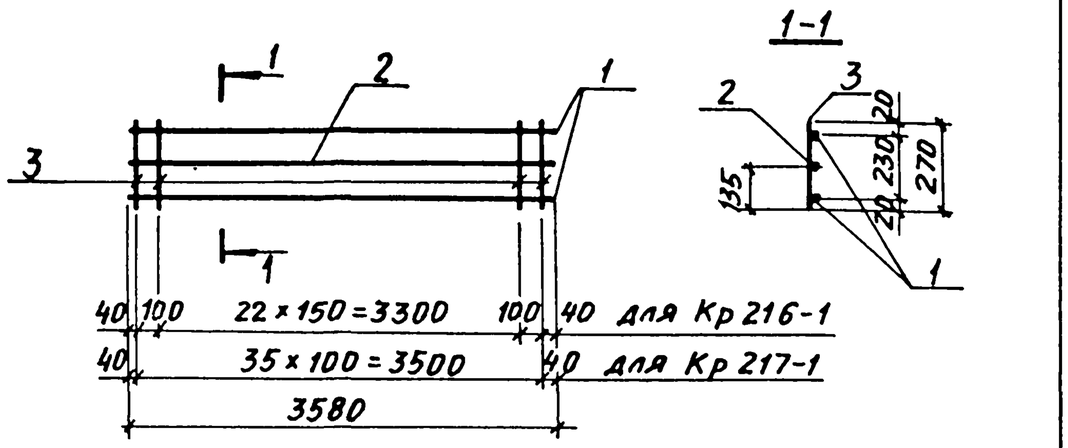

Марка каркаса	Поз.	Наименование	Кол.	Масса ед., кг	Общая масса, кг
Кр 216-1	1	ф12Ат-IVС, ℓ=3580	2	3,2	10,6
	2	ф8АI, ℓ=3580	1	1,4	
	3	ф8АI, ℓ=270	25	0,11	
Кр 217-1	1	ф16Ат-IVС ℓ=3580	2	5,6	19,5
	2	ф10АI, ℓ=3580	1	2,2	
	3	ф10АI, ℓ=270	36	0,17	

Арматура класса А-I по ГОСТ 5781-82,
Ат-IVС по ГОСТ 10884-81*

Нач. отд.	Бродский		
Н. контр.	Зорин		
Гл. конст.	Зорин		
Рук. гр.	Шахновский		
Разраб.	Боднянская		
Рассчит.	Петраш		
Исполн.	Петраш		
Проверил	Боднянская		

3.015-1/82.II-5-254

Каркас
Кр 216-1, Кр 217-1

Стадия	Лист	Листов
Р		1

ХАРЬКОВСКИЙ ПРОМСТРОЙНИИПРОЕКТ

Инв. № подл. | Подпись и дата | Взам. инв. №

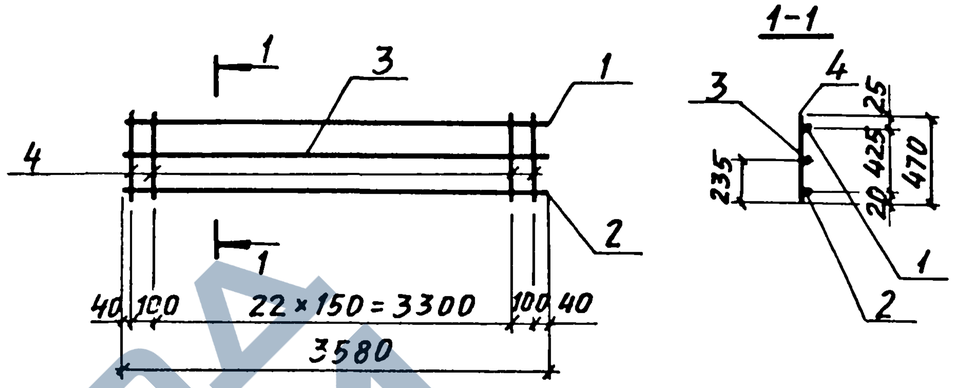

Марка каркаса	Поз.	Наименование	Кол.	Масса ед., кг	Общая масса, кг
Кр 219-1	1	Ф20Ат-IVС, ℓ=3580	1	8,8	16,5
	2	Ф10Ат-IVС, ℓ=3580	1	2,2	
	3	Ф6АI, ℓ=3580	1	0,8	
	4	Ф8АI, ℓ=470	25	0,19	
Кр 219-2	1	Ф25Ат-IVС, ℓ=3580	1	13,8	21,5
	2	Ф10Ат-IVС, ℓ=3580	1	2,2	
	3	Ф6АI, ℓ=3580	1	0,8	
	4	Ф8АI, ℓ=470	25	0,19	

Арматура класса А-I по ГОСТ 5781-82,
Ат-IVС по ГОСТ 10884-81*

Нач. отд.	Бродский		
Н. контр.	Зорин		
Гл. конст.	Зорин		
Рук. гр.	Шахновский		
Разраб.	Боднянская		
Рассчит.	Петраш		
Исполн.	Петраш		
Проверил	Боднянская		

3.015-1/82.II-5-255

Каркас
Кр 219-1, Кр 219-2

Стадия	Лист	Листов
Р		1

ХАРЬКОВСКИЙ ПРОМСТРОЙНИИПРОЕКТ

Инв. № подл. | Подпись и дата | Взам. инв. №

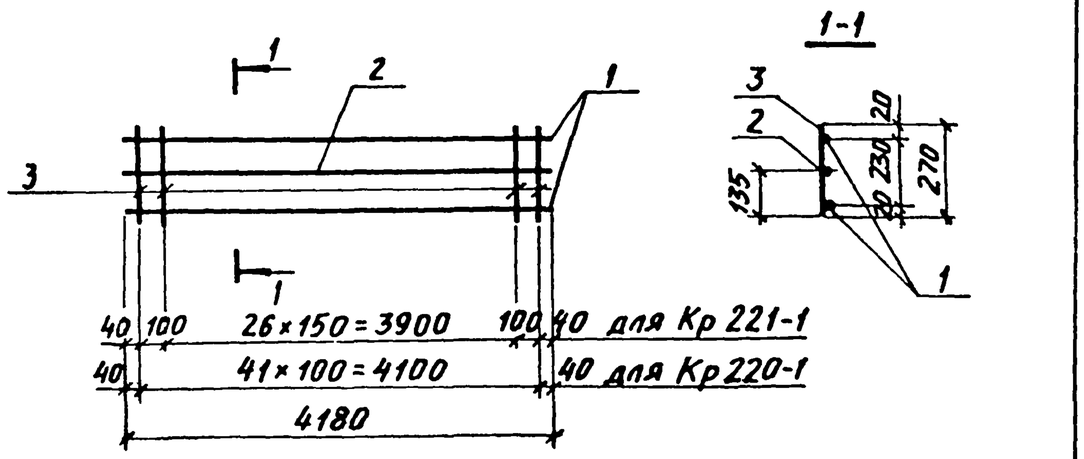

Марка каркаса	Поз.	Наименование		Кол.	Масса ед., кг	Общая масса, кг
Кр 220-1	1	Ø14Ат-IVС,	ℓ=4180	2	5,0	13,4
	2	Ø 6AI,	ℓ=4180	1	0,9	
	3	Ø 6AI,	ℓ= 270	42	0,06	
Кр 221-1	1	Ø12Ат-IVС,	ℓ=4180	2	3,7	10,0
	2	Ø 6AI,	ℓ=4180	1	0,9	
	3	Ø 6AI,	ℓ= 270	29	0,06	

Арматура класса А-I по ГОСТ 5781-82,
Ат-IVС по ГОСТ 10884-81*

Нач. отд.	Бродский		
Н. контр.	Зорин		
Гл. констр.	Зорин		
Рук. гр.	Шахновский		
Разраб.	Боднянская		
Рассчит.	Петраш		
Исполн.	Петраш		

3.015-1/82.II-5-256

Каркас
Кр 220-1, Кр 221-1

Стадия	Лист	Листов
Р		1

ХАРЬКОВСКИЙ ПРОМСТРОЙНИИПРОЕКТ

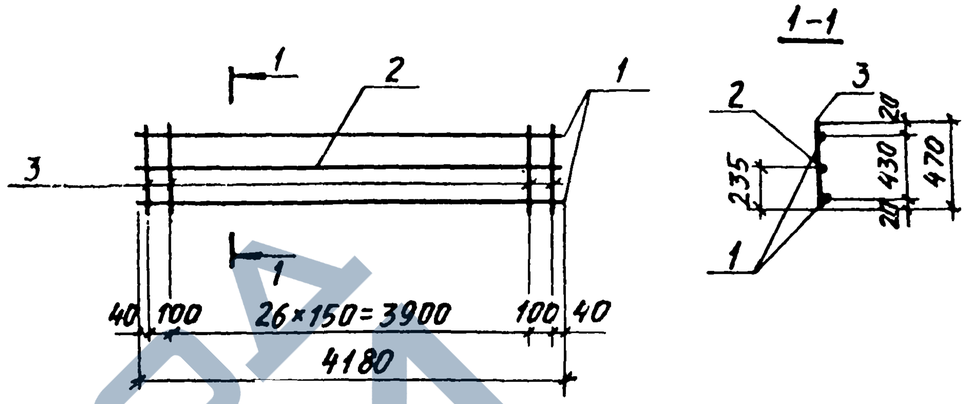

Марка каркаса	Поз.	Наименование		Кол.	Масса ед., кг	Общая масса, кг
Кр 222-1	1	Ø12Ат-IVС,	ℓ=4180	2	3,7	11,2
	2	Ø 6AI,	ℓ=4180	1	0,9	
	3	Ø 6AI	ℓ= 470	29	0,10	
Кр222-2	1	Ø 20Ат-IVС,	ℓ=4180	2	10,3	27,0
	2	Ø 6AI,	ℓ=4180	1	0,9	
	3	Ø 8AI,	ℓ= 470	29	0,19	

Арматура класса А-I по ГОСТ 5781-82,
Ат-IVС по ГОСТ 10884-81*

Инв. № подл. | Подпись и дата | Взам. инв. №

Нач. отд.	Бродский		
Н. контр.	Зорин		
Гл. констр.	Зорин		
Рук. гр.	Шахновский		
Разраб.	Боднянская		
Рассчит.	Петраш		
Исполн.	Петраш		
Провер.	Боднянская		

3.015-1/82.II-5-257

Каркас
Кр 222-1, Кр 222-2

Стадия	Лист	Листов
Р		1

ХАРЬКОВСКИЙ ПРОМСТРОЙНИИПРОЕКТ

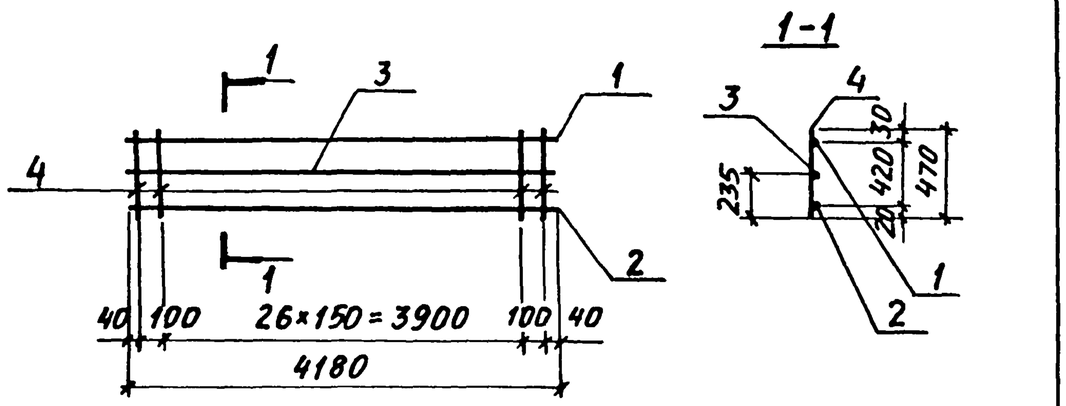

Марка каркаса	Поз.	Наименование	Кол.	Масса ед., кг	Общая масса, кг
Кр 223-1	1	Ø28Ат-IVС, ℓ=4180	1	20,2	32,1
	2	Ø10Ат-IVС, ℓ=4180	1	2,6	
	3	Ø6AI, ℓ=4180	1	0,9	
	4	Ø10AI, ℓ=470	29	0,29	

Арматура класса А-I по ГОСТ 5781-82,
Ат-IVС по ГОСТ 10884-81*

Нач. отд.	Бродский			3.015-1/82.II-5-258
Н. контр.	Зорин			
Гл. констр.	Зорин			
Рук. гр.	Шахновский			Каркас Кр 223-1
Разраб.	Боднянская			Стадия: Р; Лист; Листов: 1
Рассчит.	Петраш			ХАРЬКОВСКИЙ ПРОМСТРОЙНИИПРОЕКТ
Исполн.	Петраш			
Провер.	Боднянская			

Инв. № подл. | Подпись и дата | Взам. инв. №

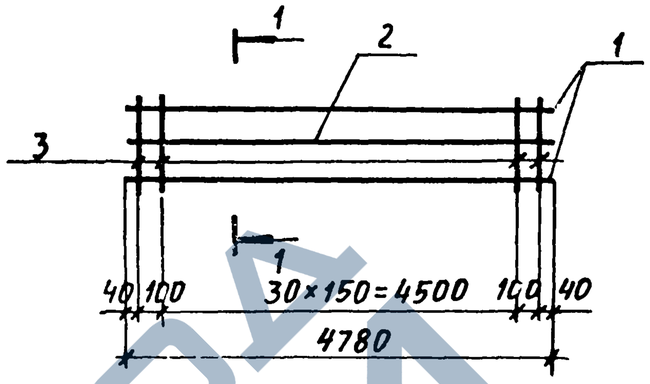

1-1
для Кр 224-1; Кр 224-2

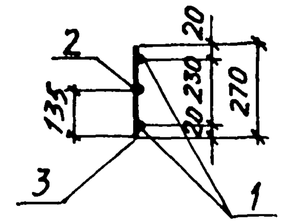

1-1 для Кр 225-1

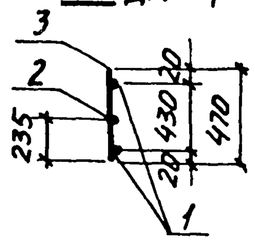

Марка каркаса	Поз.	Наименование	Кол.	Масса ед., кг	Общая масса, кг
Кр 224-1	1	Ø14Ат-IVС, ℓ=4780	2	5,8	17,1
	2	Ø8AI, ℓ=4780	1	1,9	
	3	Ø8AI, ℓ=270	33	0,11	
Кр 224-2	1	Ø12Ат-IVС, ℓ=4780	2	4,2	11,5
	2	Ø6AI, ℓ=4780	1	1,1	
	3	Ø6AI, ℓ=270	33	0,06	
Кр 225-1	1	Ø12Ат-IVС, ℓ=4780	2	4,2	12,8
	2	Ø6AI, ℓ=4780	1	1,1	
	3	Ø6AI, ℓ=470	33	0,10	

Арматура класса А-I по ГОСТ 5781-82,
Ат-IVС по ГОСТ 10884-81*

Нач. отд.	Бродский			3.015-1/82.II-5-259
Н. контр.	Зорин			
Гл. констр.	Зорин			
Рук. гр.	Шахновский			Каркас Кр 224-1; Кр 224-2; Кр 225-1
Разраб.	Боднянская			Стадия: Р; Лист; Листов: 1
Рассчит.	Петраш			ХАРЬКОВСКИЙ ПРОМСТРОЙНИИПРОЕКТ
Исполн.	Петраш			
Провер.	Боднянская			

Инв. № подл. | Подпись и дата | Взам. инв. №

ЗАВОД ЖБИ

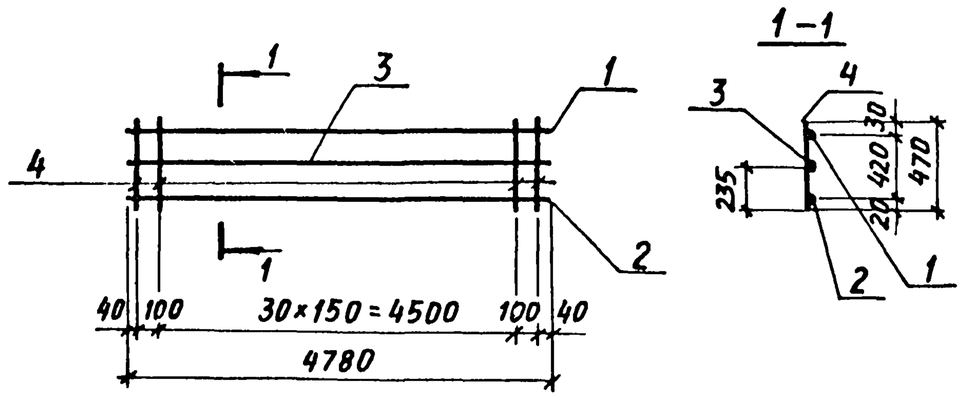

Марка каркаса	Поз.	Наименование	Кол.	Масса ед., кг	Общая масса, кг
Кр 226-1	1	ф 22Ат-IVС, ℓ=4780	1	14,3	24,6
	2	ф 10Ат-IVС, ℓ=4780	1	2,9	
	3	ф 6 AI, ℓ=4780	1	1,1	
	4	ф 8 AI, ℓ= 470	33	0,19	
Кр 226-2	1	ф 28Ат-IVС, ℓ=4780	1	23,0	41,2
	2	ф 16Ат-IVС, ℓ=4780	1	7,5	
	3	ф 6 AI, ℓ=4780	1	1,1	
	4	ф 10 AI, ℓ= 470	33	0,29	

Арматура класса А-I по ГОСТ 5781-82,
Ат-IVС по ГОСТ 10884-81*

Нач.отд.	Бродский		
Н.контр.	Зорин		
Гл.констр.	Зорин		
Рук.гр.	Шахновский		
Разраб.	Боднянская		
Рассчит.	Петраш		
Исполн.	Петраш		
Провер.	Боднянская		

3.015-1/82.II-5-260

Каркас
Кр 226-1, Кр 226-2

Стадия	Лист	Листов
Р		1

ХАРЬКОВСКИЙ ПРОМСТРОЙНИИПРОЕКТ

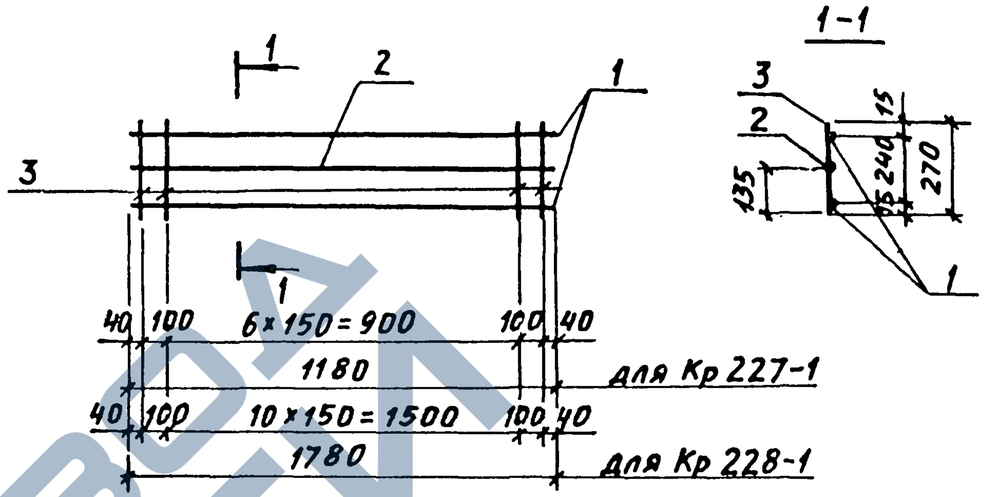

Марка каркаса	Поз.	Наименование	Кол.	Масса ед., кг	Общая масса, кг.
Кр 227-1	1	ф10Ат-IVС, ℓ=1180	2	0,7	2,2
	2	ф 6 AI, ℓ=1180	1	0,26	
	3	ф6 AI, ℓ= 270	9	0,06	
Кр 228-1	1	ф 12Ат-IVС, ℓ=1780	2	1,6	4,4
	2	ф 6 AI, ℓ=1780	1	0,4	
	3	ф 6 AI, ℓ= 270	13	0,06	

Арматура класса А-I по ГОСТ 5781-82,
Ат-IVС по ГОСТ 10884-81*

Взам.инв.№ | Подпись и дата | Инв.№подл.

Нач.отд.	Бродский		
Н.контр.	Зорин		
Гл.констр.	Зорин		
Рук.гр.	Шахновский		
Разраб.	Боднянская		
Рассчит.	Петраш		
Исполн.	Петраш		
Провер.	Боднянская		

3.015-1/82.II-5-261

Каркас
Кр 227-1, Кр 228-1

Стадия	Лист	Листов
Р		1

ХАРЬКОВСКИЙ ПРОМСТРОЙНИИПРОЕКТ