https://zavodjbi.com/

ТИПОВЫЕ СТРОИТЕЛЬНЫЕ КОНСТРУКЦИИ ИЗДЕЛИЯ И УЗЛЫ

СЕРИЯ 1.020-1/87

КОНСТРУКЦИИ КАРКАСА МЕЖВИДОВОГО ПРИМЕНЕНИЯ ДЛЯ МНОГОЭТАЖНЫХ ОБЩЕСТВЕННЫХ ЗДАНИЙ, ПРОИЗВОДСТВЕННЫХ И ВСПОМОГАТЕЛЬНЫХ ЗДАНИЙ ПРОМЫШЛЕННЫХ ПРЕДПРИЯТИЙ

ВЫПУСК 3-6

РИГЕЛИ ДЛЯ ОПИРАНИЯ РЕБРИСТЫХ ПЛИТ ПЕРЕКРЫТИЯ И ПЛИТ ТИПА ТТ АРМАТУРНЫЕ И ЗАКЛАДНЫЕ ИЗДЕЛИЯ

РАБОЧИЕ ЧЕРТЕЖИ

https://zavodjbi.com/

https://zavodjbi.com/

ТИПОВЫЕ СТРОИТЕЛЬНЫЕ КОНСТРУКЦИИ, ИЗДЕЛИЯ И УЗЛЫ

СЕРИЯ 1.020-1/87

КОНСТРУКЦИИ КАРКАСА МЕЖВИДОВОГО ПРИМЕНЕНИЯ ДЛЯ МНОГОЭТАЖНЫХ ОБЩЕСТВЕННЫХ ЗДАНИЙ,ПРОИЗВОДСТВЕННЫХ И ВСПОМОГАТЕЛЬНЫХ ЗДАНИЙ ПРОМЫШЛЕННЫХ ПРЕДПРИЯТИЙ

ВЫПУСК 3-6

РИГЕЛИ ДЛЯ ОПИРАНИЯ РЕБРИСТЫХ ПЛИТ ПЕРЕКРЫТИЯ И ПЛИТ ТИПА ТТ АРМАТУРНЫЕ И ЗАКЛАДНЫЕ ИЗДЕЛИЯ.

РАБОЧИЕ ЧЕРТЕЖИ

РАЗРАБОТАНЫ
ЦНИИПРОМЗДАНИЙ

ГЛИНЖЕНЕР ИНСТИТУТА — В.ГРАНЕВ
НАЧАЛЬНИК ОТДЕЛА — Э.КОДЫШ
ГЛИНЖЕНЕР ПРОЕКТА — И.ВАЛЕНКОВА

ЦНИИЭП ТБЗ И ТК

ДИРЕКТОР ИНСТИТУТА — В.ЛЕПСКИЙ
НАЧАЛЬНИК ОТДЕЛА — Б.ВОЛЬНСКИЙ
ГЛИНЖЕНЕР ПРОЕКТА — С.ШАЦ

НИИЖБ ГОССТРОЯ СССР

ДИРЕКТОР ИНСТИТУТА — Р.СЕРЫХ
НАЧАЛЬНИК ЛАБОРАТОРИИ — А.ЯКУШИН

НИИСК

ЗАМ.ДИРЕКТОРА — П.КРИВОШЕЕВ
НАЧАЛЬНИК ЛАБОРАТОРИИ — Б.КОВТУНОВ

УТВЕРЖДЕНЫ
ГОССТРОЕМ СССР,
ПРОТОКОЛ ОТ 12 ДЕКАБРЯ 1990г №АЧ-15,
ВВЕДЕНЫ В ДЕЙСТВИЕ С 1 ИЮЛЯ 1991г.

https://zavodjbi.com/

Обозначение документа	Наименование	Стр.
1.020-1/87.3-6-ТТ	Технические требования	3
1.020-1/87.3-6-К1	Каркас укрупнительной сборки СКР-1...СКР-3	4
1.020-1/87.3-6-К2	Каркас укрупнительной сборки СКР-4	5
1.020-1/87.3-6-К3	Каркас плоский КР-1..КР-4	5
1.020-1/87.3-6-К4	Каркас плоский КР-5; КР-6	6
1.020-1/87.3-6-К5	Каркас плоский КР-7	6
1.020-1/87.3-6-К6	Каркас укрупнительной сборки СКР-5...СКР-8	7
1.020-1/87.3-6-К7	Каркас плоский КР-8; КР-9; КР-13; КР-14	8
1.020-1/87.3-6-К8	Каркас плоский КР-10...КР-12	8
1.020-1/87.3-6-К9	Каркас плоский КР-15...КР-21	9
1.020-1/87.3-6-К10	Сетка С-1, С-2	10
1.020-1/87.3-6-К11	Сетка С-3, С-4	10
1.020-1/87.3-6-К12	Сетка С-5...С-7	11
1.020-1/87.3-6-К13	Сетка С-8... С-10	11
1.020-1/87.3-6-К14	Сетка С-11...С-13	12
1.020-1/87.3-6-К15	Сетка С-14...С-16	12
1.020-1/87.3-6-К16	Сетка С-17; С-18	13
1.020-1/87.3-6-К17	Сетка С-19; С-20	13
1.020-1/87.3-6-К18	Сетка С-21	14
1.020-1/87.3-6-К19	Сетка С-22	14
1.020-1/87.3-6-К20	Сетка С-23; С-24	15
1.020-1/87.3-6-К21	Сетка С-25	15
1.020-1/87.3-6-К22	Сетка С-26	16
1.020-1/87.3-6-К23	Сетка С-27; С-28	16
1.020-1/87.3-6-К24	Сетка С-29	17
1.020-1/87.3-6-К25	Сетка С-30; С-31	17
1.020-1/87.3-6-К26	Сетка С-32	18
1.020-1/87.3-6-К27	Сетка С-33; С-34	18
1.020-1/87.3-6-К28	Сетка С-35	19
1.020-1/87.3-6-К29	Сетка С-35	19
1.020-1/87.3-6-К30	Изделие закладное МН-1, МН-2; МН-16...МН-19	20
1.020-1/87.3-6-К31	Изделие закладное МН-13...МН-15	23
1.020-1/87.3-6-К32	Изделие закладное МН-20; МН-21	24
1.020-1/87.3-6-К33	Изделие закладное СМН-1...СМН-3; СМН-6	25
1.020-1/87.3-6-К34	Изделие закладное СМН-4; СМН-5	26
1.020-1/87.3-6-К35	Изделие закладное СМН-7...СМН-9	27
1.020-1/87.3-6-К36	Изделие закладное МН-22...МН-25	28
1.020-1/87.3-6-К37	Изделие закладное МН-26; МН-27	29
1.020-1/87.3-6-К38	Изделие закладное МН-28	29

Инв.№ подл. | Подпись и дата | Взам.инв.№

Нач.отд.	Бочарова		
Рук.сект.	Кесаев		
ГИП	Великанов		
Св.инж.	Ерусалова		
Разраб.	Ермакова		
Исполн.	Котова		

1.020-1/87.3 6

Содержание

Стадия	Лист	Листов
Р	1	3

ЦНИИПромзданий

1.020-1/87.3-6

Лист 2

https://zavodjbi.com/

Обозначение документа	Наименование	Стр.
1.020-1/87.3-6-К39	Изделие закладное МН-29	30
1.020-1/87.3-6-К40	Изделие закладное МН-30	30
1.020-1/87.3-6-К41	Стержень гнутый СГ-1...СГ-6	31
1.020-1/87.3-6-К42	Стержень гнутый СГ-7...СГ-12	31
1.020-1/87.3-6-К43	Стержень гнутый СГ-13...СГ-18	32
1.020-1/87.3-6-К44	Стержень гнутый СГ-19	32

Инв. № подл. | Подпись и дата | Взам. инв. №

1.020-1/87.3-6 | Лист 3

1. Настоящий выпуск содержит рабочие чертежи плоских арматурных и закладных изделий, отдельных стержней для ригелей по выпуску 3-5.

2. Указания по изготовлению арматурных и закладных изделий приведены в выпуске 0-7 „Указания по заводской технологии изготовления изделий."

3. Изготовление указанных элементов должно быть организовано на современном оборудовании и отвечать требованиям соответствующих ГОСТ и СНиП.

4. Все элементы должны маркироваться и складироваться по маркам в специальной таре.

5. Сварные соединения выполнять по ГОСТ 5264-80.

Вх. 32849 л. 4

Инв. № подл. | Подпись и дата | Взам. инв. №

Н. контр.	[illegible]	[illegible]	1.020-1/87.3-6-ТТ		
Рукоп.	[illegible]	[illegible]	Технические требования	Стадия	Лист	Листов
ГИП	[illegible]	[illegible]		Р		1
				ЦНИИПРОМЗДАНИЙ		

ЗАВОД ЖБИ

https://zavodjbi.com/

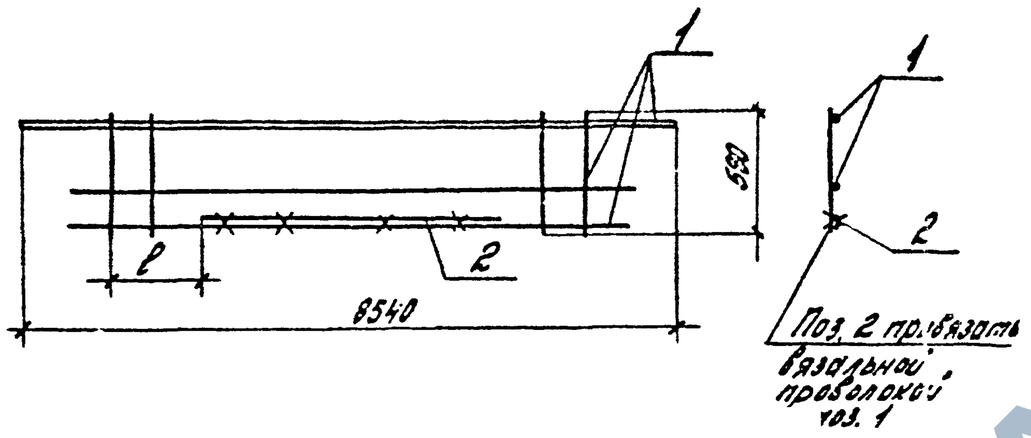

Поз. 2 привязать вязальной проволокой поз. 1

Марка изделия	Поз.	Марка арматурного изделия	Кол.	Масса, кг		Обозначение документа 1.020-1187
				1 шт.	Всего	
СКР-1	1	КР-1	1	37.35	37.35	3-6-КЗ
	2	Ф 18 Ат V ; L = 4900	1	9.79	9.79	Б.Ч.
				Итого:	47.14	
СКР-2	1	КР-2	1	66.47	66.47	3-6-КЗ
	2	Ф 18 Ат V L = 2700	1	5.40	5.40	Б.Ч.
				Итого:	71.87	
СКР-3	1	КР-3	1	87.57	87.57	3-6-КЗ
	2	Ф 18 Ат V L = 2800	1	4.42	4.42	Б.Ч.
				Итого:	91.99	

Марка	ℓ мм
СКР-1	1450
СКР-2	2550
СКР-3	2500

Арматура класса Ат V по ГОСТ 10884-81

Инв. № подл. | Подпись и дата | Взам. инв. №

Зх. 32849 л. 6

Н. контр.	Кочарова		1.020-1/87.3-6-К1
Рук. сект.	Кобзев		
ГИП	Бударина		Каркас укрупнительной сборки СКР-1...СКР-3
Ст. инж.	Бойцова		Стадия: Р; Лист: ; Листов: 1
Пров.	Ермакова		ЦНИИПромзданий
Исполн.	Копцев		

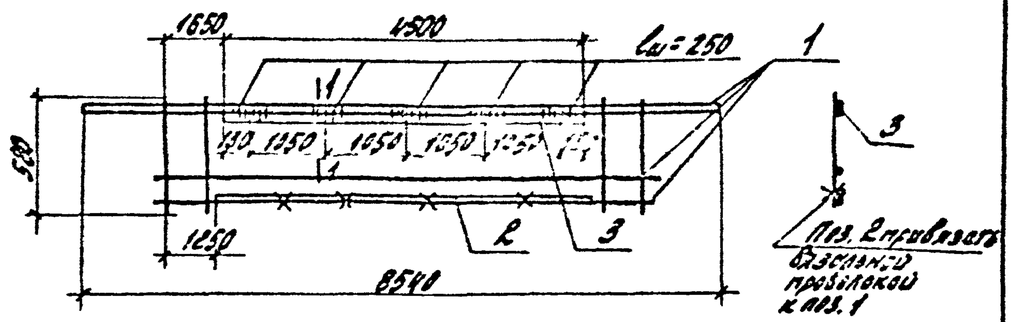

1-1

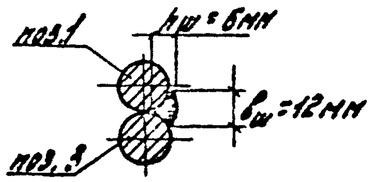

Марка изделия	Поз.	Марка арматурного изделия	Кол.	Масса, кг		Обозначение документа 1.020-1/87
				1шт.	Всего	
СКР-4	1	КР-4	1	86,08	86,08	3-6-К3
	2	Ф28А$_т$V L=5300	1	25,60	25,60	Б.Ч.
	3	Ф28А III L=4500	1	21,73	21,73	Б.Ч.
				Итого:	133,41	

1. Арматура класса А$_т$-V по ГОСТ 10884-81.
2. Арматура класса А-III по ГОСТ 5781-82

Н. контр.	Бочарова	
Рук. сект.	Кодыш	
ГИП	Валенкова	
Ст. инж.	Бочарова	
Пров. гр.	Ермакова	
Исполн.	Котова	

1.020-1/87.3-6-К2

Каркас укрупнительной сборки СКР-4

Стадия	Лист	Листов
Р		1

ЦНИИПРОМЗДАНИЙ

Инв. № подл. | Подпись и дата | Взам. инв. №

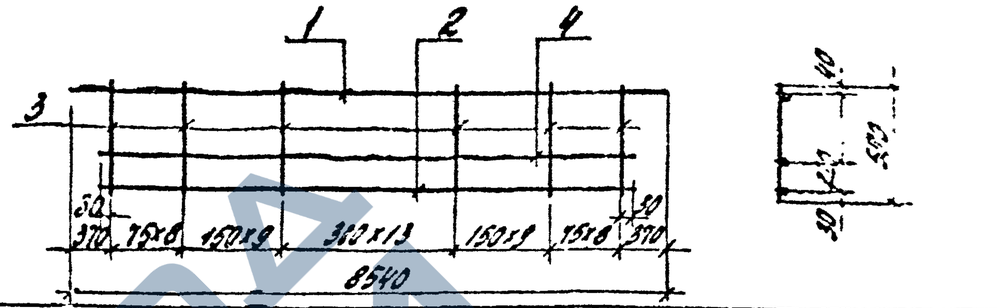

Марка плоского каркаса	Поз.	Сечение, мм	Длина, мм	Кол.	Масса, кг		Масса изделия, кг
					1поз.	Всего	
КР-1	1	Ф16А III	8540	1	13,48	13,48	37,35
	2	Ф10А III	7860	1	4,85	4,85	
	3	Ф10А III	580	48	0,36	17,28	
	4	Ф6А III	7860	1	1,74	1,74	
КР-2	1	Ф25А III	8540	1	32,79	32,79	66,47
	2	Ф12А III	7860	1	6,98	6,98	
	3	Ф12А III	580	48	0,52	24,96	
	4	Ф6А III	7860	1	1,74	1,74	
КР-3	1	Ф32А III	8540	1	53,89	53,89	87,59
	2	Ф12А III	7860	1	6,98	6,98	
	3	Ф12А III	580	48	0,52	24,96	
	4	Ф6А III	7860	1	1,74	1,74	
КР-4	1	Ф28А III	8540	1	41,25	41,25	86,08
	2	Ф14А III	7860	1	9,49	9,49	
	3	Ф14А III	580	48	0,70	33,60	
	4	Ф6А III	7860	1	1,74	1,74	

Н. контр.	Бочарова	
Рук. сект.	Кодыш	
ГИП	Валенкова	
Ст. инж.	Бочарова	
Пров. гр.	Ермакова	
Исполн.	Котова	

1.020-1/87.3-6-К3

Каркас плоский КР-1... КР-4

Стадия	Лист	Листов
Р		1

ЦНИИПРОМЗДАНИЙ

ЗАВОД ЖБИ

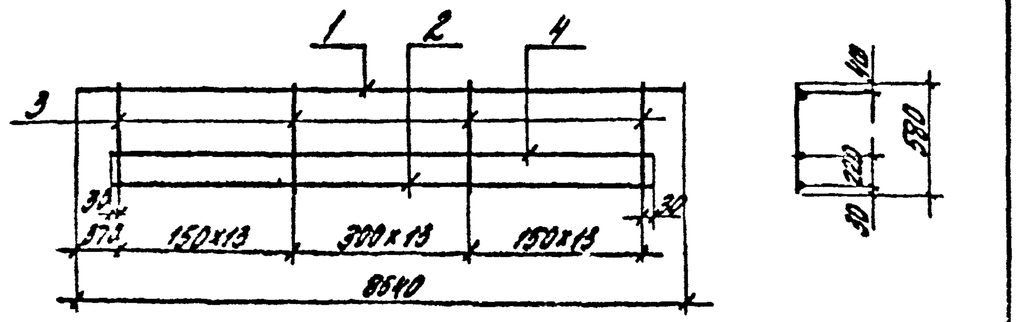

Марка плоского каркаса	Поз.	Сечение, мм	Длина, мм	Кол.	Масса, кг 1 поз.	Масса, кг Всего	Масса изделия, кг
КР-5	1	Ф16А III	8540	1	13,47	13,47	42,79
	2	Ф12А III	7860	1	6,98	6,98	
	3	Ф12А III	580	40	0,52	20,60	
	4	Ф6А III	7860	1	1,74	1,74	
КР-6	1	Ф18А III	8540	1	17,08	17,08	56,35
	2	Ф14А III	7860	1	9,49	9,49	
	3	Ф14А III	580	40	0,70	28,04	
	4	Ф6А III	7860	1	1,74	1,74	

Арматура класса А-III по ГОСТ 5781-82

Н. контр.	Бочарова	[illegible]
Рук. сект.	Кодыш	[illegible]
ГИП	Балашов	[illegible]
Ст. инж.	Бочарова	[illegible]
Провер.	Ермакова	[illegible]
Исполн.	Котова	[illegible]

1.020-1/87.3-6-К4

Каркас плоский КР-5; КР-6

Стадия	Лист	Листов
Р		1

ЦНИИПРОМЗДАНИЙ

Инв. № подл. | Подпись и дата | Взам. инв. №

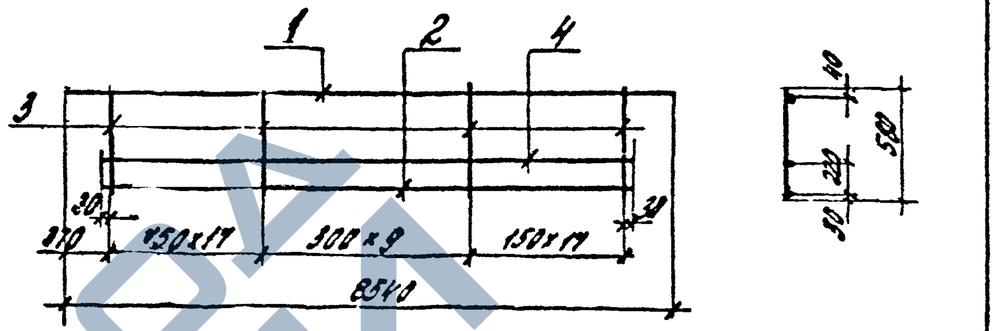

Марка плоского каркаса	Поз.	Сечение	Длина, мм	Кол.	Масса, кг 1 поз.	Масса, кг Всего	Масса изделия, кг
КР-7	1	Ф22А III	8540	1	25,48	25,48	67,54
	2	Ф14А III	7850	1	9,49	9,49	
	3	Ф14А III	580	44	0,7	30,83	
	4	Ф6А III	7860	1	1,74	1,74	

Арматура класса А-III по ГОСТ 5781-82

Н. контр.	Бочарова	[illegible]
Рук. сект.	Кодыш	[illegible]
ГИП	Балашов	[illegible]
Ст. инж.	Бочарова	[illegible]
Провер.	Ермакова	[illegible]
Исполн.	Котова	[illegible]

1.020-1/87.3-6-К5

Каркас плоский КР-7

Стадия	Лист	Листов
Р		1

ЦНИИПРОМЗДАНИЙ

Инв. № подл. | Подпись и дата | Взам. инв. №

ЗАВОД ЖБИ

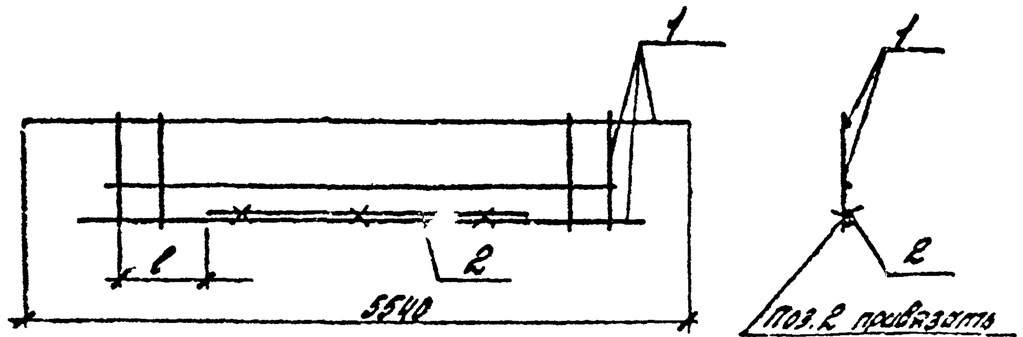

Поз.2 привязать вязальной проволокой к поз.1

Марка изделия	Поз.	Марка арматурного изделия	Кол.	Масса, кг		Обозначение документа 1.020-1/87
				1 шт.	Всего	
СКР-5	1	КР-10	1	26,44	26,44	3-6-КВ
	2	Ф16АтV L=3008	1	4,73	4,73	Б.Ч.
				Итого:	31,17	
СКР-6	1	КР-11	1	30,27	30,27	3-6-КВ
	2	Ф20АтV L=3200	1	7,89	7,39	Б.Ч.
				Итого:	38,16	
СКР-7	1	КР-12	1	39,73	39,73	3-6-КВ
	2	Ф20АтV L=3400	1	8,38	8,38	Б.Ч.
				Итого:	48,11	

Арматура класса Ат-V по ГОСТ 10884-81.

Марка	l, мм
СКР5	900
СКР6	800
СКР7	700

Инв.№ подл. | Подпись и дата | Взам.инв.№

Вх. 32849 л.2

Нконтр.	Бочарова		1.020-1/87.3-6-КБ
Руковод.			
ГИП			Каркас укрупнительной сборки СКР-5...СКР-8
Ст.инж.			Стадия: Р; Лист; Листов: 1
Пров.	Ермолова		ЦНИИПРОМЗДАНИЙ
Исполн.			

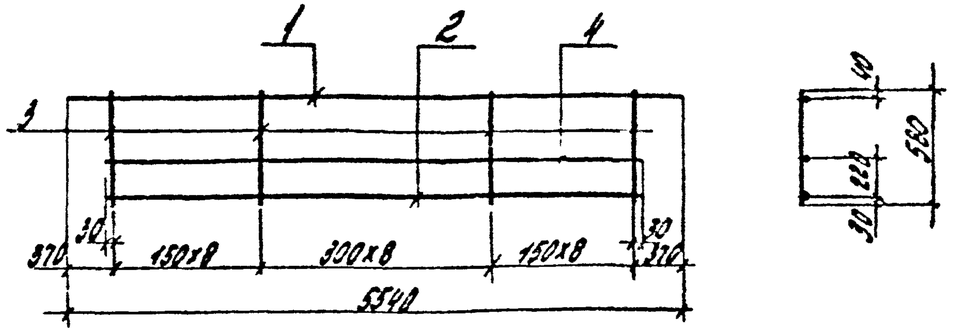

Марка плоского каркаса	Поз.	Сечение	Длина, мм	Кол.	Масса, кг 1 поз.	Масса, кг Всего	Масса изделия, кг
	1	Ф10А III	5540	1	3,42	3,42	12,15
	2	Ф8А III	4860	1	1,92	1,92	
	3	Ф8А III	580	25	0,23	5,73	
	4	Ф6А III	4860	1	1,08	1,08	
КР-9	1	Ф10А III	5540	1	3,42	3,42	16,50
	2	Ф10А III	4860	1	3,0	3,00	
	3	Ф10А III	580	25	0,[illegible]	9,00	
	4	Ф6А III	4860	1	1,08	1,08	
КР-13	1	Ф12А III	5540	1	4,92	4,92	23,19
	2	Ф12А III	4860	1	4,32	4,32	
	3	Ф12А III	580	25	0,52	12,87	
	4	Ф6А III	4860	1	1,08	1,08	
КР-14	1	Ф14А III	5540	1	6,69	6,69	31,16
	2	Ф14А III	4860	1	5,87	5,87	
	3	Ф14А III	580	25	0,70	17,52	
	4	Ф6А III	4860	1	1,08	1,08	

Арматура класса А-III по ГОСТ 5781-82

Н. контр.	Бочарова	[illegible]
Рук. сект.	Козыш	[illegible]
ГИП	Валенкова	[illegible]
Ст. инж.	Бочарова	[illegible]
Пров.	Ермакова	[illegible]
Исполн.	Котова	[illegible]

1.020-1/87.3-6-К7

Каркас плоский КР-8; КР-9; КР-13; КР-14

Стадия	Лист	Листов
Р		1

ЦНИИПРОМЗДАНИЙ

Инв. № подл. | Подпись и дата | Взам. инв. №

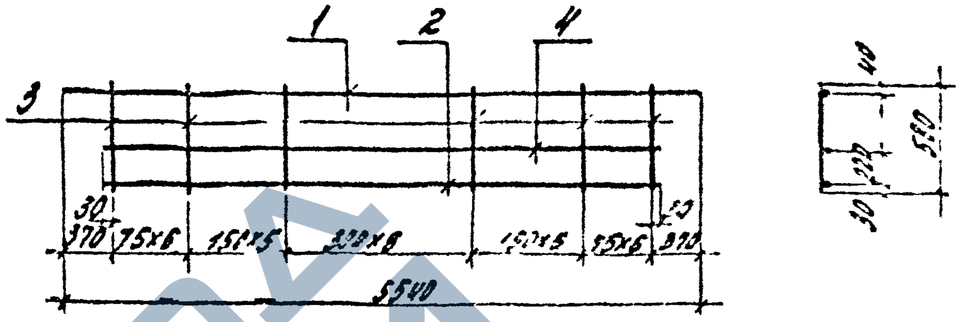

Марка плоского каркаса	Поз.	Сечение, мм	Длина, мм	Кол.	Масса, кг 1 поз.	Масса, кг Всего	Масса изделия, кг
КР-10	1	Ф12А III	5540	1	4,92	4,92	26,44
	2	Ф12А III	4860	1	4,32	4,32	
	3	Ф12А III	580	31	0,52	16,12	
	4	Ф6А III	4860	1	1,08	1,08	
КР-11	1	Ф16А III	5540	1	8,75	8,75	30,27
	2	Ф12А III	4860	1	4,32	4,32	
	3	Ф12А III	580	31	0,52	16,12	
	4	Ф6А III	4860	1	1,08	1,08	
КР-12	1	Ф18А III	5540	1	11,08	11,08	39,73
	2	Ф14А III	4860	1	5,87	5,87	
	3	Ф14А III	580	31	0,7	21,70	
	4	Ф6А III	4860	1	1,08	1,08	

Арматура класса А-III по ГОСТ 5781-82

Вх. 32849 л.9

Н. контр.	Бочарова	[illegible]
Рук. сект.	Козыш	[illegible]
ГИП	[illegible]	[illegible]
Ст. инж.	Бочарова	[illegible]
Пров.	Ермакова	[illegible]
Исполн.	Котова	[illegible]

1.020-1/87.3-6-К8

Каркас плоский КР-10...КР-12

Стадия	Лист	Листов
Р		1

ЦНИИПРОМЗДАНИЙ

Инв. № подл. | Подпись и дата | Взам. инв. №

ЗАВОД ЖБИ

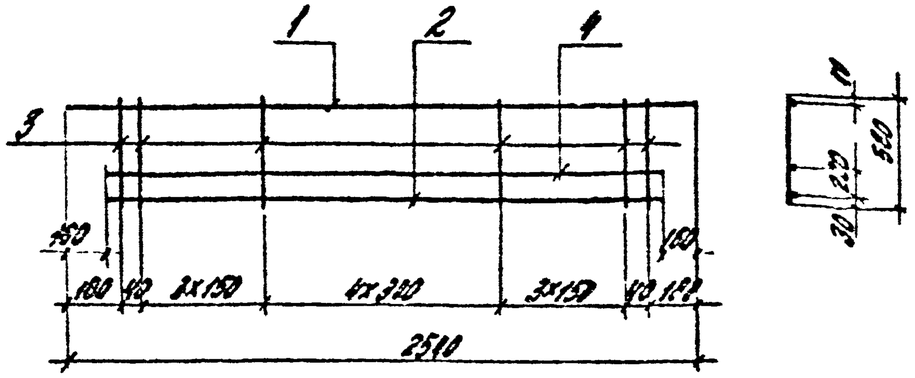

Марка каркаса	Поз.	Сечение, мм	Длина, мм	Кол.	Масса, кг 1поз	Масса, кг всего	Масса изделия, кг
КР-18	1	Ф12А III	2540	1	2,26	2,26	12,95
	2	Ф16А III	2220	1	3,50	3,50	
	3	Ф12А III	580	13	0,52	6,70	
	4	Ф6А III	2220	1	0,49	0,49	
КР-19	1	Ф12А III	2540	1	2,26	2,26	17,97
	2	Ф25А III	2220	1	8,52	8,52	
	3	Ф12А III	580	13	0,52	6,70	
	4	Ф6А III	2220	1	0,49	0,49	
КР-20	1	Ф12А III	2540	1	2,26	2,26	13,89
	2	Ф18А III	2220	1	4,44	4,44	
	3	Ф12А III	580	13	0,52	6,70	
	4	Ф6А III	2220	1	0,49	0,49	
КР-21	1	Ф14А III	2540	1	3,07	3,07	17,11
	2	Ф18А III	2220	1	4,44	4,44	
	3	Ф14А III	580	13	0,70	9,11	
	4	Ф6А III	2220	1	0,49	0,49	

Арматура класса А-3 по ГОСТ 5781-82.

Марка сетки (каркаса)	Поз.	Сечение, мм	Длина, мм	Кол.	Масса, кг 1поз.	Масса, кг всего	Масса изделия, кг
КР-15	1	Ф10А III	2540	1	1,57	1,57	7,72
	2	Ф14А III	2220	1	2,68	2,68	
	3	Ф8А III	580	13	0,23	2,98	
	4	Ф6А III	2220	1	0,49	0,49	
КР-16	1	Ф10А III	2540	1	1,57	1,57	11,15
	2	Ф18А III	2220	1	4,44	4,44	
	3	Ф10А III	580	13	0,36	4,65	
	4	Ф6А III	2220	1	0,49	0,49	
КР-17	1	Ф10А III	2540	1	1,57	1,57	10,21
	2	Ф16А III	2220	1	3,50	3,50	
	3	Ф10А III	580	13	0,36	4,65	
	4	Ф6А III	2220	1	0,49	0,49	

Н. контр.	Бочарова	[illegible]
Рук. сект.	Кедыш	[illegible]
ГИП	Валенкова	[illegible]
Ст. инж.	Есипова	[illegible]
Провер.	Ермакова	[illegible]
Исполн.	Котова	[illegible]

1.020-1/87.3-6-К9

Каркас плоский КР-15... КР-21.

Стадия	Лист	Листов
Р		1

ЦНИИПРОМЗДАНИЙ

Инв. № подл. | Подпись и дата | Взам. инв. №

https://zavodjbi.com/

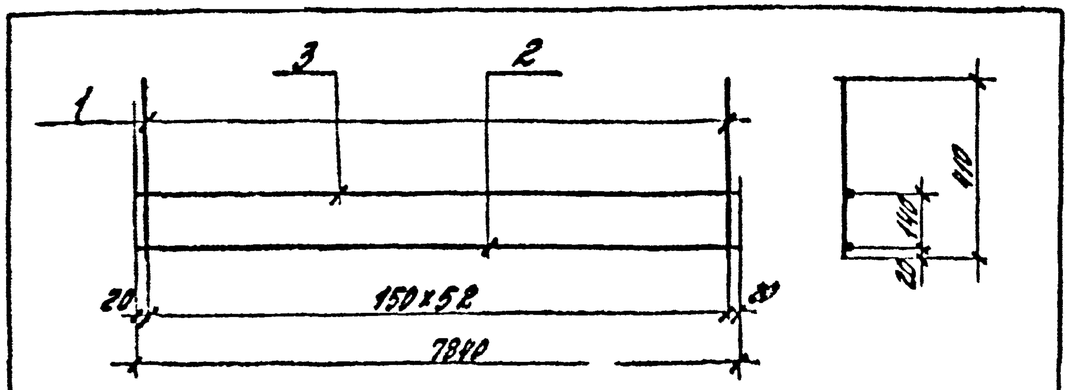

Марка сетки	Поз.	Сечение	Длина, мм	Кол.	Масса, кг		Масса изделия, кг
					1 поз.	Всего	
С-1	1	Ф5 Вр I Н	410	53	0,063	3,35	5,77
	2	Ф5 Вр I Н	7840	1	1,21	1,21	
	3	Ф5 Вр I Н	7840	1	1,21	1,21	
С-2	1	Ф6 А III	410	53	0,091	4,82	7,77
	2	Ф6 А III	7840	1	1,74	1,74	
	3	Ф5 Вр I Н	7840	1	1,21	1,21	

1. Арматура класса А-III по ГОСТ 5781-82.
2. Арматура класса Вр-I Н по ГОСТ 6727-80.

Инв. № подл. | Подпись и дата | Взам. инв. №

Н. контр.	Бунакова		
Гл. специалист	Кузьмин		
Нач. сект.	Ветлужских		
Гип	Бочарова		
Нач. отд.	Ермакова		
Исполн.	Котова		

1.020-1/87.3-6-К10

Сетка С-1, С-2

Стадия	Лист	Листов
Р		1

ЦНИИПромзданий

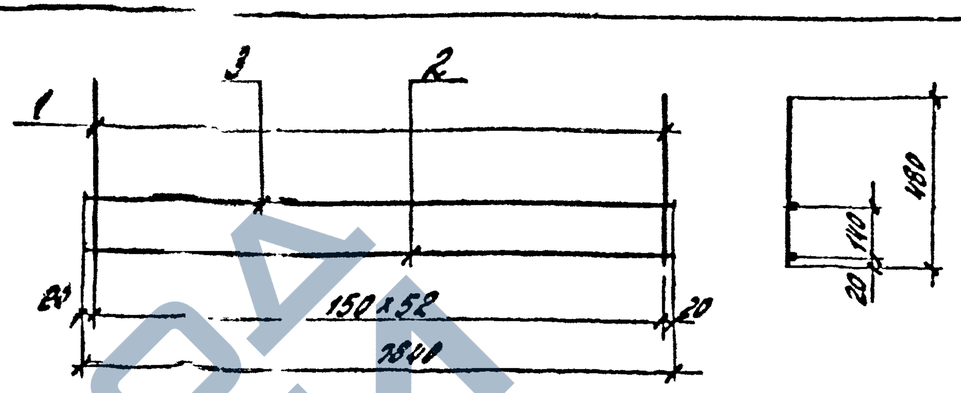

Марка сетки	Поз.	Сечение	Длина, мм	Кол.	Масса, кг		Масса изделия, кг
					1 поз.	Всего	
С-3	1	Ф5 Вр I Н	480	53	0,074	3,92	6,34
	2	Ф5 Вр I Н	7840	1	1,21	1,21	
	3	Ф5 Вр I Н	7840	1	1,21	1,21	
С-4	1	Ф6 А III	480	53	0,11	5,65	8,60
	2	Ф6 А III	7840	1	1,74	1,74	
	3	Ф5 Вр I Н	7840	1	1,21	1,21	

1. Арматура класса А-III по ГОСТ 5781-82.
2. Арматура класса Вр-I Н по ГОСТ 6727-80.

Вх. 32849 л. 11

Инв. № подл. | Подпись и дата | Взам. инв. №

Н. контр.	Бунакова		
Гл. специалист	Кузьмин		
Нач. сект.	Ветлужских		
Гип	Бочарова		
Нач. отд.	Ермакова		
Исполн.	Котова		

1.020-1/87.3-6-К11

Сетка С-3, С-4

Стадия	Лист	Листов
Р		1

ЦНИИПромзданий

ЗАВОД ЖБИ

https://zavodjbi.com/

https://zavodjbi.com/

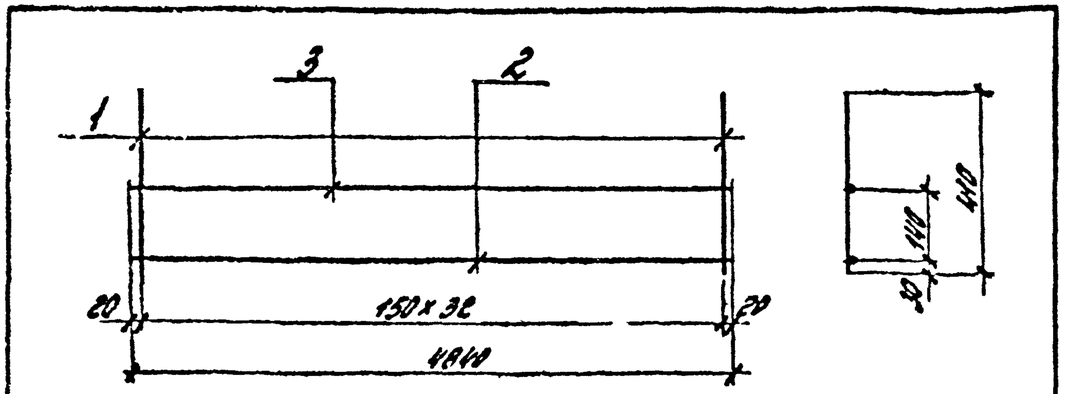

Марка сетки	Поз	Сечение	Длина, мм	Кол	Масса, кг		Масса изделия, кг
					1поз.	Всего	
С-5	1	Ф5ВрIН	410	33	0,063	2,08	3,58
	2	Ф5ВрIН	4840	1	0,75	0,75	
	3	Ф5ВрIН	4840	1	0,75	0,75	
С-6	1	Ф6АIII	410	33	0,09	3,0	4,82
	2	Ф6АIII	4840	1	1,07	1,07	
	3	Ф5ВрIН	4840	1	0,75	0,75	
С-7	1	Ф8АIII	410	33	0,162	5,34	8,00
	2	Ф8АIII	4840	1	1,91	1,91	
	3	Ф5ВрIН	4840	1	0,75	0,75	

1. Арматура класса А-III по ГОСТ 5781-82
2. Арматура класса ВрIН по ГОСТ 6727-80

Инв.№ подл. | Подпись и дата | Взам. инв.№

Н.контр.	Бочарова		
Рук.сект.	Ковыш		
ГИП	Баленко		
Ст.инж.	Бочарова		
Пр.эвед.	Ермакова		
Исполн.	Костова		

1.020-1/87.3-6-К12

Сетка С-5...С-7

Стадия	Лист	Листов
Р		1

ЦНИИПромзданий

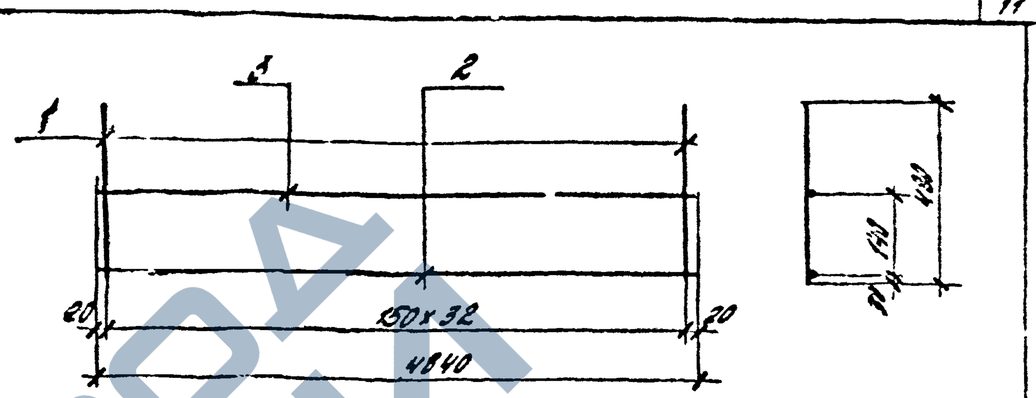

Марка сетки	Поз.	Сечение	Длина, мм	Кол	Масса, кг		Масса изделия, кг
					1поз.	Всего	
С-8	1	Ф5ВрIН	480	33	0,074	2,44	3,94
	2	Ф5ВрIН	4840	1	0,75	0,75	
	3	Ф5ВрIН	4840	1	0,75	0,75	
С-9	1	Ф6АIII	480	33	0,107	3,52	5,34
	2	Ф6АIII	4840	1	1,07	1,07	
	3	Ф5ВрIН	4840	1	0,75	0,75	
С-10	1	Ф8АIII	480	33	0,19	6,26	8,92
	2	Ф8АIII	4840	1	1,91	1,91	
	3	Ф5ВрIН	4840	1	0,75	0,75	

1. Арматура класса А-III по ГОСТ 5781-82.
2. Арматура класса ВрIН по ГОСТ 6727-80.

Взх. 32849 л. 12

Инв.№ подл. | Подпись и дата | Взам. инв.№

Н.контр.	Бочарова		
Рук.сект.	Ковыш		
ГИП	Баленко		
Ст.инж.	Бочарова		
Пр.эвед.	Ермакова		
Исполн.	Костова		

1.020-1/87.3-6-К13

Сетка С-8...С-10

Стадия	Лист	Листов
Р		1

ЦНИИПромзданий

https://zavodjbi.com/

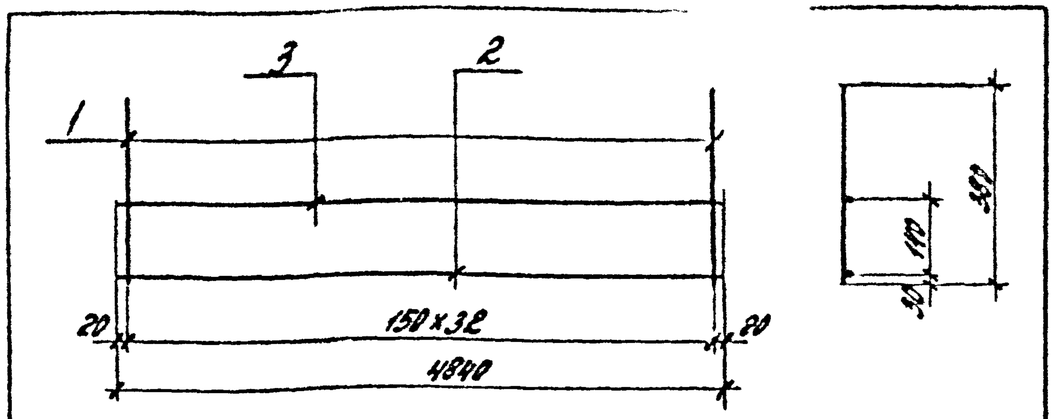

Марка сетки	Поз.	Сечение	Длина, мм	Кол.	Масса, кг		Масса изделия, кг
					1 поз.	Всего	
С-11	1	Ф5 Вр-I Гн	380	33	0,058	1,93	2,43
	2	Ф5 Вр-I Гн	4840	1	0,75	0,75	
	3	Ф5 Вр-I Гн	4840	1	0,75	0,75	
С-12	1	Ф6 А-III	380	33	0,084	2,78	4,60
	2	Ф6 А-III	4840	1	1,07	1,07	
	3	Ф5 Вр-I Гн	4840	1	0,75	0,75	
С-13	1	Ф8 А-III	380	33	0,15	4,95	7,61
	2	Ф8 А-III	4840	1	1,91	1,91	
	3	Ф5 Вр-I Гн	4840	1	0,75	0,75	

1. Арматура класса А-III по ГОСТ 5781-82.
2. Арматура класса Вр-I Гн по ГОСТ 6727-80

Инв. № подл. | Подпись и дата | Взам. инв. №

1.020-1/87.3-6-К14

Н. контр.	Боярова	
Рук. сект.	Кобыш	
ГИП	Волянкина	
Ст. инж.	Боярова	
Констр.	Ермакова	
Исполн.	Котова	

Сетки С-11...С-13

Стадия	Лист	Листов
Р		1

ЦНИИПромзданий

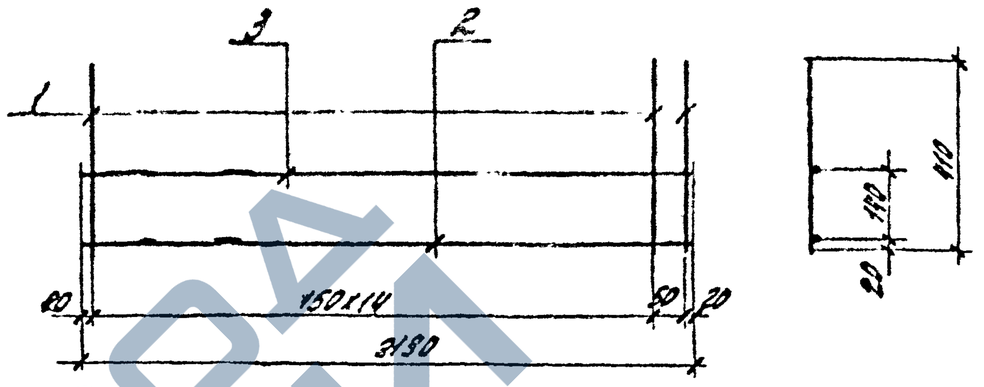

Марка сетки	Поз.	Сечение	Длина, мм	Кол.	Масса, кг		Масса изделия, кг
					1 поз.	Всего	
С-14	1	Ф5 Вр-I Гн	410	16	0,063	1,01	1,69
	2	Ф5 Вр-I Гн	2190	1	0,34	0,34	
	3	Ф5 Вр-I Гн	2190	1	0,34	0,34	
С-15	1	Ф5 А-III	410	16	0,091	1,46	2,29
	2	Ф6 А-III	2190	1	0,49	0,49	
	3	Ф5 Вр-I	2190	1	0,34	0,34	
С-16	1	Ф8 А-III	410	16	0,162	2,59	3,80
	2	Ф8 А-III	2190	1	0,87	0,87	
	3	Ф5 Вр-I Гн	2190	1	0,34	0,34	

1. Арматура класса А-III по ГОСТ 5781-82.
2. Арматура класса Вр-I Гн по ГОСТ 6727-80.

Взх. 32843 л. 13

Инв. № подл. | Подпись и дата | Взам. инв. №

1.020-1/87.3-6-К15

Н. контр.	Боярова	
Рук. сект.	Кобыш	
ГИП	Власкова	
Ст. инж.	Боярова	
Констр.	Ермакова	
Исполн.	Котова	

Сетки С-14...С-16

Стадия	Лист	Листов
Р		1

ЦНИИПромзданий

https://zavodjbi.com/

https://zavodjbi.com/

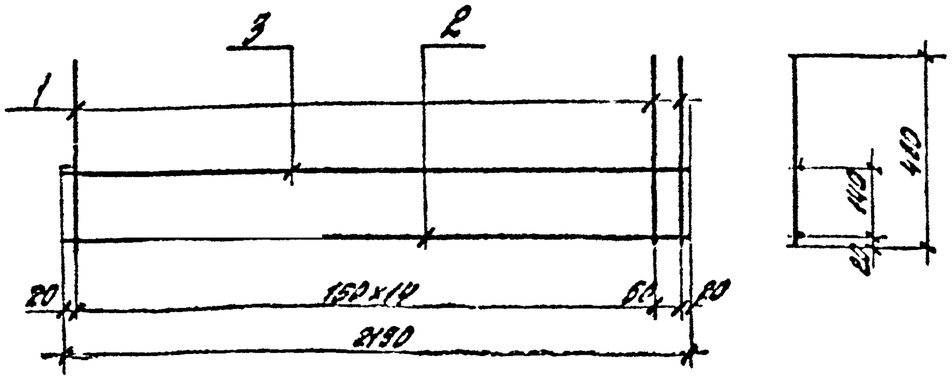

Марка	Поз.	Сечение	Длина, мм	Кол.	Масса, кг		Масса изделия, кг
					1 поз.	Всего	
С-17	1	ФБАIII	480	16	0,106	1,70	2,53
	2	ФБАIII	2190	1	0,49	0,49	
	3	Ф5ВрIН	2190	1	0,34	0,34	
С-18	1	ФВАIII	480	16	0,189	3,03	4,24
	2	ФВАIII	2190	1	0,87	0,87	
	3	Ф5ВрIН	2190	1	0,34	0,34	

1. Арматура класса А-III по ГОСТ 5781-82
2. Арматура класса Вр-IН по ГОСТ 6727-80

Инв.№ подл. | Подпись и дата | Взам.инв.№

Н.контр.	Бочарова		
Рук.сект.	Кобош		
ГИП	Колесникова		
Ст.инж.	Бочарова		
Провер.	Ермакова		
Исполн.	Колесов		

1.020-1/87.3-5-К16

Сетка С-17, С-18

Стадия	Лист	Листов
Р		1

ЦНИИПромзданий

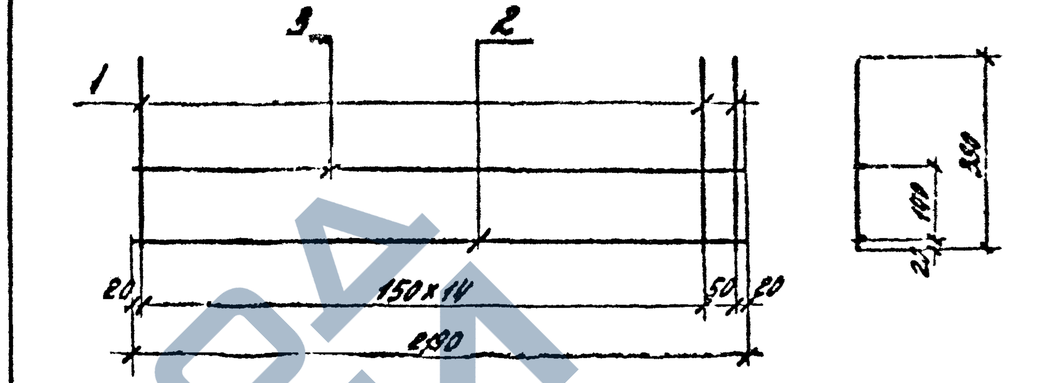

Марка	Поз.	Сечение	Длина, мм	Кол.	Масса, кг		Масса изделия, кг
					1 поз.	Всего	
С-19	1	ФБАIII	380	16	0,084	1,35	2,18
	2	ФБАIII	2190	1	0,49	0,49	
	3	Ф5ВрIН	2190	1	0,34	0,34	
С-20	1	ФВАIII	380	16	0,15	2,4	3,61
	2	ФВАIII	2190	1	0,87	0,87	
	3	Ф5ВрIН	2190	1	0,34	0,34	

1. Арматура класса А-III по ГОСТ 5781-82.
2. Арматура класса Вр-IН по ГОСТ 6727-80.

Вх. 32849 л. 14

Инв.№ подл. | Подпись и дата | Взам.инв.№

Н.контр.	Бочарова		
Рук.сект.	Кобош		
ГИП	Колесникова		
Ст.инж.	Бочарова		
Провер.	Ермакова		
Исполн.	Колесов		

1.020-1/87.3-5-К17

Сетка С-19, С-20

Стадия	Лист	Листов
Р		1

ЦНИИПромзданий

https://zavodjbi.com/

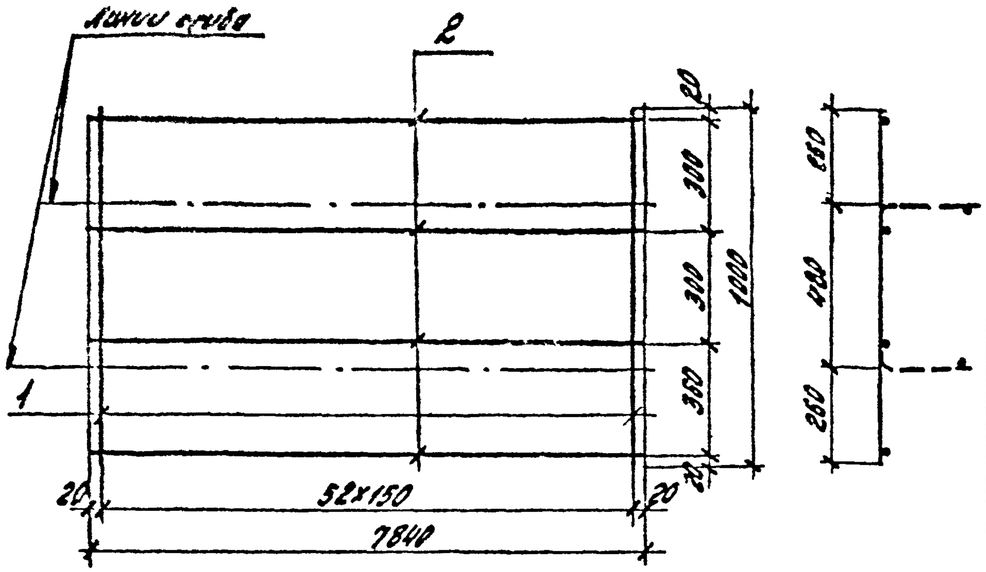

Марка сетки	Поз.	Сечение, мм	Длина, мм	Кол.	Масса, кг		Масса изделия, кг
					1поз	Всего	
С-21	1	Ф5 Вр-IN	1000	53	0,154	8,16	12,99
	2	Ф5 Вр-IN	7840	4	1,21	4,83	

Арматура класса Вр-IN по ГОСТ 6727-89.

Н.контр.	Бочарова		1.020-1/87.3-6-К18
Рук.сект.	Кашу		
ГИП	Бисенова		Сетка С-21
Отд.ж/б	Бочарова		Стадия: Р; Лист; Листов: 1
Проверил	Ермакова		ЦНИИПРОМЗДАНИЙ
Исполн.	Катеба		

Инв.№подл. | Подпись и дата | Взам.инв.№

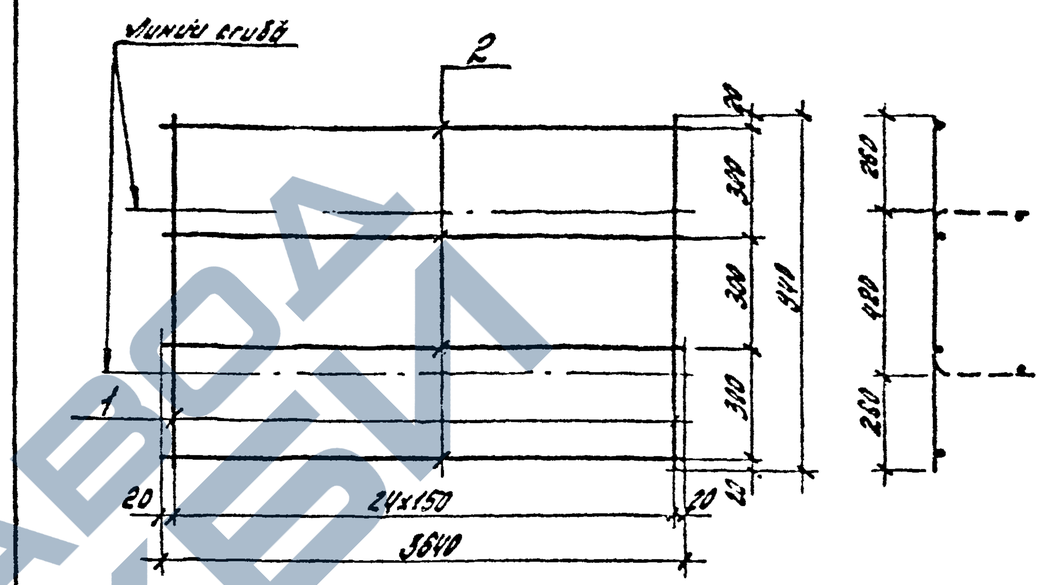

Марка сетки	Поз	Сечение, мм	Длина, мм	Кол.	Масса, кг		Масса изделия, кг
					1поз.	Всего	
С-22	1	Ф5 Вр-IN	540	25	0,145	3,62	5,86
	2	Ф5 Вр-IN	3540	4	0,56	2,24	

Арматура класса Вр-IN по ГОСТ 6727-80.

Зак. 32843 л.15

Н.контр.	Бочарова		1.020-1/87.3-6-К19
Рук.сект.	Кашу		
ГИП	Бисенова		Сетка С-22
Отд.ж/б	Бочарова		Стадия: Р; Лист; Листов: 1
Проверил	Ермакова		ЦНИИПРОМЗДАНИЙ
Исполн.	Катеба		

https://zavodjbi.com/

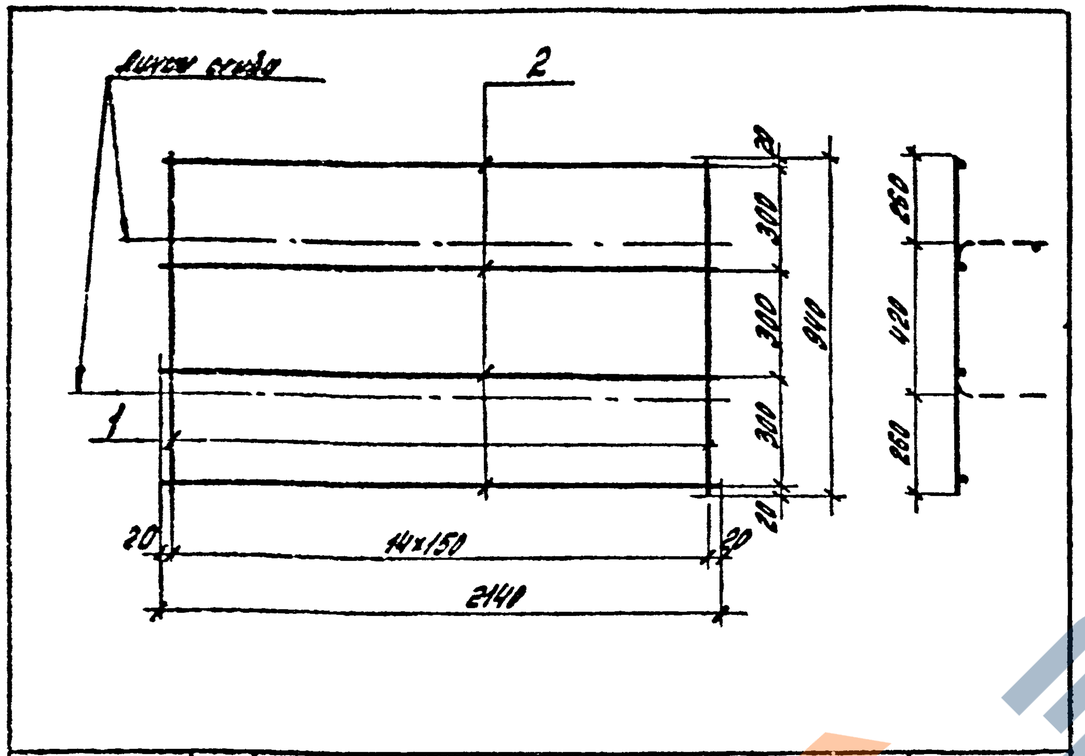

Марка сетки	Поз.	Сечение, мм	Длина, мм	Кол.	Масса, кг 1 поз.	Масса, кг Всего	Масса изделия, кг
С-23	1	Ф6А III	940	15	0,21	3,13	4,45
	2	Ф5Вр I Н	2140	4	0,33	1,32	
С-24	1	Ф8А III	940	15	0,37	5,57	6,89
	2	Ф5Вр I Н	2140	4	0,33	1,32	

1. Арматура класса А-III по ГОСТ 5781-82.
2. Арматура класса Вр-I Н по ГОСТ 6727-80.

Инв. № подл.	Подпись и дата	Взам. инв. №	
Н. контр.	Бочарова		
Рукоп.	Кодыш		
ГИП	Виленкова		
Ст. инж.	Бочарова		
Провер.	Ермакова		
Исполн.	Котова		

1.020-1/87.3-6-К20

Сетка С-23, С-24

Стадия	Лист	Листов
Р		1

ЦНИИПРОМЗДАНИЙ

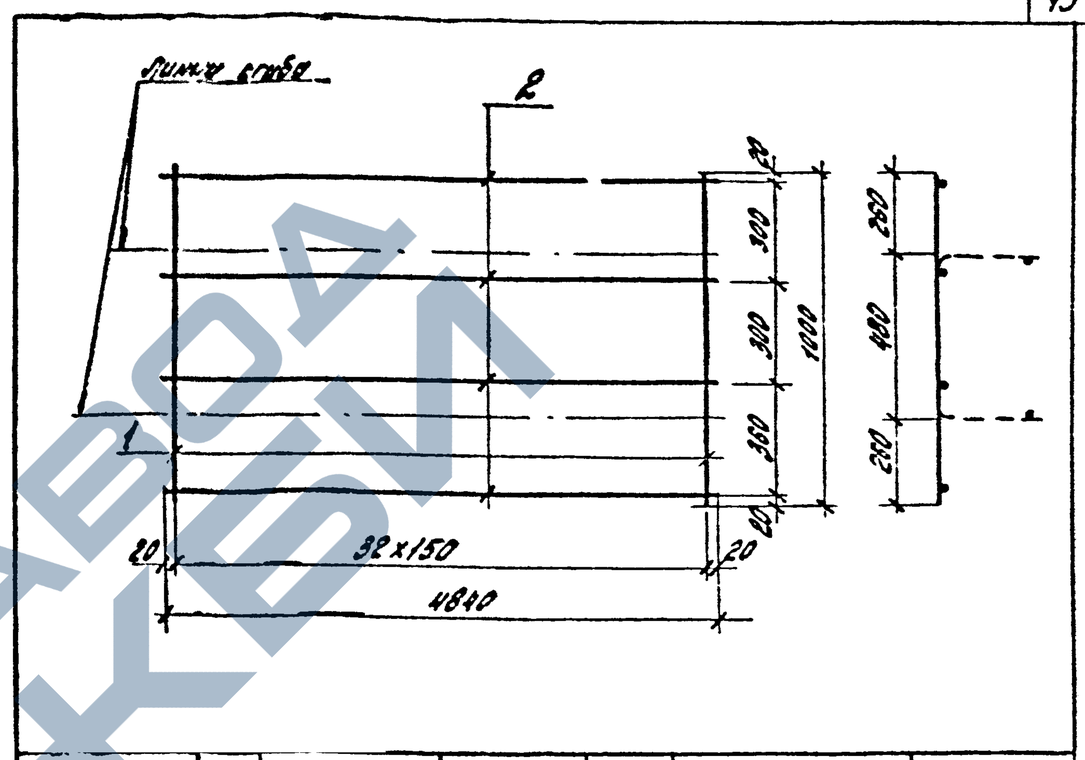

Марка сетки	Поз.	Сечение, мм	Длина, мм	Кол.	Масса, кг 1 поз.	Масса, кг Всего	Масса изделия, кг
С-25	1	Ф5Вр I Н	1000	33	0,154	5,08	8,06
	2	Ф5Вр I Н	4840	4	0,75	3,00	

Арматура класса Вр-I Н по ГОСТ 6727-80.

Вх. 32849 л.16

Инв. № подл.	Подпись и дата	Взам. инв. №	
Н. контр.	Бочарова		
Рукоп.	Кодыш		
ГИП	Виленкова		
Ст. инж.	Бочарова		
Провер.	Ермакова		
Исполн.	Котова		

1.020-1/87.3-6-К21

Сетка С-25

Стадия	Лист	Листов
Р		1

ЦНИИПРОМЗДАНИЙ

ЗАВОД ЖБИ

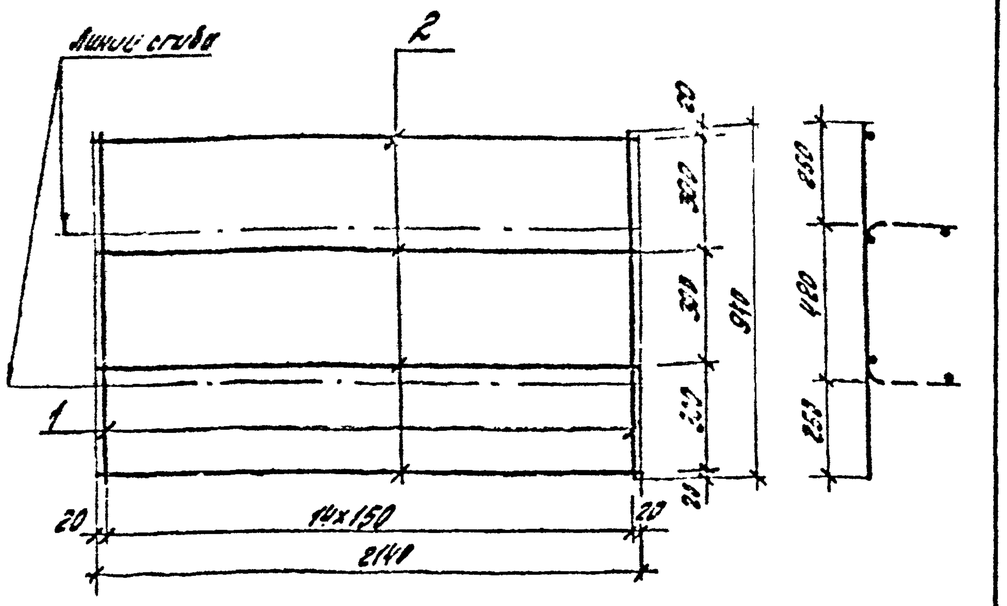

Марка сетки	Поз.	Сечение, мм	Длина, мм	Кол.	Масса, кг		Масса изделия, кг
					1поз.	Всего	
С-26	1	Ф5ВрIN	940	15	0,175	2,17	3,49
	2	Ф5ВрIN	2140	4	0,83	1,32	

Арматура класса ВрIN по ГОСТ 6727-86

Н.контр.	Бочарова		
Рук.сект.	Кодыш		
ГИП	Волянюк		
Ст.инж.	Бочарова		
Констр.	Ермакова		
Исполн.	Котова		

1.020-1/87.3-6-К22

Сетка С-26

Стадия	Лист	Листов
Р		1

ЦНИИПромзданий

Инв.№подл. | Подпись и дата | Взам.инв.№

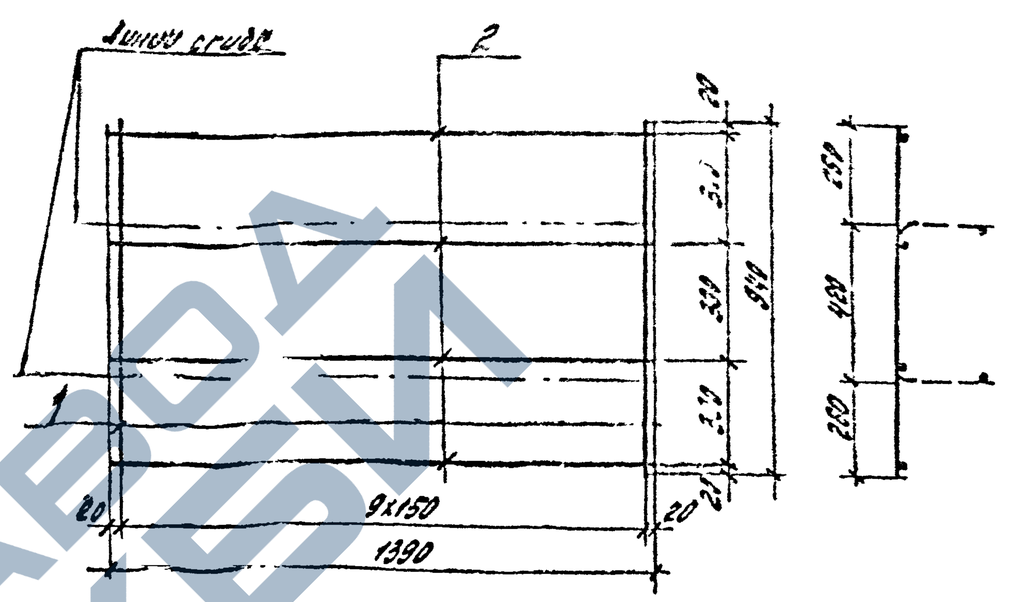

Марка сетки	Кол.	Сечение, мм	Длина, мм	Кол.	Масса, кг		Масса изделия, кг
					1поз.	Всего	
С-27	1	Ф6ВрIN	940	10	0,209	2,09	2,95
	2	Ф5ВрIN	1390	4	0,215	0,86	
С-28	1	Ф5АIII	940	10	0,371	3,71	4,57
	2	Ф5ВрIN	1390	4	0,215	0,86	

1. Арматура класса AIII по ГОСТ 5781-82.
2. Арматура класса ВрIN по ГОСТ 6727-80.

Вх. 32849 от 17

Н.контр.	Бочарова		
Рук.сект.	Кодыш		
ГИП	Волянюк		
Ст.инж.	Бочарова		
Констр.	Ермакова		
Исполн.	Котова		

1.020-1/87.3-6-К23

Сетки С-27; С-28

Стадия	Лист	Листов
Р		1

ЦНИИПромзданий

Инв.№подл. | Подпись и дата | Взам.инв.№

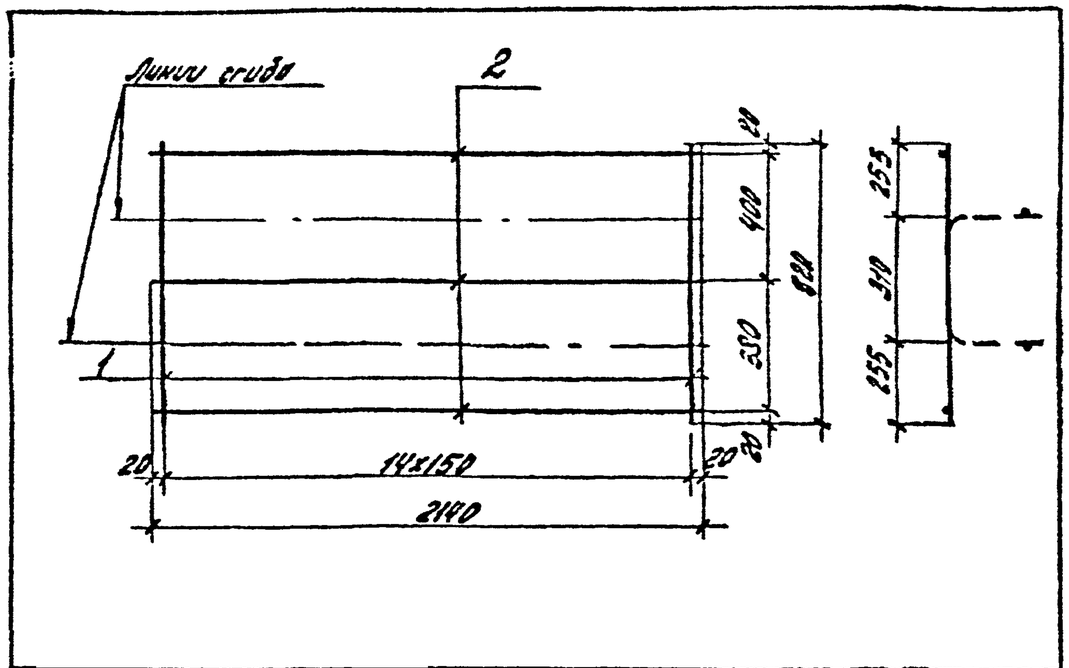

Марка сетки	Поз.	Сечение, мм	Длина, мм	Кол.	Масса, кг 1поз.	Масса, кг Всего	Масса изделия, кг
С-29	1	Ф5ВрIН	820	15	0,126	1,89	2,88
	2	Ф5ВрIН	2140	3	0,33	0,99	

Арматура класса Вр-IН по ГОСТ 6727-80

Н. контр.	Бочарова		
Рук. сект.	Козыш		
ГИП	Баленкова		
Ст. инж.	Бочарова		
Провер.	Ермакова		
Исполн.	Котова		

1.020-1/87.3-6-К24

Сетка С-29

Стадия	Лист	Листов
Р		1

ЦНИИПРОМЗДАНИЙ

Инв. № подл. | Подпись и дата | Взам. инв. №

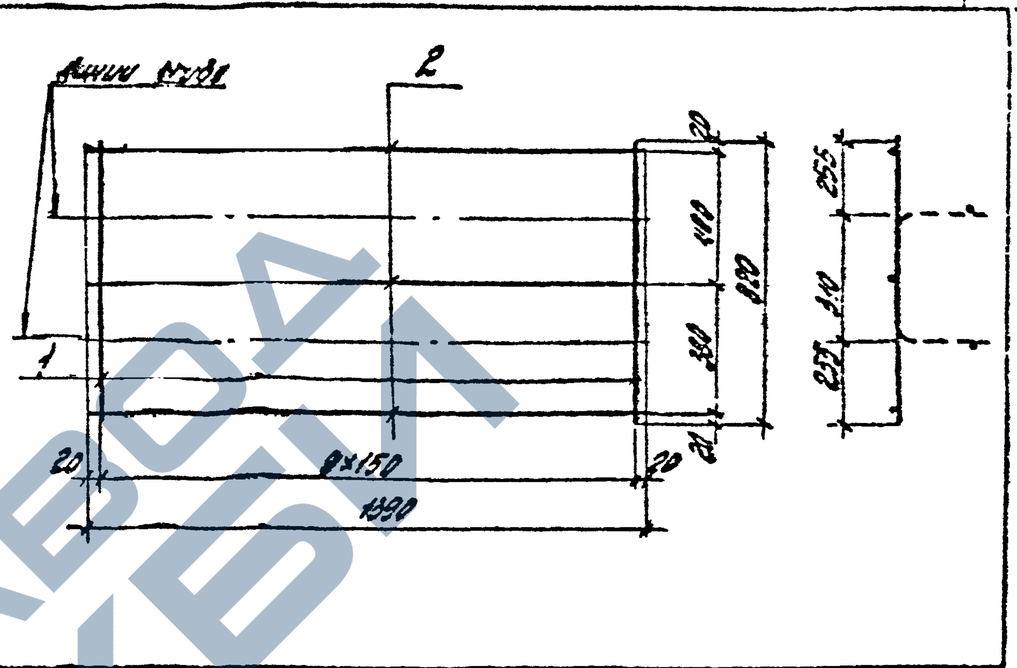

Марка сетки	Поз.	Сечение, мм	Длина, мм	Кол.	Масса, кг 1поз.	Масса, кг Всего	Масса изделия, кг
С-30	1	Ф6АIII	820	10	0,182	1,82	2,45
	2	Ф5ВрIН	1390	3	0,21	0,63	
С-31	1	Ф8АIII	820	10	0,324	3,24	3,87
	2	Ф5ВрIН	1390	3	0,21	0,53	

1. Арматура класса А-III по ГОСТ 5781-82.
2. Арматура класса Вр-IН по ГОСТ 6727-80.

Вх. 32849 л. 12

Н. контр.	Бочарова		
Рук. сект.	Козыш		
ГИП	Баленкова		
Ст. инж.	Бочарова		
Провер.	Ермакова		
Исполн.	Котова		

1.020-1/87.3-6-К25

Сетка С-30, С-31

Стадия	Лист	Листов
Р		1

ЦНИИПРОМЗДАНИЙ

Инв. № подл. | Подпись и дата | Взам. инв. №

ЗАВОД КБИ

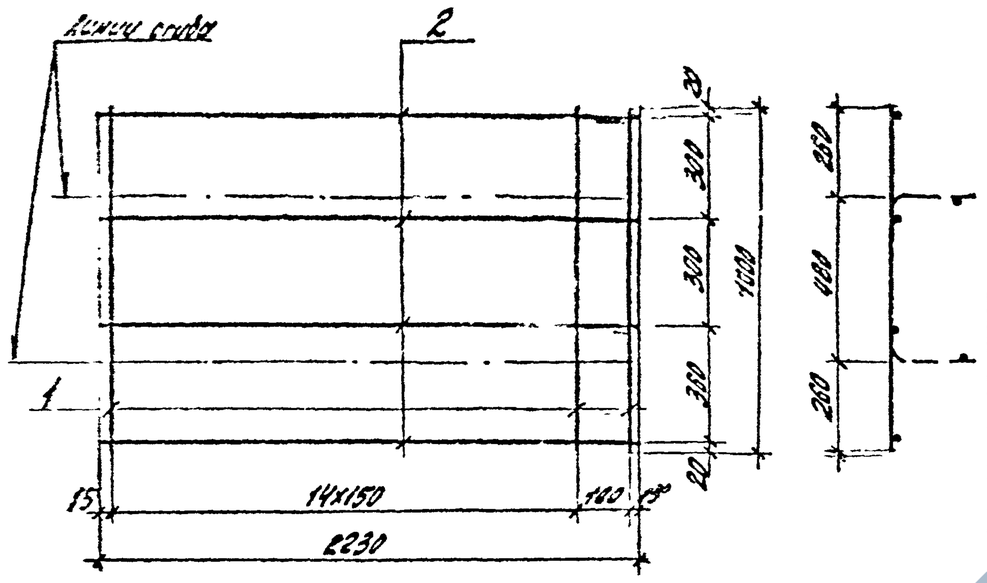

Марка сетки	Поз.	Сечение, мм	Длина, мм	Кол.	Масса, кг 1 поз.	Масса, кг Всего	Масса изделия, кг
С-32	1	Ф5ВрIН	1000	16	0,154	2,46	8,83
	2	Ф5ВрIН	2230	4	0,342	1,37	

Арматура класса Вр-IН по ГОСТ 6727-80

Н. контр.	Гачарова		
Рук. сект.	Козыш		
ГИП	Валенкова		
Ст. инж.	Гачарова		
Пров.	Ермакова		
Исполн.	Кемова		

1.020-1/87.3-6-К26

Сетка С-32

Стадия	Лист	Листов
Р		1

ЦНИИПРОМЗДАНИЙ

Взам. инв. № | Подпись и дата | Инв. № подл.

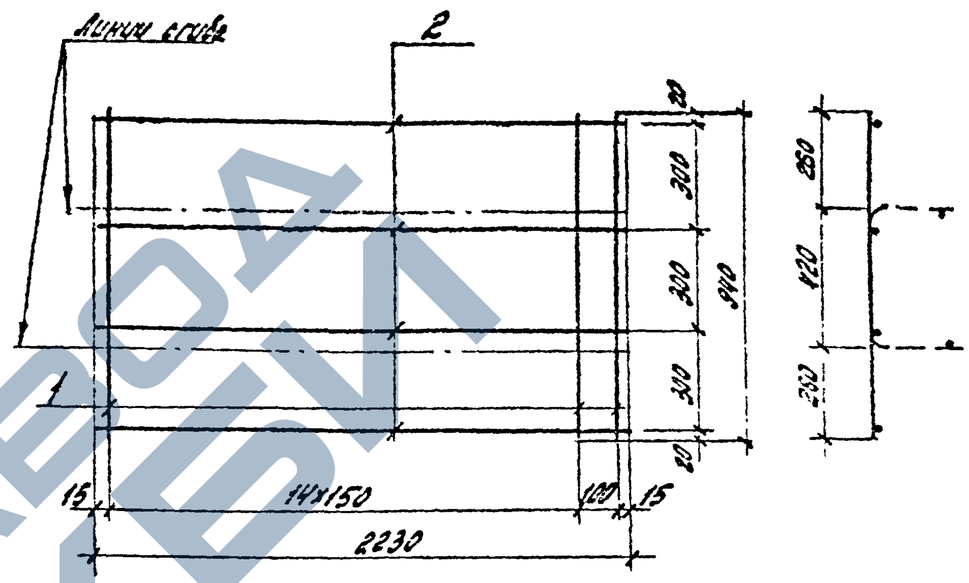

Марка сетки	Поз.	Сечение, мм	Длина, мм	Кол.	Масса, кг 1 поз.	Масса, кг Всего	Масса изделия, кг
С-33	1	Ф6АIII	[illegible]	16	0,209	3,34	4,71
	2	Ф5ВрIН	2230	4	0,342	1,37	
С-34	1	Ф8АIII	940	16	0,37	5,94	7,31
	2	Ф5ВрIН	2230	4	0,342	1,37	

1. Арматура класса А-III по ГОСТ 5781-82.
2. Арматура класса Вр-IН по ГОСТ 6727-80.

Вх. 32849 л. 19

Н. контр.	Гачарова		
Рук. сект.	Козыш		
ГИП	Валенкова		
Ст. инж.	Гачарова		
Пров.	Ермакова		
Исполн.	Кемова		

1.020-1/87.3-6-К27

Сетка С-33, С-34

Стадия	Лист	Листов
Р		1

ЦНИИПРОМЗДАНИЙ

Взам. инв. № | Подпись и дата | Инв. № подл.

ЗАВОД ЖБИ

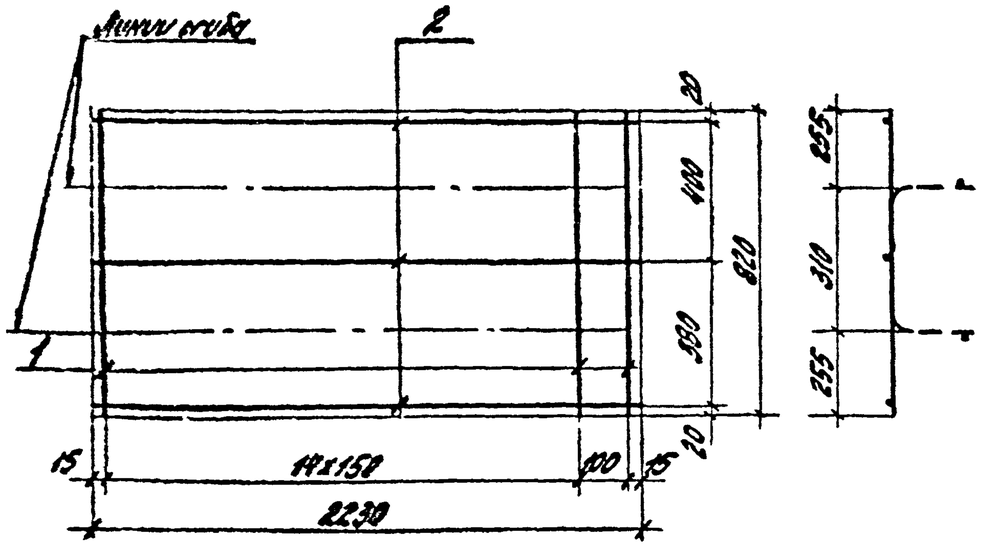

Марка сетки	Поз.	Сечение, мм	Длина, мм	Кол.	Масса, кг 1 поз.	Масса, кг Всего	Масса изделия, кг
С-35	1	Ф8АIII	820	16	0,323	5,18	6,21
	2	Ф5ВрIН	2230	3	0,343	1,03	

1. Арматура класса А-III по ГОСТ 5781-82.
2. Арматура класса Вр-IН по ГОСТ 6727-80.

Н. контр.	Бочарова		
Рук. сект.	Кодыш		
ГИП	Валенкова		
Ст. инж.	Бочарова		
Провер.	Ермакова		
Исполн.	Котова		

1.020-1/87.3-6-К28

Сетка С-35

Стадия	Лист	Листов
Р		1

ЦНИИПРОМЗДАНИЙ

Инв. № подл. | Подпись и дата | Взам. инв. №

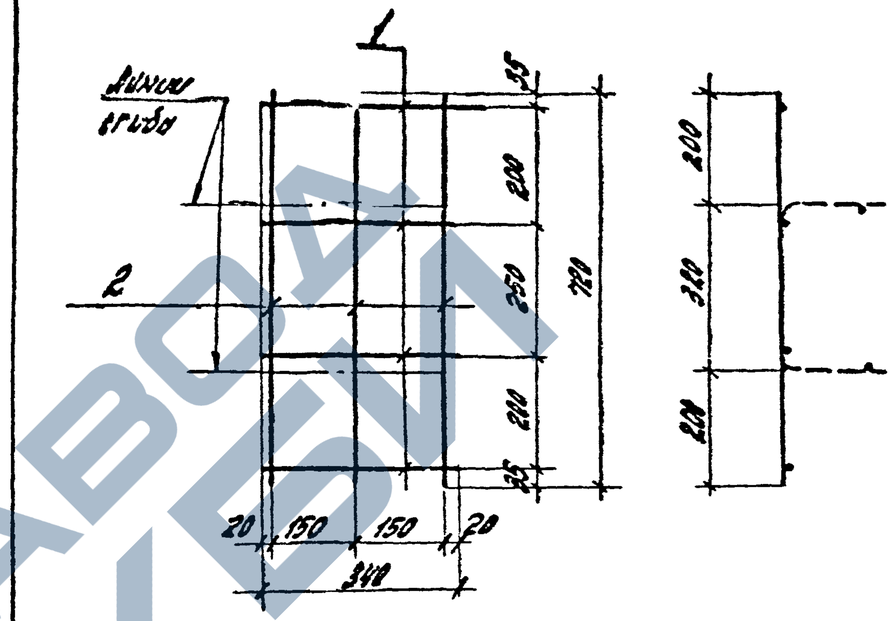

Марка сетки	Поз.	Сечение, мм	Длина, мм	Кол.	Масса, кг 1 поз.	Масса, кг Всего	Масса изделия, кг
С-35	1	Ф5ВрIН	340	4	0,052	0,21	0,54
	2	Ф5ВрIН	720	3	0,11	0,33	

Арматура класса Вр-IН по ГОСТ 6727-80.

Н. контр.	Бочарова		
Рук. сект.	Кодыш		
ГИП	Валенкова		
Ст. инж.	Бочарова		
Провер.	Ермакова		
Исполн.	Котова		

1.020-1/87.3-6-К29

Сетка С-36

Стадия	Лист	Листов
Р		1

ЦНИИПРОМЗДАНИЙ

Инв. № подл. | Подпись и дата | Взам. инв. №

ЗАВОД КБИ

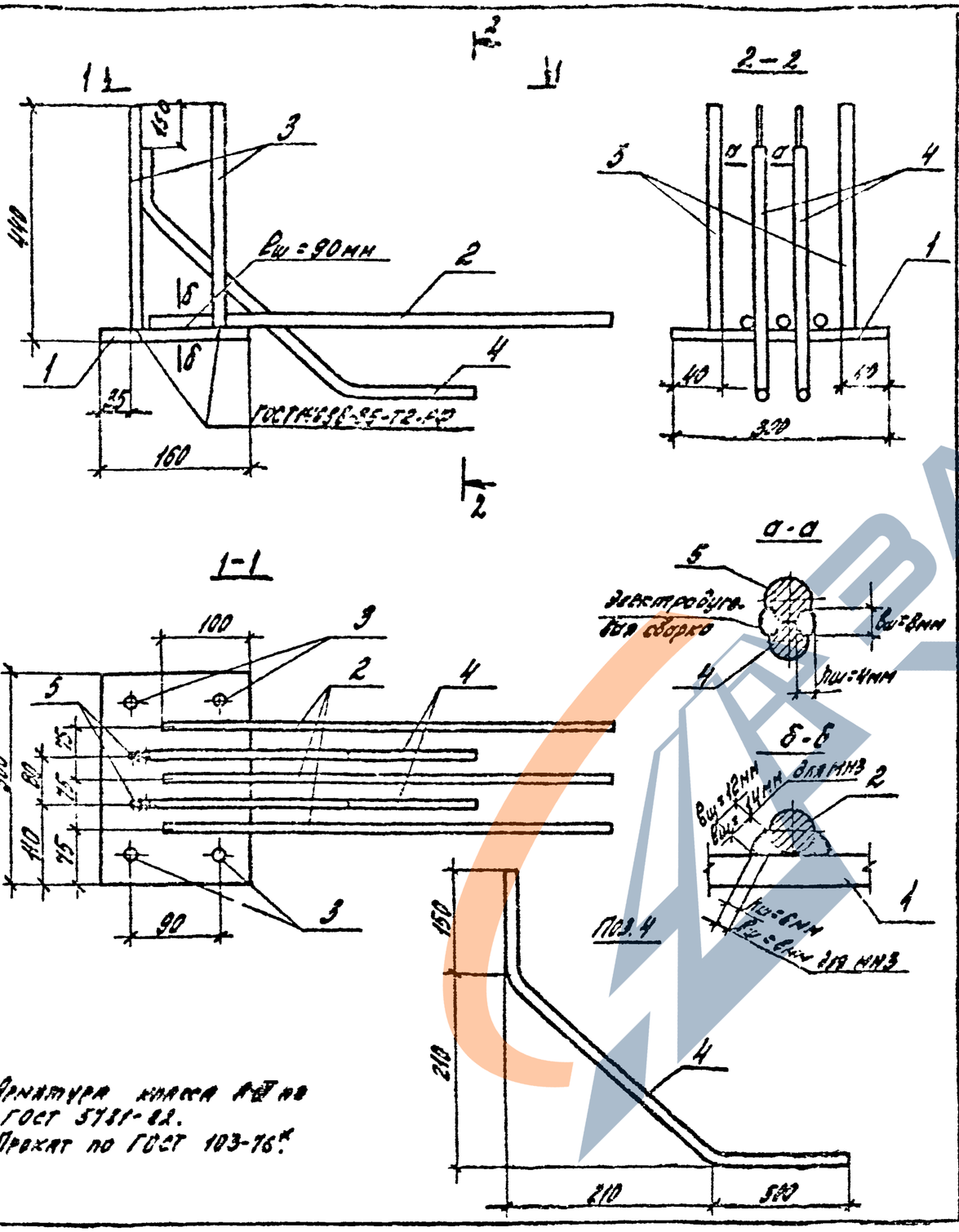

Арматура класса АIII по ГОСТ 5781-82.
Прокат по ГОСТ 103-76*.

Марка изделия	Поз.	Сечение	Длина, мм	Кол.	Масса, кг		Масса изделия, кг
					1 поз.	Всего	
МН-1	1	-10х150	350	1	3,77	3,77	18,88
	2	Ф22АIII	1100	3	3,283	9,85	
	3	Ф12АIII	430	4	0,382	1,53	
	4	Ф16АII	940	2	1,495	2,99	
	5	Ф12АIII	430	2	0,38	0,76	
МН-2	1	10х150	300	1	3,77	3,77	24,80
	2	Ф25АII	1300	3	4,99	14,98	
	3	Ф12АIII	430	4	0,562	1,53	
	4	Ф16АII	940	2	1,88	3,76	
	6	Ф12АIII	430	2	0,38	0,76	
МН-3	1	10х150	300	1	3,77	3,77	30,37
	2	Ф28АII	1500	3	6,28	18,84	
	3	Ф14АIII	430	4	0,52	2,08	
	4	Ф20АII	940	2	2,32	4,64	
	5	Ф14АIII	430	2	0,52	1,04	
МН-4	1	10х160	300	1	3,77	3,77	19,41
	2	Ф25АII	1100	3	3,28	9,85	
	3	Ф14АIII	430	4	0,52	2,08	
	4	Ф22АII	940	2	1,485	2,97	
	5	Ф14АIII	430	2	0,52	1,04	

Гип	Бондарь		
Рук.сект.	Кузнецова		
Нач.ПТО	Бондарева		
Ст.инж.пр.	Борисова		
Пров.	Бондарева		
Исполн.	Кузнецова		

1.020-1/87.3-6-К30

Изделия закладные МН-1... МН-12, МН-13... МН-19

Стадия	Лист	Листов
Р	1	3

ЦНИИПромзданий

Инв. № подл. | Подпись и дата | Взам. инв. №

Зак. 3884 Э.Д.21

Марка изделия	Поз.	Сечение	Длина, мм	Кол.	Масса, кг		Масса изделия, кг
					1 поз.	Всего	
МН-5	1	-12×160	380	1	4,52	4,52	27,46
	2	Ф 25 А III	1230	3	4,97	14,98	
	3	Ф18 А III	430	4	0,85	3,44	
	4	Ф18 А III	940	2	1,68	3,76	
	5	Ф12 А III	430	2	0,38	0,76	
МН-6	1	-10×160	380	1	3,77	3,77	15,62
	2	Ф18 А III	1120	3	2,19	6,59	
	3	Ф12 А III	430	4	0,382	1,53	
	4	Ф16 А III	940	2	1,465	2,97	
	5	Ф12 А III	430	2	0,38	0,76	
МН-7	1	-10×160	380	1	3,77	3,77	18,56
	2	Ф20 А III	1300	3	3,21	9,63	
	3	Ф12 А III	430	4	0,382	1,53	
	4	Ф16 А III	940	2	1,485	2,97	
	5	Ф12 А III	430	2	0,38	0,76	

Марка изд.	Поз.	Сечение	Длина, мм	Кол.	Масса, кг		Масса изделия, кг
					1 поз.	Всего	
МН-8	1	-8×160	380	1	3,77	3,77	19,67
	2	Ф22 А III	1100	3	3,885	9,85	
	3	Ф12 А III	430	4	0,385	1,53	
	4	Ф18 А III	940	2	1,68	3,76	
	5	Ф12 А III	430	2	0,38	0,76	
МН-9	1	10×160	380	1	3,77	3,77	27,98
	2	Ф25 А III	1500	3	5,76	17,28	
	3	Ф12 А III	430	4	0,385	1,53	
	4	Ф20 А III	940	2	2,32	4,64	
	5	Ф12 А III	430	2	0,38	0,76	
МН-10	1	10×160	300	1	3,77	3,77	15,82
	2	Ф20 А III	900	3	2,22	6,66	
	3	Ф14 А III	430	4	0,52	2,08	
	4	Ф14 А III	940	2	1,135	2,27	
	5	Ф14 А III	430	2	0,52	1,04	

1. Арматура класса А-III по ГОСТ 5781-82.
2. Прокат по ГОСТ 103-76*.

Инв. № подл. | Подпись и дата | Взам. инв. №

Марка изделия	Поз.	Сечение	Длина, мм	Кол.	Масса, кг		Масса изделия кг
					1 поз.	Всего	
МН-11	1	-12х160	300	1	4,52	4,52	25,67
	2	Ф 25 А III	1300	3	4,99	14,98	
	3	Ф18 А III	430	4	0,85	3,44	
	4	Ф6 А III	840	2	1,485	2,97	
	5	Ф12 А III	430	2	0,38	0,76	
МН-12	1	-12х160	300	1	4,52	4,52	27,46
	2	Ф25 А III	1300	3	4,99	14,93	
	3	Ф18 А III	430	4	0,86	3,44	
	4	Ф18 А III	940	2	1,88	3,76	
	5	Ф12 А III	430	2	0,38	0,76	
МН-16	1	-10х160	300	1	3,77	3,77	12,59
	2	Ф16 А III	900	3	1,42	4,26	
	3	Ф12 А III	430	4	0,382	1,53	
	4	Ф14 А III	940	2	1,135	2,27	
	5	Ф12 А III	430	2	0,38	0,76	

Марка изделия	Поз.	Сечение	Длина, мм	Кол.	Масса, кг		Масса изделия, кг
					1 поз.	Всего	
МН-17	1	-12х16	300	1	3,77	3,77	14,0
	2	Ф18 А III	900	3	1,796	5,39	
	3	Ф12 А III	430	4	0,382	1,53	
	4	Ф14 А III	940	2	1,135	2,27	
	5	Ф14 А III	430	2	0,52	1,04	
МН-18	1	-10х160	300	1	3,77	3,77	13,42
	2	Ф16 А III	900	3	1,42	4,26	
	3	Ф14 А III	430	4	0,52	2,08	
	4	Ф14 А III	940	2	1,135	2,27	
	5	Ф14 А III	430	2	0,52	1,04	
МН-19	1	-10х160	300	1	3,77	3,77	14,55
	2	Ф18 А III	900	3	1,796	5,39	
	3	Ф14 А III	430	4	0,52	2,08	
	4	Ф14 А III	940	2	1,135	2,27	
	5	Ф14 А III	430	2	0,52	1,04	

1. Арматура класса А-III по ГОСТ 5781-82.
2. Прокат по ГОСТ 103-76*.

Инв. № подл. | Подпись и дата | Взам. инв. №

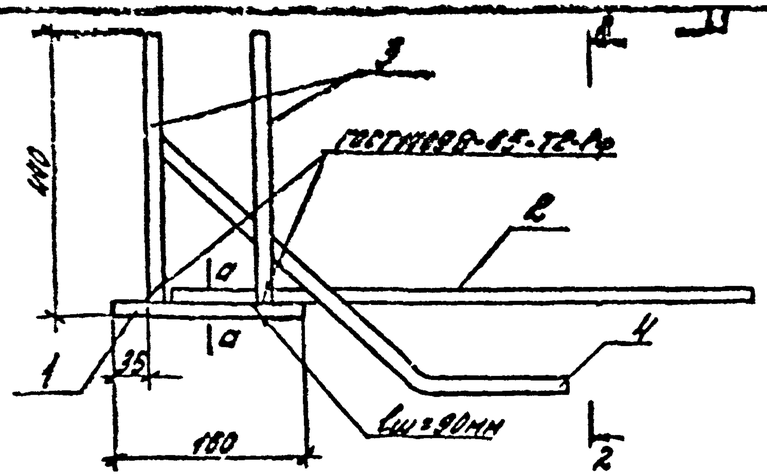

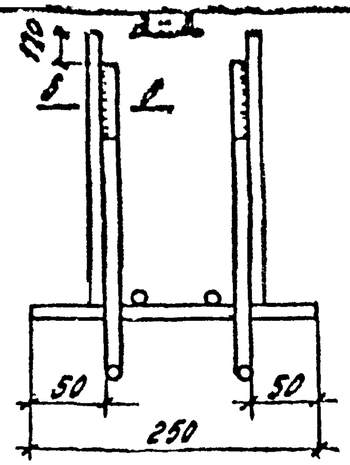

а-а

1-1

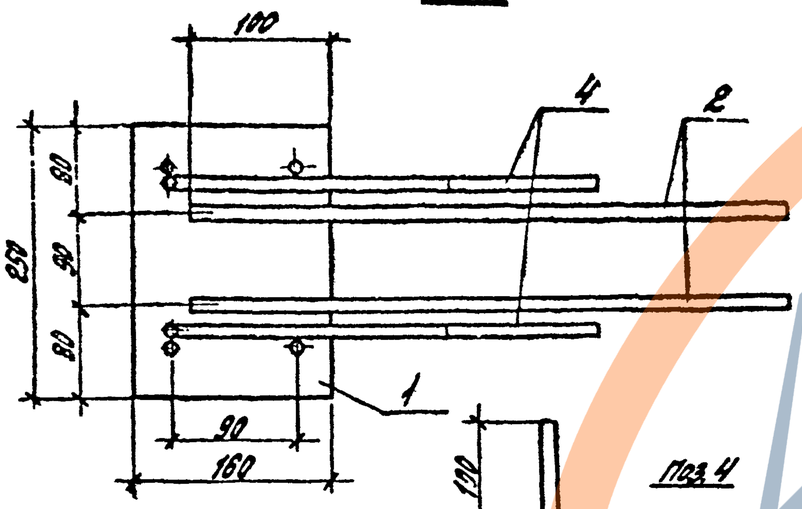

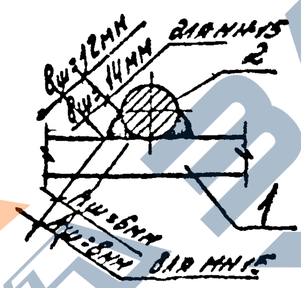

б-б

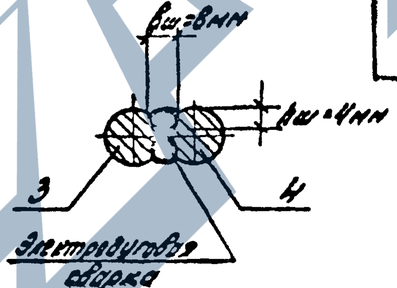

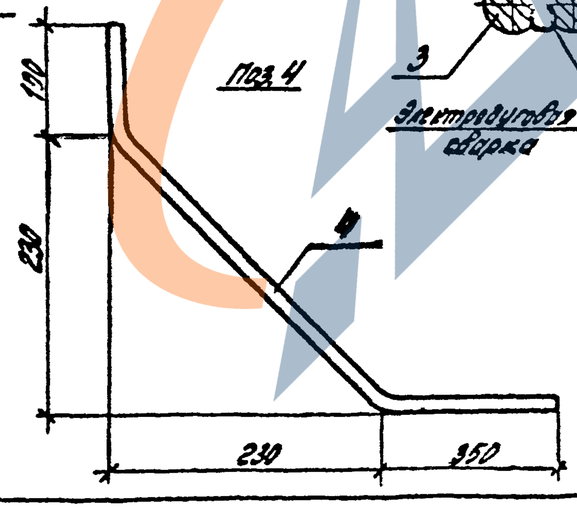

Поз.4

Марка изделия	Поз.	Сечение	Длина, мм	Кол.	Масса, кг		Масса изделия, кг
					1 шт	Всего	
МН-13	1	-12х160	250	1	3,14	3,14	14,22
	2	Ф22 А-III	1100	2	3,28	6,56	
	3	Ф10 А-I	430	4	0,52	2,08	
	4	Ф16 А-I	780	2	1,23	2,46	
МН-14	1	-12х160	250	1	3,77	3,77	18,12
	2	Ф25 А-III	1100	2	4,225	8,45	
	3	Ф10 А-I	430	4	0,86	3,44	
	4	Ф16 А-I	780	2	1,23	2,46	
МН-15	1	-12х160	250	1	3,77	3,77	20,96
	2	Ф28 А-III	1100	2	5,315	10,63	
	3	Ф12 А-I	430	4	0,86	3,44	
	4	Ф18 А-II	780	2	1,56	3,12	

1. Арматура класса А-III по ГОСТ 5781-82
2. Прокат по ГОСТ 103-76*.

Вх. 32849 л.24

Н. контр.	Бочарова		
Рук. сект.	Ковш		
ГИП	Бонс		
Сп. инж.	Бондарь		
Гл. спец.	Ермакова		
Исполн.	Ковш		

1.020-1/87.3-6-К31

Изделие закладное МН-13... МН-15

Стадия	Лист	Листов
Р		1

ЦНИИПромзданий

Инв.№ подл. | Подпись и дата | Взам.инв.№

ЗАВОД ЖБИ

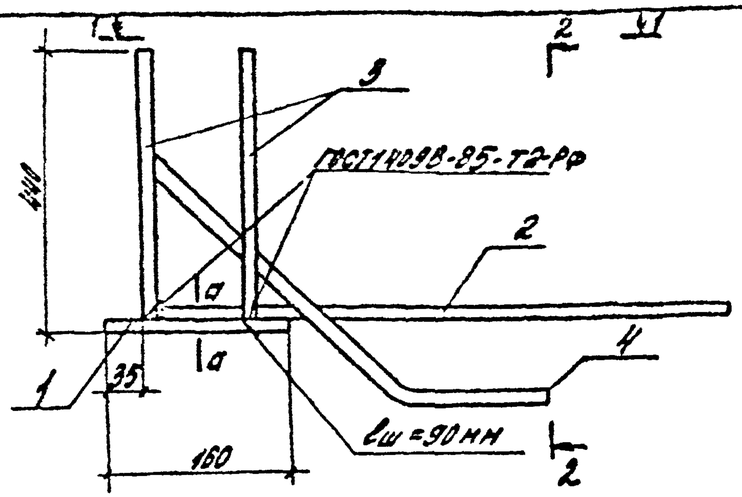

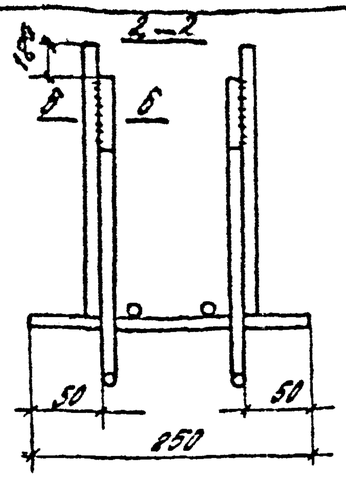

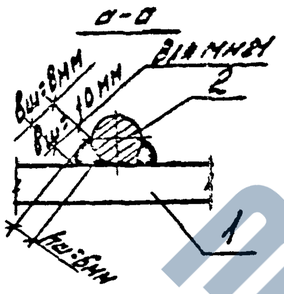

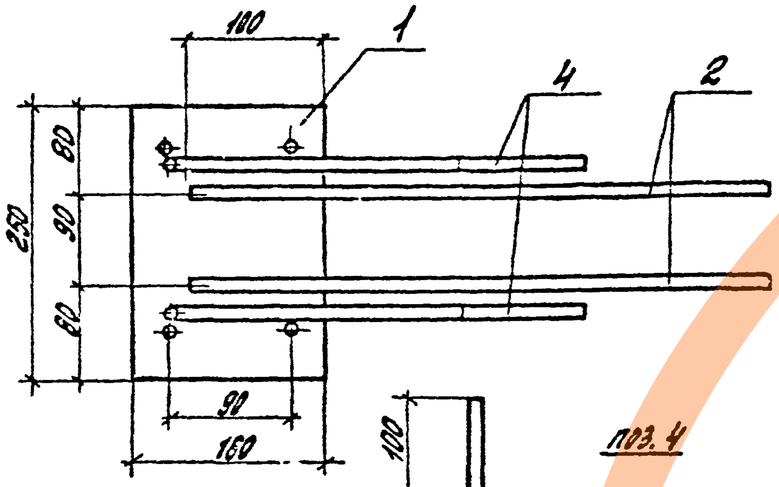

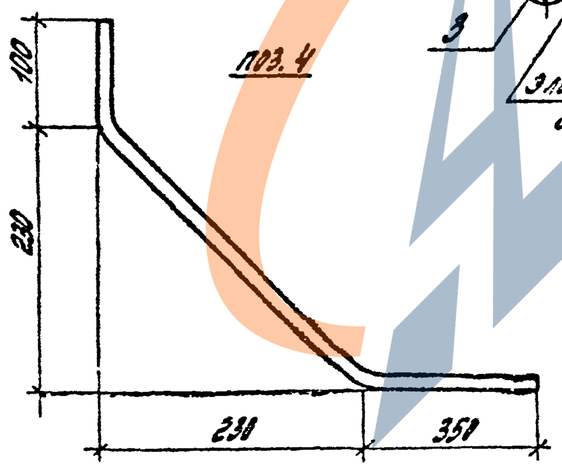

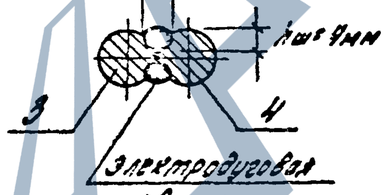

Марка изделия	Поз.	Обозначение	Длина, мм	Кол.	Масса, кг		Масса изделия, кг
					1 шт.	Всего	
МН-20	1	-16х160	250	1	3,14	3,14	8,75
	2	Ф16 А-II	700	2	1,1	2,21	
	3	Ф18 А-III	430	4	0,385	1,53	
	4	Ф14 А-III	780	2	0,94	1,88	
МН-21	1	-10х160	250	1	3,14	3,14	10,70
	2	Ф18 А-II	900	2	1,80	3,60	
	3	Ф14 А-III	430	4	0,52	2,08	
	4	Ф14 А-III	780	2	0,94	1,88	

1. Арматура класса А-II по ГОСТ 5781-82.
2. Прокат по ГОСТ 103-76*.

Вх. 32849 л.25

Н. контр.	Бочурова		1.020-1/87.3-6-К32
ГИП	Аладьин		
НИЛ	Волевич		Изделие закладное МН-20, МН-21
Ст. инж.	Бочурова		
Провер.	Ермакова		ЦНИИПромзданий
Исполн.	Котова		

Инв.№ подл. | Подпись и дата | Взам.инв.№ | Инв.№ дубл. | Подпись и дата

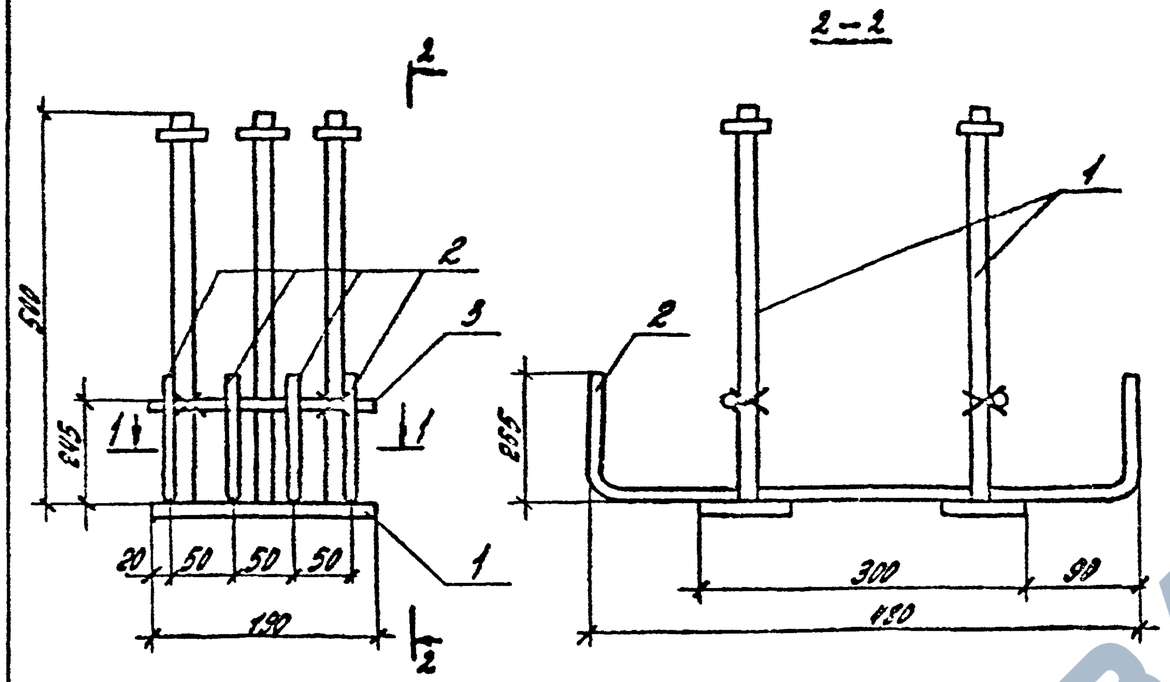

Марка изделия	Поз.	Марка арматурного изделия	Кол.	Масса, кг		Обозначение документа 1.020-1/87
				1шт	Всего	
СМН-1	1	МН-22	2	3,18	6,36	3-6-К36
	2	Ø10АIII L=1010	4	0,623	2,49	Б.Ч.
	3	Ø6АIII L=190	2	0,042	0,084	Б.Ч.
				Итого:	8,93	
СМН-2	1	МН-23	2	4,01	8,02	3-6-К36
	2	Ø10АIII L=1010	4	0,623	2,49	Б.Ч.
	3	Ø6АIII L=190	2	0,042	0,084	Б.Ч.
				Итого:	10,59	
СМН-3	1	МН-24	2	4,64	9,28	3-5-К36
	2	Ø10АIII L=1010	4	0,523	2,49	Б.Ч.
	3	Ø6АIII L=190	2	0,042	0,084	Б.Ч.
				Итого:	11,85	
СМН-6	1	МН-25	2	2,43	4,86	3-6-К36
	2	Ø10АIII L=1010	4	0,523	2,49	Б.Ч.
	3	Ø6АIII L=190	2	0,042	0,084	Б.Ч.
				Итого:	7,43	

Арматура класса А-III по ГОСТ 5781-82.

Н. контр.	Кочарова		1.020-1/87.3-6-К33
Рук. сект.	Кобыш		
ГИП	Еременко		Изделие закладное СМН-1, СМН-3; СМН-6
Ст. инж.	Кочарова		Стадия: Р; Лист: ; Листов: 1
Пров.	Ермакова		ЦНИИПромзданий
Исполн.	Готова		

Инв.№подл. | Подпись и дата | Взам.инв.№

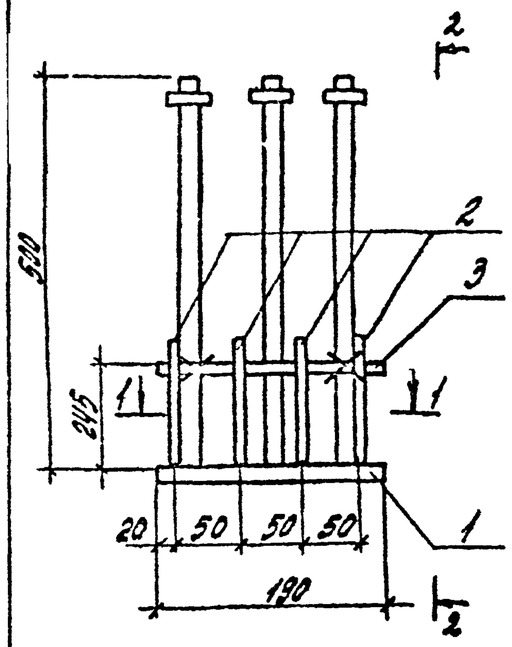

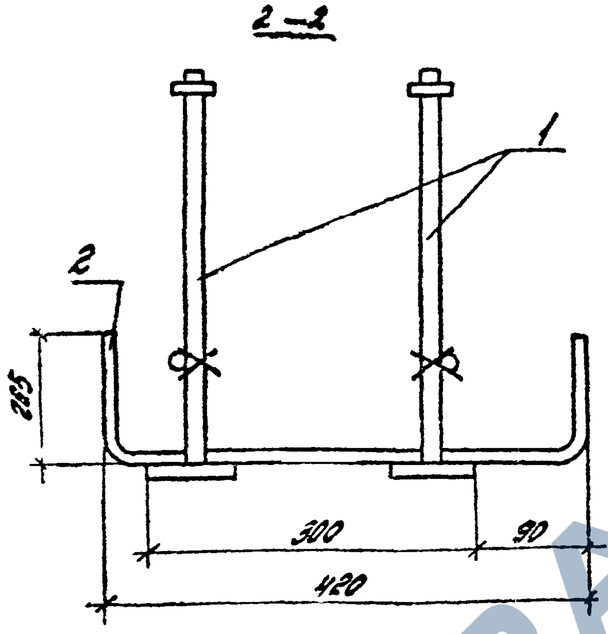

Марка изделия	Поз.	Марка арматурного изделия	Кол.	Масса, кг		Обозначение документа 1.020-1/87
				1шт.	Всего	
СМН-4	1	МН-23	2	4,01	8,02	3-6-К36
	2	Ф10А II L=950	4	0,586	2,34	Б.Ч.
	3	Ф6А III L=190	2	0,042	0,084	Б.Ч.
				Итого:	10,44	
СМН-5	1	МН-24	2	4,64	9,28	3-6-К36
	2	Ф10А II L=950	4	0,586	2,36	Б.Ч.
	3	Ф6А III L=190	2	0,042	0,084	Б.Ч.
				Итого:	11,72	

Арматура класса А-III по ГОСТ 5781-82.

1-1

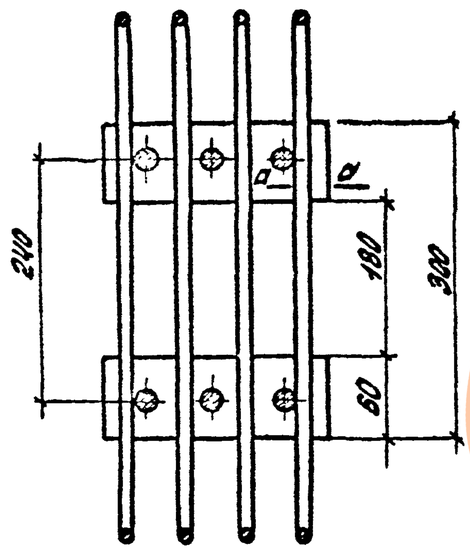

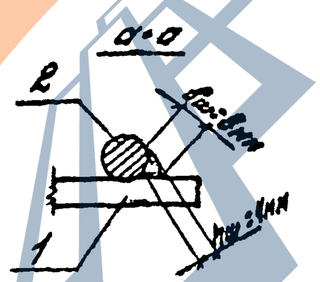

Н.контр.	Бочарова		1.020-1/87.3-6-К34	
Рук.сект.	Кобыш		Изделие закладное СМН-4, СМН-5	Стадия: Р; Лист; Листов: 1
ГИП	Валенкова			ЦНИИПРОМЗДАНИЙ
Ст.инж.	Бочарова			
Проверр.	Ермакова			
Исполн.	Котова			

Инв. № подл. | Подпись и дата | Взам. инв. №

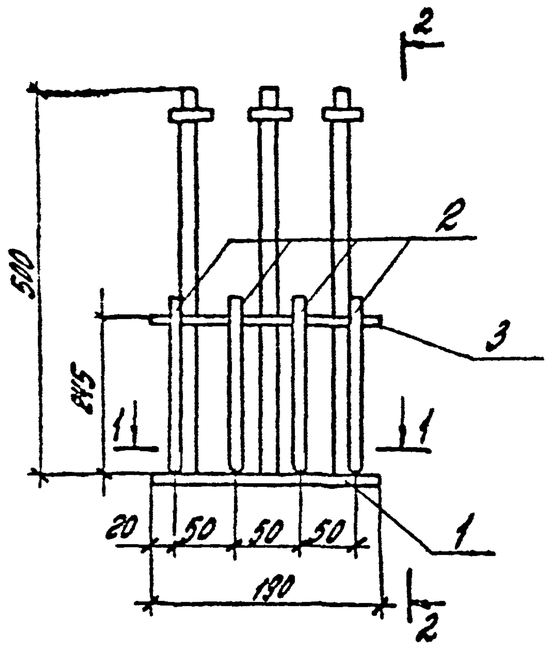

2–2

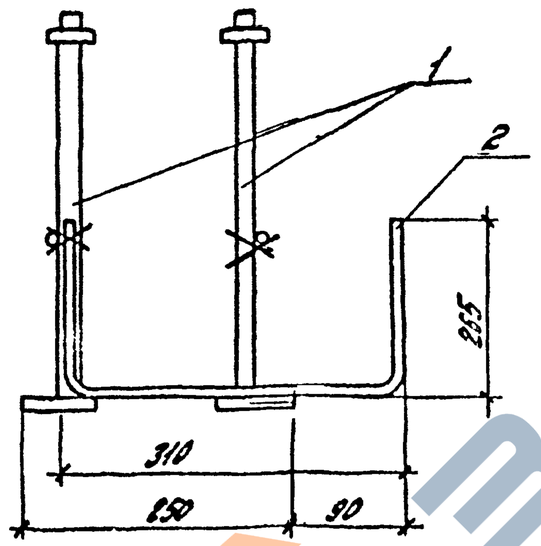

1-1

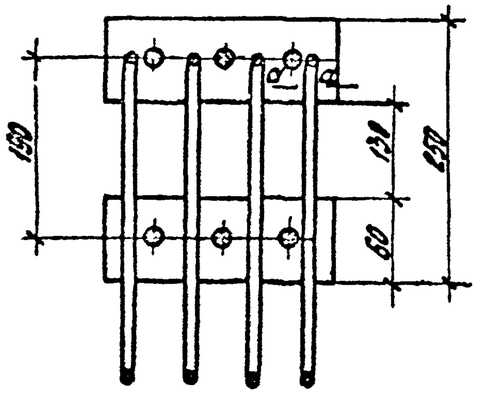

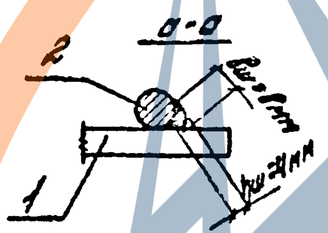

Марка изделия	Поз.	Марка арматурного изделия	Кол.	Масса, кг		Обозначение документа 1.020-1/87
				ед.	общ.	
СМН-7	1	МН-22	2	3,18	6,36	3-6-К35
	2	Ø10 A-III L=840	4	0,52	2,08	Б.Ч.
	3	Ø6 A-III L=190	2	0,042	0,084	Б.Ч.
				Итого:	8,52	
СМН-8	1	МН-23	2	4,01	8,02	3-6-К35
	2	Ø10 A-III L=840	4	0,52	2,08	Б.Ч.
	3	Ø6 A-III L=190	2	0,042	0,084	Б.Ч.
				Итого:	10,18	
СМН-9	1	МН-24	2	4,64	9,28	3-6-К35
	2	Ø10 A-III L=840	4	0,52	2,08	Б.Ч.
	3	Ø6 A-III L=150	2	0,042	0,084	Б.Ч.
				Итого:	11,44	

Арматура класса А-III по ГОСТ 5781-82.

Вх. 32849 л.28

Н.контр.	Бочаров		1.020-1/87. 3-6-К35
Рук.сект.			
ГИП			Изделие закладное СМН-7...СМН-9
Ст.инж.			
Констр.	Ермакова		Стадия: Р; Лист; Листов: 1
Исполн.	Котова		ЦНИИПромзданий

Инв.№ подл. | Подпись и дата | Взам.инв.№

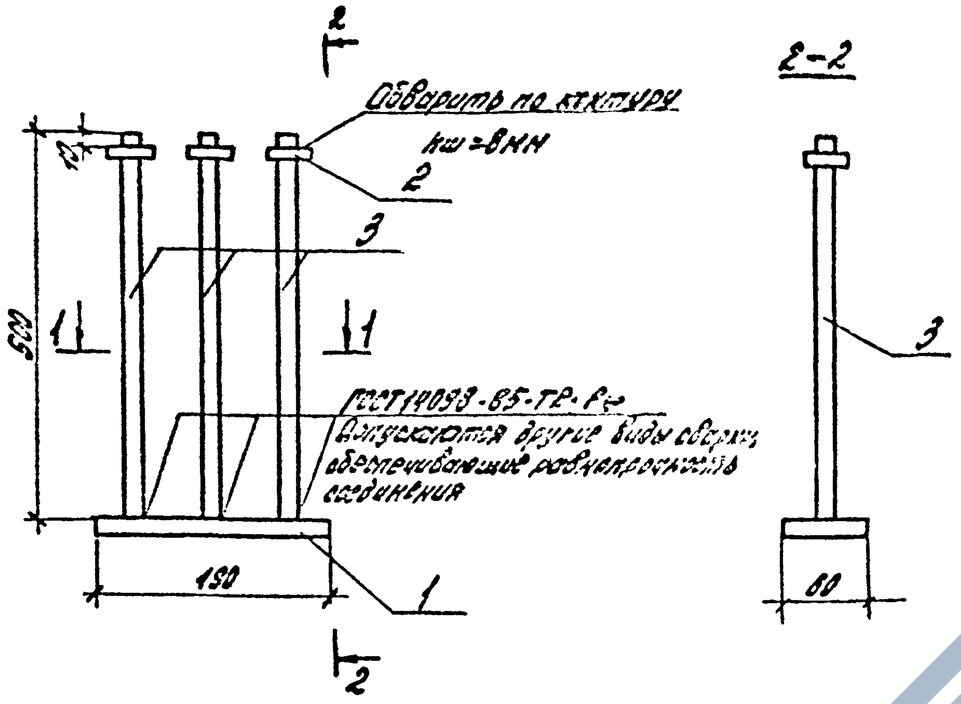

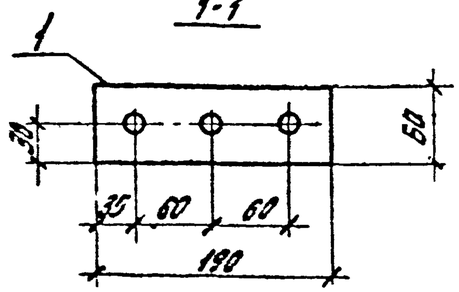

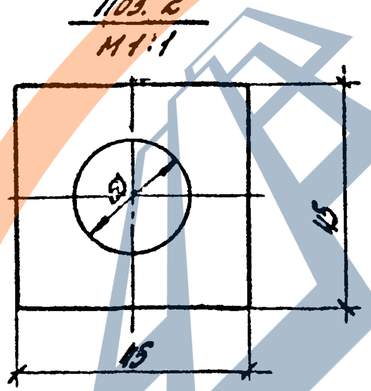

Марка	Ф, мм
МН-22	18
МН-23	20
МН-24	22
МН-25	16

Марка изделия	Поз.	Сечение	Длина, мм	Кол.	Масса, кг 1 поз.	Масса, кг Всего	Масса изделия, кг
МН-22	1	-10×180	60	1	0,89	0,89	3,18
	2	-10×45	45	3	0,16	0,48	
	3	Ф14АIII	500	3	0,60	1,81	
МН-23	1	-12×180	60	1	1,07	1,07	4,01
	2	-12×45	45	3	0,19	0,57	
	3	Ф16АIII	500	3	0,79	2,37	
МН-24	1	-12×180	60	1	1,07	1,07	4,64
	2	-12×45	45	3	0,19	0,57	
	3	Ф18АIII	500	3	1,0	3,0	
МН-25	1	-8×180	60	1	0,72	0,72	2,43
	2	-8×45	45	3	0,13	0,38	
	3	Ф12АIII	500	3	0,444	1,33	

1. Позицию 1 – оцинковать.
2. Арматура класса А-III по ГОСТ 5781-82.
3. Прокат по ГОСТ 103-76*.

Н.контр.	Бочарова		
Зав.сект.	Кодыш		
ГИП	Валенкова		
Ст.инж.	Бочарова		
Проверил	Ермакова		
Исполн.	Котова		

1.020-1/87.3-6-К36

Изделие закладное МН-22 ... МН-25

Стадия	Лист	Листов
Р		1

ЦНИИПРОМЗДАНИЙ

Инв. № подл. | Подпись и дата | Взам. инв. №

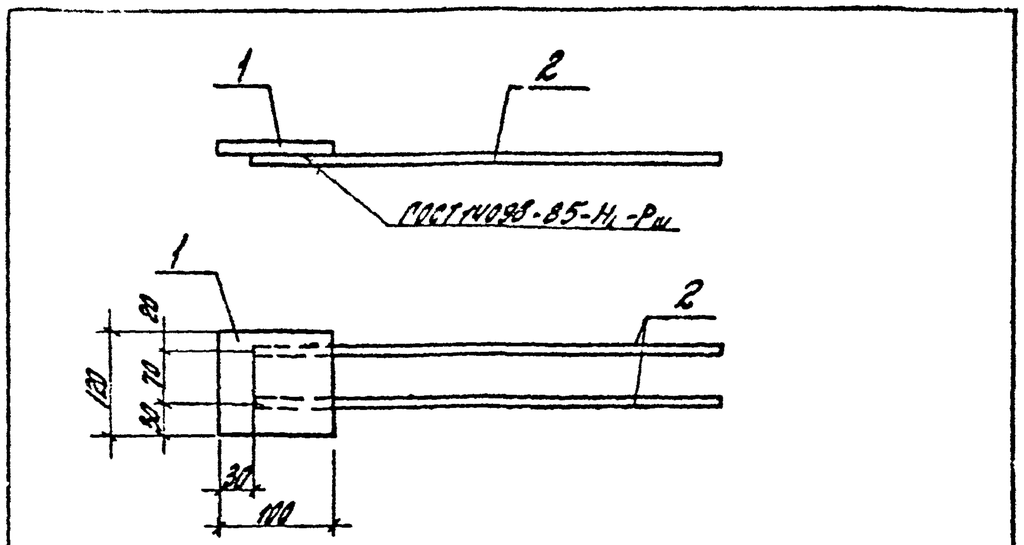

Марка плоского каркаса	Поз.	Сечение	Длина, мм	Кол.	Масса, кг		Масса изделия, кг
					1 поз.	Всего	
МН-26	1	-8×100	120	1	0,75	0,75	1,27
	2	Ф10 AIII	420	2	0,26	0,52	
МН-27	1	-8×100	120	1	0,75	0,75	1,17
	2	Ф10 AIII	340	2	0,21	0,42	

1. Арматура класса A-III по ГОСТ 5781-82.
2. Прокат по ГОСТ 103-76*.

Инв. № подл. | Подпись и дата | Взам. инв. №

Н. контр.	Бочарова		
Рук. гр.	Кудаш		
ГИП	Вичевский		
Ст. инж.	Бочарова		
Архитектор	Ермакова		
Испол.	Белова		

1.020-1/87.3-6-К37

Изделие закладное МН-26, МН-27

Стадия	Лист	Листов
Р		1

ЦНИИПромзданий

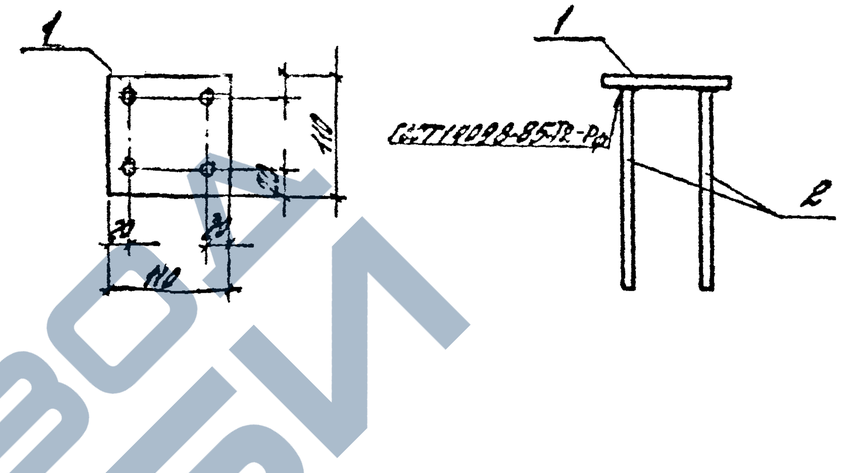

Марка плоского каркаса	Поз.	Сечение	Длина, мм	Кол.	Масса, кг		Масса изделия, кг
					1 поз.	Всего	
МН-28	1	8×110	110	1	0,76	0,76	1,38
	2	Ф10 AIII	250	4	0,155	0,62	

1. Арматура класса A-III по ГОСТ 5781-82.
2. Прокат по ГОСТ 103-76*

Инв. № подл. | Подпись и дата | Взам. инв. №

Н. контр.	Бочарова		
Рук. гр.	Кудаш		
ГИП	Вичевский		
Ст. инж.	Бочарова		
Архитектор	Ермакова		
Испол.	Белова		

1.020-1/87.3-6-К38

Изделие закладное МН-28

Стадия	Лист	Листов
Р		1

ЦНИИПромзданий

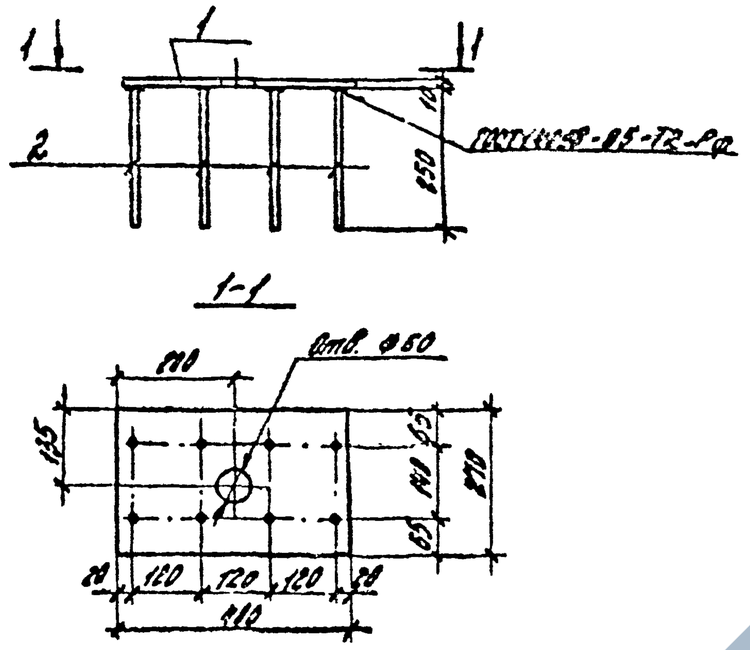

Марка изделия	Поз.	Сечение	Длина, мм	Кол.	Масса, кг 1 поз.	Масса, кг Всего	Масса изделия, кг
МН-29	1	-10×270	400	1	8,47	8,47	9,26
	2	ФВА III	250	8	0,098	0,79	

1. Арматура класса А-III по ГОСТ 5781-82.
2. Прокат по ГОСТ 103-76*.

Н. контр.	Бочарова		
Рук. сект.	Кодыш		
Гл. II	Валенко		
Гл. инж.	Бочаров		
Инж.	Ермакова		
Исполн.	Котов		

1.020-1/87.3-6-К39

Изделие закладное МН-29

Стадия	Лист	Листов
Р		1

ЦНИИПРОМЗДАНИЙ

Взам. инв. № | Подпись и дата | Инв. № подл.

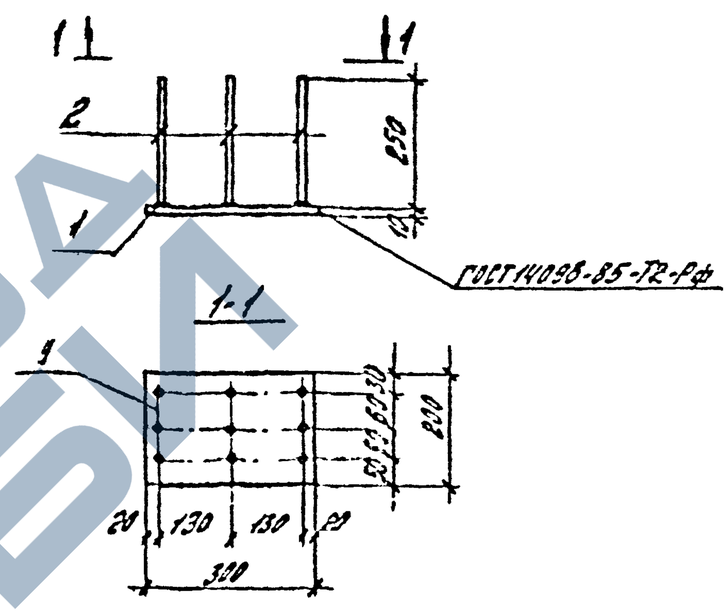

Марка изделия	Поз.	Сечение	Длина, мм	Кол.	Масса, кг 1 поз.	Масса, кг Всего	Масса изделия, кг
МН-30	1	-10×200	300	1	4,71	4,71	5,60
	2	ФВА III	250	9	0,099	0,89	

1. Арматура класса А-III по ГОСТ 5781-82.
2. Прокат по ГОСТ 103-76*.

Н. контр.	Бочарова		
Рук. сект.	Кодыш		
Гл. II	Валенко		
Гл. инж.	Бочаров		
Инж.	Ермакова		
Исполн.	Котов		

1.020-1/87.3-6-К40

Изделие закладное МН-30

Стадия	Лист	Листов
Р		1

ЦНИИПРОМЗДАНИЙ

Взам. инв. № | Подпись и дата | Инв. № подл.

ЗАВОД ЖБИ

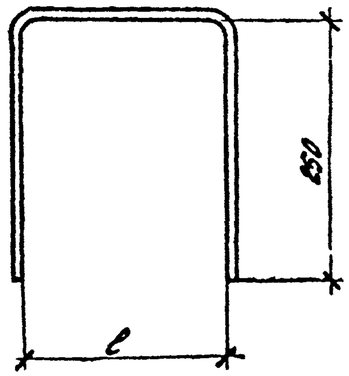

Марка изделия	Сечение, мм	Длина, мм		Масса, кг
		L об.	l	
СГ-1	Ф8А III	750	230	0,30
СГ-2	Ф10А III	750	230	0,46
СГ-3	Ф12А III	750	230	0,67
СГ-4	Ф8А III	680	160	0,27
СГ-5	Ф10А III	680	160	0,42
СГ-6	Ф12А III	680	160	0,60

Арматура класса А-III по ГОСТ 5781-82

Н. контр.	Бочарова		
Рук. сект.	Кобыш		
ГИП	Баранкова		
Ст. инж.	Бочарова		
Пров.	Ермакова		
Исполн.	Котова		

1.020-1/87.3-6-К41

Стержень гнутый СГ-1...СГ-6

Стадия	Лист	Листов
Р		1

ЦНИИПРОМЗДАНИЙ

Инв. № подл. | Подпись и дата | Взам. инв. №

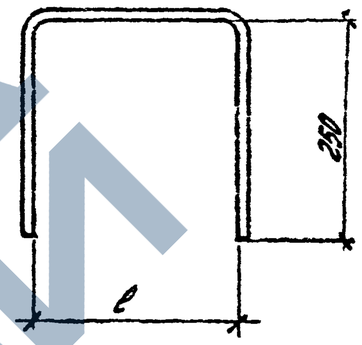

Марка изделия	Сечение, мм	Длина, мм		Масса, кг
		L об.	l	
СГ-7	Ф8А III	1000	480	0,40
СГ-8	Ф8А III	940	420	0,37
СГ-9	Ф8А III	830	310	0,33
СГ-10	Ф10А III	1000	480	0,62
СГ-11	Ф10А III	940	420	0,58
СГ-12	Ф10А III	830	310	0,51

Арматура класса А-III по ГОСТ 5781-82.

Н. контр.	Бочарова		
Рук. сект.	Кобыш		
ГИП	Баранкова		
Ст. инж.	Бочарова		
Пров.	Ермакова		
Исполн.	Котова		

1.020-1/87.3-6-К42

Стержень гнутый СГ-7...СГ-12

Стадия	Лист	Листов
Р		1

ЦНИИПРОМЗДАНИЙ

Инв. № подл. | Подпись и дата | Взам. инв. №

ЗАВОД КБИ

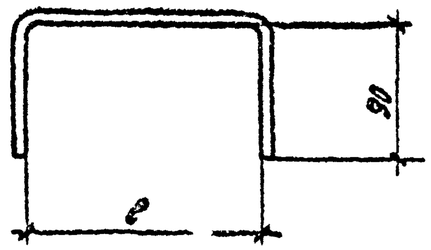

Марка изделия	Сечение, мм	Длина, мм		Масса, кг
		$L_{об.}$	ℓ	
СГ-13	Ф8АIII	390	180	0,14
СГ-14	Ф10АIII	390	180	0,22
СГ-15	Ф12АIII	390	180	0,32
СГ-16	Ф8АIII	330	130	0,12
СГ-17	Ф10АIII	330	130	0,19
СГ-18	Ф12АIII	330	130	0,28

Арматура класса А-III по ГОСТ 5781-82.

Н.контр.	Бочарова		1.020-1/87.3-6-К43
Рук.сект.	Кодиш		Стержень гнутый СГ-13...СГ-18
ГИП	Валенкова		Стадия: Р; Лист; Листов: 1
Ст.инж.	Бочарова		ЦНИИПРОМЗДАНИЙ
Пров.	Ермакова		
Исполн.	Котова		

Взам.инв.№ | Подпись и дата | Инв.№подл.

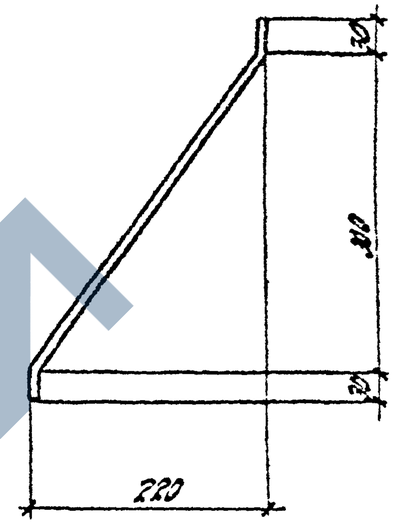

Марка изделия	Сечение, мм	Длина, мм	Масса, кг
СГ-19	Ф8АIII	440	0,17

Арматура класса А-III по ГОСТ 5781-82.

Н.контр.	Бочарова		1.020-1/87.3-6-К44
Рук.сект.	Кодиш		Стержень гнутый СГ-19
ГИП	Валенкова		Стадия: Р; Лист; Листов: 1
Ст.инж.	Бочарова		ЦНИИПРОМЗДАНИЙ
Пров.	Ермакова		
Исполн.	Котова		

Взам.инв.№ | Подпись и дата | Инв.№подл.

ЗАВОД КБИ