https://zavodjbi.com/

типовые строительные конструкции, изделия и узлы

СЕРИЯ 3.006.1-8

КАНАЛЫ И ТОННЕЛИ СБОРНЫЕ ЖЕЛЕЗОБЕТОННЫЕ ИЗ ЛОТКОВЫХ ЭЛЕМЕНТОВ

ВЫПУСК 4-1

ТРАССЫ.

ПЛИТЫ, ОПОРНЫЕ ПОДУШКИ.

АРМАТУРНЫЕ И ЗАКЛАДНЫЕ ИЗДЕЛИЯ.

РАБОЧИЕ ЧЕРТЕЖИ

https://zavodjbi.com/

https://zavodjbi.com/

типовые строительные конструкции, изделия и узлы

СЕРИЯ 3.006.1-8

КАНАЛЫ И ТОННЕЛИ

СБОРНЫЕ ЖЕЛЕЗОБЕТОННЫЕ ИЗ ЛОТКОВЫХ ЭЛЕМЕНТОВ

ВЫПУСК 4-1

ТРАССЫ. ПЛИТЫ, ОПОРНЫЕ ПОДУШКИ. АРМАТУРНЫЕ И ЗАКЛАДНЫЕ ИЗДЕЛИЯ. РАБОЧИЕ ЧЕРТЕЖИ

РАЗРАБОТАНЫ ИНСТИТУТАМИ :

ЦНИИПРОМЗДАНИЙ

Заместитель директора института В.В.Гранев

Руководитель отдела А.М.Туголуков

Руководитель темы В.Т.Ильин

ХАРЬКОВСКИЙ ПРОМСТРОЙНИИПРОЕКТ

Главный инженер института Н.Ф.Довгий

Главный инженер проекта А.М.Монин

УТВЕРЖДЕНЫ:

Управлением проектирования и инженерных изысканий Минстроя России, письмо от 20.11.92 №9-1/361; введены в действие АП ЦНИИпромзданий с 01.04.93, приказ от 11.12.92 №94

https://zavodjbi.com/

https://zavodjbi.com/

Обозначение документа	Наименование	Стр.
3.006.1-8.4-1-ТТ	Технические требования	6
3.006.1-8.4-1-1	Сетка С1-1; С1-2; С1-3;	
	С1-4	8
3.006.1-8.4-1-2	Сетка С1-5; С1-6; С1-7;	
	С1-8	9
3.006.1-8.4-1-3	Сетка С1-9; С1-10; С1-11	10
3.006.1-8.4-1-4	Сетка С2-1; С2-3...С2-8	11
3.006.1-8.4-1-5	Сетка С2-10...С2-14	12
3.006.1-8.4-1-6	Сетка С2-16...С2-21	13
3.006.1-8.4-1-7	Сетка С2-23...С2-30	14
3.006.1-8.4-1-8	Сетка С2-33; С2-35;	
	С2-37; С2-40	15
3.006.1-8.4-1-9	Сетка С2-34; С2-36; С2-38;	
	С2-39	16
3.006.1-8.4-1-10	Сетка С2-41...С2-44; С2-50	17
3.006.1-8.4-1-11	Сетка С2-45...С2-49	18
3.006.1-8.4-1-12	Сетка С2-51; С2-55; С2-56	19
3.006.1-8.4-1-13	Сетка С2-52; С2-53; С2-54	20
3.006.1-8.4-1-14	Сетка С2-57; С2-58; С2-61;	
	С2-63...С2-65	21

Взам. инв. №

Подпись и дата

Инв. № подл.

Нач. отд	Агранович		
Н. контр.	Чумакова		
Гл. спец.	Коротецкий		
Вед. инж	Чумакова		
Провер.	Чумакова		
Разраб	Фомичев		

3.006.1-8.4-1

Содержание

Стадия	Лист	Листов
Р	1	4

Харьковский Промстройниипроект

https://zavodjbi.com/

https://zavodjbi.com/

Обозначение документа	Наименование	Стр.
3.006.1 - 8.4 - 1-15	Сетка С2 -59; С2 -60; С2 -62	22
3.006.1 - 8.4 - 1-16	Сетка С2 -66; С2 -68...С2 -70	23
3.006.1 - 8.4 -1-17	Сетка С2-71; С2 -72; С2 -74;	
	С2 -75	24
3.006.1 - 8.4 -1-18	Сетка С2-67; С2 -73; С2 -76;	
	С2 -77	25
3.006.1 - 8.4 -1 -19	Сетка С3 -1; С3 -2 ; С3 -6	26
3.006.1 -8.4 -1 -20	Сетка С3 -3; С3 -4 ; С3 -5	27
3.006.1 - 8.4 -1 - 21	Сетка С3 -9... С3 -12; С3 -14	28
3.006.1 - 8.4 -1 - 22	Сетка С3 -8; С3 -13; С3 -15;	
	С3 -16	29
3.006.1 - 8.4 -1 -23	Сетка С3 -18; С3 -20; С3 -22	30
3.006.1 - 8.4 -1 -24	Сетка С3 -19; С3 -21; С3 -25	31
3.006.1 - 8.4 -1 -25	Сетка С3 -23; С3 -24; С3 -26;	
	С3 -27	32
3.006.1 - 8.4 -1 -26	Сетка С3 -29; С3 -30; С3 -31	33
3.006.1 - 8.4 -1 -27	Сетка С3 -32; С3 -33; С3 -34	34
3.006.1 - 8.4 -1 -28	Сетка С3 -35; С3 -36; С3 -37	35
3.006.1 - 8.4 -1 -29	Сетка С3 -40; С3 -41; С3 -42	36
3.006.1 - 8.4 -1 -30	Сетка С3 -39; С3 -43; С3 -44	37
3.006.1 - 8.4 -1 -31	Сетка С3 -45; С3 -46	38
3.006.1 - 8.4 -1 -32	Сетка С3 -7; С3 -17; С3 -28;	
	С3 -38; С3 -47; С3 -48	39

https://zavodjbi.com/

https://zavodjbi.com/

Обозначение документа	Наименование	Стр.
3.006.1 - 8.4 -1 -33	Сетка С3 - 49; С3 - 50	40
3.006.1 - 8.4 -1 -34	Сетка С3 - 51; С3 - 52; С3 - 56	41
3.006.1 - 8.4 -1 -35	Сетка С3-53; С3 - 54; С3 - 55	42
3.006.1 - 8.4 -1 -36	Сетка С3 - 59; С3 - 61	43
3.006.1 - 8.4 -1 -37	Сетка С3 - 60; С3 - 63; С3 - 65	44
3.006.1 - 8.4 -1 -38	Сетка С3 - 62; С3 - 64; С3 - 66	45
3.006.1 - 8.4 -1 -39	Сетка С3 - 57; С3-58; С3 - 67;	
	С3 - 68	46
3.006.1 - 8.4 -1 -40	Сетка С4 -1; С4 -2	47
3.006.1 - 8.4 -1 -41	Сетка С5 -1; С5 -2; С5 -3	48
3.006.1 - 8.4 -1 -42	Сетка С5 -4; С5 -5; С5 - 6;	
	С5 -7; С5 -8; С5 -9	49
3.006.1 - 8.4 -1 -43	Сетка С5 - 10; С5 - 11; С5 -12;	
	С5 - 13	50
3.006.1 - 8.4 -1 -44	Сетка С5 - 14; С5 - 15; С5 - 16;	
	С5 - 17 ; С5 - 18; С5 - 19	51
3.006.1 - 8.4 -1 -45	Сетка С6 - 1; С6 -2; С6 - 3;	
	С6 -4 ; С6 - 5	52
3.006.1 - 8.4 -1 -46	Сетка С6 - 6 ; С6 -7	53
3.006.1 - 8.4 -1 -47	Каркас Кр1; Кр2	54
3.006.1 - 8.4 -1 -48	Каркас Кр3 ; Кр4	55
3.006.1 - 8.4 -1 -49	Каркас Кр5; Кр6; Кр7	56
3.006.1 - 8.4 -1 -50	Каркас Кр8; Кр9 ; Кр10	57

Взам. инв. №

Подпись и дата

Инв. № подл.

https://zavodjbi.com/

https://zavodjbi.com/

Обозначение документа	Наименование	Стр.
3.006.1-8.4-1-51	Петля монтажная П1; П3	58
3.006.1-8.4-1-52	Петля монтажная П2; П4	59
3.006.1-8.4-1-53	Петля монтажная П5; П6;	
	П7; П8	60
3.006.1-8.4-1-54	Петля монтажная П9... П13	61
3.006.1-8.4-1-55	Петля монтажная П14; П15; П16	62
3.006.1-8.4-1-56	Петля монтажная П17... П20	63
3.006.1-8.4-1-57	Петля монтажная П21; П22; П23	64
3.006.1-8.4-1-58	Петля монтажная П24... П26	65
3.006.1-8.4-1-59	Изделие закладное М1	66
3.006.1-8.4-1-60	Изделие закладное М2; М3	67
3.006.1-8.4-1-61	Изделие закладное М4	68
3.006.1-8.4-1-62	Изделие закладное М5	69
3.006.1-8.4-1-63	Изделие закладное М6	70

Взам. инв. №

Подпись и дата

Инв. № подл.

https://zavodjbi.com/

https://zavodjbi.com/

1. Выпуск 4-1 серии 3.006.1-8 содержит рабочие чертежи арматурных и закладных изделий плит и опорных подушек.

Состав серии и материалы для проектирования каналов и тоннелей приведены в выпуске 0-1, рабочие чертежи плит и опорных подушек в выпуске 3-1.

2. Принято следующее обозначение арматурных сеток

С Х - ХХ

- С — тип изделия - арматурная сетка
- Х — индекс, характеризующий тип сетки по назначению:
  - 1 - основная сетка для плиты шириной 360 мм;
  - 2 - то же, шириной 740 мм;
  - 3 - то же, шириной 2990 мм;
  - 4 - сетки у монтажных петель в плитах;
  - 5 - сетки для опорных подушек;
  - 6 - сетки для плоских подкладок;
- ХХ — порядковый номер сетки данного типа

Нач.отд.	Агранович			3.006.1-8.4-1-ТТ	
Н.контр.	Чумакова				
Гл.спец.	Коротецкий				
Вед.инж	Чумакова			Технические требования	Стадия: Р; Лист: 1; Листов: 2
Провер.	Чумакова				Харьковский Промстройниипроект
Разраб.	Фомичёв				

Инв.№ подл. | Подпись и дата | Взам.инв.№

https://zavodjbi.com/

https://zavodjbi.com/

3. Изготовление арматурных и закладных изделий должно производится в соответствии с требованиями:
ГОСТ 10922-90 „Арматурные и закладные изделия сварные, соединения сварные арматуры и закладных изделий железобетонных конструкций. Общие технические условия."
ГОСТ 14098-85 „Соединения сварные арматуры и закладных изделий железобетонных конструкций. Типы, конструкция и размеры".
4. Плоские арматурные каркасы и сетки следует изготавливать с помощью контактной точечной сварки. Сварку производить во всех точках пересечения стержней.
5. Антикоррозионная защита закладных изделий должна приниматься в конкретном проекте.

ЗАВОД ЖБИ

Инв. № подл. | Подпись и дата | Взам. инв. №

https://zavodjbi.com/

https://zavodjbi.com/

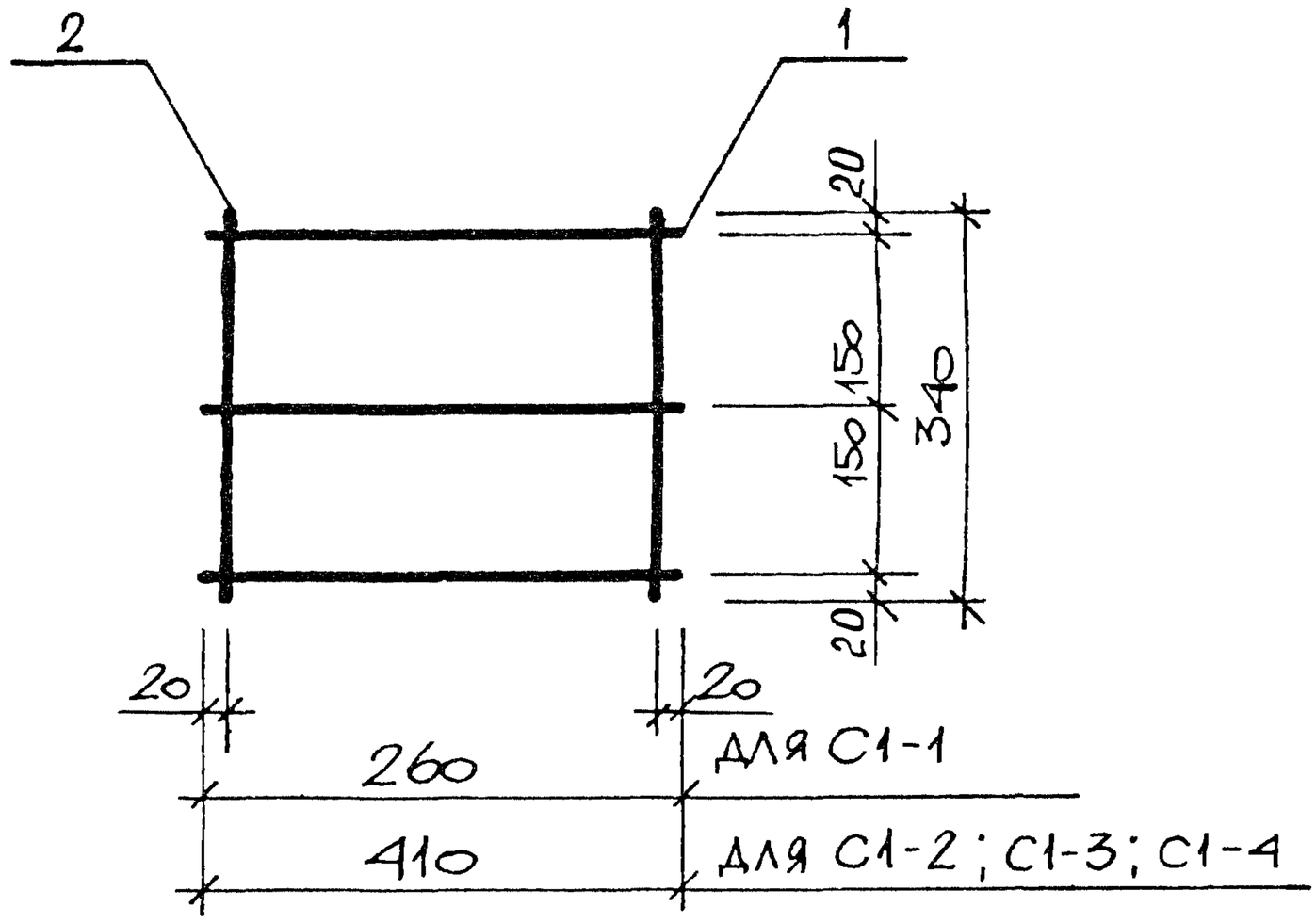

МАРКА	ПОЗ.	НАИМЕНОВАНИЕ	КОЛ.	МАССА ЕД. КГ.	ОБЩАЯ МАССА, КГ.
С1-1	1	Ø4 ВрI, ℓ = 260	3	0,02	0,12
	2	Ø4 ВрI, ℓ = 340	2	0,03	
С1-2	1	Ø4 ВрI, ℓ = 410	3	0,04	0,18
	2	Ø4 ВрI, ℓ = 340	2	0,03	
С1-3	1	Ø5 ВрI, ℓ = 410	3	0,06	0,24
	2	Ø4 ВрI, ℓ = 340	2	0,03	
С1-4	1	Ø6 A III, ℓ = 410	3	0,09	0,33
	2	Ø4 ВР1 ℓ = 340	2	0,03	

1. АРМАТУРА КЛАССА А-III ПО ГОСТ 5781-82
2. АРМАТУРА КЛАССА Вр-I ПО ГОСТ 6727-80*

ИНВ. N° ПОДЛ. | ПОДПИСЬ И ДАТА | ВЗАМ. ИНВ. N°

НАЧ. ОТД.	АГРАНОВИЧ		
Н. КОНТР.	ЧУМАКОВА		
ГЛ. СПЕЦ.	КОРОТЕЦКИЙ		
ВЕД. ИНЖ.	ЧУМАКОВА		
ПРОВЕР.	ЧУМАКОВА		
РАЗРАБ.	ТИХОНОВ		

3.006.1-8.4-1-1

СЕТКА С1-1; С1-2; С1-3; С1-4

СТАДИЯ	ЛИСТ	ЛИСТОВ
Р		1

ХАРЬКОВСКИЙ ПРОМСТРОЙНИИПРОЕКТ

https://zavodjbi.com/

https://zavodjbi.com/

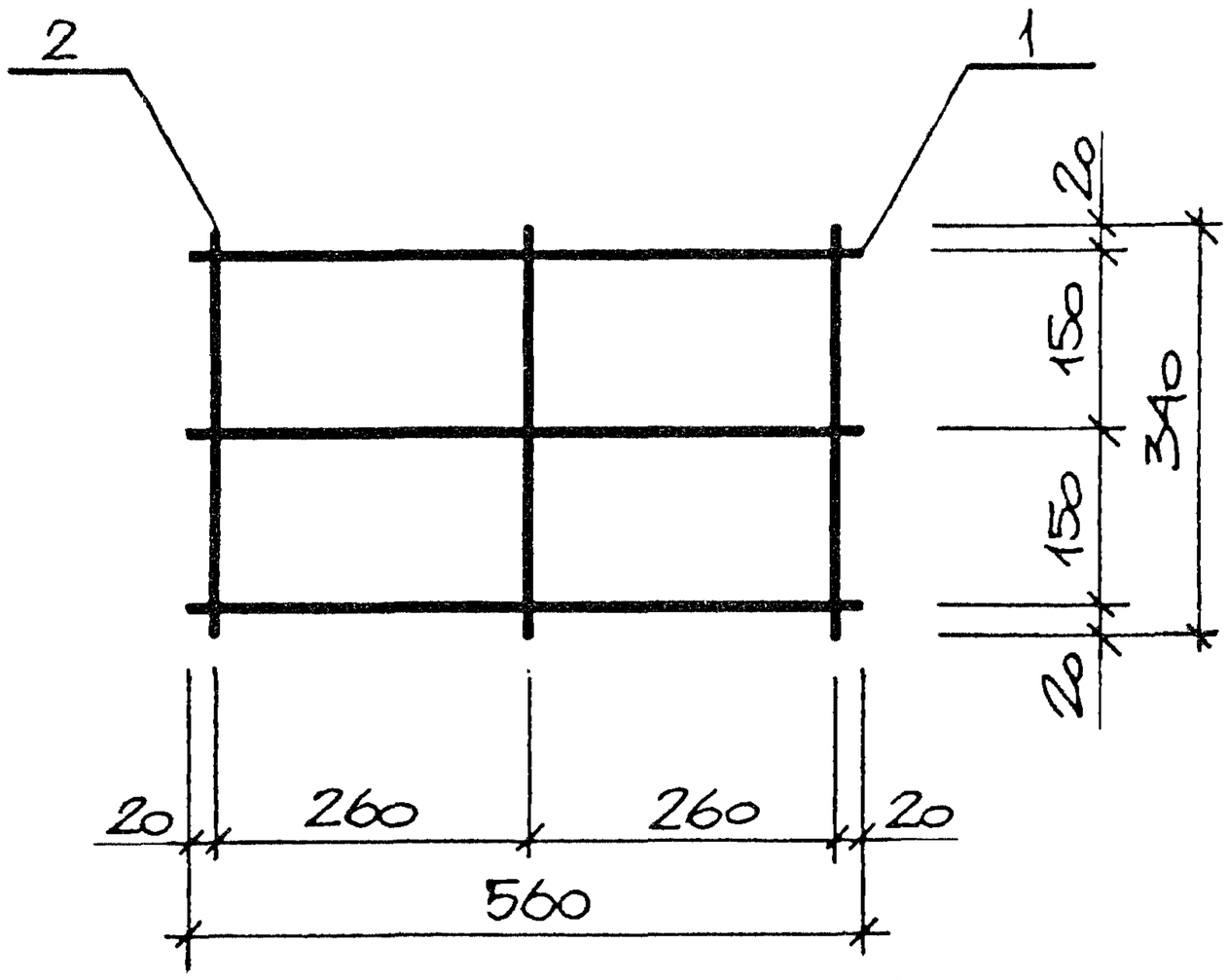

МАРКА	ПОЗ	НАИМЕНОВАНИЕ	КОЛ.	МАССА ЕД. КГ.	ОБЩАЯ МАССА, КГ.
С1-5	1	Ø4 ВрI, ℓ = 560	3	0,05	0,24
	2	Ø4 ВрI, ℓ = 340	3	0,03	
С1-6	1	Ø5 ВрI, ℓ = 560	3	0,08	0,33
	2	Ø4 ВрI, ℓ = 340	3	0,03	
С1-7	1	Ø6 AIII, ℓ = 560	3	0,12	0,45
	2	Ø4 ВрI, ℓ = 340	3	0,03	
С1-8	1	Ø8 AIII, ℓ = 560	3	0,22	0,75
	2	Ø4 ВрI, ℓ = 340	3	0,03	

1. АРМАТУРА КЛАССА A-III ПО ГОСТ 5781-82
2. АРМАТУРА КЛАССА Вр-I ПО ГОСТ 6727-80

ВЗАМ. ИНВ. N°

ПОДПИСЬ И ДАТА

ИНВ. N° ПОДЛ.

НАЧ. ОТД.	АГРАНОВИЧ		
Н. КОНТР.	ЧУМАКОВА		
ГЛ. СПЕЦ.	КОРОТЕЦКИЙ		
ВЕД. ИНЖ.	ЧУМАКОВА		
ПРОВЕР.	ЧУМАКОВА		
РАЗРАБ	ТИХОНОВ		

3.006.1-8.4-1-2

СЕТКА С1-5; С1-6; С1-7; С1-8

СТАДИЯ	ЛИСТ	ЛИСТОВ
Р		1

ХАРЬКОВСКИЙ ПРОМСТРОЙНИИПРОЕКТ

https://zavodjbi.com/

https://zavodjbi.com/

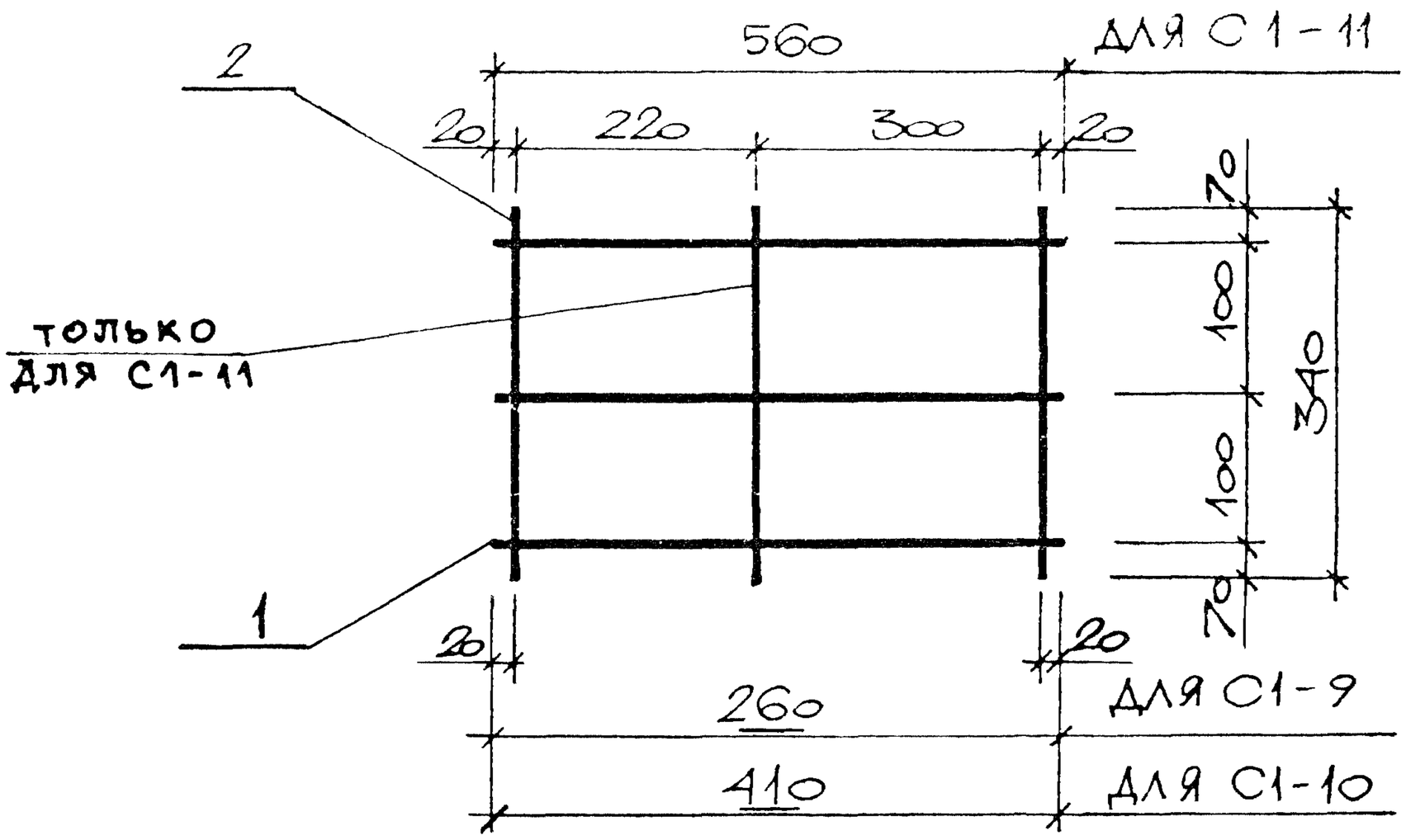

МАРКА	ПОЗ	НАИМЕНОВАНИЕ	КОЛ.	МАССА ЕД. КГ.	ОБЩАЯ МАССА, КГ.
С1-9	1	Ø4 Вр I, ℓ = 260	3	0,02	0,12
	2	Ø4 Вр I, ℓ = 340	2	0,03	
С1-10	1	Ø4 Вр I, ℓ = 410	3	0,04	0,18
	2	Ø4 Вр I, ℓ = 340	2	0,03	
С1-11	1	Ø4 Вр I, ℓ = 560	3	0,05	0,24
	2	Ø4 Вр I, ℓ = 340	3	0,03	

АРМАТУРА КЛАССА Вр-I ПО ГОСТ 6727-80

ВЗАМ. ИНВ. №

ПОДПИСЬ И ДАТА

ИНВ. № ПОДЛ.

НАЧ. ОТД.	АГРАНОВИЧ		
Н. КОНТР.	ЧУМАКОВА		
ГЛ. СПЕЦ.	КОРОТЕЦКИЙ		
ВЕД. ИНЖ.	ЧУМАКОВА		
ПРОВЕР.	ЧУМАКОВА		
РАЗРАБ.	ТИХОНОВ		

3.006.1-8.4-1-3

Сетка С1-9; С1-10; С1-11

СТАДИЯ	ЛИСТ	ЛИСТОВ
Р		1

ХАРЬКОВСКИЙ ПРОМСТРОЙНИИПРОЕКТ.

https://zavodjbi.com/

https://zavodjbi.com/

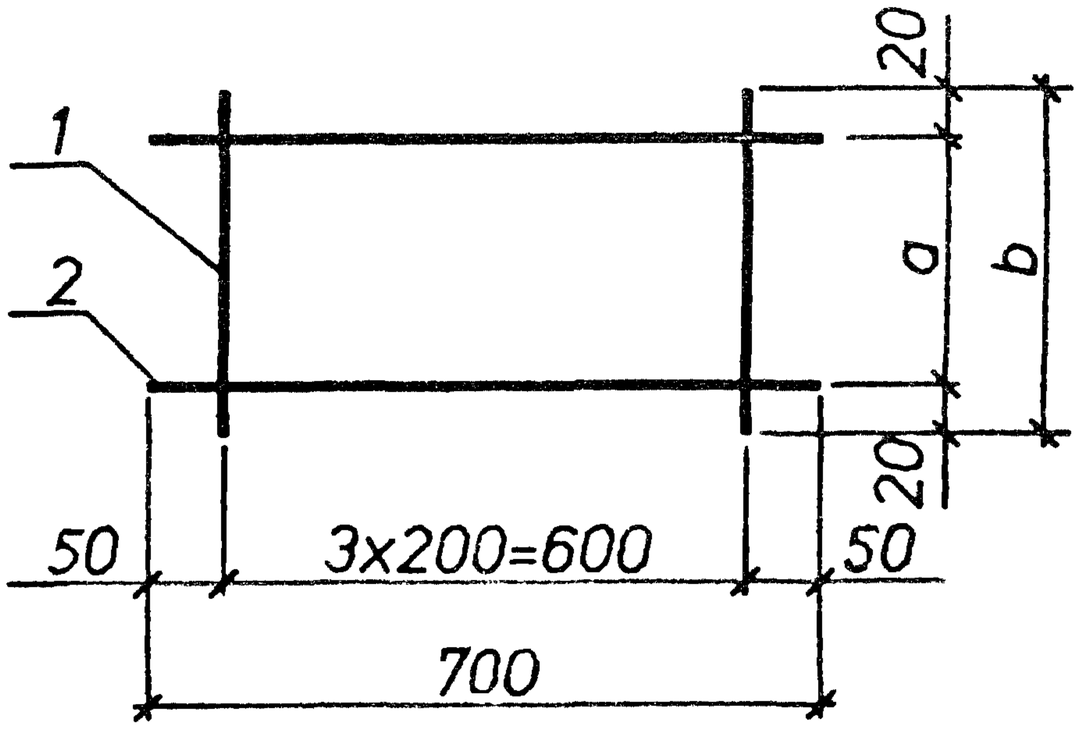

Марка сетки	размеры,мм	
	a	b
С2-1	220	260
С2-3	370	410
С2-4	370	410
С2-5	370	410
С2-6	370	410
С2-7	370	410
С2-8	370	410

Марка	Поз.	Наименование	Кол.	Масса ед.,кг	Общая масса,кг
С2-1	1	ø4Bpl. L=260	4	0,03	0,26
	2	ø4Bpl. L=700	2	0,07	
С2-3	1	ø4Bpl. L=410	4	0,04	0,30
	2	ø4Bpl. L=700	2	0,07	
С2-4	1	ø5Bpl. L=410	4	0,06	0,39
	2	ø4Bpl. L=700	2	0,07	
С2-5	1	ø4Bpl. L=410	7	0,04	0,42
	2	ø4Bpl. L=700	2	0,07	
С2-6	1	ø5Bpl. L=410	7	0,06	0,56
	2	ø4Bpl. L=700	2	0,07	
С2-7	1	ø8AIII. L=410	4	0,16	0,78
	2	ø4Bpl. L=700	2	0,07	
С2-8	1	ø6AIII. L=410	4	0,09	0,50
	2	ø4Bpl. L=700	2	0,07	

Арматура классов : А-III по ГОСТ 5781-82; Вр-I по ГОСТ 6727-80 .

Инв.№ подл. | Подпись и дата | Взам.инв.№

Нач.отд.	Агранович		
Н.контр.	Чумакова		
Гл.спец.	Коротецкий		
Вед.инж.	Чумакова		
Провер.	Чумакова		
Разраб.	Хаинсон		

3.006.1-8.4-1-4

Сетка С2-1; С2-3...С2-8

Стадия	Лист	Листов
Р		1

Харьковский Промстройниипроект

https://zavodjbi.com/

https://zavodjbi.com/

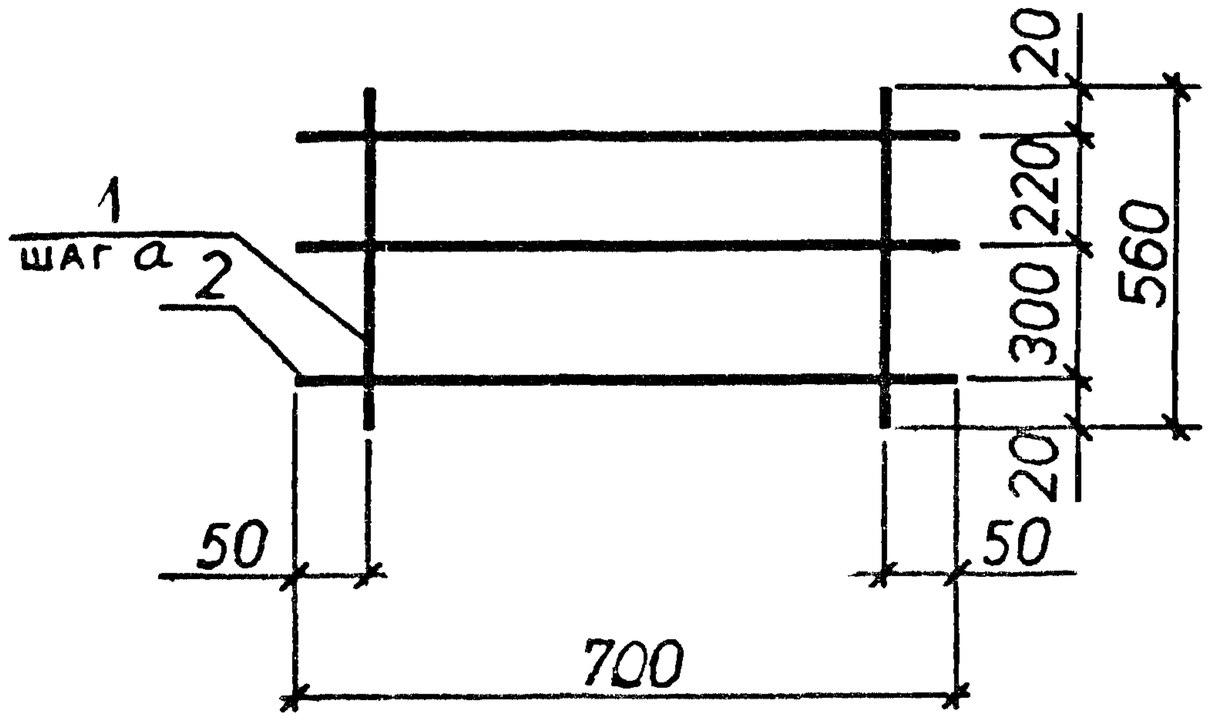

Марка сетки	а, мм
С2-10	200
С2-11	200
С2-12	100
С2-13	200
С2-14	100

Марка	Поз.	Наименование	Кол.	Масса ед.,кг	Общая масса,кг
С2-10	1	⌀4Bpl. L=560	4	0,05	0,41
	2	⌀4Bpl. L=700	3	0,07	
С2-11	1	⌀5Bpl. L=560	4	0,09	0,57
	2	⌀4Bpl. L=700	3	0,07	
С2-12	1	⌀5Bpl. L=560	7	0,09	0,84
	2	⌀4Bpl. L=700	3	0,07	
С2-13	1	⌀8AIII. L=560	4	0,22	1,1
	2	⌀4Bpl. L=700	3	0,07	
С2-14	1	⌀4Bpl. L=560	7	0,05	0,56
	2	⌀4Bpl. L=700	3	0,07	

Арматура классов : А-III по ГОСТ 5781-82; Вр-I по ГОСТ 6727-80 .

Инв.N подл. | Подпись и дата | Взам.инв.N

Нач.отд.	Агранович		
Н.контр.	Чумакова		
Гл.спец.	Коротецкий		
Вед.инж.	Чумакова		
Провер.	Чумакова		
Разраб.	Хаинсон		

3.006.1-8.4-1-5

Сетка С2-10...С2-14

Стадия	Лист	Листов
Р		1

Харьковский Промстройниипроект

https://zavodjbi.com/

https://zavodjbi.com/

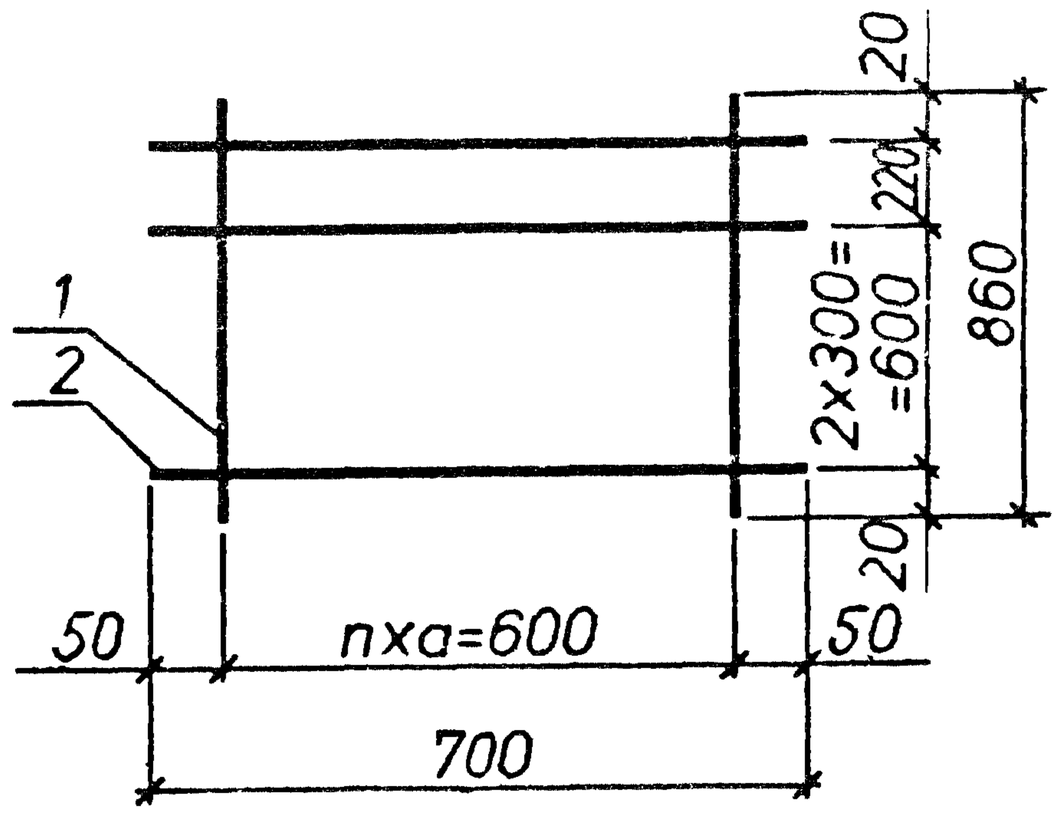

Марка сетки	n	a.мм
С2-16	3	200
С2-17	3	200
С2-18	6	100
С2-19	6	100
С2-20	3	200
С2-21	3	200

Марка	Поз.	Наименование	Кол.	Масса ед.,кг	Общая масса,кг
С2-16	1	⌀ 4Bpl. L=860	4	0,08	0,6
	2	⌀ 4Bpl. L=700	4	0,07	
С2-17	1	⌀ 5Bpl. L=860	4	0,13	0,8
	2	⌀ 4Bpl. L=700	4	0,07	
С2-18	1	⌀ 5Bpl. L=860	7	0,13	1,2
	2	⌀ 4Bpl. L=700	4	0,07	
С2-19	1	⌀ 8AIII. L=860	7	0,34	2,6
	2	⌀ 4Bpl. L=700	4	0,07	
С2-20	1	⌀ 6AIII. L=860	4	0,19	1,0
	2	⌀ 4Bpl. L=700	4	0,07	
С2-21	1	⌀ 8AIII. L=860	4	0,34	1,6
	2	⌀ 4Bpl. L=700	4	0,07	

Арматура классов : A-III по ГОСТ 5781-82: Bp-I по ГОСТ 6727-80 .

Инв.№ подл. | Подпись и дата | Взам.инв.№

Нач.отд.	Агрансвич			3.006.1-8.4-1-6	
Н.контр.	Чумакова				
Гл.спец.	Коротецкий				
Вед.инж.	Чумакова			Сетка С2-16...С2-21	Стадия: Р; Лист: ; Листов: 1
Провер.	Чумакова				Харьковский Промстройниипроект
Разраб.	Хаинсон				

https://zavodjbi.com/

https://zavodjbi.com/

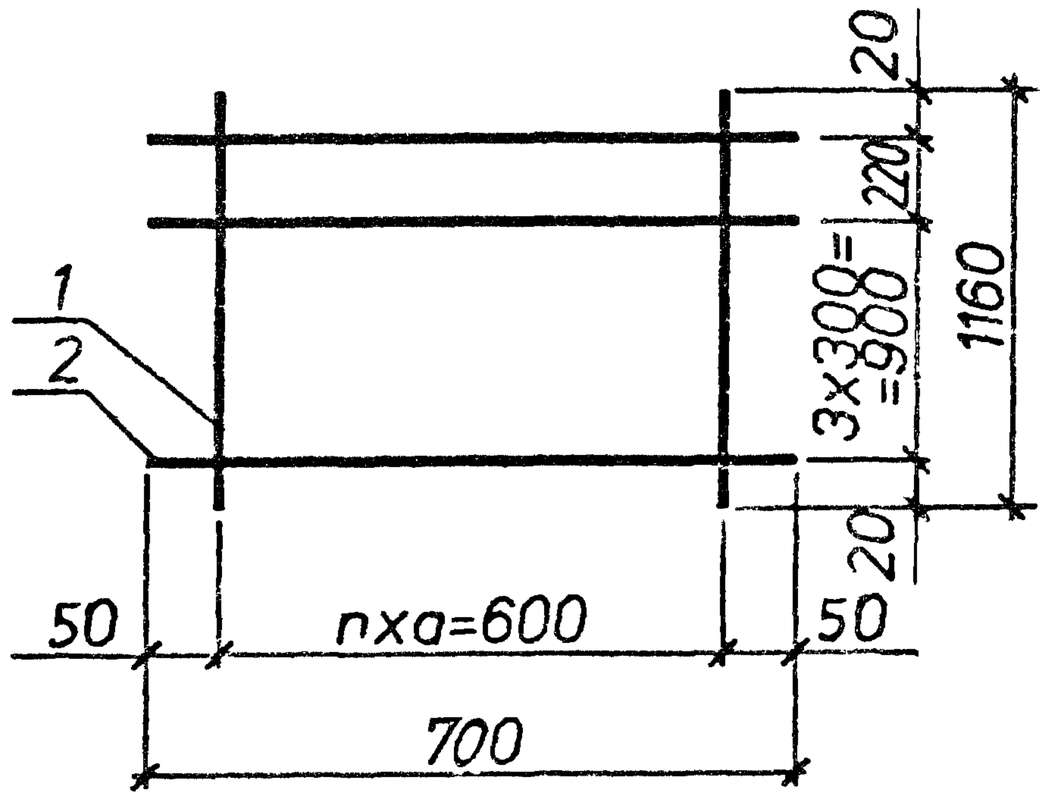

Марка сетки	n	a.мм
С2-23	3	200
С2-24	3	200
С2-25	6	100
С2-26	6	100
С2-27	3	200
С2-28	6	100
С2-29	6	100
С2-30	3	200

Марка	Поз.	Наименование	Кол.	Масса ед.кг	Общая масса.кг
С2-23	1	ø5Bpl. L=1160	4	0.18	1.1
	2	ø4Bpl. L=700	5	0.07	
С2-24	1	ø6AIII. L=1160	4	0.26	1.4
	2	ø4Bpl. L=700	5	0.07	
С2-25	1	ø8AIII. L=1160	7	0.45	3,5
	2	ø4Bpl. L=700	5	0.07	
С2-26	1	ø10AIII. L=1160	7	0.71	5,5
	2	ø5Bpl. L=700	5	0.10	
С2-27	1	ø4Bpl. L=1160	4	0.11	0.81
	2	ø4Bpl. L=700	5	0.07	
С2-28	1	ø4Bpl. L=1160	7	0.11	1.1
	2	ø4Bpl. L=700	5	0.07	
С2-29	1	ø6AIII. L=1160	7	0.26	2.1
	2	ø4Bpl. L=700	5	0.07	
С2-30	1	ø10AIII. L=1160	4	0.71	3.2
	2	ø4Bpl. L=700	5	0.07	

Арматура классов : A-III по ГОСТ 5781-82; Bp-I по ГОСТ 6727-80

Нач.отд.	Агранович		3.006.1-8.4-1-7
Н.контр.	Чумакова		
Гл.спец.	Коротецкий		
Вед.инж.	Чумакова		Стадия: Р; Лист: ; Листов: 1
Провер.	Чумакова		Сетка С2-23...С2-30
Разраб.	Хаинсон		Харьковский Промстройниипроект

Инв.N подл. | Подпись и дата | Взам.инв.N

https://zavodjbi.com/

https://zavodjbi.com/

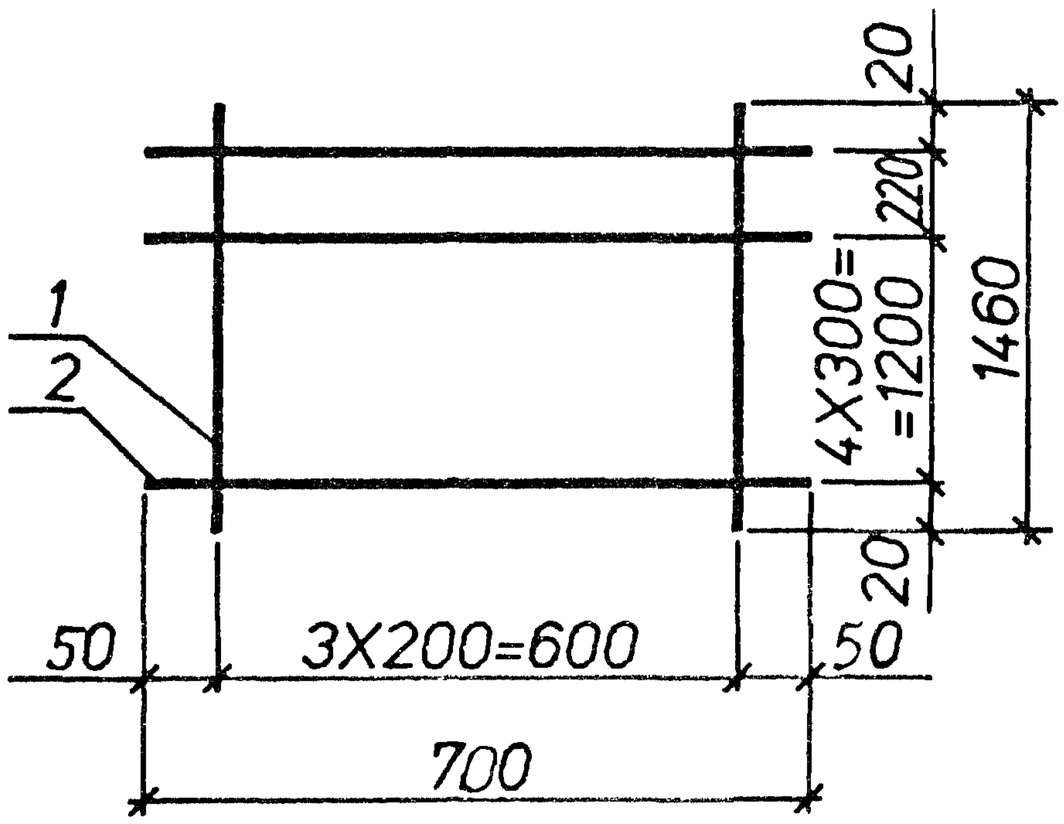

Марка	Поз.	Наименование	Кол.	Масса ед.,кг	Общая масса,кг
С2-33	1	⌀ 8AIII. L=1460	4	0,57	2,7
	2	⌀ 4BpI. L=700	6	0,07	
С2-35	1	⌀ 12AIII. L=1460	4	1,3	5,8
	2	⌀ 5BpI. L=700	6	0,11	
С2-37	1	⌀ 5BpI. L=1460	4	0,22	1,3
	2	⌀ 4BpI. L=700	6	0,07	
С2-40	1	⌀ 4BpI. L=1460	4	0,14	1,0
	2	⌀ 4BpI. L=700	6	0,07	

Арматура классов : A-III по ГОСТ 5781-82; Bp-I по ГОСТ 6727-80.

Инв.N подл. | Подпись и дата | Взам.инв.N

Нач.отд.	Агранович		3.006.1-8.4-1- 8	
Н.контр.	Чумакова			
Гл.спец.	Коротецкий			
Вед.инж.	Чумакова		Сетка С2-33; С2-35;С2-37;С2-40	Стадия: Р; Лист: ; Листов: 1
Провер.	Чумакова			Харьковский Промстройниипроект
Разраб.	Хаинсон			

https://zavodjbi.com/

https://zavodjbi.com/

Марка сетки	Рис.
С2-34	1
С2-36	2
С2-38	
С2-39	

Рис.1

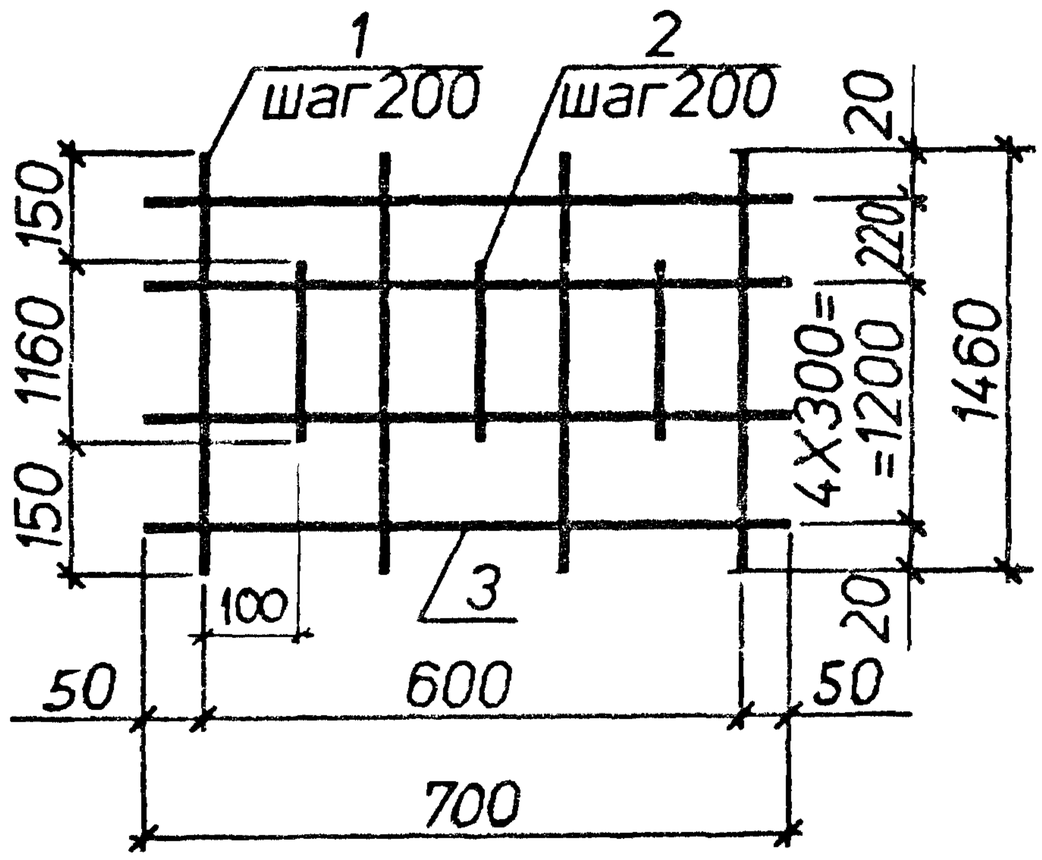

Рис.2

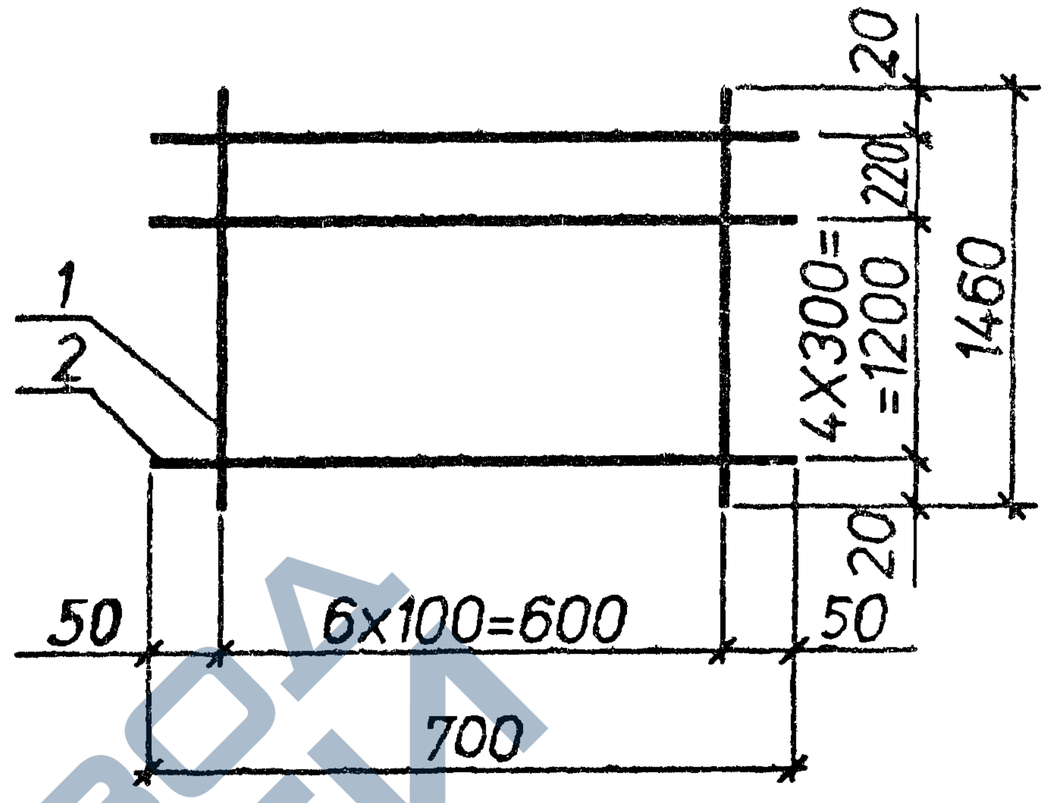

Марка	Поз.	Наименование	Кол.	Масса ед.,кг	Общая масса,кг
С2-34	1	ø8AIII, L=1460	4	0,57	4,1
	2	ø8AIII, L=1160	3	0,45	
	3	ø4BpI, L=700	6	0,07	
С2-36	1	ø12AIII, L=1460	7	1,3	10,0
	2	ø6AI, L=700	6	0,16	
С2-38	1	ø5BpI, L=1460	7	0,22	2,0
	2	ø4BpI, L=700	6	0,07	
С2-39	1	ø10AIII, L=1460	7	0,89	6,9
	2	ø5BpI, L=700	6	0,11	

Арматура классов : A-I,A-III по ГОСТ 5781-82; Bp-I по ГОСТ 6727-80.

Инв.N подл. | Подпись и дата | Взам.инв.N

Нач.отд.	Агранович		
Н.контр.	Чумакова		
Гл.спец.	Коротецкий		
Вед.инж.	Чумакова		
Провер.	Чумакова		
Разраб.	Хаинсон		

3.006.1-8.4-1-9

Сетка С2-34; С2-36;С2-38;С2-39

Стадия	Лист	Листов
Р		1

Харьковский Промстройниипроект

https://zavodjbi.com/

https://zavodjbi.com/

Марка сетки	n	a.мм
С2-41	6	100
С2-42	3	200
С2-43	3	200
С2-44	6	100
С2-50	3	200

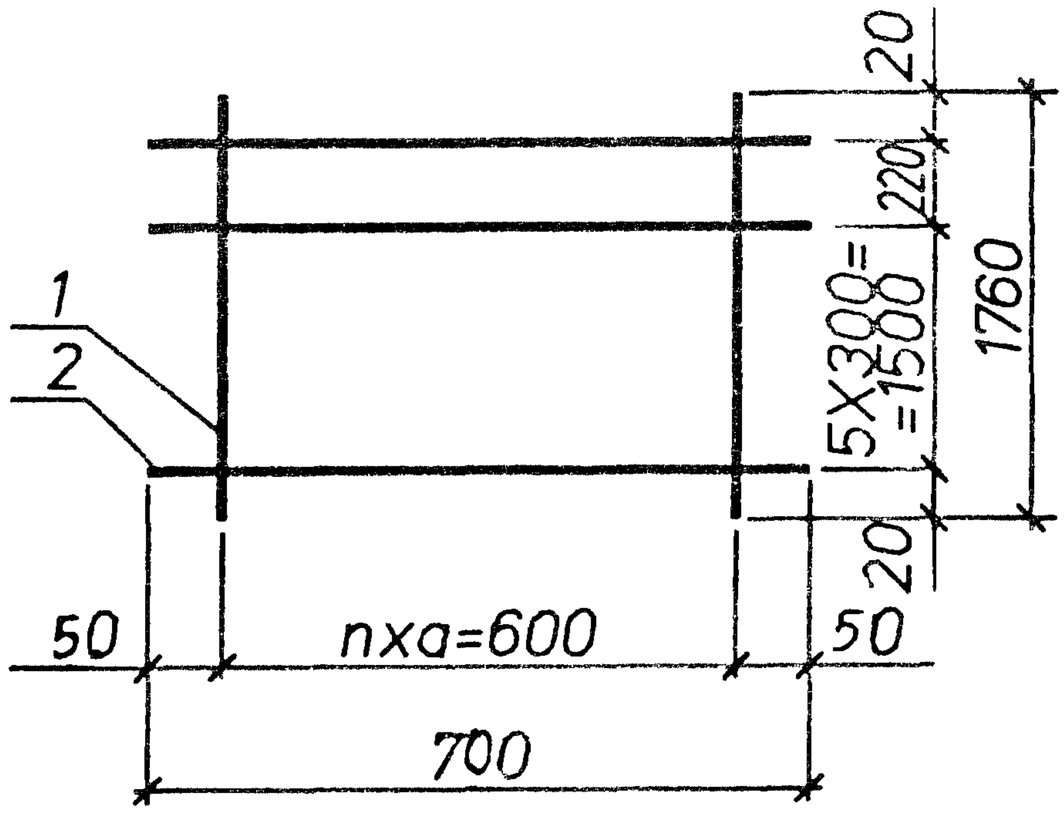

Марка	Поз.	Наименование	Кол.	Масса ед.,кг	Общая масса,кг
С2-41	1	ø5Bpl. L=1760	7	0.27	2.4
	2	ø4Bpl. L=700	7	0.07	
С2-42	1	ø10AIII. L=1760	4	1.1	4.8
	2	ø4Bpl. L=700	7	0.07	
С2-43	1	ø12AIII. L=1760	4	1.6	7.0
	2	ø5Bpl. L=700	7	0.11	
С2-44	1	ø12AIII. L=1760	7	1.6	12.0
	2	ø6AI. L=700	7	0.16	
С2-50	1	ø4Bpl. L=1760	4	0.17	1.2
	2	ø4Bpl. L=700	7	0.07	

Арматура классов : A-III по ГОСТ 5781-82; Bp-I по ГОСТ 6727-80 .

Инв.N подл. | Подпись и дата | Взам.инв.N

Нач.отд.	Агранович		3.006.1-8.4-1-10
Н.контр.	Чумакова		
Гл.спец.	Коротецкий		
Вед.инж.	Чумакова		Сетка С2-41...С2-44; С2-50
Провер.	Чумакова		Стадия: Р; Лист: ; Листов: 1
Разраб.	Хаинсон		Харьковский Промстройниипроект

https://zavodjbi.com/

https://zavodjbi.com/

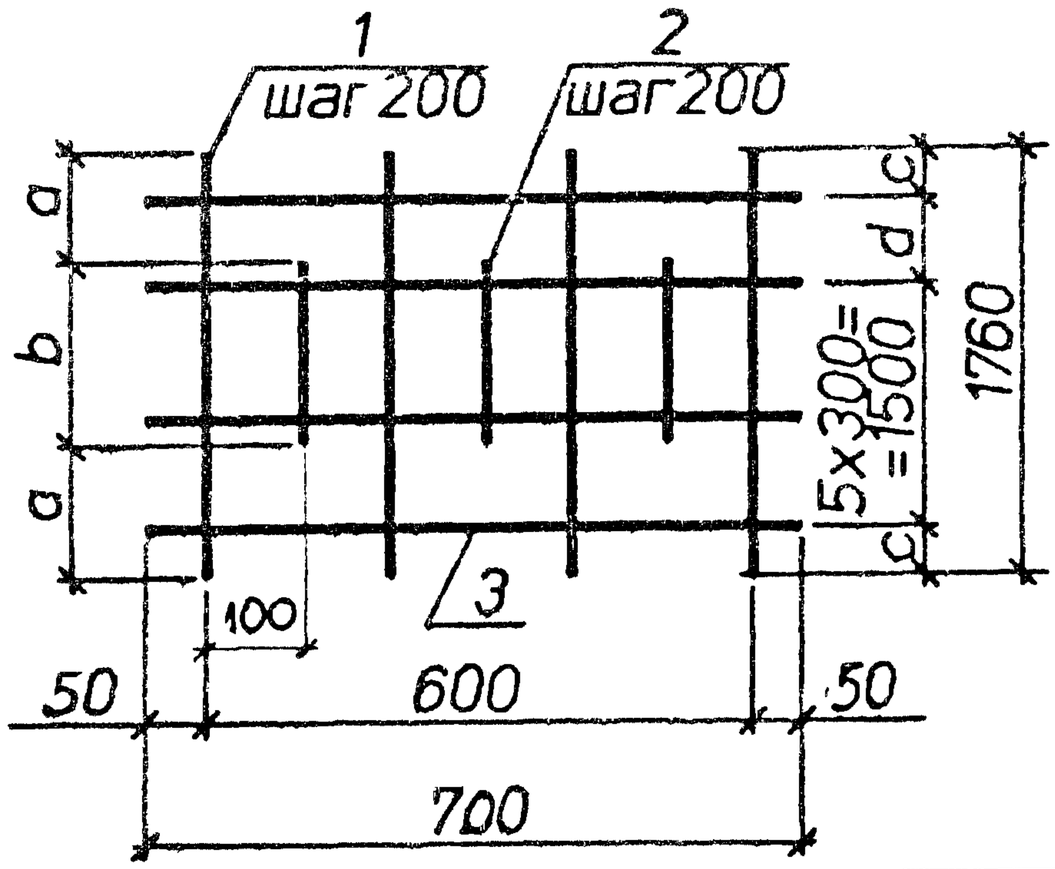

Марка сетки	размеры, мм			
	a	b	c	d
С2-45	215	1330	20	220
С2-46	125	1510	20	220
С2-47	115	1530	20	220
С2-48	105	1550	20	220
С2-49	105	1550	25	210

Марка	Поз.	Наименование	Кол.	Масса ед.,кг	Общая масса,кг
С2-45	1	⌀6AIII. L=1760	4	0.39	2.9
	2	⌀6AIII. L=1330	3	0.29	
	3	⌀4BpI. L=700	7	0.07	
С2-46	1	⌀8AIII. L=1760	4	0.69	5.3
	2	⌀8AIII. L=1510	3	0.59	
	3	⌀5BpI. L=700	7	0.11	
С2-47	1	⌀10AIII. L=1760	4	1.1	8.2
	2	⌀10AIII. L=1530	3	0.94	
	3	⌀6AI. L=700	7	0.16	
С2-48	1	⌀12AIII. L=1760	4	1.6	12.3
	2	⌀12AIII. L=1550	3	1.4	
	3	⌀8AI. L=700	7	0.28	
С2-49	1	⌀14AIII. L=1760	4	2.1	16.0
	2	⌀14AIII. L=1550	3	1.9	
	3	⌀8AI. L=700	7	0.28	

Арматура классов : A-I,A-III по ГОСТ 5781-82; Bp-I по ГОСТ 6727-80.

Нач.отд.	Агранович		
Н.контр.	Чумакова		
Гл.спец.	Коротецкий		
Вед.инж.	Чумакова		
Провер.	Чумакова		
Разраб.	Хаинсон		

3.006.1-8.4-1-11

Сетка С2-45...С2-49

Стадия	Лист	Листов
Р		1

Харьковский Промстройниипроект

Инв.N подл. | Подпись и дата | Взам.инв.N

https://zavodjbi.com/

https://zavodjbi.com/

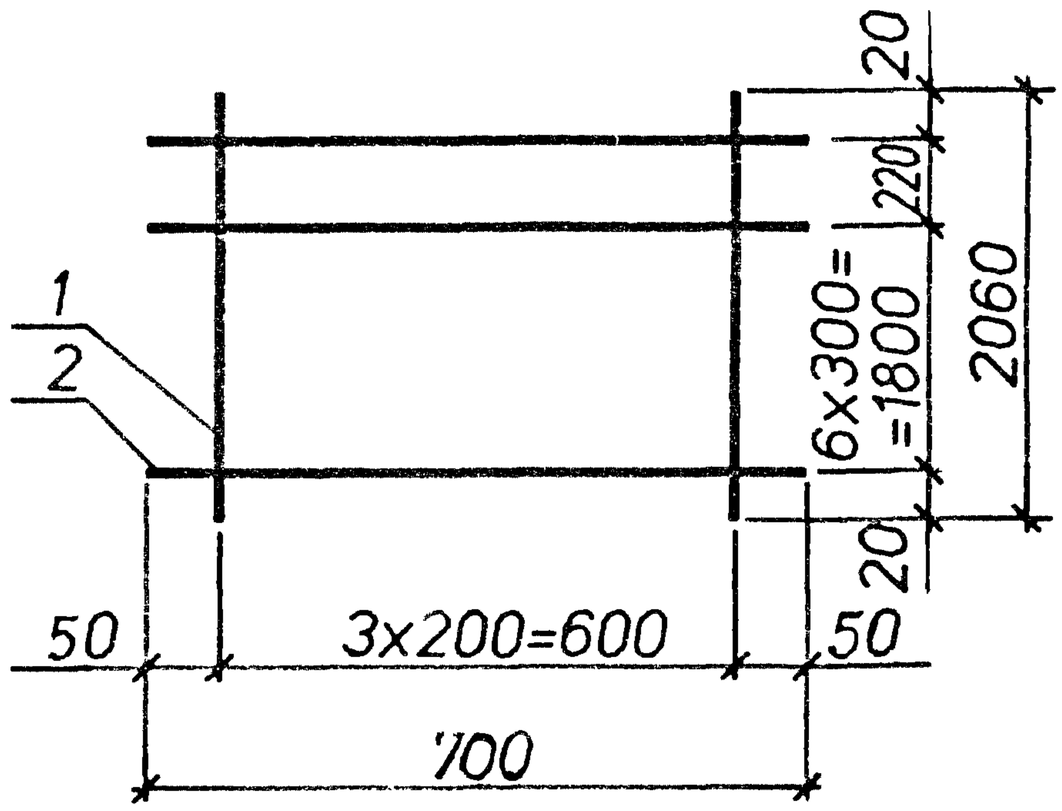

Марка	Поз.	Наименование	Кол.	Масса ед.,кг	Общая масса,кг
С2-51	1	ø10AIII. L=2060	4	1,3	5,6
	2	ø4BpI. L=700	8	0,07	
С2-55	1	ø4BpI. L=2060	4	0,20	1,4
	2	ø4BpI. L=700	8	0,07	
С2-56	1	ø5BpI. L=2060	4	0,32	1,8
	2	ø4BpI. L=700	8	0,07	

Арматура классов : A-III по ГОСТ 5781-82: Bp-I по ГОСТ 6727-80 .

Инв.N подл. | Подпись и дата | Взам.инв.N

Нач.отд.	Агранович		
Н.контр.	Чумакова		
Гл.спец.	Коротецкий		
Вед.инж.	Чумакова		
Провер.	Чумакова		
Разраб.	Хаинсон		

3.006.1-8.4-1-12

Сетка С2-51; С2-55; С2-56

Стадия	Лист	Листов
Р		1

Харьковский Промстройниипроект

https://zavodjbi.com/

https://zavodjbi.com/

Марка сетки	размер, мм			
	a	b	c	d
С2-52	210	1640	20	220
С2-53	150	1760	25	210
С2-54	200	1660	20	220

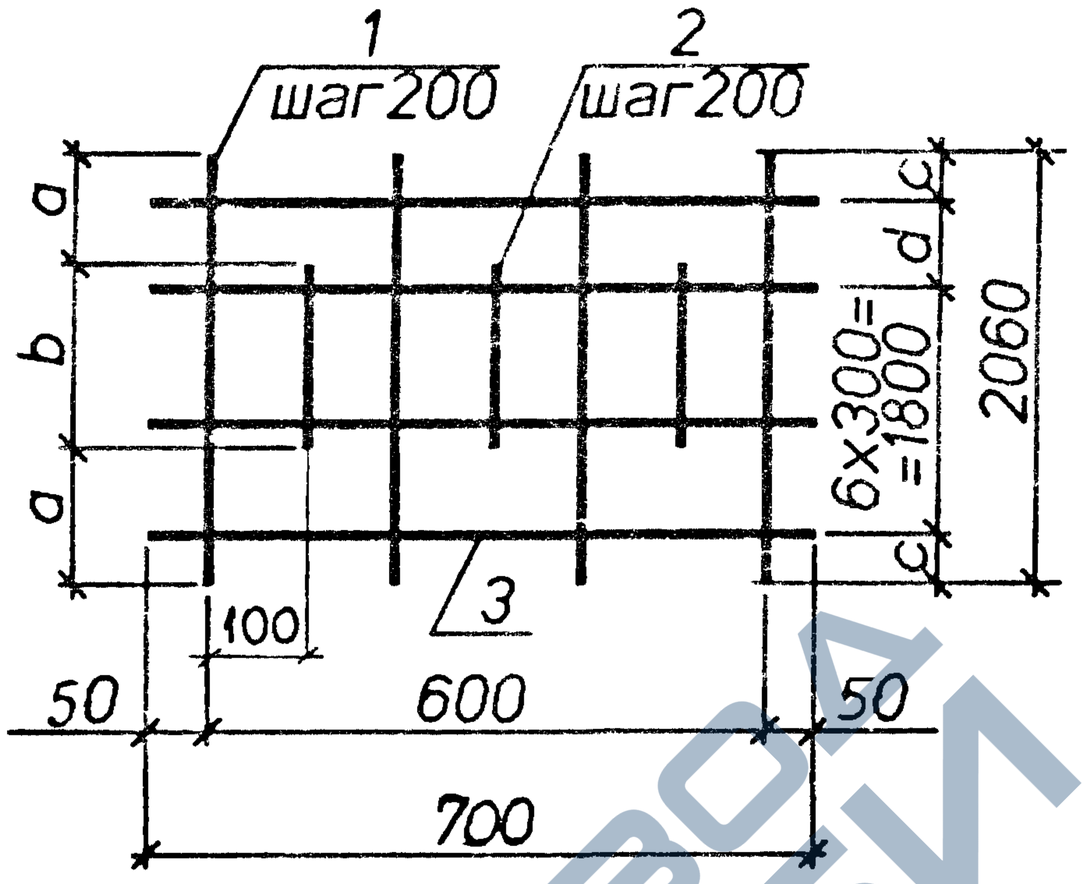

Марка	Поз.	Наименование	Кол.	Масса ед.,кг	Общая масса,кг
С2-52	1	⌀12AIII, L=2060	4	1,8	12,9
	2	⌀12AIII, L=1640	3	1,4	
	3	⌀6AI, L=700	8	0,16	
С2-53	1	⌀14AIII, L=2060	4	2,5	18,5
	2	⌀14AIII, L=1760	3	2,1	
	3	⌀8AI, L=700	8	0,28	
С2-54	1	⌀10AIII, L=2060	4	1,3	9,4
	2	⌀10AIII, L=1660	3	1,0	
	3	⌀6AI, L=700	8	0,16	

Арматура классов А-I, А-III по ГОСТ 5781-82 .

Инв.N подл. | Подпись и дата | Взам.инв.N

Нач.отд.	Агранович		
Н.контр.	Чумакова		
Гл.спец.	Коротецкий		
Вед.инж.	Чумакова		
Провер.	Чумакова		
Разраб.	Хаинсон		

3.006.1-8.4-1-13

Сетка С2-52; С2-53; С2-54

Стадия	Лист	Листов
Р		1

Харьковский Промстройниипроект

https://zavodjbi.com/

https://zavodjbi.com/

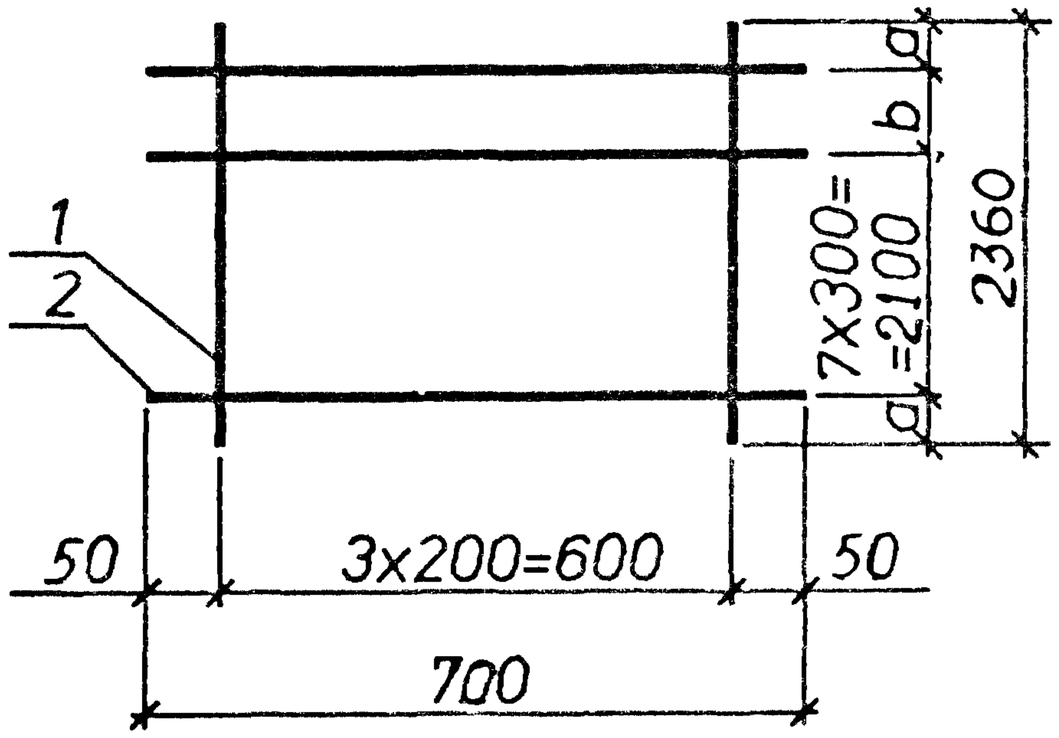

Марка сетки	размер,мм	
	a	b
С2-57	20	220
С2-58	20	220
С2-61	20	220
С2-63	25	210
С2-64	20	220
С2-65	20	220

Марка	Поз.	Наименование	Кол.	Масса ед.,кг	Общая масса,кг
С2-57	1	⌀10AIII. L=2360	4	1,4	6,4
	2	⌀4BpI. L=700	9	0,07	
С2-58	1	⌀12AIII. L=2360	4	2,1	9,3
	2	⌀5BpI. L=700	9	0,11	
С2-61	1	⌀8AIII. L=2360	4	0,92	4,3
	2	⌀4BpI. L=700	9	0,07	
С2-63	1	⌀14AIII. L=2360	4	2,8	12,8
	2	⌀6AI. L=700	9	0,16	
С2-64	1	⌀4BpI. L=2360	4	0,23	1,6
	2	⌀4BpI. L=700	9	0,07	
С2-65	1	⌀5BpI. L=2360	4	0,36	2,1
	2	⌀4BpI. L=700	9	0,07	

Арматура классов : A-I,A-III по ГОСТ 5781-82; Bp-I по ГОСТ 6727-80.

Инв.№ подл. | Подпись и дата | Взам.инв.№

Нач.отд.	Агранович		
Н.контр.	Чумакова		
Гл.спец.	Коротецкий		
Вед.инж.	Чумакова		
Провер.	Чумакова		
Разраб.	Хаинсон		

3.006.1-8.4-1-14

Сетка С2-57; С2-58; С2-61; С2-63...С2-65

Стадия	Лист	Листов
Р		1

Харьковский Промстройниипроект

https://zavodjbi.com/

https://zavodjbi.com/

Марка сетки	размер. мм			
	a	b	c	d
С2-59	185	1990	25	210
С2-60	185	1990	20	220
С2-62	335	1390	20	220

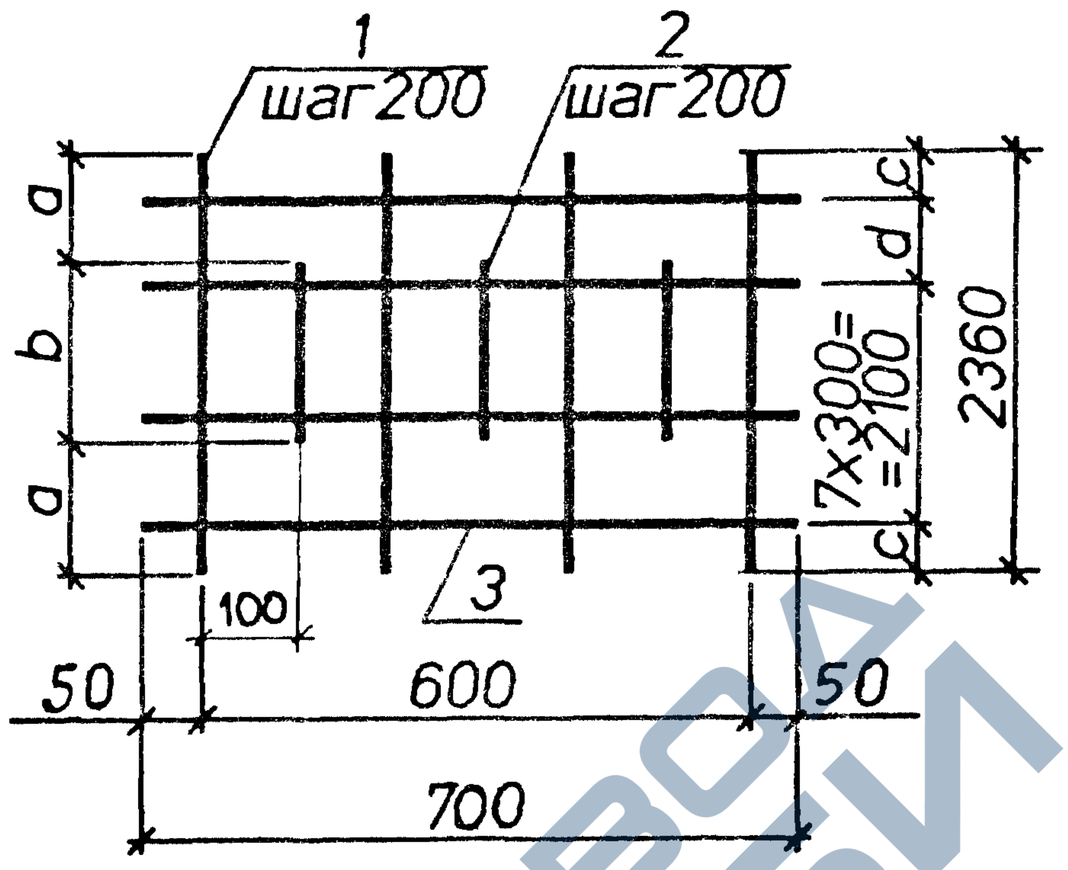

Марка	Поз.	Наименование		Кол.	Масса ед.,кг	Общая масса,кг
С2-59	1	⌀14AIII,	L=2360	4	2,8	21,0
	2	⌀14AIII,	L=1990	3	2,4	
	3	⌀8AI,	L=700	9	0,28	
С2-60	1	⌀12AIII,	L=2360	4	2,1	16,1
	2	⌀12AIII,	L=1990	3	1,8	
	3	⌀8AI,	L=700	9	0,28	
С2-62	1	⌀12AIII,	L=2360	4	2,1	14,5
	2	⌀12AIII,	L=1390	3	1,2	
	3	⌀8AI,	L=700	9	0,28	

Арматура классов А-I,А-III по ГОСТ 5781-82 .

Инв.№ подл. | Подпись и дата | Взам.инв.№

Нач.отд.	Агранович		3.006.1-8.4-1-15
Н.контр.	Чумакова		
Гл.спец.	Коротецкий		
Вед.инж.	Чумакова		Стадия: Р; Лист: ; Листов: 1
Провер.	Чумакова		Сетка С2-59; С2-60; С2-62
Разраб.	Хаинсон		Харьковский Промстройниипроект

https://zavodjbi.com/

https://zavodjbi.com/

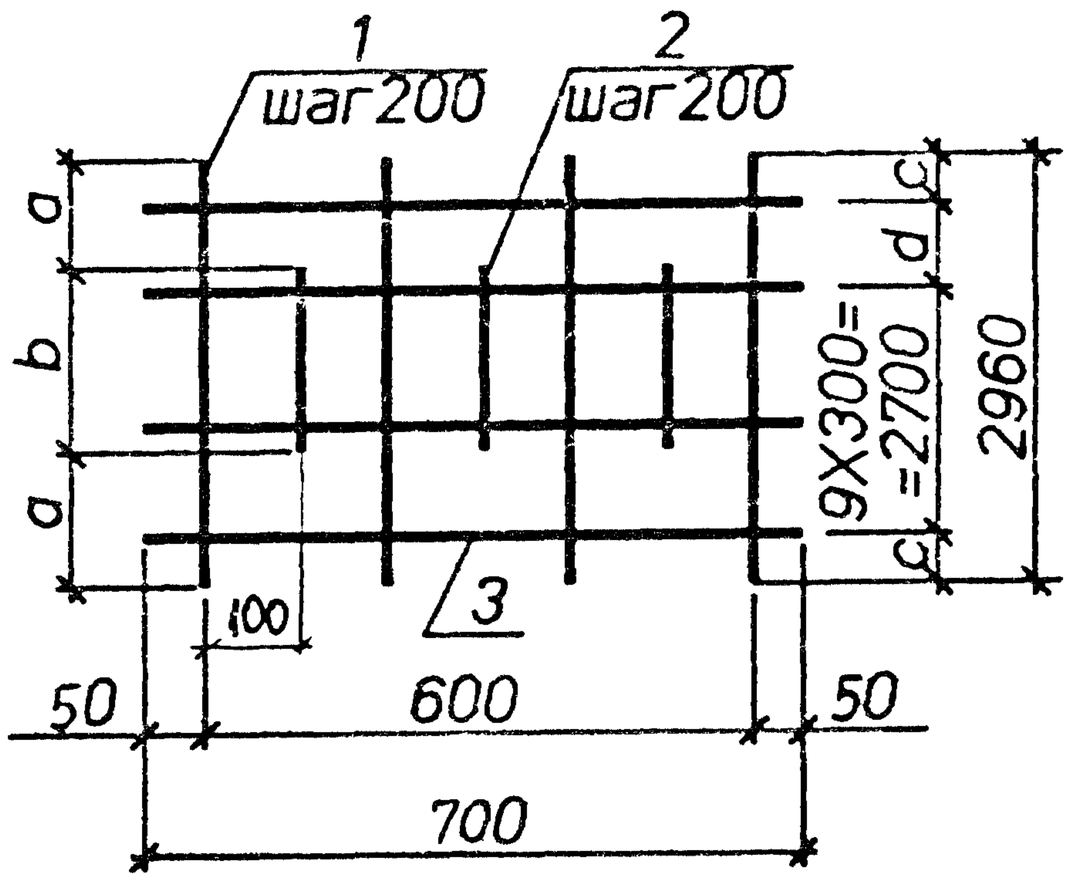

Марка сетки	размеры, мм			
	a	b	c	d
С2-66	660	1640	20	220
С2-68	180	2600	25	210
С2-69	400	2160	25	210
С2-70	240	2480	25	210

Марка	Поз.	Наименование	Кол.	Масса ед.,кг	Общая масса,кг
С2-66	1	⌀10AIII. L=2960	4	1.8	11.0
	2	⌀10AIII. L=1640	3	1.0	
	3	⌀4BpI. L=700	11	0.07	
С2-68	1	⌀14AIII. L=2960	4	3.6	26.7
	2	⌀14AIII. L=2600	3	3.1	
	3	⌀8AI. L=700	11	0.28	
С2-69	1	⌀14AIII. L=2960	4	3.6	26.8
	2	⌀14AIII. L=2160	3	2.6	
	3	⌀10AI. L=700	11	0.44	
С2-70	1	⌀16AIII. L=2960	4	4.6	35.1
	2	⌀16AIII. L=2480	3	3.9	
	3	⌀10AI. L=700	11	0.44	

Арматура классов : A-I,A-III по ГОСТ 5781-82: Bp-I по ГОСТ 6727-80.

Нач.отд.	Агранович		
Н.контр.	Чумакова		
Гл.спец.	Коротецкий		
Вед.инж.	Чумакова		
Провер.	Чумакова		
Разраб.	Хаинсон		

3.006.1-8.4-1-16

Сетка С2-66;
С2-68...С2-70

Стадия	Лист	Листов
Р		1

Харьковский Промстройниипроект

Инв.N подл. | Подпись и дата | Взам.инв.N

https://zavodjbi.com/

https://zavodjbi.com/

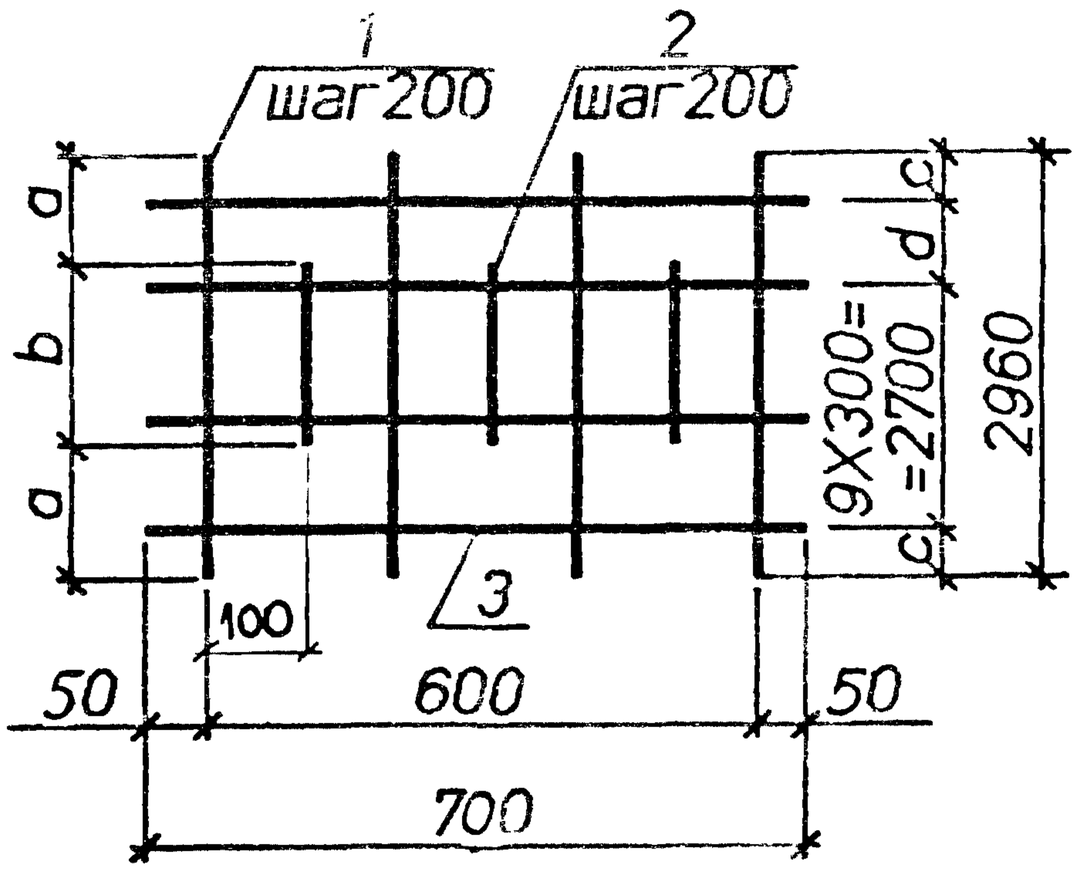

Марка сетки	размеры мм			
	a	b	c	d
С2-71	120	2720	25	210
С2-72	680	1600	20	220
С2-74	470	2020	20	220
С2-75	240	2480	25	210

Марка	Поз.	Наименование	Кол.	Масса ед.,кг	Общая масса,кг
С2-71	1	⌀18AIII. L=2960	4	5.9	44,5
	2	⌀18AIII. L=2720	3	5,4	
	3	⌀10AI. L=700	11	0,44	
С2-72	1	⌀8AIII. L=2960	4	1,2	7.7
	2	⌀8AIII. L=1600	3	0,63	
	3	⌀5BpI. L=700	11	0,11	
С2-74	1	⌀12AIII. L=2960	4	2,6	18,9
	2	⌀12AIII. L=2020	3	1.8	
	3	⌀8AI. L=700	11	0,28	
С2-75	1	⌀16AIII. L=2960	4	4,6	33,3
	2	⌀16AIII. L=2480	3	3,9	
	3	⌀8AI. L=700	11	0,28	

Арматура классов : A-I,A-III по ГОСТ 5781-82; Bp-I по ГОСТ 6727-80.

Инв.№ подл. | Подпись и дата | Взам.инв.№

Нач.отд.	Агранович		
Н.контр.	Чумакова		
Гл.спец.	Коротецкий		
Вед.инж.	Чумакова		
Провер.	Чумакова		
Разраб.	Хаинсон		

3.006.1-8.4-1-17

Сетка С2-71; С2-72;С2-74;С2-75

Стадия	Лист	Листов
Р		1

Харьковский Промстройниипроект

https://zavodjbi.com/

https://zavodjbi.com/

Марка сетки	размер,мм	
	a	b
С2-67	25	210
С2-73	20	220
С2-76	20	220
С2-77	20	220

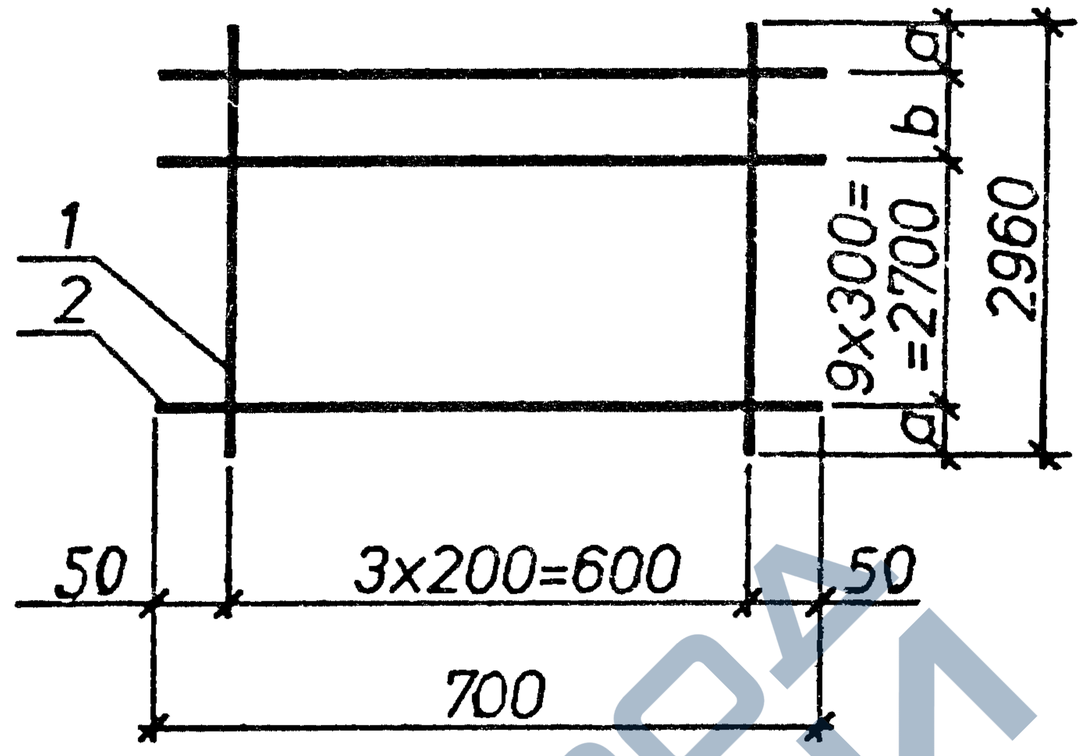

Марка	Поз.	Наименование	Кол.	Масса ед.,кг	Общая масса,кг
С2-67	1	ø14AIII, L=2960	4	3,6	16,0
	2	ø6AI, L=700	11	0,16	
С2-73	1	ø12AIII, L=2960	4	2,6	11,7
	2	ø5BpI, L=700	11	0,11	
С2-76	1	ø5BpI, L=2960	4	0,45	2,6
	2	ø4BpI, L=700	11	0,07	
С2-77	1	ø6AI, L=2960	4	0,65	3,4
	2	ø4BpI, L=700	11	0,07	

Арматура классов : A-I,A-III по ГОСТ 5781-82; Bp-I по ГОСТ 6727-80.

Инв.№ подл. | Подпись и дата | Взам.инв.№

Нач.отд.	Агранович		
Н.контр.	Чумакова		
Гл.спец.	Коротецкий		
Вед.инж.	Чумакова		
Провер.	Чумакова		
Разраб.	Хаинсон		

3.006.1-8.4-1-18

Сетка С2-67; С2-73;С2-76;С2-77

Стадия	Лист	Листов
Р		1

Харьковский Промстройниипроект

https://zavodjbi.com/

https://zavodjbi.com/

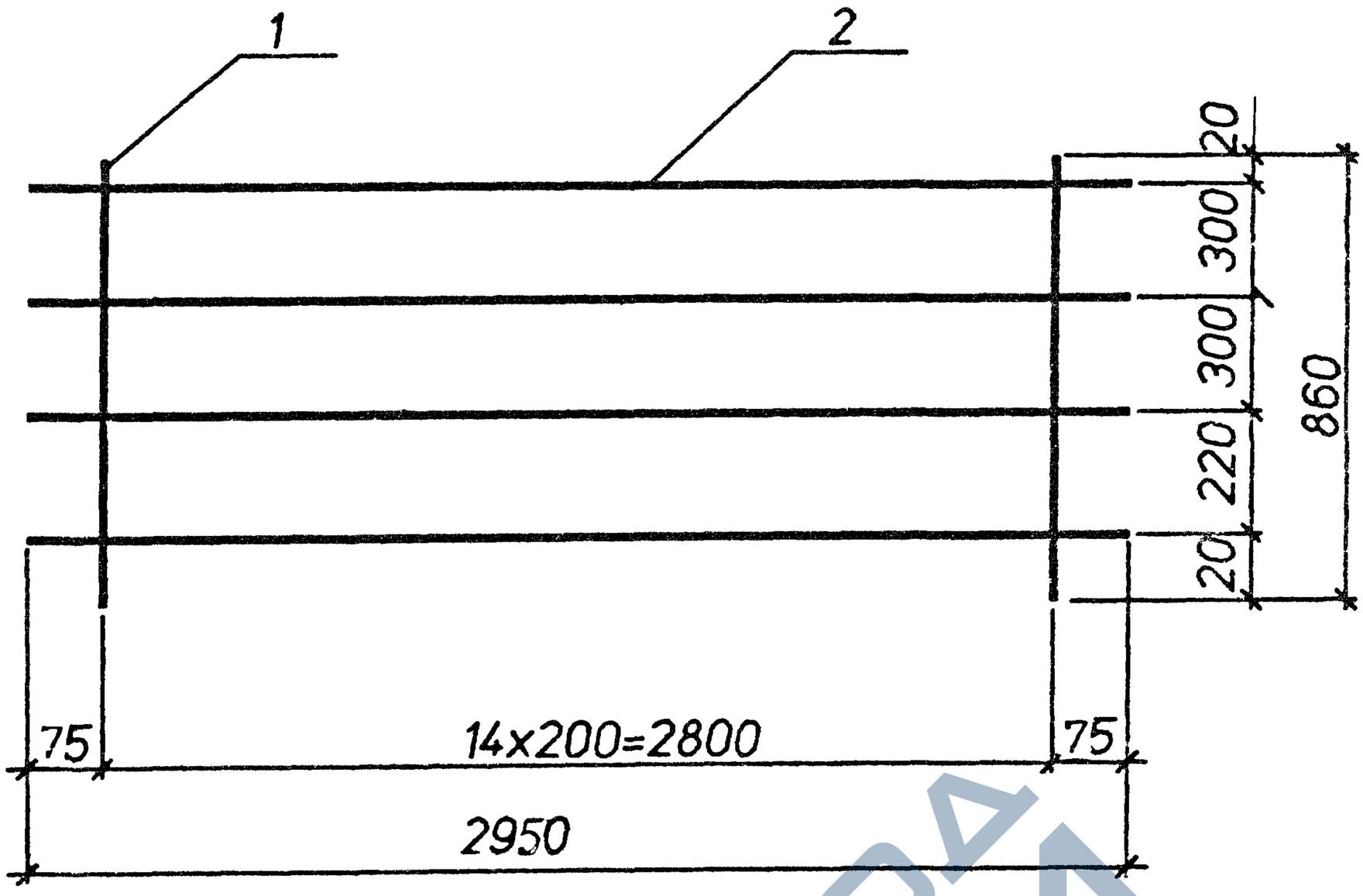

Марка	Поз.	Наименование	Кол.	Масса ед.,кг	Общая масса,кг
С3-1	1	⌀4BpI. L=860	15	0,08	3,0
	2	⌀5BpI. L=2950	4	0,46	
С3-2	1	⌀5Bp1. L=860	15	0,13	3,8
	2	⌀5BpI. L=2950	4	0,46	
С3-6	1	⌀8AIII. L=860	15	0,34	6,3
	2	⌀4BpI. L=2950	4	0,29	

Арматура класса А-III по ГОСТ 5781-82
Арматура класса Вр-I по ГОСТ 6727-80

Инв.N подл. | Подпись и дата | Взам.инв.N

Нач.отд.	Агранович		
Н.контр.	Чумакова		
Гл.спец.	Коротецкий		
Вед.инж.	Чумакова		
Провер.	Чумакова		
Разраб.	Хаинсон		

3.006.1-8.4-1-19

Сетка С3-1 ; С3-2 ; С3-6

Стадия	Лист	Листов
Р		1

Харьковский Промстройниипроект

https://zavodjbi.com/

https://zavodjbi.com/

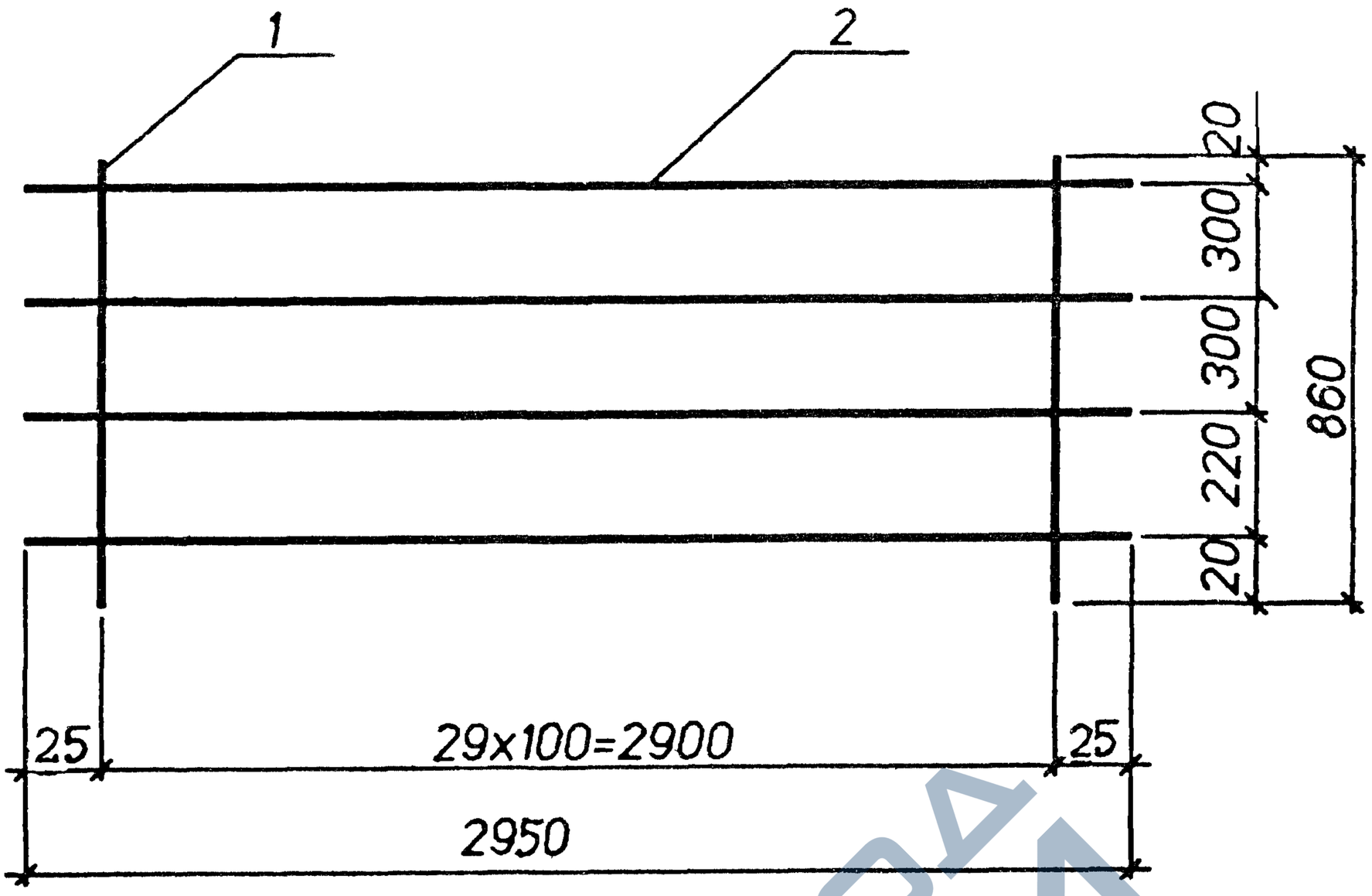

Марка	Поз.	Наименование	Кол.	Масса ед.,кг	Общая масса,кг
С3-3	1	⌀5Bpl. L=860	30	0.13	5.7
	2	⌀5Bpl. L=2950	4	0.46	
С3-4	1	⌀6AIII. L=860	30	0.19	7.5
	2	⌀5Bpl. L=2950	4	0.46	
С3-5	1	⌀8AIII. L=860	30	0.34	12.0
	2	⌀5Bpl. L=2950	4	0.46	

Арматура класса А-III по ГОСТ 5781-82
Арматура класса Вр-I по ГОСТ 6727-80

Инв.№ подл. | Подпись и дата | Взам.инв.№

Нач.отд.	Агранович			3.006.1-8.4-1-20
Н.контр.	Чумакова			
Гл.спец.	Коротецкий			
Вед.инж.	Чумакова			Стадия: Р; Лист: ; Листов: 1
Провер.	Чумакова			Сетка С3-3; С3-4; С3-5
Разраб.	Хаинсон			Харьковский Промстройниипроект

https://zavodjbi.com/

https://zavodjbi.com/

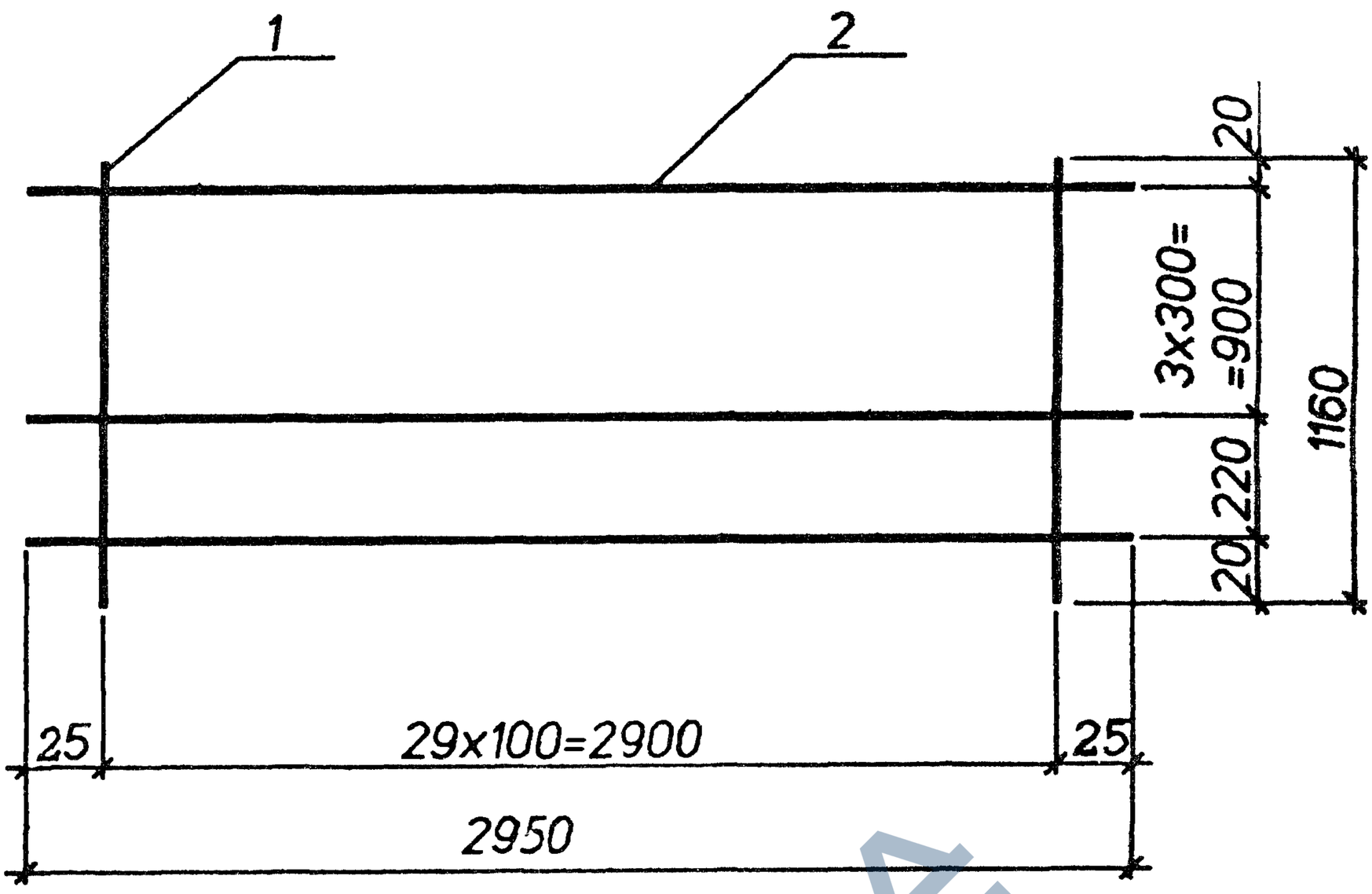

Марка	Поз.	Наименование	Кол.	Масса ед.,кг	Общая масса,кг
С3-9	1	⌀ 5Bpl. L=1160	30	0.18	7.7
	2	⌀ 5Bpl. L=2950	5	0.46	
С3-10	1	⌀ 6AIII. L=1160	30	0.25	9.8
	2	⌀ 5Bpl. L=2950	5	0.46	
С3-11	1	⌀ 8AIII. L=1160	30	0.46	16.1
	2	⌀ 5Bpl. L=2950	5	0.46	
С3-12	1	⌀ 10AIII. L=1160	30	0.72	23.9
	2	⌀ 5Bpl. L=2950	5	0.46	
С3-14	1	⌀ 4Bpl. L=1160	30	0.11	4.8
	2	⌀ 4Bpl. L=2950	5	0.30	

Арматура: класса Вр-I по ГОСТ 6727-80, класса А-III по ГОСТ 5781-82

Инв.№ подл. | Подпись и дата | Взам.инв.№

Нач.отд.	Агранович		
Н.контр.	Чумакова		
Гл.спец.	Коротецкий		
Вед.инж.	Чумакова		
Провер.	Чумакова		
Разраб.	Хаинсон		

3.006.1-8.4-1-21

Сетка С3-9...С3-12: С3-14

Стадия	Лист	Листов
Р		1

Харьковский Промстройниипроект

https://zavodjbi.com/

https://zavodjbi.com/

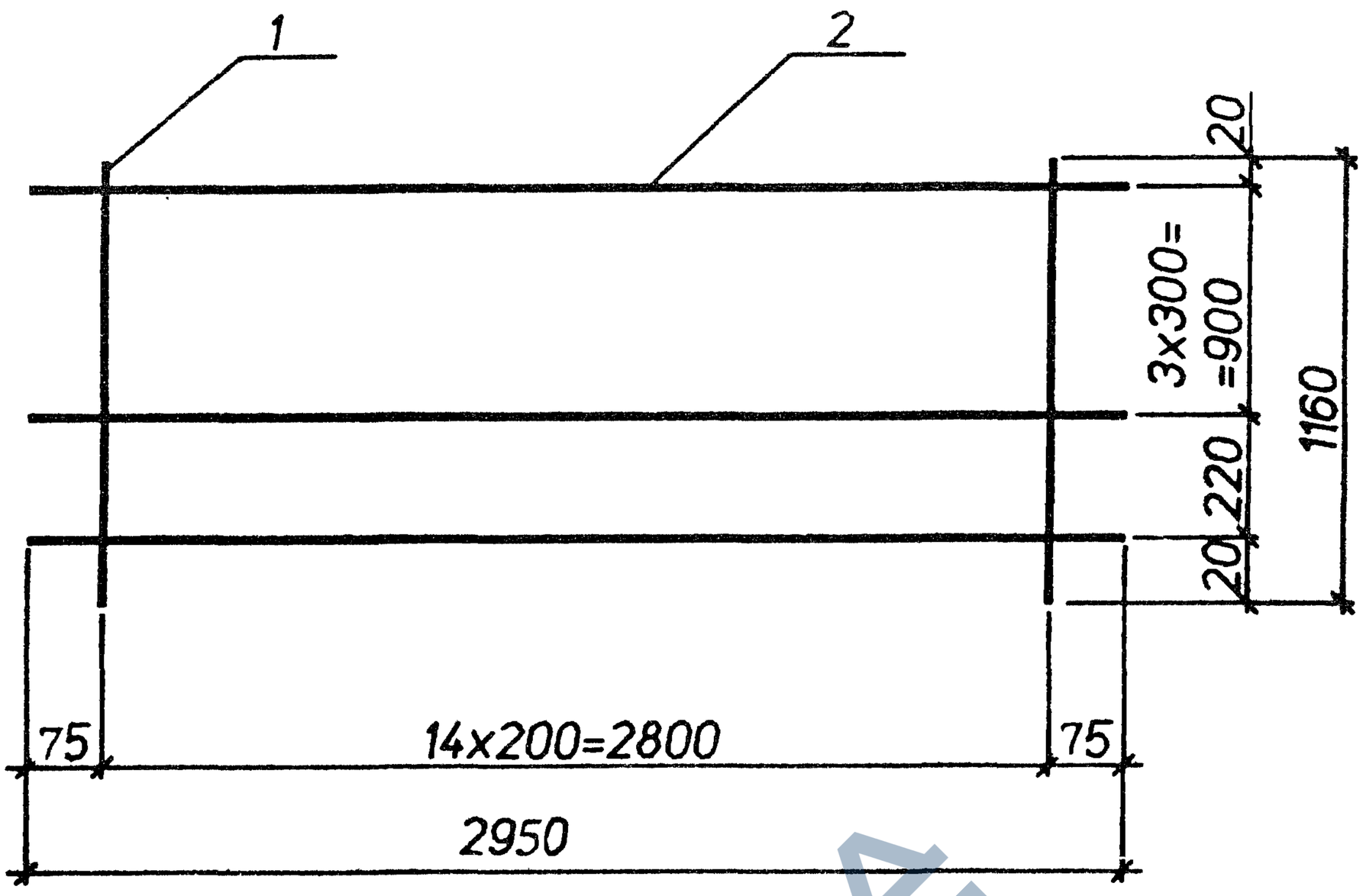

Марка	Поз.	Наименование	Кол.	Масса ед.,кг	Общая масса,кг
С3-8	1	⌀5Bpl. L=1160	15	0,18	5,0
	2	⌀5Bpl. L=2950	5	0,46	
С3-13	1	⌀4Bpl. L=1160	15	0,11	3,2
	2	⌀4Bpl. L=2950	5	0,30	
С3-15	1	⌀8AIII, L=1160	15	0,46	8,4
	2	⌀4Bpl. L=2950	5	0,30	
С3-16	1	⌀10AIII, L=1160	15	0,72	12,3
	2	⌀4Bpl. L=2950	5	0,30	

Арматура класса А-III по ГОСТ 5781-82
Арматура класса Вр-I по ГОСТ 6727-80

Инв.N подл. | Подпись и дата | Взам.инв.N

Нач.отд.	Агранович			3.006.1-8.4-1-22
Н.контр.	Чумакова			
Гл.спец.	Коротецкий			
Вед.инж.	Чумакова			Сетка С3-8 ; С3-13;С3-15;С3-16
Провер.	Чумакова			Стадия: Р; Лист: ; Листов: 1
Разраб.	Хаинсон			Харьковский Промстройниипроект

https://zavodjbi.com/

https://zavodjbi.com/

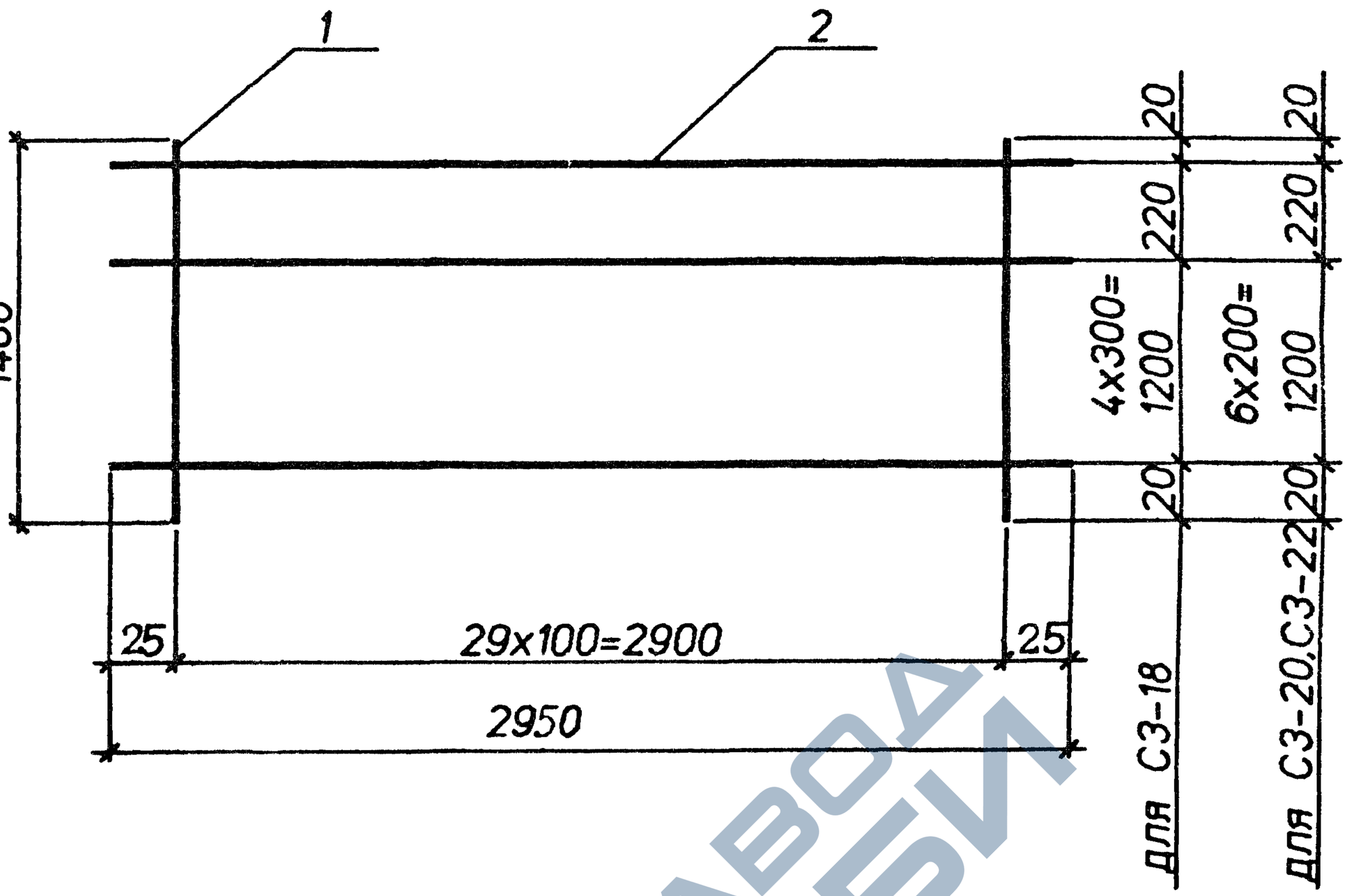

Марка	Поз.	Наименование	Кол.	Масса ед.,кг	Общая масса,кг
С3-18	1	⌀4Bpl. L=1460	30	0.14	7.0
	2	⌀5Bpl. L=2950	6	0.45	
С3-20	1	⌀8AIII. L=1460	30	0.57	20.8
	2	⌀5Bpl. L=2950	8	0.45	
С3-22	1	⌀12AIII. L=1460	30	1.3	43.9
	2	⌀6AI. L=2950	8	0.65	

Арматура классов: А-I,А-III-по ГОСТ 5781-82; Вр-I-по ГОСТ 6727-80

Инв.N подл. | Подпись и дата | Взам.инв.N

Нач.отд.	Агранович		
Н.контр.	Чумакова		
Гл.спец.	Коротецкий		
Вед.инж.	Чумакова		
Провер.	Чумакова		
Разраб.	Хаинсон		

3.006.1-8.4-1-23

Сетка С3-18; С3-20; С3-22

Стадия	Лист	Листов
Р		1

Харьковский Промстройниипроект

https://zavodjbi.com/

https://zavodjbi.com/

Марка сетки	Рис.	n	размеры, мм		
			a	b	c
С3-19	1	6	200	120	1220
С3-21	2	6	200	165	1130
С3-25	2	4	300	150	1160

Рис.1

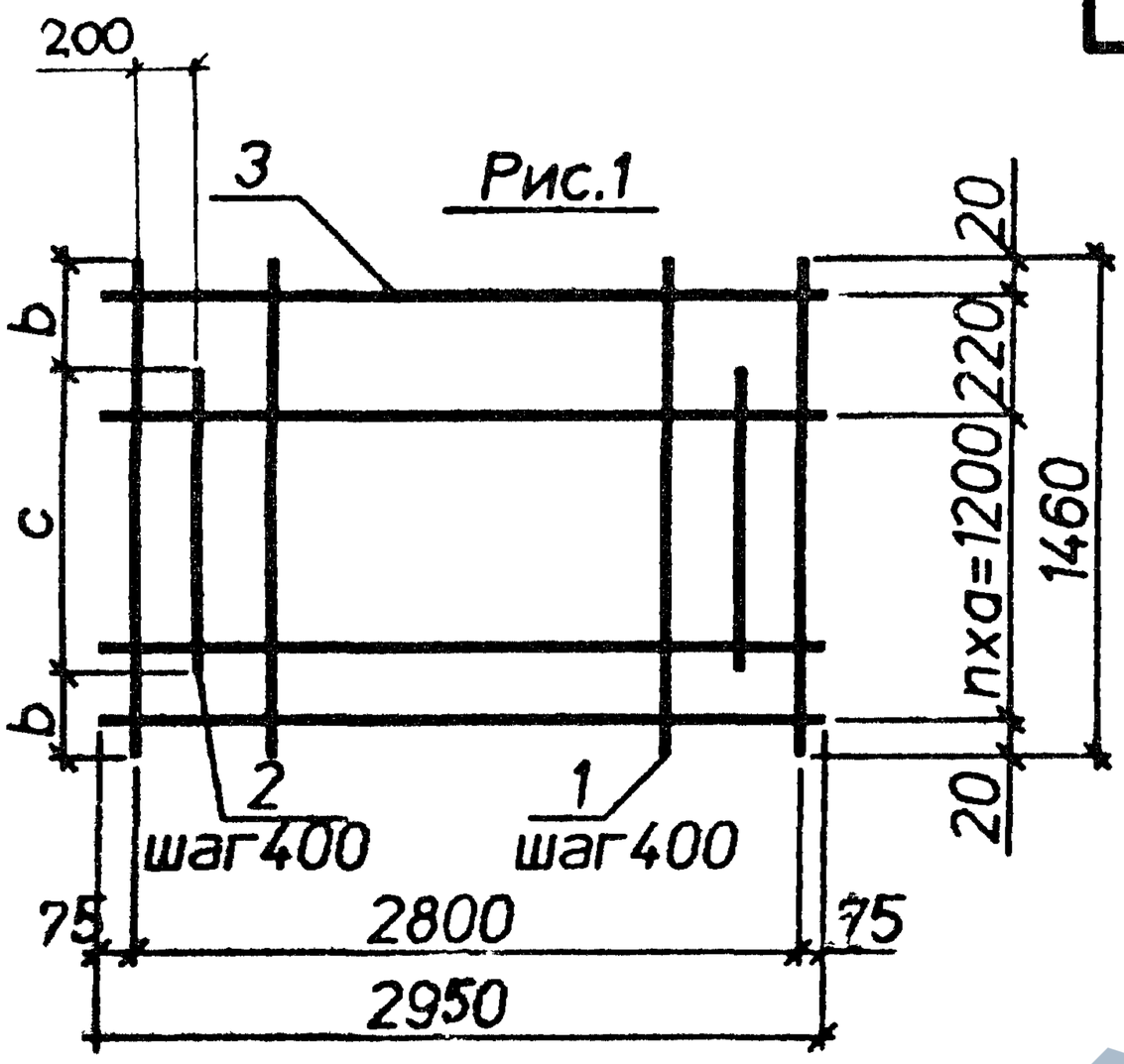

Рис.2

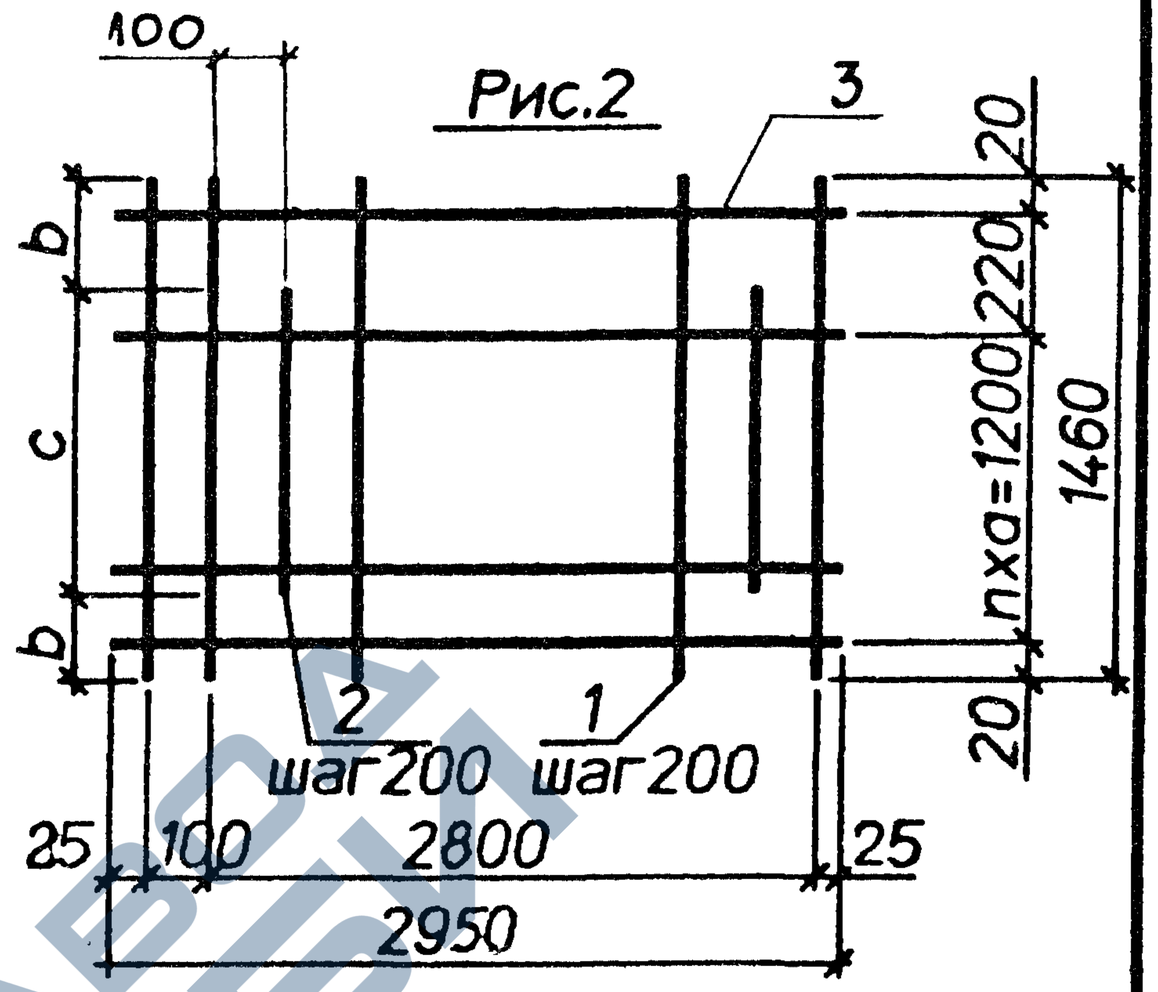

Марка	Поз.	Наименование	Кол.	Масса, ед.кг	Общая масса кг
С3-19	1	⌀8AIII. L=1460	8	0,57	11,6
	2	⌀8AIII. L=1220	7	0,48	
	3	⌀5BpI. L=2950	8	0,45	
С3-21	1	⌀10AIII. L=1460	16	0,89	27,4
	2	⌀10AIII. L=1100	14	0,67	
	3	⌀5BpI. L=2950	8	0,45	
С3-25	1	⌀8AIII. L=1460	16	0,57	17,3
	2	⌀8AIII. L=1160	14	0,45	
	3	⌀4BpI. L=2950	6	0,29	

Арматура классов: А-III по ГОСТ 5781-82; Вр-I по ГОСТ 6727-80 .

Нач.отд.	Агранович		
Н.контр.	Чумакова		
Гл.спец.	Коротецкий		
Вед.инж.	Чумакова		
Провер.	Чумакова		
Разраб.	Хаинсон		

3.006.1-8.4-1-24

Сетка С3-19; С3-21; С3-25

Стадия	Лист	Листов
Р		1

Харьковский Промстройниипроект

Инв.№ подл. | Подпись и дата | Взам.инв.№

https://zavodjbi.com/

https://zavodjbi.com/

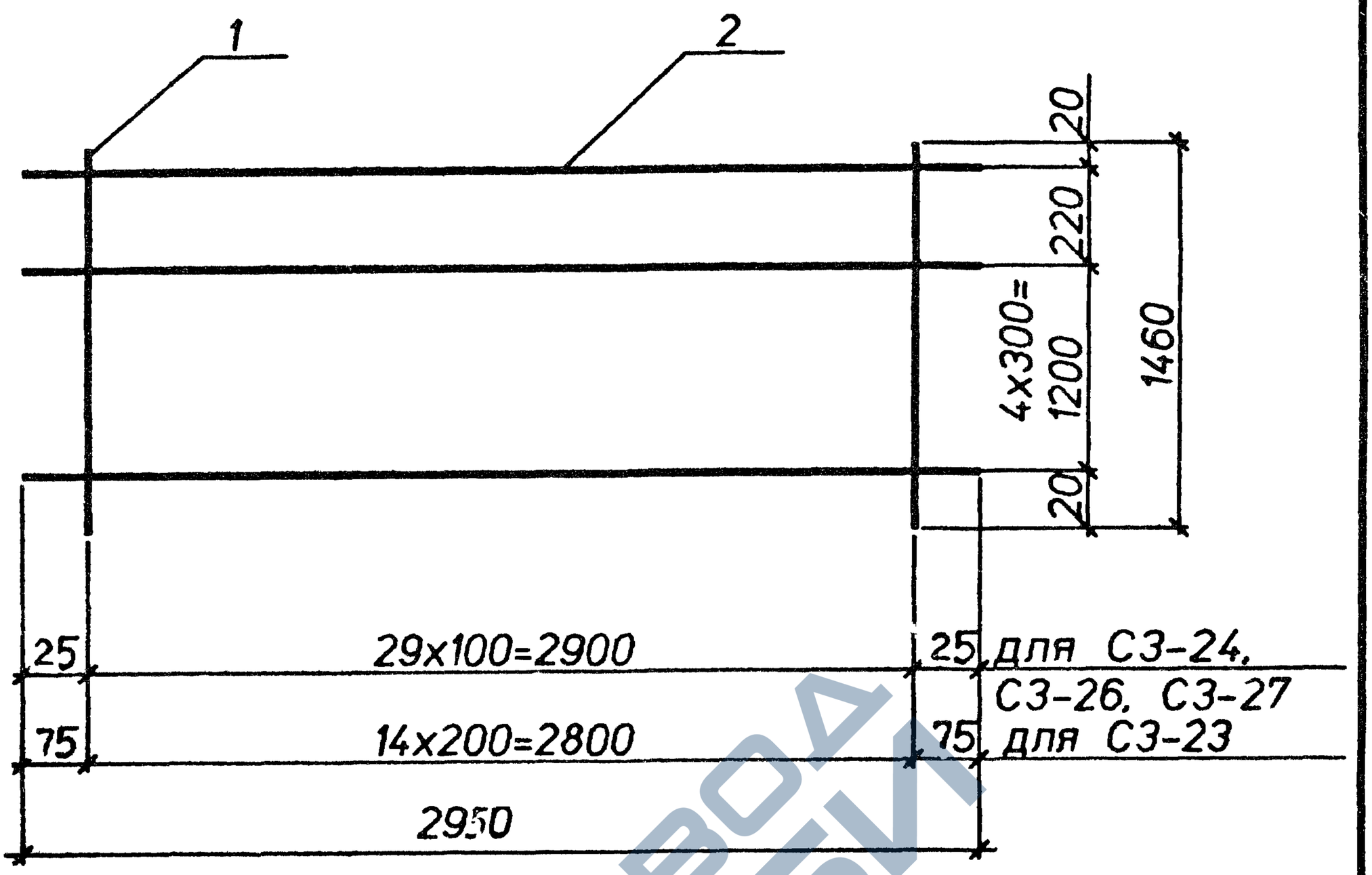

Марка	Поз.	Наименование	Кол.	Масса, ед.,кг	Общая масса,кг
С3-23	1	⌀5Bpl. L=1460	15	0,22	5,1
	2	⌀4Bpl. L=2950	6	0,29	
С3-24	1	⌀5Bpl. L=1460	30	0,22	8,5
	2	⌀4Bpl. L=2950	6	0,29	
С3-26	1	⌀10AIII. L=1460	30	0,89	29,5
	2	⌀5Bpl. L=2950	6	0,45	
С3-27	1	⌀12AIII. L=1460	30	1,3	42,5
	2	⌀6AI. L=2950	6	0,65	

Арматура классов: А-I,А-III-по ГОСТ 5781-82; Вр-I-по ГОСТ 6727-80

Инв.N подл. | Подпись и дата | Взам.инв.N

Нач.отд.	Агранович		
Н.контр.	Чумакова		
Гл.спец.	Коротецкий		
Вед.инж.	Чумакова		
Провер.	Чумакова		
Разраб.	Хаинсон		

3.006.1-8.4-1-25

Сетка С3-23; С3-24; С3-26; С3-27

Стадия	Лист	Листов
Р		1

Харьковский Промстройниипроект

https://zavodjbi.com/

https://zavodjbi.com/

Марка сетки	Рис.	размеры,мм	
		a	b
С3-29	2	-	-
С3-30	1	275	1210
С3-31	1	105	1550

Рис.1

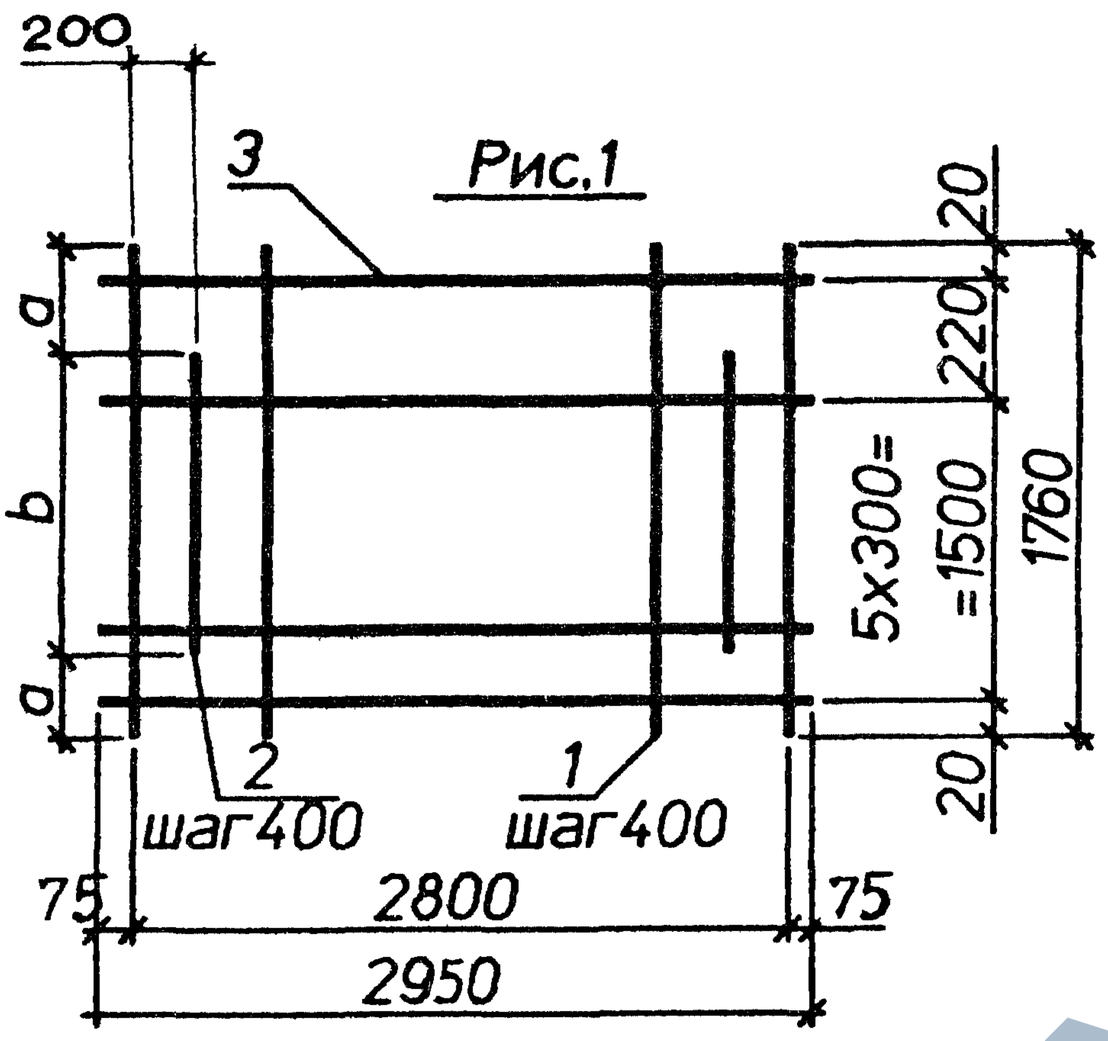

Рис.2

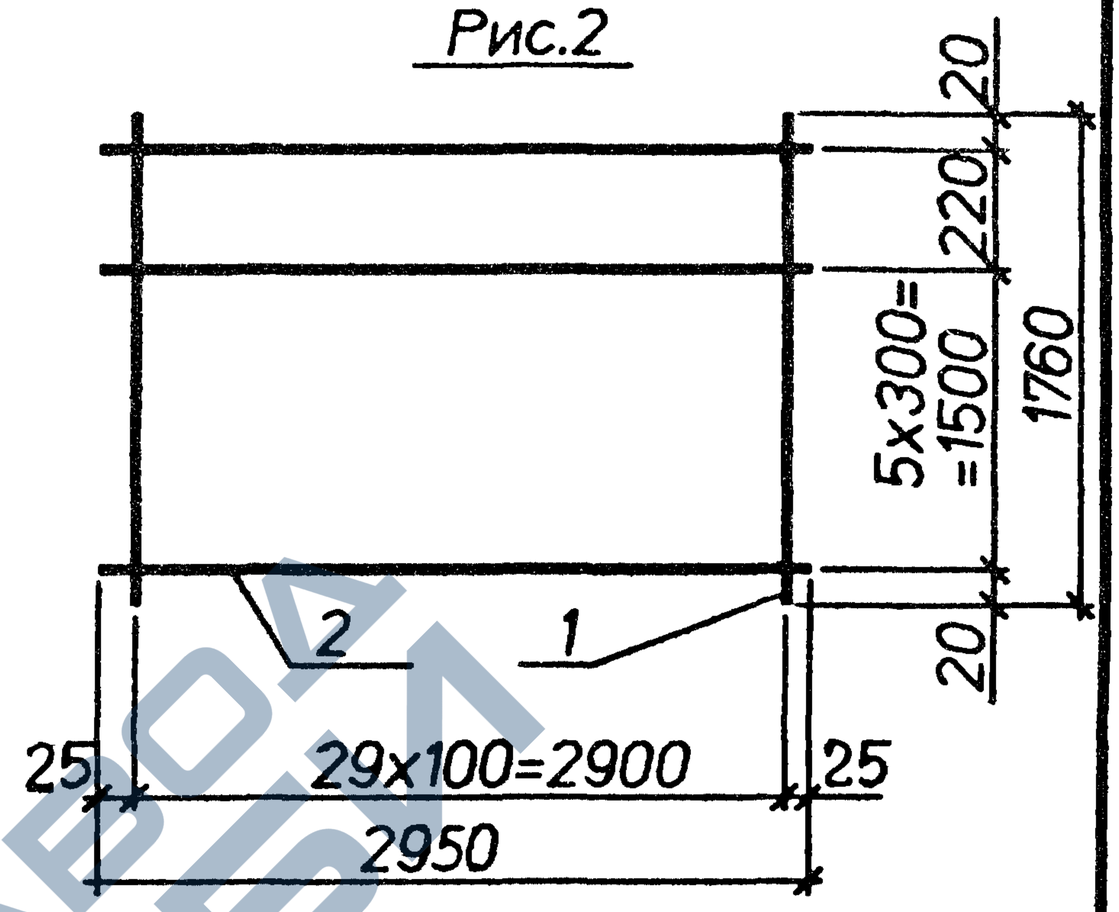

Марка	Поз.	Наименование	Кол.	Масса, ед.,кг	Общая масса,кг
С3-29	1	⌀5Bpl. L=1760	30	0.27	11.3
	2	⌀5Bpl. L=2950	7	0.45	
С3-30	1	⌀10AIII. L=1760	8	1.1	22.0
	2	⌀10AIII. L=1210	7	0.74	
	3	⌀8AI. L=2950	7	1.2	
С3-31	1	⌀12AIII. L=1760	8	1.6	30.1
	2	⌀12AIII. L=1550	7	1.4	
	3	⌀8AI. L=2950	7	1.2	

Арматура классов: A-I,A-III по ГОСТ 5781-82: Bp-I по ГОСТ 6727-80

Нач.отд.	Агранович		
Н.контр.	Чумакова		
Гл.спец.	Коротецкий		
Вед.инж.	Чумакова		
Провер.	Чумакова		
Разраб.	Хаинсон		

3.006.1-8.4-1-26

Сетка С3-29; С3-30; С3-31

Стадия	Лист	Листов
Р		1

Харьковский Промстройниипроект

Инв.N подл. | Подпись и дата | Взам.инв.N

https://zavodjbi.com/

https://zavodjbi.com/

Марка сетки	Рис.	размеры,мм a	b
С3-32	1	135	1490
С3-33	2	-	-
С3-34	1	225	1310

Рис.1

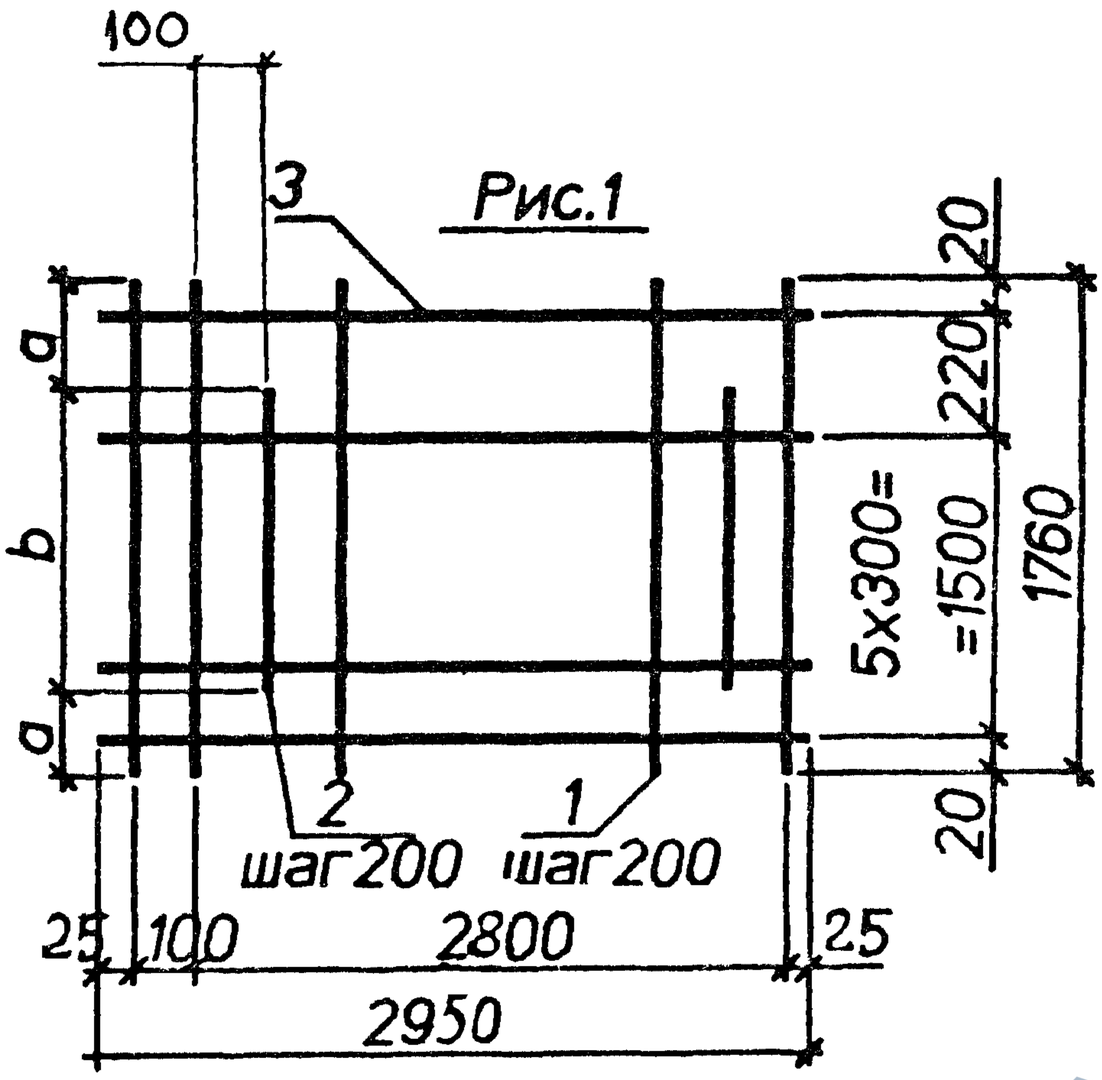

Рис.2

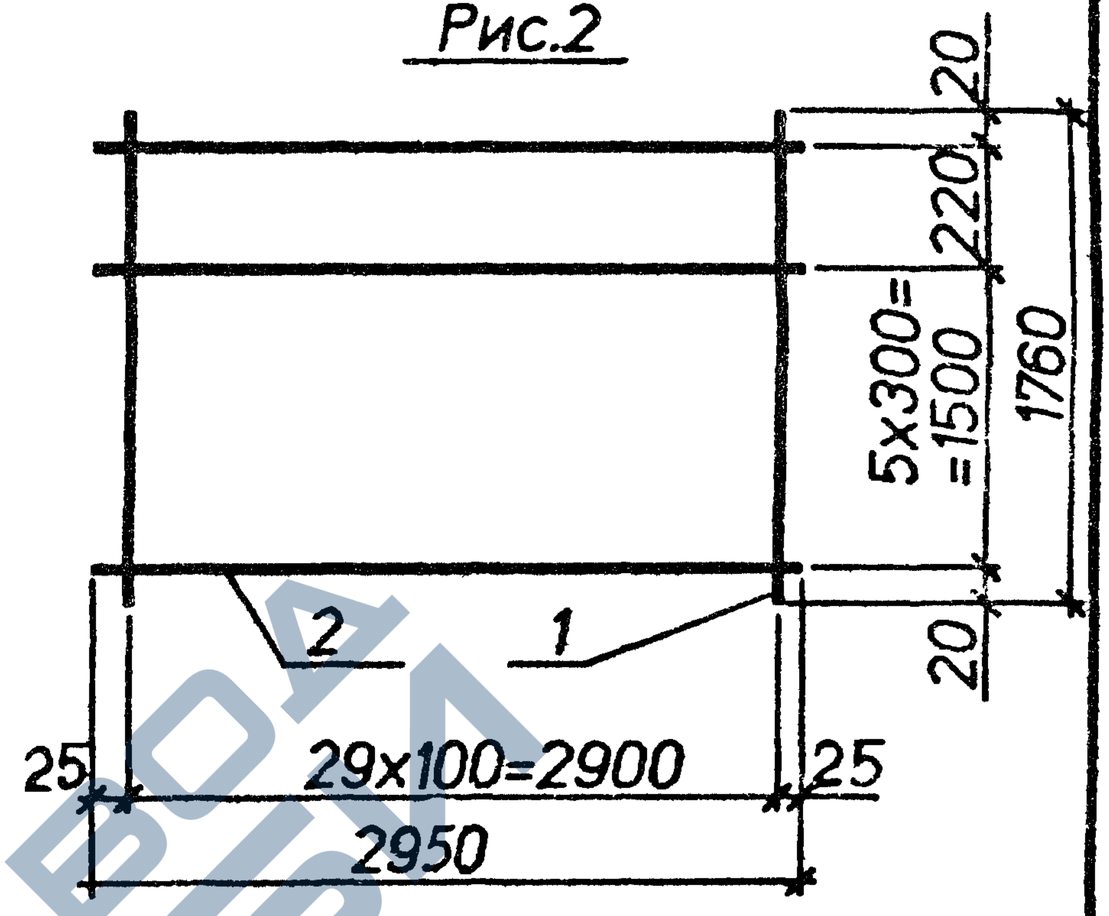

Марка	Поз.	Наименование	Кол.	Масса ед.,кг	Общая масса,кг
С3-32	1	⌀ 12AIII, L=1760	16	1,6	51,4
	2	⌀ 12AIII, L=1490	14	1,3	
	3	⌀ 8AI, L=2950	7	1,2	
С3-33	1	⌀ 4BpI, L=1760	30	0,17	7,2
	2	⌀ 4BpI, L=2950	7	0,29	
С3-34	1	⌀ 6AIII, L=1760	16	0,39	12,3
	2	⌀ 6AIII, L=1310	14	0,29	
	3	⌀ 4BpI, L=2950	7	0,29	

Арматура классов: A-I,A-III по ГОСТ 5781-82; Bp-I по ГОСТ 6727-80

Инв.№ подл. | Подпись и дата | Взам.инв.№

Нач.отд.	Агранович		
Н.контр.	Чумакова		
Гл.спец.	Коротецкий		
Вед.инж.	Чумакова		
Провер.	Чумакова		
Разраб.	Хаинсон		

3.006.1-8.4-1-27

Сетка С3-32; С3-33; С3-34

Стадия	Лист	Листов
Р		1

Харьковский Промстройниипроект

https://zavodjbi.com/

https://zavodjbi.com/

Марка сетки	размеры, мм			
	a	b	c	d
С3-35	20	145	1470	220
С3-36	20	135	1490	220
С3-37	25	115	1530	210

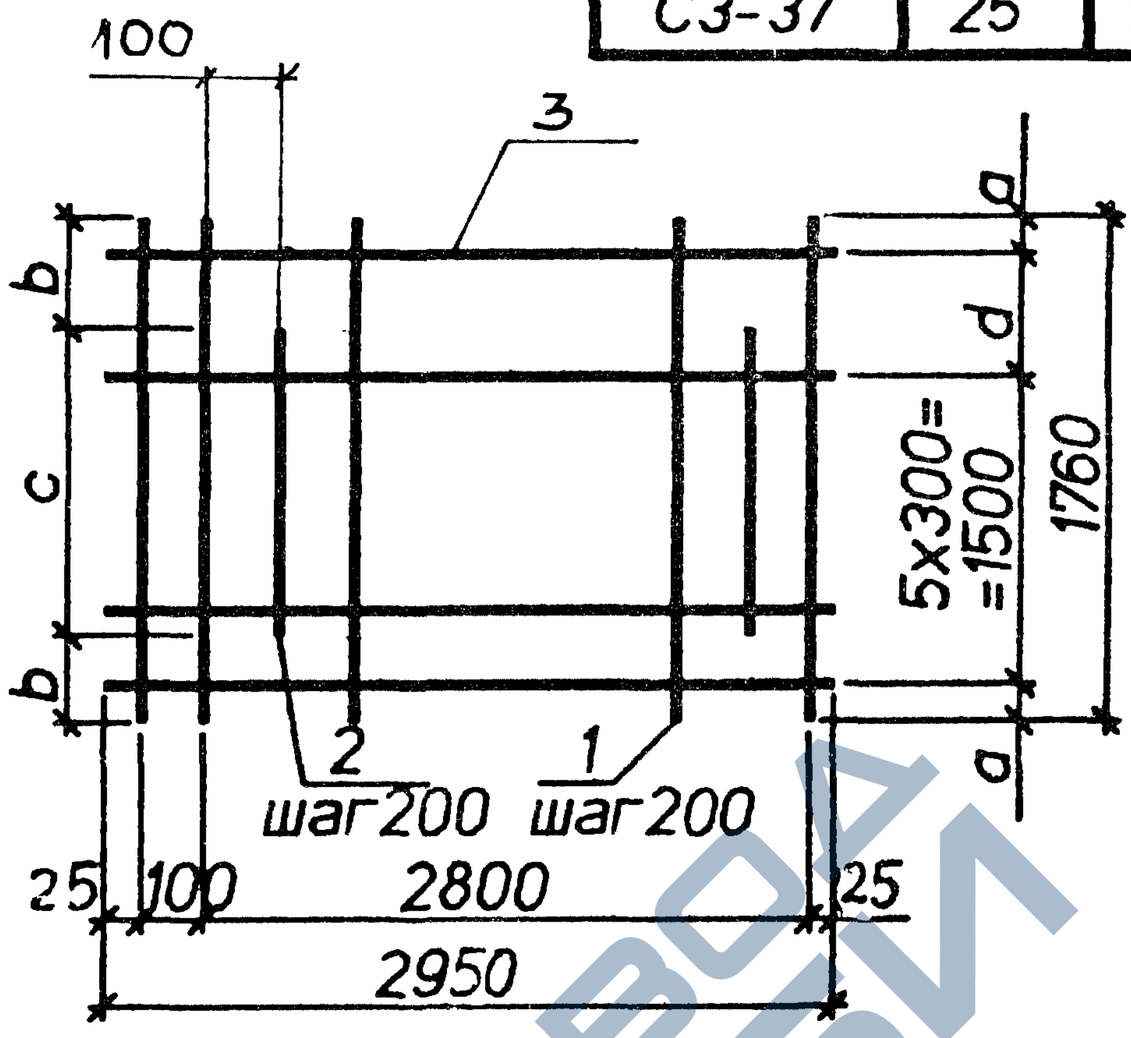

Марка	Поз.	Наименование	Кол.	Масса ед.,кг	Общая масса,кг
С3-35	1	⌀8AIII, L=1760	16	0,69	22,3
	2	⌀8AIII, L=1470	14	0,58	
	3	⌀5BpI, L=2950	7	0,45	
С3-36	1	⌀10AIII, L=1760	16	1,1	34,9
	2	⌀10AIII, L=1490	14	0,91	
	3	⌀6AI, L=2950	7	0,65	
С3-37	1	⌀14AIII, L=1760	16	2,1	67,2
	2	⌀14AIII, L=1530	14	1,8	
	3	⌀8AI, L=2950	7	1,2	

Арматура классов: А-I,А-III по ГОСТ 5781-82. Вр-I по ГОСТ 6727-80 .

Нач.отд.	Агранович		
Н.контр.	Чумакова		
Гл.спец.	Коротецкий		
Вед.инж.	Чумакова		
Провер.	Чумакова		
Разраб.	Хаинсон		

3.006.1-8.4-1-28

Сетка С3-35; С3-36; С3-37

Стадия	Лист	Листов
Р		1

Харьковский Промстройниипроект

Инв.N подл. | Подпись и дата | Взам.инв.N

https://zavodjbi.com/

https://zavodjbi.com/

Марка сетки	размеры, мм			
	a	b	c	d
С3-40	20	310	1440	220
С3-41	20	180	1700	220
С3-42	25	120	1820	210

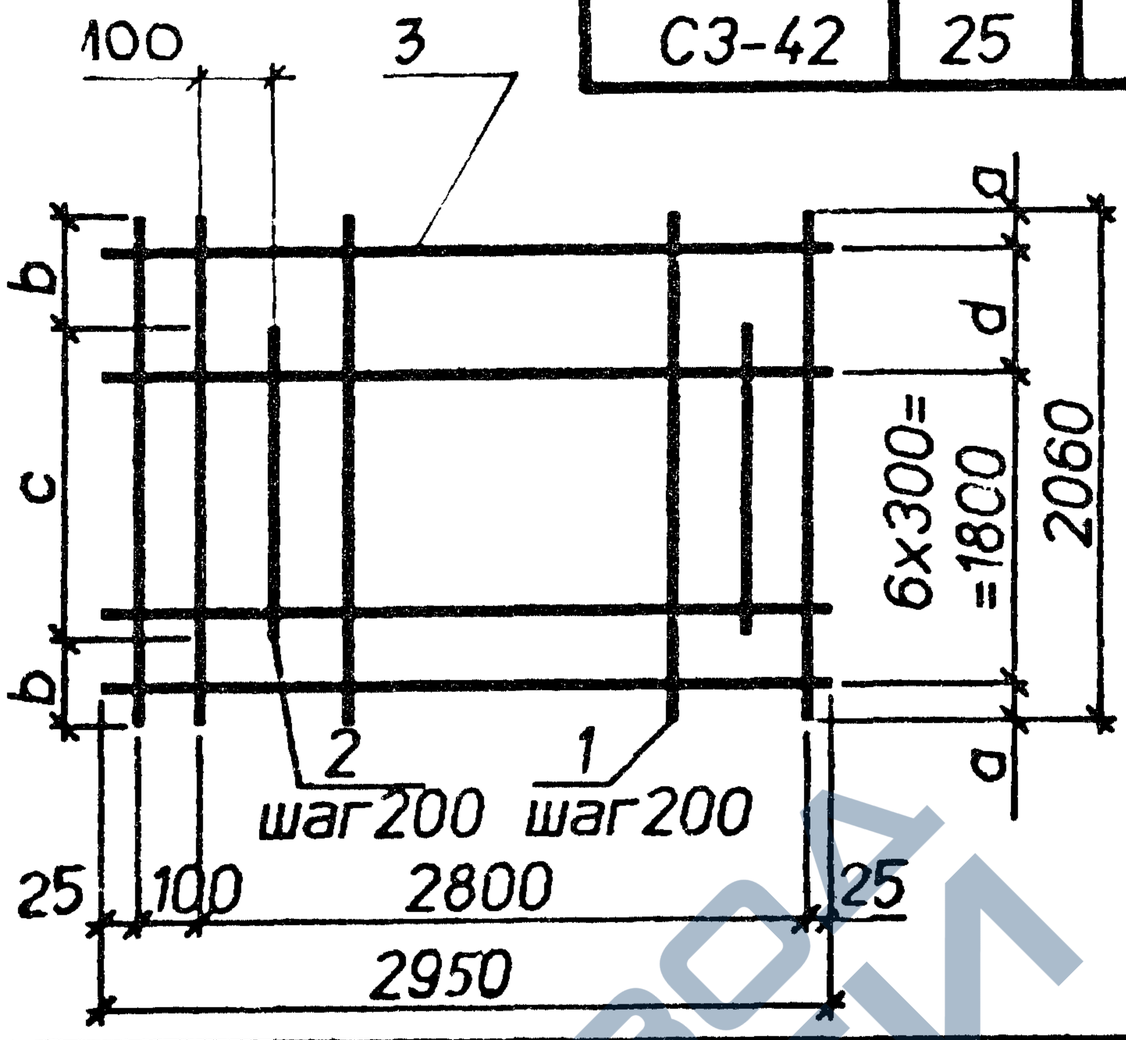

Марка	Поз.	Наименование	Кол.	Масса ед.,кг	Общая масса,кг
С3-40	1	⌀8AIII, L=2060	16	0,81	30,4
	2	⌀8AIII, L=1440	14	0,56	
	3	⌀8AI, L=2950	8	1,2	
С3-41	1	⌀12AIII, L=2060	16	1,8	59,4
	2	⌀12AIII, L=1700	14	1,5	
	3	⌀8AI, L=2950	8	1,2	
С3-42	1	⌀14AIII, L=2060	16	2,5	80,4
	2	⌀14AIII, L=1820	14	2,2	
	3	⌀8AI, L=2950	8	1,2	

Арматура классов А-I, А-III по ГОСТ 5781-82

Инв.N подл. | Подпись и дата | Взам.инв.N

Нач.отд.	Агранович		
Н.контр.	Чумакова		
Гл.спец.	Коротецкий		
Вед.инж.	Чумакова		
Провер.	Чумакова		
Разраб.	Хаинсон		

3.006.1-8.4-1-29

Сетка С3-40; С3-41; С3-42

Стадия	Лист	Листов
Р		1

Харьковский Промстройниипроект

https://zavodjbi.com/

https://zavodjbi.com/

Марка сетки	Рис.	размеры,мм a	b
С3-39	1	430	1200
С3-43	2	-	-
С3-44	1	260	1540

Рис.1

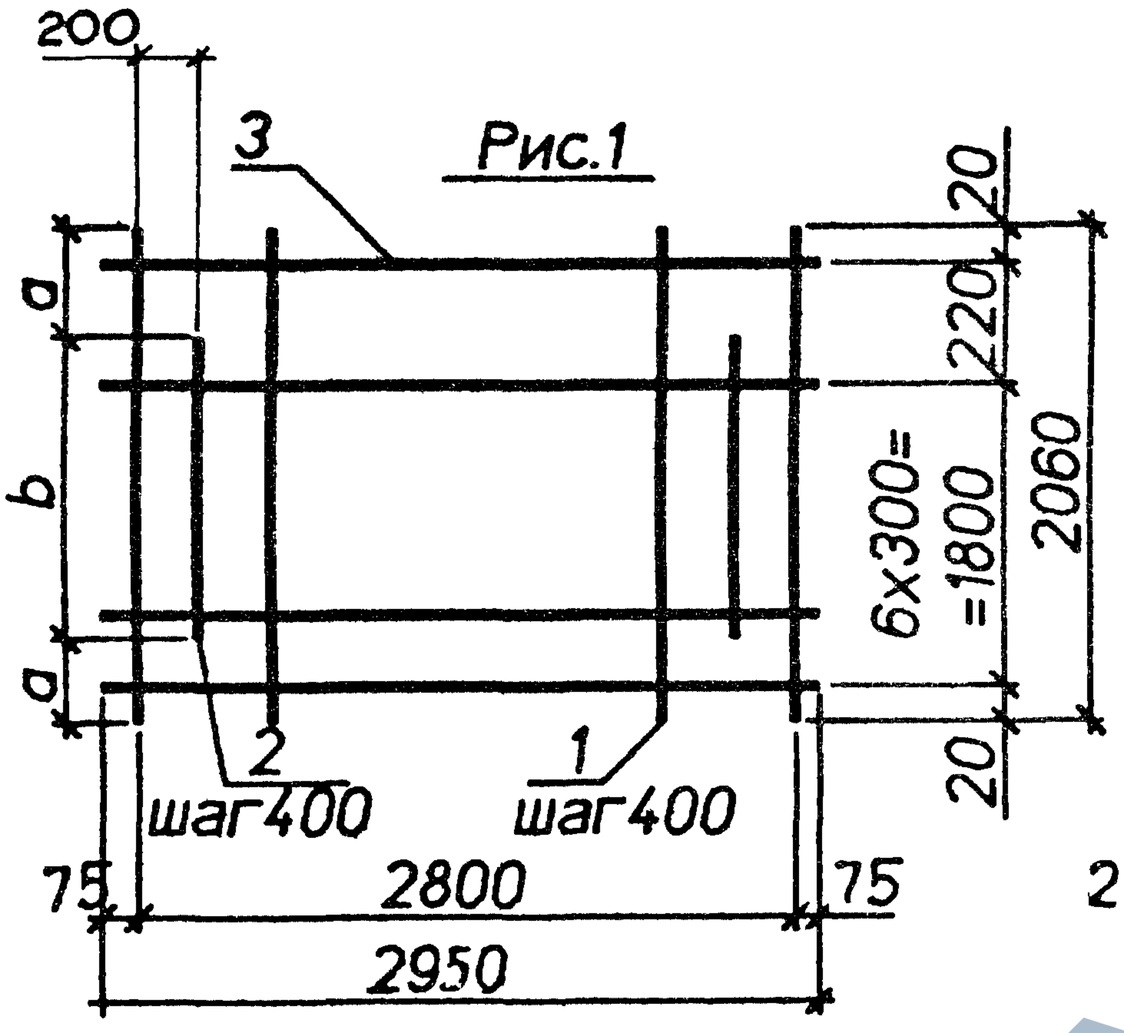

Рис.2

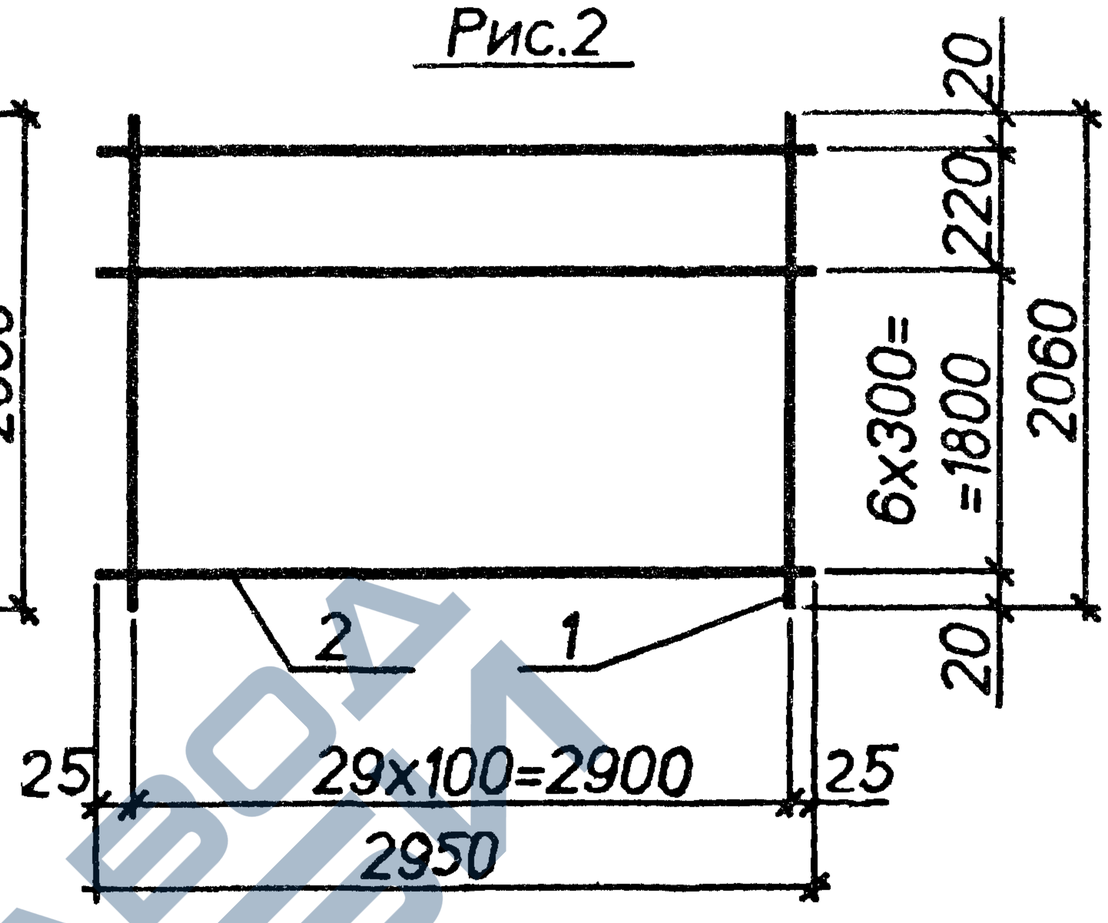

Марка	Поз.	Наименование	Кол.	Масса ед.,кг	Общая масса,кг
С3-39	1	⌀10AIII, L=2060	8	1,3	25,1
	2	⌀10AIII, L=1200	7	0,73	
	3	⌀8AI, L=2950	8	1,2	
С3-43	1	⌀5BpI, L=2060	30	0,32	11,9
	2	⌀4BpI, L=2950	8	0,29	
С3-44	1	⌀10AIII, L=2060	8	1,3	19,3
	2	⌀10AIII, L=1540	7	0,94	
	3	⌀4BpI, L=2950	8	0,29	

Арматура классов: A-I,A-III по ГОСТ 5781-82; Bp-I по ГОСТ 6727-80

Инв.N подл. | Подпись и дата | Взам.инв.N

Нач.отд.	Агранович		
Н.контр.	Чумакова		
Гл.спец.	Коротецкий		
Вед.инж.	Чумакова		
Провер.	Чумакова		
Разраб.	Хаинсон		

3.006.1-8.4-1-30

Сетка С3-39; С3-43; С3-44

Стадия	Лист	Листов
Р		1

Харьковский Промстройниипроект

https://zavodjbi.com/

https://zavodjbi.com/

Марка сетки	размеры,мм	
	a	b
С3-45	260	1540
С3-46	200	1660

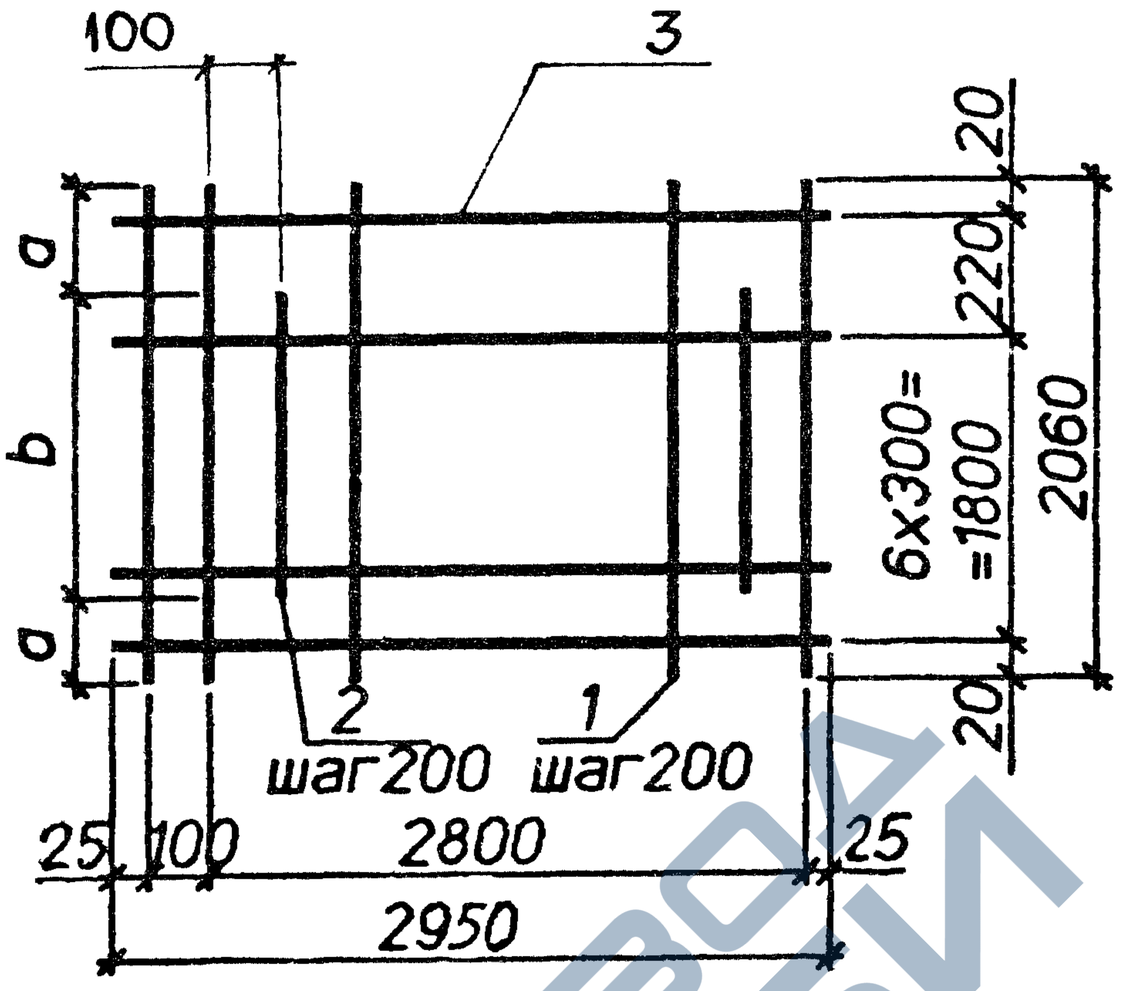

Марка	Поз.	Наименование	Кол.	Масса ед.,кг	Общая масса,кг
С3-45	1	⌀10AIII. L=2060	16	1.3	38.6
	2	⌀10AIII. L=1540	14	0.94	
	3	⌀6AI. L=2950	8	0.65	
С3-46	1	⌀12AIII. L=2060	16	1.8	54.8
	2	⌀12AIII. L=1660	14	1.5	
	3	⌀6AI. L=2950	8	0.65	

Арматура классов А-I, А-III по ГОСТ 5781-82.

Инв.N подл. | Подпись и дата | Взам.инв.N

Нач.отд.	Агранович		
Н.контр.	Чумакова		
Гл.спец.	Коротецкий		
Вед.инж.	Чумакова		
Провер.	Чумакова		
Разраб.	Хаинсон		

3.006.1-8.4-1-31

Сетка С3-45; С3-46

Стадия	Лист	Листов
Р		1

Харьковский Промстройниипроект

https://zavodjbi.com/

https://zavodjbi.com/

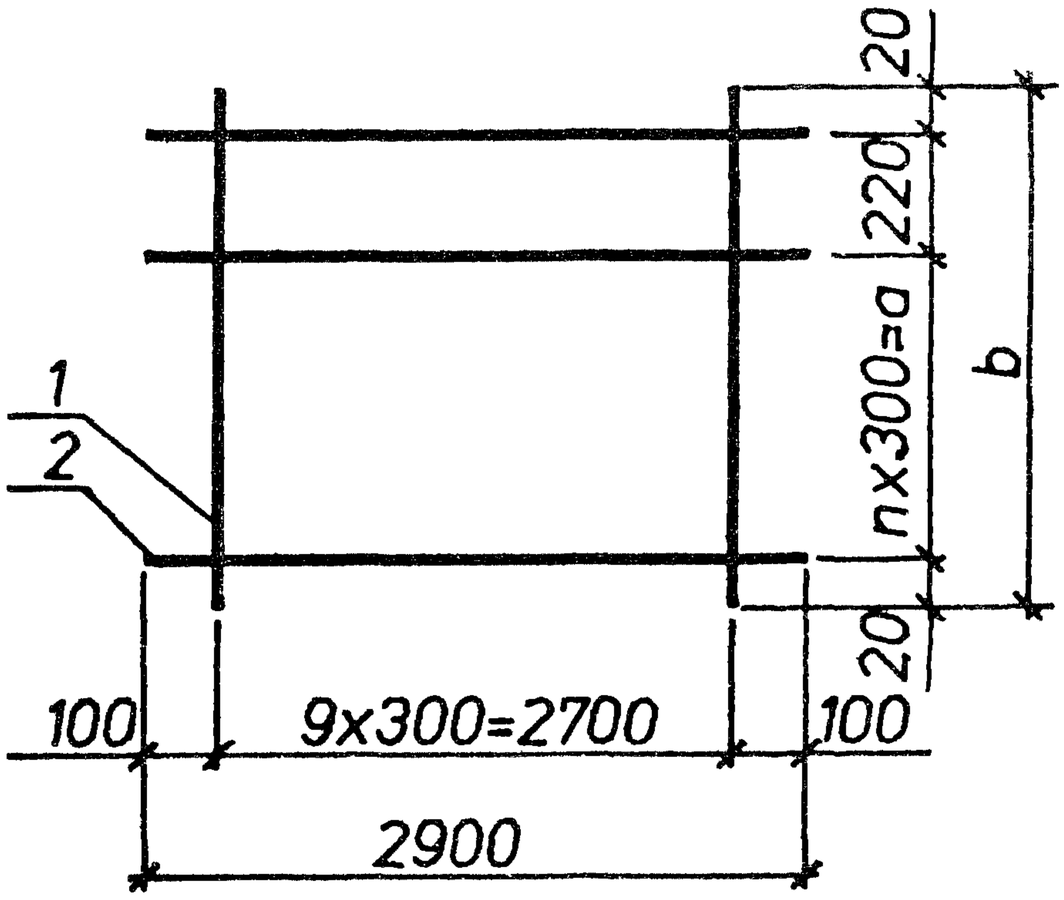

Марка сетки	n	размер.мм	
		a	b
С3-7	2	600	860
С3-17	3	900	1160
С3-28	4	1200	1460
С3-38	5	1500	1760
С3-47	6	1800	2060
С3-48	6	1800	2060

Марка	Поз.	Наименование	Кол.	Масса ед..кг	Общая масса.кг
С3-7	1	ø4Bpl. L=860	10	0.08	2.6
	2	ø5Bpl. L=2900	4	0.44	
С3-17	1	ø5Bpl. L=1160	10	0.18	4.0
	2	ø5Bpl. L=2900	5	0.44	
С3-28	1	ø5Bpl. L=1460	10	0.22	4.9
	2	ø5Bpl. L=2900	6	0.44	
С3-38	1	ø5Bpl. L=1760	10	0.27	5.8
	2	ø5Bpl. L=2900	7	0.44	
С3-47	1	ø5Bpl. L=2060	10	0.32	12.2
	2	ø8Al. L=2900	8	1.1	
С3-48	1	ø6Al. L=2060	10	0.45	13.6
	2	ø8Al. L=2900	8	1.1	

Арматура классов : А-I по ГОСТ 5781-82; Вр-I по ГОСТ 6727-80 .

Нач.отд.	Агранович		
Н.контр.	Чумакова		
Гл.спец.	Коротецкий		
Вед.инж.	Чумакова		
Провер.	Чумакова		
Разраб.	Хаинсон		

3.006.1-8.4-1-32

Сетка С3-7; С3-17; С3-28; С3-38; С3-47; С3-48

Стадия	Лист	Листов
Р		1

Харьковский Промстройниипроект

Инв.N подл. | Подпись и дата | Взам.инв.N

https://zavodjbi.com/

https://zavodjbi.com/

Марка сетки	размеры, мм	
	a	b
С3-49	445	1470
С3-50	235	1890

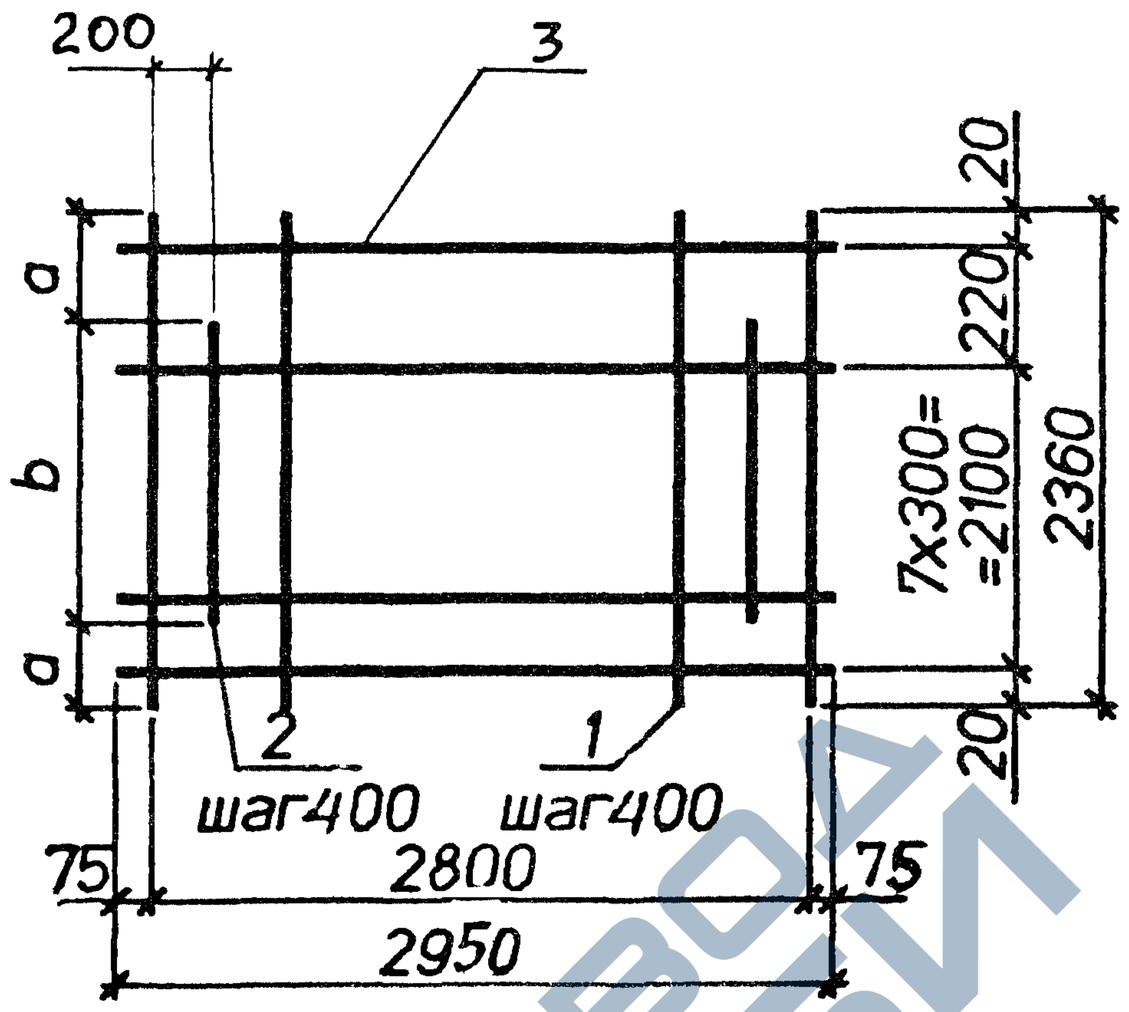

Марка	Поз.	Наименование	Кол.	Масса ед., кг	Общая масса, кг
С3-49	1	⌀10AIII, L=2360	8	1,5	28,3
	2	⌀10AIII, L=1470	7	0,90	
	3	⌀8AI, L=2950	9	1,2	
С3-50	1	⌀12AIII, L=2360	8	2,1	38,8
	2	⌀12AIII, L=1890	7	1,7	
	3	⌀8AI, L=2950	9	1,2	

Арматура классов А-I, А-III по ГОСТ 5781-82.

Инв.№ подл. | Подпись и дата | Взам.инв.№

Нач.отд.	Агранович		
Н.контр.	Чумакова		
Гл.спец.	Коротецкий		
Вед.инж.	Чумакова		
Провер.	Чумакова		
Разраб.	Хаинсон		

3.006.1-8.4-1-33

Сетка С3-49; С3-50

Стадия	Лист	Листов
Р		1

Харьковский Промстройниипроект

https://zavodjbi.com/

https://zavodjbi.com/

Марка сетки	размеры мм			
	a	b	c	d
С3-51	25	225	1910	210
С3-52	20	255	1850	220
С3-56	20	215	1930	220

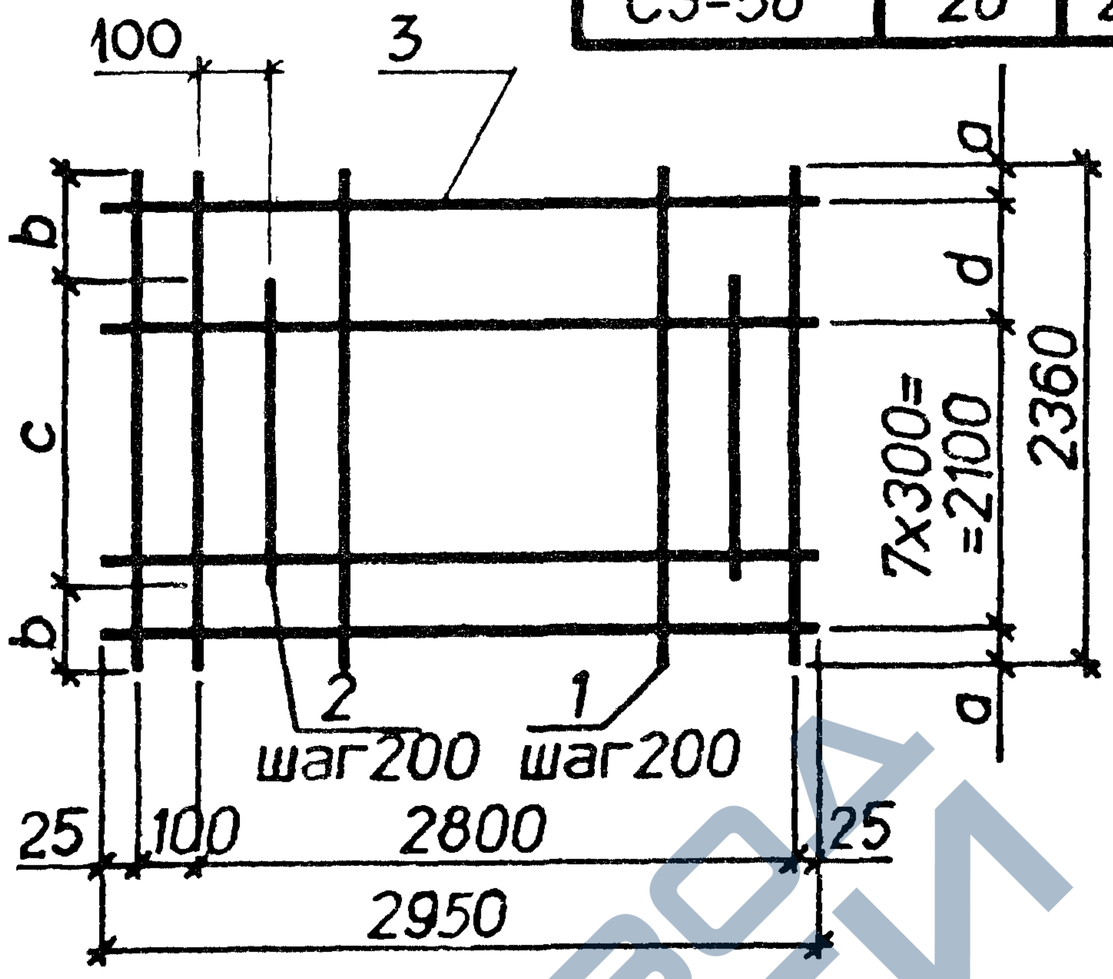

Марка	Поз.	Наименование	Кол.	Масса ед.кг	Общая масса кг
С3-51	1	⌀14AIII. L=2360	16	2.8	87.9
	2	⌀14AIII. L=1910	14	2.3	
	3	⌀8AI. L=2950	9	1.2	
С3-52	1	⌀12AIII. L=2360	16	2.1	66.6
	2	⌀12AIII. L=1850	14	1.6	
	3	⌀8AI. L=2950	9	1.2	
С3-56	1	⌀12AIII. L=2360	16	2.1	63.0
	2	⌀12AIII. L=1930	14	1.7	
	3	⌀6AI. L=2950	9	0.65	

Арматура классов А-I. А-III по ГОСТ 5781-82 .

Инв.№ подл. | Подпись и дата | Взам.инв.№

Нач.отд.	Агранович		
Н.контр.	Чумакова		
Гл.спец.	Коротецкий		
Вед.инж.	Чумакова		
Провер.	Чумакова		
Разраб.	Хаинсон		

3.006.1-8.4-1-34

Сетка С3-51: С3-52: С3-56

Стадия	Лист	Листов
Р		1

Харьковский Промстройниипроект

https://zavodjbi.com/

https://zavodjbi.com/

Марка сетки	размеры, мм			
	a	b	c	d
С3-53	20	325	1710	220
С3-54	20	185	1990	220
С3-55	25	135	2090	210

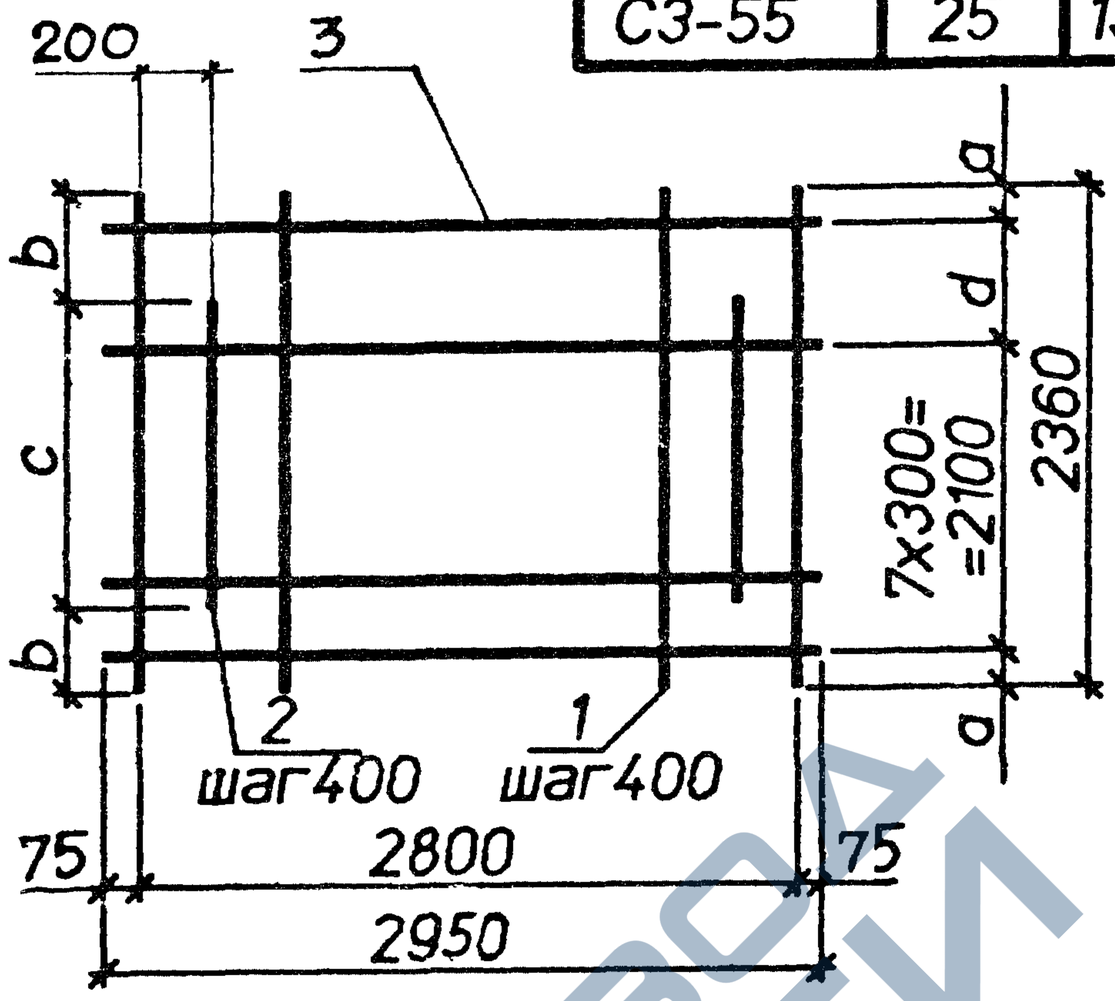

Марка	Поз.	Наименование	Кол.	Масса ед.кг	Общая массакг
С3-53	1	⌀8AIII, L=2360	8	0.92	14.7
	2	⌀8AIII, L=1710	7	0.67	
	3	⌀4BpI, L=2950	9	0.29	
С3-54	1	⌀10AIII, L=2360	8	1.5	22.7
	2	⌀10AIII, L=1990	7	1.2	
	3	⌀4BpI, L=2950	9	0.29	
С3-55	1	⌀14AIII, L=2360	8	2.8	46.1
	2	⌀14AIII, L=2090	7	2.5	
	3	⌀6AI, L=2950	9	0.65	

Арматура классов: A-I,A-III по ГОСТ 5781-82; Bp-I по ГОСТ 6727-80

Инв.N подл. | Подпись и дата | Взам.инв.N

Нач.отд.	Агранович		
Н.контр.	Чумакова		
Гл.спец.	Коротецкий		
Вед.инж.	Чумакова		
Провер.	Чумакова		
Разраб.	Хаинсон		

3.006.1-8.4-1-35

Сетка С3-53; С3-54; С3-55

Стадия	Лист	Листов
Р		1

Харьковский Промстройниипроект

https://zavodjbi.com/

https://zavodjbi.com/

Марка сетки	размеры, мм			
	a	b	c	d
С3-59	20	670	1620	220
С3-61	25	200	2560	210

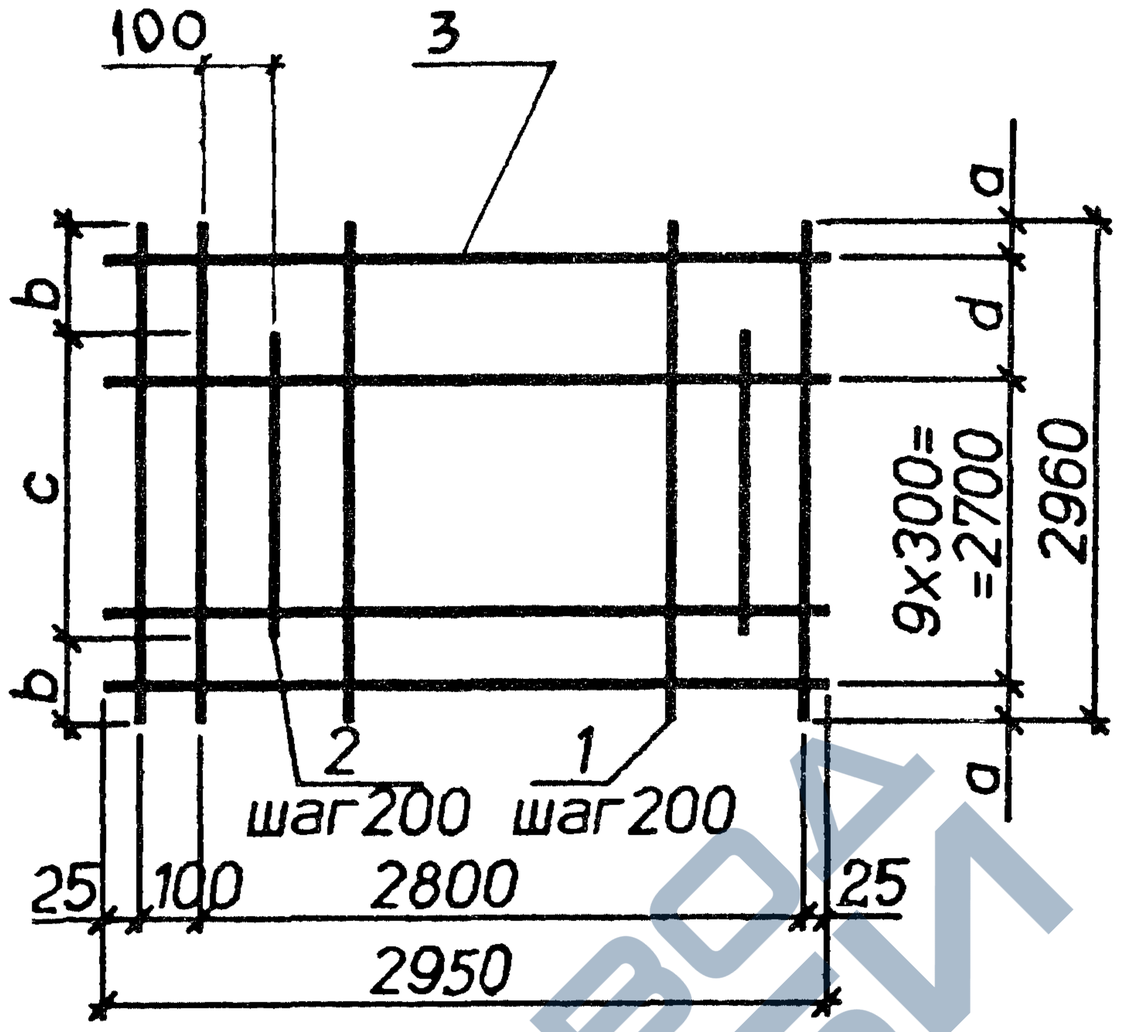

Марка	Поз.	Наименование	Кол.	Масса ед.,кг	Общая масса,кг
С3-59	1	⌀10AIII. L=2960	16	1.8	55.7
	2	⌀10AIII. L=1620	14	1.0	
	3	⌀8AI. L=2950	11	1.2	
С3-61	1	⌀14AIII. L=2960	16	3.6	112.7
	2	⌀14AIII. L=2560	14	3.1	
	3	⌀8AI. L=2950	11	1.2	

Арматура классов А-I, А-III по ГОСТ 5781-82.

Нач.отд.	Агранович		
Н.контр.	Чумакова		
Гл.спец.	Коротецкий		
Вед.инж.	Чумакова		
Провер.	Чумакова		
Разраб.	Хаинсон		

3.006.1-8.4-1-36

Сетка С3-59; С3-61

Стадия	Лист	Листов
Р		1

Харьковский Промстройниипроект

Инв.№ подл. | Подпись и дата | Взам.инв.№

https://zavodjbi.com/

https://zavodjbi.com/

Марка сетки	Рис.	размеры, мм			
		a	b	c	d
С3-60	1	25	300	2360	210
С3-63	2	25	-	-	210
с3-65	1	20	320	2320	220

Рис.1

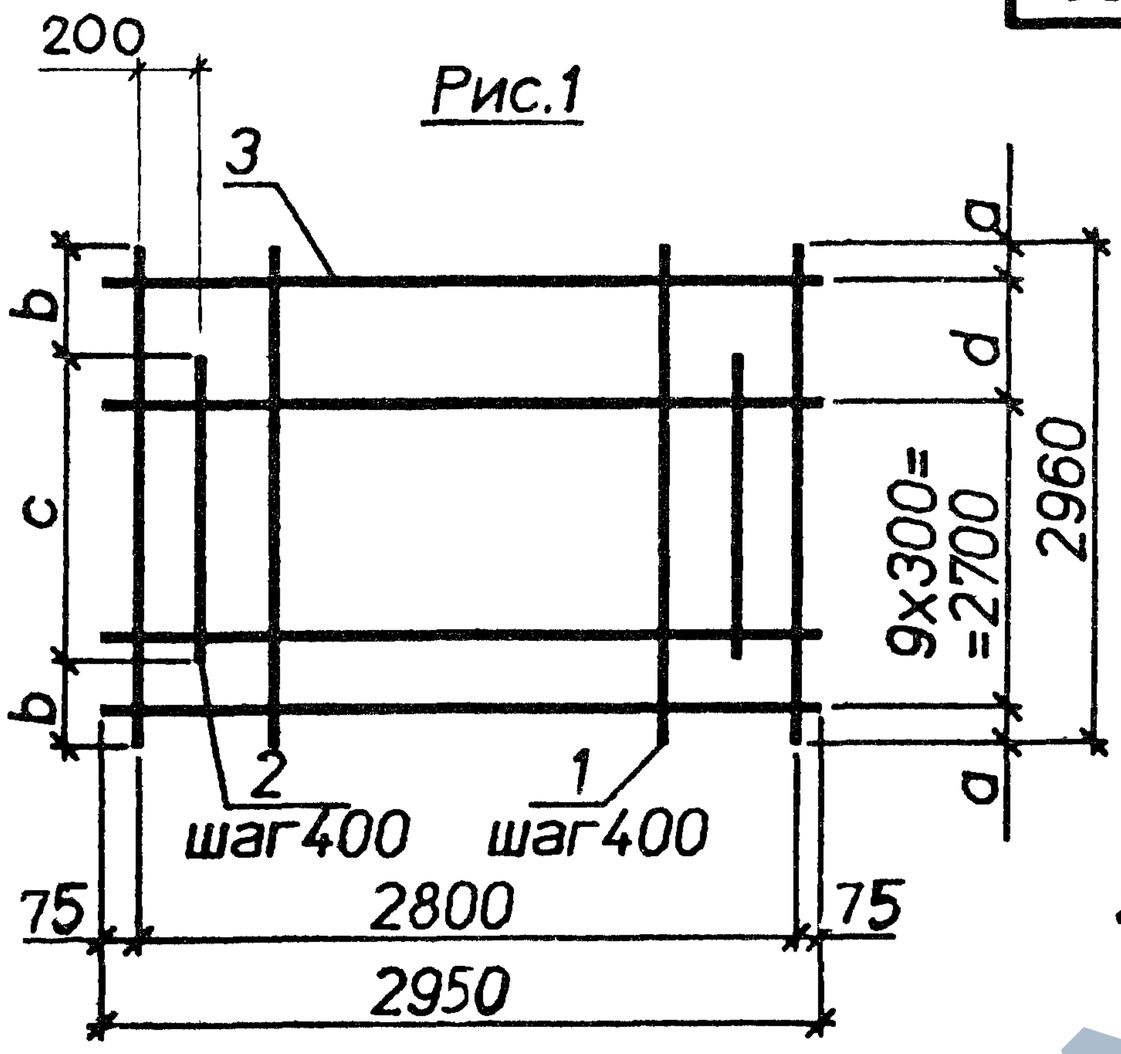

Рис.2

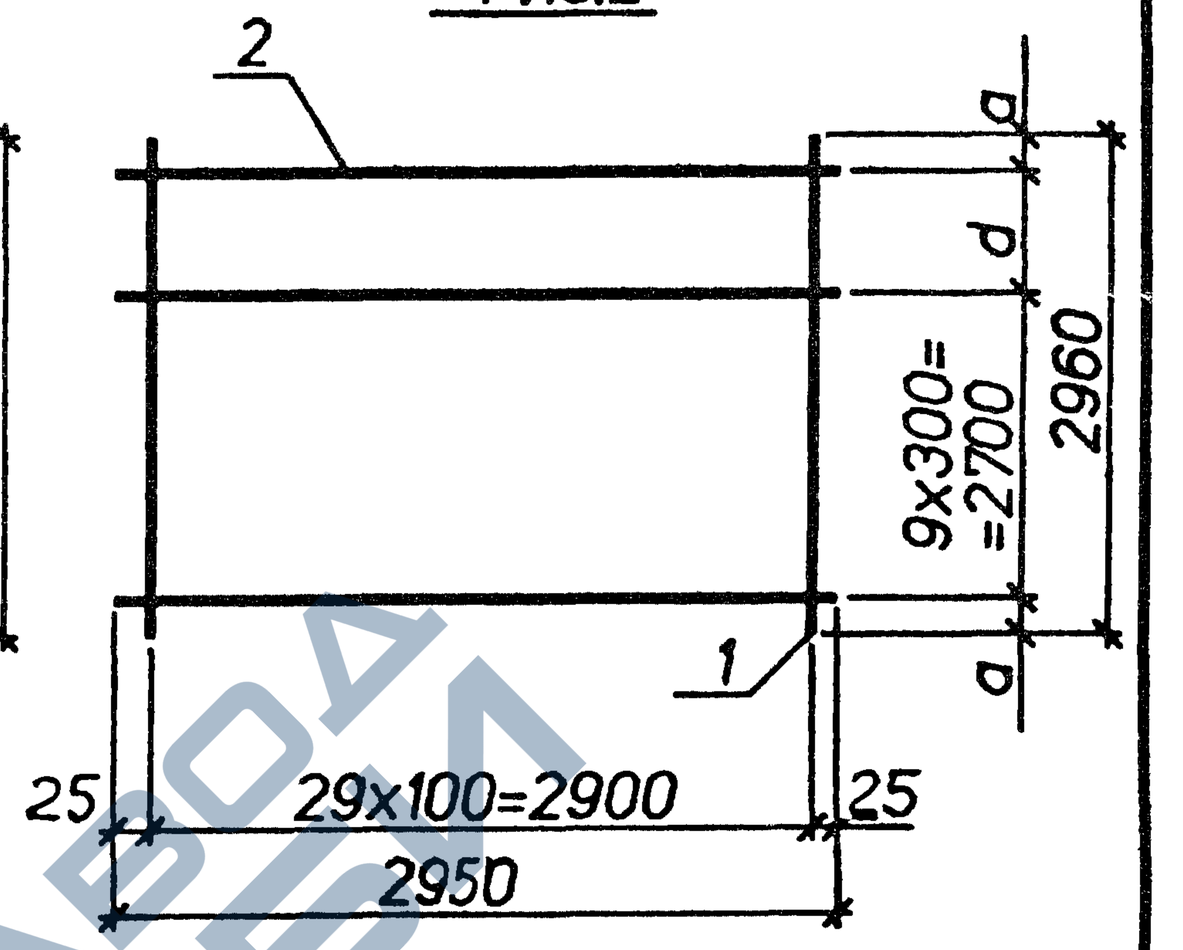

Марка	Поз.	Наименование	Кол.	Масса ед.кг	Общая масса кг
С3-60	1	⌀14AIII, L=2960	8	3,6	61,0
	2	⌀14AIII, L=2360	7	2,8	
	3	⌀8AI, L=2950	11	1,2	
С3-63	1	⌀18AIII, L=2960	30	5,9	196,2
	2	⌀10AI, L=2950	11	1,8	
С3-65	1	⌀12AIII, L=2960	8	2,6	40,2
	2	⌀12AIII, L=2320	7	2,1	
	3	⌀5BpI, L=2950	11	0,45	

Арматура классов : A-I,A-III по ГОСТ 5781-82: Bp-I по ГОСТ 6727-80

Инв.N подл. | Подпись и дата | Взам.инв.N

Нач.отд.	Агранович		
Н.контр.	Чумакова		
Гл.спец.	Коротецкий		
Вед.инж.	Чумакова		
Провер.	Чумакова		
Разраб.	Хаинсон		

3.006.1-8.4-1-37

Сетка С3-60; С3-63; С3-65

Стадия	Лист	Листов
Р		1

Харьковский Промстройниипроект

https://zavodjbi.com/

https://zavodjbi.com/

Марка сетки	размеры, мм			
	a	b	c	d
С3-62	25	190	2580	210
С3-64	20	680	1600	220
С3-66	20	280	2400	220

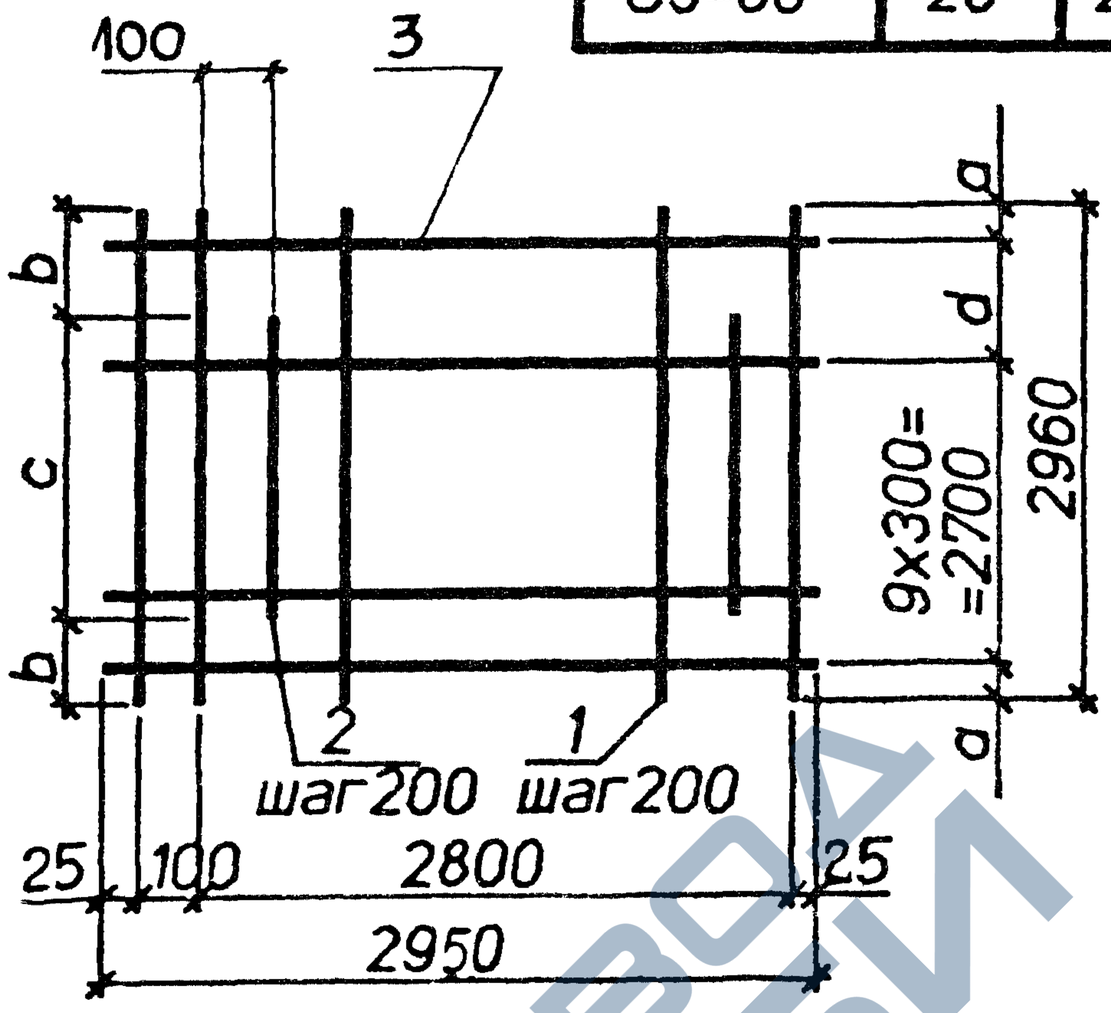

Марка	Поз.	Наименование	Кол.	Масса ед.,кг	Общая масса,кг
С3-62	1	⌀16AIII, L=2960	16	4,6	149,4
	2	⌀16AIII, L=2580	14	4,0	
	3	⌀10AI, L=2950	11	1,8	
С3-64	1	⌀8AIII, L=2960	16	1,2	32,6
	2	⌀8AIII, L=1600	14	0,63	
	3	⌀5BpI, L=2950	11	0,45	
С3-66	1	⌀10AIII, L=2960	16	1,8	56,8
	2	⌀10AIII, L=2400	14	1,5	
	3	⌀6AI, L=2950	11	0,65	

Арматура классов : A-I,A-III по ГОСТ 5781-82; Bp-I по ГОСт 6727-80

Инв.N подл. | Подпись и дата | Взам.инв.N

Нач.отд.	Агранович		
Н.контр.	Чумакова		
Гл.спец.	Коротецкий		
Вед.инж.	Чумакова		
Провер.	Чумакова		
Разраб.	Хаинсон		

3.006.1-8.4-1-38

Сетка С3-62; С3-64; С3-66

Стадия	Лист	Листов
Р		1

Харьковский Промстройниипроект

https://zavodjbi.com/

https://zavodjbi.com/

Марка сетки	n	размер.мм	
		a	b
С3-57	7	2100	2360
С3-58	7	2100	2360
С3-67	9	2700	2960
С3-68	9	2700	2960

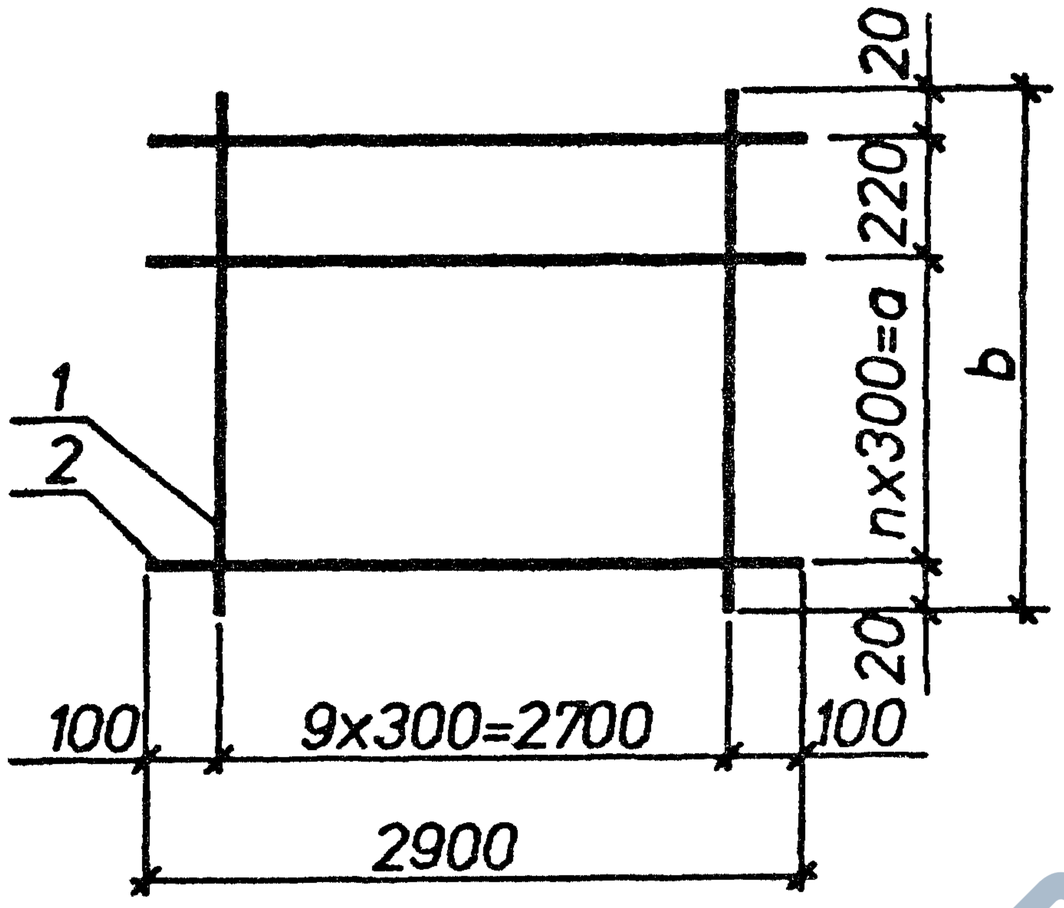

Марка	Поз.	Наименование	Кол.	Масса ед.кг	Общая масса кг
С3-57	1	⌀5Bpl, L=2360	10	0,36	13,5
	2	⌀8AI, L=2900	9	1,1	
С3-58	1	⌀6AI, L=2360	10	0,52	9,2
	2	⌀5Bpl, L=2900	9	0,44	
С3-67	1	⌀8AI, L=2960	10	1,2	24,1
	2	⌀8AI, L=2900	11	1,1	
С3-68	1	⌀6AI, L=2960	10	0,65	19,0
	2	⌀8AI, L=2900	11	1,1	

Арматура классов : А-I по ГОСТ 5781-82; Вр-I по ГОСТ 6727-80

Инв.N подл. | Подпись и дата | Взам.инв.N

Нач.отд.	Агранович		
Н.контр.	Чумакова		
Гл.спец.	Коротецкий		
Вед.инж.	Чумакова		
Провер.	Чумакова		
Разраб.	Хаинсон		

3.006.1-8.4-1-39

Сетка С3-57; С3-58; С3-67; С3-68

Стадия	Лист	Листов
Р		1

Харьковский Промстройниипроект

https://zavodjbi.com/

https://zavodjbi.com/

С4-1

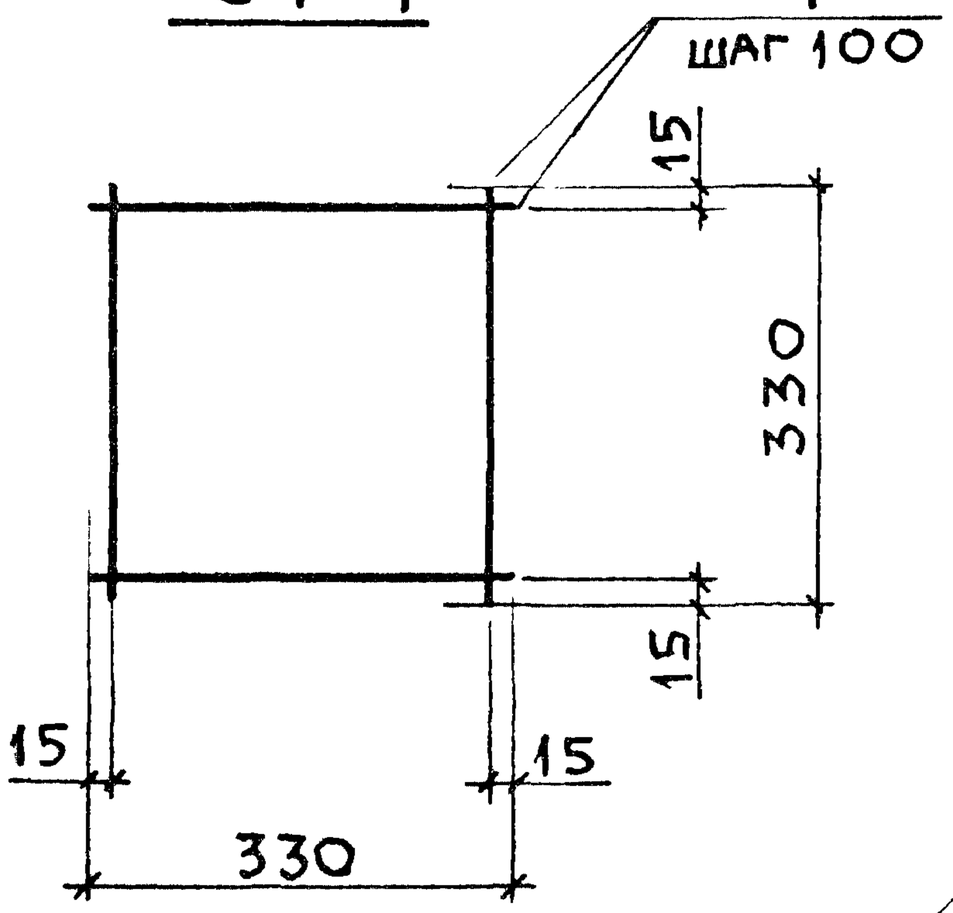

С4-2

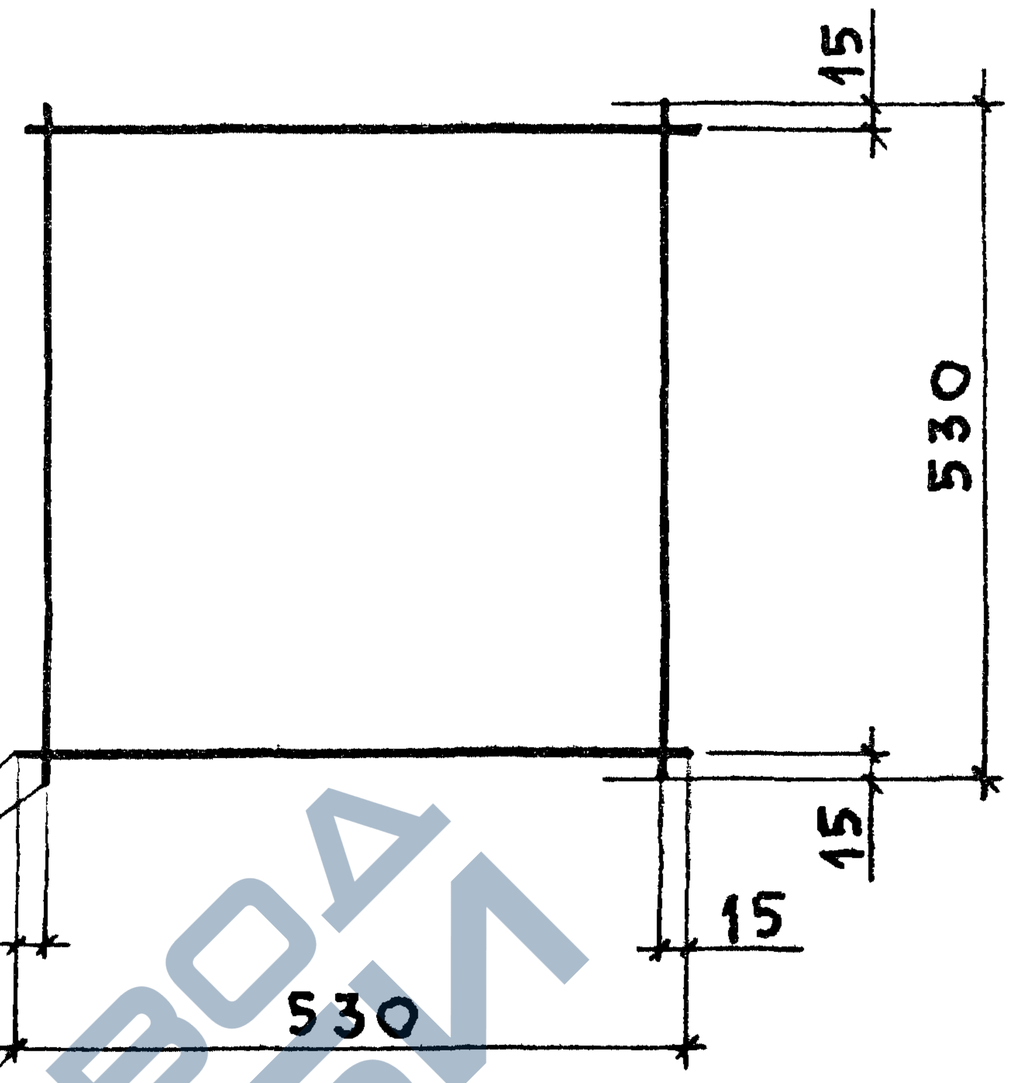

Марка	Поз.	Наименование	Кол.	Масса ед., кг	Общая масса, кг
С4-1	1	⌀5 Bp I, ℓ=330	8	0,05	0,4
		ГОСТ 6727-80			
С4-2	1	⌀5 Bp I, ℓ=530	12	0,08	1,0
		ГОСТ 6727-80			

Нач.отд	Агранович		
Н.контр.	Чумакова		
Гл.спец.	Коротецкий		
Вед.инж	Чумакова		
Провер.	Чумакова		
Разраб	Фомичев		

3.006.1-8.4-1-40

Сетка С4-1; С4-2

Стадия	Лист	Листов
Р		1

Харьковский Промстройниипроект

Инв. № подл. | Подпись и дата | Взам. инв. №

https://zavodjbi.com/

https://zavodjbi.com/

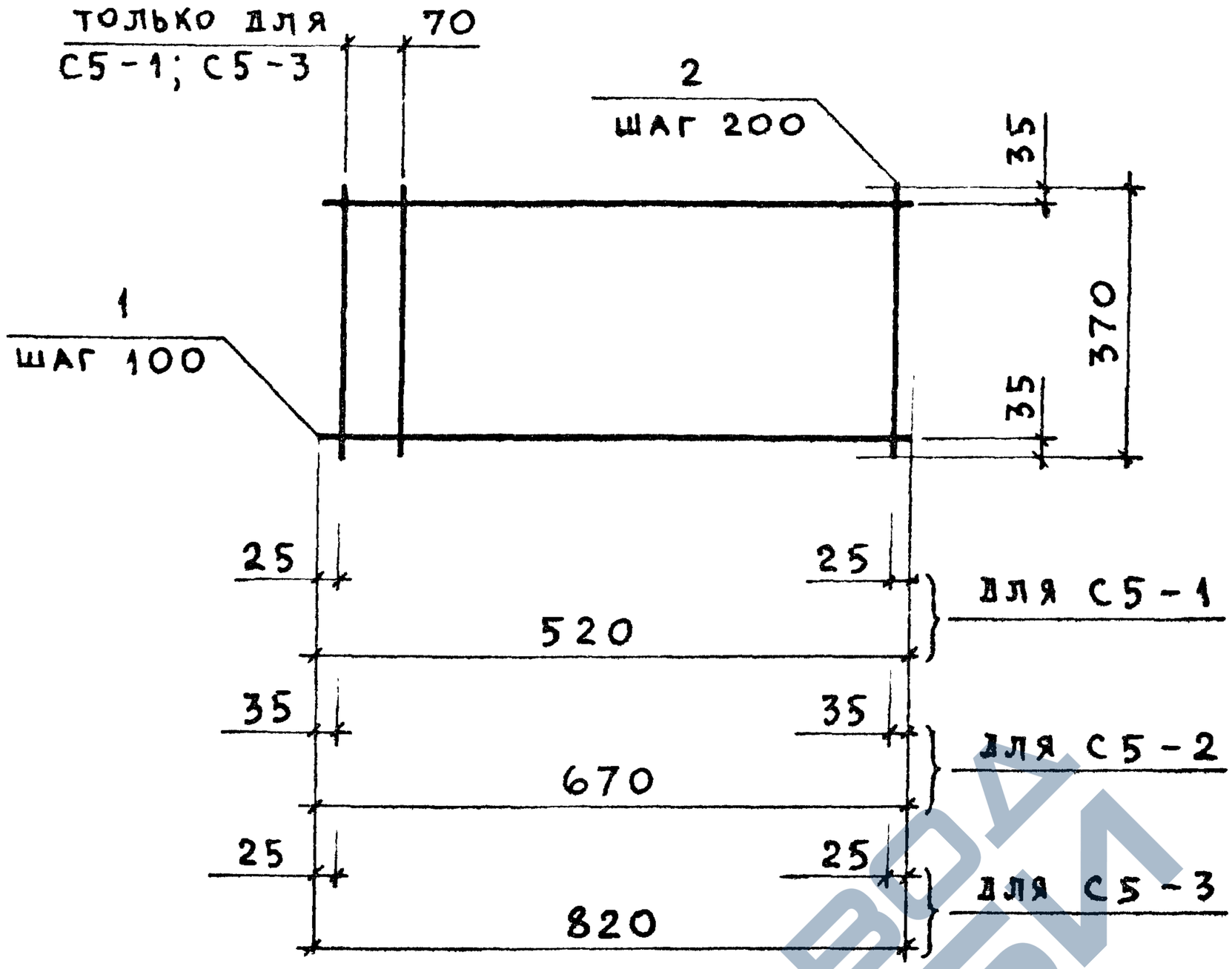

Марка	Поз.	Наименование	Кол.	Масса ед., кг	Общая масса, кг
С5-1	1	Ø4 Bp I, ℓ = 520	4	0,05	0,32
	2	Ø4 Bp I, ℓ = 370	4	0,03	
С5-2	1	Ø4 Bp I, ℓ = 670	4	0,06	0,36
	2	Ø4 Bp I, ℓ = 370	4	0,03	
С5-3	1	Ø4 Bp I, ℓ = 820	4	0,08	0,47
	2	Ø4 Bp I, ℓ = 370	5	0,03	

Арматура класса Bp-I по гост 6727-80

Нач.отд	Агранович		
Н.контр.	Чумакова		
Гл.спец	Коротецкий		
Вед.инж	Чумакова		
Провер.	Чумакова		
Разраб.	Фомичев		

3.006.1-8.4-1-41

Сетка
С5-1; С5-2; С5-3

Стадия	Лист	Листов
Р		1

Харьковский Промстройниипроект

Инв.№ подл. | Подпись и дата | Взам.инв.№

https://zavodjbi.com/

https://zavodjbi.com/

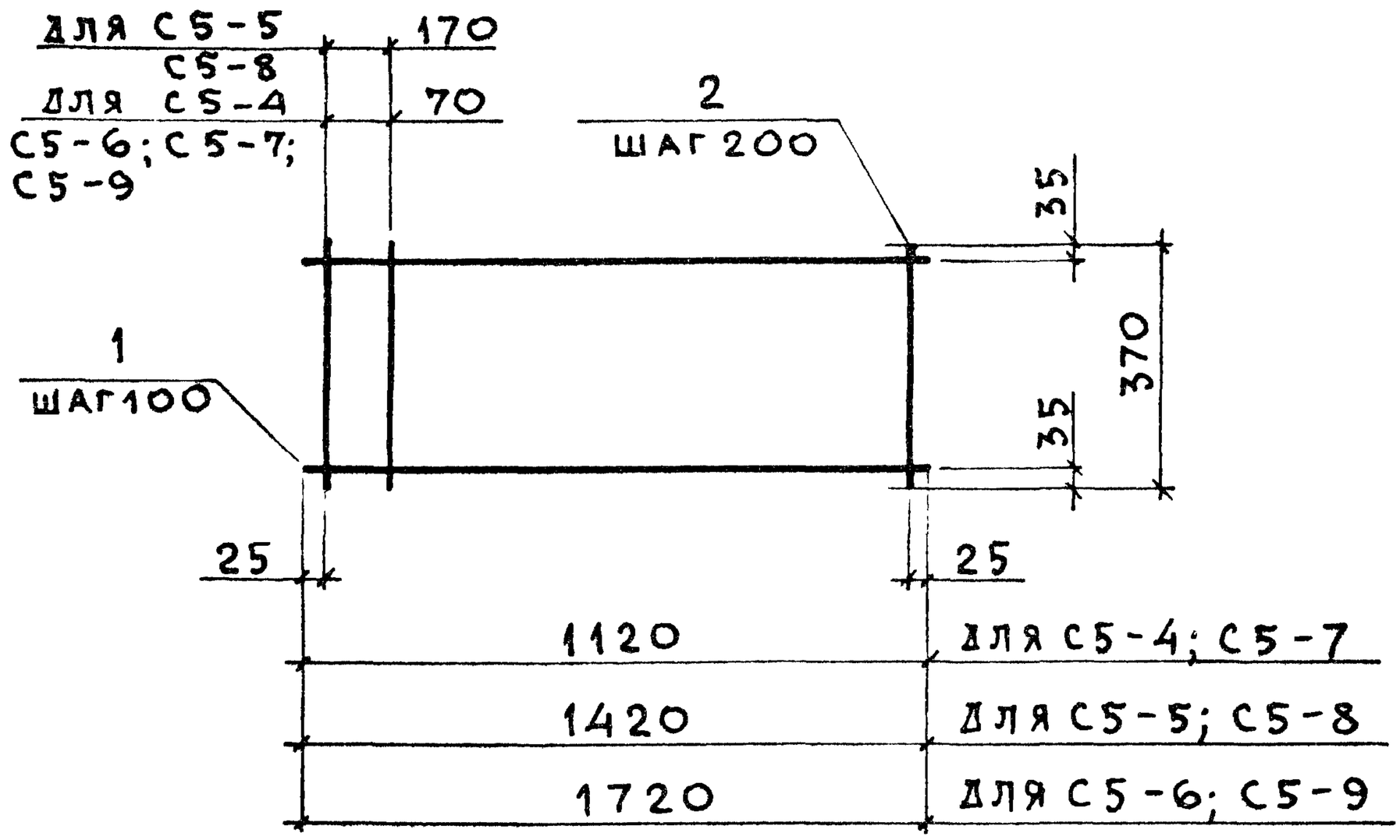

Марка	Поз.	Наименование	Кол.	Масса ед., кг	Общая масса, кг
С5-4	1	Ø 4 Вр I, ℓ = 1120	4	0,10	0,61
	2	Ø 4 Вр I, ℓ = 370	7	0,03	
С5-5	1	Ø 4 Вр I, ℓ = 1420	4	0,13	0,76
	2	Ø 4 Вр I, ℓ = 370	8	0,03	
С5-6	1	Ø 4 Вр I, ℓ = 1720	4	0,16	0,94
	2	Ø 4 Вр I, ℓ = 370	10	0,03	
С5-7	1	Ø 5 Вр I, ℓ = 1120	4	0,16	0,85
	2	Ø 4 Вр I, ℓ = 370	7	0,03	
С5-8	1	Ø 5 Вр I, ℓ = 1420	4	0,20	1,04
	2	Ø 4 Вр I, ℓ = 370	8	0,03	
С5-9	1	Ø 5 Вр I, ℓ = 1720	4	0,25	1,30
	2	Ø 4 Вр I, ℓ = 370	10	0,03	

Арматура класса Вр-I по ГОСТ 6727-80

Инв. № подл. | Подпись и дата | Взам. инв. №

Нач. отд	Агранович			3.006.1-8.4-1-42	
Н. контр.	Чумакова				
Гл. спец	Коротецкий				
Вед. инж	Чумакова			Сетка С5-4; С5-5; С5-6; С5-7; С5-8; С5-9	Стадия: Р; Лист: ; Листов: 1
Провер.	Чумакова				Харьковский Промстройниипроект
Разраб.	Фомичев				

https://zavodjbi.com/

https://zavodjbi.com/

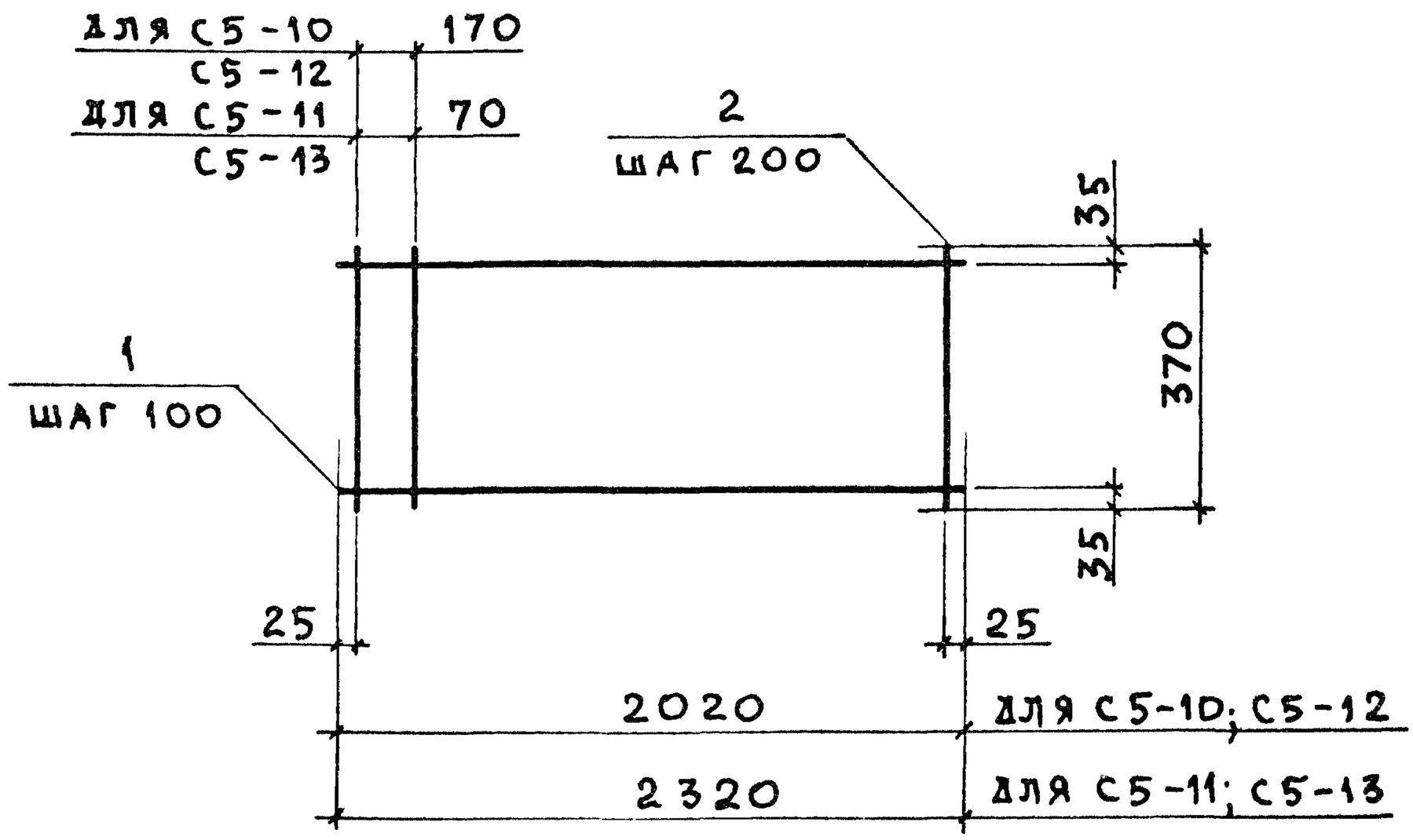

Марка	Поз.	Наименование	Кол.	Масса ед., кг	Общая масса, кг
С5-10	1	Ø4 Вр I, l=2020	4	0,19	1,09
	2	Ø4 Вр I, l=370	11	0,03	
С5-11	1	Ø4 Вр I, l=2320	4	0,21	1,23
	2	Ø4 Вр I, l=370	13	0,03	
С5-12	1	Ø6 А III, l=2020	4	0,45	2,13
	2	Ø4 Вр I, l=370	11	0,03	
С5-13	1	Ø6 А III, l=2320	4	0,52	2,47
	2	Ø4 Вр I, l=370	13	0,03	

1. Арматура класса Вр-I по ГОСТ 6727-80
2. Арматура класса А-III по ГОСТ 5781-82

Нач.отд	Агранович		
Н.контр.	Чумакова		
Гл.спец.	Коротецкий		
Вед.инж	Чумакова		
Провер.	Чумакова		
Разраб.	Фомичев		

3.006.1-8.4-1-43

Сетка
С5-10; С5-11;
С5-12; С5-13

Стадия	Лист	Листов
Р		1

Харьковский Промстройниипроект

Инв. № подл. | Подпись и дата | Взам. инв. №

https://zavodjbi.com/

https://zavodjbi.com/

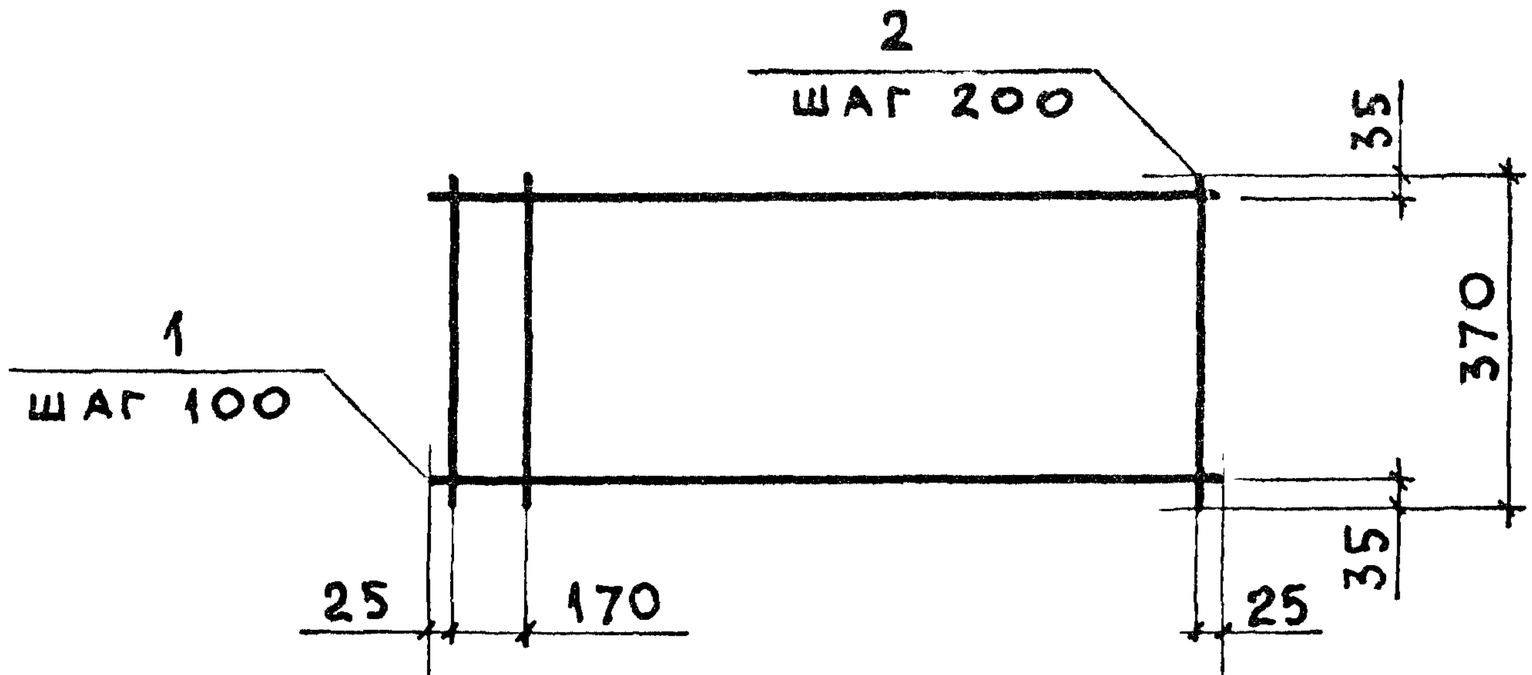

2620	для С5-14; С5-17
3220	для С5-15; С5-18
3820	для С5-16; С5-19

Марка	Поз.	Наименование	Кол.	Масса ед., кг	Общая масса, кг
С5-14	1	Ø4 Вр I, ℓ=2620	4	0,24	1,38
	2	Ø4 Вр I, ℓ=370	14	0,03	
С5-15	1	Ø4 Вр I, ℓ=3220	4	0,30	1,71
	2	Ø4 Вр I, ℓ=370	17	0,03	
С5-16	1	Ø4 Вр I, ℓ=3820	4	0,35	2,0
	2	Ø4 Вр I, ℓ=370	20	0,03	
С5-17	1	Ø6 А III, ℓ=2620	4	0,58	2,74
	2	Ø4 Вр I, ℓ=370	14	0,03	
С5-18	1	Ø6 А III, ℓ=3220	4	0,71	3,35
	2	Ø4 Вр I, ℓ=370	17	0,03	
С5-19	1	Ø6 А III, ℓ=3820	4	0,85	4,0
	2	Ø4 Вр I, ℓ=370	20	0,03	

1. Арматура класса Вр-I по гост 6727-80
2. Арматура класса А-III по гост 5781-82

Инв.№ подл. | Подпись и дата | Взам. инв.№

Нач.отд	Агранович		
Н.контр.	Чумакова		
Гл.спец	Коротецкий		
Вед.инж	Чумакова		
Провер.	Чумакова		
Разраб.	Фомичев		

3.006.1-8.4-1-44

Сетка
С5-14; С5-15; С5-16;
С5-17; С5-18; С5-19

Стадия	Лист	Листов
Р		1

Харьковский Промстройниипроект

https://zavodjbi.com/

https://zavodjbi.com/

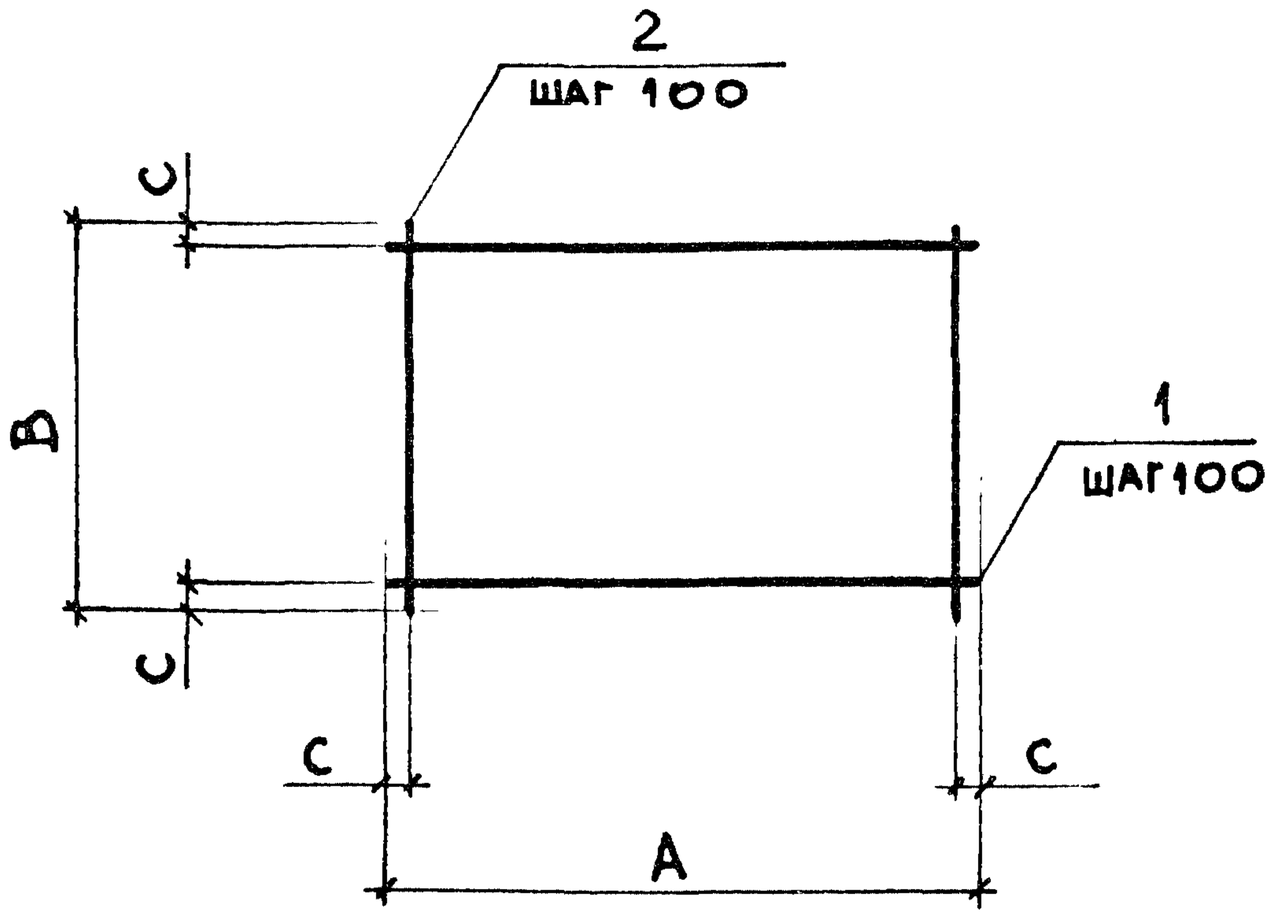

Марка	B, мм	A, мм	c, мм
СБ-1	380	380	40
СБ-2	480	480	
СБ-3	530	630	15
СБ-4	630	730	
СБ-5	730	830	

Марка	Поз.	Наименование	Кол.	Масса ед., кг	Общая масса, кг
СБ-1	1	Ø5 Вр I, ℓ = 380	4	0,05	0,4
	2	Ø5 Вр I, ℓ = 380	4	0,05	
СБ-2	1	Ø5 Вр I, ℓ = 480	5	0,07	0,7
	2	Ø5 Вр I, ℓ = 480	5	0,07	
СБ-3	1	Ø6 A I, ℓ = 630	6	0,14	1,7
	2	Ø6 A I, ℓ = 530	7	0,12	
СБ-4	1	Ø10 A I, ℓ = 730	7	0,45	6,3
	2	Ø10 A I, ℓ = 630	8	0,39	
СБ-5	1	Ø12 A I, ℓ = 830	8	0,74	11,8
	2	Ø12 A I, ℓ = 730	9	0,65	

1. Арматура класса А-I по гост 5781-82
2. Арматура класса Вр-I по гост 6727-80

Нач.отд.	Агранович		
Н.контр.	Чумакова		
Гл.спец.	Коротецкий		
Вед.инж	Чумакова		
Провер.	Чумакова		
Разраб.	Фомичёв		

3.006.1-8.4-1-45

Сетка
СБ-1; СБ-2; СБ-3;
СБ-4; СБ-5

Стадия	Лист	Листов
Р		1

Харьковский Промстройниипроект

Инв.№ подл. | Подпись и дата | Взам.инв.№

https://zavodjbi.com/

https://zavodjbi.com/

Марка	B, мм	A, мм	c, мм
С6-6	830	1030	15
С6-7	1130	1330	

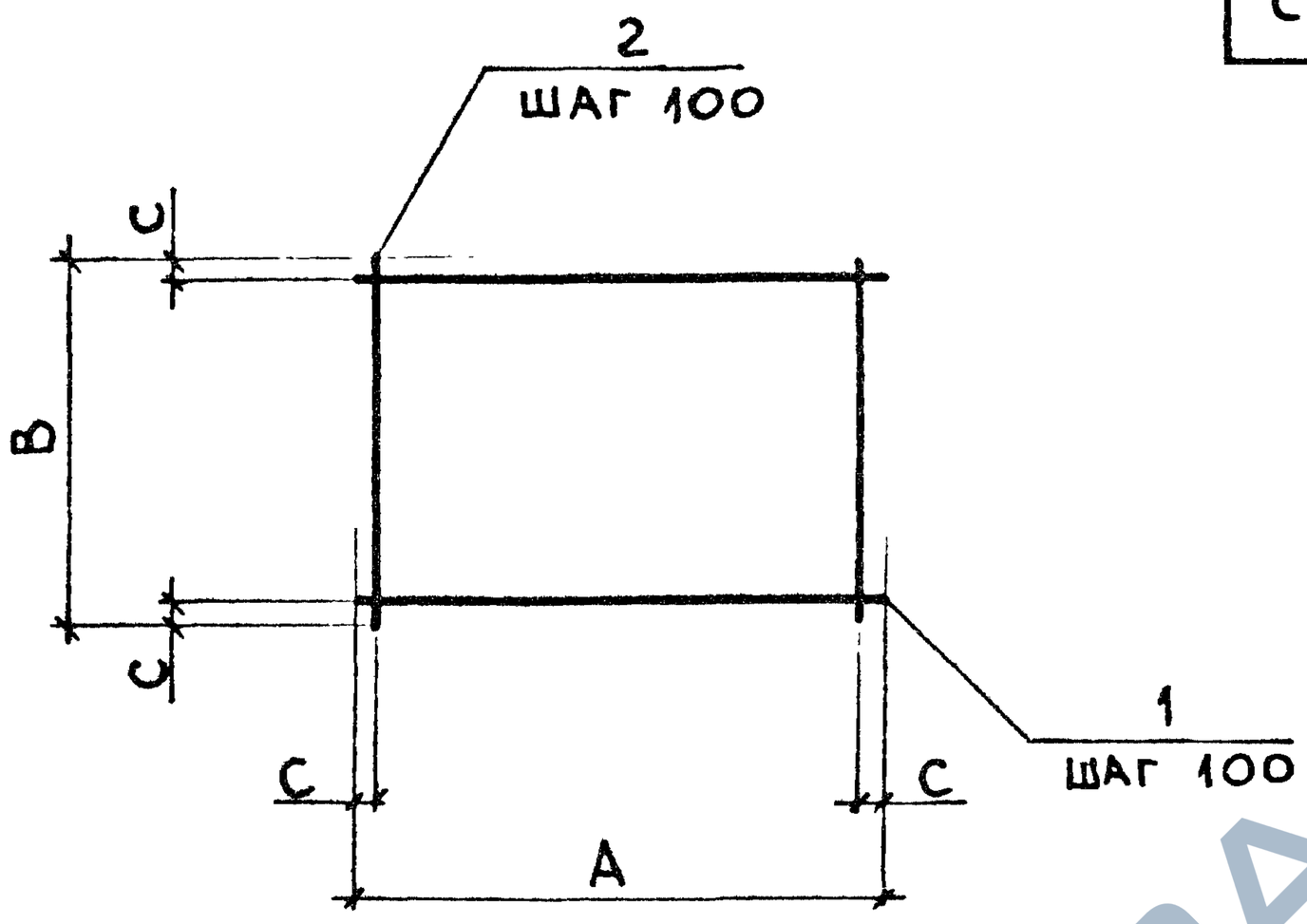

Марка	Поз.	Наименование	Кол.	Масса ед, кг	Общая масса, кг
С6-6	1	Ø12 AI, ℓ =1030	9	0,91	16,3
	2	Ø12 AI, ℓ = 830	11	0,74	
С6-7	1	Ø12 AI, ℓ = 1330	12	1,18	28,2
	2	Ø12 AI, ℓ = 1130	14	1,00	

Арматура класса A-I по гост 5781-82

Нач.отд	Агранович		
Н.контр.	Чумакова		
Гл.спец.	Коротецкий		
Вед.инж	Чумакова		
Провер.	Чумакова		
Разраб.	Фомичев		

3.006.1-8.4-1-46

Сетка С6-6; С6-7

Стадия	Лист	Листов
Р		1

Харьковский Промстройниипроект

Инв.№ подл. | Подпись и дата | Взам.инв.№

https://zavodjbi.com/

https://zavodjbi.com/

Кр1

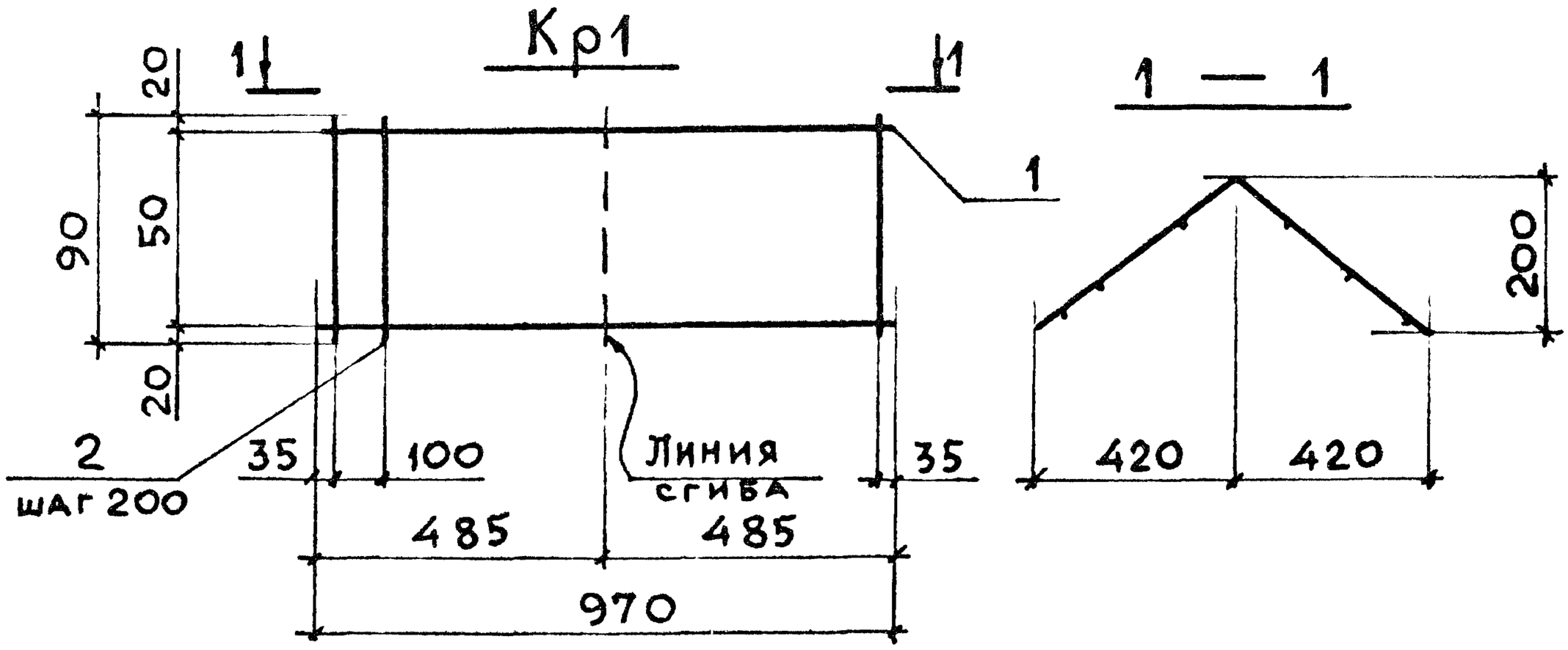

Кр2

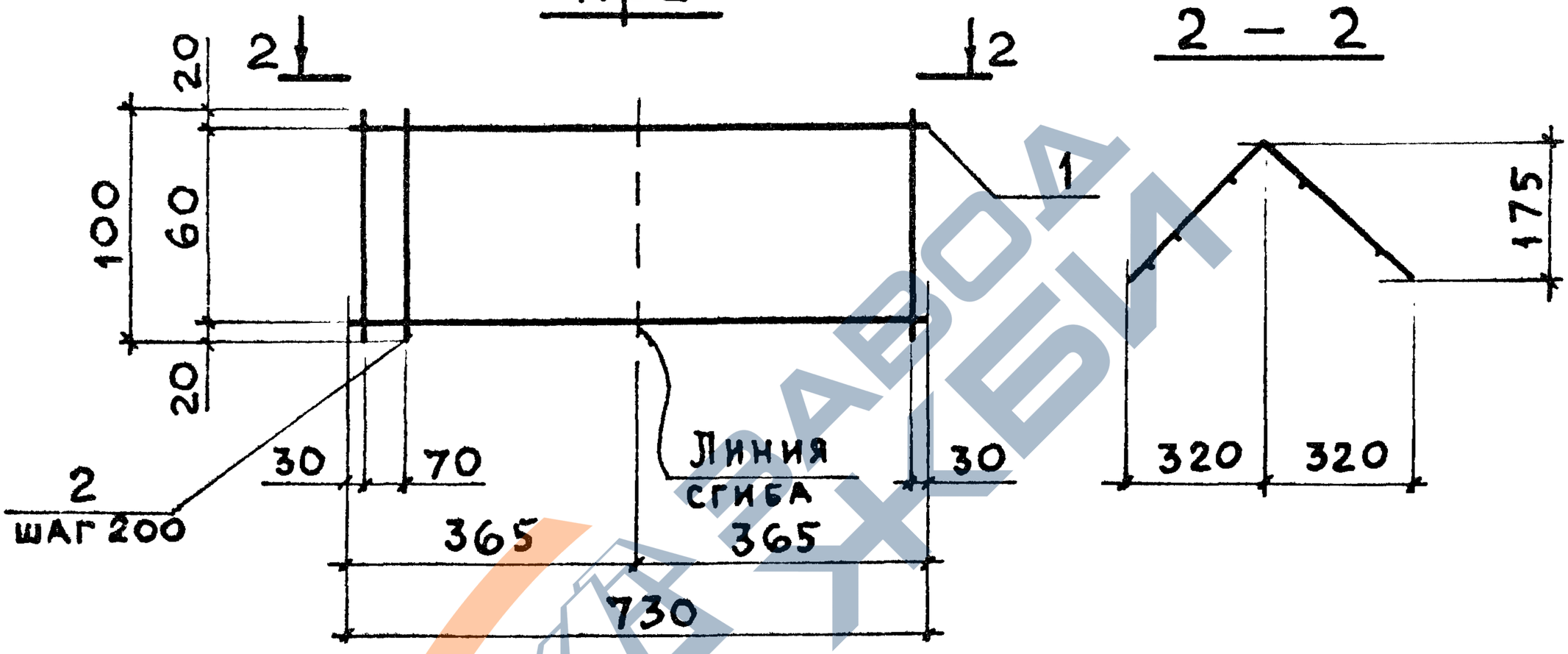

Марка	Поз.	Наименование	Кол.	Масса ед., кг	Общая масса, кг
Кр1	1	Ø5 Вр I, ℓ = 970	2	0,14	0,34
	2	Ø4 Вр I, ℓ = 90	6	0,01	
Кр2	1	Ø5 Вр I, ℓ = 730	2	0,11	0,27
	2	Ø4 Вр I, ℓ = 100	5	0,01	

Арматура класса Вр-I по гост 6727-80

Нач.отд	Агранович		
Н.контр.	Чумакова		
Гл.спец	Коротецкий		
Вед.инж	Чумакова		
Провер.	Чумакова		
Разраб.	Фомичёв		

3.006.1-8.4-1-47

Каркас Кр1; Кр2

Стадия	Лист	Листов
Р		1

Харьковский Промстройниипроект

Инв.№ подл. | Подпись и дата | Взам. инв.№

https://zavodjbi.com/

https://zavodjbi.com/

Кр 3

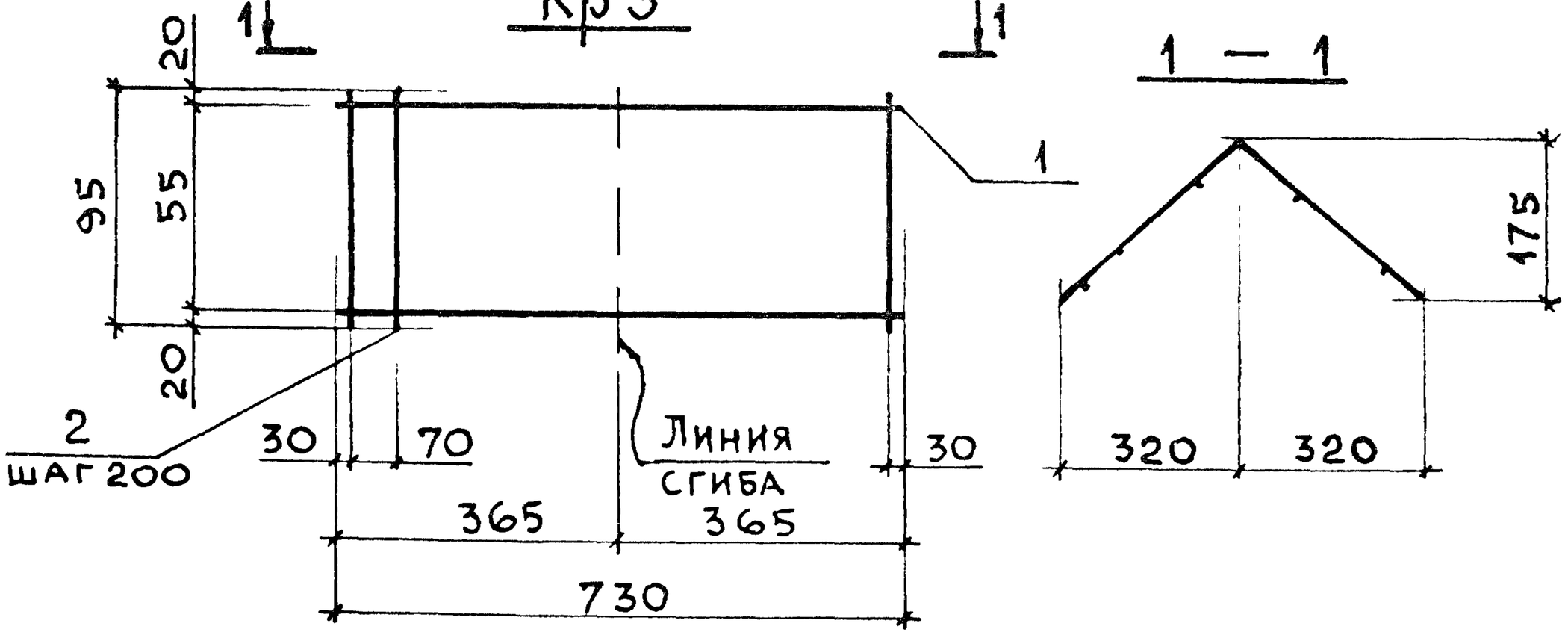

Кр4

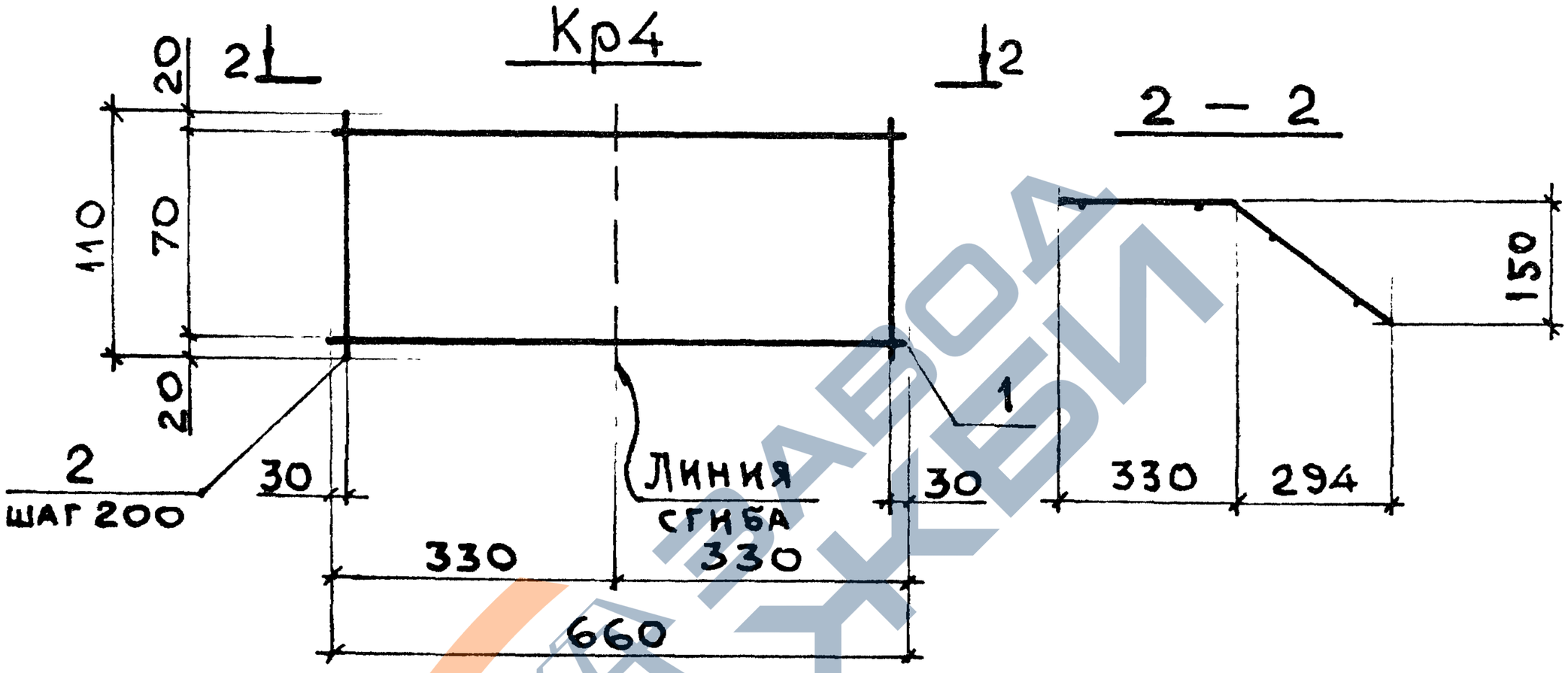

Марка	Поз.	Наименование	Кол.	Масса ед., кг	Общая масса, кг
Кр3	1	Ø5 Вр I, ℓ = 730	2	0,11	0,27
	2	Ø4 Вр I, ℓ = 95	5	0,01	
Кр4	1	Ø5 Вр I, ℓ = 660	2	0,10	0,24
	2	Ø4 Вр I, ℓ = 110	4	0,01	

Арматура класса Вр-I по ГОСТ 6727-80

Нач. отд	Агранович		
Н. контр.	Чумакова		
Гл. спец.	Коротецкий		
Ведущ. инж.	Чумакова		
Провер.	Чумакова		
Разраб.	Фомичев		

3.006.1-8.4-1-48

Каркас Кр3; Кр4

Стадия	Лист	Листов
Р		1

Харьковский Промстройниипроект

Инв. № подл. | Подпись и дата | Взам. инв. №

https://zavodjbi.com/

https://zavodjbi.com/

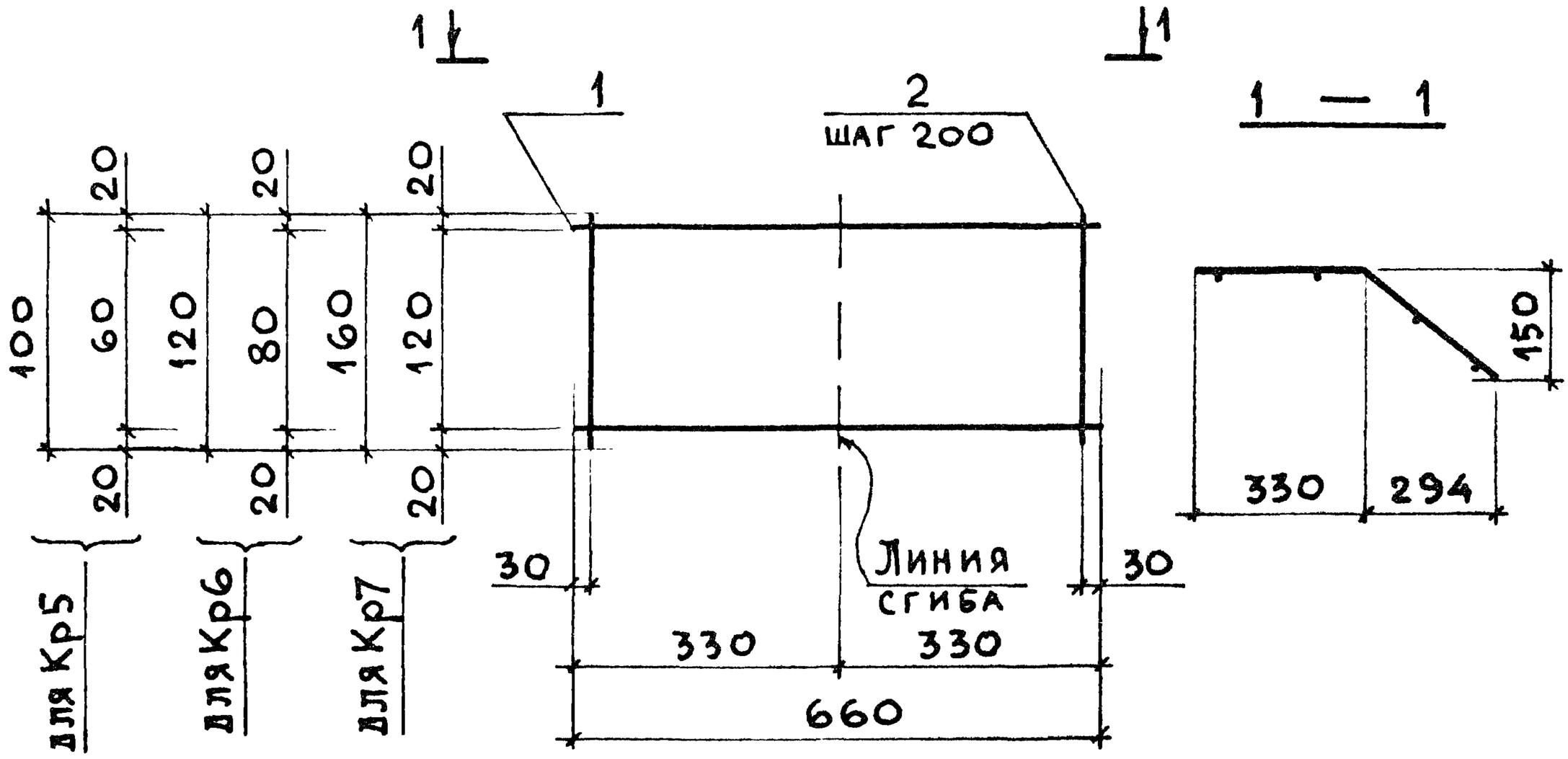

Марка	Поз.	Наименование	Кол.	Масса ед., кг	Общая масса, кг
Кр5	1	Ø5 Вр I, ℓ = 660	2	0,10	0,24
	2	Ø4 Вр I, ℓ = 100	4	0,01	
Кр6	1	Ø5 Вр I, ℓ = 660	2	0,10	0,24
	2	Ø4 Вр I, ℓ = 120	4	0,01	
Кр7	1	Ø5 Вр I, ℓ = 660	2	0,10	0,24
	2	Ø4 Вр I, ℓ = 160	4	0,01	

Арматура класса Вр-I по ГОСТ 6727-80

Нач. отд	Агранович			3.006.1-8.4-1-49	
Н. контр.	Чумакова				
Гл. спец	Коротецкий				
Вед. инж	Чумакова			Каркас Кр5; Кр6; Кр7	Стадия: Р; Лист: ; Листов: 1
Провер.	Чумакова				Харьковский Промстройниипроект
Разраб.	Фомичёв				

Инв. № подл. | Подпись и дата | Взам. инв. №

https://zavodjbi.com/

https://zavodjbi.com/

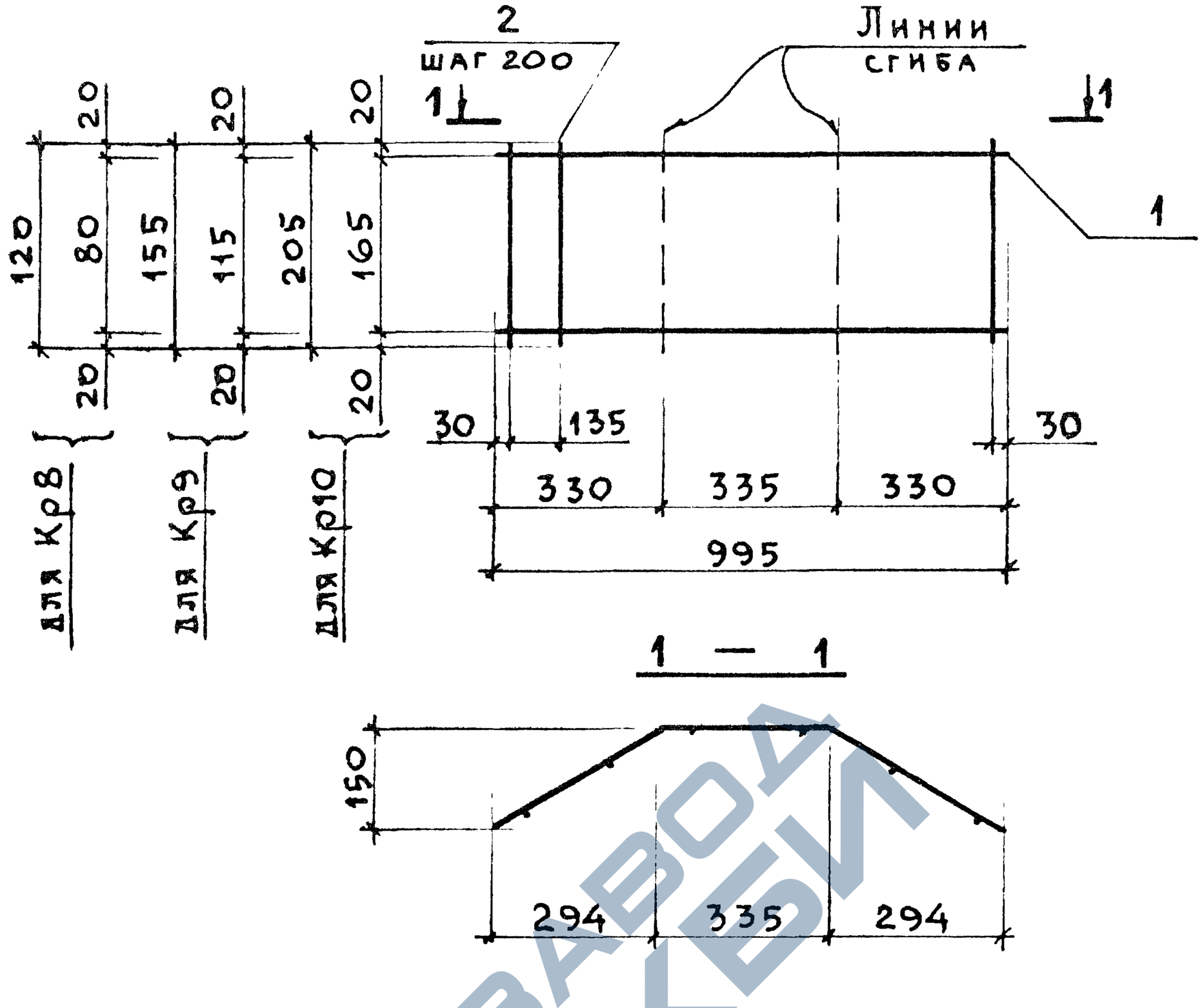

Марка	Поз.	Наименование	Кол.	Масса ед., кг	Общая масса, кг
Кр8	1	∅5 Вр I, ℓ=995	2	0,14	0,34
	2	∅4 Вр I, ℓ=120	6	0,01	
Кр9	1	∅5 Вр I, ℓ=995	2	0,14	0,34
	2	∅4 Вр I, ℓ=155	6	0,01	
Кр10	1	∅5 Вр I, ℓ=995	2	0,14	0,40
	2	∅4 Вр I, ℓ=205	6	0,02	

Арматура класса Вр-I по гост 6727-80

Нач.отд	Агранович		
Н.контр.	Чумакова		
Гл.спец.	Коротецкий		
Вед.инж	Чумакова		
Провер.	Чумакова		
Разраб.	Фомичёв		

3.006.1-8.4-1-50

Каркас Кр8; Кр9; Кр10

Стадия	Лист	Листов
Р		1

Харьковский Промстройниипроект

Инв.№ подл. | Подпись и дата | Взам.инв.№

https://zavodjbi.com/

https://zavodjbi.com/

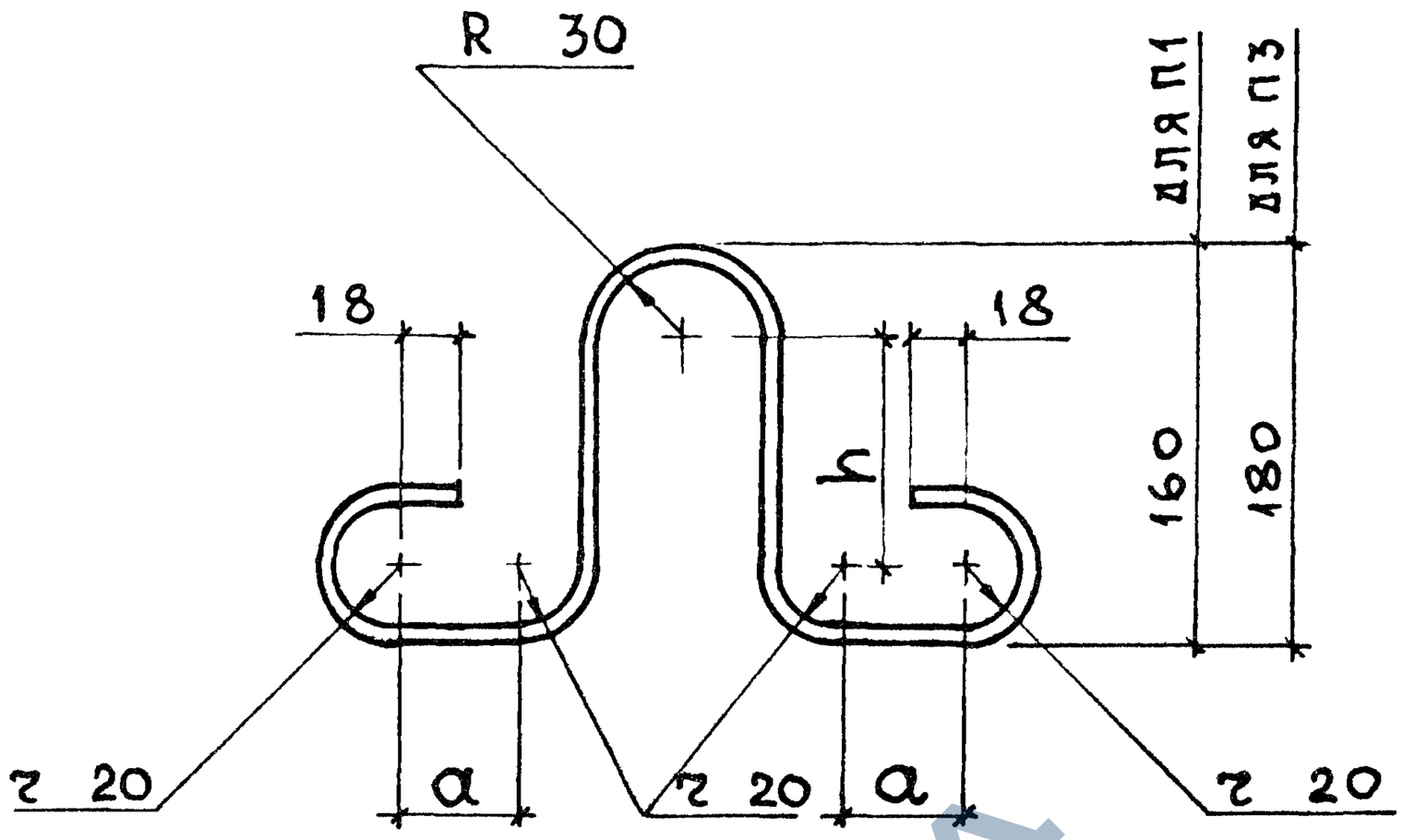

Марка	a, мм	h, мм
П1	50	98
П3	40	118

Марка петли	Наименование	Кол.	Масса, кг
П1	⌀6 AI, ℓ = 650	1	0,14
П3	⌀6 AI, ℓ = 670	1	0,15

Арматура класса А-I по гост 5781-82

Нач. отд	Агранович		
Н. контр.	Чумакова		
Гл. спец	Коротецкий		
Зав. гр.	Чумакова		
Провер	Чумакова		
Разраб.	Фомичев		
Рассчит	Проценко		

3.006.1-8.4-1-51

Петля монтажная П1; П3

Стадия	Лист	Листов
Р		1

Харьковский Промстройниипроект

Инв. № подл. | Подпись и дата | Взам. инв. N

https://zavodjbi.com/

https://zavodjbi.com/

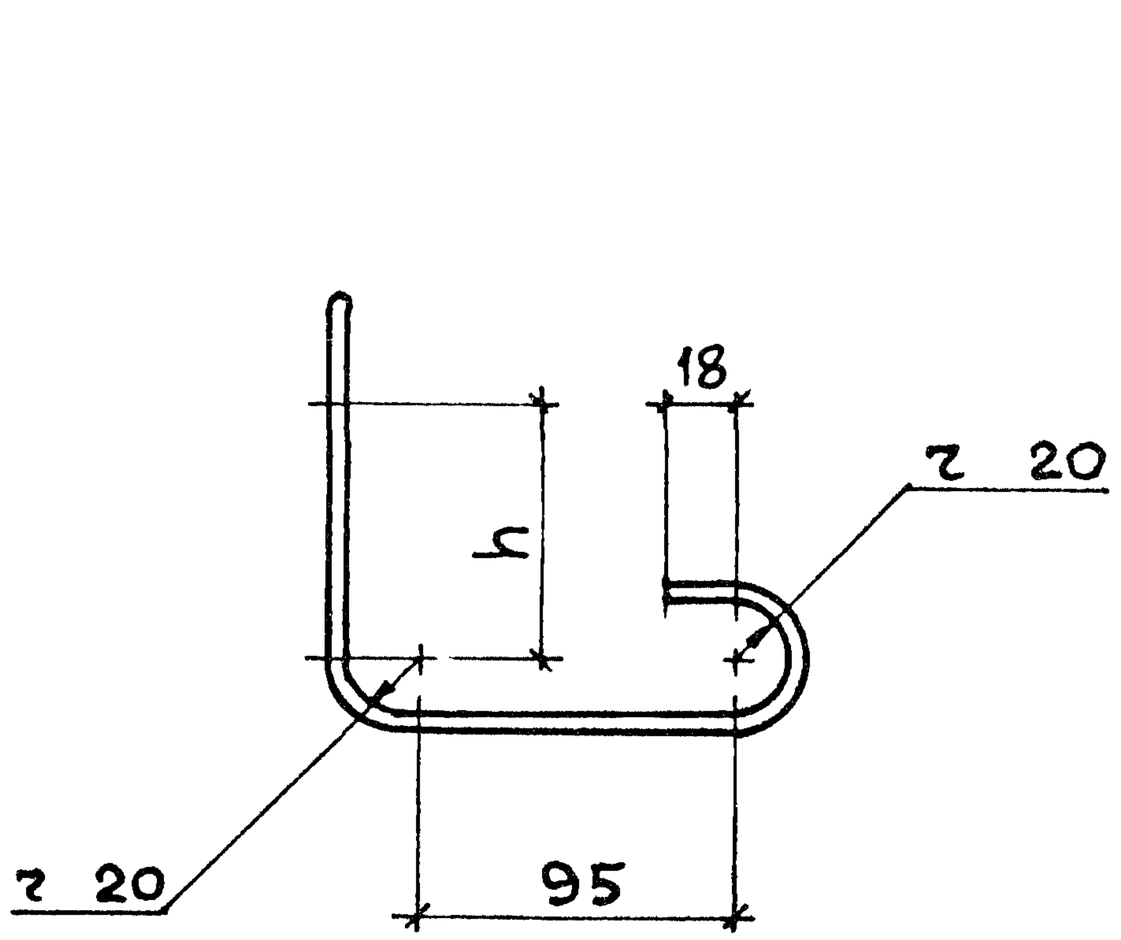

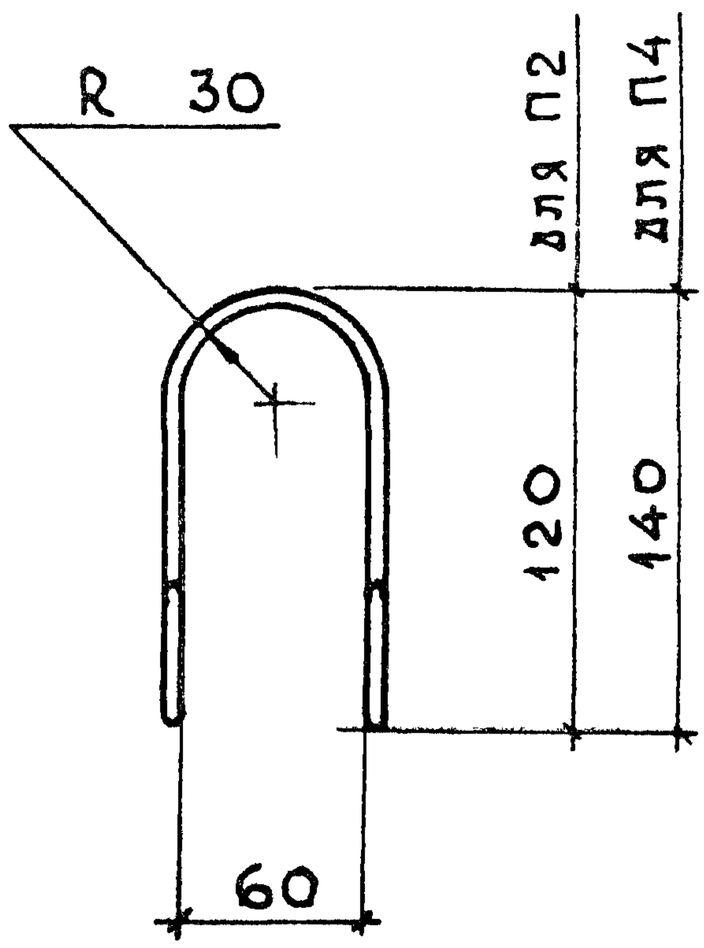

Марка	h, мм
П2	58
П4	78

Марка петли	Наименование	Кол.	Масса, кг
П2	Ø6AI , ℓ=660	1	0,15
П4	Ø6AI , ℓ=700	1	0,16

Арматура класса А-I по гост 5781-82

Нач.отд.	Агранович		
Н.контр.	Чумакова		
Гл.спец.	Коротецкий		
Зав.гр.	Чумакова		
Провер.	Чумакова		
Разраб.	Фомичёв		
Рассчит	Проценко		

3.006.1-8.4-1-52

Петля монтажная П2 ; П4

Стадия	Лист	Листов
Р		1

Харьковский Промстройниипроект

Инв.№ подл. | Подпись и дата | Взам.инв.№

https://zavodjbi.com/

https://zavodjbi.com/

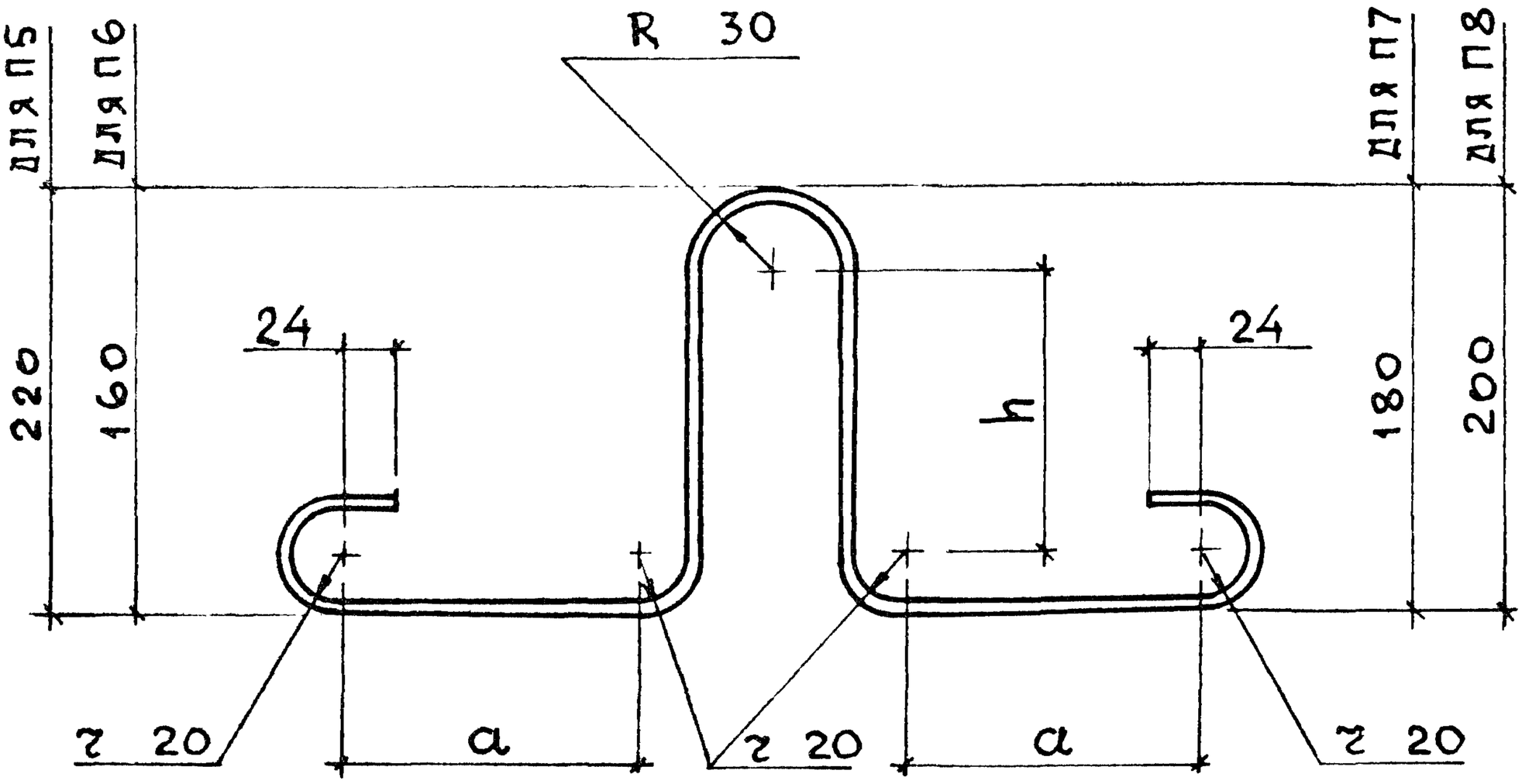

Марка	a, мм	h, мм
П5	55	154
П6	120	94
П7	120	114
П8	120	134

Марка петли	Наименование	Кол.	Масса, кг
П5	⌀8AI, ℓ = 800	1	0,32
П6	⌀8AI, ℓ = 810	1	0,32
П7	⌀8AI, ℓ = 850	1	0,34
П8	⌀8AI, ℓ = 890	1	0,35

Арматура класса А-I по ГОСТ 5781-82

Нач.отд	Агранович		
Н.контр.	Чумакова		
Гл.спец.	Коротецкий		
Вед.инж	Чумакова		
Провер.	Чумакова		
Разраб	Фомичев		
Рассчит	Проценко		

3.006.1-8-4-1-53

Петля монтажная П5; П6; П7; П8

Стадия	Лист	Листов
Р		1

Харьковский Промстройниипроект

Взам. инв. № | Подпись и дата | Инв. № подл.

https://zavodjbi.com/

https://zavodjbi.com/

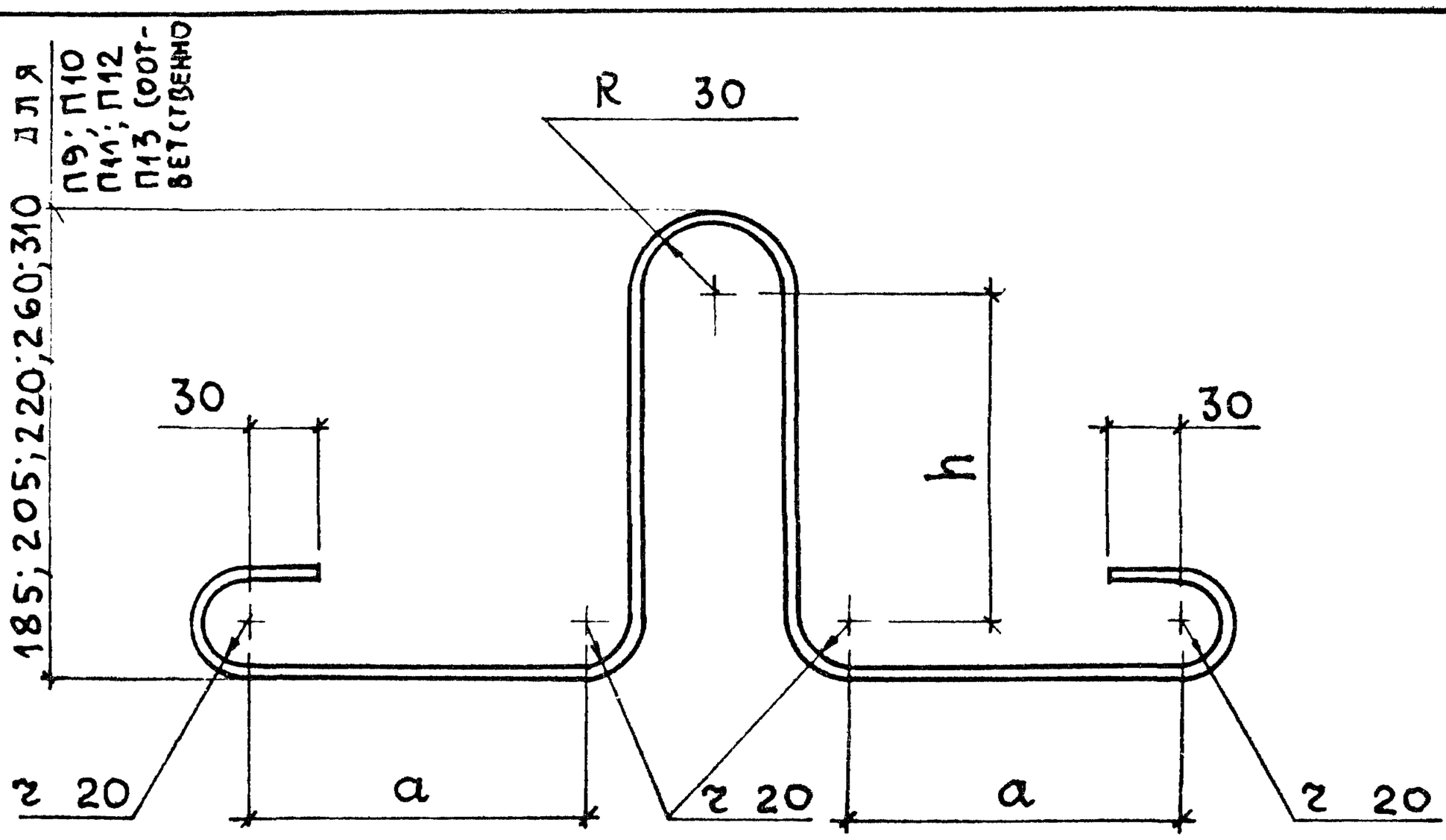

Марка	a, мм	h, мм
П 9	140	115
П 10	130	135
П 11	115	155
П 12	115	195
П 13	130	245

Марка петли	Наименование	Кол.	Масса, кг
П 9	Ø10AI, ℓ=920	1	0,56
П 10	Ø10AI, ℓ=940	1	0,58
П 11	Ø10AI, ℓ=950	1	0,58
П 12	Ø10AI, ℓ=1030	1	0,63
П 13	Ø10AI, ℓ=1160	1	0,71

Арматура класса A-I по ГОСТ 5781-82

Нач. отд	Агранович		
Н. контр.	Чумакова		
Гл. спец	Коротецкий		
Вед. инж	Чумакова		
Провер.	Чумакова		
Разраб.	Фомичев		
Рассчит.	Проценко		

3.006.1-8.4-1-54

Петля монтажная П9... П13

Стадия	Лист	Листов
Р		1

Харьковский Промстройниипроект

Инв. № подл. | Подпись и дата | Взам. инв. №

https://zavodjbi.com/

https://zavodjbi.com/

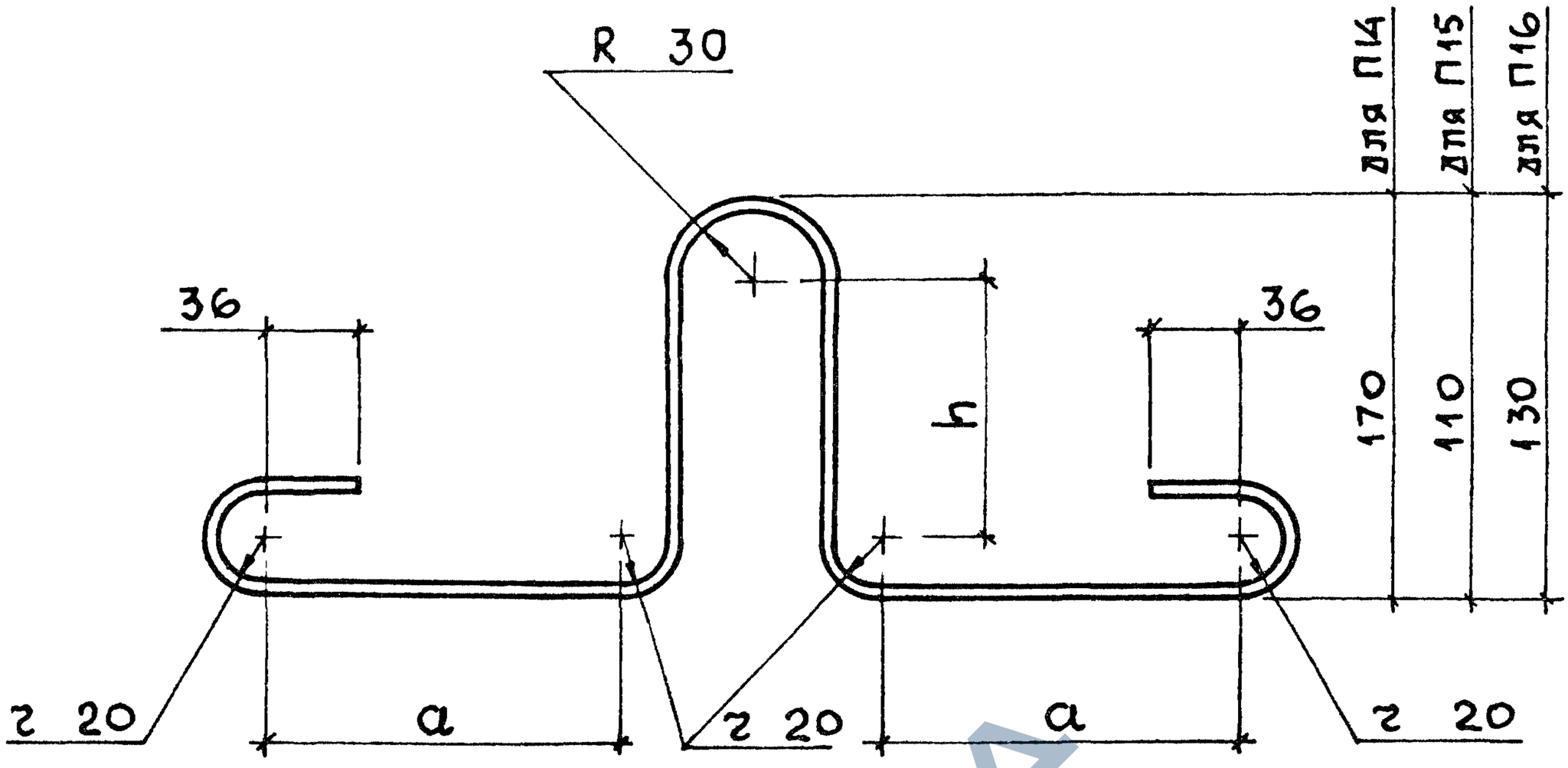

Марка	a, мм	h, мм
П 14	136	96
П 15	266	36
П 16	266	56

Марка петли	Наименование	Кол.	Масса, кг
П 14	Ø 12 А I, ℓ = 890	1	0,79
П 15	Ø 12 А I, ℓ = 1030	1	0,92
П 16	Ø 12 А I, ℓ = 1070	1	0,95

Арматура класса А-I по ГОСТ 5781-82

Нач.отд.	Агранович		
Н.контр.	Чумакова		
Гл.спец.	Коротецкий		
Вед.инж	Чумакова		
Разраб.	Фомичев		
Провер	Чумакова		
Рассчит	Проценко		

3.006.1-8.4-1-55

Петля монтажная П 14; П 15; П 16

Стадия	Лист	Листов
Р		1

Харьковский Промстройниипроект

Взам. инв. № | Подпись и дата | Инв. № подл.

https://zavodjbi.com/

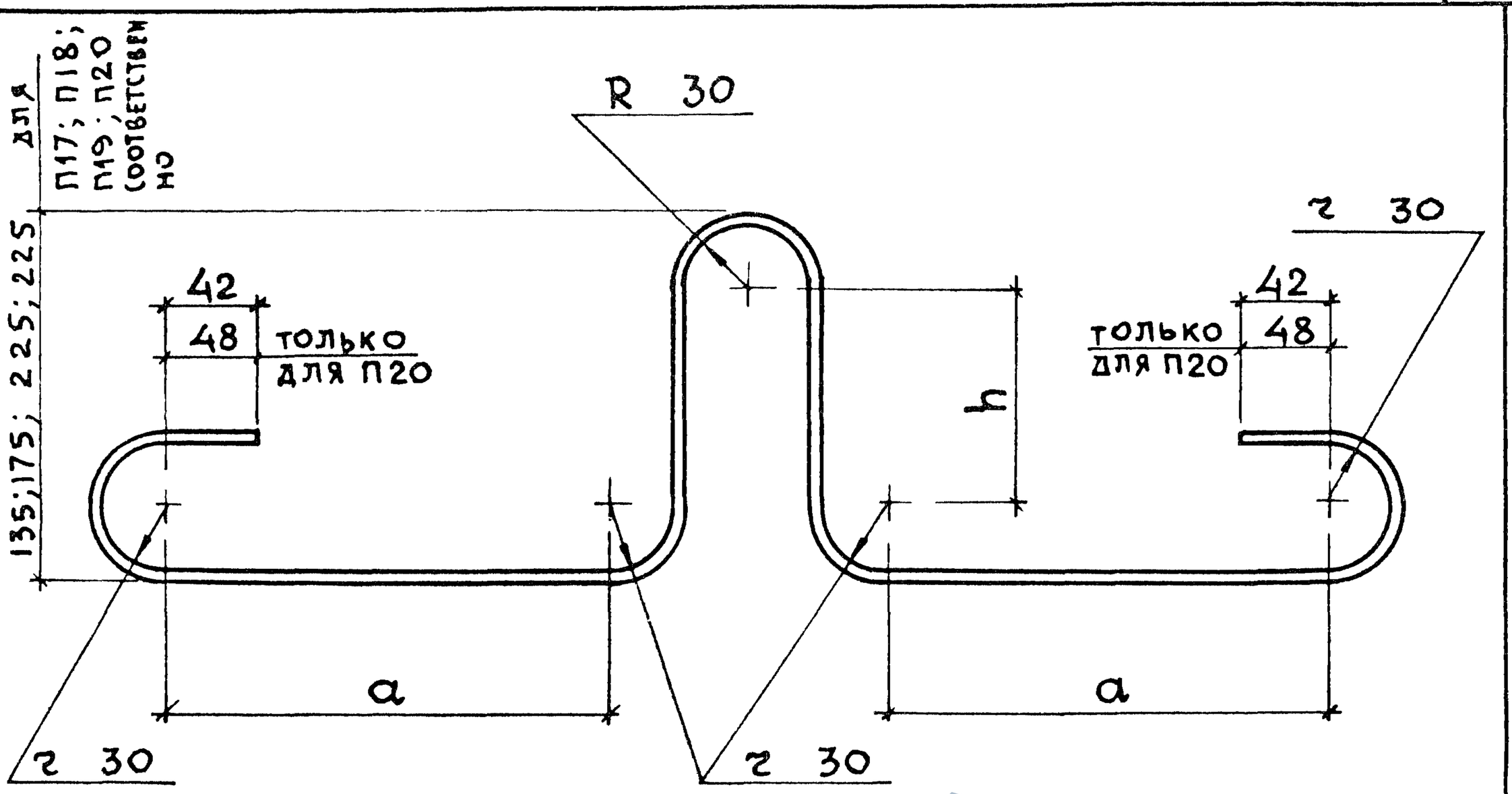

Марка	a, мм	h, мм
П 17	200	47
П 18	200	87
П 19	200	137
П 20	215	133

Марка петли	Наименование	Кол.	Масса, кг
П 17	Ø14 AI, ℓ =1040	1	1,26
П 18	Ø14 AI, ℓ =1120	1	1,36
П 19	Ø14 AI, ℓ =1220	1	1,48
П 20	Ø16 AI, ℓ =1270	1	2,0

Арматура класса А-I по гост 5781-82

Нач.отд	Агранович		
Н. контр.	Чумакова		
Гл.спец.	Коротецкий		
Вед.инж	Чумакова		
Провер.	Чумакова		
Разраб	Фомичев		
Рассчит	Проценко		

3.006.1-8.4-1-56

Петля монтажная П17... П20

Стадия	Лист	Листов
Р		1

Харьковский Промстройниипроект

Инв.№ подл. | Подпись и дата | Взам.инв.№

https://zavodjbi.com/

https://zavodjbi.com/

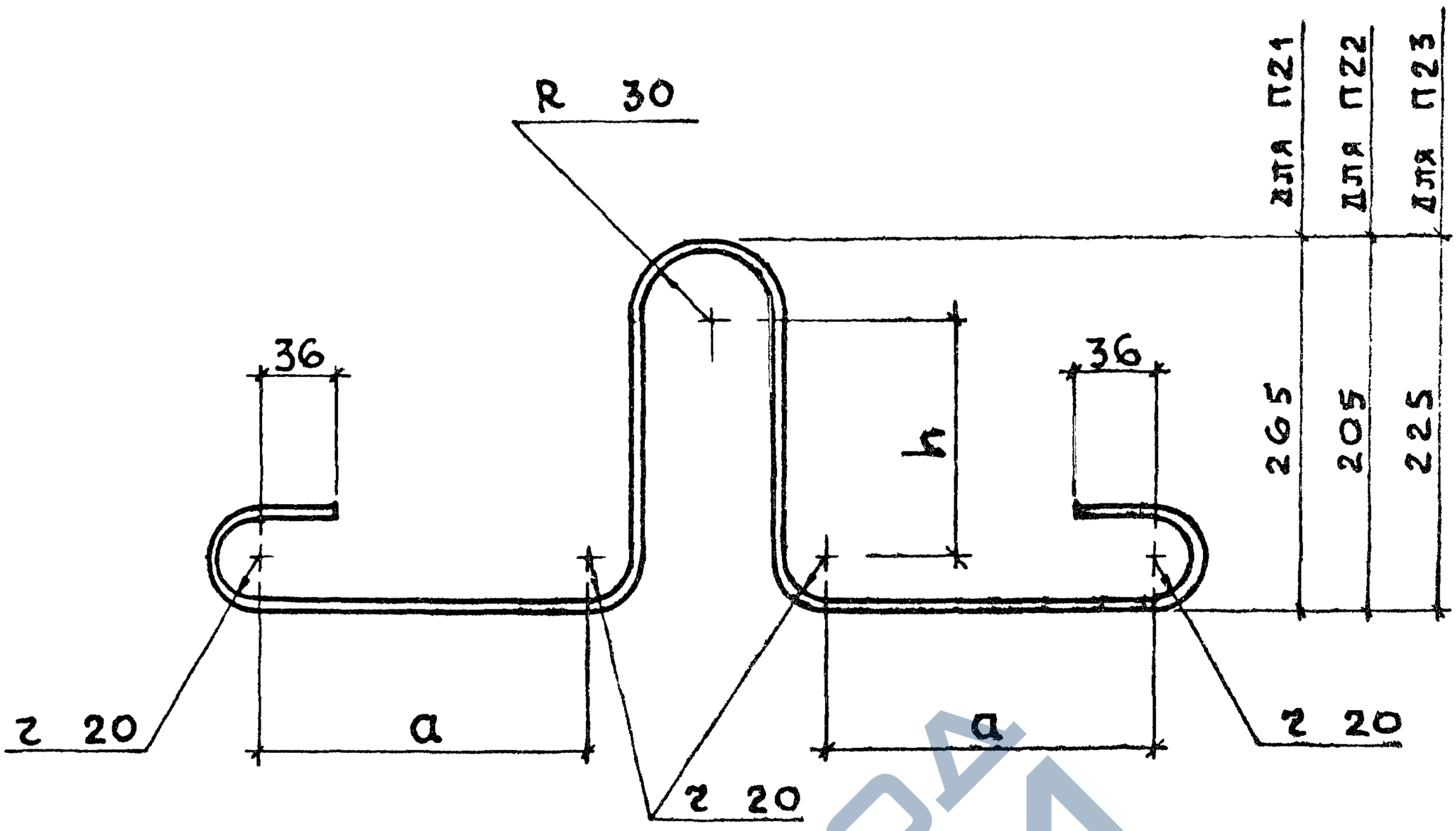

Марка	a, мм	h, мм
П 21	136	191
П 22	266	131
П 23	266	151

Марка петли	Наименование	Кол.	Масса, кг
П 21	Ø12 AI, ℓ=1080	1	0,96
П 22	Ø12 AI, ℓ=1220	1	1,09
П 23	Ø12 AI, ℓ=1260	1	1,12

Арматура класса А-I по ГОСТ 5781-82

Нач. отд.	Агранович		
Н. контр.	Чумакова		
Гл. спец.	Коротецкий		
Вед. инж.	Чумакова		
Провер.	Чумакова		
Разраб.	Фомичев		
Рассчит.	Проценко		

3.006.1-8.4-1-57

Петля монтажная П 21; П 22; П 23

Стадия	Лист	Листов
Р		1

Харьковский Промстройниипроект

Инв. № подл. | Подпись и дата | Взам. инв. №

https://zavodjbi.com/

https://zavodjbi.com/

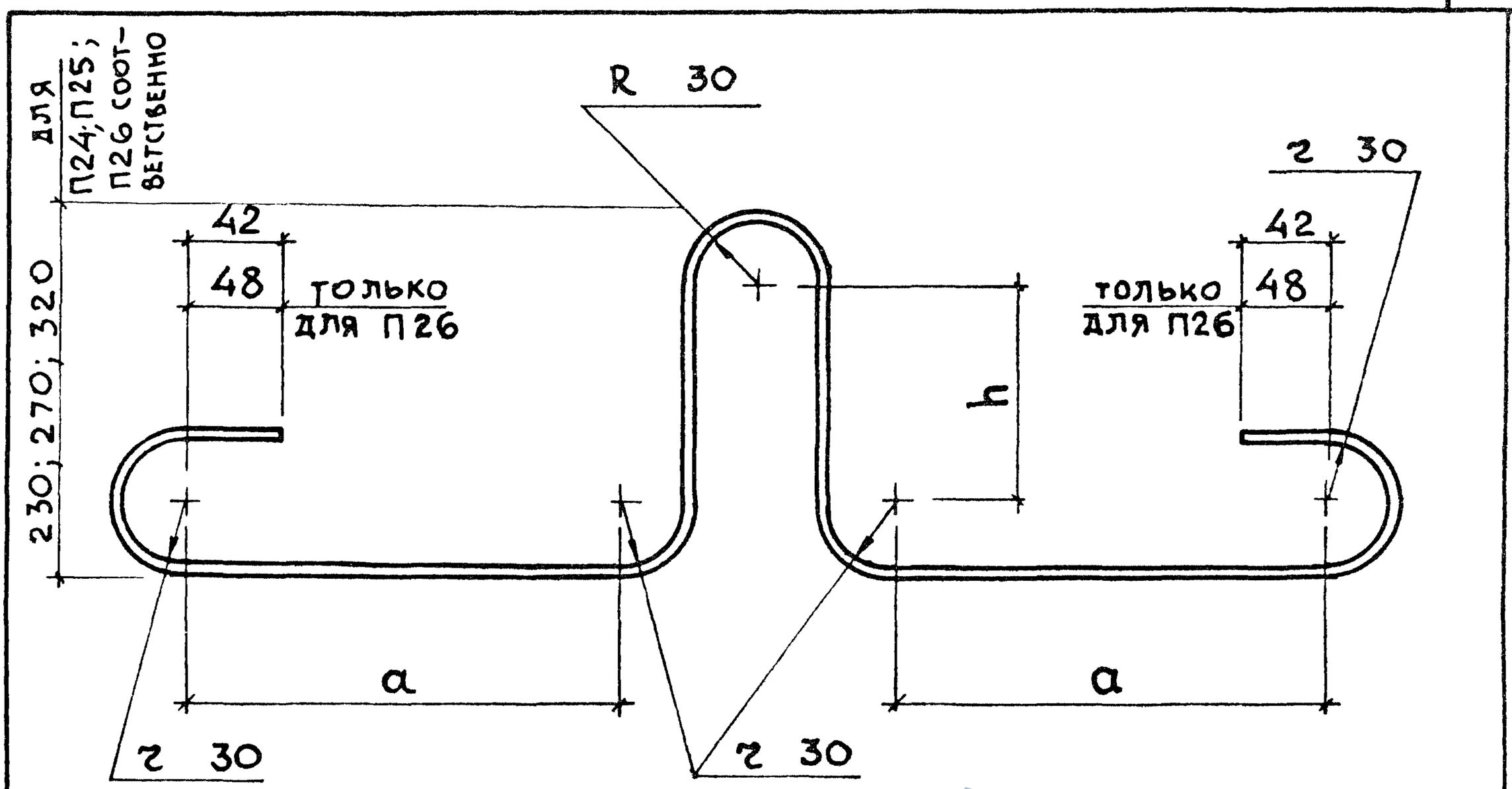

Марка	a, мм	h, мм
П 24	200	142
П 25	200	182
П 26	215	228

Марка петли	Наименование	Кол.	Масса, кг
П 24	Ø14 AI, ℓ=1230	1	1,49
П 25	Ø14 AI, ℓ=1310	1	1,59
П 26	Ø16 AI, ℓ=1460	1	2,30

Арматура класса А-I по ГОСТ 5781-82

Нач.отд.	Агранович		
Н.контр.	Чумакова		
Гл.спец.	Коротецкий		
Вед.инж.	Чумакова		
Провер.	Чумакова		
Разраб.	Фомичев		
Рассчит	Проценко		

3.006.1-8.4-1-58

Петля монтажная П 24 ... П 26

Стадия	Лист	Листов
Р		1

Харьковский Промстройниипроект

Инв.№ подл | Подпись и дата | Взам. инв.№

https://zavodjbi.com/

https://zavodjbi.com/

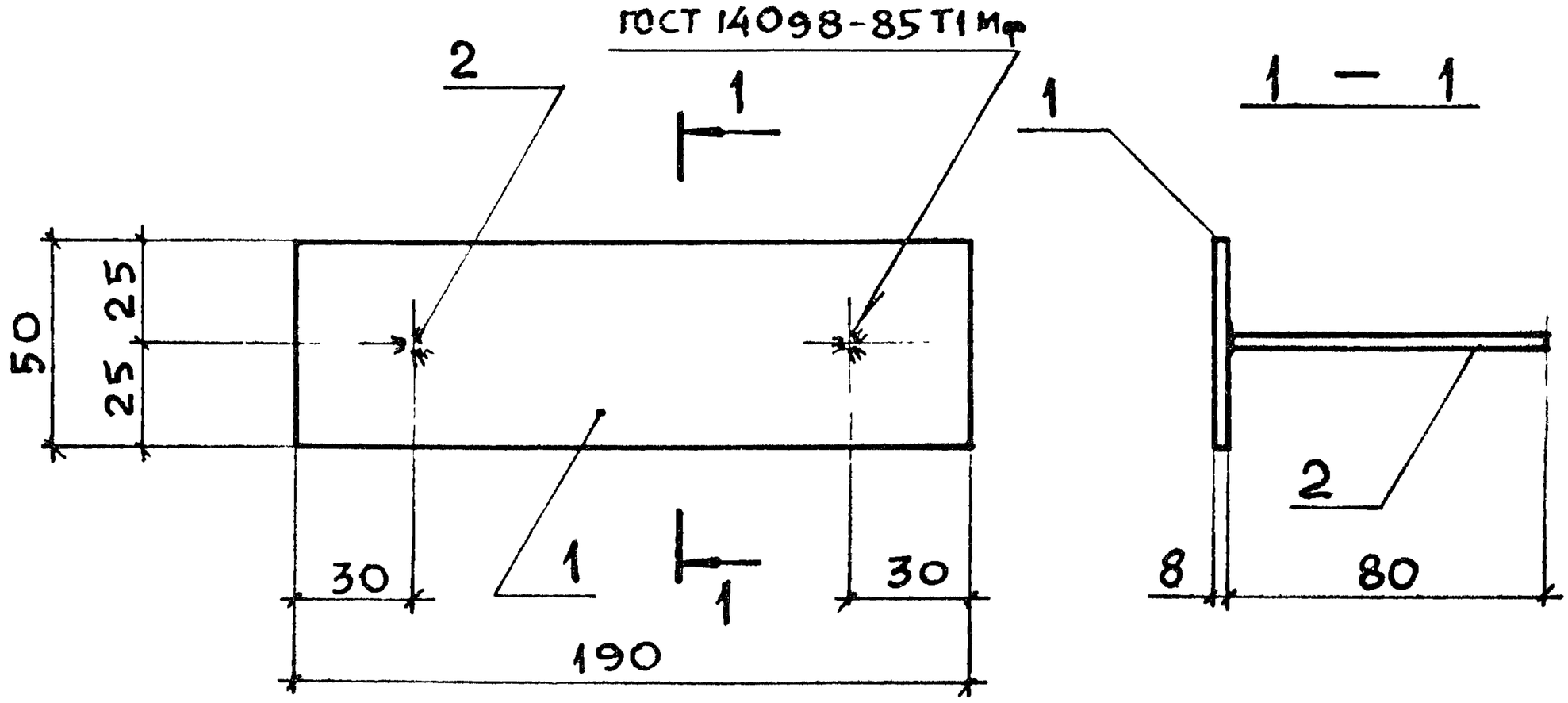

Поз	Наименование	Кол.	Масса ед., кг	Общая масса, кг
1	Лист $\frac{8\times50\times190\ \text{ГОСТ}\ 19903-74}{\text{С}235\ \text{ГОСТ}\ 27772-88}$	1	0,6	0,7
2	Ø 8 A III , ℓ = 80	2	0,03	
	ГОСТ 5781-82			

Нач.отд.	Агранович			3.006.1-8.4-1-59
Н.контр.	Чумакова			
Гл.спец.	Коротецкий			
Вед.инж	Чумакова			Изделие закладное М 1
Провер.	Чумакова			
Разраб.	Фомичев			

Стадия	Лист	Листов
Р		1

Харьковский Промстройниипроект

Инв.№ подл. | Подпись и дата | Взам. инв.№

https://zavodjbi.com/

https://zavodjbi.com/

Марка	B, мм	l, мм
М2	60	80
М3	80	130

ГОСТ 14098-85 Т1-Мф

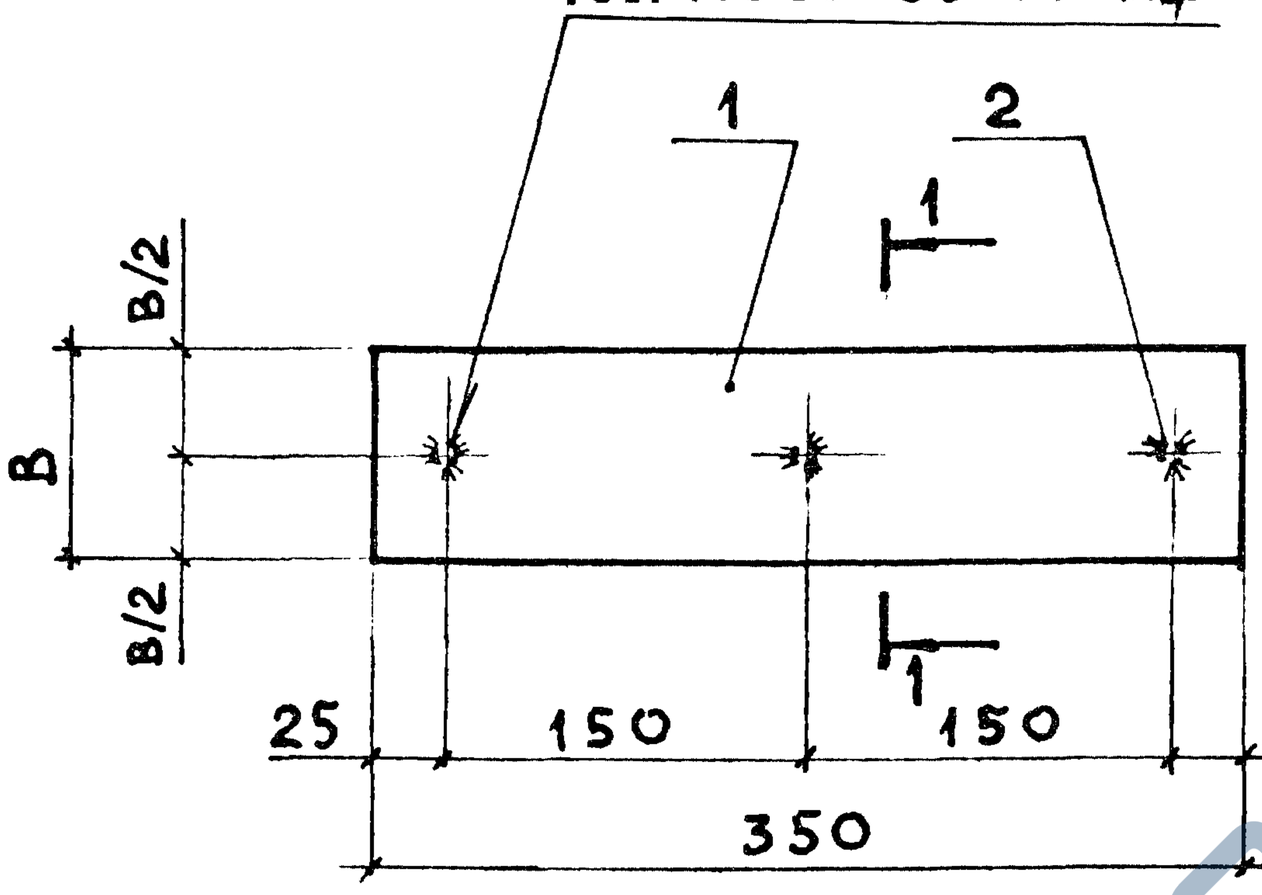

1 — 1

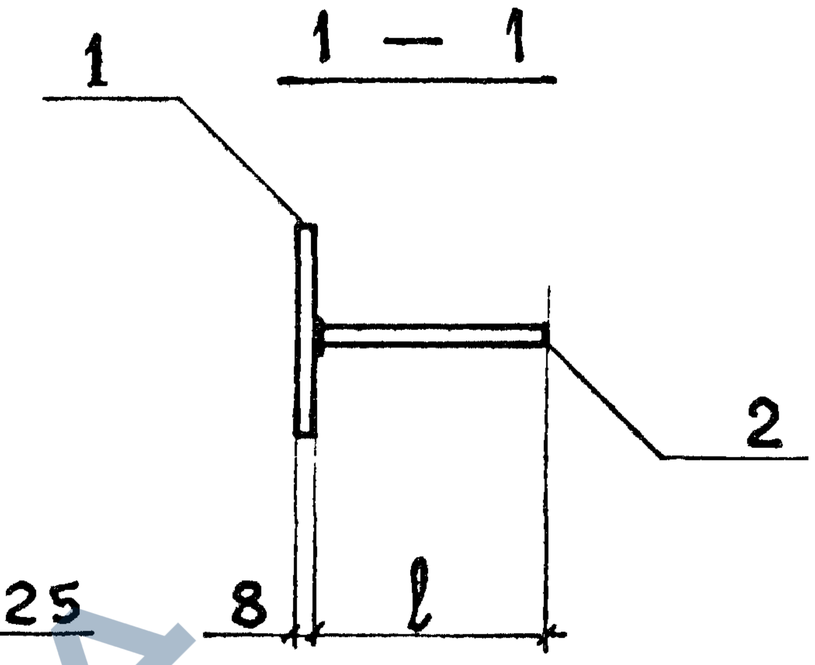

Марка	Поз.	Наименование	Кол.	Масса ед., кг	Общая масса, кг
М2	1	Лист 8×60×350 ГОСТ 19903-74 / С235 ГОСТ 27772-88	1	1,3	1,4
	2	Ø 8 A III, l = 80	3	0,03	
		ГОСТ 5781-82			
М3	1	Лист 8×80×350 ГОСТ 19903-74 / С235 ГОСТ 27772-88	1	1,8	2,0
	2	Ø 8 A III, l = 130	3	0,05	
		ГОСТ 5781-82			

Инв.№ подл. | Подпись и дата | Взам. инв.№

Нач. отд	Агранович		
Н. контр.	Чумакова		
Гл. спец.	Коротецкий		
Вед. инж	Чумакова		
Провер.	Чумакова		
Разраб.	Фомичев		

3.006.1-8.4-1-60

Изделие закладное М2; М3

Стадия	Лист	Листов
Р		1

Харьковский Промстройниипроект

https://zavodjbi.com/

https://zavodjbi.com/

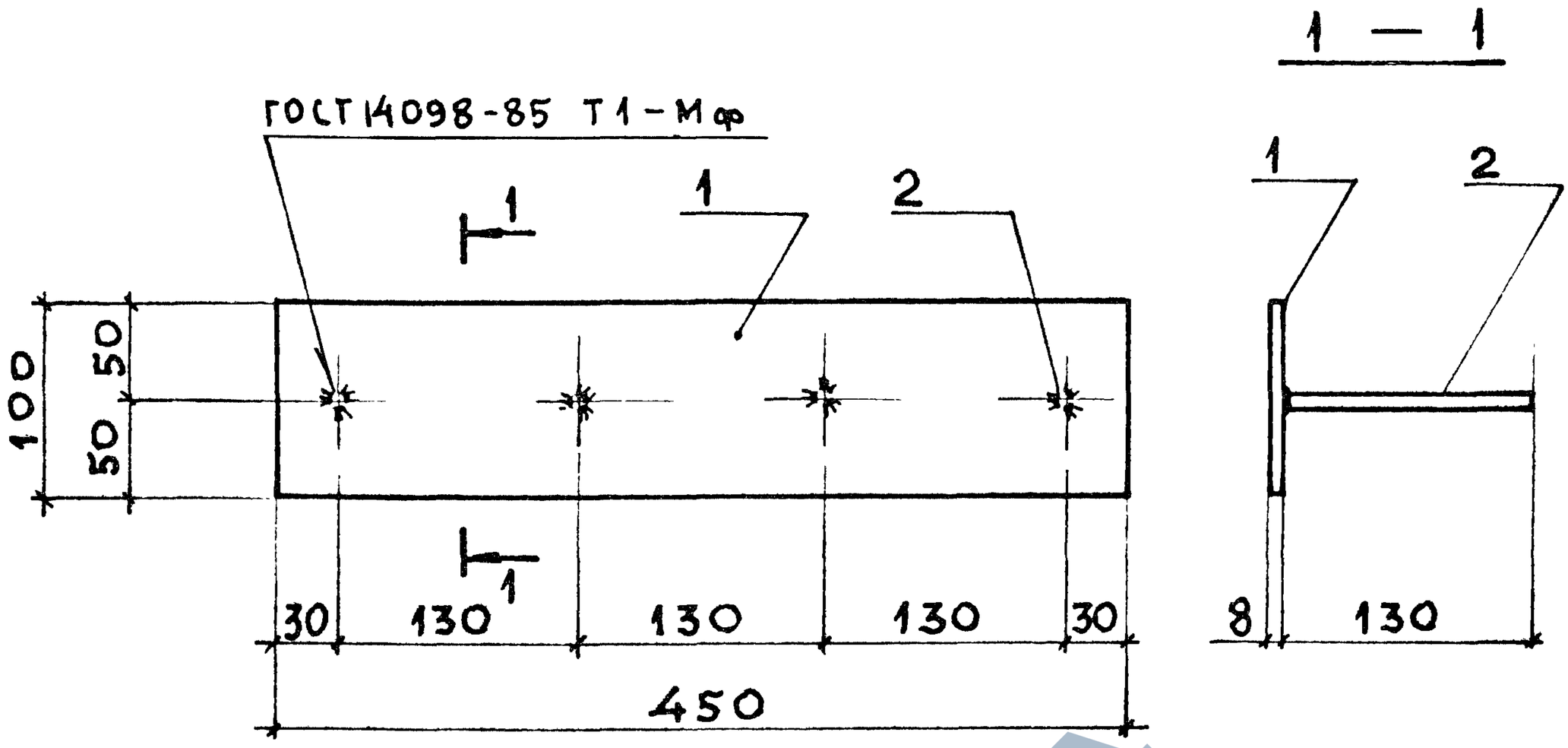

Поз.	Наименование	Кол.	Масса ед., кг	Общая масса, кг
1	Лист $\frac{8\times100\times450\ \text{ГОСТ}\ 19903-74}{\text{С235 ГОСТ 27772-88}}$	1	2,8	3,0
2	Ø8 AIII, ℓ = 130	4	0,05	
	ГОСТ 5781-82			

Нач.отд.	Агранович		
Н.контр.	Чумакова		
Гл.спец.	Коротецкий		
Вед.инж	Чумакова		
Провер.	Чумакова		
Разраб.	Фомичев		

3.006.1-8.4-1-61

Изделие закладное М4

Стадия	Лист	Листов
Р		1

Харьковский Промстройниипроект

Взам.инв.№ | Подпись и дата | Инв.№ подл.

https://zavodjbi.com/

https://zavodjbi.com/

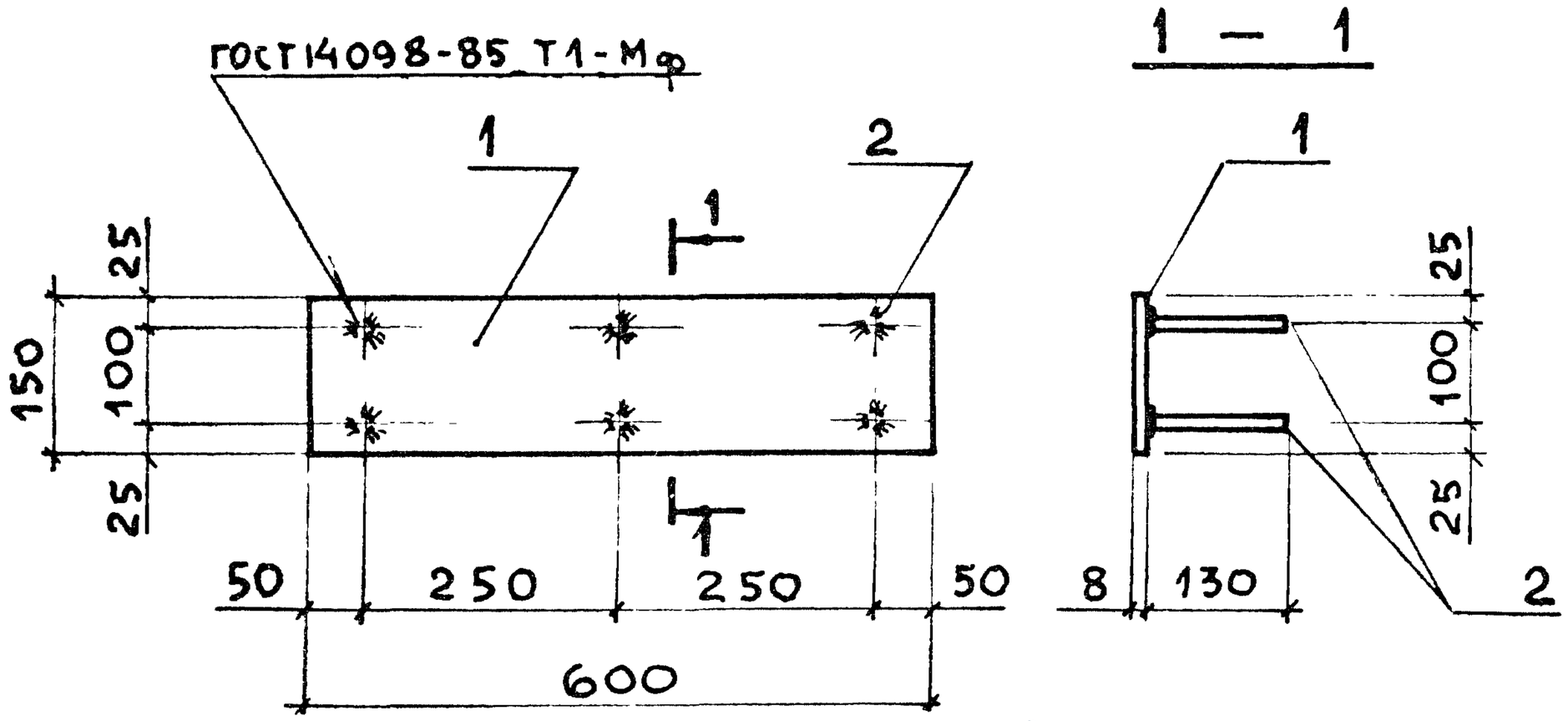

Поз.	Наименование	Кол.	Масса ед., кг	Общая масса, кг
1	Лист $\frac{8\times150\times600\ \text{ГОСТ}\ 19903\text{-}74}{\text{С235 ГОСТ 27772-88}}$	1	5,7	6,0
2	Ø8 A III, ℓ = 130	6	0,05	
	ГОСТ 5781-82			

Нач.отд	Агранович		
Н.контр.	Чумакова		
Гл.спец	Коротецкий		
Вед.инж	Чумакова		
Провер.	Чумакова		
Разраб.	Фомичев		

3.006.1-8.4-1-62

Изделие закладное М5

Стадия	Лист	Листов
Р		1

Харьковский Промстройниипроект

Инв.№ подл. | Подпись и дата | Взам.инв.№

https://zavodjbi.com/

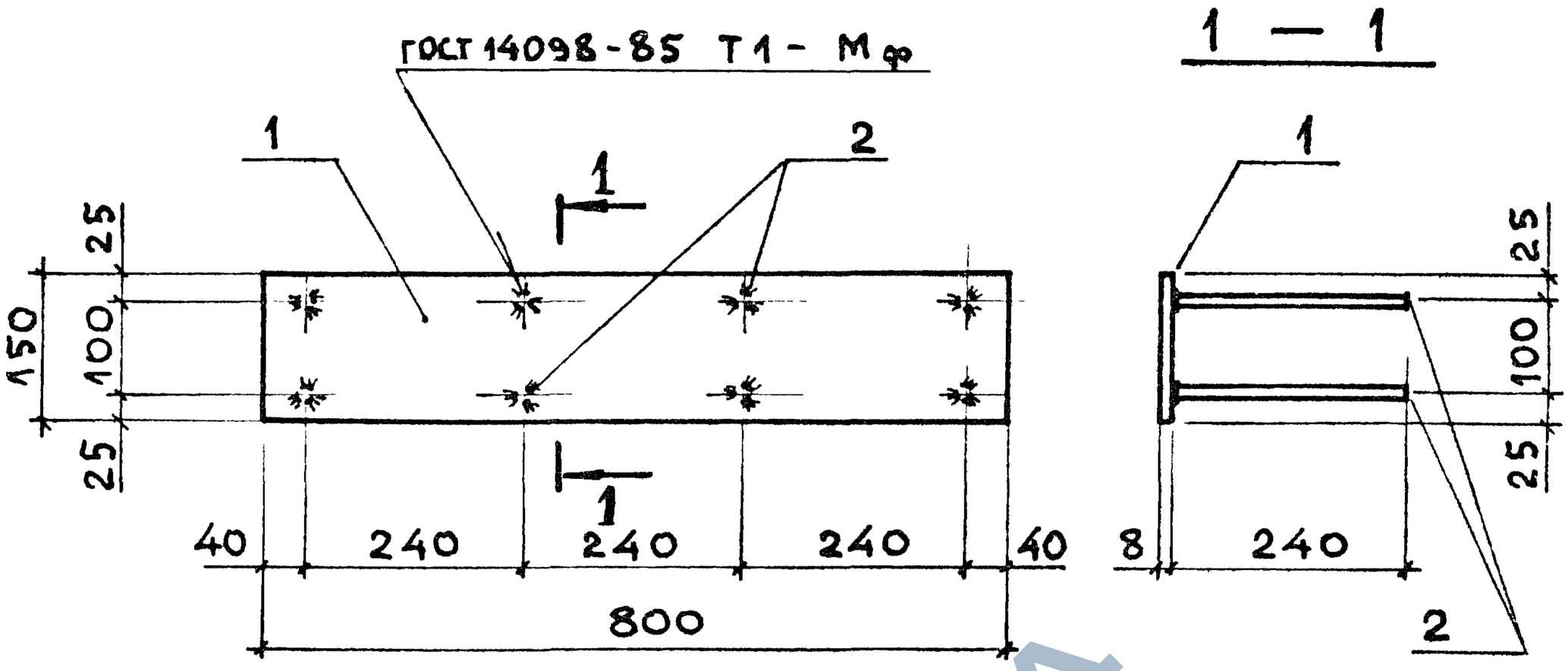

Поз.	Наименование	Кол.	Масса ед., кг	Общая масса, кг
1	Лист $\frac{8 \times 150 \times 800 \text{ ГОСТ } 19903\text{-}74}{\text{С}235 \text{ ГОСТ } 27772\text{-}88}$	1	7,5	8,3
2	Ø 8 А III, l = 240	8	0,1	
	ГОСТ 5781-82			

Нач. отд.	Агранович		
Н. контр.	Чумакова		
Гл. спец.	Коротецкий		
Вед. инж.	Чумакова		
Провер.	Чумакова		
Разраб.	Фомичёв		

3.006.1 - 8.4 - 1 - 63

Изделие закладное М6

Стадия	Лист	Листов
Р		1

Харьковский Промстройниипроект

Инв. № подл. | Подпись и дата | Взам. инв. №

ЗАВОД ЖБИ