ТИПОВЫЕ КОНСТРУКЦИИ ИЗДЕЛИЯ И УЗЛЫ ЗДАНИЙ И СООРУЖЕНИЙ

СЕРИЯ 1020 1-2с/89

КОНСТРУКЦИИ КАРКАСА МЕЖВИДОВОГО ПРИМЕНЕНИЯ МНОГОЭТАЖНЫХ ОБЩЕСТВЕННЫХ ЗДАНИЙ, ПРОИЗВОДСТВЕННЫХ И ВСПОМОГАТЕЛЬНЫХ ЗДАНИЙ ПРОМЫШЛЕННЫХ ПРЕДПРИЯТИЙ ДЛЯ СТРОИТЕЛЬСТВА В РАЙОНАХ СЕЙСМИЧНОСТЬЮ 7 8 И 9 БАЛЛОВ И В НЕСЕЙСМИЧЕСКИХ РАЙОНАХ, С ИЗГОТОВЛЕНИЕМ ИЗДЕЛИЙ КАРКАСА В ЕДИНЫХ ОПАЛУБОЧНЫХ ФОРМАХ

ВЫПУСК 2-2

КОЛОННЫ СЕЧЕНИЕМ 400Х400 ММ ДЛЯ ЗДАНИЙ С ВЫСОТОЙ ЭТАЖА 3,3 М
ПРОСТРАНСТВЕННЫЕ КАРКАСЫ
РАБОЧИЕ ЧЕРТЕЖИ

ЧАСТЬ 1
ДЛЯ РАЙОНОВ СЕЙСМИЧНОСТЬЮ 7,8 И 9 БАЛЛОВ

1962-11
Цена 15 88

https://zavodjbi.com/

ТИПОВЫЕ КОНСТРУКЦИИ, ИЗДЕЛИЯ И УЗЛЫ ЗДАНИЙ И СООРУЖЕНИЙ

СЕРИЯ 1.020.1-2с/89

КОНСТРУКЦИИ КАРКАСА МЕЖВИДОВОГО ПРИМЕНЕНИЯ МНОГОЭТАЖНЫХ ОБЩЕСТВЕННЫХ ЗДАНИЙ, ПРОИЗВОДСТВЕННЫХ И ВСПОМОГАТЕЛЬНЫХ ЗДАНИЙ ПРОМЫШЛЕННЫХ ПРЕДПРИЯТИЙ ДЛЯ СТРОИТЕЛЬСТВА В РАЙОНАХ СЕЙСМИЧНОСТЬЮ 7,8 И 9 БАЛЛОВ И В НЕСЕЙСМИЧЕСКИХ РАЙОНАХ, С ИЗГОТОВЛЕНИЕМ ИЗДЕЛИЙ КАРКАСА В ЕДИНЫХ ОПАЛУБОЧНЫХ ФОРМАХ

ВЫПУСК 2-2

КОЛОННЫ СЕЧЕНИЕМ 400Х400 ММ ДЛЯ ЗДАНИЙ С ВЫСОТОЙ ЭТАЖА 3,3 М
ПРОСТРАНСТВЕННЫЕ КАРКАСЫ
РАБОЧИЕ ЧЕРТЕЖИ

ЧАСТЬ 1
ДЛЯ РАЙОНОВ СЕЙСМИЧНОСТЬЮ 7,8 И 9 БАЛЛОВ

РАЗРАБОТАНЫ ТБИЛЗНИИЭП

ДИРЕКТОР ИНСТИТУТА Н.А.ЭЛИШЕРАШВИЛИ
Гл.КОНСТРУКТОР ИНСТ. А.Г.ЧИКОБАВА
НАЧАЛЬНИК ОТДЕЛА Г.Б.ТУРМАНИДЗЕ
Гл.ИНЖ.ПРОЕКТА Н.А.КАПАНАДЗЕ
ПРИ УЧАСТИИ ЦНИИСК ГОССТРОЯ СССР

СОГЛАСОВАНО С ЦНИИСК им.В.А.КУЧЕРЕНКО

ЗАМ.ДИРЕКТОРА О.О.АНДРЕЕВ
ЗАВ.ЛАБ.СЕЙСМОСТОЙКИХ КОНСТРУКЦИЙ ЗДАНИЙ А.В.ЧЕРКАЛИН
СТ.НАУЧНЫЙ СОТР. С.А.МИНАКОВ

УТВЕРЖДЕНЫ ГОССКОМАРХИТЕКТУРОЙ
приказ от 25.12.1989 г. № 204

ВВЕДЕНЫ В ДЕЙСТВИЕ с 01.07.1990 г.
ТбилЗНИИЭП, приказ №174 от 27.12.1989 г.

https://zavodjbi.com/

Обозначение	Наименование	Стр.
I.020.I-2с/89 2-2	Содержание	2
ТТ	Технические требования	4
КI	Каркас пространственный КП1с...КП6с	6
К2	Каркас пространственный КП7с...КП12с	7
К3	Каркас пространственный КП13с...КП18с	9
К4	Каркас пространственный КП19с...КП24с	10
К5	Каркас пространственный КП25с...КП30с	12
К6	Каркас пространственный КП31с...КП33с	13
К7	Каркас пространственный КП27сн...КП31сн	14
К8	Каркас пространственный КП32сн,КП33сн	16
К9	Каркас пространственный КП34с...КП40с	17
К10	Каркас пространственный КП41с...КП47с	18
К11	Каркас пространственный КП48с...КП53с	20
К12	Каркас пространственный КП54с...КП57с	21
К13	Каркас пространственный КП58с...КП64с	22
К14	Каркас пространственный КП65с...КП71с	24
К15	Каркас пространственный КП72с,КП73с, КП66сн...КП69сн	25
К16	Каркас пространственный КП70сн...КП73сн	27
К17	Каркас пространственный КП74с...КП80с	28
К18	Каркас пространственный КП81с...КП85с	29
К19	Каркас пространственный КП86с...КП89с	31
К20	Каркас пространственный КП90с...КП92с КП90сн...КП92сн	32
К21	Каркас пространственный КП93с...КП98с	33
К22	Каркас пространственный КП99с,КП100с	35
К23	Каркас пространственный КП102с...КП107с	36
К24	Каркас пространственный КП108с...КП112с	37
К25	Каркас пространственный КП113с...КП116с	39
К26	Каркас пространственный КП117с...КП121с	40
К27	Каркас пространственный КП122с...КП125с	41
К28	Каркас пространственный КП126с...КП131с	42
К29	Каркас пространственный КП132с,КП133с, КП126сн...КП128сн	44
К30	Каркас пространственный КП129сн...КП131сн	45
К31	Каркас пространственный КП132сн,КП133сн	46
К32	Каркас пространственный КП134с...КП139	47
К33	Каркас пространственный КП140с...КП145	50
I.020.I-2с/89 2-2 К34	Каркас пространственный КП146с...КП151с	52
К35	Каркас пространственный КП152с...КП157с	54
К36	Каркас пространственный КП158с...КП163с	56
К37	Каркас пространственный КП164с...КП166с	58
К38	Каркас пространственный КП160сн...КП164сн	60
К39	Каркас пространственный КП165сн,КП166сн	62
К40	Каркас пространственный КП167с...КП172с	64
К41	Каркас пространственный КП173с...КП177с	66
К42	Каркас пространственный КП178с...КП181с	68
К43	Каркас пространственный КП182с...КП186с	70
К44	Каркас пространственный КП187с...КП190с	72
К45	Каркас пространственный КП191с...КП196с	74
К46	Каркас пространственный КП197с...КП201с	76
К47	Каркас пространственный КП202с...КП205с	78
К48	Каркас пространственный КП206с,КП199сн... ... КП202сн	80
К49	Каркас пространственный КП203сн...КП206сн	82
К50	Каркас пространственный КП207с...КП211с	84
К51	Каркас пространственный КП212с...КП216с	86
К52	Каркас пространственный КП217с...КП221с	88
К53	Каркас пространственный КП222с...КП226с	90
К54	Каркас пространственный КП227с...КП230с	92
К55	Каркас пространственный КП227сн...КП230сн	94
К56	Каркас пространственный КП231с...КП236с	96
К57	Каркас пространственный КП237с...КП241с	98
К58	Каркас пространственный КП242с...КП245с	100
К59	Каркас пространственный КП246с...КП250с	102
К60	Каркас пространственный КП251с...КП254с	104
К61	Каркас пространственный КП255с...КП260с	106
К62	Каркас пространственный КП261с...КП265с	108
К63	Каркас пространственный КП266с...КП269с	110

Разраб.	Чанкветадзе	
Проверил	Бусхулия	
ГАП	Ксанавели	
Инженер	Чиванава	

I.020.I-2с/89 2-2

Содержание

Стадия	Лист	Листов
Р		2

ТбилЗНИИЭП

1.020.1-2с/89 в.2-2 ч.1

Инв.№ подл. | Подп. и дата | Взам.инв.№

ФОРМАТ А3

Обозначение	Наименование	Стр.
I.020.I-2б/89 2-2 К64	Каркас пространственный КП270с,КП253сн...	112
К65	Каркас пространственный ... КП266сн	
К65	Каркас пространственный КП267сн...КП270сн	114
К66	Каркас пространственный КП271с...КП276с	116
К67	Каркас пространственный КП277с...КП282с	118
К68	Каркас пространственный КП283с...КП288с	120
К69	Каркас пространственный КП289с...КП294с	122
К70	Каркас пространственный КП295с...КП300с	124
К7I	Каркас пространственный КП30Iс...КП303с	126
К72	Каркас пространственный КП297сн...КП30Iсн	128
К73	Каркас пространственный КП302сн,КП303сн	130
К74	Каркас пространственный КП304с...КП309с	132
К75	Каркас пространственный КП3I0с,КП3II с	134
К76	Каркас пространственный КП3I2с...КП3I7с	136
К77	Каркас пространственный КП3I8с,КП3I9с	138
К78	Каркас пространственный КП320с...КП325с	140
К79	Каркас пространственный КП326с...КП332с	142
К80	Каркас пространственный КП333с...КП338с	144
К8I	Каркас пространственный КП339с...КП342с	146
К82	Каркас пространственный КП335сн...КП340сн	148
К83	Каркас пространственный КП34Iсн,КП342сн	150
К84	Каркас пространственный КП343с...КП347с	152
К85	Каркас пространственный КП348с...КП352с	154
К86	Каркас пространственный КП353с...КП357с	156
К87	Каркас пространственный КП358с...КП360с	158
К88	Каркас пространственный КП36Iс...КП365с	160
К89	Каркас пространственный КП366с...КП370с	162
К90	Каркас пространственный КП37Iс,КП372с, КП367сн...КП369сн	164
К9I	Каркас пространственный КП370сн...КП372сн	166
К92	Каркас пространственный КП373с...КП378с	168
К93	Каркас пространственный КП379с...КП383с	170
К94	Каркас пространственный КП384с...КП387с	172
К95	Каркас пространственный КП388с...КП392с	174
К96	Каркас пространственный КП393с...КП396с	176
К97	Каркас пространственный КП397с...КП402с	178
К98	Каркас пространственный КП403с...КП407с	180
К99	Каркас пространственный КП408с...КП4II с	182

Обозначение	Наименование	Стр.
I.020.I-2с/89 2-2 К100	Каркас пространственный КП4I2с,КП405сн... ... КП408сн	184
К10I	Каркас пространственный КП409сн...КП4I2сн	186
К102	Каркас пространственный КП4I3с...КП4I8с	188
К103	Каркас пространственный КП4I9с...КП423с	190
К104	Каркас пространственный КП424с...КП427с	192
К105	Каркас пространственный КП428с...КП432с	194
К106	Каркас пространственный КП433с...КП436с	196
К107	Каркас пространственный КП437с...КП422с	198
К108	Каркас пространственный КП443с...КП447с	200
К109	Каркас пространственный КП448с...КП45Iс	202
К110	Каркас пространственный КП452с,КП445сн... ... КП448сн	204
К111	Каркас пространственный КП449сн...КП452сн	206

Инв. № подл. | Подпись и дата | Взам. инв. №

Копировал Формат А3

Обозначение	Наименование	Стр.
I.020.I-2с/89 2-2	Содержание	2
ТТ	Технические требования	4
К1	Каркас пространственный КП1с...КП5с	6
К2	Каркас пространственный КП7с...КП12с	7
К3	Каркас пространственный КП13с...КП18с	9
К4	Каркас пространственный КП19с...КП24с	10
К5	Каркас пространственный КП25с...КП30с	12
К6	Каркас пространственный КП31с...КП33с	13
К7	Каркас пространственный КП27сн...КП31сн	14
К8	Каркас пространственный КП32сн,КП33сн	16
К9	Каркас пространственный КП34с...КП40с	17
К10	Каркас пространственный КП41с...КП47с	18
К11	Каркас пространственный КП48с...КП53с	20
К12	Каркас пространственный КП54с...КП57с	21
К13	Каркас пространственный КП58с...КП64с	22
К14	Каркас пространственный КП65с...КП71с	24
К15	Каркас пространственный КП72с,КП73с, КП66сн...КП69сн	25
К16	Каркас пространственный КП70сн...КП73сн	27
К17	Каркас пространственный КП74с...КП80с	28
К18	Каркас пространственный КП81с...КП85с	29
К19	Каркас пространственный КП86с...КП89с	31
К20	Каркас пространственный КП90с...КП92с КП90сн...КП92сн	32
К21	Каркас пространственный КП93с...КП98с	33
К22	Каркас пространственный КП99с,КП100с	35
К23	Каркас пространственный КП102с...КП107с	36
К24	Каркас пространственный КП108с...КП112с	37
К25	Каркас пространственный КП113с...КП116с	39
К26	Каркас пространственный КП117с...КП121с	40
К27	Каркас пространственный КП122с...КП125с	41
К28	Каркас пространственный КП126с...КП131с	42
К29	Каркас пространственный КП132с,КП133с, КП126сн...КП128сн	44
К30	Каркас пространственный КП129сн...КП131сн	45
К31	Каркас пространственный КП132сн,КП133сн	46
К32	Каркас пространственный КП134с...КП139с	48
К33	Каркас пространственный КП140с...КП145с	50
К34	Каркас пространственный КП146с...КП151с	52
К35	Каркас пространственный КП152с...КП157с	54
К36	Каркас пространственный КП158с...КП163с	56
К37	Каркас пространственный КП164с...КП166с	58
К38	Каркас пространственный КП160сн...КП164сн	60
К39	Каркас пространственный КП165сн,КП166сн	62
К40	Каркас пространственный КП167с...КП172с	64
К41	Каркас пространственный КП173с...КП177с	66
К42	Каркас пространственный КП178с...КП181с	68
К43	Каркас пространственный КП182с...КП186с	70
К44	Каркас пространственный КП187с...КП190с	72
К45	Каркас пространственный КП191с...КП196с	74
К46	Каркас пространственный КП197с...КП201с	76
К47	Каркас пространственный КП202с...КП205с	78
К48	Каркас пространственный КП206с,КП199сн... ... КП202сн	80
К49	Каркас пространственный КП203сн...КП206сн	82
К50	Каркас пространственный КП207с...КП211с	84
К51	Каркас пространственный КП212с...КП216с	86
К52	Каркас пространственный КП217с...КП221с	88
К53	Каркас пространственный КП222с...КП226с	90
К54	Каркас пространственный КП227с...КП230с	92
К55	Каркас пространственный КП227сн...КП230сн	94
К56	Каркас пространственный КП231с...КП236с	96
К57	Каркас пространственный КП237с...КП241с	98
К58	Каркас пространственный КП242с...КП245с	100
К59	Каркас пространственный КП246с...КП250с	102
К60	Каркас пространственный КП251с...КП254с	104
К61	Каркас пространственный КП255с...КП260с	106
К62	Каркас пространственный КП261с...КП265с	108
К63	Каркас пространственный КП266с...КП269с	110

Разраб.	Чанкветадзе	
Проверил	Бускиндер	
ГАП	Чквиравава	
Н.контр.	Чкуаиавава	

I.020.I-2с/89 2-2

Содержание

Стадия	Лист	Листов
Р	1	2

ТбилЗНИИЭП

1.020.1-2с/89 в.2-2 ч.1

Инв.№ подл. | Подп. и дата | Взам.инв.№

ЗАВОД ЖЕЛЕЗОБЕТОНА

I. ОБЩАЯ ЧАСТЬ

I.I. Серия I.020.I-2с/89, выпуск 2-2 содержит рабочие чертежи пространственных каркасов для колонн сечением 400х400 мм при высоте этажа 3,3 м.

Выпуск состоит из двух частей:

Часть I содержит рабочие чертежи пространственных каркасов колонн, применяемых для строительства в районах сейсмичностью 7 8 и 9 баллов.

Часть II содержит рабочие чертежи пространственных каркасов колонн, применяемых для строительства в несейсмических районах.

I.2. Рабочие чертежи колонн приведены в выпуске 2-I.

I.3. Детали пространственных каркасов приведены в выпуске 2-I3.

I.4. Арматурные и закладные изделия приведены в выпуске 2-I4.

I.5. Рекомендации по технологии изготовления пространственных каркасов приведены в выпуске 0-3 "Указания по заводской технологии изготовления изделий".

I.6. Изготовление пространственных каркасов должно производится в соответствии с требованиями СНиП 2.03 01-84 "Бетонные и железобетонные конструкции", СНиП II 23-81* "Стальные конструкции" СНиП 2 03.II-85 "Защита строительных конструкций от коррозии", СНиП 3.03 01-87 "Несущие и ограждающие конструкции, "Рекомендации по проектированию стальных закладных деталей для железобетонных конструкций", разработанных НИИЖБ Госстроя СССР ГОСТ I4098-85, ГОСТ I0922-75

I 7. Класс точности и технологические допуски при изготовлении конструкций должны приниматься в соответствии с требованиями ГОСТ 21778-81, ГОСТ 21779-82, ГОСТ 21780-83 и ГОСТ I3015.0-83

I 8 Указания по применению изделий приведены в выпуске 0-I.

I.9. Перечень выпусков, входящих в состав серии I.020.I-2с/89 приведен в выпуске 0-0.

2. ТЕХНИЧЕСКАЯ ХАРАКТЕРИСТИКА И РЕКОМЕНДАЦИИ ПО ИЗГОТОВЛЕНИЮ АРМАТУРНЫХ КАРКАСОВ

2.I. Пространственные каркасы для колонн следует изготовлять по рабочим чертежам настоящего выпуска.

2 2. Пространственные каркасы собираются из отдельных стержней продольной арматуры в количестве 4 шт. 8 шт. а также замкнутых хомутов, сеток косвенного армирования и закладных изделий, приведенных в вып. 2-I4.

2 3. Сборку пространственных каркасов колонн рекомендуется производить на механизированных линиях, оснащенных поворотным кондуктором и сварочными клещами, допускающими сварку перекрестий арматуры с максимальными диаметрами 40+I4 мм, например, подвесными клещами типа К-243В.

2 4. Для обеспечения заданного расстояния между осями крайних стержней продольной арматуры в пространственном каркасе с отклонениями не более 0,5 диаметра стержня необходимо перед сваркой зафиксировать концы продольных стержней в кондукторе со сменными втулками, внутренний диаметр которых должен быть равен диаметру арматуры с учетом свободного прохода стержня периодического профиля.

2 5. В качестве продольной арматуры колонн принята сталь класса А-III, ГОСТ 5781-82*.

Поперечная арматура каркасов, в виде замкнутых хомутов, принята из горячекатаной арматурной стали класса А-I, ГОСТ 5781-82*.

Разраб.	Бускивадзе		I.020.I-2с/89 2-2 ТТ
Проверил	Чкванава		
ГИП	Чкванава		
Гл. спец.	Капанадзе		Технические требования
Зам. гл. спец.	Алексеев		Стадия Р · Лист I · Листов 2
Нач. отд.	Гурмашидзе		ТбилЗНИИЭП
Н. контр.	Чкванава		

Инв. № подл. | Подп. и дата | Взам. инв. №

В сетках косвенного армирования применяется горячекатаная арматурная сталь класса А-Ш ГОСТ 5781-82*.

2.6. Сварку пересечений арматурных стержней в пространственных каркасах рекомендуется выполнять контактно-точечным способом. Однако, при отсутствии оборудования могут быть разработаны конструктивно-технологические варианты пространственных каркасов, изготавливаемых с применением дуговой сварки.

2.7. Качество сварных соединений арматуры должно отвечать требованиям ГОСТ 10922-75 и ГОСТ 14098-85.

2.8. В случае отсутствия необходимого стандартного оборудования для сварки крестообразных соединений арматуры диаметрами до 36 мм или невозможности обеспечения нормируемой прочности соединений в закладных изделиях типов МН6÷МН10 необходимо взамен этих изделий применять закладные изделия МН19÷МН23 соответственно. При этом детали установки МН19÷МН23 в объемных каркасах приведены в вып.2-13.

Контроль качества и испытания крестообразных соединений производить согласно положений "Рекомендаций по технологии сварки крестообразных и тавровых одиночных и спаренных стержней арматуры железобетонных конструкций", г.Москва 1975г., утвержденных директором НИИЖБ 21 октября 1974 г.

2.9. Отклонения размеров арматуры и отдельных стержней, а также отклонения в размерах ячеек сварных сеток и в расстояниях между отдельными стержнями пространственных каркасов не должны превышать величин, допускаемых ГОСТ 10922-75.

2.10. Порядок сборки пространственного каркаса колонн следующий:

1) устанавливаются пакеты замкнутых хомутов и сеток косвенного армирования и закладные изделия типа МН11-МН14 между планшайбами поворотного кондуктора;

2) протягиваются стержни продольной арматуры и фиксируются в зажимах кондуктора;

3) распределяются хомуты и сетки по длине каркаса в каждом пролете колонн с соблюдением проектного шага поперечной арматуры; устанавливаются закладные изделия типа МН1-МН14 в строго определенном месте;

4) производится контактная точечная сварка всех пересечений продольной арматуры, хомутов и сеток, изделия закладные МН11-МН14 привариваются непосредственно или с помощью коротыша к продольным стержням электродуговой сваркой;

5) устанавливаются дополнительные закладные изделия (для крепления стен, диафрагм жесткости и др.) и закрепляются в соответствии с деталями армирования, приведенными в вып.2-13.

Инв. № подл. | Подпись и дата | Взам. инв. №

Копировал

Формат А3

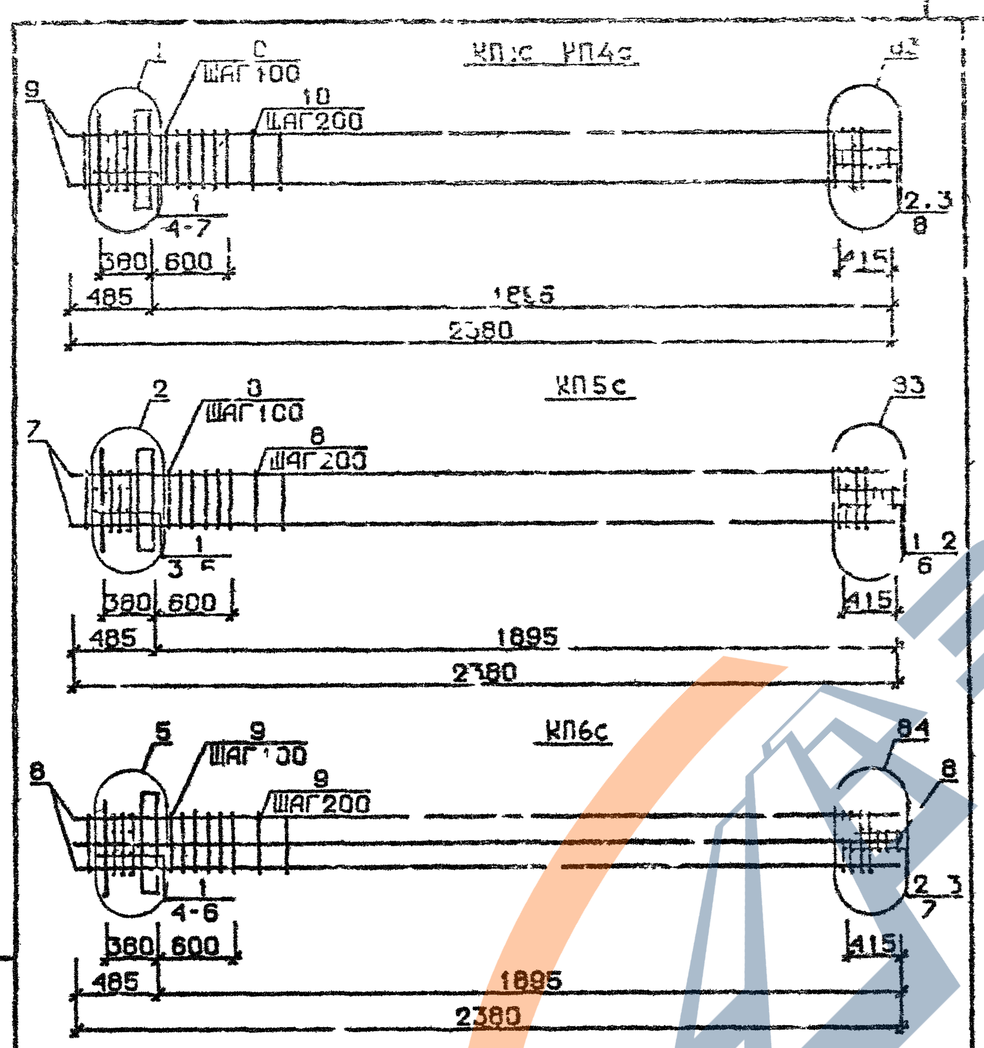

Арматура класса AI и AIII по ГОСТ 5781-82*

Детали см. I.020.1-2с/89 В 2-I3

Спецификацию см. лист 2

Разраб	Пашаева		I.020.I-2с/89 2-2 КI
Провер	Бускиваз		
ГИП	Чкванава		Каркас пространственный КП1с КП6с
Н контр	Чквакава		Стадия Р · Лист I · Листов 3 · ТбилЗНИИЭП

Инв. № подл. | Подпись и дата | Взам. инв. №

Формат А4

Марка пространственного каркаса	Поз.	Марка арматурного изделия	Кол.	Масса, кг: I шт.	Масса, кг: Всего	Хозначение документа
КП1с	I	CI	4	I,8	7,2	В. 2-I4
	2	C2	3	2,9	8,7	В. 2-I4
	3	C9	2	0,7	I,4	В. 2-I4
	4	MHI	I	25,6	25,6	В. 2-I4
	5	Ø28AIII L = 720	2	3,48	6,96	Б.Ч.
	6	ØI0AI L = 380	2	0,23	0,46	Б.Ч.
	7	ØI2AI L = I30	4	0,II	0,44	Б.Ч.
	8	Ø8AI L = 500	2	0,20	0,40	Б.Ч.
	9	Ø20AIII L = 2380	4	5,84	23,48	Б.Ч.
	I0	XMI	9	0,55	4,95	В. 2-I4
				Итого	79,59	
КП2с	I	CI	4	I,8	7,2	В. 2-I4
	2	C2	3	2,9	8,7	В. 2-I4
	3	C9	2	0,7	I,4	В. 2-I4
	4	MHI	I	25,60	25,60	В. 2-I4
	5	Ø28AIII L = 720	2	3,48	6,96	Б.Ч.
	6	ØI0AI L = 380	2	0,23	0,46	Б.Ч.
	7	ØI2AI L = I30	4	0,II	0,44	Б.Ч.
	8	Ø8AI L = 500	2	0,20	0,40	Б.Ч.
	9	Ø25AIII L = 2380	4	9,I7	36,68	Б.Ч.
	I0	XMI	9	0,55	4,95	Б. 2-I4
				Итого:	92,89	
КП3с	I	CI	4	I,8	7,2	В. 2-I4
	2	C2	3	2,9	8,7	В. 2-I4
	3	C9	2	0,7	I,4	В. 2-I4
	4	MHI	I	25,6	25,6	В. 2-I4
	5	Ø28AIII L = 720	2	3,48	6,96	Б.Ч.
	6	ØI0AI L = 380	2	0,23	0,46	Б.Ч.
	7	ØI2AI L = I30	4	0,II	0,44	Б.Ч.
	8	Ø8AI L = 500	2	0,20	0,40	Б.Ч.
	9	Ø28AIII L = 2380	4	II,5	46,0	Б.Ч.
	I0	XM2	9	0,55	4,95	В. 2-I4
				Итого:	I02,I6	
КП4с	I	CI	4	I,8	7,2	В. 2-I4
	2	C2	3	2,9	8,7	В. 2-I4
	3	C9	2	0,7	I,4	В. 2-I4
	4	MHI	I	25,6	25,6	В. 2-I4
	5	Ø28AIII L = 720	2	3,48	6,96	Б.Ч.
	6	ØI0AI L = 380	2	0,23	0,46	Б.Ч.
	7	ØI2AI L = I30	4	0,II	0,44	Б.Ч.
	8	Ø8AI L = 500	2	0,20	0,40	Б.Ч.
	9	Ø32AIII L = 2380	4	I0,0	60,0	Б.Ч.
	I0	XM2	9	0,55	4,95	В. 2-I4
				Итого:	II6,3I	

Продолжение спецификации см. лист 3

I.020.I-2с/89 2-2 КI

Лист 2

Формат А4

Марка пространственного каркаса	Поз.	Марка арматурного изделия	Кол.	Масса, кг I шт.	Масса, кг Всего	Обозначение документа
КП5с	I	С2	7	2,9	20,3	В. 2-I4
	2	С9	2	0,7	I,4	В. 2-I4
	3	МНI	I	25,6	25,6	В 2-I4
	4	Ø32АШ L = 720	2	4,54	9,08	Б.Ч
	5	ØI0AI L = 380	2	0,23	0,46	Б.Ч.
	6	Ø8AI L = 500	2	0,20	0,40	Б.Ч.
	7	Ø36АШ L = 2380	4	I9,0	76,0	Б.Ч.
	8	ХМ3	9	0,88	7,92	В. 2-I4
				Итого.	I4I,I4	
КП6с	I	СI	4	I,8	7,2	В. 2-I4
	2	С2	3	2,9	8,7	В. 2-I4
	3	С9	2	0,7	I,4	В. 2-I4
	4	МНI	I	25,6	25,6	В. 2-I4
	5	Ø32АШ L = 720	2	4,54	9,08	Б.Ч.
	6	ØI0AI L = 380	2	0,23	0,46	Б.Ч.
	7	Ø8AI L = 500	2	0,20	0,40	Б.Ч
	8	Ø32АШ L = 2380	8	I5,0	I20,0	Б.Ч
	9	ХМ2	9	0,55	4,95	В. 2-I4
				Итого.	I78,09	

I.020.I-2с/89 В. 2-2 ч.I

Инв. № подл. | Подпись и дата | Взам. инв. №

I.020.I-2с/89 2-2 К1 | Лист 3

Формат А4

КП7с КП 0с

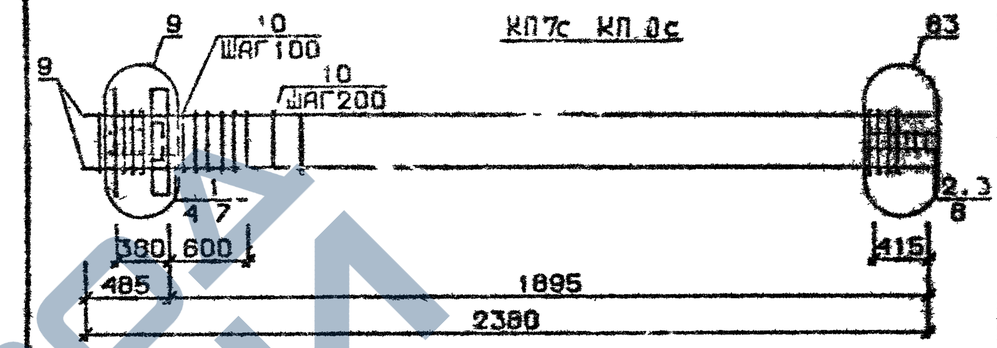

КП11с

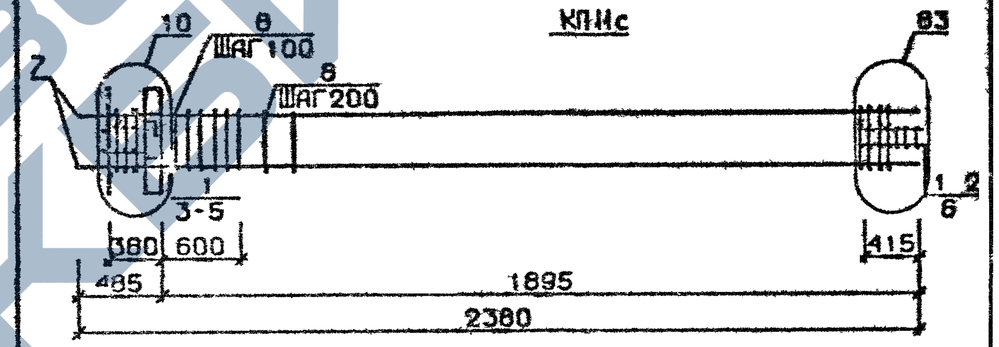

КП12с

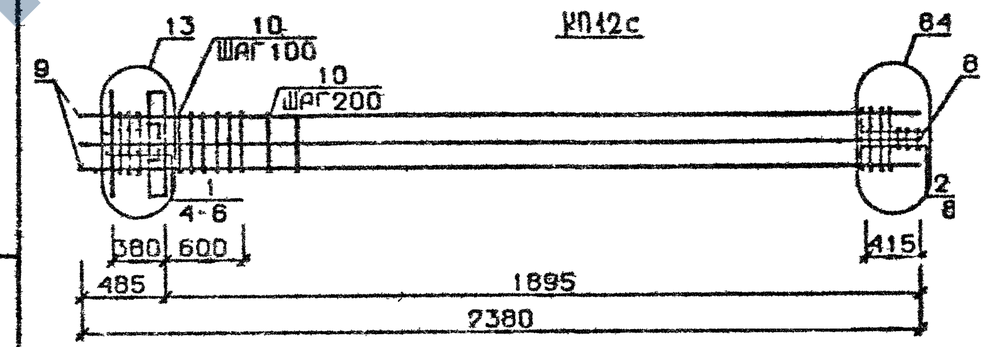

Арматура класса AI и АШ по ГОСТ 5781-82*
Детали см I 020 I-2с/89 В.2-I3
Спецификацию см лист 2

Разраб.	Тавдгаваадзе		I 020 I-2с/89 2-2 К2
Провер.	Бжалава		
ГИП	Цуцава		Каркас пространственный КП7с КП12с
Н.контр.	Чкваиава		Стадия Р · Лист 1 · Листов 3 · ТбилЗНИИЭП

Инв. № подл. | Подпись и дата | Взам. инв. №

ФОРМАТ А4

Марка пространственного каркаса	Поз.	Марка арматурного изделия	Кол.	Масса, кг I шт.	Масса, кг Всего	Обозначение документа
КП7с	I	CI	3	I.8	5,4	В. 2-I4
	2	C2	3	2,9	8,7	В. 2-I4
	3	C9	2	0,7	I,4	В. 2-I4
	4	MH2	I	40,0	40,0	В. 2-I4
	5	Ø28AIII L = 720	4	3,48	I3,92	Б.Ч.
	6	ØI0AI L = 380	4	0,23	0,96	Б.Ч.
	7	ØI2AI L = I30	4	0,II	0,44	Б.Ч.
	8	Ø8AI L = 500	2	0,20	0,40	Б.Ч.
	9	Ø20AIII L = 2380	4	5,87	23,48	Б.Ч.
	I0	XMI	9	0,55	4,95	В. 2-I4
				Итого:	99,65	
КП8с	I	CI	3	I,8	5,4	В. 2-I4
	2	C2	3	2,9	8,7	В. 2-I4
	3	C9	2	0,7	I,4	В. 2-I4
	4	MH2	I	40,0	40,0	В. 2-I4
	5	Ø28AIII L = 720	4	3,48	I3,92	Б.Ч.
	6	ØI0AI L = 380	4	0,23	0,96	Б.Ч.
	7	ØI2AI L = I30	4	0,II	0,44	Б.Ч.
	8	Ø8AI L = 500	2	0,20	0,40	Б.Ч.
	9	Ø25AIII L = 2380	4	9,I7	36,68	Б.Ч.
	I0	XMI	9	0,55	4,95	В. 2-I4
				Итого:	II2,85	
КП9с	I	CI	3	I,8	5,4	В. 2-I4
	2	C2	3	2,9	8,7	В. 2-I4
	3	C9	2	0,7	I,4	В. 2-I4
	4	MH2	I	40,0	40,0	В. 2-I4
	5	Ø28AIII L = 720	4	3,48	I3,92	Б.Ч.
	6	ØI0AI L = 380	4	0,23	0,96	Б.Ч.
	7	ØI2AI L = I30	4	0,II	0,44	Б.Ч.
	8	Ø8AI L = 500	2	0,20	0,40	Б.Ч.
	9	Ø28AIII L = 2380	4	II,5	46,0	Б.Ч.
	I0	XM2	9	0,55	4,95	В. 2-I4
				Итого:	I22,I7	

Продолжение спецификации см.лист 3

Формат А4

Марка пространственного каркаса	Поз.	Марка арматурного изделия	Кол.	Масса, кг I шт.	Масса, кг Всего	Обозначение документа
КП10с	I	CI	3	I,8	5,4	В. 2-I4
	2	C2	3	2,9	8,7	В. 2-I4
	3	C9	2	0,7	I,4	В. 2-I4
	4	MH2	I	40,0	40,0	В. 2-I4
	5	Ø28AIII L = 720	4	3,48	I3,92	Б.Ч.
	6	ØI0AI L = 380	4	0,23	0,92	Б.Ч.
	7	ØI2AI L = I30	4	0,II	0,44	Б.Ч.
	8	Ø8AI L = 500	2	0,20	0,40	Б.Ч.
	9	Ø32AIII L = 2380	4	I5,0	60,0	Б.Ч.
	I0	XM2	9	0,55	4,95	В. 2-I4
				Итого:	I36,26	
КП11с	I	C2	6	2,9	I7,4	В. 2-I4
	2	C9	2	0,7	I,4	В. 2-I4
	3	MH2	I	40,0	40,0	В. 2-I4
	4	Ø32AIII L = 720	4	4,54	I8,I6	Б.Ч.
	5	ØI0AI L = 380	4	0,23	0,92	Б.Ч.
	6	Ø8AI L = 500	2	0,20	0,40	Б.Ч.
	7	Ø36AIII L = 2380	4	I9,0	76,0	Б.Ч.
	8	XM3	9	0,88	7,92	В. 2-I4
				Итого:	I62,I4	
КП12с	I	CI	3	I,8	5,4	В. 2-I4
	2	C2	3	2,9	8,7	В. 2-I4
	3	C9	2	0,7	I,4	В. 2-I4
	4	MH2	I	40,0	40,0	В. 2-I4
	5	Ø32AIII L = 720	4	4,54	I8,I6	Б.Ч.
	6	ØI0AI L = 380	4	0,23	0,92	Б.Ч.
	7	Ø8AI L = 500	2	0,20	0,40	Б.Ч.
	8	Ø32AIII L = 2380	8	I5,0	I20,0	Б.Ч.
	9	XM2	9	0,55	4,95	В. 2-I4
				Итого:	200,23	

Формат А4

Инв. № подл. | Подпись и дата | Взам. инв. №

ЗАВОД ЖБИ

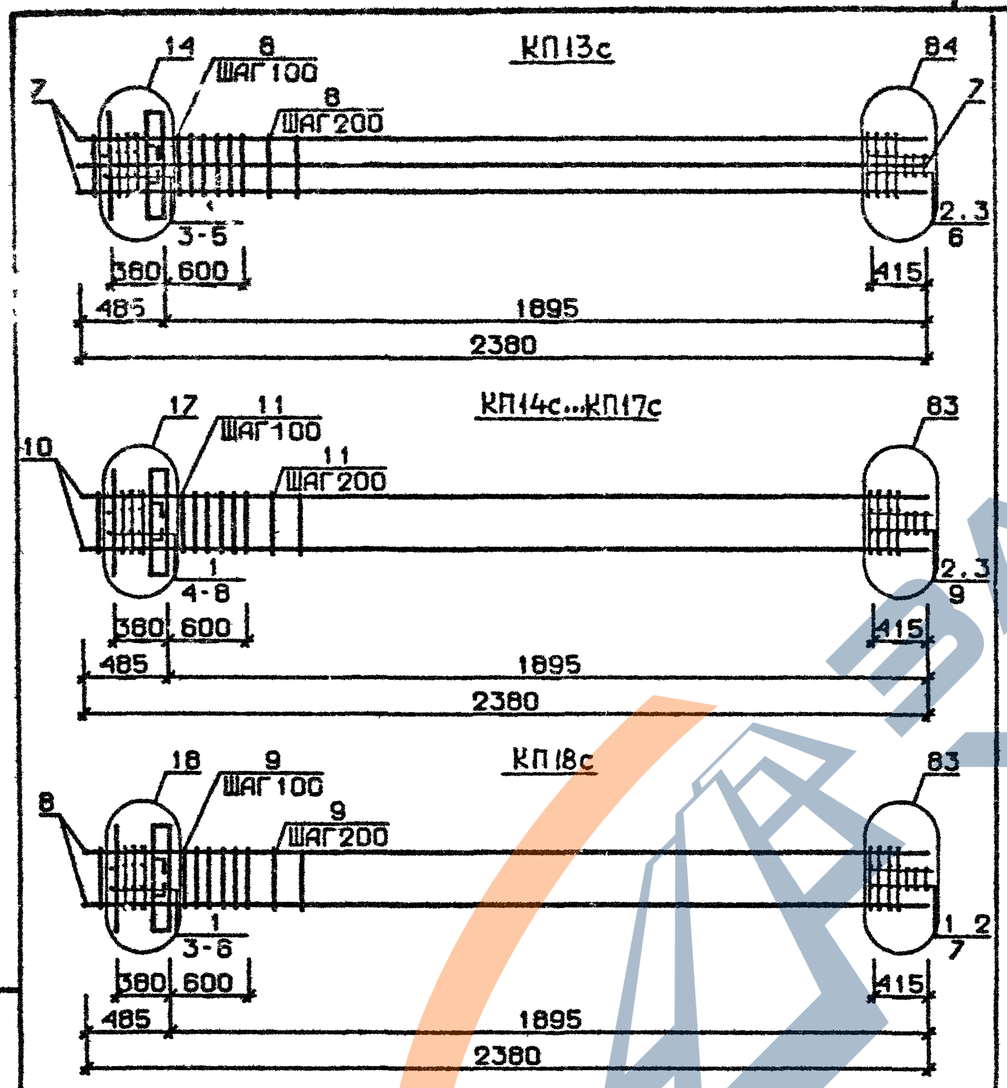

Арматура класса AI и AIII по ГОСТ 5781-82*
Детали см. I.020.I-2с/89 В.2-I3
Спецификацию см. лист 2

Марка пространственного каркаса	Поз.	Марка арматурного изделия	Кол.	Масса, кг I шт.	Масса, кг Всего	Обозначение документа
КП13с	I	С2	6	2,9	I7,4	В. 2-I4
	2	С9	2	0,7	I,4	В. 2-I4
	3	Ф2	I	40,0	40,0	В. 2-I4
	4	Ø36AIII L = 720	4	5,75	23,0	Б.Ч.
	5	ØI0AI L = 380	4	0,23	0,92	Б.Ч.
	6	Ø8AI L = 500	2	0,20	0,40	Б.Ч.
	7	Ø36AIII L = 2380	8	I9,0	I52,0	Б.Ч.
	8	ХМ3	9	0,88	7,92	В. 2-I4
				Итого:	243,04	
КП14с	I	СI	3	I,8	5,4	В. 2-I4
	2	С2	3	2,9	8,7	В. 2-I4
	3	С9	2	0,7	I,4	В. 2-I4
	4	МН3	I	32,8	32,8	В. 2-I4
	5	МН6	I	8,3	8,3	В. 2-I4
	6	Ø28AIII L = 720	2	3,48	6,96	Б.Ч.
	7	ØI0AI L = 380	2	0,23	0,46	Б.Ч.
	8	ØI2AI L = I30	4	0,II	0,44	Б.Ч.
	9	Ø8AI L = 500	2	0,20	0,40	Б.Ч.
	I0	Ø20AIII L = 2380	4	5,87	23,48	Б.Ч.
	II	ХМI	9	0,55	4,95	В. 2-I4
				Итого:	93,24	
КП15с	I	СI	3	I,8	5,4	В. 2-I4
	2	С2	3	2,9	8,7	В. 2-I4
	3	С9	2	0,7	I,4	В. 2-I4
	4	МН3	I	32,8	32,8	В. 2-I4
	5	МН6	I	8,3	8,3	В. 2-I4
	6	Ø28AIII L = 720	2	3,48	6,96	Б.Ч.
	7	ØI0AI L = 380	2	0,23	0,46	Б.Ч.
	8	ØI2AI L = I30	4	0,II	0,44	Б.Ч.
	9	Ø8AI L = 500	2	0,20	0,40	Б.Ч.
	I0	Ø25AIII L = 2380	4	9,I7	36,68	Б.Ч.
	II	ХМI	9	0,55	4,95	В. 2-I4
				Итого:	I06,49	

Продолжение спецификации см.лист 3

РАЗРАБ.	ТАВШАВАДЗЕ	
ПРОВЕР	БУСКИВАДЗЕ	
ГИП	ЦКВАНАВА	
Н КОНТР	ЦКВАНАВА	

1 020 I-2с/89 2-2 К3

Каркас пространственный КП13с.. КП18с

Стадия	Лист	Листов
Р	1	3

ТбилЗНИИЭП

I.020.I-2с/89 2-2 К3 Лист 2

Взам. инв. № | Подпись и дата | Инв. № подл.

I.020.I-2с/89 В. 2-2 ч.I

ФОРМАТ А4

https://zavodjbi.com/

Марка пространственного каркаса	Поз.	Марка арматурного изделия	Кол.	Масса, кг I шт.	Масса, кг Всего	Обозначение документа
КП16с	I	CI	3	I,8	5,4	В. 2-I4
	2	C2	3	2,9	8,7	В. 2-I4
	3	C9	2	0,7	I,1	В. 2-I4
	4	МН3	I	32,8	32,8	В. 2-I4
	5	МН6	I	8,3	8,3	В. 2-I4
	6	Ø28АШ L = 720	2	3,48	6,96	Б.Ч.
	7	ØI0AI L = 380	2	0,23	0,46	Б.Ч.
	8	ØI2AI L = I30	4	0,II	0,44	Б.Ч.
	9	Ø8AI L = 500	2	0,20	0,40	Б.Ч.
	I0	Ø28АШ L = 2380	4	II,5	46,0	Б.Ч.
	II	ХМ2	9	0,55	4,95	
				Итого:	II5,8I	
КП17с	I	CI	3	I,8	5,4	В. 2-I4
	2	C2	3	2,9	8,7	В. 2-I4
	3	C9	2	0,7	I,4	В. 2-I4
	4	МН3	I	32,8	32,8	В. 2-I4
	5	МН6	I	8,3	8,3	В. 2-I4
	6	Ø28АШ L = 720	2	3,48	6,96	Б.Ч.
	7	ØI0AI L = 380	2	0,23	0,46	Б.Ч.
	8	ØI2AI L = I30	4	0,II	0,44	Б.Ч.
	9	Ø8AI L = 500	2	0,20	0,40	Б.Ч.
	I0	Ø32АШ L = 2380	4	I5,0	60,0	Б.Ч.
	II	ХМ2	9	0,55	4,95	В. 2-I4
				Итого:	I29,9I	
КП18с	I	C2	6	2,9	I7,4	В. 2-I4
	2	C9	2	0,7	I,4	В. 2-I4
	3	МН3	I	32,8	32,8	В. 2-I4
	4	МН7	I	9,7	9,7	В. 2-I4
	5	Ø32АШ L = 720	2	4,54	9,08	Б.Ч.
	6	ØI0AI L = 380	2	0,23	0,46	Б.Ч.
	7	Ø8AI L = 500	2	0,20	0,40	Б.Ч.
	8	Ø36АШ L = 2380	4	I9,0	76,0	Б.Ч.
	9	ХМ3	9	0,88	7,92	В. 2-I4
				Итого:	I55,I6	

I.020.I-2с/89 В. 2-2 ч.I

Взам. инв. № | Подпись и дата | Инв. № подл.

I.020.I-2с/89 2-2 К3 | Лист 3

Формат А4

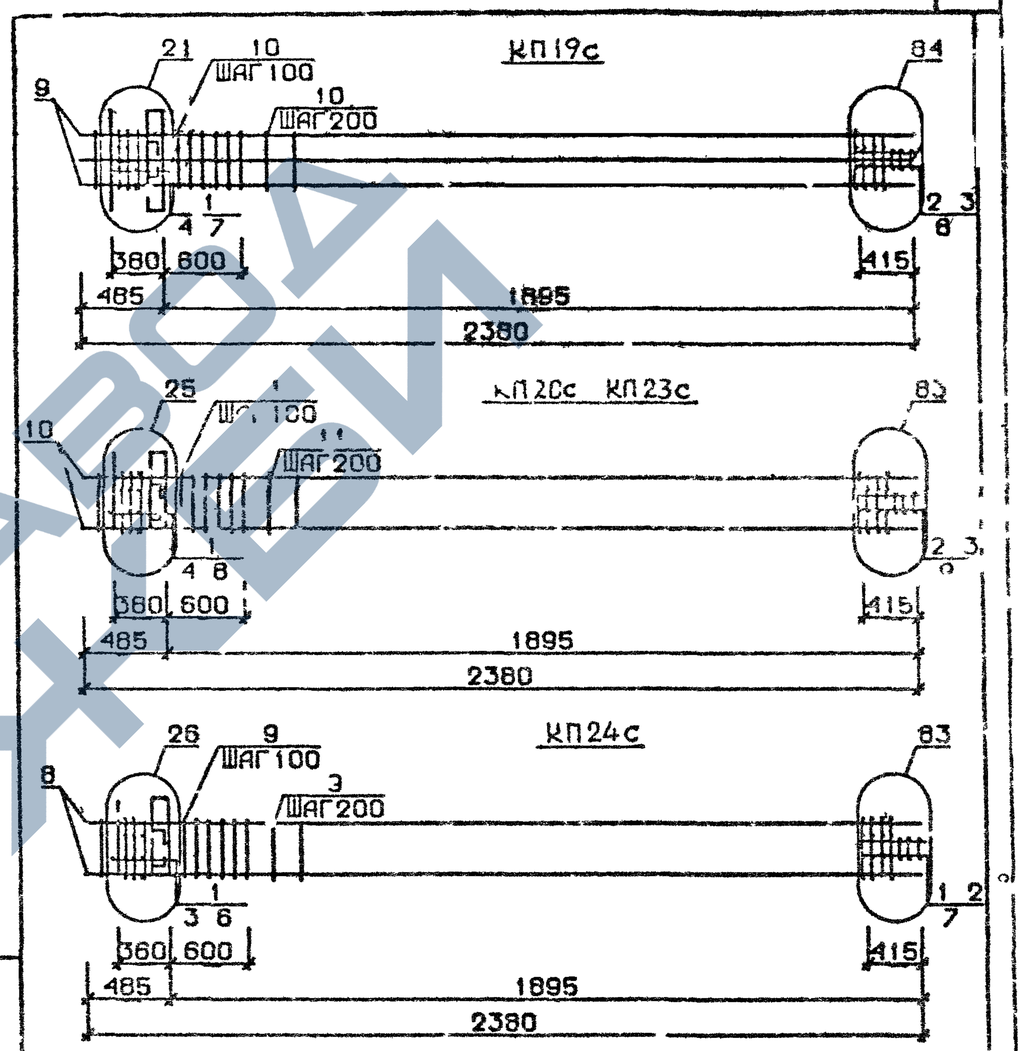

Арматура класса AI и АШ по ГОСТ 5781-82*
Детали см I 020 I-2с/89 В 2-I3
Спецификацию см лист 2

Разраб.	Чанкзбалзе	
Пров.	Бускив	
ГИП	Безанадзе	
Н. контр.	Чгвонава	

I 020 I-2с/89 2-2 К4

Каркас пространственный КП19с, КП24с

Стадия	Лист	Листов
Р	I	3

ТбилЗНИИЭП

Взам. инв. № | Подпись и дата | Инв. № подл.

ФОРМАТ А4

Марка пространственного каркаса	Поз.	Марка арматурного изделия	Кол.	Масса, кг I шт.	Масса, кг Всего	Обозначение документа
КП19с	I	CI	3	I,8	5,4	В. 2-I4
	2	C2	3	2,9	8,7	В. 2-I4
	3	C9	2	0,7	I,4	В. 2-I4
	4	MH3	I	32,8	32,8	В. 2-I4
	5	MH7	I	9,7	9,7	В. 2-I4
	6	Ø32AIII L = 720	2	4,54	9,08	Б.Ч.
	7	ØI0AI L = 380	2	0,23	0,46	Б.Ч.
	8	Ø8AI L = 500	2	0,20	0,40	Б.Ч.
	9	Ø32AIII L = 2330	8	I5,0	I20,0	Б.Ч.
	I0	XM2	9	0,55	4,95	В. 2-I4
				Итого	I93,29	
КП20с	I	CI	3	I,8	5,4	В. 2-I4
	2	C2	3	2,9	8,7	В. 2-I4
	3	C9	2	0,7	I,4	В. 2-I4
	4	MH4	I	32,8	32,8	В. 2-I4
	5	MH6	I	8,3	8,3	В. 2-I4
	6	Ø28AIII L = 720	2	3,48	6,96	Б.Ч.
	7	ØI0AI L = 380	2	0,23	0,46	Б.Ч.
	8	ØI2AI L = I30	4	0,II	0,44	Б.Ч.
	9	Ø8AI L = 500	2	0,20	0,40	Б.Ч.
	I0	Ø20AIII L = 2380	4	5,87	23,48	Б.Ч.
	II	XMI	9	0,55	4,95	В. 2-I4
				Итого	95,I9	
КП2Iс	I	CI	3	I,8	5,4	В. 2-I4
	2	C2	3	2,9	8,7	В. 2-I4
	3	C9	2	0,7	I,4	В. 2-I4
	4	MH4	I	34,8	34,8	В. 2-I4
	5	MH6	I	8,3	8,3	В. 2-I4
	6	Ø28AIII L = 720	2	3,48	6,96	Б.Ч.
	7	ØI0AI L = 380	2	0,23	0,46	Б.Ч.
	8	ØI2AI L = I30	4	0,II	0,44	Б.Ч.
	9	Ø8AI L = 500	2	0,20	0,40	Б.Ч.
	I0	Ø25AIII L = 2380	4	9,I7	36,68	Б.Ч.
	II	XMI	9	0,55	4,95	В. 2-I4
				Итого	I08,49	

Продолжение спецификации см лист 3

Марка пространственного каркаса	Поз.	Марка арматурного изделия	Кол.	Масса, кг I шт.	Масса, кг Всего	Обозначение документа
КП22с	I	CI	3	I,8	5,4	В. 2-I4
	2	C2	3	2,9	8,7	В. 2-I4
	3	C9	2	0,7	I,4	В. 2-I4
	4	MH4	I	34,8	34,8	В. 2-I4
	5	MH6	I	8,3	8,3	В. 2-I4
	6	Ø28AIII L = 720	2	3,48	6,96	Б.Ч.
	7	ØI0AI L = 380	2	0,23	0,46	Б.Ч.
	8	ØI2AI L = I30	4	0,II	0,44	Б.Ч.
	9	Ø8AI L = 500	2	0,20	0,40	Б.Ч.
	I0	Ø28AIII L = 2380	4	II,5	46,0	Б.Ч.
	II	XM2	9	0,55	4,95	В. 2-I4
				Итого:	II7,8I	
КП23с	I	CI	3	I,8	5,4	В. 2-I4
	2	C2	3	2,9	8,7	В. 2-I4
	3	C9	2	0,7	I,4	В. 2-I4
	4	MH4	I	34,8	34,8	В. 2-I4
	5	MH6	I	8,3	8,3	В. 2-I4
	6	Ø28AIII L = 720	2	3,48	6,96	Б.Ч.
	7	ØI0AI L = 380	2	0,23	0,46	Б.Ч.
	8	ØI2AI L = I30	4	0,II	0,44	Б.Ч.
	9	Ø8AI L = 500	2	0,20	0,40	Б.Ч.
	I0	Ø32AIII L = 2380	4	I5,0	60,0	Б.Ч.
	II	XM2	9	0,55	4,95	В. 2-I4
				Итого	I3I,86	
КП24с	I	C2	6	2,9	I7,4	В. 2-I4
	2	C9	2	0,7	I,4	В. 2-I4
	3	MH4	I	34,8	34,8	В. 2-I4
	4	MH7	I	9,7	9,7	В. 2-I4
	5	Ø32AIII L = 720	2	4,54	9,08	Б.Ч.
	6	ØI0AI L = 380	2	0,23	0,46	Б.Ч.
	7	Ø8AI L = 500	2	0,20	0,40	Б.Ч.
	8	Ø36AIII L = 2380	4	I9,0	76,0	Б.Ч.
	9	XM3	9	0,88	7,92	В. 2-I4
				Итого:	I57,26	

I.020.I-2с/89 В. 2-2 в.I
Взам. инв. № | Подпись и дата | Инв. № подл.

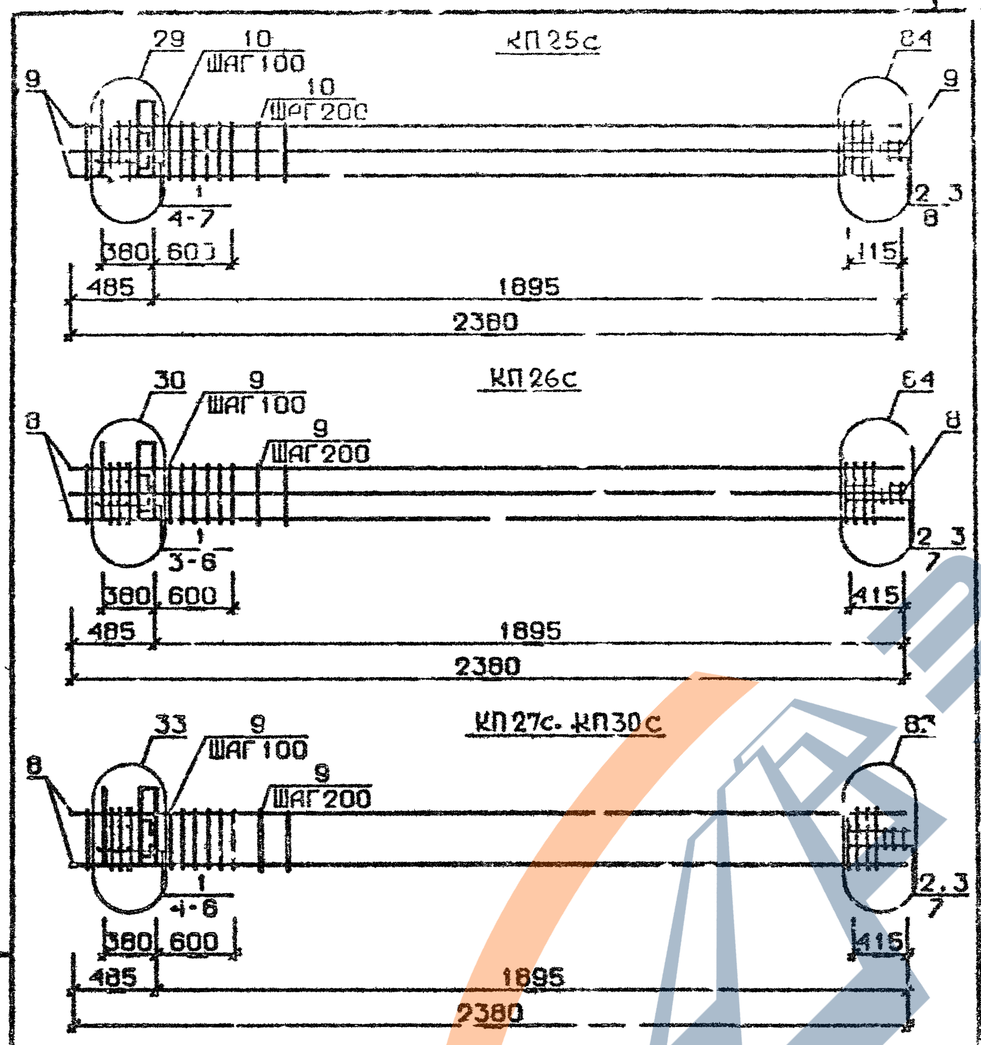

Арматура класса AI и AIII по ГОСТ 5781-82*
Детали см. I.020.I-2с/89 В.2-I3
Спецификацию см. лист 2

Разраб	Чанкветадзе		
Провер	Бжихвлазе		
ГИП	Чкванава		
Н.контр	Чкванава		

I.020.I-2с/89 2-2 К5

Каркас пространственный КП25с .КП30с

Стадия	Лист	Листов
Р	1	3

ТбилЗНИИЭП

Формат А4

Марка пространственного каркаса	Поз.	Марка арматурного изделия	Кол.	Масса, кг I шт.	Масса, кг Всего	Обозначение документа
КП25с	I	CI	3	I,8	5,4	В. 2-I4
	2	C2	3	2,9	8,7	В. 2-I4
	3	C9	2	0,7	I,4	В. 2-I4
	4	МН4	I	34,8	34,8	В. 2-I4
	5	МН7	I	9,7	9,7	В. 2-I4
	6	Ø32АШ L = 720	2	4,54	9,08	Б.Ч.
	7	ØIOAI L = 380	2	0,23	0,46	Б.Ч.
	8	Ø8AI L = 500	2	0,20	0,40	Б.Ч.
	9	Ø32АШ L 2380	8	I5,0	I20,0	Б.Ч.
	I0	ХМ2	9	0,55	4,95	В. 2-I4
				Итого.	I95,29	
КП26с	I	C2	3	2,9	I7,4	В. 2-I4
	2	C9	2	0,7	I,4	В. 2-I4
	3	МН4	I	34,8	34,8	В. 2-I4
	4	МН8	I	II,9	II,9	В. 2-I4
	5	Ø30АШ L 720	2	5,75	II,5	Б.Ч.
	6	ØIOAI L = 500	2	0,23	0,46	Б.Ч.
	7	Ø8AI L = 2380	2	0,20	0,40	Б.Ч.
	8	Ø30АШ L = 2380	8	I9,0	I52,0	Б.Ч.
	9	ХМ3	9	0,88	7,92	В. 2-I4
				Итого:	237,48	
КП27с	I	CI	3	I,8	5,4	В. 2-I4
	2	C2	3	2,9	8,7	В. 2-I4
	3	C9	2	0,7	I,4	В. 2-I4
	4	Мн5	I	27,6	27,6	В. 2-I4
	5	МН6	2	8,3	I6,6	В. 2-I4
	6	ØI2AI L = I30	4	0,II	0,44	Б.Ч.
	7	Ø8AI L = 500	2	0,20	0,40	Б.Ч.
	8	Ø20АШ L = 2380	4	5,84	23,48	Б.Ч.
	9	ХМI	9	0,55	4,95	В. 2-I4
				Итого:	88,87	

Продолжение спецификации см. лист 3

I.020.I-2с/89 2-2 К5

Лист 2

Формат А4

ЗАВОД ЖБИ

Марка пространственного каркаса	Поз.	Марка арматурного изделия	Кол.	Масса, кг I шт.	Масса, кг Всего	Обозначение документа
КП28с	I	CI	3	I,8	5,4	В. 2-I4
	2	C2	3	2,9	8,7	В. 2-I4
	3	C9	2	0,7	I,4	В. 2-I4
	4	MH5	I	27,6	27,6	В. 2-I4
	5	MH6	2	8,3	I6,6	В. 2-I4
	6	ØI2AI L = I30	4	0,II	0,44	Б.Ч.
	7	Ø8AI L = 500	2	0,20	0,40	Б Ч.
	8	Ø25AIII L = 2380	4	9,I7	36,68	Б.Ч.
	9	XM2	9	0,55	4,95	В. 2-I4
				Итого:	I02,I4	
КП29с	I	CI	3	I,8	5,4	В. 2-I4
	2	C2	3	2,9	8,7	В. 2-I4
	3	C9	2	0,7	I,4	В. 2-I4
	4	MH5	I	27,6	27,6	В. 2-I4
	5	MH6	2	8,3	I6,6	В. 2-I4
	6	ØI2AI L = I30	4	0,II	0,44	Б.Ч.
	7	Ø8AI L = 500	2	0,20	0,40	Б Ч.
	8	Ø28AIII L = 2380	4	II,5	46,0	Б Ч.
	9	XM2	9	0,55	4,95	В 2-I4
				Итого	III,49	
КП30с	I	CI	3	I,8	5,4	В. 2-I4
	2	C2	3	2,9	8,7	В. 2-I4
	3	C9	2	0,7	I,4	В. 2-I4
	4	MH5	I	27,6	27,6	В. 2-I4
	5	MH6	2	8,3	I6,6	В. 2-I4
	6	ØI2AI L = I30	4	0,II	0,44	Б.Ч.
	7	Ø8AI L = 500	2	0,20	0,40	Б Ч.
	8	Ø32AIII L = 2380	4	I5,0	60,0	Б.Ч.
	9	XM2	9	0,55	4,95	В. 2-I4
				Итого	I25,49	

Взам. инв. № | Подпись и дата | Инв. № подл.

I.020.I-2с/89 2-2 К5 | Лист 3

Формат А4

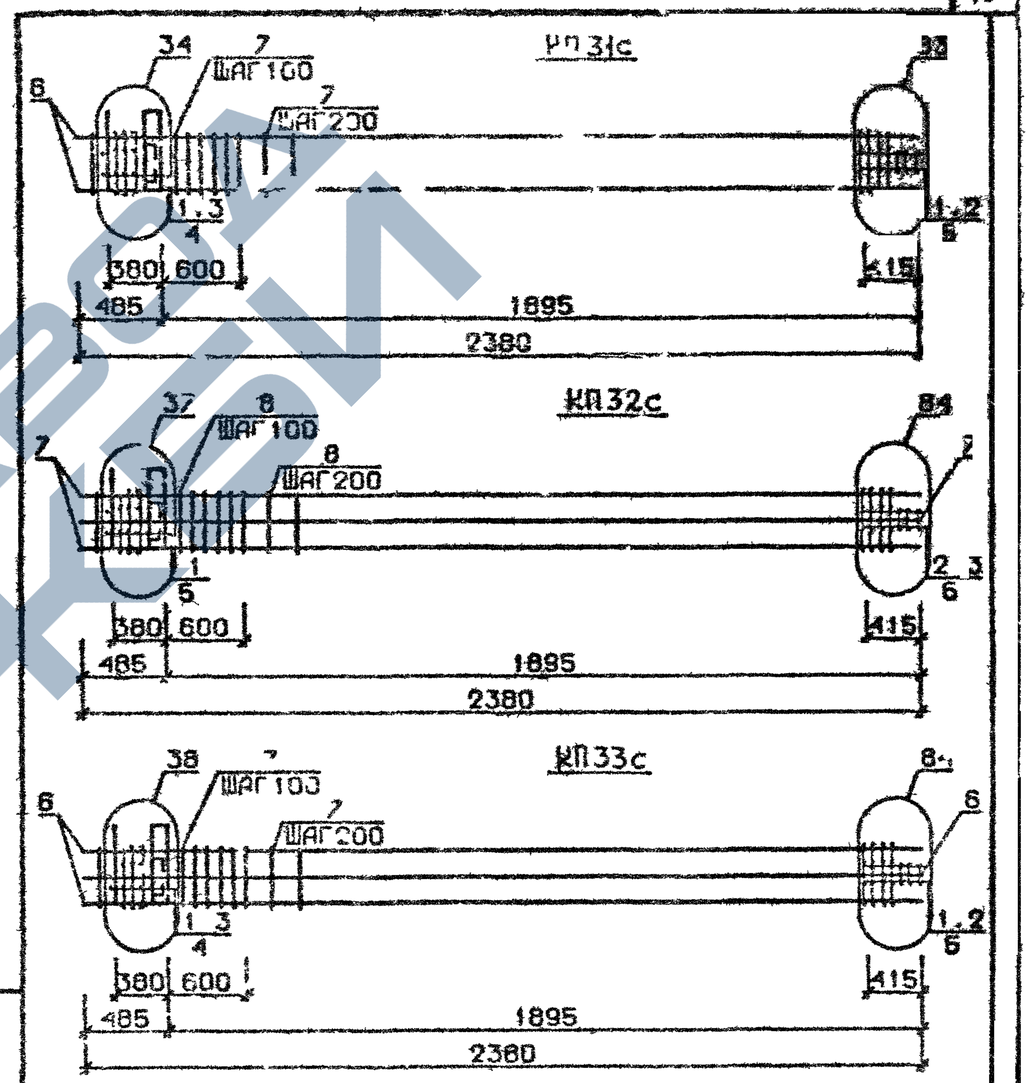

Арматура класса AI и AIII по ГОСТ 5781-82*
Детали см I.020 I-2с/89 В.2-I3
Спецификацию см лист 2

Разраб	Чигветадзе		I 020 I-2с/89 2-2 К6
Провер	Бужчаладзе		
ГИП	Скванава		
Н.контр	Чеванаева		Каркас пространственный КП31с КП33с

Стадия	Лист	Листов
Р	1	2

ТбилЗНИИЭ

Подпись и дата | Взам. инв. №

ФОРМАТ А4

Марка пространственного каркаса	Поз.	Марка арматурного изделия	Кол.	Масса кг: 1 шт.	Масса кг: Всего	Обозначение документа
КП31с	1	С2	6	2,9	17,4	В. 2-14
	2	С9	2	0,7	1,4	В. 2-14
	3	МН5	1	27,6	27,6	В. 2-14
	4	МН7	2	9,7	19,4	В. 2-14
	5	Ø8АI L = 500	2	0,20	0,40	Б.Ч.
	6	Ø36АIII L = 2380	4	19,0	76,0	Б.Ч.
	7	ХМ3	9	0,88	7,92	В. 2-14
				Итого:	150,32	
КП32с	1	С1	3	1,8	5,4	В. 2-14
	2	С2	3	2,9	8,7	В. 2-14
	3	С9	2	0,7	1,4	В. 2-14
	4	МН5	1	27,6	27,6	В. 2-14
	5	МН7	2	9,7	19,4	В. 2-14
	6	Ø8АI L = 500	2	0,20	0,40	Б.Ч.
	7	Ø32АIII L = 2380	8	15,0	120,0	Б.Ч.
	8	ХМ2	9	0,55	4,95	В. 2-14
				Итого:	188,35	
КП33с	1	С2	6	2.9	17,4	В. 2-14
	2	С9	2	0,7	1,4	В. 2-14
	3	МН5	1	27,6	27,6	В. 2-14
	4	МН7	2	9,7	19,4	В. 2-14
	5	Ø8АI L = 500	2	0,20	0,40	Б.Ч.
	6	Ø36АIII L = 2380	8	19,0	152,0	Б.Ч.
	7	ХМ3	9	0,88	7,92	В. 2-14
				Итого:	226,26	

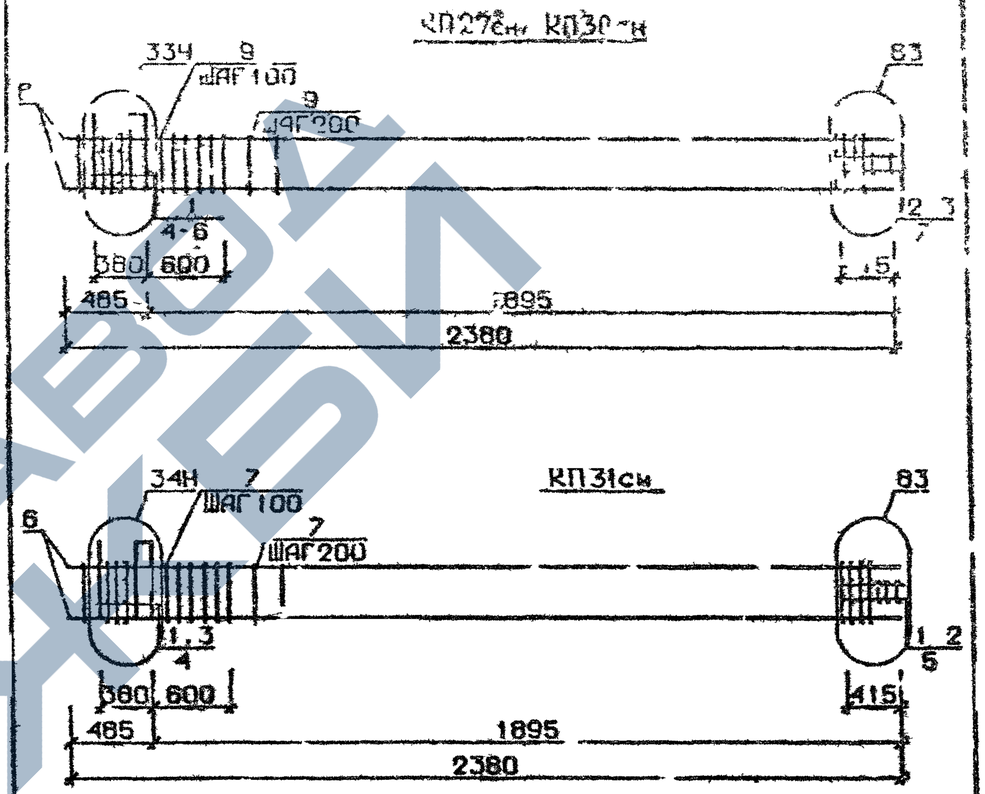

Арматура класса АI и АIII по ГОСТ 5781-82*
детали см I 020 I 2с/89 В.2-13
Спецификацию см. лист 2

Разраб	Чайковская		I 020 I-2с/89 2-2 К7
Провер	Бусгизад		
ГИП	Чуванова		Каркас пространственный КП27сн КП31сн
Н. контр.	Чуванова		Стадия Р · Лист I · Листов 3 · ТбилЗНИИЭП

Инв. № подл. | Подпись и дата | Взам. инв. №

Подпись и дата | Инв. № дубл.

I.020.I-2с/89 2 2 К6 Лист 2

Формат А4

Формат А4

Марка пространственного каркаса	Поз.	Марка арматурного изделия	Кол.	Масса кг 1 кг.	Масса кг Всего	Обозначение документа
КП27см	I	СI	3	I,8	5,4	В 2-I4
	2	С2	3	2,9	8,7	В. 2-I4
	3	С9	2	0,7	I,4	В. 2-I4
	4	МН5в	I	27,6	27,6	В. 2-I4
	5	МН6	2	8,3	I6,6	В. 2-I4
	6	ØI2AI L = I30	4	0,II	0,44	Б.Ч
	7	Ø8AI L = 500	2	0,20	0,40	Б.Ч.
	8	Ø20AIII L = 2380	4	0,87	23,48	Б.Ч.
	9	ХМI	9	0,55	4,95	В. 2-I4
				Итого:	88,87	
КП28см	I	СI	3	I,8	5,4	В. 2-I4
	2	С2	3	2,9	8,7	В. 2-I4
	3	С9	2	0,7	I,4	В. 2-I4
	4	МН5в	I	27,6	27,6	В. 2-I4
	5	МН6	2	8,3	I6,6	В. 2-I4
	6	ØI2AI L = I30	4	0,II	0,44	Б.Ч.
	7	Ø8AI L = 500	2	0,20	0,80	Б.Ч.
	8	Ø25AIII L = 2380	4	9,I7	36,68	Б.Ч.
	9	ХМI	9	0,55	4,95	В. 2-I4
				Итого	I02,I4	
КП29см	I	СI	3	I,8	5,4	В. 2-I4
	2	С2	3	2,9	8,7	В. 2-I4
	3	С9	2	0,7	I,4	В. 2-I4
	4	МН5в	I	27,6	27,6	В. 2-I4
	5	МН6	2	8,3	I6,6	В. 2-I4
	6	ØI2AI L = I30	4	0,II	0,44	Б.Ч.
	7	Ø8AI L = 500	2	0,20	0,40	Б.Ч.
	8	Ø28AIII L = 2380	4	II,5	46,0	Б.Ч.
	9	ХМ2	9	0,55	4,95	В. 2-I4
				Итого:	III,49	

Продолжение спецификации см.лист 3

Инв. № подл. | Подпись и дата | Взам. инв. №

Формат А4

Марка пространственного каркаса	Поз.	Марка арматурного изделия	Кол.	Масса, кг 1 шт.	Масса, кг Всего	Обозначение документа
КП30см	I	СI	3	[illegible],8	5,4	В. 2-I4
	2	С2	3	2,9	8,7	В. 2-I4
	3	С9	2	0,7	I,4	В. 2-I4
	4	МН5в	I	27,6	27,6	В. 2-I4
	5	МН6	2	8,3	I6,6	В. 2-I4
	6	ØI2AI L = I30	4	0,II	0,44	Б.Ч.
	7	Ø8AI L = 500	2	0,20	0,40	Б.Ч.
	8	Ø32AIII L = 2380	4	I5,0	60,0	Б.Ч.
	9	ХМ2	9	0,55	4,05	В. 2-I4
				Итого:	I25,49	
КП3I см	I	С2	6	2,9	I7,4	В. 2-I4
	2	С9	2	0,7	I,4	В. 2-I4
	3	МН5в	I	27,6	27,6	В. 2-I4
	4	МН7	2	9,7	I9,4	В. 2-I4
	5	Ø8AI L = 500	2	0,20	0,40	Б.Ч.
	6	Ø36AIII L = 2380	4	I9,0	76,0	Б.Ч.
	7	ХМ3	9	0,88	7,92	В. 2-I4
				Итого:	I50,32	

Инв. № подл. | Подпись и дата | Взам. инв. №

Формат А4

https://zavodjbi.com/

КП32см

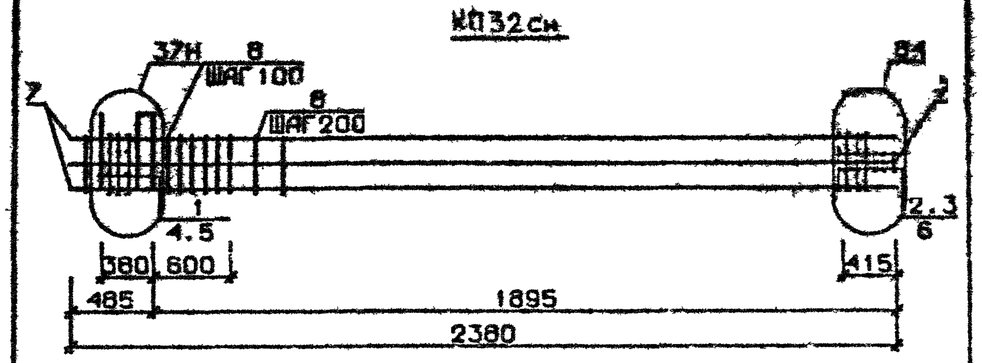

КП33см

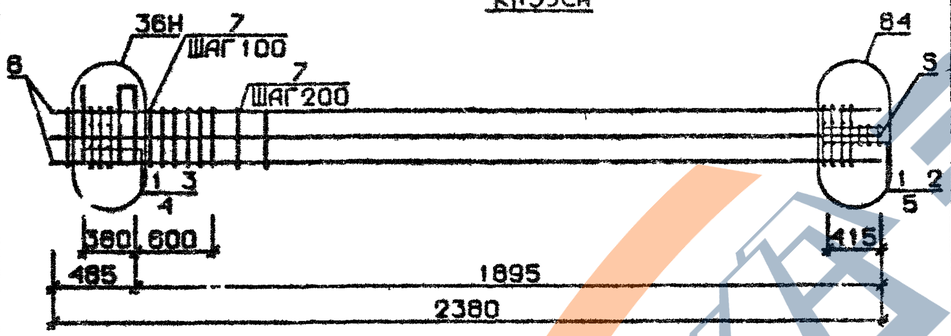

Арматура класса AI и AIII по ГОСТ 5781-82*
Детали см. 1.020 I-2с/69 В 2-I3
Спецификацию см. лист 2

Марка пространственного каркаса	Поз.	Марка арматурного изделия	Кол.	Масса кг: I шт	Масса кг: Всего	Обозначение документа
КП32см	I	СI	8	I,8	5,4	В. 2-I4
	2	С2	8	I,9	8,7	В. 2-I4
	3	С9	2	0,7	I,4	В. 2-I4
	4	МН5м	I	27,6	27,6	В. 2-I4
	5	МН7	2	9,7	I9,4	В. 2-I4
	6	Ø8AI L = 500	2	0,20	0,40	Б.Ч.
	7	Ø32AIII L = 2380	8	I5,0	I20,0	Б.Ч.
	8	ХМ2	9	0,55	4,95	В. 2-I4
				Итого.	I88,35	
КП33см	I	С2	6	2,9	I7,4	В. 2-I4
	2	С9	2	0,7	I,4	В. 2-I4
	3	МН5м	I	27,6	27,6	В. 2-I4
	4	МН7	2	9,7	I9,4	В. 2-I4
	5	Ø8AI L = 500	2	0,20	0,40	Б.Ч.
	6	Ø36AIII L = 2380	8	I9,0	I52,0	Б.Ч.
	7	Хм3	9	0,88	7,92	В. 2-I4
				Итого	226,26	

Разраб.	Гасшвазадзе		1.020.I-2с/89 2-2 КЗ
Провер.	Бускибадзе		
ГИП	Чхваниава		
Н.контр.	Чхваниава		Каркас пространственный КП32см,КП33см
			Стадия Р / Лист I / Листов 2
			ТбилЗНИИЭП

Формат А4

Формат А4

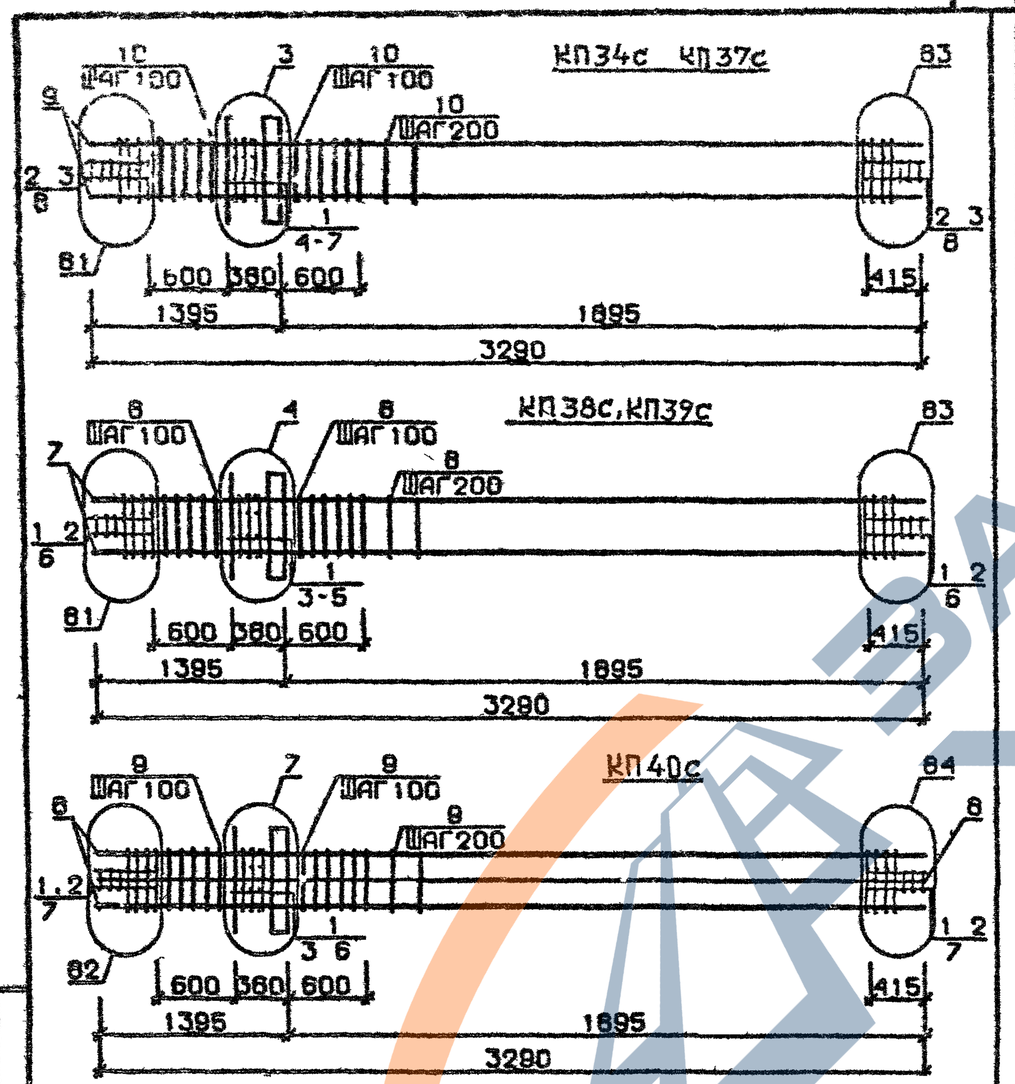

Арматура класса AI и AIII по ГОСТ 5781-82*
Детали см I 020.I-2с/89 В 2-I3
Спецификацию см лист 2

Разраб	Тавшавадзе		I 020.I-2с/89 2-2 К9
Провер	Бускивадзе		
ГИП	Чквачава		
Н.контр.	Чквачава		Каркас пространственный КП34с КП40с

Стадия	Лист	Листов
Р	1	3

ТбилЗНИИЭП

ФОРМАТ А4

I 020.I-2с/89 В. 2-2 ч.I

Марка пространственного каркаса	Поз.	Марка арматурного изделия	Кол.	Масса, кг I шт.	Масса, кг Всего	Обозначение документа
КП34с	I	CI	4	I,8	7,2	В. 2-I4
	2	C2	6	2,9	I7,4	В. 2-I4
	3	C9	4	0,7	2,8	В. 2-I4
	4	МНI	I	25,6	25,6	В. 2-I4
	5	Ø32AIII L = 720	2	4,54	9,08	Б.Ч.
	6	ØI0AI L = 380	2	0,23	0,46	Б.Ч.
	7	ØI2AI L = I30	4	0,II	0,44	Б.Ч.
	8	Ø8AI L = 500	4	0,20	0,80	Б.Ч.
	9	Ø20AIII L = 3290	4	8,II	32,44	Б.Ч.
	I0	ХМI	I4	0,55	7,7	В. 2-I4
				Итого	I03,92	
КП35с	I	CI	4	I,8	7,2	В. 2-I4
	2	C2	6	2,9	I7,4	В. 2-I4
	3	C9	4	0,7	2,8	В. 2-I4
	4	МНI	I	25,6	25,6	В. 2-I4
	5	Ø32AIII L = 720	2	4,54	9,08	Б.Ч.
	6	ØI0AI L = 380	2	0,23	0,46	Б.Ч.
	7	ØI2AI L = I30	4	0,II	0,44	Б.Ч.
	8	Ø8AI L = 500	4	0,20	0,80	Б.Ч.
	9	Ø25AIII L = 3290	4	I2,7	50,8	Б.Ч.
	I0	ХМI	I4	0,55	7,7	В. 2-I4
				Итого	I22,I3	
КП36с	I	CI	4	I,8	7,2	В. 2-I4
	2	C2	6	2,9	I7,4	В. 2-I4
	3	C9	4	0,7	2,8	В. 2-I4
	4	МНI	I	25,6	25,6	В. 2-I4
	5	Ø32AIII L = 720	2	4,54	9,08	Б.Ч.
	6	ØI0AI L = 380	2	0,23	0,46	Б.Ч.
	7	ØI2AI L = I30	4	0,II	0,44	Б.Ч.
	8	Ø8AI L = 500	4	0,20	0,80	Б.Ч.
	9	Ø28AIII L = 3290	4	I5,9	63,6	Б.Ч.
	I0	ХМ2	I4	0,55	7,7	В. 2-I4
				Итого	I35,04	
КП37с	I	CI	4	I,8	7,2	В. 2-I4
	2	C2	6	2,9	I7,4	В. 2-I4
	3	C9	4	0,7	2,8	В. 2-I4
	4	МНI	I	25 6	25,6	В. 2-I4
	5	Ø32AIII L = 720	2	4,54	9,08	Б.Ч.
	6	ØI0AI L = 380	2	0,23	0,46	Б.Ч
	7	ØI2AI L = I30	4	0,II	0,44	Б.Ч.
	8	Ø8AI L = 500	4	0,20	0,80	Б.Ч.
	9	Ø32AIII L = 3290	4	20,8	83,2	Б.Ч.
	I0	ХМ2	I4	0,55	7,7	В. 2-I4
				Итого.	I54,48	

Продолжение спецификации см.лист 3

I 020.I-2с/89 2-2 К9

Лист 2

Формат А4

Взам. инв. № | Подпись и дата | Инв. № подл.

Марка пространственного каркаса	Поз.	Марка арматурного изделия	Кол.	Масса, кг: 1 шт.	Масса, кг: Всего	Обозначение документа
КП38С	1	С2	10	2,9	29,0	В. 2-14
	2	С9	4	0,7	2,8	В. 2-14
	3	МН1	1	25,6	25,6	В. 2-14
	4	Ø36АШ L = 720	2	5,75	11,5	Б.Ч.
	5	Ø10АI L = 380	2	0,23	0,46	Б.Ч.
	6	Ø8АI L = 500	4	0,20	0,80	Б.Ч.
	7	Ø36АШ L = 3290	4	26,3	105,2	Б.Ч.
	8	ХМ3	14	0,88	12,32	В. 2-14
				Итого:	187,28	
КП39С	1	С2	10	2,9	29,0	В. 2-14
	2	С9	4	0,7	2,8	В. 2-14
	3	МН1	1	25,6	25,6	В. 2-14
	4	Ø36АШ L = 720	2	5,75	11,5	Б.Ч.
	5	Ø10АI L = 380	2	0,23	0,46	Б.Ч.
	6	Ø8АI L = 500	4	0,20	0,80	Б.Ч.
	7	Ø40АШ L = 3290	4	32,5	130,0	Б.Ч.
	8	ХМ3	14	0,88	12,32	В. 2-14
				Итого:	212,08	
КП40С	1	С2	10	2,9	29,0	В. 2-14
	2	С9	4	0,7	2,8	В. 2-14
	3	МН1	1	25,6	25,6	В. 2-14
	4	Ø28АШ L = 720	2	3,48	6,96	Б.Ч.
	5	Ø36АШ L = 720	2	5,75	11,5	Б.Ч.
	6	Ø10АI L = 380	2	0,23	0,46	Б.Ч.
	7	Ø8АI L = 500	4	0,20	0,80	Б.Ч.
	8	Ø32АШ L = 3290	4	20,8	166,4	Б.Ч.
	9	ХМ2	14	0,55	7,7	В. 2-14
				Итого:	250,62	

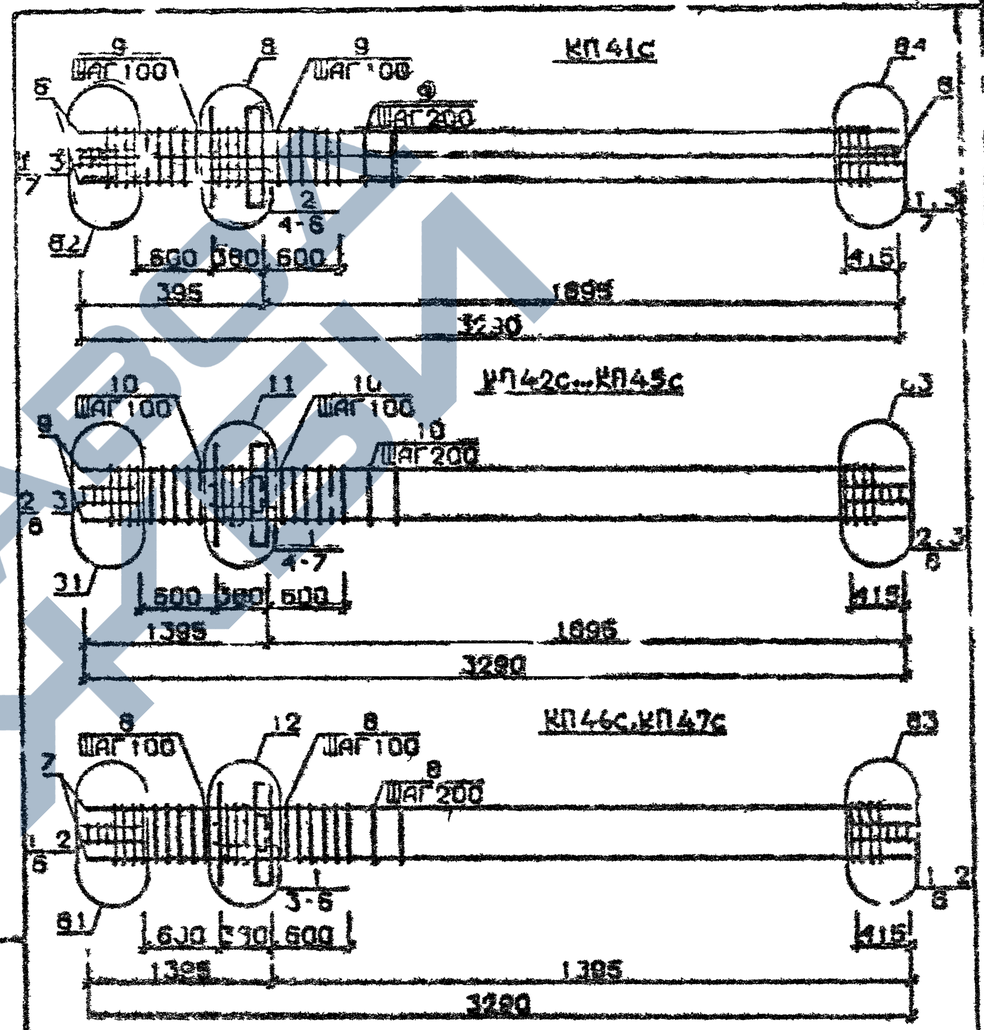

Арматура класса АI и АШ по ГОСТ 5781-82*
Вставки см. I.020.I-2с/89 В.2-13
Спецификации см. лист 2

Рук.гр.	Азшавад		I.020.I-2с/89 2-2 К10
Гл.спец.	Бусурманова		
ГАП	Закиев		Каркас пространственный КП41с ...КП47с
Н.контр.	Крылова		Стадия Р · Лист I · Листов 3 · ТбилЗНИИЭП

I.020.I-2с/89 2-2 К9 Лист 3

Инв. № подл. | Подпись и дата | Взам. инв. №

Формат А4

Формат А4

Марка пространственного каркаса	Поз.	Марка арматурного изделия	Кол.	Масса, кг I шт.	Масса, кг Всего	Обозначение документа
КП41с	I	С2	6	2,9	I7,4	В. 2-I4
	2	С3	4	4,2	I6,8	В. 2-I4
	3	С9	4	0,7	2,8	В. 2-I4
	4	МН1	I	25,6	25,6	В. 2-I4
	5	Ø36АШ L = 720	4	5,75	23,0	Б.ч.
	6	ØI0АI L = 380	2	0,23	0,46	Б.ч.
	7	Ø8АI L = 500	4	0,20	0,80	Б.ч.
	8	Ø36АШ L 0 3290	8	26,3	2I0,4	Б.ч.
	9	ХМ3	I4	0,88	I2,32	В. 2-I4
				Итого:	309,58	
КП42с	I	СI	4	I,8	7,2	В. 2-I4
	2	С2	6	2,9	I7,4	В. 2-I4
	3	С9	4	0,7	2,8	В. 2-I4
	4	МН2	I	40,0	40,0	В. 2-I4
	5	Ø32АШ L = 720	4	4,54	I8,I6	Б.ч.
	6	ØI0АI L = 380	4	0,23	0,92	Б.ч.
	7	ØI2АI L = I30	4	0,II	0,44	Б.ч.
	8	Ø8АI L = 500	4	0,20	0,80	Б.ч.
	9	Ø20АШ L = 3290	4	8,II	32,44	Б.ч.
	I0	ХМI	I4	0,55	7,7	В. 2-I4
				Итого	I27,84	
КП43с	I	СI	4	I,8	7,2	В. 2-I4
	2	С2	6	2,9	I7,4	В. 2-I4
	3	С9	4	0,7	2,8	В. 2-I4
	4	МН2	I	40,0	40,0	В. 2-I4
	5	Ø32АШ L = 720	4	4,54	I8,I6	Б.ч.
	6	ØI0АI L = 380	4	0,23	0,92	Б.ч.
	7	ØI2АI L = I30	4	0,II	0,44	Б.ч.
	8	Ø8АI L = 500	4	0,20	0,80	Б.ч.
	9	Ø25АШ L = 3290	4	I2,7	50,8	Б.ч.
	I0	ХМI	I4	0,55	7,7	В. 2-I4
				Итого:	I46,22	
КП44с	I	СI	4	I,8	7,2	В. 2-I4
	2	С2	6	2,9	I7,4	В. 2-I4
	3	С9	4	0,7	2,8	В. 2-I4
	4	МН2	I	40,0	40,0	В. 2-I4
	5	Ø32АШ L = 720	4	4,54	I8,I6	Б.ч.
	6	ØI0АI L = 380	4	0,23	0,92	Б.ч.
	7	ØI2АI L = I30	4	0,II	0,44	Б.ч.
	8	Ø8АI L = 500	4	0,20	0,80	Б.ч.
	9	Ø28АШ L = 3290	4	I5,9	63,6	Б.ч.
	I0	ХМ2	I4	0,55	7,7	В. 2-I4
				Итого:	I59,02	

Продолжение спецификации см.лист 3

Взам. инв. № | Подпись и дата | Инв. № подл.

Формат А4

Марка пространственного каркаса	Поз.	Марка арматурного изделия	Кол.	Масса, кг I шт.	Масса, кг Всего	Обозначение документа
КП45с	I	С1	4	I 8	7,2	В. 2-I4
	2	С2	6	2,9	I7,4	В. 2-I4
	3	С9	4	0,7	2,8	В. 2-I4
	4	МН2	I	40,0	40,0	В. 2-I4
	5	Ø32АШ L = 720	4	4,54	I8,I6	Б.ч.
	6	ØI0АI L = 380	4	0,23	0,92	Б.ч.
	7	ØI2АI L = I30	4	0,II	0,44	Б.ч.
	8	Ø8АI L = 500	4	0,20	0,80	Б.ч.
	9	Ø32АШ L = 3290	4	20,8	82,2	Б.ч.
	I0	ХМ2	I4	0,55	7,7	В. 2-I4
				Итого	I78,52	
КП46с	I	С2	I0	2,9	29,0	В. 2-I4
	2	С9	4	0,7	2,8	В. 2-I4
	3	МН2	I	40,0	40,0	В. 2-I4
	4	ø36АШ L = 720	4	5,75	23,0	Б.ч.
	5	ØI0АI L = 380	4	0,23	0,92	Б.ч.
	6	Ø8АI L = 500	4	0,20	0,80	Б.ч.
	7	Ø36АШ L = 3290	4	26,3	I05,2	Б.ч.
	8	ХМ3	I4	0,88	I2,32	В. 2-I4
				Итого	2I3,62	
КП47с	I	С2	I0	2,9	29,0	В. 2-I4
	2	С9	4	0,7	2,8	В. 2-I4
	3	МН2	I	40,0	40,0	В. 2-I4
	4	Ø36АШ L = 720	4	5,75	23,0	Б.ч.
	5	ØI0АI L = 380	4	0,23	0,92	Б.ч.
	6	Ø8АI L = 500	4	0,20	0,80	Б.ч.
	7	Ø40АШ L = 3290	4	32,5	I30,0	Б.ч.
	8	ХМ3	I4	0,88	I2,32	В. 2-I4
				Итого	238,44	

Взам. инв. № | Подпись и дата | Инв. № подл.

Формат А4

https://zavodjbi.com/

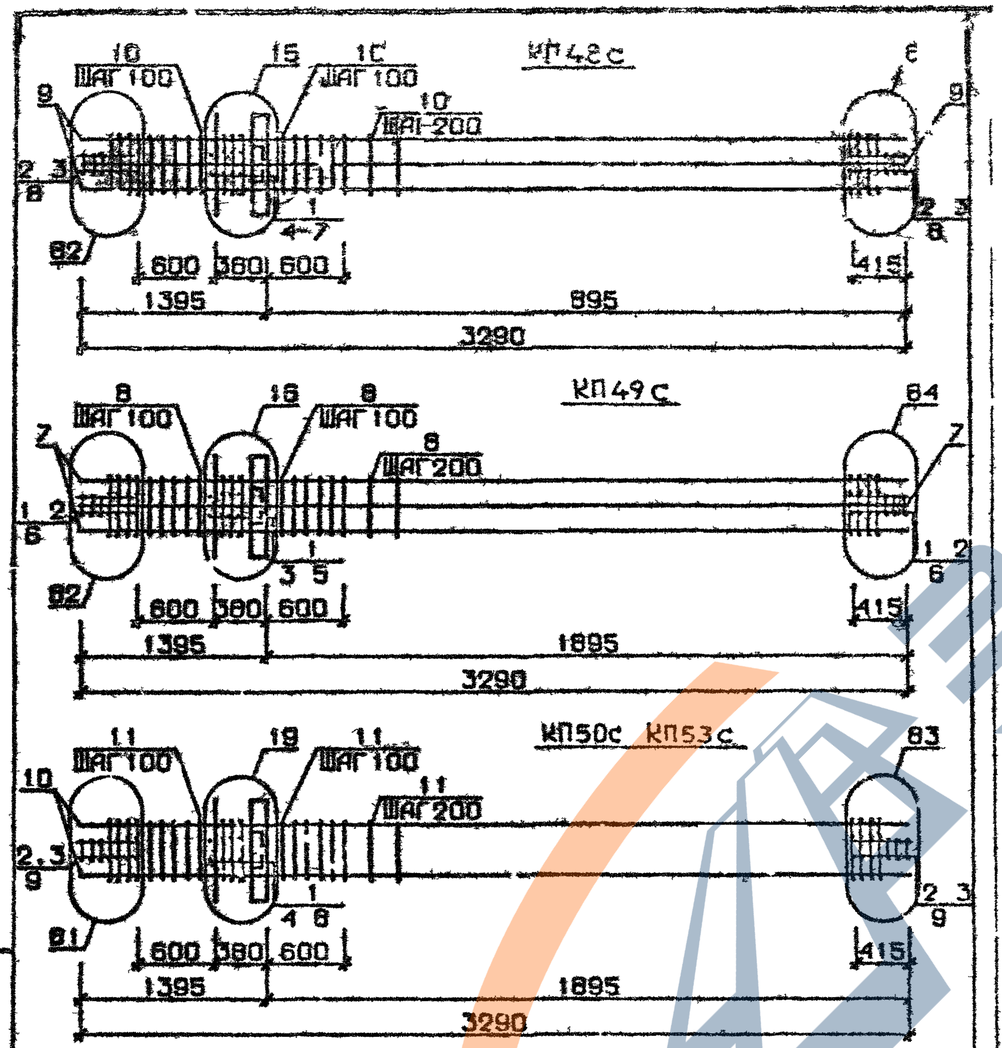

Арматура класса AI и AIII по ГОСТ 5781-82*
Детали см I 020-I-2с/89 В 2-I3
Спецификацию см лист 2

Разраб	Гав.Гавадзе		1.020.1-2с/89 2-2 КП
Провер	Бусгиавадзе		
Гл.гп	Чкванава		
Н.контр	Чкванава		Каркас пространственный КП48с..КП53с

Стадия	Лист	Листов
Р	1	3

ТбилЗНИИЭП

Формат А4

Марка пространственного каркаса	Поз.	Марка арматурного изделия	Кол.	Масса, кг: 1 шт.	Масса, кг: Всего	Обозначение документа
КП48с	1	I	4	1,8	7,2	В. 2-I4
	2	C2	6	2,9	I7,4	В 2-I4
	3	C9	4	0,7	2,8	В. 2-I4
	4	MH2	I	40,0	40,0	В. 2-I4
	5	Ø28AIII L = 720	2	3,48	6,96	Б.Ч.
	6	Ø36AIII L = 720	4	5,75	23,0	Б.Ч.
	7	ØI0AI L = 380	4	0,23	0,92	Б.Ч.
	8	Ø8AI L = 500	4	0,20	0,80	Б.Ч.
	9	Ø32AIII L = 3290	8	20,8	I66,4	Б.Ч.
	I0	XM2	I4	0,55	7,7	В. 2-I4
				Итого:	272,88	
КП49с	I	C2	I0	2,9	29,0	В 2-I4
	2	C9	4	0,7	2,8	В. 2-I4
	3	MH2	I	40,0	40,0	В. 2-I4
	4	Ø36AIII L = 720	6	5,75	34,5	Б.Ч.
	5	ØI0AI L = 380	4	0,23	0,92	Б.Ч.
	6	Ø8AI L = 500	4	0,20	0,80	Б.Ч.
	7	Ø36AIII L = 3290	8	26,3	2I0,4	Б.Ч.
	8	XM3	I4	0,88	I2,32	В. 2-I4
				Итого	330,34	
КП50с	I	CI	4	I,8	7,2	В. 2-I4
	2	C2	6	2,9	I7,4	В. 2-I4
	3	C9	4	0,7	2,8	В. 2-I4
	4	MH3	I	32,8	32,8	В. 2-I4
	5	MH7	I	9,7	9,7	В. 2-I4
	6	Ø32AIII L = 720	2	4,54	9,08	Б.Ч.
	7	ØI0AI L = 380	2	0,23	0,46	Б.Ч.
	8	ØI2AI L = I30	4	0,II	0,44	Б.Ч.
	9	Ø8AI L = 500	4	0,20	0,80	Б.Ч.
	I0	Ø20AIII L = 3290	4	8,II	32,44	Б.Ч.
	II	XMI	I4	0,55	7,7	В. 2-I4
				Итого	I20,88	

Продолжение спецификации см лист 3

I.020.I-2с/89 2-2 КП

Лист 2

Формат А4

I.020.I-2с/89 В. 2-2 ч.I

Инв.№ подл. | Подпись и дата | Взам.инв.№

Взам.инв.№ | Подп. и дата | Инв.№ подл.

ЗАВОДА ЖБИ

Марка пространственного каркаса	Поз.	Марка арматурного изделия	Кол.	Масса, кг I шт.	Масса, кг Всего	Обозначение документа
КП5I	I	CI	4	I,8	7,2	В. 2-I4
	2	C2	6	2,9	I7,4	В. 2-I4
	3	C9	4	0,7	2,8	В. 2-I4
	4	МН3	I	32,8	32,8	В. 2-I4
	5	МН7	I	9,7	9,7	В. 2-I4
	6	Ø32AIII L = 720	2	4,54	9,08	Б.Ч.
	7	ØI0AI L = 380	2	0,23	0,46	Б.Ч.
	8	ØI2AI L = I30	4	0,II	0,44	Б.Ч.
	9	Ø8AI L = 500	4	0,20	0,80	Б.Ч.
	I0	Ø25AIII L = 3290	4	I2,7	50,8	Б.Ч.
	II	ХМI	I4	0,55	7,7	В. 2-I4
				Итого:	I39,I4	
КП52	I	CI	4	I,8	7,2	В. 2-I4
	2	C2	6	2,9	I7,4	В. 2-I4
	3	C9	4	0,7	2,8	В. 2-I4
	4	МН3	I	32,8	32,8	В. 2-I4
	5	МН7	I	9,7	9,7	В. 2-I4
	6	Ø32AIII L = 720	2	4,54	9,08	Б.Ч.
	7	ØI0AI L = 380	2	0,23	0,46	Б.Ч.
	8	ØI2AI L = I30	4	0,II	0,44	Б.Ч.
	9	Ø8AI L = 500	4	0,20	0,80	Б.Ч.
	I0	Ø28AIII L = 3290	4	I5,9	63,6	Б.Ч.
	II	ХМ2	I4	0,55	7,7	В. 2-I4
				Итого.	I52,24	
КП53	I	CI	4	I,8	7,2	В. 2-I4
	2	C2	6	2,9	I7,4	В. 2-I4
	3	C9	4	0,7	2,8	В. 2-I4
	4	МН3	I	32,8	32,8	В. 2-I4
	5	МН7	I	9,7	9,7	В. 2-I4
	6	Ø32AIII L = 720	2	4,54	9,08	Б.Ч.
	7	ØI0AI L = 380	2	0,23	0,46	Б.Ч.
	8	ØI2AI L = I30	4	0,II	0,44	Б.Ч.
	9	Ø8AI L = 500	4	0,20	0,80	Б.Ч.
	I0	Ø32AIII	4	20,8	82,2	Б.Ч.
	II	ХМ2	I4	0,55	7,7	В. 2-I4
				Итого.	I7I,58	

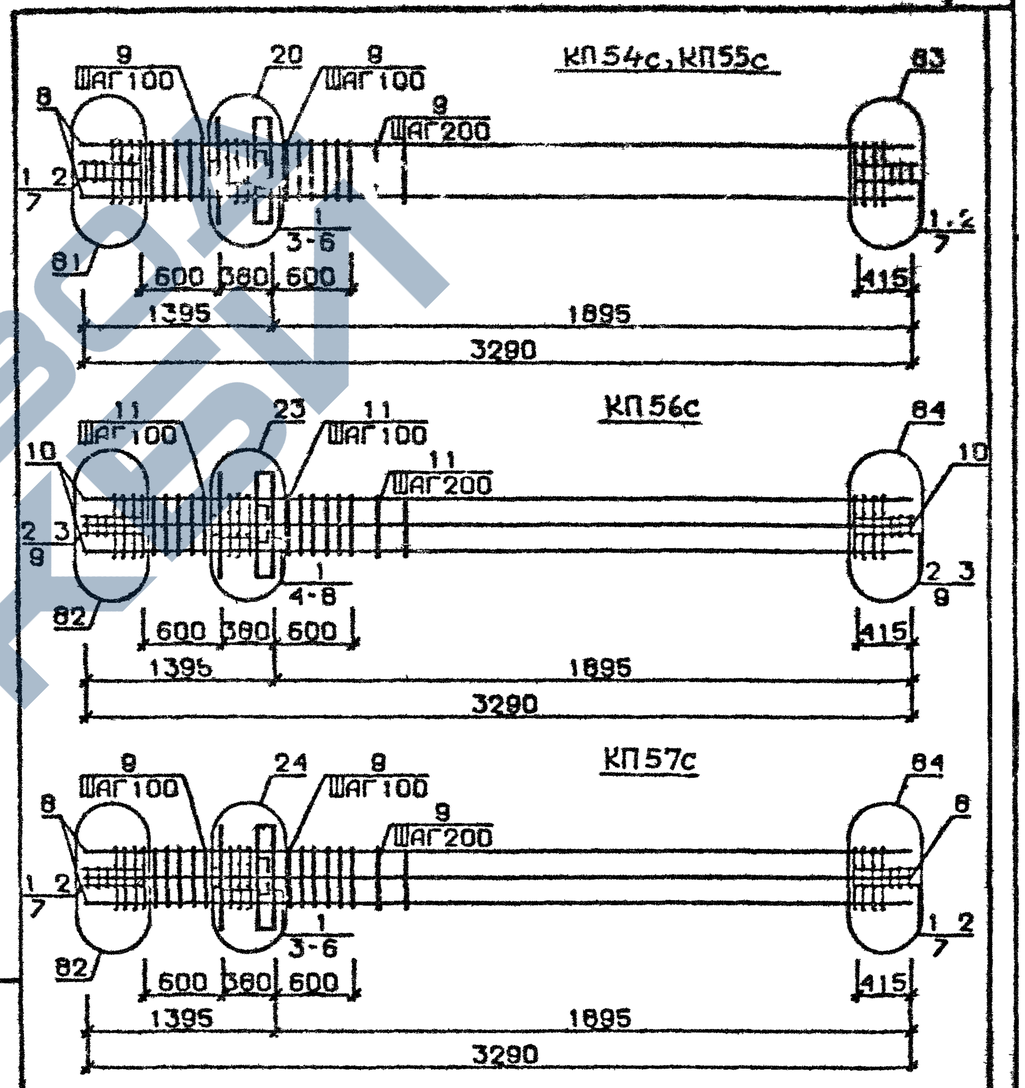

Арматура класса AI и AIII по ГОСТ 578I-82*
Детали см. I.020.I-2с/89 В 2-I3
Спецификацию см. лист 2

Разраб	Тавцаварадзе		I.020.I-2с/89 2-2 К12
Провер.	Бусурваадзе		
Рип	Чкванава		Каркас пространственный КП54с КП57с
Н контр	Чкванава		Стадия Р · Лист 1 · Листов 2 · ТбилЗНИИЭП

Инв. № подл. | Подпись и дата | Взам. инв. №

Формат А4

Формат А4

I.020 I-2с/89 В. 2-2 ч I

Марка простр-ст-вен-ного каркаса	Поз.	Марка арматурного изделия	Кол.	Масса, кг: шт.	Масса, кг: всего	Обозначение документа
КП54с	I	С2	I0	2,9	29,0	В. 2-I4
	2	С9	4	0,7	2,8	В. 2-I4
	3	МН3	I	32,8	32,8	В. 2-I4
	4	МН8	I	II,9	II,9	В. 2-I4
	5	Ø36АШ L = 720	2	5,75	II,5	Б.Ч.
	6	Ø10АI L = 380	2	0,23	0,46	Б Ч
	7	Ø8АI L = 500	4	0,20	0,80	Б Ч.
	8	Ø36АШ L = 3290	4	26,3	I05,2	Б Ч
	9	ХМ3	I4	0,88	2,32	В 2-I4
				Итого	206,I8	
КП55с	I	С2	I0	2,9	29,0	В 2-I4
	2	С9	4	0,7	2,8	В 2-I4
	3	МН3	I	32,8	32,8	В 2-I4
	4	МН8	I	II,9	II,9	В 2-I4
	5	Ø36АШ L = 720	2	5,75	II,5	Б Ч
	6	Ø10АI L = 380	2	0,23	0,46	Б Ч
	7	Ø8АI L = 500	1	0,20	0,80	Б.Ч
	8	Ø40АШ L = 3	4	32,5	I30,0	Б Ч
	9	ХМ3	I4	0,88	I2,32	В 2-I4
				Итого	23I,04	
КП56	I	СI	4	I,8	7,2	В 2-I4
	2	С2	6	2,9	I7,4	В 2-I4
	3	С9	4	0,7	2,8	В 2-I4
	4	МН3	I	32,8	32,8	В 2-I4
	5	МН8	I	II,9	II,9	В 2-I4
	6	Ø28АШ L = 720	2	3,48	6,96	Б Ч
	7	Ø36АШ L = 720	2	5,75	II,5	Б.Ч.
	8	Ø10АI L = 380	2	0,23	0,46	Б Ч
	9	Ø8АI L = 500	4	0,20	0,80	Б Ч
	I0	Ø32АШ L = 3290	8	20,8	I66,4	Б.Ч
	II	ХМ2	I4	0,55	7,7	В. 2-I4
				Итого	265,92	
КП57с	I	С2	I0	2,9	29,0	В 2-I4
	2	С9	4	0,7	2,8	В. 2-I4
	3	МН3	I	32,8	32,8	В. 2-I4
	4	МН8	I	II,9	II,9	В. 2-I4
	5	Ø36АШ L = 720	4	5,75	23,0	Б Ч.
	6	Ø10АI L = 380	2	0,23	0,46	Б Ч
	7	Ø8АI L = 500	4	0,20	0,80	Б Ч
	8	Ø36АШ L = 3290	8	26,3	2I0,4	Б Ч
	9	ХМ3	I4	0,88	I2,32	В 2-I4
				Итого	322,88	

Взам инв № | Подп. и дата | Инв № подл.

I 020 I-2с/89 2-2 ч 2

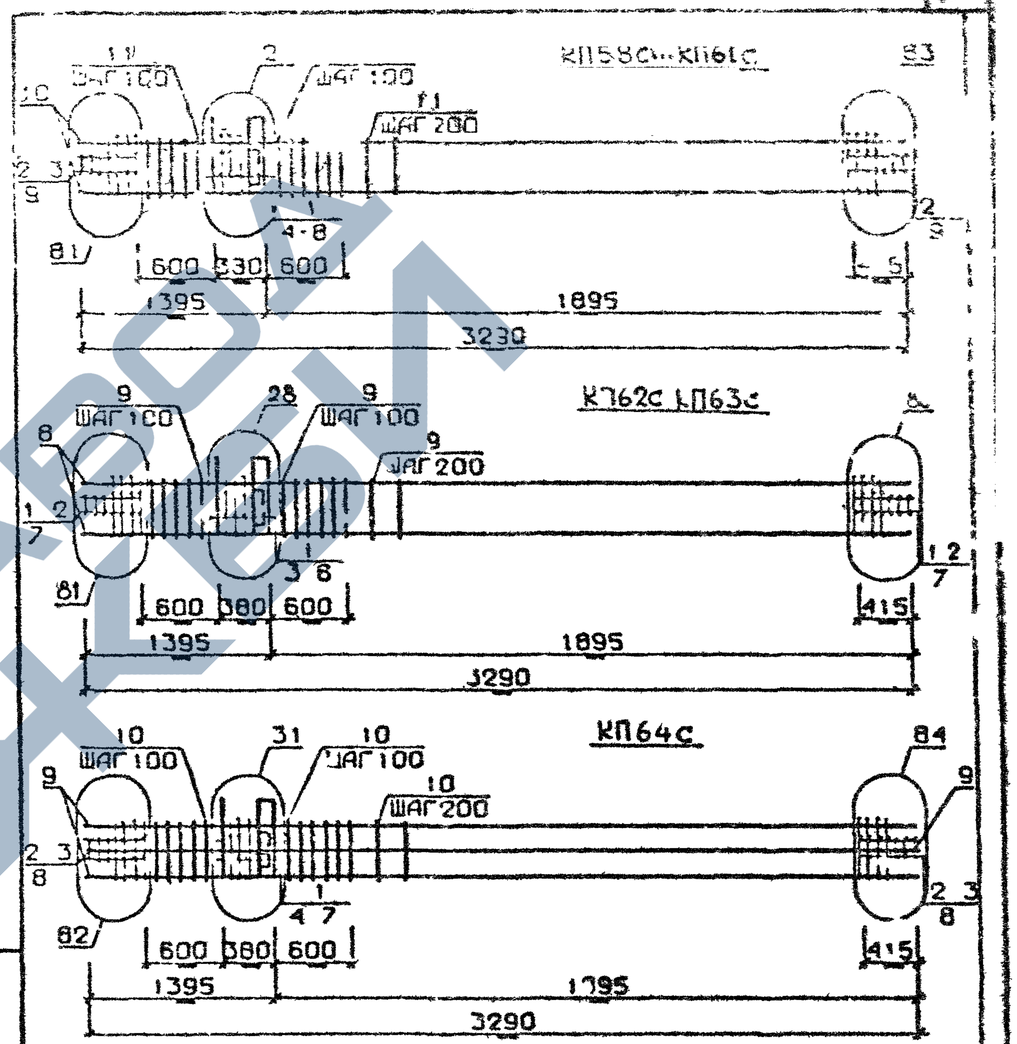

Арматура класса AI и AIII по ГОСТ 5781-82*
Детали см I 020 I-2с/89 В 2-I3
Спецификации см лист 2

Гл. инж.	Маркуша		I 020 I-2с/89 2-2 К13
Провер.	Б. Кикваидзе		
Нач. отд.	Чигва		
Инж. I кат.	Бондарь		Каркас пространственный КП58с, КП64с

Стадия	Лист	Листов
Р	I	3

ТбилЗНИИЭП

ФОРМАТ А4

Марка пространственного каркаса	Поз.	Марка арматурного изделия	Кол.	Масса, кг I шт.	Масса, кг Всего	Обозначение документа
КП58с	I	СI	4	I,8	7,2	В 2-I4
	2	С2	6	2,9	I7,4	В. 2-I4
	3	С9	4	0,7	2,8	В. 2-I4
	4	МН4	I	34,8	34,8	В. 2-I4
	5	МН7	I	9,7	9 7	В. 2-I4
	6	Ø32АШ L = 720	2	4,54	9,08	Б.Ч.
	7	ØI0АI L = 380	2	0,23	0,46	Б Ч.
	8	ØI2АI L = I30	4	0,II	0,44	Б.Ч.
	9	Ø8АI L = 500	4	0,20	0,80	Б Ч.
	I0	Ø20АШ L = 3290	4	8,II	32,44	Б Ч.
	II	ХМI	I4	0,55	7,7	В. 2-I4
				Итого	I22,88	
КП59с	I	СI	4	I,8	7,2	В. 2-I4
	2	С2	6	2,9	I7,4	В. 2-I4
	3	С9	4	0,7	2,8	В. 2-I4
	4	МН4	I	34,8	34,8	В. 2-I4
	5	МН7	I	9,7	9,7	В. 2-I4
	6	Ø32АШ L = 720	2	4,54	9,08	Б.Ч.
	7	ØI0АI L = 380	2	0,23	0,46	Б Ч
	3	ØI2АI L = I30	4	0,II	0,44	Б Ч.
	9	Ø8АI L = 500	4	0,20	0,80	Б Ч
	I0	Ø25АШ L = 3290	4	I2,7	50,8	Б.Ч.
	II	ХМI	I4	0,55	7,7	В. 2-I4
				Итого	I4I,I8	
КП60с	I	СI	4	I,8	7,2	В 2-I4
	2	С2	6	2,9	I7,4	В 2-I4
	3	С9	4	0,7	2,8	В. 2-I4
	4	МН4	I	34,8	34,8	В. 2-I4
	5	МН7	I	9,7	9,7	В. 2-I4
	6	Ø32АШ L = 720	2	4,54	9,08	Б.Ч.
	7	ØI0АI L = 380	2	0,23	0,46	Б.Ч.
	8	ØI2АI L = I30	4	0,II	0,44	Б Ч.
	9	Ø8АI L = 500	4	0,20	0,80	Б.Ч.
	I0	Ø28АШ L = 3290	4	I5,9	63,6	Б Ч
	II	ХМ2	I4	0,55	7,7	В. 2-I4
				Итого.	I54,I8	
КП61с	I	СI	4	I,8	7,2	В. 2-I4
	2	С2	6	2,9	I7,4	В. 2-I4
	3	С9	4	0,7	2,8	В. 2-I4
	4	МН4	I	34,8	34,8	В 2-I4
	5	МН7	I	9,7	9,7	В. 2-I4
	6	Ø32АШ L = 720	2	4,54	9,08	Б.Ч.
	7	ØI0АI L = 380	2	0,23	0,46	Б.Ч.
	8	ØI2АI L = I30	4	0,II	0,44	Б.Ч.
	9	Ø8АI L = 500	4	0,20	0,80	Б.Ч.
	I0	Ø32АШ L = 3290	4	20,8	82,2	Б.Ч.
	II	ХМ2	I4	0,55	7,7	В. 2-I4
				Итого	I73,58	

Продолжение спецификации см лист 3

Формат А4

Марка пространственного каркаса	Поз.	Марка арматурного изделия	Кол	Масса, кг I шт.	Масса, кг Всего	Обозначение документа
КП62с	I	С2	I0	2,9	29,0	В. 2-I4
	2	С9	4	0,7	2,8	В. 2-I4
	3	МН4	I	34,8	34,8	В. 2-I4
	4	МН8	I	II,9	II,9	В. 2-I4
	5	Ø36АШ L = 720	2	5,75	II,5	Б.Ч.
	6	ØI0АI L = 380	2	0,23	0,46	Б.Ч.
	7	Ø8АI L = 500	4	0,20	0,80	Б.Ч.
	8	Ø36АШ L = 3290	4	26,3	I05,2	Б.Ч.
	9	ХМ3	I4	0,88	I2,32	В. 2-I4
				Итого	208,I8	
КП63с	I	С2	I0	2 9	29,0	В. 2-I4
	2	С9	4	0 7	2,8	В. 2-I4
	3	МН4	I	34,8	34,8	В. 2-I4
	4	МН8	I	II 9	II,9	В. 2-I4
	5	Ø36АШ L = 720	2	5,75	II,5	Б Ч.
	6	ØI0АI L = 380	2	0 23	0,46	Б Ч.
	7	Ø8АI L = 500	4	0 20	0,80	Б Ч.
	8	Ø40АШ L = 3290	4	32 5	I30,0	Б Ч
	9	ХМ3	I4	0,88	I2,32	В. 2-I4
				Итого	233,08	
КП64с	I	СI	4	I,8	7,2	В. 2-I4
	2	С2	6	2,9	I7,4	В. 2-I4
	3	С9	4	0,7	2,8	В 2-I4
	4	МН4	I	34,8	34,8	В 2-I4
	5	МН9	I	I7,3	I7,3	В. 2-I4
	6	Ø36АШ L = 720	2	5 75	II,5	Б.Ч.
	7	ØI0АI L = 380	2	0,23	0,46	Б.Ч.
	8	Ø8АI L = 500	4	0,20	0,80	Б.Ч
	9	Ø32АШ L = 3290	8	20,8	I64,4	Б Ч.
	I0	ХМ2	I4	0,55	7,7	В 2-I4
				Итого	265,66	

Формат А4

Инв. № подл. | Подпись и дата | Взам. инв. №

https://zavodjbi.com/

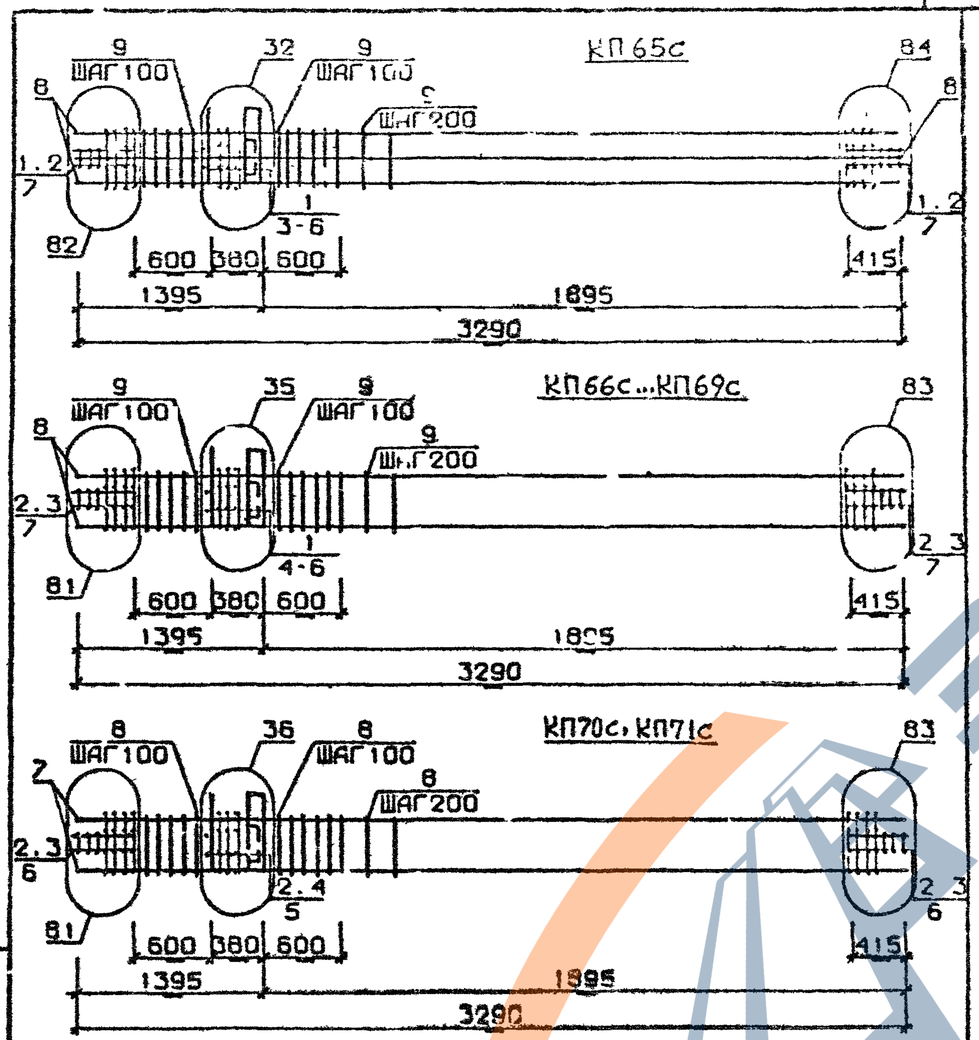

Арматура класса AI и AIII по ГОСТ 5781-82*
Детали см. I.020.I-2с/89 В.2-I3
Спецификацию см. лист 2

Разраб	Мансурадзе		I.020.I-2с/89 2-2 К14
Провер	Бусканадзе		
Гл.спец.	Сазанава		
Н.контр.	Сазанава		Каркас пространственный КП65с...КП71с
			Стадия Р / Лист / Листов / ТбилЗНИИЭП

Инв.№ подл. | Подпись и дата | Взам.инв.№

Формат А4

Марка пространственного каркаса	Поз.	Марка арматурного изделия	Кол.	Масса, кг 1 шт.	Масса, кг Всего	Обозначение документа
КП65с	I	С2	I0	2,9	29,0	В. 2-I4
	2	С9	4	0,7	2,8	В. 2-I4
	3	МН4	I	34,8	34,8	В. 2-I4
	4	МН10	I	20,8	20,8	В. 2-I4
	5	Ø36АШ L = 720	2	5,75	II,5	Б.Ч.
	6	Ø10АI L = 380	2	0,23	0,46	Б.Ч.
	7	Ø8АI L = 500	4	0,20	0,80	Б.Ч.
	8	Ø36АШ L = 3290	8	26,3	2I0,4	Б.Ч.
	9	ХМ3	I4	0,88	I2,32	В. 2-I4
				Итого:	322,I8	
КП66с	I	СI	4	I,8	7,2	В. 2-I4
	2	С2	6	2,9	I7,4	В. 2-I4
	3	С9	4	0,7	2,8	В. 2-I4
	4	МI5	I	27,6	27,6	В. 2-I4
	5	МН7	2	9,7	I9,4	В. 2-I4
	6	Ø12АI L = I30	4	0,II	0,44	Б.Ч.
	7	Ø8АI L = 500	4	0,20	0,80	Б.Ч.
	8	Ø20АШ L = 3290	4	8,II	32,44	Б.Ч.
	9	ХМI	I4	0,55	7,7	В. 2-I4
				Итого:	II6,08	
КП67с	I	СI	4	I,8	7,2	В. 2-I4
	2	С2	6	2,9	I7,4	В. 2-I4
	3	С9	4	0,7	2,8	В. 2-I4
	4	МI5	I	27,6	27,6	В. 2-I4
	5	МН7	2	9,7	I9,4	В. 2-I4
	6	Ø12АI L = I30	4	0,II	0,44	Б.Ч.
	7	Ø8АI L = 500	4	0,20	0,80	Б.Ч.
	8	Ø25АШ L = 3290	4	I2,7	50,8	Б.Ч.
	9	ХМI	I4	0,55	7,7	В. 2-I4
				Итого:	I34,34	
КП68с	I	СI	4	I,8	7,2	В. 2-I4
	2	С2	6	2,9	I7,4	В. 2-I4
	3	С9	4	0,7	2,8	В. 2-I4
	4	МI5	I	27,6	27,6	В. 2-I4
	5	МН7	2	9,7	I9,4	В. 2-I4
	6	Ø12АI L = I30	4	0,II	0,44	Б.Ч.
	7	Ø8АI L = 500	4	0,20	0,80	Б.Ч.
	8	Ø28АШ L = 3290	4	I5,9	63,6	Б.Ч.
	9	ХМ2	I4	0,55	7,7	В. 2-I4
				Итого:	I47,94	

Продолжение спецификации см. лист 3

I.020.I-2с/89 2-2 К14 | Лист 2

Формат А4

https://zavodjbi.com/

Марка пространственного каркаса	Поз.	Марка арматурного изделия	Кол.	Масса, кг I шт.	Масса, кг Всего	Обозначение документа
КП69с	I	CI	4	I,8	7,2	В. 2-I4
	2	C2	6	2,9	I7,4	В. 2-I4
	3	C9	4	0,7	2,8	В. 2-I4
	4	МН5	I	27,6	27,6	В. 2-I4
	5	МН7	2	9,7	I9,4	В. 2-I4
	6	ØI2AI L = I30	4	0,II	0,44	Б.Ч.
	7	Ø8AI L = 500	4	0,20	0,80	Б.Ч.
	8	Ø32AIII L = 3290	4	20,8	82,2	Б.Ч.
	9	ХМ2	I4	0,55	7,7	В. 2-I4
				Итого:	I66,58	
КП70с	I	C2	I0	2,9	29,0	В. 2-I4
	2	C9	4	0,7	2,8	В. 2-I4
	3	МН5	I	27,6	27,6	В. 2-I4
	4	МН8	2	II,9	23,8	В. 2-I4
	5	Ø8AI L = 500	4	0,20	0,80	Б.Ч.
	6	Ø36AIII L = 3290	4	26,3	I05,2	Б.Ч.
	7	ХМ3	I4	0,88	I2,32	В. 2-I4
				Итого:	200,72	
КП7Iс	I	C2	I0	2,9	29,0	В. 2-I4
	2	C9	4	0,7	2,8	В. 2-I4
	3	МН5	I	27,6	27,6	В. 2-I4
	4	МН8	2	II,9	23,8	В. 2-I4
	5	Ø8AI L = 500	4	0,20	0,80	Б.Ч.
	6	Ø40AIII L = 3290	4	32,5	I30,0	Б.Ч.
	7	ХМ3	I4	0,88	I2,32	В. 2-I4
				Итого:	225,52	

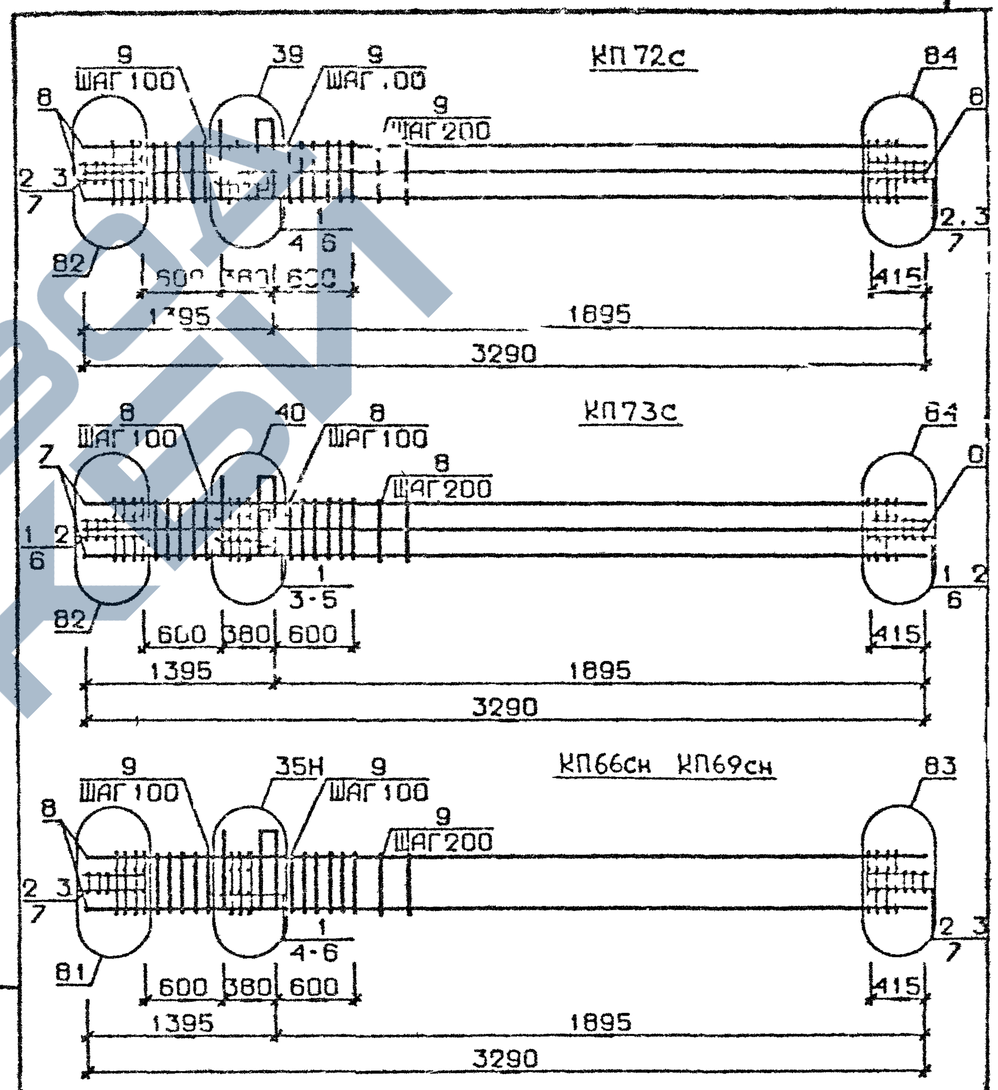

Арматура класса AI и AIII по ГОСТ 578I-82*
Детали см I.02С I-2с/89 В.2-I3
Спецификацию см. лист 2

Разраб.	Ахвурадзе		1.020.1-2с/89 2-2 К15
Провер.	Бускиваадзе		
ГИП	Кванава		Каркас пространственный КП72с, КП73с КП66сн КП69сн
Н. контр.	Кванава		Стадия Р · Лист 1 · Листов 3 · ТбилЗНИИЭП

Взам. инв. № · Подпись и дата · Инв. № подл.

Формат А4

ФОРМАТ А4

https://zavodjbi.com/

Марка пространственного каркаса	Поз.	Марка арматурного изделия	Кол.	Масса, кг		Обозначение документа
				I шт	Всего	
КП72с	1	С1	4	1,8	7,2	В. 2-I4
	2	С2	6	2,9	I7,4	В. 2-I4
	3	С9	4	0,7	2,8	В. 2-I4
	4	МН5	I	27,6	27,6	В. 2-I4
	5	МН8	I	II,9	II,9	В. 2-I4
	6	МН9	I	I7,3	I7,3	Б. 2-I4
	7	Ø8АI L = 500	4	0,20	0,80	Б.Ч.
	8	Ø32АШ L = 3290	8	20,8	I66,4	Б.Ч.
	9	ХМ2	I4	0,55	7,7	В. 2-I4
				Итого	258,2	
КП73с	I	С2	I0	2,9	29,0	В. 2-I4
	2	С9	4	0,7	2,8	В. 2-I4
	3	МН5	I	27,6	27,6	В. 2-I4
	4	МН8	I	II,9	II,9	В. 2-I4
	5	МНI0	I	20,8	20,8	В 2-I4
	6	Ø8АI L = 500	4	0,20	0,80	Б.Ч.
	7	Ø36АШ L = 3290	8	26,3	2I0,4	Б.Ч.
	8	ХМ3	I4	0,88	I2,32	В 2-I4
				Итого	3I4,68	
КП66сн	I	С1	4	I,8	7,2	В. 2-I4
	2	С2	6	2,9	I7,4	В. 2-I4
	3	С9	4	0,7	2,8	В. 2-I4
	4	МН5н	I	27,6	27,6	В. 2-I4
	5	МН7	2	9,7	I9,4	В. 2-I4
	6	ØI2АI L = I30	4	0,II	0,44	Б.Ч.
	7	Ø8АI L = 500	4	0,20	0,80	Б.Ч.
	8	Ø20АШ L = 3290	4	8,II	32,44	Б Ч
	9	ХМI	I4	0,55	7,7	Б. 2-I4
				Итого	II6,08	

Продолжение спецификации см лист 3

Формат А4

Марка пространственного каркаса	Поз.	Марка арматурного изделия	Кол.	Масса, кг		Обозначение документа
				I шт	Всего	
КП67сн	I	С1	4	I 8	7 2	В 2-I4
	2	С2	6	2,9	I7 4	В 2-I4
	3	С9	4	0,7	2 8	В 2 I4
	4	МН5н	I	27 6	27 6	В 2 I4
	5	МН7	2	9,7	I9 4	В 2 I4
	6	ØI2АI L = I30	4	0,II	0 44	Б Ч
	7	Ø8АI L = 500	4	0,20	0 80	Б Ч
	8	Ø25АШ L = 3290	4	I3,7	50 8	Б Ч
	9	ХМI	I4	0 55	7 7	В 2-I4
				Итого	I34 34	
КП68сн	I	С1	4	I,8	7 2	В 2-I4
	2	С2	6	2,9	I7 4	В 2 I4
	3	С9	4	0,7	2 8	В 2 I4
	4	МН5н	I	27 6	27 6	В 2-I4
	5	МН7	2	9 7	I9 4	В 2-I4
	6	ØI2АI L = I30	4	0 II	0 44	Б Ч.
	7	Ø8АI L = 500	4	0 20	0 80	Б Ч.
	8	Ø28АШ L = 3290	4	I5 9	63 6	Б Ч
	9	ХМ2	I4	0 55	7 7	В 2-I4
				Итого	I47 94	
КП69сн	I	С1	4	I 8	7 2	В 2-I4
	2	С2	6	2 9	I7 4	В 2-I4
	3	С9	4	0 7	2 8	В 2 I4
	4	МН5н	I	27 6	27 6	В 2-I4
	5	МН7	2	9 7	I9 4	В 2-I4
	6	ØI2АI L = I30	4	0 II	0 44	Б Ч.
	7	Ø8АI L = 500	4	0 20	0 80	Б Ч.
	8	Ø32АШ L = 3290	4	20 8	82 2	Б Ч.
	9	ХМ2	I4	0 55	7,7	В 2-I4
				Итого	I66 68	

Инв № подл. | Подпись и дата | Взам инв №

Инв № подл. | Подпись и дата | Взам инв №

ЗАВОД ЖБИ

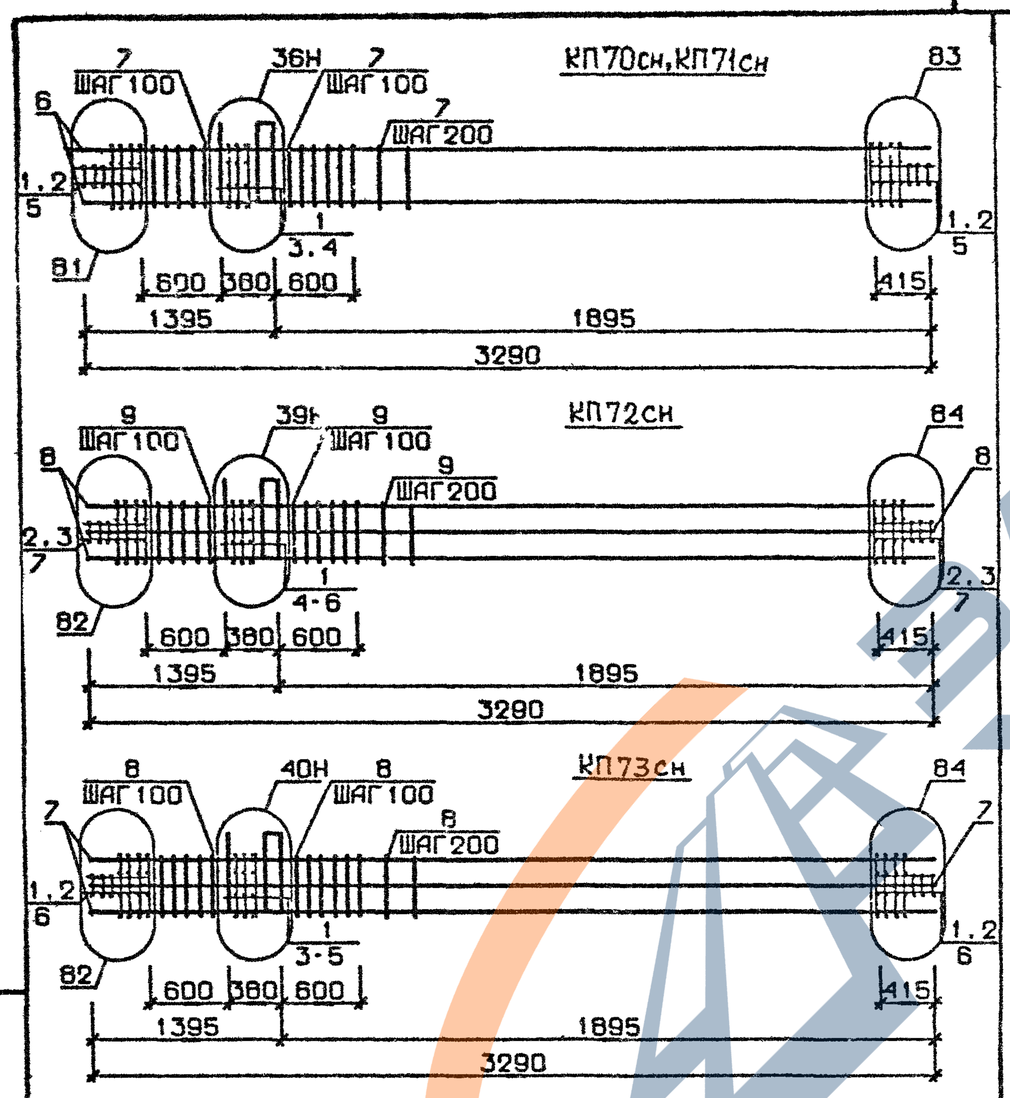

Арматура класса AI и AIII по ГОСТ 5781-82*
Детали см. I.020.I-2с/89 В.2-I3
Спецификацию см. лист 2

Разраб.	Мансурадзе	
Провер.	Бускивадзе	
Гип	Цкванава	
Н.контр	Цкванава	

I.020.I-2с/89 2-2 К16

Каркас пространственный КП70сн...КП73сн

Стадия	Лист	Листов
Р	1	2

ТбилЗНИИЭП

Формат А4

Марка пространственного каркаса	Поз.	Марка арматурного изделия	Кол.	Масса, кг I шт.	Масса, кг Всего	Обозначение документа
КП70сн	I	С2	I0	2,9	29,0	В. 2-I4
	2	С9	4	0,7	2,8	В. 2-I4
	3	МН5н	I	27,6	27,6	В. 2-I4
	4	МН3	2	II,9	23,8	В. 2-I4
	5	Ø8AI L = 500	4	0,20	0,80	Б.Ч.
	6	Ø36AIII L = 3290	4	26,3	I05,2	Б.Ч.
	7	ХМ3	I4	0,88	I2,32	В. 2-I4
				Итого:	200,72	
КП7Iсн	I	С2	I0	2,9	29,0	В. 2-I4
	2	С9	4	0,7	2,8	В. 2-I4
	3	МН5н	I	27,6	27,6	В. 2-I4
	4	МН8	2	II,9	23,8	В. 2-I4
	5	Ø8AI L = 500	4	0,20	0,80	Б.Ч.
	6	Ø40AIII L = 3290	4	32,5	I30,0	Б.Ч.
	7	ХМ3	I4	0,88	I2,32	Б.Ч.
				Итого:	225,52	
КП72сн	I	СI	4	I,8	7,2	В. 2-I4
	2	С2	6	2,9	I7,4	В. 2-I4
	3	С9	4	0,7	2,8	В. 2-I4
	4	МН5н	I	27,6	27,6	В. 2-I4
	5	МН8	I	II,9	II,9	В. 2-I4
	6	МН9	I	I7,3	I7,3	В. 2-I4
	7	Ø8AI L = 500	4	0,20	0,80	Б.Ч.
	8	Ø32AIII L = 3290	8	20,8	I64,4	Б.Ч.
	9	ХМ2	I4	0,55	7,7	В. 2-I4
				Итого:	258,2	
КП73сн	I	С2	I0	2,9	29,0	В. 2-I4
	2	С9	4	0,7	2,8	В. 2-I4
	3	МН5н	I	27,6	27,6	В. 2-I4
	4	МН8	I	II,9	II,9	В. 2-I4
	5	МНI0	I	20,8	20,8	В. 2-I4
	6	Ø8AI L = 500	4	0,20	0,80	Б.Ч.
	7	Ø36AIII L = 3290	8	26,3	2I0,4	Б.Ч.
	8	ХМ3	I4	0,88	I2,32	В. 2-I4
				Итого:	3I4,88	

I.020.I-2с/89 2-2 К16

Лист 2

Формат А4

https://zavodjbi.com/

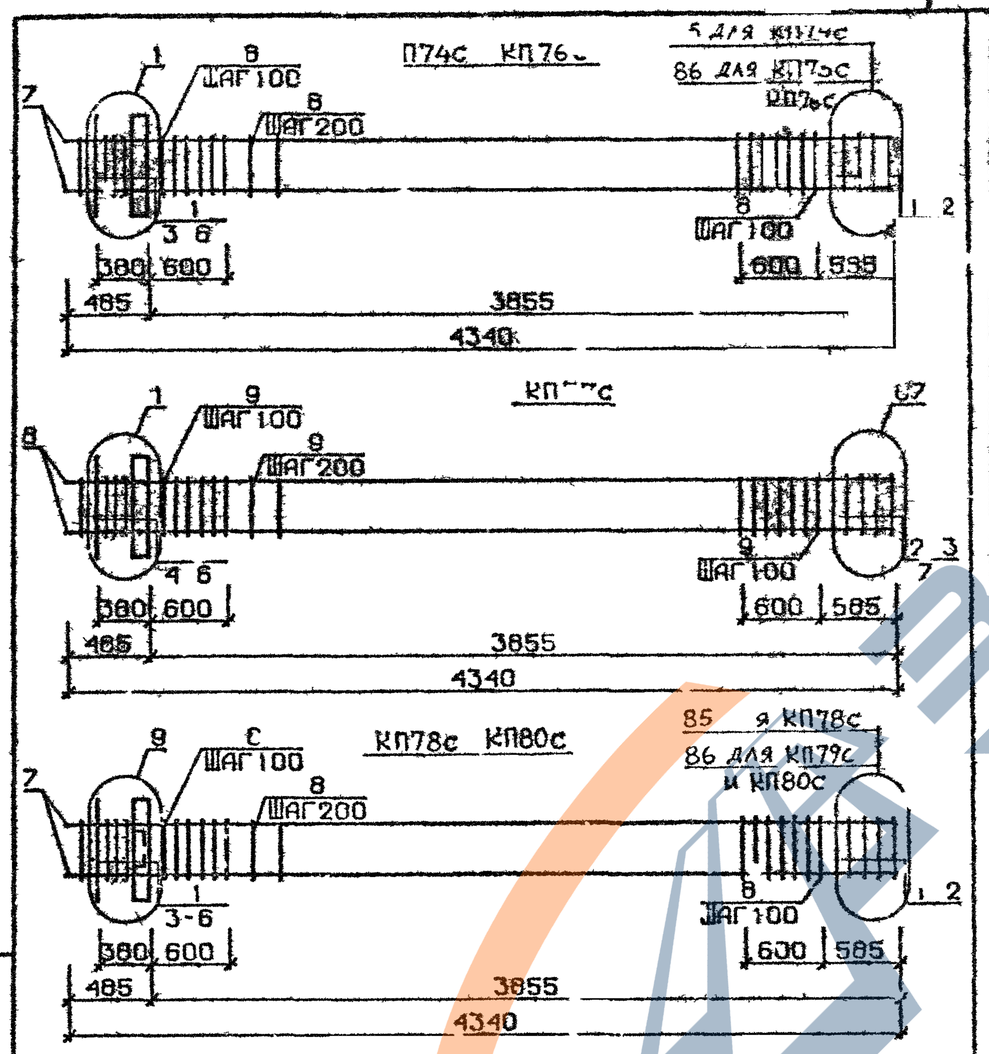

Арматура класса AI и AIII по ГОСТ 5781 82*
Детали см I 020.I-2с/89 В.2-I3
Спецификацию см. лист 2

Позиция	Марка	Обозначение документа	Кол.	Масса, кг I шт.	Масса, кг Всего	Обозначение документа
КП74с	1	СI	6	I 8	I0 8	В 2-I4
	2	С5	2	2 2	4 4	В 2-I4
	3	МНI	I	25,6	25 6	В 2 I4
	4	Ø28AIII L = 720	2	3 48	6 96	Б Ч
	5	ØI0AI L = 380	2	0 23	0 46	Б Ч
	6	ØI2AI L = I30	4	0 II	0 44	Б Ч
	7	Ø20AIII L = 4340	4	I0,7	42 8	Б Ч
	8	ХМI	23	0,55	I2,65	В 2-I4
				Итого	I04 4I	
КП75с	I	СI	6	I,8	I0 8	В 2 I4
	2	С5	2	3 I	6 2	В 2 I4
	3	МНI	I	25,6	25 6	В 2 I4
	4	Ø28AIII L = 720	2	3 48	6 96	Б Ч
	5	ØI0AI L = 380	2	0,23	0 46	Б Ч
	6	ØI2AI L = I30	4	0,II	0 44	Б Ч
	7	Ø25AIII L = 4340	4	I6	66 8	Б Ч
	8	ХМI	3	0 55	I2 65	В 2-I4
				Итого	I39 2I	
КП76с	I	СI	6	I 8	I0 8	В 2 I4
	2	С5	2	3,I	6 2	В 2-I4
	3	МНI	I	25 6	25 6	В 2-I4
	4	Ø28AIII L = 720	2	3 48	6 96	Б.Ч
	5	ØI0AI L = 380	2	0,23	0 46	Б Ч
	6	ØI2AI L = I30	4	0 II	0 44	Б Ч
	7	Ø2 AIII L = 4340	4	2I 0	84 0	Б Ч
	8	ХМ2	23	0 55	I2 65	В 2-I4
				Итого	I47 4I	
КП77с	I	СI	4	I 8	7 2	В 2-I4
	2	С2	2	2,9	5,8	В. 2-I4
	3	С6	2	3,7	7,4	В. 2-I4
	4	МНI	I	25,6	25,6	В. 2-I4
	5	Ø28AIII L = 720	2	3,48	6,96	Б.
	6	ØI0AI L = 380	2	0,23	0,46	Б.Ч.
	7	ØI2AI L = I30	4	0,II	0,44	Б.Ч.
	8	Ø32AIII L = 4340	4	27,4	I09,6	Б.Ч.
	9	ХМ2	23	0,55	I2,65	В. 2-I4
				Итого	I76,3I	

Продолжение спецификации см лист 3

РАЗРАБ	МАИСУРАДЗЕ	
ПРОВЕР	БУСКИВАДЗЕ	
ГИП	ЦКВАНАВА	
Н КОНТР	ЦКВАНАВА	

I 020 I-2с/89 2-2 К17

Каркас пространственный КП74с КП80с

Стадия	Лист	Листов
Р	I	3

ТбилЗНИИЭП

Взам инв № | Подпись и дата | Инв № подл

I 020 I-2с/89 В 2-2 К17

I.020.I-2с/89 2-2 К17 Лист 2

ФОРМАТ А4

ЗАВОД ЖБИ

Марка пространственного каркаса	Поз.	Марка арматурного изделия	Кол.	Масса, кг I шт.	Масса, кг Всего	Обозначение документа
КП78с	I	CI	5	I,8	9,0	В. 2-I4
	2	C4	2	2,2	4,4	В. 2-I4
	3	МН2	I	40,0	40,0	В. 2-I4
	4	Ø28АШ L = 720	4	3,48	I3,92	Б.Ч.
	5	ØI0AI L = 380	4	0,23	0,92	Б.Ч.
	6	ØI2AI L = I30	4	0,II	0,44	Б.Ч.
	7	Ø20АШ L = 4340	4	I0,7	42,8	Б.Ч.
	8	ХМI	23	0,55	I2,65	В. 2-I4
				Итого:	I24,43	
КП79с	I	CI	5	I,8	9,0	В. 2-I4
	2	C5	2	3,I	6,2	В. 2-I4
	3	МН2	I	40,0	40,0	В. 2-I4
	4	Ø28АШ L = 720	4	3,48	I3,92	Б.Ч.
	5	ØI0AI L = 380	4	0,23	0,92	Б.Ч.
	6	ØI2AI L = I30	4	0,II	0,44	Б.Ч.
	7	Ø25АШ L = 4340	4	I6,7	66,8	Б.Ч.
	8	ХМI	23	0,55	I2,65	В. 2-I4
				Итого:	I50,03	
КП80с	I	CI	5	I,8	9,0	В. 2-I4
	2	C5	2	3,I	6,2	В. 2-I4
	3	МН2	I	40,0	40,0	В. 2-I4
	4	Ø28АШ L = 720	4	3,48	I3,92	Б.Ч.
	5	ØI0AI L = 380	4	0,23	0,92	Б.Ч.
	6	ØI2AI L = I30	4	0,II	0,44	Б.Ч.
	7	Ø28АШ L = 4340	4	2I,0	84,0	Б.Ч.
	8	ХМ2	23	0,55	I2,65	В. 2-I4
				Итого:	I67,43	

Инв. № подл. | Подпись и дата | Взам. инв. №

I.020.I-2с/89 2-2 К17 | Лист 3

Формат А4

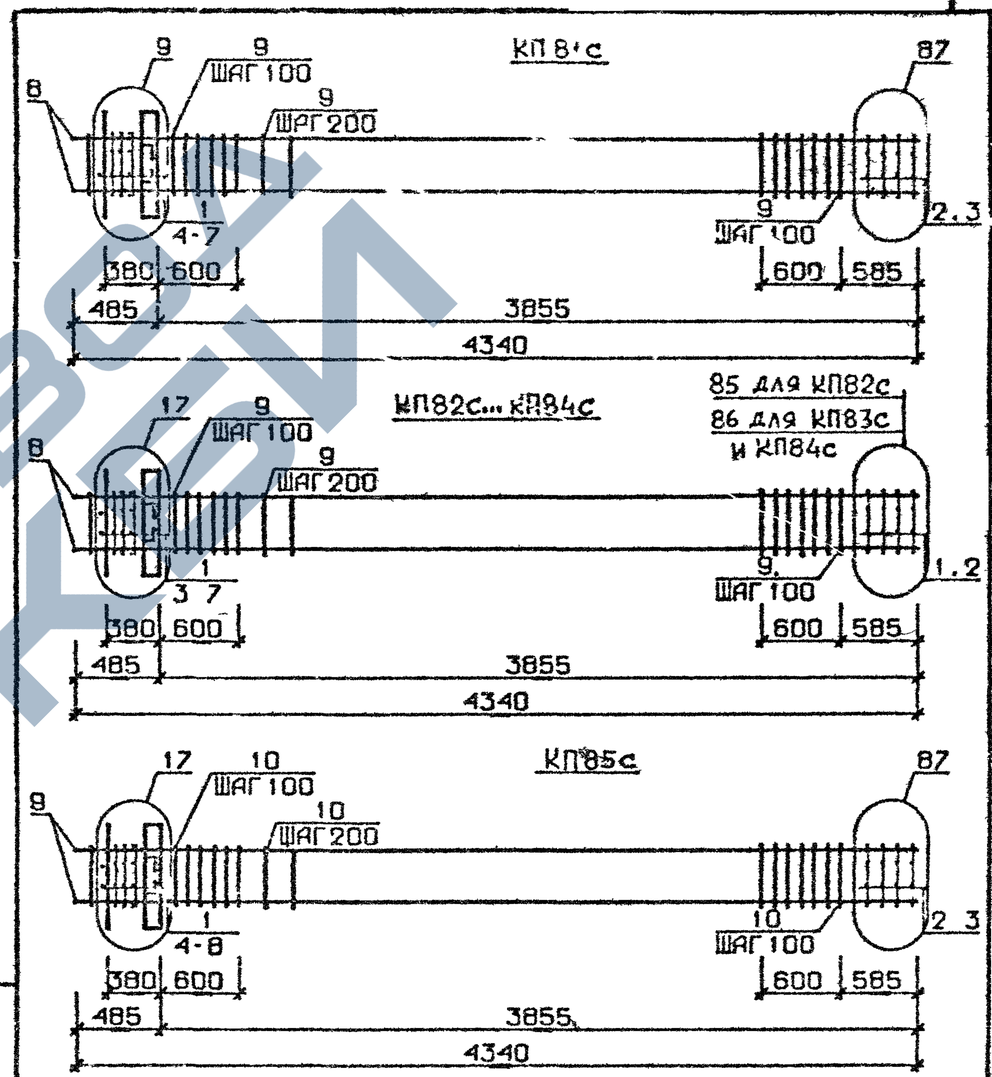

Арматура класса AI и АШ по ГОСТ 5781-82*
Детали см. I.020.I-2с/89 В.2-I3
Спецификацию см. лист 2

Разраб.	Мансурадзе		I.020.I-2с/89 2-2 К18
Провер.	Бурсадзе		
ГИП	Чквиравва		
Н. контр.	Чквиравва		Каркас пространственный КП81с...КП85с

Стадия Р | Лист I | Листов 3

ТбилЗНИИЭП

Изм. | Кол.уч. | Лист | № док. | Подпись | Дата

Взам. инв. №

ФОРМАТ А4

Марка пространственного каркаса	Поз.	Марка арматурного изделия	Кол.	Масса, кг I шт.	Масса, кг Всего	Обозначение документа
КПВ1С	I	СI	3	I,8	5,4	В. 2-I4
	2	С2	2	2,9	5,8	В. 2-I4
	3	С6	2	3,7	7,4	В. 2-I4
	4	МН2	I	40,0	40,0	В. 2-I4
	5	Ø28АШ L = 720	4	3,48	I3,92	Б.Ч.
	6	ØI0АI L = 380	4	0,23	0,92	Б.Ч.
	7	ØI2АI L = I30	4	0,II	0,44	Б.Ч.
	8	Ø32АШ L = 4340	4	27,4	I09,6	Б.Ч.
	9	ХМ2	23	0,55	I2,65	В. 2-I4
				Итого:	I96,I3	
КПВ2С	I	СI	5	I,8	9,0	В. 2-I4
	2	С4	2	2,2	4,4	В. 2-I4
	3	МН3	I	32,8	32,8	В. 2-I4
	4	МН5	I	8,3	8,3	В. 2-I4
	5	Ø28АШ L = 720	2	3,48	6,96	Б.Ч.
	6	ØI0АI L = 380	2	0,23	0,46	Б.Ч.
	7	ØI2АI L = I30	4	0,II	0,44	Б.Ч.
	8	Ø20АШ L = 4340	4	I0,7	42,8	Б.Ч.
	9	ХМI	23	0,55	I2,65	В. 2-I4
				Итого:	II8,0I	
КПВ3С	I	СI	5	I,8	9,0	В. 2-I4
	2	С5	2	3,I	6,2	В. 2-I4
	3	МН3	I	32,8	32,8	В. 2-I4
	4	МН5	I	8,3	8,3	В. 2-I4
	5	Ø28АШ L = 720	2	3,48	6,96	Б.Ч.
	6	ØI0АI L = 380	2	0,23	0,92	Б.Ч.
	7	ØI2АI L = I30	4	0,II	0,44	Б.Ч.
	8	Ø25АШ L = 4340	4	I6,7	66,8	Б.Ч.
	9	ХМI	25	0,55	I2,65	В. 2-I4
				Итого:	I43,87	

Взам. инв. № | Подпись и дата | Инв. № подл.

Продолжение спецификации см лист 3

Формат А4

Марка пространственного каркаса	Поз.	Марка арматурного изделия	Кол.	Масса, кг I шт.	Масса, кг Всего	Обозначение документа
КПВ4С	I	СI	5	I,8	9,0	В. 2-I4
	2	С5	2	3,I	6,2	В. 2-I4
	3	МН3	I	32,8	32,8	В. 2-I4
	4	МН5	I	8,3	8,3	В. 2-I4
	5	Ø28АШ L = 720	2	3,43	5,96	Б.Ч.
	6	ØI0АI L = 380	2	0,23	0,92	Б.Ч.
	7	ØI2АI L = I30	4	0,II	0,44	Б.Ч.
	8	Ø28АШ L = 4340	4	2I,0	84,0	Б.Ч.
	9	ХМ2	23	0,55	I2,65	В. 2-I4
				Итого:	I6I,07	
КПВ5С	I	СI	3	I,8	5,4	В. 2-I4
	2	С4	2	2,9	5,8	В. 2-I4
	3	С6	2	3,I	6,2	В. 2-I4
	4	МН7	I	32,8	32,8	В. 2-I4
	5	МН5	I	8,3	8,3	В. 2-I4
	6	Ø28АШ L = 720	2	3,48	6,96	Б.Ч.
	7	ØI0АI L = 380	2	0,23	0,46	Б.Ч.
	8	ØI2АI L = I30	4	0,II	0,44	Б.Ч.
	9	Ø32АШ L = 4340	4	27,4	I09,6	Б.Ч.
	I0	ХМ2	23	0,55	I2,65	В. 2-I4
				Итого:	I89,9I	

Взам. инв. № | Подпись и дата | Инв. № подл.

Формат А4

https://zavodjbi.com/

I.020.I-2с/89 Е. 2-2 ч.I

КП86с..КП88с

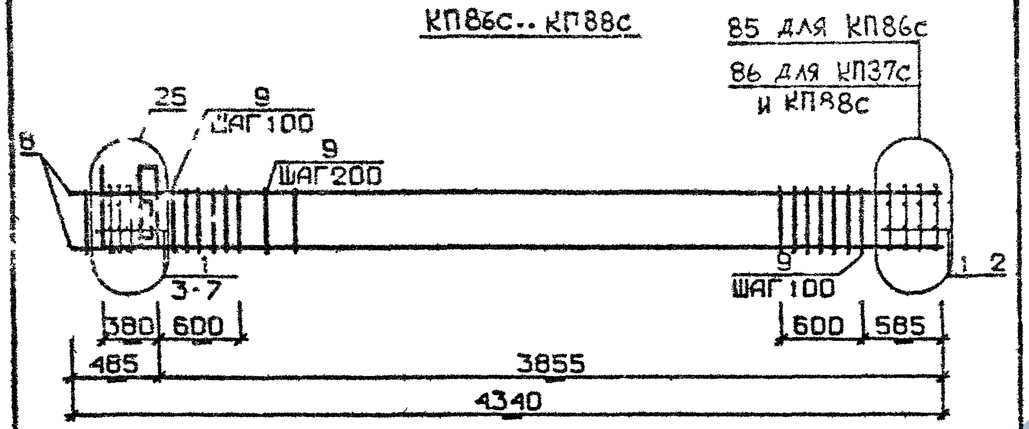

КП89с

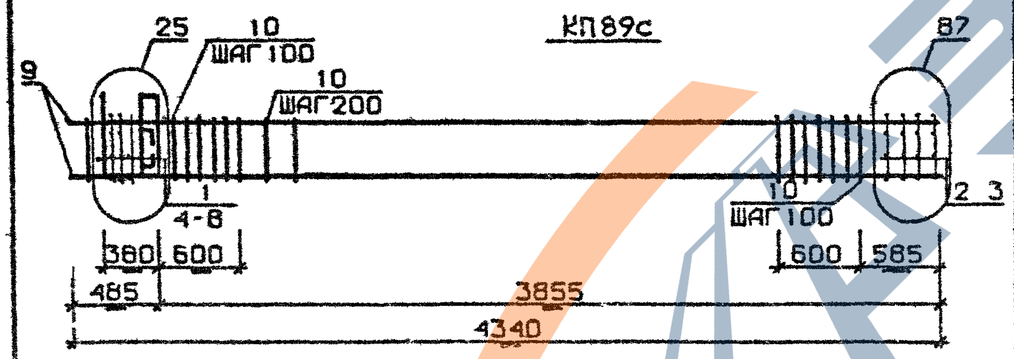

Арматура класса AI и AIII по ГОСТ 5781-82*
Детали см. I.020.I-2с/89 В.2-I3
Спецификацию см. лист 2

Разраб.	Мисураадзе		I.020.I-2с/89 2-2 К19
Провер.	Бускиваадзе		
Рип	Чкванава		Каркас пространственный КП86с..КП89с
Н.контр.	Чкванава		Стадия Р · Лист I · Листов 2 · ТбилЗНИИЭП

Взам. инв. № | Подпись и дата | Инв. № подл.

ФОРМАТ А4

Марка пространственного каркаса	Поз.	Марка арматурного изделия	Кол.	Масса, кг 1 шт.	Масса, кг Всего	Обозначение документа
КП86с	I	CI	5	1,8	9,0	В. 2-I4
	2	C4	2	2,2	4,4	В. 2-I4
	3	МН4	I	34,8	34,8	В. 2-I4
	4	МН6	I	8,3	8,3	В. 2-I4
	5	Ø28АШ L = 720	2	3,48	6,96	Б.Ч.
	6	ØI0AI L = 380	2	0,23	0,46	Б.Ч.
	7	ØI2AI L = I30	4	0,II	0,44	Б.Ч.
	8	Ø20АШ L = 4340	4	I0,7	42,8	Б.Ч.
	9	ХМI	23	0,55	I2,65	В. 2-I4
				Итого:	I20,0I	
КП87с	I	CI	5	I,8	9,0	В. 2-I4
	2	C5	2	3,I	6,2	В. 2-I4
	3	МН4	I	34,8	34,8	В. 2-I4
	4	МН6	I	8,3	8,3	В. 2-I4
	5	Ø28АШ L = 720	2	3,48	6,96	Б.Ч.
	6	ØI0AI L = 380	2	0,23	0,46	Б.Ч.
	7	ØI2AI L = I30	4	0,II	0,44	Б.Ч.
	8	Ø28АШ L = 4340	4	I6,7	66,8	Б.Ч.
	9	ХМI	23	0,55	I2,65	В. 2-I4
				Итого:	I45,9I	
КП88с	I	CI	5	I,8	9,0	В. 2-I4
	2	C5	2	3,I	6,2	В. 2-I4
	3	МН4	I	34,8	34,8	В. 2-I4
	4	МН6	I	8,3	8,3	В. 2-I4
	5	Ø28АШ L = 720	2	3,48	6,96	Б.Ч.
	6	ØI0AI L = 380	2	0,23	0,46	Б.Ч.
	7	ØI2AI L = I30	4	0,II	0,44	Б.Ч.
	8	Ø28АШ L = 4340	4	2I,0	84,0	Б.Ч.
	9	ХМ2	23	0,55	I2,65	В. 2-I4
				Итого:	I63,0I	
КП89с	I	CI	3	I,8	5,4	В. 2-I4
	2	C2	2	2,9	5,8	В. 2-I4
	3	C6	2	3,7	7,4	В. 2-I4
	4	МН4	I	34,8	34,8	В. 2-I4
	5	МН6	I	8,3	8,3	В. 2-I4
	6	Ø28АШ L = 720	2	3,48	6,96	Б.Ч.
	7	ØI0AI L = 380	2	0,23	0,46	Б.Ч.
	8	ØI2AI L = I30	4	0,II	0,44	Б.Ч.
	9	Ø32АШ L = 4340	4	27,4	I09,6	Б.Ч.
	I0	ХМ2	23	0,55	I2,65	В. 2-I4
				Итого:	I9I,89	

Взам. инв. № | Подпись и дата | Инв. № подл.

I.020.I-2с/89 2-2 К19 | Лист 2

ФОРМАТ А4

https://zavodjbi.com/

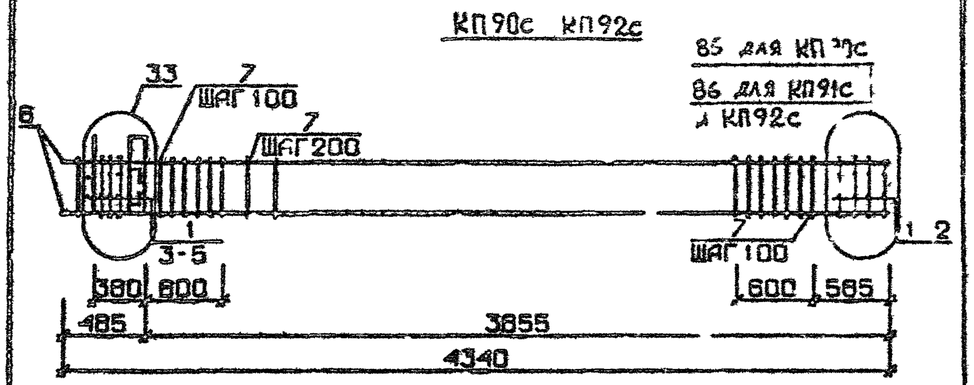

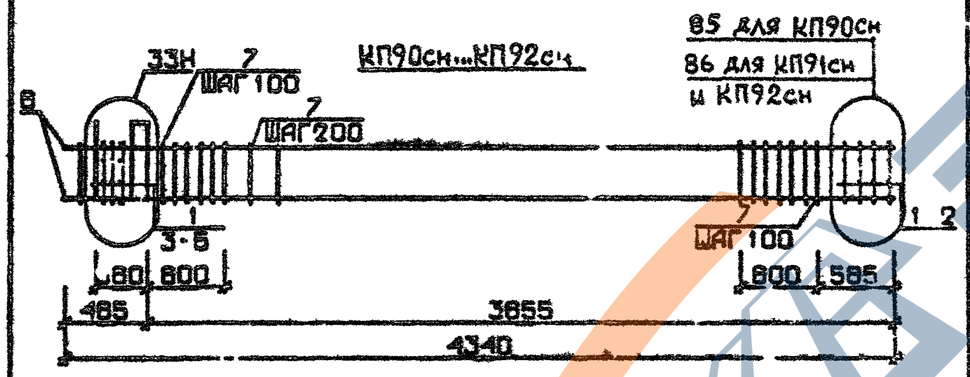

Арматура класса AI и AII по ГОСТ 5781-82*
Детали см. I.020.I-2с/89 В.2-I3
Спецификацию см. лист 2

Марка пространственного каркаса	Поз.	Марка арматурного изделия	Кол.	Масса, кг: I шт.	Масса, кг: Всего	Обозначение документа
КП90с	I	СI	5	I,8	9,0	В. 2-I4
	2	С4	2	2,2	4,4	В. 2-I4
	3	МН5	I	27,6	27,6	В. 2-I4
	4	МН6	2	8,3	I6,6	В. 2-I4
	5	ØI2AI L = I30	4	0,II	0 44	Б.Ч.
	6	Ø20AII L = 4340	4	I0,7	42,8	Б.Ч.
	7	ХМI	23	0,55	I2,65	В. 2-I4
				Итого.	II3,59	
КП91с	I	СI	5	I,8	9,0	В. 2-I4
	2	С5	2	3,I	6,2	В. 2-I4
	3	МН5	I	27,6	27,6	В. 2-I4
	4	МН6	2	8,3	I6,6	В. 2-I4
	5	ØI2AI L = I30	4	0,II	0,44	Б.Ч.
	6	Ø25AII L = 4340	4	I6,7	66,8	Б.Ч.
	7	ХМI	23	0,55	I2,65	В. 2-I4
				Итого:	I39,49	
КП92с	I	СI	5	I,8	9,0	В. 2-I4
	2	С5	2	3,I	6,2	В. 2-I4
	3	МН5	I	27,6	27,6	В. 2-I4
	4	МН6	2	8,3	I6,6	В. 2-I4
	5	ØI2AI L = I30	4	0,II	0,44	Б.Ч.
	6	Ø28AII L = 4340	4	2I,0	84,0	Б.Ч.
	7	ХМ2	23	0,55	I2,65	В. 2-I4
				Итого:	I56,59	

Разраб.	Чанкветадзе		I.020.I-2с/89 2-2 К20
Провер.	Бускивадзе		
ГИП	Чкванава		
Н. контр.	Чкванава		

Каркас пространственный КП90с...КП92с КП90сн КП92сн

Стадия	Лист	Листов
Р	I	3

ТбилЗНИИЭП

Инв. № подл. | Подпись и дата | Взам. инв. №

I.020.I-2с/89 2-2 К20 Лист 2

Формат А4

Формат А3

Марка пространственного каркаса	Поз	Марка арматурного изделия	Кол	Масса кг I шт	Масса кг Всего	Обозначение документа
КП90сн	I	СI	5	I,8	9,0	В. 2-I4
	2	С4	2	2,2	4,4	В. 2-I4
	3	МН5н	I	27,6	27,6	В. 2-I4
	4	МН6	2	8,3	I6,6	В. 2-I4
	5	ØI2AI L = I30	4	0,II	0,44	Б Ч
	6	Ø20AIII L = 4340	4	I0,7	42,8	Б.Ч
	7	ХМI	23	0,55	I2,65	В. 2-I4
				Итого	II3,59	
КП9Iсн	I	СI	5	I,8	9,0	В. 2-I4
	2	С5	2	3,I	6,2	В. 2-I4
	3	МН5н	I	27,6	27,6	В. 2-I4
	4	МН6	2	8,3	I6 6	В. 2-I4
	5	ØI2AI L = I30	4	0,II	0,44	Б.Ч.
	6	Ø25AIII L = 4340	4	I6,7	66,8	Б.Ч.
	7	ХМI	23	0,55	I2,65	В. 2-I4
				Итого	I39,49	
КП92сн	I	СI	5	I,8	9,0	В. 2-I4
	2	С5	2	3,I	6,2	В. 2-I4
	3	МН5н	I	27,6	27,6	В 2-I4
	4	МН6	2	8,3	I6,6	В 2-I4
	5	ØI2AI L = I30	4	0,II	0,44	Б Ч.
	6	Ø28AIII L = 4340	4	2I,0	84,0	Б.Ч.
	7	ХМ2	23	0,55	I2,65	В. 2-I4
				Итого:	I56,59	

I.020.I-2с/89 В. 2-2 ч I

Инв. № подл. | Подпись и дата | Взам. инв. №

I 020 I-2с/89 2-2 К20

Лист 3

Форм А4

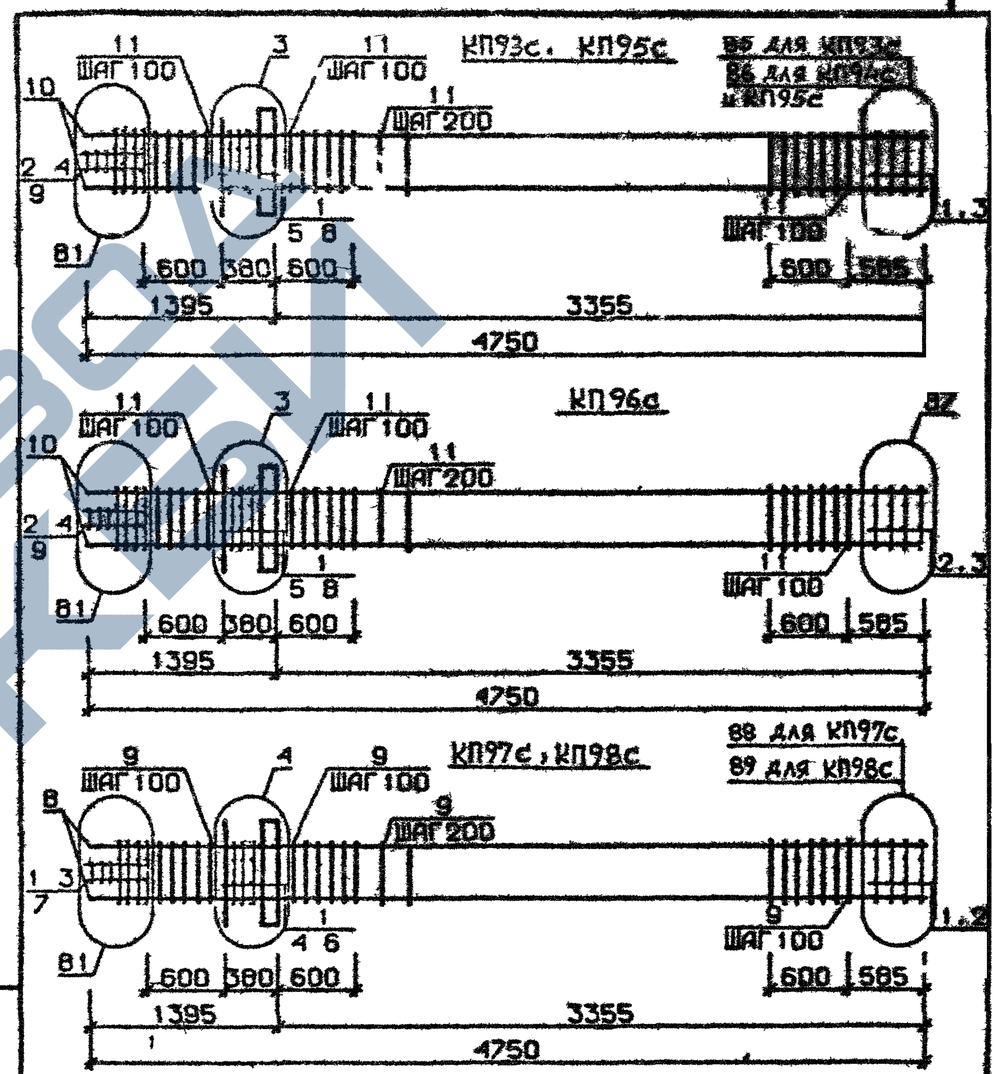

Арматура класса AI и AIII по ГОСТ 578I-82*

Детали см. I 020 I-2с/89 В.2-I3

Спецификацию см. лист 2

Разраб	Чан Кветадзе		4.020.1-2с/89 2-2 К21
Провер	Бусь Ивадзе		
ГИП	Чкзанава		Каркас пространственный КП93с КП98с
Н контр	Кевачава		Стадия Р · Лист 1 · Листов 3 · ТбилЗНИИЭП

Подпись и дата | Взам. инв. №

Инв. № подл.

Формат А4

Марка пространственного каркаса	Поз.	Марка арматурного изделия	Кол.	Масса, кг I шт.	Масса, кг Всего	Обозначение документа
КП93с	I	С1	6	I 8	I0 8	В 2 I4
	2	С2	3	2 9	8 7	В 2-I4
	3	С4	2	2 2	4 4	В 2-I4
	4	С9	2	0 7	I 4	В 2-I4
	5	МН1	I	25 6	25 6	В 2-I4
	6	Ø32АШ L = 720	2	4 54	9 08	Б Ч
	7	ØI0АI L = 380	2	0 23	0 46	Б Ч
	8	ØI2АI L = I30	4	0 II	0 44	Б Ч.
	9	Ø8АI L = 500	2	0 20	0 40	Б Ч
	I0	ХМI	26	0 55	I4 3	В 2-I4
				Итого	I22 58	
КП94с	I	С1	6	I 8	I0 8	В 2-I4
	2	С2	3	2 9	8 7	В. 2-I4
	3	С5	2	3 I	6 2	В 2-I4
	4	С9	2	0 7	I 4	В 2-I4
	5	МН1	I	25 6	25 6	В. 2-I4
	6	Ø32АШ L = 720	2	4,54	9 08	Б Ч
	7	ØI0АI L = 380	2	0 23	0 46	Б Ч.
	8	ØI2АI L = I30	4	0 II	0 44	Б Ч.
	9	Ø8АI L = 500	2	0 20	0 40	Б.Ч
	I0	Ø25АШ L = 4750	4	I8 3	73 2	Б Ч
	II	ХМI	26	0 55	I4 3	В 2-I4
				Итого	I50 78	
КП95с	I	С1	6	I 8	I0 8	В 2-I4
	2	С2	3	2 9	8 7	В 2-I4
	3	С5	2	3 I	6 2	В 2-I4
	4	С9	2	0 7	I 4	В 2-I4
	5	МН1	I	25 6	25 6	В 2-I4
	6	Ø32АШ L = 720	2	4 54	9 08	Б Ч
	7	ØI0АI L = 380	2	0 23	0 46	Б Ч
	8	ØI2АI L = I30	4	0 II	0 44	Б Ч
	9	Ø8АI L = 500	2	0 20	0 40	Б Ч.
	I0	Ø28АШ L = 4750	4	23 0	92 0	Б Ч
	II	ХМ2	26	0 55	I4 3	В 2 I4
				Итого	I69 48	

Продолжение спецификации см лист 3

Марка пространственного каркаса	Поз.	Марка арматурного изделия	Кол.	Масса, кг I шт.	Масса, кг Всего	Обозначение документа
КП96с	I	С1	4	I,8	7 2	В 2-I4
	2	С2	5	2,9	I4 5	В 2-I4
	3	С6	2	3,7	7 4	В 2-I4
	4	С9	2	0 7	I 4	В 2-I4
	5	МН1	I	25 6	25 6	В 2-I4
	6	Ø32АШ L = 720	2	4 54	9 08	Б Ч
	7	ØI0АI L = 380	2	0 23	0,46	Б Ч
	8	ØI2АI L = I30	4	0 II	0 44	Б.Ч
	9	Ø8АI L = 500	2	0 20	0 40	Б.Ч
	I0	Ø32АШ L = 4750	4	30 0	I20 0	Б Ч
	II	ХМ2	26	0 55	I4,3	В 2-I4
				Итого	200 78	
КП97с	I	С2	9	2,9	26 I	В 2-I4
	2	С7	2	4 3	8,6	В 2-I4
	3	С9	2	0,7	I 4	В 2-I4
	4	МН1	I	25 6	25,6	В. 2-I4
	5	Ø36АШ L = 720	2	5,75	II 5	Б.Ч.
	6	ØI0АI L = 380	2	0,23	0 46	Б.Ч
	7	Ø8АI L = 500	2	0 20	0 40	Б Ч
	8	Ø36АШ L = 4750	4	38 0	I52,0	Б.Ч.
	9	ХМ3	26	0 88	22 88	В 2-I4
				Итого	248 64	
КП98с	I	С2	9	2 9	26 I	В. 2-I4
	2	С8	2	5 0	I0 0	В 2-I4
	3	С9	2	0 7	I 4	В. 2-I4
	4	МН1	I	25,6	25 6	В 2-I4
	5	Ø36АШ L = 720	2	5 75	II 5	Б.Ч
	6	ØI0АI L = 380	2	0 23	0 46	Б Ч
	7	Ø8АI L = 500	2	0 20	0 40	Б Ч
	8	Ø40АШ L = 4750	4	46 9	I87 6	Б Ч
	9	ХМ3	26	0 88	22 88	В 2-I4
				Итого	285 84	

Формат А4

Марка пространственного каркаса	Поз.	Марка арматурного изделия	Кол.	Масса, кг I шт.	Масса, кг Всего	Обозначение документа
КП93с	I	СI	6	I,8	I0,8	В. 2 I4
	2	С2	3	2,9	8,7	В. 2-I4
	3	С4	2	2,2	4,4	В. 2-I4
	4	С9	2	0,7	I,4	В. 2-I4
	5	МНI	I	25,6	25,6	В. 2-I4
	6	Ø32АШ L = 720	2	4,54	9,08	Б.Ч.
	7	ØI0АI L = 380	2	0,23	0,46	Б.Ч.
	8	ØI2АI L = I30	4	0,II	0,44	Б.Ч.
	9	Ø8АI L = 500	2	0,20	0,40	Б.Ч.
	I0	ХМI	26	0,55	I4,3	В. 2-I4
				Итого	I22,58	
КП94с	I	СI	6	I,8	I0,8	В. 2-I4
	2	С2	3	2,9	8,7	В. 2-I4
	3	С5	2	3,I	6,2	В. 2-I4
	4	С9	2	0,7	I,4	В. 2-I4
	5	МНI	I	25,6	25,6	В. 2-I4
	6	Ø32АШ L = 720	2	4,54	9,08	Б.Ч.
	7	ØI0АI L = 380	2	0,23	0,46	Б.Ч.
	8	ØI2АI L = I30	4	0,II	0,44	Б.Ч.
	9	Ø8АI L = 500	2	0,20	0,40	Б.Ч.
	I0	Ø25АШ L = 4750	4	I8,3	73,2	Б.Ч.
	II	ХМI	26	0,55	I4,3	В. 2-I4
				Итого	I50,78	
КП95с	I	СI	6	I,8	I0,8	В. 2-I4
	2	С2	3	2,9	8,7	В. 2-I4
	3	С5	2	3,I	6,2	В. 2-I4
	4	С9	2	0,7	I,4	В. 2-I4
	5	МНI	I	25,6	25,6	В. 2-I4
	6	Ø32АШ L = 720	2	4,54	9,08	Б.Ч.
	7	ØI0АI L = 380	2	0,23	0,46	Б.Ч.
	8	ØI2АI L = I30	4	0,II	0,44	Б.Ч.
	9	Ø8АI L = 500	2	0,20	0,40	Б.Ч.
	I0	Ø28АШ L = 4750	4	23,0	92,0	Б.Ч.
	II	ХМ2	26	0,55	I4,3	В 2-I4
				Итого	I69 48	

Продолжение спецификации см.лист 3

Формат А4

Марка пространственного каркаса	Поз.	Марка арматурного изделия	Кол.	Масса, кг I шт.	Масса, кг Всего	Обозначение документа
КП96с	I	СI	4	I 8	7,2	В. 2-I4
	2	С2	5	2,9	I4,5	В. 2-I4
	3	С6	2	3,7	7,4	В. 2-I4
	4	С9	2	0,7	I,4	В. 2-I4
	5	МНI	I	25,6	25,6	В. 2-I4
	6	Ø32АШ L = 720	2	4,54	9,08	Б.Ч.
	7	ØI0АI L = 380	2	0,23	0,46	Б.Ч.
	8	ØI2АI L = I30	4	0,II	0,44	Б.Ч.
	9	Ø8АI L = 500	2	0,20	0,40	Б.Ч.
	I0	Ø32АШ L = 4750	4	30,0	I20,0	Б.Ч.
	II	ХМ2	26	0,55	I4,3	В. 2-I4
				Итого:	200,78	
КП97с	I	С2	9	2,9	26,I	В. 2-I4
	2	С7	2	4,3	8,6	В. 2-I4
	3	С9	2	0,7	I,4	В. 2-I4
	4	МНI	I	25,6	25,6	В. 2-I4
	5	Ø36АШ L = 720	2	5,75	II,5	Б.Ч.
	6	ØI0АI L = 380	2	0,23	0,46	Б.Ч.
	7	Ø8АI L = 500	2	0,20	0,40	Б.Ч.
	8	Ø36АШ L = 4750	4	38,0	I52,0	Б.Ч.
	9	ХМ3	26	0,88	22,88	В. 2-I4
				Итого:	248,64	
КП98с	I	С2	9	2,9	26,I	В. 2-I4
	2	С8	2	5,0	I0,9	В. 2-I4
	3	С9	2	0,7	I,4	В. 2-I4
	4	МНI	I	25,6	25,6	В. 2-I4
	5	Ø36АШ L = 720	2	5,75	II,5	Б.Ч.
	6	ØI0АI L = 380	2	0,23	0,46	Б.Ч.
	7	Ø8АI L = 500	2	0,20	0,40	Б.Ч.
	8	Ø40АШ L = 4750	4	46,9	I87,6	Б.Ч.
	9	ХМ3	26	0,88	22,88	В. 2-I4
				Итого:	285,84	

Формат А4

https://zavodjbi.com/

I.020.I-2с/89 В 2 2 ч.I

КП 99с

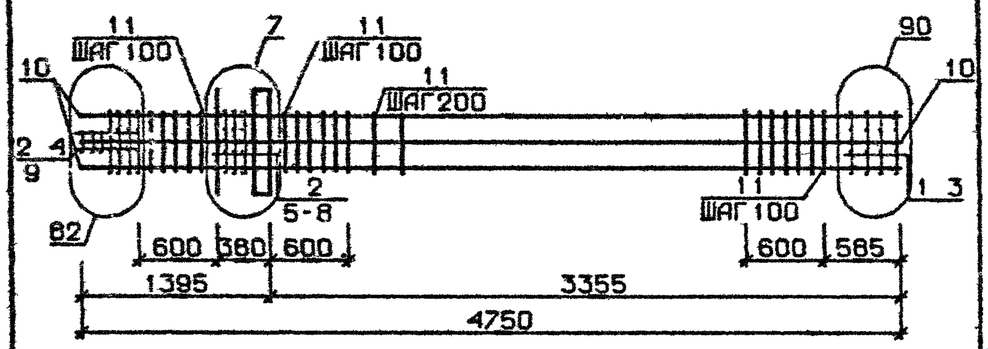

КП 100с

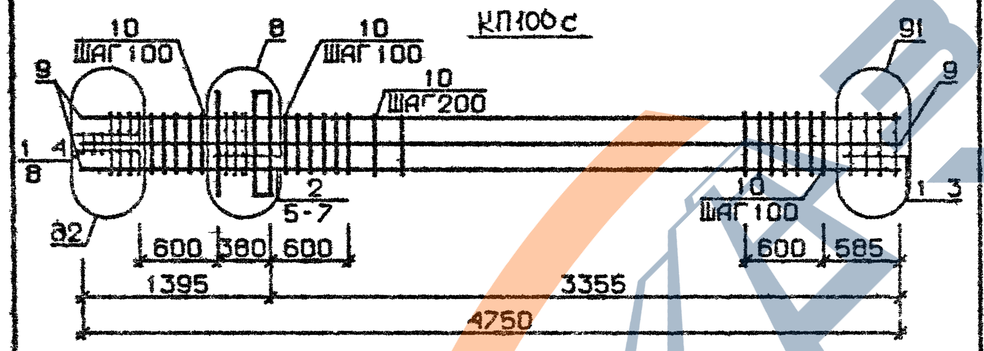

Арматура класса AI и AIII по ГОСТ 5781-82*
Детали см I 020 I-2с/89 В.2-I3
Спецификацию см лист 2

Разраб.	Чанкветадзе		1 020 1-2с/89 2-2 К22
Провер.	Бускивадзе		
ГИП	Квачава		
Н.контр.	Квачава		Каркас пространственный КП99с, КП100с

Стадия	Лист	Листов
Р	1	2

ТбилЗНИИЭП

ФОРМАТ А4

Марка пространственного каркаса	Поз.	Марка арматурного изделия	Кол.	Масса, кг I шт.	Масса, кг Всего	Обозначение документа
КП99с	I	CI	2	I,8	3,6	В. 2-I4
	2	C2	7	2 9	20,3	В. 2-I4
	3	C8	2	3,7	7,4	В. 2-I4
	4	C9	2	0,7	I,4	В. 2-I4
	5	MHI	I	25,6	25,6	В. 2-I4
	6	Ø28AIII I = 720	2	3,48	6,96	Б.Ч.
	7	Ø36AIII I = 720	2	5,75	II,5	Б.Ч.
	8	ØI0AI I = 380	2	0,23	0,46	Б.Ч.
	9	Ø8AI I = 500	2	0,20	0,40	Б.Ч.
	I0	Ø32AIII I = 4750	8	30,0	240,0	Б.Ч.
	II	XM2	26	0,55	I4,3	В. 2-I4
				Итого.	33I,22	
КП100с	I	C2	5	2,9	I4,5	В. 2-I4
	2	C3	4	4,2	I6,8	В. 2-I4
	3	C7	2	4,3	8,6	В. 2-I4
	4	C9	2	0,7	I,4	В. 2-I4
	5	MHI	I	25,6	25,6	В. 2-I4
	6	Ø36AIII I = 720	4	5,75	23,0	Б.Ч.
	7	ØI0AI I = 380	2	0,23	0,46	Б.Ч.
	8	Ø8AI I = 500	2	0,20	0,40	Б.Ч.
	9	Ø36AIII I = 4750	8	38,0	304,0	Б.Ч
	I0	XM3	26	0,88	22,88	В. 2-I4
				Итого	4I7,04	

Взам. инв. № | Подпись и дата | Инв. № подл.

I 020 I-2с/89 2-2 К22

Лист 2

Формат А4

https://zavodjbi.com/
ЗАВОД ЖБИ

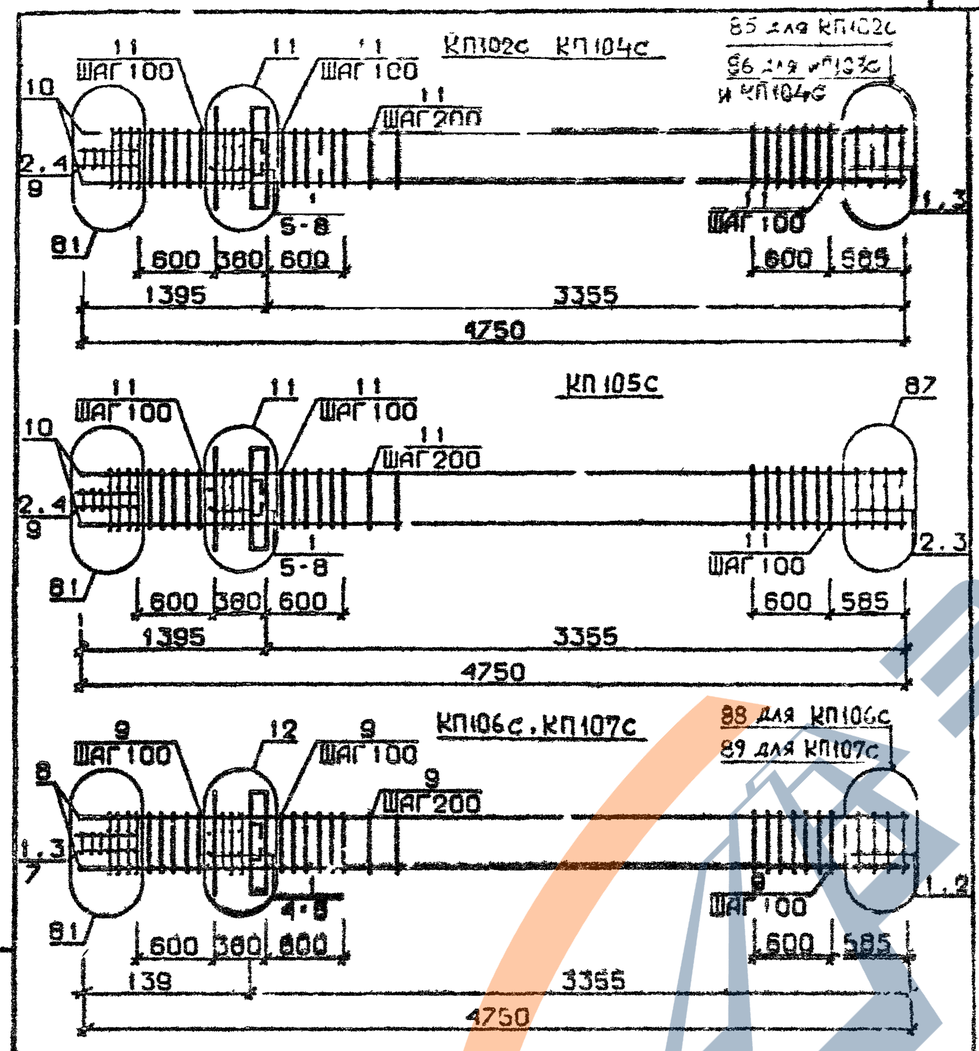

Арматура класса AI и AIII по ГОСТ 5781-82*
Детали см. I.020.I-2с/89 В.2-I3
Спецификацию см. лист 2

Разраб.	Санквеладзе		I.020.I-2с/89 2-2 К23
Провер.	Бускиладзе		
ГИП	Чкванава		Каркас пространственный КП102с...КП107с
Н. контр.	Чкванава		Стадия Р · Лист I · Листов 3 · ТбилЗНИИЭП

Формат А4

Марка пространственного каркаса	Поз.	Марка арматурного изделия	Кол.	Масса, кг I шт.	Масса, кг Всего	Обозначение документа
КП102с	I	CI	6	I,8	I0,8	В. 2-I4
	2	C2	3	2,9	8,7	В. 2-I4
	3	C4	2	2,2	4,4	В. 2-I4
	4	C9	2	0,7	I,4	В. 2-I4
	5	MH2	I	40,0	40,0	В. 2-I4
	6	Ø32AIII L = 720	4	4,54	I8,I6	Б.Ч.
	7	ØI0AI L = 380	4	0,23	0,92	Б.Ч.
	8	ØI2AI L = I30	4	0,II	0,44	Б.Ч.
	9	Ø8AI L = 500	2	0,20	0,40	Б.Ч.
	I0	Ø20AIII L = 4750	4	II,7	46,8	Б.Ч.
	II	XMI	26	0,55	I4,3	В. 2-I4
				Итого:	I46,52	
КП103с	I	CI	6	I,8	I0,8	В. 2-I4
	2	C2	3	2,9	8,7	В. 2-I4
	3	C5	2	3,I	6,2	В. 2-I4
	4	C9	2	0,7	I,4	В. 2-I4
	5	MH2	I	40,0	40,0	В. 2-I4
	6	Ø32AIII L = 720	4	4,54	I8,I6	Б.Ч.
	7	ØI0AI L = 380	4	0,23	0,92	Б.Ч.
	8	ØI2AI L = I30	4	0,II	0,44	Б.Ч.
	9	Ø8AI L = 500	2	0,20	0,40	Б.Ч.
	I0	Ø25AIII L = 4750	4	I8,3	73,2	Б.Ч.
	II	XMI	26	0,55	I4,3	В. 2-I4
				Итого:	I74,52	
КП104с	I	CI	6	I,8	I0,8	В. 2-I4
	2	C2	3	2,9	8,7	В. 2-I4
	3	C5	2	3,I	6,2	В. 2-I4
	4	C9	2	0,7	I,4	В. 2-I4
	5	MH2	I	40,0	40,0	В. 2-I4
	6	Ø32AIII L = 720	4	4,54	I8,I6	Б.Ч.
	7	ØI0AI L = 380	4	0,23	0,92	Б.Ч.
	8	ØI2AI L = I30	4	0,II	0,44	Б.Ч.
	9	Ø8AI L = 500	2	0,20	0,40	Б.Ч.
	I0	Ø28AIII L = 4750	4	23,0	92,0	Б.Ч.
	II	XM2	26	0,55	I4,3	В. 2-I4
				Итого:	I93,52	

Продолжение спецификации см. лист 3

I.020.I-2с/89 2-2 К23 Лист 2

Формат А4

ЗАВОД ЖБИ

Марка пространственного каркаса	Поз.	Марка арматурного изделия	Кол.	Масса, кг I шт.	Масса, кг Всего	Обозначение документа
КП105с	I	CI	4	I,8	7,2	В 2-I4
	2	C2	5	2,9	I4,5	В. 2-I4
	3	C6	2	3,7	7,4	В. 2-I4
	4	C9	2	0,7	I,4	В. 2-I4
	5	MH2	I	40,0	40,0	В. 2-I4
	6	Ø32AIII L = 720	4	4,54	I8,I6	Б.Ч.
	7	ØI0AI L = 380	4	0,23	0,92	Б.Ч.
	8	ØI2AI L = I30	4	0,II	0,44	Б.Ч.
	9	Ø8AI L = 500	2	0,20	0,40	Б.Ч.
	I0	Ø32AIII L = 4750	4	30,0	I20,0	Б.Ч.
	II	XM2	26	0,55	I4,3	В. 2-I4
				Итого.	224,78	
КП106с	I	C2	9	2,9	26,I	В. 2-I4
	2	C7	2	4,3	8,6	В. 2-I4
	3	C9	2	0,7	I,4	В. 2-I4
	4	MH2	I	40,0	40,0	В. 2-I4
	5	Ø36AIII L = 720	4	5,75	23,0	Б Ч.
	6	ØI0AI L = 380	4	0,23	0,92	Б.Ч.
	7	Ø8AI L = 500	2	0,20	0,40	Б.Ч.
	8	Ø36AIII L = 4750	4	38,0	I52,0	Б.Ч.
	9	XM3	26	0,88	22,88	В. 2-I4
				Итого·	275,3	
КП107с	I	C2	9	2,9	26,I	В. 2-I4
	2	C8	2	5,0	I0,0	В. 2-I4
	3	C9	2	0,7	I,4	В. 2-I4
	4	MH2	I	40,0	40,0	В. 2-I4
	5	Ø36AIII L = 720	4	5,75	23,0	Б.Ч.
	6	ØI0AI L = 380	4	0,23	0,92	Б.Ч.
	7	Ø8AI L = 500	2	0,20	0,40	Б.Ч.
	8	Ø40AIII L = 4750	4	46,9	I97,6	Б.Ч.
	9	XM3	26	0,88	22,88	В. 2-I4
				Итого·	3I2,3	

I.020.I-2с/89 2-2 К23

Лист 3

Формат 1 А4

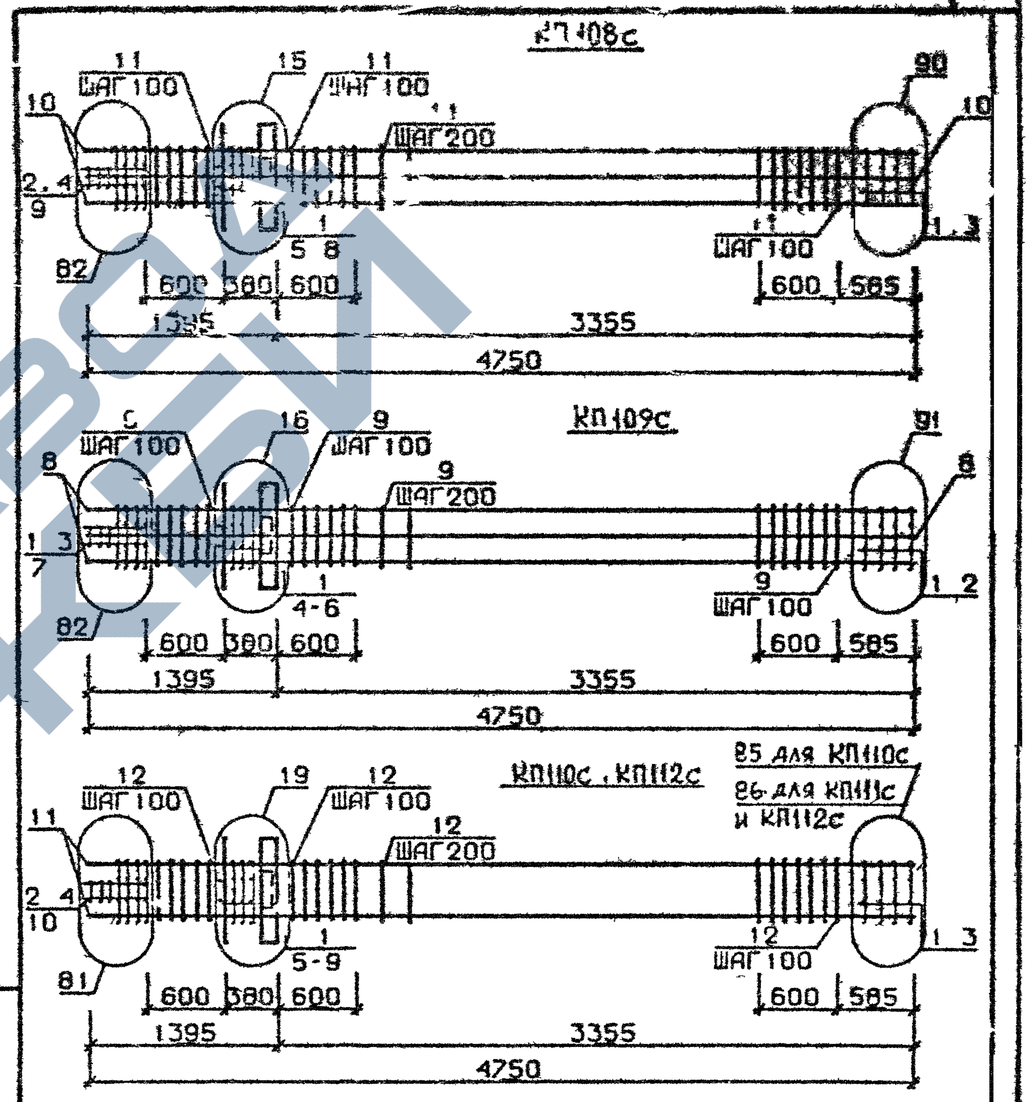

Разраб.	Чанкветадзе		I.020 I-2с/89 2-2 К24
Провер.	Бахнадзе		
ГИП	Скванава		Каркас пространственный КП108с, КП112с
Н. контр.	Скванава		Стадия Р · Лист I · Листов 3 · ТбилЗНИИЭП

Формат А4

I.020.I-2с/89 В. 2-2 ч.I

Инв. № подл. | Подпись и дата | Взам. инв. №

Инв. № подл. | Подпись и дата | Взам. инв. №

Марка пространственного каркаса	Поз	Марка арматурного изделия	Кол	Масса, кг: 1 шт	Масса, кг: Всего	Обозначение документа
КПП08с	I	СI	6	I,8	I0,8	В. 2-I4
	2	С2	3	2,9	8,7	В. 2-I4
	3	С6	2	3,7	7,4	В. 2-I4
	4	С9	2	0,7	I,4	В. 2-I4
	5	МН3	I	40,0	40,0	В. 2-I4
	6	Ø28АIII L = 720	2	3,48	6,96	Б.Ч.
	7	Ø36АIII L = 720	4	5,75	23,0	Б.Ч.
	8	Ø10АI L = 380	4	0,23	0,92	Б.Ч.
	9	Ø8АI L = 500	2	0,20	0,40	Б.Ч.
	I0	Ø32АIII L = 4750	8	30,0	240,0	Б.Ч.
	II	ХМ2	26	0,55	I4,3	В. 2-I4
				Итого	35[illegible],0I	
КПП09с	I	С2	9	2,9	26,I	В. 2-I4
	2	С7	2	4,3	8,6	В. 2-I4
	3	С9	2	0,7	I,4	В. 2-I4
	4	МН2	I	40,0	40,0	В. 2-I4
	5	Ø36АIII L = 720	6	5,75	34,5	Б.Ч.
	6	Ø10АI L = 380	4	0,23	0,92	Б.Ч.
	7	Ø8АI L = 500	2	0,20	0,40	Б.Ч.
	8	Ø36АIII L = 4750	8	38,0	304,0	Б.Ч.
	9	ХМ3	26	0,88	22,88	В. 2-I4
				Итого:	438,80	
КПП10с	I	СI	6	I,8	I0,8	В. 2-I4
	2	С2	3	2,9	8,7	В. 2-I4
	3	С4	2	2,2	4,4	В. 2-I4
	4	С9	2	0,7	I,4	В. 2-I4
	5	МН3	I	32,8	32,8	В. 2-I4
	6	МН7	I	9,7	9,7	В. 2-I4
	7	Ø32АIII L = 720	2	4,54	9,08	Б.Ч.
	8	Ø10АI L = 380	2	0,23	0,46	Б.Ч.
	9	Ø12АI L = I30	4	0,II	0,44	Б.Ч.
	I0	Ø8АI L = 500	2	0,20	0,40	Б.Ч.
	II	Ø20АIII L = 4750	4	II,7	46,8	Б.Ч.
	I2	ХМI	26	0,55	I4,3	В. 2-I4
				Итого:	I39,48	

Взам. инв. № | Подпись и дата | Инв. № подл.

Марка пространственного каркаса	Поз.	Марка арматурного изделия	Кол.	Масса, кг: 1 шт.	Масса, кг: Всего	Обозначение документа
КПП11с	I	СI	6	I,8	I0,8	В. 2-I4
	2	С2	3	2,9	8,7	В. 2-I4
	3	С5	2	3,I	6,2	В. 2-I4
	4	С9	2	0,7	I,4	В. 2-I4
	5	МН3	I	32,8	32,8	В. 2-I4
	6	МН7	I	9,7	9,7	В. 2-I4
	7	Ø32АIII L = 720	2	4,54	9,08	Б.Ч.
	8	Ø10АI L = 380	2	0,23	0,46	Б.Ч.
	9	Ø12АI L = I30	4	0,II	0,44	Б.Ч.
	I0	Ø8АI L = 500	2	0,20	0,40	Б.Ч.
	II	Ø25АIII L = 4750	4	I8,3	73,2	Б.Ч.
	I2	ХМI	26	0,55	I4,3	В. 2-I4
				Итого:	I57,98	
КПП12с	I	СI	6	I,8	I0,8	В. 2-I4
	2	С2	3	2,9	8,7	В. 2-I4
	3	С5	2	3,I	6,2	В. 2-I4
	4	С9	2	0,7	I,4	В. 2-I4
	5	МН3	I	32,8	32,8	В. 2-I4
	6	МН7	I	9,7	9,7	В. 2-I4
	7	Ø32АIII L = 720	2	4,54	9,08	Б.Ч.
	8	Ø10АI L = 380	2	0,23	0,46	Б.Ч.
	9	Ø12АI L = I30	4	0,II	0,44	Б.Ч.
	I0	Ø8АI L = 500	2	0,20	0,40	Б.Ч.
	II	Ø28АIII L = 4750	4	23,0	92,0	Б.Ч.
	I2	ХМ2	26	0,55	I4,3	В. 2-I4
				Итого:	I85,68	

Взам. инв. № | Подпись и дата | Инв. № подл.

https://zavodjbi.com/

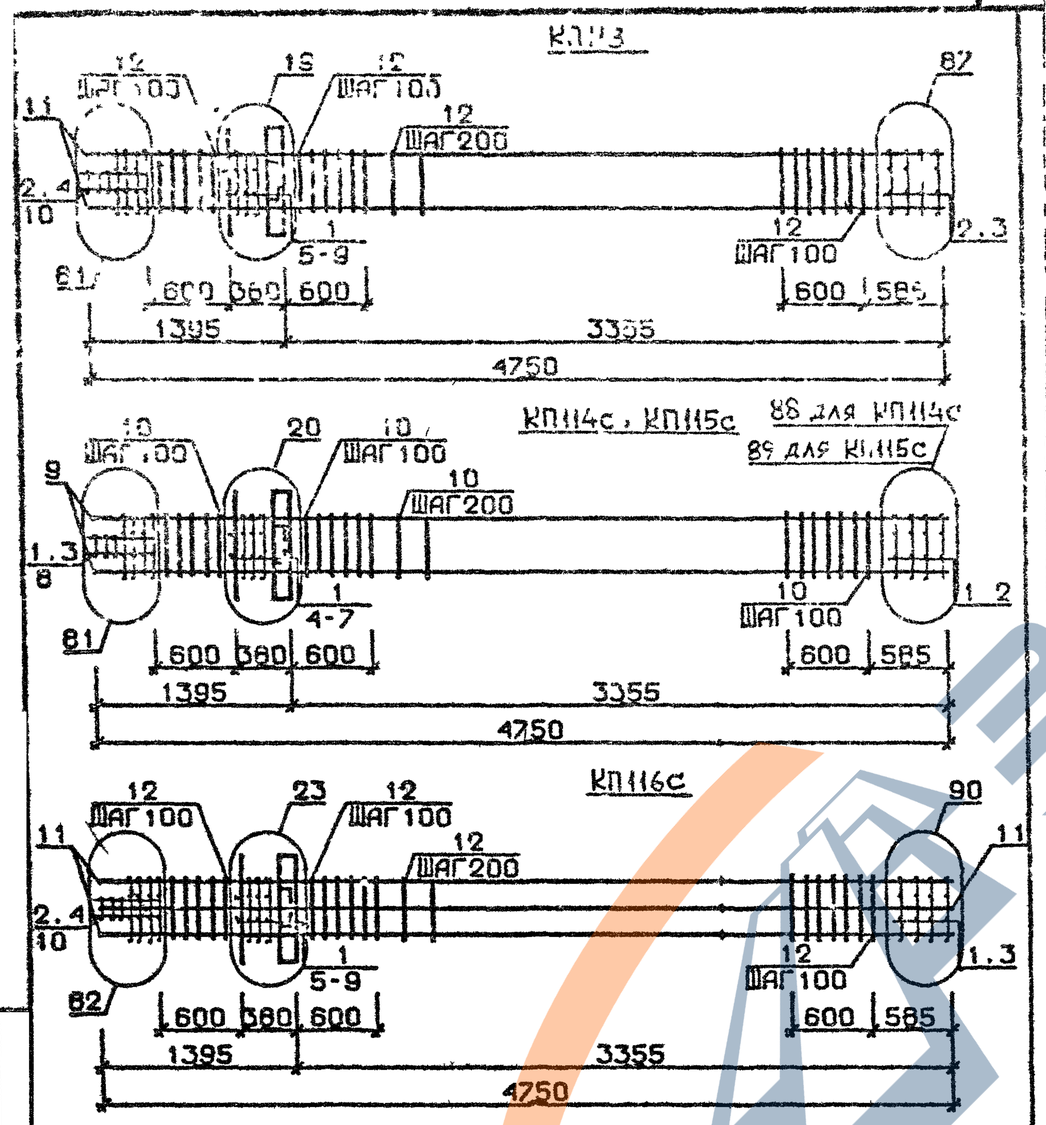

Разраб.	Тавшавадзе		I.020.I-2с/89 2-2 К25
Провер.	Бускибадзе		
Гип	Чкванава		Каркас пространственный КП113с...КП116с
Н.контр.	Чкванава		Ст. для Р / Лист 1 / Листов 2 — ТбилЗНИИЭП

Формат А4

Марка пространственного каркаса	Поз.	Марка арматурного изделия	Кол.	Масса, кг: I шт.	Масса, кг: Всего	Обозначение документа
КПII3с	I	CI	4	I,8	7,2	В. 2-I4
	2	C2	5	[illegible]	I4,5	В. 2-I4
	3	C6	2	3,7	7,4	В. 2-I4
	4	C9	2	0,7	I,4	В. 2-I4
	5	MH3	I	32,8	32,8	В. 2-I4
	6	MH7	I	9,7	[illegible]	В. 2-I4
	7	Ø32AIII L = 720	2	4,54	9,08	Б.Ч.
	8	ØI0AI L = 380	2	0,23	[illegible]	Б.Ч.
	9	ØI2AI L = 630	1	0,II	0,44	Б.Ч.
	I0	Ø8AI L = 500	2	0,20	0,40	Б.Ч.
	II	Ø32AIII L = 4750	4	30,0	I20,0	Б.Ч.
	I2	XM2	26	0,55	I4,3	В. 2-I4
				Итого:	[illegible],08	
КПII4с	I	C2	9	2,9	[illegible]	В. 2-I4
	2	C7	[illegible]	4,3	[illegible]	В. 2-I4
	3	C9	2	0,7	[illegible]	В. 2-I4
	4	MH3	I	32,8	32,8	В. 2-I4
	5	MH8	I	II,9	II,9	В. 2-I4
	6	Ø36AIII L = 720	2	5,75	II,5	Б.Ч.
	7	ØI0AI L = 380	2	0,28	0,46	Б.Ч.
	8	Ø8AI L = 500	2	0,20	0,40	Б.Ч.
	9	Ø36AIII L = 4750	4	38,0	I52,0	Б.Ч.
	I0	XM3	26	0,88	[illegible],88	В. 2-I4
				Итого:	267,94	
КПII5с	I	C2	9	2,9	26,I	В. 2-I4
	2	C8	2	5,0	I0,0	В. 2-I4
	3	C9	2	0,7	I,4	В. 2-I4
	4	MH3	I	32,8	32,8	В. 2-I4
	5	MH8	I	II,9	II,9	В. 2-I4
	6	Ø36AIII L = 720	2	5,75	II,5	Б.Ч.
	7	ØI0AI L = 380	2	0,23	0,46	Б.Ч.
	8	Ø8AI L = 500	2	0,20	0,40	Б.Ч.
	9	Ø40AIII L = 4750	4	46,9	I87,6	Б.Ч.
	I0	XM3	26	0,88	22,88	В. 2-I4
				Итого:	304,84	
КПII6с	I	CI	6	I,8	I0,8	В. 2-I4
	2	C2	3	2,9	8,7	В. 2-I4
	3	C6	2	3,7	7,4	В. 2-I4
	4	C9	2	0,7	I,4	В. 2-I4
	5	MH3	I	32,8	32,8	В. 2-I4
	6	MH8	I	II,9	II,9	В. 2-I4
	7	Ø28AIII L = 720	2	3,48	6,96	Б.Ч.
	8	Ø36AIII L = 720	2	5,75	II,5	Б.Ч.
	9	ØI0AI L = 380	2	0,23	0,46	Б.Ч.
	I0	Ø8AI L = 500	2	0,20	0,40	Б.Ч.
	II	Ø32AIII L = 4750	8	30,0	240,0	Б.Ч.
	I2	XM2	26	0,55	I4,3	В. 2-I4
				Итого:	346,62	

I.020.I-2с/89 2-2 К25 — Лист 2

Формат А4

https://zavodjbi.com/

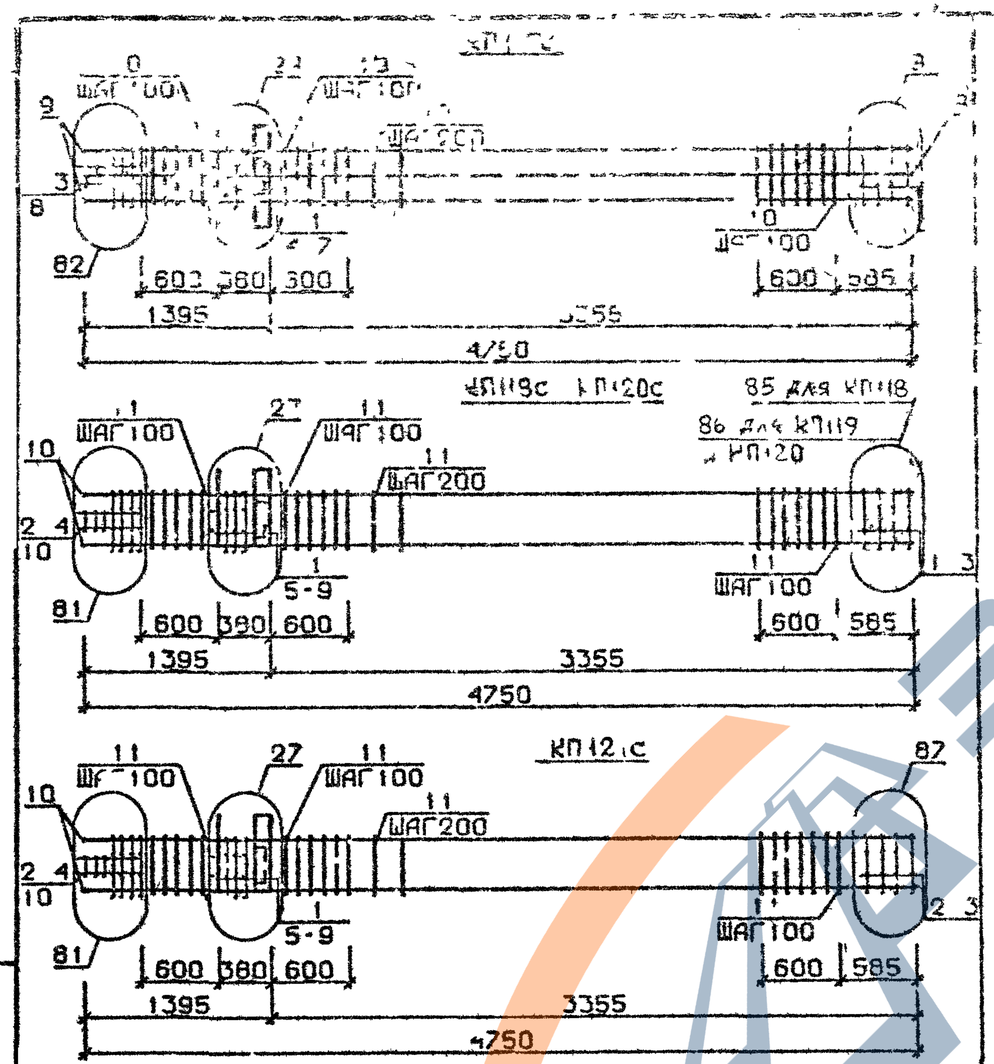

Арматура класса AI и AIII по ГОСТ 5781-82*
Детали см. I 020.I-2с/89 В.2-I3
Спецификацию см. лист 2

Разраб.	Гавашавадзе		I 020 I-2с/89 2-2 К26
Провер.	Бжалавадзе		
ГИП	Цкванава		
Н.контр.	Цкванава		Каркас пространственный КП117с..КП121с

Стадия	Лист	Листов
Р	1	3

ТбилЗНИИЭП

ФОРМАТ А4

Марка пространственного каркаса	Поз.	Марка арматурного изделия	Кол.	Масса кг: 1 шт.	Масса кг: всего	Ссылка на документ
КП117с	1	С2	3	2,9	26,1	В. 2-I4
	2	С4	4	4,3	5,6	В. 2-I4
	3	С9	2	0,7	1,4	В. 2-I4
	4	[illegible]	[illegible]	[illegible]	32,0	2-I4
	5	[illegible]	1	[illegible]	II,9	В. 2-I4
	6	Ø36AII L = [illegible]	4	5,75	23,0	[illegible]
	7	Ø10AI L = 380	2	0,23	0,46	Б.Ч.
	8	Ø8AI L = 500	2	0,20	0,40	Б.Ч.
	9	Ø30AIII L = 4750	8	38,0	304,0	Б.Ч.
	10	ХМ3	26	0,88	22,88	В. 2-I4
				Итого.	430,54	
КП118с	1	С1	6	I,8	I0,8	В. 2-I4
	2	С2	3	2,9	8,7	В. 2-I4
	3	С4	2	2,2	4,4	В. 2-I4
	4	С9	2	0,7	I,4	В. 2-I4
	5	МН4	1	34,8	34,8	В. 2-I4
	6	МН7	1	9,7	9,7	В. 2-I4
	7	Ø32AIII L = 720	2	4,54	9,08	Б.Ч.
	8	Ø10AI L = 380	2	0,23	0,46	Б.Ч.
	9	Ø12AI L = 130	4	0,11	0,44	Б.Ч.
	10	Ø8AI L = 500	2	0,20	0,40	Б.Ч.
	11	Ø20AII L = 4750	4	II,7	46,8	В. 2-I4
	12	ХМ1	26	0,55	I4,3	В. 2-I4
				Итого	I4I,58	
КП119с	1	С1	6	I,8	I0,8	В. 2-I4
	2	С2	3	2,9	8,7	В. 2-I4
	3	С5	2	3,1	6,2	В. 2-I4
	4	С9	2	0,7	I,4	В. 2-I4
	5	МН4	1	34,8	34,8	В. 2-I4
	6	МН7	1	9,7	9,7	В. 2-I4
	7	Ø32AIII L = 720	2	4,54	9,08	Б.Ч.
	8	Ø10AI L = 380	2	0,23	0,46	Б.Ч.
	9	Ø12AI L = 130	4	0,11	0,44	Б.Ч.
	10	Ø8AI L = 500	2	0,20	0,40	Б.Ч.

Продолжение спецификации см. лист 3

I.020.I-2с/89 2-2 К26

Лист 2

Формат А4

Взам. инв. № | Подпись и дата | Инв. № подл.

ЗАВОД ЖБИ

Марка пространственного каркаса	Поз.	Марка арматурного изделия	Кол.	Масса, кг I шт.	Масса, кг Всего	Обозначение документа
КПII9с	II	Ø25АШ L = 4750	4	I8,3	73,2	Б.Ч.
	I2	ХМI	26	0,55	I4,3	В. 2-I4
				Итого.	I69,98	
КПII20с	I	CI	6	I,8	I0,8	В. 2-I4
	2	C2	3	2,9	8,7	В. 2-I4
	3	C5	2	3,I	6,2	В. 2-I4
	4	C9	2	0,7	I,4	В. 2-I4
	5	МН4	I	34,8	34,8	В. 2-I4
	6	МН7	I	9,7	9,7	В. 2-I4
	7	Ø32АШ L = 720	2	4,54	9,08	Б.Ч.
	8	ØI0AI L = 380	2	0,23	0,46	Б.Ч.
	9	ØI2AI L = I30	4	0,II	0,44	Б.Ч.
	I0	Ø8AI L = 500	2	0,20	0,40	Б.Ч.
	II	Ø28АШ L = 4750	4	23,0	92,0	Б.Ч.
	I2	ХМ2	26	0,55	I4,3	В. 2-I4
				Итого:	I88,28	
КПII2Iс	I	CI	4	I,8	7,2	В. 2-I4
	2	C2	5	2,9	I4,5	В. 2-I4
	3	C6	2	3,7	7,4	В. 2-I4
	4	C9	2	0,7	I,4	В. 2-I4
	5	МН4	I	34,8	34,8	В. 2-I4
	6	МН7	I	9,7	9,7	В. 2-I4
	7	Ø32АШ L = 720	2	4,54	9,08	Б.Ч.
	8	ØI0AI L = 380	2	0,23	0,46	Б.Ч.
	9	ØI2AI L = I30	4	0,II	0,44	Б.Ч.
	I0	Ø8AI L = 500	2	0,20	0,40	Б.Ч.
	II	Ø32АШ L = 4750	4	30,0	I20,0	Б.Ч.
	I2	ХМ2	26	0,55	I4,3	В. 2-I4
				Итого:	2I9,68	

I.020.I-2с/89 2-2 К26 — Лист 3

Формат А4

I.020.I-2с/89 В. 2-2 ч.I

Инв. № подл. | Подпись и дата | Взам. инв. №

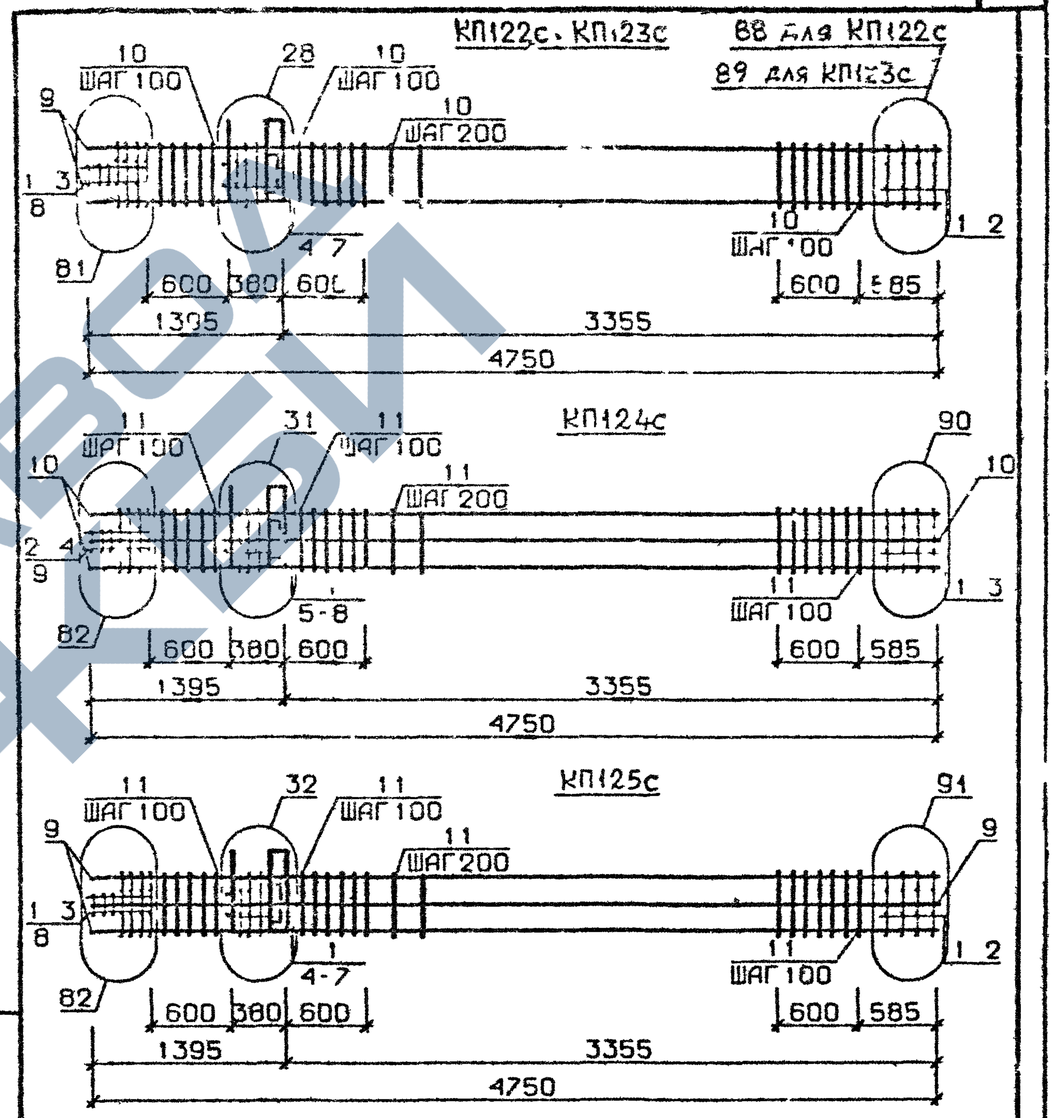

Арматура класса AI и АШ по ГОСТ 578I-82*

Детали см. I.020.I-2с/89 В.2-I3

Спецификацию см. лист 2

Разраб.	Тавшавадзе		I.020 I-2с/89 2-2 К27
Провер.	Бускизадзе		
ГИП	Цквандава		Каркас пространственный КП122с...КП125с
Н.контр.	Цквандава		Стадия Р · Лист 1 · Листов 2 · ТбилЗНИИЭП

Инв. № подл. | Подпись и дата | Взам. инв. №

ФОРМАТ А4

Марка пространственного каркаса	Поз.	Марка арматурного изделия	Кол.	Масса, кг: 1 шт.	Масса, кг: Всего	Обозначение документа
КП22с	1	С2	9	2 9	26 1	В 2-14
	2	С7	2	4 3	8 6	В 2-14
	3	С9	2	0 7	1 4	В 2-14
	4	МН4	1	34 8	34 8	В 2-14
	5	МН8	1	11 9	11 9	В 2-14
	6	Ø36АШ L = 720	2	5 75	11 5	Б Ч
	7	Ø10АI L = 380	2	0 23	0 46	Б Ч
	8	Ø3АI L = 500	2	0 20	0 40	Б Ч
	9	Ø36АШ L = 4750	4	38 0	152 0	Б Ч
	10	ХМ3	26	0 88	22 88	В 2-14
				Итого	270 04	
КП23с	1	С2	9	2 9	26 1	В 2-14
	2	С8	2	5 0	10 0	В 2-14
	3	С9	2	0 7	1 4	В 2-14
	4	МН4	1	34 8	34 8	В 2-14
	5	МН8	1	11 9	11 9	В 2-14
	6	Ø36АШ L = 720	2	5 75	11 5	Б Ч
	7	Ø10АI L = 380	2	0 23	0 46	Б Ч
	8	Ø8АI L = 500	2	0 20	0 40	Б Ч
	9	Ø40АШ L = 4750	4	46 9	187 6	Б Ч
	10	ХМ3	26	0 88	22 88	В 2-14
				Итого	307 04	
КП24с	1	С1	6	1 8	10 8	В 2-14
	2	С2	3	2 9	8 7	В 2-14
	3	С6	2	3 7	7 4	В 2-14
	4	С9	2	0 7	1 4	В 2-14
	5	МН4	1	34 8	34 8	В 2-14
	6	МН9	1	17 3	17 3	В 2-14
	7	Ø36АШ L = 720	2	5 75	11 5	Б Ч
	8	Ø10АI L = 380	2	0 23	0 46	Б Ч
	9	Ø8АI L = 500	2	0 20	0 40	Б Ч
	10	Ø32АШ L = 4750	8	30 0	240 0	Б Ч
	11	ХМ2	26	0 55	14,3	В 2-14
				Итого	347 06	
КП25с	1	С2	9	2 9	26 1	В 2-14
	2	С7	2	4 3	8 6	В 2-14
	3	С9	2	0 7	1 4	В 2-14
	4	МН4	1	34 8	34 8	В 2-14
	5	МН10	1	20 8	20 8	В 2-14
	6	Ø36АШ L = 720	2	5 75	11 5	Б Ч
	7	Ø10АI L = 380	2	0 23	0 46	Б Ч
	8	Ø8АI L = 500	2	0 20	0 40	Б Ч
	9	Ø36АШ L = 4750	8	38 0	304 0	Б Ч
	10	ХМ3	26	0 88	22 88	В 2-14
				Итого	430 94	

Взам. № | Подпись и дата | Инв. № подл.

I 020 I-2с/89 В. 2-2 ч I

I 020 I-2с/89 2 2 К27 | Лист 2

Форм А4

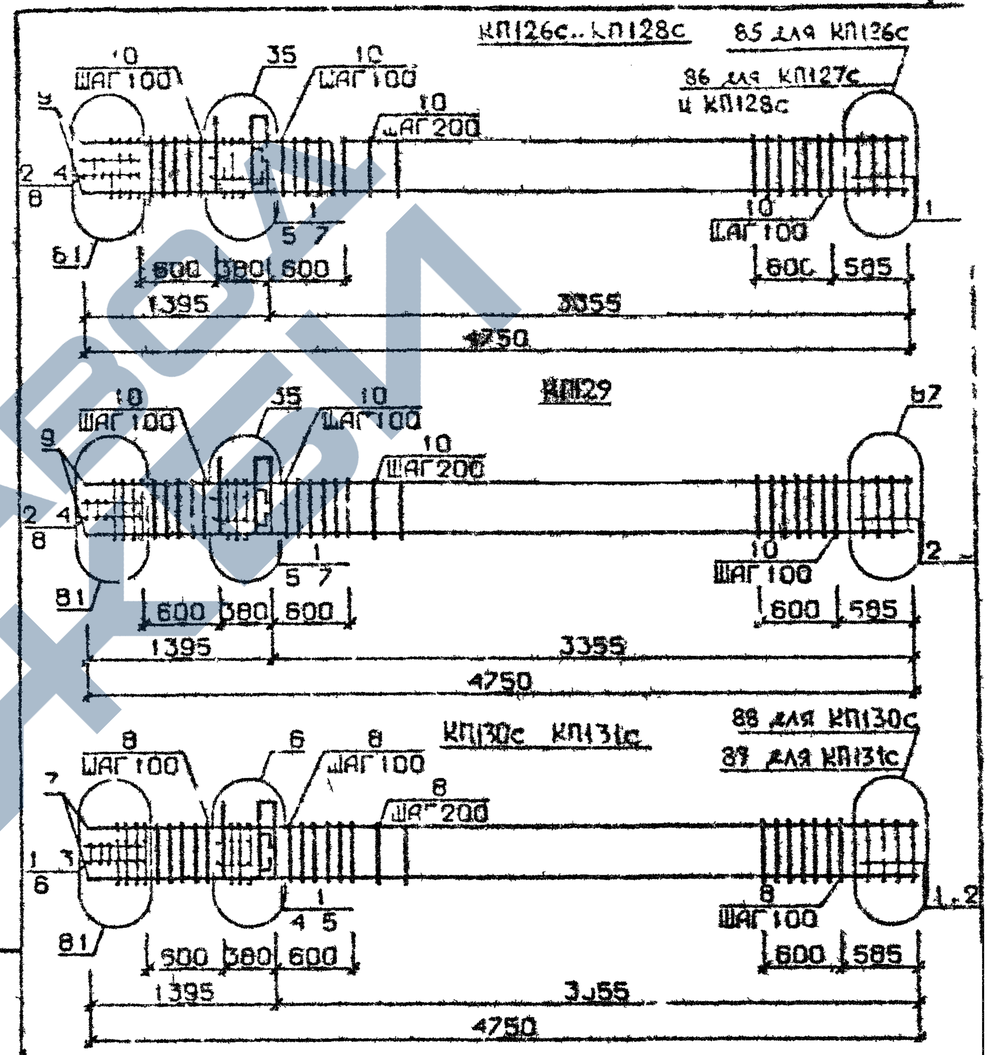

Арматура класса AI и AIII по ГОСТ 5781-82*

Детали см I 020 I-2с/89 В 2-13

Спецификацию см лист 2

Разраб.	Тазиашвили		I.020.1-2с/89 2-2 К28
Провер.	Бискинадзе		
ГИП	Чкуан		Каркас пространственный КП126с..КП131с
Н. контр.	Чкуанава		Стадия Р · Лист 1 · Листов 3 · ТбилЗНИИЭП

Инв. № подл. | Подпись и дата | Взам. инв. №

ФОРМАТ А4

Марка пространственного каркаса	Поз.	Марка арматурного изделия	Кол.	Масса, кг I шт.	Масса, кг Всего	Обозначение документа
КПП26с	I	CI	6	I,8	I0,8	В. 2-I4
	2	C2	3	2,9	8,7	В. 2-I4
	3	C4	2	2,2	4,4	В. 2-I4
	4	C9	2	0,7	I,4	В. 2-I4
	5	MH5	I	27,6	27,6	В. 2-I4
	6	MH7	2	9,7	I9,4	В. 2-I4
	7	ØI2AI L = I30	4	0,II	0,44	Б.Ч.
	8	Ø8AI L = 500	2	0,20	0,40	Б.Ч.
	9	Ø20AIII L = 4750	4	II,7	46,8	Б.Ч.
	I0	XMI	26	0,55	I4,5	В. 2-I4
				Итого:	I34,24	
КПП27с	I	CI	6	I,8	I0,8	В. 2-I4
	2	C2	3	2,9	8,7	В. 2-I4
	3	C5	2	3,I	6,2	В. 2-I4
	4	C9	2	0,7	I,4	В. 2-I4
	5	MH5	I	27,6	27,6	В. 2-I4
	6	MH7	2	9,7	I9,4	В. 2-I4
	7	ØI2AI L = I30	4	0,II	0,44	Б.Ч.
	8	Ø8AI L = 500	2	0,20	0,40	Б.Ч.
	9	Ø25AIII L = 4750	4	I8,3	73,2	Б.Ч.
	I0	XMI	26	0,55	I4,3	В. 2-I4
				Итого:	I62,44	
КПП28с	I	CI	6	I,8	I0,8	В. 2-I4
	2	C2	3	2,9	8,7	В. 2-I4
	3	C5	2	3,I	6,2	В. 2-I4
	4	C9	2	0,7	I,4	В. 2-I4
	5	MH5	I	27,6	27,6	В. 2-I4
	6	MH7	2	9,7	I9,4	В. 2-I4
	7	ØI2AI L = I30	4	0,II	0,44	Б.Ч.
	8	Ø8AI L = 500	2	0,20	0,40	Б.Ч.
	9	Ø28AII L = 4750	4	23,0	92,0	Б.Ч.
	I0	XM2	26	0,55	I4,3	В. 2-I4
				Итого:	I8I,24	

Продолжение спецификации см.лист 3

Марка пространственного каркаса	Поз.	Марка арматурного изделия	Кол.	Масса, кг I шт.	Масса, кг Всего	Обозначение документа
КПП29с	I	CI	4	I,8	7,2	В. 2-I4
	2	C2	5	2,9	I4,5	В. 2-I4
	3	C3	2	3,7	7,4	В. 2-I4
	4	C9	2	0,7	I,4	В 2-I4
	5	MH5	I	27,6	27,6	В. 2-I4
	6	MI7	2	9,7	I9,4	В. 2-I4
	7	ØI2AI L = I30	4	0,II	0,44	Б.Ч.
	8	Ø8AI L = 500	2	0,20	0,40	Б.Ч.
	3	Ø32AIII L = 4750	4	30,0	I20,0	Б.Ч.
	I0	XM2	26	0,55	I4,3	В. 2-I4
				Итого:	2I2,64	
КПП30с	I	C2	9	2,9	26,I	В. 2-I4
	2	C7	2	4,3	8,6	В. 2-I4
	3	C9	2	0,7	I,4	В. 2-I4
	4	MH5	I	27,6	27,6	В. 2-I4
	5	MH8	2	II,9	23,8	В. 2-I4
	6	Ø8AI L = 500	2	0,20	0,40	Б.Ч.
	7	Ø36AIII L = 4750	4	38,0	I52,0	Б.Ч.
	8	XM3	26	0,88	22,88	В. 2-I4
				Итого:	262,78	
КПП3Iс	I	C2	9	2,9	26,I	В. 2-I4
	2	C8	2	5,0	I0,0	В. 2-I4
	3	C9	2	0,7	I,4	В. 2-I4
	4	MH5	I	27,6	27,6	В. 2-I4
	5	MH8	2	II,9	23,8	В. 2-I4
	6	Ø8AI L = 500	2	0,20	0,40	Б.Ч.
	7	Ø40AIII L = 4750	4	46,9	I87,6	Б.Ч.
	8	XM3	26	0,88	22,88	В. 2-I4
				Итого:	299,78	

Взам. инв. № | Подпись и дата | Инв. № подл.

https://zavodjbi.com/

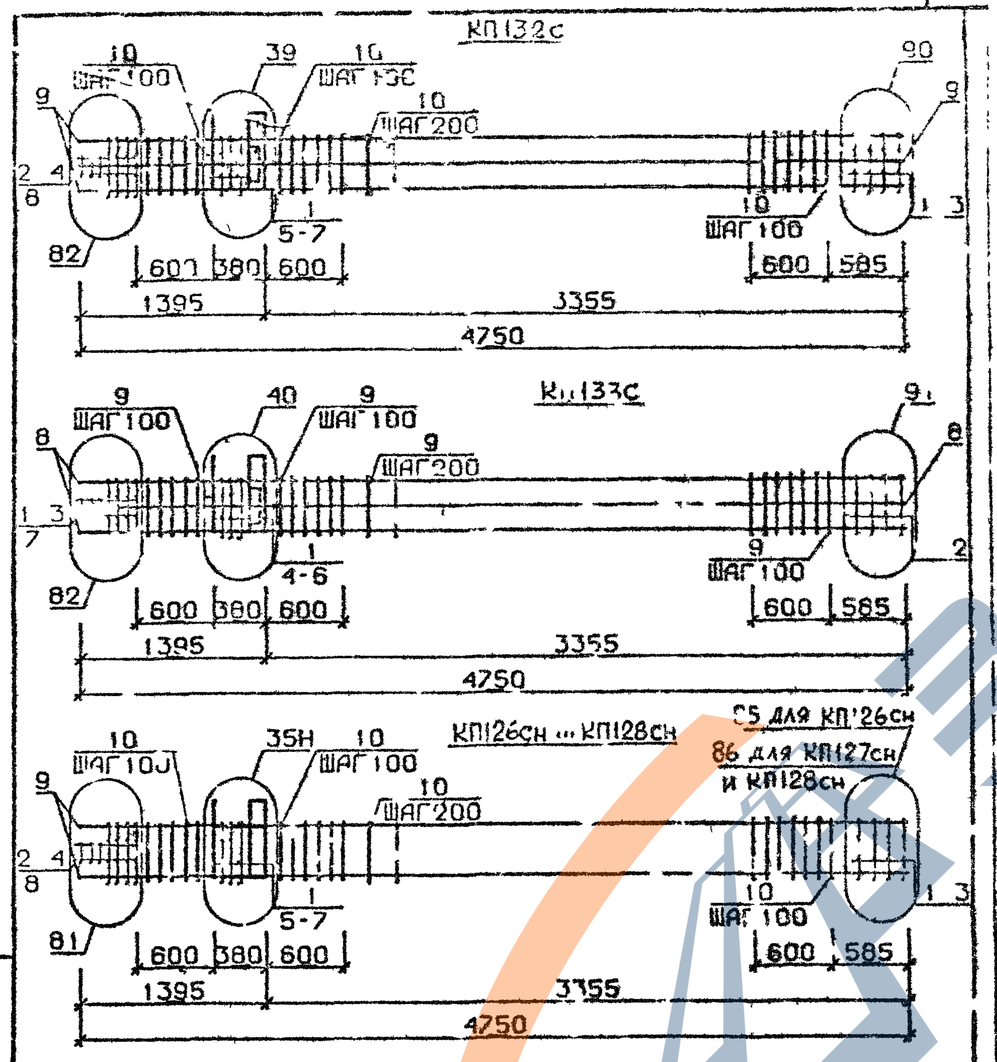

Арматура класса AI и AIII по ГОСТ 5781-82*
Детали см. I.020.I-2с/89 В.2-I3
Спецификацию см. лист 2

Разраб	Тавшавадзе		I.020.I-2с/89 2-2 К29
Провер	Бускивадзе		
ГИП	Чквиравва		
Н.контр	Чквиравва		Каркас пространственный КП132с, КП133с КП126сн ... КП128сн

Стадия	Лист	Листов
Р	I	3

ТбилЗНИИЭП

Инв. № подл. | Подпись и дата | Взам. инв. № | Подпись и дата | Инв. № подл.

ФОРМАТ А4

Марка пространственного каркаса	Поз.	Марка арматурного изделия	Кол.	Масса, кг I шт.	Масса, кг Всего	Обозначение документа
КП132с	I	CI	6	I,8	I0,8	В. 2-I4
	2	C2	3	2,9	8,7	В. 2-I4
	3	C6	2	3,7	7,4	В. 2-I4
	4	C9	2	0,7	I,4	В. 2-I4
	5	MH5	I	27,6	27,6	В. 2-I4
	6	MH8	I	II,9	II,9	В. 2-I4
	7	MH9	I	I7,3	I7,3	В. 2-I4
	8	Ø8AI L = 500	2	0,20	0,40	Б.Ч.
	9	Ø32AIII L = 4750	8	30,0	240,0	Б.Ч.
	I0	XM2	26	0,55	I4,3	В. 2-I4
				Итого:	339,3	
КП133С	I	C2	9	2,9	26,I	В. 2-I4
	2	C7	2	4,3	8,6	В. 2-I4
	3	C9	2	0,7	I,4	В. 2-I4
	4	MH3	I	27,6	27,6	В. 2-I4
	5	MH8	I	II,9	II,9	В. 2-I4
	6	MH10	I	20,8	20,8	В. 2-I4
	7	Ø8AI L = 500	2	0,20	0,40	Б.Ч.
	8	Ø36AIII L = 4750	8	38,0	304,0	Б.Ч.
	9	XM3	26	0,88	22,88	В. 2-I4
				Итого:	422,68	
КП126сн	I	CI	6	I,8	I0,8	В. 2-I4
	2	C2	3	2,9	8,7	В. 2-I4
	3	C4	2	2,2	4,4	В. 2-I4
	4	C9	2	0,7	I,4	В. 2-I4
	5	MH5н	I	27,6	27,6	В. 2-I4
	6	MH7	2	9,7	I9,4	В. 2-I4
	7	Ø12AI L = I30	4	0,II	0,44	Б.Ч.
	8	Ø8AI L = 500	2	0,20	0,40	Б.Ч.
	9	Ø20AIII L = 4750	4	II,7	46,8	Б.Ч.
	I0	XMI	26	0,55	I4,3	В. 2-I4
				Итого:	I34,24	

Продолжение спецификации см. лист 3

Формат А4

ЗАВОД ЖБИ

Марка пространственного каркаса	Поз.	Марка арматурного изделия	Кол.	Масса, кг I шт.	Масса, кг Всего	Обозначение документа
КПI27сн	I	CI	6	I,8	I0,8	В. 2-I4
	2	C2	3	2,9	8,7	В. 2-I4
	3	C5	2	3,I	6,2	В. 2-I4
	4	C9	2	0,7	I,4	В. 2-I4
	5	МН5н	I	27,6	27,6	В. 2-I4
	6	МН7	2	9,7	I9,4	В. 2-I4
	7	ØI2AI L = I30	4	0,II	0,44	Б.Ч.
	8	Ø8AI L = 500	2	0,20	0,40	Б.Ч.
	9	Ø25AIII L = 4750	4	I8,3	73,2	Б.Ч.
	I0	ХМI	26	0,55	I4,3	В. 2-I4
				Итого:	I62,44	
КПI28сн	I	CI	6	I,8	I0,8	В. 2-I4
	2	C2	3	2,9	8,7	В. 2-I4
	3	C5	2	3,I	6,2	В. 2-I4
	4	C9	2	0,7	I,4	В. 2-I4
	5	МН5н	I	27,6	27,6	В. 2-I4
	6	МН7	2	9,7	I9,4	В. 2-I4
	7	ØI2AI L = I30	4	0,II	0,44	Б.Ч.
	8	Ø8AI L = 500	2	0,20	0,40	Б.Ч.
	9	Ø28AIII L = 4750	4	23,0	92,0	Б.Ч.
	I0	ХМ2	26	0,55	I4,3	В. 2-I4
				Итого:	I8I,24	

I.020.I-2с/89 В. 2-2 ч.I

Инв. № подл. | Подпись и дата | Взам. инв. №

I.020.I-2с/89 2-2 К29 | Лист 3

Формат А4

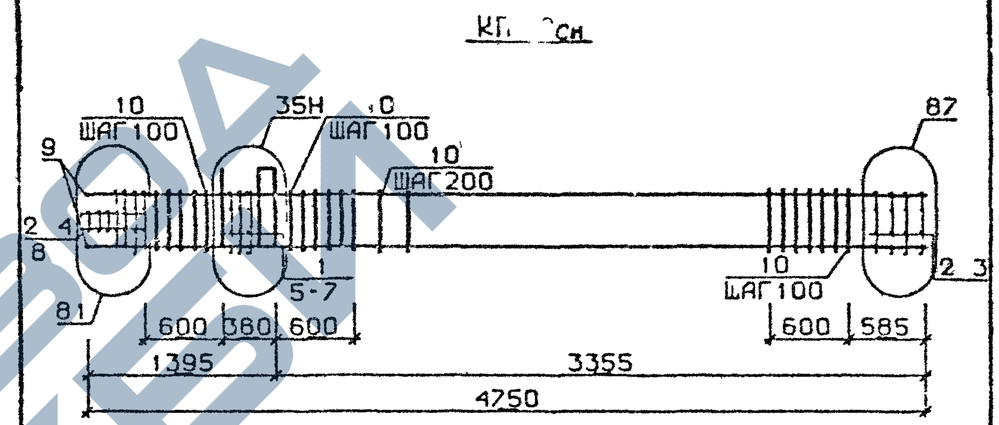

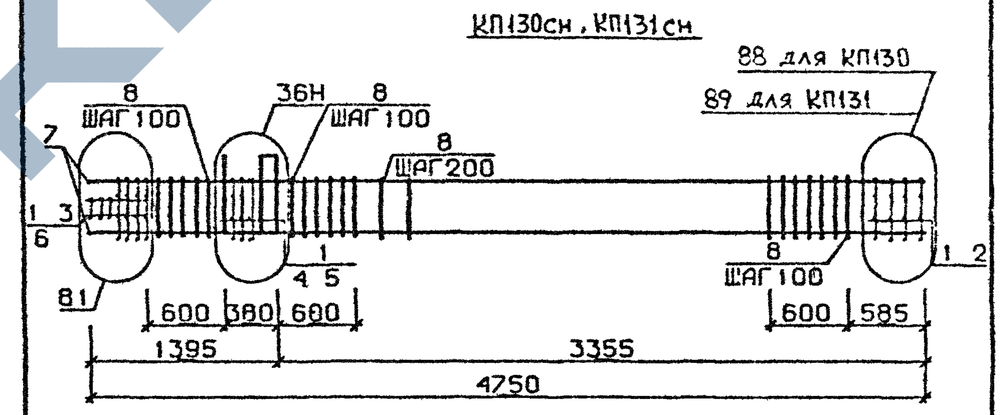

Арматура класса AI и AIII по ГОСТ 578I-82*
Детали см. I.020.I-2с/с9 В.2-I3
Спецификацию см лист 2

Разраб	Мамсурадзе		I020I-2с/89 2-2 К30
Провер	Бускивадзе		
РИП	Чкваниева		Каркас пространственный КП129сн..КП131сн
Н контр	Чкваниева		

Стадия	Лист	Листов
Р	I	2

ТбилЗНИИЭП

Инв. № подл. | Подпись и дата | Взам. инв. №

ФОРМАТ А4

1.020 I-2с/89 В 2-2 ч.I

Марка пространственного каркаса	Поз.	Марка арматурного изделия	Кол.	Масса, кг I шт	Масса, кг Всего	Обозначение документа
КП129сн	I	С1	4	I,8	7,2	В. 2-I4
	2	С2	5	2,9	I4,5	В. 2-I4
	3	С6	2	3,7	7,4	В. 2-I4
	4	С9	2	0,7	I,4	В 2-I4
	5	МН5	I	27,6	27,6	В 2-I4
	6	МН7	2	9,7	I9,4	В 2-I4
	7	Ø14АI L = I30	4	0,II	0,44	Б.Ч
	8	Ø8АI L = 500	2	0,20	0,40	Б.Ч
	9	Ø32АШ L = 4750	4	30,0	I20,0	Б.Ч
	I0	ХМ2	26	0,55	I4,3	В 2-I4
				Итого	2I2,64	
КП130сн	I	С2	9	2,9	26,I	В 2-I4
	2	С7	2	4,3	8,6	В 2-I4
	3	С9	2	0,7	I,4	В 2-I4
	4	МН5н	1	27,6	27,6	В. 2-I4
	5	МН8	2	II,9	23,8	В. 2-I4
	6	Ø8АI L = 500	2	0,20	0,40	Б.Ч.
	7	Ø38АШ L = 4750	4	38,0	I62,0	Б.Ч
	8	ХМ3	26	0,88	22,88	В 2-I4
				Итого	262,78	
КП131сн	I	С2	9	2,9	26,I	В 2-I4
	2	С8	2	5,0	I0,0	В. 2-I4
	3	С9	2	0,7	I,4	В 2-I4
	4	МН5н	I	27,6	27,6	В 2-I4
	5	МН8	2	II,9	23,8	В 2-I4
	6	Ø8АI L = 500	2	0,20	0,40	Б.Ч.
	7	Ø40АШ L = 4750	4	46,9	I87,6	Б.Ч
	8	ХМ3	26	0,88	22,88	В 2-I4
				Итого	299,78	

Взам инв №

Подпись и дата

Инв № подл

I 020 I-2с/89 2-2 К30

Лист 2

Формат А4

КП132сн

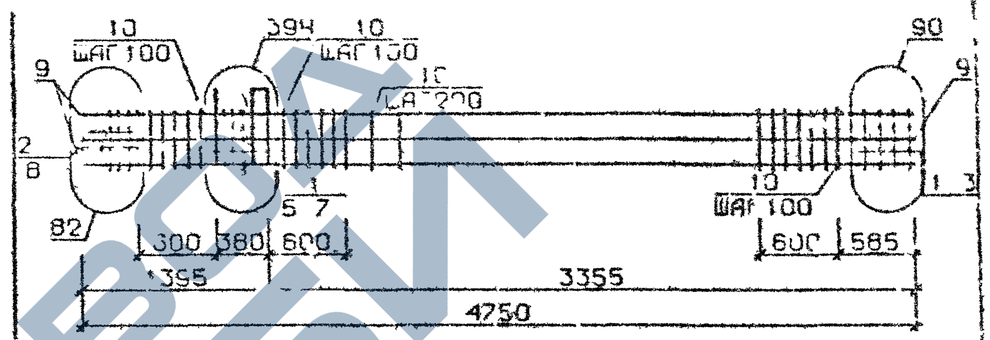

КП133сн

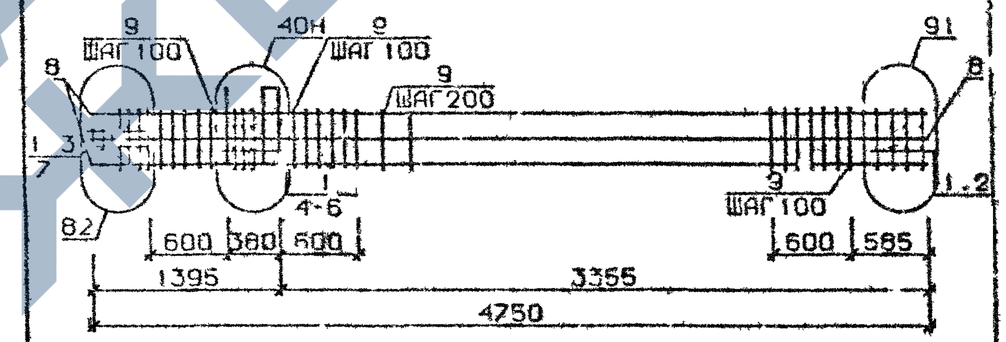

Арматура класса АI и АШ по ГОСТ 5781-82*
Детали см I 020 I-2с/89 В.2-I3
Спецификацию см. лист 2

Взам инв №

Подпись и дата

Инв № подл

Разраб	Чиградзе		I020 I-2с/89 2-2 К31
Провер.	Джгвладзе		
ГИП	Чкванава		Каркас пространственный КП132сн, КП133сн
Н контр	Чкванава		Стадия Р · Лист I · Листов 2 · ТбилЗНИИЭП

ФОРМАТ А4

Марка пространственного каркаса	Поз	Марка арматурного изделия	Кол	Масса, кг I шт.	Масса, кг Всего	Обозначение документа
КШ32н	I	С1	6	I,8	I0,8	В. 2-I4
	2	С2	3	2,9	8,7	В. 2-I4
	3	С6	2	3,7	7,4	В 2-I4
	4	С9	2	0,7	I,4	В. 2-I4
	5	МН5н	I	27,6	27,6	В. 2-I4
	6	МН8	I	II,9	II,9	В. 2-I4
	7	МН9	I	I7,3	I7,3	В. 2-I4
	8	Ø8АI L = 500	2	0,20	0,40	Б.Ч.
	9	Ø32АШ L = 4750	8	30,0	240,0	Б Ч
	I0	ХМ2	26	0,55	I4,3	В. 2-I4
				Итого	339,8	
КШ33сн	I	С2	9	2,9	26,I	В. 2-I4
	2	С7	2	4,3	8,6	В. 2-I4
	3	С9	2	0,7	I,4	В. 2-I4
	4	МН5н	I	27,6	27,6	В. 2-I4
	5	МН8	I	II,9	II,9	В. 2-I4
	6	МНI0	I	20,8	20,8	В. 2-I4
	7	Ø8АI L = 500	2	0,20	0,40	Б.Ч.
	8	Ø36АШ L = 4750	8	38,0	304,0	Б.Ч.
	9	ХМ3	26	0,88	22,88	В. 2-I4
				Итого.	422,68	

I.020.I-2с/89 В. 2-2 ч.I

Инв. № подл. | Подпись и дата | Взам. инв. №

I.020.I-2с/89 2-2 КЗI

Лист 2

Формат А4

Инв. № подл. | Подпись и дата | Взам. инв. №

Стадия	Лист	Листов
Р		

ТбилЗНИИЭП

ФОРМАТ А4

ЗАВОД ЖБИ

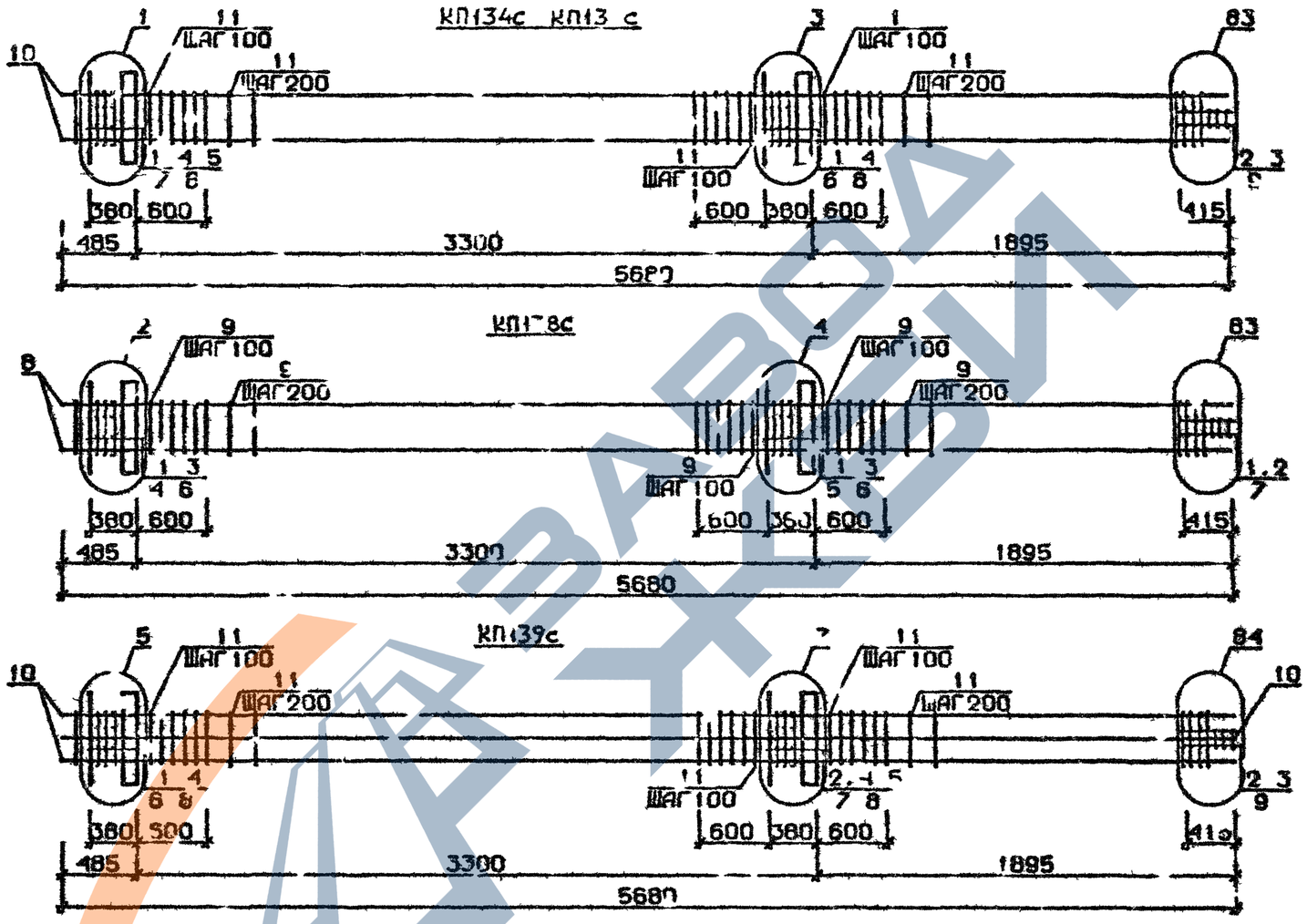

Арматура класса AI и AIII по ГОСТ 5781-82*
Детали см I 020 I-2с/89 В 2-I3
Спецификацию см. лист 2

Разраб	Маисурадзе		1020I-2с/89 2-2 К32
Провер	Бохуноадзе		Каркас пространственный КП134с .. КП139с
ГИП	Чкванава		Стадия Р · Лист 1 · Листов 2
Н контр	Чкванава		ТбилЗНИИЭП

Инв.№подл | Подп. и дата | Взам.инв.№

Формат А3

Марка пространственного каркаса	Поз.	Марка арматурного изделия	Кол.	Масса, кг 1 шт.	Масса, кг Всего	Обозначение документа
КПI34с	I	CI	8	I,8	I4,4	В. 2-I4
	2	C2	3	2,9	8,7	В 2-I4
	3	C9	2	0,7	I,4	В. 2-I4
	4	MHI	2	25,60	5I,2	В 2-I4
	5	Ø28AIII L = 720	2	3,48	6,96	Б Ч.
	6	Ø32AIII L = 720	2	4,54	9,08	Б.Ч.
	7	ØI0AI L = 380	4	0,23	0,92	Б Ч
	8	ØI2AI L = I30	8	0,II	0,88	Б Ч
	9	Ø8AI L = 500	2	0,20	0,40	Б Ч
	I0	Ø20AIII L = 5680	4	I4,0	56,0	Б Ч.
	II	XMI	29	0,55	I3,95	В 2-I4
				Итого.	I66,I9	
КПI35с	I	CI	8	I,8	I4,4	В 2-I4
	2	C2	3	2,9	8,7	В 2-I4
	3	C9	2	0,7	I,4	В 2-I4
	4	MHI	2	25,60	5I,2	В. 2-I4
	5	Ø28AIII L = 720	2	3,48	6,96	Б Ч
	6	Ø32AIII L = 720	2	4,54	9,08	Б Ч
	7	ØI0AI L = 380	4	0,23	0,92	Б Ч.
	8	ØI2AI L = I30	8	0,II	0,88	Б Ч.
	9	Ø8AI L = 500	2	0,20	0,40	Б.Ч.
	I0	Ø25AIII L = 5680	4	2I,9	87,6	Б Ч
	II	XMI	29	0,55	I5,95	В 2-I4
				Итого	I97,49	
КПI36с	I	CI	8	I,8	I4,4	В. 2-I4
	2	C2	3	2,9	8,7	В. 2-I4
	3	C9	2	0,7	I,4	В. 2-I4
	4	MHI	2	25,60	5I,2	В. 2-I4
	5	Ø28AIII L = 720	2	3,48	6,96	Б.Ч
	6	Ø32AIII L = 720	2	4,54	9,08	Б.Ч
	7	ØI0AI L = 380	4	0,23	0,92	Б.Ч
	8	ØI2AI L = I30	8	0,II	0,88	Б.Ч.
	9	Ø8AI L = 500	2	0,20	0,40	Б.Ч.
	I0	Ø28AIII L = 5680	4	27,5	II0,0	Б.Ч.

Марка пространственного каркаса	Поз.	Марка арматурного изделия	Кол.	Масса кг I шт.	Масса кг Всего	Обозначение документа
КПI36с	II	XM2	29	0,55	I5,95	В. 2-I4
				Итого	2I9,99	
КПI37с	I	CI	8	I,8	I4,4	В. 2-I4
	2	C2	3	2,9	8,7	В. 2-I4
	3	C9	2	0,7	I,4	В. 2-I4
	4	MHI	2	25,6	5I,2	В 2-I4
	5	Ø28AIII L = 720	2	3,48	6,96	Б Ч.
	6	Ø32AIII L = 720	2	4,54	9,09	Б Ч
	7	ØI0AI L = 380	4	0,23	0,92	Б Ч
	8	ØI2AI L = I30	8	0,II	0,88	Б Ч
	9	Ø8AI L = 500	2	0,20	0,40	Б Ч
	I0	Ø32AIII L = 5680	4	35,9	I43,6	Б Ч
	II	XM2	29	0,55	I5,95	В 2-I4
				Итого	253,5	
КПI38с	I	C2	II	2,9	3I,9	В. 2-I4
	2	C9	2	0,7	I,4	В 2-I4
	3	MHI	2	25,6	5I,2	В. 2-I4
	4	Ø32AIII L = 720	2	4,54	9,08	Б Ч
	5	Ø36AIII L = 720	2	5,75	II,5	Б Ч
	6	ØI0AI L = 380	4	0,23	0,92	Б Ч
	7	Ø8AI L = 500	2	0,20	0,40	Б Ч
	8	Ø36AIII L = 5680	4	45,4	I8I,6	Б Ч
	9	XM3	29	0,88	25,52	В 2-I4
				Итого	3I3,52	
КПI39с	I	CI	4	I,8	7,2	В. 2-I4
	2	C2	7	2,9	20,3	В 2-I4
	3	C9	2	0,7	I,4	В. 2-I4
	4	MHI	2	25,6	5I,2	В. 2-I4
	5	Ø28AIII L = 720	2	3,48	6,96	Б Ч
	6	Ø32AIII L = 720	2	4,54	9,08	Б Ч.
	7	Ø36AIII L = 720	2	5,75	II,5	Б Ч
	8	ØI0AI L = 380	4	0,23	0,92	Б Ч.
	9	Ø8AI L = 500	2	0,20	0,40	Б.Ч.
	I0	Ø32AIII L = 5680	8	35,9	287,2	Б Ч
	II	XM2	29	0,55	I5,95	В. 2-I4
				Итого	4II,8I	

Марка пространственного каркаса	Поз	Марка арматурного изделия	Кол	Масса, кг I шт.	Масса, кг Всего	Обозначение документа
КПI40с	I	CI	7	I,8	I2,6	В 2-I4
	2	C2	3	2,9	8,7	В. 2-I4
	3	C9	2	0,7	I,4	В. 2-I4
	4	MH2	2	40,0	80,0	В. 2-I4
	5	Ø28AIII L = 720	4	3,48	I3,92	Б.Ч.
	6	Ø32AIII L = 720	4	4,54	I9,08	Б.Ч.
	7	ØI0AI L = 380	8	0,23	I,84	Б Ч.
	8	ØI2AI L = I30	8	0,II	0,88	Б.Ч.
	9	Ø8AI L = 500	2	0,20	0,40	Б Ч
	I0	Ø20AIII L = 5680	4	I4,0	56,0	Б.Ч.
	II	XMI	29	0,55	I5,95	В. 2-I4
				Итого·	209,95	
КПI4Iс	I	CI	7	I,8	I2,6	В. 2-I4
	2	C2	3	2,9	8,7	В. 2-I4
	3	C9	2	0,7	I,4	В. 2-I4
	4	MH2	2	40,0	80,0	В. 2-I4
	5	Ø28AIII L = 720	4	3,48	I3,92	Б.Ч.
	6	Ø32AIII L = 720	4	4,54	I8,I6	Б.Ч.
	7	ØI0AI L = 380	8	0,23	I,84	Б.Ч.
	8	ØI2AI L = I30	8	0,II	0,88	Б.Ч.
	9	Ø8AI L = 500	2	0,20	0,40	Б.Ч.
	I0	Ø25AIII L = 5680	4	2I,9	87,6	Б.Ч.
	II	XMI	29	0,55	I5,95	В. 2-I4
				Итого.	24I,45	
КПI42с	I	CI	7	I,8	I2,6	В. 2-I4
	2	C2	3	2,9	8,7	В. 2-I4
	3	C9	2	0,7	I,4	В. 2-I4
	4	MH2	2	40,0	80,0	В. 2-I4
	5	Ø28AIII L = 720	4	3,48	I3,92	Б.Ч.
	6	Ø32AIII L = 720	4	4,54	I8,I6	Б.Ч.
	7	ØI0AI L = 380	8	0,23	I,84	Б.Ч.
	8	ØI2AI L = I30	8	0,II	0,88	Б.Ч.
	9	Ø8AI L = 500	2	0,20	0,40	Б.Ч.
	I0	Ø28AIII L = 5680	4	27,5	II0,0	Б.Ч.
	II	XM2	29	0,55	I5,95	В. 2-I4
				Итого:	263,96	

Марка пространственного каркаса	Поз.	Марка арматурного изделия	Кол.	Масса, кг I шт.	Масса, кг Всего	Обозначение документа
КПI43с	I	CI	7	I,8	I2,6	В. 2-I4
	2	C2	3	2,9	8,7	В. 2-I4
	3		2	0,7	I,4	В. 2-I4
	4	MH2	2	40,0	80,0	В. 2-I4
	5	Ø28AIII L = 720	4	3,48	I3,92	Б.Ч.
	6	Ø32AIII L = 720	4	4,54	I8,I6	Б.Ч.
	7	ØI0AI L = 380	8	0,23	I,84	Б.Ч.
	8	ØI2AI L = I30	8	0,II	0,88	Б.Ч.
	9	Ø8AI L = 500	2	0,20	0,40	Б.Ч.
	I0	Ø32AIII L = 5680	4	35,9	I43,6	Б.Ч.
	II	XM2	29	0,55	I5,95	В. 2-I4
				Итого	297,45	
КПI44с	I	C2	I0	2,9	29,0	В. 2-I4
	2	C9	2	0,7	I,4	В. 2-I4
	3	MH2	2	40,0	80,0	В. 2-I4
	4	Ø32AIII L = 720	4	4,54	I8,I6	Б.Ч.
	5	Ø36AIII L = 720	4	5,75	23,0	Б.Ч.
	6	ØI0AI L = 380	8	0,23	I,84	Б.Ч.
	7	Ø8AI L = 500	2	0,20	0,40	Б.Ч.
	8	Ø36AIII L = 5680	4	45,4	I8I,6	Б.Ч.
	9	XM3	29	0,88	25,52	В. 2-I4
				Итого·	360,92	
КПI45с	I	CI	7	I,8	I2,6	В. 2-I4
	2	C2	3	2,9	8,7	В. 2-I4
	3	C9	2	0,7	I,4	В. 2-I4
	4	MH2	2	40,0	80,0	В. 2-I4
	5	Ø28AIII L = 720	2	3,48	6,96	Б.Ч.
	6	Ø32AIII L = 720	4	4,54	I8,I6	Б.Ч.
	7	Ø36AIII L = 720	4	5,75	23,0	Б.Ч.
	8	ØI0AI L = 380	8	0,23	I,84	Б.Ч.
	9	Ø8AI L = 500	2	0,20	0,40	Б.Ч.
	I0	Ø32AIII L = 5680	8	35,9	287,2	Б.Ч.
	II	XM2	29	0,55	I5,95	В. 2-I4
				Итого:	456,2I	

I.020.I-2с/89 В. 2-2 ч.I

Инв. № подл. | Подпись и дата | Взам. инв. №

https://zavodjbi.com/

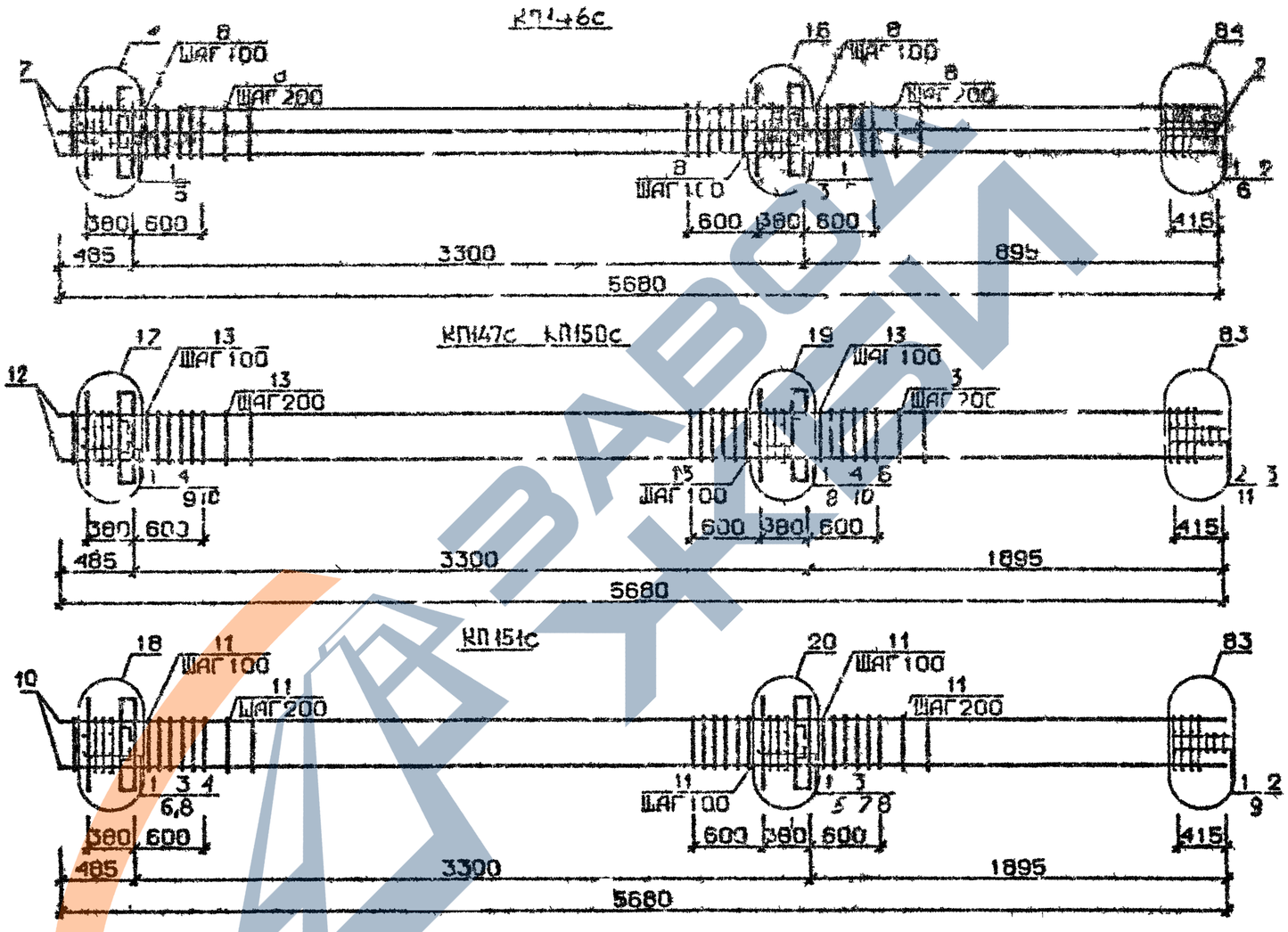

Арматура класса AI и AIII по ГОСТ 5781-82*
Детали см I 020 I-2с/89 В 2-13
Спецификацию см лист 2

Разраб	Чикуриадзе		1.020.1-2с/89 2-2 К34
Провер	Бускуйадзе		
ГИП	Чквианава		Каркас пространственный КП146с.. КП151с
Н контр.	Чквианава		Стадия Р · Лист 1 · Листов 2 · ТбилЗНИИЭП

Инв.№ подл | Подп. и дата | Взам. инв. №

I 020 I-2с/89 В 2-2 ч I

Формат А4

Марка пространственного каркаса	Поз.	Марка арматурного изделия	Кол.	Масса, кг I шт.	Масса, кг Всего	Обозначение документа
ПII46с	I	С2	I0	2,9	29,0	В. 2-I4
	2	С9	2	0,7	I,4	В. 2-I4
	3	МН2	2	40,0	80,0	В. 2-I4
	4	Ø36АIII L = 720	I0	5,75	57,5	Б.Ч.
	5	ØI0АI L = 380	8	0,23	I,84	Б.Ч.
	6	Ø8АI L = 500	2	0,20	0,40	Б.Ч.
	7	Ø36АIII L = 5680	8	45,4	363,2	Б.Ч.
	8	ХМ3	29	0,88	25,52	В. 2-I4
				Итого	558,86	
КПI47с	I	СI	7	I,8	I2,6	В. 2-I4
	2	С2	3	2,9	8,7	В. 2-I4
	3	С9	2	0,7	I,4	В. 2-I4
	4	МН3	2	32,8	65,6	В. 2-I4
	5	МН6	I	8,3	8,3	В. 2-I4
	6	МН7	I	9,7	9,7	В. 2-I4
	7	Ø28АIII L = 720	2	3,48	6,96	Б.Ч.
	8	Ø32АIII L = 720	2	I,54	9,08	Б.Ч.
	9	ØI0АI L = 380	4	0,23	0,92	Б.Ч.
	I0	ØI2АI L = I30	8	0,II	0,88	Б.Ч.
	II	Ø8АI L = 500	2	0,20	0,40	Б.Ч.
	I2	Ø20АIII L = 5680	4	I4,0	56,0	Б.Ч.
	I3	ХМI	29	0,55	I5,95	В. 2-I4
				Итого.	I96,49	
КПI48с	I	СI	7	I,8	I2,6	В. 2-I4
	2	С2	3	2,9	8,7	В. 2-I4
	3	С9	2	0,7	I,4	В. 2-I4
	4	МН3	2	32,8	65,6	В. 2-I4
	5	МН6	I	8,3	8,3	В. 2-I4
	6	МН7	I	9,7	9,7	В. 2-I4
	7	Ø28АIII L = 720	2	3,48	6,96	Б.Ч.
	8	Ø32АIII L = 720	2	4,54	9,08	Б.Ч.
	9	ØI0АI L = 380	4	0,23	0,92	Б.Ч.
	I0	ØI2АI L = I30	8	0,II	0,88	Б.Ч.
	II	Ø8АI L = 500	2	0,20	0,40	Б.Ч.
	I2	Ø25АIII L = 5680	4	2I,9	87,6	В. 2-I4

Марка пространственного каркаса	Поз.	Марка арматурного изделия	Кол.	Масса, кг I шт.	Масса, кг Всего	Обозначение документа
КПI48	I3	ХМI	29	0,55	I5,95	В. 2-I4
				Итого	228,09	
КПI49с	I	СI	7	I,8	I2,6	В. 2-I4
	2	С2	3	2,9	8,7	В. 2-I4
	3	С9	2	0,7	I,4	В. 2-I4
	4	МН3	2	32,8	65,6	В. 2-I4
	5	МН6	I	8,3	8,3	В. 2-I4
	6	МН7	I	9,7	9,7	В. 2-I4
	7	Ø28АIII L = 720	2	3,48	6,96	Б.Ч.
	8	Ø32АIII L = 720	2	4,54	9,08	Б.Ч.
	9	ØI0АI L = 380	4	0,23	0,92	Б.Ч.
	I0	ØI2АI L = I30	8	0,II	0,88	Б.Ч.
	II	Ø8АI L = 500	2	0,20	0,40	Б.Ч.
	I2	Ø28АIII L = 5680	4	27,5	II0,0	Б.Ч.
	I3	ХМ2	29	0,55	I5,95	В. 2-I4
				Итого	250,49	
КПI50с	I	СI	7	I,8	I2,6	В. 2-I4
	2	С2	3	2,9	8,7	В. 2-I4
	3	С9	2	0,7	I,4	В. 2-I4
	4	МН3	2	32,8	65,6	В. 2-I4
	5	МН6	I	8,3	8,3	В. 2-I4
	6	МН7	I	9,7	9,7	В. 2-I4
	7	Ø28АIII L = 720	2	3,48	6,96	Б.Ч.
	8	Ø32АIII L = 720	2	4,54	9,08	Б.Ч.
	9	ØI0АI L = 380	4	0,23	0,92	Б.Ч.
	I0	ØI2АI L = I30	8	0,II	0,88	Б.Ч.
	II	Ø8АI L = 500	2	0,20	0,40	Б.Ч.
	I2	Ø32АIII L = 5680	4	35,9	I43,6	Б.Ч.
	I3	ХМ2	29	0,55	I5,95	В. 2-I4
				Итого	284,09	
КПI5Iс	I	С2	I0	2,9	29,0	В. 2-I4
	2	С9	2	0,7	I,4	В. 2-I4
	3	МН3	2	32,8	65,6	В. 2-I4
	4	МН7	I	9,7	9,7	В. 2-I4
	5	МН8	I	II,9	II,9	В. 2-I4
	6	Ø32АIII L = 720	2	4,54	9,08	Б.Ч.
	7	Ø36АIII L = 720	2	5,75	II,5	Б.Ч.
	8	ØI0АI L = 380	4	0,23	0,92	Б.Ч.
	9	Ø8АI L = 500	2	0,20	0,40	Б.Ч.
	I0	Ø36АIII L = 5680	4	45,4	I8I,6	Б.Ч.
	II	ХМ3	23	0,88	25,52	В. 2-I4
				Итого	346,62	

Инв. № подл. | Подпись и дата | Взам. инв. №

Копировал Формат А3

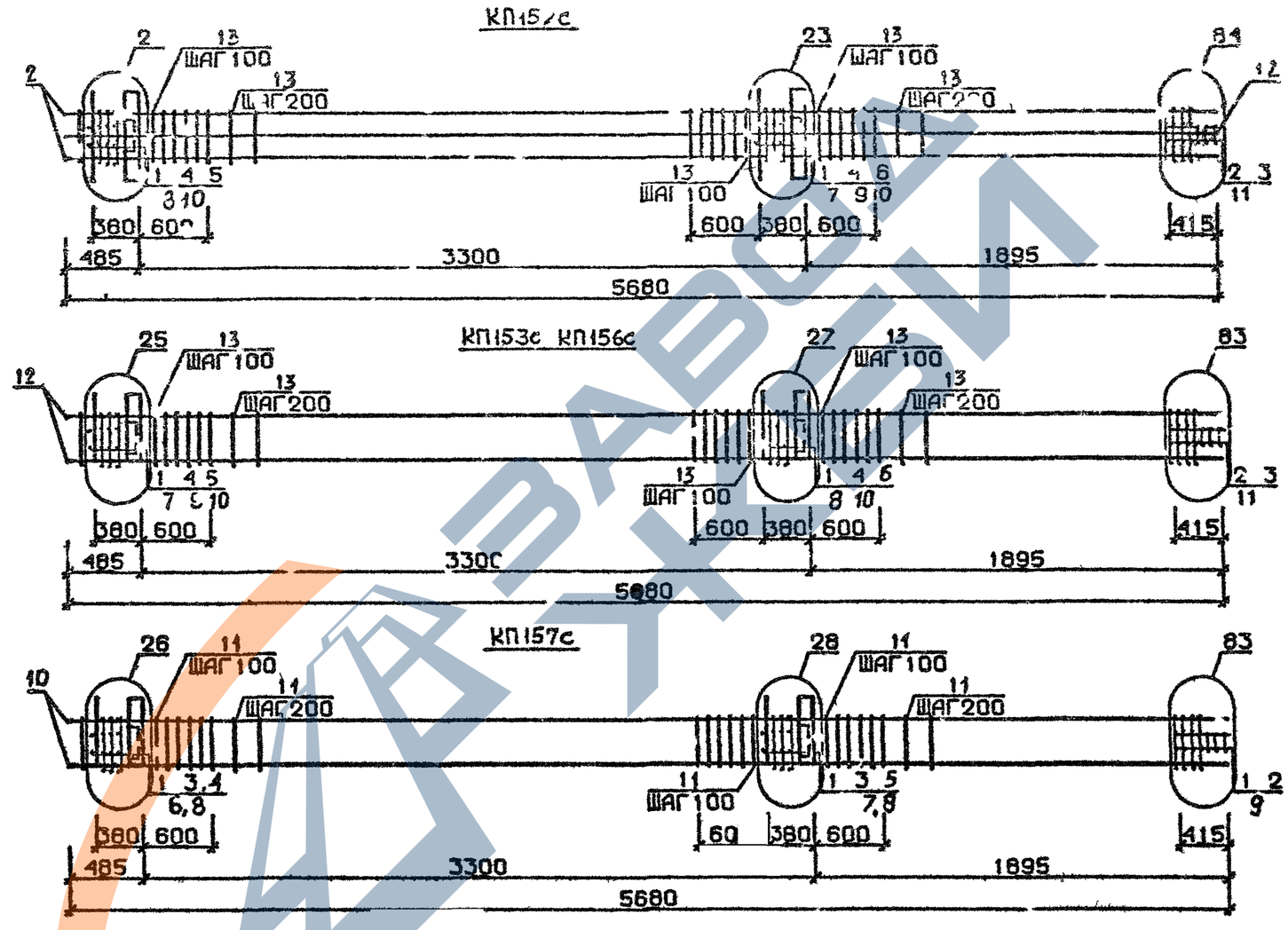

Арматура класса AI и AIII по ГОСТ 5781-82*
Детали см. I 020.I-2с/89 В.2-I3
Спецификацию см.лист 2

Разраб	Чанкветадзе		1.020.1-2с/89 2-2 К35
Провер	Бускиладзе		Каркас пространственный КП152с, КП157с
ГИП	Чкванава		Стадия Р · Лист 1 · Листов 2
Н контр	Чкванава		ТбилЗНИИЭП

Инв.№подл | Подп и дата | Взам инв.№

I 020 I-2с/89 В 2-2 ч I

ФОРМАТ

Марка пространственного каркаса	Поз.	Марка арматурного изделия	Кол.	Масса, кг I шт.	Масса, кг Всего	Обозначение документа
КШ52с	I	СI	7	I,8	I2,6	В. 2-I4
	2	С2	3	2,9	8,7	В. 2-I4
	3	С9	2	0,7	I,4	В. 2-I4
	4	МН3	2	32,8	65,6	В. 2-I4
	5	МН7	I	9,7	9,7	В. 2-I4
	6	МН8	I	II,9	II,9	В. 2-I4
	7	Ø28АШ L = 720	2	3,48	6,96	Б.Ч.
	8	Ø32АШ L = 720	2	4,54	9,08	Б.Ч.
	9	Ø36АШ L = 720	2	5,75	II,5	Б.Ч.
	I0	ØI0AI L = 380	4	0,23	0,92	Б.Ч.
	II	Ø8AI L = 500	2	0,20	0,40	Б.Ч.
	I2	Ø32АШ L = 5680	8	35,9	287,2	Б.Ч.
	I3	ХМ2	29	0,55	I5,95	В. 2-I4
				Итого:	44I,9I	
КШ53с	I	СI	7	I,8	I2,6	В. 2-I4
	2	С2	3	2,9	8,7	В. 2-I4
	3	С9	2	0,7	I,4	В. 2-I4
	4	МН4	2	34,8	69,6	В. 2-I4
	5	МН6	I	8,3	8,3	В. 2-I4
	6	МН7	I	9,7	9,7	В. 2-I4
	7	Ø28АШ L = 720	2	3,48	6,96	Б.Ч.
	8	Ø32АШ L = 720	2	4,54	9,08	Б.Ч.
	9	ØI0AI L = 380	4	0,23	0,92	Б.Ч.
	I0	ØI2AI L = I30	8	0,II	0,88	Б.Ч.
	II	Ø8AI L = 500	2	0,20	0,40	Б.Ч.
	I2	Ø20АШ L = 5680	4	I4,0	56,0	Б.Ч.
	I3	ХМI	29	0,55	I5,95	В. 2-I4
				Итого:	200,49	
КШ54с	I	СI	7	I,8	I2,6	В. 2-I4
	2	С2	3	2,9	8,7	В. 2-I4
	3	С9	2	0,7	I,4	В. 2-I4
	4	МН4	2	34,8	69,6	В. 2-I4
	5	МН6	I	8,3	8,3	В. 2-I4
	6	МН7	I	9,7	9,7	В. 2-I4
	7	Ø28АШ L = 720	2	3,48	6,96	Б.Ч.
	8	Ø32АШ L = 720	2	4,54	9,08	Б.Ч.
	9	ØI0AI L = 380	4	0,23	0,92	Б.Ч.
	I0	ØI2AI L = I30	8	0,II	0,88	Б.Ч.
	II	Ø8AI L = 500	2	0,20	0,40	Б.Ч.
	I2	Ø25АШ L = 5680	4	2I,9	87,60	Б.Ч.
	I3	ХМI	29	0,55	I5,95	В. 2-I4
				Итого:	232,09	

Марка пространственного каркаса	Поз.	Марка арматурного изделия	Кол.	Масса, кг I шт.	Масса, кг Всего	Обозначение документа
КШ55с	I	СI	7	I,8	I2,6	В. 2-I4
	2	С2	3	2,9	8,7	В. 2-I4
	3	С9	2	0,7	I,4	В. 2-I4
	4	МН4	2	34,8	69,6	В. 2-I4
	5	МН6	I	8,3	8,3	В. 2-I4
	6	МН7	I	9,7	9,7	В. 2-I4
	7	Ø28АШ L = 720	2	3,48	6,96	Б.Ч.
	8	Ø32АШ L = 720	2	4,54	9,08	Б.Ч.
	9	ØI0AI L = 380	4	0,23	0,92	Б.Ч.
	I0	ØI2AI L = I30	8	0,II	0,88	Б.Ч.
	II	Ø8AI L = 500	2	0,20	0,40	Б.Ч.
	I2	Ø28АШ L = 5680	4	27,5	II0,0	Б.Ч.
	I3	ХМ2	29	0,55	I5,95	В. 2-I4
				Итого:	254,49	
КШ56с	I	СI	7	I,8	I2,6	В. 2-I4
	2	С2	3	2,9	8,7	В. 2-I4
	3	С9	2	0,7	I,4	В. 2-I4
	4	МН4	2	34,8	69,6	В. 2-I4
	5	МН6	I	8,3	8,3	В. 2-I4
	6	МН7	I	9,7	9,7	В. 2-I4
	7	Ø28АШ L = 720	2	3,48	6,96	Б.Ч.
	8	Ø32АШ L = 720	2	4,54	9,08	Б.Ч.
	9	ØI0AI L = 380	4	0,23	0,92	Б.Ч.
	I0	ØI2AI L = I30	8	0,II	0,88	Б.Ч.
	II	Ø8AI L = 500	2	0,20	0,40	Б.Ч.
	I2	Ø32АШ L = 5680	4	35,9	I43,6	Б.Ч.
	I3	ХМ2	29	0,55	I5,95	В. 2-I4
				Итого:	288,09	
КШ57с	I	С2	I0	2,9	29,0	В. 2-I4
	2	С9	2	0,7	I,4	В. 2-I4
	3	МН4	2	34,8	69,6	В. 2-I4
	4	МН7	I	9,7	9,7	В. 2-I4
	5	МН8	I	II,9	II,9	В. 2-I4
	6	Ø32АШ L = 720	2	4,54	9,08	Б.Ч.
	7	Ø36АШ L = 720	2	5,75	II,5	Б.Ч.
	8	ØI0AI L = 380	4	0,23	0,92	Б.Ч.
	9	Ø8AI L = 500	2	0,20	0,40	Б.Ч.
	I0	Ø36АШ L = 5680	4	45,4	I8I,6	Б.Ч.
	II	ХМ3	29	0,88	25,52	В. 2-I4
				Итого:	350,62	

ЗАВОД ЖБИ

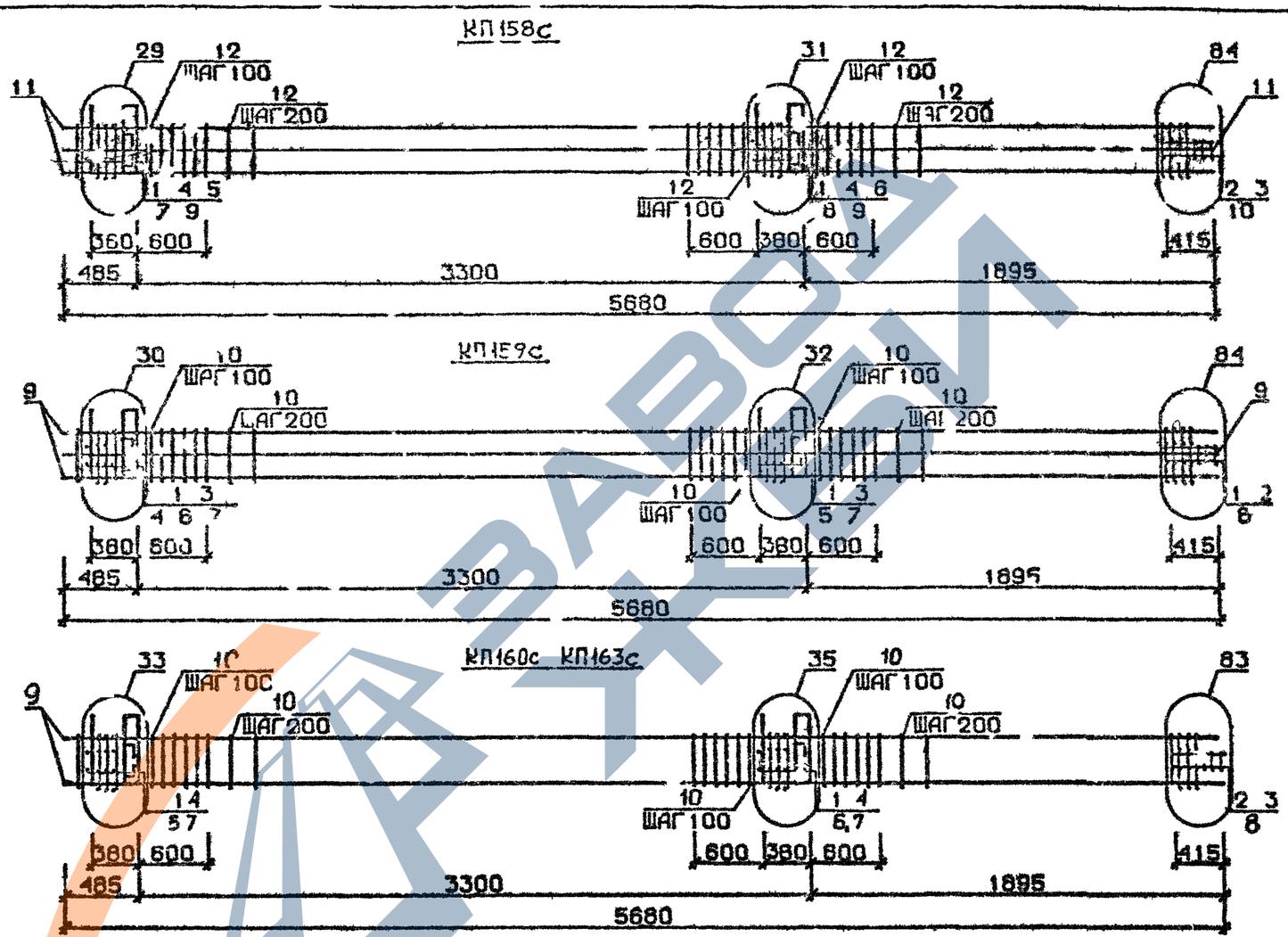

Арматура класса AI и AIII по ГОСТ 5781-82*
Детали см I 020 I-2с/89 В 2-13
Спецификацию см лист 2

Разраб	Чанквета		1.020 I-2с/89 2-2 К 36
Провер	Бускивадзе		
ГИП	Чкванава		Каркас пространственный КП158с КП163с
Н.контр.	Чкванава		Стадия Р · Лист 1 · Листов 2 · ТбилЗНИИЭП

Формат А3

I 020 I-2с/89 В 2-2 ч.I

Инв.№подл. | Подп. и дата | Взам.инв.№

Марка пространственного каркаса	Поз.	Марка арматурного изделия	Кол.	Масса, кг I шт.	Масса, кг Всего	Обозначение документа
КПI58с	I	CI	7	I,8	I2,6	В. 2-I4
	2	C2	3	2,9	8,7	В. 2-I4
	3	C9	2	0,7	I,4	В. 2-I4
	4	MH4	2	34,6	69,6	В. 2-I4
	5	MH7	I	9,7	9,7	В. 2-I4
	6	MH9	I	I7,3	I7,3	В. 2-I4
	7	Ø32AIII L = 720	2	4,54	9,08	Б.Ч.
	8	Ø36AIII L = 720	2	5,75	II,5	Б.Ч.
	9	ØIOAI L = 380	4	0,23	0,92	Б.Ч.
	IO	Ø8AI L = 500	2	0,20	0,40	Б.Ч.
	II	Ø32AIII L = 5680	8	35,9	287,2	Б.Ч.
	I2	XM2	29	0,55	I5,95	В. 2-I4
				Итого:	444,35	
КПI59с	I	C2	IO	2,9	29,0	В. 2-I4
	2	C9	2	0,7	I,4	В. 2-I4
	3	MH4	2	34,8	69,6	В. 2-I4
	4	MH8	I	II,9	II,9	В. 2-I4
	5	MHIO	I	20,8	20,8	В. 2-I4
	6	Ø36AIII L = 720	4	5,75	23,0	Б.Ч.
	7	ØIOAI L = 380	4	0,23	0,92	Б.Ч.
	8	Ø8AI L = 500	2	0,20	0,40	Б.Ч.
	9	Ø36AIII L = 5680	8	45,4	363,2	Б.Ч.
	IO	XM3	29	0,88	25,52	В. 2-I4
				Итого:	545,74	
КПI60с	I	CI	7	I,8	I2,6	В. 2-I4
	2	C2	3	2,9	8,7	В. 2-I4
	3	C9	2	0,7	I,4	В. 2-I4
	4	MH5	2	27,6	55,2	В. 2-I4
	5	MH6	2	8,3	I6,6	В. 2-I4
	6	MH7	2	9,7	I9,4	В. 2-I4
	7	ØI2AI L = I30	8	0,II	0,88	Б.Ч.
	8	Ø8AI L = 500	2	0,20	0,40	Б.Ч.
	9	Ø20AIII L = 5680	4	I4,0	56,0	Б.Ч.
	IO	XMI	29	0,55	I5,95	В. 2-I4
				Итого:	I87,I3	

Марка пространственного каркаса	Поз.	Марка арматурного изделия	Кол.	Масса, кг I шт.	Масса, кг Всего	Обозначение документа
КПI6Iс	I	CI	7	I,8	I2,6	В. 2-I4
	2	C2	3	2,9	8,7	В. 2-I4
	3	C9	2	0,7	I,4	В. 2-I4
	4	MH5	2	27,6	55,2	В. 2-I4
	5	MH6	2	8,3	I6,6	В. 2-I4
	6	MH7	2	9,7	I9,4	В. 2-I4
	7	ØI2AI L = I30	8	0,II	0,88	Б.Ч.
	8	Ø8AI L = 500	2	0,20	0,40	Б.Ч.
	9	Ø25AIII L = 5680	4	2I,9	87,6	Б.Ч.
	IO	XMI	29	0,55	I5,95	В. 2-I4
				Итого:	218,73	
КПI62с	I	CI	7	I,8	I2,6	В. 2-I4
	2	C2	3	2,9	8,7	В. 2-I4
	3	C9	2	0,7	I,4	В. 2-I4
	4	MH5	2	27,6	55,2	В. 2-I4
	5	MH6	2	8,3	I6,6	В. 2-I4
	6	MH7	2	9,7	I9,4	В. 2-I4
	7	ØI2AI L = I30	8	0,II	0,88	Б.Ч.
	8	Ø8AI L = 500	2	0,20	0,40	Б.Ч.
	9	Ø28AIII L = 5680	4	27,5	II0,0	Б.Ч.
	IO	XM2	29	0,55	I5,95	В. 2-I4
				Итого:	24I,I3	
КПI63с	I	CI	7	I,8	I2,6	В. 2-I4
	2	C2	3	2,9	8,7	В. 2-I4
	3	C9	2	0,7	I,4	В. 2-I4
	4	MH5	2	27,6	55,2	В. 2-I4
	5	MH6	2	8,3	I6,6	В. 2-I4
	6	MH7	2	9,7	I9,4	В. 2-I4
	7	ØI2AI L = I30	8	0,II	0,88	Б.Ч.
	8	Ø8AI L = 500	2	0,20	0,40	Б.Ч.
	9	Ø32AIII L = 5680	4	35,9	I43,6	Б.Ч.
	IO	XM2	29	0,55	I5,95	В. 2-I4
				Итого:	275,03	

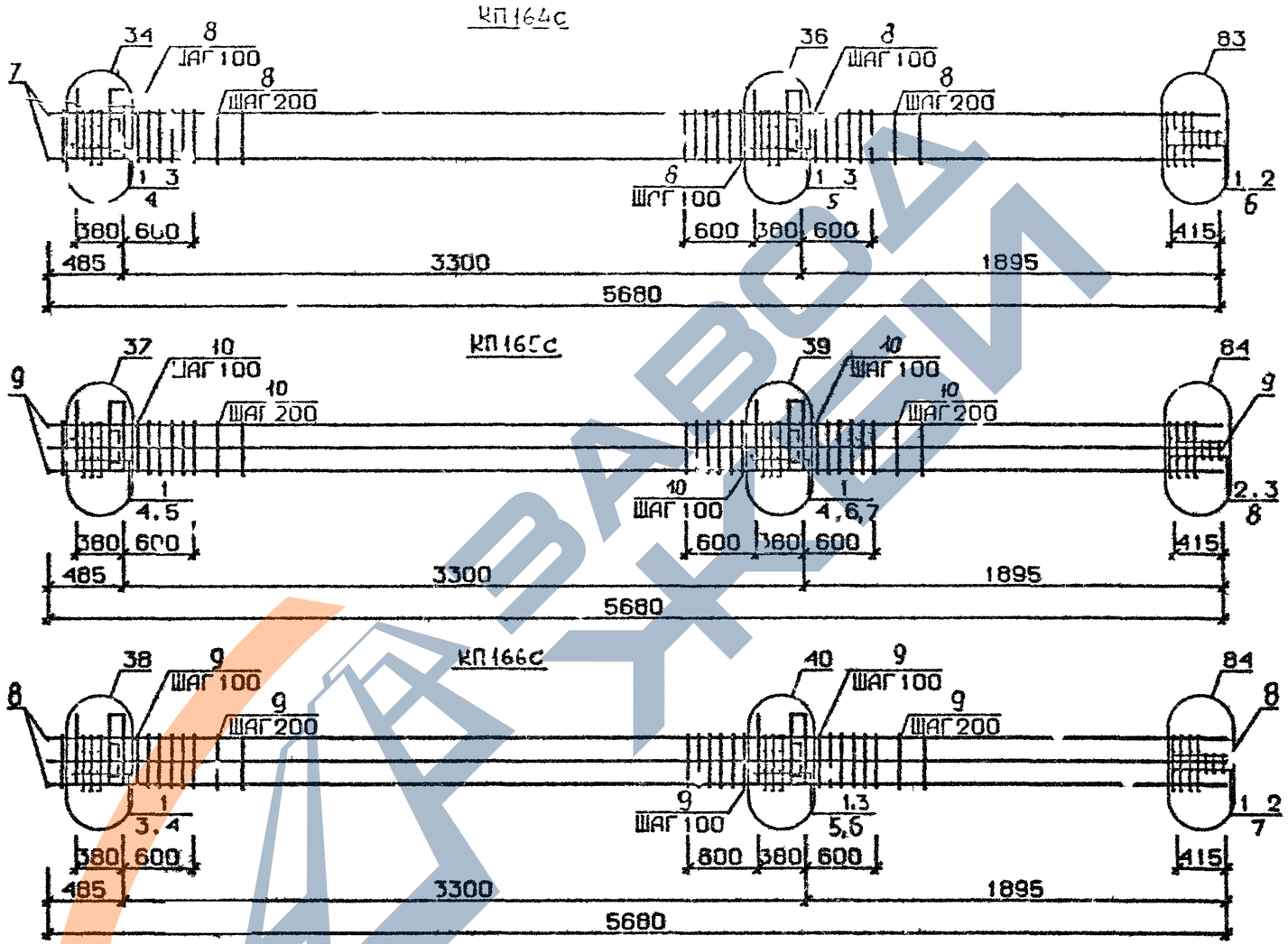

Арматура класса AI и AIII по ГОСТ 5781-82*
Детали см. I.020.I-2с/89 В.2-I3
Спецификацию см.лист 2

Разраб	Чанкветадзе		1020 I-2с/89 2-2 К57
Провер	Бускивадзе		
ГИП	Чкванава		Каркас пространственный КП164с .КП166с
Н контр	Чкванава		Стадия Р · Лист 1 · Листов 2 · ТбилЗНИИЭП

I.020.I-2с/89 В. 2-2 ч.I

Инв.№подл. | Подп. и дата | Взам.инв №

ФОРМАТ А3

Марка пространственного каркаса	Поз.	Марка арматурного изделия	Кол.	Масса, кг		Обозначение документа
				1 шт.	Всего	
КШ64с	1	С2	10	2,9	29,0	В. 2-14
	2	С9	2	0,7	1,4	В. 2-14
	3	МН5	2	27,6	55,2	В. 2-14
	4	МН7	2	9,7	19,4	В. 2-14
	5	МН8	2	11,9	23,8	В. 2-14
	6	Ø8АI L = 500	2	0,20	0,40	Б.Ч.
	7	Ø36АIII L = 5680	4	45,4	181,6	Б.Ч.
	8	ХМ3	29	0,88	25,52	В. 2-14
					Итого:	336,32
КШ65с	1	С1	7	1,8	12,6	В. 2-14
	2	С2	3	2,9	8,7	В. 2-14
	3	С9	2	0,7	1,4	В. 2-14
	4	МН5	2	27,6	55,2	В. 2-14
	5	МН7	2	9,7	19,4	В. 2-14
	6	МН8	1	11,9	11,9	В. 2-14
	7	МН9	1	17,3	17,3	В. 2-14
	8	Ø8АI L = 500	2	0,20	0,40	Б.Ч.
	9	Ø32АIII L = 5680	8	35,9	287,2	Б.Ч.
	10	ХМ2	23	0,55	15,95	В. 2-14
				Итого:	429,62	
КШ66с	1	С2	10	2,9	29,0	В. 2-14
	2	С9	2	0,7	1,4	В. 2-14
	3	МН5	2	27,6	55,2	В. 2-14
	4	МН7	2	9,7	19,4	В. 2-14
	5	МН8	1	11,9	11,9	В. 2-14
	6	МН10	1	10,8	20,8	В. 2-14
	7	Ø8АI L = 500	2	0,20	0,40	Б.Ч.
	8	Ø36АIII L = 5680	8	45,4	363,2	Б.Ч.
	9	ХМ3	29	0,88	25,52	В. 2-14
				Итого:	526,82	

Марка пространственного каркаса	Поз.	Марка арматурного изделия	Кол.	Масса, кг		Обозначение документа
				1 шт.	Всего	

I.020.I-20/89 В. 2-2 ч.I

Инв. № подл. | Подпись и дата | Взам. инв. №

https://zavodjbi.com/
ЗАВОД ЖБИ

I 020 I-2с/89 В. 2-2 ч.I

КП160сн КП163сн

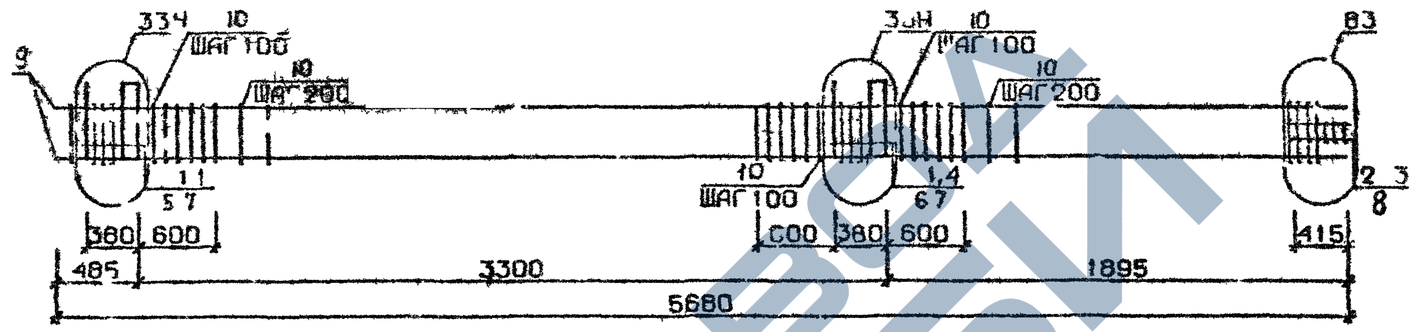

КП164сн

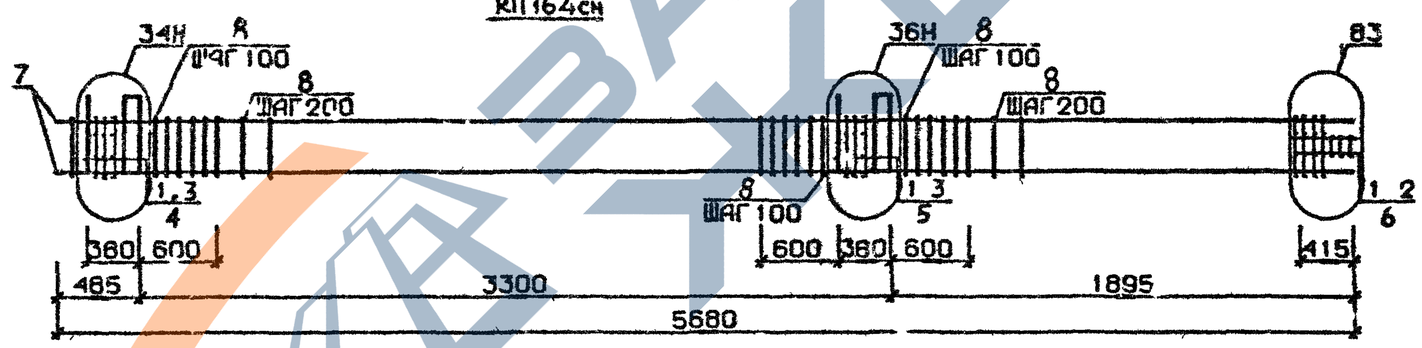

Арматура класса AI и AIII по ГОСТ 5781-82*
Детали см I 020 I-2с/89 В 2-13
Спецификацию см лист 2

Разраб	Чанкветадзе		1.020 I-2с/89 2-2 КЗ8
Провер	Бускивадзе		
ГИП	Чкванава		Каркас пространственный КП160сн ÷ КП164сн
Н контр.	Чкванава		Стадия Р · Лист 1 · Листов 2 · ТбилЗНИИЭП

Инв №подл | Подп и дата | Взам инв №

Формат А3

Марка пространственного каркаса	Поз.	Марка арматурного изделия	Кол.	Масса, кг I шт.	Масса, кг Всего	Обозначение документа
КШ63сн	I	[illegible]	7	I,8	I2,6	В 2-I4
	2	C2	3	2,9	8,7	В 2-I4
	3	C9	2	0,7	I,4	В 2-I4
	4	МН5н	2	27,6	55,2	В 2-I4
	5	МН6	2	8,3	I6,6	В. 2-I4
	6	МН7	2	9,7	I9,4	В 2-I4
	7	ØI2AI L = I30	8	0,II	0,88	Б Ч.
	8	Ø8AI L = 500	2	0,20	0,40	Б Ч
	9	Ø20AIII L = 5680	4	I4,0	56,0	Б Ч.
	I0	XMI	29	0,55	I5,95	В 2-I4
				Итого	I87,I3	
КШ6Iсн	I	CI	7	I,8	I2,6	В 2-I4
	2	C2	3	2,9	8,7	В 2-I4
	3	C9	2	0,7	I,4	В 2-I4
	4	МН5н	2	27,6	55,2	В 2-I4
	5	МН6	2	8,3	I6,6	В 2-I4
	6	МН7	2	9,7	I9,4	В. 2-I4
	7	ØI2AI L = I30	8	0,II	0,88	Б.Ч.
	8	Ø8AI L = 500	2	0,20	0,40	Б.Ч
	9	Ø25AIII L = 5680	4	2I,9	87,6	Б.Ч
	I0	XMI	29	0,55	I5,95	В 2-I4
				Итого	2I8,73	
КШ62сн	I	CI	7	I,8	I2,6	В. 2-I4
	2	C2	3	2,9	8,7	В. 2-I4
	3	C9	2	0,7	I,4	В. 2-I4
	4	МН5н	2	27,6	55,2	В. 2-I4
	5	МН6	2	8,3	I6,6	В. 2-I4
	6	МН7	2	9,7	I9,4	В. 2-I4
	7	ØI2AI L = I30	8	0,II	0,88	Б.Ч.
	8	Ø8AI L = 500	2	0,20	0,40	Б.Ч.
	9	Ø28AIII L = 5680	4	27,5	II0,0	Б.Ч.
	I0	XM2	29	0,55	I5,95	В. 2-I4
				Итого	24I,I3	

Марка пространственного каркаса	Поз.	Марка арматурного изделия	Кол.	Масса, кг шт.	Масса, кг Всего	Обозначение документа
КШ63сн	I	[illegible]	7	I,8	I2,6	В. 2-I4
	2	C2	3	2,9	8,7	В. 2-I4
	3	C9	2	0,7	I,4	В 2-I4
	4	МН5н	2	27,6	55,2	В. 2-I4
	5	МН6	2	8,3	I6,6	В. 2-I4
	6	МН7	2	9,7	I9,4	В. 2-I4
	7	ØI2AI L = I30	8	0,II	0,88	Б Ч.
	8	Ø8AI L = 500	2	0,20	0,40	Б.Ч.
	9	Ø32AIII L = 5680	4	35,9	I43,6	Б.Ч
	I0	XM2	29	0,55	I5,95	В. 2-I4
				Итого	275,03	
КШ64сн	I	C2	I0	2,9	29,0	В. 2-I4
	2	C9	2	0,7	I,4	В 2-I4
	3	МН5н	2	27,6	55,2	В. 2-I4
	4	МН7	2	9,7	I9,4	В. 2-I4
	5	МН8	2	II,9	23,8	В. 2-I4
	6	Ø8AI L = 500	2	0,20	0,40	Б.Ч.
	7	Ø36AIII L = 5680	4	45,4	I8I,6	Б.Ч.
	8	XM3	29	0,88	25,52	В. 2-I4
				Итого	336,32	

Инв. № подл. | Подп. и дата | Взам. инв. №

I 020 I-2с/89 В 2-2 ч.I

КП165сн

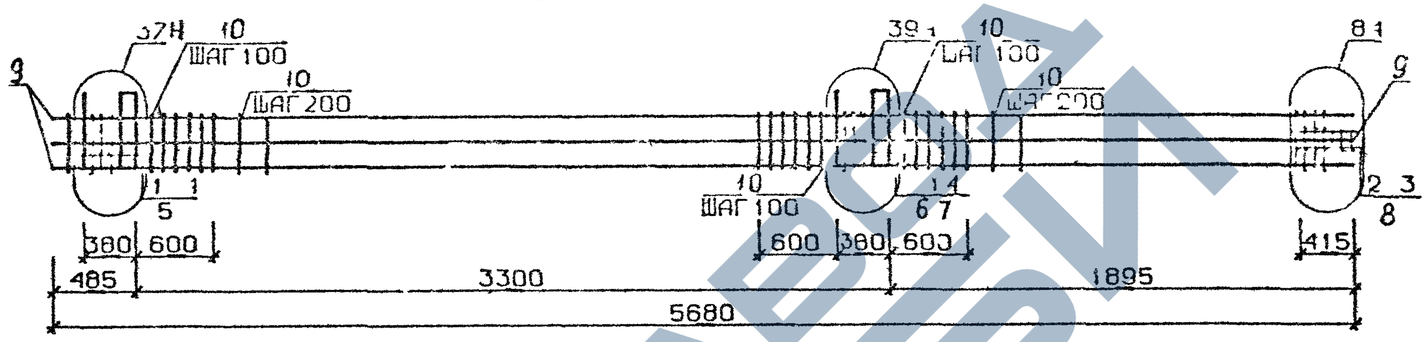

КП166сн

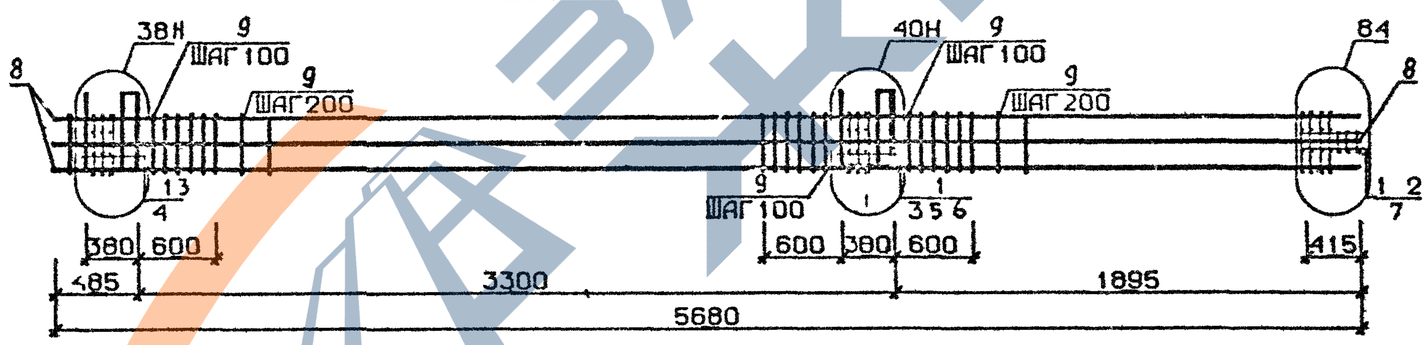

Арматура класса AI и AIII по ГОСТ 5781-82*
Детали см I 020 I-2с/89 В 2-13
Спецификацию см лист 2

Разраб	Тавшавадзе		10201-2с/89 2-2 К39
Провер	Бускивадзе		
ГИП	Чкуанава		Каркас пространственный К165сн, КП166сн
Н контр	Чкуанава		Стадия Р · Лист 1 · Листов 2 · ТбилЗНИИЭП

ИНВ № ПОДЛ | ПОДП И ДАТА | ВЗАМ ИНВ №

ФОРМАТ А3

Марка пространственного каркаса	Поз.	Марка арматурного изделия	Кол.	Масса, кг		Обозначение документа
				1 шт.	Всего	
КШ65	1	С1	7	1.8	12.6	В. 2-14
	2	С2	3	2 9	8 7	В 2 14
	3	С9	2	0 7	1 4	В 2-14
	4	МН5м	2	27 6	55 2	В. 2 14
	5	МН7	2	9 7	19 4	В 2-14
	6	МН8	1	11 9	11 9	В 2-14
	7	МН9	1	17 3	17 3	В 2 14
	8	Ø8АI L = 500	2	0 20	0 40	Б Ч.
	9	Ø32АШ L = 5680	8	35 9	287 2	Б Ч.
	10	ХМ2	29	0 55	15 95	В 2 14
				Итого	429 62	
КШ66сн	1	С2	10	2 9	29 0	В 2-14
	2	С9	2	0 7	1 4	В 2 14
	3	МН5м	2	27 6	55 2	В 2-14
	4	МН7	2	9 7	19 4	В 2-14
	5	МН8	1	11 9	11 9	В. 2-14
	6	МН10	1	20 8	20 8	В. 2-14
	7	Ø8АI L = 500	2	0 20	0 40	Б.Ч.
	8	Ø36АШ L = 5680	8	45 4	363 2	Б Ч.
	9	ХМ3	29	0 88	25 52	В 2-14
				Итого	526 82	

Марка пространственного каркаса	Поз.	Марка арматурного изделия	Кол.	Масса, кг		Обозначение документа
				1 шт.	Всего	

ЗАВОД ЖБИ

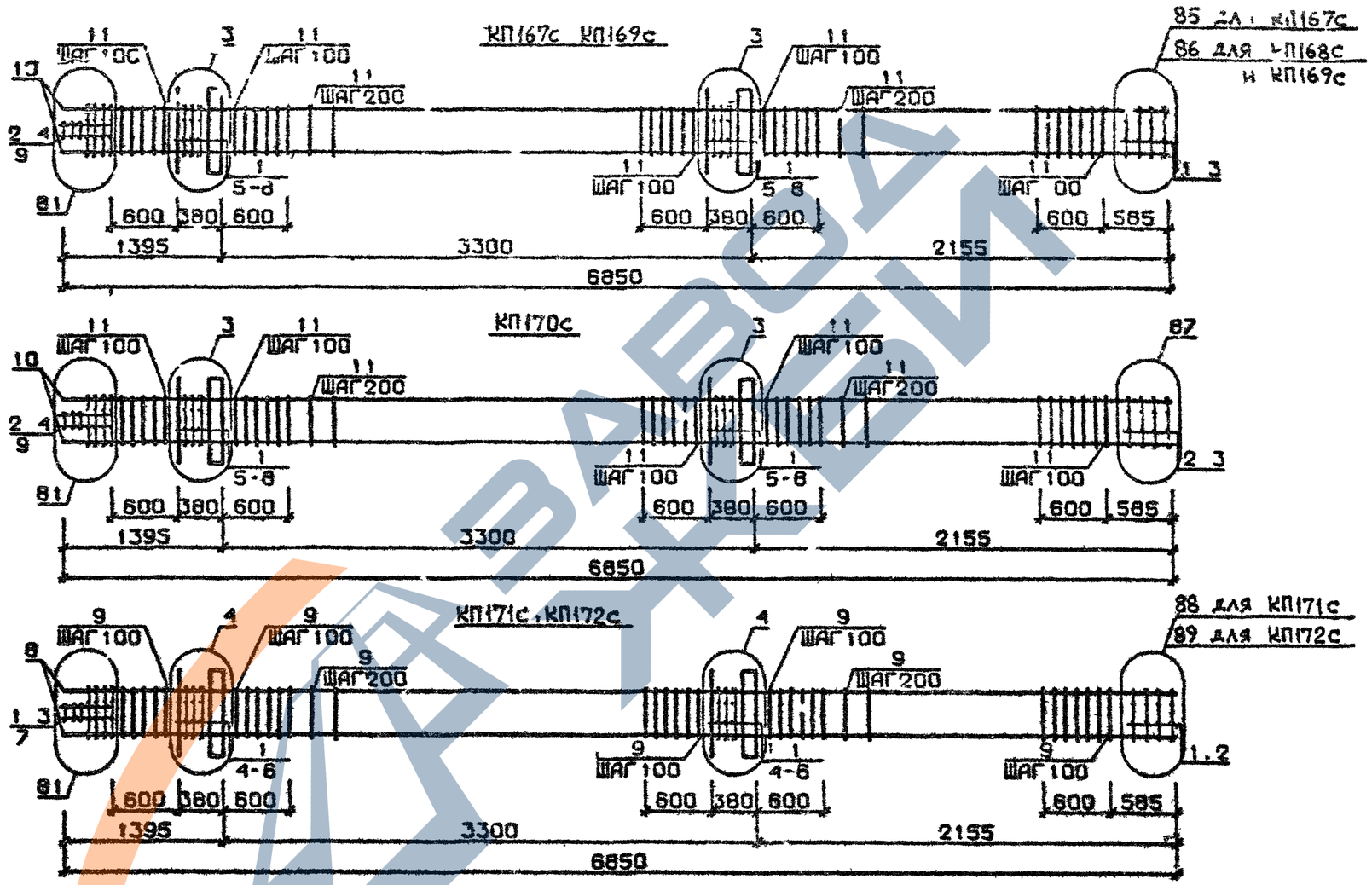

Арматура класса AI и AIII по ГОСТ 5781-82*
Детали см. I.020.I-2с/89 В.2-13
Спецификацию см. лист 2

Разраб.	Тавшавадзе		I.020.I-2с/89 2-2 К40
Провер.	Бусемадзе		
ГИП	Чкванава		Каркас пространственный КП167с ÷ КП172с
Н.контр.	Чкванава		Стадия Р · Лист 1 · Листов 2 · ТбилЗНИИЭП

I.020.I-2с/89 В. 2-2 ч.I

Инв.№подл. | Подп. и дата | Взам.инв.№

Форма

Марка пространственного каркаса	Поз.	Марка арматурного изделия	Кол.	Масса, кг 1 шт.	Масса, кг Всего	Обозначение документа
КШ67с	I	CI	I0	I,8	I8,0	В. 2-I4
	2	C2	3	2,9	8,7	В. 2-I4
	3	C4	2	2 2	4,4	В. 2-I4
	4	C9	2	0,7	I,4	В. 2-I4
	5	MHI	2	25,6	5I,2	В. 2-I4
	6	Ø32AШ L = 720	4	4,54	I8,I6	Б.Ч.
	7	ØI0AI L = 380	4	0,23	0,92	Б.Ч.
	8	ØI2AI L = I30	8	0,I2	0,96	Б.Ч.
	9	Ø8AI L = 500	2	0,20	0,40	Б.Ч.
	I0	Ø20AШ L = 6850	4	I6,90	67,60	Б.Ч.
	II	XMI	40	0,55	22,00	В. 2-I4
				Итого:	I93,0	
КШ68с	I	CI	I0	I,8	I8,0	В. 2-I4
	2	C2	3	2,9	8,7	В. 2-I4
	3	C5	2	3,I	6,2	В. 2-I4
	4	C9	2	0,I	I,4	В. 2-I4
	5	MHI	2	25,6	5I,2	В. 2-I4
	6	Ø32AШ L = 720	4	4,54	I8,I6	Б.Ч.
	7	ØI0AI L = 380	4	0,23	0,92	Б.Ч.
	8	ØI2AI L = I30	8	0,I2	0,96	Б.Ч.
	9	Ø8AI L = 500	2	0,20	0,40	Б.Ч.
	I0	Ø25AШ L = 6850	4	26,40	I05,60	Б.Ч.
	II	XMI	40	0,55	22,00	В. 2-I4
				Итого:	233,5	
КШ69с	I	CI	I0	I,8	I8,0	В. 2-I4
	2	C2	3	2,9	8,7	В. 2-I4
	3	C5	2	3,I	6,2	В. 2-I4
	4	C9	2	0,7	I,4	В. 2-I4
	5	MHI	2	25,6	5I,2	В. 2-I4
	6	Ø32AШ L = 720	4	4,54	I8,I6	Б.Ч.
	7	ØI0AI L = 380	4	0,23	0,92	Б.Ч.
	8	ØI2AI L = I30	8	0,I2	0,96	Б.Ч.
	9	Ø8AI L = 500	2	0,20	0,40	Б.Ч.
	I0	Ø28AШ L = 6850	4	33,I0	I32,40	Б.Ч.
	II	XM2	40	0,55	22,00	В. 2-I4
				Итого:	260,3	

Марка пространственного каркаса	Поз.	Марка арматурного изделия	Кол.	Масса, кг 1 шт.	Масса, кг Всего	Обозначение документа
КШ70с	I	CI	8	I,8	I4,4	В. 2-I4
	2	C2	5	2,9	I4,5	В. 2-I4
	3	C6	2	3,7	7,4	В. 2-I4
	4	C9	2	0,7	I,4	В. 2-I4
	5	MHI	2	25,6	5I,2	В. 2-I4
	6	Ø32AШ L = 720	4	4,54	I8,I6	Б.Ч.
	7	ØI0AI L = 380	4	0,23	0,92	Б.Ч.
	8	ØI2AI L = I30	8	0,I2	0,96	Б.Ч.
	9	Ø8AI L = 500	2	0,20	0,40	Б.Ч.
	I0	Ø32AШ L = 6850	4	43,20	I72,80	Б.Ч.
	II	XM2	40	0,55	22,00	В. 2-I4
				Итого:	304,2	
КШ71с	I	C2	I3	2,9	37,7	В. 2-I4
	2	C7	2	4,3	8,6	В. 2-I4
	3	C9	2	0,7	I,4	В. 2-I4
	4	MHI	2	25,6	5I,2	В. 2-I4
	5	Ø36AШ L = 720	4	5,75	23,00	Б.Ч.
	6	ØI0AI L = 380	4	0,23	0,92	Б.Ч.
	7	Ø8AI L = 500	2	0,20	0,40	Б.Ч.
	8	Ø36AШ L = 6850	4	54,70	2I8,80	Б.Ч.
	9	XM3	40	0,88	35,20	В. 2-I4
				Итого:	377,2	
КШ72с	I	C2	I3	2,9	37,7	В. 2-I4
	2	C8	2	5,0	I0,0	В. 2-I4
	3	C9	2	0,7	I,4	В. 2-I4
	4	MHI	2	25,6	5I,2	В. 2-I4
	5	Ø36AШ L = 720	4	5,75	23,00	Б.Ч.
	6	ØI0AI L = 380	4	0,23	0,92	Б.Ч.
	7	Ø8AI L = 500	2	0,20	0,40	Б.Ч.
	8	Ø40AШ L = 6850	4	67,60	270,40	Б.Ч.
	9	XM3	40	0,88	35,20	В. 2-I4
				Итого:	430,2	

ЗАВОД ЖБИ

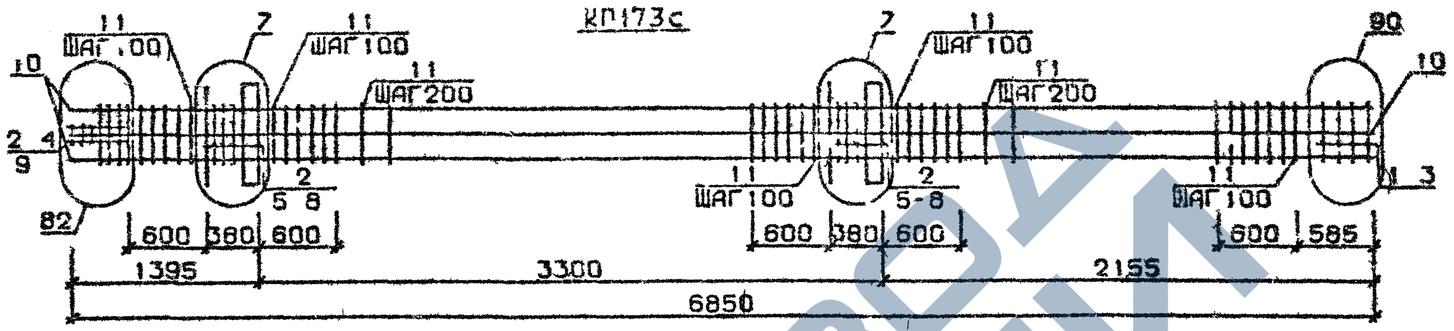

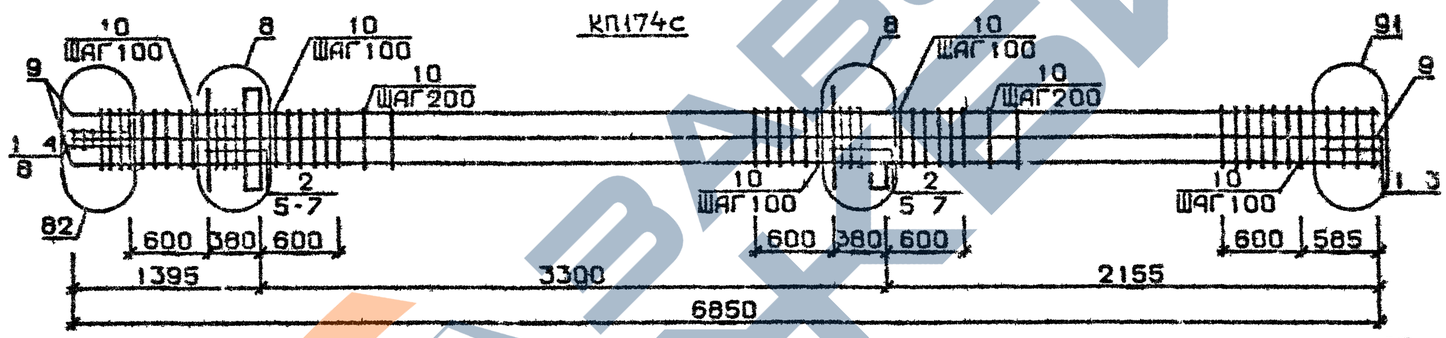

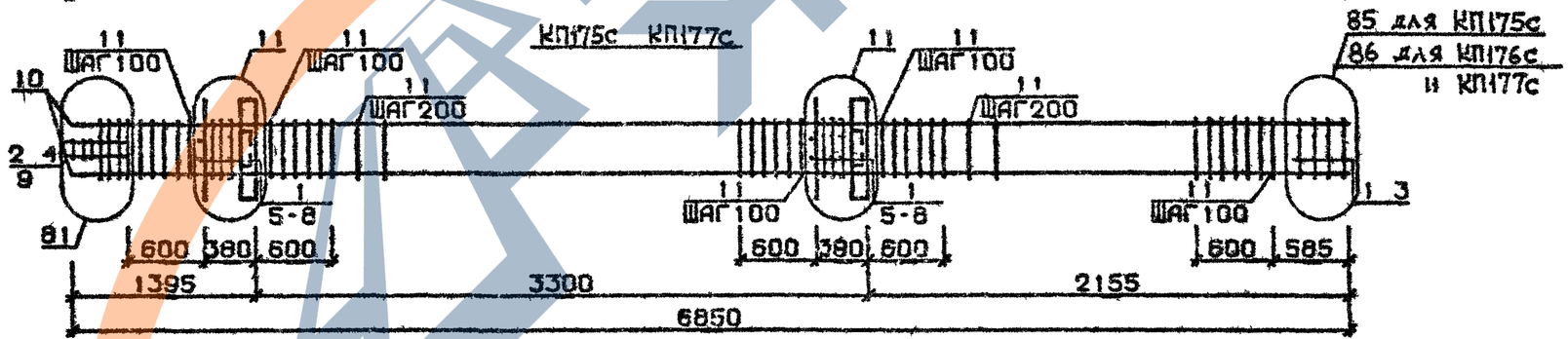

Арматура класса AI и AIII по ГОСТ 5781-82*
Детали см. I.020 I-2с/89 В.2-I3
Спецификацию см.лист 2

Разраб.	Тавшавадзе		
Провер.	Бускивадзе		
ГИП	Иванова		
Н.контр.	Иванова		

I.020.I-2с/89 2-2 К41

Каркас пространственный КП173с...КП177с

Стадия	Лист	Листов
Р	1	2

ТбилЗНИИЭП

Инв.№подл. | Подп. и дата | Взам.инв.№

I.020.I-2с/89 В. 2-2 ч.I

Формат А3

https://zavodjbi.com/

Марка пространственного каркаса	Поз.	Марка арматурного изделия	Кол.	Масса, кг I шт.	Масса, кг Всего	Обозначение документа
КПI73с	I	CI	2	I,8	3,6	В. 2-I4
	2	C2	II	2,9	3I,9	В. 2-I4
	3	C6	2	3,7	7,4	В. 2-I4
	4	C9	2	0,7	I,4	В. 2-I4
	5	MHI	2	25,6	5I,2	В. 2-I4
	6	Ø28AIII L = 720	4	3,48	I3,92	Б.Ч.
	7	Ø36AIII L = 720	4	5,75	23,00	Б.Ч.
	8	ØI0AI L = 380	4	0,23	0,92	Б.Ч.
	9	Ø8AI L = 500	2	0,20	0,40	Б.Ч.
	I0	Ø32AIII L = 6850	8	43,20	345,60	Б.Ч.
	II	XM2	40	0,55	22,00	В. 2-I4
				Итого:	50I,3	
КПI74с	I	C2	5	2,9	I4,5	В. 2-I4
	2	C3	8	4,2	33,6	В. 2-I4
	3	C7	2	4,3	8,6	В. 2-I4
	4	C9	2	0,7	I,4	В. 2-I4
	5	MHI	2	25,6	5I,2	В. 2-I4
	6	Ø36AIII L = 720	8	5,75	46,00	Б.Ч.
	7	ØI0AI L = 380	4	0,23	0,92	Б.Ч.
	8	Ø8AI L = 500	2	0,20	0,40	Б.Ч.
	9	Ø36AIII L = 6850	8	54,70	437,60	Б.Ч.
	I0	XM3	40	0,88	35,20	В. 2-I4
				Итого:	629,4	
КПI75с	I	CI	I0	I,8	I8,0	В. 2-I4
	2	C2	3	2,9	8,7	В. 2-I4
	3	C4	2	2,2	4,4	В. 2-I4
	4	C9	2	0,7	I,4	В. 2-I4
	5	MH2	2	40,0	80,0	В. 2-I4
	6	Ø32AIII L = 720	8	4,54	36,32	Б.Ч.
	7	ØI0AI L = 380	8	0,23	I,84	Б.Ч.
	8	ØI2AI L = I30	8	0,II	0,88	Б.Ч.
	9	Ø8AI L = 500	2	0,20	0,40	Б.Ч.
	I0	Ø20AIII L = 6850	4	I6,90	67,60	Б.Ч.
	II	XMI	40	0,55	22,00	В. 2-I4
				Итого:	24I,5	

Марка пространственного каркаса	Поз.	Марка арматурного изделия	Кол.	Масса, кг I шт.	Масса, кг Всего	Обозначение документа
КПI76с	I	CI	I0	I,8	I8,0	В. 2-I4
	2	C2	3	2,9	8,7	В. 2-I4
	3	C5	2	3,I	6,2	В. 2-I4
	4	C9	2	0,7	I,4	В. 2-I4
	5	MH2	2	40,0	80,0	В. 2-I4
	6	Ø32AIII L = 720	8	4,54	36,32	Б.Ч.
	7	ØI0AI L = 380	8	0,23	I,84	Б.Ч.
	8	ØI2AI L = I30	8	0,II	0,88	Б.Ч.
	9	Ø8AI L = 500	2	0,20	0,40	Б.Ч.
	I0	Ø25AIII L = 6850	4	26,40	I05,60	Б.Ч.
	II	XMI	40	0,55	22,00	В. 2-I4
				Итого:	28I,3	
КПI77с	I	CI	I0	I,8	I8,0	В. 2-I4
	2	C2	3	2,9	8,7	В. 2-I4
	3	C5	2	3,I	6,2	В. 2-I4
	4	C9	2	0,7	I,4	В. 2-I4
	5	MH2	2	40,0	80,0	В. 2-I4
	6	Ø32AIII L = 720	8	4,54	36,32	Б.Ч.
	7	ØI0AI L = 380	8	0,23	I,84	Б.Ч.
	8	ØI2AI L = I30	8	0,II	0,88	Б.Ч.
	9	Ø8AI L = 500	2	0,20	0,40	Б.Ч.
	I0	Ø28AIII L = 6850	4	33,I0	I32,40	Б.Ч.
	II	XM2	40	0,55	22,00	В. 2-I4
				Итого:	308,I	

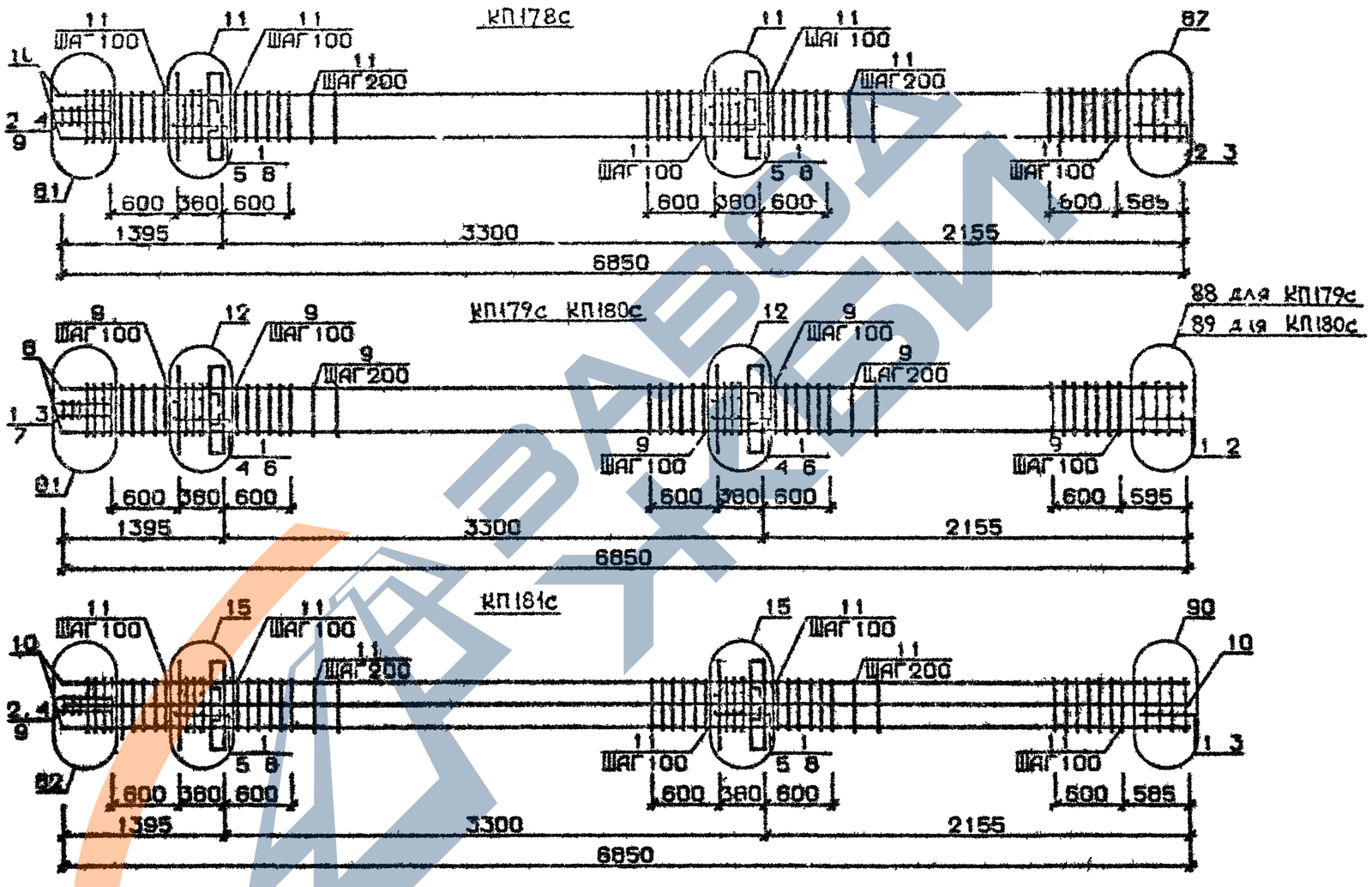

Арматура класса AI и AIII по ГОСТ 5781-82*
Детали см I 020 I-2с/89 В 2-I3
Спецификацию см лист 2

Разраб.	Гаджиавадзе		I 020 I-2с/89 2-2 К42
Провер.	Бускигвадзе		
ГИП	Чкуванава		Каркас пространственный КП178с...КП181с
Н.контр	Чкуванава		Стадия Р · Лист 1 · Листов 2 · ТбилЗНИИЭП

Формат А3

I 020 I-2с/89 В 2-2 ч I

Инв.№ подл | Подп. и дата | Взам. инв.№

Марка пространственного каркаса	Поз.	Марка арматурного изделия	Кол.	Масса, кг I шт.	Масса, кг Всего	Обозначение документа
КПI78с	I	CI	8	I 8	I4 4	В 2-I4
	2	C2	5	2 9	I4 5	В 2 I4
	3	C6	2	3 7	7,4	В 2-I4
	4	C9	2	0,7	I,4	В 2-I4
	5	MH2	2	40 0	80 0	В 2 I4
	6	Ø32AIII L = 720	8	4 54	36 32	Б Ч
	7	ØI0AI L = 380	8	0 23	I,84	Б Ч
	8	ØI2AI L = I30	8	0,II	0 88	Б Ч
	9	Ø8AI L = 500	2	0 20	0 40	Б Ч
	I0	Ø32AIII L = 6850	4	43 20	I72,80	Б Ч
	II	XM2	40	0,55	22 0	В 2-I4
				Итого	35I,9	
КПI79с	I	C2	I3	2,9	37,7	В 2-I4
	2	C7	2	4,3	8,6	В 2-I4
	3	C9	2	0,7	I,4	В 2-I4
	4	MH2	2	40,0	80,0	В 2-I4
	5	Ø36AIII L = 720	8	5 75	46,00	Б Ч
	6	ØI0AI L = 380	8	0,23	I 84	Б Ч
	7	Ø8AI L = 500	2	0,20	0,40	Б Ч
	8	Ø36AIII L = 6850	4	54 70	2I8 80	Б Ч
	9	XM3	40	0,88	35,20	В 2-I4
				Итого	429,9	
КПI80с	I	C2	I3	2,9	37,7	В. 2-I4
	2	C8	2	5,0	I0,0	В 2-I4
	3	C9	2	0,7	I,4	В 2-I4
	4	MH2	2	40,0	80,0	В 2-I4
	5	Ø36AIII L = 720	8	5,75	46 00	Б Ч
	6	ØI0AI L = 380	8	0,23	I 84	Б Ч
	7	Ø8AI L = 500	2	0,20	0,40	Б Ч
	8	Ø40AIII L = 6850	4	67,60	270,40	Б Ч
	9	XM3	40	0,88	35,20	В 2-I4
				Итого	482 9	

Марка пространственного каркаса	Поз.	Марка арматурного изделия	Кол.	Масса, кг I шт.	Масса, кг Всего	Обозначение документа
КПI8Iс	I	CI	I0	I 8	I8 0	В 2-I4
	2	C2	3	2 9	8 7	В 2-I4
	3	C6	2	3 7	7 4	В 2-I4
	4	C9	2	0 7	I 4	В 2-I4
	5	MH2	2	40 0	80 0	В 2-I4
	6	Ø28AIII L = 720	4	3 48	I3 92	Б Ч
	7	Ø36AIII L = 720	8	5 75	46,00	Б Ч.
	8	ØI0AI L = 380	8	0,23	I 84	Б Ч
	9	Ø8AI L = 500	2	0 20	0 40	Б Ч
	I0	Ø32AIII L = 6850	8	43,20	345 60	Б Ч
	II	XM2	40	0 55	22,00	В 2-I4
				Итого	545,3	

I 020 I-2с/89 В 2-2

Инв. № подл. | Подпись и дата | Взам. №

Формат А3

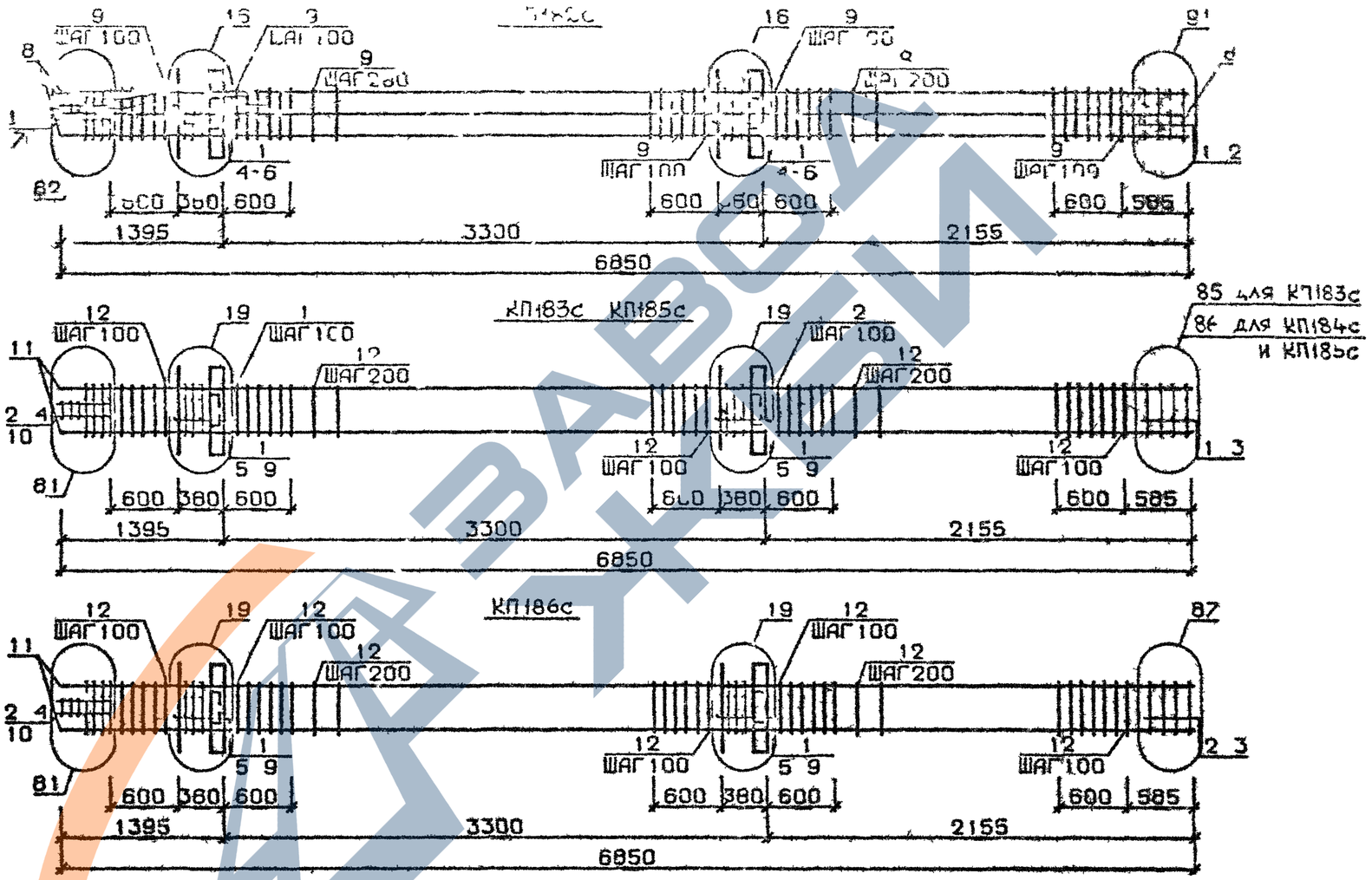

Арматура класса AI и AIII по ГОСТ 5781-82*
Детали см I 020 I-2с/89 В 2-I3
Спецификацию см лист 2

Разраб	Мисаде		1 020 1-2с/89 2-2 К43
Пр. вер	Чкуаи		Каркас пространственный КП182с КП186с
Н. инп	Чкуаи		Стадия Р · Лист 1
Н. контр	Квачава		ТбилЗНИИЭП

Инв № подл | Подп. и дата | Взам. инв №

ЗАВОД КЕМИ

Марка пространственного каркаса	Поз.	Марка арматурного изделия	Кол.	Масса, кг I шт.	Масса, кг Всего	Обозначение документа
КПI82с	I	С2	I3	2,9	37,7	В 2-I4
	2	С7	2	4,3	8,6	В 2-I4
	3	С9	2	0,7	I,4	В 2-I4
	4	МН2	2	40,0	80,0	В 2-I4
	5	Ø36АШ L = 720	I2	5,75	69,0	Б Ч.
	6	ØI0АI L = 380	8	0,23	I,84	Б Ч
	7	Ø8АI L = 500	2	0,20	0,40	Б Ч
	8	Ø36АШ L = 6850	8	54,70	437,60	Б Ч.
	9	ХМ3	40	0,88	35,20	В 2-I4
				Итого	67I,7	
КПI83с	I	СI	I0	I,8	I8,0	В 2-I4
	2	С2	3	2,9	8,7	В 2-I4
	3	С4	2	2,2	4,4	В 2-I4
	4	С9	2	0,7	I,4	В. 2-I4
	5	МН3	2	32,8	65,6	В 2-I4
	6	МН7	2	I0,0	20,0	В 2-I4
	7	Ø32АШ L = 720	4	4,54	I8,I6	Б.Ч.
	8	ØI0АI L = 380	4	0,23	0,92	Б.Ч
	9	ØI2АI L = I30	8	0,II	0,88	Б Ч
	I0	Ø8АI L = 500	2	0,20	0,40	Б.Ч
	II	Ø20АШ L = 6850	4	I6,90	67,60	Б.Ч
	I2	ХМI	40	0,55	22,0	В. 2-I4
				Итого	228,I	
КПI84с	I	СI	I0	I,8	I8,0	В 2-I4
	2	С2	3	2,9	8,7	В. 2-I4
	3	С5	2	3,I	6,2	В. 2-I4
	4	С9	2	0,7	I,4	В. 2-I4
	5	МН3	2	32,8	65,6	В. 2-I4
	6	МН7	2	I0,0	20,0	В. 2-I4
	7	Ø32АШ L = 720	4	4,54	I8,I6	Б.Ч.
	8	ØI0АI L = 380	4	0,23	0,92	Б Ч.
	9	ØI2АI L = I30	8	0,II	0,88	Б.Ч.
	I0	Ø8АI L = 500	2	0,20	0,40	Б.Ч.
	II	Ø25АШ L = 685С	4	26,40	I05,60	Б.Ч.
	I2	ХМI	40	0,55	22,00	В. 2-I4
				Итого	267,9	

Марка пространственного каркаса	Поз	Марка арматурного изделия	Кол.	Масса, кг I шт	Масса, кг Всего	Обозначение документа
КПI85с	I	СI	I0	I,8	I8,0	В 2-I4
	2	С2	3	2,9	8,7	В. 2-I4
	3	С5	2	3,I	6,2	В. 2-I4
	4	С9	2	0,7	I,4	В. 2-I4
	5	МН3	2	32,8	65,6	В. 2-I4
	6	МН7	2	I0,0	20,0	В. 2-I4
	7	Ø32АШ L = 720	4	4,54	I8,I6	Б.Ч.
	8	ØI0АI L = 380	4	0,23	0,92	Б.Ч.
	9	ØI2АI L = I30	8	0,II	0,88	Б.Ч.
	I0	Ø8АI L = 500	2	0,20	0,40	Б Ч
	II	Ø28АШ L = 6850	4	33,I0	I32,40	Б.Ч
	I2	ХМ2	40	0,55	32,00	В 2-I4
				Итого	294,7	
КПI86с	I	СI	8	I,8	I4,4	В. 2-I4
	2	С2	5	2,9	I4,5	В. 2-I4
	3	С6	2	3,7	7,4	В. 2-I4
	4	С9	2	0,7	I,4	В. 2-I4
	5	МН3	2	32,8	65,6	В. 2-I4
	6	МН7	2	I0,0	20,0	В. 2-I4
	7	Ø32АШ L = 720	4	4,54	I8,I6	Б.Ч.
	8	ØI0АI L = 380	4	0,23	0,92	Б.Ч.
	9	ØI2АI L = I30	8	0,II	0,88	Б.Ч.
	I0	Ø8АI L = 500	2	0,20	0,40	Б.Ч.
	II	Ø32АШ L = 6850	4	43,20	I72,80	Б.Ч.
	I2	ХМ2	40	0,55	22,00	В. 2-I4
				Итого:	338,5	

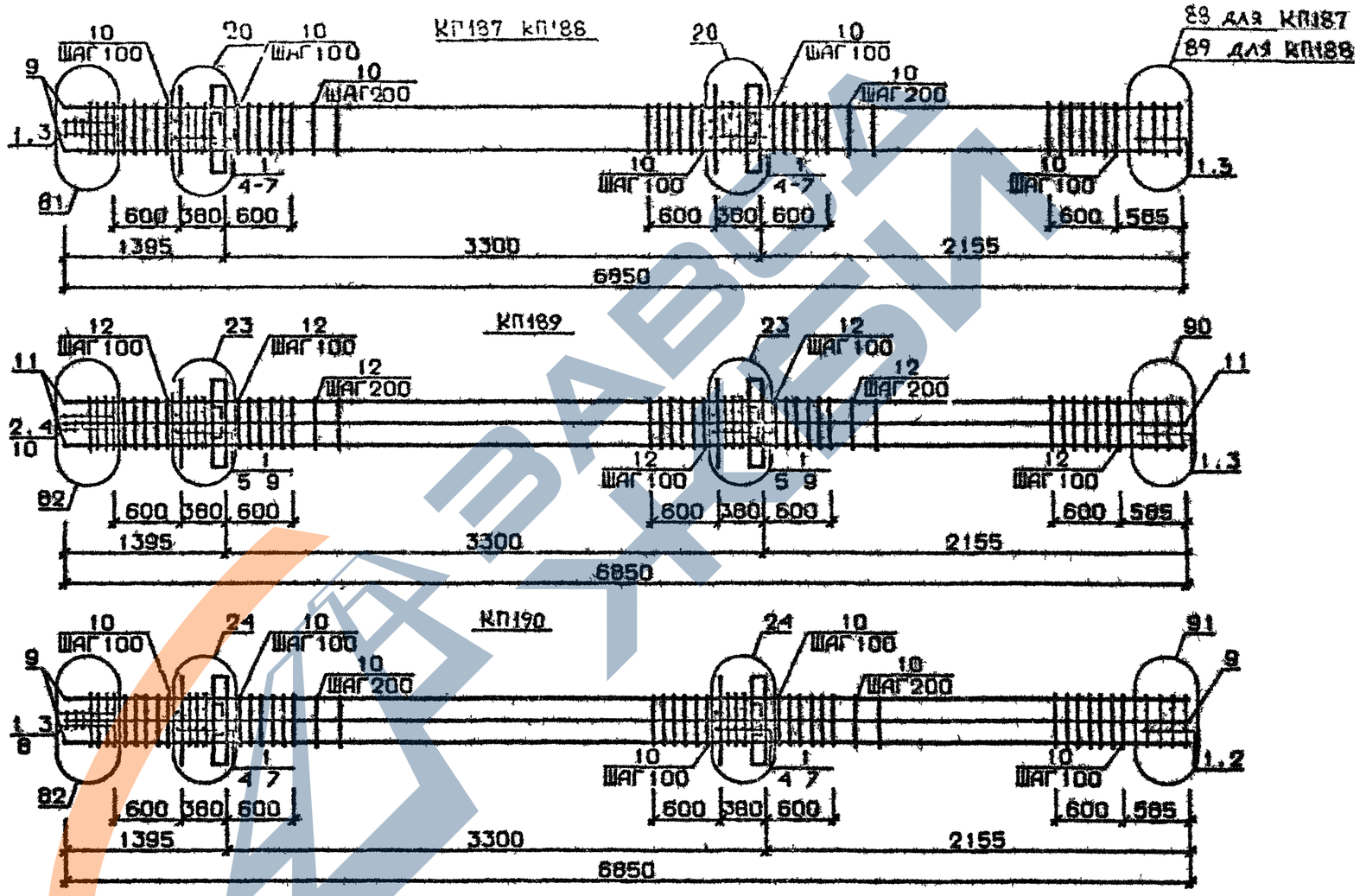

Арматура класса AI и AIII по ГОСТ 5781-82*
Детали см. I 020 I-2с/89 В 2-I3
Спецификацию см лист 2

Разраб	Мансурадзе		I 020 I-2с/89 2-2 К44
Провер	Бускивадзе		
ГИП	Чкванава		Каркас пространственный КП187с КП190с
Н.контр	Чкванава		Стадия Р · Лист I · Листов 12 · ТбилЗНИИЭП

Формат А3

I 020 I-2с/89 В 2-2 ч I

Инв.№ подл | Подп и дата | Взам инв.№

Марка пространственного каркаса	Поз.	Марка арматурного изделия	Кол.	Масса, кг I шт.	Масса, кг Всего	Обозначение документа
КПI87с	I	С2	I3	2,9	37,7	В. 2-I4
	2	С7	2	4,3	8,6	В. 2-I4
	3	С9	2	0,7	I,4	В. 2-I4
	4	МН3	2	32,8	65,6	В. 2-I4
	5	МН8	2	II,9	23,8	В. 2-I4
	6	Ø36АIII L = 720	4	5,75	23,0	Б.Ч.
	7	ØI0АI L = 380	4	0,23	0,92	Б.Ч.
	8	Ø8АI L = 500	2	0,20	0,40	Б.Ч.
	9	Ø36АIII L = 6850	4	54,70	2I8,80	Б.Ч.
	I0	ХМ3	40	0,88	35,2	В. 2-I4
				Итого:	4I5,4	
КПI88с	I	С2	I3	2,9	37,7	В. 2-I4
	2	С8	2	5,0	I0,0	В. 2-I4
	3	С9	2	0,7	I,4	В. 2-I4
	4	МН3	2	32,8	45,6	В. 2-I4
	5	МН8	2	II,9	23,8	В. 2-I4
	6	Ø36АIII L = 720	4	5,75	23,0	Б.Ч.
	7	ØI0АI L = 380	4	0,23	0,92	Б.Ч.
	8	Ø8АI L = 500	2	0,20	0,40	Б.Ч.
	9	Ø40АIII L = 6850	4	67,60	270,40	Б.Ч.
	I0	ХМ3	40	0,88	35,2	В. 2-I4
				Итого:	468,4	
КПI89с	I	СI	I0	I,8	I8,0	В. 2-I4
	2	С2	3	2,9	8,7	В. 2-I4
	3	С6	2	3,7	7,4	В. 2-I4
	4	С9	2	0,7	I,4	В. 2-I4
	5	МН3	2	32,8	65,6	В. 2-I4
	6	МН8	2	II,9	23,8	В. 2-I4
	7	Ø28АIII L = 720	4	3,48	I3,92	Б.Ч.
	8	Ø36АIII L = 720	4	5,75	23,00	Б.Ч.
	9	ØI0АI L = 380	4	0,23	0,92	Б.Ч.
	I0	Ø8АI L = 500	2	0,20	0,40	Б.Ч.
	II	Ø32АIII L =6850	8	43,20	345,60	Б.Ч.
	I2	ХМ2	40	0,55	22,00	В. 2-I4
				Итого:	530,7	

Марка пространственного каркаса	Поз.	Марка арматурного изделия	Кол.	Масса, кг I шт.	Масса, кг Всего	Обозначение документа
КПI90с	I	С2	I3	2,9	37,7	В. 2-I4
	2	С7	2	4,3	8,6	В. 2-I4
	3	С9	2	0,7	I,4	В. 2-I4
	4	МН3	2	32,8	65,6	В. 2-I4
	5	МН8	2	II,9	23,8	В. 2-I4
	6	Ø36АIII L = 720	8	5,75	46,0	Б.Ч.
	7	ØI0АI L = 380	4	0,23	0,92	Б.Ч.
	8	Ø8АI L = 500	2	0,20	0,40	Б.Ч.
	9	Ø36АIII L = 6850	8	54,70	437,60	Б.Ч.
	I0	ХМ3	40	0,88	35,2	В. 2-I4
				Итого:	657,2	

https://zavodjbi.com/

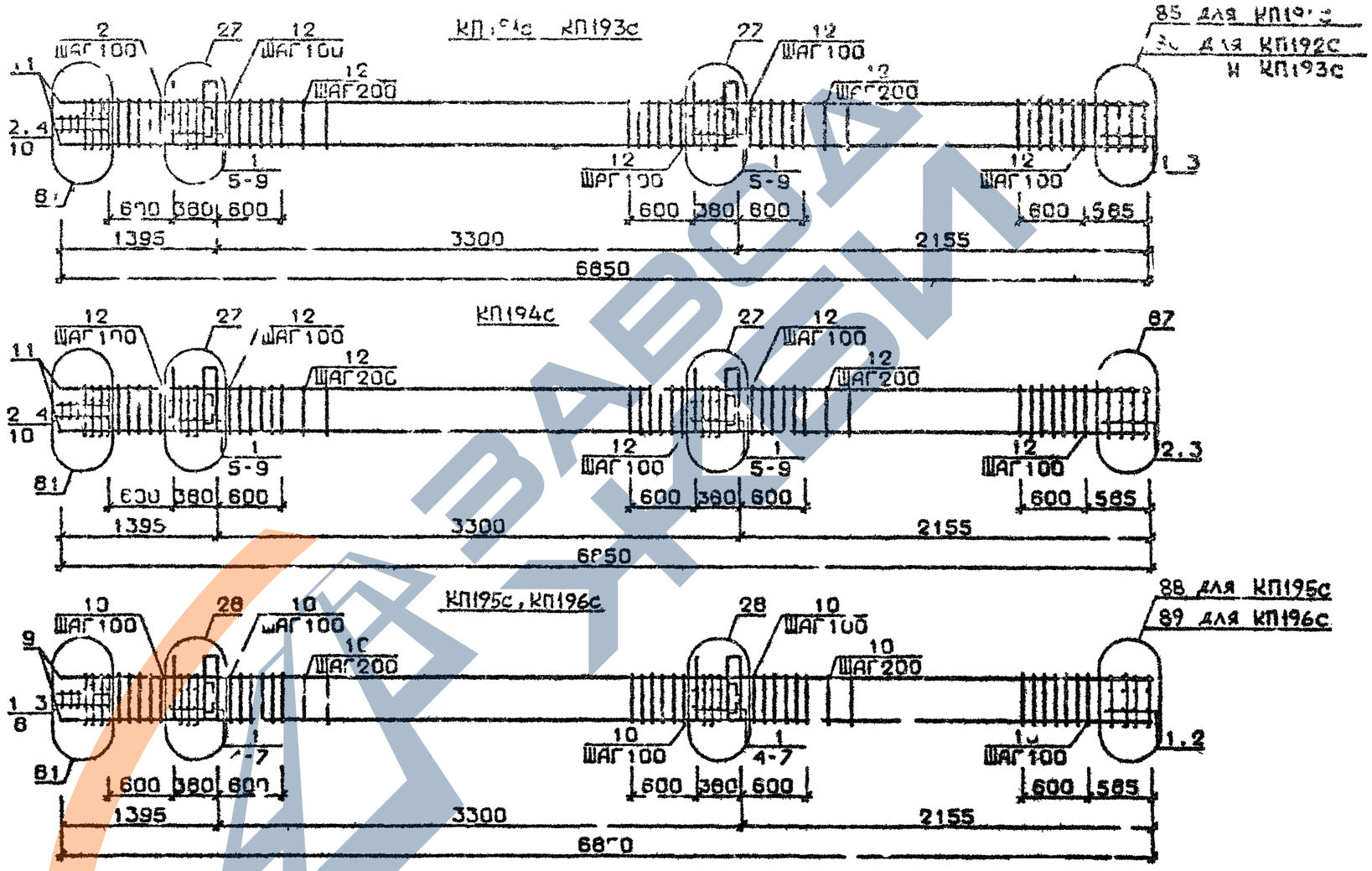

Арматура класса AI и AIII по ГОСТ 5781-82*
Детали см. I.020.I-2с/89 В.2-13
Спецификацию см.лист 2

Разраб.	Маисурадзе		I.020.I-2с/89 2-2 К43
Провер.	Бускиашвили		Каркас пространственный КП191с...КП196с
ГИП	Чеданава		Стадия Р · Лист I · Листов 2
Н.контр.	Чеданава		Тбилгипроэп

Инв.№подл. | Подп. и дата | Взам.инв.№

Марка пространственного каркаса	Поз.	Марка арматурного изделия	Кол.	Масса кг I шт	Масса кг Всего	Обозначение документа
КШ91с	I	CI	I0	I,8	I8 0	В 2-I4
	2	C2	3	2 9	8,7	В 2-I4
	3	C4	2	2,2	4,4	В 2-I4
	4	C9	2	0 7	I,4	В 2-I4
	5	MH4	2	34 8	69,6	В 2-I4
	6	MH7	2	I0,0	20,0	В 2-I4
	7	Ø32AIII L = 720	4	4 54	I8,I6	Б Ч.
	8	ØI0AI L = 380	4	0 23	0,92	Б Ч
	9	ØI2AI L = I30	8	0 II	0 88	Б Ч
	I0	Ø8AI L = 500	2	0,20	0,40	Б Ч
	II	Ø20AIII L = 6850	4	I6,90	67 60	Б Ч
	I2	XMI	40	0,55	22,00	В 2-I4
				Итого	232,0	
КШ92с	I	CI	I0	I,8	I8,0	В 2-I4
	2	C2	3	2 9	8,7	В. 2-I4
	3	C5	2	3,I	6,2	В 2-I4
	4	C9	2	0,7	I,4	В 2-I4
	5	MH4	2	34,8	69,6	В 2-I4
	6	MH7	2	I0,0	20,0	В. 2-I4
	7	Ø32AIII L = 720	4	4,54	I8,I6	Б Ч
	8	ØI0AI L = 380	4	0,23	0,92	Б Ч
	9	ØI2AI L = I30	8	0,II	0,88	Б Ч
	I0	Ø8AI L = 500	2	0,20	0,40	Б Ч
	II	Ø25AIII L = 6850	4	26,40	I05,60	Б.Ч
	I2	XMI	40	0,55	22 00	В 2-I4
				Итого:	27I,9	
КШ93с	I	CI	I0	I 8	I8,0	В 2-I4
	2	C2	3	2,9	8,7	В 2-I4
	3	C5	2	3,I	6,2	В 2-I4
	4	C9	2	0,7	I,4	В 2-I4
	5	MH4	2	34,8	69,6	В 2-I4
	6	MH7	2	I0,0	20,0	В 2-I4
	7	Ø32AIII L = 720	4	4,54	I8,I6	Б.Ч
	8	ØI0AI L = 380	4	0,23	0,92	Б.Ч.
	9	ØI2AI L = I30	8	0,II	0,88	Б Ч
	I0	Ø8AI L = 500	2	0,20	0,40	Б Ч

Марка пространственного каркаса	Поз	Марка арматурного изделия	Кол.	Масса, кг I шт.	Масса, кг Всего	Обозначение документа
КШ93с	II	Ø28AIII L = 6850	4	33,I	I32,40	Б.Ч.
	I2	M2	40	0.55	22 00	В 2-I4
				Итого	298,7	
КШ94с	I	CI	8	I,8	I4,4	В. 2-I4
	2	C2	5	2,9	I4,5	В. 2-I4
	3	C6	2	3,7	7,4	В. 2-I4
	4	C9	2	0,7	I,4	В. 2-I4
	5	MH4	2	34,8	69,6	В. 2-I4
	6	MH7	2	I0,0	20,0	В. 2-I4
	7	Ø32AIII L = 720	4	4,54	I8,I6	Б Ч.
	8	ØI0AI L = 380	4	0,23	0,92	Б.Ч.
	9	ØI2AI L = I30	8	0,II	0,88	Б.Ч.
	I0	Ø8AI L = 500	2	0,20	0,40	Б.Ч.
	II	Ø32AIII L = 6850	4	43,20	I72,80	Б Ч.
	I2	XM2	40	0,55	22,00	В. 2-I4
				Итого:	342,5	
КШ95с	I	C2	I3	2,9	37,7	В. 2-I4
	2	C7	2	4,3	8,6	В. 2-I4
	3	C9	2	0,7	I,4	В. 2-I4
	4	MH4	2	34,8	69,6	В 2-I4
	5	MH8	2	II,9	23,8	В. 2-I4
	6	Ø36AIII L = 720	4	5,75	23,0	Б Ч.
	7	ØI0AI L = 380	4	0,23	0,92	Б Ч
	8	Ø8AI L = 500	2	0,20	0,40	Б Ч.
	9	Ø36AIII L = 6850	4	54,70	2I8,80	Б Ч
	I0	XM3	40	0,88	35,20	В 2-I4
				Итого	4I9,4	
КШ96с	I	C2	I3	2,9	37,7	В. 2-I4
	2	C8	2	5,0	I0,0	В. 2-I4
	3	C9	2	0,7	I,4	В 2-I4
	4	MH4	2	34,8	69 6	В. 2-I4
	5	MH8	2	II,9	23,8	В. 2-I4
	6	Ø26AIII L = 720	4	5,75	23 0	Б Ч.
	7	ØI0AI L = 380	4	0 23	0,92	Б.Ч.
	8	Ø8AI L = 500	2	0,20	0,40	Б.Ч.
	9	Ø40AIII L = 5850	4	67,60	270,40	Б Ч.
	I0	XM3	40	0,88	35,20	В. 2-I4
				Итого	472,I	

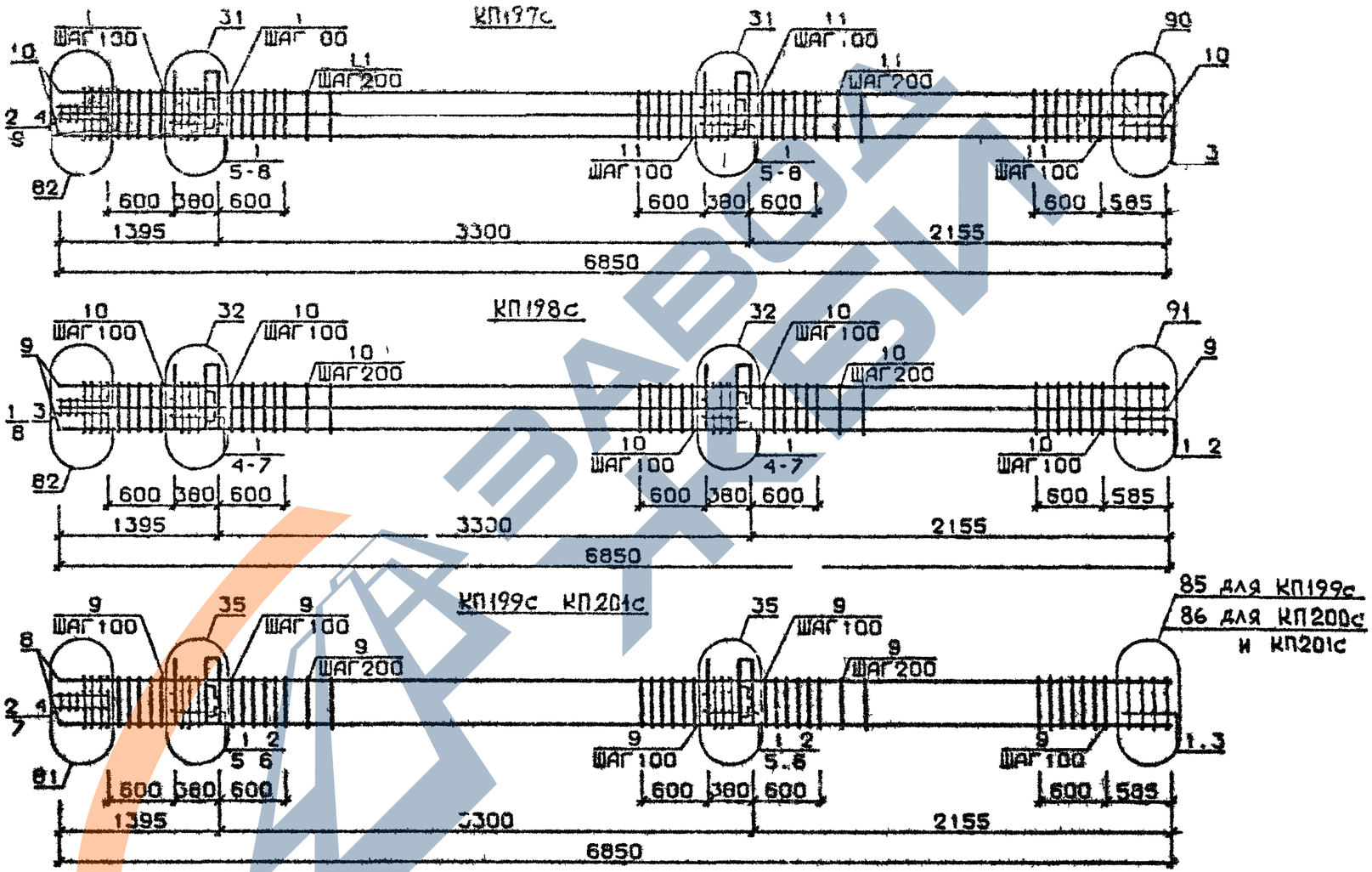

Арматура класса AI и AIII по ГОСТ 5781-82*
Детали см. I.020.I-2с/89 В 2-I3
Спецификацию см. лист 2

РАЗРАБ.	МАИСУРАДЗЕ		1.020.1-2с/89 2-2 К46	
ПРОВЕР.	БУСКИВАДЗЕ			
ГИП	ЦКВАНАВА			
Н.КОНТР	ЦКВАНАВА		КАРКАС ПРОСТРАНСТВЕННЫЙ КП197с ... КП201с	Стадия Р · Лист 1 · Листов 2 · ТбилЗНИИЭП

ИНВ.№ПОДЛ. | ПОДП. И ДАТА | ВЗАМ.ИНВ.№

Марка пространственного каркаса	Поз.	Марка арматурного изделия	Кол.	Масса, кг I шт.	Масса, кг Всего	Обозначение документа
КПП97с	I	СI	I0	I,8	I8,0	В -I4
	2	С2	3	2,9	8,7	В. 2-I4
	3	С5	2	3,7	7,4	В 2-I4
	4	С9	2	0,7	I,4	В 2-I4
	5	МН4	2	34,8	69,6	В. 2-I4
	6	МН9	2	I7,3	34,6	В. 2-I4
	7	Ø36АШ L = 5,75	4	5,75	23,0	Б Ч
	8	ØI0АI L = 0,23	4	0,23	0,92	Б Ч
	9	Ø8АI L = 0,20	2	0,20	0,40	Б Ч
	I0	Ø32АШ L = 43,2	8	43,20	345,60	Б Ч
	II	ХМ2	40	0,55	22,0	В 2-I4
				Итого	53I,6	
КПП98с	I	С2	I3	2,9	37,7	В 2-I4
	2	С7	2	4,3	8,6	В 2-I4
	3	С9	2	0,7	I,4	В 2-I4
	4	МН4	2	34,8	69,6	В. 2-I4
	5	МНI0	2	20,8	4I,6	В. 2-I4
	6	Ø36АШ L = 720	4	5,75	23,0	Б Ч
	7	ØI0АI L = 380	4	0,23	0,92	Б Ч
	8	Ø8АI L = 500	2	0,20	0,40	Б Ч
	9	Ø36АШ L = 6850	8	54,70	437,60	Б Ч
	I0	ХМ3	40	0,88	35,20	В 2-I4
				Итого	656,0	
КПП99с	I	СI	I0	I,8	I8,0	В. 2-I4
	2	С2	3	2,9	8,7	В. 2-I4
	3	С4	2	2,2	4,4	В. 2-I4
	4	С9	2	0,7	I,4	В. 2-I4
	5	МН5	2	27,6	55,2	В. 2-I4
	6	МН7	4	I0,0	40,0	В. 2-I4
	7	ØI2АI L = I30	8	0,II	0,88	Б Ч.
	8	Ø8АШ L = 500	2	0,20	0,40	Б Ч.
	9	Ø20АШ L = 6850	4	I6,90	67,60	Б.Ч.
	I0	ХМI	40	0,55	22,0	В. 2-I4
				Итого	2I8,6	

Марка пространственного каркаса	Поз.	Марка арматурного изделия	Кол.	Масса, кг I шт.	Масса, кг Всего	Обозначение документа
КП200с	I	СI	I0	I,8	I8,0	В. 2-I4
	2	С2	3	2,9	8,7	В. 2-I4
	3	С5	2	3,I	6,2	В. 2-I4
	4	С9	3	0,7	I,4	В. 2-I4
	5	МН	2	27,6	55,2	В 2-I4
	6	МН7	4	I0,0	40,0	В. 2-I4
	7	ØI2АI L = I30	8	0,II	0,88	Б Ч.
	8	Ø8АI L = 500	2	0,20	0,40	Б Ч.
	9	Ø25АШ L = 6850	4	26,40	I05,60	Б.Ч.
	I0	ХМI	40	0,55	22,00	В. 2-I4
				Итого.	258,4	
КП20Iс	I	СI	I0	I,8	I8,0	В. 2-I4
	2	С2	3	2,9	8,7	В. 2-I4
	3	С5	2	3,I	6,2	В. 2-I4
	4	С9	2	0,7	I,4	В. 2-I4
	5	МН5	2	27,6	55,2	В. 2-I4
	6	МН7	4	I0,0	40,0	В 2-I4
	7	ØI2АI L = I30	8	0,II	0,88	Б Ч.
	8	Ø8АI L = 500	2	0,20	0,40	Б.Ч.
	9	Ø28АШ L = 6850	4	33,I0	I32,40	Б.Ч.
	I0	ХМ2	40	0,55	22,0	В. 2-I4
				Итого	285,2	

ЗАВОД ЖБИ

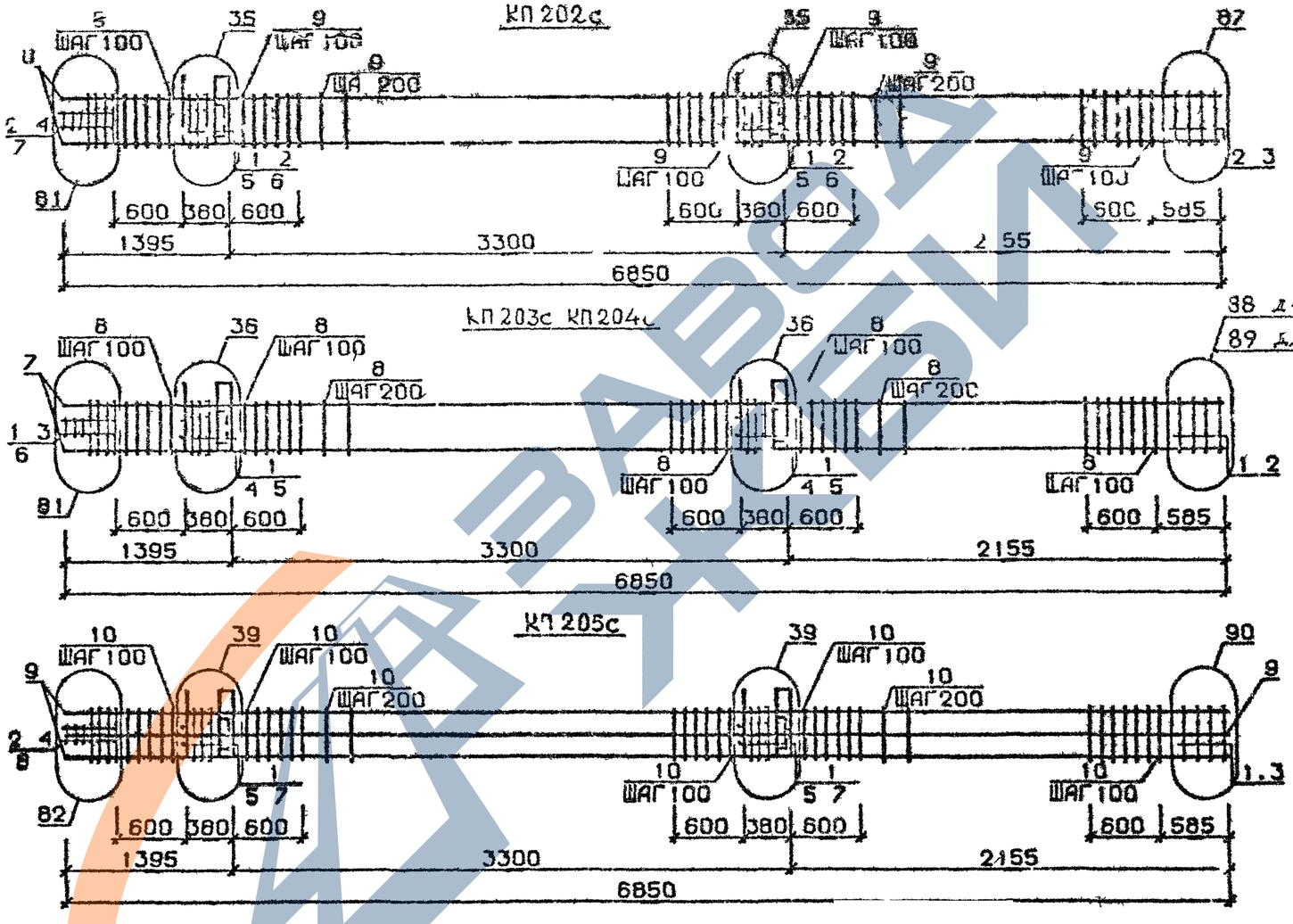

Арматура класса AI и AIII по ГОСТ 5781-82*
Детали см I 020 I-2с/89 В 2-I3
Спецификацию см лист 2

Разраб.	Гавшавадзе		I 020 I-2с/89 2-2 К47
Провер.	Чкванава		Каркас пространственный КП202с..КП205с
ГИП	Бускивадзе		Стадия Р · Лист I · Листов 2
Н.контр.	Бускивадзе		ТбилЗНИИЭП

Инв. № подл. | Подп. и дата | Взам. инв. №

Марка пространственного каркаса	Поз.	Марка арматурного изделия	Кол.	Масса, кг I шт.	Масса, кг Всего	Обозначение документа
КП202с	I	C1	8	I,8	I4,4	В 2-I4
	2	C2	5	2,9	I4,5	В 2-I4
	3	C8	2	3,7	7,4	В. 2-I4
	4	C9	2	0,7	I,4	В. 2-I4
	5	MH5	2	27,6	55,2	В. 2-I4
	6	MH7	4	I0,0	40,0	В. 2-I4
	7	Ø12AI L = I30	8	0,II	0,88	Б Ч.
	8	Ø8AI L = 500	2	0,20	0,40	Б.Ч.
	9	Ø32AIII L = 6850	4	43,20	I72,40	Б.Ч.
	I0	XM2	40	0,55	22,00	В. 2-I4
				Итого	328,6	
КП203с	I	C2	I3	2,9	37,7	В. 2-I4
	2	C7	2	4,3	8,6	В. 2-I4
	3	C9	2	0,7	I,4	В. 2-I4
	4	MH5	2	27,6	65,2	В. 2-I4
	5	MH8	4	II,8	47,6	В. 2-I4
	6	Ø8AI L = 500	2	0,20	0,4	Б Ч.
	7	Ø36AIII L = 6850	4	54,70	2I8,8	Б.Ч.
	8	XM3	40	0,88	35,2	В. 2-I4
				Итого:	404,9	
КП204с	I	C2	I3	2,9	37,7	В. 2-I4
	2	C8	2	5,0	I0,0	В. 2-I4
	3	C9	2	0,7	I,4	В. 2-I4
	4	MH5	2	27,6	55,2	В. 2-I4
	5	MH8	4	II,9	47,6	В. 2-I4
	6	Ø8AI L = 500	2	0,20	0,40	Б.Ч.
	7	Ø40AIII L = 6850	4	67,6	270,4	Б.Ч.
	8	XM3	40	0,88	35,2	В. 2-I4
				Итого.	457,9	

Марка пространственного каркаса	Поз.	Марка арматурного изделия	Кол.	Масса, кг шт.	Масса, кг Всего	Обозначение документа
КП205с	I	C1	I0	I,8	I8,0	В. 2-I4
	2	C2	3	2,9	8,7	В. 2-I4
	3	C8	2	3,7	7,4	В. 2-I4
	4	C9	2	0,7	I,4	В. 2-I4
	5	MH5	2	27,6	55,2	В. 2-I4
	6	MH8	2	II,9	23,8	В. 2-I4
	7	MH9	2	I7,3	34,6	В. 2-I4
	8	Ø8AI L = 500	2	0,20	0,40	Б Ч.
	9	Ø32AIII L = 6850	8	43,20	345,6	Б.Ч.
	I0	XM2	40	0,55	22,0	В. 2-I4
				Итого.	5I7,I	

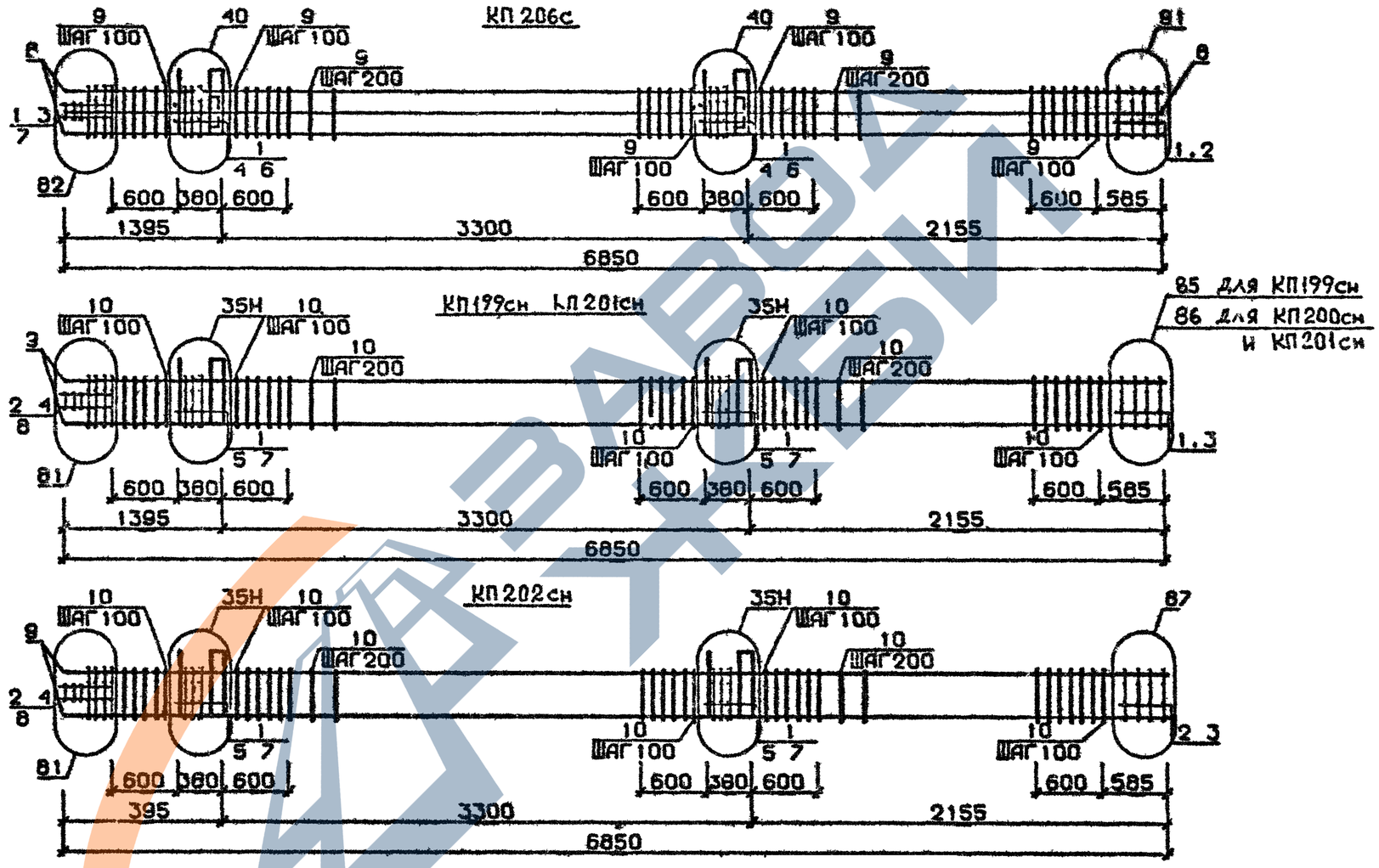

Арматура классов AI и AIII по ГОСТ 5781-82*
Детали см I 020 I-2с/89 В.2-13
Спецификацию см лист 2

Разраб.	Манжветадзе		1 020 1-2с/89 2-2 К48
Провер.	Чкванава		Каркас пространственный КП206с КП199сн КП202сн
ГИП	Бусикиадзе		Стадия Р · Лист 1 · Листов 2
Н.контр.	Бусикиадзе		ТбилЗНИИЭП

Формат А3

I 020 I-2с/89 В 2-2 ч I

Инв.№ подл. | Подп. и дата | Взам.инв.№

Марка пространственного каркаса	Поз.	Марка арматурного изделия	Кол.	Масса, кг I шт.	Масса, кг Всего	Обозначение документа
КП206с	I	С2	I3	2,9	37,7	В. 2-I4
	2	С7	2	4,3	8,6	В. 2-I4
	3	С9	2	0,7	I,4	В 2-I4
	4	МН5	2	27,6	55,2	В. 2-I4
	5	МН8	2	II,9	23,8	В. 2-I4
	6	МНI0	2	20,8	4I,6	В. 2-I4
	7	Ø8AI L = 500	2	0,20	0,4	Б.Ч.
	8	Ø36AIII L = 6850	8	54,70	437,6	Б.Ч.
	9	ХМ3	40	0,88	35,2	В. 2-I4
				Итого	64I,5	
КПI99сн	I	СI	I0	I,8	I8,0	В. 2-I4
	2	С2	3	2,9	8,7	В. 2-I4
	3	С4	2	2,2	4,4	В. 2-I4
	4	С9	2	0,7	I,4	В. 2-I4
	5	МН5	2	27,6	55,2	В. 2-I4
	6	МН7	4	I0,0	40,0	В. 2-I4
	7	ØI2AI L = I30	8	0,II	0,88	Б.Ч.
	8	Ø8AI L = 500	2	0,20	0,40	Б.Ч.
	9	Ø20AIII L = 6850	4	I6,90	67,60	Б.Ч.
	I0	ХМI	40	0,55	22,0	В. 2-I4
				Итого:	2I8,6	
КП200сн	I	СI	I0	I,8	I8,0	В. 2-I4
	2	С2	3	2,9	8,7	В. 2-I4
	3	С5	2	3,I	6,2	В. 2-I4
	4	С9	2	0,7	I,4	В. 2-I4
	5	МН5	2	27,6	55,2	В. 2-I4
	6	МН7	4	I0,0	40,0	В. 2-I4
	7	ØI2AI L = I30	8	0,II	0,88	Б.Ч.
	8	Ø8AI L = 500	2	0,20	0,40	Б.Ч.
	9	Ø25AIII L = 6850	4	26,40	I05,60	Б.Ч.
	I0	ХМI	40	0,55	22,00	В. 2-I4
				Итого:	258,4	

Марка пространственного каркаса	Поз.	Марка арматурного изделия	Кол.	Масса, кг I шт	Масса, кг Всего	Обозначение документа
КП20Iсн	I	СI	I0	I,8	I8,0	В. 2-I4
	2	С2	3	2,9	8,7	В. 2-I4
	3	С5	2	3,I	6,2	В. 2-I4
	4	С9	2	0,7	I,4	В. 2-I4
	5	МН5	2	27,6	55,2	В. 2-I4
	6	МН7	4	I0,0	40,0	В. 2-I4
	7	ØI2AI L = I30	8	0,II	0,88	Б.Ч.
	8	Ø8AI L = 500	2	0,20	0,40	Б.Ч.
	9	Ø28AIII L = 6850	4	33,I0	I32,40	Б.Ч.
	I0	ХМ2	40	0,55	22,00	В. 2-I4
				Итого	285,2	
КП202сн	I	СI	8	I,8	I4,4	В. 2-I4
	2	С2	5	2,9	I4,5	В. 2-I4
	3	С6	2	3,7	7,4	В. 2-I4
	4	С9	2	0,7	I,4	В. 2-I4
	5	МН5	2	27,6	55,2	В. 2-I4
	6	МН7	4	I0,0	40,0	В. 2-I4
	7	ØI2AI L = I30	8	0,II	0,88	Б.Ч.
	8	Ø8AI L = 500	2	0,20	0,40	Б.Ч.
	9	Ø32AIII L = 6850	4	43,20	I72,40	Б.Ч.
	I0	ХМ2	40	0,55	22,00	В. 2-I4
				Итого:	328,6	

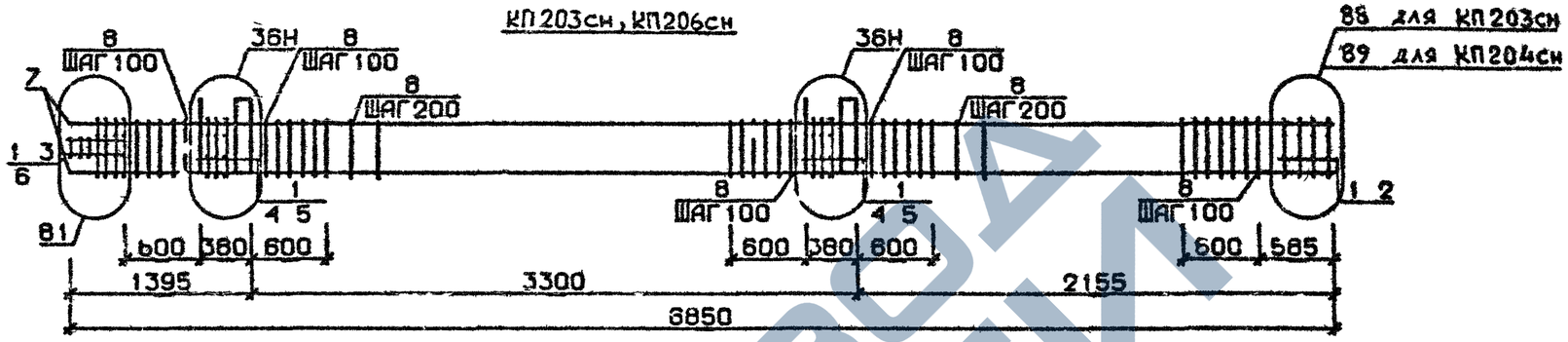

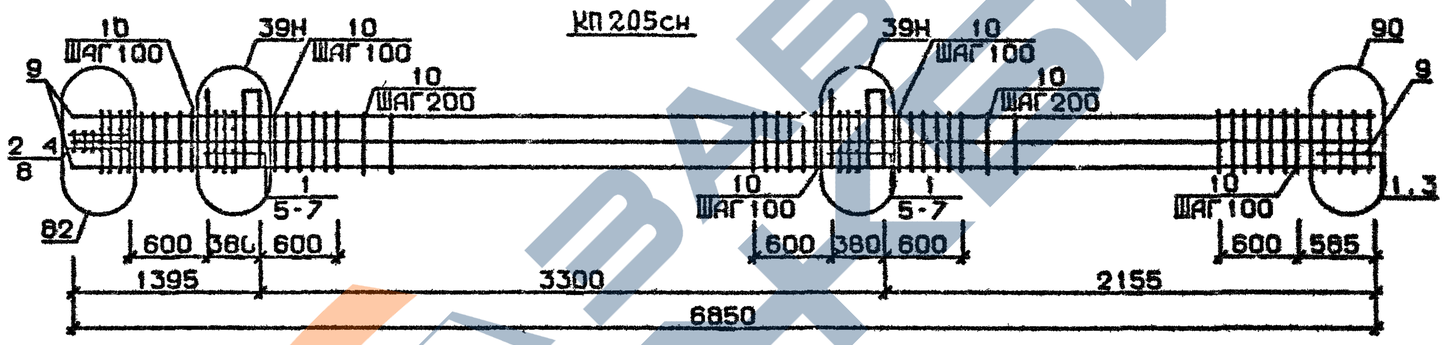

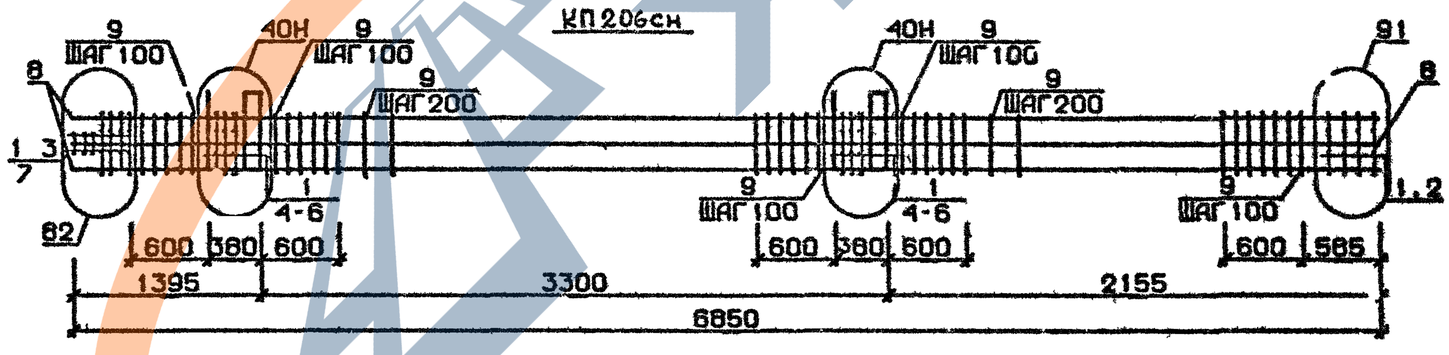

Арматура класса AI и AIII по ГОСТ 5781-82*
Детали см. I.020.I-2с/89 В 2-I3
Спецификацию см.лист 2

РАЗРАБ.	МАЙСУРАДЗЕ		
ПРОВЕР	ЦКВАНАВА		
ГИП	БУСКИВАДЗЕ		
Н.КОНТР.	БУСКИВАДЗЕ		

1.020.1-2с/89 2-2 К49

Каркас пространственный КП203сн...КП206сн

Стадия	Лист	Листов
Р	1	2

ТбилЗНИИЭП

ИНВ №ПОДЛ | ПОДП И ДАТА | ВЗАМ.ИНВ.N

ФОРМАТ А3

Марка пространственного каркаса	Поз	Марка арматурного изделия	Кол.	Масса, кг I шт.	Масса, кг Всего	Обозначение документа
КП203сн	I	С2	I3	2,9	37,7	В. 2-I4
	2	С7	2	4,3	8,6	В. 2-I4
	3	С9	2	0,7	I,4	В. 2-I4
	4	МН5	2	27,6	55,2	В. 2-I4
	5	МН8	4	II,9	47,6	В. 2-I4
	6	Ø8AI L = 500	2	0,20	0,4	Б.Ч.
	7	Ø36AIII L = 6850	4	54,70	2I8,8	Б.Ч.
	8	ХМ3	40	0,88	35,2	В 2-I4
				Итого.	404,9	
КП204сн	I	С2	I3	2,9	37,7	В. 2-I4
	2	С8	2	5,0	I0,0	В. 2-I4
	3	С9	2	0,7	I,4	В. 2-I4
	4	МН5	2	27,6	55,2	В. 2-I4
	5	МН8	4	II,9	47,6	В. 2-I4
	6	Ø8AI L = 500	2	0,20	0,40	Б.Ч.
	7	Ø40AIII L = 6850	4	67,6	270,4	Б.Ч.
	8	ХМ3	40	0,88	35,2	В. 2-I4
				Итого:	457,9	
КП205сн	I	С1	I0	I,8	I8,0	В. 2-I4
	2	С2	3	2,9	8,7	В. 2-I4
	3	С6	2	3,7	7,4	В. 2-I4
	4	С9	2	0,7	I,4	В. 2-I4
	5	МН5	2	27,6	55,2	В. 2-I4
	6	МН8	2	II,9	23,8	В. 2-I4
	7	МН9	2	I7,3	34,6	В. 2-I4
	8	Ø8AI L = 500	2	0,20	0,40	Б.Ч.
	9	Ø32AIII L = 6850	8	43,20	345,6	Б.Ч.
	I0	ХМ2	40	0,55	22,0	В. 2-I4
				Итого:	5I7,I	

Марка пространственного каркаса	Поз	Марка арматурного изделия	Кол.	Масса, кг I шт.	Масса, кг Всего	Обозначение документа
КП206сн	I	С2	I3	2,9	37,7	В. 2-I4
	2	С7	2	4,3	8,6	В. 2-I4
	3	С9	2	0,7	I,4	В. 2-I4
	4	МН5	2	27,6	55,2	В. 2-I4
	5	МН8	2	II,9	23,8	В. 2-I4
	6	МН10	2	20,8	4I,6	В. 2-I4
	7	Ø8AI L = 500	2	0,20	0,4	Б.Ч.
	8	Ø36AIII L = 6850	8	54,70	437,6	Б.Ч.
	9	ХМ3	40	0,88	35,2	В. 2-I4
				Итого:	64I,5	

I.020.I-26/89 В. 2-2 ч.I

Инв. № подл. | Подпись и дата | Взам. инв. №

КП207с, КП209с

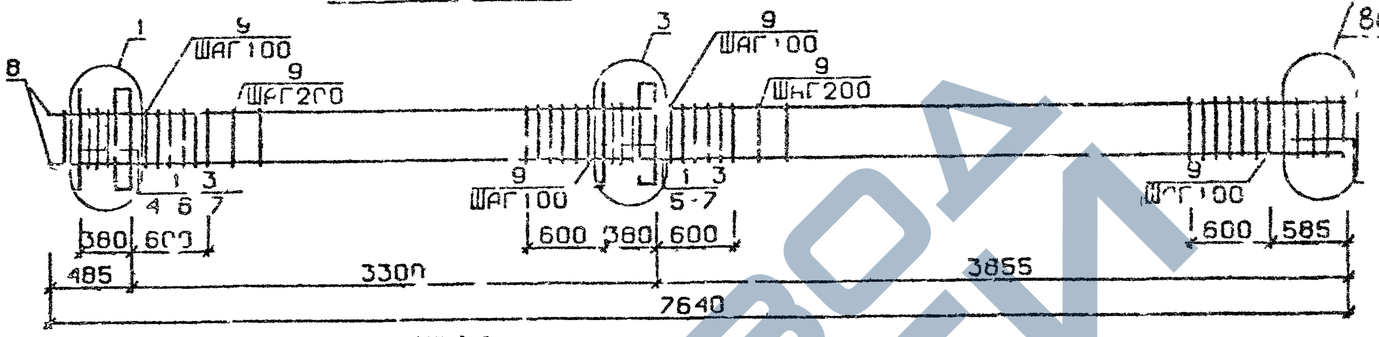

КП210с

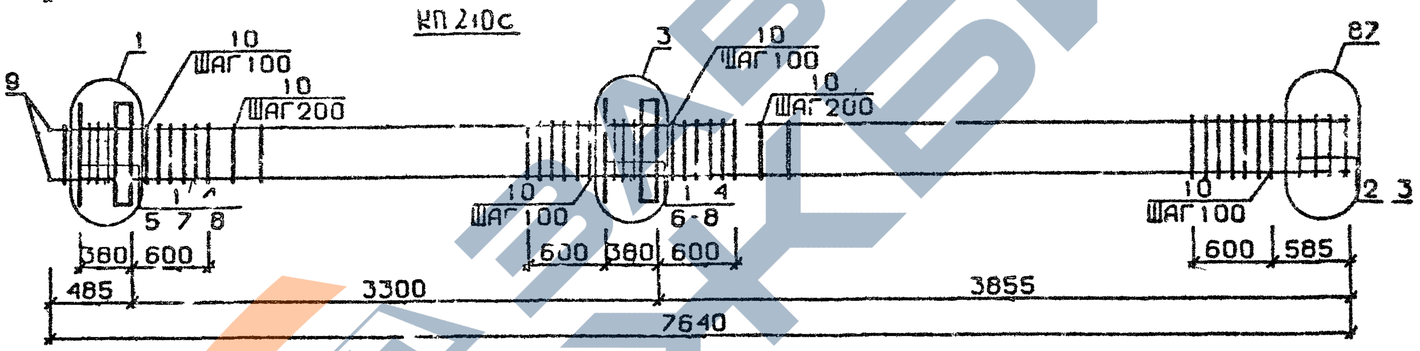

КП211с

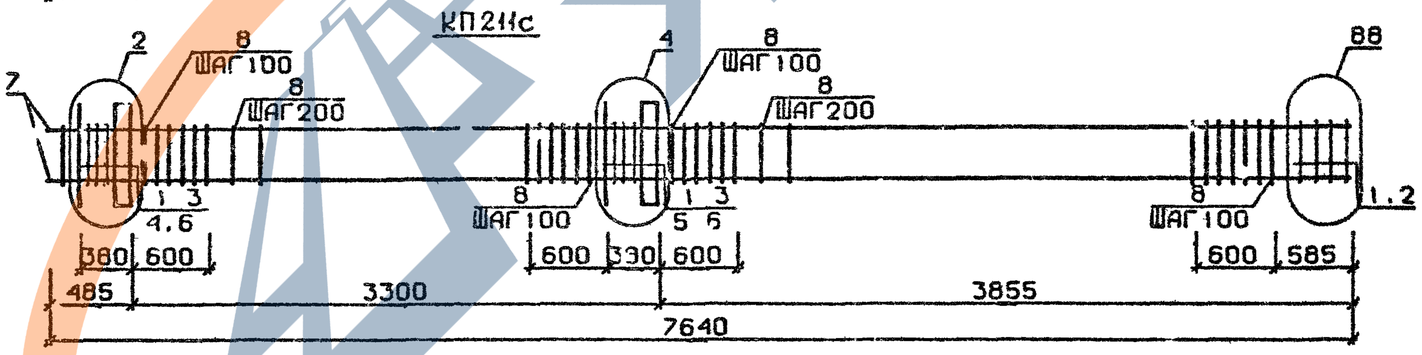

Арматура класса AI и AIII по ГОСТ 5781-82*
Детали см. I.020.I-2с/89 В.2-I3
Спецификацию см. лист 2

Разраб	Гавшавадзе		I 020 I-2с/89 2-2 К50
Провер	Барбакадзе		
ГИП	Бускивадзе		Каркас пространственный КП207с...КП211с
Н контр	Бускивадзе		Стадия Р · Лист 1 · Листов 2 · ТбилЗНИИЭП

Инв № подл | Подп и дата | Взам инв №

ФОРМАТ А3

I 020 I-2с/89 В. 2-2 ч I

Марка простран-ственного каркаса	Поз.	Марка арматурного изделия	Кол.	Масса, кг I шт.	Масса, кг Всего	Обозначение документа
КП207с	I	СI	I0	I,8	I8,0	В 2-I4
	2	С4	2	2,2	4,4	В 2-I4
	3	МНI	2	25,6	5I,2	В 2-I4
	4	Ø28АШ L = 720	2	3,48	6,96	Б Ч
	5	Ø32АШ L = 720	2	4,54	9,08	Б Ч
	6	ØI0АI L = 380	4	0,23	0,92	Б Ч
	7	ØI2АI L = I30	8	0,II	0,88	Б.Ч
	8	Ø20АШ L = 7640	4	I8,8	75 2	Б Ч
	9	ХМI	43	0,55	23,65	В 2-I4
				Итого	I90,29	
КП208с	I	СI	I0	I,8	I8,0	В 2-I4
	2	С5	2	3,I	6,2	В 2-I4
	3	МНI	2	25,6	5,I2	В 2-I4
	4	Ø28АШ L = 720	2	3,48	6,96	Б Ч
	5	Ø32АШ L = 720	2	4,54	9,08	Б Ч
	6	ØI0АI L = 380	4	0,23	0,92	Б Ч
	7	ØI2АI L = I30	8	0,II	0,88	Б Ч
	8	Ø25АШ L = 7640	4	29,4	II7,6	Б Ч
	9	ХМI	43	0,55	23,65	В 2-I4
				Итого	235,49	
КП209с	I	СI	I0	I,8	I8,0	В. 2-I4
	2	С5	2	3,I	6,2	В. 2-I4
	3	МНI	2	25,6	5I,2	В 2-I4
	4	Ø28АШ L = 720	2	3,43	6,96	Б.Ч.
	5	Ø32АШ L = 720	2	4,54	9,08	Б Ч.
	6	ØI0АI L = 300	4	0,23	0,92	Б.Ч.
	7	ØI2АI L = I30	8	0,II	0,88	Б Ч.
	8	Ø28АШ L = 7640	4	36,9	I47,6	Б Ч.
	9	ХМ2	43	0,55	23,65	В. 2-I4
				Итого	265,49	

Марка простран-ственного каркаса	Поз.	Марка арматурного изделия	Кол.	Масса, кг I шт.	Масса, кг Всего	Обозначение документа
КП2I0с	I	С[illegible]	8	I,8	I4,4	В. 2-I4
	2	С2	2	2,9	5,8	В 2-I4
	3	С6	2	3,7	7,4	I 2-I4
	4	МН[illegible]	2	25,6	5I,2	В 2-I4
	5	Ø28АШ L = 720	2	3,48	6,96	Б Ч.
	6	Ø32АШ L = 720	2	4,54	9 08	Б Ч.
	7	ØI0АI L = 380	4	0,23	0,92	Б.Ч.
	8	ØI2АI L = I30	8	0,II	0,88	Б Ч
	9	Ø32АШ L = 7640	4	48,2	I92,8	Б Ч
	I0	ХМ2	43	0,55	23,65	В 2-I4
				Итого	3I3,09	
КП2II с	I	С2	I0	2,9	29,0	В. 2-I4
	2	С7	2	4,3	8 6	В 2-I4
	3	МНI	2	25,6	5I,2	В 2-I4
	4	Ø32АШ L = 720	2	4,54	9,08	Б Ч
	5	Ø36АШ L = 720	2	5,75	II,5	Б Ч
	6	ØI0АI L = 380	4	0,23	0,92	Б Ч
	7	Ø36АШ L = 7540	4	6I,0	244,0	Б Ч
	8	ХМ3	43	0,88	37,84	В 2-I4
				Итого	392,I4	

Инв. № подл. | Подпись и дата | Взам. инв. №

Формат А3

https://zavodjbi.com/

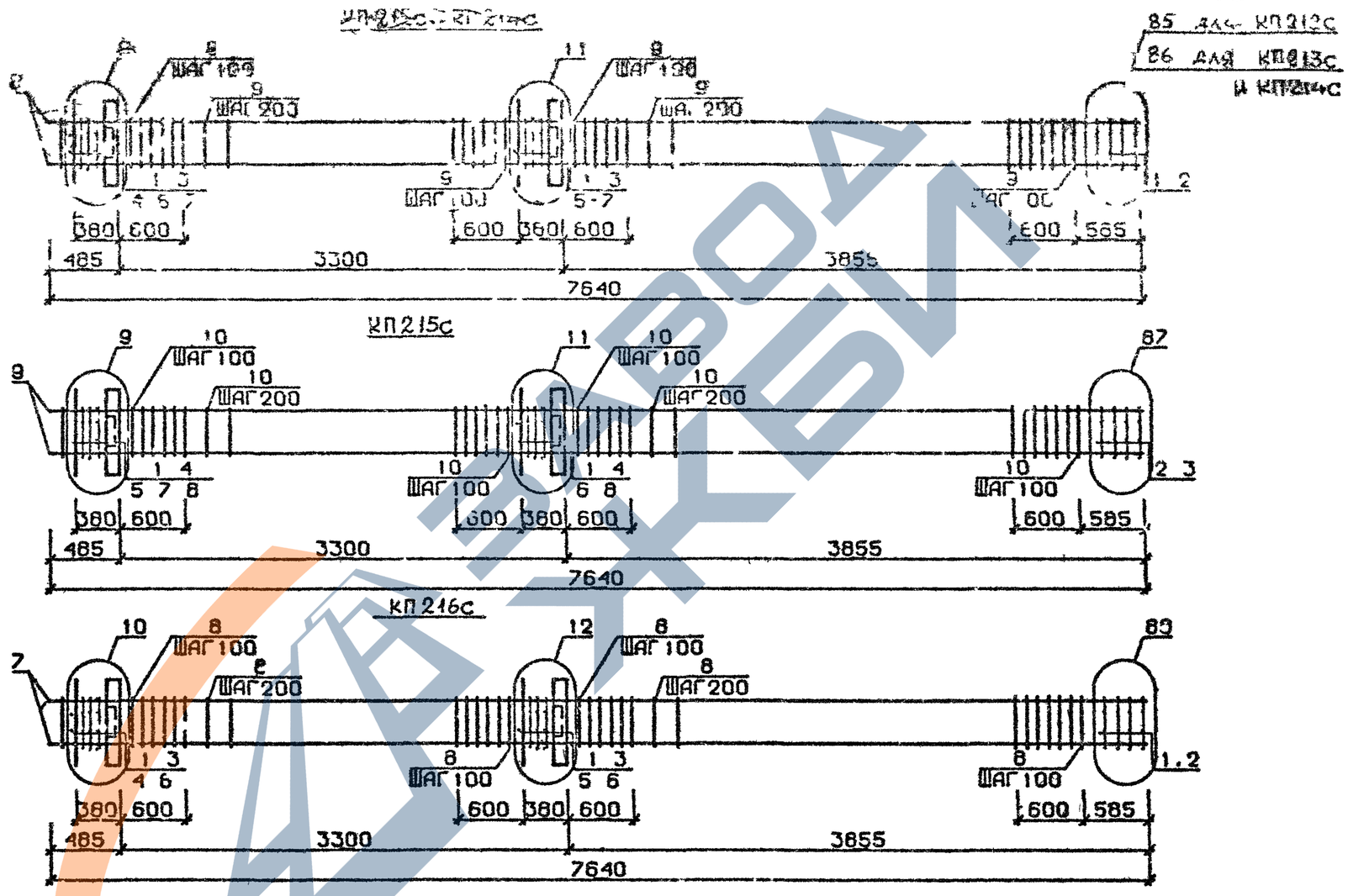

Арматура класса AI и AIII по ГОСТ 5781-82*
Детали см. I.020.I-2с/89 В.2-I3
Спецификацию см. лист 2

Разраб	Майсурадзе		I.020.I-2с/89 2-2 К51
Провер	Чкванава		
ГИП	Бускивадзе		Каркас пространственный КП212с...КП216с
Н контр	Бускивадзе		Стадия Р · Лист 1 · Листов 2 · ТбилЗНИИЭП

I.020.I-2с/89 В. 2-2 ч.I

Инв № подл | Подп и дата | Взам. инв №

Форма № А3

Марка пространственного каркаса	Поз.	Марка арматурного изделия	Кол.	Масса, кг I шт.	Масса, кг Всего	Обозначение документа
КП2I2с	I	CI	9	I 8	I6,2	В 2-I4
	2	C4	2	2,2	4 4	В 2-I4
	3	MH2	2	40,0	80 0	В 2-I4
	4	Ø28AIII L = 720	4	3,48	I3 92	Б Ч
	5	Ø32AIII L = 720	4	4,54	I8 I6	Б Ч
	6	ØI0AI L = 380	8	0,23	I 84	Б Ч
	7	ØI2AI L = I30	8	0,II	0 88	Б Ч
	8	Ø20AIII L = 7640	4	I8,8	75,2	Б Ч
	9	XMI	43	0,55	23,65	В 2-I4
				Итого	234 64	
КП2I3с	I	CI	9	I,8	I6 2	В 2-I4
	2	C5	2	3,I	6 2	В 2-I4
	3	MH2	2	40,0	80,0	В 2-I4
	4	Ø28AIII L = 720	4	3,48	I3,92	Б Ч
	5	Ø32AIII L = 720	4	4,54	I8,I6	Б Ч
	6	ØI0AI L = 380	8	0,23	I 84	Б Ч
	7	ØI2AI L = I30	8	0,II	0,88	Б Ч
	8	Ø25AIII L = 7640	4	29,4	II7,6	Б Ч
	9	XMI	43	0,55	23 65	В 2-I4
				Итого	278,45	
КП2I4с	I	CI	9	I,8	I6,2	В 2-I4
	2	C5	2	3,I	6,2	В 2-I4
	3	MH2	2	40,0	80,0	В 2-I4
	4	Ø28AIII L = 720	4	3,48	I3,92	Б Ч
	5	Ø32AIII L = 720	4	4,54	I8,I6	Б Ч
	6	ØI0AI L = 380	8	0 23	I,84	Б Ч
	7	ØI2AI L = I30	8	0,II	0,88	Б Ч
	8	Ø28AIII L = 7640	4	36,9	I47,6	Б Ч
	9	XM2	43	0,55	23,65	В 2-I4
				Итого	308,45	

Марка пространственного каркаса	Поз.	Марка арматурного изделия	Кол.	Масса, кг I шт.	Масса, кг Всего	Обозначение документа
КП2I5с	I	C1	7	I 8	I2 6	В 2-I4
	2	C2	2	2 9	5 8	В 2-I4
	3	C6	2	3 7	7 4	В 2-I4
	4	MH2	2	40,0	80 0	В 2-I4
	5	Ø28AIII L = 720	4	3 48	I3 92	Б Ч
	6	Ø32AIII L = 720	4	4 54	I8 I6	Б Ч
	7	ØI0AI L = 380	8	0 23	I,84	Б Ч
	8	ØI2AI L = I30	8	0 II	0 88	Б Ч
	9	Ø32AIII L = 7640	4	48 2	I92 8	Б Ч
	I0	XM2	43	0 55	23 65	В 2-I4
				Итого	357,05	
КП2I6с	I	C2	9	2,9	26 I	В 2-I4
	2	C7	2	4 3	8,6	В 2-I4
	3	MH2	2	40,0	80 0	В 2-I4
	4	Ø32AIII L = 720	4	4 54	I8,I6	Б Ч
	5	Ø36AIII L = 720	4	5,75	23 0	Б Ч
	6	ØI0AI L = 380	8	0,23	I 84	Б Ч
	7	Ø36AIII L = 7640	4	6I,0	244 0	Б Ч
	8	XM3	43	0 88	37 84	В 2-I4
				Итого	439,54	

I 020 I-2с/89 В 2-2 ч I

Инв № подл. | Подпись и дата | Взам. инв №

I 020.I-2с/89 2-2 КМ1

Лист 2

Формат А3

https://zavodjbi.com/
ЗАВОД ЖБИ

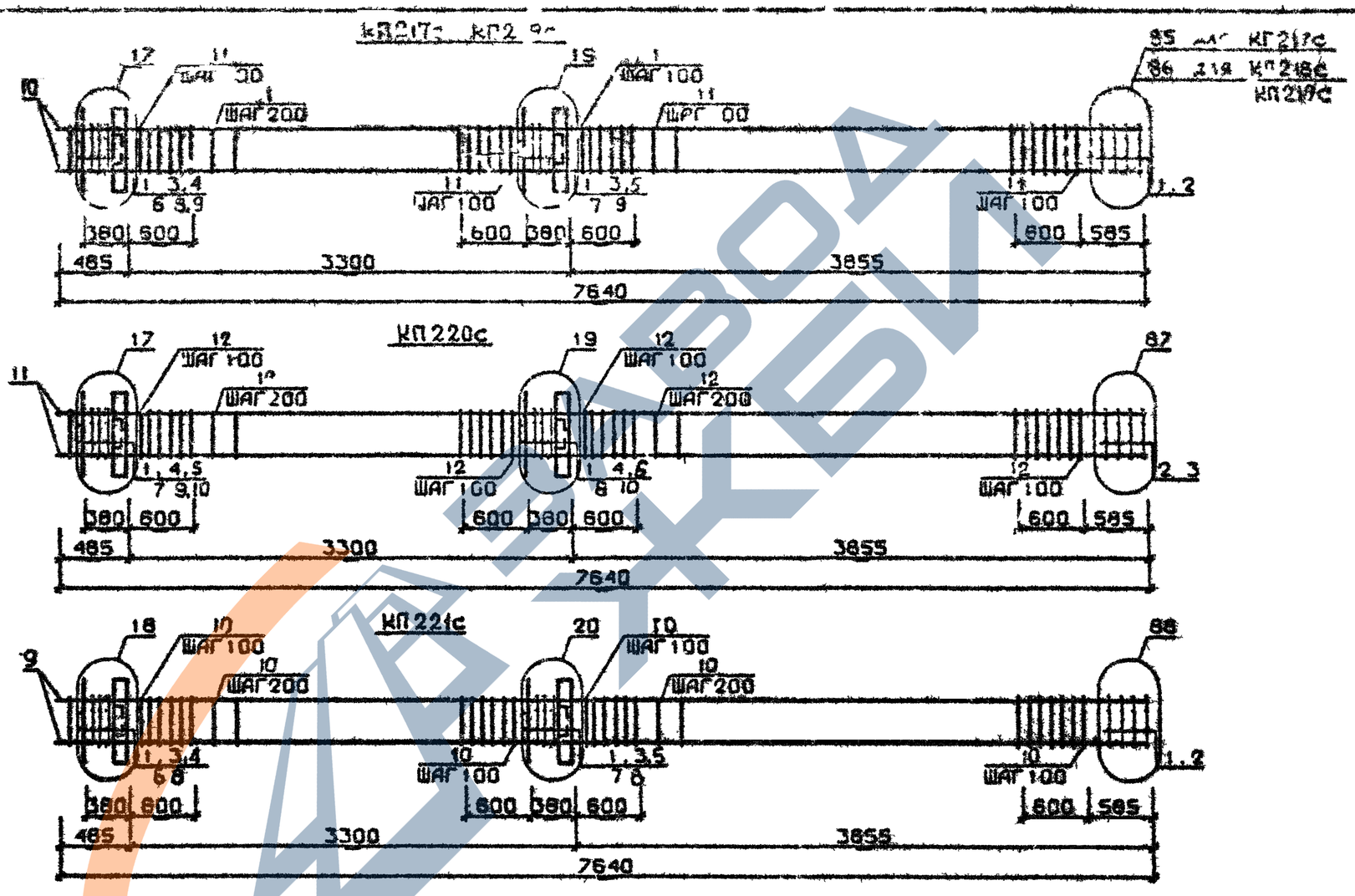

Арматура класса AI и AIII по ГОСТ 5781-82*
Детали см. I 020 I-2с/89 В 2-13
Спецификацию см. лист 2

Разраб.	Чанчиветадзе		1.020.1-2с/89 2-2 К52
Провер.	Чкванава		Каркас пространственный КП 217с...КП 221с
ГИП	Бускивадзе		Стадия Р · Лист 1 · Листов 2
Н.контр.	Бускивадзе		ТбилЗНИИЭП

Формат А3

I 020 I-2с/89 В 2-2 ч I

Инв.№подл. | Подп. и дата | Взам.инв.№

Марка пространственного каркаса	Поз	Марка арматурного изделия	Кол.	Масса, кг I шт.	Масса, кг Всего	Обозначение документа
КП217с	I	СI	9	I,8	I6,2	В. 2-I4
	2	С4	2	2,2	4,4	В. 2-I4
	3	МН3	2	32,8	65,6	В. 2-I4
	4	МН6	I	8,3	8,3	В. 2-I4
	5	МН7	I	9,7	9,7	В. 2-I4
	6	Ø28АIII L = 720	2	3,48	6,96	Б.Ч.
	7	Ø32АIII L = 720	2	4,54	9,08	Б.Ч.
	8	ØI0АI L = 380	4	0,23	0,92	Б.Ч.
	9	ØI2АI L = I30	8	0,II	0,88	Б.Ч.
	I0	Ø20АIII L = 7640	4	I8,8	75,2	Б.Ч.
	II	ХМI	43	0,55	23,65	В. 2-I4
				Итого:	220,99	
КП2I8с	I	СI	9	I,8	I6,2	В. 2-I4
	2	С5	2	3,I	6,2	В. 2-I4
	3	МН3	2	32,8	65,6	В. 2-I4
	4	МН6	I	8,3	8,3	В. 2-I4
	5	МН7	I	9,7	9,7	В. 2-I4
	6	Ø28АIII L = 720	2	3,48	6,96	Б.Ч.
	7	Ø32АIII L = 720	2	4,54	9,08	Б.Ч.
	8	ØI0АI L = 380	4	0,23	0,92	Б.Ч.
	9	ØI2АI L = I30	8	0,II	0,88	Б.Ч.
	I0	Ø25АIII L = 7640	4	29,4	II7,6	Б.Ч.
	II	ХМI	43	0,55	23,65	В. 2-I4
				Итого:	265,09	
КП2I9с	I	СI	9	I,8	I6,2	В. 2-I4
	2	С5	2	3,I	6,2	В. 2-I4
	3	МН3	2	32,8	65,6	В. 2-I4
	4	МН6	I	8,3	8,3	В. 2-I4
	5	МН7	I	9,7	9,7	В. 2-I4
	6	Ø28АIII L = 720	2	3,48	6,96	Б.Ч.
	7	Ø32АIII L = 720	2	4,54	9,08	Б.Ч.
	8	ØI0АI L = 380	4	0,23	0,92	Б.Ч.
	9	ØI2АI L = I30	8	0,II	0,88	Б.Ч.
	I0	Ø28АIII L = 7640	4	36,9	I47,6	Б.Ч.
	II	ХМ2	43	0,55	23,65	В. 2-I4
				Итого:	295,69	

Марка пространственного каркаса	Поз.	Марка арматурного изделия	Кол.	Масса, кг I шт.	Масса, кг Всего	Обозначение документа
КП220с	I	СX	7	I,8	I2,6	В. 2-I4
	2	С2	2	2,9	5,8	В. 2-I4
	3	С6	2	3,7	7,4	В 2-I4
	4	МН3	2	32,8	65,6	В. 2-I4
	5	МН6	I	8,3	8,3	В. 2-I4
	6	МН7	I	9,7	9,7	В. 2-I4
	7	Ø28АIII L = 720	2	3,48	6,96	Б.Ч.
	8	Ø32АIII L = 720	2	4,54	9,08	Б.Ч.
	9	ØI0АI L = 380	4	0,23	0,92	Б.Ч.
	I0	ØI2АI L = I30	8	0,II	0,88	Б.Ч.
	II	Ø32АIII L = 7640	4	48,2	I92,8	Б.Ч.
	I2	ХМ2	43	0,55	23,65	В. 2-I4
				Итого:	343,69	
КП22Iс	I	С2	9	2,9	26,I	В. 2-I4
	2	С7	2	4,3	8,6	В. 2-I4
	3	МН3	2	32,8	65,6	В. 2-I4
	4	МН7	I	9,7	9,7	В. 2-I4
	5	МН8	I	II,9	II,9	В. 2-I4
	6	Ø32АIII L = 720	2	4,54	9,08	Б.Ч.
	7	Ø36АIII L = 720	2	5,75	II,5	Б.Ч.
	8	ØI0АI L = 380	4	0,23	0,92	Б.Ч.
	9	Ø36АIII L = 7640	4	6I,0	247,0	Б.Ч.
	I0	ХМ3	43	0,88	37,84	В. 2-I4
				Итого:	425,24	

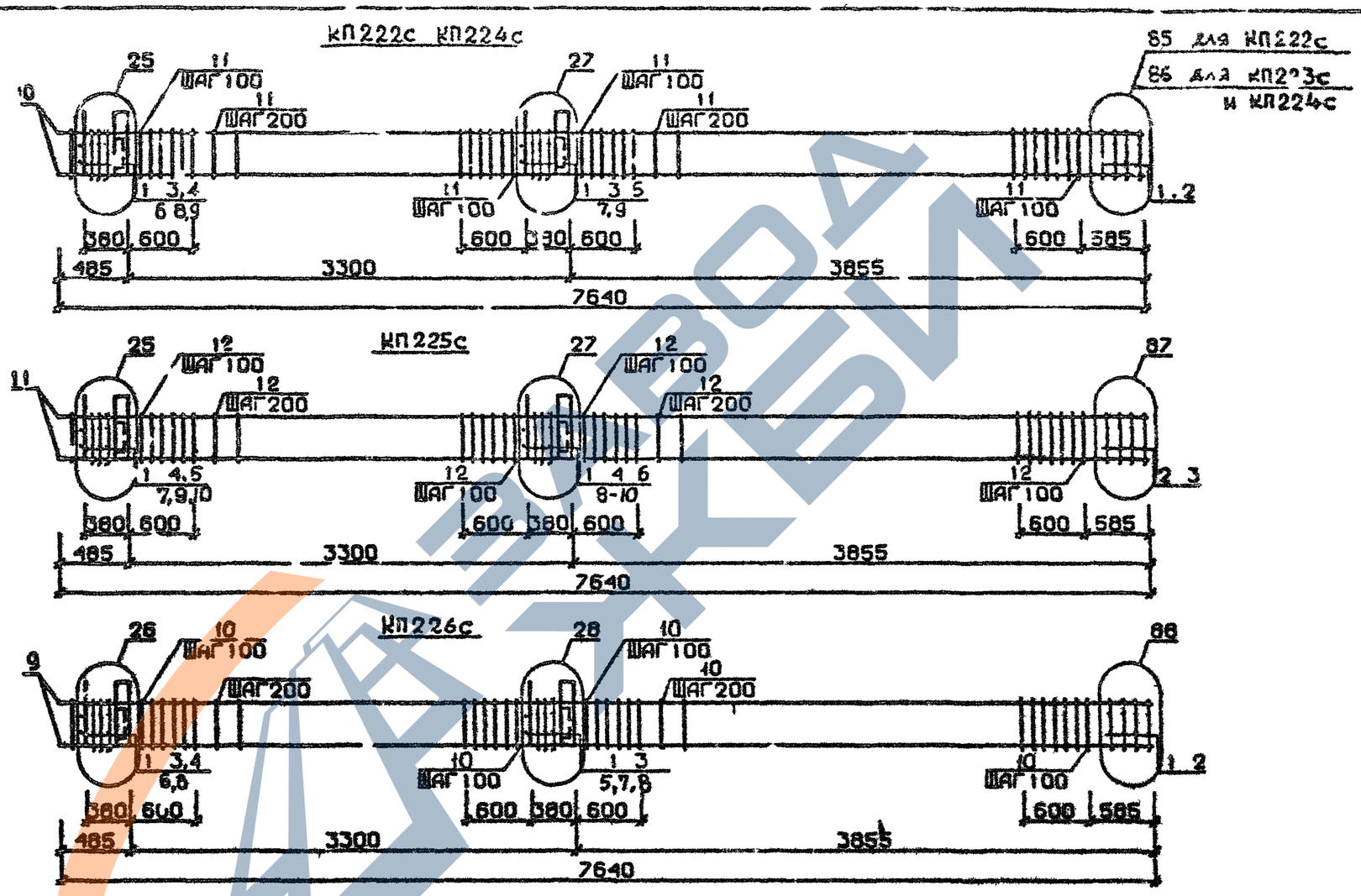

Арматура класса AI и AIII по ГОСТ 5781-82*
Детали см. I.020.I-2с/89 В.2-I3
Спецификацию см.лист 2

Разраб.	Тавшавадзе		I.020.I-2с/89 2-2 К53
Провер	Чкванава		
ГИП	Бжиквадзе		Каркас пространственный КП222с..КП226с
Н контр	Бжиквадзе		Стадия Р · Лист 1 · Листов 2 · ТбилЗНИИЭП

Инв.№подл. | Подп. и дата | Взам.инв.№

I.020.I-2с/89 В. 2-2 ч.I

Марка пространственного каркаса	Поз.	Марка арматурного изделия	Кол.	Масса, кг I шт.	Масса, кг Всего	Обозначение документа
КП222с	I	СI	9	I,8	I6,2	В. 2-I4
	2	С4	2	2,2	4,4	В. 2-I4
	3	МН4	2	34,8	69,6	В. 2-I4
	4	МН6	I	8,3	8,3	В. 2-I4
	5	МН7	I	9,7	9,7	В 2-I4
	6	Ø28АШ L = 720	2	3,48	6,96	Б.Ч
	7	Ø32АШ L = 720	2	4,54	9,08	Б Ч
	8	ØI0AI L = 380	4	0,23	0,92	Б.Ч.
	9	ØI2AI L = I30	8	0,II	0,88	Б.Ч.
	I0	Ø20АШ L = 7640	4	I8,8	75,2	Б.Ч
	II	ХМI	43	0,55	23,65	В. 2-I4
				Итого	224,89	
КП223с	I	СI	9	I,8	I6,2	В 2-I4
	2	С5	2	3,I	6,2	В 2-I4
	3	МН4	2	34,8	69,6	В. 2-I4
	4	МН6	I	8,3	8,3	В 2-I4
	5	МН7	I	9,7	9,7	В. 2-I4
	6	Ø28АШ L = 720	2	3,48	6,96	Б Ч.
	7	Ø32АШ L = 720	2	4,54	9,08	Б Ч
	8	ØI0AI L = 380	4	0,23	0,92	Б.Ч
	9	ØI2AI L =	8	0,II	0,88	Б.Ч
	I0	Ø23АШ L =	4	29,4	II7,6	Б.Ч.
	II	ХМI	43	0,55	23,65	В. 2-I4
				Итого.	969,69	
КП224с	I	СI	9	I,8	I6,2	В. 2-I4
	2	С5	2	3,I	6,2	В. 2-I4
	3	МН4	2	34,8	69,6	В. 2-I4
	4	МН6	I	8,3	8,3	В. 2-I4
	5	МН7	I	9,7	9,7	В. 2-I4
	6	Ø28АШ L = 720	2	3,48	6,96	Б.Ч.
	7	Ø32АШ L = 720	2	4,54	9,08	Б Ч.
	8	ØI0AI L = 380	4	0,23	0,92	Б.Ч
	9	ØI2AI L = I30	8	0,II	0,88	Б.Ч.
	I0	Ø28АШ L = 7640	4	36,9	I47,6	Б.Ч.
	II	ХМ2	43	0,55	23,65	В. 2-I4
				Итого	299,99	

Марка пространственного каркаса	Поз	Марка арматурного изделия	Кол.	Масса, кг I шт.	Масса, кг Всего	Обозначение документа
КП225с	I	СI	7	I 8	I2,6	В. 2-I4
	2	С[illegible]	2	2,9	5,8	В. 2-I4
	3	С[illegible]	2	3,[illegible]	7,4	В. 2-I4
	4	МН4	2	34,8	69,6	В. 2-I4
	5	МН6	I	8,3	8,3	В. 2-I4
	6	МН7	I	9,7	9,7	В. 2-I4
	7	Ø28АШ L = 720	2	3,48	6,96	Б.Ч.
	8	Ø32АШ L = 720	2	4,54	9,08	Б.Ч.
	9	ØI0AI L = 380	4	0,23	0,92	Б.Ч.
	I0	ØI2AI L = I30	8	0,II	0,88	Б.Ч.
	II	Ø32АШ L = 7640	4	48,2	I92,8	Б.Ч.
	I2	ХМ2	43	0,55	23,65	В. 2-I4
				Итого	347.69	
КП226с	I	С2	9	2,9	26,I	В. 2-I4
	2	С7	2	4,3	8,6	В. 2-I4
	3	МН4	2	34,8	69,6	В. 2-I4
	4	МН7	I	9,7	9,7	В. 2-I4
	5	МН8	I	II,9	II,9	В. 2-I4
	6	Ø32АШ L = 720	2	4,54	9,08	Б.Ч.
	7	Ø36АШ L = 720	2	5,75	II,5	Б.Ч.
	8	ØI0AI L = 380	4	0,23	0,92	Б.Ч.
	9	Ø36АШ L = 7640	4	6I,0	244,0	Б.Ч.
	I0	ХМ3	43	0,88	37,84	В. 2-I4
				Итого	429,24	

I 020 I-2с/89 В. 2-2 ч I

Инв. № подл. | Подпись и дата | Взам. инв. №

Формат А3

КП 227с КП 229с

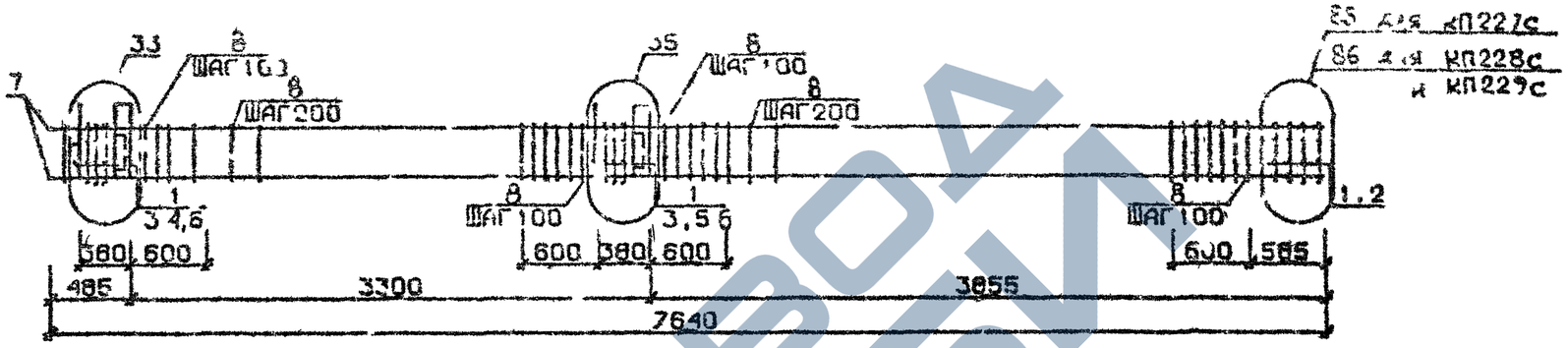

КП 230с

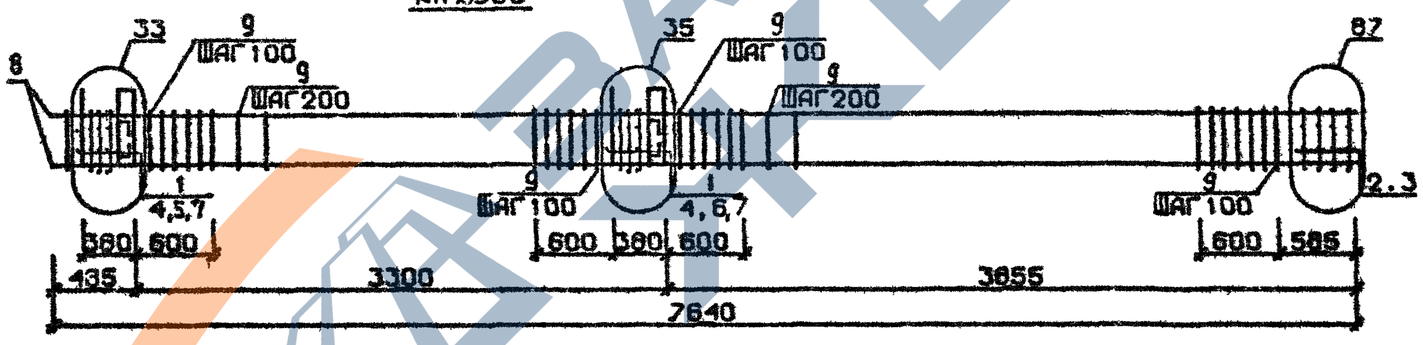

Арматура классов AI и AIII по ГОСТ 5781-82*
Детали см. I.020.I-2с/89 В.2-I3
Спецификацию см. лист 2

Разраб.	Ианкветадзе		I.020.I-2с/89 2-2 К54
Провер.	Барбанадзе		Каркас пространственный КП 227с...КП230с
ГИП	Бусниадзе		Стадия Р · Лист 1 · Листов 2
Н контр	Бусниадзе		ТбилЗНИИЭП

Инв.№подл. | Подп. и дата | Взам.инв.№

I.020.I-2с/89 В. 2-2 ч.I

Формат А3

Марка пространственного каркаса	Поз.	Марка арматурного изделия	Кол.	Масса, кг I шт.	Масса, кг Всего	Обозначение документа
КП227с	I	CI	9	I,8	I6,2	В. 2-I4
	2	C4	2	2,2	4,4	В. 2-I4
	3	MH5	2	27,6	55,2	В. 2-I4
	4	MH6	2	8,3	I6,6	В. 2-I4
	5	MH7	2	9,7	I9,4	В. 2-I4
	6	ØI2AI L = I30	8	0,II	0,88	Б.Ч.
	7	Ø20AIII L = 7640	4	I8,8	75,2	Б.Ч.
	8	XMI	43	0,55	23,65	В. 2-I4
				Итого:	2I2,53	
КП228с	I	CI	9	I,8	I6,2	В. 2-I4
	2	C5	2	3,I	6,2	В. 2-I4
	3	MH5	2	27,6	55,2	В. 2-I4
	4	MH6	2	8,3	I6,6	В. 2-I4
	5	MH7	2	9,7	I9,4	В. 2-I4
	6	ØI2AI L = I30	8	0,II	0,88	Б.Ч.
	7	Ø25AIII L = 7640	4	29,4	II7,6	Б.Ч.
	8	XMI	43	0,55	23,65	В. 2-I4
				Итого:	256,73	
КП229с	I	CI	9	I,8	I6,2	В. 2-I4
	2	C5	2	3,I	6,2	В. 2-I4
	3	MH5	2	27,6	55,2	В. 2-I4
	4	MH6	2	8,3	I6,6	В. 2-I4
	5	MH7	2	9,7	I9,4	В. 2-I4
	6	ØI2AI L = I30	8	0,II	0,88	Б.Ч.
	7	Ø28AIII L = 7640	4	36,9	I47,6	Б.Ч.
	8	XM2	43	0,55	23,65	В. 2-I4
				Итого:	285,73	

Марка пространственного каркаса	Поз.	Марка арматурного изделия	Кол.	Масса, кг I шт.	Масса, кг Всего	Обозначение документа
КП230с	I	CI	7	I,8	I2,6	В. 2-I4
	2	C2	2	2,9	5,8	В. 2-I4
	3	C6	2	3,7	7,4	В. 2-I4
	4	MH5	2	27,6	55,2	В. 2-I4
	5	MH6	2	8,3	I6,6	В. 2-I4
	6	MH7	2	9,7	I9,4	В. 2-I4
	7	ØI2AI L = I30	8	0,II	0,88	Б.Ч.
	8	Ø32AIII L = 7640	4	48,2	I92,8	Б.Ч.
	9	XM2	43	0,55	23,65	В. 2-I4
				Итого:	334,33	

https://zavodjbi.com/

I 020 I-2с/89 В 2-2 ч I

КП227сн КП229сн

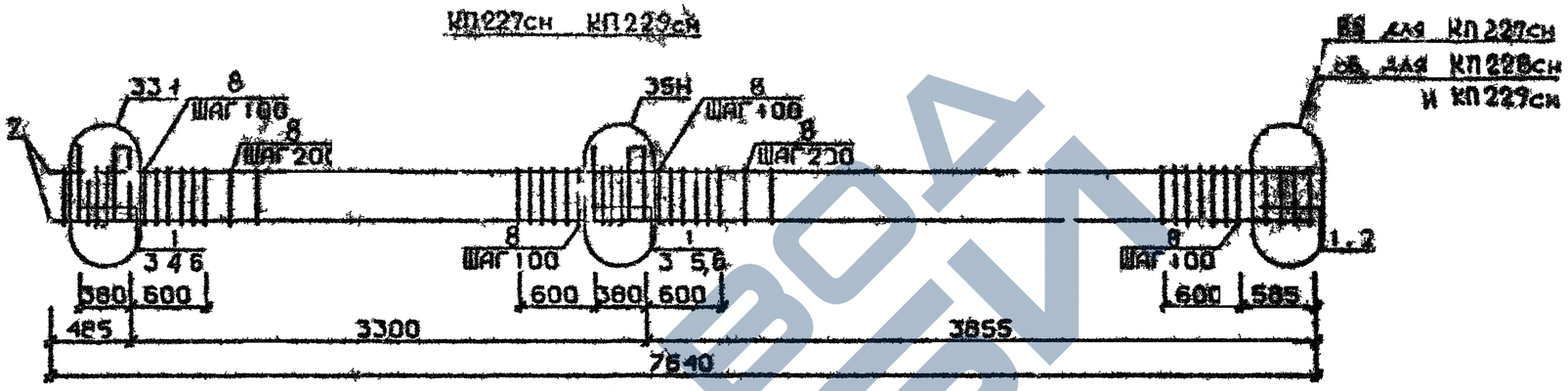

КП230сн

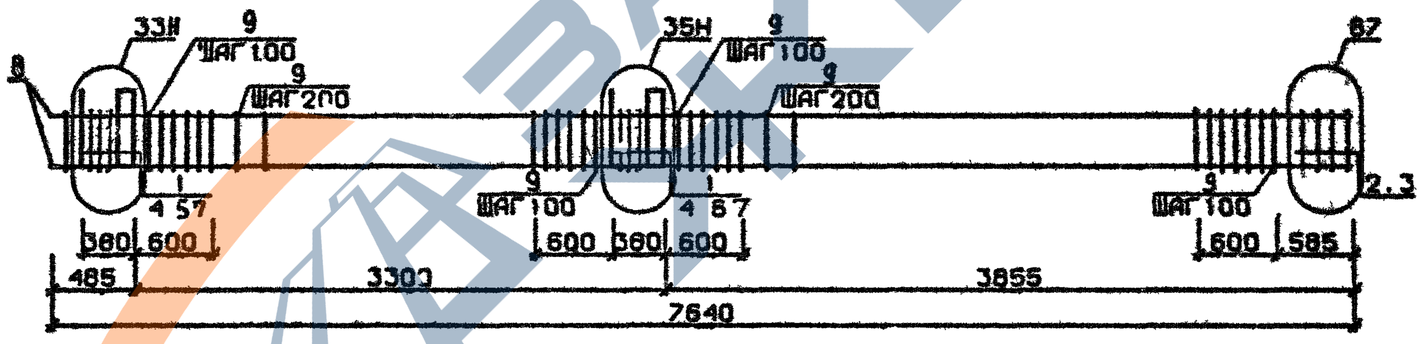

Арматура класса AI и AIII по ГОСТ 5781-82*
Детали см. I 020 I-2с/89 В.2-I3
Спецификацию см.лист 2

Разраб	Гаршавадзе		1.020.1-2с/89 2-2 К55
Провер.	Чкванава		Каркас пространственный КП227сн КП230сн
ГИП	Бускивадзе		Стадия Р · Лист 1 · Листов 2
Н контр	Бускивадзе		ТбилЗНИИЭП

Инв.№подл. | Подп. и дата | Взам.инв.№

ФОРМАТ А3

https://zavodjbi.com/

Марка пространственного каркаса	Поз.	Марка арматурного изделия	Кол.	Масса, кг I шт.	Масса, кг Всего	Обозначение документа
КП227сн	I	СI	9	I,8	I6,2	В. 2-I4
	2	С4	2	2,2	4,4	В. 2-I4
	3	МН5н	2	27,6	55,2	В. 2-I4
	4	МН6	2	8,3	I6,6	В. 2-I4
	5	МН7	2	9,7	I9,4	В. 2-I4
	6	ØI2AI L = I30	8	0,II	0,88	Б.Ч.
	7	Ø20AIII L = 7640	4	I8,8	75,2	Б.Ч.
	8	ХМI	43	0,55	23,65	В. 2-I4
				Итого:	2I2,53	
КП228сн	I	СI	9	I,8	I6,2	В. 2-I4
	2	С5	2	3,I	6,2	В. 2-I4
	3	МН5н	2	27,6	35,2	В. 2-I4
	4	МН6	2	8,3	I6,6	В. 2-I4
	5	МН7	2	9,7	I9,4	В. 2-I4
	6	ØI2AI L = I30	8	0,II	0,88	Б.Ч.
	7	Ø25AIII L = 7640	4	29,4	II7,6	Б.Ч.
	8	ХМI	43	0,55	23,65	В. 2-I4
				Итого	256,73	
КП229сн	I	СI	9	I,8	I6,2	В. 2-I4
	2	С5	2	3,I	6,2	В. 2-I4
	3	МН5н	2	27,6	55,2	В. 2-I4
	4	МН6	2	8,3	I6,6	В. 2-I4
	5	МН7	2	9,7	I9,4	В. 2-I4
	6	ØI2AI L = I30	8	0,II	0,88	Б.Ч.
	7	Ø20AIII L = 740	4	36,9	I47,6	Б.Ч.
	8	ХМ2	43	0,55	23,65	В. 2-I4
				Итого:	285,73	

Марка пространственного каркаса	Поз.	Марка арматурного изделия	Кол.	Масса, кг I шт.	Масса, кг Всего	Обозначение документа
КП230сн	I	СI	7	I,8	I2,6	В. 2-I4
	2	С5	2	2,9	5,8	В. 2-I4
	3	С6	2	3,7	7,4	В. 2-I4
	4	МН5н	2	27,6	55,2	В. 2-I4
	5	МН6	2	8,3	I6,6	В. 2-I4
	6	МН7	2	9,7	I9,4	В. 2-I4
	7	ØI2AI L= I30	8	0,II	0,88	Б.Ч.
	8	Ø32AIII L = 7640	4	48,2	I92,8	Б.Ч.
	9	ХМ2	43	0,55	23,65	В. 2-I4
				Итого	334,35	

Инв. № подл. | Подпись и дата | Взам. инв. №

Формат А3

https://zavodjbi.com/

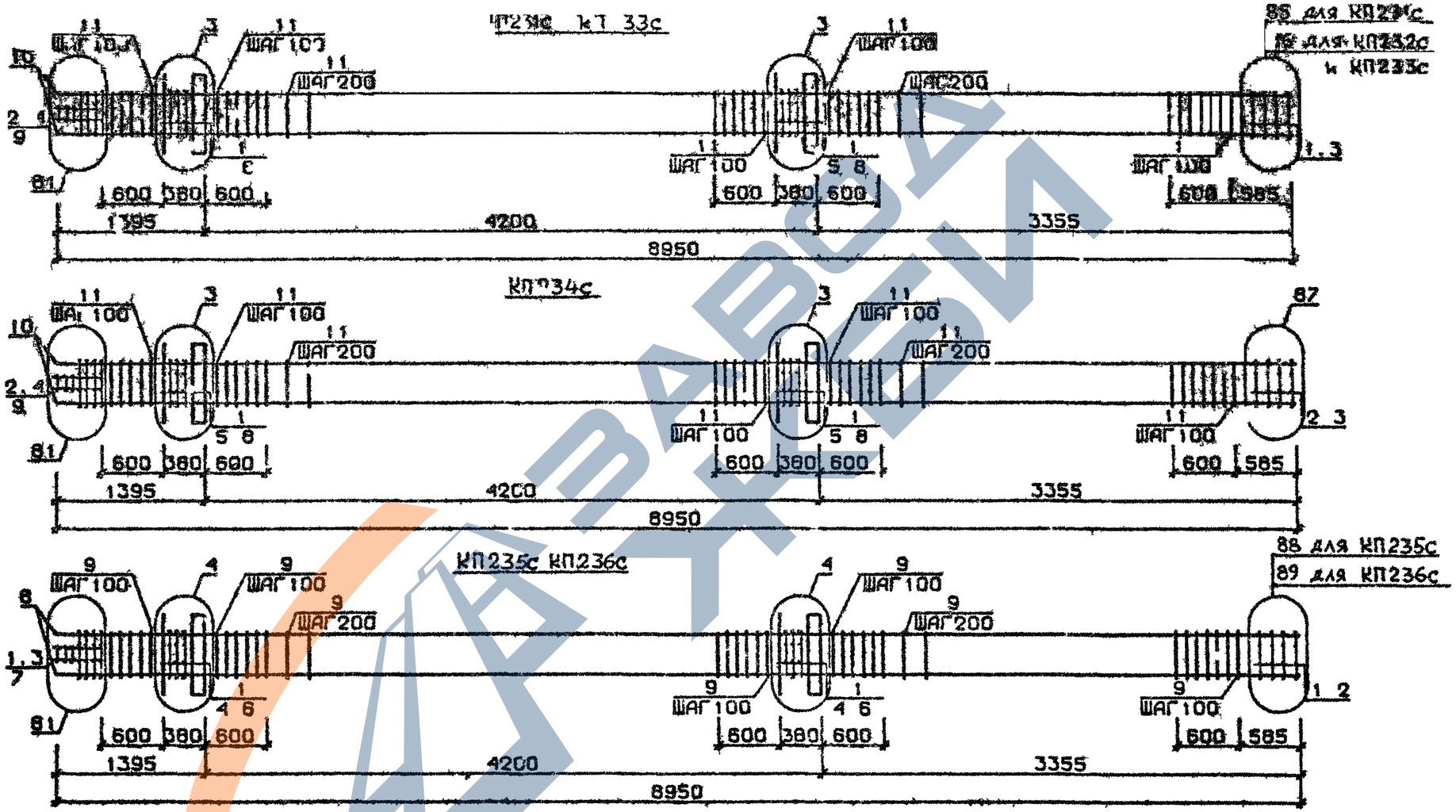

Арматура классов AI и AIII по ГОСТ 5781-82*
Детали см I 020 I-2с/89 В 2-I3
Спецификацию см. лист 3

Р ЗРАБ.	Гавшавадзе			I 020 I-2с/89 2-2 К56
ПРОВЕР	Чиванава			
ГИП	Бусниваадзе			Каркас пространственный КП231с КП236с
Н КОНТР	Бусниваадзе			Стадия Р · Лист 1 · Листов 2 · ТбилЗНИИЭП

Инв.№подл. | Подп. и дата | Взам.инв.№

I 020 I 2с/89 В 2 ч I

ФОРМАТ А3

Марка пространственного каркаса	Поз.	Марка арматурного изделия	Кол.	Масса, кг I шт.	Масса, кг Всего	Обозначение документа
КП231с	I	CI	I0	I,8	I8,0	В. 2-I4
	2	C2	3	2,9	8,7	В 2-I4
	3	C4	2	2,2	4,4	В. 2-I4
	4	C9	2	0,7	I,4	В. 2-I4
	5	MHI	2	25,6	5I,2	В. 2-I4
	6	Ø32AIII L = 720	4	4,54	I8,24	Б.Ч.
	7	ØI0AI L = 380	4	0,23	0,92	Б.Ч.
	8	ØI2AI L = I30	8	0,II	0,88	Б.Ч.
	9	Ø8AI L = 500	2	0,20	0,40	Б.Ч.
	I0	Ø20AIII L = 8950	4	20,I0	80,40	Б.Ч.
	II	XMI	50	0,55	27,50	В. 2-I4
				Итого:	2I2,0	
КП232с	I	CI	I0	I,8	I8,0	В. 2-I4
	2	C2	3	2,9	8,7	В. 2-I4
	3	C5	2	3,I	6,3	В. 2-I4
	4	C9	2	0,7	I,4	В. 2-I4
	5	MHI	2	25,6	5I,2	В. 2-I4
	6	Ø32AIII L = 720	4	4,54	I8,24	Б.Ч.
	7	ØI0AI L = 380	4	0,23	0,92	Б.Ч.
	8	ØI2AI L = I30	8	0,II	0,88	Б.Ч.
	9	Ø8AI L = 500	2	0,20	0,40	Б.Ч.
	I0	Ø25AIII L = 8950	4	34,50	I38,00	Б.Ч.
	II	XMI	50	0,55	27,50	В. 2-I4
				Итого:	27I,5	
КП233с	I	CI	I0	I,8	I8,0	В. 2-I4
	2	C2	3	2,9	8,7	В. 2-I4
	3	C5	2	3,I	6,2	В. 2-I4
	4	C9	2	0,7	I,4	В. 2-I4
	5	MHI	2	25,6	5I,2	В. 2-I4
	6	Ø32AIII L = 720	4	4,54	I8,24	Б.Ч.
	7	ØI0AI L = 380	4	0,23	0,92	Б.Ч.
	8	ØI2AI L = I30	8	0,II	0,88	Б.Ч.
	9	Ø8AI L = 500	2	0,20	0,40	Б.Ч.
	I0	Ø28AIII L = 2950	4	43,30	I73,20	Б.Ч.
	II	XM2	50	0,55	27,5	В. 2-I4
				Итого:	306,6	

Марка пространственного каркаса	Поз.	Марка арматурного изделия	Кол.	Масса, кг I шт.	Масса, кг Всего	Обозначение документа
КП234с	I	CI	8	I,8	I4,4	В. 2-I4
	2	C2	5	2,9	I4,5	В. 2-I4
	3	C6	2	3,7	7,4	В. 2-I4
	4	C9	2	0,7	I,4	В. 2-I4
	5	MHI	2	25,6	5I,2	В. 2-I4
	6	Ø32AIII L = 720	4	4,54	I8,24	Б.Ч.
	7	ØI0AI L = 380	4	0,23	0,92	Б.Ч.
	8	ØI2AI L = I30	8	0,II	0,88	Б.Ч.
	9	Ø8AI L = 500	2	0,20	0,40	Б.Ч.
	I0	Ø32AIII L = 8950	4	56,50	226,00	Б.Ч.
	II	XM2	50	0,55	27,50	В. 2-I4
				Итого:	362,0	
КП235с	I	C2	I3	2,9	37,7	В. 2-I4
	2	C7	2	4,3	8,6	В. 2-I4
	3	C9	2	0,7	I,4	В. 2-I4
	4	MHI	2	25,6	23,0	В. 2-I4
	5	Ø36AIII L = 720	4	5,75	23,0	Б.Ч.
	6	ØI0AI L = 380	4	0,23	0,92	Б.Ч.
	7	Ø8AI L = 500	2	0,20	0,40	Б.Ч.
	8	Ø36AIII L = 8950	4	7I,50	286,0	Б.Ч.
	9	XM3	50	0,88	44,00	В. 2-I4
				Итого:	453,2	
КП236с	I	C2	I3	2,9	37,7	В. 2-I4
	2	C8	2	5,0	I0,0	В. 2-I4
	3	C9	2	0,7	I,4	В. 2-I4
	4	MHI	2	25,6	5I,2	В. 2-I4
	5	Ø36AIII L = 720	4	5,75	23,0	Б.Ч.
	6	ØI0AI L = 380	4	0,23	0,92	Б.Ч.
	7	Ø8AI L = 500	2	0,20	0,40	Б.Ч.
	8	Ø40AIII L = 8950	4	88,30	353,20	Б.Ч.
	9	XM3	50	0,88	44,00	В. 2-I4
				Итого:	52I,8	

I.020.I-2с/89 Вып. 2-2 ч.I

Инв. № подл. | Подпись и дата | Взам. инв. №

Формат А3

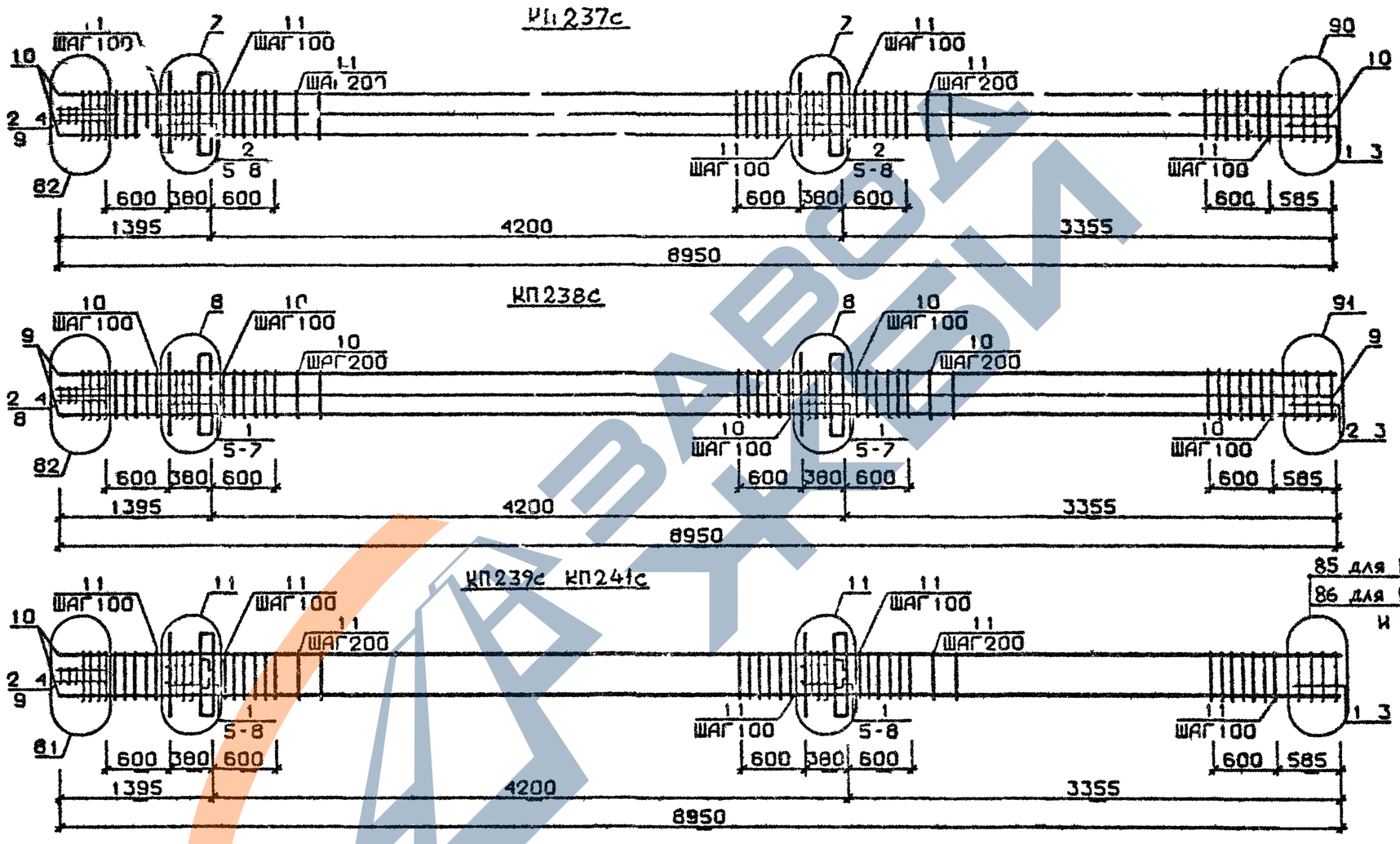

Арматура класса AI и AIII по ГОСТ 5781-82*
Детали см I.020 I-2с/89 В 2-I3
Спецификацию см лист 2

Разраб	Чанкветадзе		I 020 I-2с/89 2-2 К57
Провер	Чиванава		Каркас пространственный КП237с .КП241с
ГИП	Бускивадзе		Стадия Р · Лист 1 · Листов 2
Н контр	Бускивадзе		ТбилЗНИИЭП

Инв № подл | Подп и дата | Взам инв №

Формат А3

Марка пространственного каркаса	Поз.	Марка арматурного изделия	Кол.	Масса, кг I шт.	Масса, кг Всего	Обозначение документа
КП237с	I	С1	2	I,8	3,6	В 2-I4
	2	С2	II	2,9	3I,9	В 2-I4
	3	С6	2	3,7	7,4	В 2-I4
	4	С9	2	0,7	I,4	В 2-I4
	5	МГI	2	25,6	5I,2	В 2-I4
	6	Ø28АШ L = 720	4	3,48	I3,92	Б Ч
	7	Ø36АШ L = 720	4	5,75	23,0	Б.Ч
	8	ØI0АI L = 380	4	0,23	0,92	Б Ч.
	9	Ø8АI L = 500	2	0,20	0,40	Б.Ч.
	I0	Ø32АШ L = 8950	8	56,50	452,0	Б Ч
	II	ХМ3	50	0,55	27,5	В 2-I4
				Итого	6I3,2	
КП238с	I	С2	5	2,9	I4,5	В 2-I4
	2	С3	8	4,2	33,6	В. 2-I4
	3	С7	2	4,3	8,6	В 2-I4
	4	С9	2	0,7	I,4	В 2-I4
	5	МНI	2	25,6	5I,2	В. 2-I4
	6	Ø36АШ L = 720	8	5,75	46,0	Б Ч
	7	ØI0АI L = 380	4	0,23	0,92	Б Ч.
	8	Ø8АI L = 500	2	0,20	0,40	Б Ч
	9	Ø36АШ L = 8950	8	7I,50	572,0	Б.Ч
	I0	ХМ2	50	0,88	44,0	В. 2-I4
				Итого	772,0	
КП239с	I	СI	I0	I,8	I8,0	В. 2-I4
	2	С2	3	2,9	8,7	В 2-I4
	3	С4	2	2,2	4,4	В. 2-I4
	4	С9	2	0,7	I 4	В. 2-I4
	5	МН2	2	40,0	80,0	В. 2-I4
	6	Ø32АШ L = 720	8	4,54	36,32	Б.Ч.
	7	ØI0АI L = 380	8	0,23	I,84	Б.Ч
	8	ØI2АI L = I30	8	0,II	0,88	Б.Ч.
	9	Ø8АI L = 500	2	0,20	0,4	Б.Ч.
	I0	Ø20АШ L = 8950	4	20,I0	80,4	Б.Ч.
	II	ХМI	5	0,55	27,5	В 2-I4
				Итого	259,8	

Марка пространственного каркаса	Поз.	Марка арматурного изделия	Кол.	Масса, кг I шт.	Масса, кг Всего	Обозначение документа
КП240с	I	СI	I0	I,8	I8,0	В 2-I4
	2	С2	3	2,9	8,7	В 2-I4
	3	С5	2	3,I	6,2	В 2-I4
	4	С9	2	0,7	I 4	В 2-I4
	5	МН2	2	40,0	80,0	В. 2-I4
	6	Ø32АШ L = 720	8	4,54	36,32	Б Ч.
	7	ØI0АI L = 380	8	0,23	I 84	Б Ч
	8	ØI2АI L = I30	8	0,II	0,88	Б Ч
	9	Ø8АI L = 500	2	0,20	0,40	Б.Ч.
	I0	Ø25АШ L = 8950	4	34,50	I38,0	Б Ч
	II	ХМI	50	0,55	27,5	В 2-I4
				Итого	3I9,2	
КП24Iс	I	СI	I0	I,8	I8,0	В 2-I4
	2	С2	3	2,9	8,7	В. 2-I4
	3	С5	2	3,I	6,2	В 2-I4
	4	С9	2	0,7	I,4	В. 2-I4
	5	МН2	2	40,0	80,0	В 2-I4
	6	Ø32АШ L = 720	8	4,54	36,32	Б.Ч
	7	ØI0АI L = 380	8	0,23	I,84	Б Ч.
	8	ØI2АI L = I30	8	0,II	0,88	Б Ч.
	9	Ø8АI L = 500	2	0,20	0,40	Б.Ч.
	I0	Ø28АШ L = 8950	4	43,30	I73,2	Б Ч.
	II	ХМ2	50	0,55	27,5	В. 2-I4
				Итого	354,4	

I.020.I-20/89 В. 2-2 ч I

Инв. № подл. | Подпись и дата | Взам. инв. №

Формат А3

https://zavodjbi.com/

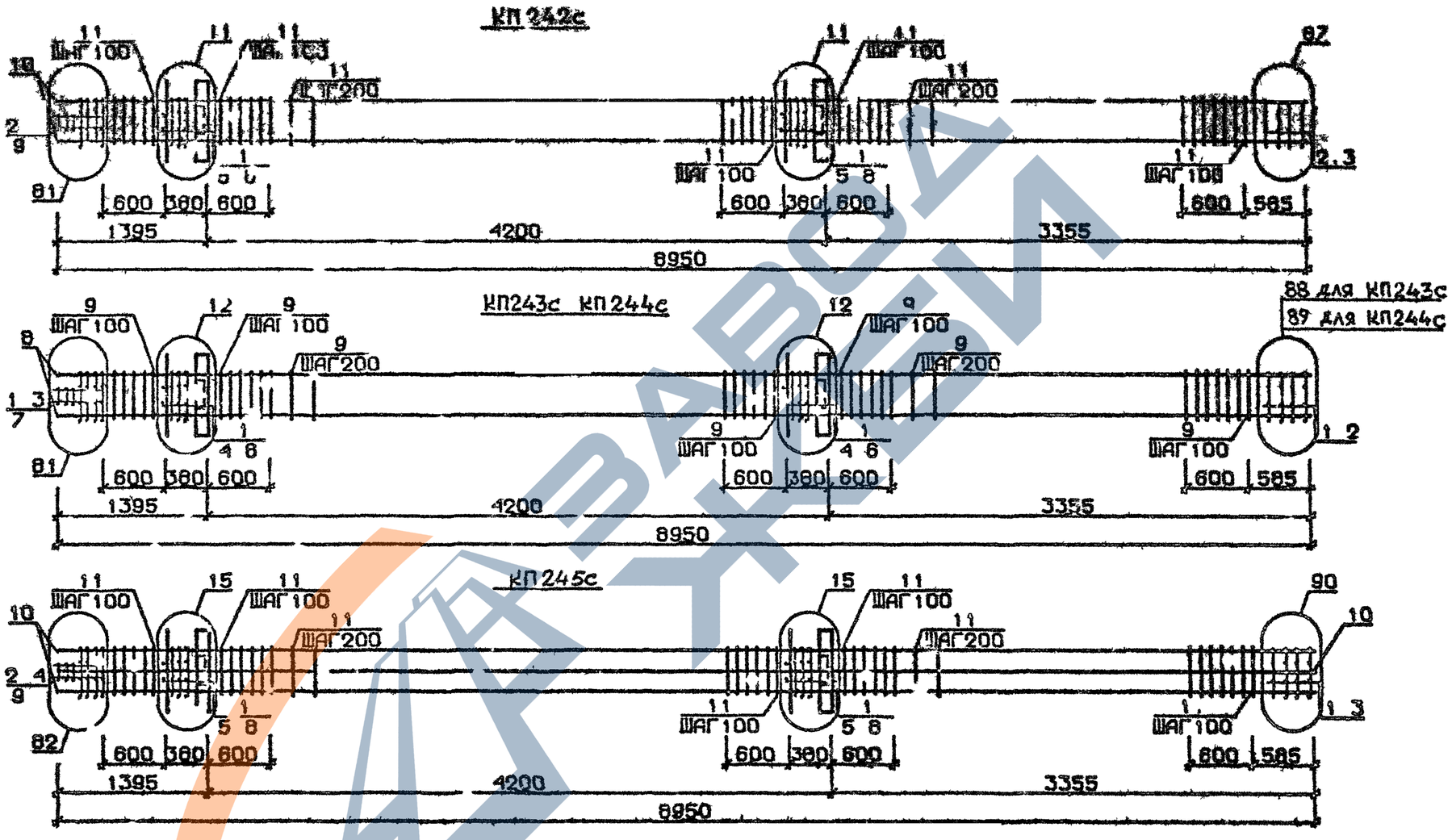

Арматура класса AI и AIII по ГОСТ 5781-82*
Детали см I 020 I-2с/89 В 2-I3
Спецификацию см лист 2

Р З АБ.	ЧАНКВЕТАДЗЕ		1 020 1-2с/89 2-2 К58
Л ВЕРИФ	АРБ ХАДЗЕ		Каркас пространственный КП242с КП245с
ГИП	БУСКИВАДЗЕ		Стадия Р · Лист 11 · Листов 2
Н КОНТР	БУС ВАДЗЕ		ТбилЗНИИЭП

ФОРМАТ А3

ИНВ.№ ПОДЛ | ПОДП. И ДАТА | ВЗАМ.ИНВ.№

I 020 I 2с/89 В 2 2 I I

I.020.I-2с/89 В. 2-2 ч.I

Марка пространственного каркаса	Поз.	Марка арматурного изделия	Кол.	Масса, кг I шт.	Масса, кг Всего	Обозначение документа
КП242с	I	CI	8	I,8	I4,4	В. 2-I4
	2	C2	5	2,9	I4,5	В 2-I4
	3	C6	2	3,7	7,4	В 2-I4
	4	C9	2	0,7	I,4	В. 2-I4
	5	MH2	2	40,0	80,0	В 2-I4
	6	Ø32AIII L = 720	8	4,54	36,32	Б Ч.
	7	ØI0AI L = 380	8	0,23	I,84	Б Ч.
	8	ØI2AI L = I30	8	0,II	0,88	Б.Ч.
	9	Ø8AI L = 500	2	0,20	0,40	Б Ч
	I0	Ø32AIII L = 8950	4	56,50	226,0	Б.Ч.
	II	XM2	50	0,55	27,5	В. 2-I4
				Итого	4I0,6	
КП243с	I	C2	I3	2,9	37,7	В. 2-I4
	2	C7	2	4,3	8,6	В. 2-I4
	3	C9	2	0,7	I,4	В. 2-I4
	4	MH2	2	40,0	80,0	В. 2-I4
	5	Ø36AIII L = 720	8	5,75	46,0	Б.Ч.
	6	ØI0AI L = 380	8	0,23	I,84	Б.Ч.
	7	Ø8AI L = 500	2	0,20	0,40	Б.Ч.
	8	Ø36AIII L = 8950	4	7I,50	286,0	Б Ч.
	9	XM3	50	0,88	44,0	В. 2-I4
				Итого	505,9	

Марка пространственного каркаса	Поз.	Марка арматурного изделия	Кол.	Масса, кг I шт.	Масса, кг Всего	Обозначение документа
КП244с	I	C2	I3	2,9	37,7	В. 2-I4
	2	C8	2	5,0	I0,0	В. 2-I4
	3	C9	2	0,7	I,4	В 2-I4
	4	MH2	2	40,0	80,0	В. 2-I4
	5	Ø36AIII L = 720	8	5,75	46,0	Б.Ч.
	6	ØI0AI L = 380	8	0,23	I,84	Б.Ч.
	7	Ø8AI L = 500	2	0,20	0,40	Б.Ч.
	8	Ø40AIII L = 8950	4	88,30	353,2	Б.Ч.
	9	XM3	50	0,88	44,0	В. 2-I4
				Итого	574,5	
КП245с	I	CI	I0	I,8	I8,0	В. 2-I4
	2	C2	3	2,9	8,7	В. 2-I4
	3	C6	2	3,7	7,4	В. 2-I4
	4	C9	2	0,7	I,4	В. 2-I4
	5	MH2	2	40,0	80,0	В. 2-I4
	6	Ø28AIII L = 720	4	3,48	I3,92	Б.Ч.
	7	Ø36AIII L = 720	8	5,75	46,0	Б.Ч.
	8	ØI0AI L = 380	8	0,23	I,84	Б.Ч.
	9	Ø8AI L = 500	2	0,20	0,40	Б.Ч.
	I0	Ø32AIII L = 8950	8	56,50	452,0	Б.Ч.
	II	XM2	50	0,55	27,50	В. 2-I4
				Итого	657,2	

Инв. № подл. | Подпись и дата | Взам. инв. №

Формат А3

ЗАВОД ЖБИ

https://zavodjbi.com/

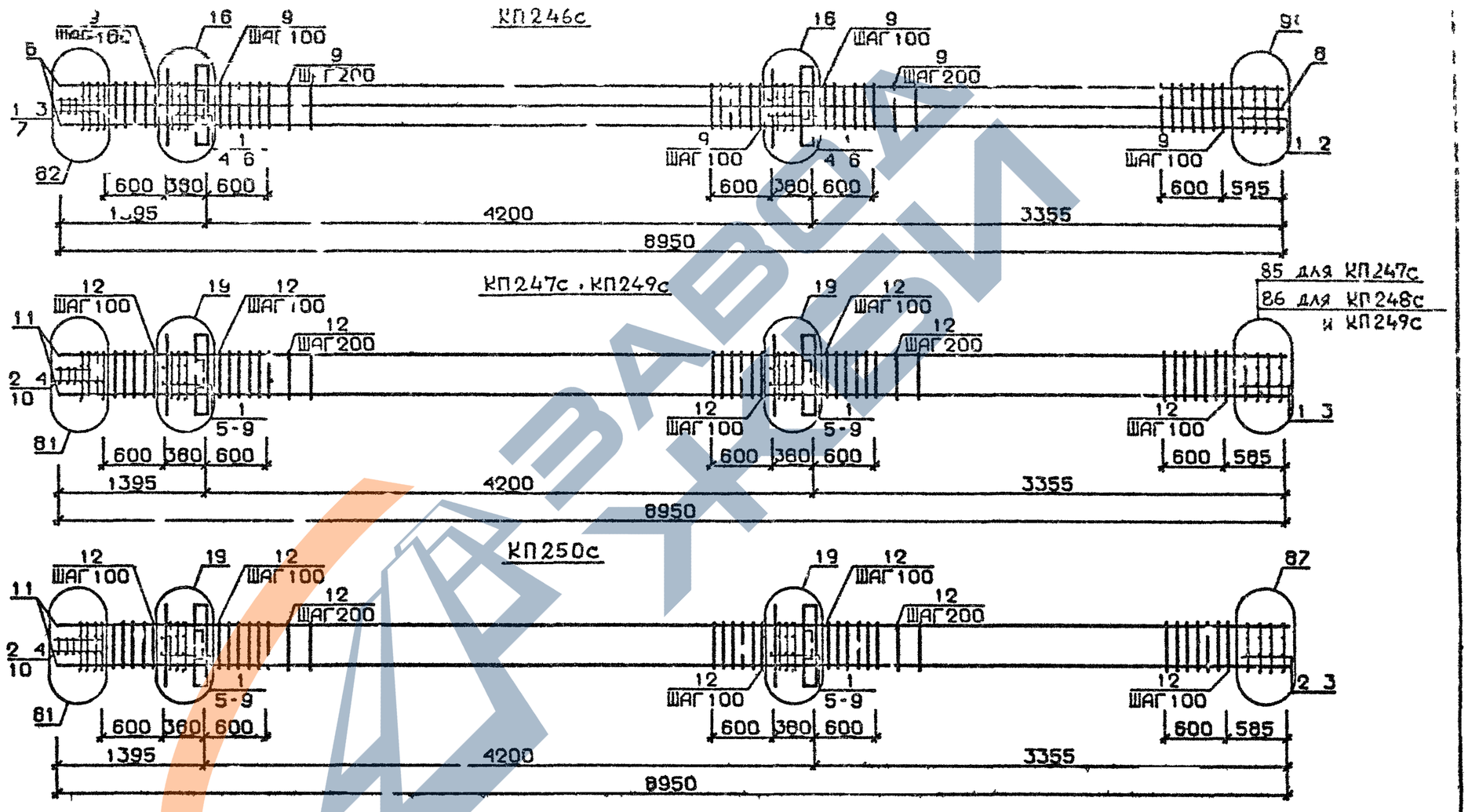

Арматура класса AI и AIII по ГОСТ 5781-82*
Детали см I 020 I-2с/89 В 2-I3
Спецификацию см лист 2

Разраб.	Майсурадзе		I 020 I-2с/89 2-2 К59
Провер	Чкванава		
ГИП	Бусквиладзе		
Н контр	Бусквиладзе		Каркас пространственный КП246с КП250с

Стадия	Лист	Листов
Р	1	2

ТбилЗНИИЭП

Инв № подл | Подп и дата | Взам инв №

Формат А3

ЗАВОД ЖБИ

https://zavodjbi.com/

Марка пространственного каркаса	Поз.	Марка арматурного изделия	Кол.	Масса, кг I шт.	Масса, кг Всего	Обозначение документа
КП246с	I	С2	I3	2,9	37,7	В. 2-I4
	2	С7	2	4,3	8,6	В. 2-I4
	3	С9	2	0,7	I,4	В. 2-I4
	4	МН3	2	40,0	80,0	В. 2-I4
	5	Ø36АШ L = 720	I2	5,75	69,0	Б.Ч.
	6	ØI0АI L = 380	8	0,23	I,84	Б.Ч.
	7	Ø8АI L = 500	2	0,20	0,40	Б.Ч.
	8	Ø36АШ L = 8950	8	7I,5	572,0	Б.Ч.
	9	ХМ3	50	0,88	44,0	В. 2-I4
				Итого.	8I4,9	
КП247с	I	СI	I0	I,8	I8,0	В. 2-I4
	2	С2	3	2,9	8,7	В. 2-I4
	3	С4	2	2,2	4,4	В. 2-I4
	4	С9	2	0,7	I,4	В. 2-I4
	5	МН3	2	32,8	65,6	В. 2-I4
	6	МН7	2	I0,0	20,0	В. 2-I4
	7	Ø32АШ L = 720	4	4,54	I8,I6	Б.Ч.
	8	ØI0АI L = 380	4	0,23	0,92	Б.Ч.
	9	ØI2АI L = I30	8	0,II	0,88	Б.Ч.
	I0	Ø8АI L = 500	2	0,20	0,40	Б.Ч.
	II	Ø20АШ L = 8950	4	20,I	80,40	Б.Ч.
	I2	ХМI	50	0,55	27,50	В. 2-I4
				Итого:	246,4	
КП248с	I	СI	I0	I,8	I8,0	В. 2-I4
	2	С2	3	2,9	8,7	В. 2-I4
	3	С5	2	3,I	6,2	В. 2-I4
	4	С9	2	0,7	I,4	В. 2-I4
	5	МН3	2	32,8	65,6	В. 2-I4
	6	МН7	2	I0,0	20,0	В. 2-I4
	7	Ø32АШ L = 720	4	4,54	I8,I6	Б.Ч.
	8	ØI0АI L = 380	4	0,23	0,92	Б.Ч.
	9	ØI2АI L = I30	8	0,II	0,88	Б.Ч.
	I0	Ø8АI L = 500	2	0,20	0,40	Б.Ч.
	II	Ø25АШ L = 8950	4	34,50	I38,0	Б.Ч.
	I2	ХМI	50	0,55	27,50	В. 2-I4
				Итого:	305,8	

Марка пространственного каркаса	Поз.	Марка арматурного изделия	Кол.	Масса, кг I шт.	Масса, кг Всего	Обозначение документа
КП249с	I	СI	I0	I,8	I8,0	В. 2-I4
	2	С2	3	2,9	8,7	В. 2-I4
	3	С5	2	3,I	6,2	В. 2-I4
	4	С9	2	0,7	I,4	В. 2-I4
	5	МН3	2	32,8	65,6	В. 2-I4
	6	МН7	2	I0,0	20,0	В. 2-I4
	7	Ø32АШ L = 720	4	4,54	I3,I6	Б.Ч.
	8	ØI0АI L = 380	4	0,23	0,92	Б.Ч.
	9	ØI2АI L = I30	8	0,II	0,88	Б.Ч.
	I0	Ø8АI L = 500	2	0,20	0,40	Б.Ч.
	II	Ø28АШ L = 8950	4	43,30	I73,20	Б.Ч.
	I2	ХМ2	50	0,55	27,50	В. 2-I4
				Итого:	34I,0	
КП250с	I	СI	3	I,8	I4,4	В. 2-I4
	2	С2	5	2,9	I4,5	В. 2-I4
	3	С6	2	3,7	7,4	В. 2-I4
	4	С9	2	0,7	I,4	В. 2-I4
	5	МН3	2	32,8	65,6	В. 2-I4
	6	МН7	2	I0,0	20,0	В. 2-I4
	7	Ø32АШ L = 720	4	4,54	I8,I6	Б.Ч.
	8	ØI0АI L = 380	4	0,23	0,92	Б.Ч.
	9	ØI2АI L = I30	8	0,II	0,88	Б.Ч.
	I0	Ø8АI L = 500	2	0,20	0,40	Б.Ч.
	II	Ø32АШ L = 8950	4	56,50	226,0	Б.Ч.
	I2	ХМ2	50	0,55	27,5	В. 2-I4
				Итого:	397,2	

Инв. № подл. | Подпись и дата | Взам. инв. №

https://zavodjbi.com/

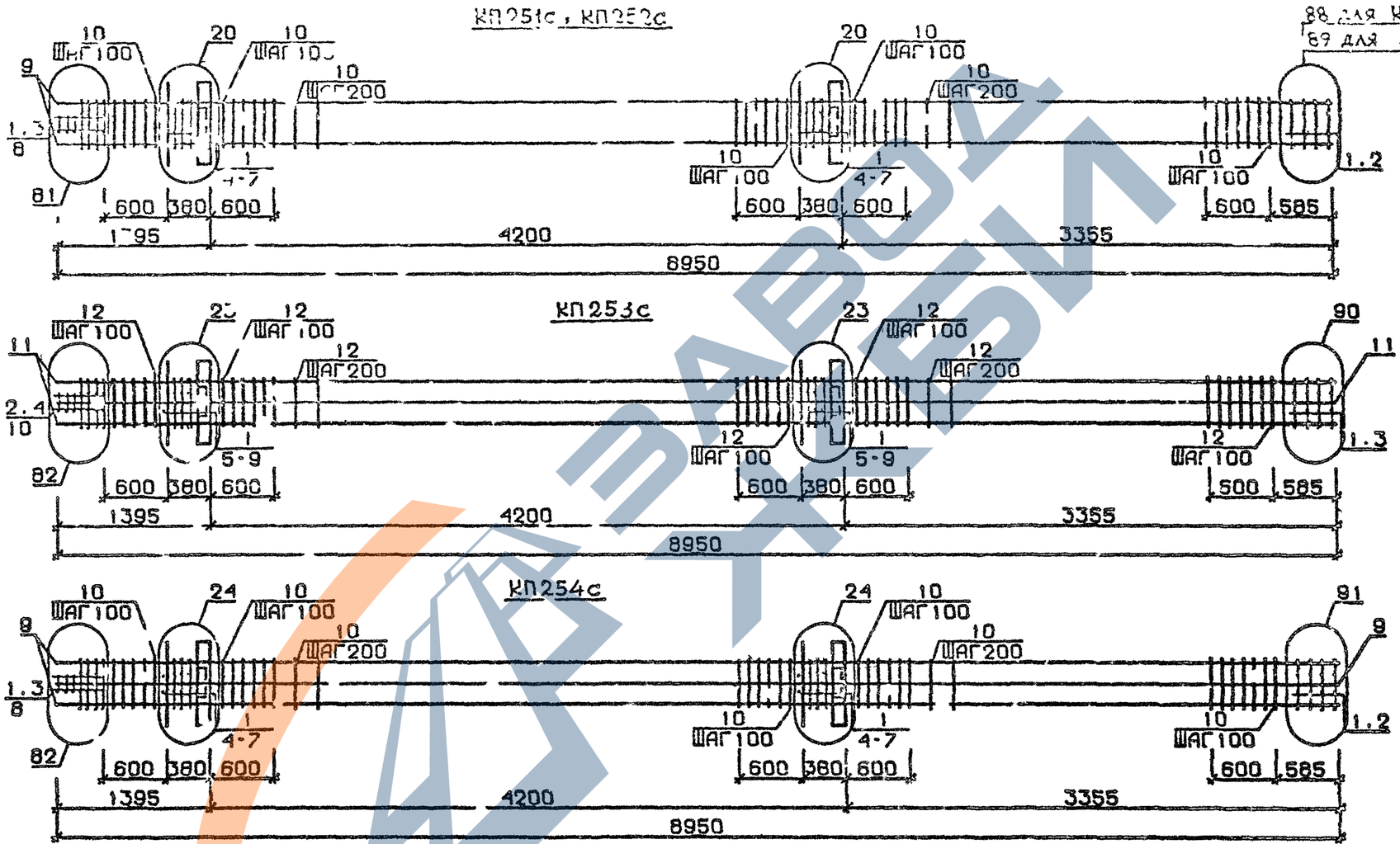

Арматура класса AI и AIII по ГОСТ 5781-82*
Детали см. I.020.I-2с/89 В.2-I3
Спецификацию см.лист 2

Разраб.	Майсурадзе		1.020.1-2с/89 2-2 К60
Провер.	Барбакадзе		Каркас пространственный КП251с ...КП254с
ГИП	Бускивадзе		Стадия Р · Лист 1 · Листов 2
Н.контр.	Бускивадзе		ТбилЗНИИЭП

Инв.№подл. | Подп. и дата | Взам.инв.№

I.020.I-2с/89 В. 2-2 ч.I

Формат А3

Марк пространственного каркаса	Поз.	Марка арматурного изделия	Кол.	Масса кг 1 шт.	Масса кг Всего	Обозначение документа
КП251с	1	[illegible]	13	2,9	37,7	В. 2-14
	2	[illegible]	2	4,3	[illegible]	В. 2-14
	3	[illegible]	–	0,7	1,4	В. 2-14
	4	МН3	2	32,8	65,6	В. 2-14
	5	МН8	2	11,9	23,8	В. 2-14
	6	Ø36АШ L = 720	4	5,75	23,0	Б Ч.
	7	Ø10АI L = 380	4	0,23	0,92	Б Ч.
	8	Ø8АI L = 500	2	0,20	0,40	Б.Ч
	9	Ø36АШ L = 8950	4	71,50	286,0	Б Ч
	10	ХМ3	50	0,88	44,0	В 2-14
				Итого	491,4	
КП252с	1	С2	13	2,9	37,7	В 2-14
	2	С8	2	5,0	10,0	В 2-14
	3	С9	2	0,7	1,4	В 2-14
	4	МН3	2	32,8	65,6	В. 2-14
	5	МН8	2	11,9	23,8	В. 2-14
	6	Ø36АШ L = 720	4	5,75	23,0	Б Ч.
	7	Ø10АI L = 380	4	0,23	0,92	Б Ч.
	8	Ø8АI L = 500	2	0,20	0,40	Б Ч.
	9	Ø40АШ L = 8950	4	88,30	353,2	Б Ч.
	10	ХМ3	50	0,88	44,0	В 2-14
				Итого	560,0	
КП253с	1	С1	10	1,8	18,0	В 2-14
	2	С2	3	2,9	8,7	В 2-14
	3	С6	2	3,7	7,4	В. 2-14
	4	С9	2	0,7	1,4	В. 2-14
	5	МН3	2	32,8	65,6	В. 2-14
	6	МН8	2	11,9	23,8	В 2-14
	7	Ø28АШ L = 720	4	3,48	13,92	Б Ч.
	8	Ø36АШ L = 720	4	5,75	23,0	Б Ч.
	9	Ø10АI L = 380	4	0,23	0,92	Б.Ч.
	10	Ø8АI L = 500	2	0,20	0,40	Б.Ч
	11	Ø32АШ L = 8950	8	56,50	452,0	Б.Ч.
	12	ХМ2	50	0,55	27,5	В. 2-14
				Итого	642,6	

Марка плоского арматурного изделия	Поз.	Марка арматурного изделия	Кол.	Масса кг 1 шт	Масса кг Всего	Обозначение документа
КП254	1	[illegible]	13	[illegible]	[illegible]	В. 2-14
	2	С7	2	4,3	8,6	В. 2-14
	3	[illegible]	2	0,7	1,4	В 2-14
	4	МН3	2	32,8	65,6	В. 2-14
	5	МН8	2	11,9	23,8	В. 2-14
	6	Ø36АШ L = 720	8	5,75	46,0	Б.Ч.
	7	Ø10АI L = 380	4	0,23	0,92	Б Ч
	8	Ø8АI L = 500	2	0,20	0,40	Б.Ч.
	9	Ø36АШ L = 8950	8	71,50	572,00	Б Ч.
	10	ХМ3	50	0,88	44,00	В. 2-14
				Итого	800,4	

Инв. № подл. | Подпись и дата | Взам. инв. №

https://zavodjbi.com/
ЗАВОД ЖБИ

I.020.I-2с/89 В.1-2 ч.1

КП255с КП257с

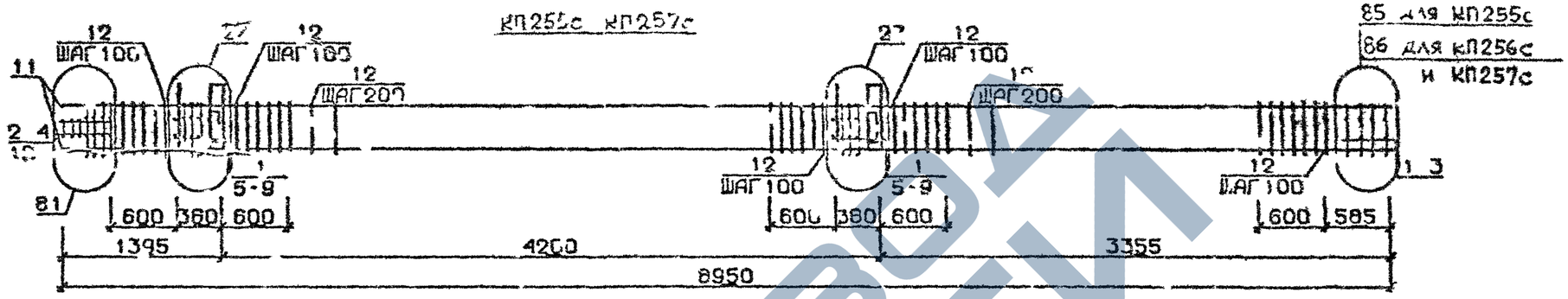

КП258с

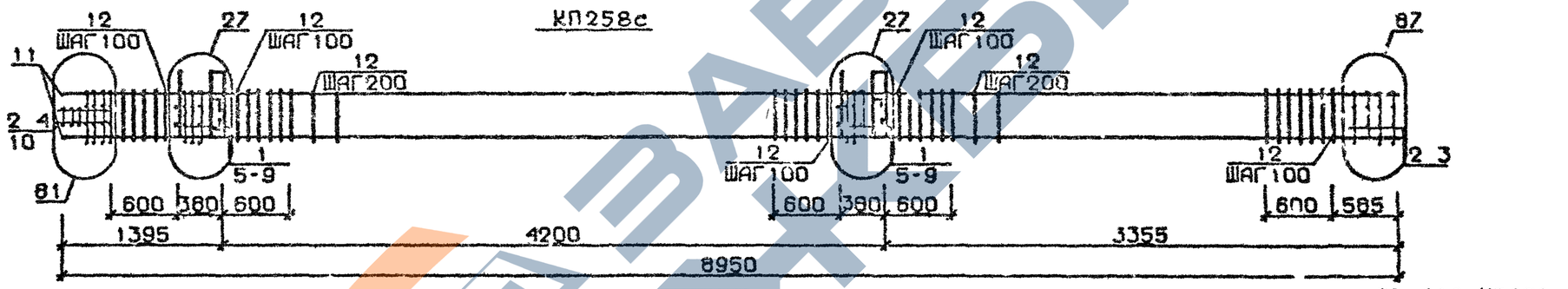

КП259с,КП260с

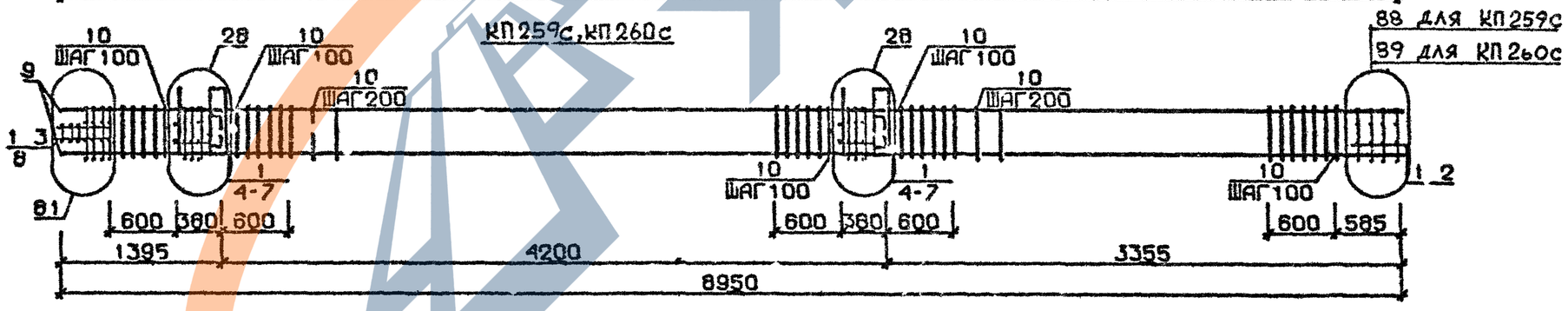

Арматура класса AI и AIII по ГОСТ 5781-82*
Детали см. I.020.I-2с/89 В.2-13
Спецификацию см.лист 2

Разраб.	Павшавадзе		1.020 1-2с/89 2-2 К61
Провер.	Чиванава		
ГИП	Бускивадзе		Каркас пространственный КП255с...КП260с
Н.контр.	Бускивадзе		

Стадия	Лист	Листов
Р	1	2

ТбилЗНИИЭП

ФОРМАТ А3

Инв.№подл. | Подп. и дата | Взам.инв.№

Марка пространственного каркаса	Поз.	Марка арматурного изделия	Кол.	Масса кг I шт.	Масса кг Всего	Обозначение документа
КП255с	I	СI	I0	I,8	I8,0	В. 2-I4
	2	С2	3	2,9	8,7	В 2-I4
	3	С4	2	2,2	4,4	В 2-I4
	4	С9	2	0,7	I,4	В 2-I4
	5	МН4	2	34,8	69,6	В. 2-I4
	6	МН7	2	I0,0	20,0	В. 2-I4
	7	Ø32АШ L = 720	4	4,54	I8,I6	Б.Ч.
	8	ØI0АI L = 380	4	0,23	0,92	Б Ч.
	9	ØI2АI L = I30	8	0,II	0,88	Б Ч.
	I0	Ø8АI L = 500	2	0,20	0,40	Б Ч.
	II	Ø20АШ L = 8950	4	20,I0	80,40	Б.Ч.
	I2	ХМI	50	0,55	27,50	В 2-I4
				Итого	250,4	
КП256с	I	СI	I0	I,8	I8,0	В. 2-I4
	2	С2	3	2,9	8,7	В. 2-I4
	3	С5	2	3,I	6,2	В 2-I4
	4	С9	2	0,7	I,4	В 2-I4
	5	МН4	2	34,8	69,6	В 2-I4
	6	МН7	2	I0,0	20,0	В 2-I4
	7	Ø32АШ L = 720	4	4,54	I8,I6	Б Ч.
	8	ØI0АI L = 380	4	0,23	0,92	Б.Ч.
	9	ØI2АI L = I30	8	0,II	0,88	Б.Ч.
	I0	Ø8АI L = 500	2	0,20	0,40	Б Ч.
	II	Ø25АШ L = 8950	4	34,50	I38,0	Б.Ч
	I2	ХМI	50	0,55	27,50	В. 2-I4
				Итого	309,8	
КП257с	I	СI	I0	I,8	I8,0	В. 2-I4
	2	С2	3	2,9	8,7	В. 2-I4
	3	С5	2	3,I	6,2	В 2-I4
	4	С9	2	0,7	I,4	В 2-I4
	5	МН4	2	34,8	69,6	В 2-I4
	6	МН7	2	I0,0	20,0	В 2-I4
	7	Ø32АШ L = 720	4	4,54	I8,I6	Б.Ч.
	8	ØI0АI L = 380	4	0,23	0,92	Б Ч.
	9	ØI2АI L = I30	8	0,II	0,88	Б.Ч.
	I0	Ø8АI L = 500	2	0,20	0,40	Б Ч.
	II	Ø28АШ L = 8950	4	43,30	I79,20	Б.Ч.
	I2	ХМ2	50	0,55	27,50	В. 2-I4
				Итого.	345,0	

Марка пространственного каркаса	Поз.	Марка арматурного изделия	Кол.	Масса, кг I шт.	Масса, кг Всего	Обозначение документа
КП258с		СI	8	I,8	I4,4	В. 2-I4
		С2	5	2,9	I4,5	В. 2-I4
	3	С5	2	3,7	7,4	В. 2-I4
	4	С9	2	0,7	I,4	В. 2-I4
	5	МН4	2	34,8	69,6	В. 2-I4
	6	МН7	2	I0,0	20,0	В. 2-I4
	7	Ø32АШ L = 720	4	4,54	I8,I6	Б.Ч.
	8	ØI0АI L = 380	4	0,23	0,92	Б.Ч.
	9	ØI2АI L = I30	8	0,II	0,88	Б.Ч
	I0	Ø8АI L = 500	2	0,20	0,40	Б.Ч.
	II	Ø32АШ L = 8950	4	56,50	226,0	Б.Ч.
	I2	ХМ2	50	0,55	27,50	В. 2-I4
				Итого	401,2	
КП259с	I	С2	I3	2,9	37,7	В. 2-I4
	2	С7	2	4,3	8,6	В. 2-I4
	3	С9	2	0,7	I,4	В. 2-I4
	4	МН4	2	34,8	69,6	В. 2-I4
	5	МН8	2	II,9	23,8	В. 2-I4
	6	Ø36АШ L = 720	4	5,75	23,0	Б.Ч.
	7	ØI0АI L = 380	4	0,23	0,92	Б.Ч.
	8	Ø8АI L = 500	2	0,20	0,40	Б.Ч.
	9	Ø36АШ L = 8950	4	7I,50	286,0	Б.Ч.
	I0	ХМ3	50	0,88	44,0	В. 2-I4
				Итого	495,4	
КП260с	I	С2	I3	2,9	37,7	В. 2-I4
	2	С8	2	5,0	I0,0	В. 2-I4
	3	С9	2	0,7	I,4	В. 2-I4
	4	МН4	2	34,8	69,6	В. 2-I4
	5	МН8	2	II,9	23,8	В. 2-I4
	6	Ø36АШ L = 720	4	5,75	23,0	Б.Ч.
	7	ØI0АI L = 380	4	0,23	0,92	Б Ч.
	8	Ø8АI L = 500	2	0,20	0,40	Б.Ч.
	9	Ø40АШ L = 8950	4	88,3	353,20	Б.Ч.
	I0	ХМ3	50	0,88	44,00	В. 2-I4
				Итого:	564,0	

КП261с

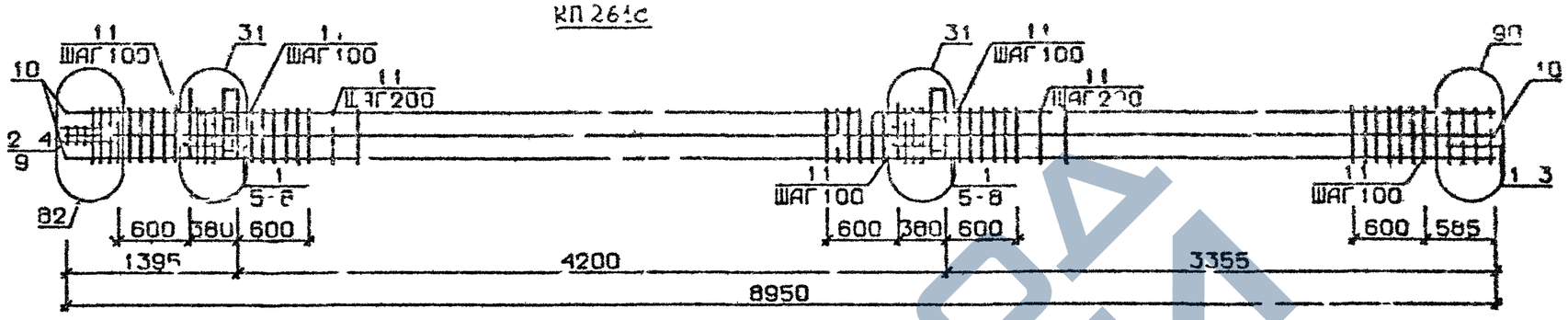

КП262с

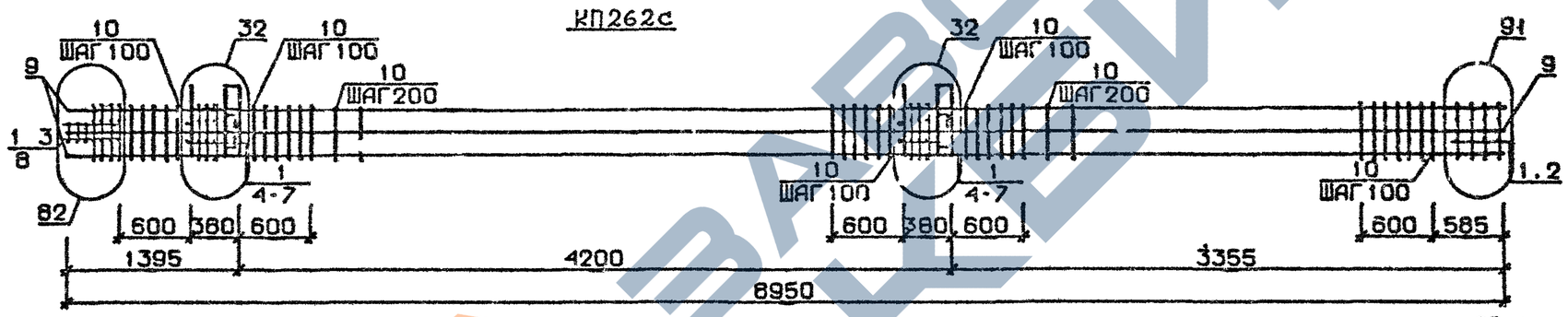

КП263с...КП265с

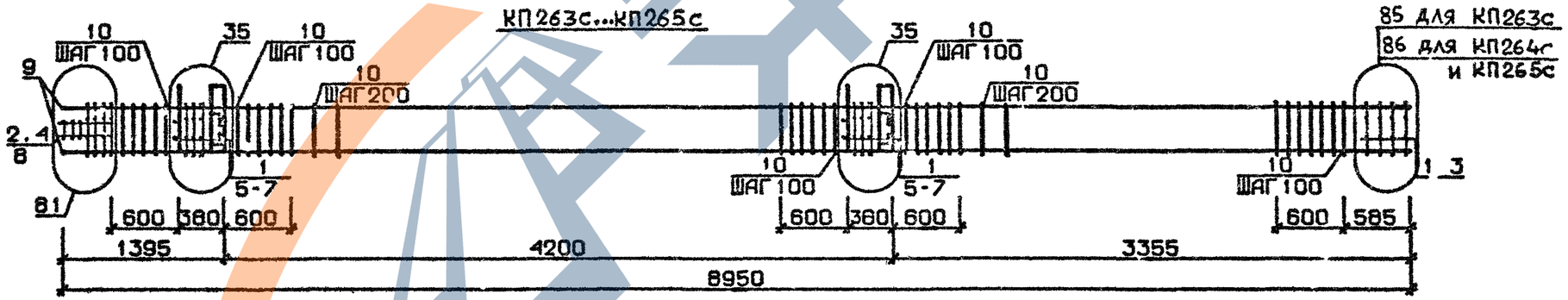

Арматура класса AI и AIII по ГОСТ 5781-82*
Детали см. I.020.I-2с/89 В.2-I3
Спецификацию см.лист 2

Разраб	Тавшавадзе		1.020.1-2с/89 2-2 К62
Провер	Чкванава		Каркас пространственный КП261с...КП265с
ГИП	Бускивадзе		Стадия Р · Лист 1 · Листов 2
Н.контр	Бускивадзе		ТбилЗНИИЭП

Инв.№подл. | Подп. и дата | Взам.инв.№

Формат А3

Марка пространственного каркаса	Поз.	Марка арматурного изделия	Кол.	Масса, кг 1 шт.	Масса, кг Всего	Обозначение документа
КП261с	I	CI	I0	I,8	I8,0	В. 2-I4
	2	C2	3	2,9	8,7	В. 2-I4
	3	C6	2	3,7	7,4	В. 2-I4
	4	C9	2	0,7	I,4	В. 2-I4
	5	МН7	2	34,8	69,6	В. 2-I4
	6	МН9	2	I7,3	34,6	В. 2-I4
	7	Ø36AIII L = 720	4	5,75	23,0	Б.Ч.
	8	ØI0AI L = 380	4	0,23	0,92	Б.Ч.
	9	Ø8AI L = 500	2	0,20	0,40	Б.Ч.
	I0	Ø32AIII L = 8950	8	56,5	452,0	Б.Ч.
	II	XM2	50	0,55	27,50	В. 2-I4
				Итого:	643,5	
КП262с	I	C2	I3	8,9	37,7	В. 2-I4
	2	C7	2	4,3	8,6	В. 2-I4
	3	C9	2	0,7	I,4	В. 2-I4
	4	МН4	2	34,8	69,6	В. 2-I4
	5	МНI0	2	20,8	4I,6	В. 2-I4
	6	Ø36AIII L = 720	4	5,75	23,0	Б.Ч.
	7	ØI0AI L = 380	4	0,23	0,92	Б.Ч.
	8	Ø8AI L = 500	2	0,20	0,40	Б.Ч.
	9	Ø36AIII L = 8950	8	7I,50	572,0	Б.Ч.
	I0	XM3	50	0,88	44,0	В. 2-I4
				Итого	799,2	
КП263с	I	CI	I0	I,8	I8,0	В. 2-I4
	2	C2	3	2,9	8,7	В. 2-I4
	3	C4	2	2,2	4,4	В. 2-I4
	4	C9	2	0,7	I,4	В. 2-I4
	5	МН5	2	27,6	55,2	В. 2-I4
	6	МН7	4	I0,0	40,0	В. 2-I4
	7	ØI2AI L = I30	8	0,II	0,88	Б.Ч.
	8	Ø8AI L = 500	2	0,20	0,40	Б.Ч.
	9	Ø20AIII L = 8950	4	20,I	80,40	Б.Ч.
	I0	XMI	50	0,55	27,50	В. 2-I4
				Итого	236,9	

Марка пространственного каркаса	Поз.	Марка арматурного изделия	Кол.	Масса, кг I шт.	Масса, кг Всего	Обозначение документа
КП264с	I	CI	I0	I,8	I8,0	В. 2-I4
	2	C2	3	2,9	8,7	В. 2-I4
	3	C5	2	3,I	6,2	В. 2-I4
	4	C9	2	0,7	I,4	В. 2-I4
	5	МН5	2	27,6	55,2	В. 2-I4
	6	МН7	4	I0,0	40,0	В. 2-I4
	7	ØI2AI L = I30	8	0,II	0,88	Б.Ч.
	8	Ø8AI L = 500	2	0,20	0,40	Б.Ч.
	9	Ø25AIII L = 8950	4	34,50	I38,00	Б.Ч.
	I0	XM3	50	0,55	27,50	В. 2-I4
				Итого:	296,3	
КП265с	I	CI	I0	I,8	I8,0	В. 2-I4
	2	C2	3	2,9	8,7	В. 2-I4
	3	C5	2	3,I	6,2	В. 2-I4
	4	C9	2	0,7	I,4	В. 2-I4
	5	МН5	2	27,6	55,2	В. 2-I4
	6	МН7	4	I0,0	40,0	В. 2-I4
	7	ØI2AI L = I30	8	0,II	0,88	Б.Ч.
	8	Ø8AI L = 500	2	0,20	0,40	Б.Ч.
	9	Ø28AIII L = 8950	4	43,30	I73,20	Б.Ч.
	I0	XM2	50	0,55	27,50	В. 2-I4
				Итого:	33I,5	

I.020.I-2с/89 В. 2-2 ч.I

Инв. № подл. | Подпись и дата | Взам. инв. №

Формат А3

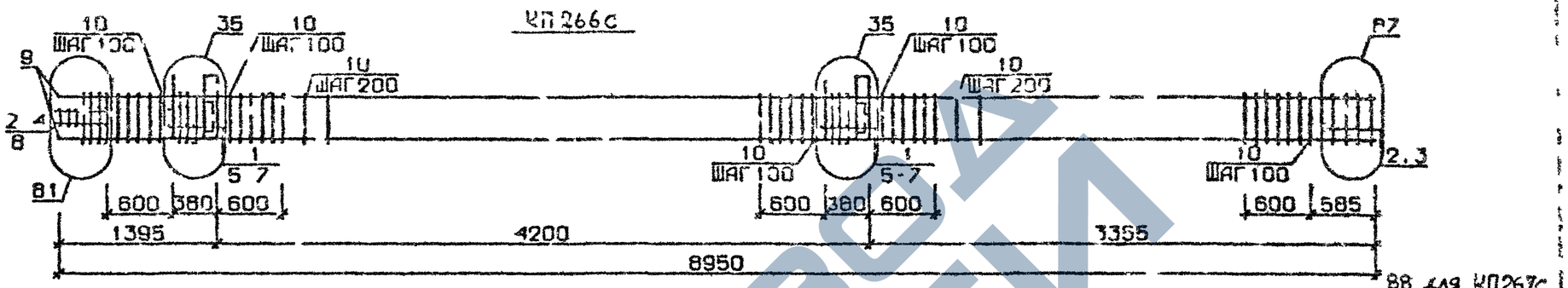

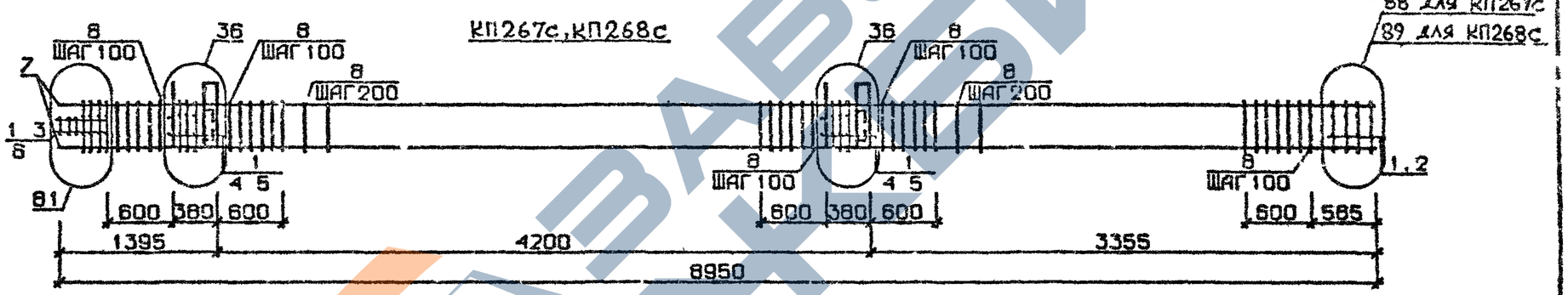

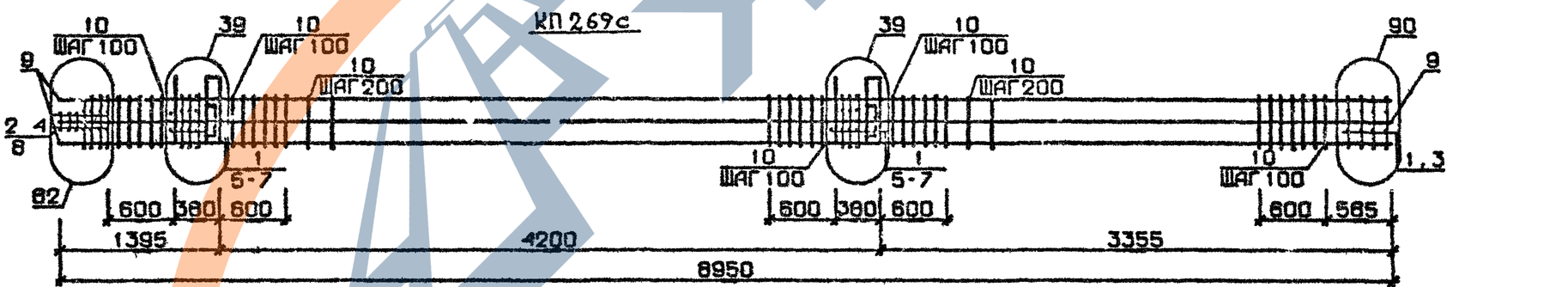

Арматура класса AI и AIII по ГОСТ 5781-82*
Детали см. I.020.I-2с/89 В.2-I3
Спецификацию см. лист 2

Разраб.	Майсуразе		1.020 1-2с/89 2-2 К63
Провер.	Чиванава		
ГИП	Бускивадзе		Каркас пространственный КП266с...КП269с
Н контр.	Бускивадзе		Стадия Р · Лист 1 · Листов 2 · ТбилЗНИИЭП

Инв.№ подл. | Подп. и дата | Взам. инв.№

Формат А3

Марка пространственного каркаса	Поз.	Марка арматурного изделия	Кол.	Масса, кг I шт.	Масса, кг Всего	Обозначение документа
КП266с	I	CI	8	I,8	I4,4	В. 2-I4
	2	C2	5	2,9	I4,5	В. 2-I4
	3	C6	2	3,6	7,2	В. 2-I4
	4	C9	2	0,7	I,4	В. 2-I4
	5	MH5	2	27,6	55,2	В. 2-I4
	6	MH7	4	I0,0	40,0	В. 2-I4
	7	Ø12AI L= I30	8	0,II	0,88	Б.Ч.
	8	Ø8AI L = 500	2	0,20	0,40	Б.Ч.
	9	Ø32AIII L = 8950	4	56,50	226,00	Б.Ч.
	I0	XM2	50	0,55	27,50	В. 2-I4
				Итого:	387,5	
КП267с	I	C2	I3	2,9	37,7	В. 2-I4
	2	C7	2	4,3	8,6	В. 2-I4
	3	C9	2	0,7	I,4	В. 2-I4
	4	MH5	2	27,6	55,2	В. 2-I4
	5	MH8	4	II,9	47,6	В. 2-I4
	6	Ø8AI L = 500	2	0,20	0,40	Б.Ч.
	7	Ø36AIII L = 8950	4	7I,50	286,0	Б.Ч.
	8	XM3	50	0,88	44,0	В. 2-I4
				Итого:	480,9	
КП268с	I	C2	I3	2,9	37,7	В. 2-I4
	2	C8	2	5,0	I0,0	В. 2-I4
	3	C9	2	0,7	I,4	В. 2-I4
	4	MH5	2	27,6	55,2	В. 2-I4
	5	MH8	4	II,9	47,6	В. 2-I4
	6	Ø8AI L = 500	2	0,20	0,40	Б.Ч.
	7	Ø40AIII L = 8950	4	88,3	353,2	Б.Ч.
	8	XM3	50	0,88	44,0	В. 2-I4
				Итого:	549,5	

Марка пространственного каркаса	Поз.	Марка арматурного изделия	Кол.	Масса, кг I шт.	Масса, кг Всего	Обозначение документа
КП269с	I	CI	I0	,8	I8,0	В. 2-I4
	2	C2	3	2,9	8,7	В. 2-I4
	3	C6	2	3,7	7,4	В. 2-I4
	4	C9	2	0,7	I,4	В. 2-I4
	5	MH5	2	27,6	55,2	В. 2-I4
	6	MH8	2	II,9	23,8	В. 2-I4
	7	MH9	2	I7,3	34,6	В. 2-I4
	8	Ø8AI L = 500	2	0,20	0,40	Б.Ч.
	9	Ø32AIII L = 8950	8	56,50	452,0	Б.Ч.
	I0	XM2	50	0,55	27,50	В. 2-I4
				Итого:	629,0	

Формат А3

https://zavodjbi.com/

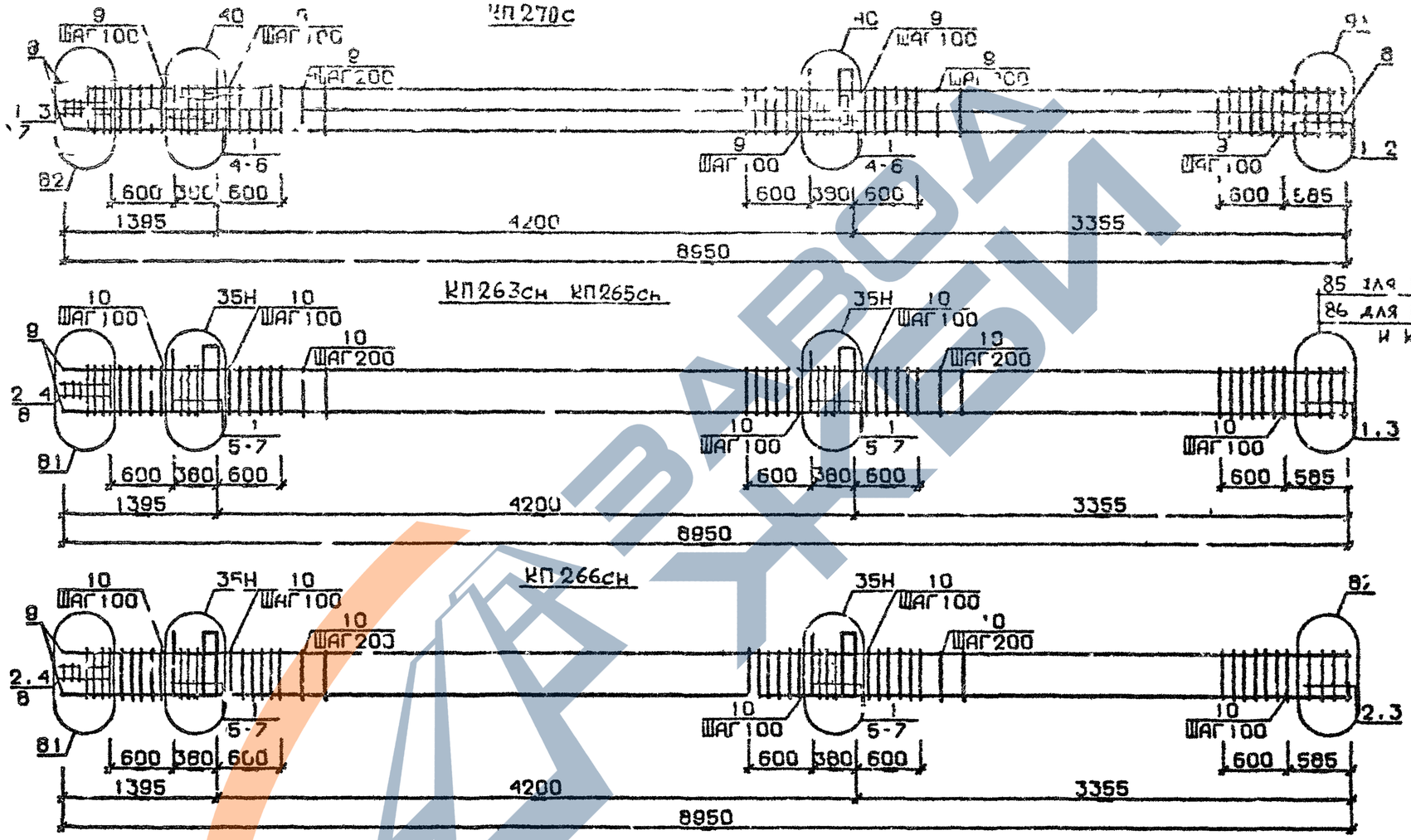

Арматура класса AI и AIII по ГОСТ 5781-82*
Детали см. I.020.I-2с/89 В.2-I3
Спецификацию см. лист 2

Разраб.	Чанкветадзе		
Провер	Чкуванава		
ГИП	Бускивадзе		
Н контр	Бускивадзе		

I.020 I-2с/89 2-2 К64

Каркас пространственный
КП 270с
КП263сн ... КП266сн

Стадия	Лист	Листов
Р	1	2

ТбилЗНИИЭП

ФОРМАТ А3

I.020.I-2с/89 В. 2-2 ч.I

Инв.№подл. | Подп. и дата | Взам инв.№

https://zavodjbi.com/

Марка пространственного каркаса	Поз.	Марка арматурного изделия	Кол.	Масса, кг I шт.	Масса, кг Всего	Обозначение документа
КП270с	1	С2	I3	2,9	37,7	В. 2-I4
	2	С7	2	4,3	8,6	В. 2-I4
	3	С9	2	0,7	I,4	В. 2-I4
	4	МН5	2	27,6	55,2	В. 2-I4
	5	МН8	2	II,9	23,8	В. 2-I4
	6	МН10	2	20,8	4I,6	В. 2-I4
	7	Ø8AI L = 500	2	0,20	0,40	Б.Ч.
	8	Ø36AIII L = 8950	8	7I,5	572,0	Б.Ч.
	9	ХМI	50	0,88	44,0	В. 2-I4
				Итого:	784,7	
КП263сн	I	СI	I0	I,8	I8,0	В. 2-I4
	2	С2	3	2,9	8,7	В. 2-I4
	3	С4	2	2,2	4,4	В. 2-I4
	4	С9	2	0,7	I,4	В. 2-I4
	5	МН5	2	27,6	55,2	В. 2-I4
	6	МН7	4	I0,0	40,0	В. 2-I4
	7	ØI2AI L = I20	8	0,II	0,88	Б.Ч.
	8	Ø8AI L = 500	2	0,20	0,40	Б.Ч.
	9	Ø20AIII L = 8950	4	20,I	80,40	Б.Ч.
	I0	ХМI	50	0,55	27,50	В. 2-I4
				Итого:	236,9	
КП264сн	I	СI	I0	I,8	I8,0	В. 2-I4
	2	С2	3	2,9	8,7	В. 2-I4
	3	С5	2	3,I	6,2	В. 2-I4
	4	С9	2	0,7	I,4	В. 2-I4
	5	МН5	2	27,6	55,2	В. 2-I4
	6	МН7	4	I0,0	40,0	В. 2-I4
	7	ØI2AI L = I30	8	0,II	0,88	Б.Ч.
	8	Ø8AI L = 500	2	0,20	0,40	Б.Ч.
	9	Ø25AIII L = 8950	4	34,50	I38,0	Б.Ч.
	I0	ХМ3	50	0,55	27,50	В. 2-I4
				Итого:	296,3	

Марка пространственного каркаса	Поз.	Марка арматурного изделия	Кол.	Масса, кг I шт.	Масса, кг Всего	Обозначение документа
КП265сн	I	СI	I0	I,8	I8,0	В. 2-I4
	2	С2	3	2,9	8,7	В. 2-I4
	3	С5	2	3,I	6,2	В. 2-I4
	4	С9	2	0,7	I,4	В. 2-I4
	5	МН5	2	27,6	55,2	В. 2-I4
	6	МН7	4	I0,0	40,0	В. 2-I4
	7	ØI2AI L = I00	8	0,II	0,88	Б.Ч.
	8	Ø8AI L = 500	2	0,20	0,40	Б.Ч.
	9	Ø28AIII L = 8950	4	43,30	I73,20	Б.Ч.
	I0	ХМ2	50	0,55	27,50	В. 2-I4
				Итого:	33I,5	
КП266сн	I	СI	8	I,8	I4,4	В. 2-I4
	2	С2	5	2,9	I4,5	В. 2-I4
	3	С6	2	3,6	7,2	В. 2-I4
	4	С9	2	0,7	I,4	В. 2-I4
	5	МН5	2	27,6	55,2	В. 2-I4
	6	МН7	4	I0,0	40,0	В. 2-I4
	7	ØI2AI L = I30	8	0,II	0,88	Б.Ч.
	8	Ø8AI L = 500	2	0,20	0,40	Б.Ч.
	9	Ø32AIII L = 8950	4	56,50	226,0	Б.Ч.
	I0	ХМ2	50	0,55	27,50	В. 2-I4
				Итого:	387,5	

I.020.I-2о/89 в. 2-2 ч.I

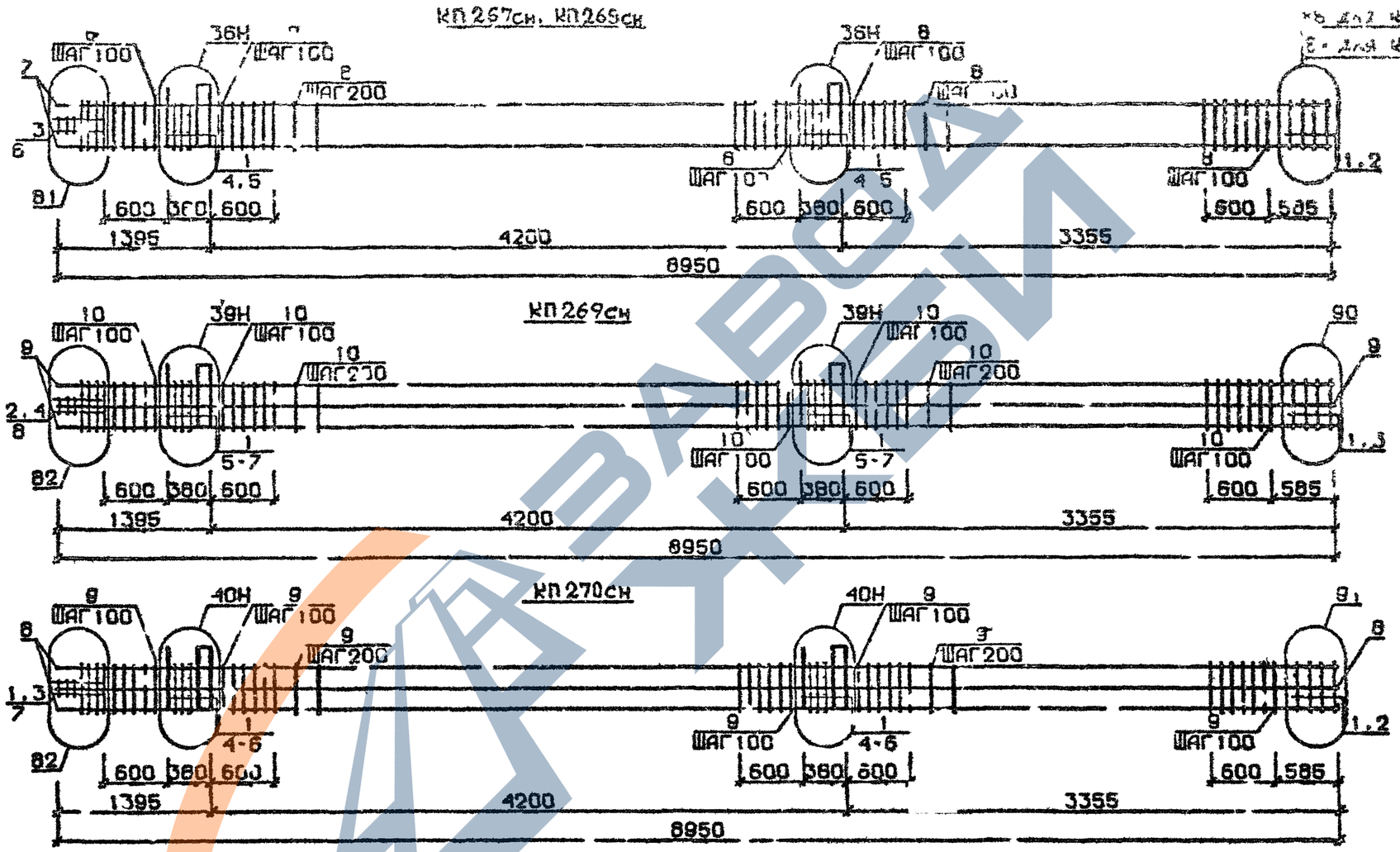

Арматура класса AI и AIII по ГОСТ 5781-82*
Детали см. I.020.I-2с/89 В.2-I3
Спецификацию см. лист 4

Разраб.	Чанкветадзе		1.020.1-2с/89 2-2 К65
Провер.	Иванова		Каркас пространственный КП267сн...КП270сн
ГИП	Бускивадзе		Стадия Р · Лист 1 · Листов 2
Н.контр.	Бускивадзе		ТбилЗНИИЭП

Инв.№ подл. | Подп. и дата | Взам. инв.№

Формат А3

Марка пространственного каркаса	Поз.	Марка арматурного изделия	Кол.	Масса, кг I шт.	Масса, кг Всего	Обозначение документа
КП267сн	I	С2	I3	2,9	37,7	В. 2-I4
	2	С7	2	4,3	8,6	В. 2-I4
	3	С9	2	0,7	I,4	В. 2-I4
	4	МН5	2	27,6	55,2	В. 2-I4
	5	МН8	4	II,9	47,6	В. 2-I4
	6	Ø8AI L = 500	2	0,20	0,40	Б.Ч.
	7	Ø36AIII L = 8950	4	7I,50	286,0	Б.Ч.
	8	ХМ3	50	0,88	44,00	В. 2-I4
				Итого	480,9	
КП268сн	I	С2	I3	2,9	37,7	В 2-I4
	2	С8	2	5,0	I0,0	В. 2-I4
	3	С9	2	0,7	I,4	В. 2-I4
	4	МН5	2	27,6	55,2	В. 2-I4
	5	МН8	4	II,9	47,6	В. 2-I4
	6	Ø8AI L = 500	2	0,20	0,40	Б.Ч.
	7	Ø40AIII L = 8950	4	88,3	353,2	Б.Ч.
	8	ХМ3	50	0,88	44,00	В. 2-I4
				Итого:	549,5	
КП269сн	I	СI	I0	I,8	I8,0	В. 2-I4
	2	С2	3	2,9	8,7	В. 2-I4
	3	С6	2	3,7	7,4	В. 2-I4
	4	С9	2	0,7	I,4	В. 2-I4
	5	МН5	2	27,6	55,2	В. 2-I4
	6	МН8	2	II,9	23,8	В. 2-I4
	7	МН9	2	I7,3	34,6	В. 2-I4
	8	Ø8AI L = 500	2	0,20	0,40	Б.Ч.
	9	Ø32AIII L = 8950	8	56,50	452,0	Б.Ч.
	I0	ХМ2	50	0,55	27,50	В. 2-I4
				Итого:	629,0	

Марка пространственного каркаса	Поз.	Марка арматурного изделия	Кол.	Масса, кг I шт.	Масса, кг Всего	Обозначение документа
КП270сн	I	С2	I3	2,9	37,7	В. 2-I4
	2		2	4,3	8,6	В. 2-I4
	3	С9	2	0,7	I,4	В. 2-I4
	4	МН5	2	27,6	55,2	В. 2-I4
	5	МН8	2	II,9	23,8	В. 2-I4
	6	МНI0	2	20,8	4I,6	В. 2-I4
	7	Ø8AI L = 500	2	0,20	0,40	Б.Ч.
	8	Ø36AIII L = 8950	8	7I,5	572,0	Б.Ч.
	9	ХМ3	50	0,88	44,0	В. 2-I4
				Итого: 784,7		

КП271с...КП274с

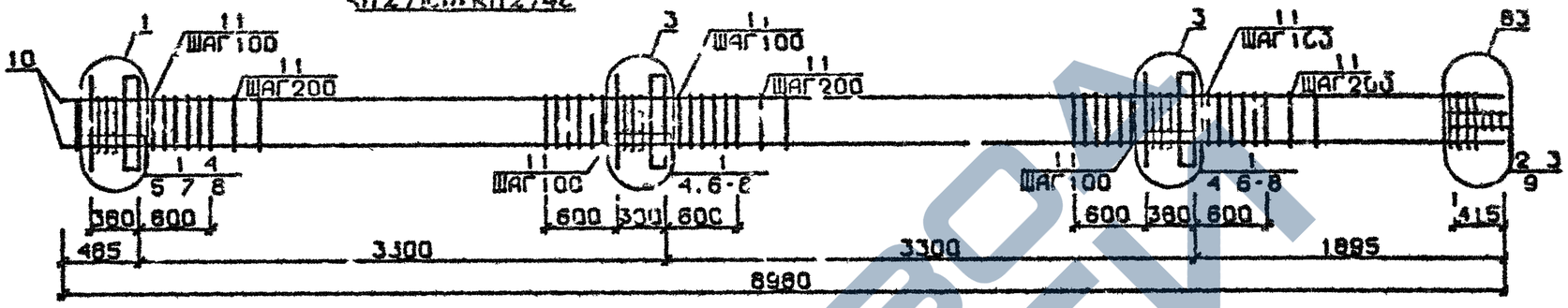

КП275с

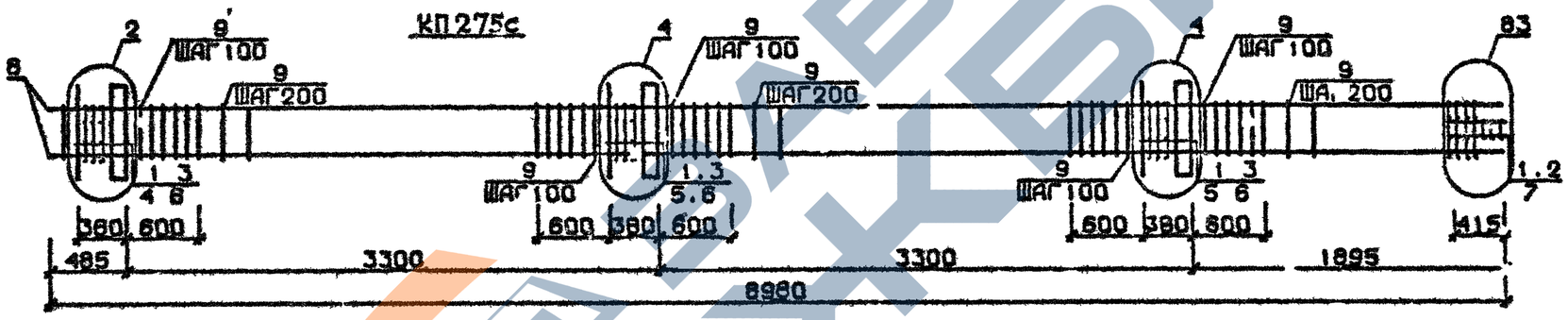

КП276с

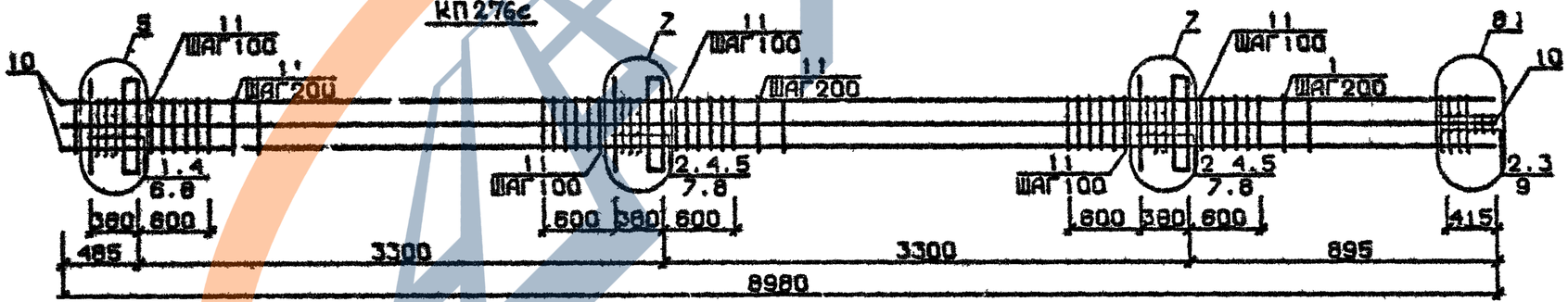

Арматура класса AI и AIII по ГОСТ 5781-82*
Детали см. I.020.I-2с/89 В.2-I.3
Спецификации см. лист 2

Разраб.	Майсурадзе			I.020.I-2с/89 2-2 К66
Провер.	Иванава			
ГИП	Бускивадзе			Каркас пространственный КП271с...КП276с
Н контр	Бускивадзе			Стадия Р · Лист 1 · Листов 2 · ТбилЗНИИЭП

ФОРМАТ А3

Инв.№подл. | Подп. и дата | Взам.инв.№

Марка пространственного каркаса	Поз.	Марка арматурного изделия	Кол.	Масса, кг I шт.	Масса, кг Всего	Обозначение документа
КП271с	I	CI	I2	I,8	2I,6	В. 2-I4
	2	C2	3	2,9	8,7	В. 2-I4
	3	C9	2	0,7	I,4	В. 2-I4
	4	MHI	3	25,6	76,8	Б. 2-I4
	5	Ø28AIII L= 720	2	3,48	6,96	Б.Ч.
	6	Ø32AIII L = 720	4	4,54	I8,I6	Б.Ч.
	7	ØI0AI L = 380	6	0,23	I,38	Б.Ч.
	8	ØI2AI L = I30	I2	0,II	I,32	Б.Ч.
	9	Ø8AI L = 500	2	0,20	0,40	Б.Ч.
	I0	Ø20AIII L = 8980	4	22,I	88,4	Б.Ч.
	II	XMI	49	0,55	26,95	В. 2-I4
				Итого	25I,99	
КП272с	I	CI	I2	I,8	2I,6	В. 2-I4
	2	C2	3	2,9	8,7	В. 2-I4
	3	C9	2	0,7	I,4	В. 2-I4
	4	MHI	3	25,6	76,8	В. 2-I4
	5	Ø28AIII L = 720	2	3,48	6,96	Б.Ч.
	6	Ø32AIII L = 720	4	4,54	I8,I6	Б.Ч.
	7	ØI8AI L = 380	6	0,23	I,38	Б.Ч.
	8	ØI2AI L = I30	I2	0,II	I,32	Б.Ч.
	9	Ø8AI L = 500	2	0,20	0,40	Б.Ч.
	I0	Ø25AIII L = 8980	4	34,6	I38,4	Б.Ч.
	II	XMI	49	0,55	26,95	В. 2-I4
				Итого:	302,07	
КП273с	I	CI	I2	I,8	2I,6	В. 2-I4
	2	C2	3	2,9	8,7	В. 2-I4
	3	C9	2	0,7	I,4	В. 2-I4
	4	MHI	3	25,6	76,8	В. 2-I4
	5	Ø28AIII L = 720	2	3,48	6,96	Б.Ч.
	6	Ø32AIII L = 720	4	4,54	I8,I6	Б.Ч.
	7	ØI0AI L = 380	6	0,23	I,38	Б.Ч.
	8	ØI2AI L = I30	I2	0,II	I,32	Б.Ч.
	9	Ø8AI L = 500	2	0,20	0,40	Б.Ч.
	I0	Ø28AIII L = 8980	4	43,4	I73,6	Б.Ч.
	II	XM2	49	0,55	26,95	В. 2-I4
				Итого:	337,27	

Марка пространственного каркаса	Поз.	Марка арматурного изделия	Кол.	Масса, кг I шт.	Масса, кг Всего	Обозначение документа
КП274с	I	CI	I2	I,8	2I,6	В. 2-I4
	2	C2	3	2,9	8,7	В. 2-I4
	3	C9	2	0,7	I,4	В. 2-I4
	4	MHI	3	25,6	76,8	В. 2-I4
	5	Ø28AIII L = 720	2	3,48	6,96	Б.Ч.
	6	Ø32AIII L = 720	4	4,54	I8,I6	Б.Ч.
	7	ØI0AI L = 380	6	0,23	I,38	Б.Ч.
	8	ØI2AI L = I30	I2	0,II	I,32	Б.Ч.
	9	Ø8AI L = 500	2	0,20	0,40	Б.Ч.
	I0	Ø32AIII L = 8980	4	56,7	226,8	Б.Ч.
	II	XM2	49	0,55	26,95	В. 2-I4
				Итого:	390,47	
КП275с	I	C2	I5	2,9	43,5	В. 2-I4
	2	C9	2	0,7	I,4	В. 2-I4
	3	MHI	3	25,6	76,8	В. 2-I4
	4	Ø32AIII L = 720	2	4,54	9,08	Б.Ч.
	5	Ø36AIII L = 720	4	5,75	23,0	Б.Ч.
	6	ØI0AI L = 380	6	0,23	I,38	Б.Ч.
	7	Ø8AI L = I30	2	0,20	0,40	Б.Ч.
	8	Ø36AIII L = 8980	4	7I,7	286,8	Б.Ч.
	9	XM3	49	0,88	43,I2	В. 2-I4
				Итого:	485,48	
КП276с	I	CI	4	I,8	7,2	В. 2-I4
	2	C2	II	2,9	3I,9	В. 2-I4
	3	C9	2	0,7	I,4	В. 2-I4
	4	MHI	3	25,6	76,8	В. 2-I4
	5	Ø28AIII L = 720	4	3,48	I3,92	Б.Ч.
	6	Ø32AIII L = 720	2	4,54	9,08	Б.Ч.
	7	Ø36AIII L = 720	4	5,75	23,0	Б.Ч.
	8	ØI0AI L = 380	6	0,23	I,38	Б.Ч.
	9	Ø8AI L = 500	2	0,20	0,40	Б.Ч.
	I0	Ø32AIII L = 8980	8	56,7	453,6	Б.Ч.
	II	XM2	49	0,55	26,95	В. 2-I4
				Итого:	645,63	

Инв. № подл. | Подпись и дата | Взам. инв. №

https://zavodjbi.com/

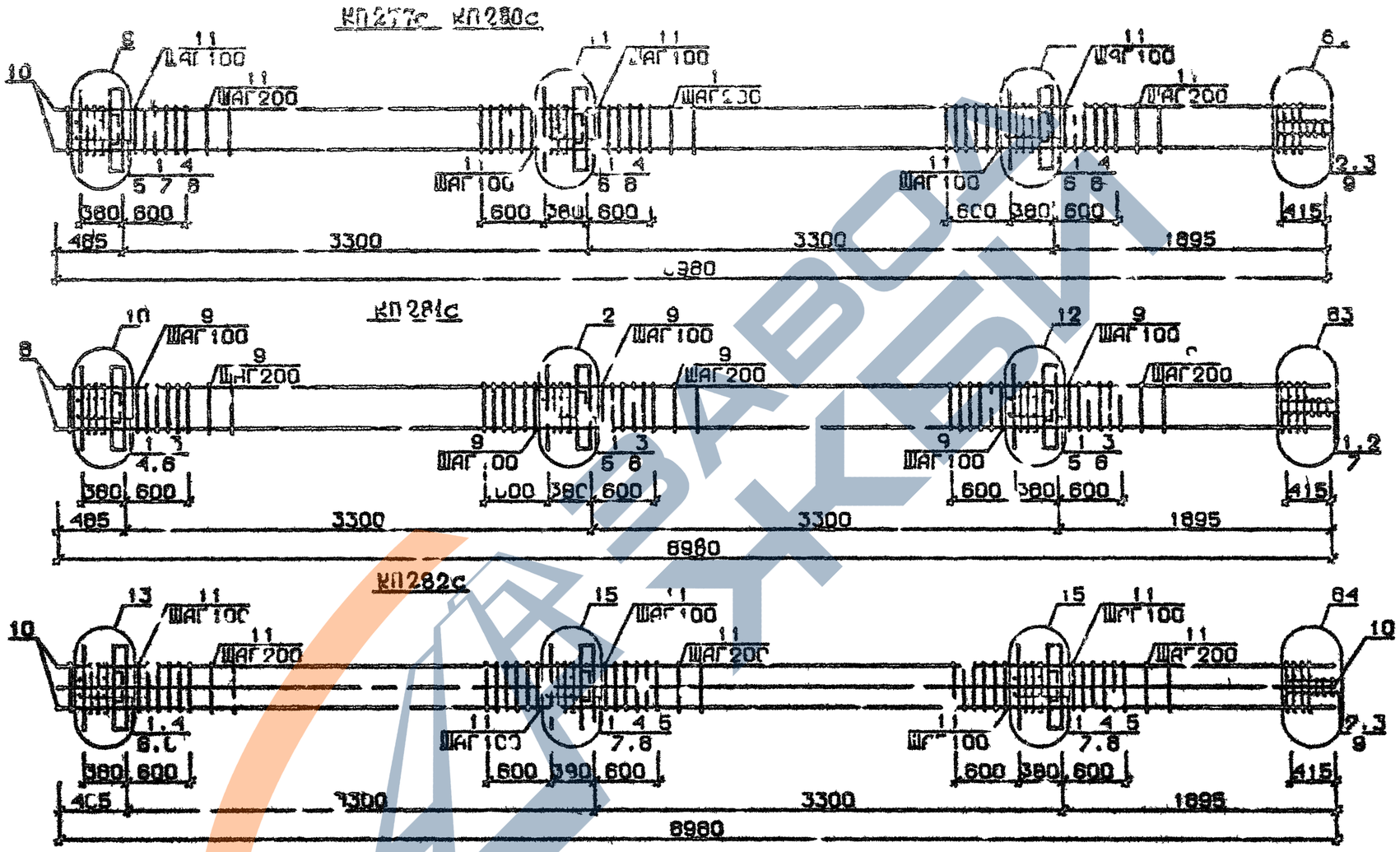

Арматура классов AI и AIII по ГОСТ 5781-82*
Детали см. I.020.I-2с/89 В.2-13
Спецификацию см. лист 2

Разраб.	Гавшелидзе		I.020.I-2с/89 2-2 К67
Гл.ровер.	Никвамава		
ГИП	Бухниашвили		Каркас пространственный КП277с...КП282с
Н.контр.	Б...дзе		Стадия Р · Лист 1 · Листов 2 · ТбилЗНИИЭП

Инв.№подл. | Подп. и дата | Взам.инв.№

ФОРМАТ А1

Марка пространственного каркаса	Поз.	Марка арматурного изделия	Кол.	Масса, кг I шт.	Масса, кг Всего	Обозначение документа
КП277с	I	C1	II	I,8	I9,8	В. 2-I4
	2	C2	3	2,9	8,7	В. 2-I4
	3	C9	2	0,1	I,4	В. 2-I4
	4	MH2	3	40,0	I20,0	В. 2-I4
	5	Ø28AIII L = 720	4	3,48	I3,92	Б.Ч.
	6	Ø32AIII L = 720	8	4,54	36,32	Б.Ч.
	7	ØI0AI L = 330	I2	0,23	2,76	Б Ч.
	8	ØI2AI L = I30	I2	0,II	I,32	Б.Ч.
	9	Ø8AI L = 500	2	0,20	0,40	Б.Ч.
	I0	Ø20AIII L = 8980	4	22,I	88,4	Б.Ч.
	II	XM1	49	0,55	26,95	В. 2-I4
				Итого	320,0	
КП278с	I	C1	II	I,8	I9,8	В. 2-I4
	2	C2	3	2,9	8,7	В. 2-I4
	3	C9	2	0,7	I,4	В. 2-I4
	4	MH2	3	40,0	I20,0	В. 2-I4
	5	Ø28AIII L = 720	4	3,48	I3,92	Б.Ч.
	6	Ø32AIII L = 720	8	4,54	36,32	Б.Ч.
	7	ØI0AI L = 380	I2	0,23	2,76	Б.Ч.
	8	ØI2AI L = 500	I2	0,II	I,32	Б.Ч.
	9	Ø8AI L = 500	2	0,20	0,40	Б.Ч.
	I0	Ø25AIII L = 8980	4	34,6	I38,4	Б.Ч.
	II	XM1	49	0,55	26,95	В. 2-I4
				Итого	370,I	
КП279с	I	C1	II	I,8	I9,8	В. 2-I4
	2	C2	3	2,9	8,7	В. 2-I4
	3	C9	2	0,7	I,4	В. 2-I4
	4	MH2	3	40,0	I20,0	В. 2-I4
	5	Ø28AIII L = 720	4	3,48	I3,92	Б.Ч.
	6	Ø32AIII L = 720	8	4,54	36,32	Б.Ч.
	7	ØI0AI L = 380	I2	0,23	2,76	Б.Ч.
	8	ØI2AI L = I30	I2	0,II	I,32	Б.Ч.
	9	Ø8AI L = 500	2	0,20	0,40	Б.Ч.
	I0	Ø28AIII L = 8980	4	43,4	I73,6	Б.Ч.
	II	XM2	49	0,55	26,95	В. 2-I4
				Итого:	405,I7	

Марка пространственного каркаса	Поз.	Марка арматурного изделия	Кол.	Масса кг I шт.	Масса кг Всего	Обозначение документа
КП280с	I	C1	I	,8	I9,8	В. 2-I4
	2	C2	3	2,9	8,7	В. 2-I4
	3	C9	2	0,7	I,4	В. 2-I4
	4	MH2	3	40,0	I20,0	В. 2-I4
	5	Ø28AIII L = 720	4	3,48	I3,92	Б.Ч.
	6	Ø32AIII L = 720	8	4,54	36,32	Б.Ч.
	7	ØI0AI L = 380	I2	0,23	2,76	Б.Ч.
	8	ØI2AI L = I30	I2	0,II	I,32	Б.Ч.
	9	Ø8AI L = 500	2	0,20	0,40	Б.Ч.
	I0	Ø32AIII L = 8980	4	56,7	226,8	Б.Ч.
	II	XM2	49	0,55	26,95	В. 2-I4
				Итого	458,97	
КП28Iс	I	C2	I4	2,9	40,6	В. 2-I4
	2	C9	2	0,7	I,4	В. 2-I4
	3	MH2	3	40,0	I20,0	В. 2-I4
	4	Ø32AIII L = 720	4	4,54	I8,I6	Б.Ч.
	5	Ø36AIII L = 720	8	5,75	46,0	Б.Ч.
	6	ØI0AI L = 380	I2	0,23	2,76	Б.Ч.
	7	Ø8AI L = 500	2	0,20	0,40	Б.Ч.
	8	Ø36AIII L = 8980	4	7I,7	286,8	Б.Ч.
	9	XM3	49	0,88	43,I2	В. 2-I4
				Итого:	559,24	
КП282с	I	C1	II	I,8	I9,8	В. 2-I4
	2	C2	3	2,9	8,7	В. 2-I4
	3	C9	2	0,7	I,4	В. 2-I4
	4	MH2	3	40,0	I20,0	В. 2-I4
	5	Ø28AIII L = 720	4	3,48	I3,92	Б.Ч.
	6	Ø32AIII L = 720	4	4,54	I8,I6	Б.Ч.
	7	Ø36AIII L = 720	8	5,75	46,0	Б.Ч.
	8	ØI0AI L = 380	I2	0,23	2,76	Б.Ч.
	9	Ø8AI L = 500	2	0,20	0,40	Б.Ч.
	I0	Ø32AIII L = 8980	8	56,7	453,6	Б.Ч.
	II	XM2	49	0,55	26,95	В. 2-I4
				Итого:	7II,69	

Инв. № подл. | Подпись и дата | Взам. инв. №

Формат А3

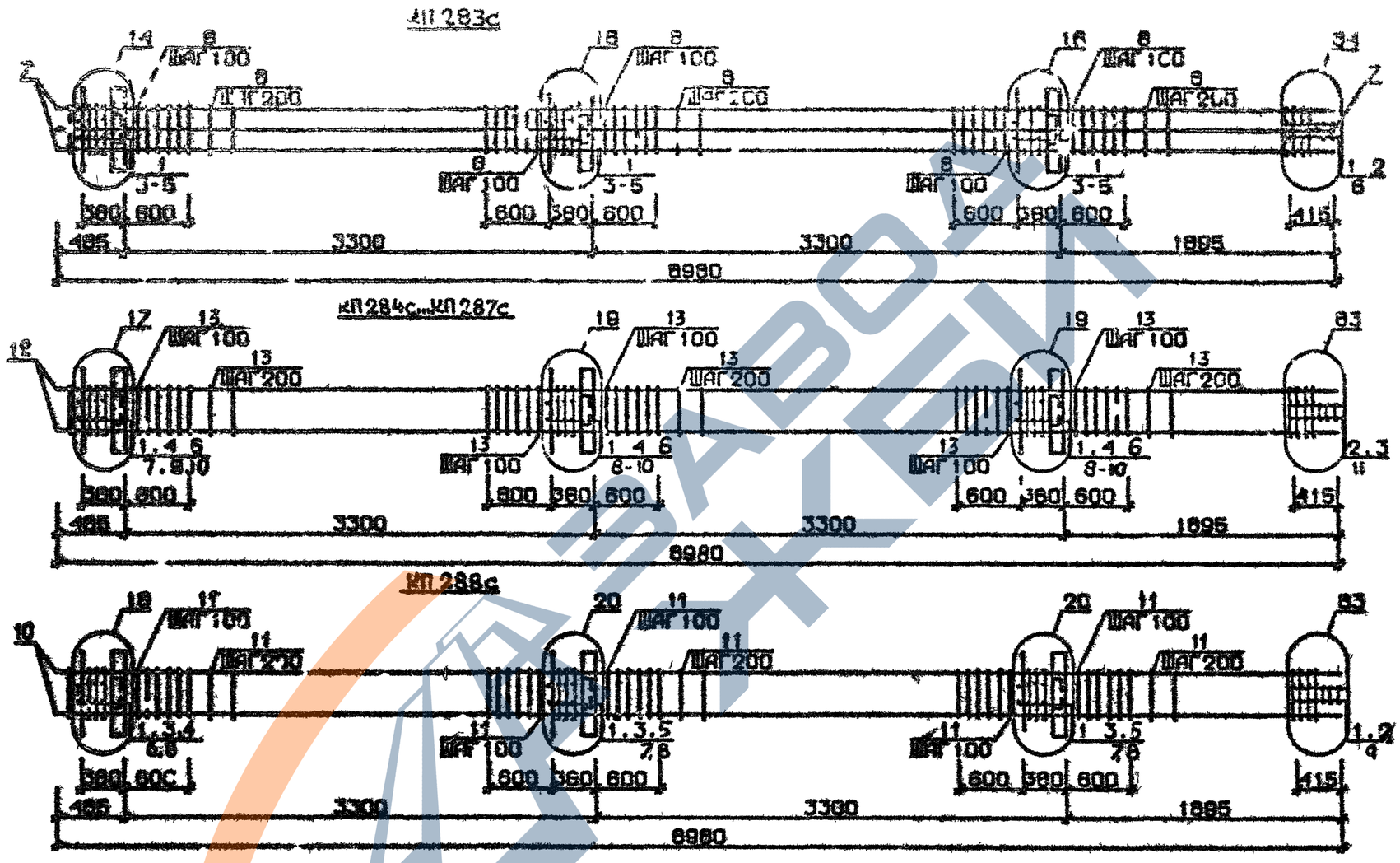

Арматура классов АI и АIII по ГОСТ 5781-82*
Детали см. I.020.I-2а/89 В.2-13
Спецификацию см. лист 2

Разраб.	Тавшавадзе			I.020.I-2с/89 2-2 К68
Провер.	Чиладзе			
ГИП	Бусиновский			Каркас пространственный КП283с...КП288с
Н.контр.	Бусиновский			Стадия Р · Лист 1 · Листов 2 · ТбилЗНИИЭП

Инв.№подл. | Подп. и дата | Взам.инв.№

Марка пространственного каркаса	Поз.	Марка арматурного изделия	Кол.	Масса, кг I шт.	Масса, кг Всего	Обозначение документа
КП283с	1	С2	I4	2,9	40,6	В 2-I4
	2	С9	2	0,7	I,4	В 2-I4
	3	МН2	3	40,0	I20,0	Б 2-I4
	4	Ø36 АШ L = 720	I6	5,75	92,0	Б Ч
	5	ØI0AI L = 380	I2	0,23	2,76	Б Ч
	6	Ø8AI L = 500	2	0,20	0,40	Б Ч.
	7	Ø36АШ L = 8980	8	7I,7	573,6	Б.Ч.
	8	ХМ3	49	0,88	43,I2	В 2-I4
				Итого	873,88	
КП284с	I	СI	II	I,8	I9,8	В. 2-I4
	2	С2	3	2,9	8,7	В 2-I4
	3	С9	2	0,7	I,4	В. 2-I4
	4	МН3	3	32,8	98,4	В. 2-I4
	5	МН6	I	8,3	8,3	В. 2-I4
	6	МН7	2	9,7	I9,4	В. 2-I4
	7	Ø28АШ L = 720	2	3,48	6,96	Б Ч
	8	Ø32АШ L = 720	4	4,54	I8,I6	Б.Ч
	9	ØI0AI L = 380	6	0,23	I,38	Б Ч
	I0	ØI2AI L = I30	I2	0,II	I,32	Б.Ч.
	II	Ø8AI L = 500	2	0,20	0,40	Б.Ч.
	I2	Ø20АШ L = 9880	4	22,I	88,4	Б.Ч.
	I3	ХМI	49	0,55	26,95	В. 2-I4
				Итого.	299,97	
КП285с	I	СI	II	I,8	I9,8	В. 2-I4
	2	С2	3	2,9	8,7	В. 2-I4
	3	С9	2	0,7	I,4	В 2-I4
	4	МН3	3	32,8	98,4	В. 2-I4
	5	МН6	I	8,3	8,3	В. 2-I4
	6	МН7	2	9,7	I9,4	В. 2-I4
	7	Ø28АШ L = 720	2	3,48	6,96	Б Ч.
	8	Ø32АШ L = 720	4	4,54	I8,I6	Б Ч.
	9	ØI0AI L = 720	6	0,23	I,38	Б.Ч.
	I0	ØI2AI L = 720	I2	0,II	I,32	Б.Ч.
	II	Ø8AI L = 720	2	0,20	0,40	Б.Ч.
	I2	Ø25АШ L = 720	4	34,6	I38,4	Б.Ч.
	I3	ХМI	49	0,55	26,95	В. 2-I4
				Итого:	349,97	
КП286с	I	СI	II	I,8	I9,8	В. 2-I4
	2	С2	3	2,9	8,7	В. 2-I4
	3	С9	2	0,7	I,4	В. 2-I4
	4	МН3	3	32,8	98,4	В. 2-I4
	5	МН6	I	8,3	8,3	В. 2-I4
	6	МН7	2	9,7	I9,4	В. 2-I4
	7	Ø28АШ L = 720	2	3,48	6,96	Б.Ч.
	8	Ø32АШ L = 720	4	4,54	I8,I6	Б.Ч.
	9	ØI0AI L = 380	6	0,23	I,38	Б.Ч.
	I0	ØI2AI L = I30	I2	0,II	I,32	Б.Ч.
	II	Ø8AI L = 500	2	0,20	0,40	Б.Ч.

Марка пространственного каркаса	Поз.	Марка арматурного изделия	Кол.	Масса, кг I шт.	Масса, кг Всего	Обозначение документа
КП2 8с	7а	Ø28АI L = 8980	4	43,	I73,6	Б Ч.
	I5	ХМ2	49	0,55	26,95	В. 2-I4
				Итого	384,77	
КП287с	I	СI	II	I,8	I9,8	В 2-I4
	2	С2	3	2,9	8,7	Б. 2-I4
	3	С9	2	0,7	I,4	В. 2-I4
	4	МН3	3	32,8	98,4	В 2-I4
	5	МН6	I	8,3	8,3	В. 2-I4
	6	МН7	2	9,7	I9,4	В. 2-I4
	7	Ø28АШ L = 720	2	3,48	6,96	Б.Ч.
	8	Ø32АШ L = 720	4	4,54	I8,I6	Б.Ч
	9	ØI0AI L = 380	6	0,23	I,38	Б.Ч.
	I0	ØI2AI L = I30	I2	0,II	I,32	Б.Ч.
	II	Ø8AI L = 500	2	0,20	0,40	Б.Ч.
	I2	Ø32АШ L = 8980	4	56,7	226,8	Б.Ч.
	I3	ХМ2	49	0,55	26,93	В. 2-I4
				Итого:	437,97	
КП288с	I	С2	I4	2,9	40,6	В. 2-I4
	2	С9	2	0,7	I,4	В. 2-I4
	3	МН3	3	32,8	98,4	В. 2-I4
	4	МН7	I	9,7	9,7	В. 2-I4
	5	МН8	2	II,9	23,8	В. 2-I4
	6	Ø32АШ L = 720	2	4,54	9,08	Б.Ч.
	7	Ø36АШ L = 720	4	5,75	23,0	Б.Ч.
	8	ØI0AI L = 380	6	0,23	I,38	Б.Ч.
	9	Ø8AI L = 500	2	0,20	0,40	Б.Ч.
	I0	Ø36АШ L = 2980	4	7I,7	286,8	Б Ч.
	II	ХМ3	49	0,88	43,I2	В. 2-I4
				Итого.	537,68	

Взам. инв. №

Подпись и дата

Инв. № подл.

Формат А3

ЗАВОД ЖБИ

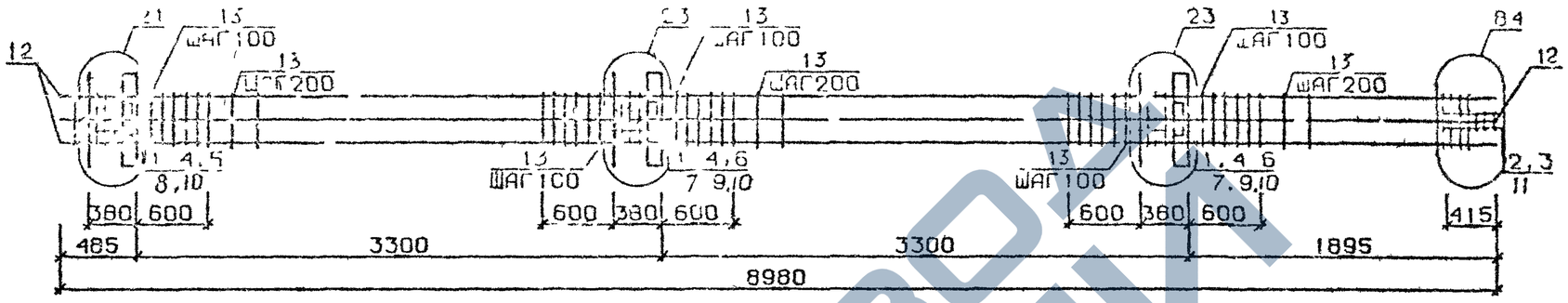

КП290с...КП293с

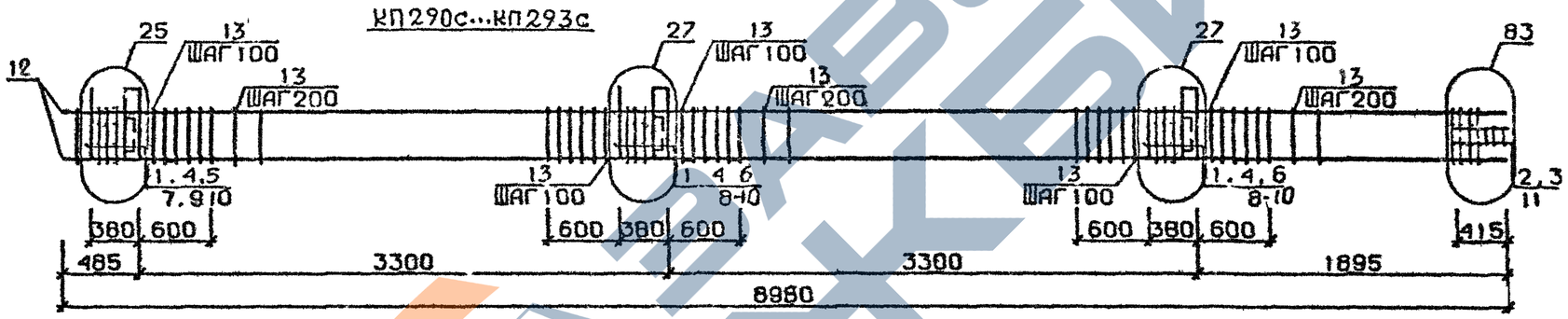

КП294с

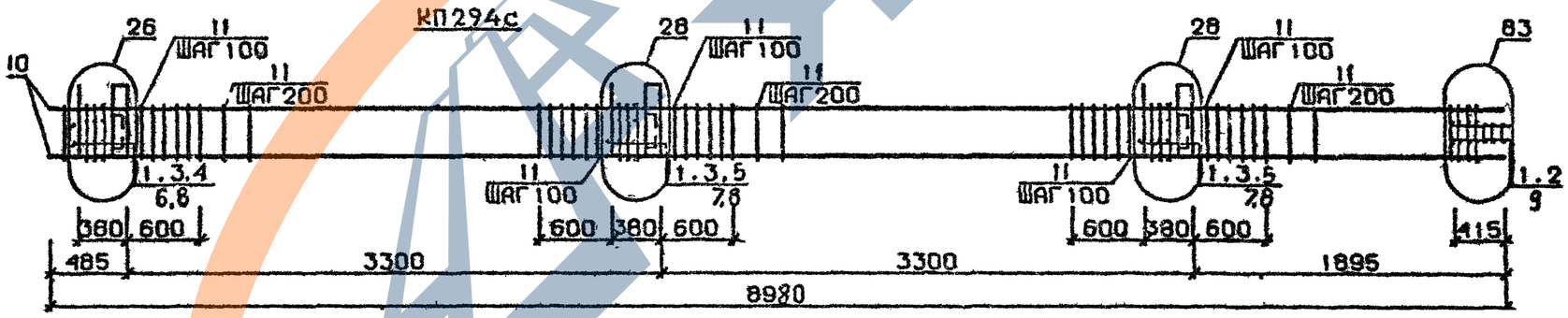

Арматура класса AI и AIII по ГОСТ 5781-82*
Детали см. I.020.I-2с/89 В.2-I3
Спецификацию см. лист 2

Разраб.	Чанкветадзе		
Провер.	Барбакадзе		
ГИП	Бускивадзе		
Н контр	Бускивадзе		

I.020.I-2с/89 2-2 К69

Каркас пространственный КП289с...КП294с

Стадия	Лист	Листов
Р	1	2

ТбилЗНИИЭП

ФОРМАТ А4

I.020.I-2с/89 В. 2-2 ч.I

Инв.№подл. | Подп. и дата | Взам.инв.№

https://zavodjbi.com/

I.020.I-2о/89 В. 2-2 ч.I

Марка пространственного каркаса	Поз.	Марка арматурного изделия	Кол.	Масса, кг I шт.	Масса, кг Всего	Обозначение документа
КП289с	I	С1	II	I,8	I9,8	В. 2-I4
	2	С2	3	2,9	8,7	В. 2-I4
	3	С9	2	0,7	I,4	В. 2-I4
	4	МН3	3	32,8	98,4	В. 2-I4
	5	МН7	I	9,7	9,7	В. 2-I4
	6	МН8	2	II,9	23,8	В. 2-I4
	7	Ø28АШ L = 720	4	3,48	I3,92	Б.Ч.
	8	Ø32АШ L = 720	2	4,54	9,08	Б.Ч.
	9	Ø36АШ L = 720	4	5,75	23,0	Б.Ч.
	I0	ØI0АI L = 380	6	0,23	I,38	Б.Ч.
	II	Ø8АI L = 500	2	0,20	0,40	Б.Ч.
	I2	Ø32АШ L = 8980	8	56,7	453,6	Б.Ч.
	I3	ХМ2	49	0,55	26,95	В. 2-I4
				Итого:	690,I3	
КП290с	I	С1	II	I,8	I9,8	В. 2-I4
	2	С2	3	2,9	8,7	В. 2-I4
	3	С9	2	0,7	I,4	В. 2-I4
	4	МН4	3	34,8	I04,4	В. 2-I4
	5	МН6	I	8,3	8,3	В. 2-I4
	6	МН7	2	9,7	I9,4	В. 2-I4
	7	Ø28АШ L = 720	2	3,48	6,93	Б.Ч.
	8	Ø32АШ L = 720	4	4,54	I8,I6	Б.Ч.
	9	ØI0АI L = 380	6	0,23	I,38	Б.Ч.
	I0	ØI2АI L = I30	I2	0,II	I,32	Б.Ч.
	II	Ø8АI L = 500	2	0,20	0,40	Б.Ч.
	I2	Ø20АШ L = 8980	4	22,I	88,4	Б.Ч.
	I3	ХМI	49	0,55	26,95	В. 2-I4
				Итого:	305,54	
КП29Iс	I	С1	II	I,8	I9,8	В. 2-I4
	2	С2	3	2,9	8,7	В. 2-I4
	3	С9	2	0,7	I,4	В. 2-I4
	4	МН4	3	34,8	I04,4	В. 2-I4
	5	МН6	I	8,3	8,3	В. 2-I4
	6	МН7	2	9,7	I9,4	В. 2-I4
	7	Ø28АШ L = 720	2	3,48	6,96	Б.Ч.
	8	Ø32АШ L = 720	4	4,54	I8,I6	Б.Ч.
	9	ØI0АI L = 380	6	0,23	I,38	Б.Ч.
	I0	ØI2АI L = I30	I2	0,II	I,32	Б.Ч.
	II	Ø8АI L = 500	2	0,20	0,40	Б.Ч.
	I2	Ø25АШ L = 8980	4	34,6	I38,4	Б.Ч.
	I3	ХМI	49	0,55	26,95	В. 2-I4
				Итого:	356,57	

Марка пространственного каркаса	Поз.	Марка арматурного изделия	Кол.	Масса, кг I шт.	Масса, кг Всего	Обозначение документа
КП292с	I	С1	II	I,8	I9,8	В. 2-I4
	2	С2	3	2,9	8,7	В. 2-I4
	3	С9	2	0,7	I,4	В. 2-I4
	4	МН4	3	34,8	I04,4	В. 2-I4
	5	МН6	I	8,3	8,3	В. 2-I4
	6	МН7	2	9,7	I9,4	В. 2-I4
	7	Ø28АШ L = 720	2	3,48	6,96	Б.Ч.
	8	Ø32АШ L = 720	4	4,54	I8,I6	Б.Ч.
	9	ØI0АI L = 380	6	0,23	I,38	Б.Ч.
	I0	ØI2АI L = I30	I2	0,II	I,32	Б.Ч.
	II	Ø8АI L = 500	2	0,20	0,40	Б.Ч.
	I2	Ø28АШ L = 8980	4	43,4	I73,6	Б.Ч.
	I3	ХМ2	49	0,55	26,2	В. 2-I4
				Итого:	390,77	
КП293с	I	С1	II	I,8	I9,8	В. 2-I4
	2	С2	3	2,9	8,7	В. 2-I4
	3	С9	2	0,7	I,4	В. 2-I4
	4	МН4	3	34,8	I04,4	В. 2-I4
	5	МН6	I	8,3	8,3	В. 2-I4
	6	МН7	2	9,7	I9,4	В. 2-I4
	7	Ø28АШ L = 720	2	3,48	6,96	Б.Ч.
	8	Ø32АШ L = 720	4	4,54	I8,I6	Б.Ч.
	9	ØI0АI L = 380	6	0,23	I,38	Б.Ч.
	I0	ØI2АI L = I30	I2	0,II	I,32	Б.Ч.
	II	Ø8АI L = 500	2	0,20	0,40	Б.Ч.
	I2	Ø32АШ L = 8980	4	56,7	226,8	Б.Ч.
	I3	ХМ2	49	0,55	26,95	В. 2-I4
				Итого:	443,97	
КП294с	I	С2	I4	2,9	40,6	В. 2-I4
	2	С9	2	0,7	I,4	В. 2-I4
	3	МН4	3	34,8	I04,4	В. 2-I4
	4	МН7	I	9,7	9,7	В. 2-I4
	5	МН8	2	II,9	23,8	В. 2-I4
	6	Ø32АШ L = 720	2	4,54	9,08	Б.Ч.
	7	Ø36АШ L = 720	4	5,75	23,0	Б.Ч.
	8	ØI0АI L = 380	6	0,23	I,38	Б.Ч.
	9	Ø8АI L = 500	2	0,20	0,40	Б.Ч.
	I0	Ø36АШ L = 8980	4	7I,7	286,8	Б.Ч.
	II	ХМ3	49	0,88	43,I2	В. 2-I4
				Итого:	543,48	

Взам. инв. №

Подпись и дата

Инв. № подл.

Формат А3

https://zavodjbi.com/
ЗАВОД ЖБИ

I.020.I-2с/89 В 2-2 ч.I

КП295с

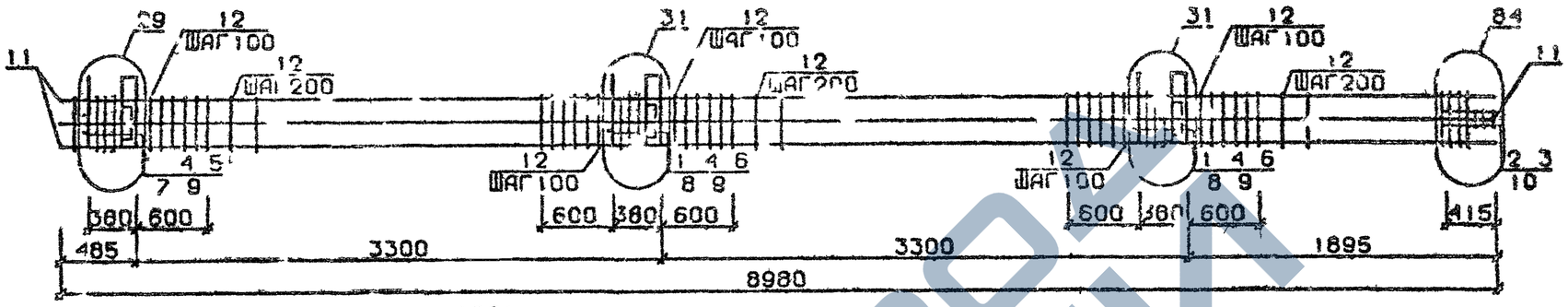

КП296с

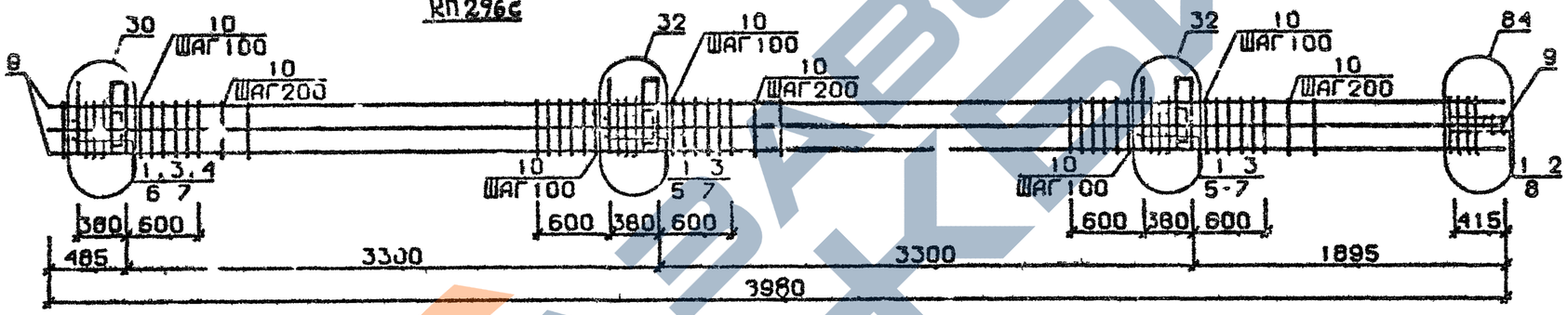

КП297с...КП300с

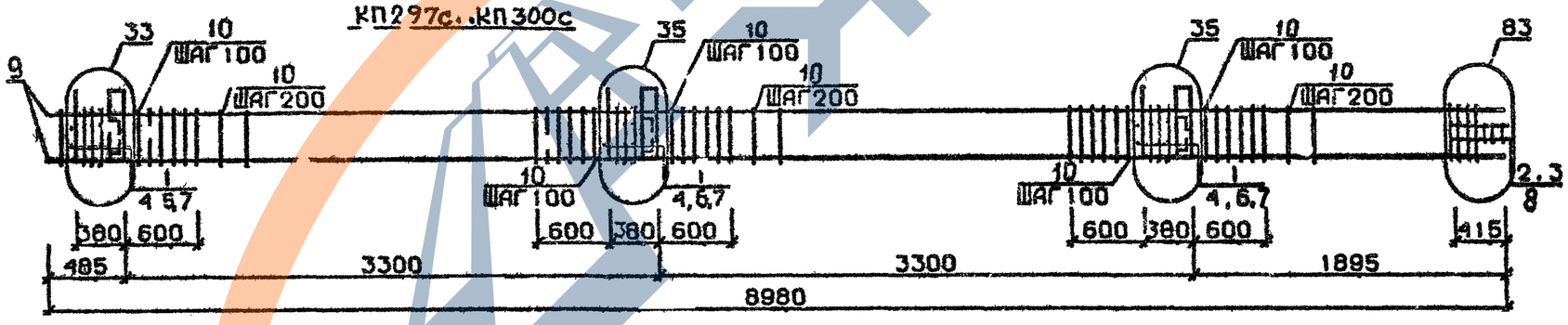

Арматура класса АI и АIII по ГОСТ 5781-82*
Детали см I.020.I-2с/89 В.2-13
Спецификацию см лист 2

Разраб.	Тавшавадзе			1020.1-2с/89 2-2 К70
Провер	Чкванава			
ГКП	Бускивадзе			Каркас пространственный КП295с...КП300с
Н контр	Бускивадзе			Стадия Р · Лист 1 · Листов 2 · ТбилЗНИИЭП

Инв.№подл | Подп и дата | Взам.инв №

Формат А3

Марка пространственного каркаса	Поз.	Марка арматурного изделия	Кол.	Масса, кг 1 шт.	Масса, кг Всего	Обозначение документа
КП295с	1	С1	II	1,8	19,8	В. 2-14
	2	С2	3	2,9	8,7	В. 2-14
	3	С9	2	0,7	1,4	В. 2-14
	4	МН4	3	34,8	104,4	В. 2-14
	5	МН7	1	9,7	9,7	В. 2-14
	6	МН9	2	17,3	34,6	В. 2-14
	7	Ø32АШ L = 720	2	4,54	9,08	Б.Ч.
	8	Ø36АШ L = 720	4	5,75	23,0	Б.Ч.
	9	Ø10АI L = 380	6	0,23	1,38	Б.Ч.
	10	Ø8АI L = 500	2	0,20	0,40	Б.Ч.
	11	Ø32АШ L = 8980	8	56,7	453,6	Б.Ч.
	12	ХМ2	49	0,55	26,95	В. 2-14
				Итого:	693,01	
КП296с	1	С2	14	1,8	25,2	В. 2-14
	2	С9	2	2,9	5,8	В. 2-14
	3	МН4	3	34,8	104,4	В. 2-14
	4	МН8	1	11,9	11,9	В. 2-14
	5	МН10	2	20,8	41,6	В. 2-14
	6	Ø36АШ L = 720	6	5,75	34,5	Б.Ч.
	7	Ø10АI L = 380	6	0,23	1,38	Б.Ч.
	8	Ø8АI L = 500	2	0,20	0,40	Б.Ч.
	9	Ø36АШ L = 8980	8	71,7	573,6	Б.Ч.
	10	ХМ3	49	0,88	43,12	В. 2-14
				Итого.	851,90	
КП297с	1	С1	11	1,8	19,8	В. 2-14
	2	С2	3	2,9	8,7	В. 2-14
	3	С9	2	0,7	1,4	В. 2-14
	4	МН5	3	27,6	82,8	В. 2-14
	5	МН6	2	8,3	16,6	В. 2-14
	6	МН7	4	9,7	38,8	В. 2-14
	7	Ø12АI L = 130	12	0,11	1,32	Б.Ч.
	8	Ø8АI L = 500	2	0,20	0,40	Б.Ч.
	9	Ø20АШ L = 8990	4	22,1	88,4	Б.Ч.
	10	ХМ1	49	0,55	26,05	В. 2-14
				Итого:	286,34	

Марка пространственного каркаса	Поз.	Марка арматурного изделия	Кол.	Масса, кг I шт.	Масса, кг Всего	Обозначение документа
КП298с	1	С1	II	1,8	19,8	В. 2-14
	2	С2	3	2,9	8,7	В. 2-14
	3	С9	2	0,7	1,4	В. 2-14
	4	МН5	3	27,6	82,8	В. 2-14
	5	МН6	2	8,3	16,6	В. 2-14
	6	МН7	4	9,7	38,8	В. 2-14
	7	Ø12АI L = 130	12	0,11	1,32	Б.Ч.
	8	Ø8АI L = 500	2	0,20	0,40	Б.Ч.
	9	Ø25АШ L = 8980	4	34,6	138,4	Б.Ч.
	10	ХМ1	49	0,55	26,95	В. 2-14
				Итого:	335,97	
КП299с	1	С1	II	1,8	19,8	В. 2-14
	2	С2	3	2,9	8,7	В. 2-14
	3	С9	2	0,7	1,4	В. 2-14
	4	МН5	3	27,6	82,8	В. 2-14
	5	МН6	2	8,3	16,6	В. 2-14
	6	МН7	4	9,7	38,8	В. 2-14
	7	Ø12АI L = 130	12	0,11	1,32	Б.Ч.
	8	Ø8АI L = 500	2	0,20	0,40	Б.Ч.
	9	Ø28АШ L = 8980	4	43,4	173,6	Б.Ч.
	10	ХМ2	49	0,55	26,95	В. 2-14
				Итого:	370,97	
КП300с	1	С1	II	1,8	19,8	В. 2-14
	2	С2	3	2,9	8,7	В. 2-14
	3	С9	2	0,7	1,4	В. 2-14
	4	МН5	3	27,6	82,8	В. 2-14
	5	МН6	2	8,3	16,6	В. 2-14
	6	МН7	4	9,7	38,8	В. 2-14
	7	Ø12АI L = 130	12	0,11	1,32	Б.Ч.
	8	Ø8АI L = 500	2	0,20	0,40	Б.Ч.
	9	Ø32АШ L = 8980	4	56,7	226,8	Б.Ч.
	10	ХМ2	49	0,55	26,95	В. 2-14
				Итого:	423,57	

Инв № подл. | Подпись и дата | Взам инв №

I.020.I-2с/89 2 ч.I

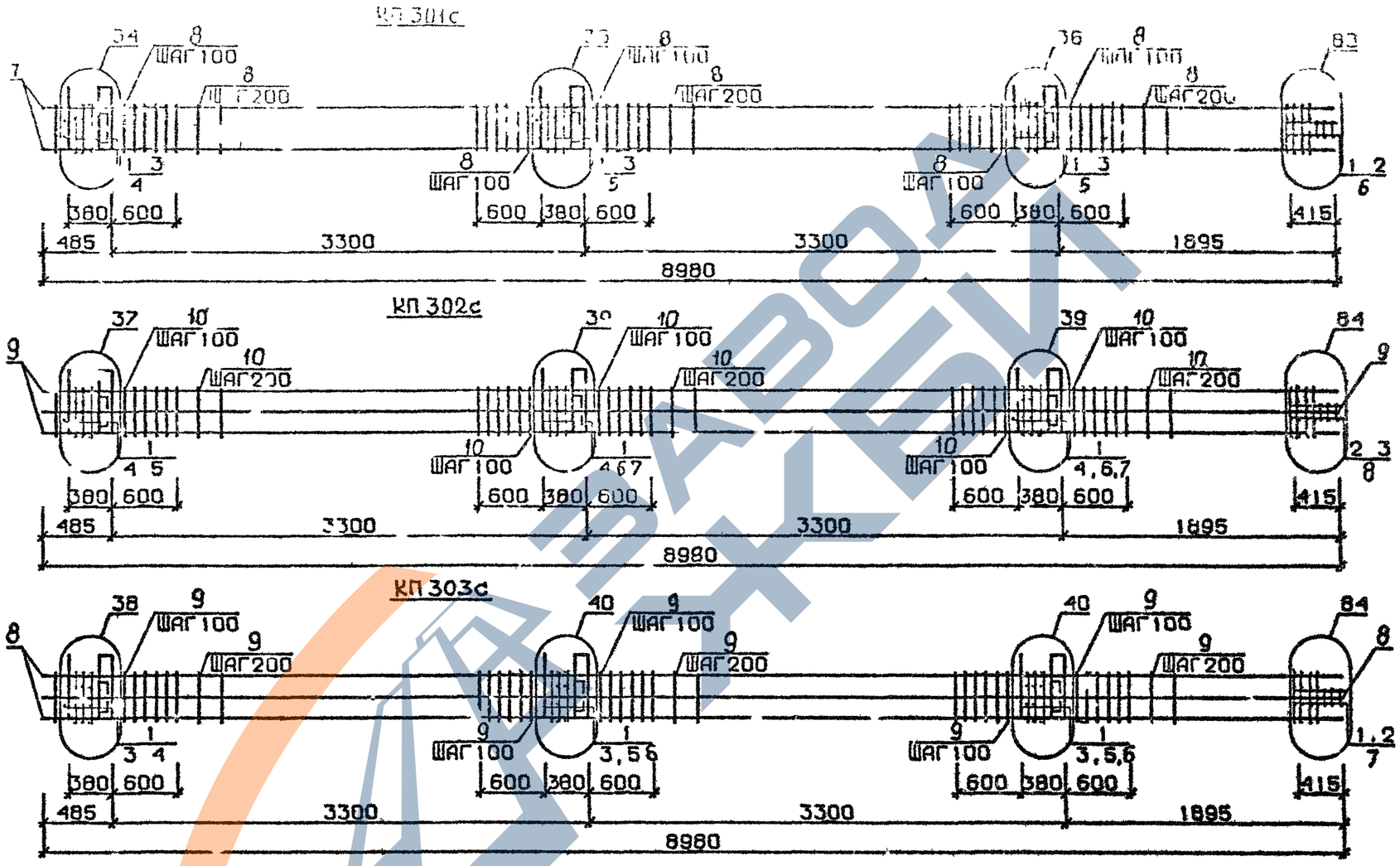

Арматура класса AI и AIII по ГОСТ 5781-82*
Детали см I.020.I-2с/89 В.2-13
Спецификацию см лист 2

Разраб	Гавшавадзе		I.020.I-2с/89 2-2 К71
Провер.	Икванава		Каркас пространственный КП301с...КП303с
ГИП	Бусквидзе		Стадия Р · Лист 1 · Листов 2
Н контр	Бусквидзе		ТбилЗНИИЭП

Формат А3

ИНВ №ПОДЛ | ПОДП. И ДАТА | ВЗАМ ИНВ №

Марка пространственного каркаса	Поз.	Марка арматурного изделия	Кол.	Масса, кг I шт	Масса, кг Всего	Обозначение документа
КП30Ic	I	С2	I4	2,9	40,6	В. 2-I4
	2	С9	2	0,7	I,4	В. 2-I4
	3	МН5	3	27,6	82,8	В. 2-I4
	4	МН7	2	9,7	I9,4	В 2-I4
	5	МН8	4	II,9	47,6	В. 2-I4
	6	Ø8AI L = 500	2	0 20	0,40	Б Ч
	7	Ø36AIII L = 8980	4	7I "	286 8	Б Ч
	8	ХМ3	49	0 88	43,I2	В 2-I4
				Итого	522 I2	
КП302с	I	СI	II	I 8	I9 8	В 2-I4
	2	С2	3	2,9	8 7	В 2-I4
	3	С9	2	0 7	I 4	В 2-I4
	4	МН5	3	27,6	82 8	В 2-I4
	5	МН7	2	9,7	I9 4	В 2-I4
	6	МН8	2	II 9	23 8	В 2-I4
	7	МН9	2	I7,3	34 6	В 2-I4
	8	Ø8AI L = 500	2	0 20	0,40	Б Ч
	9	Ø32AIII L = 8980	8	56,7	453,6	Б Ч
	I0	ХМ2	49	0 55	26 95	В 2-I4
				Итого	67I 45	
КП303с	I	С2	I4	2,9	40,6	В 2-I4
	2	С9	2	0 7	I,4	В 2-I4
	3	МН5	3	27 6	82,8	В 2-I4
	4	МН7	2	9,7	I9 4	В 2-I4
	5	МН8	2	II,9	23 8	В 2-I4
	6	МНI0	2	20 8	4I,6	В 2-I4
	7	Ø8AI L = 500	2	0,20	0,40	Б Ч
	8	Ø36AIII L = 8980	8	7I,7	573,6	Б Ч
	9	ХМ3	49	0,88	43,I2	В 2-I4
				Итого	826,72	

Марка прочих пространственного каркаса	Поз.	Марка арматурного изделия	Кол.	Масса, кг I шт.	Масса, кг всего	Обозначение документа

Инв. № подл. | Подпись и дата | Взам. инв. №

https://zavodjbi.com/

I.020.I-2с/89 В. 2-2 ч.I

КП297сн КП300сн

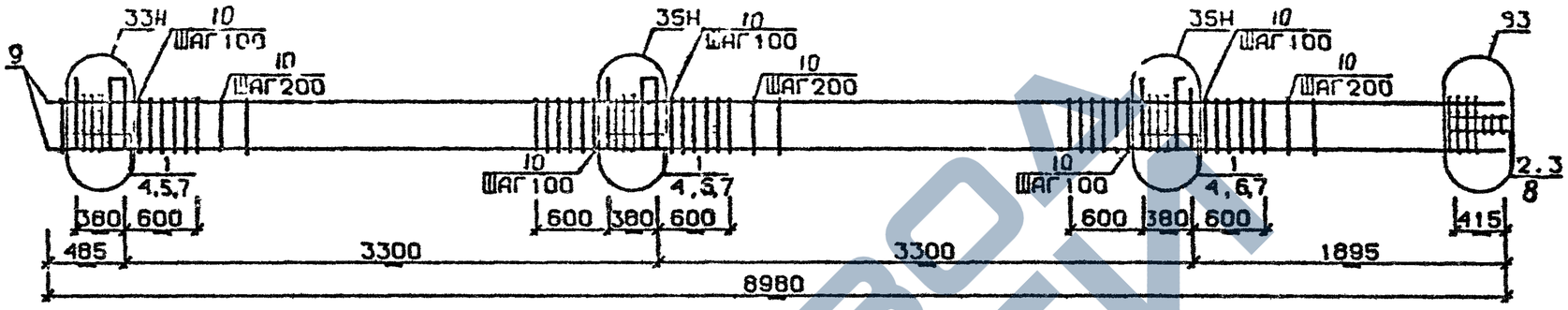

КП301сн

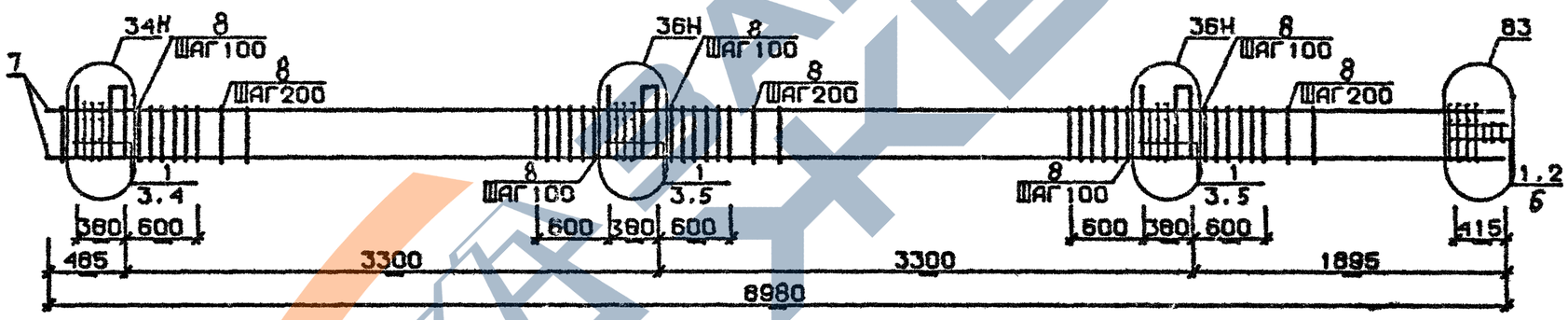

Арматура класса AI и AIII по ГОСТ 5781-82*
Детали см. I.020.I-2с/89 В.2-I3
Спецификация см.лист 2

Разраб	Майсурадзе		1.020.1-2с/89 2-2 Н72
Провер	Чкванава		
ГИП	Бускивадзе		Каркас пространственный КП297сн ...КП301сн
Н контр	Бускивадзе		Стадия Р · Лист 1 · Листов 2 · ТбилЗНИИЭП

Инв.№подл. | Подп. и дата | Взам инв №

ФОРМАТ А3

КП302сн

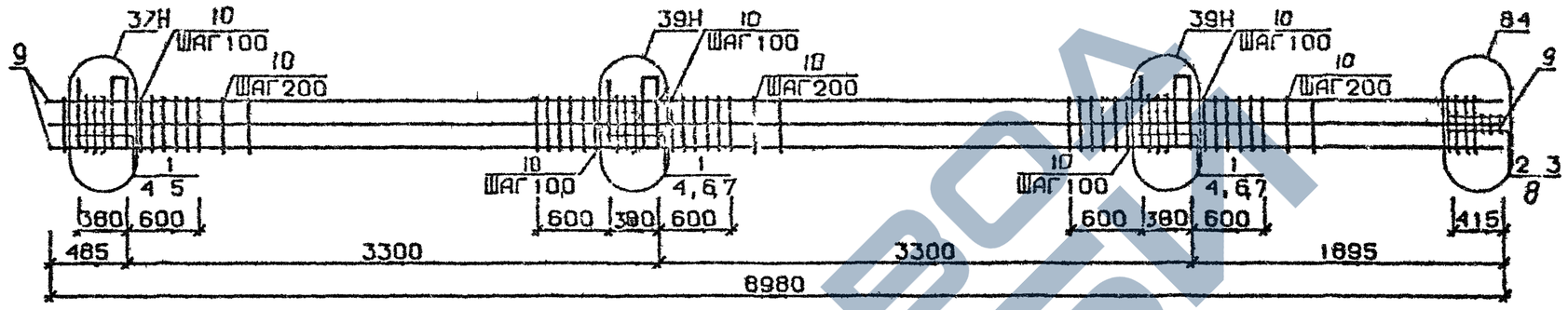

КП303сн

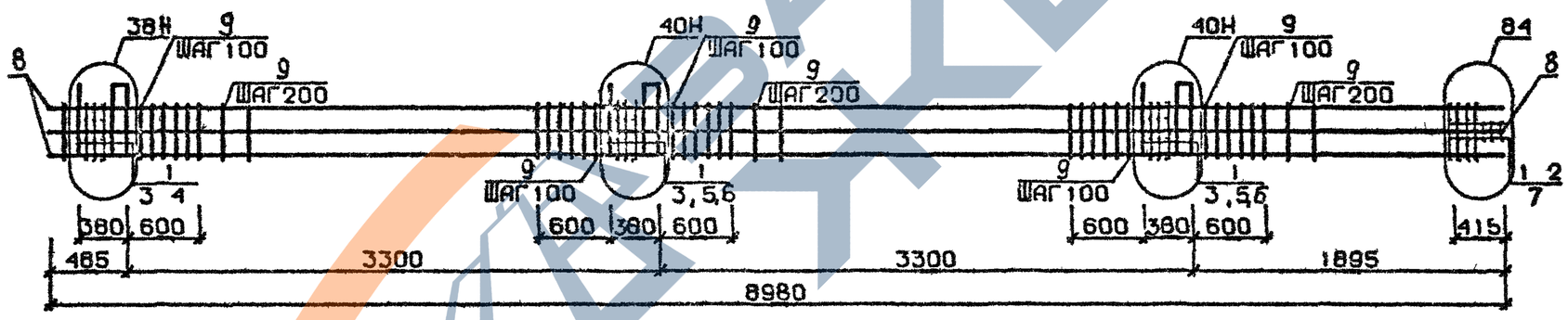

Арматура класса AI и AIII по ГОСТ 5781-82*
Детали см. I.020.I-2с/89 В.2-I3
Спецификацию см. лист 2

Разраб.	Чанкветадзе		1.020.1-2с/89 2-2 R73
Провер.	Чиванава		Каркас пространственный КП302сн, КП303сн
ГИП	Бускивадзе		Стадия Р · Лист 1 · Листов 2
Н. контр.	Бускивадзе		ТбилЗНИИЭП

Инв. № подл. | Подп. и дата | Взам. инв. №

Формат А3

Марка пространственного каркаса	Поз.	Марка арматурного изделия	Кол.	Масса, кг I шт.	Масса, кг Всего	Обозначение документа
КП302сн	I	СI	II	I,8	I9,8	В. 2-I4
	2	С2	3	2,9	8,7	В. 2-I4
	3	С9	2	0,7	I,4	В. 2-I4
	4	МН5н	3	27,6	82,8	В 2-I4
	5	МН7	2	9,7	I9,4	В 2-I4
	6	МН8	2	II,9	23,8	В. 2-I4
	7	МН9	2	I7,3	34,6	В. 2-I4
	8	Ø8AI L = 500	2	0,20	0,40	Б.Ч.
	9	Ø32AIII L = 8980	8	56,7	453,6	Б Ч.
	I0	ХМ2	49	0,55	26,95	В. 2-I4
				Итого.	67I,45	
КП303сн	I	С2	I4	2,9	40,6	В. 2-I4
	2	С9	2	0,7	I,4	В. 2-I4
	3	МН5н	3	27,6	82,8	В. 2-I4
	4	МН7	2	9,7	I9,4	В. 2-I4
	5	МН8	2	II,9	23,8	В. 2-I4
	6	МНI0	2	20,8	4I,6	В. 2-I4
	7	Ø8AI L = 500	2	0,20	0,40	Б Ч.
	8	Ø36AIII L = 8980	8	7I,7	573,6	Б.Ч.
	9	ХМ3	49	0,88	43,I2	В. 2-I4
				Итого	824,72	

Марка пространственного каркаса	Поз.	Марка арматурного изделия	Кол.	Масса, кг I шт.	Масса, кг Всего	Обозначение документа

I.020.I-2с/89 В 2-2 ч.I

Взам инв № | Подпись и дата | Инв № подл.

Формат А3

ЗАВОД ЖБИ

I 020 I-2с/89 В 2-2

КП304с ÷ КП307с

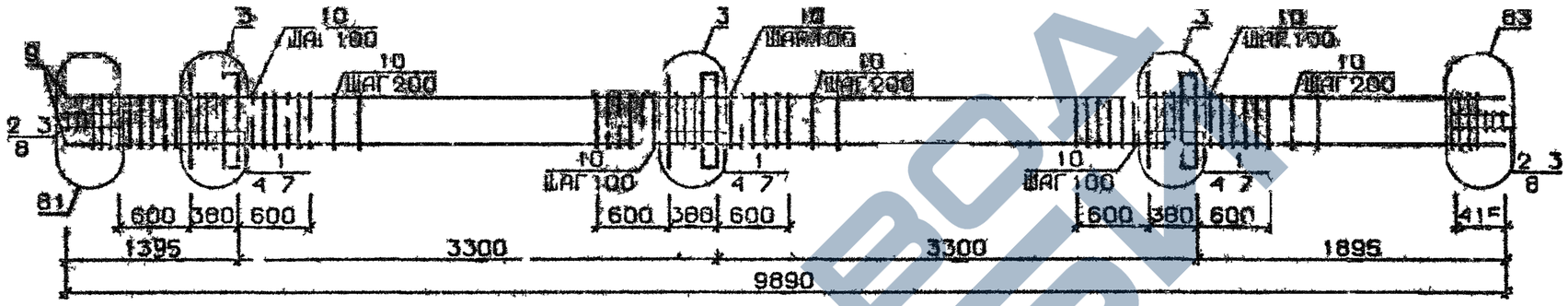

КП308с КП309с

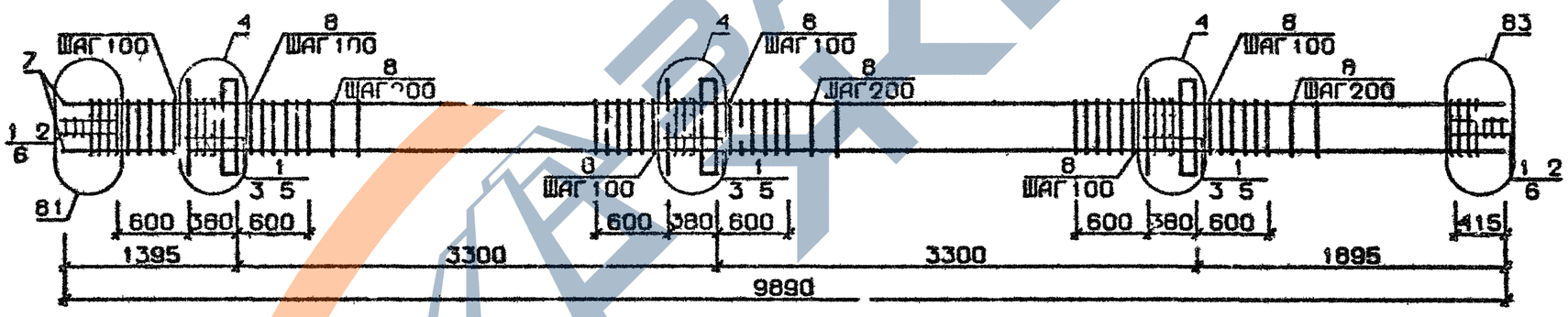

Арматура класса AI и AIII по ГОСТ 781-82*
Детали см I 020 I-2с/89 В 2-13
Спецификацию см лист 2

Разраб.	Тавшавадзе			I 020 I-2с/86 2-2 К74
Провер.	Чкванава			Каркас пространственный КП304с КП309с
ГИП	Бускивадзе			Стадия Р · Лист 1 · Листов 2
Н контр.	Ус Дзе			ТбилЗНИИЭП

Инв. № подл. | Подп. и дата | Взам. инв. №

Формат А3

Марка пространственного каркаса	Поз.	Марка арматурного изделия	Кол.	Масса, кг I шт.	Масса, кг Всего	Обозначение документа
КП304с	I	CI	I2	I.8	2I.6	В. 2-I4
	2	C2	6	2,9	I7,4	В. 2-I4
	3	C9	4	0,7	2,8	В. 2-I4
	4	MHI	3	25,6	76,8	В. 2-I4
	5	Ø32AIII L = 720	6	4,54	27,24	Б.Ч.
	6	ØI0AI L = 380	6	0,23	I,38	Б.Ч.
	7	ØI2AI L = I30	I2	0,II	I,32	Б.Ч.
	8	Ø8AI L = 500	4	0,20	0,80	Б.Ч.
	9	Ø20AIII L = 9890	4	24,4	97,6	Б.Ч.
	I0	XMI	54	0,55	29,7	В. 2-I4
				Итого	276,64	
КП305с	I	CI	I2	I,8	2I,6	В. 2-I4
	2	C2	6	2,9	I7,4	В. 2-I4
	3	C9	4	0,7	2,8	В. 2-I4
	4	MHI	3	25,6	76,8	В. 2-I4
	5	Ø32AIII L = 720	6	4,54	27,24	Б.Ч.
	6	ØI0AI L = 380	6	0,23	I,38	Б.Ч.
	7	ØI2AI L = I30	I2	0,II	I,32	Б.Ч.
	8	Ø8AI L = 500	4	0,20	0,80	Б.Ч.
	9	Ø25AIII L = 9890	4	38,I	I52,4	Б.Ч.
	I0	XMI	54	0,55	29,7	В. 2-I4
				Итого	33I,44	
КП306с	I	CI	I2	I,8	2I,6	В. 2-I4
	2	C2	6	2,9	I7,4	В. 2-I4
	3	C9	4	0,7	2,8	В. 2-I4
	4	MHI	3	25,6	76,8	В. 2-I4
	5	Ø32AIII L = 720	6	4,54	27,24	Б.Ч.
	6	ØI0AI L = 380	6	0,23	I,38	Б.Ч.
	7	ØI2AI L = I30	I2	0,II	I,32	Б.Ч.
	8	Ø8AI L = 500	4	0,20	0,80	Б.Ч.
	9	Ø28AIII L = 9890	4	47,8	I9I,2	Б.Ч.
	I0	XM2	54	0,55	29,7	В. 2-I4
				Итого	370,24	

Марка пространственного каркаса	Поз.	Марка арматурного изделия	Кол.	Масса, кг I шт.	Масса, кг Всего	Обозначение документа
КП307с	I	CI	I2	I.8	2I,6	В. 2-I4
	2	C2	6	2,9	I7.4	В. 2-I4
	3	C9	4	0,7	2,8	В. 2-I4
	4	MHI	3	25,6	76,8	В. 2-I4
	5	Ø32AIII L = 720	6	4,54	27,24	Б.Ч.
	6	ØI0AI L = 380	6	0,23	I,38	Б.Ч.
	7	ØI2AI L = I30	I2	0,II	I,32	Б.Ч.
	8	Ø8AI L = 500	4	0,20	0,80	Б.Ч.
	9	Ø32AIII L = 9890	4	62,4	249,6	Б.Ч.
	I0	XM2	54	0,55	29,7	В. 2-I4
				Итого	428,64	
КП308с	I	C2	I8	2,9	52,2	В. 2-I4
	2	C9	4	0,7	2,8	В. 2-I4
	3	MHI	3	25,6	76,8	В. 2-I4
	4	Ø36AIII L = 720	6	5,75	34,5	Б.Ч.
	5	ØI0AI L = 380	6	0,23	I,38	Б.Ч.
	6	Ø8AI L = 500	4	0,20	0,80	Б.Ч.
	7	Ø36AIII L= 9890	4	79,0	3I6,0	Б.Ч.
	8	XM3	54	0,88	47,52	В. 2-I4
				Итого	532,0	
КП309с	I	C2	I8	2,9	52,2	В. 2-I4
	2	C9	4	0,7	2,8	В. 2-I4
	3	MHI	3	25,6	76,8	В. 2-I4
	4	Ø36AIII L = 720	6	5,75	34,5	Б.Ч.
	5	ØI0AI L = 380	6	0,23	I,38	Б.Ч.
	6	Ø8AI L = 500	4	0,20	0,80	Б.Ч.
	7	Ø40AIII L = 9890	4	97,6	390,4	Б.Ч.
	8	XM3	54	0,88	47,52	В. 2-I4
				Итого	606,20	

ЗАВОД ЖБИ

КП310с

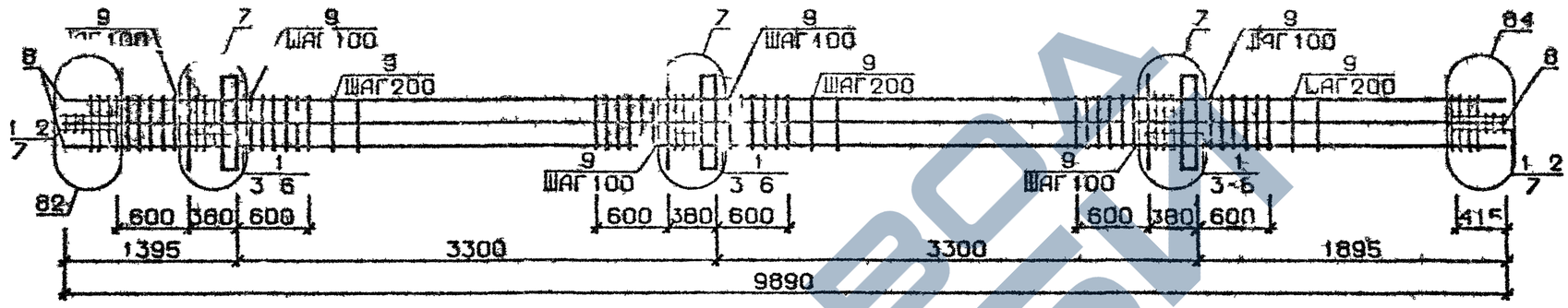

КП311с

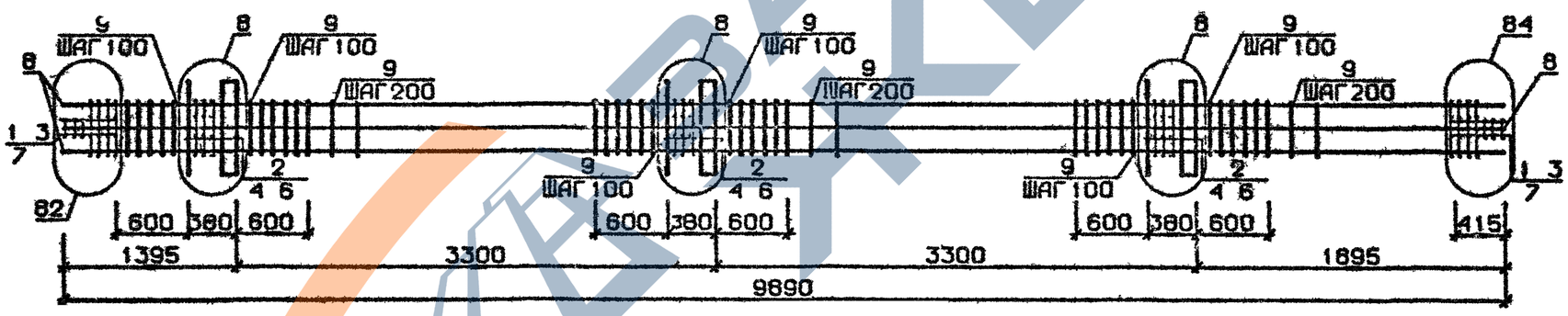

Арматура класса AI и AIII по ГОСТ 5781-82*
Детали см I 020 I-2с/89 В 2-13
Спецификации см. лист 2

Разраб.	Гавшавадзе		1 020 1-2с/89 2-2 К75
Провер	Чкванава		
ГИП	Бускивадзе		Каркас пространственный КП310с, КП311с
Н.контр	Бускивадзе		Стадия Р · Лист 1 · Листов 2 · ТбилЗНИИЭП

Инв.№ подл | Подп. и дата | Взам.инв.№

Марка пространственного каркаса	Поз.	Марка арматурного изделия	Кол.	Масса, кг		Обозначение документа
				I шт	Всего	
КП3I0с	I	С2	I8	2,9	52,2	В. 2-I4
	2	С9	4	0,7	2,8	В. 2-I4
	3	МНI	3	25,6	76,8	В. 2-I4
	4	Ø28АШ L = 720	6	3,48	20,88	Б.Ч.
	5	Ø36АШ L = 720	6	5,75	34,5	Б.Ч.
	6	ØI0АI L = 380	6	0,23	I,38	Б.Ч.
	7	Ø8АI L = 500	4	0,20	0,80	Б.Ч.
	8	Ø32АШ L = 9890	8	62,4	499,2	Б.Ч.
	9	ХМ2	54	0,55	29,7	В. 2-I4
				Итого.	7I8,26	
КП3II с	I	С2	6	2,9	I7,4	В. 2-I4
	2	С3	I2	4,2	50,4	В. 2-I4
	3	С9	4	0,7	2,8	В. 2-I4
	4	МНI	3	25,6	76,8	В. 2-I4
	5	Ø36АШ L = 720	I2	5,75	69,0	Б.Ч.
	6	ØI0АI L = 380	6	0,23	I,38	Б.Ч.
	7	Ø8АI L = 500	4	0,20	0,80	Б.Ч.
	8	Ø36АШ L = 9890	8	79,0	632,0	Б.Ч.
	9	ХМ3	54	0,88	47,52	В. 2-I4
				Итого	898,I0	

Марка пространственного каркаса	Поз.	Марка арматурного изделия	Кол.	Масса, т		Обозначение документа
				I шт.	Всего	

I.020.I-2с/89 В. 2-2 ч.I

Инв. № подл. | Подпись и дата | Взам. инв. №

Формат А3

ЗАВОД ЖБИ

КП312с КП315с

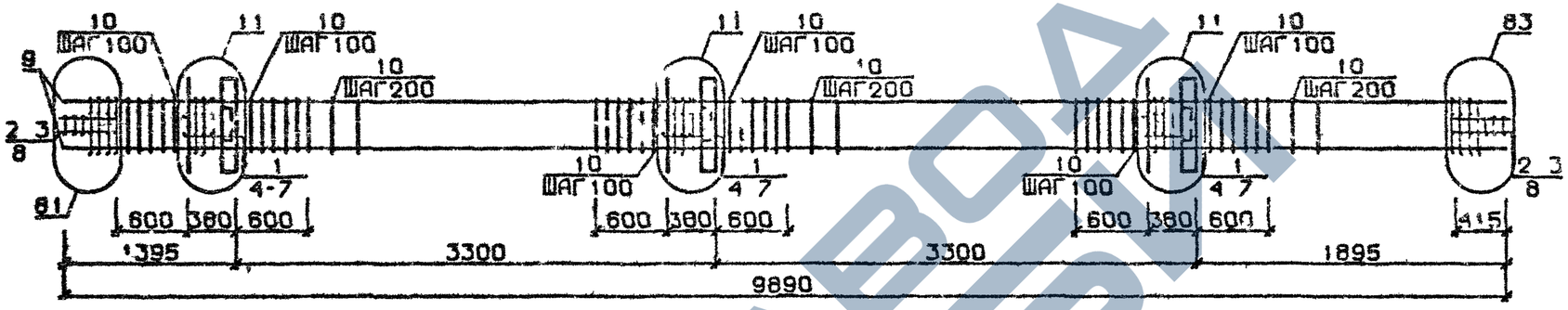

КП316с, КП317с

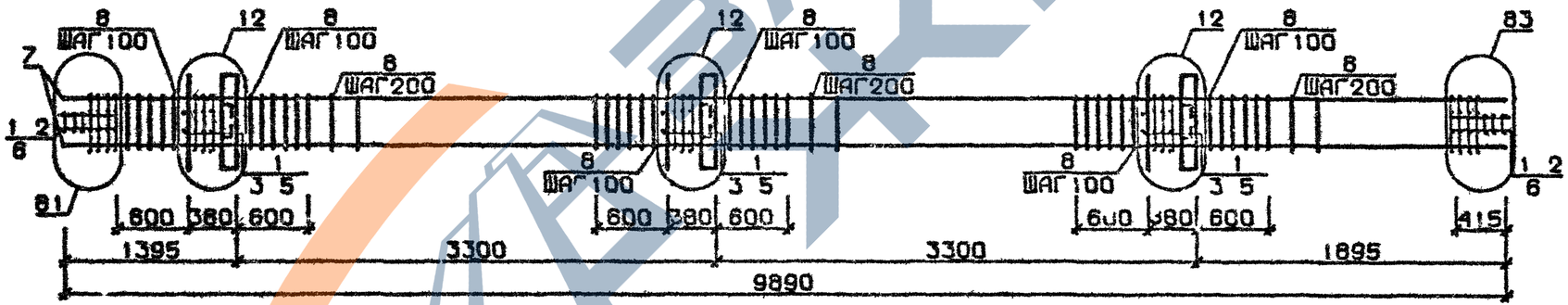

Арматура класса AI и AIII по ГОСТ 5781-82*
Детали см I 020.I-2с/89 В.2-I3
Спецификацию см. лист 2

Разраб	Гавшабадзе		1 020 1-2с/89 2-2 К76
Проверил	Чкванава		Каркас пространственный КП312с КП317с
ГИП	Бускивадзе		Стадия Р · Лист 1 · Листов 2
Н.контр	Бускивадзе		ТбилЗНИИЭП

1.020.1-2с/89 В.2-2 ч I

Инв.№подл. | Подп. и дата | Взам.инв.№

Формат А3

Марка пространственного каркаса	Поз.	Марка арматурного изделия	Кол.	Масса, кг		Обозначение документа
				I шт.	Всего	
КП3I2с	I	CI	I2	I,8	2I,6	В. 2-I4
	2	C2	6	2,9	I7,4	В. 2-I4
	3	C9	4	0,7	2,8	В 2-I4
	4	MH2	3	40,0	I20,0	В. 2-I4
	5	Ø32AIII L = 720	I2	4,54	54,48	Б.Ч.
	6	ØI0AI L = 380	I2	0,23	2,76	Б.Ч
	7	ØI2AI L = I30	I2	0,II	I,32	Б Ч.
	8	Ø8AI L = 500	4	0,20	0,80	Б Ч.
	9	Ø20AIII L = 9890	4	24,4	97,6	Б Ч.
	I0	XMI	54	0,55	29,7	В. 2-I4
				Итого	348,46	
КП3I3с	I	CI	I2	I,8	2I,6	В 2-I4
	2	C2	6	2,9	I7,4	В. 2-I4
	3	C9	4	0,7	2,8	В 2-I4
	4	MH2	3	40,0	I20,0	В. 2-I4
	5	Ø32AIII L = 720	I2	4,54	54,48	Б Ч
	6	ØI0AI L = 380	I2	0,23	2,76	Б.Ч
	7	ØI2AI L = I30	I2	0,II	I,32	Б Ч.
	8	Ø8AI L = 500	4	0,20	0,80	Б Ч.
	9	Ø25AIII L = 9890	4	38,I	I52,4	Б Ч.
	I0	XMI	54	0,55	29,8	В. 2-I4
				Итого	403,26	
КП3I4с	I	CI	I2	I,8	2I,6	В. 2-I4
	2	C2	6	2,9	I7,4	В 2-I4
	3	C9	4	0,7	2,8	В. 2-I4
	4	MH2	3	40,0	I20,0	В. 2-I4
	5	Ø32AIII L = 720	I2	4,54	54,48	Б Ч
	6	ØI0AI L = 380	I2	0,23	2,76	Б Ч
	7	ØI2AI L = I30	I2	0,II	I,32	Б Ч.
	8	Ø8AI L = 500	4	0,20	0,80	Б Ч.
	9	Ø28AIII L = 9890	4	47,8	I9I,2	Б Ч.
	I0	XM2	54	0,55	29,7	В. 2-I4
				Итого	442,06	

Марка пространственного каркаса	Поз.	Марка арматурного изделия	Кол.	Масса, кг		Обозначение документа
				I шт.	Всего	
КП3I5с	I	CI	I2	I 8	2I,6	В. 2-I4
	2	C2	6	2,9	I7,4	В. 2-I4
	3	C9	4	0,7	2,8	В. 2-I4
	4	MH2	3	40,0	I20,0	В. 2-I4
	5	Ø32AIII L = 720	I2	4,54	54,48	Б.Ч.
	6	ØI0AI L = 380	I2	0,23	2,76	Б.Ч.
	7	ØI2AI L = I30	I2	0,II	I,32	Б.Ч.
	8	Ø8AI L = 500	4	0,20	0,80	Б.Ч.
	9	Ø32AIII L = 9890	4	62,4	249,6	Б.Ч.
	I0	XM2	54	0,55	29,7	В. 2-I4
				Итого	500,46	
КП3I6с	I	C2	I8	2,9	52,2	В. 2-I4
	2	C9	4	0,7	2,8	В. 2-I4
	3	MH2	3	40,0	I20,0	В. 2-I4
	4	Ø36AIII L = 720	I2	5,75	69,0	Б Ч
	5	ØI0AI L = 380	I2	0,23	2,76	Б.Ч.
	6	Ø8AI L = 500	4	0,20	0,80	Б Ч
	7	Ø36AIII L = 9890	4	79,0	3I6,0	Б Ч
	8	XM3	54	0,88	47,52	В. 2-I4
				Итого	6II,08	
КП3I7с	I	C2	I8	2,9	52,2	В. 2-I4
	2	C9	4	0,7	2,8	В. 2-I4
	3	MH2	3	40,0	I20,0	В. 2-I4
	4	Ø36AIII L = 720	I2	5,75	69,0	Б.Ч.
	5	ØI0AI L = 380	I2	0,23	2,76	Б Ч.
	6	Ø8AI L = 500	4	0,20	0,80	Б.Ч.
	7	Ø40AIII L = 9890	4	97,6	390,4	Б Ч.
	8	XM3	54	0,88	47,52	В. 2-I4
				Итого.	685,48	

Формат А3

https://zavodjbi.com/

КП 318с

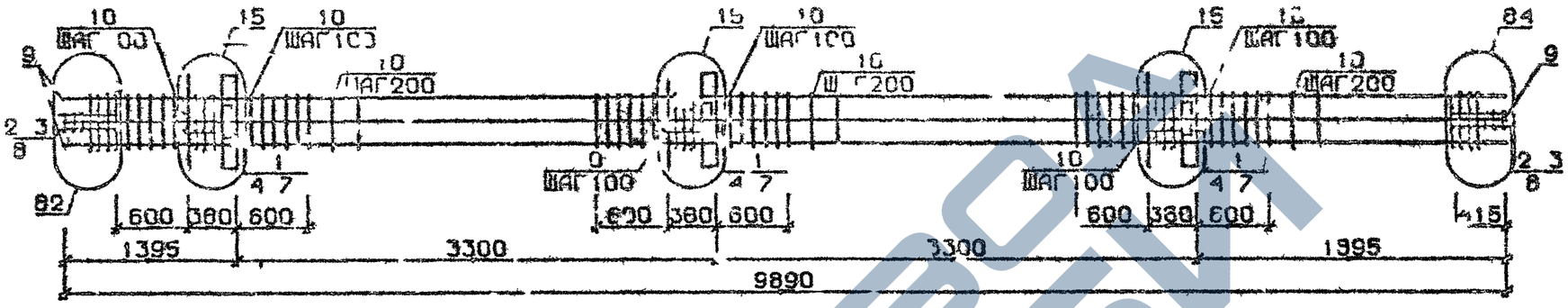

КП 319с

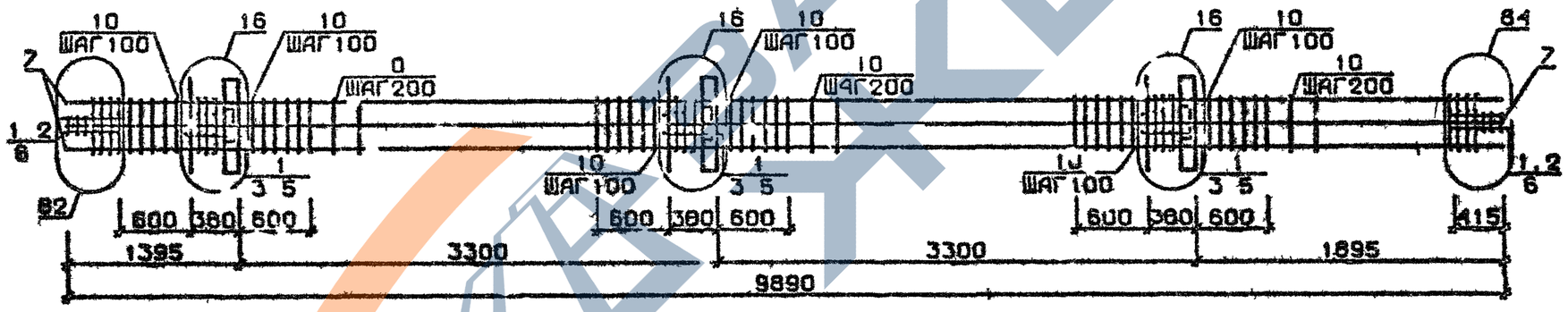

Арматура класса AI и AIII по ГОСТ 5781-82*
Детали см I 020 I-2с/89 В.2-13
Спецификацию см лист 2

Разраб.	Чанкв Тадз		
Провер	Чкванава		
ГИП	Бускибазе		
Н.контр	Бускибазе		

I 020 I-2с/89 2-2 К77

Каркас пространственный КП318с, КП319с

Стадия	Лист	Листов
Р	1	2

ТбилЗНИИЭП

Инв.№подл | Подп. и дата | Взам.инв.№

Марка пространственного каркаса	Поз.	Марка арматурного изделия	Кол.	Масса, кг I шт.	Масса, кг Всего	Обозначение документа
КП3I8с	I	CI	I2	I,8	2I,6	В. 2-I4
	2	C2	6	2,9	I7,4	В. 2-I4
	3	C9	4	0,7	2,8	В. 2-I4
	4	MH2	3	40,0	I20,0	В. 2-I4
	5	Ø28AIII L = 720	6	3,48	20,88	Б.Ч.
	6	Ø36AIII L = 720	I2	5,75	69,0	Б.Ч.
	7	ØI0AI L = 380	I2	0,23	2,76	Б.Ч.
	8	Ø8AI L = 500	4	0,20	0,80	Б.Ч.
	9	Ø32AIII L = 9890	8	62,4	499,2	Б.Ч.
	I0	XM2	54	0,55	29,7	В. 2-I4
				Итого:	784,94	
КП3I9с	I	C2	I8	2,9	52,2	В. 2-I4
	2	C9	4	0,7	2,8	В. 2-I4
	3	MH2	3	40,0	I20,0	В. 2-I4
	4	Ø36AIII L = 720	I8	5,75	I03,5	Б.Ч.
	5	ØI0AI L = 380	I2	0,23	2,76	Б.Ч.
	6	Ø8AI L = 500	4	0,20	0,80	Б.Ч.
	7	Ø36AIII L = 9890	8	79,0	632,0	Б.Ч.
	8	XM3	54	0,88	47,52	В. 2-I4

Марка пространственного каркаса	Поз.	Марка арматурного изделия	Кол.	Масса, кг I шт.	Масса, кг Всего	Обозначение документа

ЗАВОД ЖБИ

КП320с , КП323с

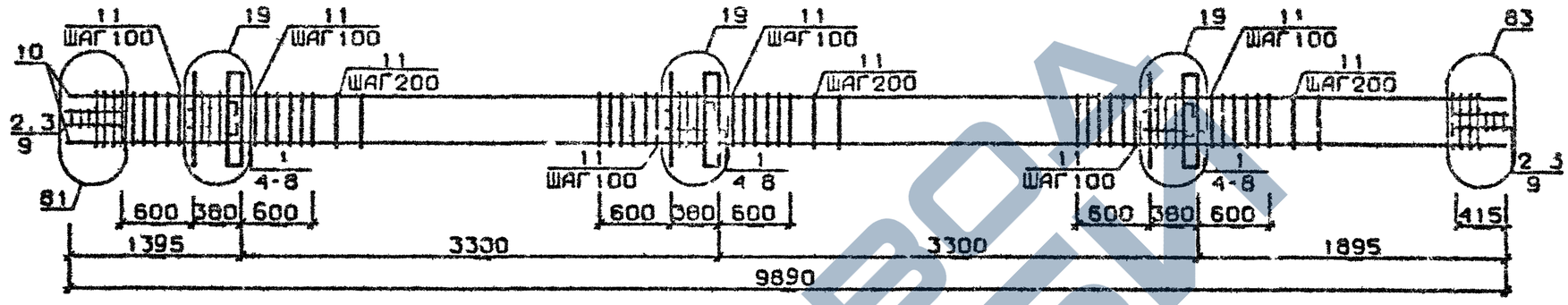

КП324с,КП325с

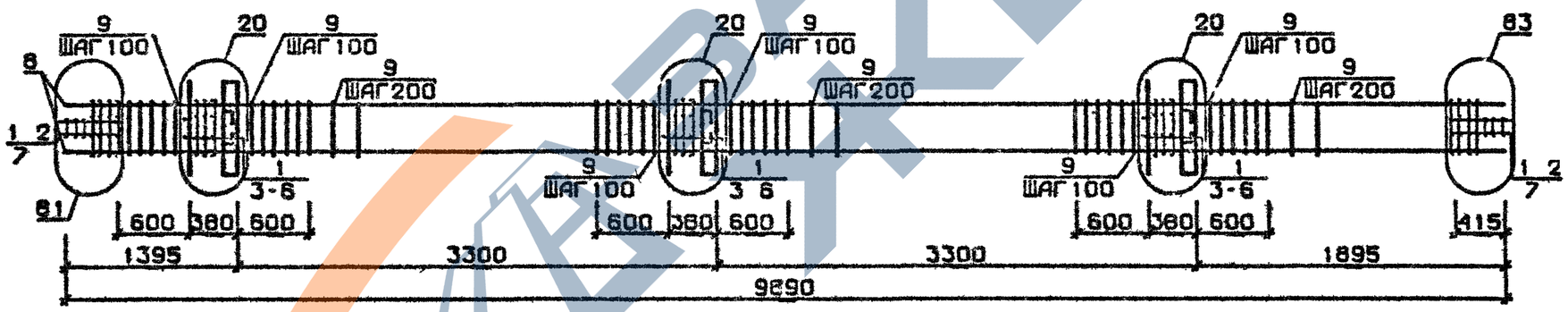

Арматура класса AI и AIII по ГОСТ 5781-82*
Детали см. I.020.I-2с/89 В.2-13
Спецификацию см. лист 2

Разраб	Гавшавадзе			I 020 I-2с/89 2-2 К78
Провер	Чкванава			Каркас пространственный КП320с...КП325с
ГИП	Бусхивадзе			Стадия Р · Лист 1 · Листов 2
Н контр	Бусхивадзе			ТбилЗНИИЭП

Инв.№подл. | Подп. и дата | Взам.инв.№

ФОРМАТ А3

https://zavodjbi.com/

Марка пространственного каркаса	Поз.	Марка арматурного изделия	Кол.	Масса, кг I шт.	Масса, кг Всего	Обозначение документа
КП320с	I	СI	I2	I,8	2I,6	В. 2-I4
	2	С2	6	2,9	I7,4	В. 2-I4
	3	С9	4	0,7	2,8	В. 2-I4
	4	МН3	3	32,8	98,4	В. 2-I4
	5	МН7	3	9,7	29,I	В. 2-I4
	6	Ø32АШ L = 720	6	4,54	27,24	Б.Ч.
	7	ØI0АI L = 380	6	0,23	I,38	Б.Ч.
	8	ØI2АI L = I30	I2	0,II	I,32	Б.Ч.
	9	Ø8АI L = 500	4	0,20	0,80	Б.Ч.
	I0	Ø20АШ L = 9890	4	24,4	97,6	Б.Ч.
	II	ХМI	54	0,55	29,7	В. 2-I4
				Итого.	328,34	
КП32Iс	I	СI	I2	I,8	2I,6	В. 2-I4
	2	С2	6	2,9	I7,4	В. 2-I4
	3	С9	4	0,7	2,8	В. 2-I4
	4	МН3	3	32,8	98,4	В. 2-I4
	5	МН7	3	9,7	29,I	В. 2-I4
	6	Ø32АШ L = 720	6	4,54	27,24	Б.Ч.
	7	ØI0АI L = 380	6	0,23	I,38	Б.Ч.
	8	ØI2АI L = I30	I2	0,II	I,32	Б.Ч.
	9	Ø8АI L = 500	4	0,20	0,80	Б.Ч.
	I0	Ø25АШ L = 9890	4	38,I	I52,4	Б.Ч.
	II	ХМI	54	0,55	29,7	В. 2-I4
				Итого.	382,I4	
КП322с	I	СI	I2	I,8	2I,6	В. 2-I4
	2	С2	6	2,9	I7,4	В. 2-I4
	3	С9	4	0,7	2,8	В. 2-I4
	4	МН3	3	32,8	98,4	В. 2-I4
	5	МН7	3	9,7	29,I	В. 2-I4
	6	Ø32АШ L = 720	6	4,54	27,24	Б.Ч.
	7	ØI0АI L = 380	6	0,23	I,38	Б.Ч.
	8	ØI2АI L = I30	I2	0,II	I,32	Б.Ч.
	9	Ø8АI L = 500	4	0,20	0,80	Б.Ч.
	I0	Ø28АШ L = 9890	4	47,8	I9I,2	Б.Ч.
	II	ХМ2	54	0,55	29,7	В. 2-I4
				Итого.	42I,98	
КП323с	I	СI	I2	I,8	2I,6	В. 2-I4
	2	С2	6	2,9	I7,4	В. 2-I4
	3	С9	4	0,7	2,8	В. 2-I4
	4	МН3	3	32,8	98,4	В. 2-I4
	5	МН7	3	9,7	29,I	В. 2-I4
	6	Ø32АШ L = 720	6	4,54	27,24	Б.Ч.
	7	ØI0АI L = 380	6	0,23	I,38	Б.Ч.
	8	ØI2АI L = I30	I2	0,II	I,32	Б.Ч.
	9	Ø8АI L = 500	4	0,20	0,80	Б.Ч.
	I0	Ø32АШ L = 9890	4	62,4	249,6	Б.Ч.
	II	ХМ2	54	0,55	29,7	В. 2-I4
				Итого:	480,5	

Марка пространственного каркаса	Поз.	Марка арматурного изделия	Кол.	Масса, кг I шт.	Масса, кг Всего	Обозначение документа
КП324с	I	С2	I8	2,9	52,2	В. 2-I4
	2	С9	4	0,7	2,8	В. 2-I4
	3	МН3	3	32,8	98,4	В. 2-I4
	4	МН8	3	II,9	35,7	В. 2-I4
	5	Ø36АШ L = 720	6	5,75	34,5	Б.Ч.
	6	ØI0АI L = 380	6	0,23	I,38	Б.Ч.
	7	Ø8АI L = 500	4	0,20	0,80	Б.Ч.
	8	Ø36АШ L = 9880	4	79,0	3I6,0	Б.Ч.
	9	ХМ3	54	0,88	47,52	В. 2-I4
				Итого.	588,3	
КП325с	I	С2	I8	2,9	52,2	В. 2-I4
	2	С9	4	0,7	2,8	В. 2-I4
	3	МН3	3	32,8	98,4	В. 2-I4
	4	МН8	3	II,9	35,7	В. 2-I4
	5	Ø36АШ L = 720	6	5,75	34,5	Б.Ч.
	6	ØI0АI L = 380	6	0,23	I,38	Б.Ч.
	7	Ø8АI L = 500	4	0,20	0,80	Б.Ч.
	8	Ø40АШ L = 9890	4	97,6	390,4	Б.Ч.
	9	ХМ3	54	0,88	47,52	В. 2-I4
				Итого	662,7	

I.020.I-2с/89 2-2 К78

Лист 2

Формат А3

I.020.I-2с/89 В. 2-2 ч.I

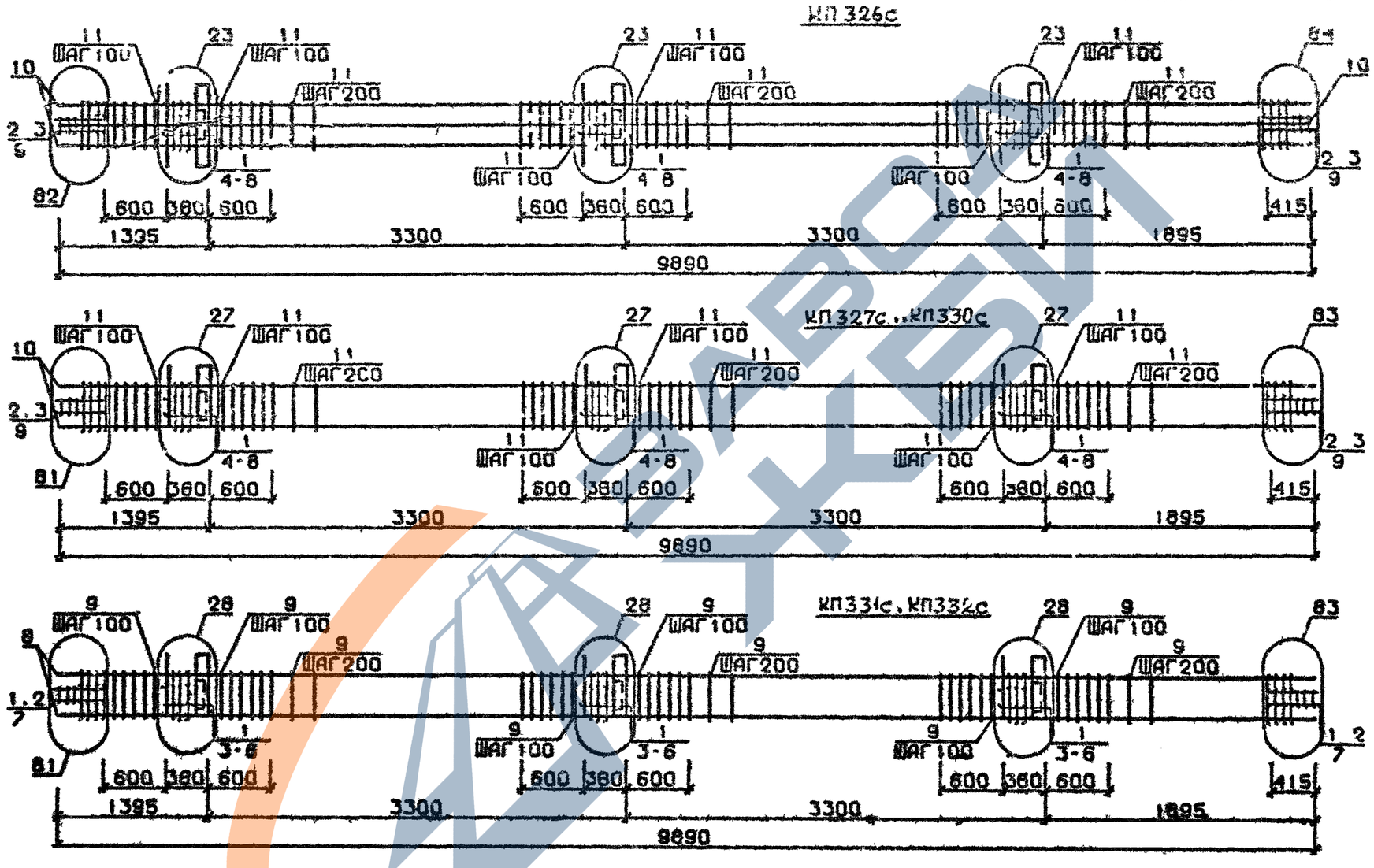

Арматура класса AI и AIII по ГОСТ 5781-82*
Детали см. I.020.I-2с/89 В.2-I3
Спецификацию см. лист 2

Разраб.	Гавшавадзе		1.020.1-2с/89 2-2 К79
Провер	Барбакадзе		Каркас пространственный КП 326с...КП 332с
ГИП	Бускивадзе		Стадия Р · Лист 1 · Листов 2
Н.контр	Бускивадзе		ТбилЗНИИЭП

Формат А3

I.020.I-2с/89 В. 2-2 ч.I

Инв.№подл. | Подп. и дата | Взам.инв.№

Марка пространственного каркаса	Поз.	Марка арматурного изделия	Кол.	Масса, кг I шт.	Масса, кг Всего	Обозначение документа
КП326с	I	CI	I2	I,8	2I,6	В. 2-I4
	2	C2	6	2,9	I7,4	В. 2-I4
	3	C9	4	0,7	2,8	В. 2-I4
	4	MH3	3	32,8	98,4	В. 2-I4
	5	MH8	3	II,9	35,7	В. 2-I4
	6	Ø28AIII L = 720	6	3,48	20,88	Б.Ч.
	7	Ø36AIII L = 720	6	5,75	34,5	Б.Ч.
	8	ØI0AI L = 380	6	0,23	I,38	Б.Ч.
	9	Ø8AI L = 500	4	0,20	0,80	Б.Ч.
	I0	Ø32AIII L = 9890	8	62,4	I99,2	Б.Ч.
	II	XM2	54	0,55	29,7	В. 2-I4
				Итого:	762,36	
КП327с	I	CI	I2	I,8	2I,6	В. 2-I4
	2	C2	6	2,9	I7,4	В. 2-I4
	3	C9	4	0,7	2,8	В. 2-I4
	4	MH4	3	34,8	I04,4	В. 2-I4
	5	MH7	3	9,7	29,I	В. 2-I4
	6	Ø32AIII L = 720	6	4,54	27,24	Б.Ч.
	7	ØI0AI L = 380	6	0,23	I,38	Б.Ч.
	8	ØI2AI L = I30	I2	0,II	I,32	Б.Ч.
	9	Ø8AI L = 500	4	0,20	0,80	Б.Ч.
	I0	Ø20AIII L = 9890	4	24,4	97,6	Б.Ч.
	II	XMI	54	0,55	29,7	В. 2-I4
				Итого:	334,34	
КП328с	I	CI	I2	I,8	2I,6	В. 2-I4
	2	C2	6	2,9	I7,4	В. 2-I4
	3	C9	4	0,7	2,8	В. 2-I4
	4	MH4	3	34,8	I04,4	В. 2-I4
	5	MH7	3	9,7	29,I	В. 2-I4
	6	Ø32AIII L = 720	6	4,54	27,24	Б.Ч.
	7	ØI0AI L = 380	6	0,23	I,38	Б.Ч.
	8	ØI2AI L = I30	I2	0,II	I,32	Б.Ч.
	9	Ø8AI L = 500	4	0,20	0,80	Б.Ч.
	I0	Ø25AIII L = 9890	4	38,I	I52,4	Б.Ч.
	II	XMI	54	0,55	29,7	В. 2-I4
				Итого:	388,I4	
КП329с	I	CI	I2	I,8	2I,6	В. 2-I4
	2	C2	6	2,9	I7,4	В. 2-I4
	3	C9	4	0,7	2,8	В. 2-I4
	4	MH4	3	34,8	I04,4	В. 2-I4
	5	MH7	3	9,7	29,I	В. 2-I4
	6	Ø32AIII L = 720	6	4,54	27,24	Б.Ч.
	7	ØI0AI L = 380	6	0,23	I,38	Б.Ч.
	8	ØI2AI L = I30	I2	0,II	I,32	Б.Ч.
	9	Ø8AI L = 500	4	0,20	0,80	Б.Ч.
	I0	Ø28AIII L = 9890	4	47,8	I9I,2	Б.Ч.
	II	XM2	54	0,55	29,7	В. 2-I4
				Итого:	427,94	

Марка пространственного каркаса	Поз.	Марка арматурного изделия	Кол.	Масса, кг I шт.	Масса, кг Всего	Обозначение документа
КП330с	I	CI	I2	I,8	2I,6	В. 2-I4
	2	C2	6	2,9	I7,4	В. 2-I4
	3	C9	4	0,7	2,8	В. 2-I4
	4	MH4	3	34,8	I04,4	В. 2-I4
	5	MH7	3	9,7	29,I	В. 2-I4
	6	Ø32AIII L = 720	6	4,54	27,24	Б.Ч.
	7	ØI0AI L = 380	6	0,23	I,38	Б.Ч.
	8	ØI2AI L = I30	I2	0,II	I,32	Б.Ч.
	9	Ø8AI L = 500	4	0,20	0,80	Б.Ч.
	I0	Ø32AIII L = 9890	4	62,4	249,6	Б.Ч.
	II	XM2	54	0,55	29,7	В. 2-I4
				Итого:	485 84	
КП331с	I	C2	I8	2,9	52,2	В. 2-I4
	2	C9	4	0,7	2,8	В. 2-I4
	3	MH4	3	34,8	I04,4	В. 2-I4
	4	MH8	3	II,9	35,7	В. 2-I4
	5	Ø36AIII L = 720	6	5,75	34,5	Б.Ч.
	6	ØI0AI L = 380	6	0,23	I,38	Б.Ч.
	7	Ø8AI L = 500	4	0,20	0,80	Б.Ч.
	8	Ø36AIII L = 9890	4	79,0	3I6,0	Б.Ч.
	9	XM3	54	0,88	47,52	В. 2-I4
				Итого:	595,3	
КП332с	I	C2	I8	2,9	52,2	В. 2-I4
	2	C9	4	0,7	2,8	В. 2-I4
	3	MH4	3	34,8	I04,4	В. 2-I4
	4	MH8	3	II,9	35,7	В. 2-I4
	5	Ø36AIII L = 720	6	5,75	34,5	Б.Ч.
	6	ØI0AI L = 380	6	0,23	I,38	Б.Ч.
	7	Ø8AI L = 500	4	0,20	0,80	Б.Ч.
	8	Ø40AIII L = 9890	4	97,6	390,4	Б.Ч.
	9	XM3	54	0,88	47,52	В. 2-I4
				Итого:	669,7	

КП333с

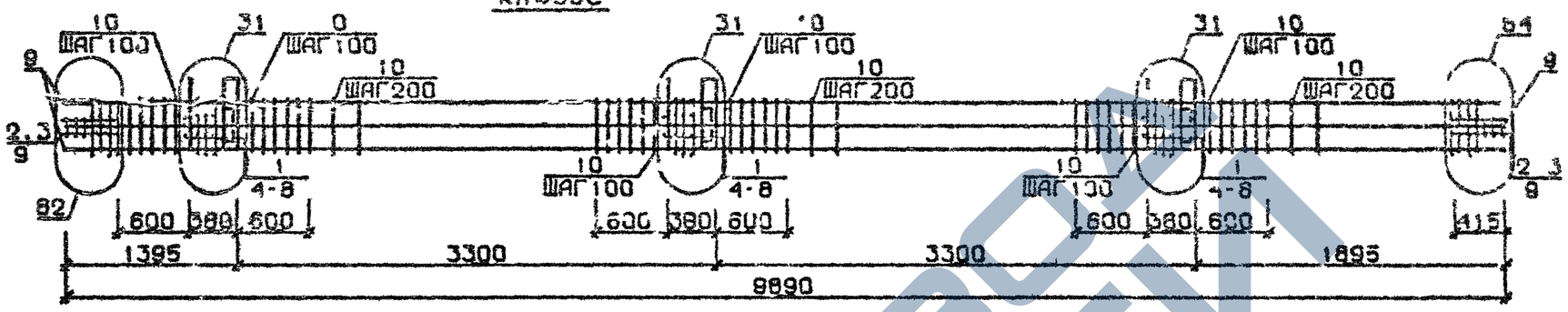

КП334с

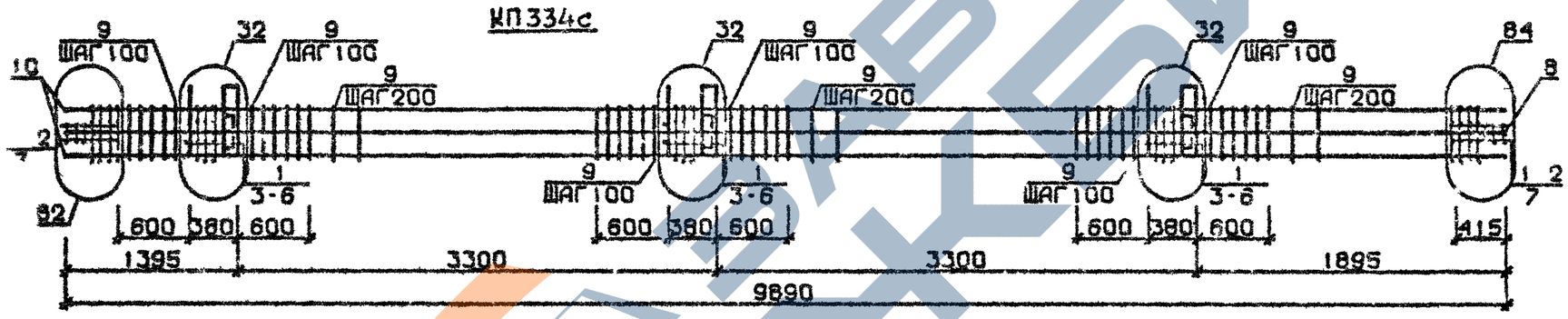

КП335с...КП338с

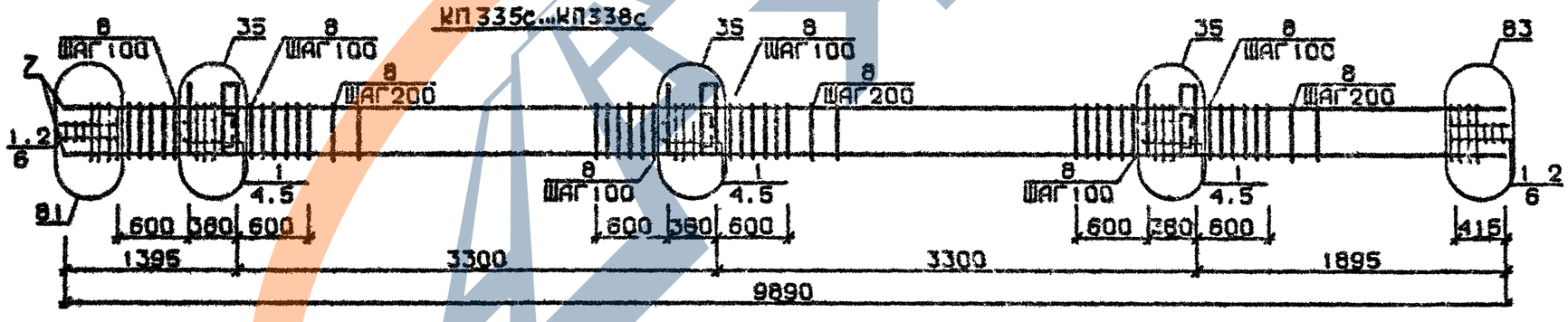

Арматура класса AI и AIII по ГОСТ 5781-82*
Детали см. I.020.I-2с/89 В.2-I3
Спецификацию см. лист 2

Разраб	Чанкветадзе		1.020.1-2с/89 2-2 К80
Провер	Чанкветадзе		Каркас пространственный КП333с...КП338с
ГИП	Бускивадзе		Стадия Р · Лист 1 · Листов 2
Н контр	Бускивадзе		ТбилЗНИИЭП

Инв.№подл. | Подп. и дата | Взам.инв.№

Формат А3

Марка пространственного каркаса	Поз.	Марка арматурного изделия	Кол.	Масса, кг I шт.	Масса, кг Всего	Обозначение документа
КП333с	I	CI		I,8	21,6	В. 2-I4
	2	C2		2,9	I7,4	В. 2-I4
	3	C9		0,7	2,8	В. 2-I4
	4	MH4		34,6	I04,4	В. 2-I4
	5	MH9		I7,3	57,9	В. 2-I4
	6	Ø36AIII L = 720		5,75	34,5	Б.Ч.
	7	ØI0AI L = 380		0,23	I,38	Б.Ч.
	8	Ø8AI L = 500		0,20	0,80	Б.Ч.
	9	Ø32AIII L = 9890		62,4	99,2	Б.Ч.
	I0	XM2		0,55	29,7	В. 2-I4
				Итого:	53,68	
КП334с	I	C2		2,9	52,2	В. 2-I4
	2	C9		0,7	2,8	В. 2-I4
	3	MH4		34,8	I04,4	В. 2-I4
	4	MHI0		20,8	62,4	В. 2-I4
	5	Ø36AIII L = 720		5,75	34,5	Б.Ч.
	6	ØI0AI L = 380		0,23	I,38	Б.Ч.
	7	Ø8AI L = 500		0,20	0,80	Б.Ч.
	8	Ø36AIII L = 9890		79,0	532,0	Б.Ч.
	9	XM3		0,88	47,52	В. 2-I4
				Итого:	937,0	
КП335с	I	CI	I2	I,8	2I,6	В. 2-I4
	2	C2		2,9	I7,4	В. 2-I4
	3	C9		0,7	2,8	В. 2-I4
	4	MH5		27,6	82,8	В. 2-I4
	5	MH7		9,7	58,2	В. 2-I4
	6	ØI2AI L = I30	I2	0,II	I,32	Б.Ч.
	7	Ø8AI L = 500		0,20	0,80	Б.Ч.
	8	Ø20AIII L = 9890		24,4	97,6	Б.Ч.
	9	XMI	54	0,55	29,7	В. 2-I4
				Итого:	312,22	
КП336с		CI	I2	I,8	2I,6	В. 2-I4
		C2	6	2,9	I7,4	В. 2-I4
		C9	4	0,7	2,8	В. 2-I4
		MH5	3	27,8	82,8	В. 2-I4
		MH7	6	9,7	58,2	В. 2-I4
	6	ØI2AI L = I30	I2	0,II	I,32	Б.Ч.
	7	Ø8AI L = 500	4	0,20	0,80	Б.Ч.
	8	Ø28AIII L = 9890	4	38,I	I52,4	Б.Ч.
	9	XMI	54	0,55	29,7	В. 2-I4
				Итого:	367,02	
КП337с		CI	I2	I,8	2I,6	В. 2-I4
		C2	6	2,9	I7,4	В. 2-I4
		C9	4	0,7	2,8	В. 2-I4
		MH5	3	27,6	82,8	В. 2-I4
		MH7	6	9,7	58,2	В. 2-I4
		ØI2AI L = I30	I2	0,II	I,32	Б.Ч.
		Ø8AI L = 500	4	0,20	0,80	Б.Ч.
		Ø28AIII L = 9890	4	47,8	I9I,2	Б.Ч.
		XM2	54	0,55	29,7	В. 2-I4
				Итого:	406,82	
КП338с		CI	I2	I,8	2I,6	В. 2-I4
		C2	6	2,9	I7,4	В. 2-I4
		C9	4	0,7	2,8	В. 2-I4
		MH5	3	27,6	82,8	В. 2-I4
		MH7	6	9,7	58,2	В. 2-I4
		ØI2AI L = I30	I2	0,II	I,32	Б.Ч.
		Ø8AI L = 500	4	0,20	0,80	Б.Ч.
		Ø32AIII L = 9890	4	62,4	249,6	Б.Ч.
		XM2	54	0,55	29,8	В. 2-I4
				Итого	464,22	

ЗАВОД ЖБИ

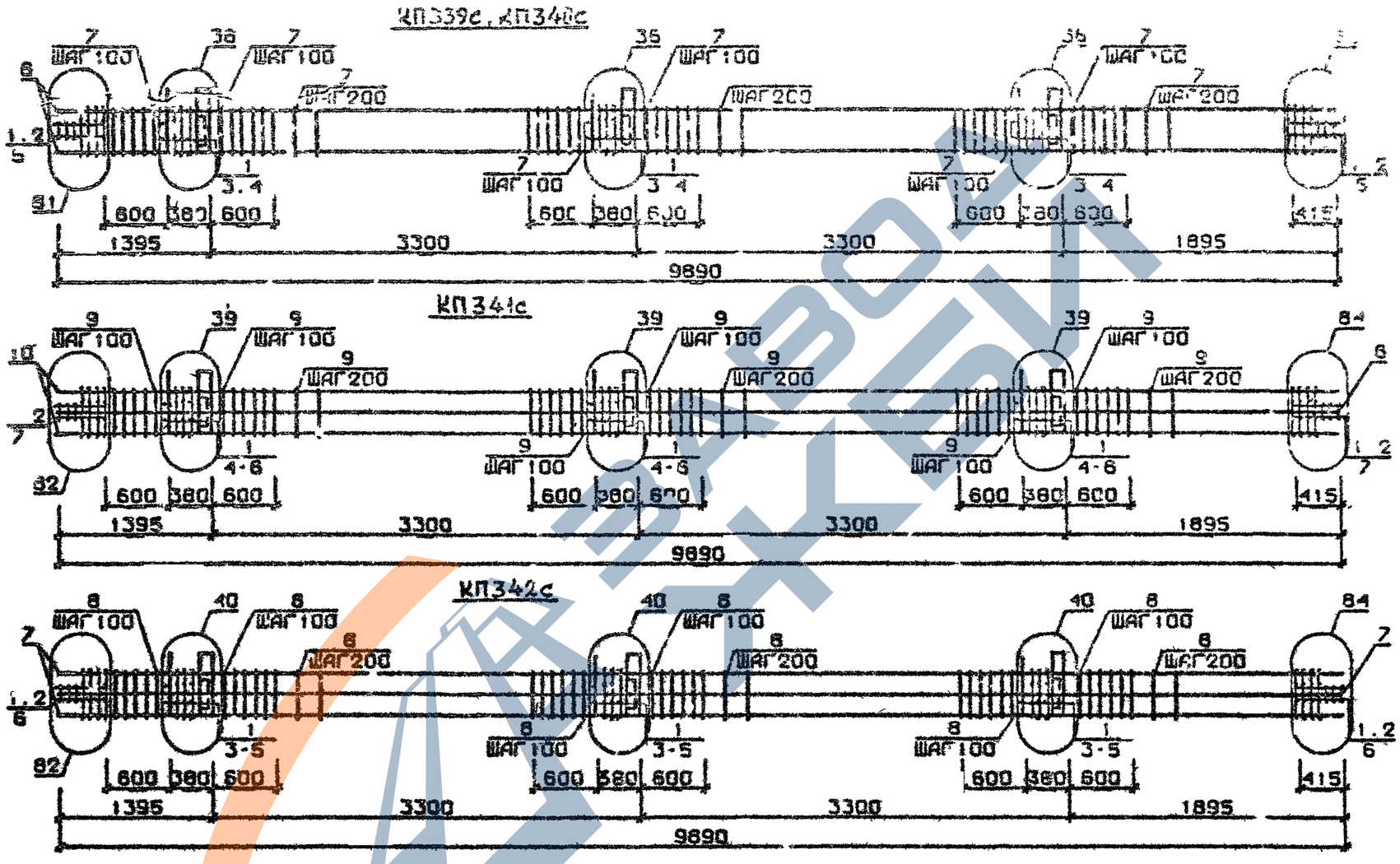

Арматура класса AI и AIII по ГОСТ 5781-82*
Детали см. I.020.I-2с/89 В.2-13
Спецификацию см. лист 2

Разраб.	Мансурадзе		1.020.1-2с/89 2-2 К81
Провер.	Чиванава		Каркас пространственный КП339с...КП342с
ГИП	Бусниавадзе		Стадия Р · Лист 1 · Листов 2
Н.контр.	Бусниавадзе		ТбилЗНИИЭП

Формат А3

Инв.№подл. | Подп. и дата | Взам.инв.№

Марка пространственного каркаса	Поз.	Марка арматурного изделия	Кол.	Масса, кг I шт.	Масса, кг Всего	Обозначение документа
КП339с	I	С2	I8	2,9	52,2	В. 2-I4
	2	С9	4	0,7	2,8	В. 2-I4
	3	МН5	3	27,6	82,8	В. 2-I4
	4	МН8	6	II,9	7I,4	В. 2-I4
	5	Ø8AI L = 500	4	0,20	0,80	Б.Ч.
	6	Ø36AIII L = 9890	4	79,0	3I6,0	Б.Ч.
	7	ХМ3	54	0,88	47,52	В. 2-I4
				Итого:	579.52	
КП340с	I	С2	I8	2,9	52,2	В. 2-I4
	2	С9	4	0,7	2,8	В. 2-I4
	3	МН5	3	27,6	82,8	В. 2-I4
	4	МН8	6	II,9	7I,4	В. 2-I4
	5	Ø8AI L = 500	4	0,20	0,80	Б.Ч.
	6	Ø40AIII L = 9890	4	97,6	390,4	Б.Ч.
	7	ХМ3	54	0,88	47,52	В. 2-I4
				Итого:	646,92	
КП34Iс	I	СI	I2	I,8	2I,6	В. 2-I4
	2	С2	6	2,9	I7,4	В. 2-I4
	3	С9	4	0,7	2,8	В. 2-I4
	4	МН5	3	27,6	82,8	В. 2-I4
	5	МН8	3	II,9	35,7	В. 2-I4
	6	МН9	3	I7,3	5I,9	В. 2-I4
	7	Ø8AI L = 500	4	0,20	0,80	Б.Ч.
	8	Ø32AIII, L = 9890	8	62,4	499,2	Б.Ч.
	9	ХМ2	54	0,55	29,7	В. 2-I4
				Итого:	74I,9	

Марка пространственного каркаса	Поз.	Марка арматурного изделия	Кол.	Масса, кг I шт.	Масса, кг Всего	Обозначение документа
КП342с	I	С2	I8	2,9	52,2	В. 2-I4
	2	С9	4	0,7	2,8	В. 2-I4
	3	МН5	3	27,6	82,8	В. 2-I4
	4	МН8	3	II,9	35,7	В. 2-I4
	5	МН9	3	20,8	62,4	В. 2-I4
	6	Ø8AI L = 500	4	0,20	0,80	Б.Ч.
	7	Ø36AIII L = 9830	8	79,0	632,0	Б.Ч.
	8	ХМ3	54	0,88	47,52	В. 2-I4
				Итого:	9I4,82	

ЗАВОД ЖБИ

I.020.1-2с/89 В. 2-2 ч.I

КП335сн КП338сн

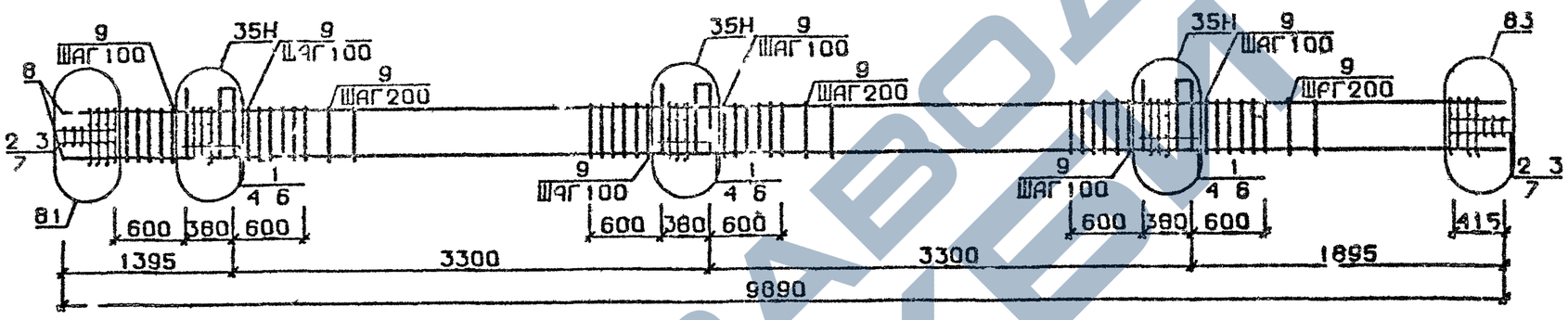

КП339сн, КП340сн

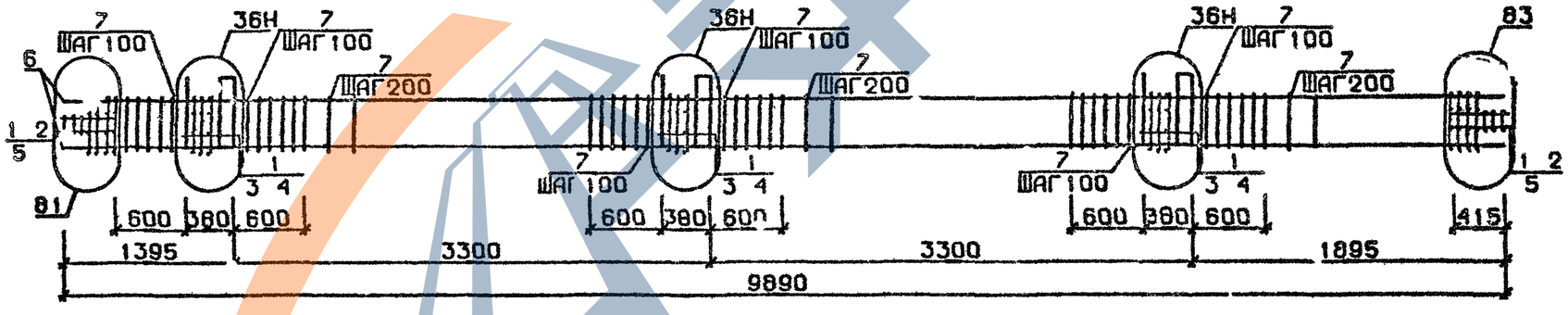

Арматура класса AI и AIII по ГОСТ 5781-82*
Детали см. I.020.I-2с/89 В.2-I3
Спецификацию см.лист 2

Разраб	Максурадзе		1.020.1-2с/89 2-2 К82
Провер	Чиквилава		
ГИП	Бускивадзе		Каркас пространственный КП335сн...КП340сн
Н.контр	Бускивадзе		Стадия Р · Лист 1 · Листов 2 · ТбилЗНИИЭП

Инв.№подл | Подп. и дата | Взам.инв.№

Формат А3

Марка пространственного каркаса	Поз.	Марка арматурного изделия	Кол.	Масса, кг I шт.	Масса, кг Всего	Обозначение документа
КП335сн	I	CI	I2	I,8	2I,6	В. 2-I4
	2	C2	6	2,9	I7,4	В. 2-I4
	3	C9	4	0,7	2,8	В. 2-I4
	4	МН5н	3	27,6	82,8	В. 2-I4
	5	МН7	6	9,7	58,2	В. 2-I4
	6	ØI2AI L = I30	I2	0,II	I,32	Б.Ч.
	7	Ø8AI L = 500	4	0,20	0,80	Б.Ч.
	8	Ø20AIII L = 9880	4	24,4	97,6	Б.Ч.
	9	XMI	54	0,55	29,7	В. 2-I4
				Итого:	3I2,22	
КП336сн	I	CI	I2	I,8	2I,6	В. 2-I4
	2	C2	6	2,9	I7,4	В. 2-I4
	3	C9	4	0,7	2,8	В. 2-I4
	4	МН5н	3	27,6	82,8	В. 2-I4
	5	МН7	6	9,7	58,2	В. 2-I4
	6	ØI2AI L = I30	I2	0,II	I,32	Б.Ч.
	7	Ø8AI L = 500	4	0,20	0,80	Б.Ч.
	8	Ø25AI L = 9880	4	38,I	I52,4	Б.Ч.
	9	XMI	54	0,55	29,7	В. 2-I4
				Итого:	367,02	
КП337сн	I	CI	I2	I,8	2I,6	В. 2-I4
	2	C2	6	2,9	I7,4	В. 2-I4
	3	C9	4	0,7	2,8	В. 2-I4
	4	МН5н	3	27,6	82,8	В. 2-I4
	5	МН7	6	9,7	58,2	В. 2-I4
	6	ØI2AI L = I30	I2	0,II	I,32	Б.Ч.
	7	Ø8AI L = 500	4	0,20	0,80	Б.Ч.
	8	Ø28AIII L = 9890	4	47,8	I9I,2	Б.Ч.
	9	XM2	54	0,55	29,7	В. 2-I4

Марка пространственного каркаса	Поз.	Марка арматурного изделия	Кол.	Масса, кг I шт.	Масса, кг Всего	Обозначение документа
КП338сн	I	CI	I2	I,8	2I,6	В. 2-I4
	2	C2	6	2,9	I7,4	В. 2-I4
	3	C9	4	0,7	2,8	В. 2-I4
	4	МН5н	3	27,6	82,8	В. 2-I4
	5	МН7	6	9,7	58,2	В. 2-I4
	6	ØI2AI L = I30	I2	0,II	I,32	Б.Ч.
	7	Ø8AI L = 500	4	0,20	0,80	Б.Ч.
	8	Ø32AIII L = 9880	4	62,4	249,6	Б.Ч.
	9	XM2	54	0,55	29,7	В. 2-I4
				Итого:	464,22	
КП339сн	I	C2	I8	2,9	52,2	В. 2-I4
	2	C9	4	0,7	2,8	В. 2-I4
	3	МН5н	3	27,6	82,8	В. 2-I4
	4	МН8	6	II,9	7I,4	В. 2-I4
	5	Ø8AI L = 500	4	0,20	0,80	Б.Ч.
	6	Ø36AIII L = 9890	4	79,0	3I6,0	Б.Ч.
	7	XM3	54	0,88	47,52	В. 2-I4
				Итого:	572,52	
КП340сн	I	C2	I8	2,9	52,2	В. 2-I4
	2	C9	4	0,7	2,8	В. 2-I4
	3	МН5н	3	27,6	82,8	В. 2-I4
	4	МН8	6	II,9	7I,4	В. 2-I4
	5	Ø8AI L = 500	4	0,20	0,80	Б.Ч.
	6	Ø40AIII L = 9890	4	97,6	390,4	Б.Ч.
	7	XM3	54	0,88	47,52	В. 2-I4
				Итого:	646,92	

I.020.I-2о/89 В. 2-2 ч.I

Инв. № подл. | Подпись и дата | Взам. инв. №

Формат А3

КП 341сн

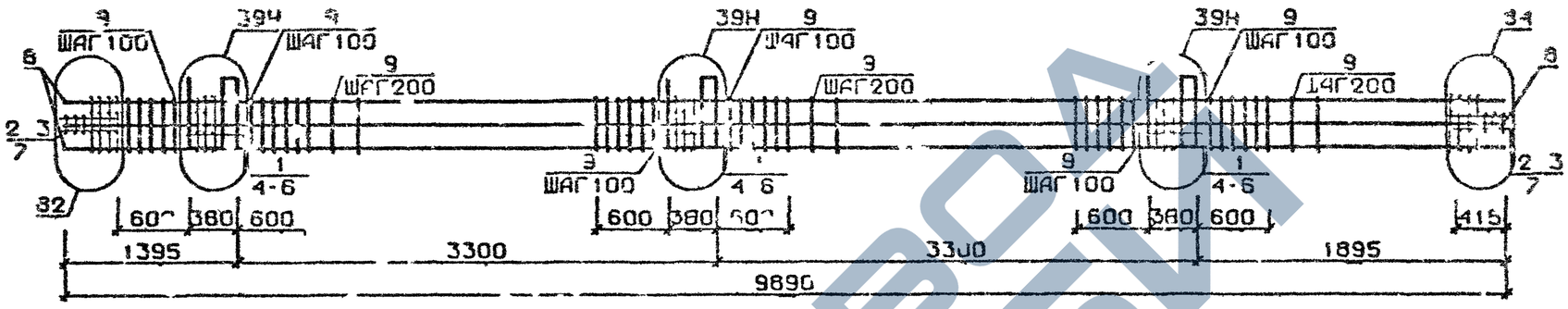

КП 342сн

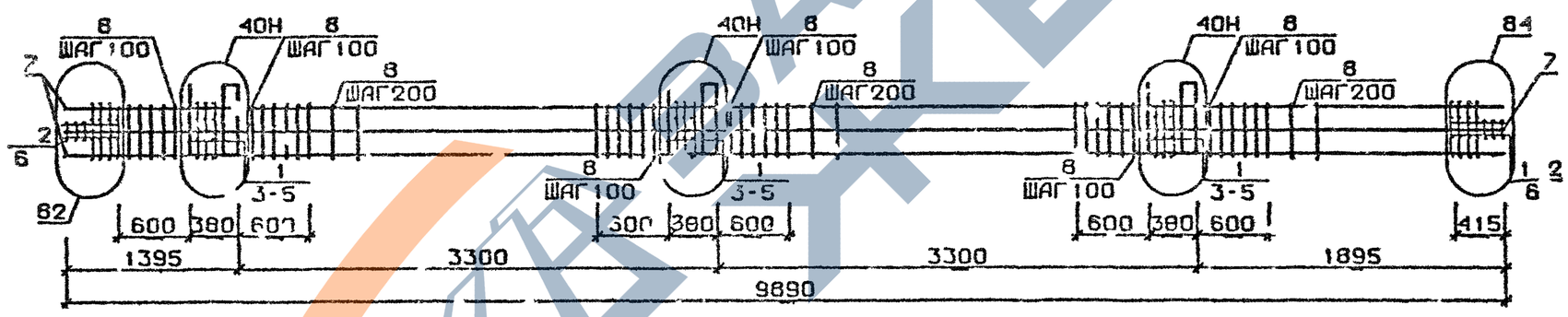

Арматура класса AI и AIII по ГОСТ 5781-82*
Детали см. I.020.I-2с/89 В 2-13
Спецификацию см. лист 2

Разраб	Чанкветадзе		1.020 1-2с/89 2-2 К83
Пр^вер.	Иванова		
ГИП	Бускивадзе		Каркас пространственный КП341сн, КП342сн
Н контр	Бускивадзе		

Стадия	Лист	Листов
Р	1	2

ТбилЗНИИЭП

ФОРМАТ А3

ИНВ.№ПОДЛ. | ПОДП. И ДАТА | ВЗАМ. ИНВ. №

Марка пространственного каркаса	Поз.	Марка арматурного изделия	Кол.	Масса, кг I шт	Масса, кг Всего	Обозначение документа
КП34IСН	I	CI	8	I,8	II,8	В. 2-I4
	2	C2	6	2,9	I7,4	В. 2-I4
	3	C9	4	0,7	2,8	В. 2-I4
	4	МН5н	3	27,6	82,8	В. 2-I4
	5	МН8	3	II,9	35,7	В. 2-I4
	6	МН9	3	I7,3	5I,9	В 2-I4
	7	Ø8AI L = 500	4	0,20	0,80	Б Ч.
	8	Ø32AIII L = 9890	8	62,4	499,2	Б Ч.
	9	ХМ2	54	0,55	29,7	В 2-I4
				Итого	74I,9	
КП342СН	I	C2	I8	2,9	52 2	В 2-I4
	2	C9	4	0 7	2,8	В. 2-I4
	3	МН5н	3	27,6	82,8	В. 2-I4
	4	МН8	3	II,9	35,7	В 2-I4
	5	МНIO	3	20,8	62,4	В 2-I4
	6	Ø8AI L = 500	4	0,20	0,80	Б Ч
	7	Ø36AIII L = 9880	8	79,0	632,0	Б Ч.
	8	ХМ3	54	0,88	47,52	В 2-I4
				Итого	9I4,82	

Марка пространственного каркаса	Поз	Марка арматурного изделия	Кол.	Масса, кг I шт.	Масса, кг Всего	Обозначение документа

I.020.I-2о/89 В 2-2 ч.I

Инв. № подл. | Подпись и дата | Взам. инв. №

https://zavodjbi.com/

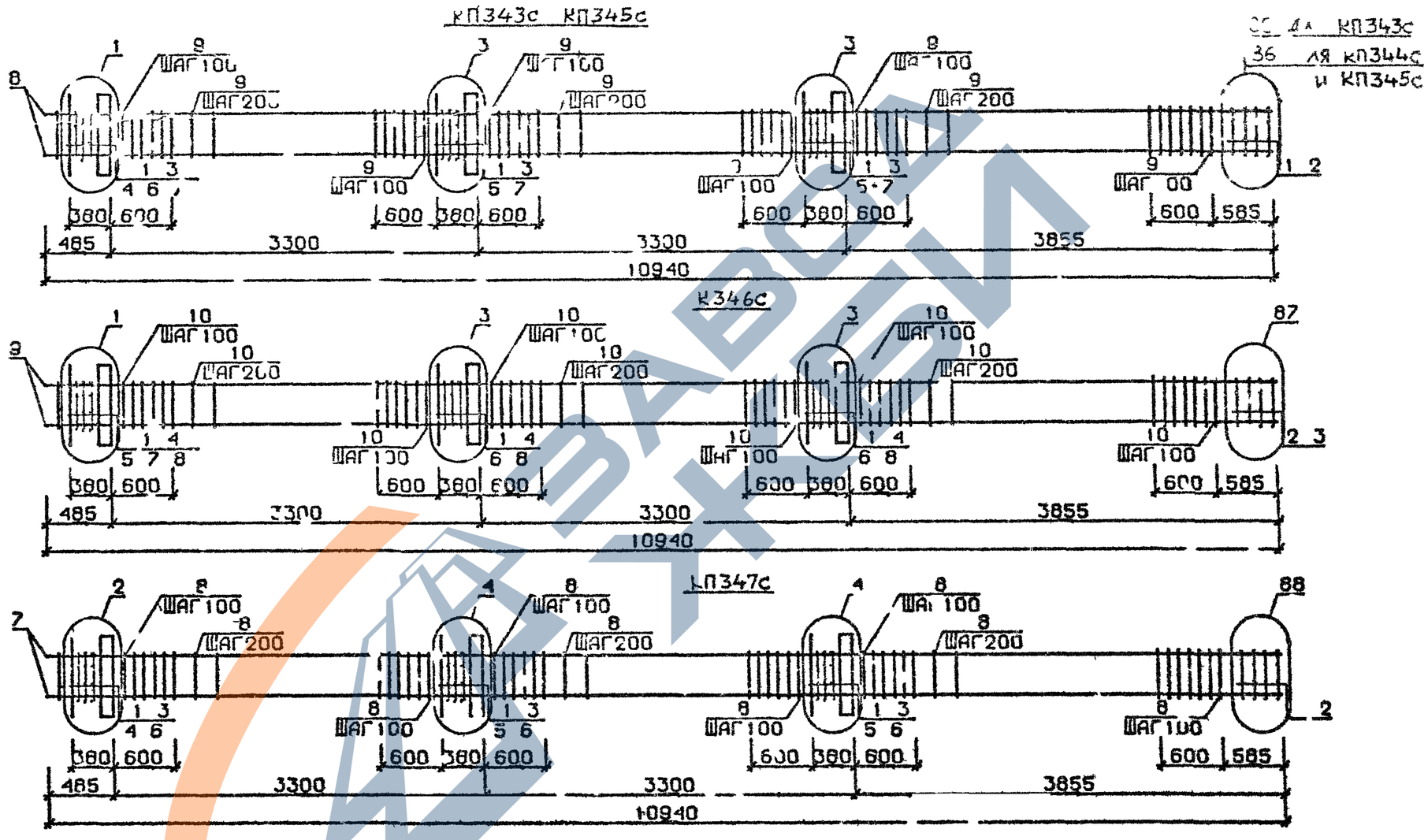

Арматура класса AI и AIII по ГОСТ 5781-82*
Детали см I 020 I-2с/89 В.2-I3
Спецификации см лист 2

Г ЗРАБ	Гавшавадзе		1.020.1-2с/89 2-2 К84
Провер	Чквалав		Каркас пространственный КП343с, КП347с
ГИП	Бускивадзе		Стадия Р · Лист 1 · Листов 2
Н контр	Бускивадзе		Тбилгипроинжсантехпроект

Инв.№ подл | Подп и дата | Взам инв №

Формат А3

https://zavodjbi.com/

Марка пространственного каркаса	Поз.	Марка арматурного изделия	Кол.	Масса, кг I шт.	Масса, кг Всего	Обозначение документа
КП343с	I	CI	I4	I,8	25,2	В. 2-I4
	2	C4	2	2,2	4,4	В. 2-I4
	3	MHI	3	25,6	76,8	В. 2-I4
	4	Ø28AIII L = 720	2	3,48	6,96	Б.Ч.
	5	Ø32AIII L = 720	4	4,54	I8,I6	Б.Ч.
	6	ØI0AI L = 380	6	0,23	I,38	Б.Ч.
	7	ØI2AI L = I30	I2	0,II	I,32	Б.Ч.
	8	Ø20AIII L = I0940	4	27,0	I08,0	Б.Ч.
	9	XMI	63	0,55	34,65	В. 2-I4
				Итого:	276,7I	
КП344с	I	CI	I4	I,8	25,2	В. 2-I4
	2	C5	2	3,I	6,2	В. 2-I4
	3	MHI	3	25,6	76,8	В. 2-I4
	4	Ø28AIII L = 720	2	3,48	6,96	Б.Ч.
	5	Ø32AIII L = 720	4	4,54	I8,I6	Б.Ч.
	6	ØI0AI L = 380	6	0,23	I,38	Б.Ч.
	7	ØI2AI L = I30	I2	0,II	I,32	Б.Ч.
	8	Ø25AIII L = I0940	4	42,2	I68,8	Б.Ч.
	9	XMI	63	0,55	34,65	В. 2-I4
				Итого:	340,3I	
КП345с	I	CI	I4	I,8	25,2	В. 2-I4
	2	C5	2	3,I	6,2	В. 2-I4
	3	MHI	3	25,6	76,8	В. 2-I4
	4	Ø28AIII L = 720	2	3,48	6,96	Б.Ч.
	5	Ø32AIII L = 720	4	4,54	I8,I6	Б.Ч.
	6	ØI0AI L = 380	6	0,23	I,38	Б.Ч.
	7	ØI2AI L = I30	I2	0,II	I,32	Б.Ч.
	8	Ø28AIII L = I0940	4	52,9	2II,6	Б.Ч.
	9	XM2	63	0,55	34,65	В. 2-I4
				Итого:	383,II	

Марка пространственного каркаса	Поз.	Марка арматурного изделия	Кол.	Масса, кг I шт.	Масса, кг Всего	Обозначение документа
КП346с	I	CI	I2	I,8	2I,6	В. 2-I4
	2	C2	2	2,9	5,8	В. 2-I4
	3	C6	2	3,7	7,4	В. 2-I4
	4	MHI	3	25,6	76,8	В. 2-I4
	5	Ø28AIII L = 720	2	3,48	6,96	Б.Ч.
	6	Ø32AIII L = 720	4	4,54	I8,I6	Б.Ч.
	7	ØI0AI L = 380	6	0,23	I,38	Б.Ч.
	8	ØI2AI L = I30	I2	0,II	I,32	Б.Ч.
	9	Ø32AIII L = I0940	4	69,I	276,4	Б.Ч.
	I0	XM2	63	0,55	34,65	В. 2-I4
				Итого:	450,97	
КП347с	I	C2	I4	2,9	40,6	В. 2-I4
	2	C7	2	4,3	8,6	В. 2-I4
	3	MHI	3	25,6	76,8	В. 2-I4
	4	Ø32AIII L = 720	2	4,54	9,08	Б.Ч.
	5	Ø36AIII L = 720	4	5,75	23,0	Б.Ч.
	6	ØI0AI L = 380	6	0,23	I,38	Б.Ч.
	7	Ø36AIII L = 720	4	87,4	349,6	Б.Ч.
	8	XM3	63	0,88	55,44	В. 2-I4
				Итого:	564,5	

Инв. № подл. | Подпись и дата | Взам. инв. №

Формат А3

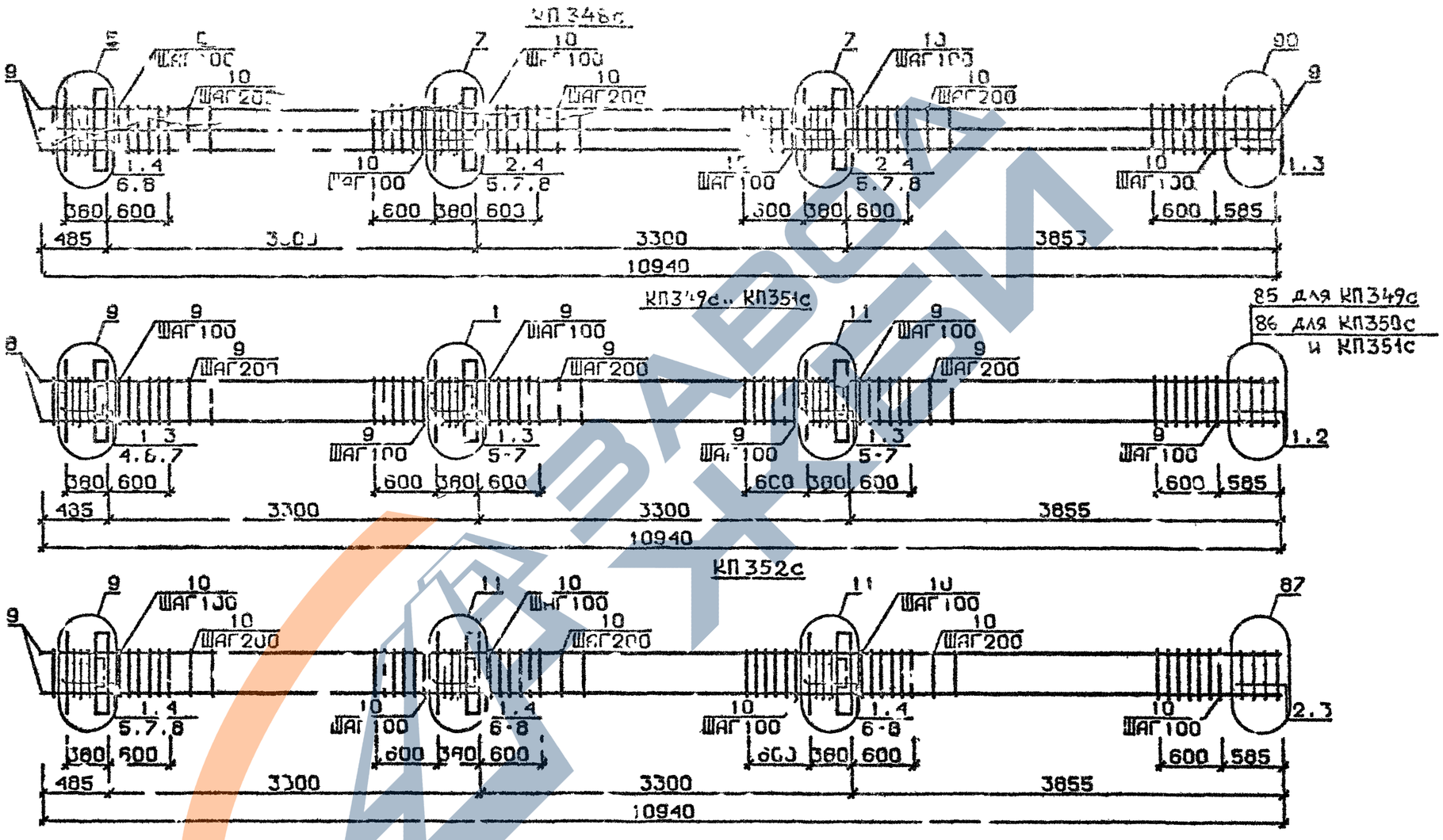

Арматура класса AI и AIII по ГОСТ 5781-82*
Детали см. I.020.I-2с/89 В.2-13
Спецификацию см. лист 2

Разраб.	Чанкветадзе		1.020.1-2с/89 2-2 К85	
Провер.	Икванава		Каркас пространственный КП348с...КП352с	Стадия Р / Лист 1 / Листов 2
ГИП	Бускиашвили			ТбилЗНИИЭП
Н.контр	Бускиашвили			

Инв.№ подл. | Подп. и дата | Взам.инв.№

Формат А3

Марка пространственного каркаса	Поз.	Марка арматурного изделия	Кол.	Масса, кг I шт.	Масса, кг Всего	Обозначение документа
КП348с	I	CI	6	I,8	I0,8	В. 2-I4
	2	C2	8	2,9	23,2	В. 2-I4
	3	C6	2	3,7	7,4	В. 2-I4
	4	MHI	3	25,6	76,8	В. 2-I4
	5	Ø28AIII L = 720	4	3,49	I3,92	Б.Ч.
	6	Ø32AIII L = 720	2	4,54	9,08	Б.Ч.
	7	Ø36AIII L = 720	4	5,75	23,0	Б.Ч.
	8	ØI0AI L = 380	6	0,23	I,38	Б.Ч.
	9	Ø32AIII L = I0940	8	69,I	552,8	Б.Ч.
	I0	XM2	63	0,55	34,65	В. 2-I4
				Итого:	753,03	
КП349с	I	CI	I3	I,8	23,4	В. 2-I4
	2	C4	2	2,2	4,4	В. 2-I4
	3	MH2	3	40,0	I20,0	В. 2-I4
	4	Ø28AIII L = 720	4	3,48	I3,92	Б.Ч.
	5	Ø32AIII L = 720	8	4,54	36,32	Б.Ч.
	6	ØI0AI L= 380	I2	0,23	2,76	Б.Ч.
	7	ØI2AI L = I30	I2	0,II	I,32	Б.Ч.
	8	Ø20AIII L = I0940	4	27,0	I08,0	Б.Ч.
	9	XMI	63	0,55	34,65	В. 2-I4
				Итого:	344,77	
КП350с	I	CI	I3	I,8	23,4	В. 2-I4
	2	C5	2	3,I	6,2	В. 2-I4
	3	MH2	3	40,0	I20,0	В. 2-I4
	4	Ø28AIII L= 720	4	3,48	I3,92	Б.Ч.
	5	Ø32AIII L = 720	8	4,54	36,32	Б.Ч.
	6	ØI0AI L = 380	I2	0,23	2,76	Б.Ч.
	7	ØI2AI L = I30	I2	0,II	I,32	Б.Ч.
	8	Ø25AIII L = I0940	4	42,2	I68,8	Б.Ч.
	9	XMI	63	0,55	34,65	В. 2-I4
				Итого:	407,37	

Марка пространственного каркаса	Поз.	Марка арматурного изделия	Кол.	Масса, кг I шт.	Масса, кг Всего	Обозначение документа
КП351с	I	CI	I3	I,8	23,4	В. 2-I4
	2	C5	2	3,I	6,2	В. 2-I4
	3	MH2	3	40,0	I20,0	В 2-I4
	4	Ø28AIII L = 720	4	3,48	I3,92	Б.Ч.
	5	Ø32AIII L = 720	8	4,54	36,32	Б.Ч.
	6	ØI0AI L = 380	I2	0,23	2,76	Б.Ч.
	7	ØI2AI L = I30	I2	0,II	I,32	Б.Ч.
	8	Ø28AIII L = I0940	4	52,9	2II,6	Б.Ч.
	9	XM2	63	0,55	34,65	В. 2-I4
				Итого:	450,97	
КП352с	I	CI	II	I,8	I9,8	В. 2-I4
	2	C2	2	2,9	5,8	В. 2-I4
	3	C6	2	3,7	7,4	В. 2-I4
	4	MH2	3	40,0	I20,0	В. 2-I4
	5	Ø28AIII L = 720	4	3,48	I3,92	Б.Ч.
	6	Ø32AIII L = 720	8	4,54	36,32	Б.Ч.
	7	ØI0AI L = 380	I2	0,23	2,76	Б.Ч.
	8	ØI2AI L = I30	I2	0,II	I,32	Б.Ч.
	9	Ø32AIII L = I0940	4	69,I	276,4	Б.Ч.
	I0	XM2	63	0,55	34,65	В. 2-I4
				Итого:	5I8,87	

Формат А3

https://zavodjbi.com/

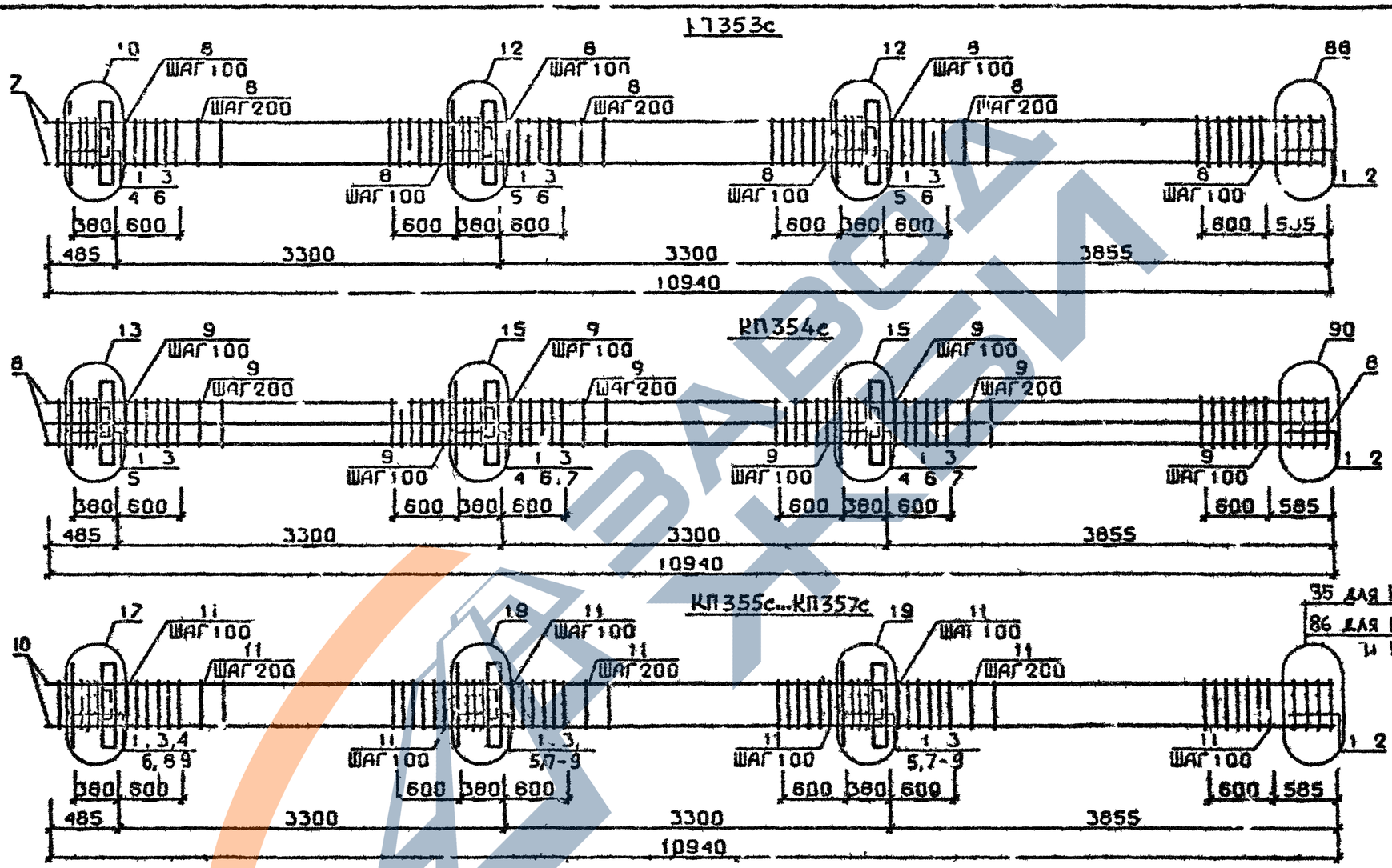

Арматура класса AI и AIII по ГОСТ 5781-82*
Детали см. I.020.I-2с/89 Ь.2-I3
Спецификацию см. лист 2

Разраб.	Майсурадзе		1020.1-2с/89 2-2 К86
Провер.	Барбакадзе		Каркас пространственный КП353с...КП357с
ГИП	Бускивадзе		Стадия Р · Лист 1 · Листов 2
Н контр.	Бускивадзе		ТбилЗНИИЭП

Инв. № подл. | Подп. и дата | Взам. инв. №

Формат А3

https://zavodjbi.com/

Марка пространственного каркаса	Поз.	Марка арматурного изделия	Кол.	Масса, кг I шт.	Масса, кг Всего	Обозначение документа
КП353с	I	С2	I3	2,9	37,7	В. 2-I4
	2	С7	2	4,3	8,6	Б. 2-I4
	3	МН2	3	40,0	I20,0	В. 2-I4
	4	Ø32АШ L = 720	4	4,54	I8,I6	Б.Ч.
	5	Ø36АШ L = 720	8	5,75	46,0	Б.Ч.
	6	ØI0АI L = 380	I2	0,23	2,76	Б.Ч.
	7	Ø36АШ L = I0940	4	87,4	349,6	Б.Ч.
	8	ХМ3	63	0,88	55,44	В. 2-I4
				Итого:	638,28	
КП354с	I	СI	I3	I,8	23,4	В. 2-I4
	2	С6	2	3,7	7,4	В. 2-I4
	3	МН2	3	40,0	I20,0	В. 2-I4
	4	Ø28АШ L = 720	4	3,48	I3,92	Б.Ч.
	5	Ø32АШ L = 720	4	4,54	I8,I6	Б.Ч.
	6	Ø36АШ L = 720	8	5,75	46,0	Б.Ч.
	7	ØI0АI L = 380	I2	0,23	2,76	Б.Ч.
	8	Ø32АШ L = I0940	8	69,I	552,8	Б.Ч.
	9	ХМ2	63	0,55	34,65	В. 2-I4
				Итого:	8I9,28	
КП355с	I	СI	I3	I,8	23,4	В. 2-I4
	2	С4	2	2,2	4,4	В. 2-I4
	3	МН3	3	32,8	98,4	В. 2-I4
	4	МН6	I	8,3	8,3	В. 2-I4
	5	МН7	2	9,7	I9,4	В. 2-I4
	6	Ø28АШ L = 720	2	3,48	6,96	Б.Ч.
	7	Ø32АШ L = 720	4	4,54	I8,I6	Б.Ч.
	8	ØI0АI L = 380	6	0,23	I,38	Б.Ч.
	9	ØI2АI L = I30	I2	0,II	I,32	Б.Ч.
	I0	Ø20АШ L = I0940	4	27,0	I08,0	Б.Ч.
	II	ХМI	63	0,55	34,65	В. 2-I4
				Итого:	324,37	

Марка пространственного каркаса	Поз.	Марка арматурного изделия	Кол.	Масса, кг I шт.	Масса, кг Всего	Обозначение документа
КП356с	I		I3	[illegible],8	23,4	В. 2-I4
	2	С5	2	3,I	6,2	В. 2-I4
	3	МН3	3	32,8	98,4	В. 2-I4
	4	МН6	I	8,3	8,3	В. 2-I4
	5	МН7	2	9,7	I9,4	В. 2-I4
	6	Ø28АШ L = 720	2	3,48	6,96	Б.Ч.
	7	Ø32АШ L = 720	4	4,54	I8,I6	Б.Ч.
	8	ØI0АI L = 330	6	0,23	I,38	Б.Ч.
	9	ØI2АI L = I30	I2	0,II	I,32	Б.Ч.
	I0	Ø25АШ L = I0940	4	42,2	I68,8	Б.Ч.
	II	ХМI	63	0,55	34,65	В. 2-I4
				Итого:	386,97	
КП357с	I	СI	I3	I,8	23,4	В. 2-I4
	2	С5	2	3,I	6,2	В. 2-I4
	3	МН3	3	32,8	98,4	В. 2-I4
	4	МН6	I	8,3	8,3	В. 2-I4
	5	МН7	2	9,7	I9,4	В. 2-I4
	6	Ø28АШ L = 720	2	3,48	6,96	Б.Ч.
	7	Ø32АШ L = 720	4	4,54	I8,I6	Б.Ч.
	8	ØI0АI L = 380	6	0,23	I,38	Б.Ч.
	9	ØI2АI L = I30	I2	0,II	I,32	Б.Ч.
	I0	Ø28АШ L = I0940	4	52,9	9II,6	Б.Ч.
	II	ХМ2	63	0,55	34,65	В. 2-I4
				Итого:	430,74	

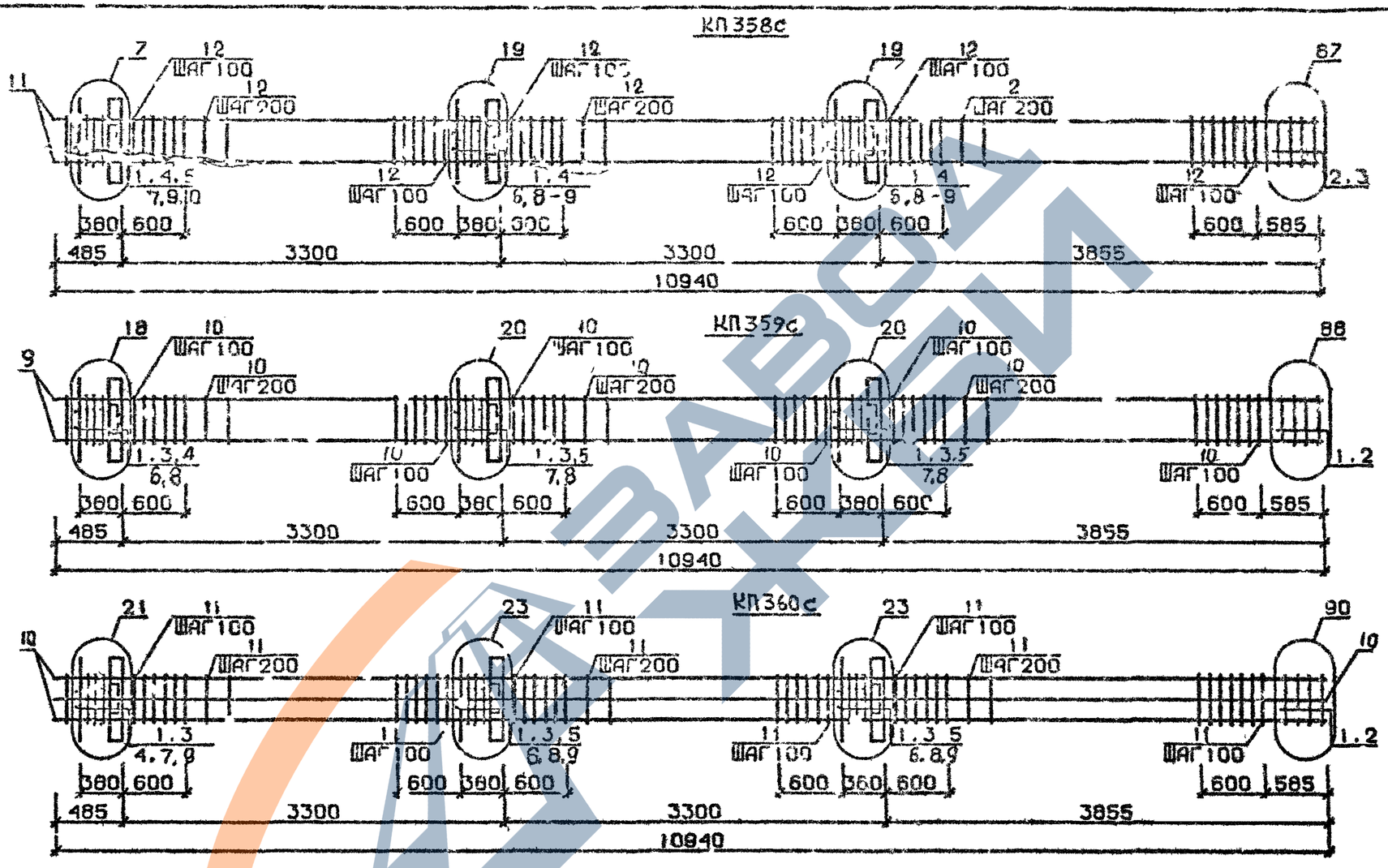

Арматура класса AI и AIII по ГОСТ 5781-82*
Детали см. I.020.I-2с/89 В.2-13
Спецификацию см. лист 2

Разраб.	Гавшавадзе		I.020.I-2с/89 2-2 К87
Провер.	Чкванава		Каркас пространственный КП358с...КП360с
ГИП	Бускивадзе		Стадия Р · Лист 1 · Листов 2
Н.контр.	Бускивадзе		ТбилЗНИИЭП

I.020.I-2с/89 В.2-2 ч.I

Инв.№подл. | Подп. и дата | Взам.инв.№

Марка пространственного каркаса	Поз.	Марка арматурного изделия	Кол.	Масса, кг I шт.	Масса, кг Всего	Обозначение документа
КП358с	1	С1	II	I,8	I9,8	В 2-I4
	2	С2	2	2,9	5,8	В. 2-I4
	3	С6	2	3 7	7,4	В 2-I4
	4	МН3	3	32,8	98,1	В 2-I4
	5	МН6	I	8,3	8,3	В 2-I4
	6	МН7	2	9,7	I9,4	В. 2-I4
	7	Ø28АШ L = 720	2	3,48	6 96	Б.Ч.
	8	Ø32АШ L = 720	4	4,54	I8,I6	Б.Ч.
	9	ØI0АI L = 380	6	0,23	I,38	Б.Ч.
	I0	ØI2АI L = I30	I2	0,II	I,32	Б.Ч
	II	Ø32АШ L = I0940	4	69,I	276,4	Б.Ч.
	I2	ХМ2	63	0,55	34,65	В. 2-I4
				Итого	497,97	
КП359с	I	С2	I3	2,9	37,7	В. 2-I4
	2	С7	2	4,3	8,6	В. 2-I4
	3	МН3	3	32,8	98,4	В. 2-I4
	4	МН7	I	9,7	9,7	В. 2-I4
	5	МН8	2	II,9	23,8	В. 2-I4
	6	Ø32АШ L = 720	2	4,54	9,08	Б.Ч.
	7	Ø36АШ L = 720	4	5,75	23,0	Б.Ч.
	8	ØI0АI L = 380	6	0,23	I,38	Б.Ч.
	9	Ø36АШ L = I0940	4	87,4	349,6	Б.Ч.
	I0	ХМ3	63	0,88	55,44	В. 2-I4
				Итого	6I6,7	
КП360с	I	С1	I3	I,8	23,4	В. 2-I4
	2	С6	2	3,I	6,2	В. 2-I4
	3	МН3	3	32,8	98,4	В. 2-I4
	4	МН7	I	9,7	9,7	В. 2-I4
	5	МН8	2	II,9	23,8	В. 2-I4
	6	Ø28АШ L = 720	4	3,48	I3,92	Б.Ч.
	7	Ø32АШ L = 720	2	4,54	9,08	Б.Ч.
	8	Ø36АШ L = 720	4	5,75	23,0	Б.Ч.

Марка пространственного каркаса	Поз.	Марка арматурного изделия	Кол.	Масса, кг I шт.	Масса, кг Всего	Обозначение документа
КП360с	9	ØI0АI L = 380	6	0,23	I,38	Б.Ч.
	I0	ХМ [illegible] L = [illegible]	8	69,I	552,8	Б.Ч.
	II	ХМ2	63	0,55	34,65	В. 2-I4
				Итого	796,33	

I.020.I-20/89 В. 2-2 I.I

Формат А3

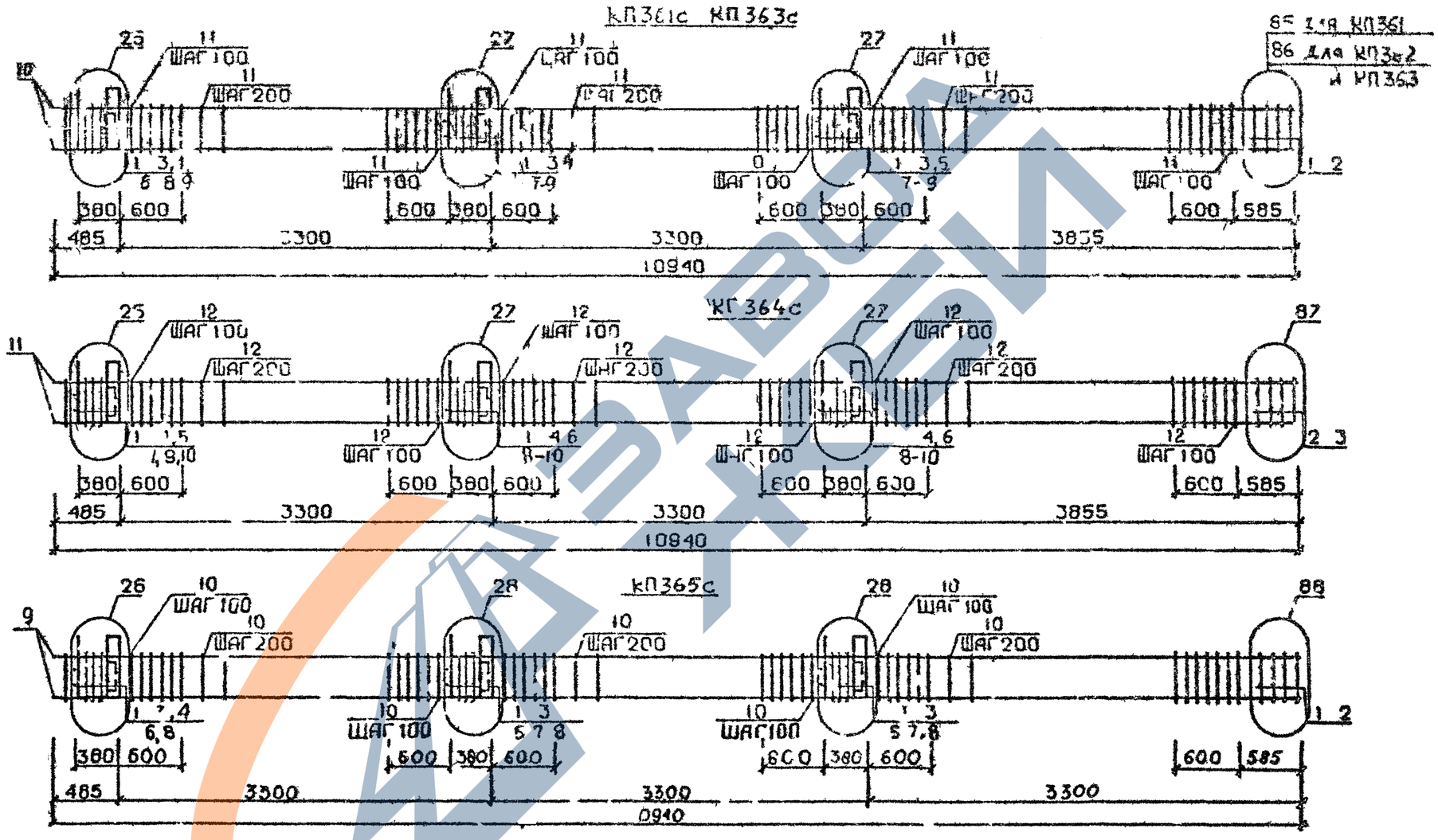

Арматура класса AI и AIII по ГОСТ 5781-82*
Детали см. I 020 I-2с/89 В.2-I3
Спецификацию см лист 2

Р. раб	Чанкветадзе		1 020.1-2с/89 2-2 К88
Провер	Чиванава		Каркас пространственный КП361с...КП365с
ГИП	Б. Кикавзе		Стадия Р · Лист 1 · Листов 2
Н. контр	Бусуриадзе		ТбилЗНИИЭП

Инв № подл. | Подп. и дата | Взам. инв №

1.020 I-2с/89 В. 2-2 ч.I

Марка пространственного каркаса	Поз.	Марка арматурного изделия	Кол.	Масса, кг I шт.	Масса, кг Всего	Обозначение документа
КП36Iс	I	СI	I3	I,8	23,4	В. 2-I4
	2	С4	2	2,2	4,4	В 2-I4
	3	МН4	3	34,8	I04,4	В. 2-I4
	4	МН6	I	8,3	8,3	В. 2-I4
	5	МН7	2	9,7	I9,4	В. 2-I4
	6	Ø28АШ L = 720	2	3,48	6,96	Б.Ч.
	7	Ø32АШ L = 720	4	4,54	I8,I6	Б.Ч.
	8	ØI0AI L = 380	6	0,23	I,38	Б.Ч.
	9	ØI2AI L = I30	I2	0,II	I,32	Б.Ч.
	I0	Ø20АШ L = I0940	4	27,0	I08,0	Б.Ч.
	II	ХМI	63	0,55	34,65	В. 2-I4
				Итого:	330,37	
КП362с	I	СI	I3	I,8	23,4	В. 2-I4
	2	С5	2	3,I	6,2	В. 2-I4
	3	МН4	3	34,8	I04,4	В. 2-I4
	4	МН6	I	8,3	8,3	В. 2-I4
	5	МН7	2	9,7	I9,4	В. 2-I4
	6	Ø28АШ L = 720	2	3,48	6,96	Б.Ч.
	7	Ø32АШ L = 720	4	4,54	I8,I6	Б.Ч.
	8	ØI0AI L = 380	6	0,23	I,38	Б.Ч.
	9	ØI2AI L = I30	I2	0,II	I 32	Б.Ч.
	I0	Ø25АШ L = I0940	4	42,2	I68 8	Б.Ч.
	II	ХМI	65	0,55	34,65	В. 2-I4
				Итого:	392,97	
КП363с	I	СI	I3	I,8	23,4	В. 2-I4
	2	С5	2	3,I	6,2	В. 2-I4
	3	МН4	3	34,8	I04,4	В. 2-I4
	4	МН6	I	8,3	8,3	В. 2-I4
	5	МН7	2	9,7	I9,4	В. 2-I4
	6	Ø28АШ L = 720	2	3,48	6,96	Б.Ч.
	7	Ø32АШ L = 720	4	4,54	I8,I6	Б.Ч.
	8	ØI0AI L = 380	6	0,23	I,38	Б.Ч.
	9	ØI2AI L = I30	I2	0,II	I,32	Б.Ч.
	I0	Ø28АШ L = I0940	4	52,9	2II,6	Б.Ч.
	II	ХМ2	63	0,55	34,65	В. 2-I4
				Итого:	436,77	

Марка пространственного каркаса	Поз.	Марка арматурного изделия	Кол.	Масса, кг I шт.	Масса, кг Всего	Обозначение документа
КП364с	I	СI	II	I,8	I9,8	В. 2-I4
	2	С2	2	2,9	5,8	В. 2-I4
	3	С6	2	3,7	7,4	В. 2-I4
	4	МН4	3	34,8	I04,4	В. 2-I4
	5	МН6	I	8,3	8,3	В. 2-I4
	6	МН7	2	9,7	I9,4	В. 2-I4
	7	Ø28АШ L = 720	2	3,48	6,96	Б.Ч.
	8	Ø32АШ L = 720	4	4,54	I8,I6	Б.Ч.
	9	ØI0AI L = 380	6	0,23	I,38	Б.Ч.
	I0	ØI2AI L = I30	I2	0,II	I,32	Б.Ч.
	II	Ø32АШ L = I0940	4	69,I	276,4	Б.Ч.
	I2	ХМ2	63	0,55	34,65	В. 2-I4
				Итого:	504,97	
КП365с	I	С2	I3	2,9	37,7	В. 2-I4
	2	С7	2	4,3	8,6	В. 2-I4
	3	МН4	3	34,8	I04,4	В. 2-I4
	4	МН7	I	9,7	9,7	В. 2-I4
	5	МН8	2	II,9	23,8	В. 2-I4
	6	Ø32АШ L = 720	2	4,54	9,08	Б.Ч.
	7	Ø36АШ L = 720	4	5,75	23,0	Б.Ч.
	8	ØI0AI L = 380	6	0,23	I,38	Б.Ч.
	9	Ø36АШ L = I0940	4	87,4	349,6	Б.Ч.
	I0	ХМ3	63	0,86	55,44	В. 2-I4
				Итого:	622,70	

Инв. № подл. | Подпись и дата | Взам. инв. №

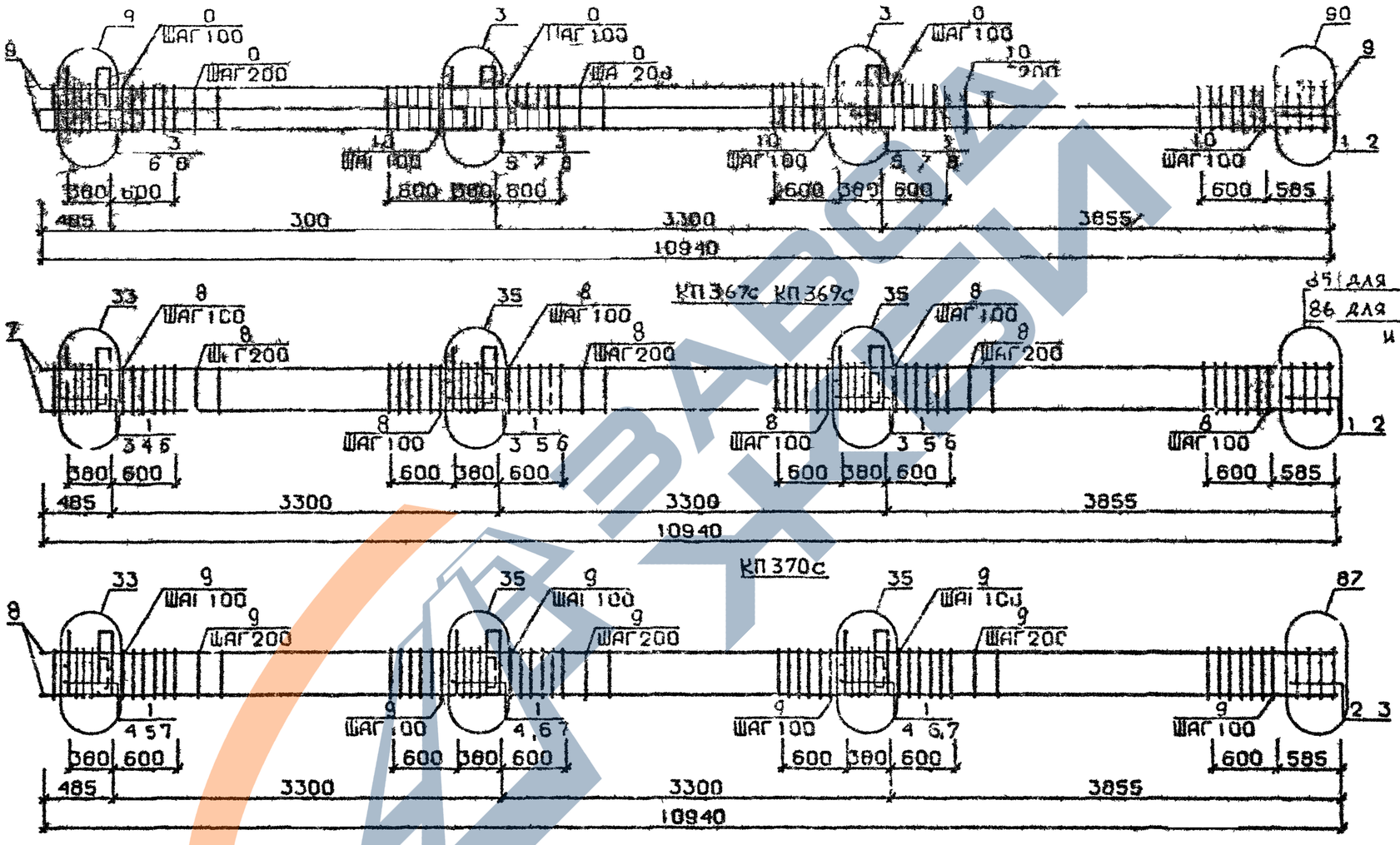

Арматура класса AI и AIII по ГОСТ 5781-82*
Детали см. I 020 I-2с/89 В 2-I3
Спецификацию см лист 2

Разраб.	Мансурадзе		I 020.I-2с/89 2-2 К89
Провер	Иквандава		
ГИП	Бускивадзе		Каркас пространственный КП366с...КП370с
Н контр	Бускивадзе		Стадия Р · Лист 1 · Листов 2 · ТбилЗНИИЭП

Инв № подл | Подп и дата | Взам инв №

I 020 I-2с/89 В 2-2

Формат А3

Марка пространственного каркаса	Поз.	Марка арматурного изделия	Кол.	Масса, кг I шт.	Масса, кг всего	Обозначение документа
КП366с	I	СI	I3	I,8	23,4	В. 2-I4
	2	С6	2	3,7	7,4	В 2-I4
	3	МН4	3	34,8	I04,4	В 2-I4
	4	МН7	I	9 7	9,7	В. 2-I4
	5	МН9	2	I7,3	34 6	В 2-I4
	6	Ø32АШ L = 720	2	4,54	9,08	Б Ч
	7	Ø36АШ L = 720	4	5,75	23 0	Б Ч
	8	ØI0АI L = 380	6	0 23	I 38	Б Ч
	9	Ø32АШ L = I0940	8	69,I	552,8	Б Ч
	I0	ХМ2	63	0,55	34 65	В 2-I4
				Итого	800 4I	
КП367с	I	СI	I3	1 8	23,4	В 2-I4
	2	С4	2	2 2	4 4	В 2-I4
	3	МН5	3	27 6	82 8	В 2-I4
	4	МН6	2	8 3	I6 6	В 2-I4
	5	МН7	4	9,7	38 8	В 2-I4
	6	ØI2АI L = I30	I2	0,II	I,32	Б Ч
	7	Ø20АШ L = I0940	4	27 0	I08 0	Б Ч
	8	ХМI	63	0 55	34 65	В 2-I4
				Итого	3I0,97	
КП368с	I	СI	I3	I,8	23,4	В 2-I4
	2	С5	2	3,I	6 2	В 2-I4
	3	МН5	3	27 6	82 8	В 2-I4
	4	МН6	2	8,3	I6 6	В 2-I4
	5	МН7	4	9,7	38 8	В 2-I4
	6	ØI2АI L = I30	I2	0,II	I 32	Б Ч
	7	Ø25АШ L = I0940	4	42,2	I68,8	Б Ч
	8	ХМI	63	0,55	34,65	В 2-I4
				Итого	372,97	

Марка пространственного каркаса	Поз.	Марка арматурного изделия	Кол.	Масса, кг I шт.	Масса, кг всего	Обозначение документа
КП369с	I	[illegible]	I3	I 8	[illegible]	В. 2-I4
	2	[illegible]	2	[illegible] I	6 2	В 2-I4
	3	[illegible]5	[illegible]	27 6	8[illegible],8	В. 2-I4
	4	[illegible]6	2	8 3	I6,6	В 2-I4
	5	[illegible]7	4	9 7	38,8	В. 2-I4
	6	[illegible]I2АI L = I30	I2	0,II	I,32	Б Ч
	7	Ø[illegible]Ш L = I0940	4	52,9	2II,6	Б Ч
	8	[illegible]2	63	0 55	3[illegible],65	В 2-I4
				Итого	4I5,97	
КП370с	I	СI	II	I 8	I9 8	В 2-I4
	2	С2	2	2 9	5 8	В 2-I
	3	С[illegible]	2	3 7	7 4	В 2-I4
	4	[illegible]5	3	27 6	82 8	В 2-I4
	5	[illegible]6	2	8 3	I6 6	В 2-I4
	6	[illegible]7	4	9 7	38 8	В 2-I4
	7	ØI2АI I = I30	I2	0 II	I 32	Б Ч
	8	Ø32АШ L = I0340	4	69,I	276 4	Б Ч
	9	ХМ2	63	0 55	34 65	В 2-I4
				Итого	483,97	

https://zavodjbi.com/
ЗАВОД ЖБИ

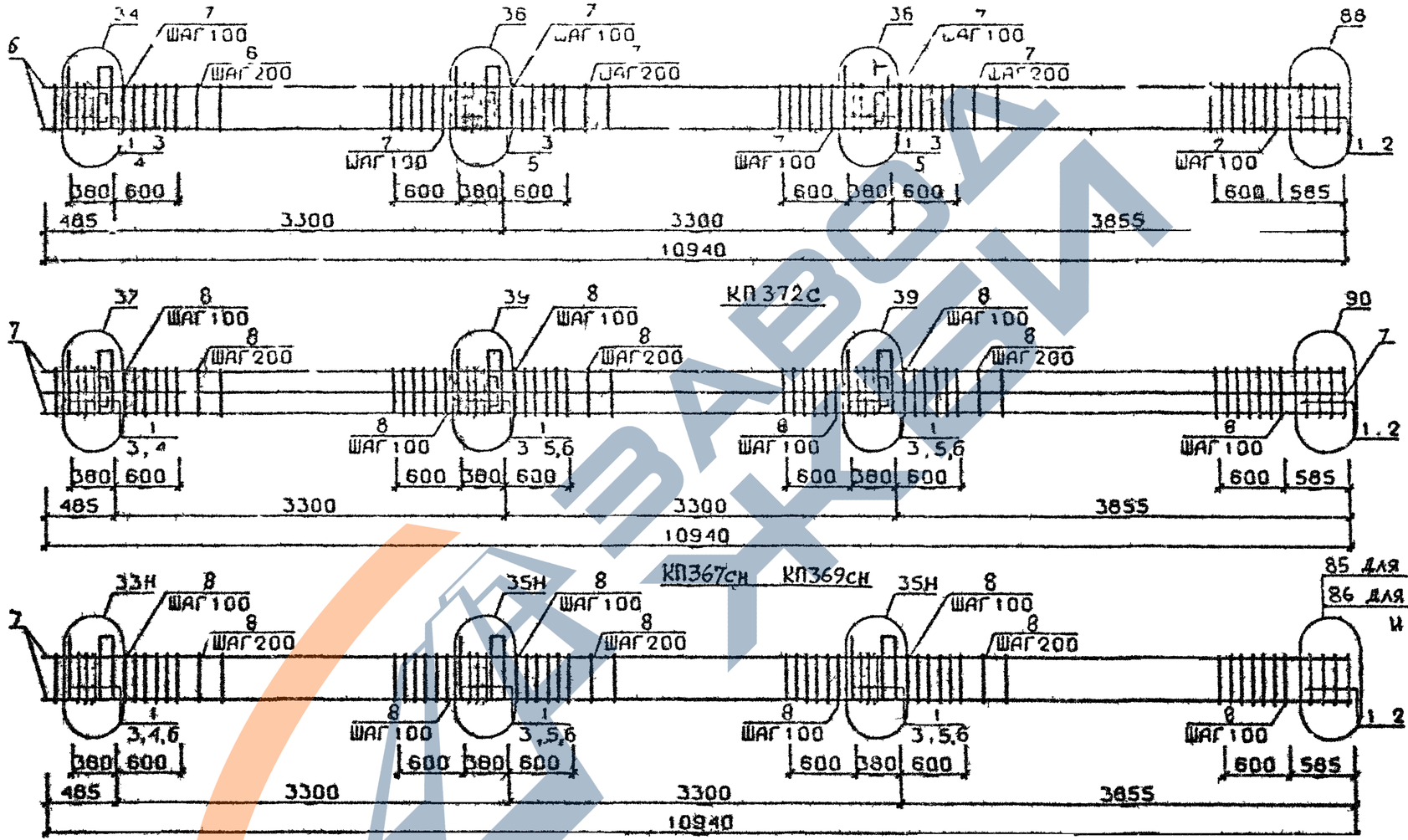

Арматура класса AI и AIII по ГОСТ 5781-82*
Детали см. I.020.I-2с/89 В.2-I3
Спецификацию см. лист 2

Разраб.	Гавшавадзе		I.020.I-2с/89 2-2 К90
Провер.	Чиванава		Каркас пространственный КП371с, КП372с КП367сн и КП369сн
ГИП	Бускивадзе		Стадия Р · Лист 1 · Листов 2
Н контр	Бускивадзе		ТбилЗНИИЭП

Инв.№ подл. | Подп. и дата | Взам. инв.№

I.020.I-2с/89 В.2-2 в.I

Формат А3

Марка пространственного каркаса	Поз.	Марка арматурного изделия	Кол.	Масса, кг I шт.	Масса, кг Всего	Обозначение документа
КП371с	I	С2	I3	2,9	37,7	В. 2-I4
	2	С7	2	4,3	8,6	В. 2-I4
	3	МН5	3	27,6	82,8	В. 2-I4
	4	МН7	2	9,7	I9,4	В. 2-I4
	5	МН8	4	II,9	47,6	В 2-I4
	6	Ø36АШ L = I0940	4	87,4	349,6	Б.Ч.
	7	ХМ3	63	0,80	55,44	В. 2-I4
				Итого.	600,84	
КП372с	I	С1	I3	I,8	23,4	В. 2-I4
	2	С6	2	3,7	7,4	В. 2-I4
	3	МН5	3	27,6	82,8	В. 2-I4
	4	МН7	2	9,7	I9,4	В. 2-I4
	5	МН8	2	II,9	23,8	В. 2-I4
	6	МН9	2	I7,3	34,6	В. 2-I4
	7	Ø32АШ L = I0940	8	69,I	552,8	Б.Ч.
	8	ХМ2	63	0,55	34,65	В. 2-I4
				Итого:	778,85	
КП367сн	I	С1	I3	I,8	23,4	В. 2-I4
	2	С4	2	2,2	4,4	В. 2-I4
	3	МН5н	3	27,6	82,8	В. 2-I4
	4	МН6	2	8,3	I6,6	В. 2-I4
	5	МН7	4	9,7	38,8	В. 2-I4
	6	Ø12АI L = I30	I2	0,II	I,32	Б.Ч.
	7	Ø20АШ L = I0940	4	27,0	I08,0	Б.Ч.
	8	ХМI	63	0,55	34,65	В. 2-I4
				Итого:	3I0,97	
КП368сн	I	С1	I3	I,8	23,4	В. 2-I4
	2	С5	2	3,I	6,2	В. 2-I4
	3	МН5н	3	27,6	82,8	В. 2-I4
	4	МН6	2	8,3	I6,6	В. 2-I4
	5	МН7	4	9,7	38,8	В. 2-I4
	6	Ø12АI L = I30	I2	0,II	I,32	Б.Ч.
	7	Ø25АШ L = I0940	4	42,2	I68,8	Б.Ч.
	8	ХМI	63	0,55	34,65	В. 2-I4
				Итого:	372,97	

Марка пространственного каркаса	Поз.	Марка арматурного изделия	Кол.	Масса, кг I шт.	Масса, кг Всего	Обозначение документа
КП369сн	I	С1	I3	1,8	23,4	В. 2-I4
	2	С2	2	3,I	6,2	В. 2-I4
	3	МН5н	3	27,6	82,8	В. 2-I4
	4	МН6	2	8,3	I6,6	В. 2-I4
	5	МН7	4	9,7	38,8	В. 2-I4
	6	Ø12АI I = I30	I2	0,II	I,32	Б.Ч.
	7	Ø28АШ I = I0940	4	52,9	2II,6	Б.Ч.
	8	ХМ2	63	0,55	34,65	В. 2-I4
				Итого.	415,97	

I.020.I-2с/89 В. 2-2 ч.I

Инв. № подл. | Подпись и дата | Взам. инв. №

Формат А3

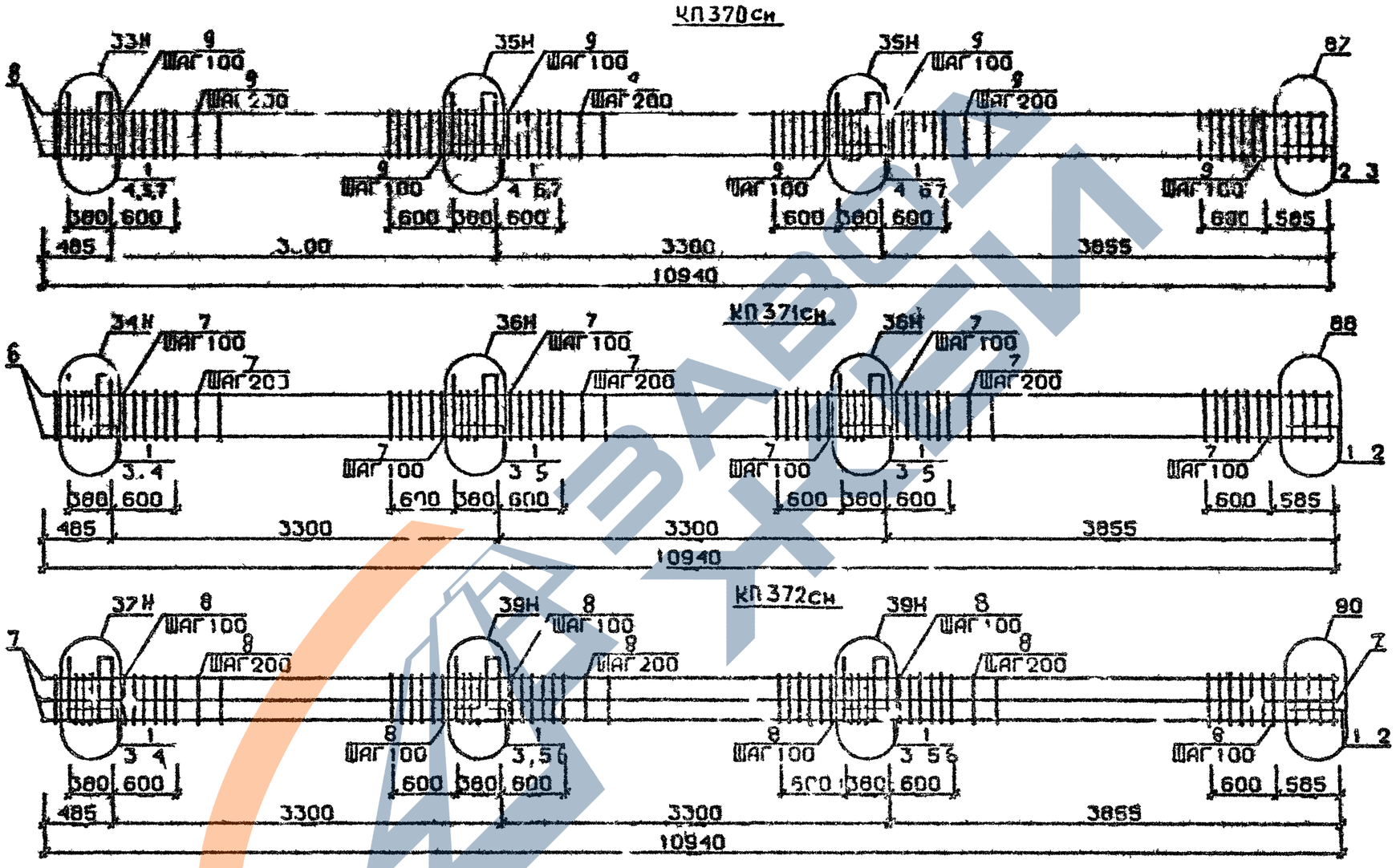
КП370сн
33Н
35Н
35Н
87
ШАГ100
ШАГ200
ШАГ100
ШАГ200
ШАГ100
ШАГ200

Марка пространственного каркаса	Поз.	Марка арматурного изделия	Кол.	Масса, кг I шт.	Масса, кг Всего	Обозначение документа
КП370сн	I	CI	II	I,8	I9,8	В. 2-I4
	2	C2	2	2,9	5,8	В. 2-I4
	3	C6	2	3,7	7,4	В. 2-I4
	4	МН5н	3	27,6	82,8	В. 2-I4
	5	МН6	2	8,3	I6,6	В. 2-I4
	6	МН7	4	9,7	38,8	В. 2-I4
	7	ØI2AI L = I30	I2	0,II	I,32	Б.Ч.
	8	Ø32AIII L = I0940	4	69,I	276,4	Б.Ч.
	9	ХМ2	63	0,55	34,65	В. 2-I4
				Итого:	483,57	
КП371сн	I	C2	I3	2,9	37,7	В. 2-I4
	2	C7	2	4,3	8,6	В. 2-I4
	3	МН5н	3	27,6	82,8	В. 2-I4
	4	МН7	2	9,7	I9,4	В. 2-I4
	5	МН8	4	II,9	47,6	В. 2-I4
	6	Ø36AIII L = I0940	4	87,4	349,6	Б.Ч.
	7	ХМ3	63	0,88	45,44	В. 2-I4
				Итого:	600,84	
КП372сн	I	CI	I3	I,8	23,4	В. 2-I4
	2	C6	2	3,7	7,4	В. 2-I4
	3	МН5н	3	27,6	82,8	В. 2-I4
	4	МН7	2	9,7	I9,4	В. 2-I4
	5	МН8	2	II,9	23,8	В. 2-I4
	6	МН9	2	I7,3	34,6	В. 2-I4
	7	Ø32AIII L = I0940	8	69,I	552,8	Б.Ч.
	8	ХМ2	63	0,55	34,65	В. 2-I4
				Итого:	778,85	

Марка пространственного каркаса	Поз.	Марка арматурного изделия	Кол.	Масса, кг I шт.	Масса, кг Всего	Обозначение документа

ЗАВОД ЖБИ

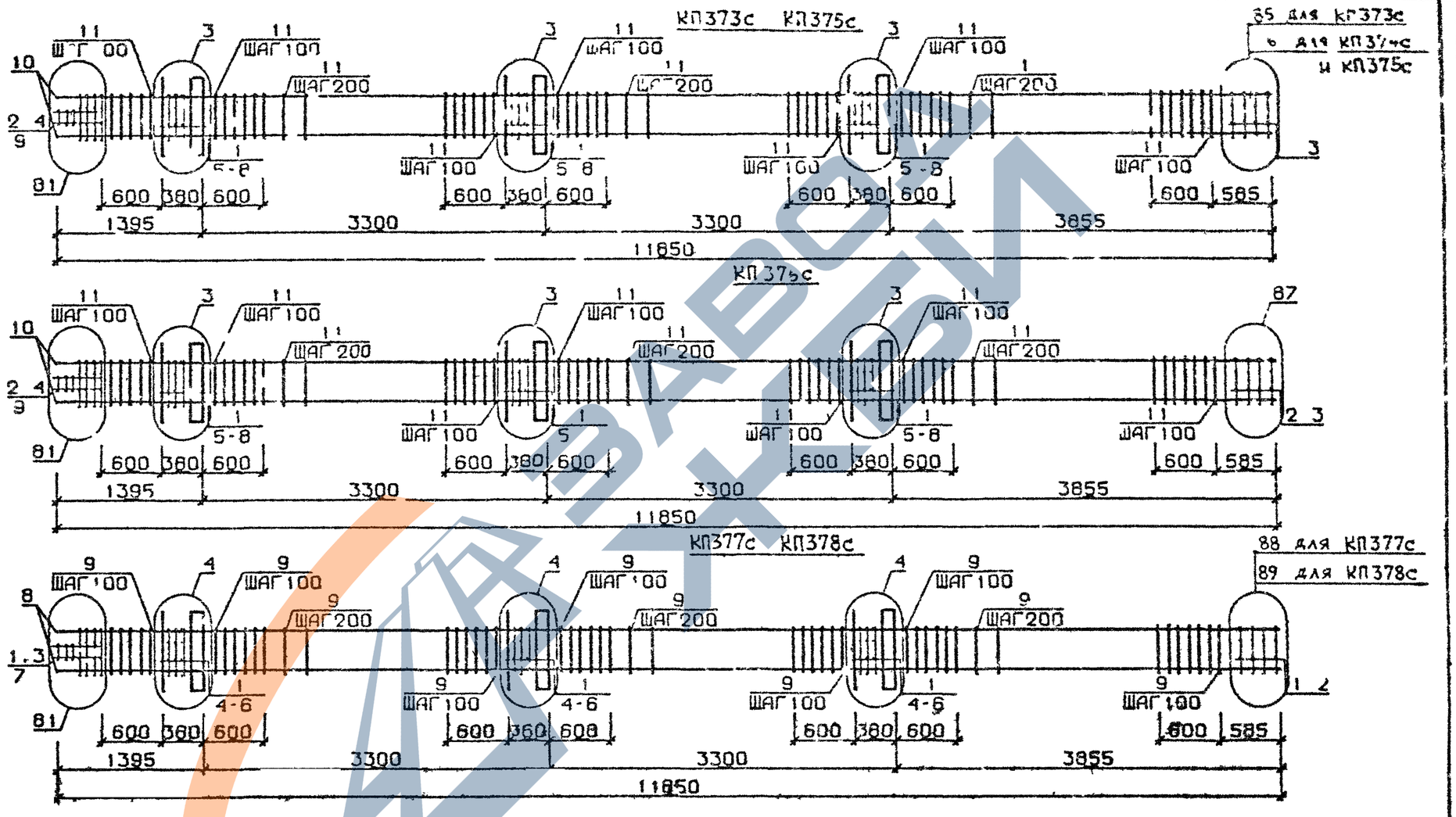

Арматура класса AI и AIII по ГОСТ 5781-82*
Детали см. I.020.I-2с/89 В.2-I3
Спецификацию см.лист 2

Разраб	Гавшавадзе		I020 I-2с/89 2-2 К92
Провер	Икванава		
ГИП	Бускивадзе		Каркас пространственный КП373с...КП378с
Н контр	Бускивадзе		Стадия Р · Лист 1 · Листов 2 · ТбилЗНИИЭП

Подп. и дата | Инв.№ подл. | Взам. инв.№

Формат А3

Марка пространственного каркаса	Поз.	Марка арматурного изделия	Кол.	Масса, кг I шт.	Масса, кг Всего	Обозначение документа
КП373с	I	CI	I4	I,8	25,2	В. 2-I4
	2	C2	3	2,9	8,7	В. 2-I4
	3	C4	2	2,2	4,4	В. 2-I4
	4	C9	2	0,7	I,4	В. 2-I4
	5	MHI	3	25,6	76,8	В. 2-I4
	6	Ø32AIII L = 720	6	4,54	27,24	Б.Ч.
	7	ØI0AI L = 380	6	0,23	I,38	Б.Ч.
	8	ØI2AI L = I30	I2	0,II	I,32	Б.Ч.
	9	Ø8AI L = 500	2	0,20	0,40	Б.Ч.
	I0	Ø20AIII L = II850	4	29,20	II6,80	Б.Ч.
	II	XMI	68	0,55	37,40	В. 2-I4
				Итого:	30I,0	
КП374с	I	CI	I4	I,8	25,2	В. 2-I4
	2	C2	3	2,9	8,7	В. 2-I4
	3	C5	2	3,I	6,2	В. 2-I4
	4	C9	2	0,7	I,4	В. 2-I4
	5	MHI	3	25,6	76,8	В. 2-I4
	6	Ø32AIII L = 720	6	4,54	27,24	Б.Ч.
	7	ØI0AI L = 380	6	0,23	I,38	Б.Ч.
	8	ØI2AI L = I30	I2	0,II	I,32	Б.Ч.
	9	Ø8AI L = 500	2	0,20	0,40	Б.Ч.
	I0	Ø25AIII L = II850	4	45,70	I82,80	Б.Ч.
	II	XMI	68	0,55	37,40	В. 2-I4
				Итого:	368,8	
КП375с	I	CI	I4	I,8	25,2	В. 2-I4
	2	C2	3	2,9	8,7	В. 2-I4
	3	C5	2	3,I	6,2	В. 2-I4
	4	C9	2	0,7	I,4	В. 2-I4
	5	MHI	3	25,6	76,8	В. 2-I4
	6	Ø32AIII L = 720	6	4,54	27,24	Б.Ч.
	7	ØI0AI L = 380	6	0,23	I,38	Б.Ч.
	8	ØI2AI L = I30	I2	0,II	I,32	Б.Ч.
	9	Ø8AI L = 500	2	0,20	0,40	Б.Ч.
	I0	Ø28AIII L = II850	4	57,30	229,20	Б.Ч.
	II	XM2	68	0,55	37,40	В. 2-I4
				Итого:	4I5,2	

Марка пространственного каркаса	Поз.	Марка арматурного изделия	Кол.	Масса, кг I шт.	Масса, кг Всего	Обозначение документа
КП376с	I	CI	I2	I,8	2I,6	В. 2-I4
	2	C2	5	2,9	I4,5	В. 2-I4
	3	C6	2	3,7	7,4	В. 2-I4
	4	C9	2	0,7	I,4	В. 2-I4
	5	MHI	3	25,6	76,8	В. 2-I4
	6	Ø32AIII L = 720	6	4,54	27,27	Б.Ч.
	7	ØI0AI L = 380	6	0,23	I,38	Б.Ч.
	8	ØI2AI L = I30	I2	0,II	I,32	Б.Ч.
	9	Ø8AI L = 500	2	0,20	0,40	Б.Ч.
	I0	Ø32AIII L = II850	4	74,80	299,20	Б.Ч.
	II	XM2	68	0,55	37,40	В. 2-I4
				Итого:	488,6	
КП377с	I	C2	I7	2,9	49,3	В. 2-I4
	2	C7	2	4,3	8,6	В. 2-I4
	3	C9	2	0,7	I,4	В. 2-I4
	4	MHI	3	25,6	76,8	В. 2-I4
	5	Ø36AIII L = 720	6	5,75	34,5	Б.Ч.
	6	ØI0AI L = 380	6	0,23	I,38	Б.Ч.
	7	Ø8AI L = 500	2	0,20	0,40	Б.Ч.
	8	Ø36AIII L = II850	4	94,70	378,80	Б.Ч.
	9	XM3	68	0,88	59,84	В. 2-I4
				Итого:	6II,0	
КП378с	I	C2	I7	2,9	49,3	В. 2-I4
	2	C8	2	5,0	I0,0	В. 2-I4
	3	C9	2	0,7	I,4	В. 2-I4
	4	MHI	3	25,6	76,8	В. 2-I4
	5	Ø36AIII L = 720	6	5,75	34,5	Б.Ч.
	6	ØI0AI L = 380	6	0,23	I,38	Б.Ч.
	7	Ø8AI L = 500	2	0,20	0,40	Б.Ч.
	8	Ø40AIII L = II850	4	II7,0	468,0	Б.Ч.
	9	XM3	68	0,88	59,84	В. 2-I4
				Итого:	70I,6	

Формат А3

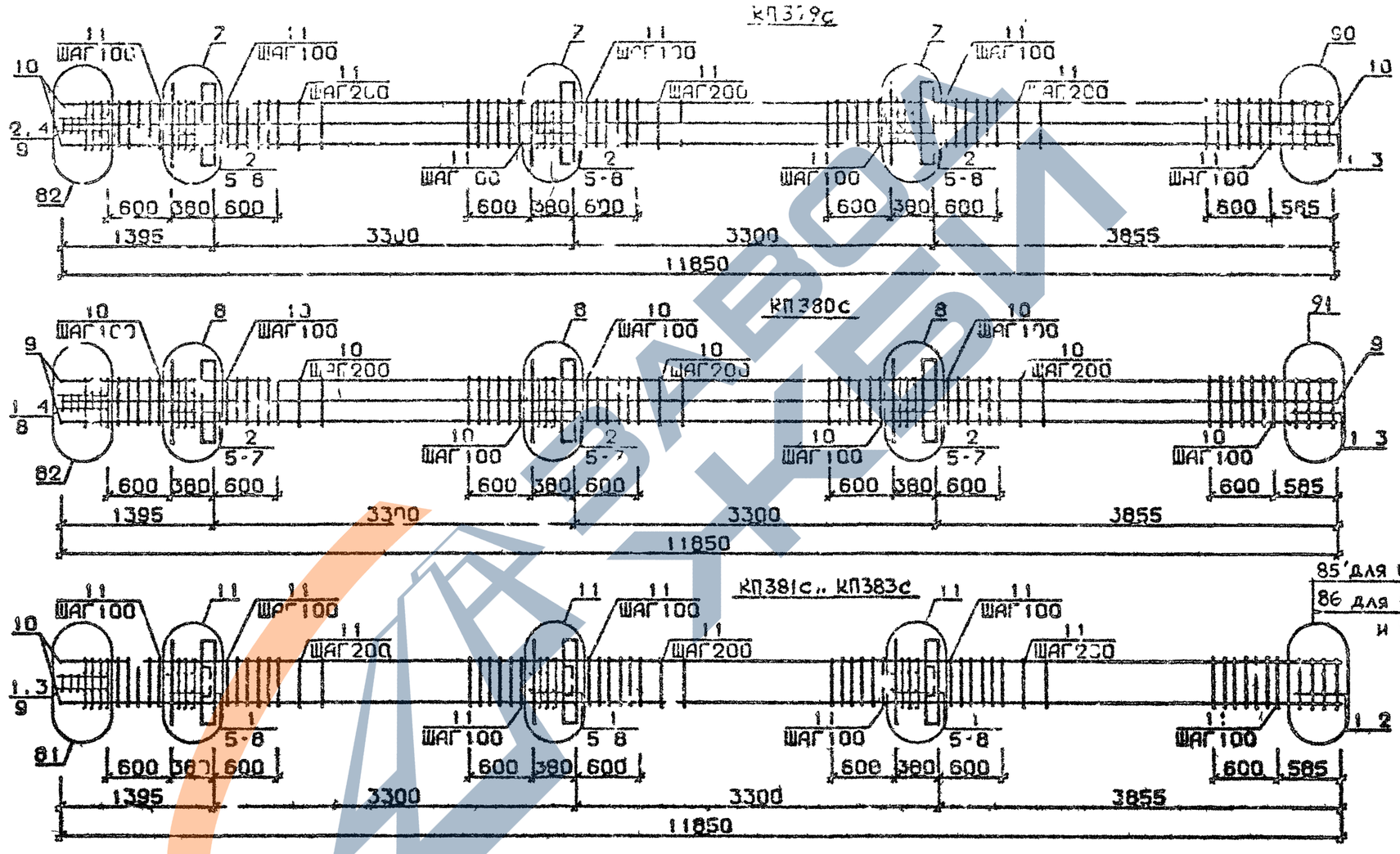

Арматура классе AI и AIII по ГОСТ 5781-82*
Детали см. I.020.I-2с/89 В.2-13
Спецификацию см.лист 2

Разраб	Чанкветадзе		1.020.1-2с/89 2-2 К93
Провер	Чиванава		Каркас пространственный КП379с...КП383с
ГИП	Бускивадзе		Стадия Р · Лист 1 · Листов 2
Н.контр	Бускивадзе		ТбилЗНИИЭП

Формат А3

1.020.1-2с/89 В.2-2 п.1

Инв.№подл. | Подп. и дата | Взам.инв.№

Марка пространственного каркаса	Поз.	Марка арматурного изделия	Кол.	Масса, кг I шт.	Масса, кг Всего	Обозначение документа
КП379с	I	CI	2	I,8	3,6	В. 2-I4
	2	C2	I5	2,9	43,5	В. 2-I4
	3	C6	2	3,7	7,4	В. 2-I4
	4	C9	2	0,7	I,4	В. 2-I4
	5	MHI	3	25,6	76,8	В. 2-I4
	6	Ø28AIII L = 720	6	3,48	20,88	Б.Ч.
	7	Ø36AIII L = 720	6	5,75	34,50	Б.Ч.
	8	ØI0AI L = 380	6	0,23	I,38	Б.Ч.
	9	Ø8AI L = 500	2	0,20	0,40	Б.Ч.
	I0	Ø32AIII L = II850	8	74,80	598,40	Б.Ч.
	II	XM2	68	0,55	37,40	В. 2-I4
				Итого:	825,7	
КП380с	I	C2	5	2,9	I4,5	В. 2-I4
	2	C3	I2	4,2	50,4	В. 2-I4
	3	C7	2	4,3	8,6	В. 2-I4
	4	C9	2	0,7	I,4	В. 2-I4
	5	MHI	3	25,6	76,8	В. 2-I4
	6	Ø36AIII L = 720	I2	5,75	69,0	Б.Ч.
	7	ØI0AI L = 380	6	0,23	I,38	Б.Ч.
	8	Ø8AI L = 500	2	0,20	0,40	Б.Ч.
	9	Ø36AIII L = II850	8	94,70	757,6	Б.Ч.
	I0	XM3	68	0,88	59,84	В. 2-I4
				Итого:	I039,9	
КП381с	I	CI	I4	I,8	25,2	В. 2-I4
	2	C2	3	2,9	8,7	В. 2-I4
	3	C4	2	2,2	4,4	В. 2-I4
	4	C9	2	0,7	I,4	В. 2-I4
	5	MH2	3	40,0	I20,0	В. 2-I4
	6	Ø32AIII L = 720	I2	4,54	54,43	Б.Ч.
	7	ØI0AI L = 380	I2	0,23	2,.6	Б.Ч.
	8	ØI2AI L = I30	I2	0,II	I,32	Б.Ч.
	9	Ø8AI L = 500	2	0,20	0,40	Б.Ч.
	I0	Ø20AIII L = II850	4	29,20	II6,80	Б.Ч.
	II	XMI	68	0,55	37,40	В. 2-I4
				Итого:	372,9	

Марка пространственного каркаса	Поз.	Марка арматурного изделия	Кол.	Масса, кг I шт.	Масса, кг Всего	Обозначение документа
КП382с	I	CI	I4	I,8	25,2	В. 2-I4
	2	C2	3	2,9	8,7	В. 2-I4
	3	C5	2	3,I	6,2	В. 2-I4
	4	C9	2	0,7	I,4	В. 2-I4
	5	MH2	3	40,0	I20,0	В. 2-I4
	6	Ø32AIII L = 720	I2	4,54	54,48	Б.Ч.
	7	ØI0AI L = 380	I2	0,23	2,76	Б.Ч.
	8	ØI2AI L = I30	I2	0,II	I,32	Б.Ч.
	9	Ø8AI L = 500	2	0,20	0,40	Б.Ч.
	I0	Ø25AIII L = II850	4	45,7	I82,80	Б.Ч.
	II	XMI	68	0,55	37,40	В. 2-I4
				Итого:	440,7	
КП383с	I	CI	I4	I,8	25,2	В. 2-I4
	2	C2	3	2,9	8,7	В. 2-I4
	3	C5	2	3,I	6,2	В. 2-I4
	4	C9	2	0,7	I,4	В. 2-I4
	5	MH2	3	40,0	I20,0	В. 2-I4
	6	Ø32AIII L = 720	I2	4,54	54,48	Б.Ч.
	7	ØI0AI L = 380	I2	0,23	2,76	Б.Ч.
	8	ØI2AI L = I30	I2	0,II	I,32	Б.Ч.
	9	Ø8AI L = 500	2	0,20	0,40	Б.Ч.
	I0	Ø28AIII L = II850	4	57,30	229,20	Б.Ч.
	II	XM2	68	0,55	37,40	В. 2-I4
				Итого:	87,I	

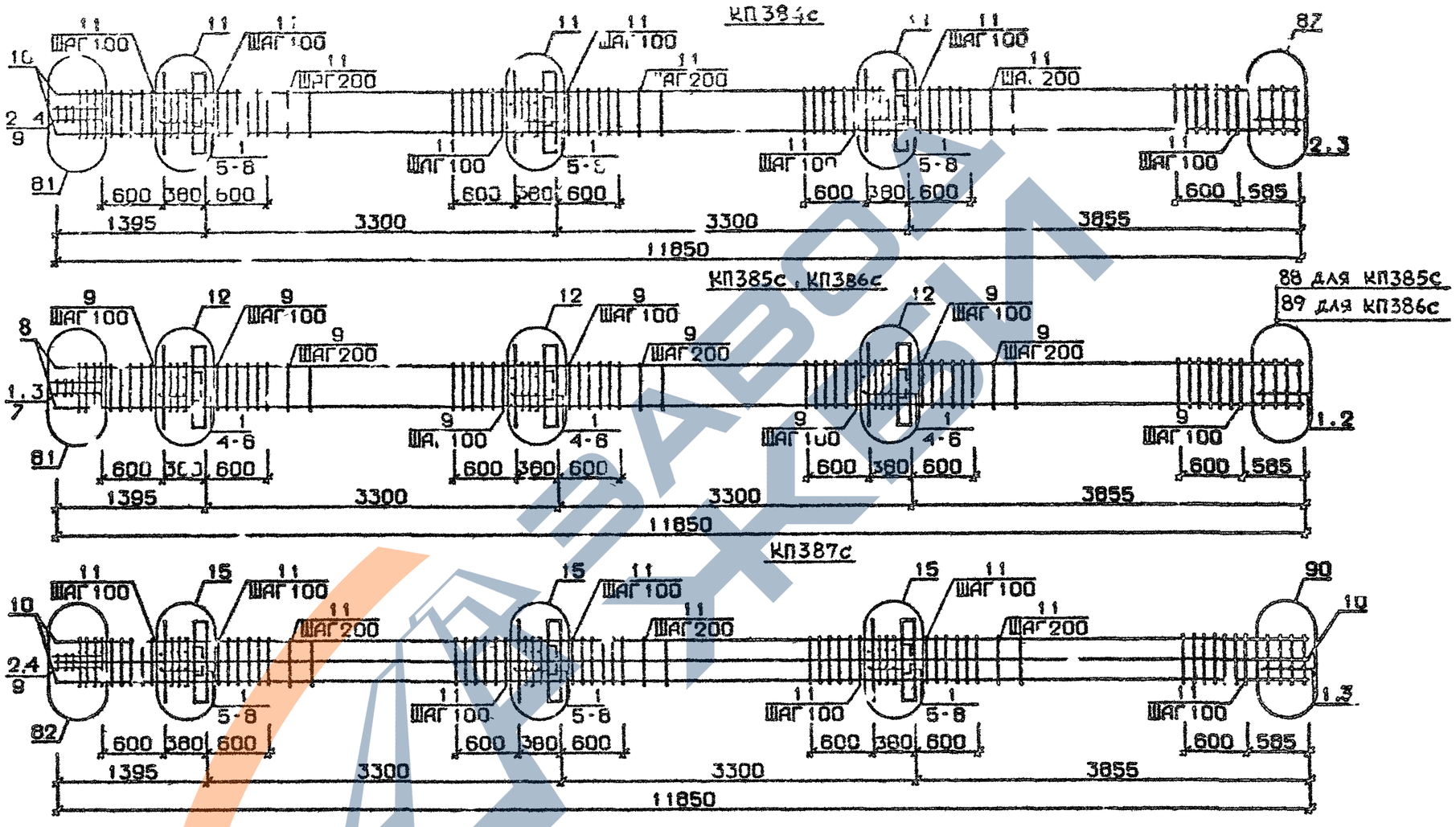

Арматура класса AI и AIII по ГОСТ 5781-82*
Детали см. I.020.I-2с/89 В.2-I3
Спецификацию см. лист 2

Разраб.	Майсурадзе		1.020.1-2с/89 2-2 К94
Провер.	Квакава		
ГИП	Бускивадзе		Каркас пространственный КП384с... КП387с
Н.контр.	Бускивадзе		Стадия Р · Лист 1 · Листов 2 · ТбилЗНИИЭП

Инв.№подл. | Подп. и дата | Взам.инв.№

https://zavodjbi.com/

Марка пространственного каркаса	Поз.	Марка арматурного изделия	Кол.	Масса, кг		Обозначение документа
				I шт.	Всего	
КП384с	I	CI	I2	I,8	2I,6	В. 2-I4
	2	C2	5	2,9	I4,5	В. 2-I4
	3	C6	2	3,7	7,4	В. 2-I4
	4	C9	2	0,7	I,4	В. 2-I4
	5	MH2	3	40,0	I20,0	В. 2-I4
	6	Ø32AIII L = 720	I2	4,54	54,48	Б.Ч.
	7	ØI0AI L = 380	I2	0,23	2,76	Б.Ч.
	8	ØI2AI L = I30	I2	0,II	I,32	Б.Ч.
	9	Ø8AI L = 500	2	0,20	0,40	Б.Ч.
	I0	Ø32AIII L = II850	4	74,80	299,20	Б.Ч.
	II	XM2	68	0,55	37,40	В. 2-I4
				Итого:	560,5	
КП385с	I	C2	I7	2,9	49,3	В. 2-I4
	2	C7	2	7,3	8,6	В. 2-I4
	3	C9	2	0,7	I,4	В. 2-I4
	4	MH2	3	40,0	I20,0	В. 2-I4
	5	Ø36AIII L = 720	I2	5,75	69,0	Б.Ч.
	6	ØI0AI L = 380	I2	0,23	2,76	Б.Ч.
	7	Ø8AI L = 500	2	0,20	0,40	Б.Ч.
	8	Ø36AIII L = II850	4	94,70	378,80	Б.Ч.
	9	XM3	68	0,88	59,84	В. 2-I4
				Итого:	690,I	
КП386с	I	C2	I7	2,9	49,3	В. 2-I4
	2	C8	2	5,0	I0,0	В. 2-I4
	3	C9	2	0,7	I,4	В. 2-I4
	4	MH2	3	40,0	I20,0	В. 2-I4
	5	Ø36AIII L = 720	I2	5,75	69,0	Б.Ч.
	6	ØI0AI L = 380	I2	0,23	3,76	Б.Ч.
	7	Ø8AI L = 500	2	0,20	0,40	Б.Ч.
	8	Ø40AIII L = II850	4	II7,0	468,0	Б.Ч.
	9	XM3	68	0,88	59,84	В. 2-I4
				Итого:	780,7	

Марка пространственного каркаса	Поз.	Марка арматурного изделия	Кол.	Масса, кг		Обозначение документа
				I шт.	Всего	
КП387с	I	CI	I4	I,6	25,2	В. 2-I4
	2	C2	3	2,9	8,7	В. 2-I4
	3	C6	2	3,7	7,4	В. 2-I4
	4	C9	2	0,7	I,4	В. 2-I4
	5	MH2	3	40,0	I20,0	В. 2-I4
	6	Ø28AIII L = 720	6	3,48	20,88	Б.Ч.
	7	Ø36AIII L = 720	I2	5,75	69,00	Б.Ч.
	8	ØI0AI L = 380	I2	0,23	2,76	Б.Ч.
	9	Ø8AI L = 500	2	0,20	0,40	Б.Ч.
	I0	Ø32AIII L = II850	8	74,8	598,40	Б.Ч.
	II	XM2	68	0,55	37,40	В. 2-I4
				Итого:	89I,5	

https://zavodjbi.com/

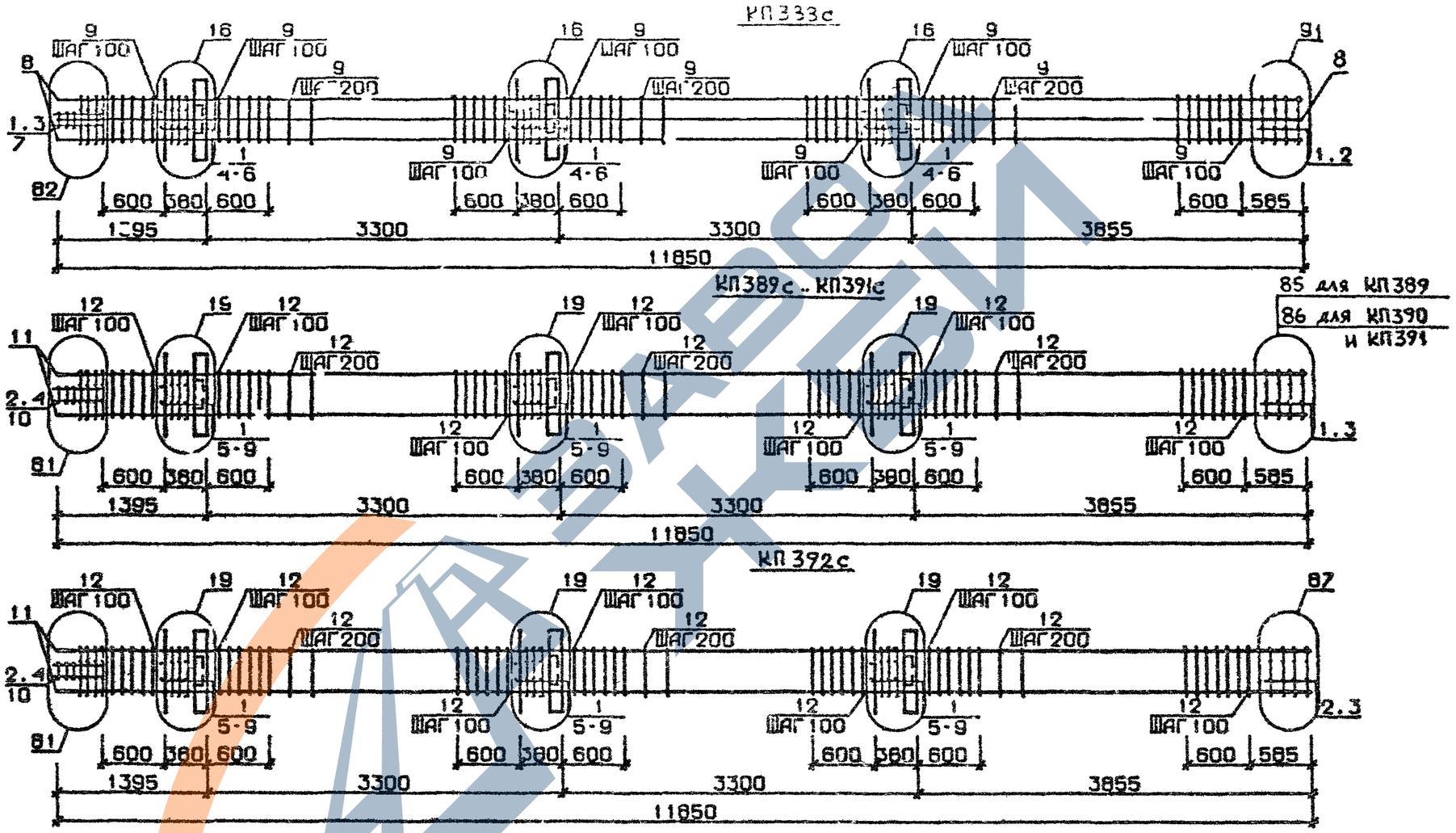

Арматура класса AI и AIII по ГОСТ 5781-82*
Детали см. I.020.I-2с/89 В.2-I3
Спецификацию см. лист 2.

Разраб.	Майсурадзе		1.020.1-2с 2-2 К95
Провер.	Икванава		
ГИП	Бускивадзе		Каркас пространственный КП388с...КП392с
Н. контр.	Бускивадзе		Стадия Р · Лист 1 · Листов 2 · ТбилЗНИИЭП

Инв.№ подл. | Подп. и дата | Взам. инв. №

Формат А3

Марка пространственного каркаса	Поз.	Марка арматурного изделия	Кол.	Масса, кг I шт.	Масса, кг Всего	Обозначение документа
КП388с	I	С2	I7	2,9	49,3	В. 2-I4
	2	С7	2	4 3	8,6	В 2-I4
	3	С9	2	0,7	I,4	В 2-I4
	4	МН2	3	40 0	I20,0	В 2-I4
	5	Ø36АШ L = 720	I8	5,75	I03,5	Б Ч
	6	ØI0АI L = 380	I2	0,23	2,76	Б Ч
	7	Ø8АI L = 500	2	0,20	0,40	Б Ч
	8	Ø36АШ L = II850	8	94,7	757 60	Б.Ч.
	9	ХМ3	68	0,88	59,84	В 2-I4
				Итого	II03,4	
КП389с	I	СI	I4	I,8	25,2	В. 2-I4
	2	С2	3	2,9	8,7	В 2-I4
	3	С4	2	2,2	4,4	В 2-I4
	4	С9	2	0 7	I,4	В. 2-I4
	5	МН3	3	32,8	98,4	В 2-I4
	6	МН7	3	I0 0	30,0	В 2-I4
	7	Ø32АШ L = 720	6	4,54	27,24	Б Ч
	8	ØI0АI L = 380	6	0,23	I,38	Б Ч.
	9	ØI2АI L = I30	I2	0,II	I 32	Б.Ч
	I0	Ø8АI L = 500	2	0,20	0,40	Б.Ч.
	II	Ø20АШ L = II850	4	29,20	II6,80	Б Ч.
	I2	ХМI	68	0,55	37,40	В 2-I4
				Итого	352,6	
КП390с	I	СI	I4	I,8	25,2	В 2-I4
	2	С2	3	2,9	8,7	В 2-I4
	3	С5	2	3,I	6 2	В. 2-I4
	4	С9	2	0,7	I,4	В. 2-I4
	5	МН3	3	32,8	98 4	В. 2-I4
	6	МН7	3	I0,0	30,0	В 2-I4
	7	Ø32АШ L = 720	6	4,54	27,24	Б.Ч.
	8	ØI0АI L = 380	6	0,23	I,38	Б Ч.
	9	ØI2АI L = I30	I2	0,II	I,32	Б.Ч.
	I0	Ø8АI L = 500	2	0,20	0 40	Б Ч

Марка пространственного каркаса	Поз.	Марка арматурного изделия	Кол.	Масса, кг I шт.	Масса, кг Всего	Обозначение документа
КП390с	II	Ø25АШ L = II850	4	45,70	I82,80	Б.Ч.
	I2	ХМI	68	0,55	37 40	В. 2-I4
				Итого	420 4	
КП39Iс	I	СI	I4	I,8	25 2	В. 2-I4
	2	С2	3	2,9	8 7	В. 2-I4
	3	С5	2	3,I	6,2	В 2-I4
	4	С9	2	0,7	I 4	В. 2-I4
	5	МН3	3	32,8	98,4	В 2-I4
	6	МН7	3	I0,0	30,0	В 2-I4
	7	Ø32АШ L = 720	6	4,54	27 24	Б.Ч.
	8	ØI0АI L = 380	6	0,23	I,38	Б.Ч.
	9	ØI2АI L = I30	I2	0,II	I,32	Б.Ч.
	I0	Ø8АI L = 500	2	0,20	0,40	Б Ч.
	II	Ø28АШ L = II850	4	57,30	229,2	Б.Ч
	I2	ХМ2	68	0,55	37,4	В. 2-I4
				итого:	466,8	
КП392с	I	СI	I2	I,8	2I,6	В 2-I4
	2	С2	5	2,9	I4,5	В. 2-I4
	3	С6	2	3,7	7 4	В. 2-I4
	4	С9	2	0,7	I,4	В. 2-I4
	5	МН3	3	32,8	98,4	В. 2-I4
	6	МН7	3	I0,0	30,0	В. 2-I4
	7	Ø32АШ L = 720	6	4,54	27,24	Б.Ч
	8	ØI0АI L = 380	6	0,23	I,38	Б.Ч.
	9	ØI2АI L = I30	I2	0,II	I,32	Б Ч.
	I0	Ø8АI L = 500	2	0,20	0,40	Б.Ч.
	II	Ø32АШ L =II850	4	74,80	299,20	Б Ч.
	I2	ХМ2	68	0,55	37,40	В. 2-I4
				Итого:	540,2	

I.020.I-2с/89 2-2 К95

Инв. № подл. | Подпись и дата | Взам. инв. №

https://zavodjbi.com/

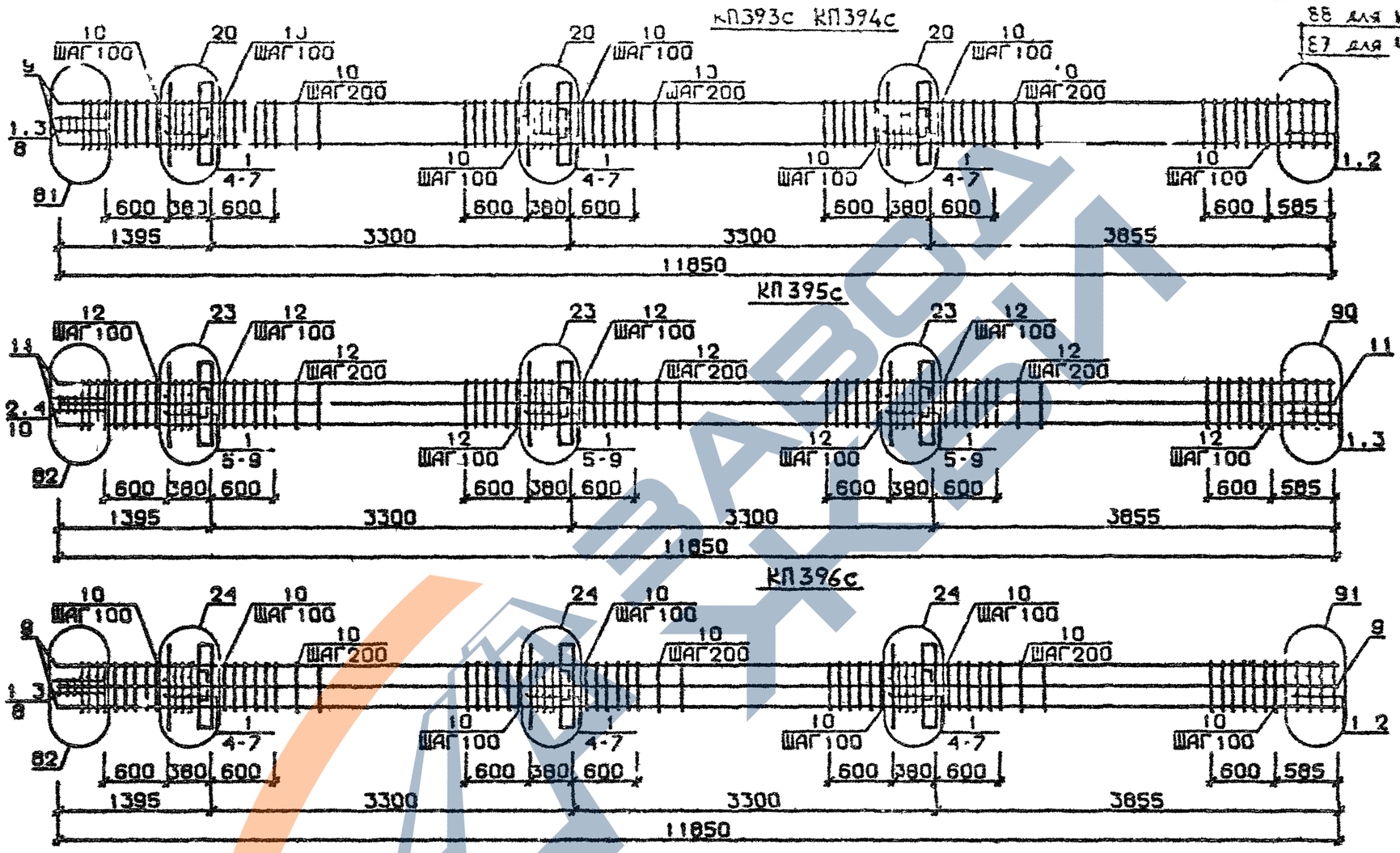

Арматура класса AI и AIII по ГОСТ 5781-82*
Детали см. 1.020.1-2с/89 В.2-13
Спецификацию см. лист 2

Разраб.	Майсурадзе		1.020.1-2с/89 2-2 К96
Провер.	Цкваванава		
ГИП	Бускивадзе		Каркас пространственный КП393с .. КП396с
Н. контр.	Бускивадзе		

Стадия	Лист	Листов
Р	1	2

ТбилЗНИИЭП

Инв. № подл. | Подп. и дата | Взам. инв. №

ФОРМАТ А3

Марка пространственного каркаса	Поз.	Марка арматурного изделия	Кол.	Масса, кг I шт.	Масса, кг Всего	Обозначение документа
КП393с	I	С2	I7	2,9	49,3	В. 2-I4
	2	С7	2	4,3	8,6	В. 2-I4
	3	С9	2	0,7	I,4	В. 2-I4
	4	МН3	3	32,8	98,4	В. 2-I4
	5	МН8	3	II,9	35,7	В. 2-I4
	6	Ø36АШ L = 720	6	5,75	34,5	Б.Ч.
	7	ØI0АI L = 380	6	0,23	I,38	Б.Ч.
	8	Ø8АI L = 500	2	0,20	0,40	Б.Ч.
	9	Ø36АШ L = II850	4	94,70	378,80	Б.Ч.
	I0	ХМ3	68	0,88	59,84	В. 2-I4
				Итого:	668,3	
КП394с	I	С2	I7	2,9	49,3	В. 2-I4
	2	С8	2	5,0	I0,0	В. 2-I4
	3	С9	2	0,7	I,4	В. 2-I4
	4	МН3	3	32,8	98,4	В. 2-I4
	5	МН8	3	II,9	35,7	В. 2-I4
	6	Ø36АШ L = 720	6	5,75	34,5	Б.Ч.
	7	ØI0АI L = 380	6	0,23	I,38	Б.Ч.
	8	Ø8АI L = 500	2	0,20	0,40	Б.Ч.
	9	Ø40АШ L = II850	4	II7,0	468,0	Б.Ч.
	I0	ХМ3	68	0,88	59,84	В. 2-I4
				Итого:	758,9	
КП395с	I	СI	I4	I,8	35,2	В. 2-I4
	2	С2	3	2,9	8,7	В. 2-I4
	3	С5	2	3,7	7,4	В. 2-I4
	4	С9	2	0,7	I,4	В. 2-I4
	5	МН3	3	32,8	98,4	В. 2-I4
	6	МН8	3	II,9	35,7	В. 2-I4
	7	Ø32АШ L = 720	6	3,48	20,88	Б.Ч.
	8	Ø36АШ L = 720	6	5,75	34,50	Б.Ч.
	9	ØI0АI L = 380	6	0,23	I,38	Б.Ч.
	I0	Ø8АI L = 500	2	0,20	0,40	Б.Ч.
	II	Ø32АШ L = II850	8	74,8	598,4	Б.Ч.
	I2	ХМ2	68	0,55	37,4	В. 2-I4
				Итого.	869,8	

Марка пространственного каркаса	Поз.	Марка арматурного изделия	Кол.	Масса, кг I шт.	Масса, кг Всего	Обозначение документа
КП396с	I	С2	I7	2,9	49,3	В. 2-I4
	2	С7	2	4,3	8,6	В. 2-I4
	3	С9	2	0,7	I,4	В. 2-I4
	4	МН3	3	32,8	98,4	В. 2-I4
	5	МН8	3	II,9	35,7	В. 2-I4
	6	Ø36АШ L = 720	I2	5,75	69,0	Б.Ч.
	7	ØI0АI L = 380	6	0,23	I,38	Б.Ч.
	8	Ø8АI L = 500	2	0,20	0,40	Б.Ч.
	9	Ø36АШ L = II850	8	94,70	757,6	Б.Ч.
	I0	ХМ3	68	0,88	59,84	В. 2-I4
				Итого:	I08I,6	

ЗАВОД ЖБИ

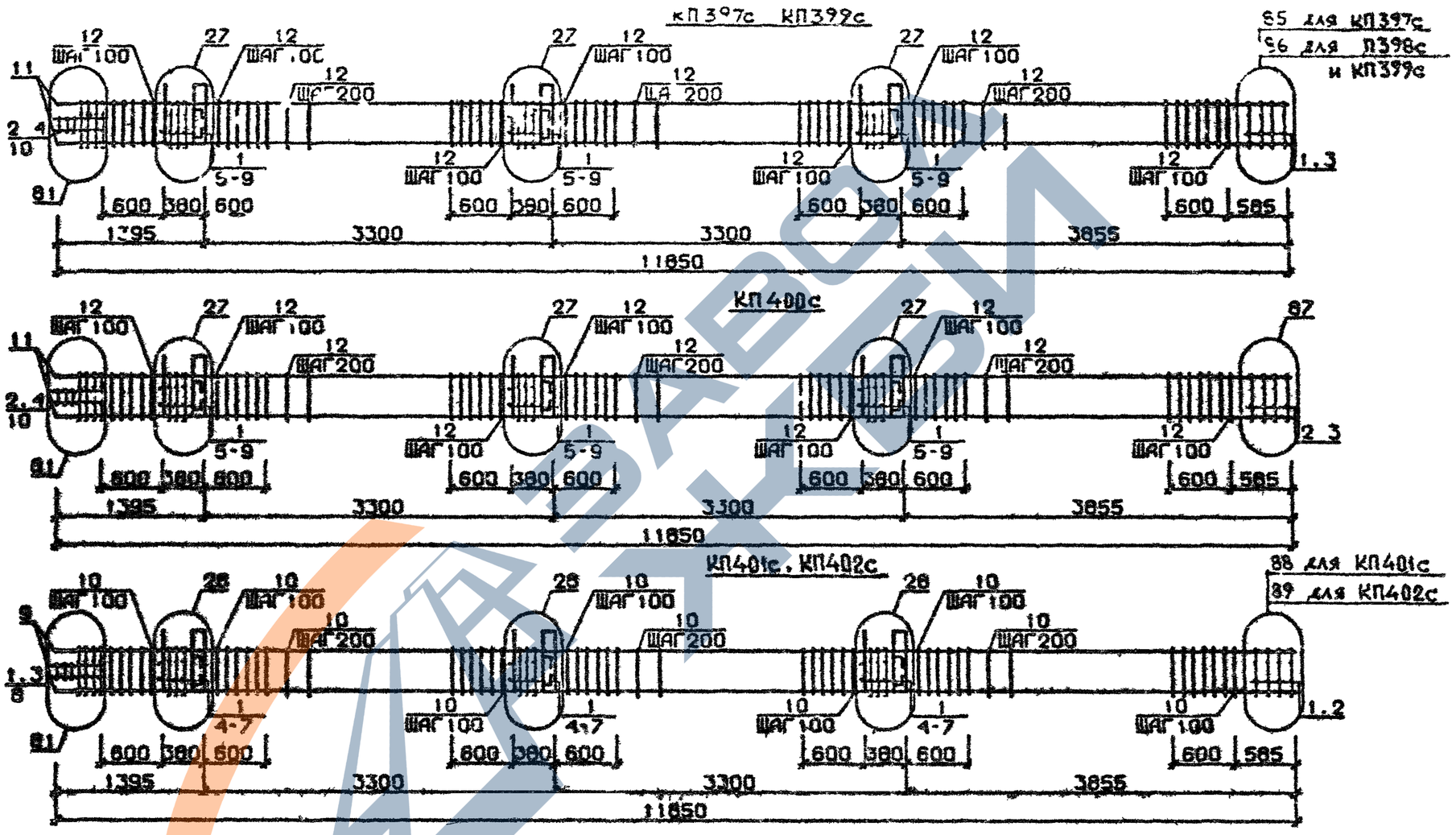

Арматура класса AI и AIII по ГОСТ 5781-82*
Детали см. 1.020.1-2с/89 В 2-13
Спецификацию см лист 2

Разраб.	Чанкветадзе		1.020.1-2с/89 2-2 К97
Провер.	Иванава		Каркас пространственный КП397с...КП402с
ГАП	Бускивадзе		Стадия Р · Лист 1 · Листов 2
Н.контр.	Бускивадзе		ТбилЗНИИЭП

Инв.№ подл. | Подп. и дата | Взам.инв.№

ФОРМАТ А3

Марка пространственного каркаса	Поз.	Марка арматурного изделия	Кол.	Масса, кг I шт.	Масса, кг Всего	Обозначение документа
КП397с	I	CI	I4	I,8	25,2	В. 2-I4
	2	C2	3	2,9	8,7	В. 2-I4
	3	C4	2	2,2	4,4	В. 2-I4
	4	C9	2	0,7	I,4	В. 2-I4
	5	МН4	3	34,8	I04,4	В. 2-I4
	6	МН7	3	I0,0	30,0	В. 2-I4
	7	Ø32АШ L = 720	6	4,54	27,24	Б.Ч.
	8	ØI0AI L = 380	6	0,23	I,38	Б.Ч.
	9	ØI2AI L = I30	I2	0,II	I,32	Б.Ч.
	I0	Ø8AI L = 500	2	0,20	0,40	Б.Ч.
	II	Ø20АШ L = II850	4	29,20	II6,80	Б.Ч.
	I2	ХМI	68	0,55	37,4	В. 2-I4
				Итого:	358,6	
КП398с	I	CI	I4	I,8	25,2	В. 2-I4
	2	C2	3	2,9	8,7	В. 2-I4
	3	C5	2	3,I	6,2	В. 2-I4
	4	C9	2	0,7	I,4	В. 2-I4
	5	МН4	3	34,8	I04,4	В. 2-I4
	6	МН7	3	I0,0	30,0	В. 2-I4
	7	Ø30АШ L = 720	6	4,54	27,24	Б.Ч.
	8	ØI0AI L = 380	6	0,23	I,38	Б.Ч.
	9	ØI2AI L = I30	I2	0,II	I,32	Б.Ч.
	I0	Ø8AI L = 500	2	0,20	0,40	Б.Ч.
	II	Ø25АШ L = II850	4	45,70	I82,8	Б.Ч.
	I2	ХМI	68	0,55	37,4	В. 2-I4
				Итого:	426,7	
КП399с	I	CI	I4	I,8	25,2	В. 2-I4
	2	C2	3	2,9	8,7	В. 2-I4
	3	C5	2	3,I	6,2	В. 2-I4
	4	C9	2	0,7	I,4	В. 2-I4
	5	МН7	3	34,8	I04,4	В. 2-I4
	6	МН7	3	I0,0	30,0	В. 2-I4
	7	Ø32АШ L = 720	6	4,54	27,24	Б.Ч.
	8	ØI0AI L = 380	6	0,23	I,38	Б.Ч.
	9	ØI2AI L = I30	I2	0,II	I,32	Б.Ч.
	I0	Ø8AI L = 500	2	0,20	0,40	Б.Ч.
	II	Ø28АШ L = II850	4	57,30	229,2	Б.Ч.
	I2	ХМ2	68	0,55	37,4	В. 2-I4
				Итого:	472,8	

Марка пространственного каркаса	Поз.	Марка арматурного изделия	Кол.	Масса, кг I шт.	Масса, кг Всего	Обозначение документа
КП400с	I	CI	I2	I,8	2I,6	В. 2-I4
	2	C2	5	2,9	I4,5	В. 2-I4
	3	C6	2	3,7	7,4	В. 2-I4
	4	C	2	0,7	I,4	В. 2-I4
	5	МН4	3	34,8	I04,4	В. 2-I4
	6	МН7	3	I0,0	30,0	В. 2-I4
	7	Ø32АШ L = 720	6	4,54	27,24	Б.Ч.
	8	ØI0AI L = 380	6	0,23	I,38	Б.Ч.
	9	ØI2AI L = I30	I2	0,II	I,32	Б.Ч.
	I0	Ø8AI L = 500	2	0,20	0,40	Б.Ч.
	II	Ø32АШ L = II850	4	74,8	299,2	Б.Ч.
	I2	ХМ2	68	0,55	37,4	В. 2-I4
				Итого:	546,2	
КП40Iс	I	C2	I7	2,9	49,3	В. 2-I4
	2	C7	2	4,3	8,6	В. 2-I4
	3	C9	2	0,7	I,4	В. 2-I4
	4	МН4	3	34,8	I04,4	В. 2-I4
	5	МН8	3	II,9	35,7	В. 2-I4
	6	Ø36АШ L = 720	6	5,75	34,5	Б.Ч.
	7	ØI0AI L = 380	6	0,23	I,38	Б.Ч.
	8	Ø8AI L = 500	2	0,20	0,40	Б.Ч.
	9	Ø36АШ L = II850	4	94,70	378,8	Б.Ч.
	I0	ХМ3	68	0,88	59,84	В. 2-I4
				Итого:	674,3	
КП402с	I	C2	I7	2,9	49,3	В. 2-I4
	2	C8	2	5,0	I0,0	В. 2-I4
	3	C9	2	0,7	I,4	В. 2-I4
	4	МН4	3	34,8	I04,4	В. 2-I4
	5	МН8	3	II,9	35,7	В. 2-I4
	6	Ø36АШ L = 720	6	5,75	34,5	Б.Ч.
	7	ØI0AI L = 380	6	0,23	I,38	Б.Ч.
	8	Ø8AI L = 500	2	0,20	0,40	Б.Ч.
	9	Ø40АШ L = II850	4	II7,0	468,0	Б.Ч.
	I0	ХМ3	68	0,88	59,84	В. 2-I4
				Итого:	764,9	

Инв. № подл. | Подпись и дата | Взам. инв. №

КП403с

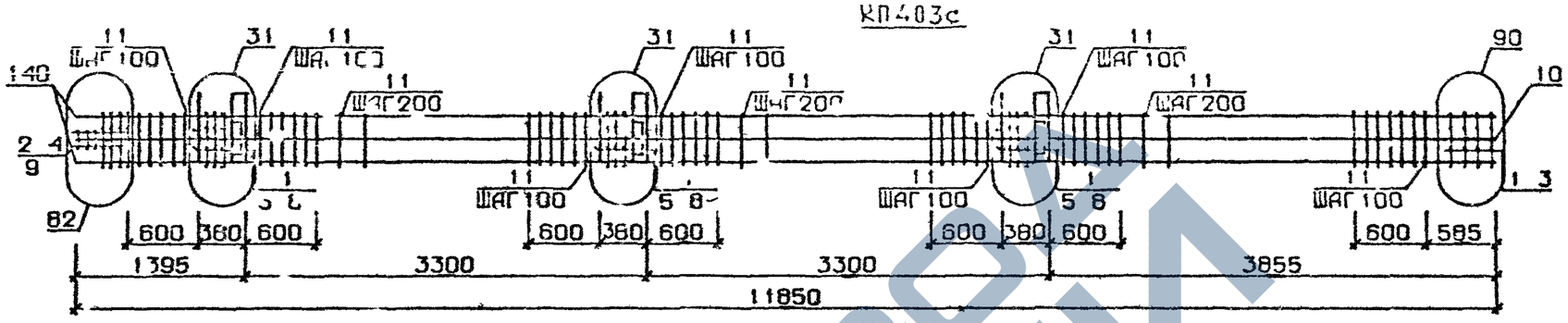

КП404с

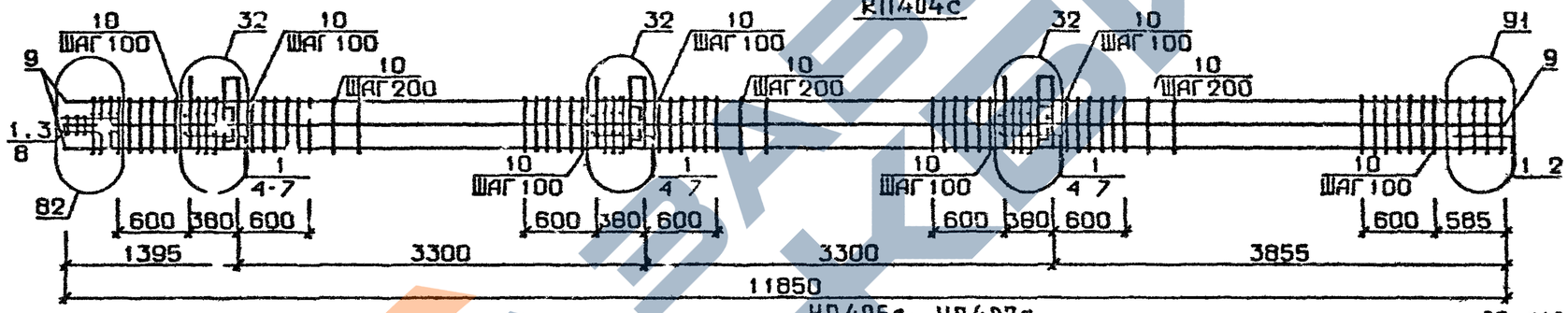

КП405с... КП407с

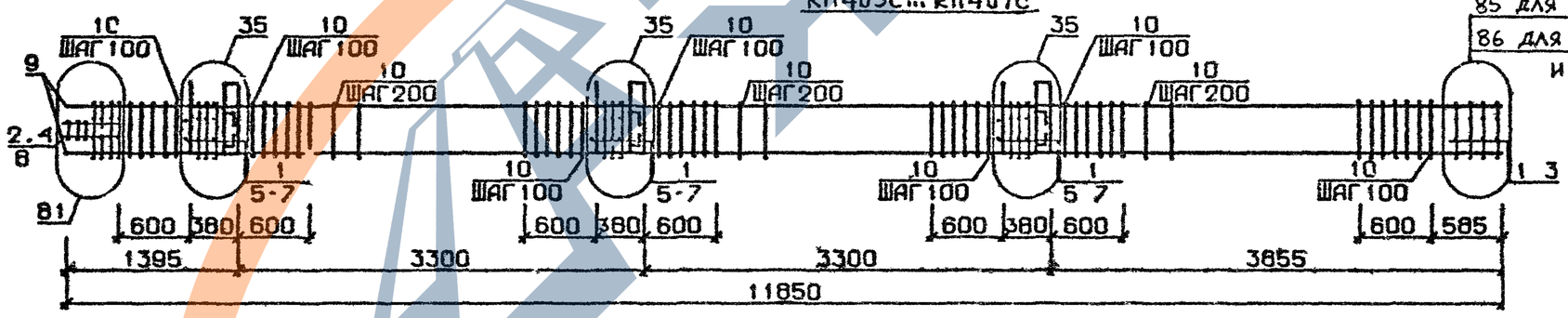

85 для КП405с
86 для КП406с
и КП407с

Арматура класса AI и AIII по ГОСТ 5781-82*
Детали см. I.020.I-2с/89 В.2-I3
Спецификацию см. лист 2

Разраб	Майсурадзе		I.020.I-2с/89 2-2 К98
Провер	Барбакадзе		Каркас пространственный КП403с ..КП407с
ГИП	Бусквадзе		Стадия: Р; Лист: 1; Листов: 2
Н.контр	Бусквадзе		ТбилЗНИИЭП

Инв.№подл | Подп. и дата | Взам.инв.№

ФОРМАТ А3

Марка пространственного каркаса	Поз.	Марка арматурного изделия	Кол.	Масса, кг I шт.	Масса, кг Всего	Обозначение документа
КП403с	I	CI	I4	I,8	25,2	В. 2-I4
	2	C2	3	2,9	8,7	В. 2-I4
	3	C6	2	3,7	7,4	В. 2-I4
	4	C9	2	0,7	I,4	В. 2-I4
	5	MH4	3	34,8	I04,4	В. 2-I4
	6	MH9	3	I7,3	5I,9	В. 2-I4
	7	Ø36AIII L = 720	6	5,75	34,5	Б.Ч.
	8	ØI0AI L = 380	6	0,23	I,38	Б.Ч.
	9	Ø8AI L = 500	2	0,20	0,40	Б.Ч.
	I0	Ø32AIII L = II850	8	74,80	598,4	Б.Ч.
	II	XM2	68	0,55	37,4	В. 2-I4
				Итого:	87I,I	
КП404с	I	C2	I7	2,9	49,3	В. 2-I4
	2	C7	2	4,3	8,6	В. 2-I4
	3	C9	2	0,7	I,4	В. 2-I4
	4	MH4	3	34,8	I04,4	В. 2-I4
	5	MHI0	3	20,8	62,4	В. 2-I4
	6	Ø36AIII L = 720	6	5,75	34,5	Б.Ч.
	7	ØI0AI L = 380	6	0,23	I,38	Б.Ч.
	8	Ø8AI L = 500	2	0,20	0,40	Б.Ч.
	9	Ø36AIII L = II850	8	94,70	757,6	Б.Ч.
	I0	XM3	68	0,88	59,84	В. 2-I4
				Итого:	I079,8	
КП405с	I	CI	I4	I,8	25,2	В. 2-I4
	2	C2	3	2,9	8,7	В. 2-I4
	3	C4	2	2,2	4,4	В. 2-I4
	4	C9	2	0,7	I,4	В. 2-I4
	5	MH5	3	27,6	82,8	В. 2-I4
	6	MH7	6	I0,0	60,0	В. 2-I4
	7	ØI2AI L = I30	I2	0,II	I,32	Б.Ч.
	8	Ø8AI L = 500	2	0,20	0,40	Б.Ч.
	9	Ø20AIII L = II850	4	29,20	II6,8	Б.Ч.
	I0	XMI	68	0,55	37,4	В. 2-I4
				Итого:	338,4	

Марка пространственного каркаса	Поз.	Марка арматурного изделия	Кол.	Масса, кг I шт.	Масса, кг Всего	Обозначение документа
КП406с	I	CI	I4	I,8	25,2	В. 2-I4
	2	C2	3	2,9	8,7	В. 2-I4
	3	C	2	3,I	6,2	В. 2-I4
	4	C9	2	0,7	I,4	В. 2-I4
	5	MH5	3	27,6	82,8	В. 2-I4
	6	MH7	6	I0,0	60,0	В. 2-I4
	7	ØI2AI L = I30	I2	0,II	I,32	Б.Ч.
	8	Ø8AI L = 500	2	0,20	0,40	Б.Ч.
	9	Ø25AIII L = II850	4	45,70	I82,8	Б.Ч.
	I0	XMI	68	0,55	37,4	В. 2-I4
				Итого:	406,2	
КП407с	I	CI	I4	I,8	25,2	В. 2-I4
	2	C2	3	2,9	8,7	В. 2-I4
	3	C5	2	3,I	6,2	В. 2-I4
	4	C9	2	0,7	I,4	В. 2-I4
	5	MH5	3	27,6	82,8	В. 2-I4
	6	MH7	6	I0,0	60,0	В. 2-I4
	7	ØI2AI L = I30	I2	0,II	I,32	Б.Ч.
	8	Ø8AI L = 500	2	0,20	0,40	Б.Ч.
	9	Ø28AIII L = II850	4	57,30	229,2	
	I0	XM2	68	0,55	37,4	В. 2-I4
				Итого:	452,6	

ЗАВОД ЖЕЛЕЗОБЕТОНА

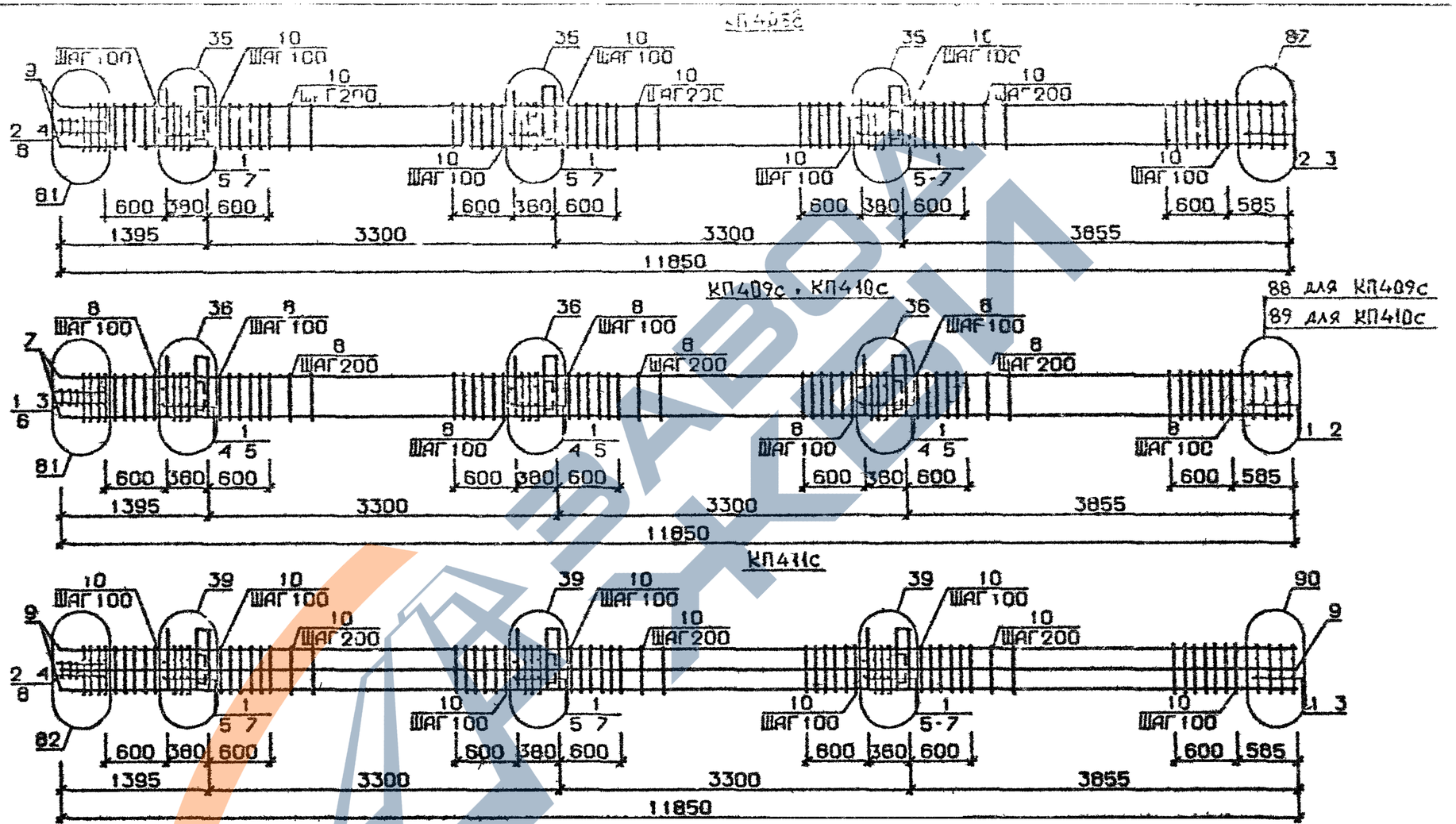

Арматура класса AI и AIII по ГОСТ 5781-82*
Детали см. I 020.I-2с/89 В.2-I3
Спецификацию см.лист 2

Разраб	Анкветалзе		1020 1-2с/89 2-2 К99
Провер	Иквандава		
ГИП	Бускиваадзе		Каркас пространственный КП408с КП411с
Н.контр	Бускиваадзе		Стадия Р · Лист 1 · Листов 2 · ТбилЗНИИЭП

Инв.№подл | Подп. и дата | Взам.инв.№

Формат А3

Марка пространственного каркаса	Поз.	Марка арматурного изделия	Кол.	Масса, кг I шт.	Масса, кг Всего	Обозначение документа
КП408с	I	CI	I2	I,8	2I,6	В. 2-I4
	2	C2	5	2,9	I4,5	В. 2-I4
	3	C5	2	3,7	7,4	В. 2-I4
	4	C9	2	0,7	I,4	В. 2-I4
	5	MH5	3	27,6	82,8	В. 2-I4
	6	MH7	6	I0,0	60,0	В. 2-I4
	7	ØI2AI L = I30	I2	0,II	I,32	Б.Ч.
	8	Ø8AI L = 500	2	0,20	0,4	Б.Ч.
	9	Ø32AIII L = II850	4	74,80	299,2	Б.Ч.
	I0	XM2	68	0,55	37,4	В. 2-I4
				Итого:	526,0	
КП409с	I	C2	I7	2,9	49,3	В. 2-I4
	2	C7	2	4,3	8,6	В. 2-I4
	3	C9	2	0,7	I,4	В. 2-I4
	4	MH5	3	27,6	82,8	В. 2-I4
	5	MH8	6	II,9	7I,4	В. 2-I4
	6	Ø8AI L = 500	2	0,20	0,40	Б.Ч.
	7	Ø36AIII L = II850	4	94,7	378,8	Б.Ч.
	8	XM3	68	0,88	59,84	В. 2-I4
				Итого:	652,5	
КП4I0с	I	C2	I7	2,9	49,3	В. 2-I4
	2	C8	2	5,0	I0,0	В. 2-I4
	3	C9	2	0,7	I,4	В. 2-I4
	4	MH5	3	27,6	82,8	В. 2-I4
	5	MH8	6	II,9	7I,4	В. 2-I4
	6	Ø8AI L = 500	2	0,20	0,4	Б.Ч.
	7	Ø40AIII L = II850	4	II7,0	468,0	Б.Ч.
	8	XM3	68	0,88	59,84	В. 2-I4
				Итого:	742,5	

Марка пространственного каркаса	Поз.	Марка арматурного изделия	Кол.	Масса, кг I шт.	Масса, кг Всего	Обозначение документа
КП4II с	I	CI	I4	I,8	25,2	В. 2-I4
	2	C2	3	2,9	8,7	В. 2-I4
	3	C5	2	3,7	8,I	В. 2-I4
	4	C9	2	0,7	I,4	В. 2-I4
	5	MH5	3	27,6	82,8	В. 2-I4
	6	MH8	3	II,9	35,7	В. 2-I4
	7	MH9	3	I7,3	5I,9	В. 2-I4
	8	Ø8AI L = 500	2	0,20	0,4	Б.Ч.
	9	Ø32AIII L = II850	8	74,80	598,4	Б.Ч.
	I0	XM2	68	0,55	37,4	В. 2-I4
				Итого:	850,0	

https://zavodjbi.com/

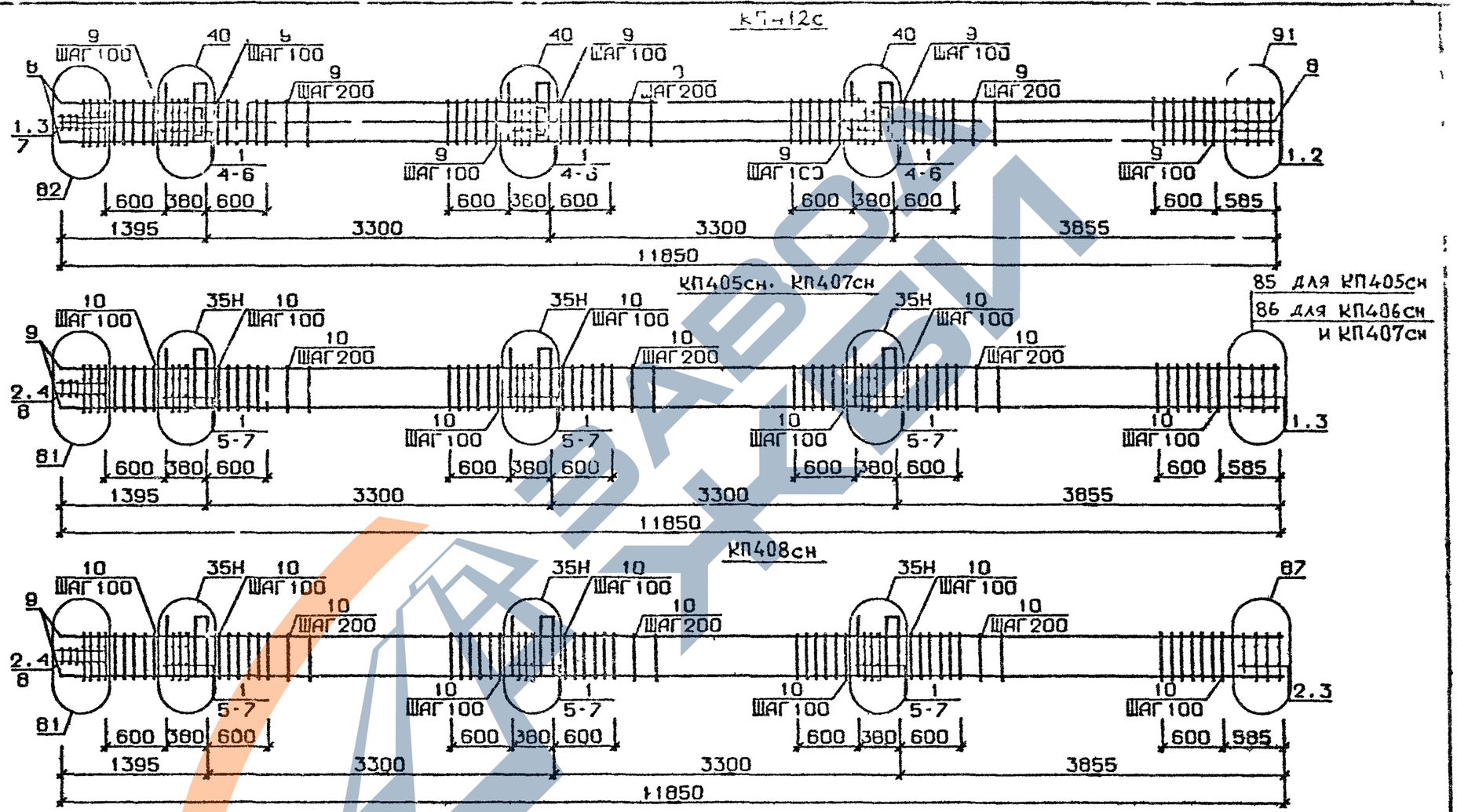

Арматура класса AI и AIII по ГОСТ 5781-82*
Детали см. I.020.I-2с/89 В.2-I3
Спецификацию см. лист 2

Разраб	Майсурадзе		1.020.1-2с/89 2-2 К100
Провер	Барбакадзе		
ГИП	Бускивадзе		Каркас пространственный КП412с КП405сн…КП408сн
Н контр	Бускивадзе		

Стадия	Лист	Листов
Р	1	2

ТбилЗНИИЭП

Формат А3

I.020.I-2с/89 В. 2-2 ч.I

Инв.№подл. | Подп. и дата | Взам.инв.№

https://zavodjbi.com/

Марка пространственного каркаса	Поз.	Марка арматурного изделия	Кол.	Масса, кг I шт.	Масса, кг Всего	Обозначение документа
КП412с	I	C2	I7	2,9	49,3	В. 2-I4
	2	C7	2	4,3	8,6	В. 2-I4
	3	C9	2	0,7	I,4	В. 2-I4
	4	МН5	3	27,6	82,8	В. 2-I4
	5	МН8	3	II,9	35,7	В. 2-I4
	6	МН10	3	2I,8	62,4	В. 2-I4
	7	Ø8AI L = 500	2	0,20	0,4	Б.Ч.
	8	Ø36AIII L = II850	8	94,70	757,6	Б.Ч.
	9	XM3	68	0,88	59,84	В. 2-I4
				Итого:	I058,0	
КП405сн	I	CI	I4	I,8	25,2	В. 2-I4
	2	C2	3	2,9	8,7	В. 2-I4
	3	C4	2	2,2	4,4	В. 2-I4
	4	C9	2	0,7	I,4	В. 2-I4
	5	МН5н	3	27,6	82,8	В. 2-I4
	6	МН7	6	I0,0	60,0	В. 2-I4
	7	Ø12AI L = I30	I2	0,II	I,32	Б.Ч.
	8	Ø8AI L = 500	2	0,20	0,40	Б.Ч.
	9	Ø20AIII L = II850	4	29,20	II6,8	Б.Ч.
	I0	XM1	68	0,55	37,4	В. 2-I4
				Итого:	538,4	
КП406сн	I	CI	14	I,8	25,2	В. 2-I4
	2	C2	3	2,9	8,7	В. 2-I4
	3	C5	2	3,I	6,2	В. 2-I4
	4	C9	2	0,7	I,4	В. 2-I4
	5	МН5н	3	27,6	82,8	В. 2-I4
	6	МН7	6	I0,0	60,0	В. 2-I4
	7	Ø12AI L = I30	I2	0,II	I,32	Б.Ч.
	8	Ø8AI L = 500	2	0,20	0,40	Б.Ч.
	9	Ø25AIII L = II850	4	45,70	I82,8	Б.Ч.
	I0	XM1	68	0,55	37,4	В. 2-I4
				Итого:	403,2	

Марка пространственного каркаса	Поз.	Марка арматурного изделия	Кол.	Масса, кг I шт.	Масса, кг Всего	Обозначение документа
КП407сн	I	CI	I4	I,3	25,2	В. 2-I4
	2	C2	3	2,9	8,7	В. 2-I4
	3	C5	2	3,I	6,2	В. 2-I4
	4	C9	2	0,7	I,4	В. 2-I4
	5	МН5н	3	27,6	82,8	В. 2-I4
	6	МН7	6	I0,0	60,0	В. 2-I4
	7	Ø12AI L = I30	I2	0,II	I,32	Б.Ч.
	8	Ø8AI L = 500	2	0,20	0,40	Б.Ч.
	9	Ø28AIII L = II850	4	57,30	229,2	Б.Ч.
	I0	XM2	68	0,55	37,4	В. 2-I4
				Итого:	452,6	
КП408сн	I	CI	I9	I,8	2I,6	В. 2-I4
	2	C2	5	2,9	I4,5	В. 2-I4
	3	C6	2	3,7	7,4	В. 2-I4
	4	C9	2	0,7	I,4	В. 2-I4
	5	МН5н	3	27,6	82,8	Б.Ч.
	6	МН7	6	I0,0	60,0	Б.Ч.
	7	Ø12AI L = I30	I2	0,II	I,32	Б.Ч.
	8	Ø8AI L = 500	2	0,20	0,4	Б.Ч.
	9	Ø32AIII L = II850	4	74,80	299,2	Б.Ч.
	I0	XM2	68	0,55	37,4	В. 2-I4
				Итого:	526,0	

I.020.I-2с/89 В. 2-2 ч.I

Инв. № подл. | Подпись и дата | Взам. инв. №

Формат А3

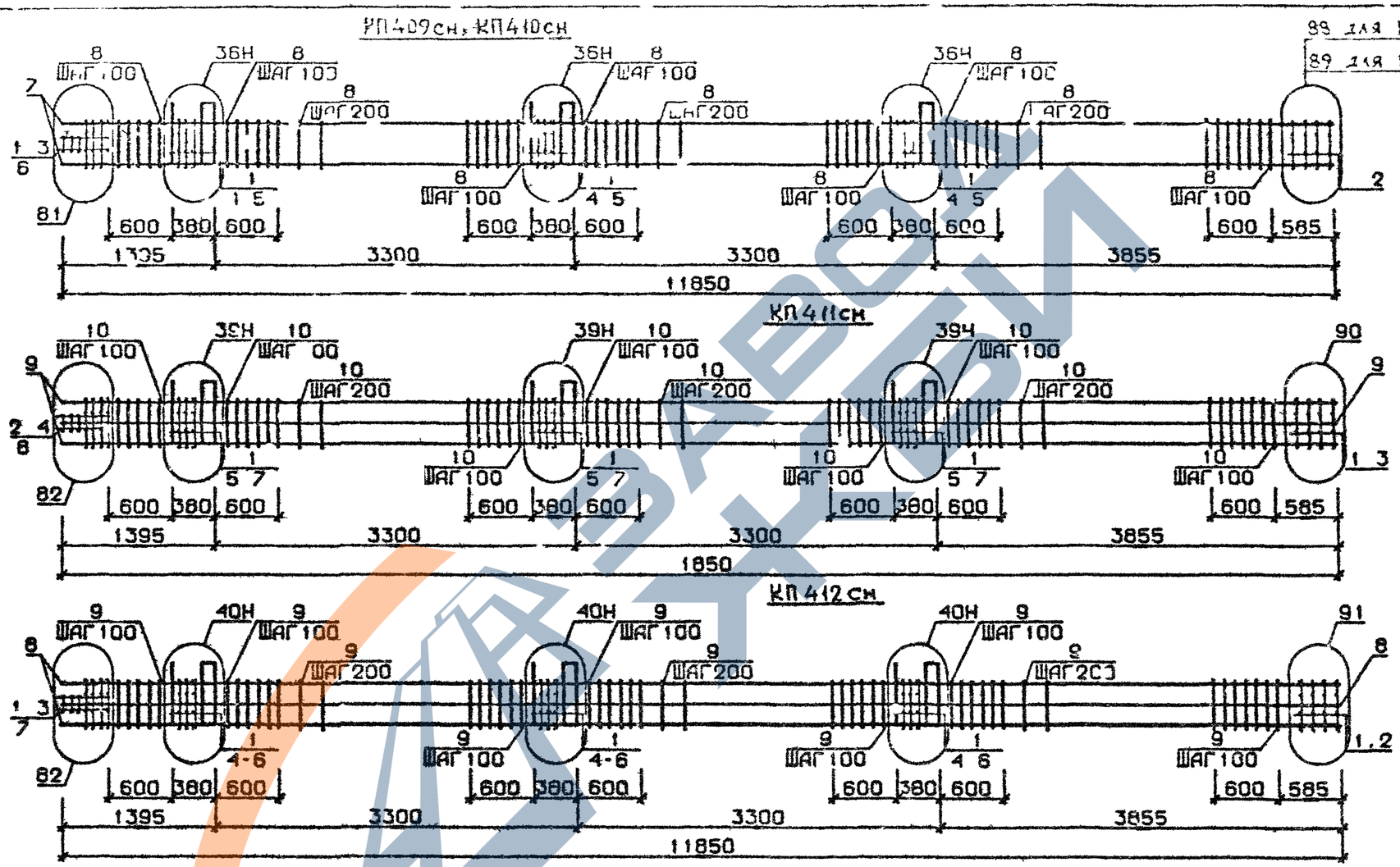

Арматура класса AI и AIII по ГОСТ 5781-82*
Детали см I 020 I-2с/89 В 2-I3
Спецификацию см лист 2

Разраб.	Гавшавадзе		I 020 I-2с/89 2-2 К101
Провер.	Чкванава		
ГИП	Бускивадзе		Каркас пространственный КП409сн КП412сн
Н контр.	Бускивадзе		

Стадия	Лист	Листов
Р	1	2

ТбилЗНИИЭП

ФОРМАТ А3

I.020.I-2с/89 В. 2-2 ч.I

Инв. № подл. | Подп. и дата | Взам. инв. №

Марка пространственного каркаса	Поз.	Марка арматурного изделия	Кол.	Масса, кг I шт.	Масса, кг Всего	Обозначение документа
КП4Q9сн	I	С2	I7	2,9	49,3	В 2-I4
	2	С7	2	4,3	8,6	В. 2-I4
	3	С9	2	0,7	I,4	В. 2-I4
	4	МН5н	3	27,6	82,8	В. 2-I4
	5	МН8	6	II,9	7I,4	В. 2-I4
	6	Ø8AI L = 500	2	0,20	0.40	Б.Ч.
	7	Ø36AIII L = II850	4	94,70	378,8	Б.Ч.
	8	ХМ3	68	0,88	59,84	В. 2-I4
				Итого:	652,5	
КП4I0сн	I	С2	I7	2,9	49,3	В. 2-I4
	2	С8	2	5,0	I0,0	В. 2-I4
	3	С9	2	0,7	I,4	В. 2-I4
	4	МН5н	3	27,6	82,8	В. 2-I4
	5	МН8	6	II,9	7I,4	В. 2-I4
	6	Ø8AI L = 500	2	0,20	0,4	Б.Ч.
	7	Ø40AIII L = II850	4	II7,0	468,0	Б.Ч.
	8	ХМ3	68	0,88	59,84	В. 2-I4
				Итого:	742,5	
КП4II сн	I	С1	I4	I,8	25,2	В. 2-I4
	2	С2	3	2,9	8,7	В. 2-I4
	3	С6	2	3,7	8,I	В. 2-I4
	4	С9	2	0,7	I,4	В. 2-I4
	5	МН5в	3	27,6	82,8	В. 2-I4
	6	МН8	3	II,9	35,7	В. 2-I4
	7	МН9	3	I7,3	5I,9	В. 2-I4
	8	Ø8AI L = 500	2	0,20	0,4	Б.Ч.
	9	Ø32AIII L = II850	8	74,80	598,4	Б.Ч.
	I0	ХМ2	68	0,55	37,4	В. 2-I4
				Итого:	850,0	

Марка пространственного каркаса	Поз.	Марка арматурного изделия	Кол.	Масса, кг I шт.	Масса, кг Всего	Обозначение документа
КП4I2сн	I	С2	I7	2,9	49,3	В. 2-I4
	2		2	4,3	8,6	В. 2-I4
	3	С9	2	0,7	I,4	В. 2-I4
	4	МН5н	3	27,6	82,8	В. 2-I4
	5	МН8	3	II,9	35,7	В 2-I4
	6	МН10	3	20,8	62,4	В. 2-I4
	7	Ø8AI L = 500	2	0,20	0,4	Б.Ч.
	8	Ø36AIII L = II850	8	94,70	757,6	
	9	ХМ3	68	0,88	59,84	В. 2-I4
				Итого:	I058,04	

Инв. № подл. | Подпись и дата | Взам. инв. №

Формат А3

КП413с...КП415с

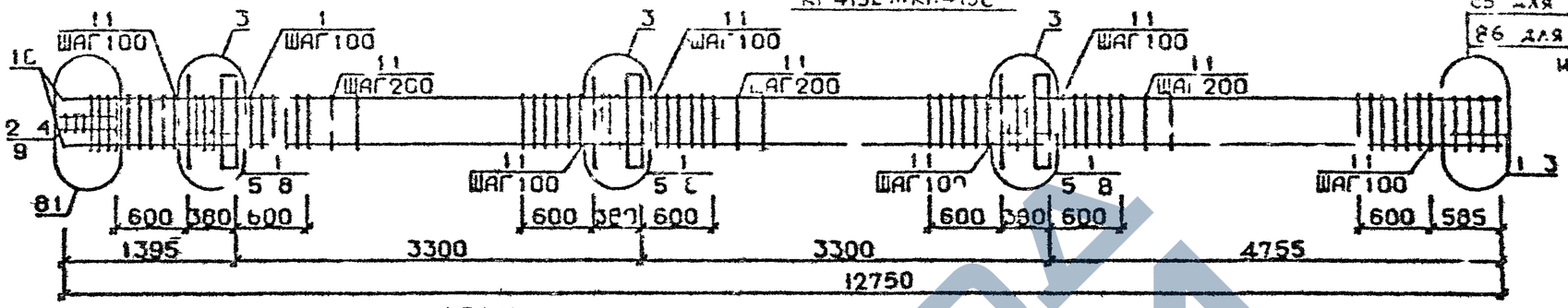

1П416с

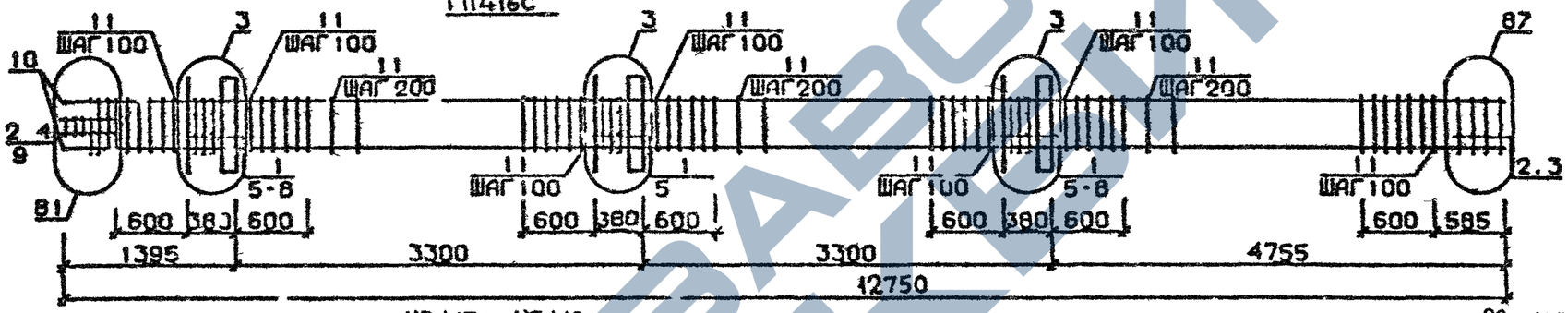

КП417с, КП418с

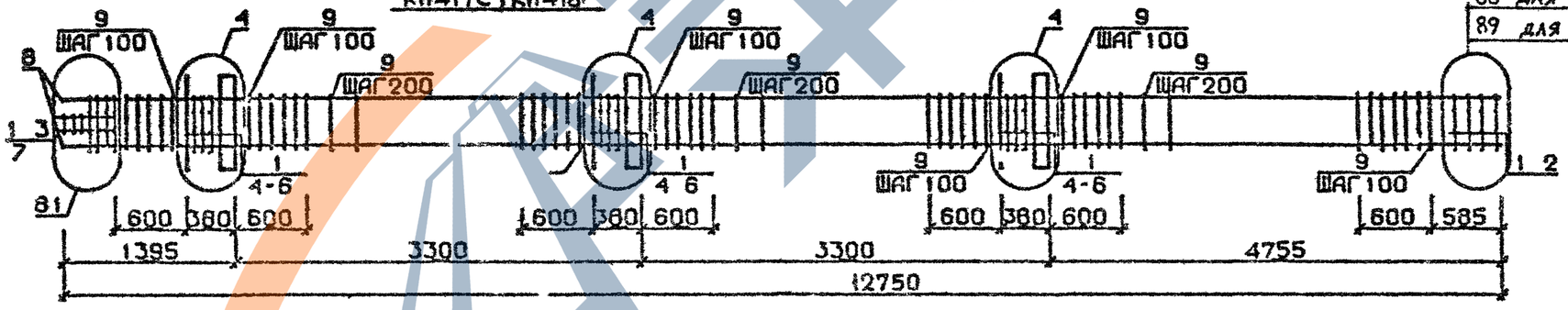

Арматура класса AI и AIII по ГОСТ 5781-82*
Детали см I 020.I-2с/89 В 2-13
Спецификацию см. лист 2

Разраб	Чанквета		I 020 1-2с/89 2-2 К102
Провер	Чкванадзе		
ГИП	Бускивадзе		Каркас пространственный КП413с, КП418с
Н. контр	Бускивадзе		Стадия Р · Лист I · Листов 2 · ТбилЗНИИЭП

Инв. № подл. | Подп. и дата | Взам. инв. №

Формат А3

I.020.I-2с/89 В. 2-2 ч.I

Марка пространственного каркаса	Поз.	Марка арматурного изделия	Кол.	Масса, кг I шт.	Масса, кг Всего	Обозначение документа
КП413с	I	CI	I4	I,8	25,2	В. 2-I4
	2	C2	3	2,9	8,7	В. 2-I4
	3	C4	2	2,2	4,4	В. 2-I4
	4	C9	2	0,7	I,4	В. 2-I4
	5	MHI	3	25,6	76,8	В. 2-I4
	6	Ø32AIII L = 720	6	4,54	27,24	Б.Ч.
	7	ØI0AI L = 380	6	0,23	I,38	Б.Ч.
	8	ØI2AI L = I30	I2	0,II	I,32	Б.Ч.
	9	Ø8AI L = 500	2	0,20	0,40	Б.Ч.
	I0	Ø20AIII L = I2750	4	3I,40	I25,60	Б.Ч.
	II	XMI	73	0,55	40,I0	В. 2-I4
				Итого:	3I2,5	
КП414с	I	CI	I4	I,8	25,2	В. 2-I4
	2	C2	3	2,9	8,7	В. 2-I4
	3	C5	2	3,I	6,2	В. 2-I4
	4	C9	2	0,7	I,4	В. 2-I4
	5	MHI	3	25,6	76,8	В. 2-I4
	6	Ø32AIII L = 720	6	4,54	27,24	Б.Ч.
	7	ØI0AI L = 380	6	0,23	I,38	Б.Ч.
	8	ØI2AI L = I30	I2	0,II	I,32	Б.Ч.
	9	Ø8AI L = 500	2	0,20	0,40	Б.Ч.
	I0	Ø25AIII L = I2750	4	49,20	I96,80	Б.Ч.
	II	XMI	73	0,55	40,I0	В. 2-I4
				Итого	386,5	
КП415с	I	CI	I4	I,8	25,2	В. 2-I4
	2	C2	3	2,9	8,7	В. 2-I4
	3	C5	2	3,I	6,2	В. 2-I4
	4	C9	2	0,7	I,4	В. 2-I4
	5	MHI	3	25,6	76,8	В. 2-I4
	6	Ø32AIII L = 720	6	4,54	27,24	Б.Ч.
	7	ØI0AI L = 380	6	0,23	I,38	Б.Ч.
	8	ØI2AI L = I30	I2	0,II	I,32	Б.Ч.
	9	Ø8AI L = 500	2	0,20	0,40	Б.Ч.
	I0	Ø28AIII L = I2750	4	6I,70	246,80	Б.Ч.
	II	XM2	73	0,55	40,I0	В. 2-I4
				Итого:	435,5	

Марка пространственного каркаса	Поз.	Марка арматурного изделия	Кол.	Масса, кг I шт.	Масса, кг Всего	Обозначение документа
КП416с	I	CI	I2	I,8	2I,6	В. 2-I4
	2	C2	5	2,9	I4,5	В. 2-I4
	3	C4	2	3,7	7,4	В. 2-I4
	4	C9	2	0,7	I,4	В. 2-I4
	5	MHI	3	25,6	76,8	В. 2-I4
	6	Ø32AIII L = 720	6	4,54	27,27	Б.Ч.
	7	ØI0AI L = 380	6	0,23	I,38	Б.Ч.
	8	ØI2AI L = I30	I2	0,II	I,32	Б.Ч.
	9	Ø8AI L = 500	2	0,20	0,40	Б.Ч.
	I0	Ø32AIII L = I2750	4	80,50	322,00	Б.Ч.
	II	XM2	73	0,55	40,I0	В. 2-I4
				Итого:	5I4,I0	
КП417с	I	C2	I7	2,9	49,3	В. 2-I4
	2	C7	2	4,3	8,6	В. 2-I4
	3	C9	2	0,7	I,4	В. 2-I4
	4	MHI	3	25,6	76,8	В. 2-I4
	5	Ø36AIII L = 720	6	5,75	34,5	Б.Ч.
	6	ØI0AI L = 380	6	0,23	I,38	Б.Ч.
	7	Ø8AI L = 500	2	0,20	0,40	Б.Ч.
	8	Ø36AIII L = I2750	4	I02,00	408,00	Б.Ч.
	9	XM3	73	0,88	64,24	В. 2-I4
				Итого.	644,4	
КП418с	I	C2	I7	2,9	49,3	В. 2-I4
	2	C8	2	5,0	I0,0	В. 2-I4
	3	C9	2	0,7	I,4	В. 2-I4
	4	MHI	3	25,6	76,8	В. 2-I4
	5	Ø36AIII L = 720	6	5,75	34,5	Б.Ч.
	6	ØI0AI L = 380	6	0,23	I,38	Б.Ч.
	7	Ø8AI L = 500	2	0,20	0,40	Б.Ч.
	8	Ø40AIII L = I2750	4	I26,0	504,0	Б.Ч.
	9	XM3	73	0,88	64,24	В. 2-I4
				Итого:	742,6	

Инв. № подл. | Подпись и дата | Взам. инв. №

Формат А3

https://zavodjbi.com/

https://zavodjbi.com/

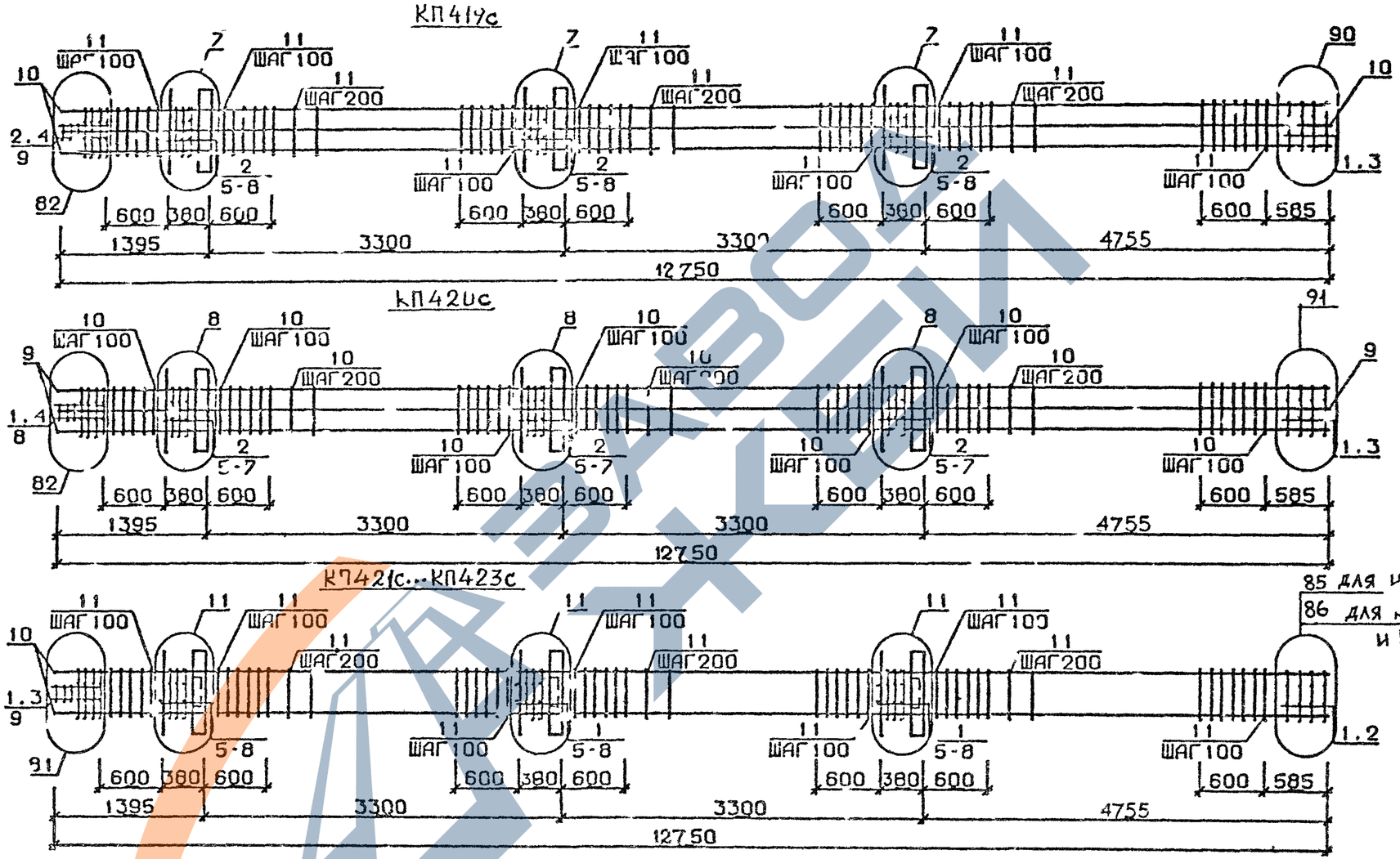

Арматура класса AI и AIII по ГОСТ 5781-82*
Детали см. I.020.1-2с/89 В.2-13
Спецификацию см. лист 2

ГАЗРАБ.	Павлова		
ПРОВЕР.	Чк. Ананьев		
СИП	Бусыкин		
Н.КОНТР.	Бусыкин		

1.020.1-2с/89 2-2 К103

Каркас пространственный КП419с...КП423с

Стадия	Лист	Листов
Р	1	2

ТбилЗНИИЭП

ФОРМАТ А3

Инв.№подл. | Подп. и дата | Взам.инв.№

I.020.1-2с/89 В. 2-2 ч.I

https://zavodjbi.com/

Марка пространственного каркаса	Поз.	Марка арматурного изделия	Кол.	Масса, кг I шт.	Масса, кг Всего	Обозначение документа
КП419с	I	CI	2	I,8	3,6	В 2-I4
	2	C2	I5	2,9	43,5	В. 2-I4
	3	C5	2	3,7	7,4	В 2-I4
	4	C9	2	0,7	I,4	В 2-I4
	5	MHI	3	25,6	76,8	В 2-I4
	6	Ø28AIII L = 720	6	3,48	20,88	Б.Ч
	7	Ø36AIII L = 720	6	5,75	34,50	Б Ч.
	8	ØI0AI L = 380	6	0,23	I 38	Б Ч.
	9	Ø8AI L = 500	2	0,20	0,40	Б.Ч.
	I0	Ø32AIII L = I2750	8	80,50	644 00	Б.Ч
	II	XM2	73	0,55	40 10	В. 2-I4
				Итого:	874.0	
КП420с	I	C2	5	2,9	I4,5	В. 2-I4
	2	C3	I2	4,2	50,4	В. 2-I4
	3	C7	2	4,3	8,6	В. 2-I4
	4	C9	2	0,7	I,4	В 2-I4
	5	MHI	3	25,6	76,8	В. 2-I4
	6	Ø36AIII L = 720	I2	5,75	69,0	Б.Ч.
	7	ØI0AI L = 380	6	0,23	I,38	Б.Ч.
	8	Ø8AI L = 500	2	0,20	0,40	Б.Ч
	9	Ø36AIII L = I2750	8	402,00	816,0	Б.Ч
	I0	XM3	73	0,88	6440	В. 2-I4
				Итого	1402 7	
КП421с	I	CI	I4	I,8	25,2	В. 2-I4
	2	C2	3	2,9	8,7	В. 2-I4
	3	C4	2	2,2	4,4	В 2-I4
	4	C9	2	0,7	I,4	В. 2-I4
	5	MH2	3	40,0	I20,0	В. 2-I4
	6	Ø32AIII L = 720	I2	4,54	54,48	Б.Ч
	7	ØI0AI L = 380	I2	0,23	2,76	Б.Ч.
	8	ØI2AI L = I30	I2	0,II	I,32	Б.Ч.
	9	Ø8AI L = 500	2	0,20	0,40	Б Ч.
	I0	Ø20AIII L = I2750	4	31,40	125,60	Б.Ч.
	II	XMI	73	0,55	40,10	В 2-I4
				Итого:	384 4	

Марка пространственного каркаса	Поз.	Марка арматурного изделия	Кол.	Масса, кг I шт.	Масса, кг Всего	Обозначение документа
КП422с	I	CI	I4	I 8	25,2	В. 2-I4
	2	C2	3	2,9	8,7	В. 2-I4
	3	C5	2	3,I	6,2	В. 2-I4
	4	C9	2	0 7	I,4	В. 2-I4
	5	MH2	3	40,0	I20,0	В. 2-I4
	6	Ø32AIII L = 720	I2	4,54	54,48	Б.Ч.
	7	ØI0AI L = 380	I2	0,23	2,76	Б.Ч.
	8	ØI2AI L = I30	I2	0,II	I,32	Б.Ч
	9	Ø8AI L = 500	2	0,20	0,40	Б.Ч.
	I0	Ø25AIII L = I2750	4	49,2	196 80	Б.Ч.
	II	XMI	73	0,55	40 10	В 2-I4
				Итого	457,4	
КП423с	I	CI	I4	I,8	25 2	В 2-I4
	2	C2	3	2 9	8,7	В 2-I4
	3	C5	2	3,I	6,2	В. 2-I4
	4	C9	2	0,7	I,4	В 2-I4
	5	MH2	3	40,0	I20,0	В. 2-I4
	6	Ø32AIII L = 720	I2	4,54	54,48	Б Ч.
	7	ØI0AI L = 380	I2	0,23	2,76	Б.Ч.
	8	ØI2AI L = I30	I2	0,II	I,32	Б.Ч.
	9	Ø8AI L = 500	2	0,20	0,40	Б.Ч.
	I0	Ø28AIII L = I2750	4	61,70	246 8	Б Ч.
	II	XM2	73	0,55	40,10	В. 2-I4
				Итого.	507,4	

I.020.I-2в/89 В. 2-2 ч.I

Инв. № подл. | Подпись и дата | Взам. инв. №

Формат А3

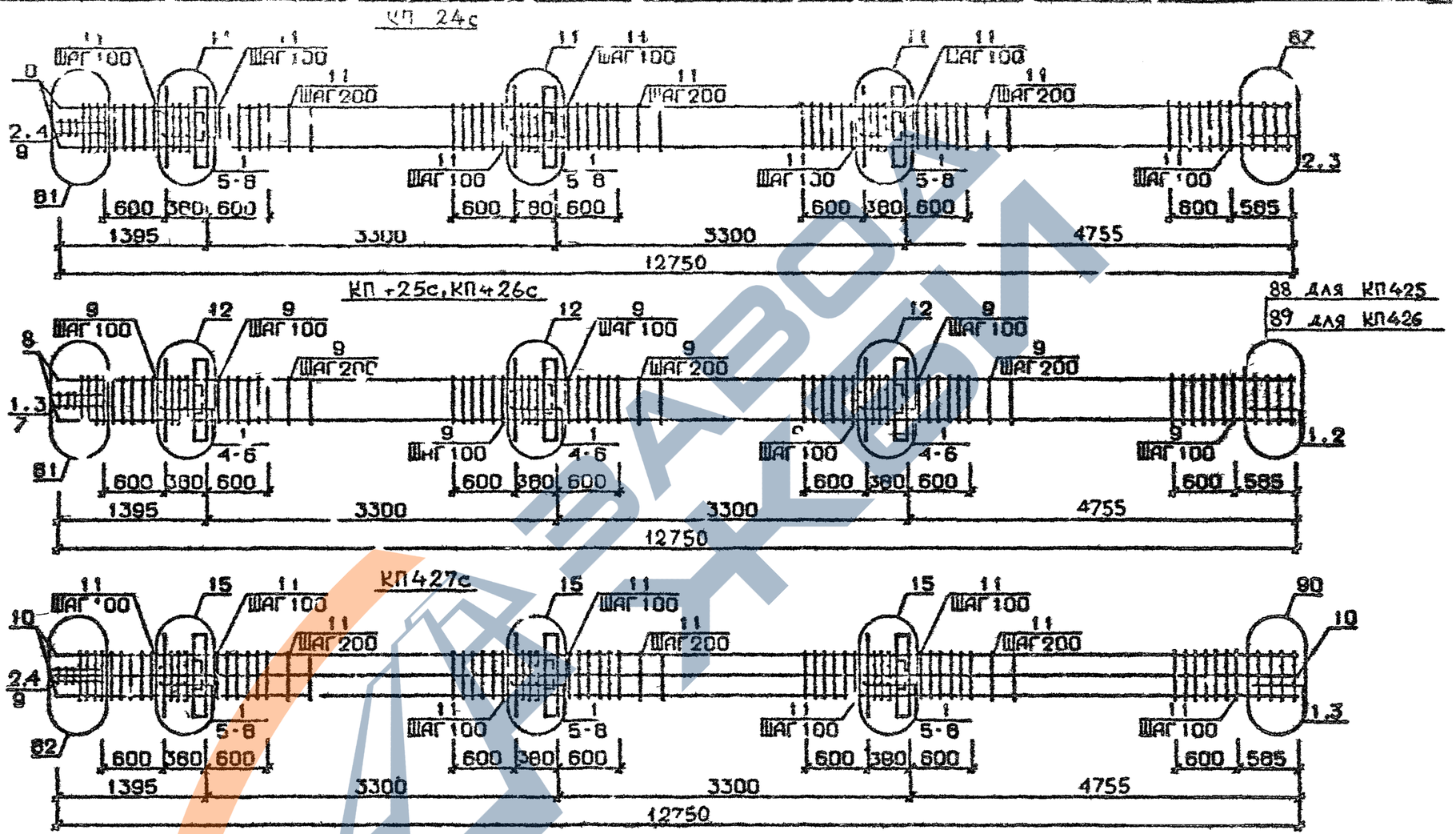

Арматура классов AI и AIII по ГОСТ 5781-82*
Детали см. I.020.I-2с/89 В.2-13
Спецификацию см. лист 2

Разраб	Гаршавадзе			I.020.I-2с/89 2-2 К.104
Провер	Чквиниава			
ГИП	Бускивадзе			Каркас пространственный КП424с...КП427с
Н. контр.	Бускивадзе			Стадия Р · Лист 1 · Листов 2 · ТбилЗНИИЭП

Инв. № подл. | Подп. и дата | Взам. инв. №

Формат А3

https://zavodjbi.com/

Марка пространственного каркаса	Поз.	Марка арматурного изделия	Кол.	Масса, кг I шт.	Масса, кг Всего	Обозначение документа
КП424с	I	СI	I2	I,8	2I,6	В. 2-I4
	2	С2	5	2,9	I4,5	В. 2-I4
	3	С6	2	3,7	7,4	В. 2-I4
	4	С9	2	0,7	I,4	В. 2-I4
	5	МН2	3	40,0	I20,0	В. 2-I4
	6	Ø32АШ L = 720	I2	4,54	54,48	Б.Ч.
	7	ØI0АI L = 380	I2	0,23	2,76	Б.Ч.
	8	ØI2АI L = I30	I2	0,II	I,32	Б.Ч.
	9	Ø8АI L = 500	2	0.20	0,40	Б.Ч.
	I0	Ø32АШ L = I2750	4	80,50	322,0	Б.Ч.
	II	ХМ2	73	0,55	40,10	В. 2-I4
				Итого:	586,0	
КП425с	I	С2	I7	2,9	49,3	В. 2-I4
	2	С7	2	7,3	8,6	В. 2-I4
	3	С9	2	0,7	I,4	В. 2-I4
	4	МН2	3	40,0	I20,0	В. 2-I4
	5	Ø36АШ L = 720	I2	5,75	69,0	Б.Ч.
	6	ØI0АI L = 380	I2	0,23	2,76	Б.Ч.
	7	Ø8АI L = 500	2	0,20	0,40	Б.Ч.
	8	Ø36АШ L = I2750	4	102,0	408,0	Б.Ч.
	9	ХМ3	73	0,88	64,24	В. 2-I4
				Итого:	723,7	
КП426с	I	С2	I7	2,9	49,3	В. 2-I4
	2	С8	2	5,0	I0,0	В. 2-I4
	3	С9	2	0,7	I,4	В. 2-I4
	4	МН2	3	40,0	I20,0	В. 2-I4
	5	Ø36АШ L = 720	I2	5,75	69,0	Б.Ч.
	6	ØI0АI L = 380	I2	0,23	3,76	Б.Ч.
	7	Ø8АI L = 500	2	0,20	0,40	Б.Ч.
	8	Ø40АШ L = I2750	4	126 0	504,0	Б.Ч.
	9	ХМ3	73	0,88	64,24	В. 2-I4
				Итого:	821,1	

Марка пространственного каркаса	Поз.	Марка арматурного изделия	Кол.	Масса, кг I шт.	Масса, кг Всего	Обозначение документа
КП427с	I	СI	I4	I,8	25,2	В. 2-I4
	2	С2	3	2,9	8,7	В. 2-I4
	3	С6	2	3,7	7,4	В. 2-I4
	4	С9	2	0,7	I,4	В. 2-I4
	5	МН2	3	40,0	I20,0	В. 2-I4
	6	Ø28АШ L = 720	6	3,48	20,88	Б.Ч.
	7	Ø36АШ L = 720	I2	5,75	69,00	Б.Ч.
	8	ØI0АI L = 380	I2	0,23	2,76	Б.Ч.
	9	Ø8АI L = 500	2	0,20	0,40	Б.Ч.
	I0	Ø32АШ L = I2750	8	80,5	644,0	Б.Ч.
	II	ХМ2	73	0,55	40,10	В. 2-I4
				Итого:	938.8	

Инв. № подл. | Подпись и дата | Взам. инв. №

Формат А3

КП428с

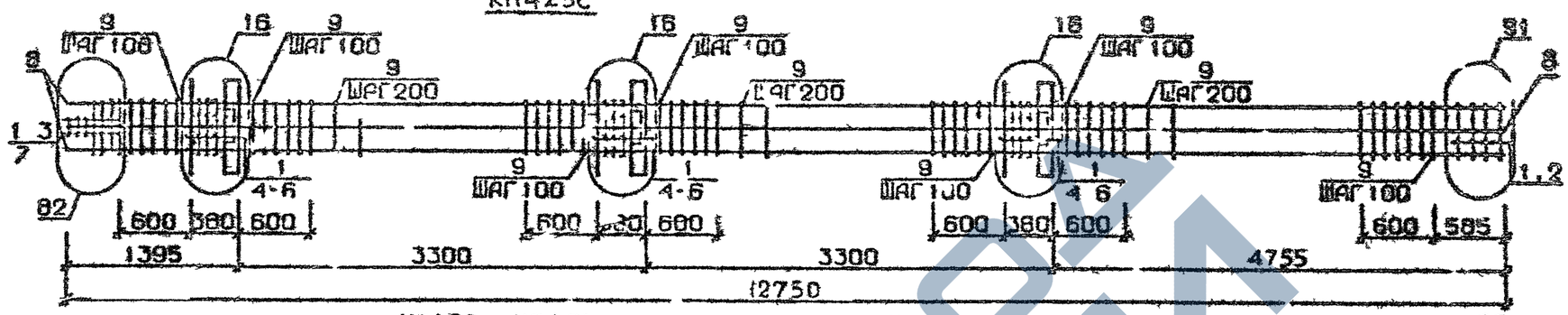

КП429с, КП431с

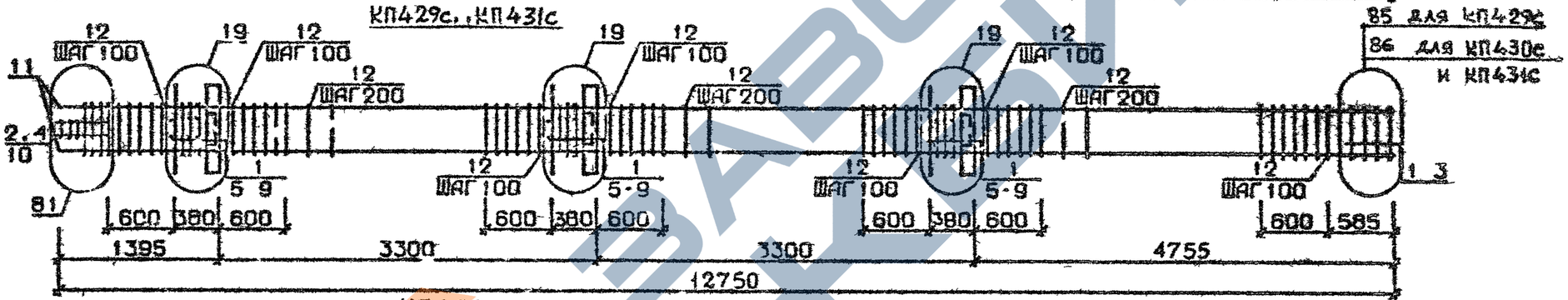

КП432с

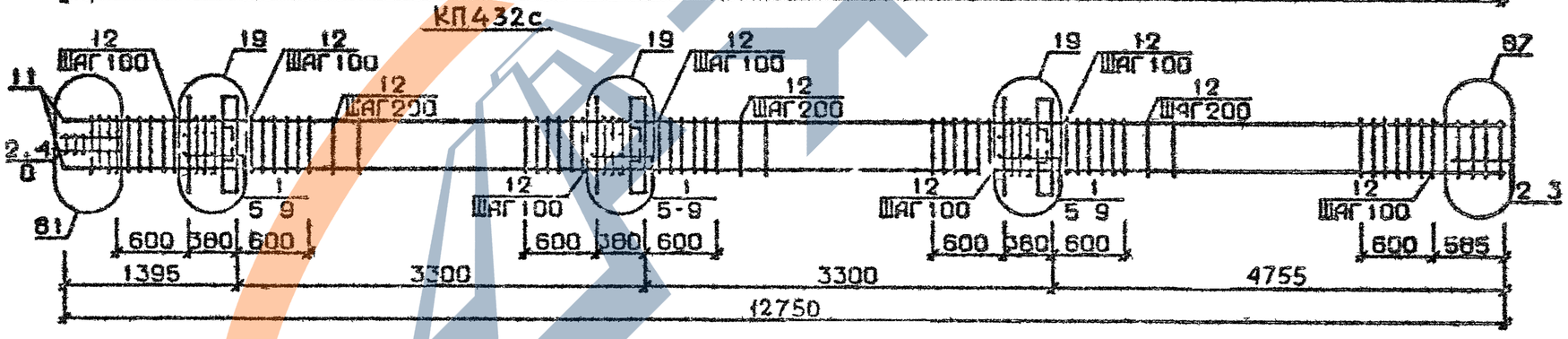

Арматура класса AI и AIII по ГОСТ 5781-82*
Детали см I.020.I-2с/89 В 2-13
Спецификацию см. лист 2

Разраб	Чанкветадзе		1 020 1-2с/89 2-2 К105
Провер	Чквладава		
ГИП	Бускивадзе		Каркас пространственный КП428с КП432с
Н.контр	Бускивадзе		Стадия Р · Лист 1 · Листов 2 · ТбилЗНИИЭП

Инв.№подл. | Подп. и дата | Взам.инв.№

Марка пространственного каркаса	Поз.	Марка арматурного изделия	Кол.	Масса, кг 1 шт.	Масса, кг Всего	Обозначение документа
КП428с	I	С2	I7	2,9	49,3	В. 2-I4
	2	С7	2	4,3	8,6	В. 2-I4
	3	С9	2	0,7	I,4	В. 2-I4
	4	МН2	3	40,0	I20,0	В. 2-I4
	5	Ø36АШ L = 720	I8	5,75	I03,5	Б.Ч.
	6	ØI0АI L = 380	I2	0,23	2,76	Б.Ч.
	7	Ø8АI L = 500	2	0,20	0,40	Б.Ч.
	8	Ø36АШ L = I2750	8	I02,0	816,0	Б.Ч.
	9	ХМ3	73	0,88	64,24	В. 2-I4
				Итого:	I166,2	
КП429с	I	СI	I4	I,8	25,2	В. 2-I4
	2	С2	3	2,9	8,7	В. 2-I4
	3	С4	2	2,2	4,4	В. 2-I4
	4	С9	2	0,7	I,4	В. 2-I4
	5	МН3	3	32,8	98,4	В. 2-I4
	6	МН7	3	I0,0	30,0	В. 2-I4
	7	Ø32АШ L = 720	6	4,54	27,24	Б.Ч.
	8	ØI0АI L = 380	6	0,23	I,38	Б.Ч.
	9	ØI2АI L = I30	I2	0,II	I,32	Б.Ч.
	I0	Ø8АI L = 500	2	0,20	0,40	Б.Ч.
	II	Ø20АШ L = I2750	4	31,4	I25,6	Б.Ч
	I2	ХМI	73	0,55	40,1	В. 2-I4
				Итого:	364,1	
КП430с	I	СI	I4	I,8	25,2	В. 2-I4
	2	С2	3	2,9	8,7	В. 2-I4
	3	С5	2	3,I	6,2	В. 2-I4
	4	С9	2	0,7	I,4	В. 2-I4
	5	МН3	3	32,8	98,4	В. 2-I4
	6	МН7	3	I0,0	30,0	В. 2-I4
	7	Ø32АШ L = 720	6	4,54	27,24	Б.Ч.
	8	ØI0АI L = 380	6	0,23	I,38	Б.Ч.
	9	ØI2АI L = I30	I2	0,II	I,32	Б.Ч.
	I0	Ø8АI L = 500	2	0,20	0,40	Б.Ч.

Марка пространственного каркаса	Поз.	Марка арматурного изделия	Кол.	Масса, кг I шт.	Масса, кг Всего	Обозначение документа
КП430с	II	Ø25АШ L = I2750	4	49,20	196,80	Б.Ч.
	I2	ХМI	73	0,55	40,10	В. 2-I4
				Итого:	437,1	
КП431с	I	СI	I4	I,8	25,2	В. 2-I4
	2	С2	3	2,9	8,7	В. 2-I4
	3	С5	2	3,I	6,2	В. 2-I4
	4	С9	2	0,7	I,4	В. 2-I4
	5	МН3	3	32,8	98,4	В. 2-I4
	6	МН7	3	I0,0	30,0	В. 2-I4
	7	Ø32АШ L = 720	6	4,54	27,24	Б.Ч.
	8	ØI0АI L = 380	6	0,23	I,38	Б.Ч.
	9	ØI2АI L = I30	I2	0,II	I,32	Б.Ч.
	I0	Ø8АI L = 500	2	0,20	0,40	Б.Ч.
	II	Ø28АШ L = I2750	4	6I,7	246,8	Б.Ч.
	I2	ХМ2	73	0,55	40,1	В. 2-I4
				Итого.	487,3	
КП432с	I	СI	I2	I,8	2I,6	В. 2-I4
	2	С2	5	2,9	I4,5	В. 2-I4
	3	С6	2	3,7	7,4	В. 2-I4
	4	С9	2	0,7	I,4	В. 2-I4
	5	МН3	3	32,8	98,4	В. 2-I4
	6	МН7	3	I0,0	30,0	В. 2-I4
	7	Ø32АШ L = 720	6	4,54	27,24	Б.Ч.
	8	ØI0АI L = 380	6	0,23	I,38	Б.Ч.
	9	ØI2АI L = I30	I2	0,II	I,32	Б.Ч.
	I0	Ø8АI L = 500	2	0,20	0,40	Б.Ч.
	II	Ø32АШ L = I2750	4	80,50	322,00	Б.Ч.
	I2	ХМ2	73	0,55	40,10	В. 2-I4
				Итого.	565,7	

I.020.I-20/89 В. 2-2 ч.I

Инв. № подл. | Подпись и дата | Взам. инв. №

Формат А3

https://zavodjbi.com/

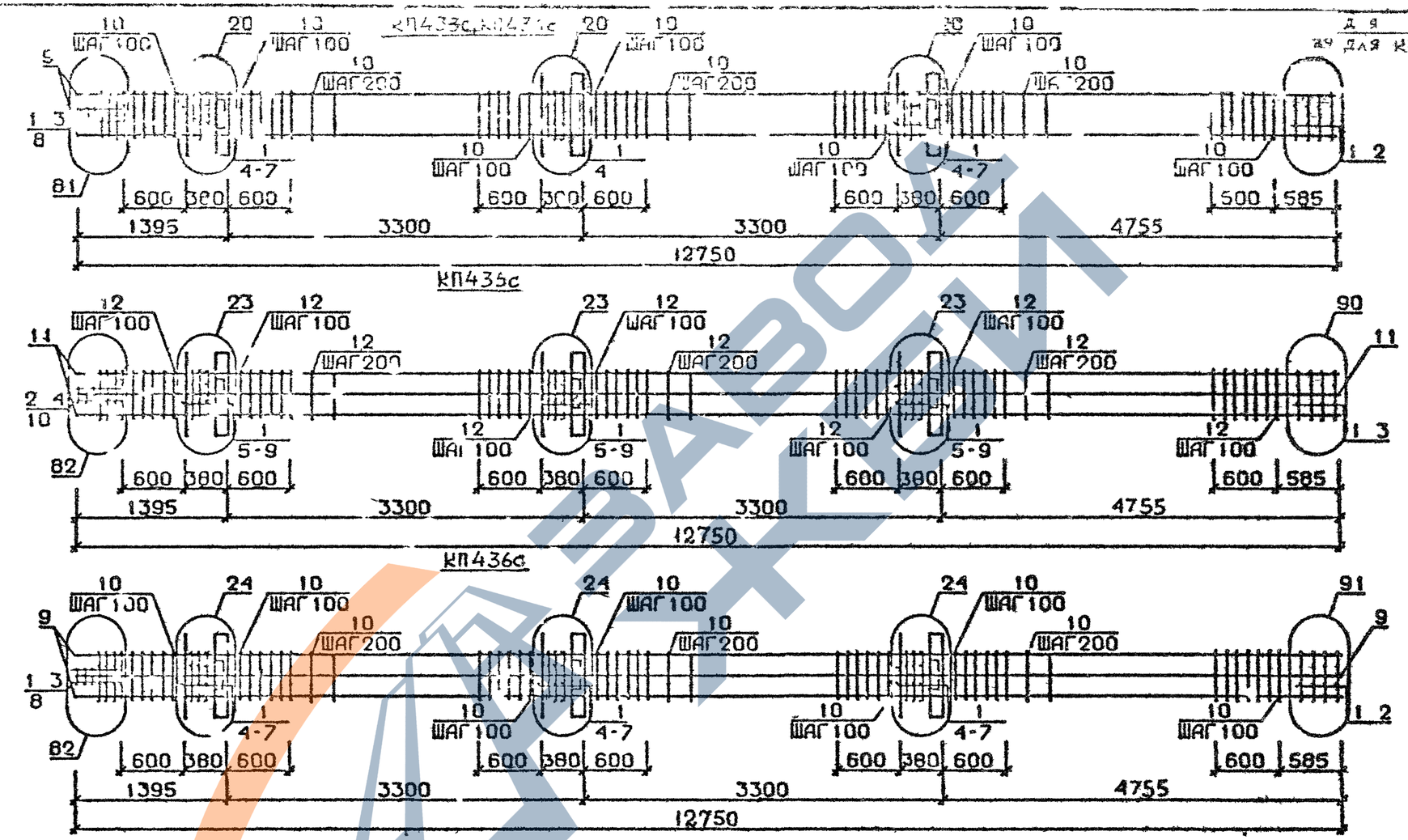

Арматура класса AI и AIII по ГОСТ 5781-82*
Детали см I 020.I-2с/89 В.2-13
Спецификацию см лист 2

Разраб.	Гавшавадзе		1.020.1-2с/89 2-2 К106
Провер	Чкванава		
ГИП	Бускивадзе		Каркас пространственный КП433с ... КП436с
Н контр	Бускивадзе		Стадия Р · Лист 1 · Листов 2 · ТбилЗНИИЭП

Формат А3

Инв. № подл. | Подп. и дата | Взам. инв. №

Марка пространственного каркаса	Поз.	Марка арматурного изделия	Кол.	Масса, кг		Обозначение документа
				1 шт.	Всего	
КП433с	1	С2	17	2,9	49,3	В 2-14
	2	С7	2	4,3	8,6	В 2-14
	3	С9	2	0,7	1,4	В 2-14
	4	МН3	3	32,8	98,4	В. 2-14
	5	МН8	3	11,9	35,7	В 2-14
	6	Ø36АШ L = 720	6	5,75	34,5	Б Ч.
	7	Ø10АI L = 380	6	0,23	1,38	Б Ч.
	8	Ø8АI L = 500	2	0,20	0,40	Б Ч
	9	Ø36АШ L = 12750	4	102,0	408,0	Б.Ч.
	10	ХМ3	73	0,88	64,24	В. 2-14
				Итого.	701,9	
КП434с	1	С2	17	2,9	49,3	В 2-14
	2	С8	2	5,0	10,0	В. 2-14
	3	С9	2	0,7	1,4	В. 2-14
	4	МН3	3	32,8	98,4	В 2-14
	5	МН8	3	11,9	35,7	В. 2-14
	6	Ø36АШ L = 720	6	5,75	34,5	Б.Ч
	7	Ø10АI L = 380	6	0,23	1,38	Б Ч
	8	Ø8АI L = 500	2	0,20	0,40	Б.Ч.
	9	Ø40АШ L = 12750	4	126,0	504,0	Б Ч.
	10	ХМ3	73	0,88	64,24	В 2-14
				Итого	799,3	
КП435с	1	С1	14	1,8	35,2	В 2-14
	2	С2	3	2,9	8,7	В. 2-14
	3	С6	2	3,7	7,4	В. 2-14
	4	С9	2	0,7	1,4	В 2-14
	5	МН3	3	32,8	98,4	В 2-14
	6	МН8	3	11,9	35,7	В. 2-14
	7	Ø32АШ L = 720	6	3,48	20,88	Б Ч.
	8	Ø36АШ L = 720	6	5,75	34,50	Б Ч.
	9	Ø10АI L = 380	6	0,23	1,38	Б.Ч
	10	Ø8АI L = 500	2	0,20	0,40	Б Ч.
	11	Ø32АШ L = 12750	8	80,5	644,0	Б.Ч.
	12	ХМ2	73	0,55	40,1	В 2-14
				Итого	918,1	

Марка пространственного каркаса	Поз	Марка арматурного изделия	Кол.	масса, кг		Обозначения документа
				1 шт.	Всего	
КП436с	1	С2	17	2,9	49,3	В. 2-14
	2	С7	2	4,3	8,6	В. 2-14
	3	С9	2	0,7	1,4	В. 2-14
	4	МН3	3	32,8	98,4	В. 2-14
	5	МН8	3	11,9	35,7	В. 2-14
	6	Ø36АШ L = 720	12	5,75	69,0	Б.Ч
	7	Ø10АI L = 380	6	0,23	1,38	Б.Ч.
	8	Ø8АI L = 500	2	0,20	0,40	Б Ч.
	9	Ø36АШ L = 12750	8	102,0	816,0	Б.Ч.
	10	ХМ3	73	0,88	64,24	В. 2-14
				Итого.	1144,4	

КП437с...КП439с

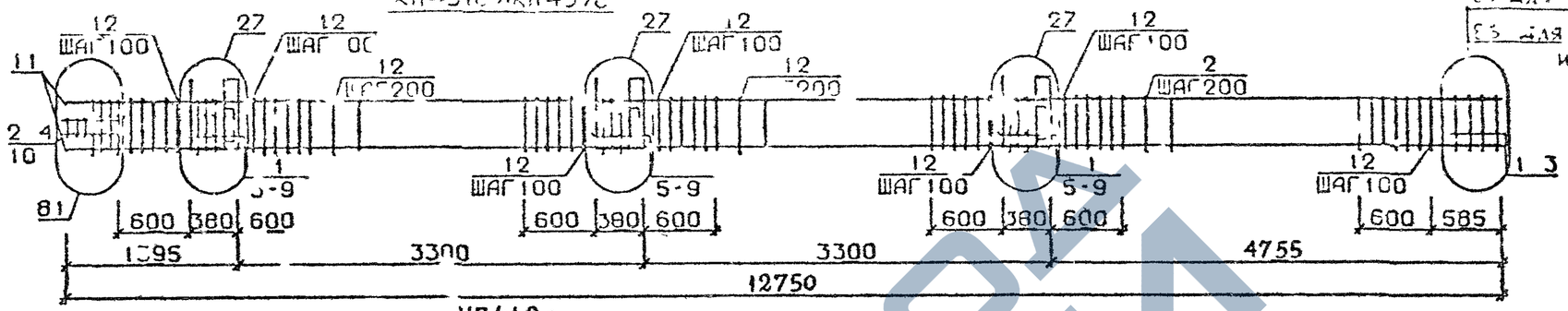

КП440с

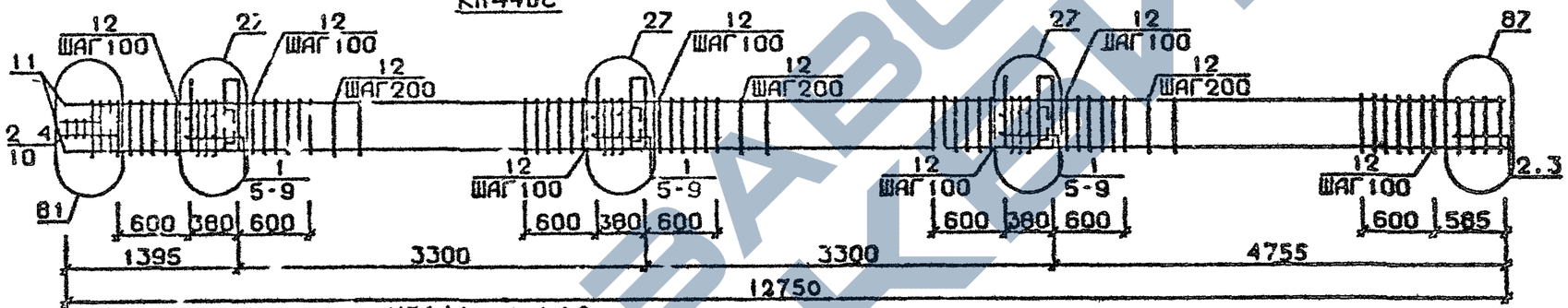

КП441с, КП442с

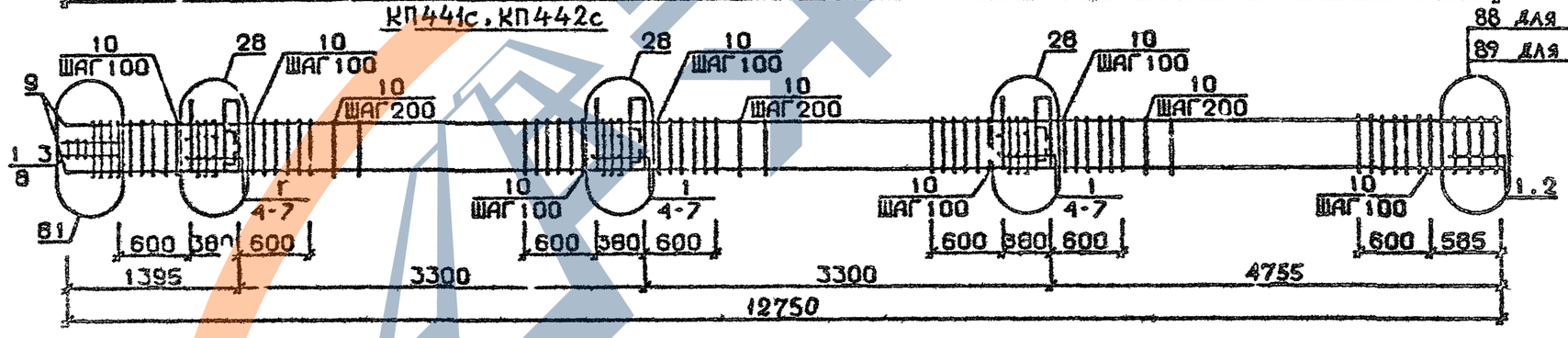

Арматура класса AI и AIII по ГОСТ 5781-82*
Детали см. I.020.I-2с/89 В.2-I3
Спецификацию см.лист 2

Разраб.	Чанкветадзе		1.020.1-2с/89 2-2 К107
Провер.	Иванова		
ГИП	Бускивадзе		Каркас пространственный КП437с... КП442с
Н.контр.	Бускивадзе		Стадия Р · Лист 1 · Листов 2 · ТбилЗНИИЭП

Инв.№подл. | Подп. и дата | Взам.инв.№

I.020.I-2с/89 В. 2-2 ч.I

Формат А3

Марка пространственного каркаса	Поз.	Марка арматурного изделия	Кол.	Масса, кг I шт.	Масса, кг Всего	Обозначение документа
КП437с	I	CI	I4	I,8	25,2	В. 2-I4
	2	C2	3	2,9	8,7	В. 2-I4
	3	C4	2	2,2	4,4	В. 2-I4
	4	C9	2	0,7	I,4	В. 2-I4
	5	MH4	3	34,8	I04,4	В. 2-I4
	6	MH7	3	I0,0	30,0	В. 2-I4
	7	Ø32AIII L = 720	6	4,54	27,24	Б.Ч.
	8	ØI0AI L = 380	6	0,23	I,38	Б.Ч.
	9	ØI2AI L = I30	I2	0,II	I,32	Б.Ч.
	I0	Ø8AI L = 500	2	0,20	0,40	Б.Ч.
	II	Ø20AIII L = I2750	4	3I,40	I256	Б.Ч.
	I2	XMI	73	0,55	40 I	В. 2-I4
				Итого:	370,I	
КП438с	I	CI	I4	I,8	25,2	В. 2-I4
	2	C2	3	2,9	8,7	В. 2-I4
	3	C5	2	3,I	6,2	В. 2-I4
	4	C9	2	0,7	I,4	В. 2-I4
	5	MH4	3	34,8	I04,4	В. 2-I4
	6	MH7	3	I0,0	30,0	В. 2-I4
	7	Ø30AIII L = 720	6	4,54	27,24	Б.Ч.
	8	ØI0AI L = 380	6	0,23	I,38	Б.Ч.
	9	ØI2AI L = I30	I2	0,II	I,32	Б.Ч.
	I0	Ø8AI L = 500	2	0,20	0,40	Б.Ч.
	II	Ø25AIII L = I2750	4	49,20	I96,8	Б.Ч.
	I2	XMI	73	0,55	40 I	В. 2-I4
				Итого:	443 I	
КП439с	I	CI	I4	I 8	25,2	В. 2-I4
	2	C2	3	2,9	8,7	В. 2-I4
	3	C5	2	3,I	6,2	В. 2-I4
	4	C9	2	0,7	I,4	В. 2-I4
	5	MH7	3	34,8	I04,4	В. 2-I4
	6	MH7	3	I0,0	30,0	В. 2-I4
	7	Ø32AIII L = 720	6	4,54	27,24	Б.Ч.
	8	ØI0AI L = 380	6	0,23	I,33	Б.Ч.
	9	ØI2AI L = I30	I2	0,II	I,32	Б.Ч.
	I0	Ø8AI L = 500	2	0,20	0,40	Б.Ч.
	II	Ø28AIII L = I2750	4	6I,70	246,8	Б.Ч.
	I2	XM2	73	0,55	40 I	В. 2-I4
				Итого:	493,I	

Марка пространственного каркаса	Поз.	Марка арматурного изделия	Кол.	Масса, кг I шт.	Масса, кг Всего	Обозначение документа
КП440с	I	CI	I2	I,8	2I,6	В. 2-I4
	2	C2	5	2,9	I4,5	В. 2-I4
	3	C6	2	3,7	7,4	В. 2-I4
	4	C9	2	0,7	I,4	В. 2-I4
	5	MH4	3	34,8	I04,4	В. 2-I4
	6	MH7	3	I0,0	30,0	В. 2-I4
	7	Ø32AIII L = 720	6	4,54	27,24	Б.Ч.
	8	ØI0AI L = 380	6	0,23	I,38	Б.Ч.
	9	ØI2AI L = I30	I2	0,II	I,32	Б.Ч.
	I0	Ø8AI L = 500	2	0,20	0,40	Б.Ч.
	II	Ø32AIII L = I2750	4	80,5	322,0	Б.Ч.
	I2	XM2	73	0,55	40 I	В. 2-I4
				Итого:	571 7	
КП44Iс	I	C2	I7	2,9	49,3	В. 2-I4
	2	C7	2	4,3	8,6	В. 2-I4
	3	C9	2	0,7	I,4	В. 2-I4
	4	MH4	3	34,8	I04,4	В. 2-I4
	5	MH8	3	II,9	35,7	В. 2-I4
	6	Ø36AIII L = 720	6	5,75	34,5	Б.Ч.
	7	ØI0AI L = 380	6	0,23	I,38	Б.Ч.
	8	Ø8AI L = 500	2	0,20	0,40	Б.Ч.
	9	Ø36AIII L = I2750	4	I02,20	408,0	Б.Ч.
	I0	XM3	73	0,88	64,24	В. 2-I4
				Итого.	707 9	
КП442с	I	C2	I7	2,9	49,3	В. 2-I4
	2	C8	2	5,0	I0,0	В. 2-I4
	3	C9	2	0,7	I,4	В. 2-I4
	4	MH4	3	34,8	I04,4	В. 2-I4
	5	MH8	3	II,9	35,7	В. 2-I4
	6	Ø36AIII L = 720	6	5,75	34,5	Б.Ч.
	7	ØI0AI L = 380	6	0,23	I,38	Б.Ч.
	8	Ø8AI L = 500	2	0,20	0,40	Б.Ч.
	9	Ø40AIII L = I2750	4	I26,0	504 0	Б.Ч.
	I0	XM3	73	0,88	64,24	В. 2-I4
				Итого:	805,3	

Взам. инв. №

Подпись и дата

Инв. № подл.

КП443с

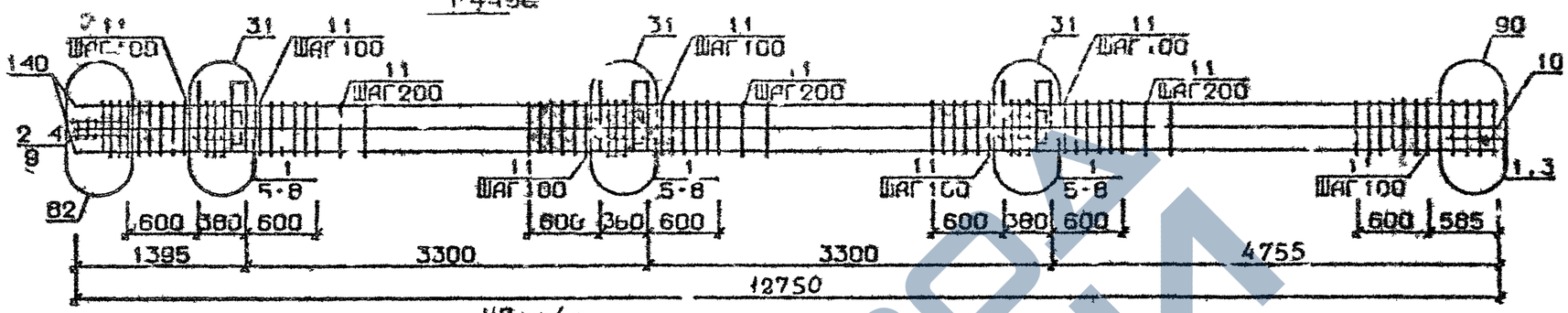

КП444с

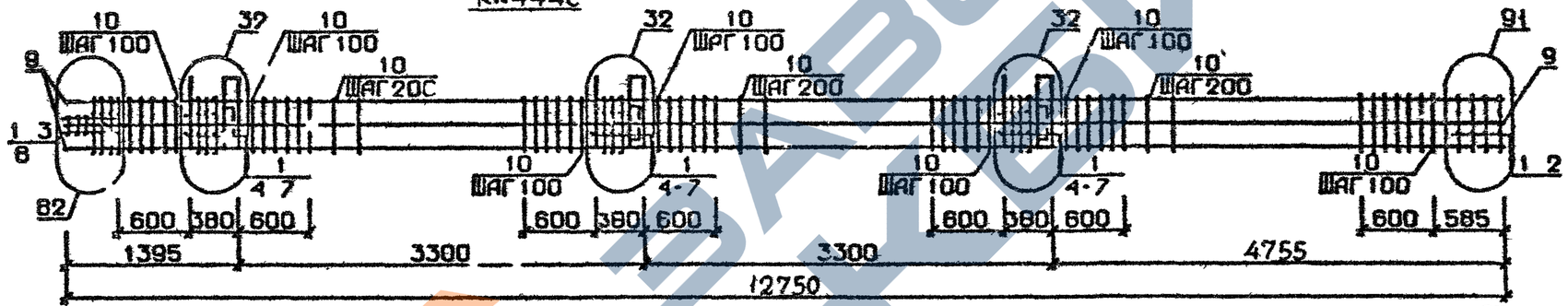

КП445с. КП447с

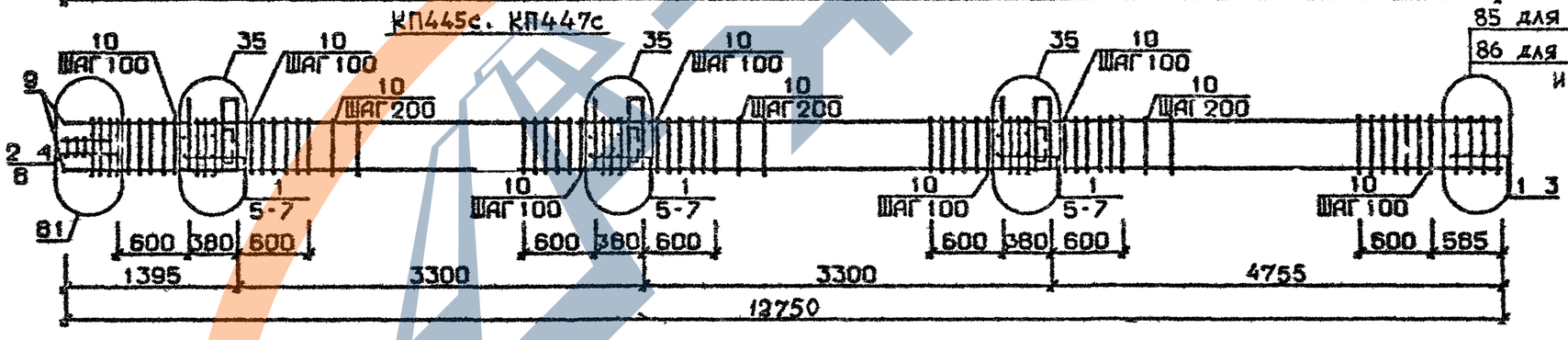

85 для КП445с
86 для КП446с
и КП447с

Арматура класса AI и AIII по ГОСТ 5781-82*
Детали см. I.020.I-2с/89 В.2-I3
Спецификацию см.лист 2

Разраб.	Чанкветадзе		1 020 1-2с/89 2-2 К108
Провер.	Чквамава		
ГИП	Бускивадзе		Каркас пространственный КП443с..КП447с
Н контр.	Бускивадзе		

Стадия	Лист	Листов
Р	1	2

ТбилЗНИИЭП

Инв.№ подл. | Подп. и дата | Взам.инв.№

Формат А3

Марка пространственного каркаса	Поз.	Марка арматурного изделия	Кол.	Масса, кг I шт.	Масса, кг Всего	Обозначение документа
КП443с	I	CI	I4	I,8	25,2	В. 2-I4
	2	C2	3	2,9	8,7	В. 2-I4
	3	C6	2	3,7	7,4	В. 2-I4
	4	C9	2	0,7	I,4	В. 2-I4
	5	MH4	3	34,8	I04,4	В. 2-I4
	6	MH9	3	I7,3	5I,9	В. 2-I4
	7	Ø36AIII L = 720	6	5,75	34,5	Б.Ч.
	8	Ø10AI L = 380	6	0,23	I,38	Б.Ч.
	9	Ø8AI L = 500	2	0,20	0,40	Б.Ч.
	I0	Ø32AIII L = I2750	8	80,50	644,0	Б.Ч.
	II	XM2	73	0,55	40,1	В. 2-I4
				Итого:	919,4	
КП444с	I	C2	I7	2,9	49,3	В. 2-I4
	2	C7	2	4,3	8,6	В. 2-I4
	3	C9	2	0,7	I,4	В. 2-I4
	4	MH4	3	34,8	I04,4	В. 2-I4
	5	MH10	3	20,8	62,4	В. 2-I4
	6	Ø36AIII L = 720	6	5,75	34,5	Б.Ч.
	7	Ø10AI L = 380	6	0,23	I,38	Б.Ч.
	8	Ø8AI L = 500	2	0,20	0,40	Б.Ч.
	9	Ø36AIII L = I2750	8	102,0	816,0	Б.Ч.
	I0	XM3	73	0,88	64,24	В. 2-I4
				Итого:	1142,6	
КП445с	I	CI	I4	I,8	25,2	В. 2-I4
	2	C2	3	2,9	8,7	В. 2-I4
	3	C4	2	2,2	4,4	В. 2-I4
	4	C9	2	0,7	I,4	В. 2-I4
	5	MH5	3	27,6	82,8	В. 2-I4
	6	MH7	6	I0,0	60,0	В. 2-I4
	7	Ø12AI L = I30	I2	0,II	I,32	Б.Ч.
	8	Ø8AI L = 500	2	0,20	0,40	Б.Ч.
	9	Ø20AIII L = I2750	4	31,40	125,6	Б.Ч.
	I0	XMI	73	0,55	40,1	В. 2-I4
				Итого:	350,0	

Марка пространственного каркаса	Поз.	Марка арматурного изделия	Кол.	Масса, кг I шт.	Масса, кг Всего	Обозначение документа
КП446с	I	CI	I4	I,8	25,2	В. 2-I4
	2	C2	3	2,9	8,7	В. 2-I4
	3	C5	2	3,I	6,2	В. 2-I4
	4	C9	2	0,7	I,4	В. 2-I4
	5	MH5	3	27,6	82,8	В. 2-I4
	6	MH7	6	I0,0	60,0	В. 2-I4
	7	Ø12AI L = I30	I2	0,II	I,32	Б.Ч.
	8	Ø8AI L = 500	2	0,20	0,40	Б.Ч.
	9	Ø25AIII L = I2750	4	49,20	196,8	Б.Ч.
	I0	XMI	73	0,55	40,1	В. 2-I4
				Итого:	423,0	
КП447с	I	CI	I4	I,8	25,2	В. 2-I4
	2	C2	3	2,9	8,7	В. 2-I4
	3	C5	2	3,I	6,2	В. 2-I4
	4	C9	2	0,7	I,4	В. 2-I4
	5	MH5	3	27,6	82,8	В. 2-I4
	6	MH7	6	I0,0	60,0	В. 2-I4
	7	Ø12AI L = I30	I2	0,II	I,32	Б.Ч.
	8	Ø8AI L = 500	2	0,20	0,40	Б.Ч.
	9	Ø28AIII L = I2750	4	61,70	246,8	
	I0	XM2	73	0,55	40,1	В. 2-I4
				Итого:	473,0	

I.020.I-2с/89 В. 2-2 ч.I

Взам. инв. № | Подпись и дата | Инв. № подл.

Формат А3

ЗАВОД ЖБИ

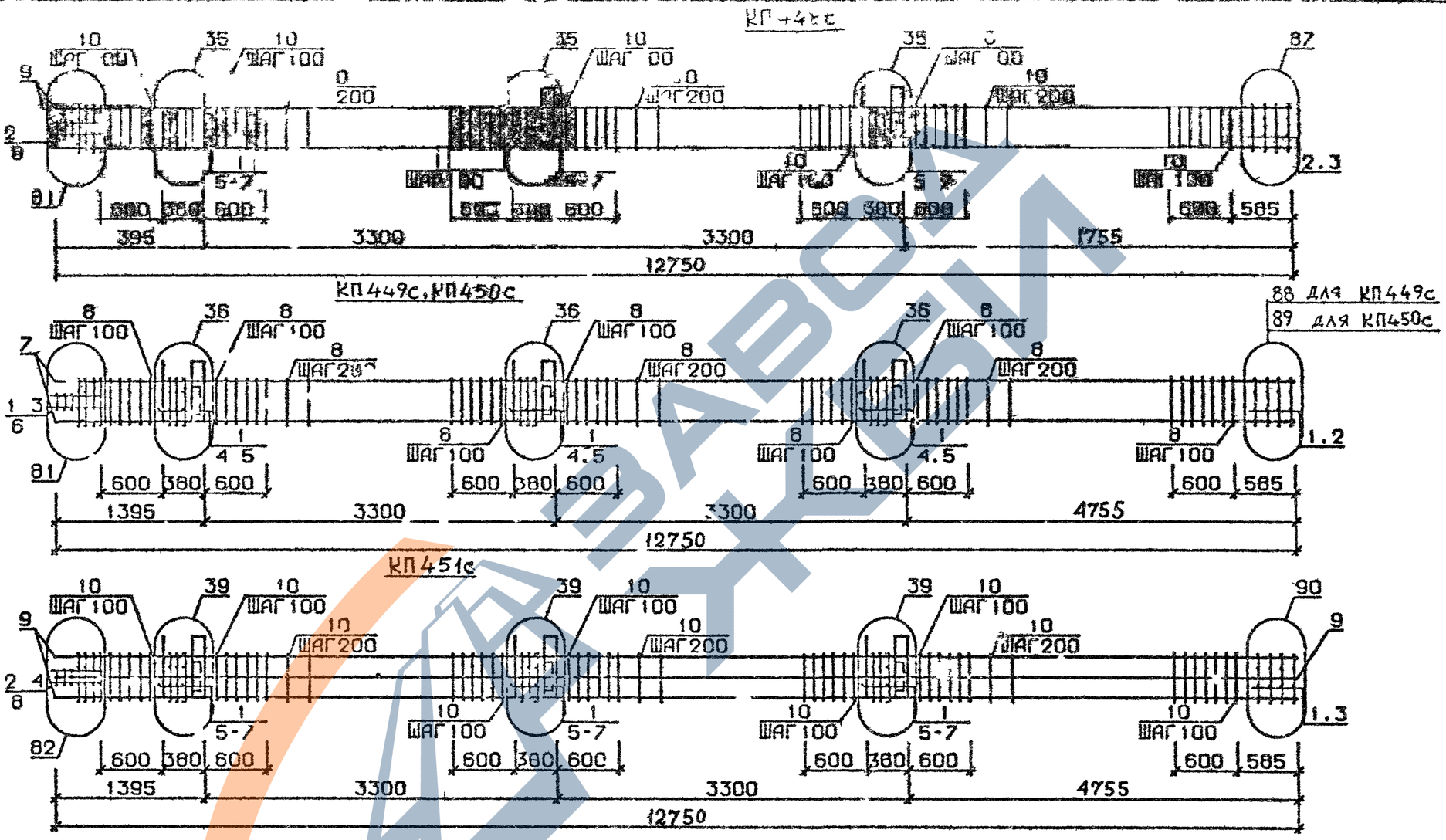

Арматура класса АI и АIII по ГОСТ 5781-82*
Детали см. I.020.I-2с/89 В.2-13
Спецификацию см.лист 2

Разраб.	Газшавадзе		I 020 I-2с/89 2-2 К109
Провер.	Квантеа		Каркас пространственный КП448с...КП451с
ГИП	Бускивадзе		Стадия Р · Лист 1 · Листов 2
Н. контр.	Бускивадзе		ТбилЗНИИЭП

Формат А3

I.020.I-2с/89 В. 2-2 ч

Инв.№подл. | Подп. и дата | Взам.инв.№

Марка пространственного каркаса	Поз.	Марка арматурного изделия	Кол.	Масса, кг I шт.	Масса, кг Всего	Обозначение документа
КП448с	I	СI	I2	I,8	2I,6	В. 2-I4
	2	С2	5	2,9	I4,5	В. 2-I4
	3	С6	2	3,7	7,4	В. 2-I4
	4	С9	2	0,7	I,4	В. 2-I4
	5	МН5	3	27,6	82,8	В. 2-I4
	6	МН7	6	I0,0	60,0	В. 2-I4
	7	ØI2AI L = I30	I2	0,II	I,32	Б.Ч.
	8	Ø8AI L = 500	2	0,20	0,4	Б.Ч.
	9	Ø32AIII L = I2750	4	80,50	322,0	Б.Ч.
	I0	ХМ2	73	0,55	40,1	В. 2-I4
				Итого:	552,5	
КП449с	I	С2	I7	2,9	49,3	В. 2-I4
	2	С7	2	4,3	8,6	В. 2-I4
	3	С9	2	0,7	I,4	В. 2-I4
	4	МН5	3	27,6	82,8	В. 2-I4
	5	МН8	6	II,9	7I,4	В. 2-I4
	6	Ø8AI L = 500	2	0,20	0,40	Б.Ч.
	7	Ø36AIII L = I2750	4	I02,0	408,0	Б.Ч.
	8	ХМ3	73	0,83	64,24	В. 2-I4
				Итого:	686,3	
КП450с	I	С2	I7	2,9	49,3	В. 2-I4
	2	С8	2	5,0	I0,0	В. 2-I4
	3	С9	2	0,7	I,4	В. 2-I4
	4	МН5	3	27,6	82,8	В. 2-I4
	5	МН8	6	II,9	7I,4	В. 2-I4
	6	Ø6AI L = 500	2	0,20	0,4	Б.Ч.
	7	Ø40AIII L = I2750	4	I26,0	504,0	Б.Ч.
	8	ХМ3	73	0,38	64,24	В. 2-I4
				Итого.	782,9	

Марка пространственного каркаса	Поз.	Марка арматурного изделия	Кол.	Масса кг I шт.	Масса кг Всего	Обозначение документа
КП451с	I	СI	I4	I,8	25,2	В. 2-I4
	2	С2	3	2,9	8,7	В. 2-I4
	3	С6	2	3,7	8,I	В. 2-I4
	4	С9	2	0,7	I,4	В. 2-I4
	5	МН5	3	27,6	82,8	В. 2-I4
	6	МН8	3	II,9	35,7	В. 2-I4
	7	МН9	3	I7,3	5I,9	В. 2-I4
	8	Ø9AI L = 500	2	0,20	0,4	Б.Ч.
	9	Ø32AIII L = I2750	8	80,50	644,0	Б.Ч.
	I0	ХМ2	73	0,55	40,1	В. 2-I4
				Итого:	898,3	

Инв. № подл. | Подпись и дата | Взам. инв. №

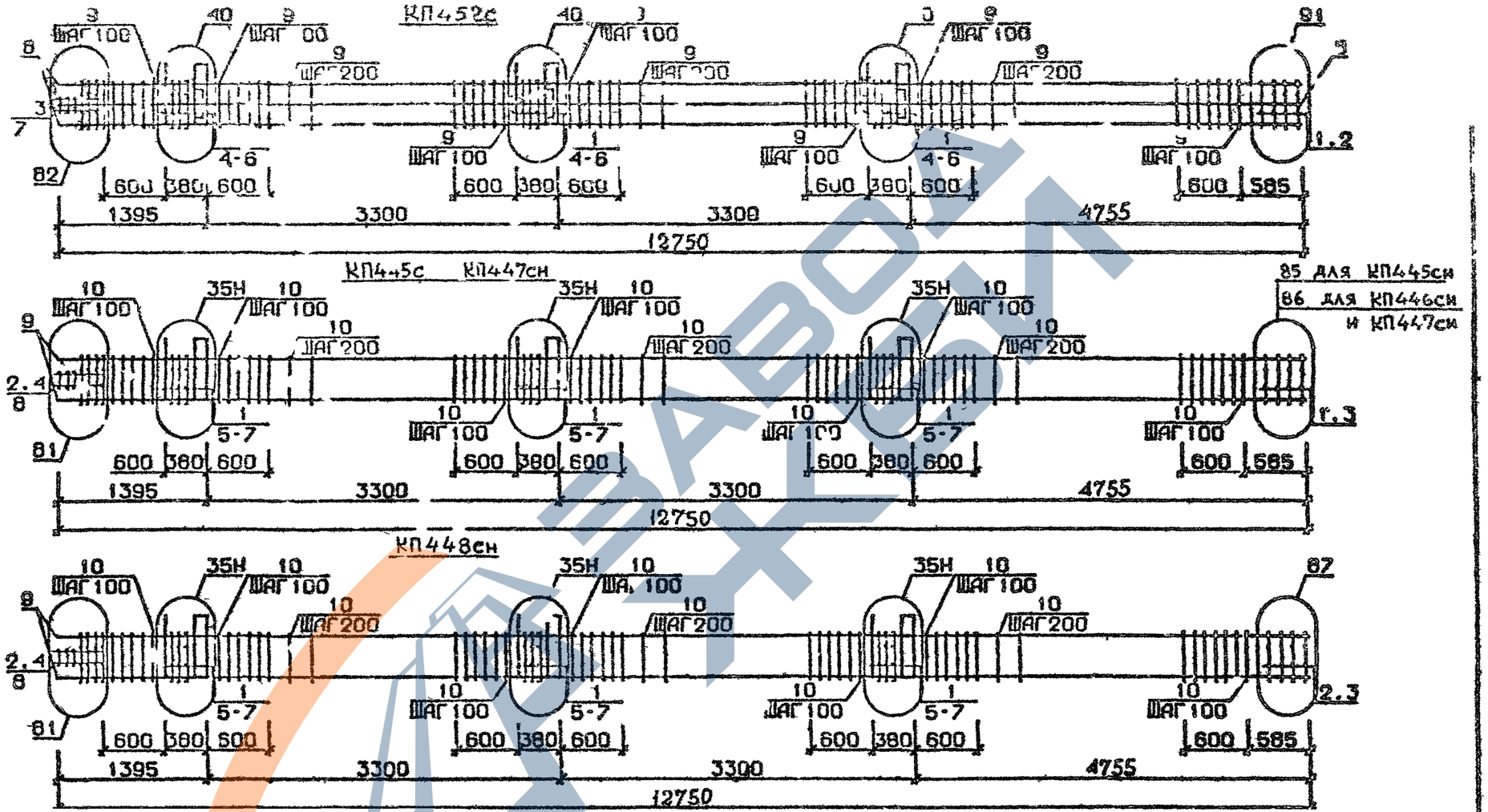

Арматура класса А. и АШ по ГОСТ 5781-82*
Детали см. I.020.I-2с/89 В.2-I3
Спецификацию см. лист 2

Разраб.	Чаликветадзе		1 020.1-2с/89 2-2 К110
Провер.	Чьванава		
ГИП	Бускиладзе		Каркас пространственный КП452с КП445сн..КП448сн
Н. контр.	Бускиладзе		Стадия Р · Лист 1 · Листов 2 · ТбилЗНИИЭП

Формат А3

Инв.№подл. | Подп. и дата | Взам.инв.№

Марка пространственного каркаса	Поз.	Марка арматурного изделия	Кол.	Масса, кг I шт.	Масса, кг Всего	Обозначение документа
КП452с	I	С2	I7	2,9	49,3	В. 2-I4
	2	С7	2	4,3	8,6	В. 2-I4
	3	С9	2	0,7	I,4	В. 2-I4
	4	МН5	3	27,6	82,8	В. 2-I4
	5	МН8	3	II,9	35,7	В. 2-I4
	6	МНI0	3	2I,8	62,4	В. 2-I4
	7	Ø8AI L = 500	2	0,20	0,4	Б.Ч.
	8	Ø36AIII L = I2750	8	102,00	816 0	Б.Ч.
	9	ХМ3	73	0,88	64 24	В. 2-I4
				Итого:	1120,8	
КП445сн	I	СI	I4	I,8	25,2	В. 2-I4
	2	С2	3	2,9	8,7	В. 2-I4
	3	С4	2	2,2	4,4	В. 2-I4
	4	С9	2	0,7	I,4	В. 2-I4
	5	МН5н	3	27,6	82,8	В. 2-I4
	6	МН7	6	I0,0	60,0	В. 2-I4
	7	ØI2AI L = I30	I2	0,II	I,32	Б.Ч.
	8	Ø8AI L = 500	2	0,20	0,40	Б.Ч.
	9	Ø20AIII L = I2750	4	31,40	125 6	Б.Ч.
	I0	ХМI	73	0,55	40 1	В. 2-I4
				Итого:	349,9	
КП446сн	I	СI	I4	I,8	25,2	В. 2-I4
	2	С2	3	2,9	8,7	В. 2-I4
	3	С5	2	3,I	6,2	В. 2-I4
	4	С9	2	0,7	I,4	В. 2-I4
	5	МН5н	3	27,6	82,8	В. 2-I4
	6	МН7	6	I0,0	60,0	В. 2-I4
	7	ØI2AI L = I30	I2	0,II	I,32	Б.Ч
	8	Ø8AI L = 500	2	0,20	0,40	Б.Ч.
	9	Ø25AIII L = I2750	4	49,20	196,8	Б.Ч.
	I0	ХМ2	73	0,55	40,1	В. 2-I4
				Итого.	422,9	

Марка пространственного каркаса	Поз	Марка арматурного изделия	Кол.	Масса, кг I шт.	Масса, кг Всего	Обозначение документа
КП447сн	I	СI	I4	I,8	25,2	В. 2-I4
	2	С2	3	2,9	8,7	В. 2-I4
	3		2	3,I	6,2	В. 2-I4
	4	С9	2	0,7	I,4	В. 2-I4
	5	МН5н	3	27,6	82,8	В. 2-I4
	6	МН7	6	I0,0	60,0	В. 2-I4
	7	ØI2AI L = I30	I2	0,II	I,32	Б.Ч.
	8	Ø8AI L = 500	2	0,20	0,40	Б.Ч.
	9	Ø28AIII L = I2750	4	61,70	246,8	Б.Ч.
	I0	ХМ2	73	0,55	40,1	В. 2-I4
				Итого:	472,9	
КП448сн	I	СI	I9	I,8	2I,6	В. 2-I4
	2	С2	5	2,9	I4,5	В. 2-I4
	3	С6	2	3,7	7,4	В. 2-I4
	4	С9	2	0,7	I,4	В. 2-I4
	5	МН5н	3	27,6	82,8	Б.Ч.
	6	МН7	6	I0,0	60,0	Б.Ч.
	7	ØI2AI L = I30	I2	0,II	I,32	Б.Ч.
	8	Ø8AI L = 500	2	0,20	0,4	Б.Ч.
	9	Ø32AIII L = I2750	4	80,50	322,0	Б.Ч.
	I0	ХМ2	73	0,55	40,1	В. 2-I4
				Итого:	551,5	

I.020.I-2с/89 В. 2-2 ч.I

Инв. № подл. | Подпись и дата | Взам. инв. №

https://zavodjbi.com/
ЗАВОД ЖБИ

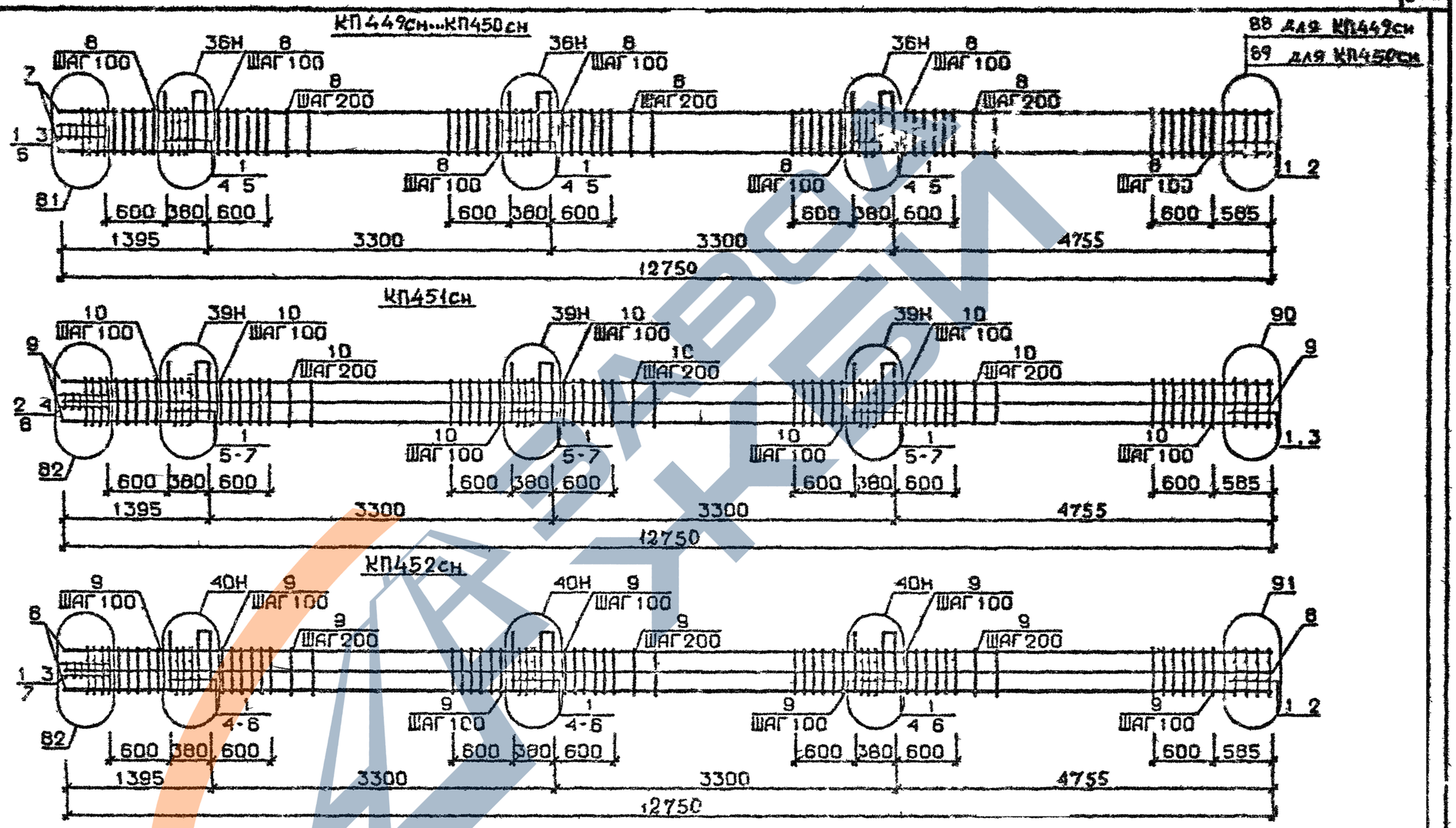

Арматура класса AI и AII по ГОСТ 5781-82*
Детали см I.020.I-2с/89 В.2-13
Спецификацию см.лист 2

Разраб.	Пагшаев			1.020.1-2с/89 2-2 КМ
Провер.	Искандаров			
ГИП	Бушкиадзе			Каркас пространственный КП449сн КП452сн
Н.контр.	Бушкиадзе			Стадия Р · Лист 1 · Листов 2 · ТбилЗНИИЭП

Инв.№ подл. | Подп. и дата | Взам. инв.№

1.020.1-2с/89 В.2-13

Марка пространственного каркаса	Поз.	Марка арматурного изделия	Кол.	Масса, кг I шт.	Масса, кг Всего	Обозначение документа
КП449см	I	С2	I7	2,9	49,3	В. 2-I4
	2	С7	2	4,3	8,6	В. 2-I4
	3	С9	2	0,7	I,4	В. 2-I4
	4	МН5м	3	27,6	82,8	В. 2-I4
	5	МН8	6	II,9	7I,4	В. 2-I4
	6	Ø8AI L = 500	2	0,20	0,40	Б.Ч.
	7	Ø36AIII L = I2750	4	102,00	408,0	Б.Ч.
	8	ХМ3	73	0,88	64,24	В. 2-I4
				Итого:	686,3	
КП450см	I	С2	I7	2,9	49,3	В. 2-I4
	2	С8	2	5,0	I0,0	В. 2-I4
	3	С9	2	0,7	I,4	В. 2-I4
	4	МН5м	3	27,6	82,8	В. 2-I4
	5	МН8	6	II,9	7I,4	В. 2-I4
	6	Ø8AI L = 500	2	0,20	0,4	Б.Ч.
	7	Ø40AIII L = I2750	4	I26,0	504,0	Б.Ч.
	8	ХМ3	73	0,88	64,24	В. 2-I4
				Итого:	782,9	
КП45Iсм	I	С1	I4	I,8	25,2	В. 2-I4
	2	С2	3	2,9	8,7	В. 2-I4
	3	С6	2	3,7	8,I	В. 2-I4
	4	С9	2	0,7	I,4	В. 2-I4
	5	МН5м	3	27,6	82,8	В. 2-I4
	6	МН8	3	II,9	35,7	В. 2-I4
	7	МН9	3	I7,3	5I,9	В. 2-I4
	8	Ø8AI L = 500	2	0,20	0,4	Б.Ч.
	9	Ø32AIII L = I2750	8	80,50	644,0	Б.Ч.
	I0	ХМ2	78	5,55	40[illegible]	В. 2-I[illegible]
				Итого:	898,3	

Марка пространственного каркаса	Поз.	Марка арматурного изделия	Кол.	Масса, кг I шт.	Масса, кг Всего	Обозначение документа
КП452см	I	С2	I7	2,9	49,3	В. 2-I4
	2	С7	2	4,3	8,6	В. 2-I4
	3	С9	2	0,7	I,4	В. 2-I4
	4	МН5м	3	27,6	82,8	В. 2-I
	5	МН8	3	II,9	35,7	В. 2-I4
	6	МН10	3	20,8	62,4	В. 2-I4
	7	Ø8AI L = 500	2	0,20	0,4	Б.Ч.
	8	Ø36AIII L = I2750	8	102,00	816,0	
	9	ХМ3	73	0,88	64,24	В. 2-I4
				Итого:	1120,8	

I.020.I-20/89 В. 2-2 ч.I

Взам. инв. №

Подпись и дата

Инв. № подл.

Формат А3

ЗАВОД ЖБИ