https://zavodjbi.com/

ТИПОВЫЕ КОНСТРУКЦИИ, ИЗДЕЛИЯ
И УЗЛЫ ЗДАНИЙ И СООРУЖЕНИЙ

СЕРИЯ 1.243-3

ПЛИТЫ ПЕРЕКРЫТИЙ ЖЕЛЕЗОБЕТОННЫЕ БЕСПУСТОТНЫЕ

ВЫПУСК 4с

ПРЕДВАРИТЕЛЬНО НАПРЯЖЕННЫЕ БЕСПУСТОТНЫЕ ПЛИТЫ ДЛИНОЙ 6160 И 5860 ММ, ШИРИНОЙ 990, 1190 И 1490 ММ, АРМИРОВАННЫЕ СТЕРЖНЯМИ ИЗ СТАЛИ КЛАССА А-IV.
МЕТОД НАТЯЖЕНИЯ - ЭЛЕКТРОТЕРМИЧЕСКИЙ.
ДЛЯ СТРОИТЕЛЬСТВА В РАЙОНАХ СЕЙСМИЧНОСТЬЮ 7, 8 И 9 БАЛЛОВ.

РАБОЧИЕ ЧЕРТЕЖИ

21960
ЦЕНА 1-48

https://zavodjbi.com/

https://zavodjbi.com/

ТИПОВЫЕ КОНСТРУКЦИИ, ИЗДЕЛИЯ И УЗЛЫ ЗДАНИЙ И СООРУЖЕНИЙ

СЕРИЯ 1.243-3

ПЛИТЫ ПЕРЕКРЫТИЙ ЖЕЛЕЗОБЕТОННЫЕ БЕСПУСТОТНЫЕ

ВЫПУСК 4с

ПРЕДВАРИТЕЛЬНО НАПРЯЖЕННЫЕ БЕСПУСТОТНЫЕ ПЛИТЫ ДЛИНОЙ 6160 И 5860 ММ, ШИРИНОЙ 990, 1190 И 1490 ММ, АРМИРОВАННЫЕ СТЕРЖНЯМИ ИЗ СТАЛИ КЛАССА А-IV.
МЕТОД НАТЯЖЕНИЯ - ЭЛЕКТРОТЕРМИЧЕСКИЙ.
ДЛЯ СТРОИТЕЛЬСТВА В РАЙОНАХ СЕЙСМИЧНОСТЬЮ 7,8 И 9 БАЛЛОВ.

РАБОЧИЕ ЧЕРТЕЖИ

РАЗРАБОТАНЫ ТашЗНИИЭП

УТВЕРЖДЕНЫ И ВВЕДЕНЫ
В ДЕЙСТВИЕ ГОСГРАЖДАНСТРОЕМ
ПРИКАЗ № 458 ОТ 29.12.86

ГЛ. ИНЖ. ИНСТИТУТА Л.А. МУХАМЕДШИН
НАЧ АПМ-3 Р.К. ЯНБУЛАТОВ
ГЛ. СПЕЦ. АПМ-3 Н.Х. КАРИМОВА
ГЛ. ИНЖ. ПРОЕКТА Р.А. НАСРЕТДИНОВ

21960 2

https://zavodjbi.com/

https://zavodjbi.com/

Обозначение	Наименование	Стр.
1.243-3.4 С-000 ПЗ	Пояснительная записка	4
1.243-3.4 С-000 ТУ	Технические условия	9
1.243-3.4 С-100	Плита перекрытия беспустотная шириной 1490 мм	26
1.243-3.4 С-100 СБ	Плита перекрытия беспустотная шириной 1490 мм Сборочный чертеж	30
1.243-3.4 С-200	Плита перекрытия беспустотная шириной 1190 мм	36
1.243-3.4 С-200 СБ	Плита перекрытия беспустотная шириной 1190 мм Сборочный чертеж	40
1.243-3.4 С-300	Плита перекрытия беспустотная шириной 990 мм	43
1.243-3.4 С-300 СБ	Плита перекрытия беспустотная шириной 990 мм Сборочный чертеж	47
1.243-3.4 С-110	Стержень напрягаемый Т1 ... Т7	50
1.243-3.4 С-120	Каркас КР1	51
1.243-3.4 С-130	Сетка С1 ... С3	52
1.243-3.4 С-130 СБ	Сетка С1... С3 Сборочный чертеж	53
1.243-3.4 С-140	Сетка С4 ... С6	54
1.243-3.4 С-140 СБ	Сетка С4 ...С6 Сборочный чертеж	55

1.243-3.4 С-000

Н.контр.	Зауэрбрей	
Нач.АПМ-3	Янбулатов	
Гл.спец.	Каримова	
ГИП	Насретдинов	
Инженер	Берзон	

Содержание

Стадия	Лист	Листов
Р	1	2

ТашЗНИИЭП

Копировал Бланк № 21960 3 Формат А4

https://zavodjbi.com/

https://zavodjbi.com/

Обозначение	Наименование	Стр.
1.243-3.4 С-150	Сетка С7...С9	56
1.243-3.4 С-150 СБ	Сетка С7...С9 Сборочный чертеж	57
1.243-3.4 С-160	Сетка С10...С12	58
1.243-3.4 С-160 СБ	Сетка С10...С12 Сборочный чертеж	59
1.243-3.4 С-170.	Стержень ОС1...ОС2. Петля П1...П3	60
1.243-3.4 С-000 РС	Ведомость расхода стали	61
1.243-3.4 С-000 РМ	Ведомость расхода материалов	65

ЗАВОДА ЖБИ

https://zavodjbi.com/

https://zavodjbi.com/

1. Общая часть

1.1 Настоящая серия разработана на основании задания, утвержденного Государственным комитетом по гражданскому строительству и архитектуре при Госстрое СССР 17 июля 1985 г. Выпуск 4с вводится взамен выпуска 3с серии 1.243-3.

1.2 Плиты разработаны в соответствии со СНиП 2.03.01-84, СНиП II-7-81 и СНиП II-2-80.

Плиты перекрытий предназначены для применения при проектировании общественных зданий в районах сейсмичностью 7, 8 и 9 баллов, со стенами из кирпича и бетонных блоков и для массового производства этих изделий предприятиями строительной промышленности.

1.3 Плиты перекрытий следует применять в помещениях с повышенной влажностью (более 75 %) и слабоагрессивной средой, при температурах не выше 70°С.

1.4 Предел огнестойкости плит 1,25 часа, что соответствует требованиям СНиП II-2-80 для зданий 1 степени огнестойкости.

2. Указания по маркировке

2.1 Маркировка плит принята по ГОСТ 23009-78.

Марка состоит из буквенно-цифровых групп так, например, марка плиты П 62.15-10 А IV Т-С7 расшифровывается следующим образом:

П - плита перекрытия беспустотная;

62.15 - длиной 616 см, шириной 149 см (размеры с округлением в дм);

10 - под расчетную нагрузку 1000 кгс/м² (без учета собственного веса);

А IV - с напрягаемой рабочей арматурой из стали класса А-IV;

Т - изготавливается из тяжелого бетона;

С7 - для зданий с расчетной сейсмичностью 7 баллов.

2.2 Маркировку готовых плит перекрытий выполнять по ГОСТ 13015.2-81. Маркировочные надписи и знаки наносятся на боковой грани плиты.

Взам.инв.№ | Подпись и дата | Инв.№ подл.

Н. контр.	Зауэрбрей		
Нач. АПМ-3	Янбулатов		
Гл. спец.	Каримова		
ГИП	Насретдинов		
Инженер	Берзон		

1.243-3.4С-000 ПЗ

Пояснительная записка

Стадия	Лист	Листов
Р	1	5

ТашЗНИИЭП

21960 5

https://zavodjbi.com/

https://zavodjbi.com/

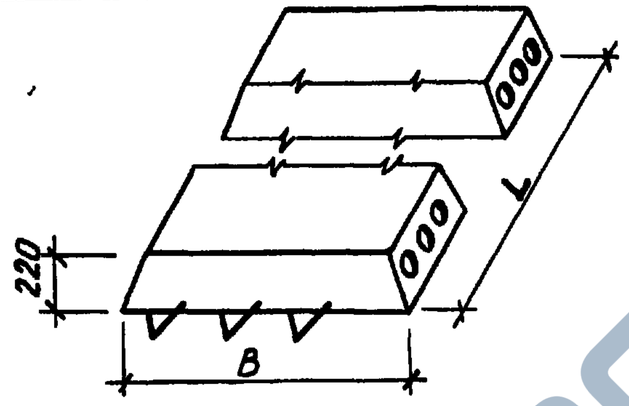

Номенклатура плит

Таблица 1

Обозначение	Марка	Габаритные размеры, мм		Расход материалов					Масса, кг
		L	B	Бетона, м³	Стали, кг				
					На изделие		На 1 м² изделия		
					Натуральной	Привед. к кл. А-I	Натуральной	Привед. к кл. А-I	
1.243-3.4 С-100	П62.15-10АIVТ-С7	6160	1490	1,99	84,46	151,70	9,20	16,53	4980
-06	П62.15-10АIVТ-С8				84,90	152,55	9,25	16,62	
-12	П62.15-10АIVТ-С9				85,86	153,93	9,35	16,77	
-01	П59.15-10АIVТ-С7	5860		1,90	72,89	129,32	8,35	14,81	4740
-07	П59.15-10АIVТ-С8				73,33	130,17	8,40	14,91	
-13	П59.15-10АIVТ-С9				74,29	131,55	8,51	15,07	
-02	П62.15-8АIVТ-С7	6160		1,99	72,02	127,44	7,85	13,88	4980
-08	П62.15-8АIVТ-С8				72,46	128,29	7,89	13,98	
-14	П62.15-8АIVТ-С9				73,42	129,67	8,00	14,13	

1.243-3.4 С-000 ПЗ

Лист 2

21960 6

Копировала Блинова

Формат А4

5

https://zavodjbi.com/

https://zavodjbi.com/

Инв. № подл. | Подпись и дата | Взам. инв. №

Продолжение табл. 1

Обозначение	Марка	Габаритные размеры, мм		Расход материалов					Масса, кг
				Бетона, м³	Стали, кг				
					На изделие		На 1 м² изделия		
		L	B		Натуральной	Привед. к кл. А-I	Натуральной	Привед. к кл. А-I	
1.243-3.4С-100-03	П59.15-8АIVТ-С7	5860	1490	1,90	61,61	107,32	7,06	12,29	4740
-09	П59.15-8АIVТ-С8				62,05	108,17	7,11	12,39	
-15	П59.15-8АIVТ-С9				63,01	109,55	7,22	12,55	
-04	П62.15-6АIVТ-С7	6160		1,99	64,14	112,07	6,99	12,21	4980
-10	П62.15-6АIVТ-С8				64,58	112,92	7,03	12,30	
-16	П62.15-6АIVТ-С9				65,54	114,30	7,14	12,45	
-05	П59.15-6АIVТ-С7	5860		1,90	55,29	95,00	6,33	10,88	4740
-11	П59.15-6АIVТ-С8				55,73	95,85	6,38	10,98	
-17	П59.15-6АIVТ-С9				56,69	97,23	6,49	11,14	
1.243-3.4С-200	П62.12-10АIVТ-С7	6160	1190	1,59	64,69	115,68	8,83	15,78	3970
-06	П62.12-10АIVТ-С8				65,13	116,53	8,89	15,90	
-12	П62.12-10АIVТ-С9				65,61	117,22	8,95	15,99	
-01	П59.12-10АIVТ-С7	5860		1,51	58,28	103,33	8,36	14,83	3780
-07	П59.12-10АIVТ-С8				58,72	104,18	8,43	14,95	
-13	П59.12-10АIVТ-С9				59,20	104,87	8,49	15,05	

21960 7

1.243-3.4С-000 ПЗ

Лист 3

Копировал Блинова Формат А4

https://zavodjbi.com/

https://zavodjbi.com/

Продолжение табл. 1

Обозначение	Марка	Габаритные размеры, мм		Расход материалов					Масса, кг
				Бетона, м³	Стали, кг				
					На изделие		На 1 м² изделия		
		L	B		Натуральной	Привед. к кл. А-I	Натуральной	Привед. к кл. А-I	
1.243-3.4С-200-02	П62.12-8АIVТ-С7	6160	1190	1,59	56,45	99,62	7,70	13,59	3970
-08	П62.12-8АIVТ-С8				56,89	100,47	7,76	13,71	
-14	П62.12-8АIVТ-С9				57,37	101,16	7,83	13,80	
-03	П59.12-8АIVТ-С7	5860		1,51	49,48	86,17	7,10	12,36	3780
-09	П59.12-8АIVТ-С8				49,92	87,02	7,16	12,49	
-15	П59.12-8АIVТ-С9				50,40	87,71	7,23	12,58	
-04	П62.12-6АIVТ-С7	6160		1,59	51,50	89,96	7,03	12,27	3970
-10	П62.12-6АIVТ-С8				51,94	90,81	7,09	12,39	
-16	П62.12-6АIVТ-С9				52,42	91,50	7,15	12,48	
-05	П59.12-6АIVТ-С7	5860		1,51	44,74	76,93	6,42	11,04	3780
-11	П59.12-6АIVТ-С8				45,18	77,78	6,48	11,16	
-17	П59.12-6АIVТ-С9				45,66	78,47	6,55	11,26	
1.243-3.4С-300	П62.10-10АIVТ-С7	6160	990	1,32	52,64	94,05	8,63	15,42	3300
-06	П62.10-10АIVТ-С8				53,08	94,90	8,70	15,56	
-12	П62.10-10АIVТ-С9				53,56	95,59	8,78	15,67	

21960

8

1.243-3.4С-000 ПЗ

Лист 4

Копировала Блинова

Формат А4

7

https://zavodjbi.com/

https://zavodjbi.com/

Продолжение табл. 1

Обозначение	Марка	Габаритные размеры, мм		Расход материалов					Масса, кг
				Бетона, м³	Стали, кг				
					На изделие		На 1 м² изделия		
		L	B		Натуральной	Привед. к кл. А-I	Натуральной	Привед. к кл. А-I	
1.243-3.4 С-300-01	П59.10-10АIVТ-С7	5860	990	1,26	48,61	86,32	8,38	14,88	3140
-07	П59.10-10АIVТ-С8				49,05	87,17	8,46	15,03	
-13	П59.10-10АIVТ-С9				49,53	87,86	8,54	15,15	
-02	П62.10-8АIVТ-С7	6160		1,32	48,70	86,37	7,98	14,16	3300
-08	П62.10-8АIVТ-С8				49,14	87,22	8,06	14,30	
-14	П62.10-8АIVТ-С9				49,62	87,91	8,13	14,41	
-03	П59.10-8АIVТ-С7	5860		1,26	41,69	72,83	7,19	12,56	3140
-09	П59.10-8АIVТ-С8				42,13	73,68	7,26	12,70	
-15	П59.10-8АIVТ-С9				42,61	74,37	7,35	12,82	
-04	П62.10-6АIVТ-С7	6160		1,32	43,39	76,02	7,11	12,46	3300
-10	П62.10-6АIVТ-С8				43,83	76,87	7,19	12,60	
-16	П62.10-6АIVТ-С9				44,31	77,56	7,26	12,72	
-05	П59.10-6АIVТ-С7	5860		1,26	36,95	63,59	6,37	10,96	3140
-11	П59.10-6АIVТ-С8				37,39	64,44	6,45	11,11	
-17	П59.10-6АIVТ-С9				37,87	65,13	6,53	11,23	

21960

1.243-3.4 С-000 ПЗ

Лист 5

Копировала Блинова

Формат А4

https://zavodjbi.com/

https://zavodjbi.com/

1. Технические требования и расчетные данные

1.1 Плиты перекрытий разработаны на расчетные нагрузки (без учета собственного веса плиты) 600, 800 и 1000 кгс/м². Состав нагрузок, принятых при расчете плит, приводится в табл. 1 на листе 4.

1.2 Плиты перекрытий относятся к третьей категории трещиностойкости, при этом допустимая ширина раскрытия трещин a_{crc1} = 0,3 мм, a_{crc2} = 0,2 мм.

1.3 Плиты изготовлять из тяжелого бетона класса В20 по прочности на сжатие.

Передаточную прочность бетона к моменту отпуска натяжения арматуры принять равной 55 % принятого класса бетона.

Поставка плит потребителю производится по достижении бетоном отпускной прочности.

Величина отпускной прочности бетона в соответствии с ГОСТ 13015.0-83 должна составлять в процентах от класса бетона по прочности на сжатие:

в теплый период года - 80 %
в холодный период года - 85 %

Предприятие-изготовитель должно гарантировать получение 100 % проектной прочности бетона через 28 суток со дня и изготовления.

1.4 При производстве работ в зимнее время и в других случаях, когда по условиям возведения зданий не может быть обеспечено своевременное приращение прочности бетона, предприятие-изготовитель обязано поставлять плиты с прочностью не ниже 100 %.

Морозостойкость бетона определяют по ГОСТ 10060-76 Марка бетона по морозостойкости в зависимости от режима эксплуатации плит и значений

				1.243-3.4С-000 ТУ	
Н. контр.	Зауэрбрей			Технические условия	Стадия: Р; Лист: 1; Листов: 17
Нач. АПМ-3	Анбулатов				
Гл. спец.	Каримова				ТашЗНИИЭП
ГИП	Насретдинов				
Инженер	Берзон	Ю41-			

Копировала Блинова 21960 10 Формат А4

https://zavodjbi.com/

https://zavodjbi.com/

расчетных зимних температур наружного воздуха в районе строительства должна приниматься по таблице 9 СНиП 2.03.01-84.

1.5 В качестве напрягаемой арматуры принята сталь стержневая, горячекатаная периодического профиля класса А-IV, марка стали 20ХГ2Ц по ГОСТ 5781-82. Расчетное сопротивление арматуры $R_s = 5200$ кгс/см^2.

Предварительное напряжение арматуры осуществлять электротермическим натяжением стержней до твердения бетона с одновременной передачей усилий на упоры формы. Длина натягиваемых стержней показана условно равной длине плиты. Длину заготовки натягиваемой арматуры следует определять с учетом технологии изготовления, принятой на заводе.

1.6 При натяжении температуру электронагрева стержней строго контролировать, она не должна превышать 400°С. После электронагрева должны производиться контрольные испытания образцов стержней. Механические свойства арматуры после электронагрева, должны быть не ниже браковочных значений до нагрева.

Величины напряжений в напрягаемой арматуре, контролируемые по окончании натяжения на упоры, приведены в таблице 2 на листах 5...7.

Передача предварительного напряжения на бетон (отпуск натяжения арматуры) должна производиться после достижения бетоном передаточной прочности не менее 11 МПа (55%).

Отпуск натяжения арматуры необходимо производить плавно, применяя предварительный разогрев концевых участков стержней напрягаемой арматуры с последующей обрезкой стержней.

1.7 Концы напрягаемой арматуры должны быть защищены слоем цем. раствора толщиной не менее 5 мм.

https://zavodjbi.com/

https://zavodjbi.com/

1.8 Плиты армируются сетками и каркасами из проволочной арматуры класса Вр-I (ГОСТ 6727-80).

Изготовление каркасов и сеток должно производиться контактной точечной электросваркой в соответствии с ГОСТ 14098-68; ГОСТ 10922-75 и СН 393-78.

Монтажные петли П1...П3 изготавливаются из стержневой арматуры класса А-I (ГОСТ 5781-82), марок ВСт3сп2 и ВСт3пс2 в соответствии со СНиП 2.03.01-84, ГОСТ 380-71.

В случае монтажа плит при температуре воздуха ниже минус 40°С запрещается применять сталь ВСт3пс2.

1.9 Нижняя потолочная поверхность плит должна быть гладкая, подготовленная под окраску.

1.10 Глубина опирания плит должна быть не менее 120 мм по всей её ширине.

1.11 Для обеспечения распределения нагрузки на смежные плиты и улучшения звукоизоляции перекрытий в проектах должны быть даны указания о необходимости тщательного заполнения швов бетоном класса не ниже В12,5 или раствором марки не ниже М100.

2. Правила приемки

2.1 Приемку плит производить в соответствии с требованиями ГОСТ 13015.1-81 и ГОСТ 13015.3-81.

2.2 Отклонения размеров толщины защитного слоя бетона, отклонение от проектных размеров, а также внешний вид и качество поверхностей изделий должны соответствовать требованиям ГОСТ 13015.3-81

3. Маркировка, хранение и транспортирование

3.1 Марки плит проставляются в спецификациях проектов, в заказах заводам-изготовителям и на готовых изделиях. Внесение изменений в обозначение марок не допускается.

3.2 Маркировку, хранение, транспортирование плит производить

https://zavodjbi.com/

https://zavodjbi.com/

в соответствии с требованиями ГОСТ 13015.2-81.

3.3 Подъем плит при транспортировании и монтаже осуществлять с помощью самобалансирующих траверс за четыре петли.

3.4 Места опирания плит при складировании и транспортировании принимаются на расстоянии 300 мм от торцов по всей ширине плит.

4. Испытание

4.1 Испытания плит производить по прочности, жесткости и трещиностойкости по данным таблиц 4...7 на листах 9...17 с учетом требований ГОСТ 8829-85

Таблица 1

Таблица нагрузок (без учета собственного веса плиты)

Вид нагрузки		Величина нагрузки на плиты, кгс/м²		
		П...-6АIVТ	П...-8АIVТ	П...-10АIVТ
Расчет по прод. состояниям I группы	Расчетная	600	800	1000
Расчет по продельным состояниям II группы	Нормативная	500	670	850
	Постоянная и длительная	400	570	750
	Кратковременная	100	100	100

Собственный вес плиты:

Расчетный - 570 кгс/м²

Нормативный - 520 кгс/м²

Инв.№ подл. | Подпись и дата | Взам.инв.№

Копировала Блинова 21960 13 Формат А4

https://zavodjbi.com/

https://zavodjbi.com/

Таблица 2

Величины предварительных напряжений в арматуре и потери предварительного напряжения

Марка плиты	Предварительное напряжение в арматуре, учитываемое при назначении длины заготовки σ_{sp}, кгс/см²	Потери предварительного напряжения до обжатия бетона, кгс/см²			Предварительное напряжение в арматуре перед бетонированием, кгс/см²	Потери предварительного напряжения после обжатия бетона, кгс/см²	
		Релаксация напряжения стали	Деформация анкеров	Деформация форм		Усадка бетона	Ползучесть бетона
П62.15-10АIVТ-С7 П62.15-10АIVТ-С8 П62.15-10АIVТ-С9	4600	138	—	—	4462	525	255,0
П59.15-10АIVТ-С7 П59.15-10АIVТ-С8 П59.15-10АIVТ-С9	4600	138	—	—	4462	525	214,7
П62.15-8АIVТ-С7 П62.15-8АIVТ-С8 П62.15-8АIVТ-С9	4600	138	—	—	4462	525	165,5
П59.15-8АIVТ-С7 П59.15-8АIVТ-С8 П59.15-8АIVТ-С9	4600	138	—	—	4462	525	127,8
П62.15-6АIVТ-С7 П62.15-6АIVТ-С8 П62.15-6АIVТ-С9	4600	138	—	—	4462	525	104,5
П59.15-6АIVТ-С7 П59.15-6АIVТ-С8 П59.15-6АIVТ-С9	4600	138	—	—	4462	525	75,1

https://zavodjbi.com/

https://zavodjbi.com/

Продолжение табл. 2

Марка плиты	Предварительное напряжение в арматуре, учитываемое при назначении длины заготовки σ_{sp}, кгс/см²	Потери предварительного напряжения до обжатия бетона, кгс/см²			Предварительное напряжение в арматуре перед бетонированием, кгс/см²	Потери предварительного напряжения после обжатия бетона, кгс/см²	
		Релаксация напряжения стали	Деформация анкеров	Деформация форм		Усадка бетона	Ползучесть бетона
П62.12-10АIVТ-С7	4600	138	—	—	4462	525	263,6
П62.12-10АIVТ-С8							
П62.12-10АIVТ-С9							
П59.12-10АIVТ-С7	4600	138	—	—	4462	525	213,3
П59.12-10АIVТ-С8							
П59.12-10АIVТ-С9							
П62.12-8АIVТ-С7	4600	138	—	—	4462	525	174,8
П62.12-8АIVТ-С8							
П62.12-8АIVТ-С9							
П59.12-8АIVТ-С7	4600	138	—	—	4462	525	127,5
П59.12-8АIVТ-С8							
П59.12-8АIVТ-С9							
П62.12-6АIVТ-С7	4600	138	—	—	4462	525	87,9
П62.12-6АIVТ-С8							
П62.12-6АIVТ-С9							
П59.12-6АIVТ-С7	4600	138	—	—	4462	525	78,5
П59.12-6АIVТ-С8							
П59.12-6АIVТ-С9							

Инв. № подл. | Подп. и дата | Взам. инв. №

1.243-3.4 С-000 ТУ

Лист 6

Копировала Блинова 21960 15 Формат А4

https://zavodjbi.com/

https://zavodjbi.com/

Продолжение табл. 2

Марка плиты	Предварительное напряжение в арматуре, учитываемое при назначении длины заготовки σ_{sp}, кгс/см²	Потери предварительного напряжения до обжатия бетона, кгс/см²			Предварительное напряжение в арматуре перед бетонированием, кгс/см²	Потери предварительного напряжения после обжатия бетона, кгс/см²	
		Релаксация напряжения стали	Деформация анкеров	Деформация форм		Усадка бетона	Ползучесть бетона
П62.10-10АIVТ-С7 П62.10-10АIVТ-С8 П62.10-10АIVТ-С9	4600	138	—	—	4462	525	278,2
П59.10-10АIVТ-С7 П59.10-10АIVТ-С8 П59.10-10АIVТ-С9	4600	138	—	—	4462	525	235,5
П62.10-8АIVТ-С7 П62.10-8АIVТ-С8 П62.10-8АIVТ-С9	4600	138	—	—	4462	525	193,6
П59.10-8АIVТ-С7 П59.10-8АIVТ-С8 П59.10-8АIVТ-С9	4600	138	—	—	4462	525	152,0
П62.10-6АIVТ-С7 П62.10-6АIVТ-С8 П62.10-6АIVТ-С9	4600	138	—	—	4462	525	108,7
П59.10-6АIVТ-С7 П59.10-6АIVТ-С8 П59.10-6АIVТ-С9	4600	138	—	—	4462	525	73,1

Инв. № подл. | Подпись и дата | Взам. инв. №

https://zavodjbi.com/

https://zavodjbi.com/

Таблица 3

Величина расчетного прогиба

Марка плиты	Расчетный пролет Lo, мм	Расчетный прогиб от постоянной и длительной нагрузки, см	Марка плиты	Расчетный пролет Lo, мм	Расчетный прогиб от постоянной и длительной нагрузки, см
П62.15-10АIVТ-С7 П62.15-10АIVТ-С8 П62.15-10АIVТ-С9	6100	3,00	П59.12-8АIVТ-С7 П59.12-8АIVТ-С8 П59.12-8АIVТ-С9	5800	2,79
П59.15-10АIVТ-С7 П59.15-10АIVТ-С8 П59.15-10АIVТ-С9	5800	2,71	П62.12-6АIVТ-С7 П62.12-6АIVТ-С8 П62.12-6АIVТ-С9	6100	2,93
П62.15-8АIVТ-С7 П62.15-8АIVТ-С8 П62.15-8АIVТ-С9	6100	3,00	П59.12-6АIVТ-С7 П59.12-6АIVТ-С8 П59.12-6АIVТ-С9	5800	2,33
П59.15-8АIVТ-С7 П59.15-8АIVТ-С8 П59.15-8АIVТ-С9	5800	2,78	П62.10-10АIVТ-С7 П62.10-10АIVТ-С8 П62.10-10АIVТ-С9	6100	2,80
П62.15-6АIVТ-С7 П62.15-6АIVТ-С8 П62.15-6АIVТ-С9	6100	2,65	П59.10-10АIVТ-С7 П59.10-10АIVТ-С8 П59.10-10АIVТ-С9	5800	2,46
П59.15-6АIVТ-С7 П59.15-6АIVТ-С8 П59.15-6АIVТ-С9	5800	2,38	П62.10-8АIVТ-С7 П62.10-8АIVТ-С8 П62.10-8АIVТ-С9	6100	2,67
П62.12-10АIVТ-С7 П62.12-10АIVТ-С8 П62.12-10АIVТ-С9	6100	2,96	П59.10-8АIVТ-С7 П59.10-8АIVТ-С8 П59.10-8АIVТ-С9	5800	2,44
П59.12-10АIVТ-С7 П59.12-10АIVТ-С8 П59.12-10АIVТ-С9	5800	2,73	П62.10-6АIVТ-С7 П62.10-6АIVТ-С8 П62.10-6АIVТ-С9	6100	2,63
П62.12-8АIVТ-С7 П62.12-8АIVТ-С8 П62.12-8АIVТ-С9	6100	2,91	П59.10-6АIVТ-С7 П59.10-6АIVТ-С8 П59.10-6АIVТ-С9	5800	2,44

https://zavodjbi.com/

https://zavodjbi.com/

Таблица 4

Данные для испытаний

Схема опирания и загружения при испытании

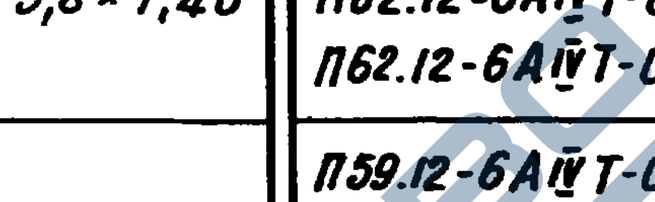

Расчетные пролеты и площади загружения при испытании плит

Марка плиты	Расчетный пролет Lo, мм	Площадь загружения, м²	Марка плиты	Расчетный пролет Lo, мм	Площадь загружения, м²
П62.15-10АIVТ-С7 П62.15-10АIVТ-С8 П62.15-10АIVТ-С9	6100	6,1 × 1,46	П59.12-8АIVТ-С7 П59.12-8АIVТ-С8 П59.12-8АIVТ-С9	5800	5,8 × 1,16
П59.15-10АIVТ-С7 П59.15-10АIVТ-С8 П59.15-10АIVТ-С9	5800	5,8 × 1,46	П62.12-6АIVТ-С7 П62.12-6АIVТ-С8 П62.12-6АIVТ-С9	6100	6,1 × 1,16
П62.15-8АIVТ-С7 П62.15-8АIVТ-С8 П62.15-8АIVТ-С9	6100	6,1 × 1,46	П59.12-6АIVТ-С7 П59.12-6АIVТ-С8 П59.12-6АIVТ-С9	5800	5,8 × 1,16
П59.15-8АIVТ-С7 П59.15-8АIVТ-С8 П59.15-8АIVТ-С9	5800	5,8 × 1,46	П62.10-10АIVТ-С7 П62.10-10АIVТ-С8 П62.10-10АIVТ-С9	6100	6,1 × 0,96
П62.15-6АIVТ-С7 П62.15-6АIVТ-С8 П62.15-6АIVТ-С9	6100	6,1 × 1,46	П59.10-10АIVТ-С7 П59.10-10АIVТ-С8 П59.10-10АIVТ-С9	5800	5,8 × 0,96
П59.15-6АIVТ-С7 П59.15-6АIVТ-С8 П59.15-6АIVТ-С9	5800	5,8 × 1,46	П62.10-8АIVТ-С7 П62.10-8АIVТ-С8 П62.10-8АIVТ-С9	6100	6,1 × 0,96
П62.12-10АIVТ-С7 П62.12-10АIVТ-С8 П62.12-10АIVТ-С9	6100	6,1 × 1,16	П59.10-8АIVТ-С7 П59.10-8АIVТ-С8 П59.10-8АIVТ-С9	5800	5,8 × 0,96
П59.12-10АIVТ-С7 П59.12-10АIVТ-С8 П59.12-10АIVТ-С9	5800	5,8 × 1,16	П62.10-6АIVТ-С7 П62.10-6АIVТ-С8 П62.10-6АIVТ-С9	6100	6,1 × 0,96
П62.12-8АIVТ-С7 П62.12-8АIVТ-С8 П62.12-8АIVТ-С9	6100	6,1 × 1,16	П59.10-6АIVТ-С7 П59.10-6АIVТ-С8 П59.10-6АIVТ-С9	5800	5,8 × 0,96

Взам. инв. №

Подпись и дата

Инв. № подл.

https://zavodjbi.com/

https://zavodjbi.com/

Таблица 5

Проверка прочности

Марка плиты	Виды разрушений и величина коэффициента „С" по ГОСТ 8829-85	Величина разрушающей нагрузки - „Q", кгс/м²		
	Текучесть продольной растянутой арматуры до наступления раздробления сжатой зоны, С = 1,35	При которой плиты признаются годными		При которой требуется повторное испытание
	Разрыв продольной растянутой арматуры или раздробление бетона сжатой зоны до наступления текучести продольной растянутой арматуры, С = 1,6	С учетом собственного веса плиты	Без учета собственного веса плиты	Без учета собственного веса плиты
П62.15-10АIVТ-С7 П62.15-10АIVТ-С8 П62.15-10АIVТ-С9	1,35	≥ 2258	≥ 1688	< 1688, но ≥ 1435
П59.15-10АIVТ-С7 П59.15-10АIVТ-С8 П59.15-10АIVТ-С9	1,6	≥ 2581	≥ 2011	< 2011, но ≥ 1709
П62.15-8АIVТ-С7 П62.15-8АIVТ-С8 П62.15-8АIVТ-С9	1,35	≥ 1971	≥ 1401	< 1401, но ≥ 1191
П59.15-8АIVТ-С7 П59.15-8АIVТ-С8 П59.15-8АIVТ-С9	1,6	≥ 2252	≥ 1682	< 1682, но ≥ 1430
П62.15-6АIVТ-С7 П62.15-6АIVТ-С8 П62.15-6АIVТ-С9	1,35	≥ 1683	≥ 1113	< 1113, но ≥ 946
П59.15-6АIVТ-С7 П59.15-6АIVТ-С8 П59.15-6АIVТ-С9	1,6	≥ 1923	≥ 1353	< 1353, но ≥ 1150

https://zavodjbi.com/

https://zavodjbi.com/

Продолжение табл. 5

Марка плиты	Виды разрушений и величина коэффициента „С" по ГОСТ 8829-85	Величина разрушающей нагрузки - „Q", кгс/м²		
	Текучесть продольной растянутой арматуры до наступления раздробления сжатой зоны, С = 1,35	При которой плиты признаются годными		При которой требуется повторное испытание
	Разрыв продольной растянутой арматуры или раздробление бетона сжатой зоны до наступления текучести продольной растянутой арматуры, С = 1,6	С учетом собственного веса плиты	Без учета собственного веса плиты	Без учета собственного веса плиты
П62.12-10АIVТ-С7 П62.12-10АIVТ-С8 П62.12-10АIVТ-С9	1,35	≥ 2274	≥ 1704	< 1704, но ≥ 1448
П59.12-10АIVТ-С7 П59.12-10АIVТ-С8 П59.12-10АIVТ-С9	1,6	≥ 2599	≥ 2029	< 2029, но ≥ 1724
П62.12-8АIVТ-С7 П62.12-8АIVТ-С8 П62.12-8АIVТ-С9	1,35	≥ 1984	≥ 1414	< 1414, но ≥ 1202
П59.12-8АIVТ-С7 П59.12-8АIVТ-С8 П59.12-8АIVТ-С9	1,6	≥ 2268	≥ 1698	< 1698, но ≥ 1443
П62.12-6АIVТ-С7 П62.12-6АIVТ-С8 П62.12-6АIVТ-С9	1,35	≥ 1695	≥ 1125	< 1125, но ≥ 956
П59.12-6АIVТ-С7 П59.12-6АIVТ-С8 П59.12-6АIVТ-С9	1,6	≥ 1937	≥ 1367	< 1367, но ≥ 1162

https://zavodjbi.com/

https://zavodjbi.com/

Продолжение табл. 5

Марка плиты	Виды разрушений и величина коэффициента „С" по ГОСТ 8829-85	Величина разрушающей нагрузки - „Q", кгс/м²		
	Текучесть продольной растянутой арматуры до наступления раздробления сжатой зоны, С=1,35	При которой плиты признаются годными		При которой требуется повторное испытание
	Разрыв продольной растянутой арматуры или раздробление бетона сжатой зоны до наступления текучести продольной растянутой арматуры, С=1,6	С учетом собственного веса плиты	Без учета собственного веса плиты	Без учета собственного веса плиты
П62.10-10АIVТ-С7 П62.10-10АIVТ-С8 П62.10-10АIVТ-С9	1,35	≥ 2290	≥ 1720	< 1720, но ≥ 1462
П59.10-10АIVТ-С7 П59.10-10АIVТ-С8 П59.10-10АIVТ-С9	1,6	≥ 2617	≥ 2047	< 2047, но ≥ 1740
П62.10-8АIVТ-С7 П62.10-8АIVТ-С8 П62.10-8АIVТ-С9	1,35	≥ 1998	≥ 1428	< 1428, но ≥ 1214
П59.10-8АIVТ-С7 П59.10-8АIVТ-С8 П59.10-8АIVТ-С9	1,6	≥ 2283	≥ 1713	< 1713, но ≥ 1456
П62.10-6АIVТ-С7 П62.10-6АIVТ-С8 П62.10-6АIVТ-С9	1,35	≥ 1706	≥ 1136	< 1136, но ≥ 966
П59.10-6АIVТ-С7 П59.10-6АIVТ-С8 П59.10-6АIVТ-С9	1,6	≥ 1950	≥ 1380	< 1380, но ≥ 1173

Инв.№ подл. | Подпись и дата | Взам.инв.№

1.243-3.4 С-000 ТУ

Лист 12

Копировал Бычкова 21960 21 Формат А4

https://zavodjbi.com/

https://zavodjbi.com/

Таблица 6

Проверка жесткости

Марка плиты	Срок испытания плит после их изготовления в сутках	Контрольная нагрузка за вычетом собственного веса плиты, кгс/м²	$f_{дл.}/f_{пред.}$ %	Прогиб от приложенной контрольной нагрузки „f", мм	Прогиб „f", измеренный, мм	
					При котором плиты признаются годными	При котором требуется повторное испытание
П62.15-10АIVТ-С7	14	862	82	7,4	≤ 8,8	> 8,8, но ≤ 9,6
П62.15-10АIVТ-С8	28	834		7,3	≤ 8,7	> 8,7, но ≤ 9,5
П62.15-10АIVТ-С9	100	785		7,1	≤ 8,5	> 8,5, но ≤ 9,3
П59.15-10АIVТ-С7	14	852	69	6,1	≤ 7,3	> 7,3, но ≤ 7,9
П59.15-10АIVТ-С8	28	828		6,0	≤ 7,2	> 7,2, но ≤ 7,8
П59.15-10АIVТ-С9	100	784		6,0	≤ 7,1	> 7,1, но ≤ 7,7
П62.15-8АIVТ-С7	14	651	66	5,3	≤ 6,4	> 6,4, но ≤ 6,9
П62.15-8АIVТ-С8	28	633		5,3	≤ 6,3	> 6,3, но ≤ 6,8
П62.15-8АIVТ-С9	100	600		5,2	≤ 6,2	> 6,2, но ≤ 6,7
П59.15-8АIVТ-С7	14	645	63	4,9	≤ 5,9	> 5,9, но ≤ 6,3
П59.15-8АIVТ-С8	28	629		4,9	≤ 5,8	> 5,8, но ≤ 6,3
П59.15-8АIVТ-С9	100	600		4,8	≤ 5,8	> 5,8, но ≤ 6,3
П62.15-6АIVТ-С7	14	460	52	4,0	≤ 4,8	> 4,8, но ≤ 5,2
П62.15-6АIVТ-С8	28	448		3,9	≤ 4,7	> 4,7, но ≤ 5,1
П62.15-6АIVТ-С9	100	425		3,8	≤ 4,6	> 4,6, но ≤ 5,0
П59.15-6АIVТ-С7	14	456	46	3,2	≤ 3,9	> 3,9, но ≤ 4,2
П59.15-6АIVТ-С8	28	445		3,2	≤ 3,8	> 3,8, но ≤ 4,2
П59.15-6АIVТ-С9	100	425		3,1	≤ 3,8	> 3,8, но ≤ 4,1
П62.12-10АIVТ-С7	14	873	80	7,2	≤ 8,6	> 8,6, но ≤ 9,3
П62.12-10АIVТ-С8	28	845		7,1	≤ 8,5	> 8,5, но ≤ 9,2
П62.12-10АIVТ-С9	100	794		7,0	≤ 8,3	> 8,3, но ≤ 9,0

https://zavodjbi.com/

https://zavodjbi.com/

Продолжение табл. 6

Марка плиты	Срок испытания плит после их изготовления в сутках	Контрольная нагрузка за вычетом собственного веса плиты, кгс/м²	$f_{дл.}/f_{пред}$ %	Прогиб от приложенной контрольной нагрузки „f", мм	Прогиб „f", измеренный, мм	
					При котором плиты признаются годными	При котором требуется повторное испытание
П59.12-10АIVТ-С7	14	861	70	6,1	≤ 7,4	> 7,4 , но ≤ 8,0
П59.12-10АIVТ-С8	28	838		6,1	≤ 7,3	> 7,3 , но ≤ 7,9
П59.12-10АIVТ-С9	100	794		6,0	≤ 7,2	> 7,2 , но ≤ 7,8
П62.12-8АIVТ-С7	14	661	62	5,1	≤ 6,1	> 6,1 , но ≤ 6,7
П62.12-8АIVТ-С8	28	642		5,1	≤ 6,1	> 6,1 , но ≤ 6,6
П62.12-8АIVТ-С9	100	608		5,0	≤ 6,0	> 6,0 , но ≤ 6,5
П59.12-8АIVТ-С7	14	652	58	4,6	≤ 5,5	> 5,5 , но ≤ 6,0
П59.12-8АIVТ-С8	28	636		4,6	≤ 5,5	> 5,5 , но ≤ 5,9
П59.12-8АIVТ-С9	100	608		4,5	≤ 5,4	> 5,4 , но ≤ 5,9
П62.12-6АIVТ-С7	14	465	54	4,0	≤ 4,8	> 4,8 , но ≤ 5,2
П62.12-6АIVТ-С8	28	453		3,9	≤ 4,7	> 4,7 , но ≤ 5,1
П62.12-6АIVТ-С9	100	432		3,8	≤ 4,6	> 4,6 , но ≤ 5,0
П59.12-6АIVТ-С7	14	463	46	3,3	≤ 3,9	> 3,9 , но ≤ 4,2
П59.12-6АIVТ-С8	28	452		3,2	≤ 3,9	> 3,9 , но ≤ 4,2
П59.12-6АIVТ-С9	100	432		3,2	≤ 3,8	> 3,8 , но ≤ 4,1
П62.10-10АIVТ-С7	14	886	77	6,9	≤ 8,3	> 8,3 , но ≤ 9,0
П62.10-10АIVТ-С8	28	856		6,9	≤ 8,2	> 8,2 , но ≤ 8,9
П62.10-10АIVТ-С9	100	803		6,7	≤ 8,0	> 8,0 , но ≤ 8,7
П59.10-10АIVТ-С7	14	876	64	5,7	≤ 6,8	> 6,8 , но ≤ 7,4
П59.10-10АIVТ-С8	28	850		5,6	≤ 6,8	> 6,8 , но ≤ 7,3
П59.10-10АIVТ-С9	100	803		5,5	≤ 6,6	> 6,6 , но ≤ 7,2

Инв. № подл. | Подпись и дата | Взам. инв. №

https://zavodjbi.com/

https://zavodjbi.com/

Продолжение табл. 6

Марка плиты	Срок испытания плит после их изготовления в сутках	Контрольная нагрузка за вычетом собственного веса плиты, кгс/м²	$f_{дл.}/f_{пред.}$ %	Прогиб от приложенной контрольной нагрузки „f", мм	Прогиб „f", измеренный, мм	
					При котором плиты признаются годными	При котором требуется повторное испытание
П62.10-8АIVТ-С7	14	672	57	5,7	≤ 6,9	> 6,9 , но ≤ 7,4
П62.10-8АIVТ-С8	28	652		5,6	≤ 6,7	> 6,7 , но ≤ 7,3
П62.10-8АIVТ-С9	100	615		5,4	≤ 6,5	> 6,5 , но ≤ 7,1
П59.10-8АIVТ-С7	14	664	50	4,7	≤ 5,6	> 5,6 , но ≤ 6,1
П59.10-8АIVТ-С8	28	647		4,6	≤ 5,5	> 5,5 , но ≤ 6,0
П59.10-8АIVТ-С9	100	615		4,5	≤ 5,4	> 5,4 , но ≤ 5,8
П62.10-6АIVТ-С7	14	475	52	4,0	≤ 4,8	> 4,8 , но ≤ 5,2
П62.10-6АIVТ-С8	28	462		3,9	≤ 4,7	> 4,7 , но ≤ 5,1
П62.10-6АIVТ-С9	100	438		3,9	≤ 4,6	> 4,6 , но ≤ 5,0
П59.10-6АIVТ-С7	14	469	47	3,3	≤ 3,9	> 3,9 , но ≤ 4,2
П59.10-6АIVТ-С8	28	468		3,2	≤ 3,9	> 3,9 , но ≤ 4,2
П59.10-6АIVТ-С9	100	438		3,2	≤ 3,8	> 3,8 но ≤ 4,1

https://zavodjbi.com/

https://zavodjbi.com/

Таблица 7

Проверка трещиностойкости

Марка плиты	Срок испытания плит после их изготовления в сутках			Контрольная ширина раскрытия трещин, мм
	14	28	100	
	Контрольная нагрузка за вычетом собственного веса плиты, кгс/м²			
П62.15-10АIVТ-С7 П62.15-10АIVТ-С8 П62.15-10АIVТ-С9	970	941	888	
П59.15-10АIVТ-С7 П59.15-10АIVТ-С8 П59.15-10АIVТ-С9	960	935	888	
П62.15-8АIVТ-С7 П62.15-8АIVТ-С8 П62.15-8АIVТ-С9	759	739	703	
П59.15-8АIVТ-С7 П59.15-8АIVТ-С8 П59.15-8АIVТ-С9	752	734	703	
П62.15-6АIVТ-С7 П62.15-6АIVТ-С8 П62.15-6АIVТ-С9	567	553	528	0,20
П59.15-6АIVТ-С7 П59.15-6АIVТ-С8 П59.15-6АIVТ-С9	562	550	528	
П62.12-10АIVТ-С7 П62.12-10АIVТ-С8 П62.12-10АIVТ-С9	983	952	897	
П59.12-10АIVТ-С7 П59.12-10АIVТ-С8 П59.12-10АIVТ-С9	970	944	897	
П62.12-8АIVТ-С7 П62.12-8АIVТ-С8 П62.12-8АIVТ-С9	769	748	711	

https://zavodjbi.com/

https://zavodjbi.com/

Продолжение табл. 7

Марка плиты	Срок испытания плит после их изготовления в сутках			Контрольная ширина раскрытия трещин, мм
	14	28	100	
	Контрольная нагрузка за вычетом собственного веса плиты, кгс/м²			
П59.12-8АIVТ-С7 П59.12-8АIVТ-С8 П59.12-8АIVТ-С9	760	742	711	
П62.12-6АIVТ-С7 П62.12-6АIVТ-С8 П62.12-6АIVТ-С9	572	559	535	
П59.12-6АIVТ-С7 П59.12-6АIVТ-С8 П59.12-6АIVТ-С9	570	557	535	
П62.10-10АIVТ-С7 П62.10-10АIVТ-С8 П62.10-10АIVТ-С9	996	965	907	
П59.10-10АIVТ-С7 П59.10-10АIVТ-С8 П59.10-10АIVТ-С9	985	958	907	0,20
П62.10-8АIVТ-С7 П62.10-8АIVТ-С8 П62.10-8АIVТ-С9	781	760	720	
П59.10-8АIVТ-С7 П59.10-8АIVТ-С8 П59.10-8АIVТ-С9	773	754	720	
П62.10-6АIVТ-С7 П62.10-6АIVТ-С8 П62.10-6АIVТ-С9	583	569	543	
П59.10-6АIVТ-С7 П59.10-6АIVТ-С8 П59.10-6АIVТ-С9	576	564	543	

Копировала Блинова 21960 26 Формат А4

https://zavodjbi.com/

https://zavodjbi.com/

Инв.№ подл.	Подпись и дата	Взам.инв.№

Формат	Зона	Поз.	Обозначение	Наименование	Кол. на исполн. 1.243-3.4С-100-										Приме-чание
					–	01	02	03	04	05	06	07	08	09	
				Документация											
А4			1.243-3.4 С-100 СБ	Сборочный чертеж											
А4			1.243-3.4 С-000 ПЗ	Пояснительная записка											
А4			1.243-3.4 С-000 ТУ	Технические условия											
А4			1.243-3.4 С-000 РС	Ведомость расхода стали											
				Сборочные единицы											
А4		1	1.243-3.4 С-120	Каркас КР1	8	8	8	8	8	8	8	8	8	8	
А4		2	1.243-3.4 С-130	Сетка С1	1		1		1		1		1		

Марка	П62.15-10АIIIТ-С7	П59.15-10АIIIТ-С7	П62.15-8АIIIТ-С7	П59.15-8АIIIТ-С7	П62.15-6АIIIТ-С7	П59.15-6АIIIТ-С7	П62.15-10АIIIТ-С8	П59.15-10АIIIТ-С8	П62.15-8АIIIТ-С8	П59.15-8АIIIТ-С8	

Н.контр.	Заузрбрей	
Нач.АПМ-3	Янбулатов	
Гл.спец.	Каримова	
ГИП	Насретдинов	
Инженер	Берзон	

1.243-3.4 С-100

Плита перекрытия беспустотная шириной 1490 мм

Стадия	Лист	Листов
Р	1	4

ТашЗНИИЭП

Копировала Блинова

Формат А4

27 09612

https://zavodjbi.com/

https://zavodjbi.com/

Формат	Зона	Поз.	Обозначение	Наименование	Кол. на исполн. 1.243-3.4С-100 —	01	02	03	04	05	06	07	08	09	Примечание
А4		2	1.243-3.4С-140	Сетка С4		1		1		1		1		1	
А4		3	1.243-3.4С-150	Сетка С7	2	2	2	2	2	2	2	2	2	2	
А4		4	1.243-3.4С-160	Сетка С10	1	1	1	1	1	1	1	1	1	1	
				Детали											
А4		5	1.243-3.4С-110	Стержень Т1	2						2				
А4		8	-01	Стержень Т2	6		4				6		4		
А4		5	-02	Стержень Т3			4		8				4		
А4		8	-04	Стержень Т5		6						6			
А4		5	-05	Стержень Т6		2		8		4		2		8	
А4		8	-06	Стержень Т7						4					
А4		6	1.243-3.4С-170	Стержень ОС1	4	4	4	4	4	4					
			-01	Стержень ОС2							4	4	4	4	
А4		7	-04	Петля П3	4	4	4	4	4	4	4	4	4	4	
				Материал											
				Бетон тяжелый В20	1,99	1,90	1,99	1,90	1,99	1,90	1,99	1,90	1,99	1,90	м³

21960 82 28

1.243-3.4С-100

Лист 2

Копировала Блинова Формат А4

27

https://zavodjbi.com/

https://zavodjbi.com/

Инв. N подл.	Подпись и дата	Взам. инв. N

Формат	Зона	Поз.	Обозначение	Наименование	Кол. на исполн. 1.243-3.4С-100- 10	11	12	13	14	15	16	17			Примечание
				Документация											
А4			1.243-3.4С-100СБ	Сборочный чертеж											
А4			1.243-3.4С-000ПЗ	Пояснительная записка											
А4			1.243-3.4С-000ТУ	Технические условия											
А4			1.243-3.4С-000РС	Ведомость расхода стали											
				Сборочные единицы											
А4		1	1.243-3.4С-120	Каркас КР1	8	8	8	8	8	8	8	8			
А4		2	1.243-3.4С-130	Сетка С1	1		1		1		1				
			1.243-3.4С-140	Сетка С4		1		1		.		1			
А4		3	1.243-3.4С-150	Сетка С7	2	2	2	2	2	2	2	2			
А4		4	1.243-3.4С-160	Сетка С10	1	1	1	1	1	1	1	1			
				Марка	П62.15-6А IV Т-С8	П59.15-6А IV Т-С8	П62.15-10А IV Т-С9	П59.15-10А IV Т-С9	П62.15-8А IV Т-С9	П59.15-8А IV Т-С9	П62.15-6А IV Т-С9	П59.15-6А IV Т-С9			

21960 29

1.243-3.4С-100

Лист 3

Копировала Блинова Формат А4

28

https://zavodjbi.com/

https://zavodjbi.com/

Формат	Зона	Поз.	Обозначение	Наименование	Кол. на исполн. 1.243-3.4С-100-										Примечание
					10	11	12	13	14	15	16	17			
				Детали											
А4		5	1.243-3.4С-110	Стержень Т1			2								
А4		8	-01	Стержень Т2			6		4						
А4		5	-02	Стержень Т3	8				4		8				
А4		8	-04	Стержень Т5				6							
А4		5	-05	Стержень Т6		4		2		8		4			
А4		8	-06	Стержень Т7		4						4			
А4		6	1.243-3.4С-170-01	Стержень ОС2	4	4	8	8	8	8	8	8			
А4		7	-04	Петля П3	4	4	4	4	4	4	4	4			
				Материал											
				Бетон тяжелый В20	1,99	1,90	1,99	1,90	1,99	1,90	1,99	1,90			$м^3$

21960 30

https://zavodjbi.com/

https://zavodjbi.com/

Рис. 1

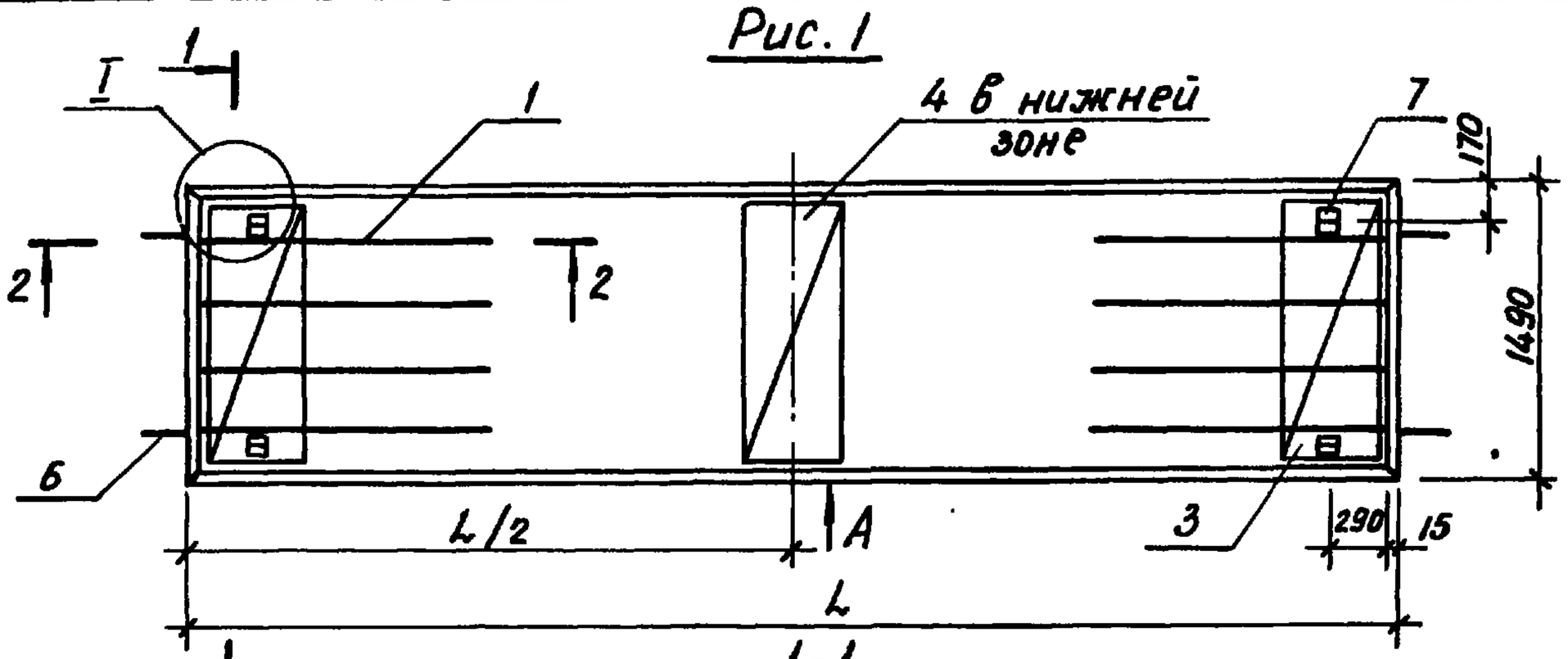

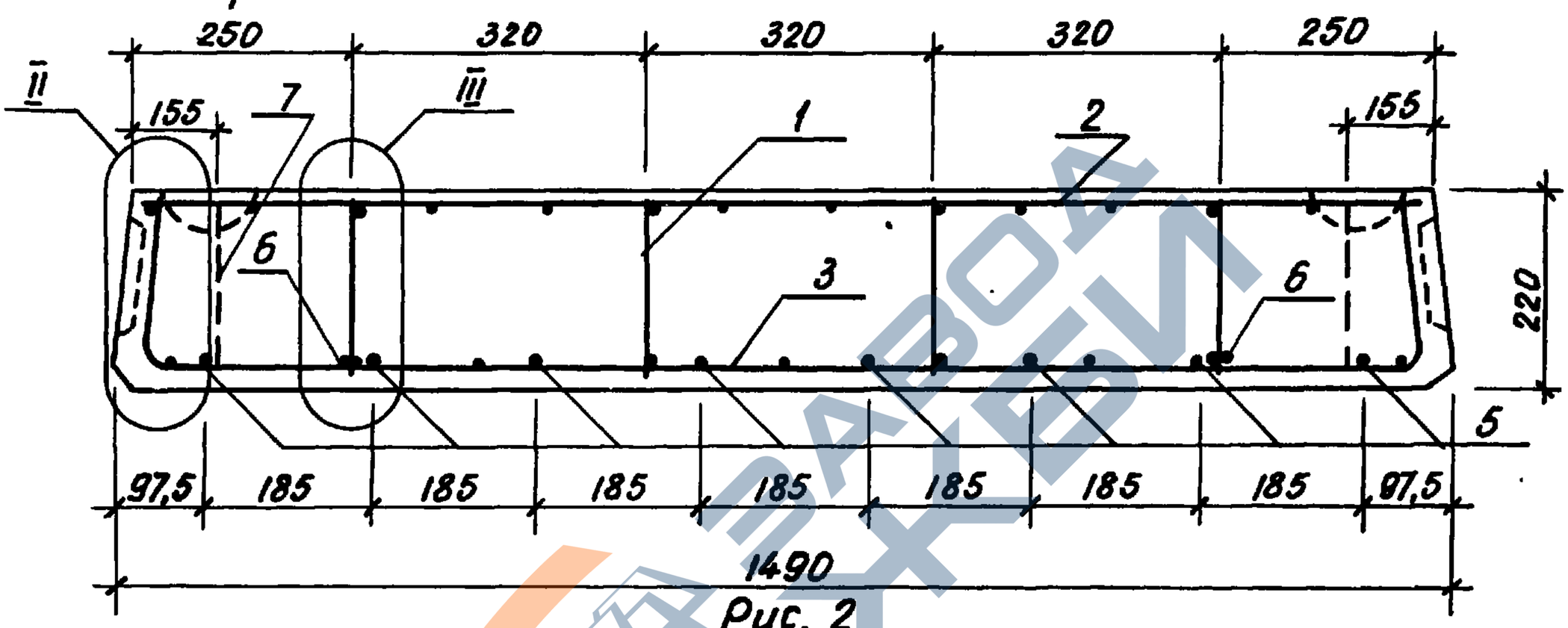

Рис. 2

остальное - см. рис. 1

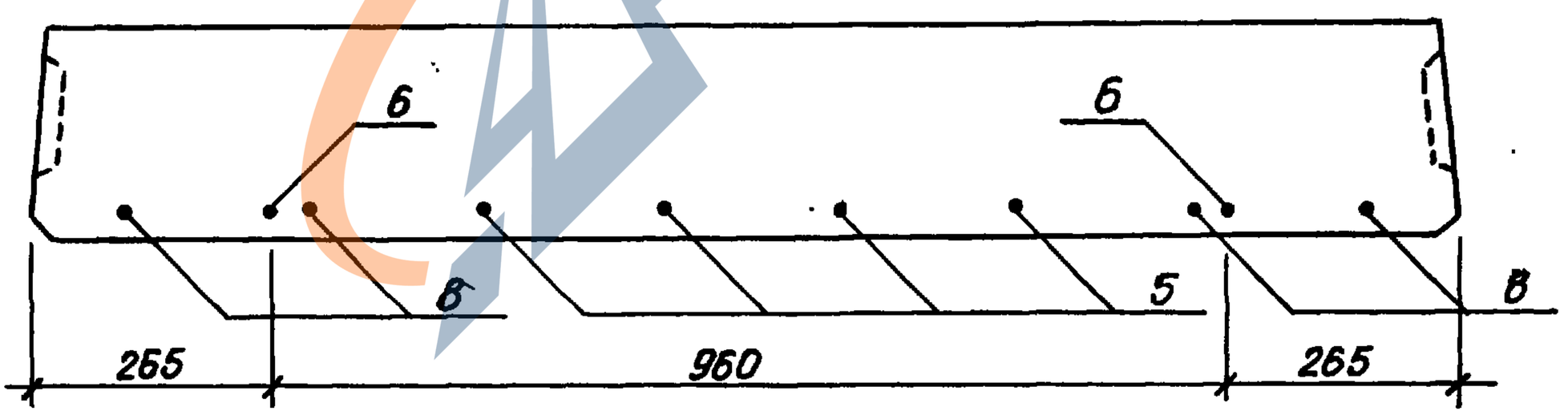

Таблицу исполнений смотреть на листе 3.

				1.243-3.4 С-100 СБ		
				Плита перекрытия беспустотная шириной 1490 мм Сборочный чертеж	Стадия: Р	Масса: см. табл.
					Масштаб:	
					Лист 1	Листов 6
Н.контр.	Заузбрей				Таш ЗНИИЭП	
Нач. АПМЗ	Янбулатов					
Гл. спец.	Каримова					
ГИП	Насретдинов					
Инженер	Берзон					

Инв. N подл. | Подпись и дата | Взам. инв. N

https://zavodjbi.com/

https://zavodjbi.com/

Рис. 3

остальное - см. рис. 1

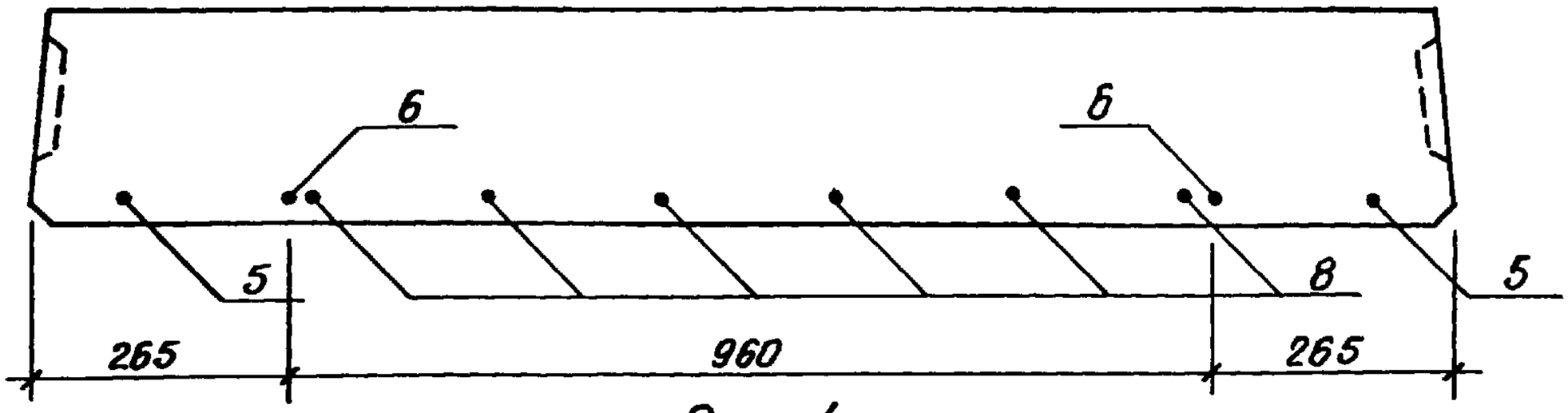

Рис. 4

остальное - см. рис. 1

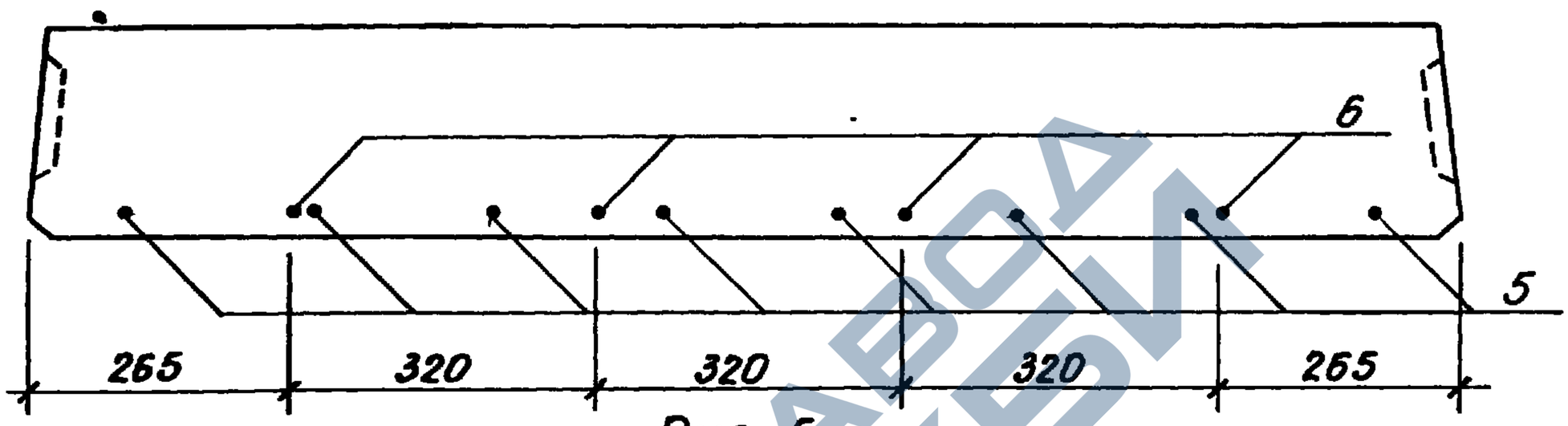

Рис. 5

остальное - см. рис. 1

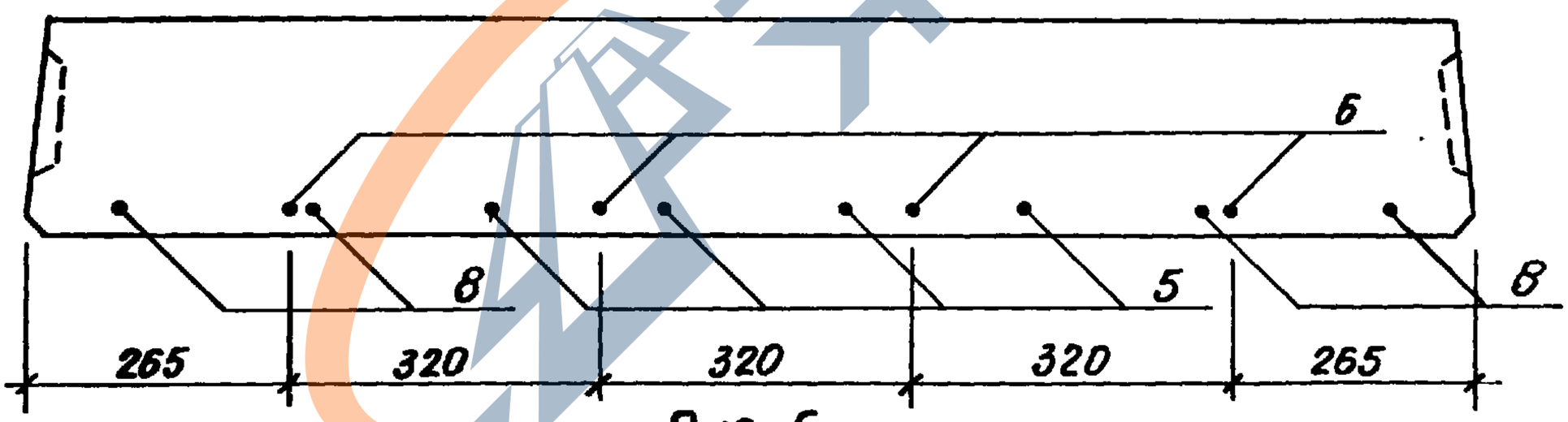

Рис. 6

остальное - см. рис. 1

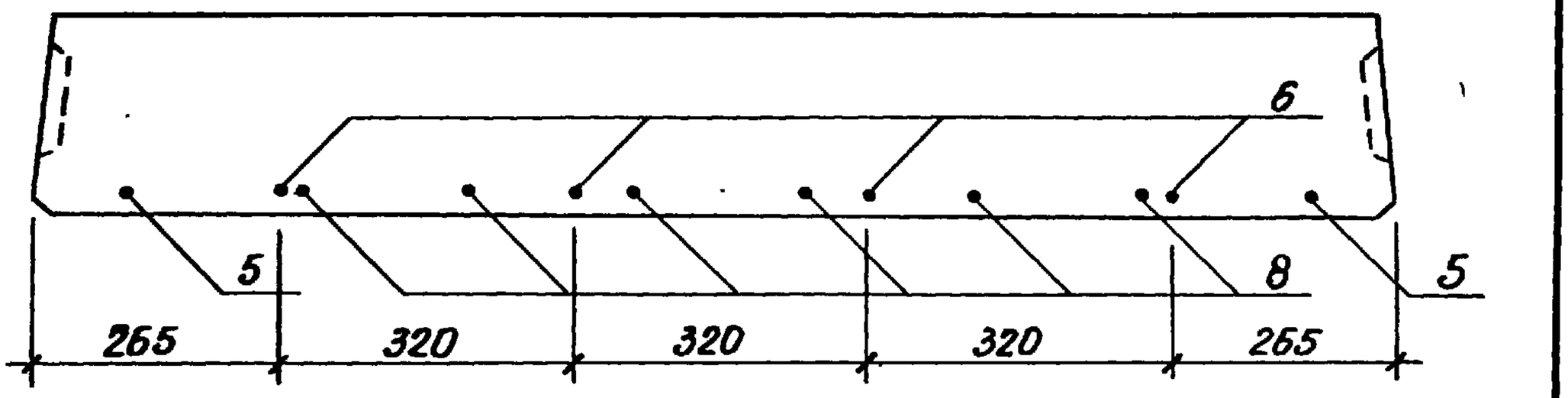

https://zavodjbi.com/

https://zavodjbi.com/

Обозначение	Марка	Рис.	L, мм	L/2, мм	Масса, кг
1.243-3.4С-100	П62.15-10АIVТ-С7	3,7	6160	3080	4980
-01	П59.15-10АIVТ-С7	3,7	5860	2930	4740
-02	П62.15-8АIVТ-С7	2,7	6160	3080	4980
-03	П59.15-8АIVТ-С7	1,7	5860	2930	4740
-04	П62.15-6АIVТ-С7	1,7	6160	3080	4980
-05	П59.15-6АIVТ-С7	2,7	5860	2930	4740
-06	П62.15-10АIVТ-С8	3,8	6160	3080	4980
-07	П59.15-10АIVТ-С8	3,8	5860	2930	4740
-08	П62.15-8АIVТ-С8	2,8	6160	3080	4980
-09	П59.15-8АIVТ-С8	1,8	5860	2930	4740
-10	П62.15-6АIVТ-С8	1,8	6160	3080	4980
-11	П59.15-6АIVТ-С8	2,8	5860	2930	4740
-12	П62.15-10АIVТ-С9	6,8	6160	3080	4980
-13	П59.15-10АIVТ-С9	6,8	5860	2930	4740
-14	П62.15-8АIVТ-С9	5,8	6160	3080	4980
-15	П59.15-8АIVТ-С9	4,8	5860	2930	4740
-16	П62.15-6АIVТ-С9	4,8	6160	3080	4980
-17	П59.15-6АIVТ-С9	5,8	5860	2930	4740

https://zavodjbi.com/

https://zavodjbi.com/

Вид А

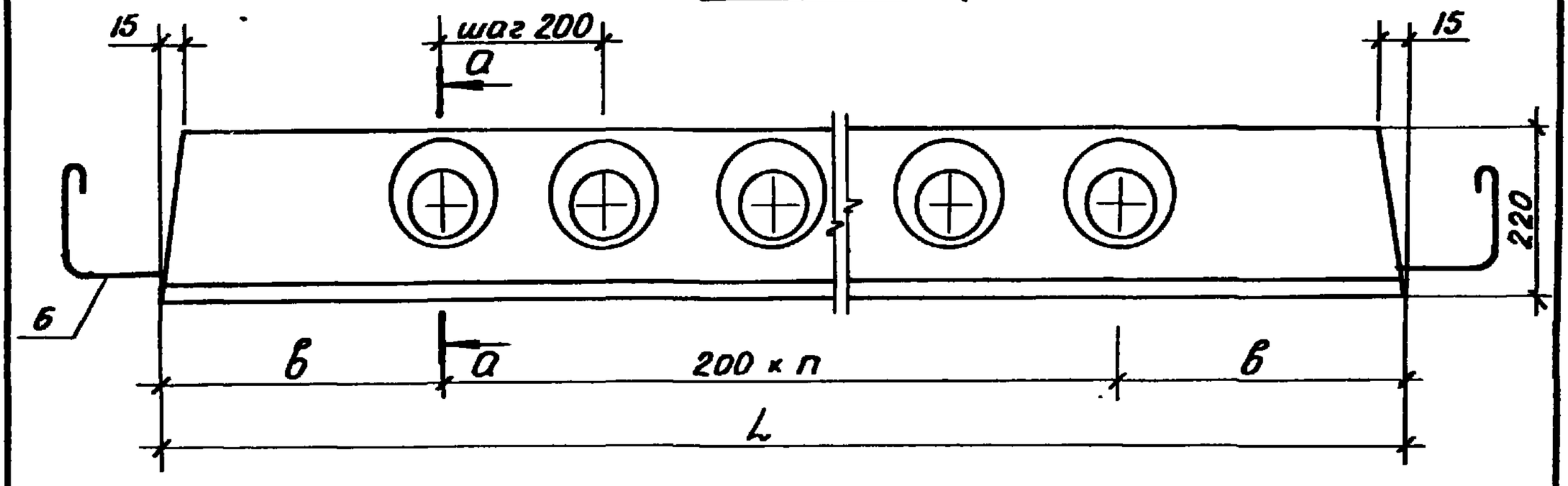

а - а

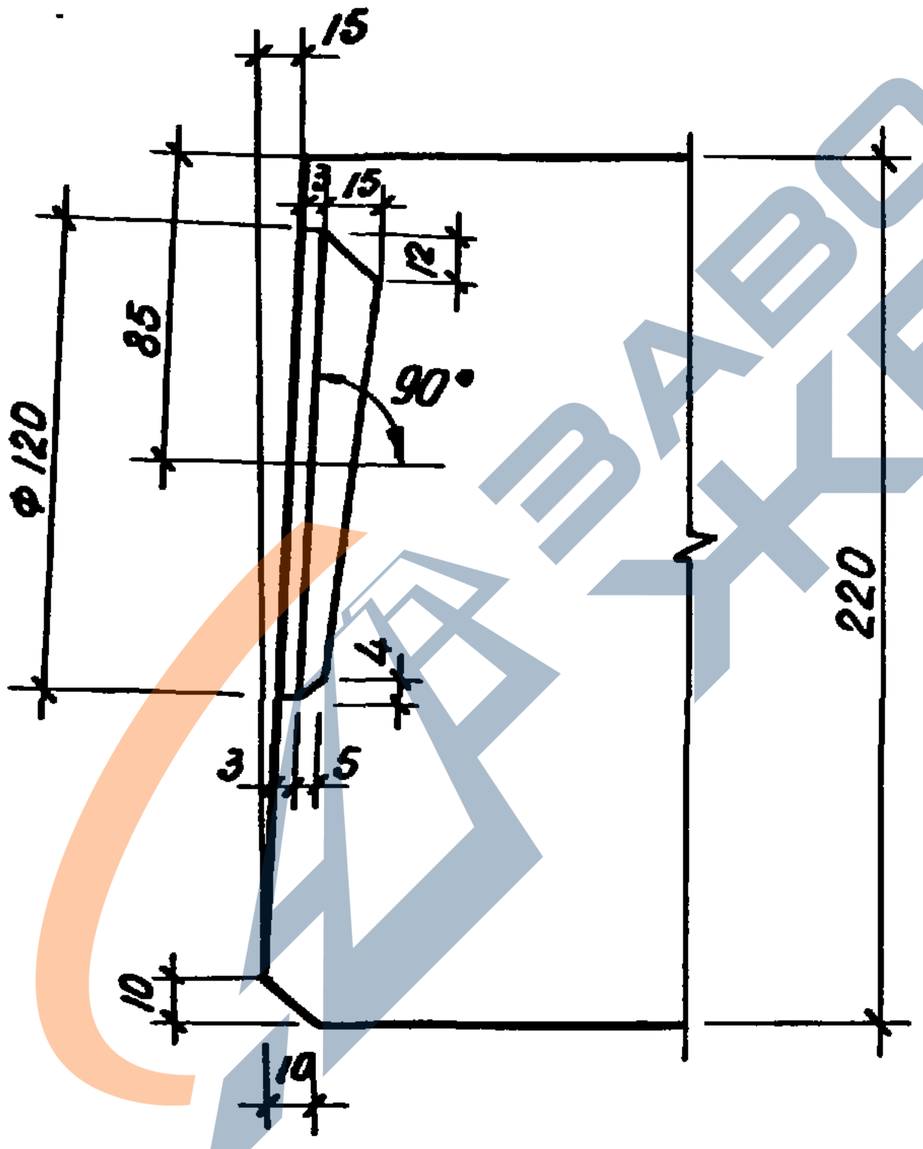

L , мм	п , шт	в , мм
6160	28	280
5860	27	230

	1.243-3.4 С-100 СБ	Лист 4

Копировала Блинова 21960 34 Формат А4

https://zavodjbi.com/

https://zavodjbi.com/

2-2 Рис. 7

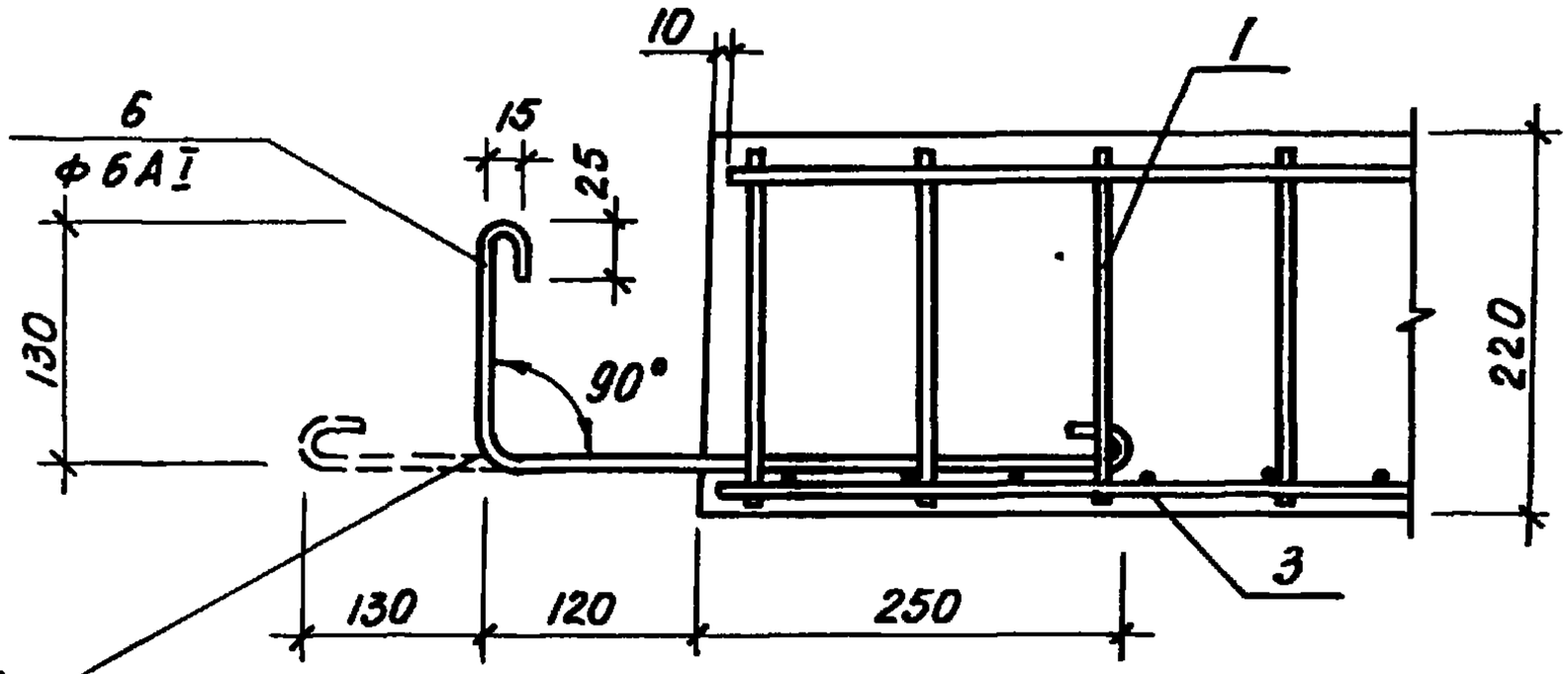

Рис. 8

2-2

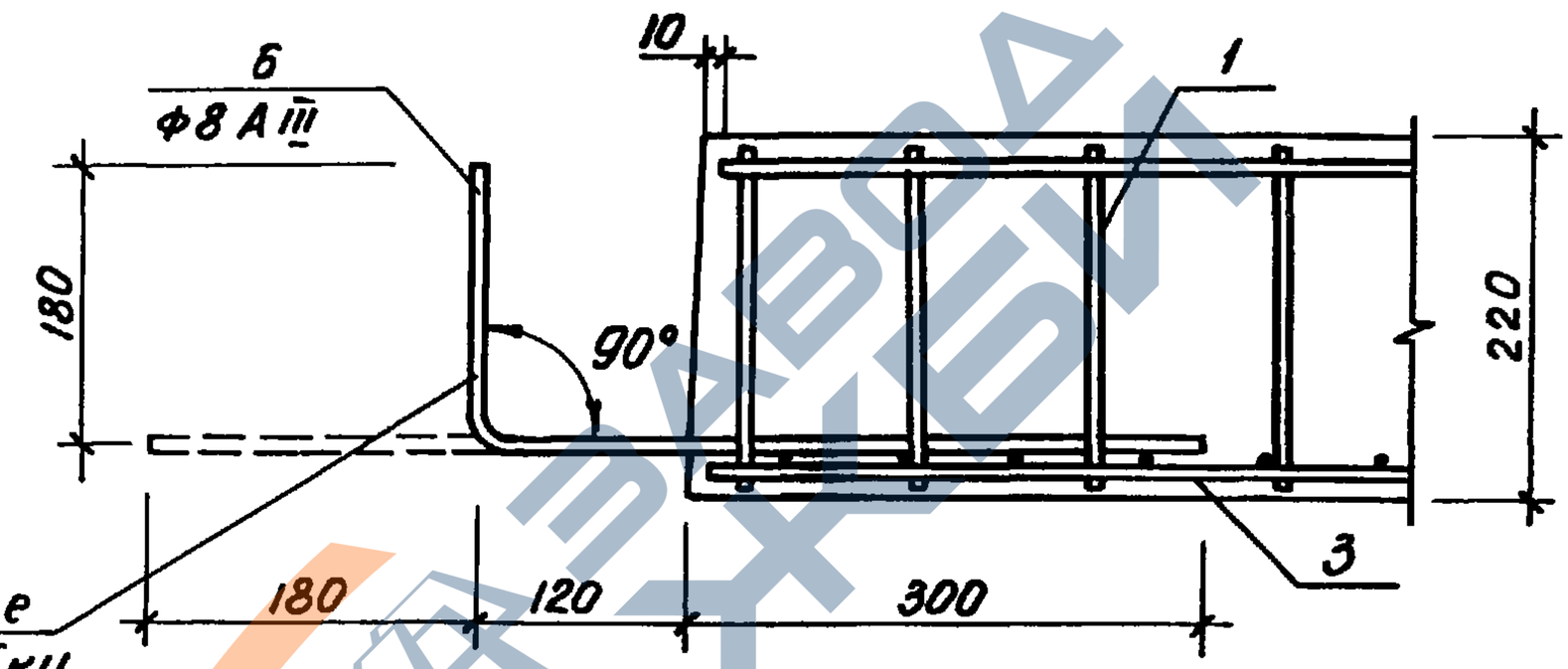

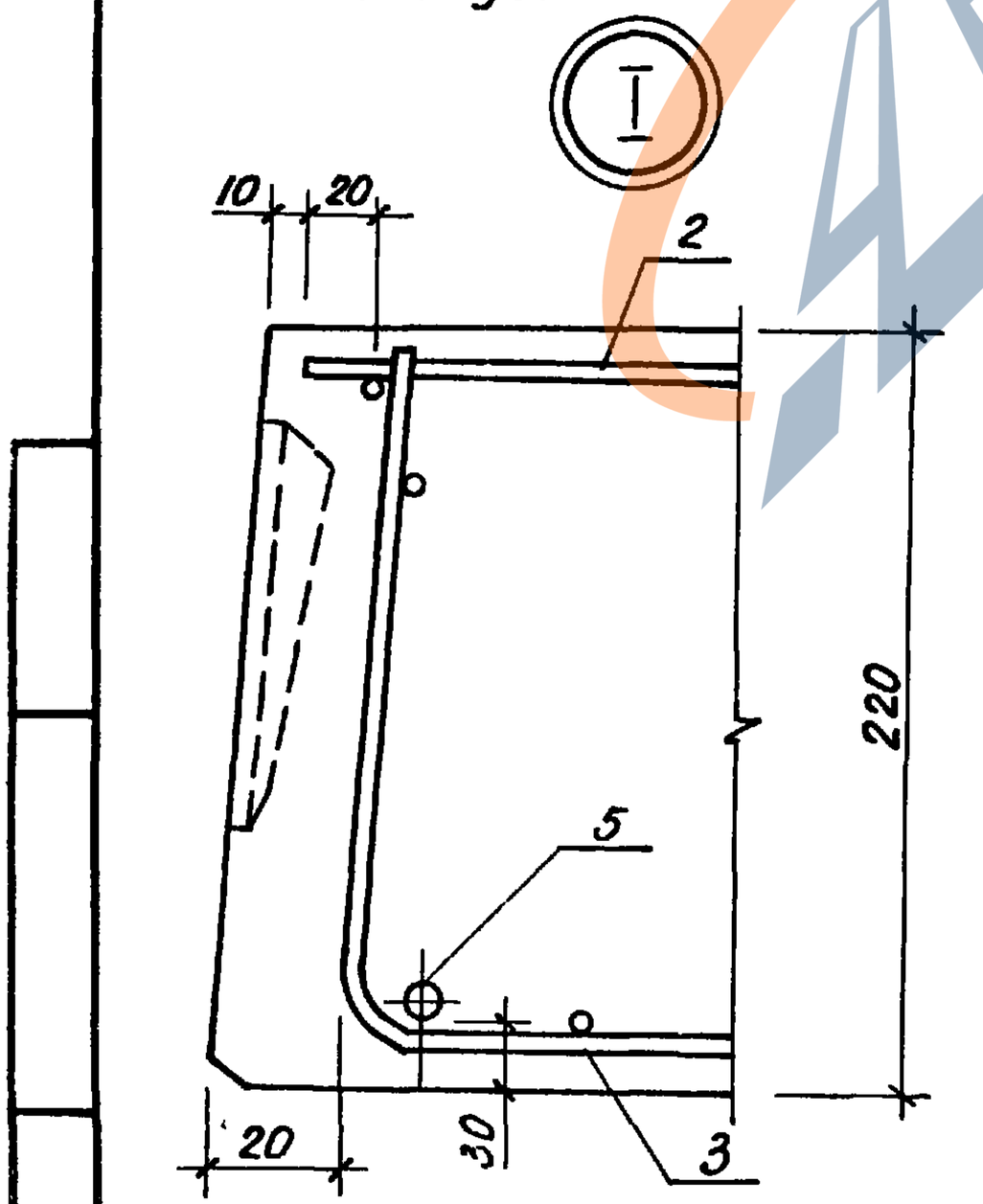

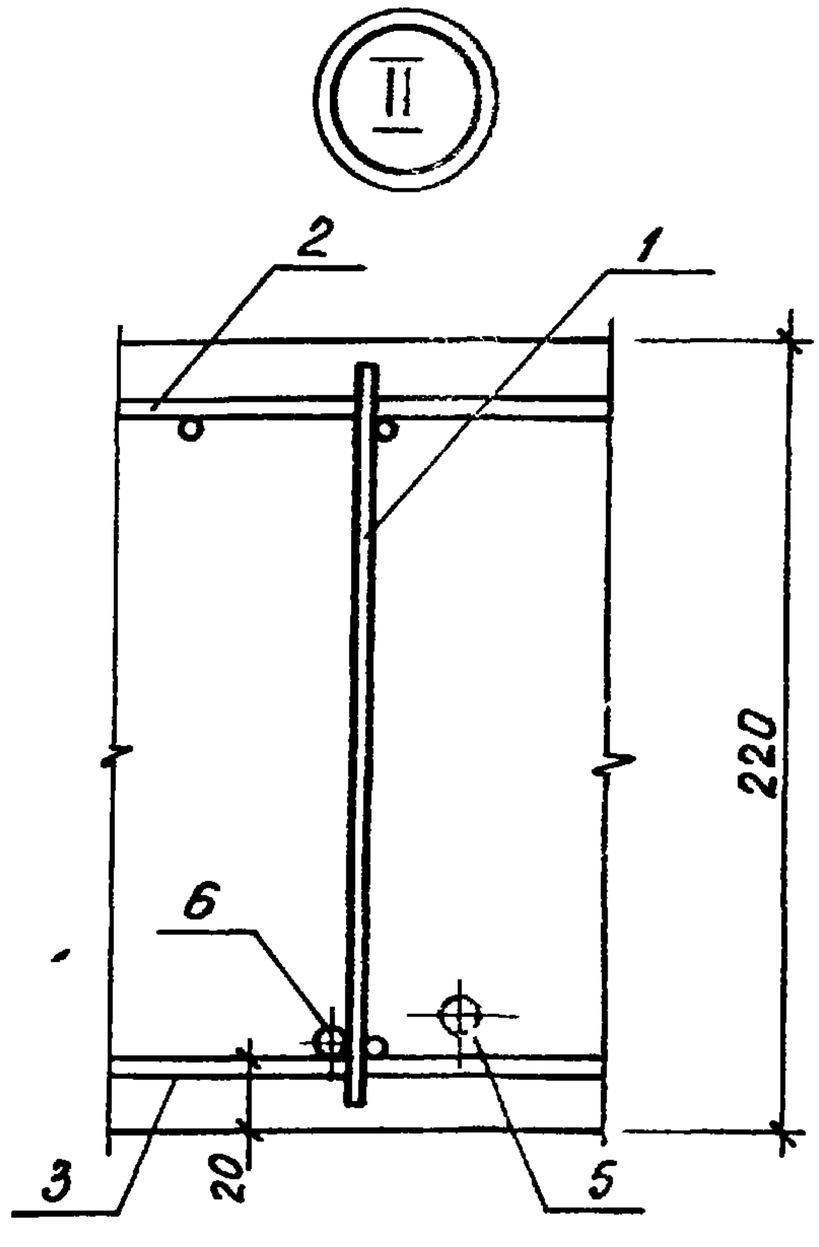

https://zavodjbi.com/

https://zavodjbi.com/

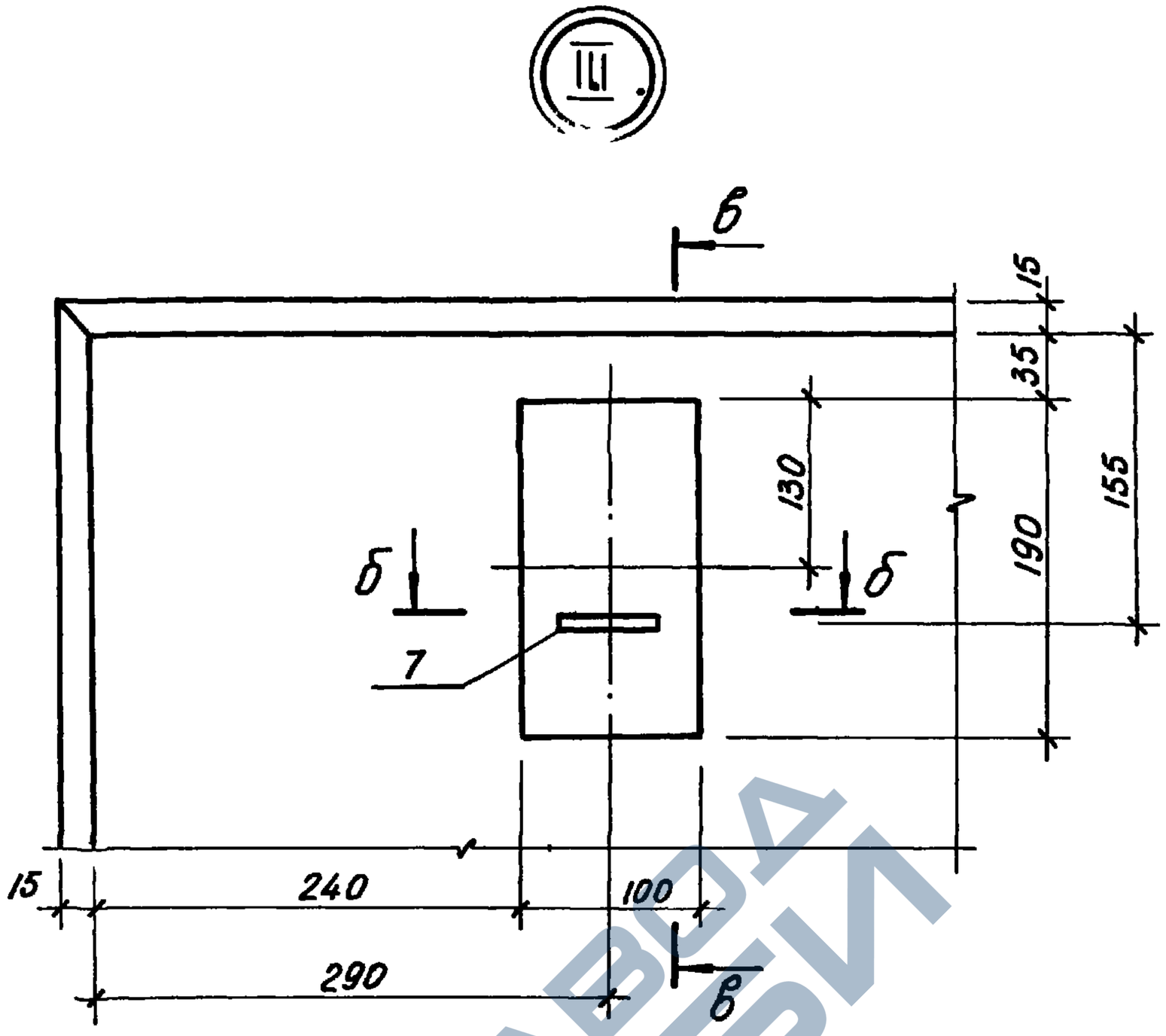

б - б

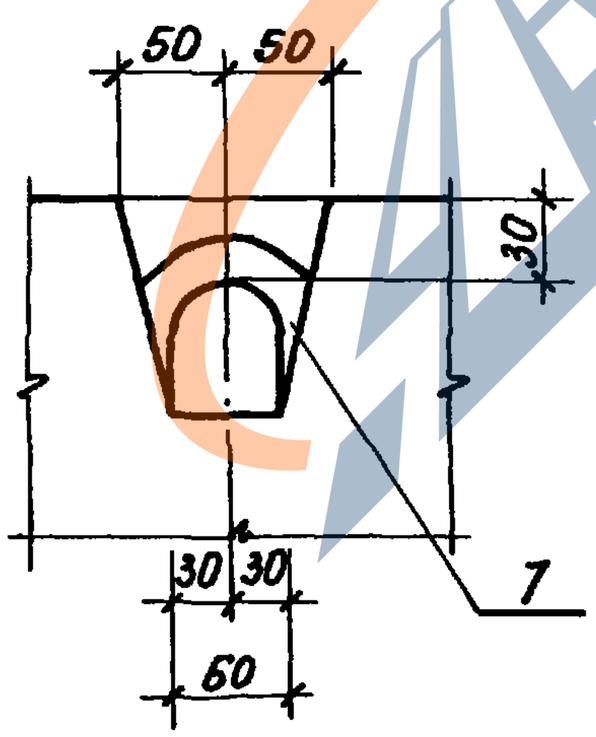

в - в

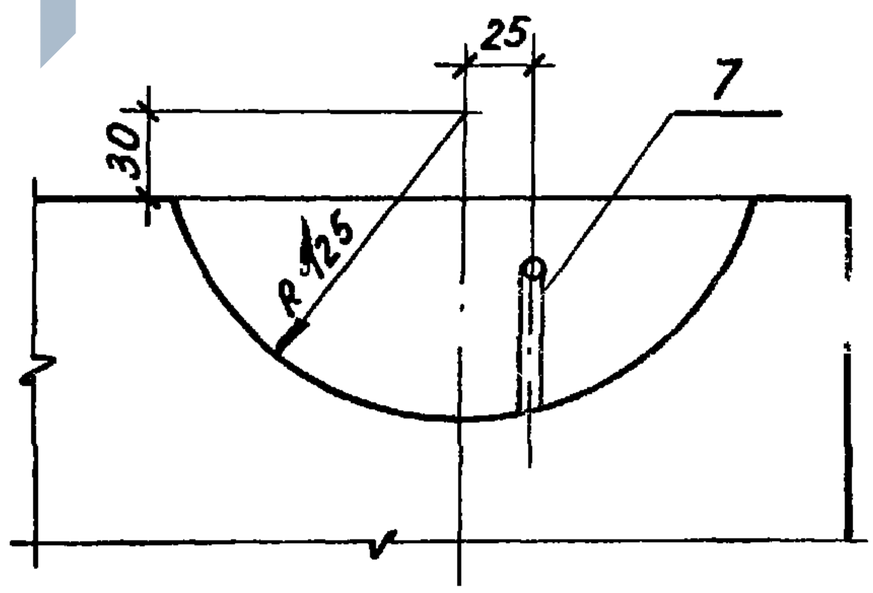

Выемка для монтажной петли устраивается после заглаживания поверхности плиты перекрытия до пропаривания. В проекте должно быть указание о заделке выемки для монтажной петли бетоном класса не ниже В 12.5 после установки плиты перекрытия.

1.243-3.4С-100 СБ	Лист 6

Копировала Блинова 21960 3С Формат А4

https://zavodjbi.com/

https://zavodjbi.com/

Инв.N подл.	Подпись и дата	Взам.инв.N

Формат	Зона	Поз.	Обозначение	Наименование	Кол. на исполн. 1.243-3.4С-200-										Примечание
					–	01	02	03	04	05	06	07	08	09	
				Документация											
А4			1.243-3.4 С-200 СБ	Сборочный чертеж	Х	Х	Х	Х	Х	Х	Х	Х	Х	Х	
А4			1.243-3.4 С-100 СБ	Сборочный чертеж	Х	Х	Х	Х	Х	Х	Х	Х	Х	Х	листы 4...6
А4			1.243-3.4 С-000 ПЗ	Пояснительная записка	Х	Х	Х	Х	Х	Х	Х	Х	Х	Х	
А4			1.243-3.4 С-000 ТУ	Технические условия	Х	Х	Х	Х	Х	Х	Х	Х	Х	Х	
А4			1.243-3.4 С-000 РС	Ведомость расхода стали	Х	Х	Х	Х	Х	Х	Х	Х	Х	Х	
				Сборочные единицы											
А4		1	1.243-3.4С-120	Каркас КР1	6	6	6	6	6	6	6	6	6	6	
А4		2	1.243-3.4 С-130-01	Сетка С2	1		1		1		1		1		

Марка										
П62.12-10АIIIТ-С7	П59.12-10АIIIТ-С7	П62.12-8АIIIТ-С7	П59.12-8АIIIТ-С7	П62.12-6АIIIТ-С7	П59.12-6АIIIТ-С7	П62.12-10АIIIТ-С8	П59.12-10АIIIТ-С8	П62.12-8АIIIТ-С8	П59.12-8АIIIТ-С8	

Н.контр.	Зауэрбрей		
Нач.АПМЭ	Янбулатов		
Гл.спец.	Каримова		
ГИП	Насретдинов		
Инженер	Берзон		

1.243-3.4 С-200

Плита перекрытия беспустотная шириной 1190 мм

Стадия	Лист	Листов
Р	1	4

ТашЗНИИЭП

Копировала Блинова Формат А4

21960 37

https://zavodjbi.com/

https://zavodjbi.com/

Формат	Зона	Поз.	Обозначение	Наименование	Кол. на исполн. 1.243-3.4С-200-										Приме-чание
					—	01	02	03	04	05	06	07	08	09	
А4		2	1.243-3.4С-140-01	Сетка С5		1		1		1		1		1	
А4		3	1.243-3.4С-150-01	Сетка С8	2	2	2	2	2	2	2	2	2	2	
А4		4	1.243-3.4С-160-01	Сетка С11	1	1	1	1	1	1	1	1	1	1	
				Детали											
А4		5	1.243-3.4С-110-01	Стержень Т2	5		1				5		1		
А4		8	-02	Стержень Т3	2		6		5		2		6		
А4		5	-03	Стержень Т4					2						
А4		5	-04	Стержень Т5		3						3			
А4		8	-05	Стержень Т6		4		5		2		4		5	
А4		5	-06	Стержень Т7				2		5				2	
А4		6	1.243-3.4С-170	Стержень ОС1	4	4	4	4	4	4					
			-01	Стержень ОС2							4	4	4	4	
А4		7	-03	Петля П2	4	4	4	4	4	4	4	4	4	4	
				Материал											
				Бетон тяжелый В20	1,59	1,51	1,59	1,51	1,59	1,51	1,59	1,51	1,59	1,51	м³

21960 38

1.243-3.4С-200

Лист 2

Копировала Влинова

Формат А4

37

https://zavodjbi.com/

https://zavodjbi.com/

Инв. N подл.	Подпись и дата	Взам. инв. N

Формат	Зона	Поз.	Обозначение	Наименование	Кол. на исполн. 1.243-3.4 С-200- 10	11	12	13	14	15	16	17			Примечание
		*		**Документация**											
А4			1.243-3.4 С-200 СБ	Сборочный чертеж	⊠	⊠	⊠	⊠	⊠	⊠	⊠	⊠			
А4			1.243-3.4 С-100 СБ	Сборочный чертеж	⊠	⊠	⊠	⊠	⊠	⊠	⊠	⊠			листы 4..6
А4			1.243-3.4 С-000 ПЗ	Пояснительная записка	⊠	⊠	⊠	⊠	⊠	⊠	⊠	⊠			
А4			1.243-3.4 С-000 ТУ	Технические условия	⊠	⊠	⊠	⊠	⊠	⊠	⊠	⊠			
А4			1.243-3.4 С-000 РС	Ведомость расхода стали	⊠	⊠	⊠	⊠	⊠	⊠	⊠	⊠			
				Сборочные единицы											
А4		1	1.243-3.4 С-120	Каркас КР1	6	6	6	6	6	6	6	6			
А4		2	1.243-3.4 С-130-01	Сетка С2	1		1		1		1				
			1.243-3.4 С-140-01	Сетка С5		1		1		1		1			
А4		3	1.243-3.4 С-150-01	Сетка С8	2	2	2	2	2	2	2	2			
А4		4	1.243-3.4 С-160-01	Сетка С11	1	1	1	1	1	1	1	1			

Марка										
	П62.12-6АIIIТ-С8	П59.12-6АIIIТ-С8	П62.12-10АIIIТ-С9	П59.12-10АIIIТ-С9	П62.12-8АIIIТ-С9	П59.12-8АIIIТ-С9	П62.12-6АIIIТ-С9	П59.12-6АIIIТ-С9			

21960 39

1.243-3.4С-200

Лист 3

Копировала Блинова Формат А4

38

https://zavodjbi.com/

https://zavodjbi.com/

Формат	Зона	Поз.	Обозначение	Наименование	Кол. на исполн. 1.243-3.4 С-200- 10	11	12	13	14	15	16	17			Примечание
				Детали											
А4		5	1.243-3.4 С-110 -01	Стержень Т2			5		1						
А4		8	-02	Стержень Т3	5		2		6		5				
А4		5	-03	Стержень Т4	2						2				
А4		5	-04	Стержень Т5				3							
А4		8	-05	Стержень Т6		2		4		5		2			
А4		5	-06	Стержень Т7		5				2		5			
А4		6	1.243-3.4С-170-01	Стержень ОС2	4	4	6	6	6	6	6	6			
А4		7	-03	Петля П2	4	4	4	4	4	4	4	4			
				Материал											
				Бетон тяжелый В20	1,59	1,51	1,59	1,51	1,59	1,51	1,59	1,51			$м^3$

21960 40

1.243-3.4 С-200

Лист 4

39

Копировала Блинова Формат А4

https://zavodjbi.com/

https://zavodjbi.com/

Рис. 1

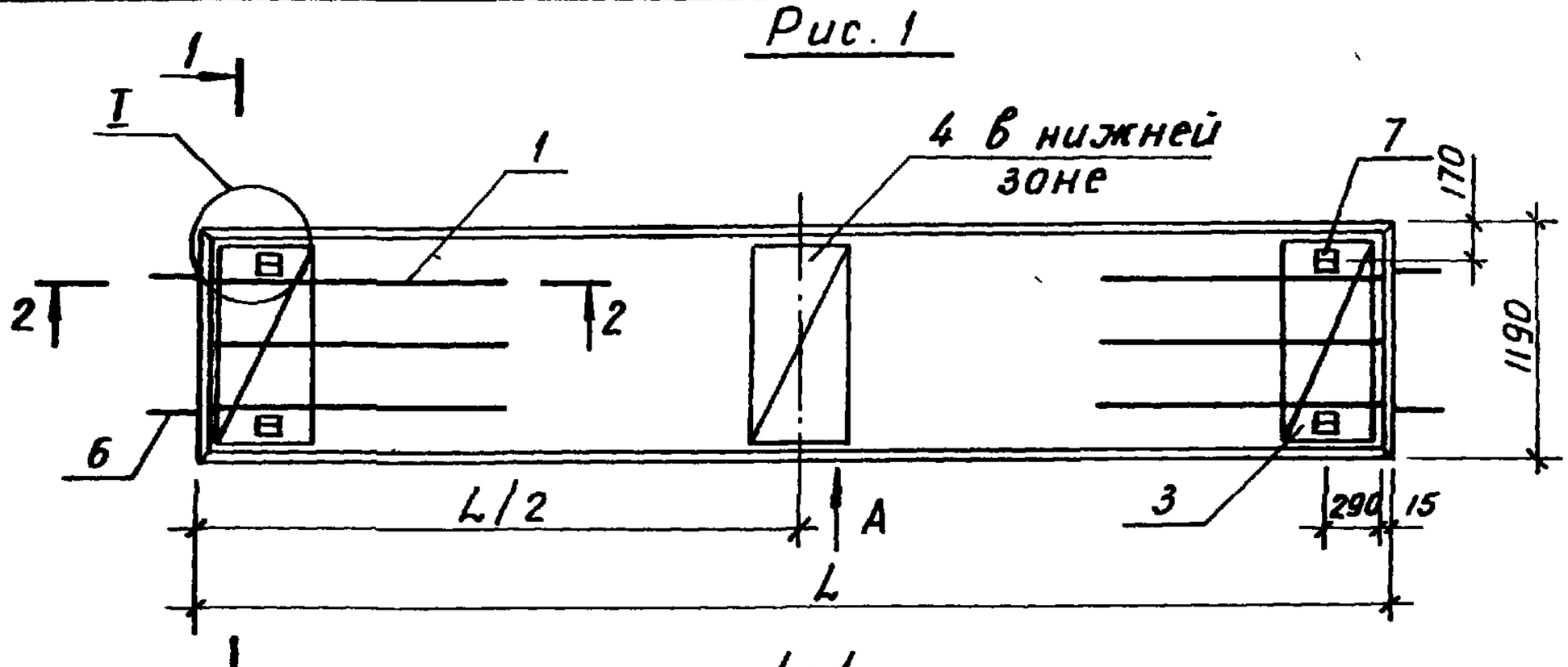

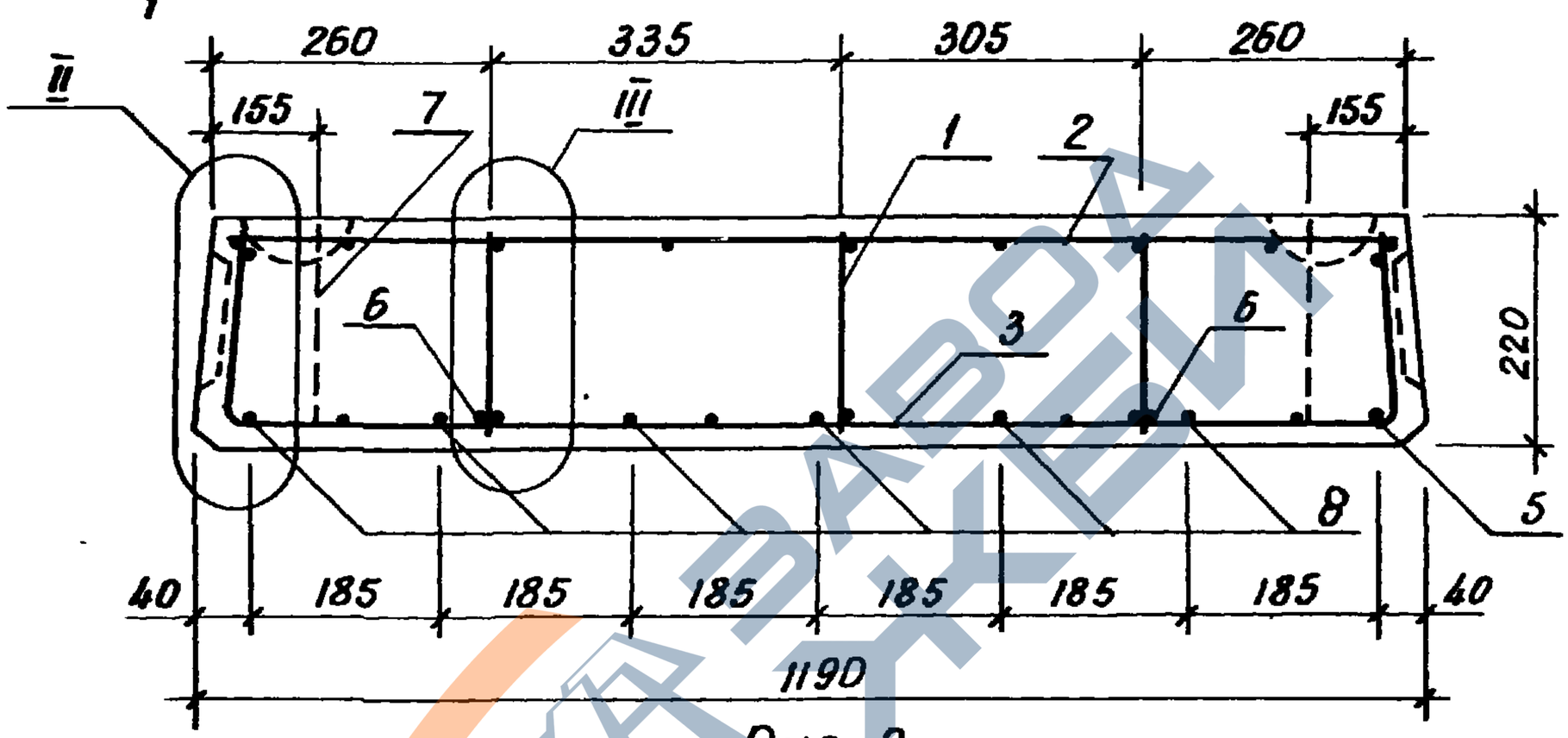

Рис. 2

остальное - см. рис. 1

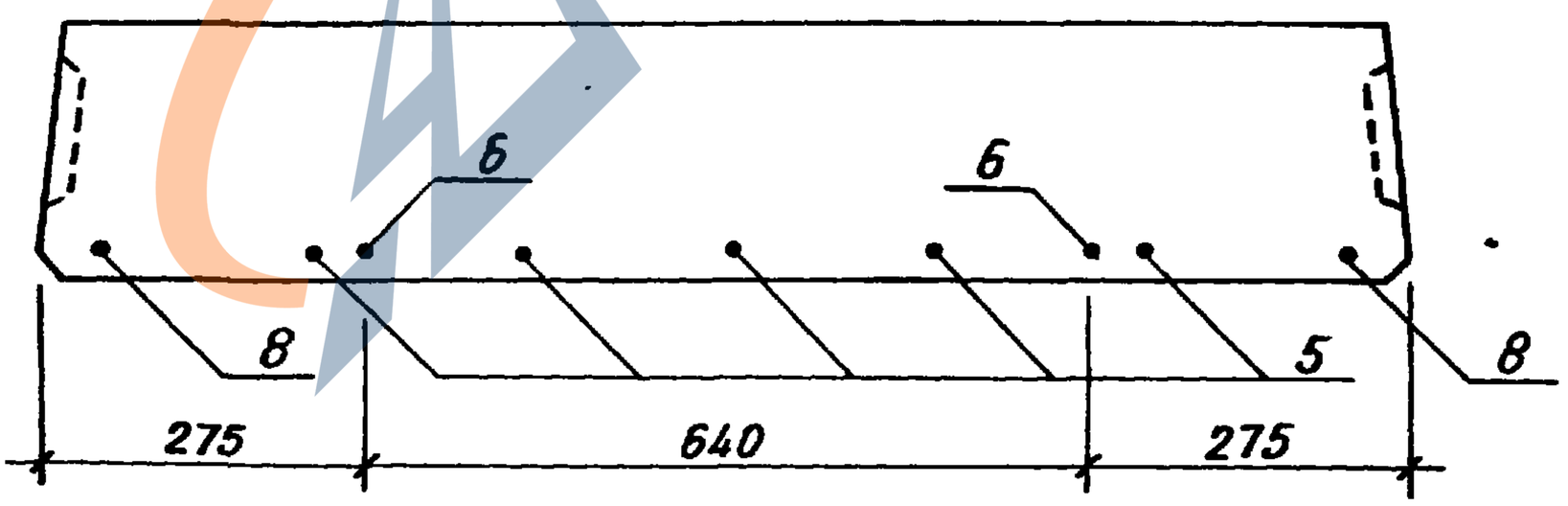

Вид А, сечение 2-2 и узлы I ... III см. 1.243-3.4 С-100 СБ

Таблицу исполнений смотреть на листе 3.

Рис. 7,8 см. 1.243-3.4С-100 СБ

				1.243-3.4С-200 СБ	
Н. контр.	Зауэрбрей			Плита перекрытия беспустотная шириной 1190 мм Сборочный чертеж	Стадия: Р; Масса: см. табл.; Масштаб:
Нач. АПМ3	Янбулатов				Лист 1; Листов 3
Гл. спец.	Каримова				ТашЗНИИЭП
ГИП	Насретдинов				
Инженер	Берзон				

Копировала Блинова 21960 Ч1 Формат А4

https://zavodjbi.com/

https://zavodjbi.com/

Рис. 3
остальное - см. рис. 1

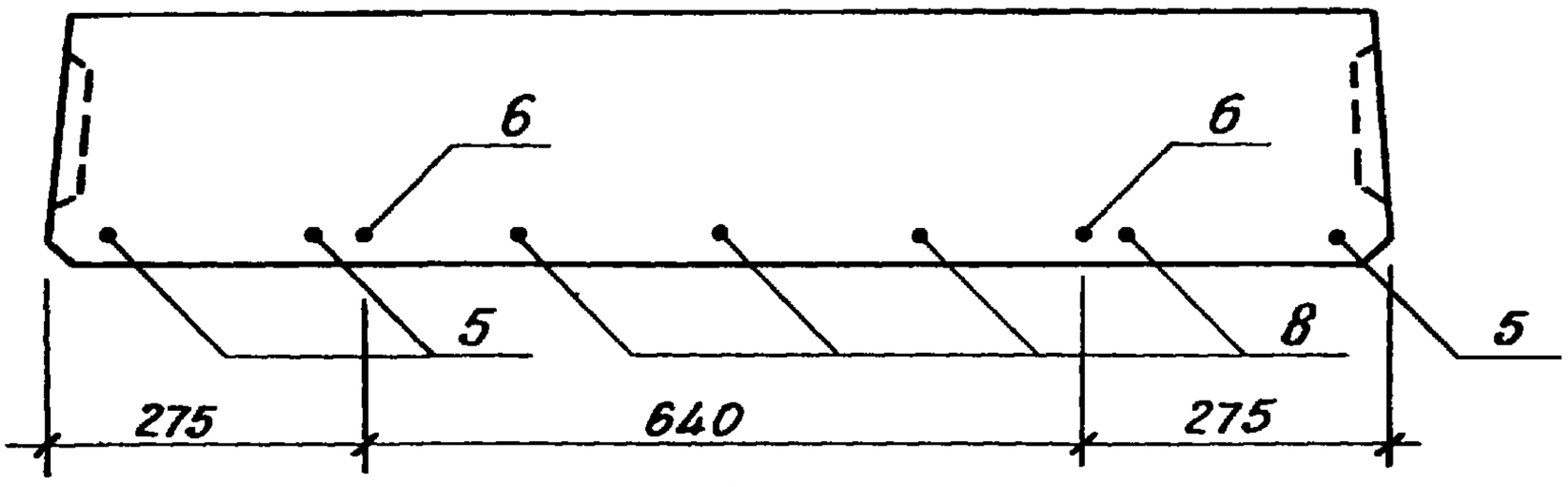

Рис. 4
остальное - см. рис. 1

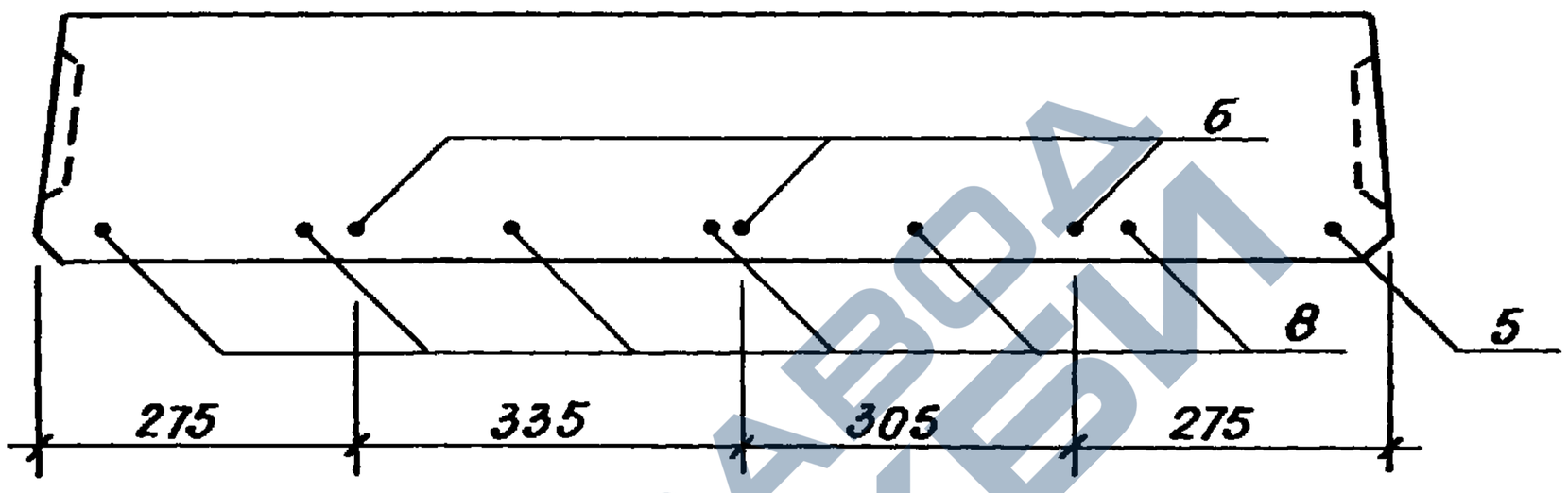

Рис. 5
остальное - см. рис. 1

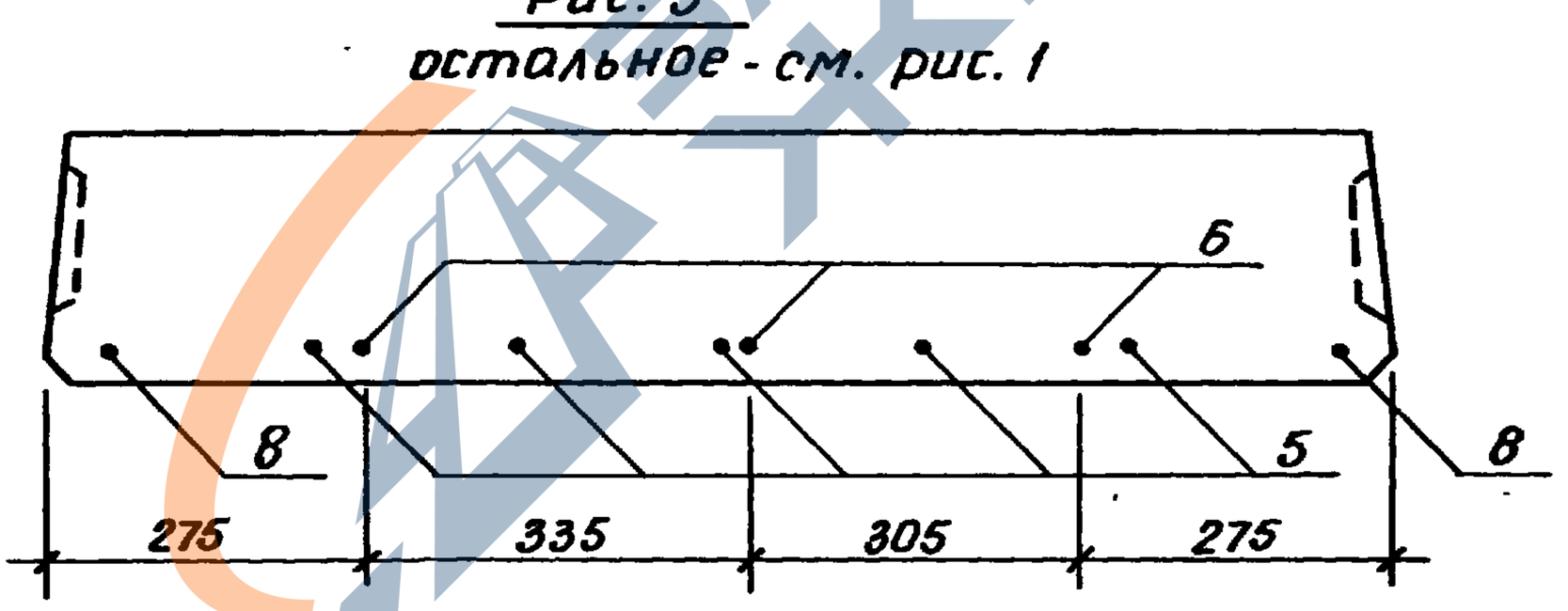

Рис. 6
остальное - см. рис. 1

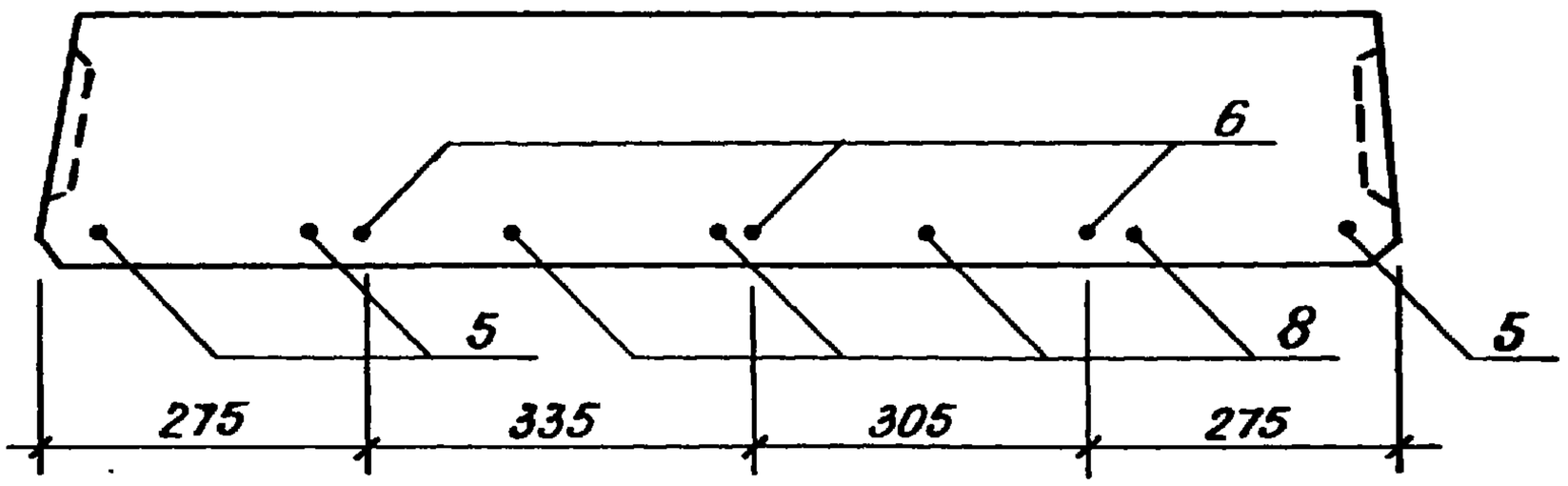

https://zavodjbi.com/

https://zavodjbi.com/

Обозначение	Марка	Рис.	L, мм	L/2, мм	Масса, кг
1.243-3.4 С-200	П62.12-10АIVТ-С7	2,7	6160	3080	3970
-01	П59.12-10АIVТ-С7	3,7	5860	2930	3780
-02	П62.12-8АIVТ-С7	1,7	6160	3080	3970
-03	П59.12-8АIVТ-С7	9,7	5860	2930	3780
-04	П62.12-6АIVТ-С7	9,7	6160	3080	3970
-05	П59.12-6АIVТ-С7	2,7	5860	2930	3780
-06	П62.12-10АIVТ-С8	2,8	6160	3080	3970
-07	П59.12-10АIVТ-С8	3,8	5860	2930	3780
-08	П62.12-8АIVТ-С8	1,8	6160	3080	3970
-09	П59.12-8АIVТ-С8	9,8	5860	2930	3780
-10	П62.12-6АIVТ-С8	9,8	6160	3080	3970
-11	П59.12-6АIVТ-С8	2,8	5860	2930	3780
-12	П62.12-10АIVТ-С9	5,8	6160	3080	3970
-13	П5912-10АIVТ-С9	6,8	5860	2930	3780
-14	П62.12-8АIVТ-С9	4,8	6160	3080	3970
-15	П59.12-8АIVТ-С9	10,8	5860	2930	3780
-16	П62.12-6АIVТ-С9	10,8	6160	3080	3970
-17	П59.12-6АIVТ-С9	5,8	5860	2930	3780

Рис. 9

остальное - см. рис. 1

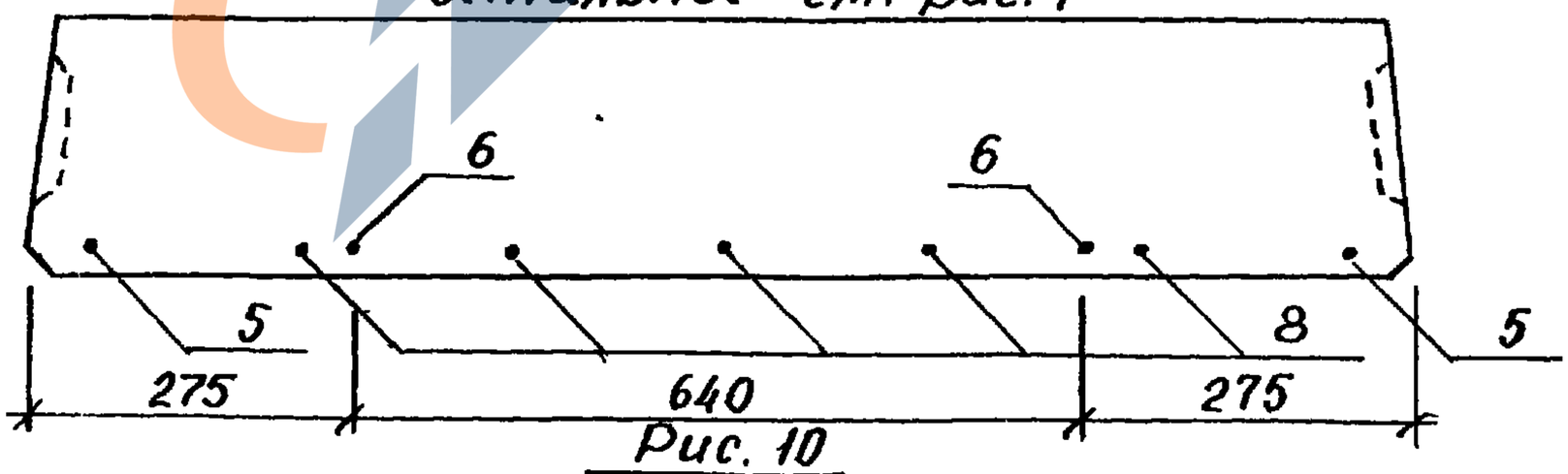

Рис. 10

остальное - см. рис. 1

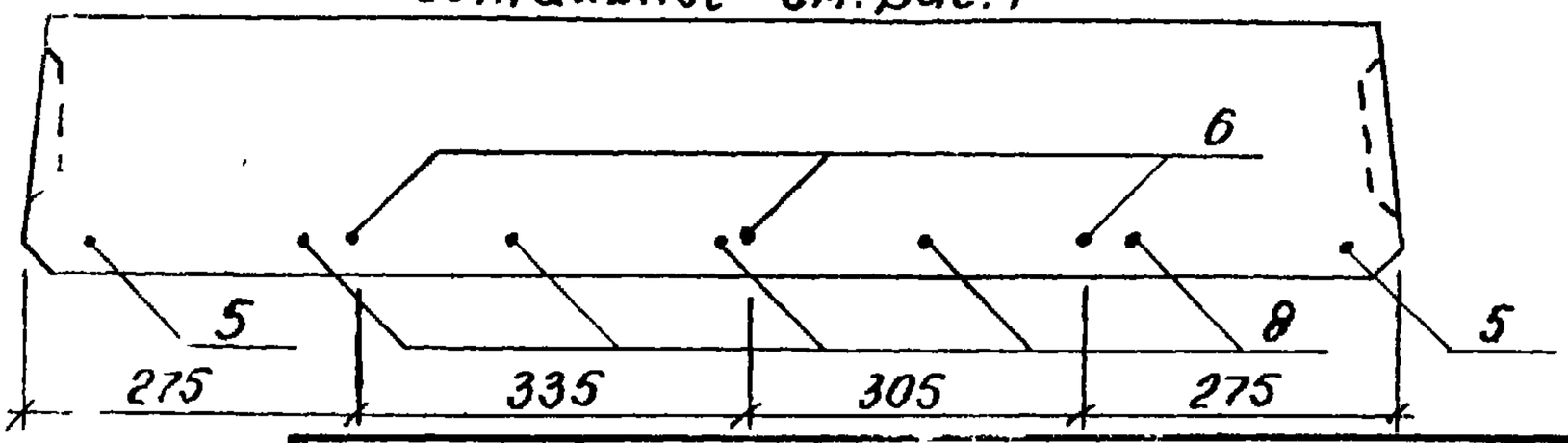

https://zavodjbi.com/

https://zavodjbi.com/

Формат	Зона	Поз.	Обозначение	Наименование	Кол. на исполн. 1.243-3.4С-300-										Примечание
					–	01	02	03	04	05	06	07	08	09	
				Документация											
А4			1.243-3.4С-300 СБ	Сборочный чертеж											
А4			1.243-3.4 С-100 СБ	Сборочный чертеж											листы 4...6
А4			1.243-3.4 С-000 ПЗ	Пояснительная записка											
А4			1.243-3.4 С-000 ТУ	Технические условия											
А4			1.243-3.4 С-000 РС	Ведомость расхода стали											
				Сборочные единицы											
А4		1	1.243-3.4С-120	Каркас КР1	6	6	6	6	6	6	6	6	6	6	
А4		2	1.243-3.4 С-130 -02	Сетка С3	1		1		1		1		1		

Марка										
П62.10-10АIIIТ-С7	П59.10-10АIIIТ-С7	П62.10-8АIIIТ-С7	П59.10-8АIIIТ-С7	П62.10-6АIIIТ-С7	П59.10-6АIIIТ-С7	П62.10-10АIIIТ-С8	П59.10-10АIIIТ-С8	П62.10-8АIIIТ-С8	П59.10-8АIIIТ-С8	

Н.контр.	Зауэрбрей		
Нач.АПМ-3	Янбулатов		
Гл.спец.	Каримова		
ГИП	Насретдинов		
Инженер	Берзон		

1.243-3.4С-300

Плита перекрытия беспустотная шириной 990 мм

Стадия	Лист	Листов
Р	1	4

ТашЗНИИЭП

Копировала Блинова

Формат А4

21960 нн

43

https://zavodjbi.com/

https://zavodjbi.com/

Инв. N подл.	Подпись и дата	Взам. инв. N

Формат	Зона	Поз.	Обозначение	Наименование	Кол. на исполн. 1.243-3.4 С-300 –										Примечание
					–	01	02	03	04	05	06	07	08	09	
А4		2	1.243-3.4 С-140-02	Сетка С6		1		1		1		1		1	
А4		3	1.243-3.4 С-150-02	Сетка С9	2	2	2	2	2	2	2	2	2	2	
А4		4	1.243-3.4 С-160-02	Сетка С12	1	1	1	1	1	1	1	1	1	1	
				Детали											
А4		5	1.243-3.4 С-110-01	Стержень Т2	3		1				3		1		
А4		8	-02	Стержень Т3	3		5		4		3		6		
А4		5	-03	Стержень Т4					2						
А4		5	-04	Стержень Т5		2						2			
А4		8	-05	Стержень Т6		4		4		1		4		4	
А4		5	-06	Стержень Т7				2		5				2	
А4		6	1.243-3.4 С-170	Стержень ОС1	4	4	4	4	4	4					
			-01	Стержень ОС2							4	4	4	4	
А4		7	-02	Петля П1	4	4	4	4	4	4	4	4	4	4	
				Материал											
				Бетон тяжелый В20	1,32	1,26	1,32	1,26	1,32	1,26	1,32	1,26	1,32	1,26	$м^3$

21960 45

1.243-3.4 С-300

Лист 2

Копировала

Формат А4

44

https://zavodjbi.com/

https://zavodjbi.com/

Формат	Зона	Поз.	Обозначение	Наименование	Кол. на исполн. 1.243-3.4 С-300- 10	11	12	13	14	15	16	17			Примечание
				Документация											
А4			1.243-3.4 С-300 СБ	Сборочный чертеж											
А4			1.243-3.4 С-100 СБ	Сборочный чертеж											листы 4..6
А4			1.243-3.4 С-000 ПЗ	Пояснительная записка											
А4			1.243-3.4 С-000 ТУ	Технические условия											
А4			1.243-3.4 С-000 РС	Ведомость расхода стали											
				Сборочные единицы											
А4		1	1.243-3.4 С-120	Каркас КР1	6	6	6	6	6	6	6	6			
А4		2	1.243-3.4 С-130 -02	Сетка С3	1		1		1		1				
			1.243-3.4 С-140 -02	Сетка С6		1		1		1		1			
А4		3	1.243-3.4 С-150 -02	Сетка С9	2	2	2	2	2	2	2	2			
А4		4	1.243-3.4 С-160 -02	Сетка С12	1	1	1	1	1	1	1	1			

Марка	П62.10-6АIIIт-С8	П59.10-6АIIIт-С8	П62.10-10АIIIт-С9	П59.10-10АIIIт-С9	П62.10-8АIIIт-С9	П59.10-8АIIIт-С9	П62.10-6АIIIт-С9	П59.10-6АIIIт-С9			

21960 9h

1.243-3.4 С-300

Лист 3

Копировала Блинова Формат А4

45

https://zavodjbi.com/

https://zavodjbi.com/

Инв. N подл.	Подпись и дата	Взам. инв. N

Формат	Зона	Поз.	Обозначение	Наименование	Кол. на исполн. 1.243-3.4С-300- 10	11	12	13	14	15	16	17			Примечание
				Детали											
А4		5	1.243-3.4С-110-01	Стержень Т2			3		1						
А4		8	-02	Стержень Т3	4		3		5		4				
А4		5	-03	Стержень Т4	2						2				
А4		5	-04	Стержень Т5				2							
А4		8	-05	Стержень Т6		1		4		4		1			
А4		5	-06	Стержень Т7		5				2		5			
А4		6	1.243-3.4С-170-01	Стержень ОС2	4	4	6	6	6	6	6	6			
А4		7	-02	Петля П1	4	4	4	4	4	4	4	4			
				Материал											
				Бетон тяжелый В20	1,32	1,26	1,32	1,26	1,32	1,26	1,32	1,26			$м^3$

21960 47

1.243-3.4С-300

Лист 4

Копировала Блинова

Формат А4

46

https://zavodjbi.com/

https://zavodjbi.com/

Рис. 1

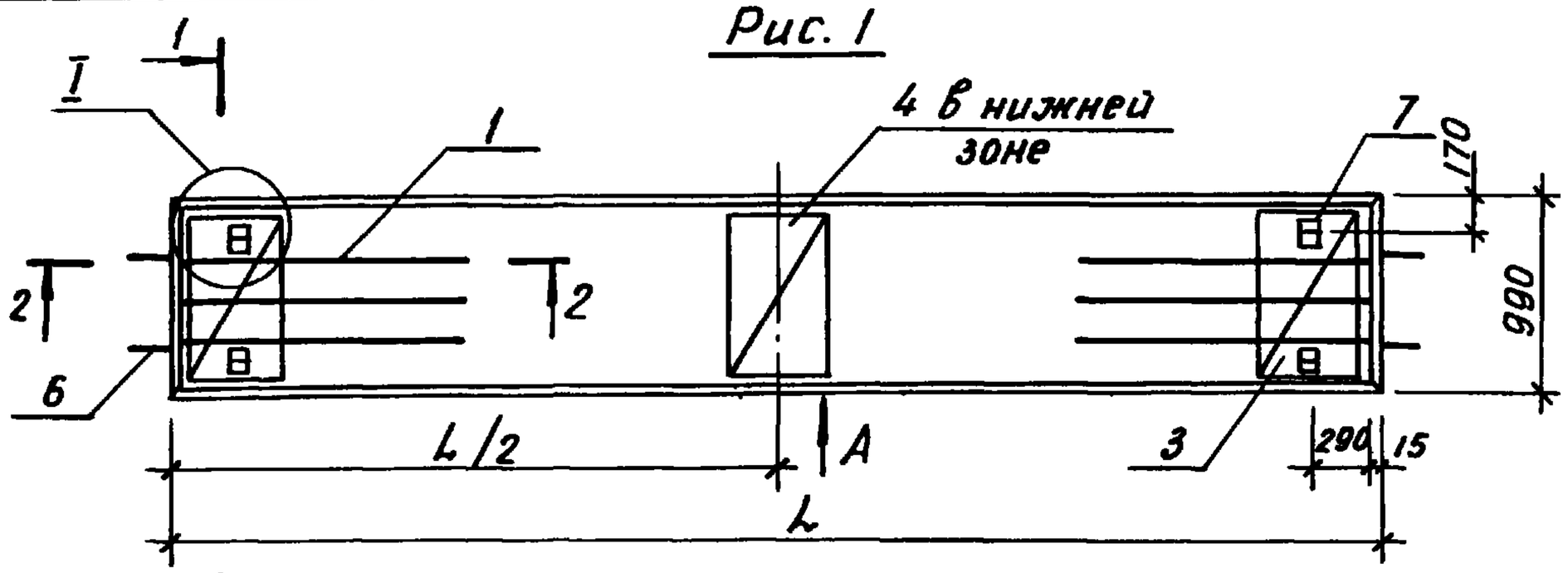

1 - 1

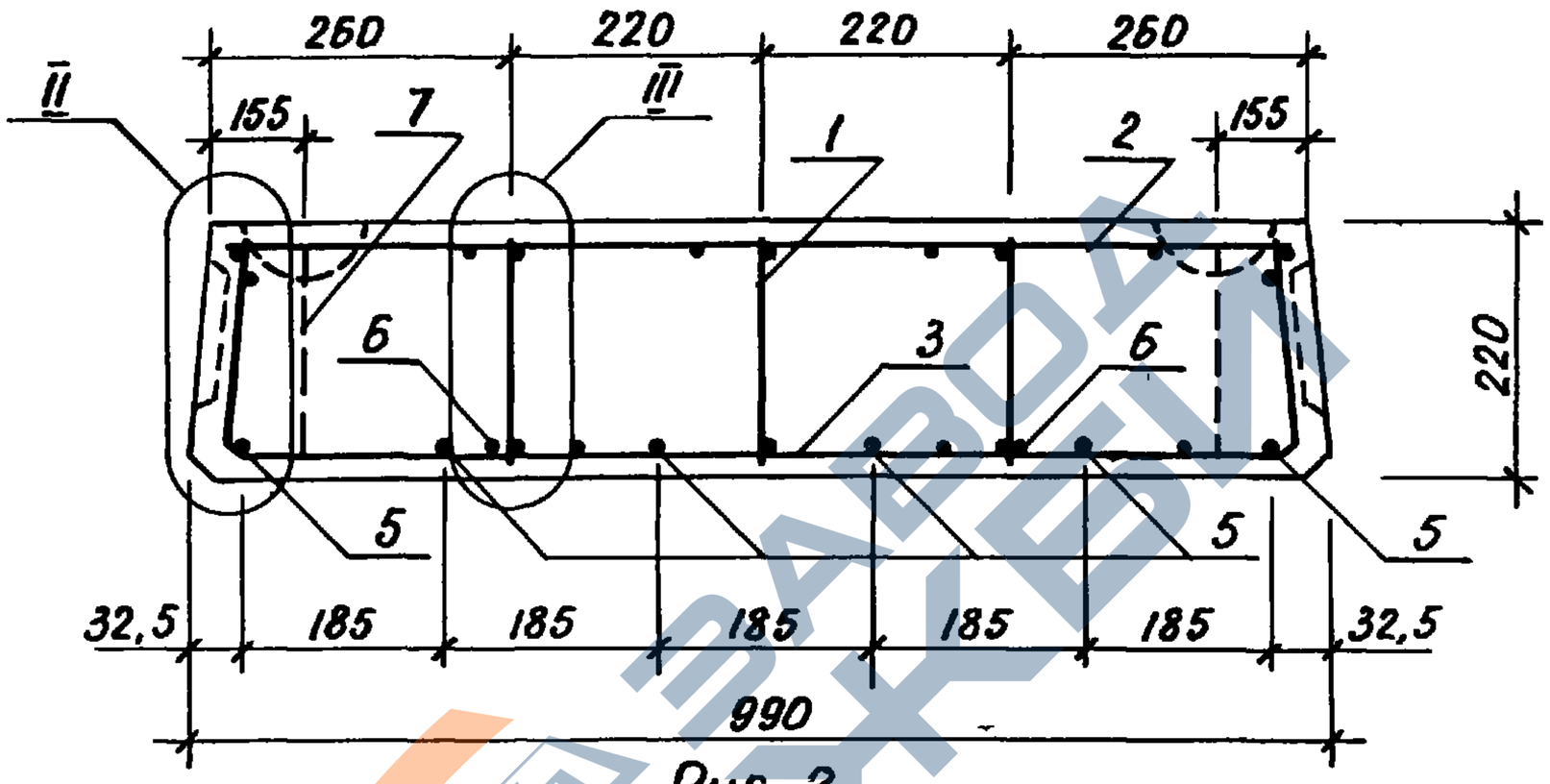

Рис. 2

остальное - см. рис. 1

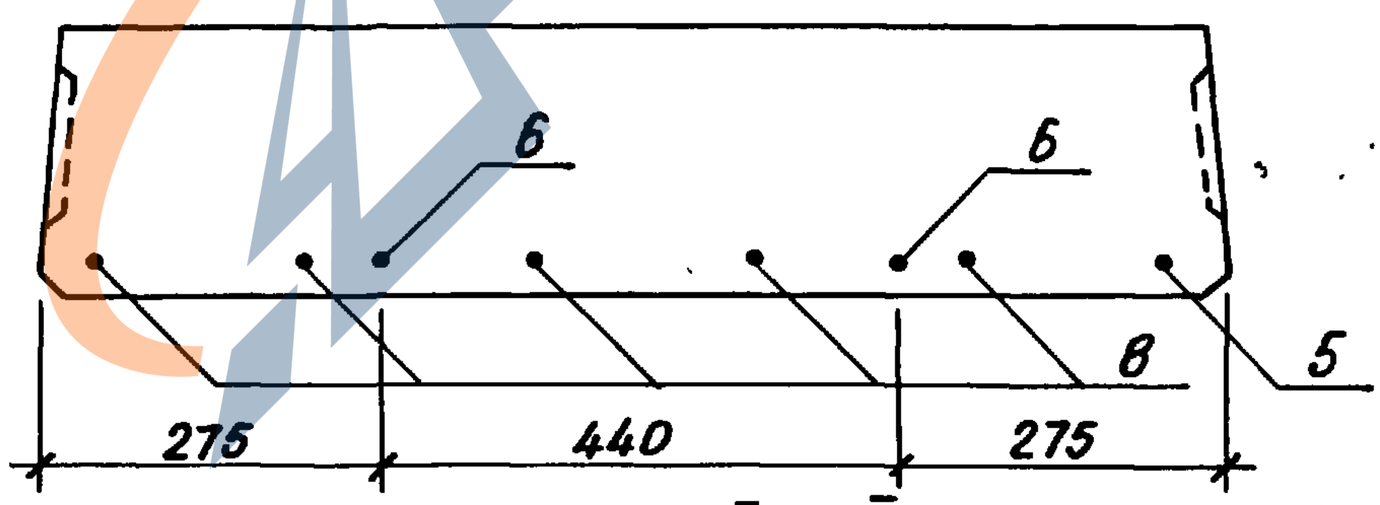

Вид А, сечение 2-2 и узлы I ... III см. 1.243-3.4С-100 СБ

Таблицу исполнений смотреть на листе 3.

Рис. 7, 8 см. 1.243-3.4С-100 СБ

				1.243-3.4С-300 СБ		
				Плита перекрытия беспустотная шириной 990 мм Сборочный чертеж	Стадия	Масса	Масштаб
					Р	см. табл.	
					Лист 1	Листов 3	
Н.контр.	Зауэрбрей				Таш ЗНИИЭП		
Нач.АПМЗ	Янбулатов						
Гл.спец.	Каримова						
ГИП	Насретдинов						
Инженер	Берзон						

Копировала Блинова 21960 Ч8 Формат А4

https://zavodjbi.com/

https://zavodjbi.com/

Рис. 3

остальное - см. рис. 1

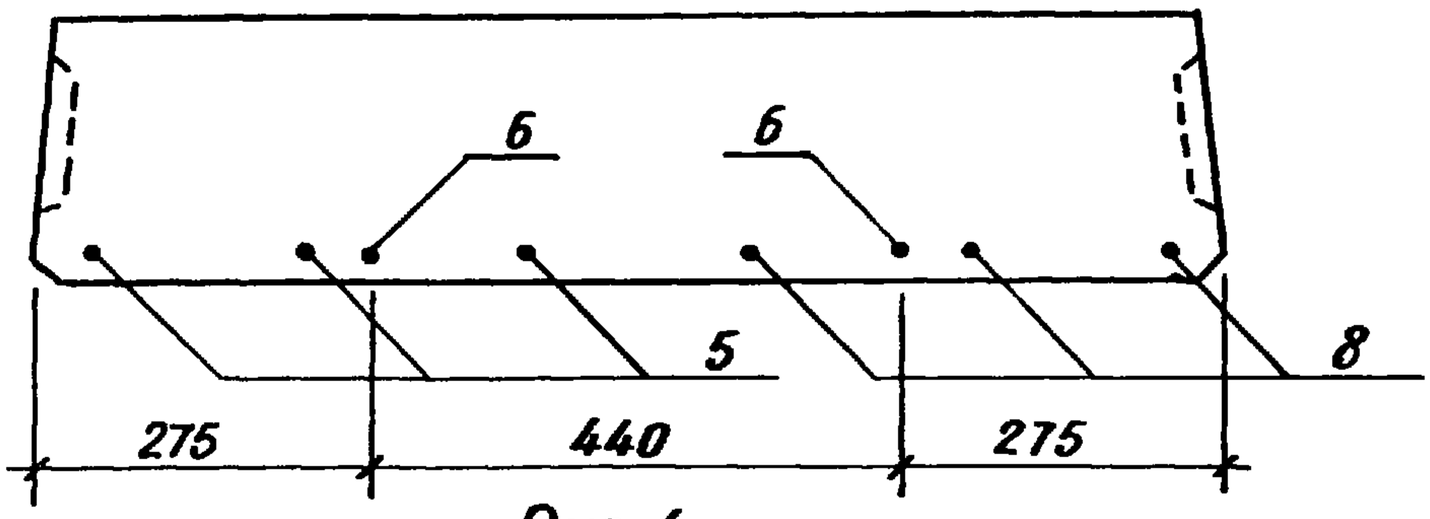

Рис. 4

остальное - см. рис. 1

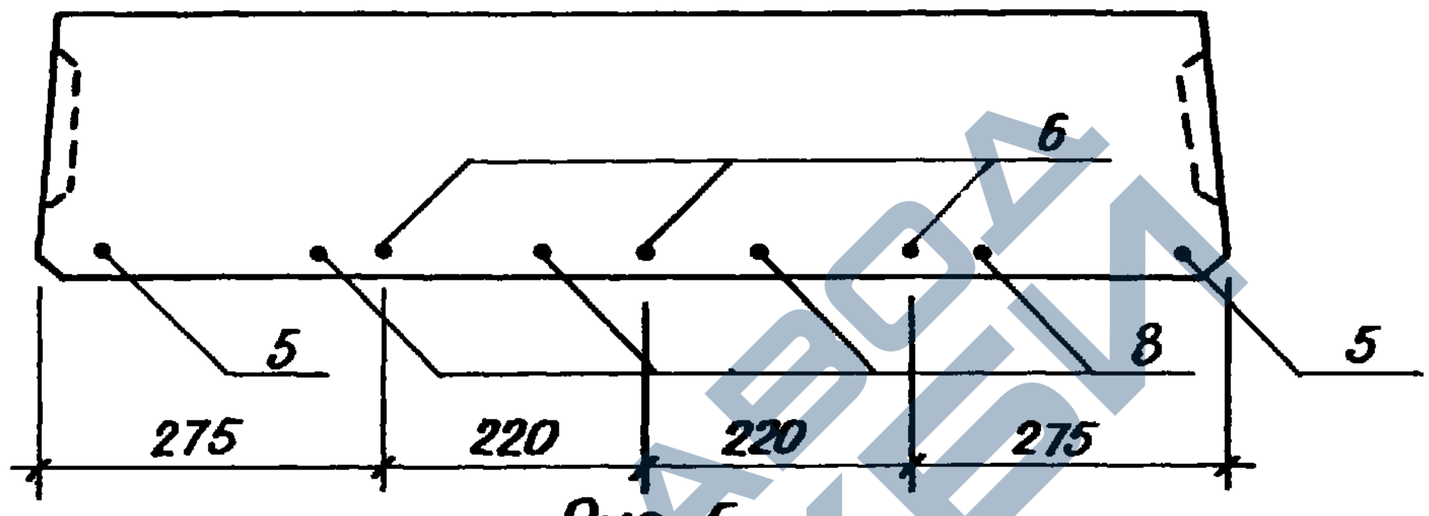

Рис. 5

остальное - см. рис. 1

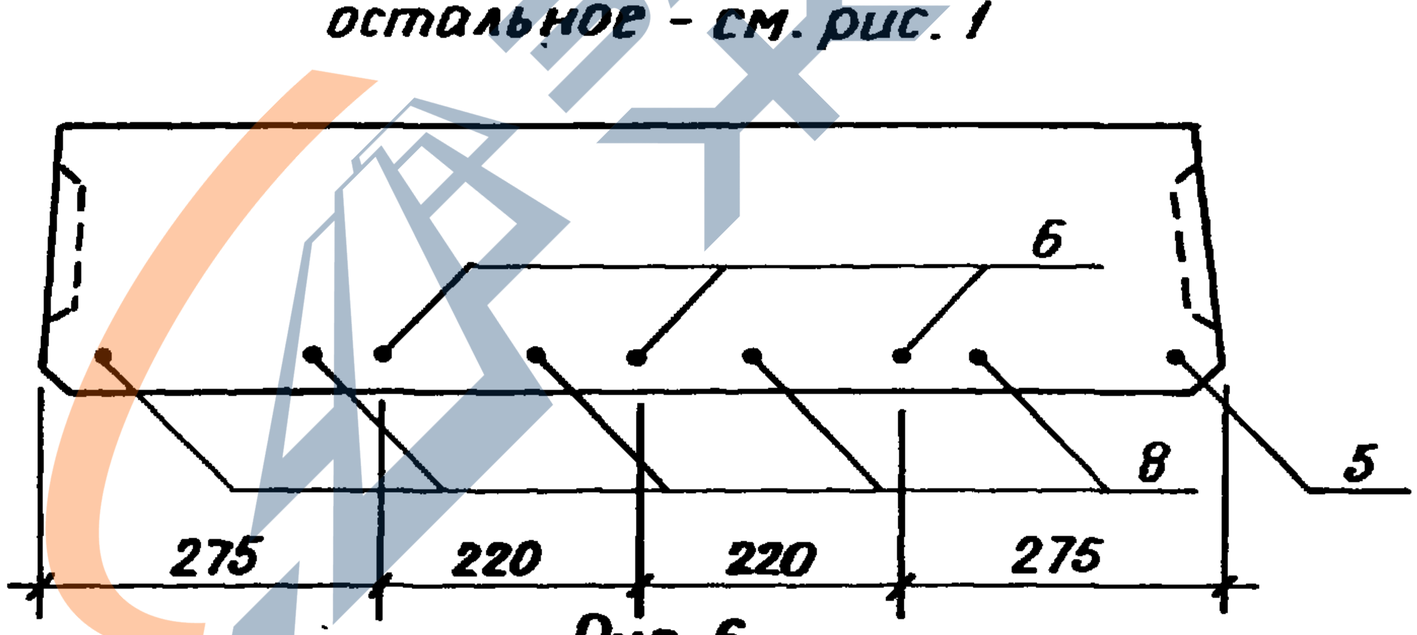

Рис. 6

остальное - см. рис. 1

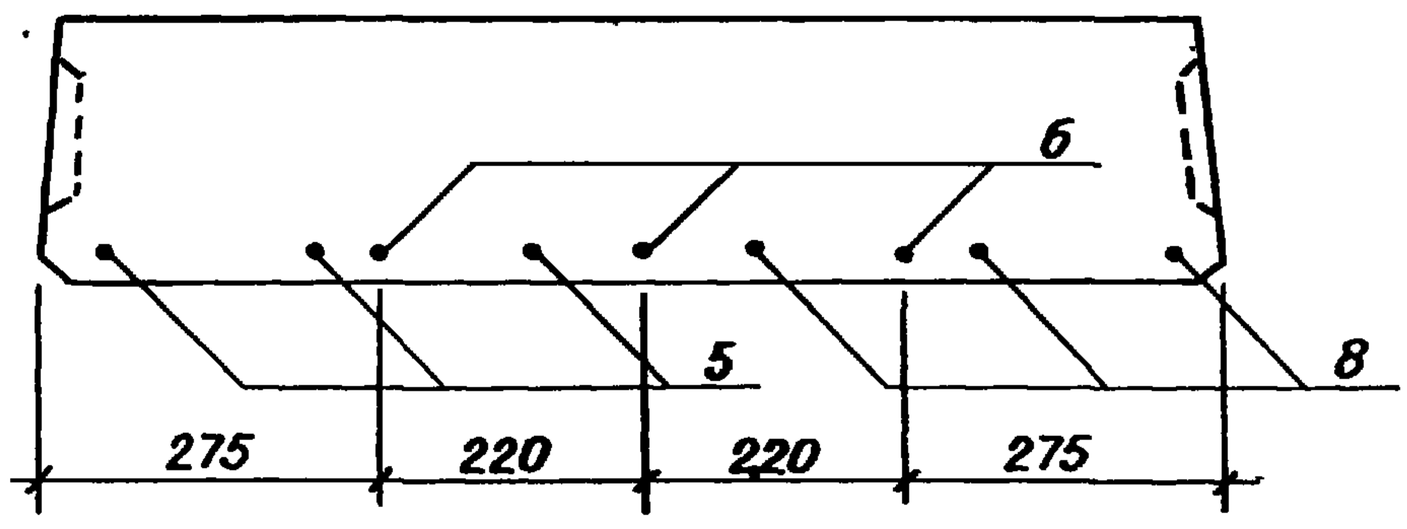

https://zavodjbi.com/

https://zavodjbi.com/

Обозначение	Марка	Рис.	L, мм	L/2, мм	Масса, кг
1.243-3.4 С-300	П62.10-10АIVТ-С7	3,7	6160	3080	3300
-01	П59.10-10АIVТ-С7	1,7	5860	2930	3140
-02	П62.10-8АIVТ-С7	2,7	6160	3080	3300
-03	П59.10-8АIVТ-С7	1,7	5860	2930	3140
-04	П62.10-6АIVТ-С7	1,7	6160	3080	3300
-05	П59.10-6АIVТ-С7	9,7	5860	2930	3140
-06	П62.10-10АIVТ-С8	3,8	6160	3080	3300
-07	П59.10-10АIVТ-С8	1,8	5860	2930	3140
-08	П62.10-8АIVТ-С8	2,8	6160	3080	3300
-09	П59.10-8АIVТ-С8	1,8	5860	2930	3140
-10	П62.10-6АIVТ-С8	1,8	6160	3080	3300
-11	П59.10-6АIVТ-С8	9,8	5860	2930	3140
-12	П62.10-10АIVТ-С9	6,8	6160	3080	3300
-13	П59.10-10АIVТ-С9	4,8	5860	2930	3140
-14	П62.10-8АIVТ-С9	5,8	6160	3080	3300
-15	П59.10-8АIVТ-С9	4,8	5860	2930	3140
-16	П62.10-6АIVТ-С9	4,8	6160	3080	3300
-17	П59.10-6АIVТ-С9	10,8	5860	2930	3140

Рис. 9

остальное - см. рис. 1

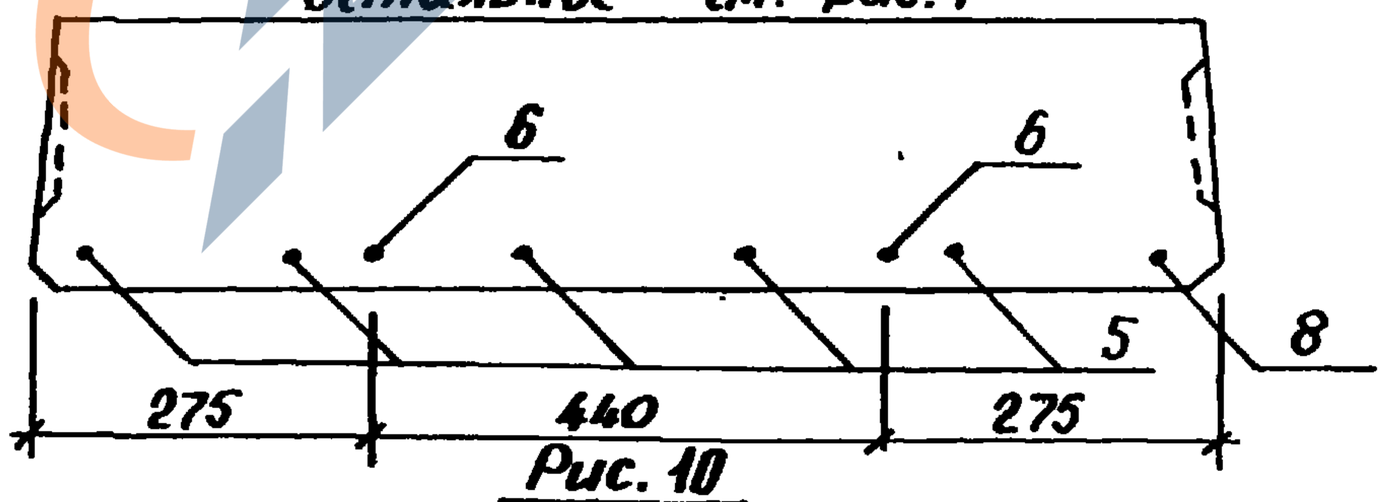

Рис. 10

остальное - см. рис. 1

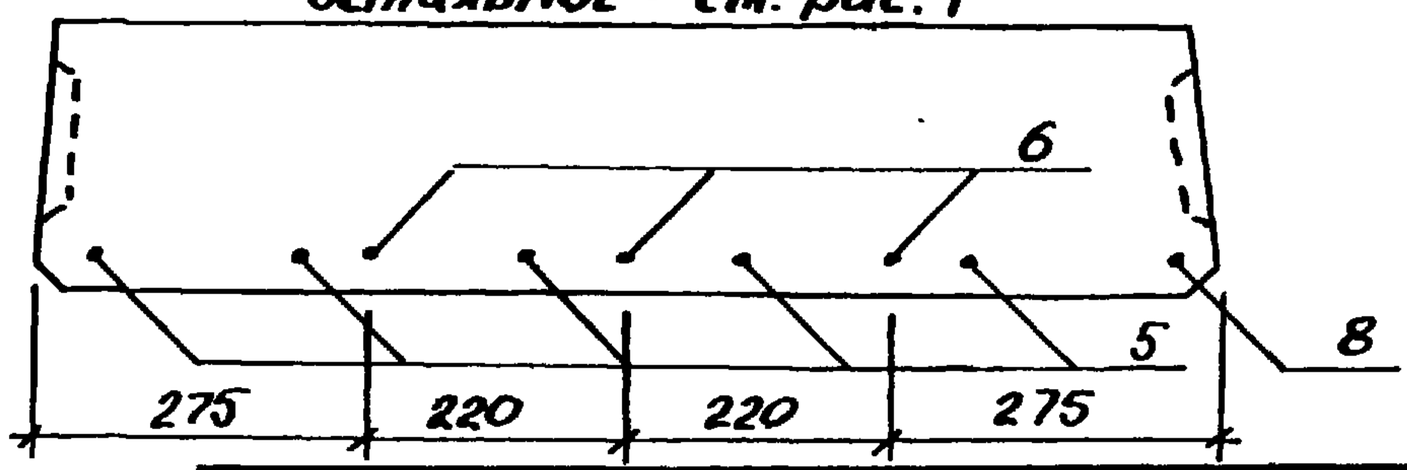

https://zavodjbi.com/

https://zavodjbi.com/

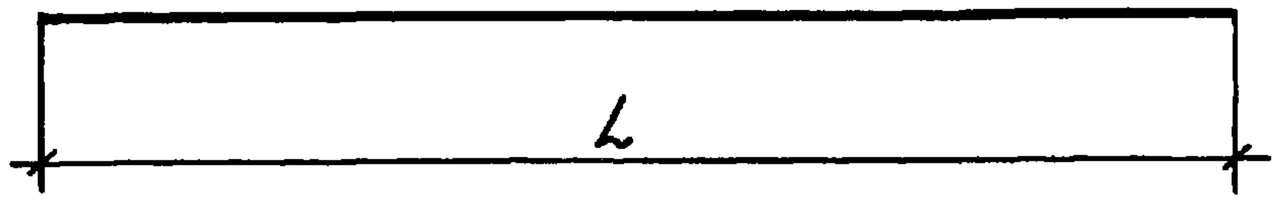

Обозначение	Марка	Ф класс стали, мм	L, мм	Масса, кг
1.243-3.4 С-110	Т1	16 А IV	6160	9,72
-01	Т2	14 А IV	6160	7,44
-02	Т3	12 А IV	6160	5,47
-03	Т4	10 А IV	6160	3,80
-04	Т5	14 А IV	5860	7,08
-05	Т6	12 А IV	5860	5,20
-06	Т7	10 А IV	5860	3,62

Инв.№ подл. | Подпись и дата | Взам.инв.№

Н.контр.	Зауэрбре		
Нач.АПМ-3	Янбулат		
Гл.спец.	Каримов		
ГИП	Насре		
Инженер	Берзон		

1.243-3.4 С-110

Стержень напрягаемый Т1 ... Т7

Стадия	Масса	Масштаб
Р	см. табл.	
Лист	Листов 1	

ГОСТ 5781-82

ТашЗНИИЭП

Копировала Блинова

Формат А4

https://zavodjbi.com/

https://zavodjbi.com/

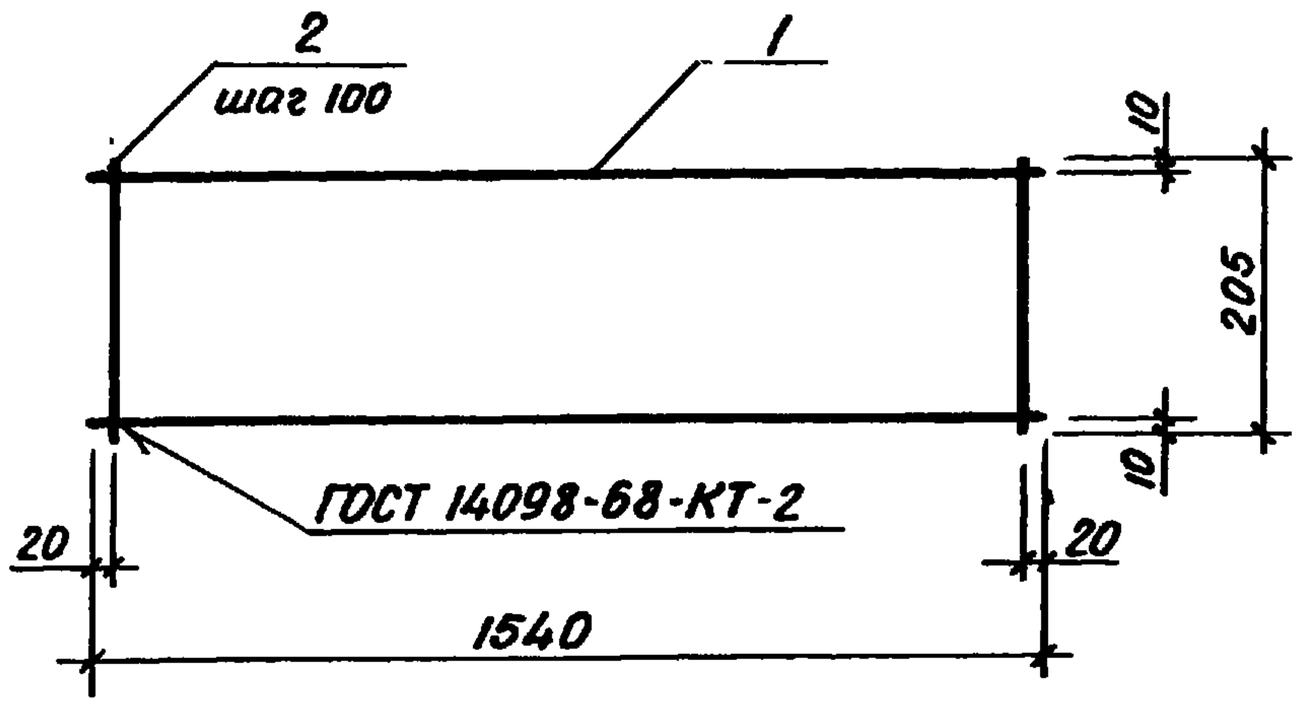

Формат	Зона	Поз.	Обозначение	Наименование	Кол.	Примечание
				Документация		
А4			1.243-3.4 С-000 ТУ	Технические условия		
				Детали		
				Ф3 Вр I , ГОСТ 6727-80		
Б4		1	1.243-3.4 С-121	ℓ = 1540	2	0,08 кг
Б4		2	1.243-3.4 С-122	ℓ = 205	16	0,01 кг

Н.контр.	Заузбрей	
Нач.АПМЗ	Янбулатов	
Гл.спец.	Каримова	
ГИП	Насретдинов	
Инженер	Берзон	

1.243-3.4 С-120

Каркас КР1

Стадия	Масса	Масштаб
Р	0,32	
Лист	Листов 1	

ТашЗНИИЭП

Копировала Блинова 21960 52 Формат А4

https://zavodjbi.com/

https://zavodjbi.com/

Формат	Зона	Поз.	Обозначение	Наименование	Кол.	Примечание
				Документация		
А4			1.243-3.4С-000 ТУ	Технические условия		
				Переменные данные		
				для исполнений:		
				1.243-3.4С-130		С1
				Детали		
БЧ		1	1.243-3.4С-131	Ф4ВрI, ГОСТ 6727-80, ℓ=6120	8	0,55
БЧ		2	1.243-3.4С-132	Ф4ВрI, ГОСТ 6727-80, ℓ=1440	25	0,13
				1.243-3.4С-130-01		С2
				Детали		
БЧ		1	1.243-3.4С-131	Ф4ВрI, ГОСТ 6727-80, ℓ=6120	7	0,55
БЧ		2	1.243-3.4С-133	Ф4ВрI, ГОСТ 6727-80, ℓ=1140	25	0,10
				1.243-3.4С-130-02		С3
				Детали		
БЧ		1	1.243-3.4С-131	Ф4ВрI, ГОСТ 6727-80, ℓ=6120	6	0,55
БЧ		2	1.243-3.4С-134	Ф4ВрI, ГОСТ 6727-80, ℓ=940	25	0,08

Инв. № подл. | Подпись и дата | Взам. инв. №

Н. контр.	Заузрбрей		
Нач. АПМ-3	Якбулатов		
Гл. спец.	Каримова		
ГИП	Шарретдинов		
Инженер	Берзон		

1.243-3.4С-130

Сетка С1... С3

Стадия	Лист	Листов
Р		1

ТашЗНИИЭП

Копировала Блинова 21960 53 Формат А4

https://zavodjbi.com/

https://zavodjbi.com/

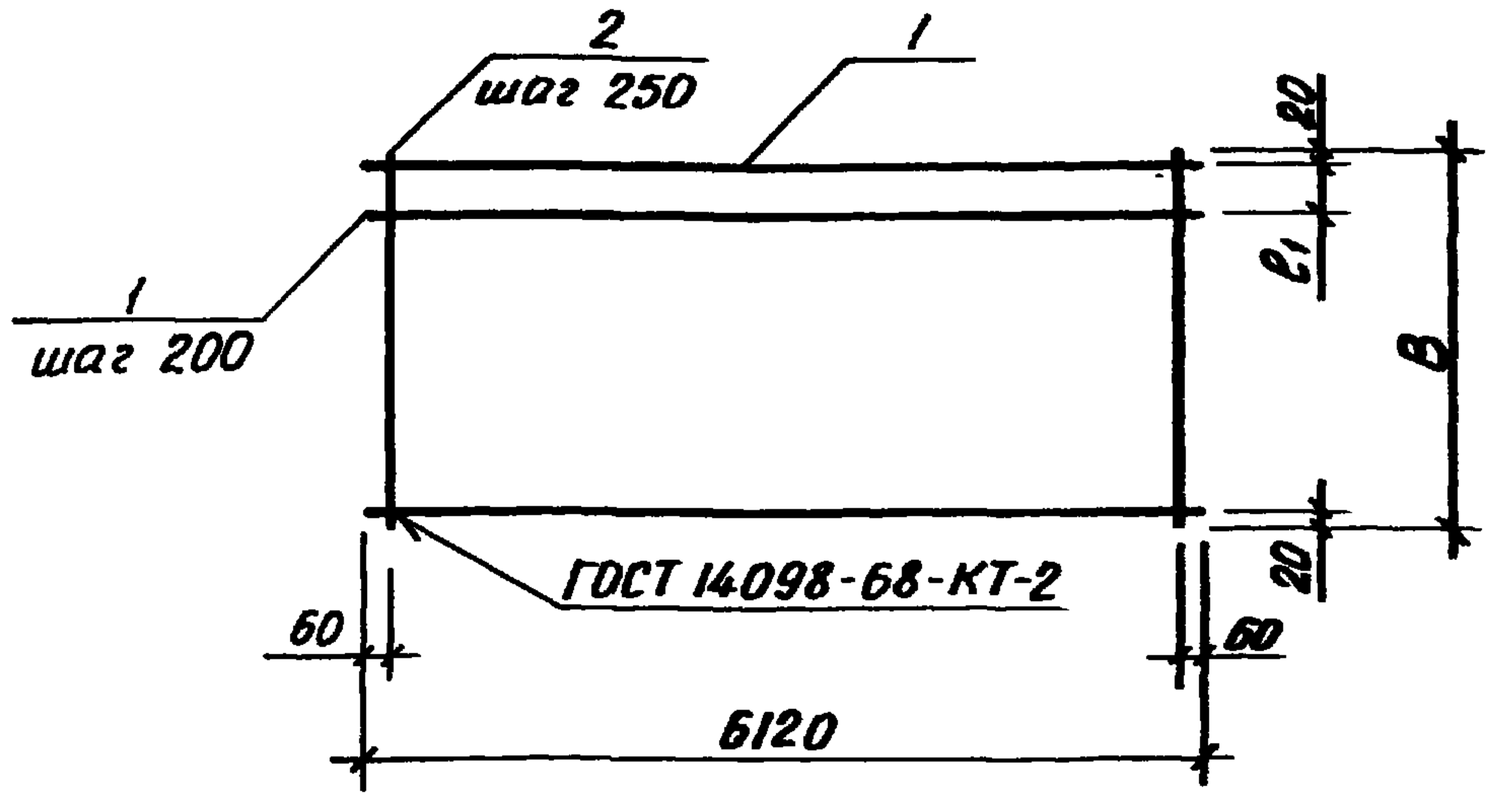

Обозначение	Марка	В, мм	l1, мм	Масса, кг
1.243-3.4-С-130	С1	1440	200	7,65
-01	С2	1140	100	6,35
-02	С3	940	100	5,30

Н.контр.	Зауэрбрей		
Нач.АПМЭ	Янбулатов		
Гл.спец.	Каримова		
ГИП	Насретдинов		
Инженер	Берэон		

1.243-3.4С-130 СБ

Сетка С1 ... С3. Сборочный чертеж

Стадия	Масса	Масштаб
Р	см. табл.	
Лист	Листов 1	

ТашЗНИИЭП

Копировала Блинова 21960 54 Формат А4

https://zavodjbi.com/

https://zavodjbi.com/

Формат	Зона	Поз.	Обозначение	Наименование	Кол.	Примечание
				Документация		
А4			1.243-3.4 С-000 ТУ	Технические условия		
				Переменные данные		
				для исполнений :		
				1.243-3.4 С-140		С4
				Детали		
БЧ		1	1.243-3.4 С-141	Ф4 Вр I, ГОСТ 6727-80, ℓ=5820	8	0,52
БЧ		2	1.243-3.4 С-132	Ф4 Вр I, ГОСТ 6727-80, ℓ=1440	24	0,13
				1.243-3.4 С-140-01		С5
				Детали		
БЧ		1	1.243-3.4 С-141	Ф4 Вр I, ГОСТ 6727-80, ℓ=5820	7	0,52
БЧ		2	1.243-3.4 С-133	Ф4 Вр I, ГОСТ 6727-80, ℓ=1140	24	0,10
				1.243-3.4 С-140-02		С6
				Детали		
БЧ		1	1.243-3.4 С-141	Ф4 Вр I, ГОСТ 6727-80, ℓ=5820	6	0,52
БЧ		2	1.243-3.4 С-134	Ф4 Вр I, ГОСТ 6727-80, ℓ=940	24	0,08

Инв. № подл. | Подп. и дата | Взам. инв. №

Н. контр.	Заузбрей		
Нач. АПМ-3	Янбулатов		
Гл. спец.	Каримова		
ГИП	Насретдинов		
Инженер	Берзон		

1.243-3.4 С-140

Сетка С4...С6

Стадия	Лист	Листов
Р		1

ТашЗНИИЭП

Копировала Блинова

https://zavodjbi.com/

https://zavodjbi.com/

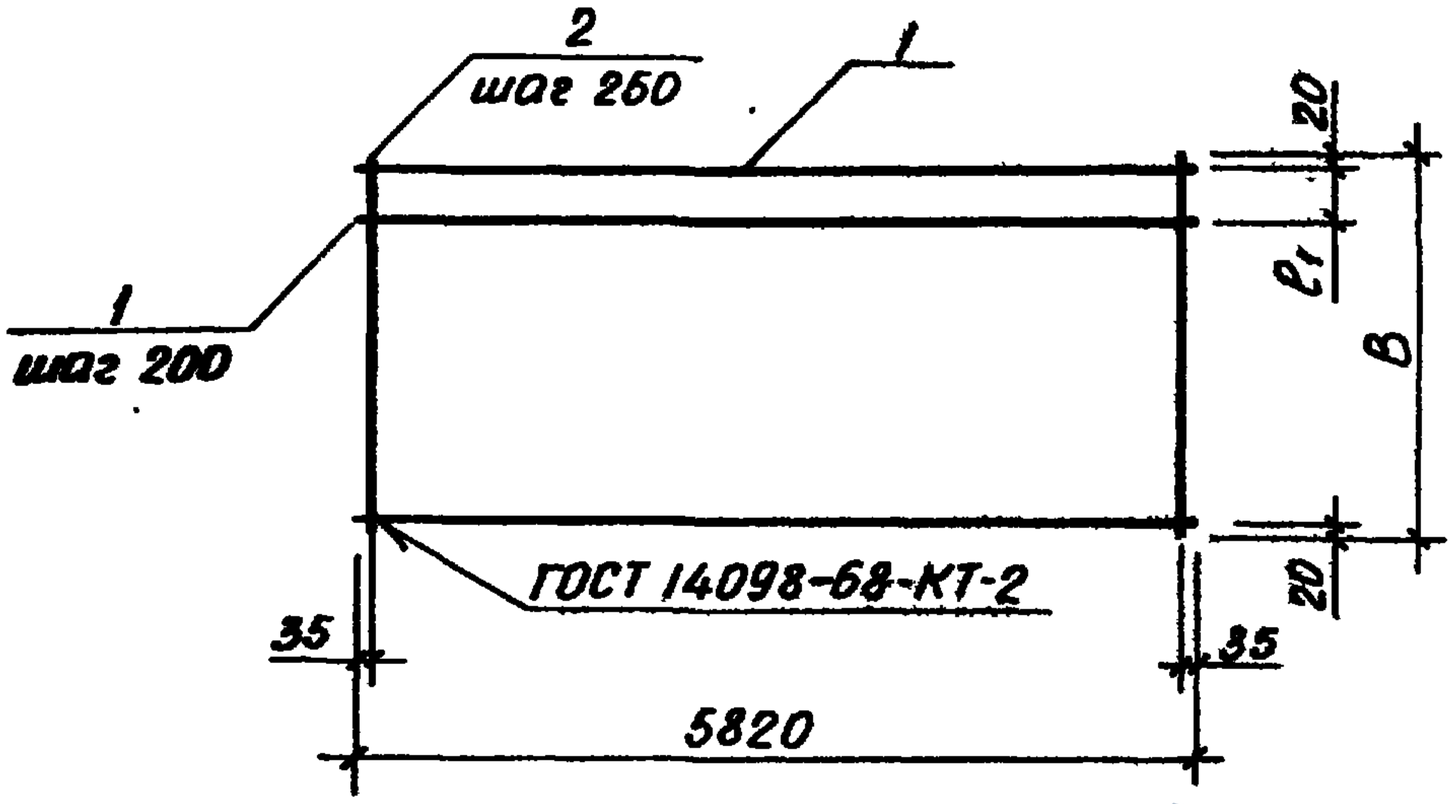

Обозначение	Марка	B, мм	c_1, мм	Масса, кг
1.243-3.4С-140	С4	1440	200	7,28
--01	С5	1140	100	6,04
-02	С6	940	100	5,04

Н.контр.	Зауэрбрей	
Нач.АПМЭ	Янбулатов	
Гл.спец.	Каримова	
ГИП	Насретдинов	
Инженер	Бервон	

1.243-3.4 С-140 СБ

Сетка С4 ... С6.
Сборочный чертеж

Стадия	Масса	Масштаб
Р	см. табл.	
Лист	Листов 1	

ТашЗНИИЭП

Копировала Блинова 21960 56 Формат А4

https://zavodjbi.com/

https://zavodjbi.com/

Формат	Зона	Поз.	Обозначение	Наименование	Кол.	Примечание
				Документация		
А4			1.243-3.4 С-000 ТУ	Технические условия		
				Переменные данные		
				для исполнений:		
				1.243-3.4 С-150		С7
				Детали		
БЧ		1	1.243-3.4 С-151	Ф4Вр.I, ГОСТ 6727-80, ℓ=1720	7	0,16
БЧ		2	1.243-3.4 С-152	Ф4Вр.I, ГОСТ 6727-80, ℓ=460	9	0,04
				1.243-3.4 С-150-01		С8
				Детали		
БЧ		1	1.243-3.4 С-153	Ф4Вр.I, ГОСТ 6727-80, ℓ=1530	7	0,14
БЧ		2	1.243-3.4 С-152	Ф4Вр.I, ГОСТ 6727-80, ℓ=460	8	0,04
				1.243-3.4 С-150-02		С9
				Детали		
БЧ		1	1.243-3.4 С-154	Ф4Вр.I, ГОСТ 6727-80, ℓ=1340	7	0,12
БЧ		2	1.243-3.4 С-152	Ф4Вр.I, ГОСТ 6727-80, ℓ=460	7	0,04

1.243-3.4 С-150

Н. контр.	Зауэрбрей	Сетка С7...С9	Стадия: Р; Лист: ; Листов: 1
Нач. АПМ-3	Анбулатов		ТашЗНИИЭП
Гл. спец.	Каримова		
ГИП	Насретдинов		
Инженер	Берзон		

Копировала Блинова 21960 57 Формат А4

https://zavodjbi.com/

https://zavodjbi.com/

Развертка

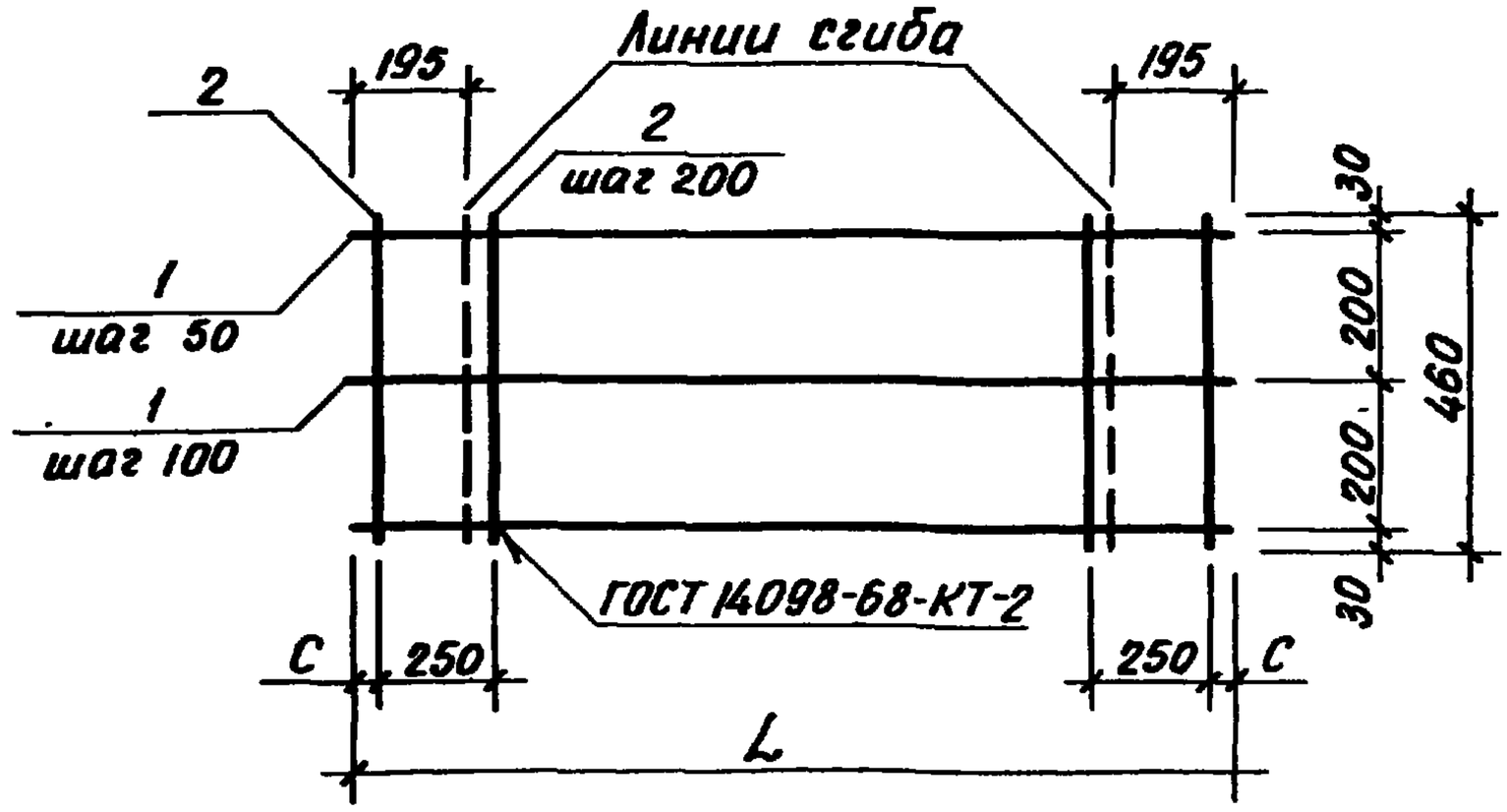

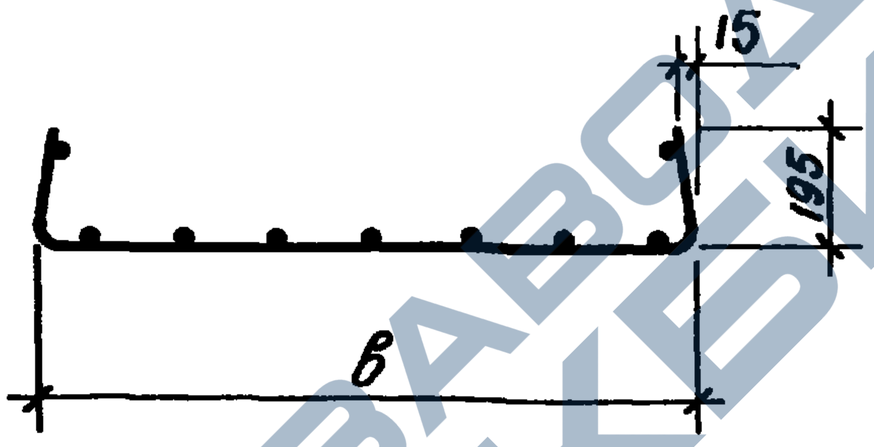

Обозначение	Марка	L, мм	в, мм	С, мм	Масса, кг
1.243-3.4 С-150	С7	1720	1330	10	1,48
-01	С8	1530	1140	15	1,30
-02	С9	1340	950	20	1,12

Н.контр.	Заузбрей		
Нач.АПМЗ	Янбулатов		
Гл.спец.	Каримова		
ГИП	Насретдинов		
Инженер	Берзон		

1.243-3.4 С-150 СБ

Сетка С7... С9.
Сборочный чертеж

Стадия	Масса	Масштаб
Р	см. табл.	
Лист	Листов 1	

ТашЗНИИЭП

Копировала Блинова

https://zavodjbi.com/

https://zavodjbi.com/

Формат	Зона	Поз.	Обозначение	Наименование	Кол.	Приме-чание
				Документация		
А4			1.243-3.4 С-000 ТУ	Технические условия		
				Переменные данные		
				Для исполнений:		
				1.243-3.4 С-160		С10
				Детали		
БЧ		1	1.243-3.4 С-161	Ф3Вр I, ГОСТ 6727-80, ℓ=1440	3	0,07
БЧ		2	1.243-3.4 С-162	Ф3Вр I, ГОСТ 6727-80, ℓ=460	8	0,02
				1.243-3.4 С-160-01		С11
				Детали		
БЧ		1	1.243-3.4 С-163	Ф3Вр I, ГОСТ 6727-80, ℓ=1140	3	0,06
БЧ		2	1.243-3.4 С-162	Ф3Вр I, ГОСТ 6727-80, ℓ=460	7	0,02
				1.243-3.4 С-160-02		С12
				Детали		
БЧ		1	1.243-3.4 С-164	Ф3Вр I, ГОСТ 6727-80, ℓ=940	3	0,05
БЧ		2	1.243-3.4 С-162	Ф3Вр I, ГОСТ 6727-80, ℓ=460	6	0,02

1.243-3.4 С-160

Н.контр.	Зауэрбрей	Сетка С10...С12	Стадия: Р; Лист: ; Листов: 1
Нач.АПМЗ	Янбулатов		
Гл.спец.	Каримова		
ГИП	Насретдинов		ТашЗНИИЭП
Инженер	Берзон		

https://zavodjbi.com/

https://zavodjbi.com/

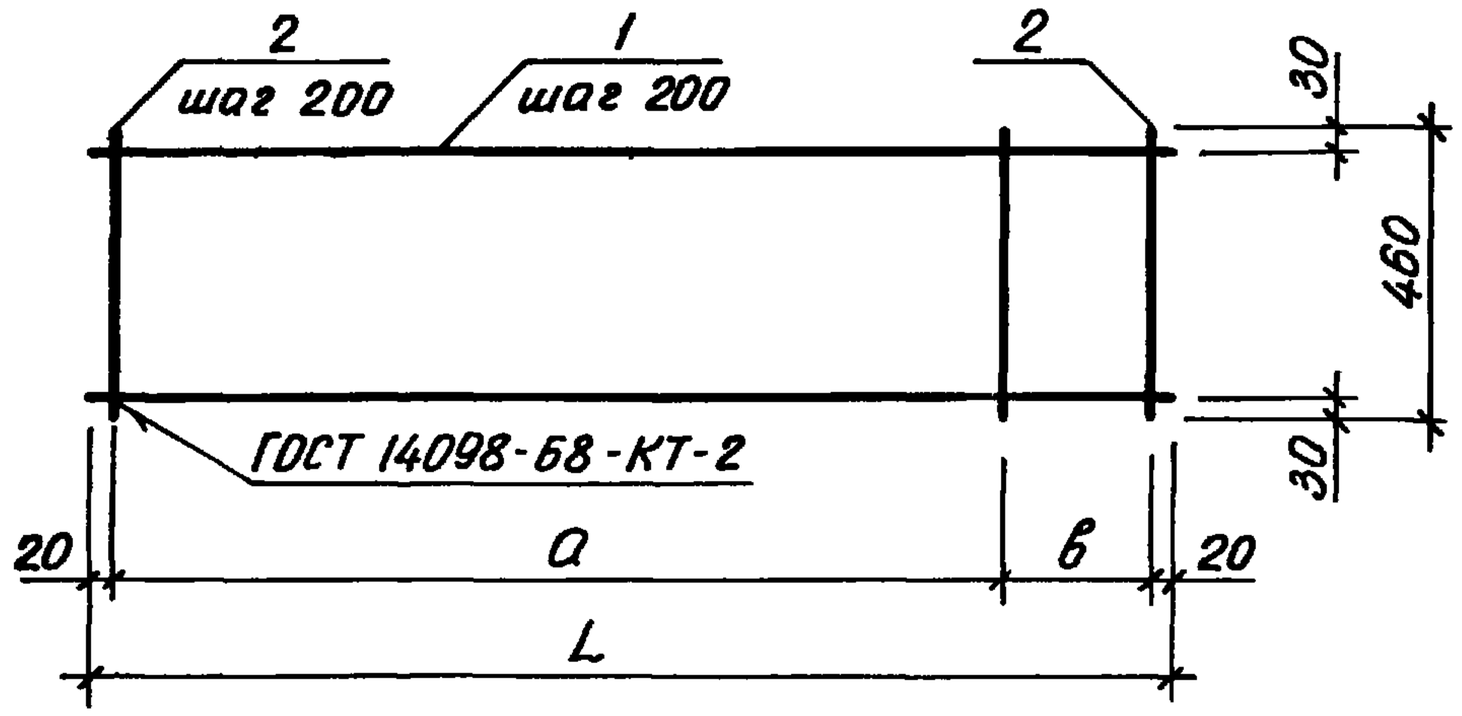

Обозначение	Марка	L, мм	а, мм	в, мм	Масса, кг
1.243-3.4С-160	С10	1440	1200	200	0,37
-01	С11	1140	1000	100	0,32
-02	С12	940	800	100	0,27

Н.контр.	Зауэрбрей		
Нач.АПМЗ	Янбулатов		
Гл.спец.	Каримова		
ГИП	Насретдинов		
Инженер	Берзон		

1.243-3.4С-160 СБ

Сетка С10...С12. Сборочный чертеж

Стадия	Масса	Масштаб
Р	см. табл.	
Лист	Листов 1	

ТашЗНИИЭП

Копировала Блинова 21960 60 Формат А4

https://zavodjbi.com/

https://zavodjbi.com/

Рис. 1

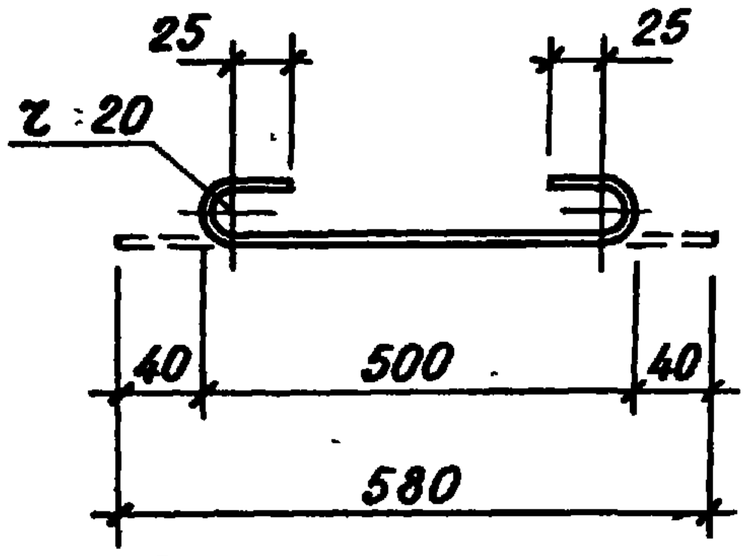

Рис. 2

Рис. 3

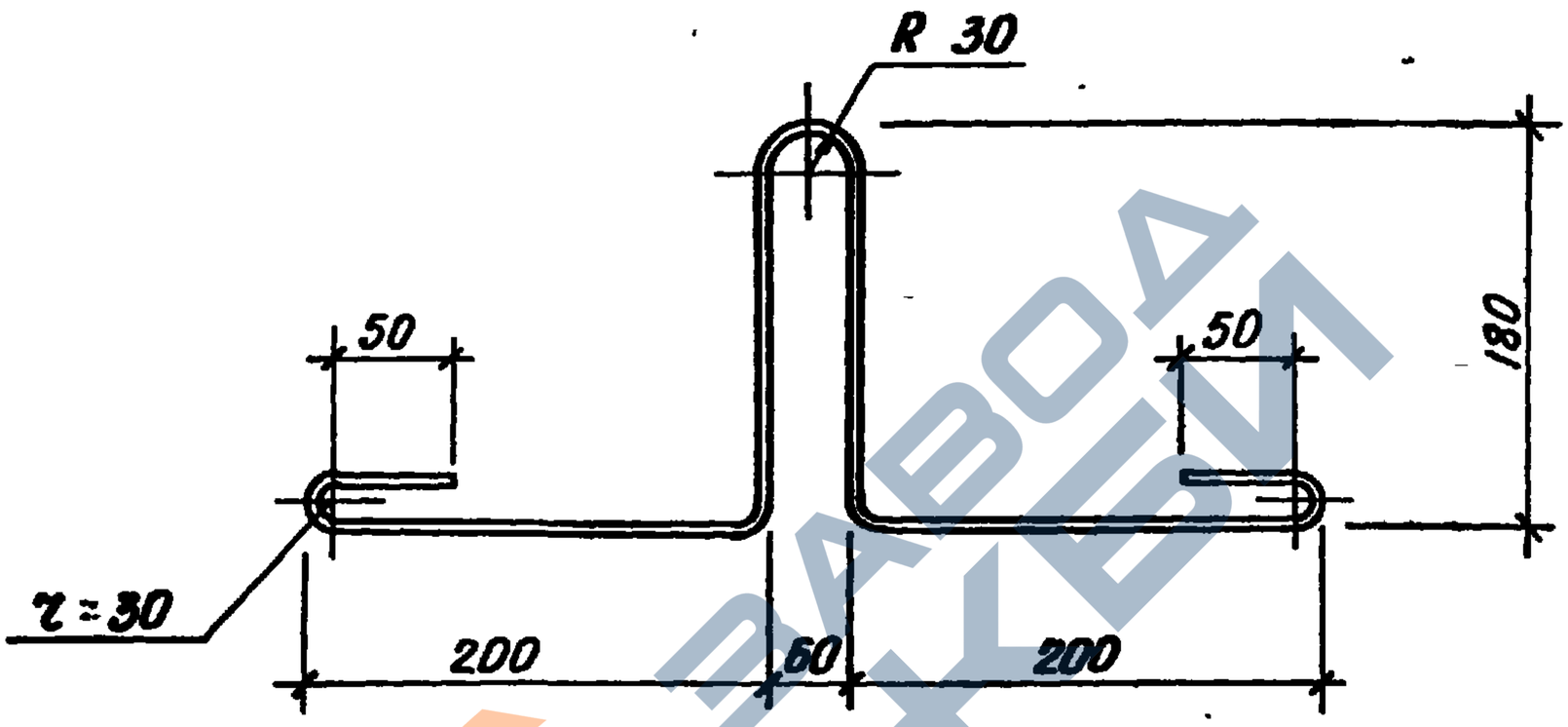

Обозначение	Марка	Рис.	Ф класс стали, мм	Длина, мм	Масса, кг
1.243-3.4С-170	ОС1	1	6 AI	580	0,13
-01	ОС2	2	8 AIII	600	0,24
-02	П1	3	12 AI	1000	0,89
-03	П2	3	14 AI	1000	1,21
-04	П3	3	16 AI	1000	1,58

Инв. N подл. | Подпись и дата | Взам. инв. N

Н.контр.	Зауэрбрей	
Нач. АПМ-3	Янбулатов	
Гл. спец.	Каримова	
ГИП	Насретдинов	
Инженер	Берзон	

1.243-3.4С-170

Стержень ОС1... ОС2
Петля П1... П3

Стадия	Масса	Масштаб
Р	см. табл.	
Лист	Листов 1	

ГОСТ 5781-82

ТашЗНИИЭП

Копировала Блинова 21960 61 Формат А4

https://zavodjbi.com/

https://zavodjbi.com/

Ведомость расхода стали на элемент, кг

Марка элемента	Напрягаемая арматура класса						Изделия арматурные											Общий расход
							Арматура класса										Всего	
	A-IV					Всего	A-I					A-III		Bp-I				
	ГОСТ 5781-82.						ГОСТ 5781-82							ГОСТ 6727-80				
	Ф10	Ф12	Ф14	Ф16	Итого		Ф6	Ф12	Ф14	Ф16	Итого	Ф8	Итого	Ф3	Ф4	Итого		
П62.15-10АIVТ-С7			44,64	19,44	64,08	64,08	0,52			6,32	6,84			2,93	10,61	13,54	20,38	84,46
П62.15-10АIVТ-С8											6,32	0,96	0,96				20,82	84,90
П62.15-10АIVТ-С9												1,92	1,92				21,78	85,86
П59.15-10АIVТ-С7		10,40	42,48		52,88	52,88	0,52			6,32	6,84			2,93	10,24	13,17	20,01	72,89
П59.15-10АIVТ-С8											6,32	0,96	0,96				20,45	73,33
П59.15-10АIVТ-С9												1,92	1,92				21,41	74,29
П62.15-8АIVТ-С7		21,88	29,76		51,64	51,64	0,52			6,32	6,84			2,93	10,61	13,54	20,38	72,02
П62.15-8АIVТ-С8											6,32	0,96	0,96				20,82	72,46
П62.15-8АIVТ-С9												1,92	1,92				21,78	73,42

21960 62

Н.контр.	Зауэрбрей	
Нач.АПМ-3	Янбулатов	
Гл. спец.	Каримова	
ГИП	Насретдинов	
Инженер	Берзон	

1.243-3.4 С-000 РС

Ведомость расхода стали

Стадия	Лист	Листов
Р	1	4

ТашЗНИИЭП

Копировала Блинова Формат А4

https://zavodjbi.com/

https://zavodjbi.com/

Инв. № подл.	Подпись и дата	Взам. инв. №

Ведомость расхода стали на элемент, кг

Марка элемента	Напрягаемая арматура класса						Изделия арматурные											Общий расход
							Арматура класса										Всего	
	А-IV					Всего	А-I					А-III		Вр-I				
	ГОСТ 5781-82						ГОСТ 5781-82							ГОСТ 6727-80				
	Ф10	Ф12	Ф14	Ф16	Итого		Ф6	Ф12	Ф14	Ф16	Итого	Ф8	Итого	Ф3	Ф4	Итого		
П59.15-8АIVТ-С7							0,52				6,84						20,01	61,61
П59.15-8АIVТ-С8		41,60			41,60	41,60				6,32	6,32	0,96	0,96	2,93	10,24	13,17	20,45	62,05
П59.15-8АIVТ-С9												1,92	1,92				21,41	63,01
П62.15-6АIVТ-С7							0,52				6,84						20,38	64,14
П62.15-6АIVТ-С8		43,76			43,76	43,76				6,32	6,32	0,96	0,96	2,93	10,61	13,54	20,82	64,58
П62.15-6АIVТ-С9												1,92	1,92				21,78	65,54
П59.15-6АIVТ-С7							0,52				6,84						20,01	55,29
П59.15-6АIVТ-С8	14,48	20,80			35,28	35,28				6,32	6,32	0,96	0,96	2,93	10,24	13,17	20,45	55,73
П59.15-6АIVТ-С9												1,92	1,92				21,41	56,69
П62.12-10АIVТ-С7							0,52				5,36						16,55	64,69
П62.12-10АIVТ-С8		10,94	37,20		48,14	48,14			4,84		4,84	0,96	0,96	2,24	8,95	11,19	16,99	65,13
П62.12-10АIVТ-С9												1,44	1,44				17,47	65,61
П59.12-10АIVТ-С7							0,52				5,36						16,24	58,28
П59.12-10АIVТ-С8		20,80	21,24		42,04	42,04			4,84		4,84	0,96	0,96	2,24	8,64	10,88	16,68	58,72
П59.12-10АIVТ-С9												1,44	1,44				17,16	59,20

21960 63

1.243-3.4 С-000 РС

Лист 2

Копировала Блинова Формат А4

62

https://zavodjbi.com/

https://zavodjbi.com/

Ведомость расхода стали на элемент, кг

Марка элемента	Напрягаемая арматура класса						Изделия арматурные											Общий расход
							Арматура класса										Всего	
	A-IV					Всего	A-I					A-III		Bp-I				
	ГОСТ 5781-82						ГОСТ 5781-82							ГОСТ 6727-80				
	Ф10	Ф12	Ф14	Ф16	Итого		Ф6	Ф12	Ф14	Ф16	Итого	Ф8	Итого	Ф3	Ф4	Итого		
П62.12-8АIVТ-С7							0,52				5,36						16,55	56,45
П62.12-8АIVТ-С8		32,82	7,08		39,90	39,90			4,84		4,84	0,96	0,96	2,24	8,95	11,19	16,99	56,89
П62.12-8АIVТ-С9												1,44	1,44				17,47	57,37
П59.12-8АIVТ-С7							0,52				5,36						16,24	49,48
П59.12-8АIVТ-С8	7,24	26,00			33,24	33,24			4,84		4,84	0,96	0,96	2,24	8,64	10,88	16,68	49,92
П59.12-8АIVТ-С9												1,44	1,44				17,16	50,40
П62.12-6АIVТ-С7							0,52				5,36						16,55	51,50
П62.12-6АIVТ-С8	7,60	27,35			34,95	34,95			4,84		4,84	0,96	0,96	2,24	8,95	11,19	16,99	51,94
П62.12-6АIVТ-С9												1,44	1,44				17,47	52,42
П59.12-6АIVТ-С7							0,52				5,36						16,24	44,74
П59.12-6АIVТ-С8	18,10	10,40			28,50	28,50			4,84		4,84	0,96	0,96	2,24	8,64	10,88	16,68	45,18
П59.12-6АIVТ-С9												1,44	1,44				17,16	45,66
П62.10-10АIVТ-С7							0,52				4,08						13,91	52,64
П62.10-10АIVТ-С8		16,41	22,32		38,73	38,73		3,56			3,56	0,96	0,96	2,29	7,54	9,83	14,35	53,08
П62.10-10АIVТ-С9												1,44	1,44				14,83	53,56

21960 6.9

1.243-3.4 С-000 РС

Лист 3

Копировала Блинова

Формат А4

63

https://zavodjbi.com/

https://zavodjbi.com/

Ведомость расхода стали на элемент, кг

Марка элемента	Напрягаемая арматура класса					Всего	Изделия арматурные											Всего	Общий расход
	А-IV ГОСТ 5781-82						Арматура класса А-I ГОСТ 5781-82					А-III		Вр-I ГОСТ 6727-80					
	Ф10	Ф12	Ф14	Ф16	Итого		Ф6	Ф12	Ф14	Ф16	Итого	Ф8	Итого	Ф3	Ф4	Итого			
П59.10-10АIVТ-С7		20,80	14,16		34,96	34,96	0,52	3,56			4,08			2,29	7,28	9,57		13,65	48,61
П59.10-10АIVТ-С8											3,56	0,96	0,96					14,09	49,05
П59.10-10АIVТ-С9												1,44	1,44					14,57	49,53
П62.10-8АIVТ-С7		27,35	7,44		34,79	34,79	0,52	3,56			4,08			2,29	7,54	9,83		13,91	48,70
П62.10-8АIVТ-С8											3,56	0,96	0,96					14,35	49,14
П62.10-8АIVТ-С9												1,44	1,44					14,83	49,62
П59.10-8АIVТ-С7	7,24	20,80			28,04	28,04	0,52	3,56			4,08			2,29	7,28	9,57		13,65	41,69
П59.10-8АIVТ-С8											3,56	0,96	0,96					14,09	42,13
П59.10-8АIVТ-С9												1,44	1,44					14,57	42,61
П62.10-6АIVТ-С7	7,60	21,88			29,48	29,48	0,52	3,56			4,08			2,29	7,54	9,83		13,91	43,39
П62.10-6АIVТ-С8											3,56	0,96	0,96					14,35	43,83
П62.10-6АIVТ-С9												1,44	1,44					14,83	44,31
П59.10-6АIVТ-С7	18,10	5,20			23,30	23,30	0,52	3,56			4,08			2,29	7,28	9,57		13,65	36,95
П59.10-6АIVТ-С8											3,56	0,96	0,96					14,09	37,39
П59.10-6АIVТ-С9												1,44	1,44					14,57	37,87

21960 69

1.243-3.4 С-000 РС

Лист 4

Копировала Блинова

Формат А4

https://zavodjbi.com/

https://zavodjbi.com/

№строки	Наименование материала и единица измерения	Коэф. К пр.	Код Материала	Код Ед. изм.	Количество на марку П62.15-10АIIIТ-С7	П62.15-10АIIIТ-С8	П62.15-10АIIIТ-С9	П59.15-10АIIIТ-С7	П59.15-10АIIIТ-С8	П59.15-10АIIIТ-С9	П62.15-8АIIIТ-С7	П62.15-8АIIIТ-С8	П62.15-8АIIIТ-С9
1	Сортовой прокат обыкновенного качества		093000										
2	Сталь арматурная												
3	класса А-I, ГОСТ 5781-82, кг			166	6,84	6,32	6,32	6,84	6,32	6,32	6,84	6,32	6,32
4	класса А-III, ГОСТ 5781-82, кг		093004	166		0,96	1,92		0,96	1,92		0,96	1,92
5	приведенная к классу А-I, кг	1,43		166		1,37	2,75		1,37	2,75		1,37	2,75
6	класса А-IV, ГОСТ 5781-82, кг		093006	166	64,08	64,08	64,08	52,88	52,88	52,88	51,64	51,64	51,64
7	приведенная к классу А-I, кг	1,95		166	124,96	124,96	124,96	103,12	103,12	103,12	100,70	100,70	100,70
8	Итого стали в натуральной массе, кг			166	70,92	71,36	72,32	59,72	60,16	61,12	58,48	58,92	59,88
9	в том числе по укрупненному												
10	сортаменту:												

99 09612 21960

Н.контр.	Зауэрбрей	
Нач.АПМ-3	Янбулатов	
Гл.спец.	Каримова	
ГИП	Насретдинов	
Инженер	Берзон	

1.243-3.4 С-000 РМ

Ведомость расхода материалов

Стадия	Лист	Листов
Р	1	12

ТашЗНИИЭП

Копировала Блинова Формат А4

65

https://zavodjbi.com/

https://zavodjbi.com/

№ строки	Наименование материала и единица измерения	Коэф. Кпр.	Код Материала	Код Ед. изм.	Количество на марку П62.15-10АIIIТ-С7	П62.15-10АIIIТ-С8	П62.15-10АIIIТ-С9	П59.15-10АIIIТ-С7	П59.15-10АIIIТ-С8	П59.15-10АIIIТ-С9	П62.15-8АIIIТ-С7	П62.15-8АIIIТ-С8	П62.15-8АIIIТ-С9
1	Сталь мелкосортная, кг		093300	166	70,40	70,40	70,40	59,20	59,20	59,20	57,96	57,96	57,96
2	Катанка, кг		093400	166	0,52	0,96	1,92	0,52	0,96	1,92	0,52	0,96	1,92
3	Металлоизделия промышленного												
4	назначения (метизы)		120000										
5	Проволока стальная низкоуглеро-												
6	дистая периодического профиля												
7	класса Вр-I, ГОСТ 6727-80, кг		121400	166	13,54	13,54	13,54	13,17	13,17	13,17	13,54	13,54	13,54
8	приведенная к классу А-I, кг	1,47		166	19,90	19,90	19,90	19,36	19,36	19,36	19,90	19,90	19,90
9	Всего стали:												
10	В натуральной массе, кг			166	84,46	84,90	85,86	72,89	73,33	74,29	72,02	72,46	73,42
11	Приведенной к классу А-I, кг			166	151,70	152,55	153,93	129,32	130,17	131,55	127,44	128,29	129,67
12	Щебень естественный, м³		571110	113	1,59	1,59	1,59	1,52	1,52	1,52	1,59	1,59	1,59
13	Песок естественный, м³		571140	113	1,20	1,20	1,20	1,14	1,14	1,14	1,20	1,20	1,20
14	Цемент, М400, кг		573112	166	627,0	627,0	627,0	599,0	599,0	599,0	627,0	627,0	627,0

https://zavodjbi.com/

https://zavodjbi.com/

№ строки	Наименование материала и единица измерения		Коэф. К пр.	Код Материала	Код Ед. изм.	Количество на марку П59.15-8АIIIТ-С7	П59.15-8АIIIТ-С8	П59.15-8АIIIТ-С9	П62.15-6АIIIТ-С7	П62.15-6АIIIТ-С8	П62.15-6АIIIТ-С9	П59.15-6АIIIТ-С7	П59.15-6АIIIТ-С8	П59.15-6АIIIТ-С9
1	Сортовой прокат обыкновенного качества			093000										
2	Сталь арматурная													
3	класса А-I, ГОСТ 5781-82,	кг			166	6,84	6,32	6,32	6,84	6,32	6,32	6,84	6,32	6,32
4	класса А-III, ГОСТ 5781-82,	кг		093004	166		0,96	1,92		0,96	1,92		0,96	1,92
5	приведенная к классу А-I,	кг	1,43		166		1,37	2,75		1,37	2,75		1,37	2,75
6	класса А-IV, ГОСТ 5781-82,	кг		093006	166	41,60	41,60	41,60	43,76	43,76	43,76	35,28	35,28	35,28
7	приведенная к классу А-I,	кг	1,95		166	81,12	81,12	81,12	85,33	85,33	85,33	68,80	68,80	68,80
8	Итого стали в натуральной массе,	кг			166	48,44	48,88	49,84	50,60	51,04	52,00	42,12	42,56	43,52
9	В том числе по укрупненному													
10	сортаменту:													
11	Сталь мелкосортная,	кг		093300	166	47,92	47,92	47,92	50,08	50,08	50,08	41,60	41,60	41,60
12	Катанка,	кг		093400	166	0,52	0,96	1,92	0,52	0,96	1,92	0,52	0,96	1,92

21960 09

89

1.243-3.4 С-000 РМ

Лист 3

Копировала Блинова

Формат А4

67

https://zavodjbi.com/

Инв.N подл.	Подпись и дата	Взам.инв.N

№ строки	Наименование материала и единица измерения	Коэф. Кпр.	Код Материала	Код Ед. изм.	Количество на марку П59.15-8АIVТ-С7	П59.15-8АIVТ-С8	П59.15-8АIVТ-С9	П62.15-6АIVТ-С7	П62.15-6АIVТ-С8	П62.15-6АIVТ-С9	П59.15-6АIVТ-С7	П59.15-6АIVТ-С8	П59.15-6АIVТ-С9
1	Металлоизделия промышленного												
2	назначения (метизы)		120000										
3	Проволока стальная низкоуглеро-												
4	дистая периодического профиля												
5	класса Вр-I, ГОСТ 6727-80, кг		121400	166	13,17	13,17	13,17	13,54	13,54	13,54	13,17	13,17	13,17
6	приведенная к классу А-I, кг	1,47		166	19,36	19,36	19,36	19,90	19,90	19,90	19,36	19,36	19,36
7	Всего стали:												
8	в натуральной массе, кг			166	61,61	62,05	63,01	64,14	64,58	65,54	55,29	55,73	56,69
9	Приведенной к классу А-I, кг			166	107,32	108,17	109,55	112,07	112,92	114,30	95,00	95,85	97,23
10	Щебень естественный, $м^3$		571110	113	1,52	1,52	1,52	1,59	1,59	1,59	1,52	1,52	1,52
11	Песок естественный, $м^3$		571140	113	1,14	1,14	1,14	1,20	1,20	1,20	1,14	1,14	1,14
12	Цемент, М 400, кг		573112	166	599,0	599,0	599,0	627,0	627,0	627,0	599,0	599,0	599,0

21960 69

1.243-3.4 С-000 РМ

Лист 4

Копировала Блинова Формат А 4

68

https://zavodjbi.com/

№ строки	Наименование материала и единица измерения		Коэф. Кпр.	Код Материала	Код Ед. изм.	Количество на марку П62.12-10АIIIТ-С7	П62.12-10АIIIТ-С8	П62.12-10АIIIТ-С9	П59.12-10АIIIТ-С7	П59.12-10АIIIТ-С8	П59.12-10АIIIТ-С9	П62.12-8АIIIТ-С7	П62.12-8АIIIТ-С8	П62.12-8АIIIТ-С9
1	Сортовой прокат обыкновенного качества			093000										
2	Сталь арматурная													
3	класса А-I, ГОСТ 5781-82,	кг			166	5,36	4,84	4,84	5,36	4,84	4,84	5,36	4,84	4,84
4	класса А-III, ГОСТ 5781-82,	кг		093004	166		0,96	1,44		0,96	1,44		0,96	1,44
5	приведенная к классу А-I,	кг	1,43		166		1,37	2,06		1,37	2,06		1,37	2,06
6	класса А-IV, ГОСТ 5781-82,	кг		093006	166	48,14	48,14	48,14	42,04	42,04	42,04	39,90	39,90	39,90
7	приведенная к классу А-I,	кг	1,95		166	93,87	93,87	93,87	81,98	81,98	81,98	77,81	77,81	77,81
8	Итого стали в натуральной массе,	кг			166	53,50	53,94	54,42	47,40	47,84	48,32	45,26	45,70	46,18
9	в том числе по укрупненному													
10	сортаменту:													
11	Сталь мелкосортная,	кг		093300	166	52,98	52,98	52,98	46,88	46,88	46,88	44,74	44,74	44,74
12	Катанка,	кг		093400	166	0,52	0,96	1,44	0,52	0,96	1,44	0,52	0,96	1,44

09612 ОБ

1.243-3.4 С-000 РМ

Лист 5

Копировала Блинова

Формат А4

69

https://zavodjbi.com/

https://zavodjbi.com/

Инв. N подл.	Подпись и дата:	Взам.инв.N

№ строки	Наименование материала и единица измерения		Коэф. Кпр.	Код Материала	Код Ед. изм.	Количество на марку П62.12-10АIIIТ-С7	П62.12-10АIIIТ-С8	П62.12-10АIIIТ-С9	П59.12-10АIIIТ-С7	П59.12-10АIIIТ-С8	П59.12-10АIIIТ-С9	П62.12-8АIIIТ-С7	П62.12-8АIIIТ-С8	П62.12-8АIIIТ-С9
1	Металлоизделия промышленного													
2	назначения (метизы)			120000										
3	Проволока стальная низкоуглеро-													
4	дистая периодического профиля													
5	класса Вр-I, ГОСТ 6727-80,	кг		121400	166	11,19	11,19	11,19	10,88	10,88	10,88	11,19	11,19	11,19
6	приведенная к классу А-I,	кг	1,47		166	16,45	16,45	16,45	15,99	15,99	15,99	16,45	16,45	16,45
7	Всего стали													
8	в натуральной массе,	кг			166	64,69	65,13	65,61	58,28	58,72	59,20	56,45	56,89	57,37
9	Приведенной к классу А-I,	кг			166	116,68	116,53	117,22	103,33	104,18	104,87	99,62	100,47	101,16
10	Щебень естественный,	м³		571110	113	1,27	1,27	1,27	1,21	1,21	1,21	1,27	1,27	1,27
11	Песок естественный,	м³		571140	113	0,95	0,95	0,95	0,91	0,91	0,91	0,95	0,95	0,95
12	Цемент, М 400,	кг		573112	166	501,0	501,0	501,0	476,0	476,0	476,0	501,0	501,0	501,0

21960 71

ЗАВОД ЖБИ

	1.243-3.4 С-000 РМ	Лист 6
Копировала Блинова	Формат А4	70

https://zavodjbi.com/

https://zavodjbi.com/

№строки	Наименование материала и единица измерения	Коэф Кпр.	Код Материала	Код Ед. изм.	Количество на марку П59.12-8АIIIТ-С7	П59.12-8АIIIТ-С8	П59.12-8АIIIТ-С9	П62.12-6АIIIТ-С7	П62.12-6АIIIТ-С8	П62.12-6АIIIТ-С9	П59.12-6АIIIТ-С7	П59.12-6АIIIТ-С8	П59.12-6АIIIТ-С9
1	Сортовой прокат обыкновенного качества		093000										
2	Сталь арматурная												
3	класса А-I, ГОСТ 5781-82, кг			166	5,36	4,84	4,84	5,36	4,84	4,84	5,36	4,84	4,84
4	класса А-III, ГОСТ 5781-82, кг		093004	166		0,96	1,44		0,96	1,44		0,96	1,44
5	приведенная к классу А-I, кг	1,43		166		1,37	2,06		1,37	2,06		1,37	2,06
6	Класса А-IV, ГОСТ 5781-82, кг		093006	166	33,24	33,24	33,24	34,95	34,95	34,95	28,50	28,50	28,50
7	приведенная к классу А-I, кг	1,95		166	64,82	64,82	64,82	68,15	68,15	68,15	55,58	55,58	55,58
8	Итого стали в натуральной массе, кг			166	38,60	39,04	39,52	40,31	40,75	41,23	33,86	34,30	34,78
9	в том числе по укрупненному												
10	сортаменту:												
11	Сталь мелкосортная, кг		093300	166	38,08	38,08	38,08	39,79	39,79	39,79	33,34	33,34	33,34
12	Катанка, кг		093400	166	0,52	0,96	1,44	0,52	0,96	1,44	0,52	0,96	1,44

21960

72

1.243-3.4 С-000 РМ

Лист 7

Копировала Блинова

Формат А4

71

https://zavodjbi.com/

https://zavodjbi.com/

№ строки	Наименование материала и единица измерения	Коэф. Кпр.	Код Материала	Код Ед. изм.	Количество на марку П59.12-8АIIIТ-С7	П59.12-8АIIIТ-С8	П59.12-8АIIIТ-С9	П62.12-6АIIIТ-С7	П62.12-6АIIIТ-С8	П62.12-6АIIIТ-С9	П59.12-6АIIIТ-С7	П59.12-6АIIIТ-С8	П59.12-6АIIIТ-С9
1	Металлоизделия промышленного												
2	назначения (метизы)		120000										
3	Проволока стальная низкоуглеро-												
4	дистая периодического профиля												
5	класса Вр-I, ГОСТ 6727-80, кг		121400	166	10,88	10,88	10,88	11,19	11,19	11,19	10,88	10,88	10,88
6	приведенная к классу А-I, кг	1,47		166	15,99	15,99	15,99	16,45	16,45	16,45	15,99	15,99	15,99
7	Всего стали:												
8	в натуральной массе, кг			168	49,48	49,92	50,40	51,50	51,94	52,42	44,74	45,18	45,66
9	Приведенной к классу А-I, кг			166	86,17	87,02	87,71	89,96	90,81	91,50	76,93	77,78	78,47
10	Щебень естественный, $м^3$		571110	113	1,21	1,21	1,21	1,27	1,27	1,27	1,21	1,21	1,21
11	Песок естественный, $м^3$		571140	113	0,91	0,91	0,91	0,95	0,95	0,95	0,91	0,91	0,91
12	Цемент, М 400, кг		573112	166	476,0	476,0	476,0	501,0	501,0	501,0	476,0	476,0	476,0

21960 73

https://zavodjbi.com/

№ строки	Наименование материала и единица измерения	Коэф. Кпр.	Код Материала	Код Ед. изм.	Количество на марку П62.10-10АIIIТ-С7	П62.10-10АIIIТ-С8	П62.10-10АIIIТ-С9	П59.10-10АIIIТ-С7	П59.10-10АIIIТ-С8	П59.10-10АIIIТ-С9	П62.10-8АIIIТ-С7	П62.10-8АIIIТ-С8	П62.10-8АIIIТ-С9
1	Сортовой прокат обыкновенного качества		093000										
2	Сталь арматурная												
3	класса А-I, ГОСТ 5781-82, кг			166	4,08	3,56	3,56	4,08	3,56	3,56	4,08	3,56	3,56
4	класса А-III, ГОСТ 5781-82, кг		093004	166		0,96	1,44		0,96	1,44		0,96	1,44
5	приведенная к классу А-I, кг	1,43		166		1,37	2,06		1,37	2,06		1,37	2,06
6	класса А-IV, ГОСТ 5781-82, кг		093006	166	38,73	38,73	38,73	34,96	34,96	34,96	34,79	34,79	34,79
7	приведенная к классу А-I, кг	1,95		166	75,52	75,52	75,52	68,17	68,17	68,17	67,84	67,84	67,84
8	Итого стали в натуральной массе, кг			166	42,81	43,25	43,73	39,04	39,48	39,96	38,87	39,31	39,79
9	В том числе по укрупненному												
10	сортаменту:												
11	Сталь мелкосортная, кг		093300	166	42,29	42,29	42,29	38,52	38,52	38,52	38,35	38,35	38,35
12	Катанка, кг		093400	166	0,52	0,96	1,44	0,52	0,96	1,44	0,52	0,96	1,44

09612 ТУ

1.243-3.4С-000 РМ

Лист 9

Копировала Блинова Формат А4

73

https://zavodjbi.com/

№ строки	Наименование материала и единица измерения	Коэф. К пр.	Код: Материала	Код: Ед. изм.	Количество на марку: П62.10-10АIV-Т-С7	П62.10-10АIV-Т-С8	П62.10-10АIV-Т-С9	П59.10-10АIV-Т-С7	П59.10-10АIV-Т-С8	П59.10-10АIV-Т-С9	П62.10-8АIV-Т-С7	П62.10-8АIV-Т-С8	П62.10-8АIV-Т-С9
1	Металлоизделия промышленного												
2	назначения (метизы)		120000										
3	Проволока стальная низкоуглеро-												
4	дистая периодического профиля												
5	класса Вр-I, ГОСТ 6727-80, кг		121400	166	9,83	9,83	9,83	9,57	9,57	9,57	9,83	9,83	9,83
6	приведенная к классу А-I, кг	1,47		166	14,45	14,45	14,45	14,07	14,07	14,07	14,45	14,45	14,45
7	Всего стали:												
8	в натуральной массе, кг			166	52,64	53,08	53,56	48,61	49,05	49,53	48,70	49,14	49,62
9	Приведенной к классу А-I, кг			166	94,05	94,90	95,59	86,32	87,17	87,86	86,37	87,22	87,91
10	Щебень естественный, $м^3$		571110	113	1,06	1,06	1,06	1,01	1,01	1,01	1,06	1,06	1,06
11	Песок естественный, $м^3$		571140	113	0,79	0,79	0,79	0,76	0,76	0,76	0,79	0,79	0,79
12	Цемент, М 400, кг		573112	166	416,0	416,0	416,0	397,0	397,0	397,0	416,0	416,0	416,0

21960 75

1.243-3.4 С-000 РМ

Лист 10

Копировала Блинова Формат А4

74

https://zavodjbi.com/

https://zavodjbi.com/

№строки	Наименование материала и единица измерения		Коэф. Кпр.	Код Материала	Код Ед. изм.	Количество на марку П59.10-8АIVТ-С7	П59.10-8АIVТ-С8	П59.10-8АIVТ-С9	П62.10-6АIVТ-С7	П62.10-6АIVТ-С8	П62.10-6АIVТ-С9	П59.10-6АIVТ-С7	П59.10-6АIVТ-С8	П59.10-6АIVТ-С9
1	Сортовой прокат обыкновенного качества			093000										
2	Сталь арматурная													
3	класса А-I, ГОСТ 5781-82,	кг			166	4,08	3,56	3,56	4,08	3,56	3,56	4,08	3,56	3,56
4	класса А-III, ГОСТ 5781-82,	кг		093004	166		0,96	1,44		0,96	1,44		0,96	1,44
5.	приведенная к классу А-I,	кг	1,43		166		1,37	2,06		1,37	2,06		1,37	2,06
6	класса А-IV, ГОСТ 5781-82,	кг		093006	166	28,04	28,04	28,04	29,48	29,48	29,48	23,30	23,30	23,30
7	приведенная к классу А-I,	кг	1,95		166	54,68	54,68	54,68	57,49	57,49	57,49	45,44	45,44	45,44
8	Итого стали в натуральной массе,	кг			166	32,12	32,56	33,04	33,56	34,00	34,48	27,38	2. ..'	28,30
9	В том числе по укрупненному													
10	сортаменту:													
11	Сталь мелкосортная,	кг		093300	166	31,60	31,60	31,60	33,04	33,04	33,04	26,86	26,86	26,86
12	Катанка,	кг		093400	166	0,52	0,96	1,44	0,52	0,96	1,44	0,52	0,96	1,44

21960 76

https://zavodjbi.com/

https://zavodjbi.com/

Инв. N подл.	Подпись и дата	Взам. инв. N

№ строки	Наименование материала и единица измерения	Коэф. Кпр.	Код Материала	Код Ед. изм.	Количество на марку П59.10-8АIVT-С7	П59.10-8АIVT-С8	П59.10-8АIVT-С9	П62.10-6АIVT-С7	П62.10-6АIVT-С8	П62.10-6АIVT-С9	П59.10-6АIVT-С7	П59.10-6АIVT-С8	П59.10-6АIVT-С9
1	Металлоизделия промышленного												
2	назначения (метизы)		120000										
3	Проволока стальная низкоуглеро-												
4	дистая периодического профиля												
5	класса Вр-I, ГОСТ 6727-80, кг		121400	166	9,57	9,57	9,57	9,83	9,83	9,83	9,57	9,57	9,57
6	приведенная к классу А-I, кг	1,47		166	14,07	14,07	14,07	14,45	14,45	14,45	14,07	14,07	14,07
7	Всего стали:												
8	в натуральной массе, кг			166	41,69	42,13	42,61	43,39	43,83	44,31	36,95	37,39	37,87
9	Приведенной к классу А-I, кг			166	72,83	73,68	74,37	76,02	76,87	77,56	63,59	64,44	65,13
10	Щебень естественный, $м^3$		571110	113	1,01	1,01	1,01	1,06	1,06	1,06	1,01	1,01	1,01
11	Песок естественный, $м^3$		571140	113	0,76	0,76	0,76	0,79	0,79	0,79	0,76	0,76	0,76
12	Цемент, М 400, кг		573112	166	397,0	397,0	397,0	416,0	416,0	416,0	397,0	397,0	397,0

21960

77

1.243-3.4 С-000 РМ

Лист 12

Копировала Блинова Формат А4

76

https://zavodjbi.com/