ТИПОВЫЕ КОНСТРУКЦИИ, ИЗДЕЛИЯ И УЗЛЫ ЗДАНИЙ И СООРУЖЕНИЙ

СЕРИЯ 1.020.1-2с/89

КОНСТРУКЦИИ КАРКАСА МЕЖВИДОВОГО ПРИМЕНЕНИЯ МНОГОЭТАЖНЫХ ОБЩЕСТВЕННЫХ ЗДАНИЙ, ПРОИЗВОДСТВЕННЫХ И ВСПОМОГАТЕЛЬНЫХ ЗДАНИЙ ПРОМЫШЛЕННЫХ ПРЕДПРИЯТИЙ ДЛЯ СТРОИТЕЛЬСТВА В РАЙОНАХ СЕЙСМИЧНОСТЬЮ 7,8 И 9 БАЛЛОВ И В НЕСЕЙСМИЧЕСКИХ РАЙОНАХ, С ИЗГОТОВЛЕНИЕМ ИЗДЕЛИЙ КАРКАСА В ЕДИНЫХ ОПАЛУБОЧНЫХ ФОРМАХ

ВЫПУСК 3-3

РИГЕЛИ
ПРОСТРАНСТВЕННЫЕ И ПЛОСКИЕ КАРКАСЫ
РАБОЧИЕ ЧЕРТЕЖИ

ЧАСТЬ 2
ДЛЯ НЕСЕЙСМИЧЕСКИХ РАЙОНОВ

1962-32
Цена: 5-92

https://zavodjbi.com/

https://zavodjbi.com/

ТИПОВЫЕ КОНСТРУКЦИИ, ИЗДЕЛИЯ И УЗЛЫ ЗДАНИЙ И СООРУЖЕНИЙ

СЕРИЯ 1.020.1-2с/89

КОНСТРУКЦИИ КАРКАСА МЕЖВИДОВОГО ПРИМЕНЕНИЯ МНОГОЭТАЖНЫХ ОБЩЕСТВЕННЫХ ЗДАНИЙ, ПРОИЗВОДСТВЕННЫХ И ВСПОМОГАТЕЛЬНЫХ ЗДАНИЙ ПРОМЫШЛЕННЫХ ПРЕДПРИЯТИЙ ДЛЯ СТРОИТЕЛЬСТВА В РАЙОНАХ СЕЙСМИЧНОСТЬЮ 7,8 И 9 БАЛЛОВ И В НЕСЕЙСМИЧЕСКИХ РАЙОНАХ, С ИЗГОТОВЛЕНИЕМ ИЗДЕЛИЙ КАРКАСА В ЕДИНЫХ ОПАЛУБОЧНЫХ ФОРМАХ

ВЫПУСК 3-3
РИГЕЛИ ПРОСТРАНСТВЕННЫЕ И ПЛОСКИЕ КАРКАСЫ РАБОЧИЕ ЧЕРТЕЖИ

ЧАСТЬ 2
ДЛЯ НЕСЕЙСМИЧЕСКИХ РАЙОНОВ

РАЗРАБОТАНЫ ТБИЛЗНИИЭП

ДИРЕКТОР ИНСТИТУТА Н.А.ЭДИШЕРАШВИЛИ
ГЛ.КОНСТРУКТОР ИНСТ. А.Г.ЧИКОБАВА
НАЧАЛЬНИК ОТДЕЛА Г.В.ТУРМАНИДЗЕ
ГЛ.ИНЖ.ПРОЕКТА Н.А.КАПАНАДЗЕ

СОГЛАСОВАНО С ЦНИИСК им.В.А.КУЧЕРЕНКО
ЗАМ.ДИРЕКТОРА О.О.АНДРЕЕВ
ЗАВ.ЛАБ.СЕЙСМОСТОЙКИХ КОНСТРУКЦИЙ ЗДАНИЙ А.В.ЧЕРКАШИН
СТ.НАУЧНЫЙ СОТР. С.Л.МИНАКОВ

ПРИ УЧАСТИИ НИИЭБ ГОССТРОЯ СССР

УТВЕРЖДЕНЫ ГОСКОМАРХИТЕКТУРОЙ
ПРИКАЗ от 25.12.1989 г. № 244
ВВЕДЕНЫ В ДЕЙСТВИЕ с 01.07.1990 г.
ТбилЗНИИЭП, ПРИКАЗ №174 от 27.12.1989 г.

https://zavodjbi.com/

1.020.1-2с/89 В.3-3 ч.2

Обозначение	Наименование	Стр.
I.020.I-2с/89 3-3	Содержание	2
ТТ	Технические требования	3
К97	Каркас пространственный КП1...КП3	5
К98	Каркас пространственный КП4...КП9	6
К99	Каркас пространственный КП10...КП13	7
КI00	Каркас пространственный КП14...КП18	8
КI0I	Каркас пространственный КП19...КП23	9
КI02	Каркас пространственный КП24...КП27	10
КI03	Каркас пространственный КП28...КП3I	11
КI04	Каркас пространственный КП32,КП35,КП39	12
КI05	Каркас пространственный КП36...КП38	13
КI06	Каркас пространственный КП40...КП42	14
КI07	Каркас пространственный КП42...КП45	15
КI08	Каркас пространственный КП46...КП49	16
КI09	Каркас пространственный КП50...КП53	17
КII0	Каркас пространственный КП54...КП56	18
КIII	Каркас пространственный КП57...КП58	19
КII2	Каркас пространственный КП59...КП64	20
КII3	Каркас пространственный КП65...КП68	21
КII4	Каркас пространственный КП69...КП74	22
КII5	Каркас пространственный КП75...КП78	23
КII6	Каркас пространственный КП79...КП8I	24
КII7	Каркас пространственный КП82...КП84, КП12I	25
КII8	Каркас пространственный КП85...КП87	26
КII9	Каркас пространственный КП88...КП90	27
КI20	Каркас пространственный КП9I...КП93	28
КI2I	Каркас пространственный КП94...КП97	29
КI22	Каркас пространственный КП98...КПI0I	30
I.020.I-2с/89 3-3 КI23	Каркас пространственный КПI02...КПI05	31
КI24	Каркас пространственный КПI06,КПI07	32
КI25	Каркас пространственный КПI08...КПII3	33
КI26	Каркас пространственный КПII4...КПII7	34
КI27	Каркас пространственный КПII8...КПI20	35
КI28	Каркас пространственный КПI22...КПI24	36
КI29	Каркас пространственный КПI25...КПI28	37
КI30	Каркас пространственный КПI29...КПI3I	38
КI3I	Каркас пространственный КПI32,КПI33	39
FI32	Каркас пространственный КПI34,КПI35	40
КI33	Каркас пространственный КПI36...КПI39	41
КI34	Каркас пространственный КПI40...КПI43	42
КI35	Каркас пространственный КПI44...КПI47	43
КI36	Каркас плоский КР1...КР6	44
КI37	Каркас плоский КР7...КРII	45
КI38	Каркас плоский КРI2...КРI5	46
КI39	Каркас плоский КРI6...КРI9	47
КI40	Каркас плоский КР20...КР23	48
КI4I	Каркас плоский КР24...КР29	49
КI42	Каркас плоский КР30...КР34	50
КI43	Каркас плоский КР35...КР4I	51
КI44	Каркас плоский КР42...КР48	52
КI45	Каркас плоский КР49, КР50	53

Разраб.	Балавадзе		9.89
Провер.	Капанадзе		9.89
ГИП	Балавадзе		
Гл.инж.	Капанадзе		
Зам.нач.	Андреев		
Нач.отд.	Турманидзе		
Н.контр.	Балавадзе		

I.020.I-2с/89 3-3

Содержание

Стадия	Лист	Листов
Р	1	2

ТбилЗНИИЭП

Инв.№подл. | Подп. и дата | Взам.инв.№

Формат А3

https://zavodjbi.com/

https://zavodjbi.com/

Обозначение	Наименование	Стр.
I.020.I-2с/89 3-3 КI46	Каркас плоский КР5I...КР54	54
КI47	Каркас плоский КР55...КР60	55
КI48	Каркас плоский КР6I...КР64	56
КI49	Каркас плоский КР65...КР68	57
КI50	Каркас плоский КР69...КР72	58
КI5I	Каркас плоский КР73...КР76	59
КI52	Каркас плоский КР77...КР83	60
КI53	Каркас плоский КР84...КР90	61
КI54	Каркас плоский КР9I...КР94	62
КI55	Каркас плоский КР95...КРI0I	63
КI56	Каркас плоский КРI02...КРI04	64
КI57	Каркас плоский КРI05,КРI06	65
КI58	Каркас плоский КРI07...КРI09	65
КI59	Каркас плоский КРII0...КРII2	66
КI60	Каркас плоский КРII3...КРII5	66
КI6I	Каркас плоский КРII6, КРII7	67
КI62	Каркас плоский КРII8...КРI20	67
КI63	Каркас плоский КРI2I, КРI23	68
КI64	Каркас плоский КРI24...КРI26	68
КI65	Каркас плоский КРI27, КРI28	69
КI66	Каркас плоский КРI29...КРI3I	69
КI67	Каркас плоский КРI32...КРI34	70
КI68	Каркас плоский КРI35, КРI36	70
КI69	Каркас плоский КРI37...КРI40	71
КI70	Каркас плоский КРI4I...КРI44	72
КI7I	Каркас плоский КРI45,КРI46	74
КI72	Каркас плоский КРI47, КРI48	75
КI73	Узел I...4	76

ИНВ.№ ПОДЛ. | ПОДП. И ДАТА | ВЗАМ.ИНВ.№

ОБЩАЯ ЧАСТЬ

I.I. Серия I.020.I-2с/89 выпуск 3-3 содержит рабочие чертежи пространственных и плоских арматурных каркасов для ригелей с высотой сечения 450 и 600 мм для опирания многопустотных плит перекрытий по выпуску 3-I и для ригелей с высотой сечения 600 мм для опирания ребристых плит и плит типа ТТ по выпуску 3-2.

Выпуск состоит из двух частей:

Часть I содержит рабочие чертежи пространственных каркасов ригелей, применяемых для строительства в районах сейсмичностью 7,8 и 9 баллов.

Часть II содержит рабочие чертежи пространственных каркасов ригелей, применяемых для строительства в несейсмических районах.

I.2. Арматурные и закладные изделия приведены в выпуске 3-4.

I.3. Рекомендации по технологии изготовления пространственных каркасов приведены в выпуске 0-3 "Указания по заводской технологии изготовления изделий".

I.4. Изготовление пространственных каркасов должно производиться в соответствии с требованиями СНиП 2.03.0I-84"Бетонные и железобетонные конструкции", СНиП II-23-8I* "Стальные конструкции", СНиП 2.03.II-85 "Защита строительных конструкций от коррозии", СНиП 3.03.0I-87 "Несущие и ограждающие конструкции:"Рекомендации по проектированию стальных закладных деталей

ВЗАМ.ИНВ.№ | ПОДП. И ДАТА | ИНВ.№ ПОДЛ.

Разраб.	Балавадзе		9.89
Провер.	Капанадзе		9.89
ГИП	Балавадзе		
Гл.инж.	Капанадзе		
Зам.нач.	Андреев		
Нач.отд.	Турманидзе		
Н.контр.	Балавадзе		

I.020.I-2с/89 3-3 ТТ

Технические требования

Стадия	Лист	Листов
Р	I	2

ТбилЗНИИЭП

ФОРМАТ А3

https://zavodjbi.com/

для железобетонных конструкций", разработанных НИИЖБ Госстроя СССР, ГОСТ 14098-85, ГОСТ 10922-75.

1.5. Класс точности и технологические допуски при изготовлении конструкций должны приниматься в соответствии с требованиями ГОСТ 21778-81, ГОСТ 21779-82, ГОСТ 21780-83 и ГОСТ 13015.0-83*.

2. ТЕХНИЧЕСКАЯ ХАРАКТЕРИСТИКА И РЕКОМЕНДАЦИИ ПО ИЗГОТОВЛЕНИЮ АРМАТУРНЫХ КАРКАСОВ

2.1. Пространственные каркасы для ригелей изготовлять по рабочим чертежам настоящего выпуска.

2.2. Арматурные изделия изготовляются из горячекатанной арматурной стали классов А-I и А-III по ГОСТ 5781-82* и из холоднотянутой арматурной проволоки класса Вр-I по ГОСТ 6727-80*.

Прокатная сталь принята по ГОСТ 103-76*.

2.3. Марки сталей для арматурных изделий и пластин закладных изделий следует принимать в соответствии с приложениями I, I(доп.) и 2 СНиП 2.03.01-84 и п.3.2. "Рекомендации по проектированию стальных заклацных деталей для железобетонных конструкций", разработанных НИИЖБ Госстроя СССР.

2.4. Плоские арматурные каркасы ригелей рекомендуется изготовлять на полуавтоматических линиях, оборудованных многоэлектродными контактно-точечными машинами с автоматическим перемещением каркаса в процессе сварки на заданный шаг.

Параметры контактных точечных машин, их техническая характеристика приведены в вып.0-3.

2.5. Сборка пространственных каркасов должна производиться в кондукторах, обеспечивающих строгую фиксацию арматурных изделий в проектном положении.

2.6. Сварку пересечений арматурных стержней в пространственных каркасах рекомендуется выполнять контактно-точечным способом с нормируемой прочностью. Однако, при отсутствии оборудования могут быть разработаны конструктивно-технологические варианты пространственных каркасов, изготавливаемых с применением дуговой сварки.

2.7. Качество сварных соединений арматуры должно отвечать требованиям ГОСТ 10922-75 и ГОСТ 14098-85.

2.8. Отклонения размеров арматуры и отдельных стержней, а также отклонения в расстояниях между отдельными стержнями каркасов не должны превышать величин, допускаемых ГОСТ 10922-75.

2.9. Все арматурные изделия должны маркироваться и складироваться по маркам в специальной таре.

2.10. Порядок сборки пространственных каркасов:

- устанавливается нижний плоский арматурный каркас или нижняя корытообразная сетка;
- гнутый вертикальный каркас устанавливается в проектное положение;
- гнутые пластины привариваются к продольным стержням арматуры вертикального каркаса строго по проекту;
- производится контактная точечная сварка всех пересечений продольной и поперечной арматуры с помощью сварочных клещей;
- к гнутым пластинам протяжными швами привариваются П-образные хомуты и отдельные стержни;
- посредством коротышей строповочные петли крепятся к каркасу вязальной проволокой.

Инв. № подл. | Подпись и дата | Взам. инв. №

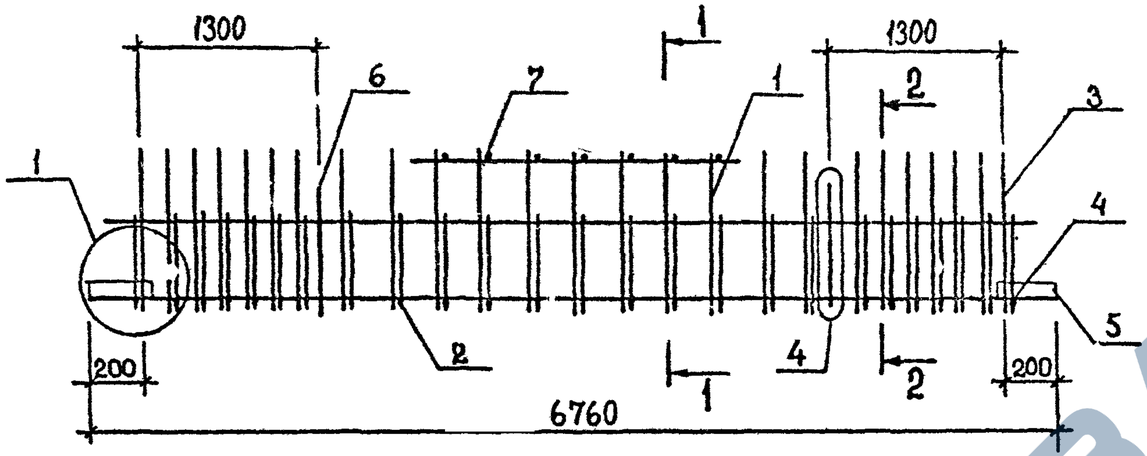

Поз.	Наименование	Кол. на каркас КП						Обозначение документа
		1	2	3				
1	Каркас КР4	1						В.3-3 К136
	КР5		1					К136
	КР6			1				К136
2	Сетка С40	1	1	1				3.3-4 К21
3	Ст. гнутый А2	2	2	2				К35
4	А14	2	2	2				К37
5	Пластина	4	4	4				К42
6	Петля УП1-7	2	2	2				1.400-9
7	Ф8АI, L=290; 0,11кг	10	10	10				Б.4.
	Масса каркаса, кг	182,30	219,32	232,10				

1-1

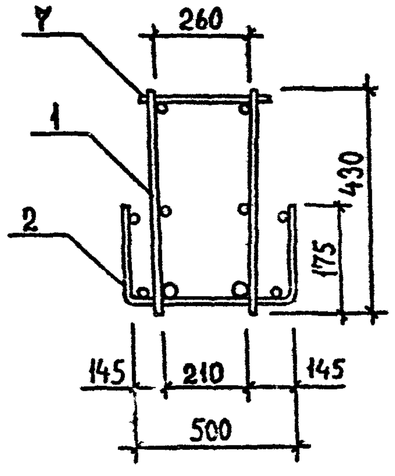

2-2

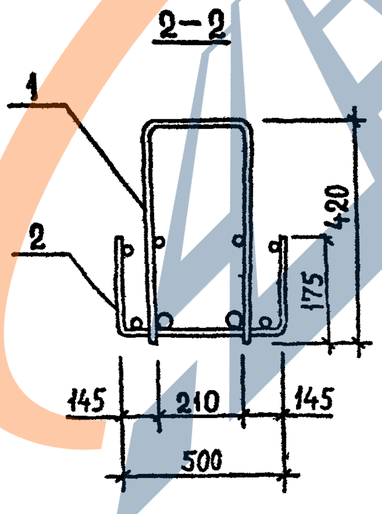

Технические требования см. 1.020.1-2с/89 3-3-ТТ.
Детали 1,4 см. 1.020.1-2с/89 3-3 К173.
Арматура класса АI по ГОСТ 5781-82*.

Разраб.	Кахадзе		
Проверил	Хасиев		
ГИП	Балавадзе		
Гл. инж.	Капанадзе		
Нач.отд.	Турианидзе		
Н.контр.	Балавадзе		

1.020.1-2с/89 3-3 К97

Каркас пространственный КП1... КП3

Стадия	Лист	Листов
Р		1

ТбилЗНИИЭП

Инв.№ подл. | Подпись и дата | Взам. инв.№

https://zavodjbi.com/

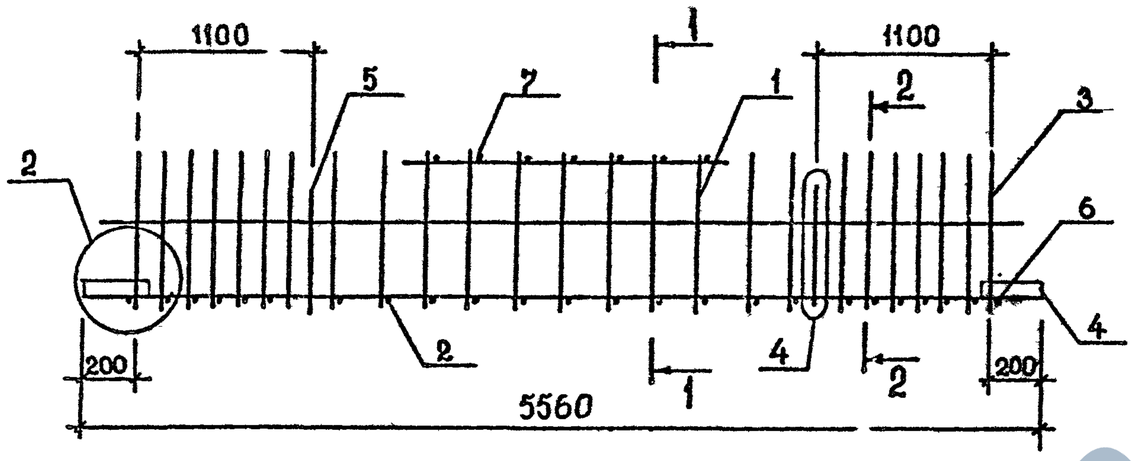

1—1

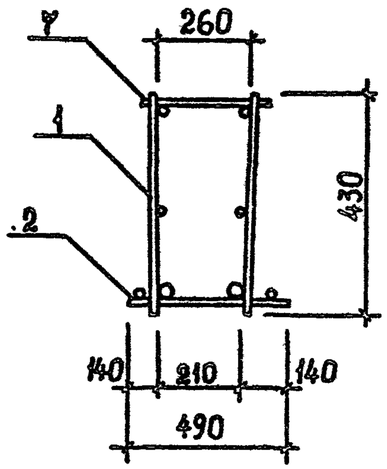

2—2

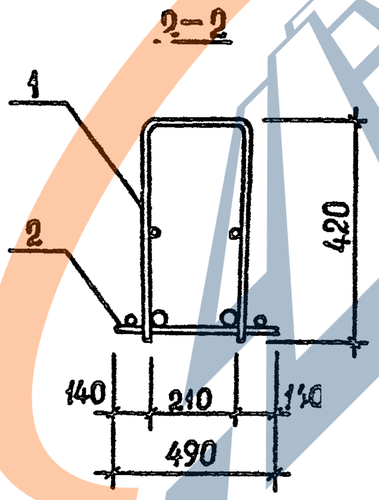

Поз.	Наименование	Кол. на каркас КП						Обозначение документа
		4	5	6	7	8	9	
1	Каркас КР7	1						В.3-3 К137
	КР8		1		1			К137
	КР9			1				К137
	КР10					1		К137
	КР11						1	К137
2	КР109	1	1	1				К158
	КР107				1	1		К158
	КР108						1	К158
3	Ст. гнутый А3	2	2	2	2	2	2	В.3-4 К35
4	Пластина	4	4	4	4	4	4	К42
5	Петля УП1-7	2	2	2	2	2	2	1.400-9
6	Ø8АI, L=490; 0,19 кг	2	2	2	2	2	2	Б.ч.
7	Ø8АI, L=290; 0,11 кг	10	10	10	10	10	10	Б.ч.
	Масса каркаса, кг	101,00	112,00	128,46	149,56	176,80	212,34	

Технические требования см. 1.020.1-2с/89 3-3-ТТ.
Детали 2,4 см. 1.020.1-2с/89 3-3 К173.
Арматура класса АI по ГОСТ 5781-82*.

Разраб.	Кахадзе		
Проверил	Хасиев		
ГИП	Балавадзе		
Гл. инж.	Капанадзе		
Нач. отд.	Гурианидзе		
Н. контр	Балавадзе		

1.020.1-2с/89 3-3 К98

Каркас пространственный КП4...КП9

Стадия	Лист	Листов
Р		1

ТбилЗНИИЭП

Инв.№ подл. | Подпись и дата | Взам. инв. №

Формат А3

https://zavodjbi.com/

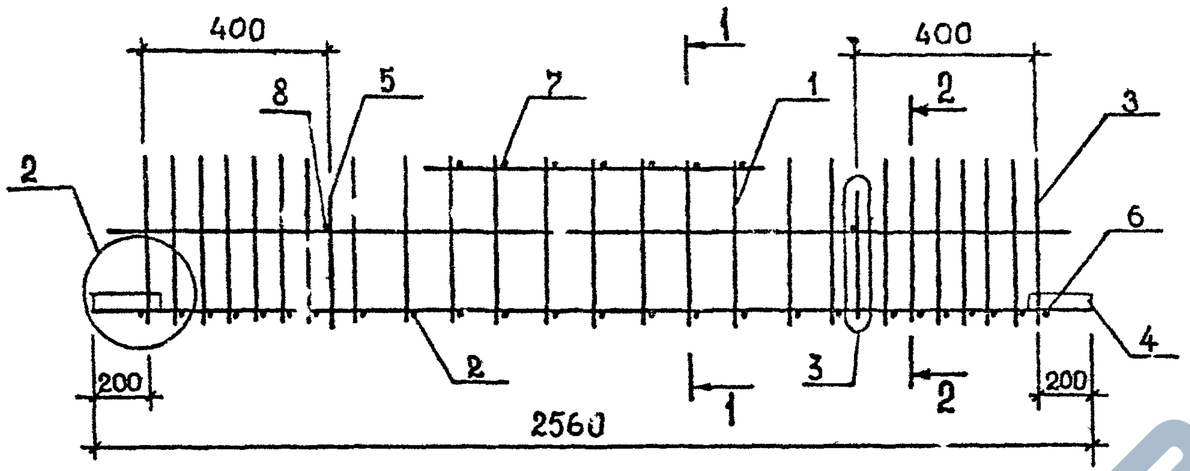

Поз.	Наименование	Кол. на каркас КП						Обозначение документа
		10	11	12	13			
1	Каркас КР16	1						В.3-3 К139
	КР17		1					К139
	КР18			1				..139
	КР19				1			К139
2	КР105	1	1	1	1			К157
3	Ст. гнутый А3	2	2	2	2			В.3-4 К35
4	Пластина	4	4	4	4			К42
5	Петля УП1-3	2	2	2	2			1.400-9
6	Ø8АI; L=490; 0,19 кг	2	2	2	2			Б.4
7	Ø8АI, L=290; 0,11 кг	5	5	5	5			Б.4
8	Ø8АI, L=250; 0,10кг	2	2	2	2			Б.4
	Масса каркаса, кг	42,22	49,26	54,32	61,90			

1–1

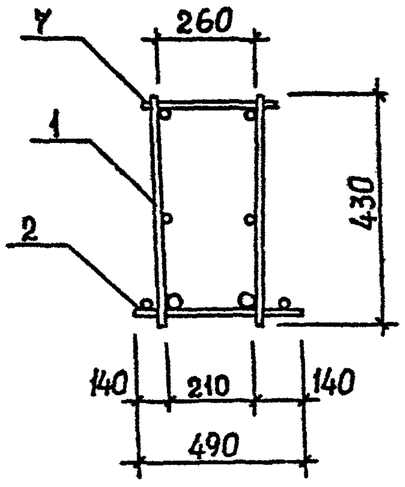

2–2

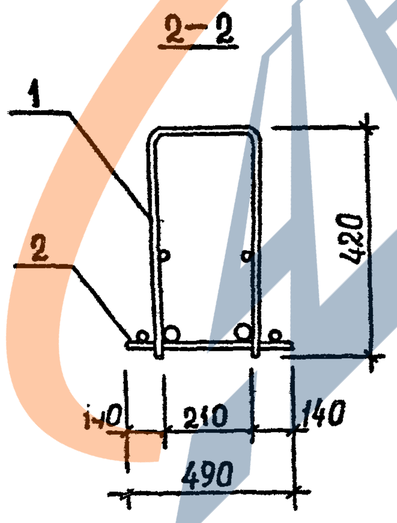

Технические требования см. 1.020.1-2с/89 3-3-ТТ.
Детали 2,3 см. 1.020.1-2с/89 3-3 К173.
Арматура класса АI по ГОСТ 5781-82*.

Разраб.	Кахадзе		1.020.1-2с/89 3-3 К99
Проверил	Хасиев		
ГИП	Балавадзе		Каркас пространственный КП10...КП13
Гл.инж.	Капанадзе		Стадия: Р; Лист: ; Листов: 1
Нач.отд.	Гурианидзе		ТбилЗНИИЭП
Н.контр.	Балавадзе		

Инв.№ подл. | Подпись и дата | Взам.инв.№

https://zavodjbi.com/

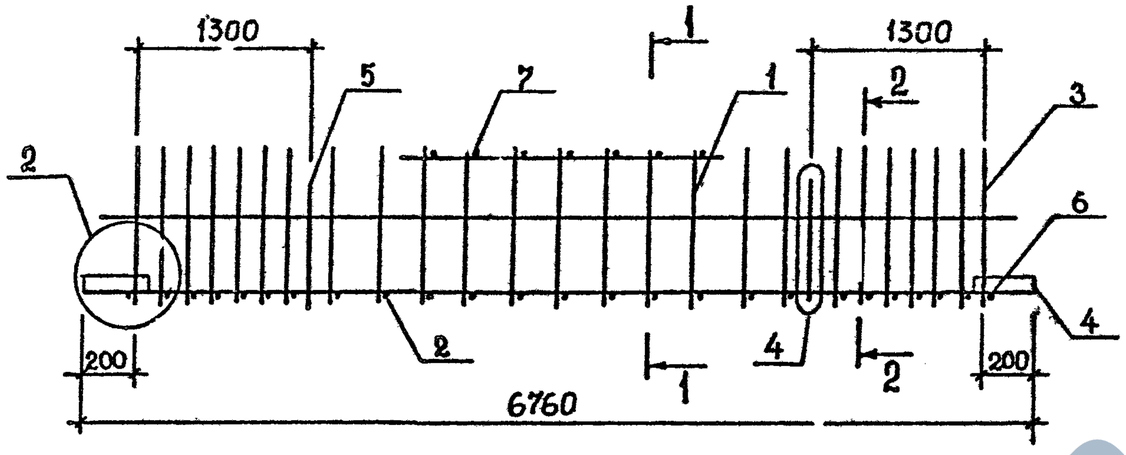

1-1

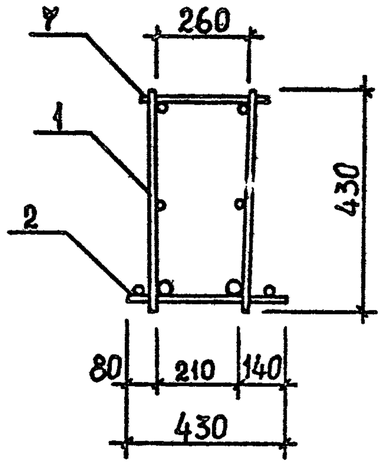

2-2

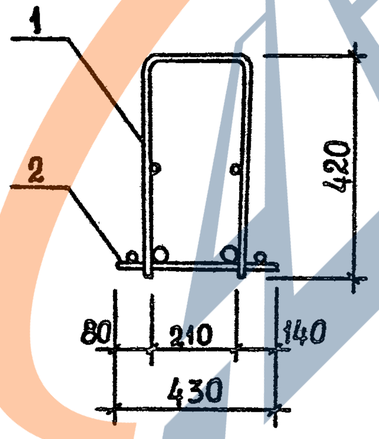

Поз.	Наименование	Кол. на каркас КП						Обозначение документа
		14	15	16	17	18		
1	Каркас КР1		1					В.3-3 К136
	КР2			1				К136
	КР3	1			1	1		К136
2	КР113		1	1	1			К160
	КР114					1		К160
	КР115	1						К160
3	Ст. гнутый А1	2	2	2	2	2		В.3-4 К35
4	Пластина	4	4	4	4	4		К42
5	Петля УП1-7	2	2	2	2	2		1.400-9
6	Ф12 AIII, L=430; 0,38кг	2	2	2	2	2		Б.4
7	Ф12 AIII, L=290; 0,26кг	10	10	10	10	10		Б.4.
	Масса каркаса, кг	243,14	140,28	153,66	173,68	213,00		

Технические требования см. 1.020.1-2с/89 3-3-ТТ.
Детали 2,4 см. 1.020.1-2с/89 3-3 К173.
Арматура класса AI по ГОСТ 5781-82*.

Разраб.	Кахадзе		
Проверил	Хасиев		
ГИП	Балавадзе		
Гл. инж.	Капанадзе		
Нач. отд.	Туманидзе		
Н. контр.	Балавадзе		

1.020.1-2с/89 3-3 К100

Каркас пространственный КП14...КП18

Стадия	Л. ст	Листов
Р		1

ТбилЗНИИЭП

Инв.№ подл. | Подпись и дата | Взам. инв. №

Формат А3

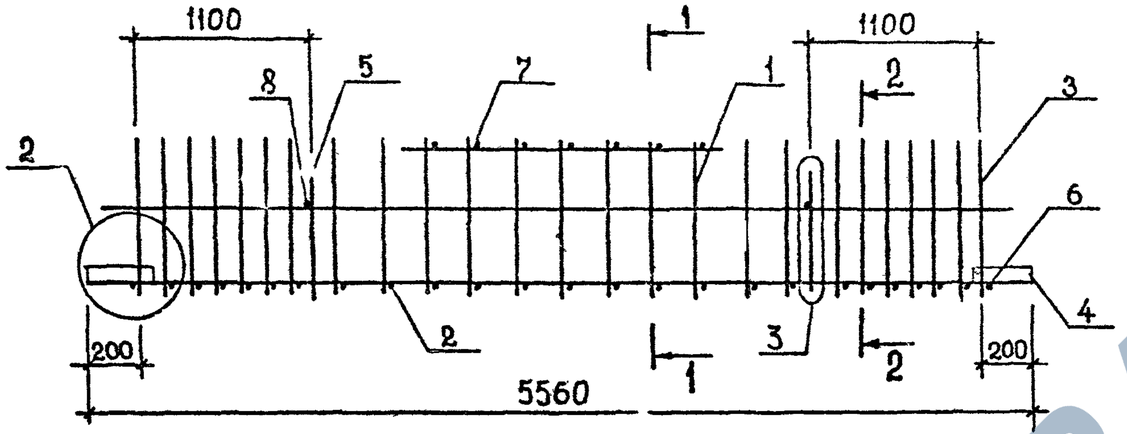

1-1

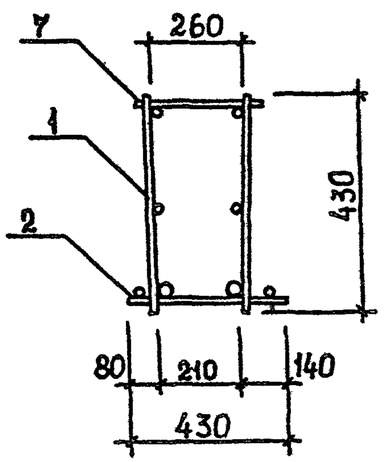

2-2

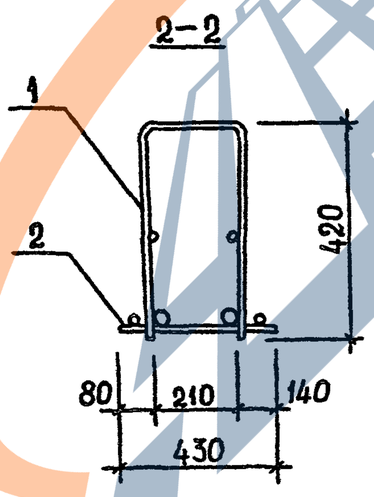

Поз.	Наименование	Кол. на каркас КП						Обозначение документа
		19	20	21	22	23		
1	Каркас КР12	1						В.3-3 К138
	КР13		1					К138
	КР14			1				К138
	КР15				1	1		К138
2	КР116	1	1	1	1			К161
	КР117					1		К161
3	Ст. гнутый А1	2	2	2	2	2		В.3-4 К35
4	Пластина	4	4	4	4	4		К42
5	Петля УП1-5	2	2	2	2	2		1.400-9
6	Ø12 AIII, L=430; 0,38кг	2	2	2	2	2		Б.Ч.
7	Ø12 AIII, L=290; 0,26кг	10	10	10	10	10		Б.Ч.
8	Ø8 AI, L=250; 0,10кг	2	2	2	2	2		Б.Ч.
	Масса каркаса, кг	100,80	116,08	127,08	143,54	175,14		

Технические требования см. 1.020.1-2с/89 3-3-ТТ.
Детали 2,3 см. 1.020.1-2с/89 3-3 К173.
Арматура класса AI по ГОСТ 5781-82*.

Разраб.	Кахадзе		
Проверил	Хасиев		
ГИП	Балавадзе		
Гл. инж.	Капанадзе		
Нач. отд.	Туриниидзе		
Н. контр.	Балавадзе		

1.020.1-2с/89 3-3 К101

Каркас пространственный КП19...КП23

Стадия	Лист	Листов
Р		1

ТбилЗНИИЭП

Взам. инв. № | Подпись и дата | Инв. № подл.

Формат А3

https://zavodjbi.com/

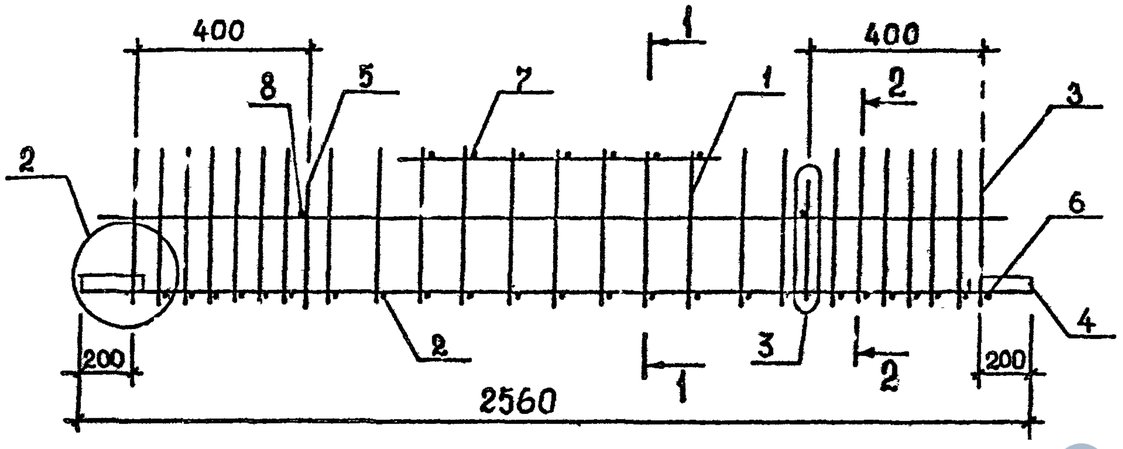

Поз.	Наименование	Кол. на каркас КП						Обозначение документа
		24	25	26	27			
1	Каркас КР20	1						В.3-3 К140
	КР21		1					К140
	КР22			1				К140
	КР23				1			К140
2	КР123	1	1	1	1			К163
3	Ст. гнутый А2	2	2	2	2			В.3-4 К35
4	Пластина	4	4	4	4			К42
5	Петля УП1-3	2	2	2	2			1.400-9
6	Ø10 AIII, L=430; 0,26кг	2	2	2	2			Б.ч.
7	Ø10 AIII, L=290; 0,18кг	5	5	5	5			Б.ч.
8	Ø8 AI, l=250; 0,10кг	2	2	2	2			Б.ч.
	Масса каркаса, кг	46,53	53,57	58,63	66,21			

1-1

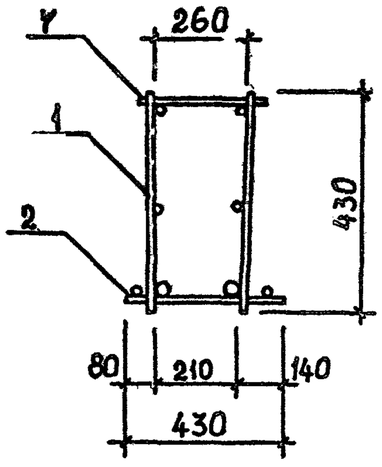

2-2

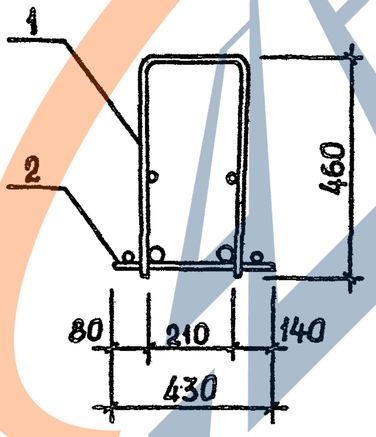

Технические требования см. 1.020.1-2с/89 3-3-ТТ.
Детали 2,3 см. 1.020.1-2с/89 3-3 К173.
Арматура класса AI по ГОСТ 5781-82*.

Разраб.	Кахадзе			1.020.1-2с/89 3-3 К102	
Проверил	Хасиев				
ГИП	Балавадзе			Каркас пространственный КП24...КП27	Стадия: Р; Лист: ; Листов: 1
Гл. инж.	Капанадзе				
Нач. отд.	Гуриданидзе				ТбилЗНИИЭП
Н. контр.	Балавадзе				

Инв.№ подл. | Подпись и дата | Взам. инв. №

Формат А3

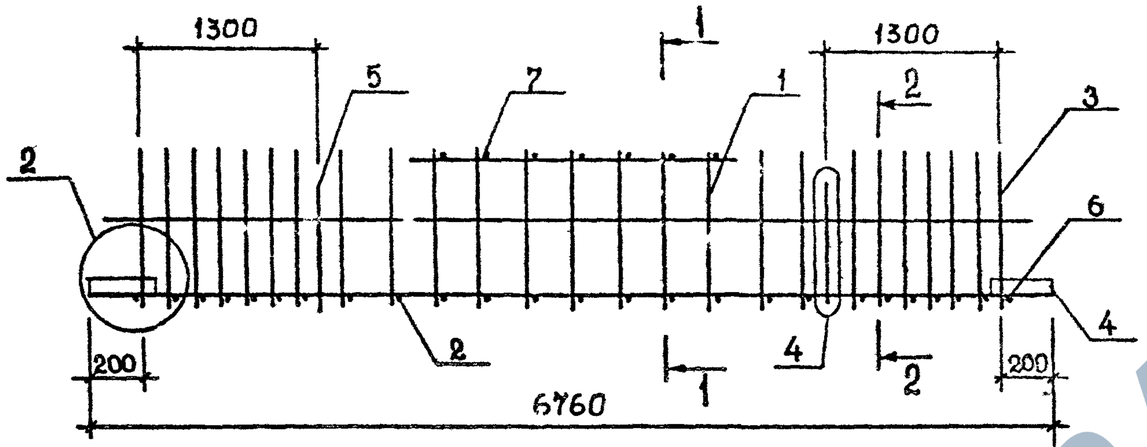

1–1

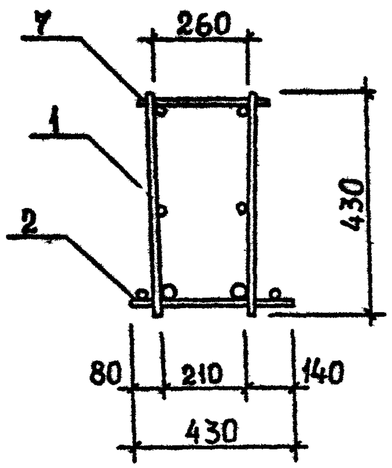

2–2

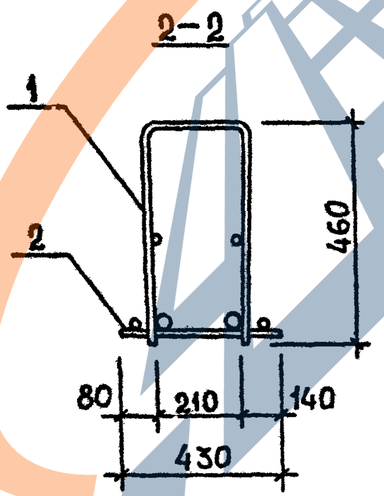

Поз.	Наименование	Кол. на каркас КП						Обозначение документа
		28	29	30	31			
1	Каркас КР33	1						В.3-3 К142
	КР34		1	1	1			К142
2	КР113	1	1					К160
	КР114			1				К160
	КР115				1			К160
3	Ст. гнутый А4	2	2	2	2			В.3-4 К35
4	Пластина	4	4	4	4			К42
5	Петля УП1-7	2	2	2	2			1.400-9
6	Ф12 AIII, L=430; 0,38кг	2	2	2	2			Б.4.
7	Ф12 AIII, L=290; 0,26кг	10	10	10	10			Б.4.
	Масса каркаса, кг	155,48	175,20	214,82	244,96			

Технические требования см. 1.020.1-2с/89 3-3-ТТ.
Детали 2,4 см. 1.020.1-2с/89 3-3 К173.
Арматура класса AI по ГОСТ 5781-82*.

Разраб.	Кахадзе		
Проверил	Хасиев		
ГИП	Балавадзе		
Гл. инж.	Капанадзе		
Нач. отд.	Гурианидзе		
Н. контр.	Балавадзе		

1.020.1-2с/89 3-3 К103

Каркас пространственный КП28...КП31

Стадия	Лист	Листов
Р		1

ТбилЗНИИЭП

Формат А3

Взам. инв. № | Подпись и дата | Инв. № подл.

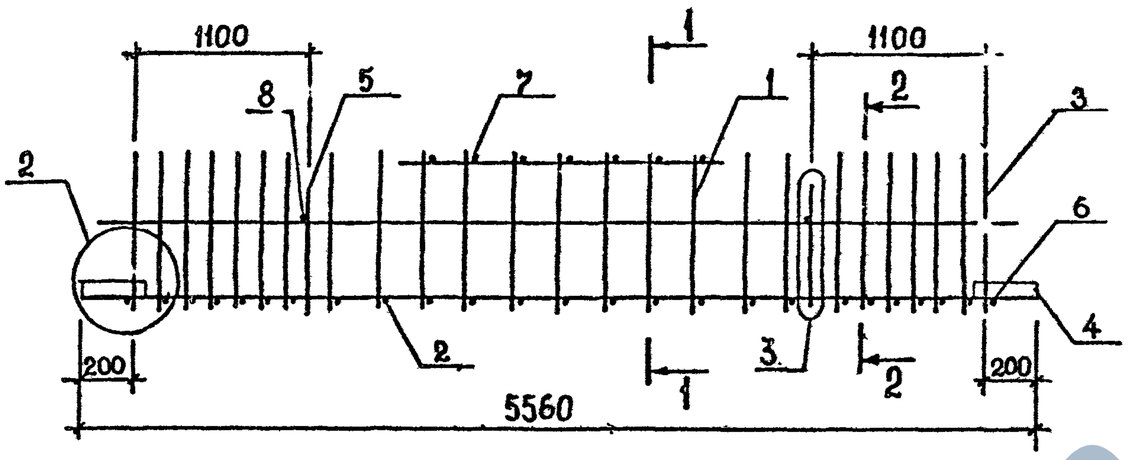

Поз.	Наименование	Кол. на каркас КП						Обозначение документа
		32	33	34	35	39		
1	Каркас КР39	1						В. 3-3 К143
	КР40		1		1			К143
	КР41			1		1		К143
2	КР116	1	1	1				К161
	КР117				1	1		К161
3	Ст. гнутый А4	2	2	2	2	2		В. 3-4 К35
4	Пластина	4	4	4	4	4		К42
5	Петля УП1-5	2	2	2	2	2		1.400-9
6	Ø12 AIII, L=430; 0,38 кг	2	2	2	2	2		Б.4
7	Ø12 AIII, L-290; 0,26 кг	10	10	10	10	10		Б.4
8	Ø8 AI, L=250; 0,10 кг	2	2	2	2	2		Б.4
	Масса каркаса, кг	116,12	127,12	143,58	158,70	175,16		

1–1

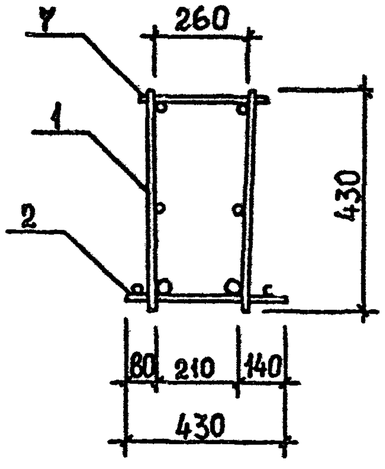

2–2

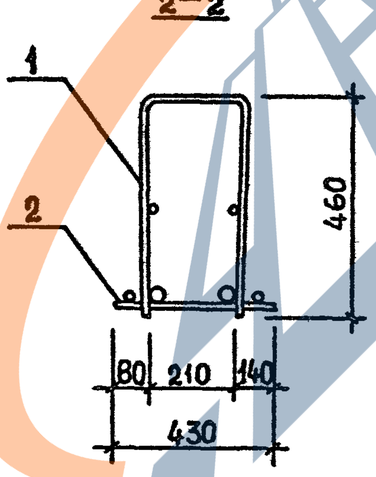

Технические требования см. 1.020.1-2с/89 3-3-ТТ.
Детали 2,3 см. 1.020.1-2с/89 3-3 К173.
Арматура класса AI по ГОСТ 5781-82*.

Разраб.	Кахадзе		1.020.1-2с/89 3-3 К104	
Проверил	Хасиев			
ГИП	Балавадзе		Каркас пространственный КП32...КП35, КП39	Стадия: Р; Лист: ; Листов: 1
Гл. инж.	Капанадзе			ТбилЗНИИЭП
Нач.отд.	Туриашвили			
Н.контр.	Балавадзе			

Инв.№ подл. | Подпись и дата | Взам. инв. №

Формат А3

https://zavodjbi.com/

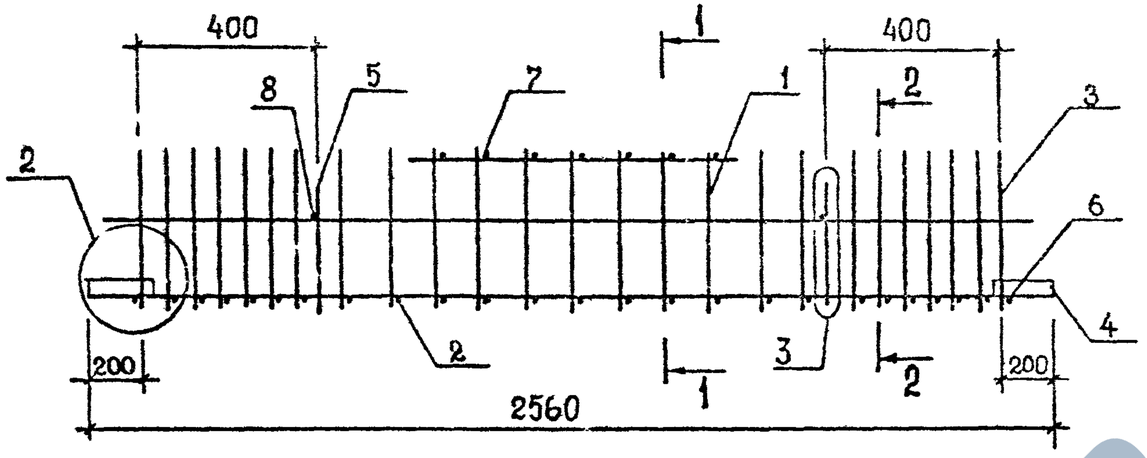

1—1

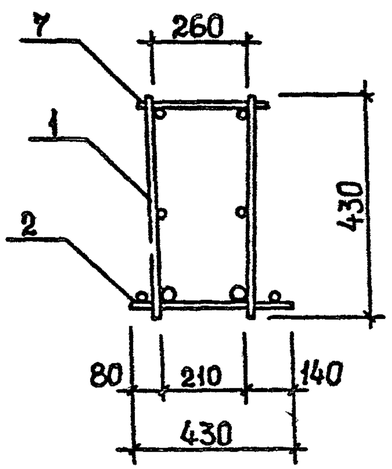

2—2

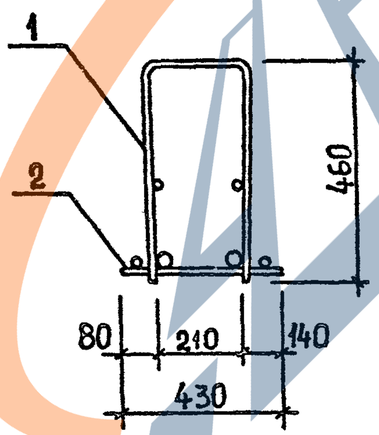

Поз.	Наименование	Кол. на каркас КП						Обозначение документа
		36	37	38				
1	Каркас КР46	1						В. 3-3 К144
	КР47		1					К144
	КР48			1				К144
2	КР120	1	1	1				К163
3	Ст. гнутый А5	2	2	2				В. 3-4 К35
4	Пластина	4	4	4				К
5	Петля УП1-3	2	2	2				1.400-9
6	Ø10 AIII, L=430; 0,26 кг	2	2	2				Б.Ч.
7	Ø10 AIII, L=290; 0,18 кг	5	5	5				Б.Ч.
8	Ø8 AI, L=250; 0,10 кг	2	2	2				Б.Ч.
	Масса каркаса, кг	53,97	59,03	66,61				

Технические требования см. 1.020.1-2с/89 3-3-ТТ.
Детали 2,3 см. 1.020.1-2с/89 3-3 К173.
Арматура класса AI по ГОСТ 5781-82*.

Разраб.	Кахадзе		
Проверил	Хасиев		
ГИП	Балавадзе		
Гл. инж.	Капанадзе		
Нач.с.д.	Туриашвили		
Н. контр.	Балавадзе		

1.020.1-2с/89 3-3 К105

Каркас пространственный КП36...КП38

Стадия	Лист	Листов
Р		1

ТбилЗНИИЭП

Формат А3

Инв.№ подл. | Подпись и дата | Взам. инв. №

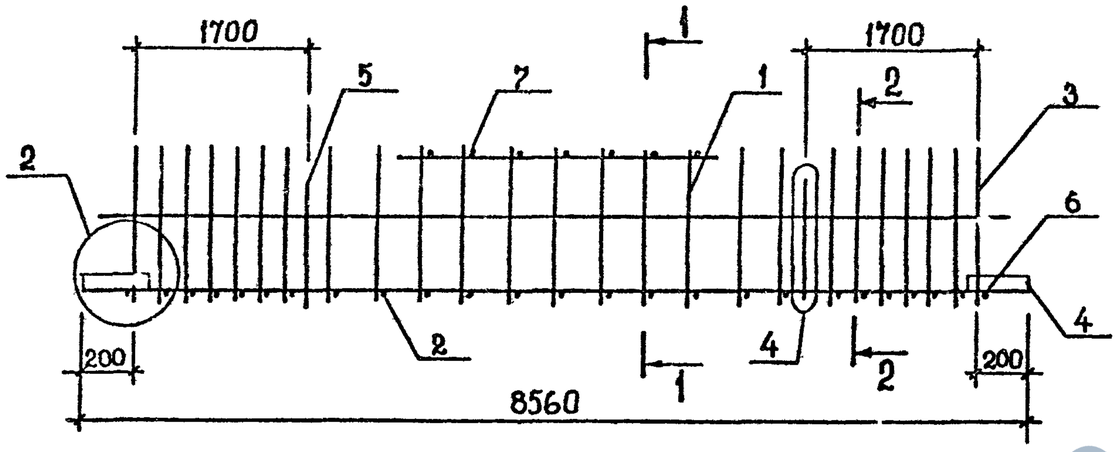

Поз.	Наименование	Кол. на каркас КП						Обозначение документа
		40	41	42				
1	Каркас КР24	1						В.3-3 К141
	КР25		1					К141
	КР26			1				К141
2	КР124	1	1	1				К164
3	Ст гнутый А6	2	2	2				В.3-4 К35
4	Пластина	4	4	4				К42
5	Петля УП1-7	2	2	2				1.400-9
6	Ф8АI, L=370; 0,15кг	2	2	2				Б.Ч.
7	Ф8АI, L=290; 0,11кг	14	14	14				Б.Ч.
	Масса каркаса, кг	138,80	155 74	181,08				

1–1

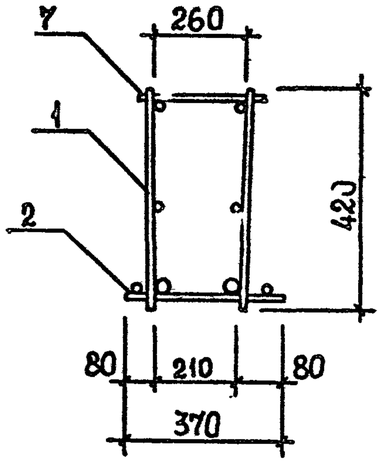

2–2

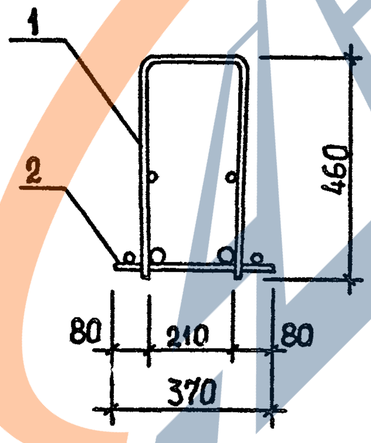

Технические требования см. 1.020.1-2с/89 3-3-ТТ.
Детали 2,4 см. 1.020.1-2с/89 3-3 К173.
Арматура класса АI по ГОСТ 5781-82*.

Разраб.	Кахадзе		1.020.1-2с/89 3-3 К106	
Проверил	Хасиев			
ГИП	Балавадзе			
Гл. инж.	Капанадзе		Каркас пространственный КП40...КП42	Стадия: Р; Лист: ; Листов: 1
Нач.отд.	Туриашвили			
Н.контр.	Балавадзе			ТбилЗНИИЭП

Инв.№ подл. | Подпись и дата | Взам. инв.№

Формат А3

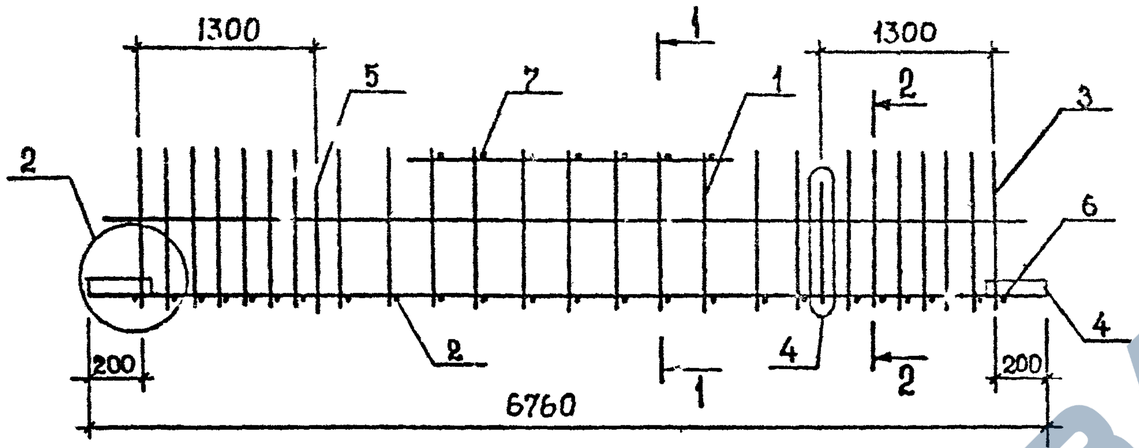

Поз.	Наименование	Кол. на каркас КП						Обозначение документа
		43	44	45				
1	Каркас КР30	1						В. 3-3 К142
	КР31		1					К142
	КР32			1				К142
2	КР125	1	1	1				К164
3	Ст. гнутый А 6	2	2	2				В. 3-4 К 35
4	Пластина	4	4	4				К42
5	Петля УП1-7	2	2	2				1.400-9
6	Ø8АI, L=370; 0,15 кг	2	2	2				Б.Ч.
7	Ø8АI, L=290; 0,11 кг	10	10	10				Б.Ч.
	Масса каркаса, кг	112,98	126,36	146,32				

1–1

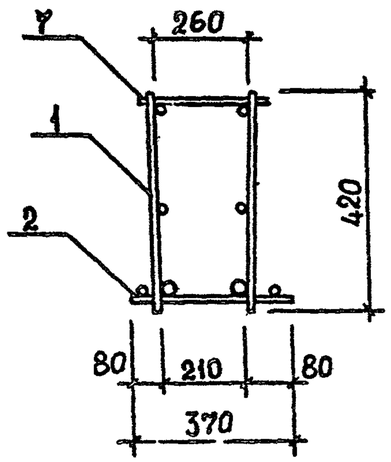

2–2

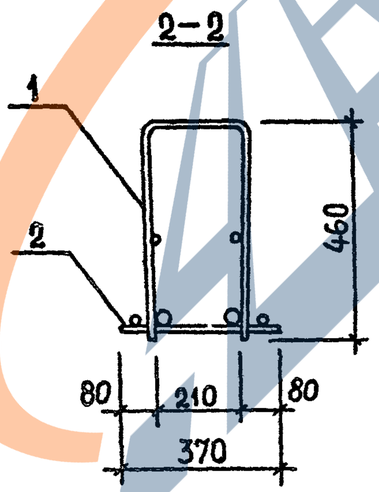

Технические требования см. 1.020.1-2с/89 3-3-ТТ.
Детали 2,4 см. 1.020.1-2с/89 3-3 К173.
Арматура класса АI по ГОСТ 5781-82*.

Разраб.	Кахадзе		1.020.1 2с/89 3-3 К107
Проверил	Хасиев		
ГИП	Балавадзе		Каркас пространственный КП43...КП45
Гл. инж.	Капанадзе		Стадия: Р; Лист: ; Листов: 1
Нач. отд.	Гурианидзе		ТбилЗНИИЭП
Н. контр.	Балавадзе		

Инв.№ подл. | Подпись и дата | Взам. инв. №

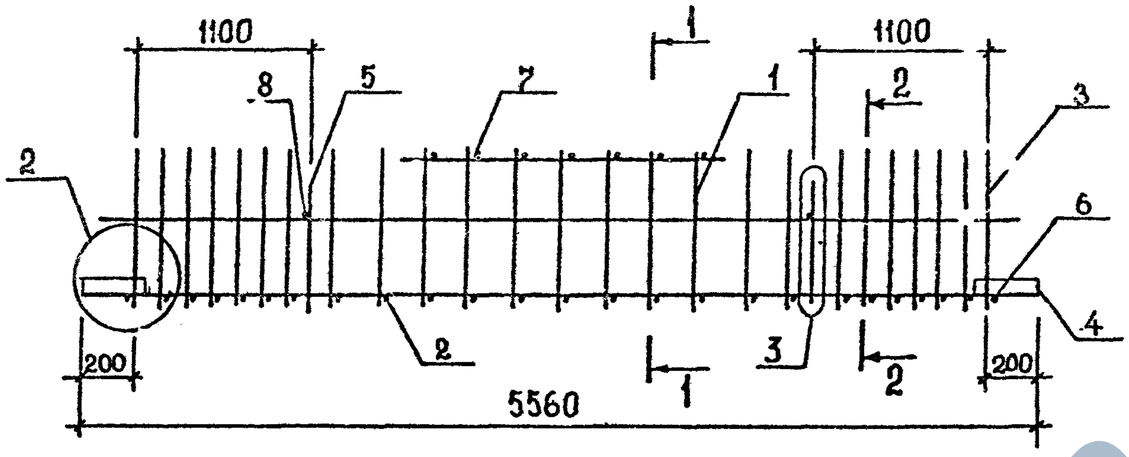

1-1

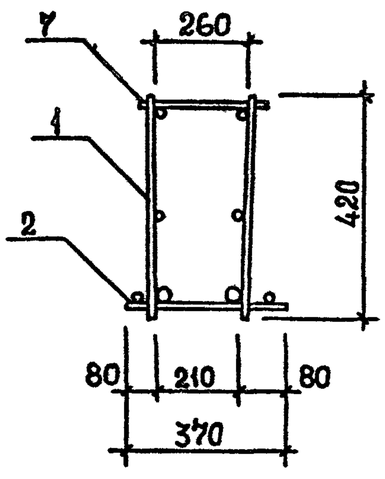

2-2

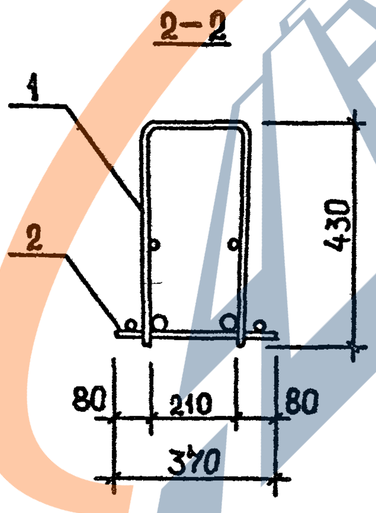

Поз.	Наименование	Кол. на каркас КП						Обозначение документа
		46	47	48	49			
1	Каркас КР35	1						В. 3-3 К143
	КР36		1					К143
	КР37			1				К143
	КР38				1			К143
2	КР126	1	1	1	1			К164
3	Ст гнутый А6	2	2	2	2			В. 3-4 К35
4	Пластина	4	4	4	4			К42
5	Петля УП1-5	2	2	2	2			1.400-9
6	Ф8АI, L=370; 0,15 кг	2	2	2	2			Б.Ч.
7	Ф8АI, L=290; 0,11 кг	10	10	10	10			Б.Ч.
8	Ф8АI, L=250; 0,10 кг	2	2	2	2			Б.Ч.
	Масса каркаса, Кг	78,09	93,37	104,37	120,83			

Технические требования см. 1.020.1-2с/89 3-3-ТТ.
Детали 2,3 см. 1.020.1-2с/89 3-3 К173.
Арматура класса АI по ГОСТ 5781-82*.

Разраб.	Кахадзе		
Проверил	Хасиев		
ГИП	Балавадзе		
Гл. инж.	Капанадзе		
Нач. отд.	Туриниидзе		
Н. контр.	Балавадзе		

1.020.1-2с/89 3-3 К108

Каркас пространственный КП46...КП49

Стадия	Лист	Листов
Р		1

ТбилЗНИИЭП

Инв.№ подл. | Подпись и дата | Взам. инв.№

Формат А3

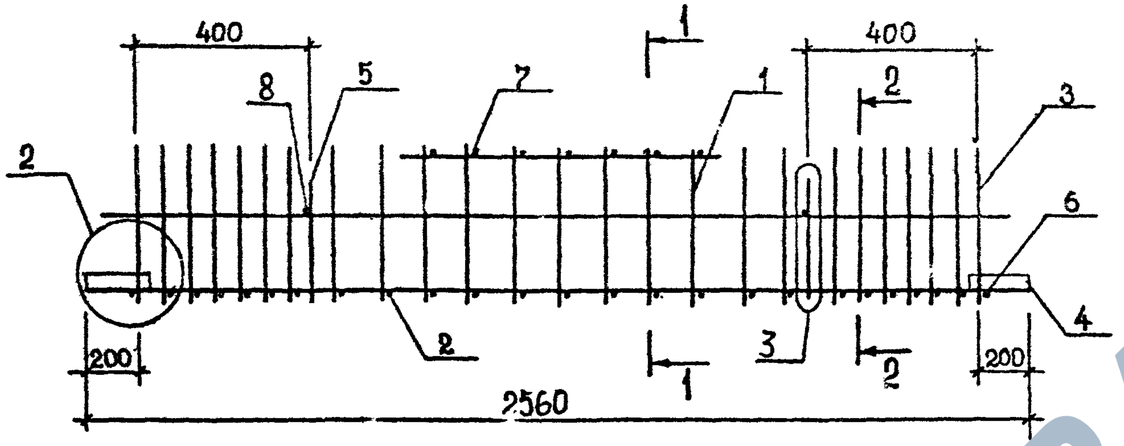

1-1

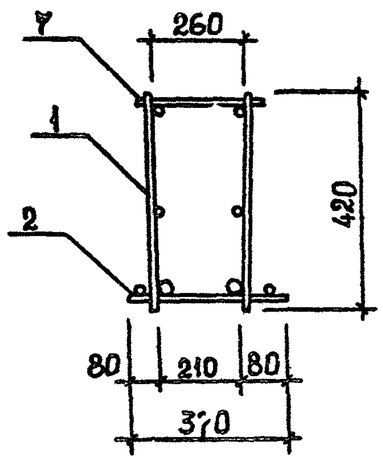

2-2

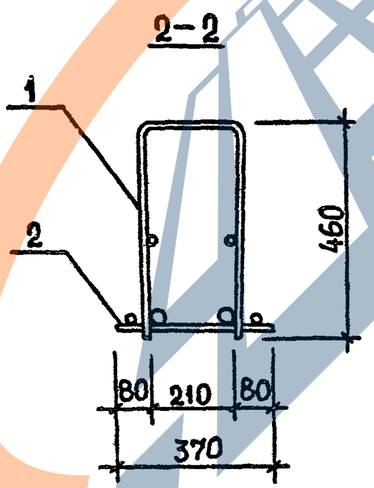

Поз.	Наименование	Кол. на каркас КП						Обозначение документа
		50	51	52	53			
1	Каркас КР42	1						В. 3-3 К144
	КР43		1					К144
	КР44			1				К144
	КР45				1			К144
2	КР127	1	1	1	1			К165
3	Ст. гнутый А6	2	2	2	2			В. 3-4 К35
4	Пластина	4	4	4	4			К42
5	Петля УП1-3	2	2	2	2			1.400 -9
6	Ø8АI, L=370) 0,15кг	2	2	2	2			Б.Ч.
7	Ø8АI, L=290; 0,11кг	5	5	5	5			Б.Ч.
8	Ø8АI, L=250; 0,10кг	2	2	2	2			Б.Ч.
	Масса каркаса, кг	41,96	49,00	54,06	61,64			

Технические требования см. 1.020.1-2с/89 3-3-ТТ.
Детали 2,3 см. 1.020.1-2с/89 3-3 К173.
Арматура класса АI по ГОСТ 5781-82*.

Разраб.	Кахадзе		
Проверил	Хасиев		
ГИП	Балавадзе		
Гл. инж.	Капанадзе		
Нач. отд.	Туриникдзе		
Н. контр.	Балавадзе		

1.020.1-2с/89 3-3 К109

Каркас пространственный КП50...КП53

Стадия	Лист	Листов
Р		1

ТбилЗНИИЭП

Инв. № подл. | Подпись и дата | Взам. инв. №

Формат А3

https://zavodjbi.com/

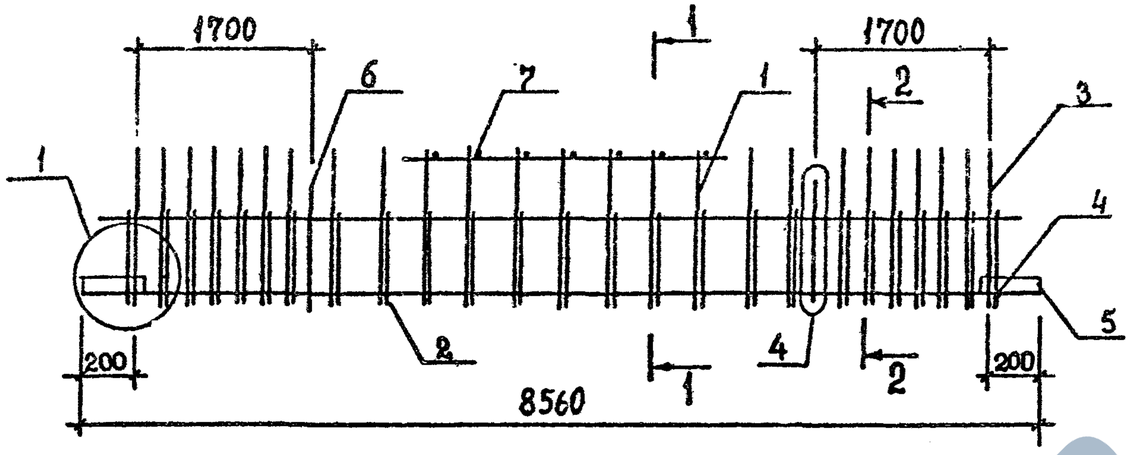

1-1

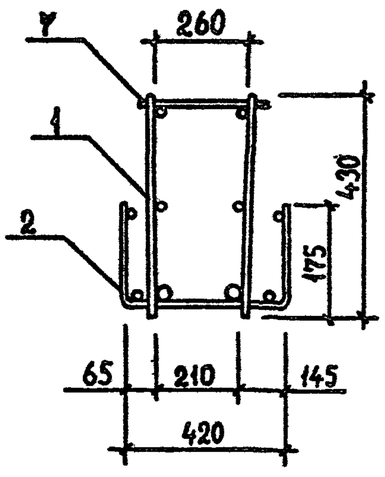

2-2

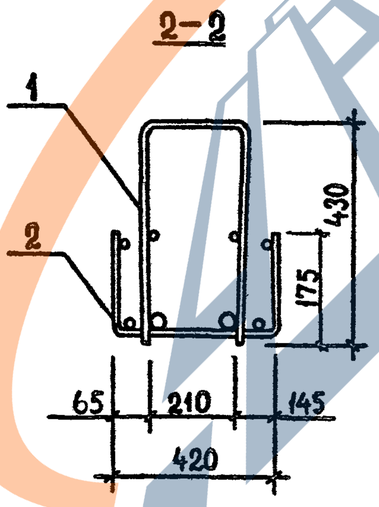

Поз.	Наименование	Кол. на каркас КП						Обозначение документа
		54	55	56				
1	КАРКАС КР27	1						8.3-3 К141
	КР28		1					К141
	КР29			1				К141
2	СЕТКА С42	1	1	1				8.3-4 К22
3	Ст гнутый А4	2	2	2				К35
4	А15	2	2	2				К37
5	ПЛАСТИНА	4	4	4				К42
6	ПЕТЛЯ УП1-9	2	2	2				1.400-9
7	Ф12 AIII, l.=290; 0,26кг	14	14	14				Б.4.
	МАССА КАРКАСА, КГ	223,74	228,98	250,20				

Технические требования см. 1.020.1-2с/89 3-3-ТТ.
Детали 1,4 см. 1.020.1-2с/89 3-3 К173.
Арматура класса AIII по ГОСТ 5781-82*.

Разраб.	Кахадзе		
Проверил	Хасиев		
ГИП	Балавадзе		
Гл. инж.	Капанадзе		
Нач. отд.	Туриашидзе		
Н. контр.	Балавадзе		

1.020.1-2с/89 3-3 К110

Каркас пространственный КП54...КП56

Стадия	Лист	Листов
Р		1

ТбилЗНИИЭП

Инв.№ подл. | Подпись и дата | Взам. инв.№

1.020.1-2с/89 В. 3-3 Т. 2

Формат А3

https://zavodjbi.com/

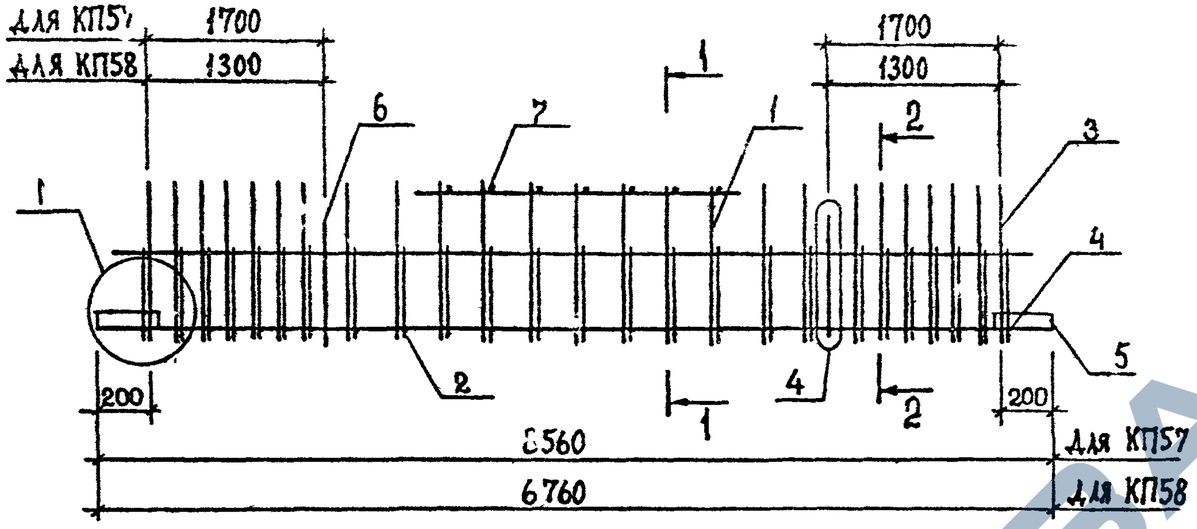

1—1

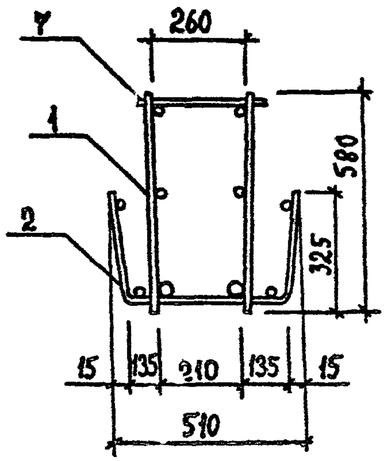

2—2

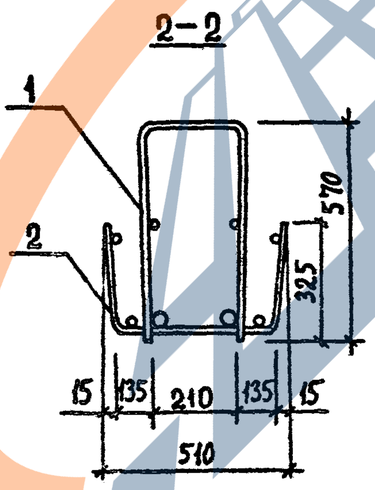

Поз.	Наименование	Кол. на каркас КП						Обозначение документа
		57	58					
1	Каркас КР50	1						В.3-3 К145
	КР51		1					К146
2	Сетка С46	1						В.3-4 К24
	С47		1					К24
3	Ст. гнутый А9	2	2					К36
4	А16	2	2					К37
5	Пластина	4	4					К42
6	Петля УП1-13	2						1.400-9
	УП1-11		2					1.400-9
7	Ø8АI, L=290; 0,11кг	14	10					Б.Ч.
	Масса каркаса, кг	234,46	168,28					

Технические требования см. 1.020.1-2с/89 3-3-ТТ.
Детали 1, 4 см. 1.020.1-2с/89 3-3 К173.
Арматура класса АI по ГОСТ 5781-82*.

Разраб.	Кахадзе		1.020.1-2с/89 3-3 КIII
Проверил	Хасиев		
ГИП	Балавадзе		Каркас пространственный КП57, КП58
Гл. инж.	Капанадзе		Стадия Р; Лист; Листов 1
Нач. отд.	Туриашидзе		ТбилЗНИИЭП
Н. контр.	Балавадзе		

Инв.№ подл. | Подпись и дата | Взам. инв. №

Формат А3

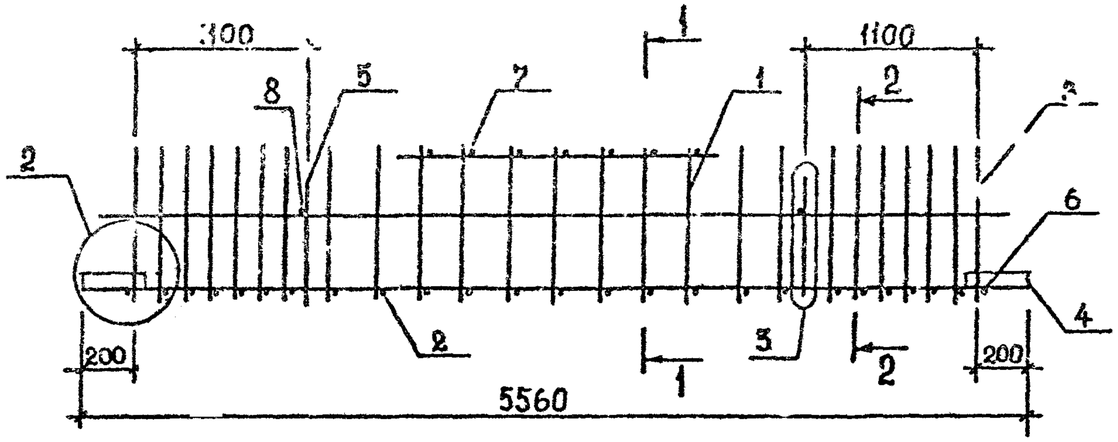

1-1

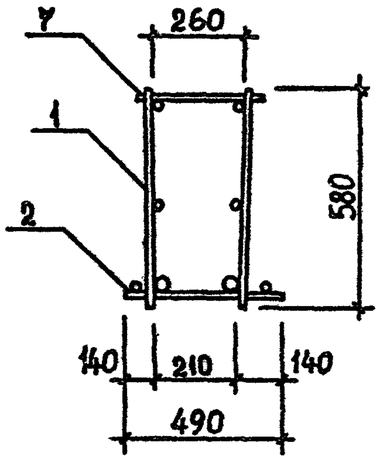

2-2

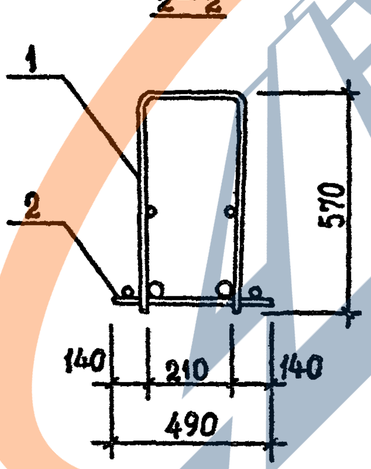

Поз.	Наименование	Кол. на каркас КП						Обозначение документа
		59	60	61	62	63	64	
1	Каркас КР 55	1						В.3-3 К147
	КР56		1		1			К147
	КР57			1		1	1	К147
2	КР110	1	1	1				К159
	КР111				1	1		К159
	КР112						1	К159
3	Ст. гнутый А I0	2	2	2	2	2	2	В.3-4 К36
4	Пластина	4	4	4	4	4	4	К42
5	Петля УП1-9	2	2	2	2	2	2	1.400-9
6	Ф8АI, L=490; 0,19 кг	2	2	2	2	2	2	Б.Ч.
7	Ф8АI, L=290; 0,11 кг	10	10	10	10	10	10	Б.Ч.
8	Ф8АI, L=250; 0,10кг	2	2	2	2	2	2	Б.Ч.
	Масса каркаса, кг	102,94	113,94	130,40	144,88	161,34	185,04	

Технические требования см. 1.020.1-2с/89 3-3-ТТ.
Детали 2,3 см. 1.020.1-2с/89 3-3 К173.
Арматура класса АI по ГОСТ 5781-82*.

Разраб.	Кахадзе		
Проверил	Хасиев		
ГИП	Балавадзе		
Гл. инж.	Капанадзе		
Нач.отд.	Туриниидзе		
Н.контр.	Балавадзе		

1.020.1-2с/89 3-3 К112

Каркас пространственный КП59... КП64

Стадия	Лист	Листов
Р		1

ТбилЗНИИЭП

Взам. инв. № | Подпись и дата | Инв.№ подл.

Формат А3

https://zavodjbi.com/

1.020.1-2с/89 В. 3-3 ч. 2

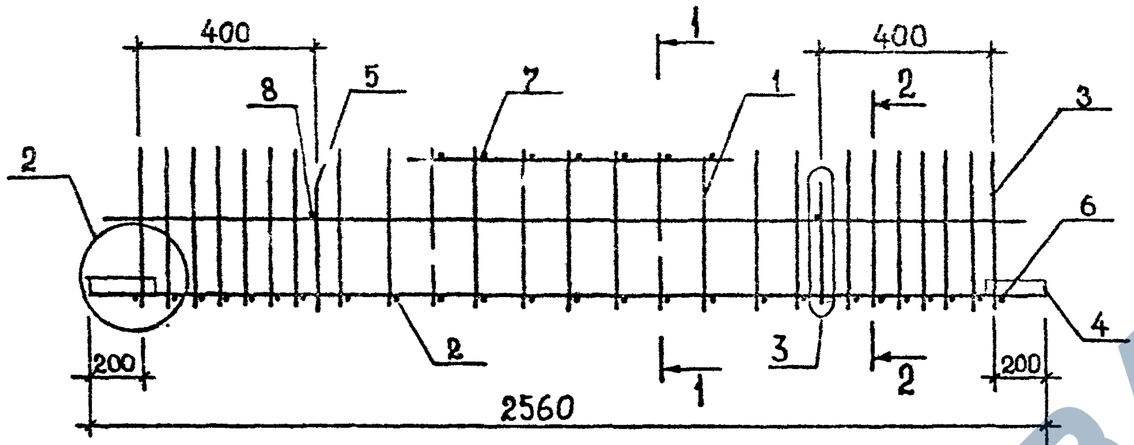

Поз.	Наименование	Кол. на каркас КП						Обозначение документа
		65	66	67	68			
1	Каркас КР61	1						В.3-3 К148
	КР62		1					К148
	КР63			1				К148
	КР64				1			К148
2	КР106	1	1	1	1			К157
3	Ст. гнутый А10	2	2	2	2			В.3-4 К36
4	Пластина	4	4	4	4			К42
5	Петля УП1-3	2	2	2	2			1.400-1.
6	Ø8АI, L=490; 0,19 кг	2	2	2	2			Б.4.
7	Ø8АI, L=290; 0,11 кг	4	4	4	4			Б.4.
8	Ø8АI, L=250; 0,10 кг	2	2	2	2			Б.4.
	Масса каркаса, кг	45,82	52,86	57,96	65,52			

1-1

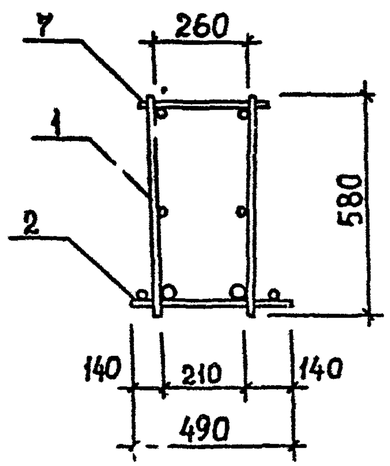

2-2

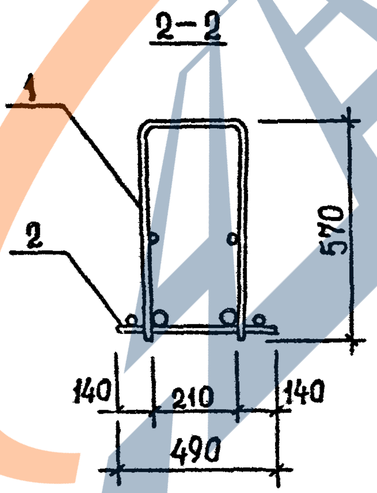

Технические требования см. 1.020.1-2с/89 3-3-ТТ.
Детали 2,3 см. 1.020.1-2с/89 3-3 К173.
Арматура класса АI по ГОСТ 5781-82*.

Инв.№ подл. | Подпись и дата | Взам.инв.№

Разраб.	Кахадзе		1.020.1-2с/89 3-3 К113	
Проверил	Хасиев			
ГИП	Балавадзе		Каркас пространственный КП65...КП68	Стадия: Р; Лист: ; Листов: 1
Гл. инж.	Капанадзе			
Нач.отд.	Туриниидзе			ТбилЗНИИЭП
Н.контр.	Балавадзе			

Формат А3

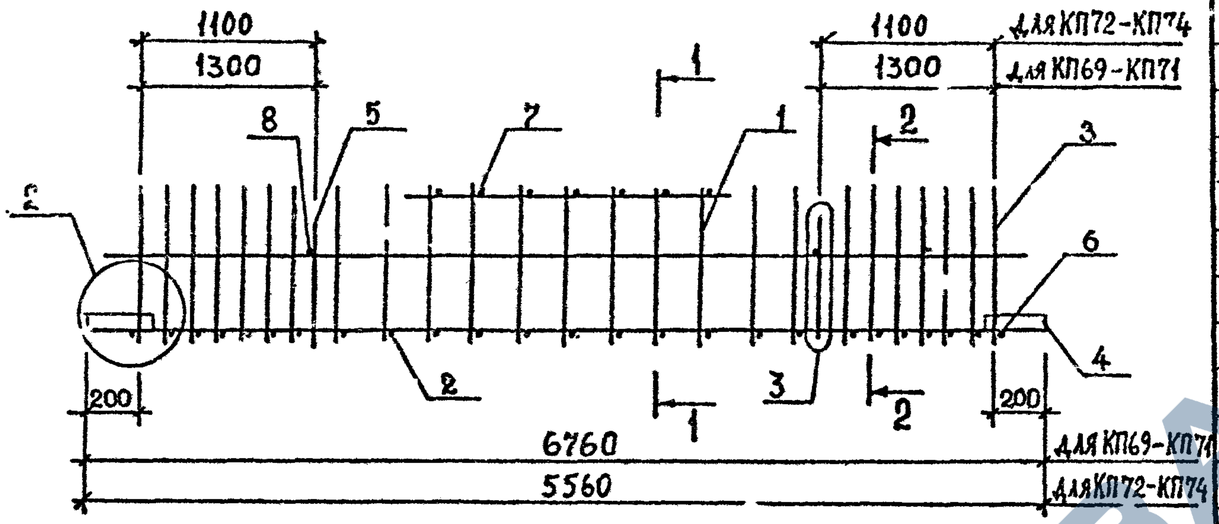

Поз.	Наименование	Кол. на каркас КП						Обозначение документа
		69	70	71	72	73	74	
1	Каркас КР52	1						В. 3-3 К146
	КР53		1					К146
	КР54			1				К146
	КР58				1			К147
	КР59					1		К147
	КР60						1	К147
2	КР118	1	1	1				К162
	КР120				1	1	1	К162
3	Ст. гнутый А8	2	2	2	2	2	2	В. 3-4 К36
4	Пластина	4	4	4	4	4	4	К42
5	Петля УП1-9	2	2	2	2	2	2	1.400-9
6	Ф12 А III, L=430; 0,38 кг	2	2	2	2	2	2	Б.4
7	Ф12 А III, L=290; 0,26 кг	10	10	10	10	10	10	Б.4
8	Ф8 А III, L=250; 0,10 кг	2	2	2	2	2	2	
	Масса каркаса, кг	141,70	155,08	175,10	118,14	129,14	145,60	

1-1

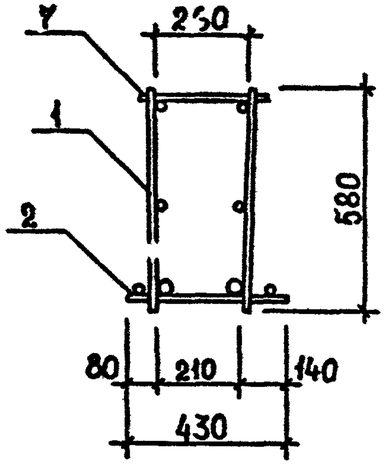

2-2

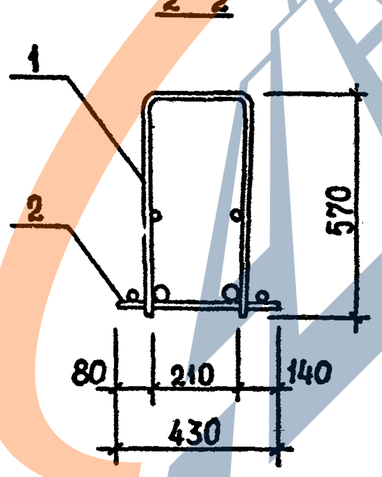

Технические требования см. 1.020.1-2с/89 3-3-ТТ.
Детали 2,3 см. 1.020.1-2с/89 3-3 К173.
Арматура класса AIII по ГОСТ 5781-82*.

Разраб.	Кахадзе		1.020.1-2с/89 3-3 КП4
Проверил	Хасиев		Каркас пространственный КП69...КП74
ГИП	Балавадзе		Стадия Р; Лист; Листов; ТбилЗНИИЭП
Гл. инж.	Капанадзе		
Нач. отд.	Гуриани		
Н. контр.	Балавадзе		

Инв.№ подл. | Подпись и дата | Взам. инв.№

Формат А3

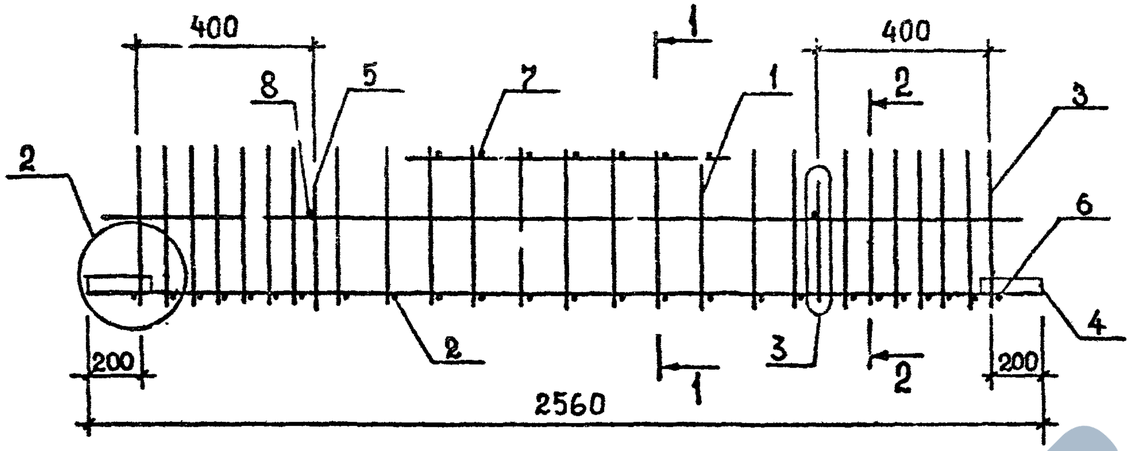

1–1

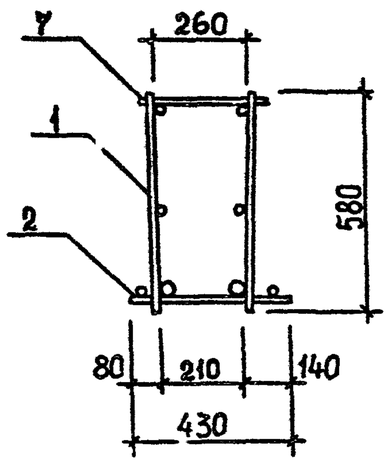

2–2

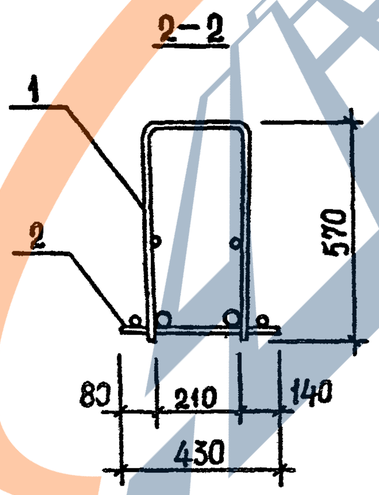

Поз.	Наименование	Кол. на каркас КП						Обозначение документа
		75	76	77	78			
1	Каркас КР61	1						В.3-3 К148
	КР62		1					К148
	КР63			1				К148
	КР64				1			К148
2	КР121	1	1	1	1			К163
3	Ст. гнутый А9	2	2	2	2			В.3-4 К36
4	Пластина	4	4	4	4			К42
5	Петля УП1-3	2	2	2	2			1.400-9
6	Ø10 AIII, L=430; 0,26кг	2	2	2	2			Б.4
7	Ø10 AIII, L=290; 0,18кг	4	4	4	4			Б.4.
8	Ø8 AI, L=250; 0,10кг	2	2	2	2			Б.4.
	Масса каркаса; кг	47,30	54,34	59,44	67,00			

Технические требования см. 1.020.1-2с/89 3-3-ТТ.
Детали 2,3 см. 1.020.1-2с/89 3-3 К173.
Арматура класса AI по ГОСТ 5781-82*.

Разраб.	Кахадзе		
Проверил	Хасиев		
ГИП	Балавадзе		
Гл. инж.	Капанадзе		
Нач. отд.	Туриашидзе		
Н. контр.	Балавадзе		

1.020.1-2с/89 3-3 К115

Каркас пространственный КП75... КП78

Стадия	Лист	Листов
Р		1

ТбилЗНИИЭП

Инв.№ подл. | Подпись и дата | Взам. инв.№

Формат А3

https://zavodjbi.com/

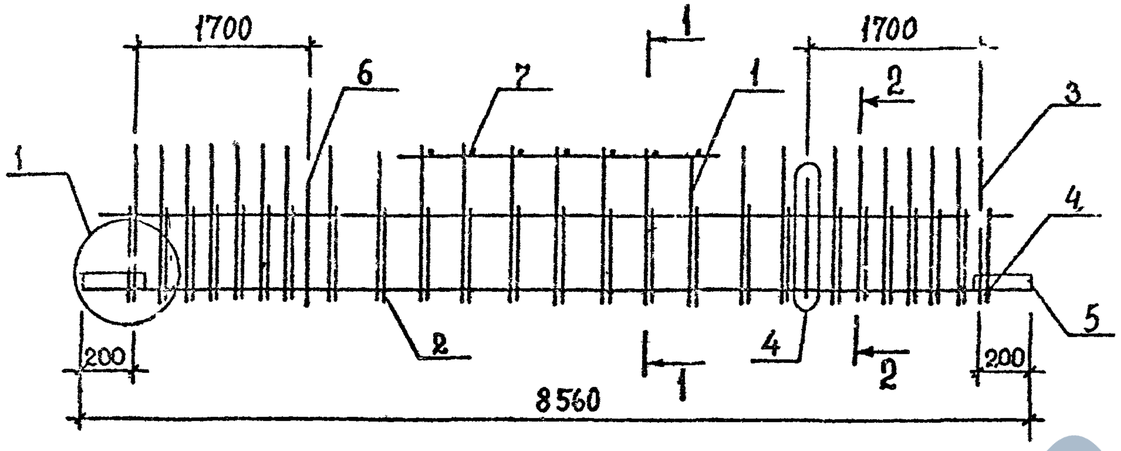

Поз.	Наименование	Кол. на каркас КП						Обозначение документа
		79	80	81				
1	Каркас КР49	1						В.3-3 К145
	КР50		1					К145
	КР76			1				К151
2	Сетка С38	1	1	1				В.3-4 К20
3	Ст. гнутый А8	2	2					К36
	А11			2				К36
4	А17	2	2	2				К37
5	Пластина	4	4	4				К42
6	Петля УП1-11	2	2	2				1.400-9
7	⌀12 AIII, L=290; 0,26 кг	14	14	14				Б.Ч.
	Масса каркаса, кг	208,42	233,68	235,37				

1-1

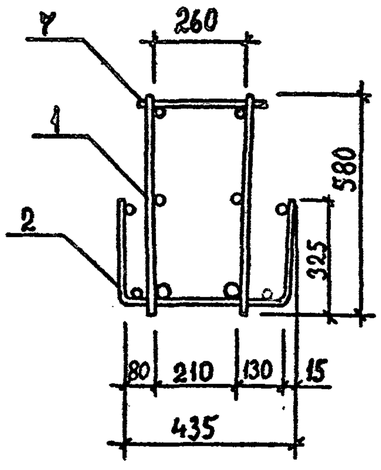

2-2

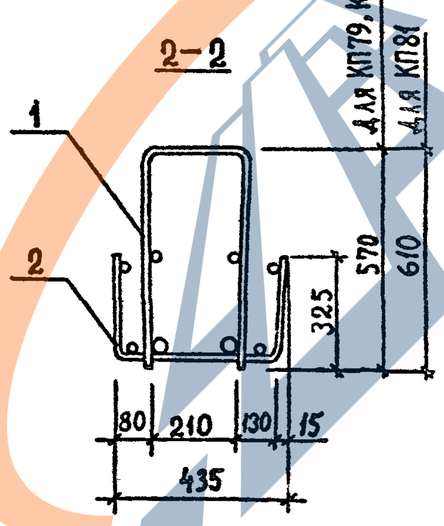

Технические требования см. 1.020.1-2с/89 3-3-ТТ.
Детали 1, 4 см. 1.020.1-2с/89 3-3 К173.
Арматура класса AIII по ГОСТ 5781-82*.

Разраб.	Кахадзе			1.020.1-2с/89 3-3 К116	
Проверил	Хасиев				
ГИП	Балавадзе			Каркас пространственный КП79... КП81	Стадия: Р; Лист: ; Листов: 1
Гл. инж.	Капанадзе				ТбилЗНИИЭП
Нач. отд.	Туриашвили				
Н. контр.	Балавадзе				

Инв. № подл. | Подпись и дата | Взам. инв. №

Формат А3

https://zavodjbi.com/

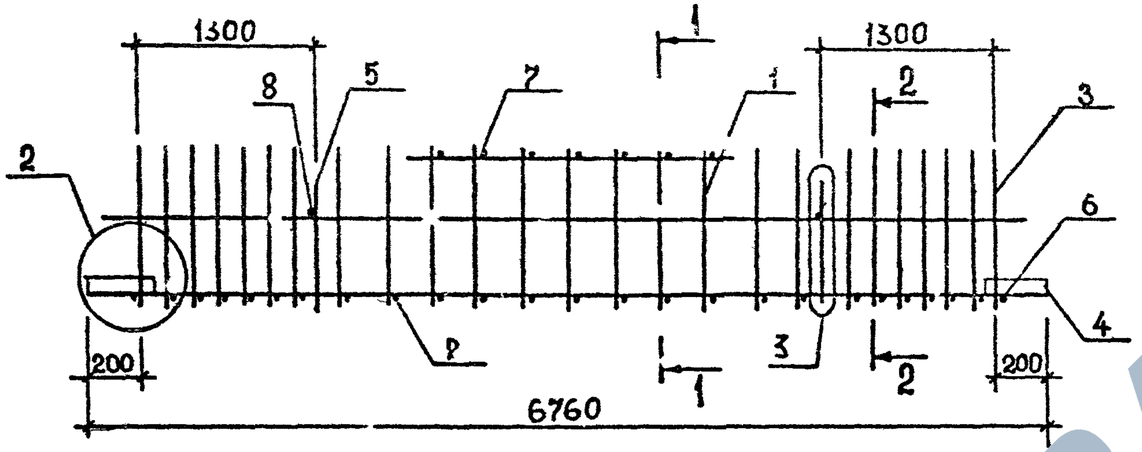

1-1

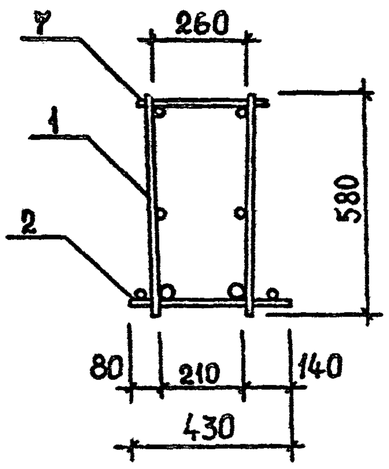

2-2

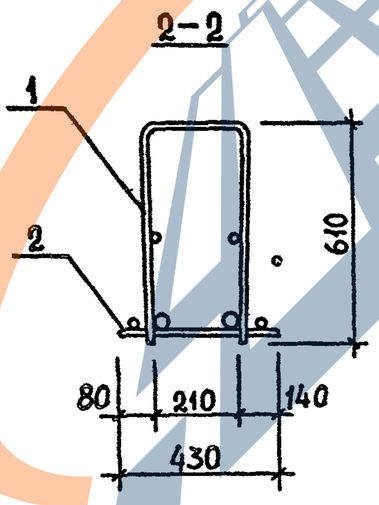

Поз.	Наименование	Кол. на каркас КП						Обозначение документа
		82	83	84	121			
1	Каркас КР 81	1						В. 3-3 К152
	КР 82		1					К152
	КР 83			1	1			К152
2	КР 118	1	1	1				К162
	КР 119				1			К162
3	Сг. гнутый А II	2	2	2	2			В. 3-4 К36
4	Пластина	4	4	4	4			К42
5	Петля УП1-9	2	2	2	2			1.400-9
6	Ф12 AIII, L=430; 0,38кг	2	2	2	2			Б.Ч.
7	Ф12 AIII, L=290; 0,26кг	10	10	10	10			Б.Ч.
8	Ф8 AI, L=250; 0,10кг	2	2	2	2			Б.Ч.
	Масса каркаса, кг	143,18	156,38	176,40	215,08			

Технические требования см. 1.020.1-2с/89 3-3-ТТ.
Детали 2,3 см. 1.020.1-2с/89 3-3 К173.
Арматура класса AI по ГОСТ 5781-82*.

Разраб.	Кахадзе		
Проверил	Хасиев		
ГИП	Балавадзе		
Гл. инж.	Капанадзе		
Нач. отд.	Туриашвили		
Н. контр.	Балавадзе		

1.020.1-2с/89 3-3 К117

Каркас пространственный КП82...КП84, КП 121

Стадия	Лист	Листов
Р		1

ТбилЗНИИЭП

Инв. № подл. | Подпись и дата | Взам. инв. №

Формат А3

https://zavodjbi.com/

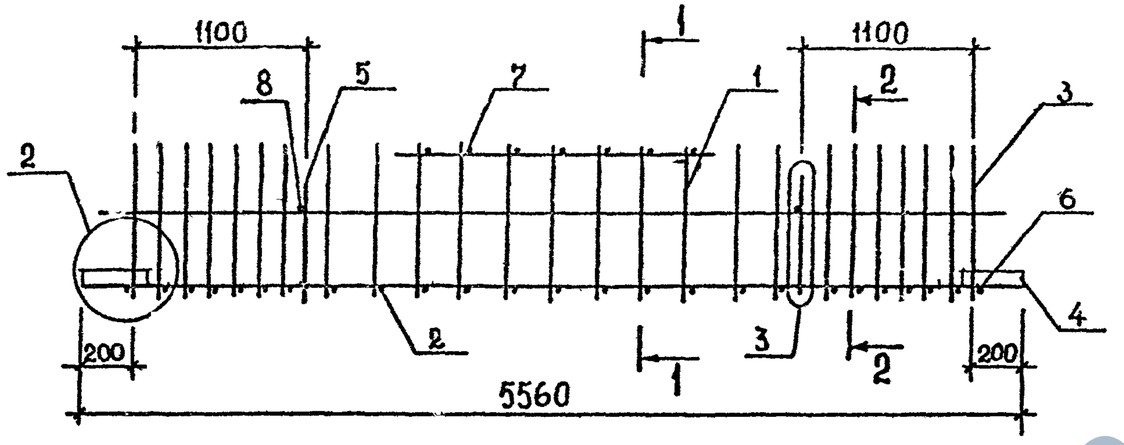

1–1

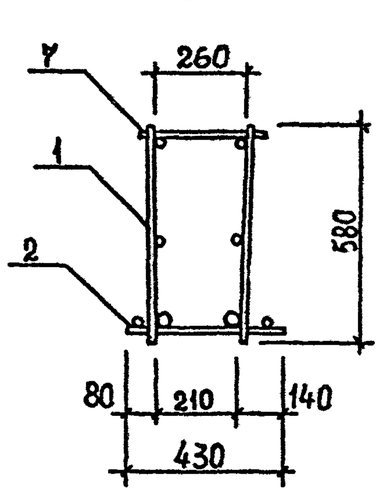

2–2

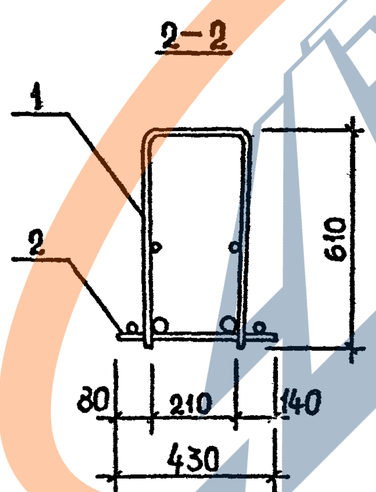

Поз.	Наименование	Кол. на каркас КП						Обозначение документа
		85	86	87				
1	Каркас КР88	1						В. 3-3 К153
	КР89		1					К153
	КР90			1				К153
2	КР120	1	1	1				К162
3	Ст. гнутый А II	2	2	2				В. 3-4 К36
4	Пластина	4	4	4				К42
5	Петля УП1-9	2	2	2				1.400-9
6	Ф12А III, L=430; 0,38кг	2	2	2				Б.Ч.
7	Ф12А III, L=290; 0,26кг	10	10	10				Б.Ч.
	Масса каркаса, кг	119,12	130,12	146,58				

Технические требования см. 1.020.1-2с/89 3-3-ТТ.
Детали 2,3 см. 1.020.1-2с/89 3-3 К173.
Арматура класса AIII по ГОСТ 5781-82*.

Разраб.	Кахадзе		
Проверил	Хасиев		
ГИП	Балавадзе		
Гл. инж.	Капанадзе		
Нач. отд.	Туриашвили		
Н. контр.	Балавадзе		

1.020.1-2с/89 3-3 К118

Каркас пространственный КП85...КП87

Стадия	Лист	Листов
Р		1

ТбилЗНИИЭП

Взам. инв. № | Подпись и дата | Инв. № подл.

Формат А3

https://zavodjbi.com/

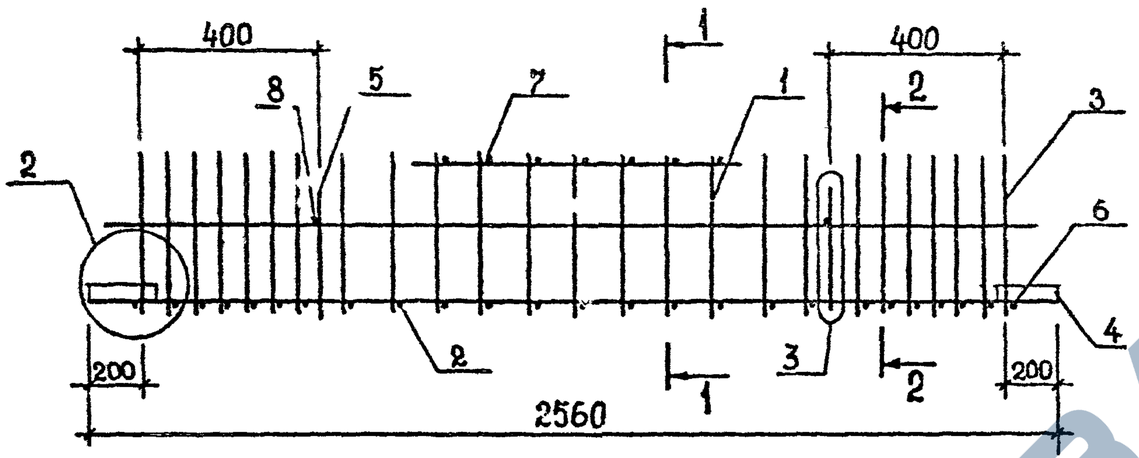

Поз.	Наименование	Кол. на каркас КП						Обозначение документа
		88	89	90				
1	Каркас КР92	1						В. 3-3 К154
	КР93		1					К154
	КР94			1				К154
	КР121	1	1	1				К163
3	Ст. гнутый А I2	2	2	2				В. 3-4 К36
4	Пластина	4	4	4				К42
5	Петля УП1-3	2	2	2				1.400-9
6	Ф10 AIII, L=430; 0,26 кг	2	2	2				Б.Ч.
7	Ф10 AIII, L=290; 0,18 кг	4	4	4				Б.Ч.
	Масса каркаса, кг	56,04	61,14	68,70				

1-1

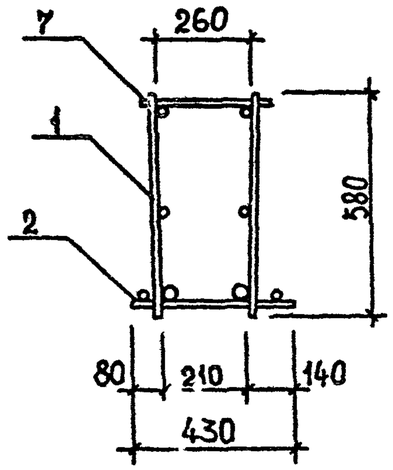

2-2

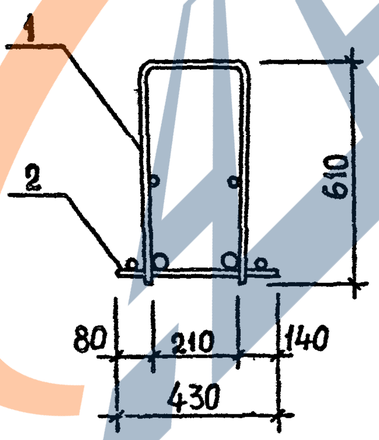

Технические требования см. 1.020.1-2с/89 3-3-ТТ.
Детали 2,3 см. 1.020.1-2с/89 3-3 К173.
Арматура класса AIII по ГОСТ 5781-82*.

Разраб.	Кахадзе		
Проверил	Хасиев		
ГИП	Балавадзе		
Гл. инж.	Капанадзе		
Нач. отд.	Турианидзе		
Н. контр.	Балавадзе		

1.020.1-2с/89 3-3 К119

Каркас пространственный КП88...КП90

Стадия	Лист	Листов
Р		1

ТбилЗНИИЭП

Инв.№ подл. | Взам. инв. №

https://zavodjbi.com/

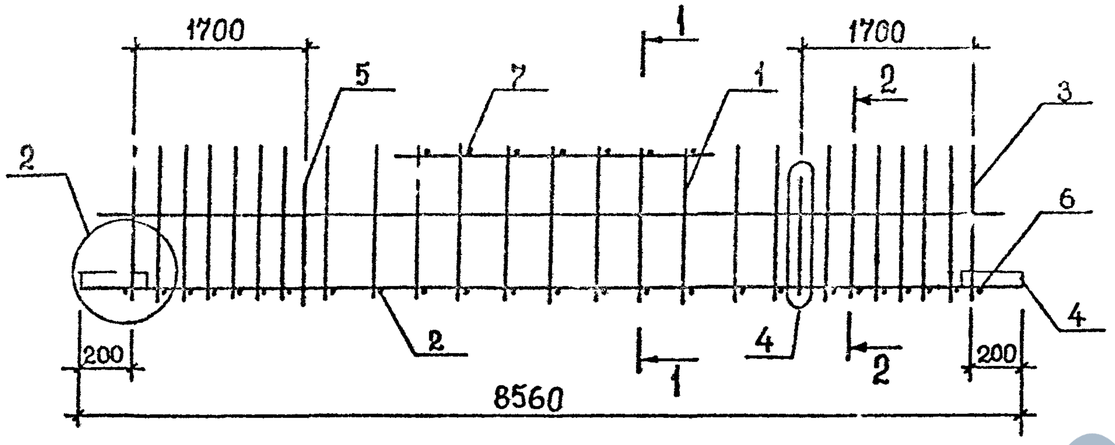

Поз.	Наименование	Кол. на каркас КП						Обозначение документа
		91	92	93				
1	Каркас КР73	1						В.3-3 К151
	КР74		1					К151
	КР75			1				К151
2	КР131	1	1	1				К166
3	Ст. гнутый А I3	2	2	2				В. 3-4 К36
4	Пластина	4	4	4				К42
5	Петля УП1-11	2	2	2				1.400 -9
6	Ø8АI, L=370; 0,15кг	2	2	2				Б.Ч.
7	Ø8АI, L=290; 0,11кг	14	14	14				Б.Ч.
	Масса каркаса, кг	152,82	169,76	195,10				

1–1

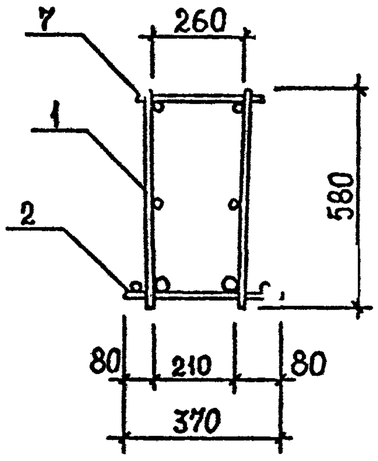

2–2

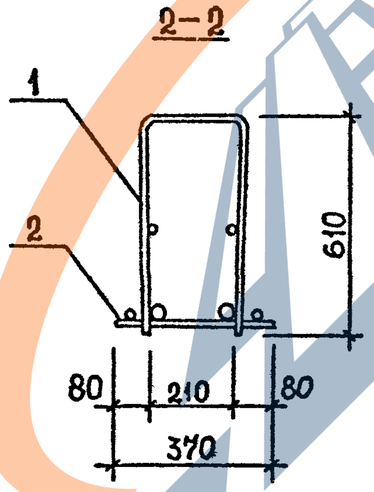

Технические требования см. 1.020.1-2с/89 3-3-ТТ.
Детали 2,4 см. 1.020.1-2с/89 3-3 К173.
Арматура класса АI по ГОСТ 5781-82*.

Разраб.	Кахадзе		1.020.1-2с/89 3-3 К120		
Проверил	Хасиев				
ГИП	Балавадзе		Каркас пространственный КП91.., КП93	Стадия	Лист	Листов
Гл. инж.	Капанадзе			Р		1
Нач. отд.	Турманидзе			ТбилЗНИИЭП		
Н. контр.	Балавадзе					

Инв.№ подл. | Подпись и дата | Взам. инв. №

Формат А3

https://zavodjbi.com/

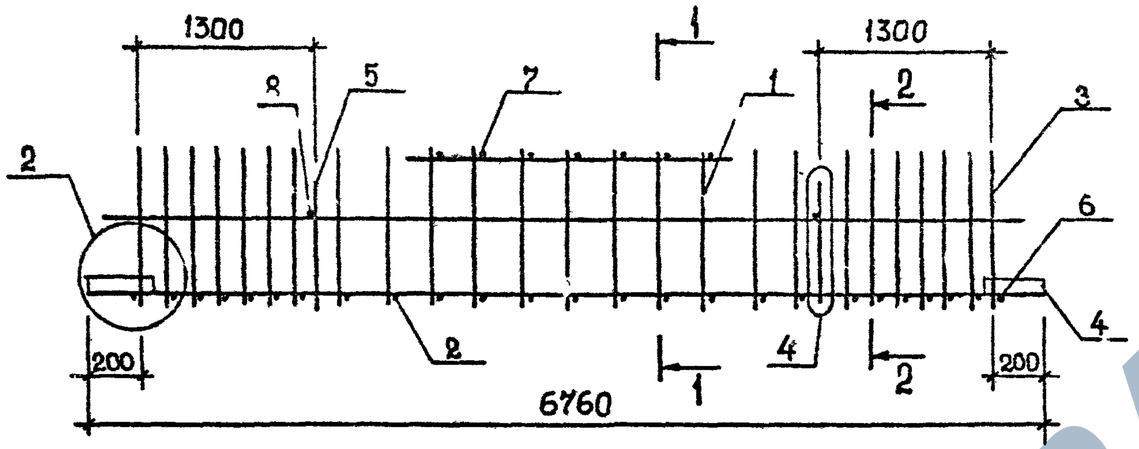

1–1

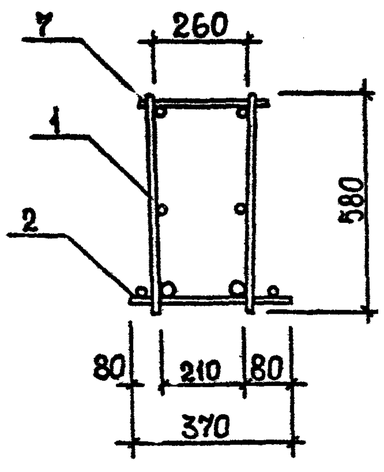

2–2

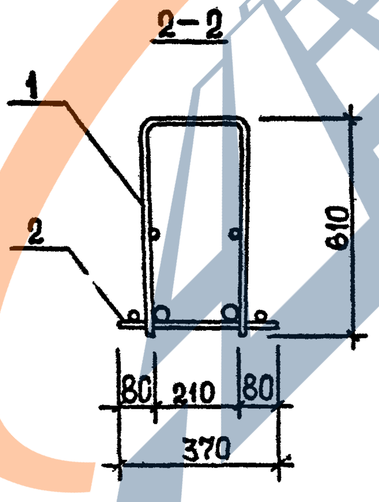

Поз.	Наименование	Кол. на каркас КП						Обозначение документа
		94	95	96	97			
1	Каркас КР77	1						В.3-3 К152
	КР78		1					К152
	КР79			1				К152
	КР80				1			К152
2	КР129	1	1	1	1			К166
3	Ст. гнутый А I3	2	2	2	2			В.3-4 К36
4	Пластина	4	4	4	4			К42
5	Петля УП1-9	2	2	2	2			1.400-9
6	Ø8 AI, L=370; 0,15 кг	2	2	2	2			Б.4.
7	Ø8 AI, L=290; 0,11 кг	10	10	10	10			Б.4.
8	Ø8 AI, L=250; 0,10 кг	2	2	2	2			Б.4.
	Масса каркаса, кг	104,16	122,74	136,12	156,14			

Технические требования см. 1.020.1-2с/89 3-3-ТТ.
Детали 2,4 см. 1.020.1-2с/89 3-3 К173.
Арматура класса AI по ГОСТ 5781-82*.

Инв.№ подл. | Подпись и дата | Взам. инв. №

Разраб.	Кахадзе	
Проверил	Хасиев	
ГИП	Балавадзе	
Гл. инж.	Капанадзе	
Нач.отд.	Туриашидзе	
Н.контр.	Балавадзе	

1.020.1-2с/89 3-3 К121

Каркас пространственный КП94...КП97

Стадия	Лист	Листов
Р		1

ТбилЗНИИЭП

Формат А3

https://zavodjbi.com/

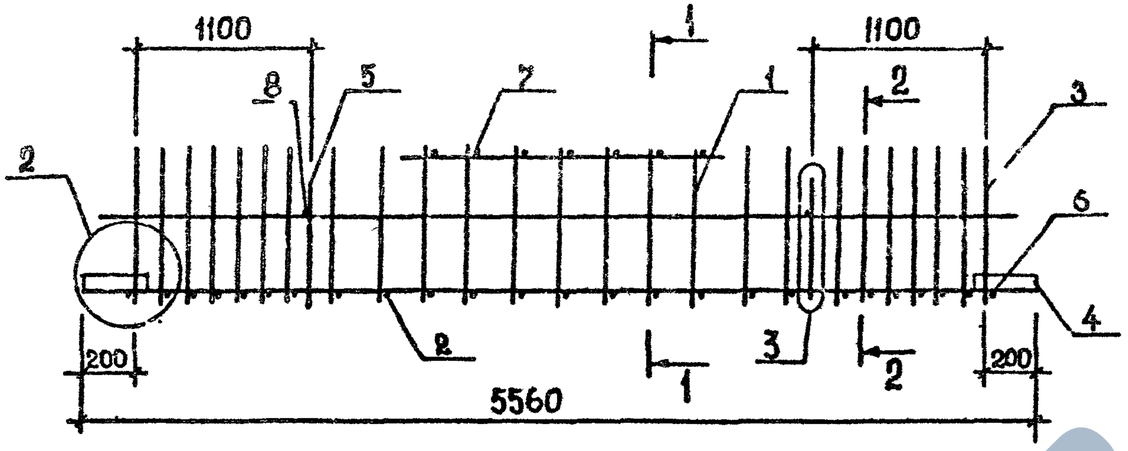

1-1

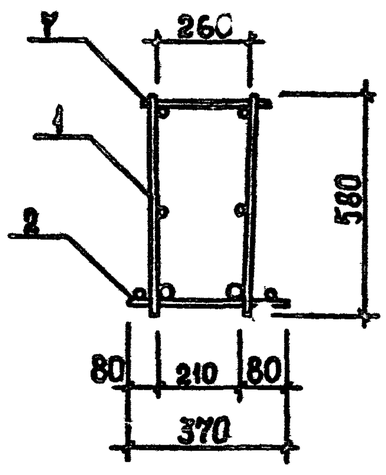

2-2

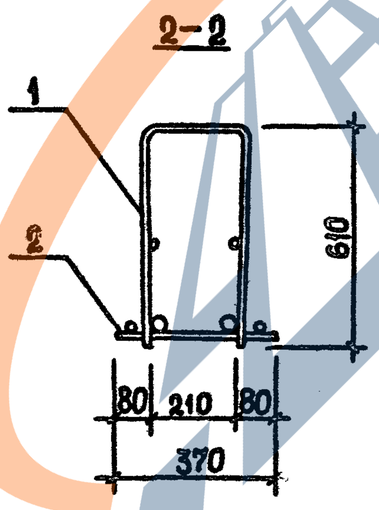

Поз.	Наименование	Кол. на каркас КП						Примечание. Документ
		98	99	100	101			
1	Каркас КР84	1						8.3-3 К153
	КР85		1					К153
	КР86			1				К153
	КР87				1			К153
2	КР130	1	1	1	1			К166
3	Ст. гнутый А13	2	2	2	2			8.3-4 К36
4	Пластина	4	4	4	4			К42
5	Петля УП1-7	2	2	2	2			1.400-9
6	Ø8 AI, L=370; 0,15 кг	2	2	2	2			Б.Ч.
7	Ø8 AI, L=290; 0,11 кг	10	10	10	10			Б.Ч.
8	Ø8 AI, L=250; 0,10 кг	2	2	2	2			Б.Ч.
	Масса каркаса, кг	86,26	101,54	112,54	125,00			

Технические требования см. 1.020.1-2с/89 3-3-ТТ.
Детали 2,3 см. 1.020.1-2с/89 3-3 К173.
Арматура класса AI по ГОСТ 5781-82*.

Инв.№ подл. | Подпись и дата | Взам. инв. №

Разраб.	Кахадзе		
Проверил	Хасиев		
ГИП	Балавадзе		
Гл. инж.	Капанадзе		
Нач.отд.	Туриниидзе		
Н.контр.	Балавадзе		

1.020.1-2с/89 3-3 К122

Каркас пространственный КП98,..КП101

Стадия	Лист	Листов
Р		1

ТбилЗНИИЭП

Формат А3

https://zavodjbi.com/

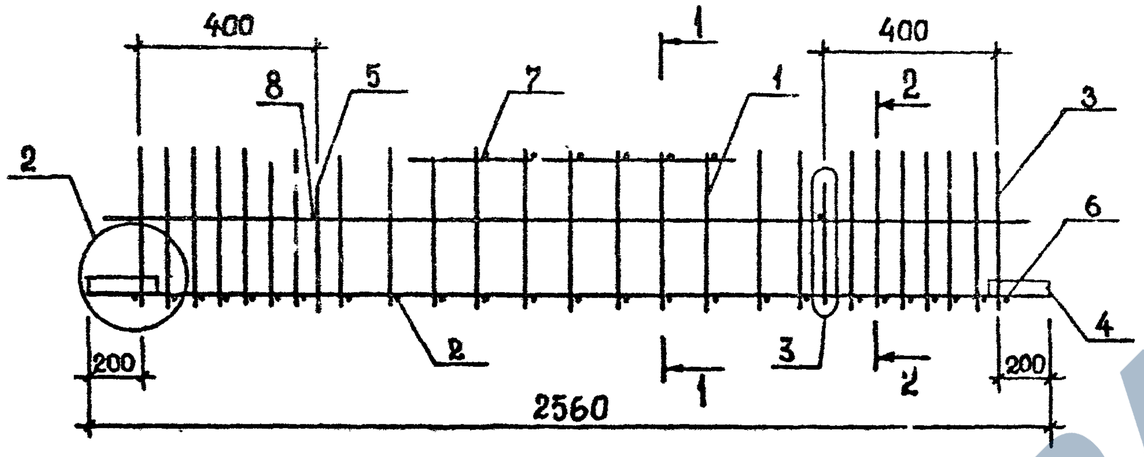

1–1

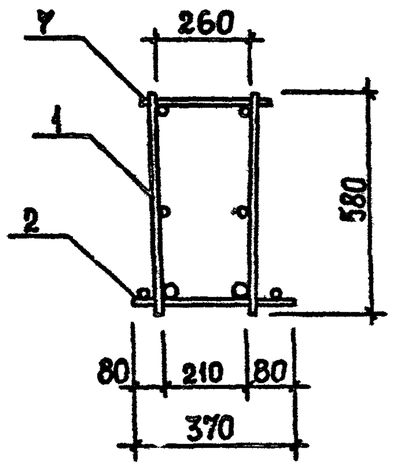

2–2

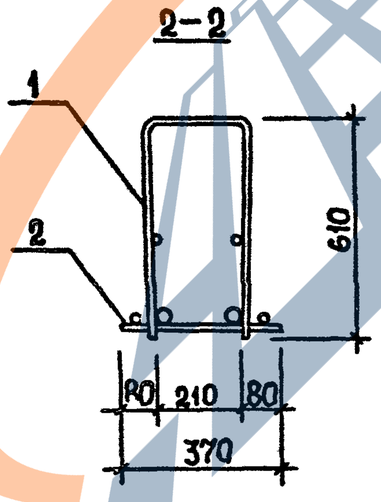

Поз.	Наименование	Кол. на каркас КП						Обозначение документа
		102	103	104	105			
1	Каркас КР91	1						В.3-3 К154
	КР92		1					К154
	КР93			1				К154
	КР94				1			К154
2	КР128	1	1	1	1			К165
3	Ст. гнутый А13	2	2	2	2			В.3-4 К36
4	Пластика	4	4	4	4			К42
5	Петля УП1-3	2	2	2	2			1.400-9
6	Ø8АI, L=370; 0,15 кг	2	2	2	2			Б.Ч.
7	Ø8АI, L=290; 0,11 кг	4	4	4	4			Б.Ч.
8	Ø8АI, L=250; 0,10кг	2	2	2	2			Б.Ч.
	Масса каркаса, кг	46,78	53,82	58,92	66,48			

Технические требования см. 1.020.1-2с/89 3-3-ТТ.
Детали 2,3 см. 1.020.1-2с/89 3-3 К173.
Арматура класса АI по ГОСТ 5781-82*.

Инв.№ подл. | Подпись и дата | Взам. инв.№

Разраб.	Кахадзе		
Провериил	Хасиев		
ГИП	Балавадзе		
Гл. инж.	Капанадзе		
Нач.отд.	Гурианидзе		
Н.контр.	Балавадзе		

1.020.1-2с/89 3-3 К123

Каркас пространственный КП102...КП105

Стадия	Лист	Листов
Р		4

ТбилЗНИИЭП

Формат А3

https://zavodjbi.com/

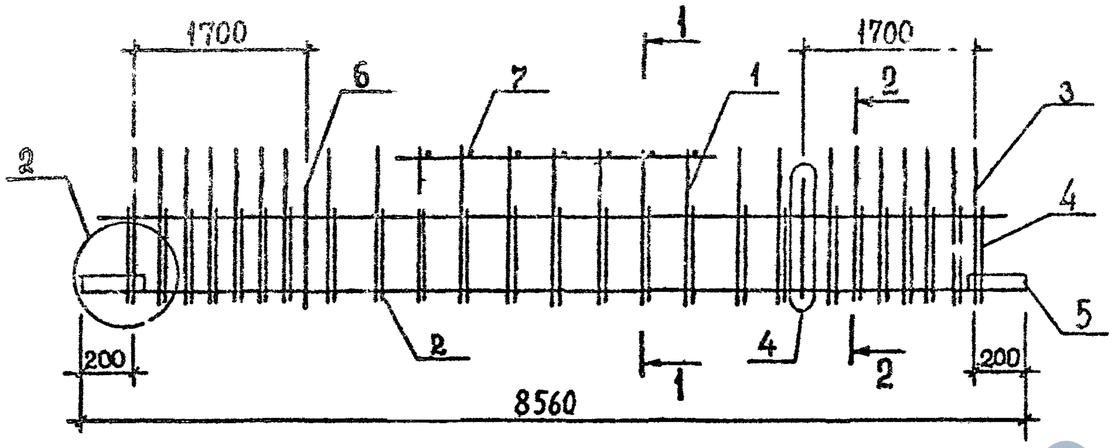

Поз.	Наименование	Кол. на каркасе КП						Обозначение документа
		106	107					
1	Каркас КР96	1						В.3-3 К159
	КР97		1					К159
2	Сетка С34	1	1					В.3-4 К18
3	Ст. гнутый А8	2	2					К36
4	А18	2	2					К38
5	Пластина	4	4					К42
6	Петля УП-II	2	2					1.400-9
7	Ø8АI, L=290; 0,11 кг	14	14					Б.Ч.
	Масса каркаса, кг	230,48	238,76					

1-1

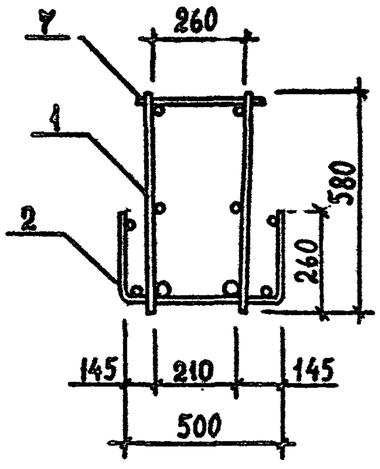

2-2

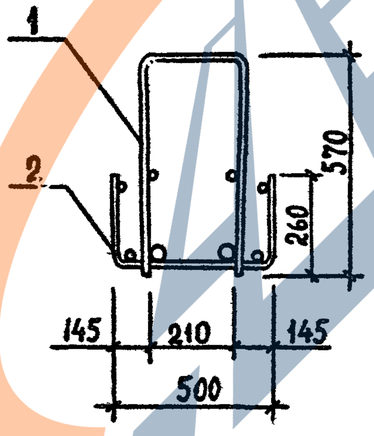

Технические требования см. 1.020.1-2с/89 3-3-ТТ.
Детали 2,4 см. 1.020.1-2с/89 3-3 К173.
Арматура класса АI по ГОСТ 5781-82*.

Разраб.	Кахадзе		
Проверил	Хасиев		
ГИП	Балавадзе		
Гл. инж.	Капанадзе		
Нач.отд.	Турианидзе		
Н.контр.	Балавадзе		

1.020.1-2с/89 3-3 К124

Каркас пространственный КП 106, КП 107

Стадия	Лист	Листов
Р		1

ТбилЗНИИЭП

Инв.№ подл. | Подпись и дата | Взам. инв. №

Формат А3

https://zavodjbi.com/

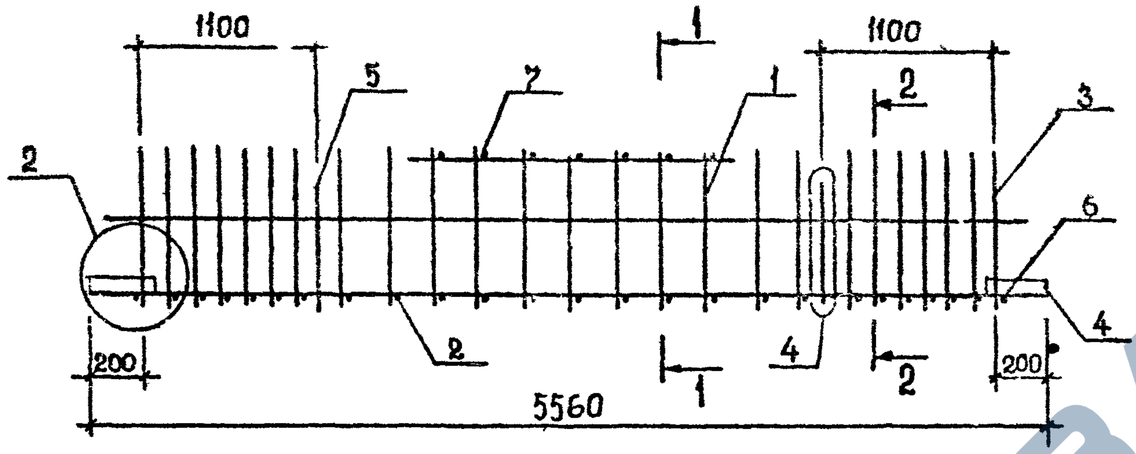

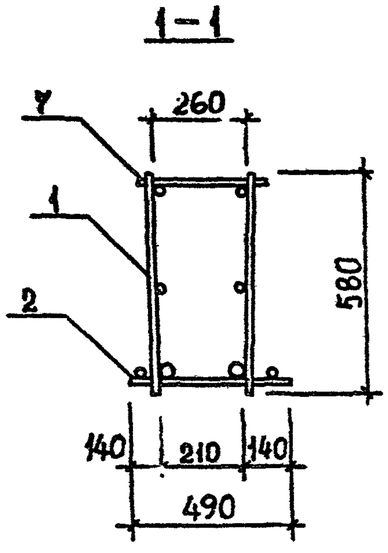

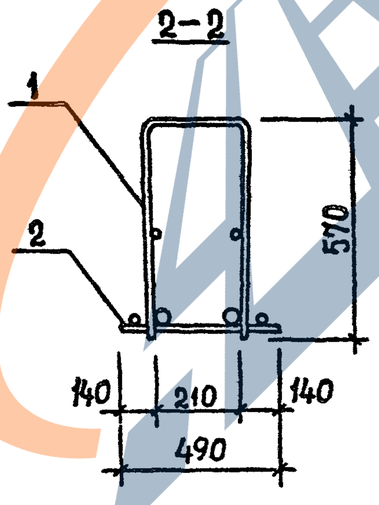

Поз.	Наименование	Кол. на каркас КП						Обозначение документа
		108	109	110	111	112	113	
1	Каркас КР99		1					В.3-3 К155
	КР100			1	1			К155
	КР101	1				1	1	К155
2	КР110		1	1		1		К159
	КР111				1		1	К159
	КР112	1						К159
3	Ст. гнутый А10	2	2	2	2	2	2	В.3-4 К36
4	Пластина	4	4	4	4	4	4	К42
5	Петля УП1-9	2	2	2	2	2	2	1.400-9
6	Ø8АI, L=490; 0,19 кг	2	2	2	2	2	2	Б.Ч.
7	Ø8АI, L=290; 0,11 кг	10	10	10	10	10	10	Б.Ч.
	Масса каркаса, кг	192,64	110,64	121,56	152,50	138,00	168,94	

Технические требования см. 1.020.1-2с/89 3-3-ТТ.
Детали 2,4 см. 1.020.1-2с/89 3-3 К173.
Арматура класса АI по ГОСТ 5781-82*.

Инв.№ подл. | Подпись и дата | Взам. инв. №

Разраб.	Кахадзе		
Проверил	Хасиев		
ГИП	Балавадзе		
Гл. инж.	Капанадзе		
Нач. отд.	Туриашвили		
Н. контр.	Балавадзе		

1.020.1-2с/89 3-3 К125

Каркас пространственный КП108...КП113

Стадия	Лист	Листов
Р		1

ТбилЗНИИЭП

Формат А3

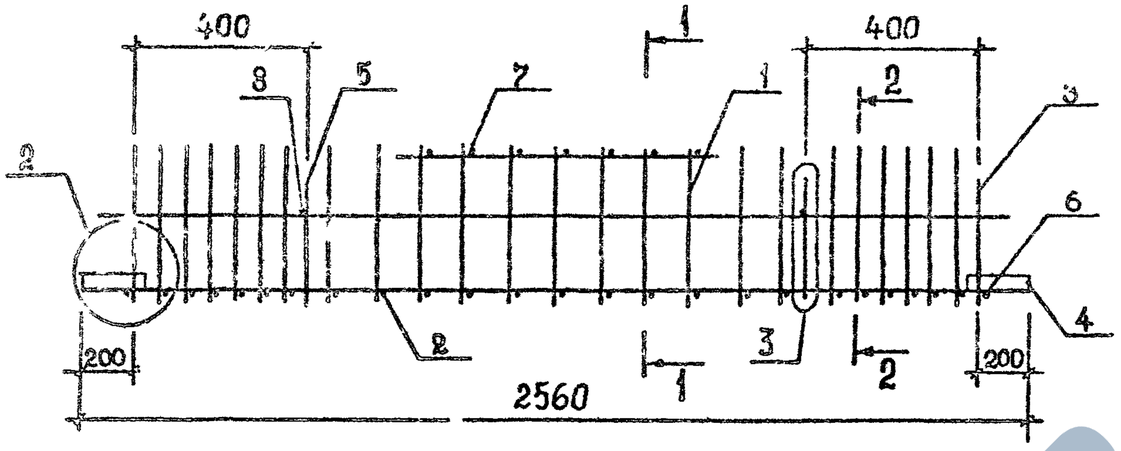

1-1

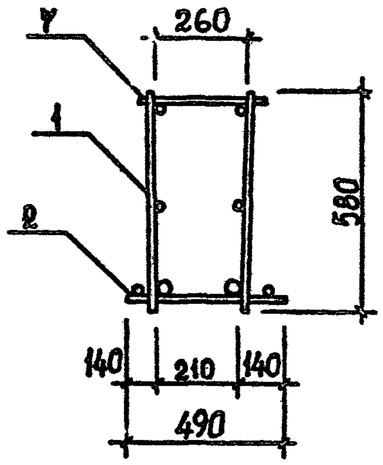

2-2

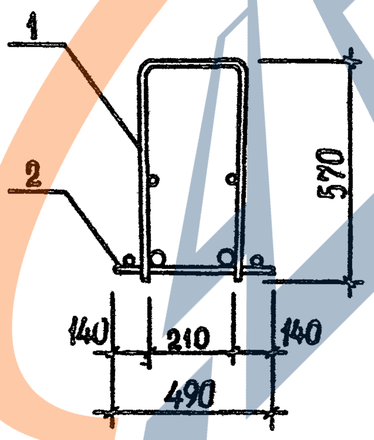

Поз.	Наименование	Кол. на каркас КП						Обозначение документа
		114	115	116	117			
1	Каркас КР65	1						В.3-3 К149
	КР66		1					К149
	КР67			1				К149
	КР68				1			К149
2	КР106	1	1	1	1			К157
3	Ст. гнутый А10	2	2	2	2			В.3-4 К36
4	Пластина	4	4	4	4			К42
5	Петля УП1-3	2	2	2	2			1.400-9
6	Ф8АI, L=490; 0,19 кг	2	2	2	2			Б.Ч.
7	Ф8АI, L=290; 0,11 кг	4	4	4	4			Б.Ч.
8	Ф8АI, L=250; 0,10 кг	2	2	2	2			Б.Ч.
	Масса каркаса, кг	45,30	52,34	57,44	65,00			

Технические требования см. 1.020.1-2с/89 3-3-ТТ.
Детали 2,3 см. 1.020.1-2с/89 3-3 К173.
Арматура класса АI по ГОСТ 5781-82*.

Разраб.	Кахадзе		
Проверил	Хаснев		
ГИП	Балавадзе		
Гл. инж.	Капанадзе		
Нач. отд.	Туриниидзе		
Н. контр.	Балавадзе		

1.020.1-2с/89 3-3 К126

Каркас пространственный КП114... КП117

Стадия	Лист	Листов
Р		1

ТбилЗНИИЭП

Инв.№ подл. | Подпись и дата | Взам. инв. №

Формат А3

https://zavodjbi.com/

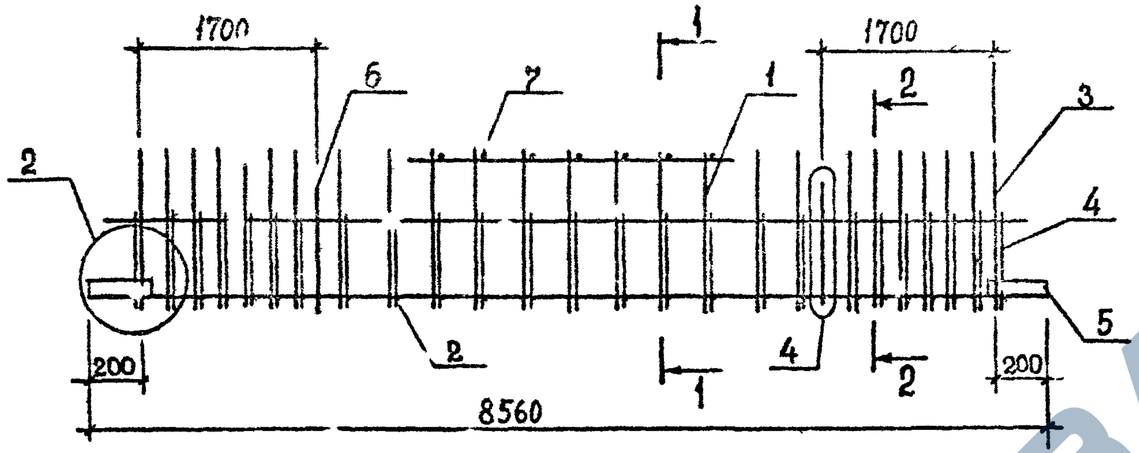

Поз.	Наименование	Кол. на керкас КП						Обозначение документа
		118	119	120				
1	Каркас КР95	1						В. 3-3 К155
	КР96		1					К155
	КР98			1				К155
2	Сетка С 36	1	1					В. 3-4 К19
	С 37			1				К19
3	Ст. гнутый А7			2				К36
	А8	2	2					К36
4	А19	2	2					К38
	А20			2				К38
5	Пластина	4	4	4				К42
6	Петля	2	2	2				1.400-9
7	Ø12AIII, L=290; 0,26	14	14	14				Б.4.
	Ø14AIII, L=290; 0,35							Б.4.
	Масса каркаса; кг	204,5	229,84	258,50				

1—1

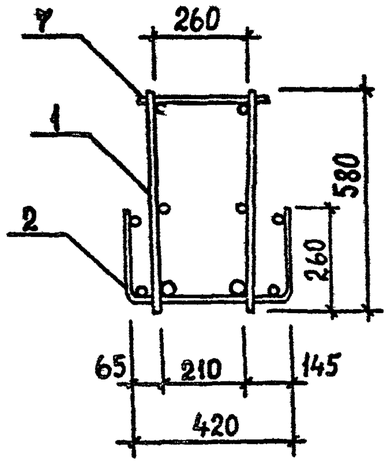

2—2

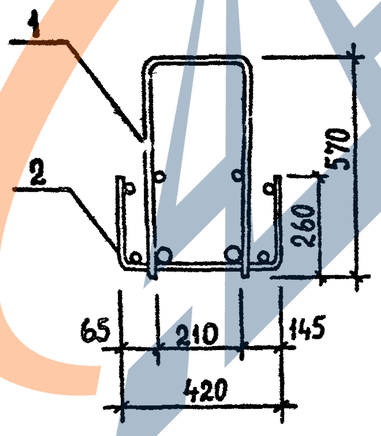

Технические требования см. 1.020.1-2с/89 3-3-ТТ.
Детали 2,4 см. 1.020.1-2с/89 3-3 К173.
Арматура класса AIII по ГОСТ 5781-82*.

Разраб.	Кахадзе		
Проверил	Хасиев		
ГИП	Балавадзе		
Гл. инж.	Капанадзе		
Нач. отд.	Туриани		
Н. контр.	Балавадзе		

1.020.1-2с/89 3-3 К127

Каркас пространственный КП 118...КП 120

Стадия	Лист	Листов
Р	1	1

ТбилЭНИИЭП

Инв.№ подл. | Подпись и дата | Взам. инв. №

Формат А3

1.020.1-2с/89 В. 3-3 ч. 2

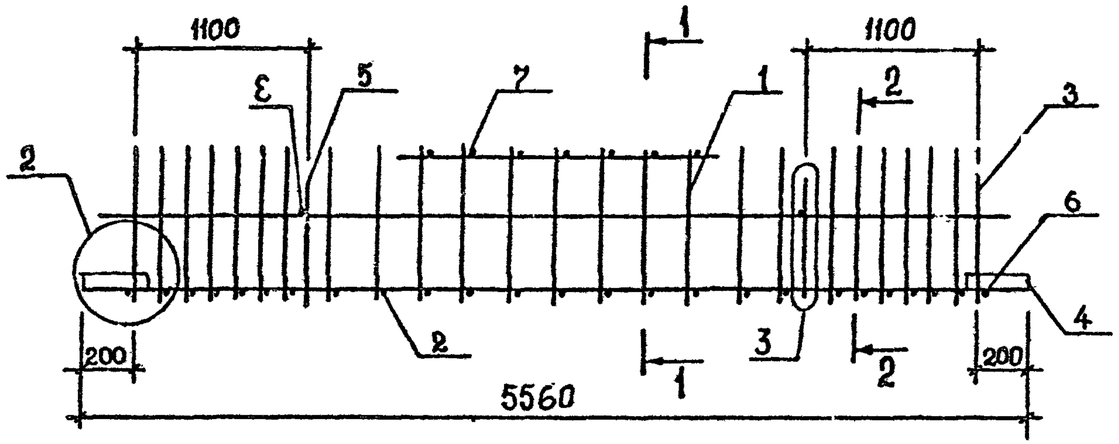

1–1

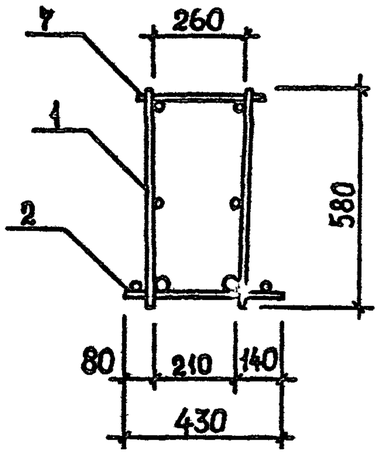

2–2

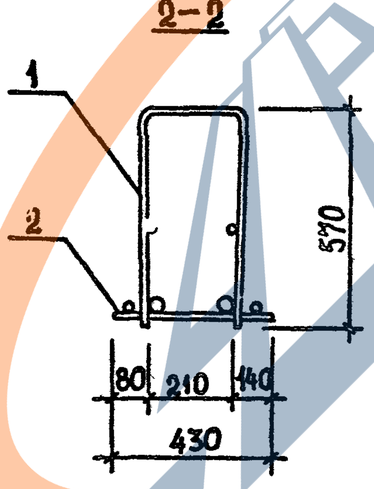

Поз.	Наименование	Кол. на каркас КП						Обозначение документа
		122	123	124				
1	Каркаса КР99	1						В. 3-3 К155
	КР100		1					К155
	КР101			1				К155
2	КР120	1	1	1				К162
3	Ст. гнутый А8	2	2	2				В. 3-4 К36
4	Пластина	4	4	4				К42
5	Петля УП1-7	2	2	2				1.400-9
6	Ф12АIII, L=430; 0,38кг	2	2	2				Б.Ч.
7	Ф12АIII, L=290; 0,26кг	10	10	10				Б.Ч.
8	Ф8АI, L=250; 0,10кг	2	2	2				Б.Ч.
	Масса каркаса, кг	117,18	128,10	144,54				

Технические требования см. 1.020.1-2с/89 3-3-ТТ.
Детали 2,3 см. 1.020.1-2с/89 3-3 К173.
Арматура класса АI по ГОСТ 5781-82*.

Разраб.	Кахадзе		
Проверил	Хасиев		
ГИП	Балавадзе		
Гл. инж.	Капанадзе		
Нач. отд.	Туриашвили		
Н. контр.	Балавадзе		

1.020.1-2с/89 3-3 К128

Каркас пространственный КП122... КП124

Стадия	Лист	Листов
Р		1

ТбилЗНИИЭП

Инв.№ подл. | Подпись и дата | Взам. инв.№

Формат А3

https://zavodjbi.com/

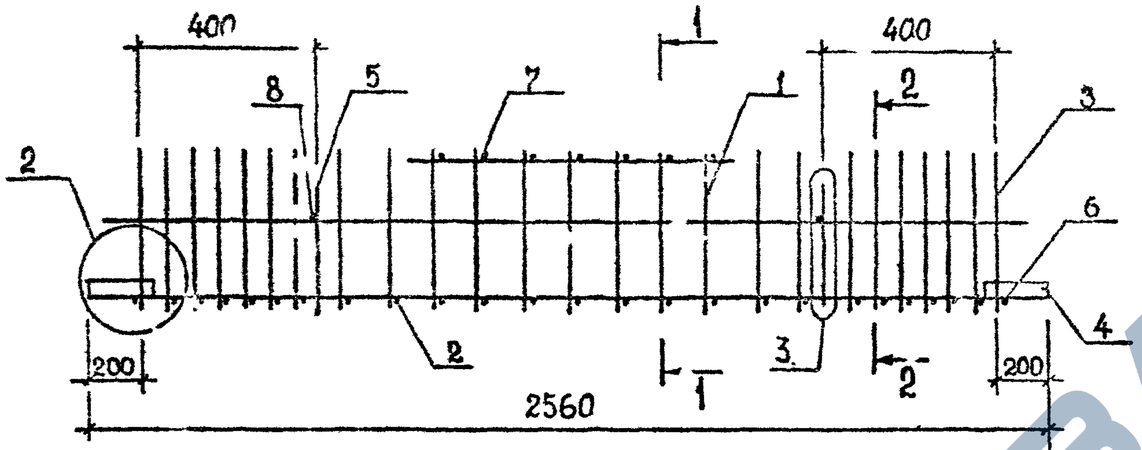

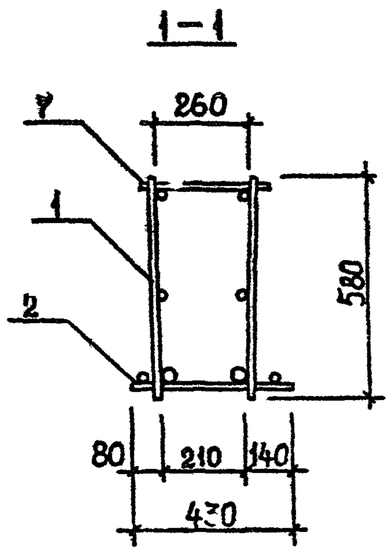

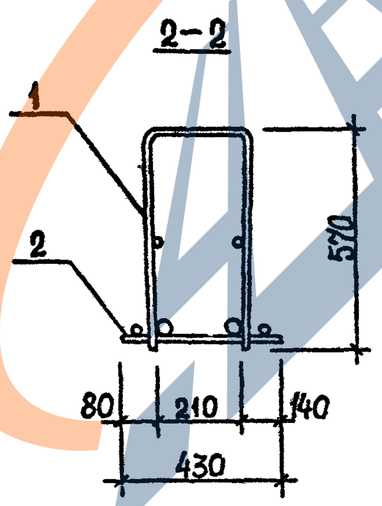

Поз.	Наименование	Кол. на каркас КП						Обозначение документа
		125	126	127	128			
1	Каркас КР69	1						В.3-3 К150
	КР70		1					К150
	КР71			1				К150
	КР72				1			К150
2	КР122	1	1	1	1			К163
3	Ст. гнутый А8	2	2	2	2			В.3-4 К36
4	Пластина	4	4	4	4			К42
5	Петля УП1-3	2	2	2	2			1.400-9
6	Ø12АIII, L=430; 0,38кг	2	2	2	2			Б.Ч.
7	Ø12АIII, L=290; 0,26кг	4	4	4	4			Б.Ч.
8	Ø8АI, L=250; 0,10кг	2	2	2	2			Б.Ч.
	Масса каркаса, кг	53,68	60,72	65,82	73,38			

Технические требования см. 1.020.1-2с/89 3-3-ТТ.
Детали 2,3 см. 1.020.1-2с/89 3-3 К173.
Арматура класса АI по ГОСТ 5781-82*.

Разраб.	Кахадзе		1.020.1-2с/89 3-3 К129
Проверил	Хасиев		
ГИП	Балавадзе		Каркас пространственный КП125...КП128
Гл. инж.	Капанадзе		Стадия: Р; Лист: ; Листов: 4
Нач.отд.	Туриниидзе		ТбилЗНИИЭП
Н.контр.	Балавадзе		

Инв.№ подл. | Подпись и дата | Взам. инв. №

Формат А3

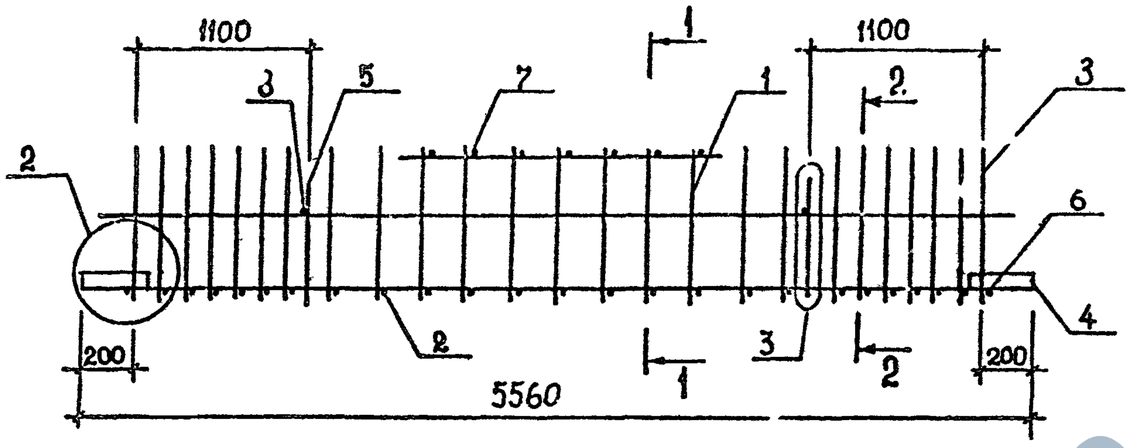

Поз.	Наименование	Кол. на каркас КП						Обозначение документа
		129	130	131				
1	Каркас КР102	1						В. 3-3 К156
	КР103		1					К156
	КР104			1				К156
2	КР120	1	1	1				К162
3	Ст гнутый А8	2	2	2				В.3-4 К36
4	Пластина	4	4	4				К42
5	Петля УП1-7	2	2	2				1.400-9
6	Ф12АIII, L=330; 0,38 кг	2	2	2				Б.Ч.
7	Ф12АIII, L=290; 0,26 кг	10	10	10				Б.Ч.
8	Ф8АI, L=250; 0,10 кг	2	2	2				Б.Ч
	Масса каркаса, кг	118,02	128,94	145,38				

1-1

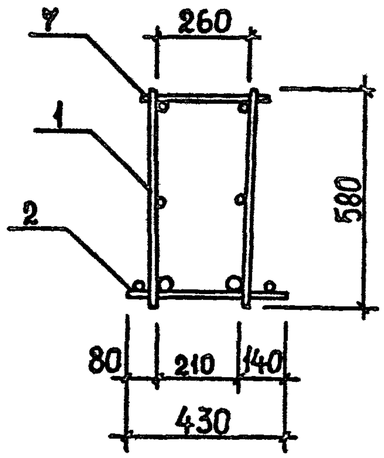

2-2

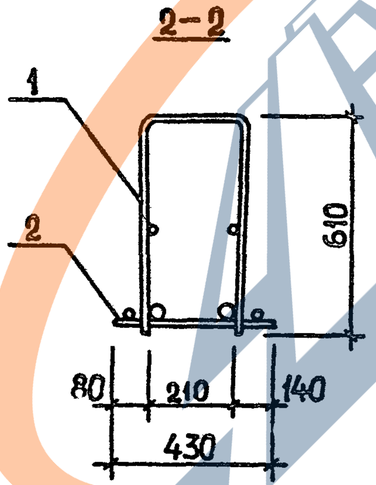

Технические требования см. 1.020.1-2с/89 3-3-ТТ.
Детали 2,3 см. 1.020.1-2с/89 3-3 К173.
Арматура класса АI по ГОСТ 5781-82*.

Разраб.	Кахадзе			1.020.1-2с/89 3-3 К130	
Проверил	Хасиев				
ГИП	Балавадзе				
Гл. инж.	Капанадзе			Каркас пространственный КП129...КП131	Стадия: Р; Лист: ; Листов: 1
Нач.отд	Туриашидзе				ТбилЗНИИЭП
Н...контр.	Балавадзе				

Инв.№ подл. | Подпись и дата | Взам. инв. №

Формат А3

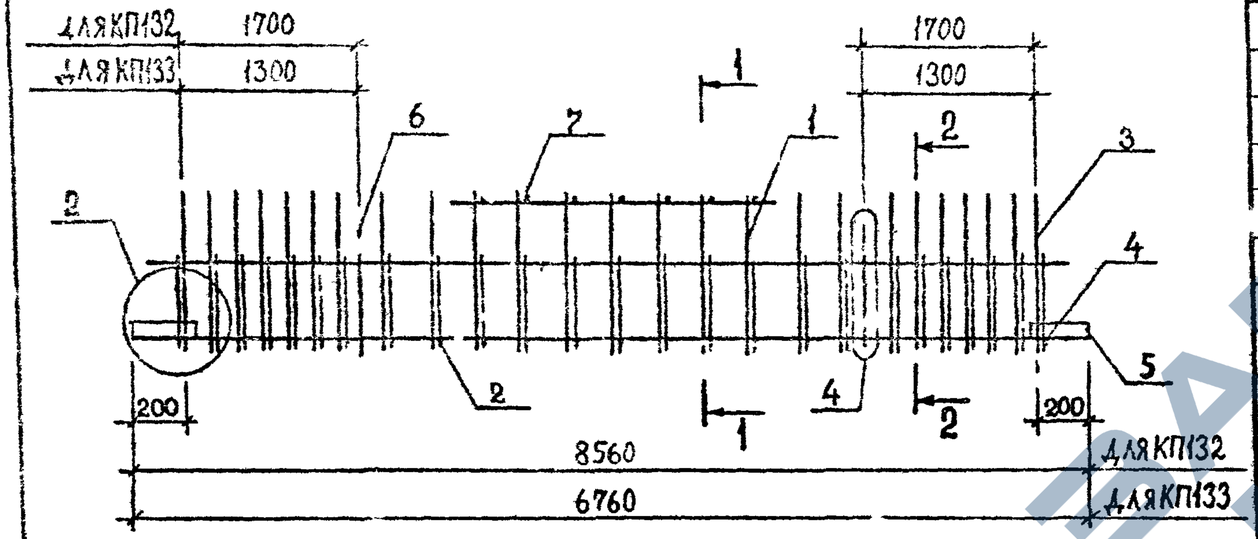

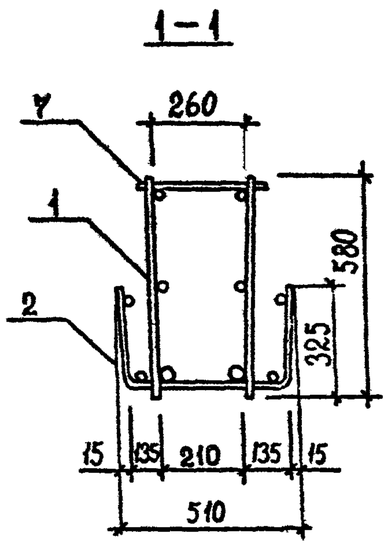

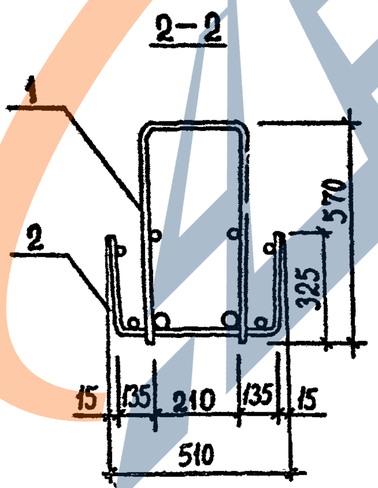

Поз.	Наименование	Кол. на каркас КП		Обозначение документа
		132	133	
1	Каркас КР147	1		В. 3-3 К172
	КР143		1	К170
2	Сетка С44	1		В. 3-4 К23
	С45		1	К23
3	Ст. гнутый А9	2	2	К36
4	А16	2	2	К37
	Пластина	4	4	К42
6	Петля УП1-13	2		1.400-9
	УП1-11		2	1.400-9
7	ø8 AI, L=290; 0,11 кг	21	10	Б.Ч.
	Масса каркаса, кг	257,08	185,04	

Технические требования см. 1.020.1-2с/89 3-3-ТТ.
Детали 2,4 см. 1.020.1-2с/89 3-3 К173.
Арматура класса AI по ГОСТ 5781-82*.

Разраб.	Кахадзе		
Проверил	Хасиев		
ГИП	Балавадзе		
Гл. инж.	Капанадзе		
Нач. отд.	Турианидзе		
Н. контр.	Балавадзе		

1.020.1-2с/89 3-3 К131

Каркас пространственный КП132, КП133

Стадия	Лист	Листов
Р		1

ТбилЗНИИЭП

Взам. инв. № | Подпись и дата | Инв. № подл.

https://zavodjbi.com/

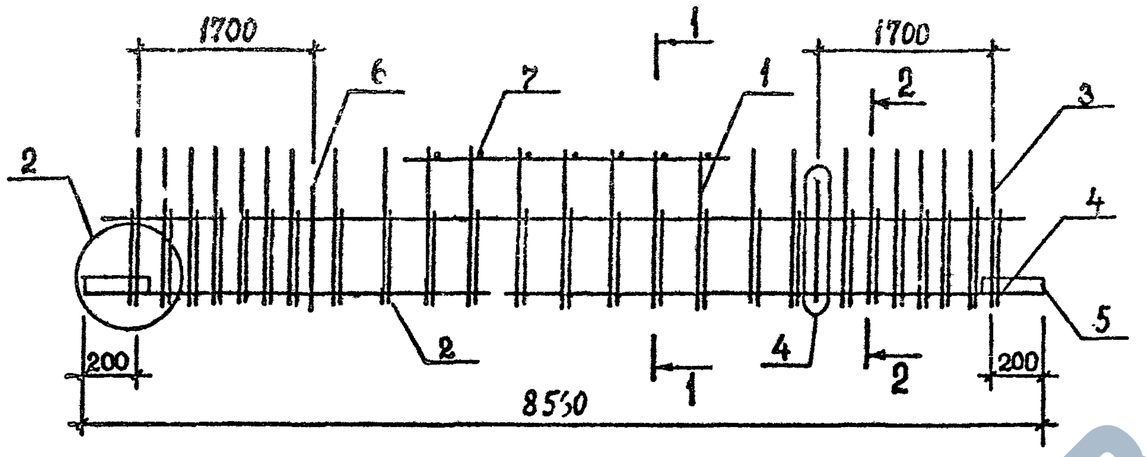

1–1

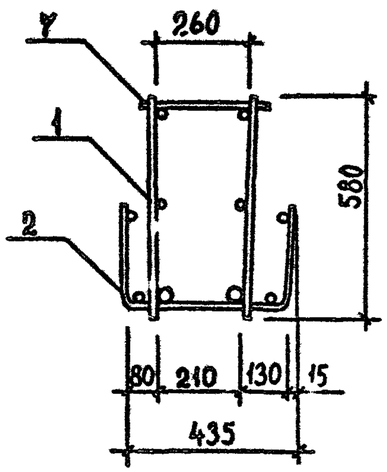

2–2

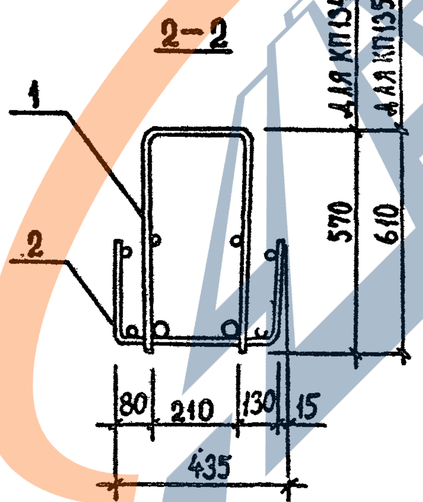

Поз.	Наименование	Кол. на каркас КП						Обозначение документа
		КП134	КП135					
1	Каркас К°147	1						В. 3-3 К172
	КР1°8		1					К172
2	Сетка С39	1	1					В. 3-4 К20
3	Ст. гнутый А8	2						К36
	А11		2					К36
4	А17	2						К37
	А18		2					К38
5	Пластина	4	4					К42
6	Петля УП1-11	2	2					1.400-9
7	ø12 AIII, L=290, 0,26 кг	21	21					Б.Ч.
	Масса каркаса, кг	257,00	258,83					

Технические требования см. 1.020.1-2с/89 3-3-ТТ.
Детали 2,4 см. 1.020.1-2с/89 3-3 К173.
Арматура класса AIII по ГОСТ 5781-82*.

Разраб.	Кахадзе		
Проверил	Хасиев		
ГИП	Балавадзе		
Гл. инж.	Капанадзе		
Нач. отд.	Туриашвили		
Н. контр.	Балавадзе		

1.020.1-2с/89 3-3 К132

Каркас пространственный КП134, КП135

Стадия	Лист	Листов
Р		1

ТбилЗНИИЭП

Инв.№ подл. | Подпись и дата | Взам. инв. №

1.020.1-2с/89 В. 3-3 ч. 2

Формат А3

1.020.1-2с/89 В. 3-3 ч. 2

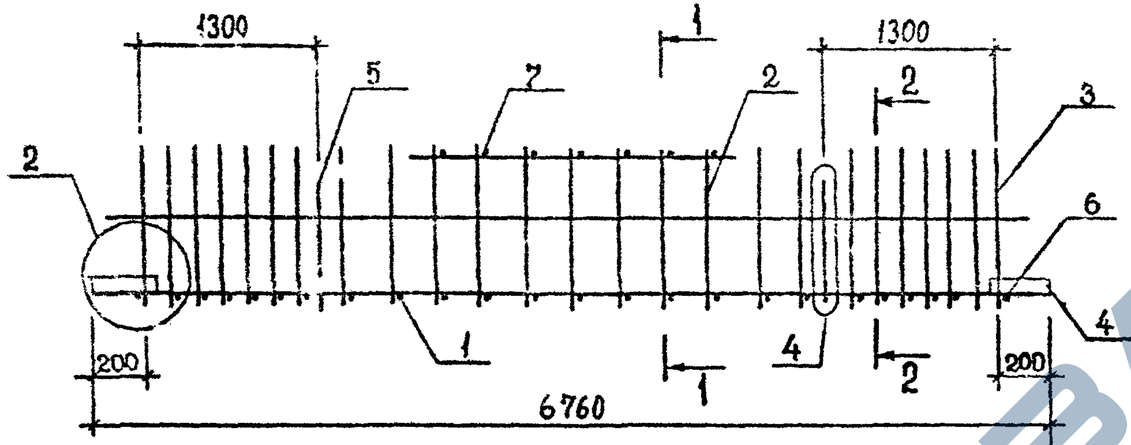

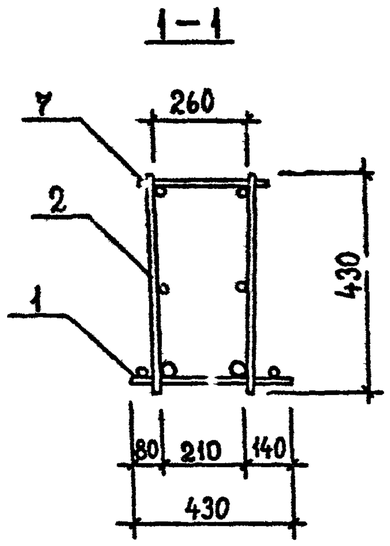

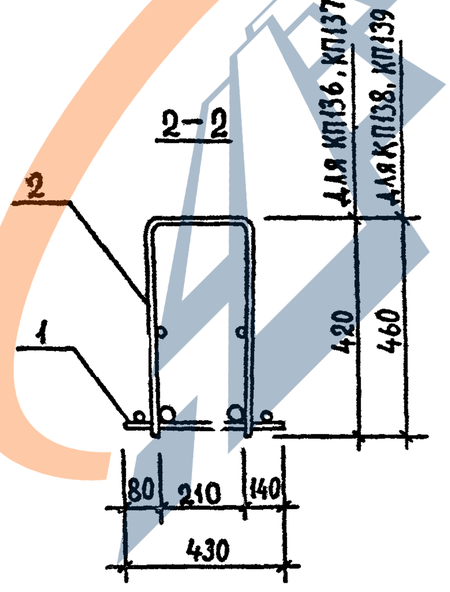

Поз.	Наименование	Кол. на каркас КП						Обозначение документа
		136	137	138	139			
1	Каркас КР132	1		1				В. 3-3 К167
	КР133		1					К167
	КР134				1			К167
2	КР137	1	1					К169
	КР140			1	1			К169
3	Ст. гнутый А1	2	2					В. 3-4 К35
	А4			2	2			К35
4	Пластина	4	4	4	4			К42
5	Петля УП1-7	2	2	2	2			1.400-9
6	ø12 AIII, L=430; 0,38 кг	2	2	2	2			Б.Ч.
7	ø12 AIII, L=290; 0,26 кг	10	10	10	10			Б.Ч.
	Масса каркаса, кг	185,76	225,08	186,35	226,05			

Технические требования см. 1.020.1-2с/89 3-3-ТТ.
Детали 2,4 см. 1.020.1-2с/89 3-3 К173.
Арматура класса AIII по ГОСТ 5781-82*.

Разраб.	Кахадзе		
Проверил	Хасиев		
ГИП	Балавадзе		
Гл. инж.	Капанадзе		
Нач. отд.	Турманидзе		

1.020.1-2с/89 3-3 К133

Каркас пространственный КП136, КП139

Стадия	Лист	Листов
Р		1

ГБ «ЗНИИЭП»

Инв. № подл. | Подпись и дата | Взам. инв. №

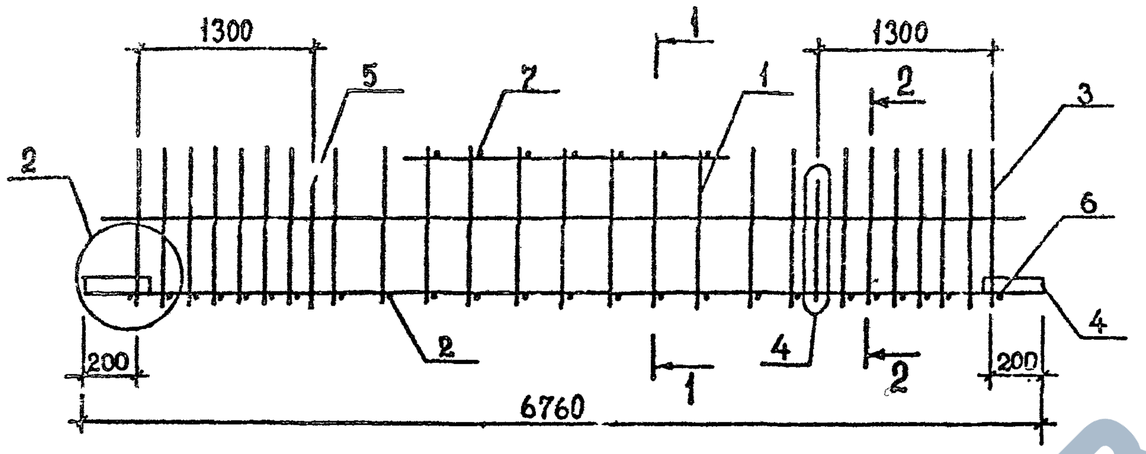

1—1

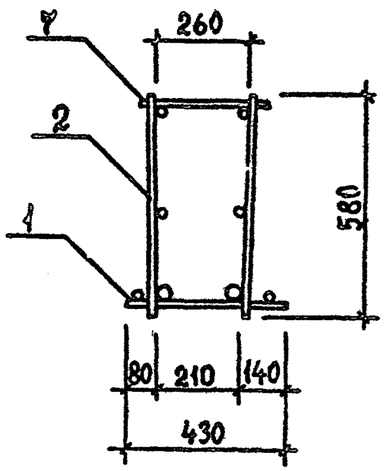

2—2

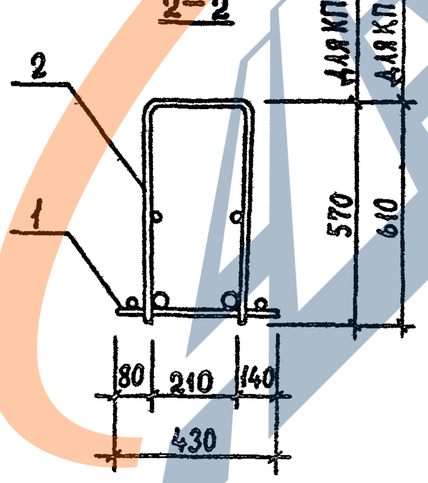

Поз.	Наименование	Кол. на каркас КП						Обозначение документа
		140	141	142	143			
1	Каркас КР135	1	1	1				В.3-3 К168
	КР136				1			К168
2	КР141	1						К170
	КР142		1					К170
	КР144			1	1			К170
3	Ст. гнутый А8	2	2					В.3-4 К36
	АII			2	2			К36
4	Пластина	4	4	4	4			К42
5	Петля УП1-9	2	2	2	2			1.400-9
6	⌀12 АIII; L=430; 0,38 кг	2	2	2	2			Б.Ч.
7	⌀12 АIII; L=290; 0,26 кг	10	10	10	10			Б.Ч.
	Масса каркаса, кг	174,28	194,30	196,68	235,36			

Технические требования см. 1.020.1-2с/89 3-3-ТТ.
Детали 2,4 см. 1.020.1-2с/89 3-3 К173.
Арматура класса АIII по ГОСТ 5781-82*.

Разраб.	Кахадзе		
Проверил	Хасиев		
ГИП	Балавадзе		
Гл. инж.	Капанадзе		
Нач. отд.	Гурианидзе		
Н. контр.	Балавадзе		

1.020.1-2с/89 3-3 К134

Каркас пространственный КП140...КП143

Стадия	Лист	Листов
Р		1

ТбилЗНИИЭП

Инв.№ подл. | Подпись и дата | Взам. инв. №

Формат А3

https://zavodjbi.com/

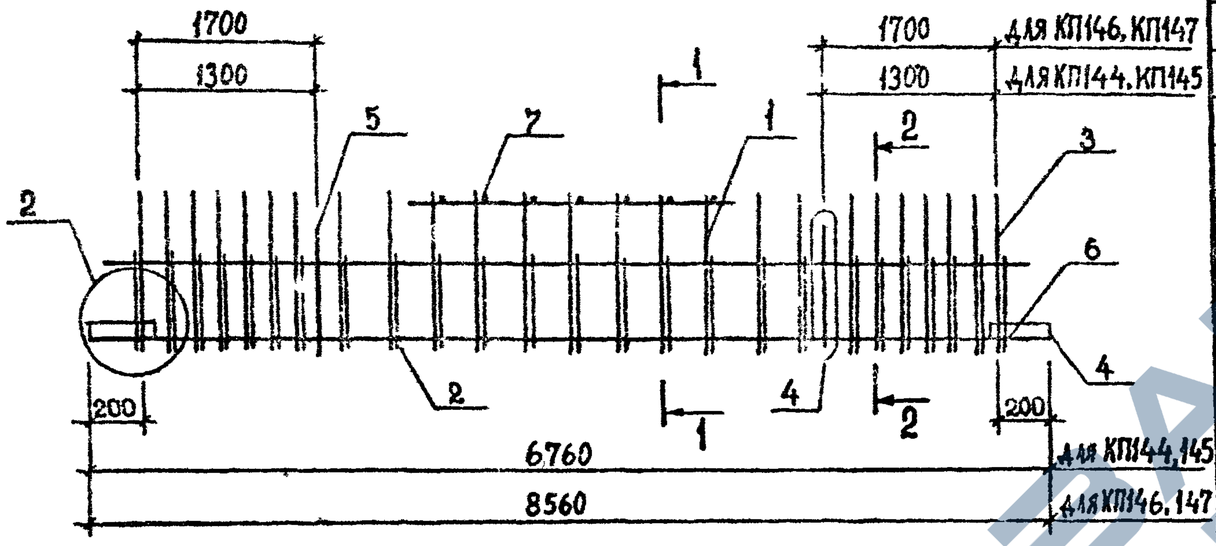

Поз.	Наименование	Кол. на каркас КП						Обозначение документа
		144	145	146	147			
1	Каркас КР138	1						В.3-3 К169
	КР139		1					К169
	КР145			1				К171
	КР146				1			К171
2	Сетка С41	1	1					В.3-4 К21
	С43			1	1			К22
3	Ст. гнутый А2	2	2					К35
	А4			2	2			К35
4	А14	2	2					К37
	А15			2	2			К37
5	Пластина	4	4	4	4			К42
6	Петля УП1-7	2	2					1.400-9
	УП1-9			2	2			1.400-9
7	⌀12 AIII, L=290; 0,26 кг			21	21			Б.Ч.
	⌀8 AI, L=290; 0,11 кг	10	10					Б.Ч.
	Масса каркаса, кг	228,77	241,55	248,09	269,31			

1—1

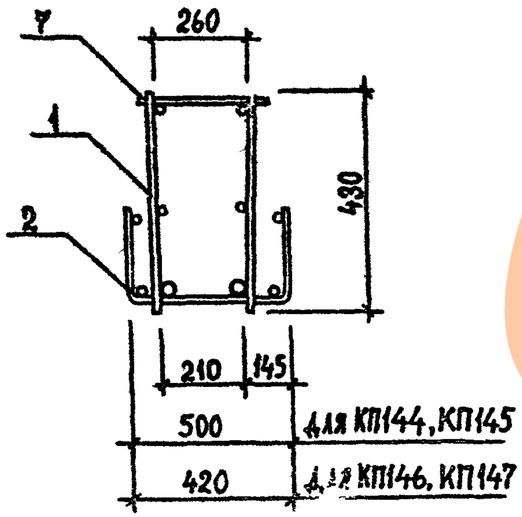

2—2

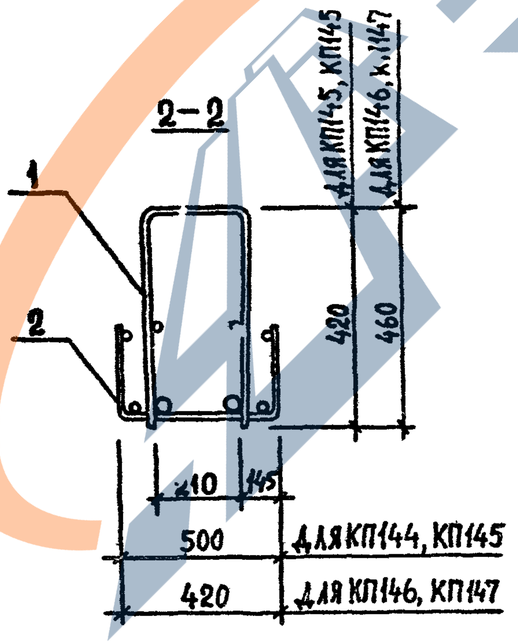

Технические требования см. 1.020.1-2с/89 3-3-ТТ.
Детали 2,4 см. 1.020.1-2с/89 3-3 К173.
Арматура класса AI по ГОСТ 5781-82*.

Разраб.	Кахадзе		1.020.1-2с/89 3-3 К135	
Проверил	Хаслев			
ГИП	Балавадзе		Каркас пространственный КП144...КП147	Стадия: Р; Лист: ; Листов: 1
Гл. инж.	Капанадзе			ТбилЗНИИЭП
Нач. отд.	Туриниидзе			
Н. контр.	Балавадзе			

Инв. № подл. | Подпись и дата | Взам. инв. №

Формат А3

https://zavodjbi.com/

ГОСТ 14098-85-К1-Кт

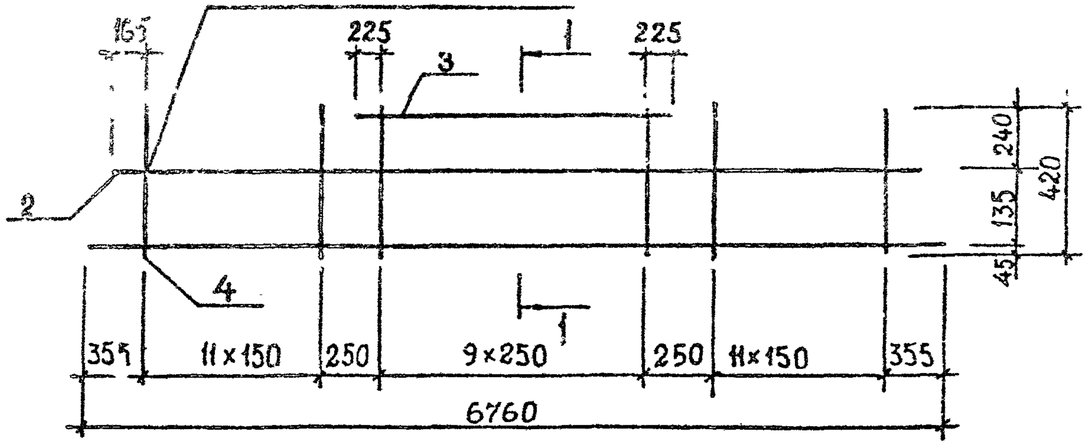

Развертка

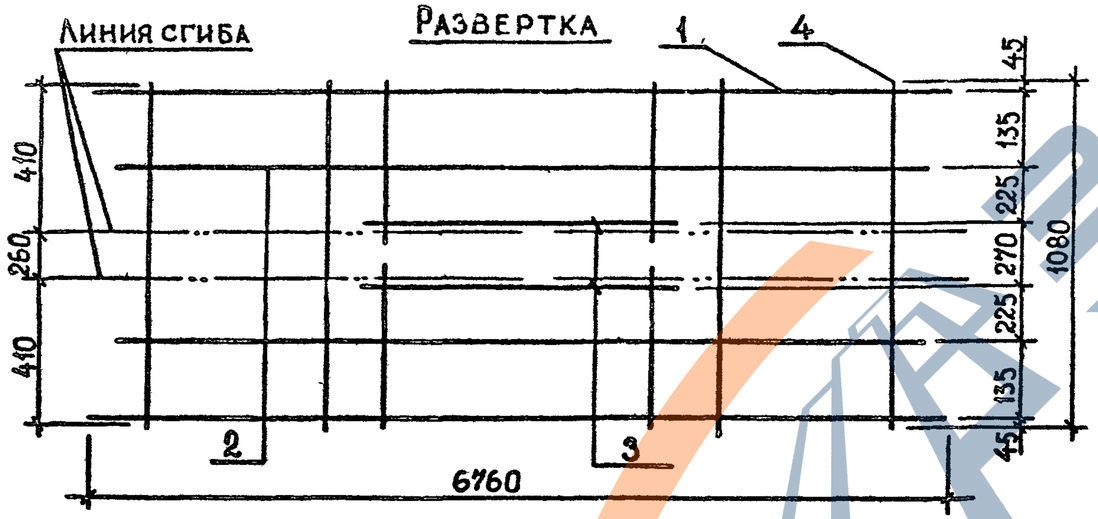

1-1

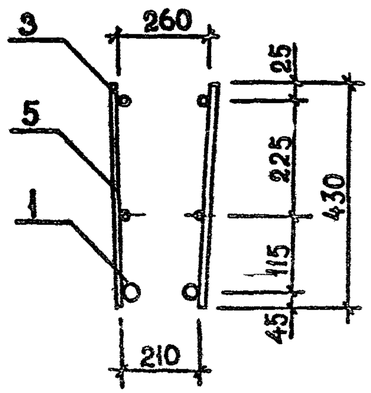

2-2

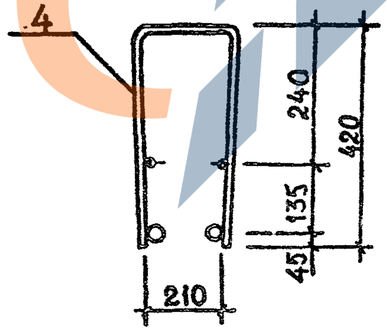

Поз.	Наименование	Кол. на каркас КР						Обозначение документа
		1	2	3	4	5	6	
1	Ф32 AШ, L=6760; 42,66кг			2	2	2	2	Б.Ч
	Ф28 AШ, L=6760; 32,65кг		2					Б.Ч.
	Ф25 AШ, L=6760; 25,96кг	2						Б.Ч.
2	Ф28 AШ, L=6360, 30,84кг					2	2	Б.Ч.
	Ф20 AШ, L=6360; 15,73кг				2			Б.Ч
	Ф12 AШ, L=6360; 5,67кг	2	2	2				Б.Ч.
3	Ф28 AШ, L=2700; 13,05кг						2	Б.Ч.
	Ф20 AШ, L=2700; 6,66кг					2		Б.Ч
	Ф14 AШ, L=2700; 3,26кг	2	2	2	2			Б.Ч.
4	Ф12 AШ, L=1080; 0,96кг	24	24	24				Б.Ч.
	Ф10 AШ, L=1080; 0,67кг				24	24	24	Б.Ч.
5	Ф12 AШ, L=430; 0,38кг	20	20	20				Б.Ч.
	Ф10 AШ, L=430; 0,27кг				20	20	20	Б.Ч.
	Масса каркаса, кг	100,42	113,80	133,82	144,78	181,80	194,58	

Технические требования см. 1.020.1-2с/89 3-3-ТТ.
Арматура класса AШ по ГОСТ 5781-82*.

Разраб.	Кахадзе		
Проверил	Хасиев		
ГИП	Балавадзе		
Гл. инж.	Капанадзе		
Нач. отд.	Туриашвили		
Н. контр.	Балавадзе		

1.020.1-2с/89 3-3 К136

Каркас плоский КР1...КР6

Стадия	Лист	Листов
Р		1

ТбилЗНИИЭП

Инв.№ подл. | Подпись и дата | Взам. инв. №

Формат А3

ГОСТ 14098-85-К1-Кт

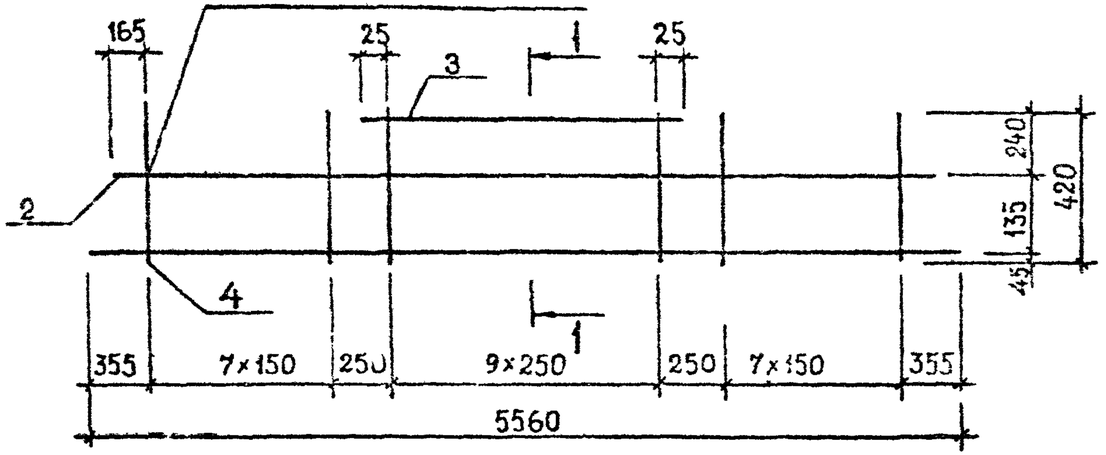

Развертка

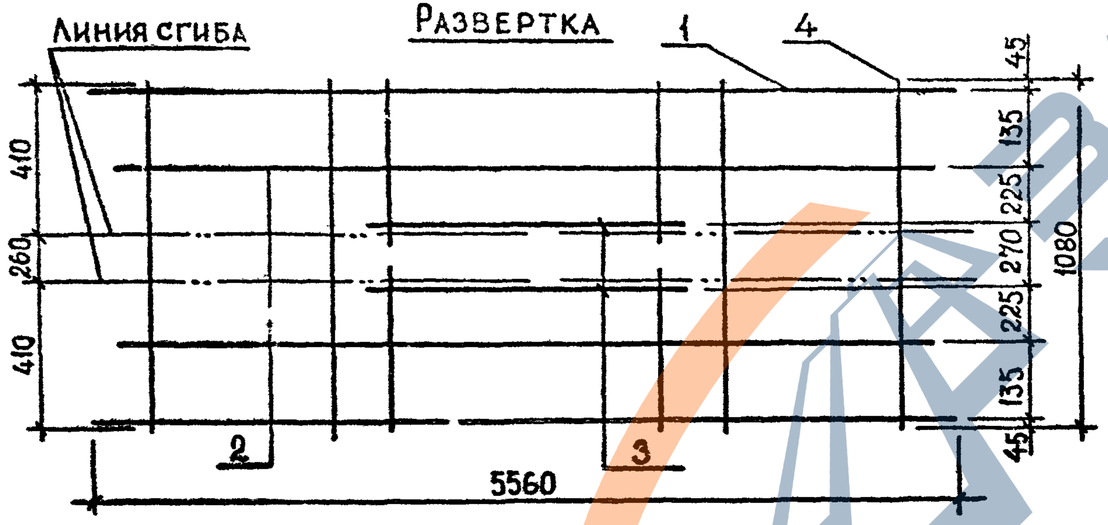

1-1

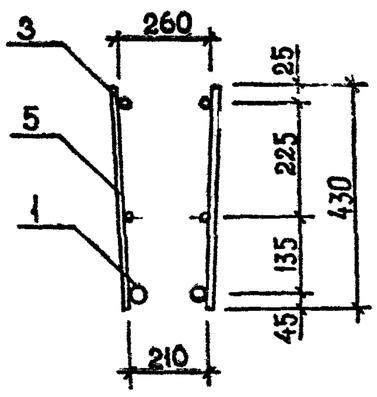

2-2

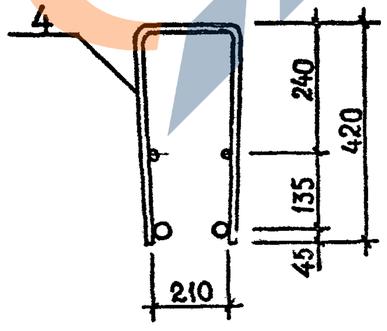

Поз.	Наименование	Кол. на каркас КР						Обозначение документа
		7	8	9	10	11		
1	Ф32 AIII, L=5560; 35,08кг			2	2	2		Б.Ч.
	Ф28 AIII, L=5560; 26,85кг		2					Б.Ч.
	Ф25 AIII, L=5560; 21,35кг	2						Б.Ч.
2	Ф20 AIII, L=5180; 12,77кг				2	2		Б.Ч.
	Ф12 AIII, L=5180; 4,60кг	2	2	2				Б.Ч.
3	Ф20 AIII, L=2300; 5,67кг					2		Б.Ч.
	Ф14 AIII, L=2300; 2,78кг	2	2	2	2			Б.Ч.
4	Ф10 AIII, L=1080; 0,67кг	16	16	16	16	16		Б.Ч.
5	Ф10 AIII, L=430; 0,27кг	20	20	20	20	20		Б.Ч.
	Масса каркаса, кг	73,58	84,58	101,04	117,38	123,16		

Технические требования см. 1.020.1-2с/89 3-3-ТТ.
Арматура класса AIII по ГОСТ 5781-82*.

Разраб.	Кахадзе		
Проверил	Хасиев		
ГИП	Балавадзе		
Гл. инж.	Капанадзе		
Нач. отд.	Туриани дзе		

1.020.1-2с/89 3-3 К137

Каркас плоский

К97...К99

Стадия	Лист	Листов
Р		1

ТбилЗНИИЭП

Взам. инв. № | Подпись и дата | Инв. № подл.

https://zavodjbi.com/

ГОСТ 14098-85-К1-Кт

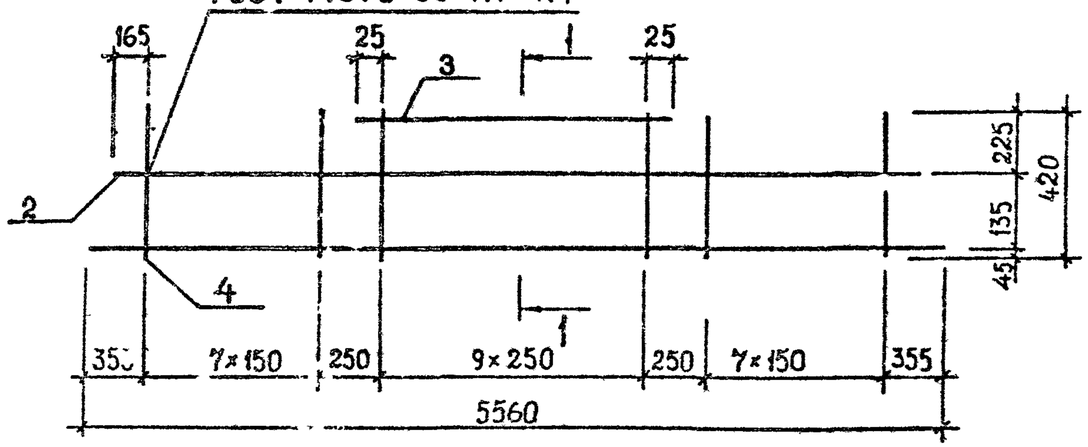

Линия сгиба

Развертка

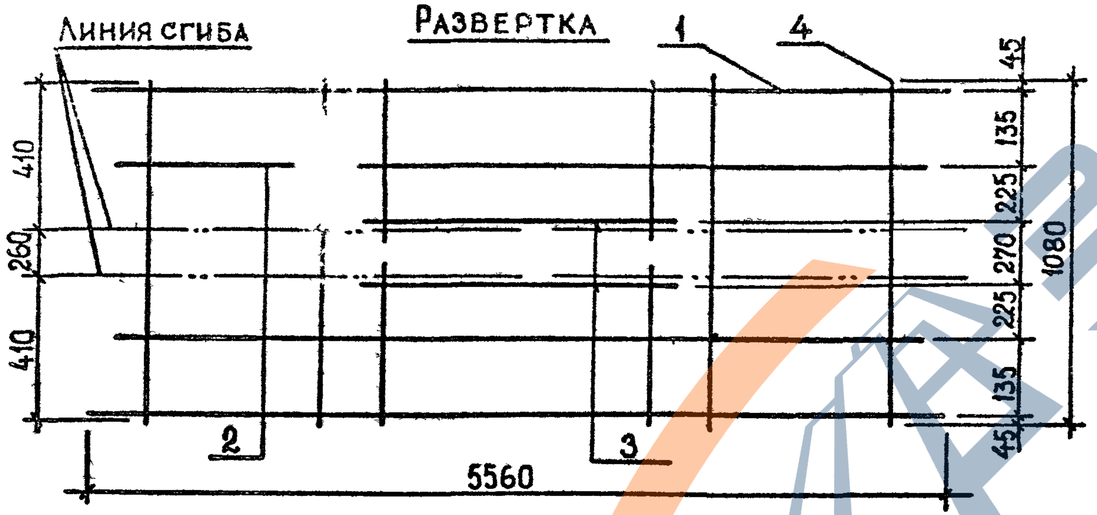

1-1

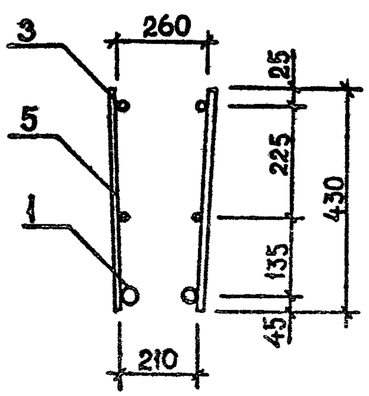

2-2

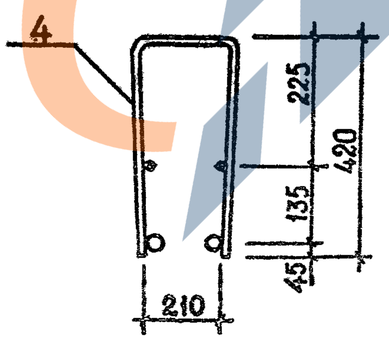

Поз.	Наименование	Кол. на каркас КР						Обозначение документа
		12	13	14	15			
1	Ø32 AIII, L=5560; 35,08кг				2			Б.Ч.
	Ø28 AIII, L=5560; 26,85кг			2				Б.Ч.
	Ø25 AIII, L=5560; 21,35кг		2					Б.Ч.
	Ø20 AIII, L=5560; 13,71кг	2						Б.Ч.
2	Ø12 AIII, L=5180; 4,60кг	2	2	2	2			Б.Ч.
3	Ø14 AIII, L=2300; 2,78кг	2	2	2	2			Б.Ч.
4	Ø12 AIII, L=1080; 0,96кг	16	16	16	16			Б.Ч.
5	Ø12 AIII, L=430; 0,38кг	20	20	20	20			Б.Ч.
	Масса каркаса, кг	66,36	81,64	92,64	109,10			

Технические требования см. 1.020.1-2с/89 3-3-ТТ.
Арматура класса AIII по ГОСТ 5781-82*.

Разраб.	Кахадзе		1.020.1-2с/89 3-3 К138
Проверил	Хасиев		
ГИП	Балавадзе		Каркас плоский КР12...КР15
Гл. инж.	Капанадзе		Стадия Р; Лист; Листов 1
Нач. отд.	Туриани дзе		ТбилЗНИИЭП
Н. контр.	Балавадзе		

Инв.№ подл. | Подпись и дата | Взам. инв. №

Формат А3

ГОСТ 14098-85-К1-Кт

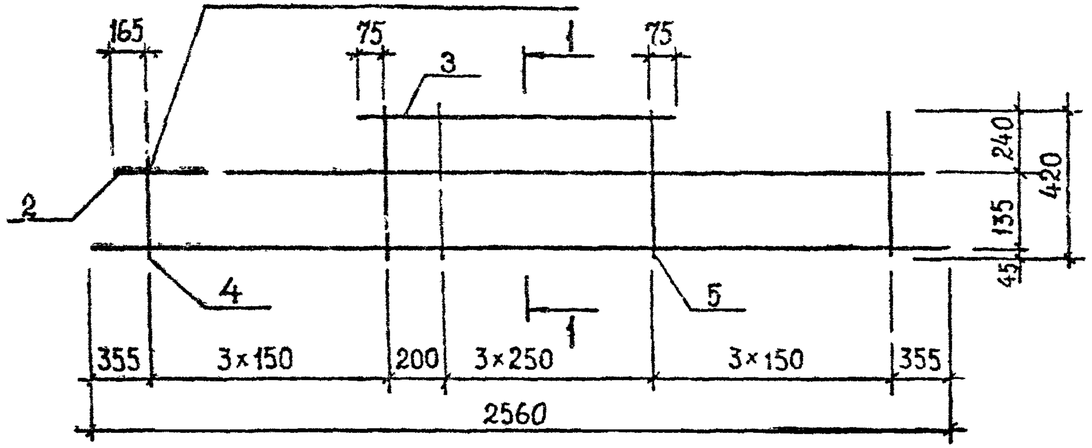

Развертка

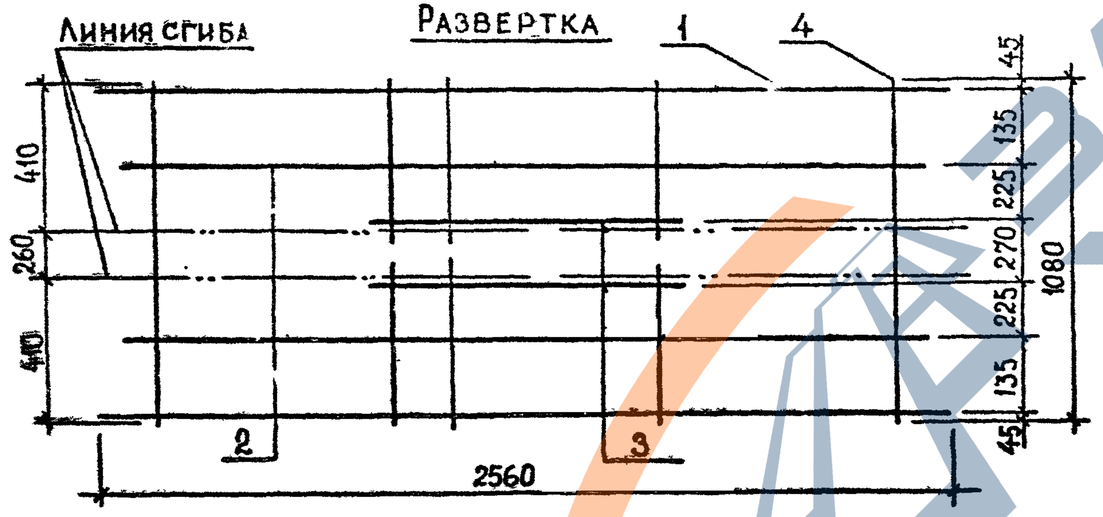

1-1

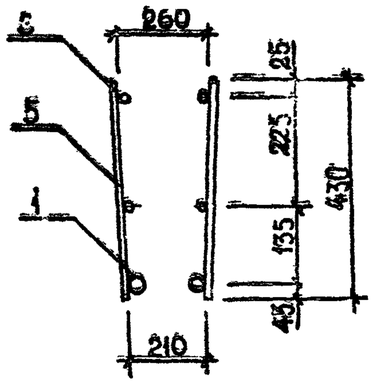

2-2

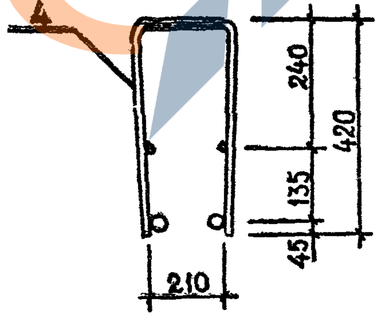

Поз.	Наименование	Кол. на каркас КР						Обозначение документа
		16	17	18	19			
1	Ф32 AIII, L=2560; 16,15кг				2			Б.Ч.
	Ф28 AIII, L=2560; 12,36кг			2				Б.Ч.
	Ф25 AIII, L=2560; 9,83кг		2					Б.Ч.
	Ф20 AIII, L=2560; 6,31кг	2						Б.Ч.
2	Ф12 AIII, L=2180; 1,94кг	2	2	2	2			Б.Ч.
3	Ф14 AIII, L=1100; 1,33кг	2	2	2	2			Б.Ч.
4	Ф8 AIII, L=1080; 0,43кг	6	6	6	6			Б.Ч.
5	Ф8 AIII, L=430; 0,17кг	10	10	10	10			Б.Ч.
	Масса каркаса, кг	23,44	30,50	35,54	43,12			

Технические требования см. 1.020.1-2с/89 3 3-ТТ.
Арматура класса AIII по ГОСТ 5781-82*.

Разраб.	Кахадзе		
Проверил	Хасиев		
ГИП	Балавадзе		
Гл. инж.	Капанадзе		
Нач.отд.	Турианидзе		

1.020.1-2с/89 3-3 К139

Каркас плоский КР16...КР19

Стадия	Лист	Листов
Р		1

ТБиПЗНИИЭП

Инв.№ подл. | Подпись и дата | Взам. инв. №

https://zavodjbi.com/

ГОСТ 14098-85-К1-Кт

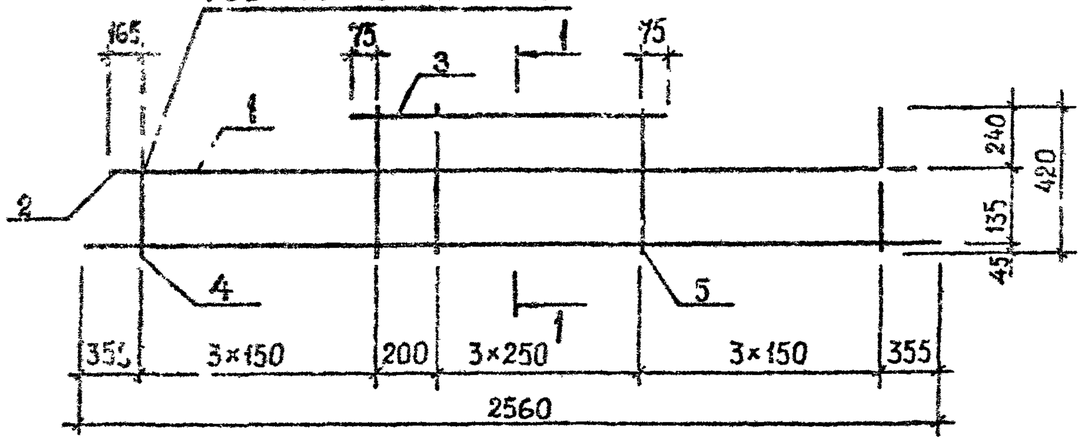

Линия сгиба

Развертка

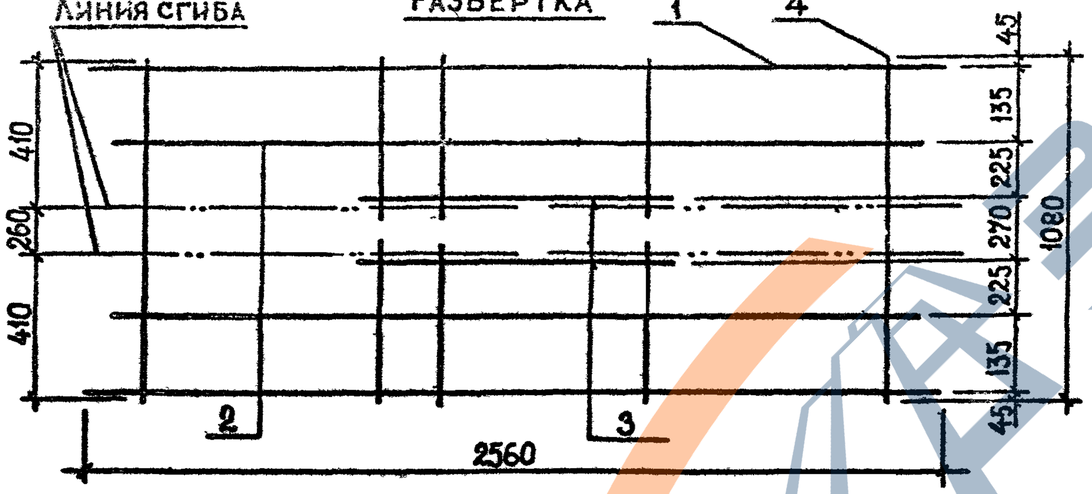

1-1

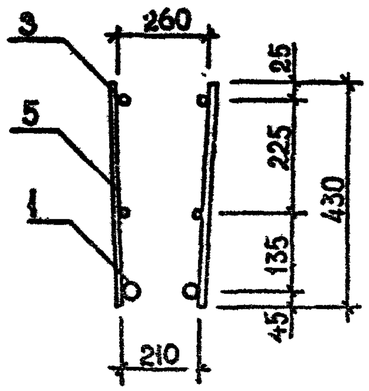

2-2

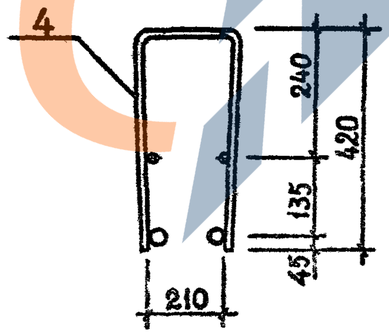

Поз.	Наименование	Кол. на каркас КР						Обозначение документа
		20	21	22	23			
1	Ф32 AIII, L=2560 16,15 кг				2			Б.Ч.
	Ф28 AIII, L=2560; 12,36кг			2				Б.Ч.
	Ф25 AIII, L=2560; 9,83кг		2					Б.Ч.
	Ф20 AIII, L=2560; 6,3. кг	2						Б.Ч.
2	Ф12 AIII, L=2180; 1,94кг	2	2	2	2			Б.Ч.
3	Ф14 AIII, L=1100; 1,33кг	2	2	2	2			Б.Ч.
4	Ф10 AIII, L=1080; 0,67кг	6	6	6	6			Б.Ч.
5	Ф10 AIII, L=430; 0,27кг	10	10	10	10			Б.Ч
	Масса каркаса, кг	25,88	32,92	37,98	45,56			

Технические требования см. 1.020.1-2с/89 3-3-ТТ.
Арматура класса AIII по ГОСТ 5781-82*.

Разраб.	Кахадзе		1.020.1-2с/89 3-3 К140
Проверил	Хасиев		
ГИП	Балава дзе		Каркас плоский КР20.. КР23
Гл. инж.	Капанадзе		Стадия: Р; Лист: ; Листов: 1
Нач. отд.	Туриани дзе		ТбилЗНИИЭП
Н. контр.	Балавадзе		

Инв. № подл. | Подпись и дата | Взам. инв. №

Формат А3

ГОСТ 14098-85-К1-Кт

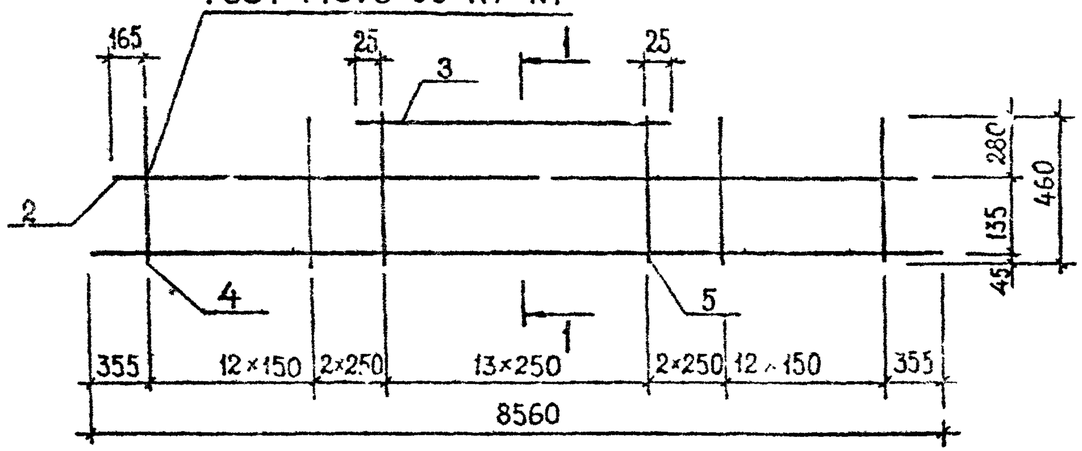

Развертка

Линия сгиба

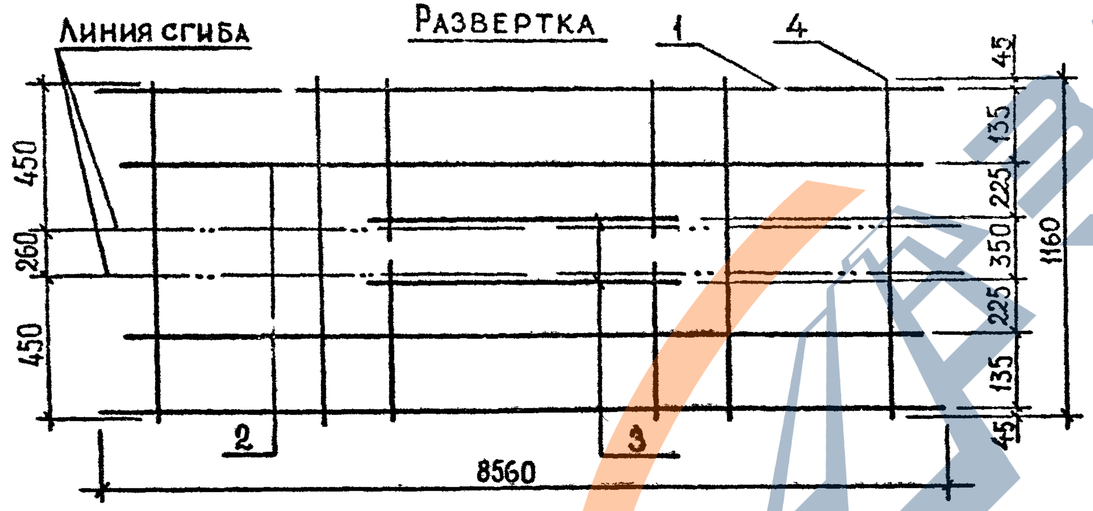

1-1

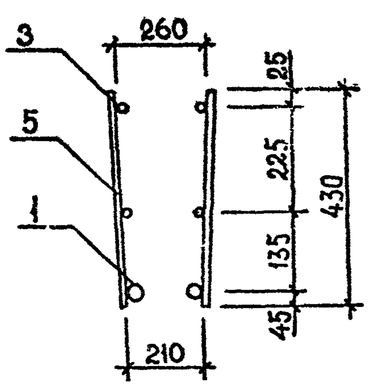

2-2

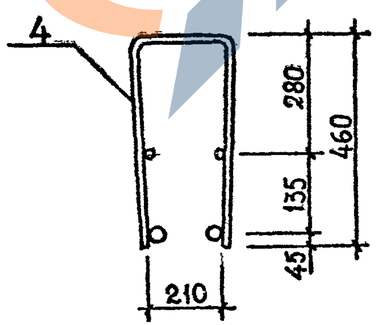

Поз.	Наименование	Кол. на каркас КР						Обозначение документа
		24	25	26	27	28	29	
1	Ф32 А III, L=8560; 54,01кг			2	2	2	2	Б.Ч.
	Ф28 А III, L=8560; 41,34кг		2					Б.Ч.
	Ф25 А III, L=8560; 32,87кг	2						Б.Ч.
2	Ф18 А III, L=8180; 16,34кг						2	Б.Ч.
	Ф14 А III, L=8180; 9,88кг					2		Б.Ч.
	Ф12 А III, L=8180; 7,26кг	2	2	2	2			Б.Ч.
3	Ф20 А III, L=3300; 8,14кг						2	Б.Ч.
	Ф14 А III, L=3300; 3,99кг	2	2	2	2	2		Б.Ч.
4	Ф12 А III, L=1160; 1,03кг				28	28	28	Б.Ч.
	Ф8 А III, L=1160; 0,46кг	28	28	28				Б.Ч.
5	Ф12 А III, L=430; 0,38кг				28	28	28	Б.Ч.
	Ф8 А III, L=430; 0,17кг	28	28	28				Б.Ч.
	Масса каркаса, кг	105,88	122,82	148,16	169,02	174,26	195,48	

Технические требования см. 1.020.1-2с/89 3-3-ТТ.
Арматура класса А III пс ГОСТ 5781-82*.

Разраб.	Кахадзе		
Проверил	Хасиев		
ГИП	Балавадзе		
Гл. инж.	Капанадзе		
Нач. отд.	Туриашидзе		

1.020.1-2с/89 3-3 К141

Каркас плоский

Стадия	Лист	Листов
Р		1

Взам. инв. № | Подпись и дата | Инв. № подл.

https://zavodjbi.com/

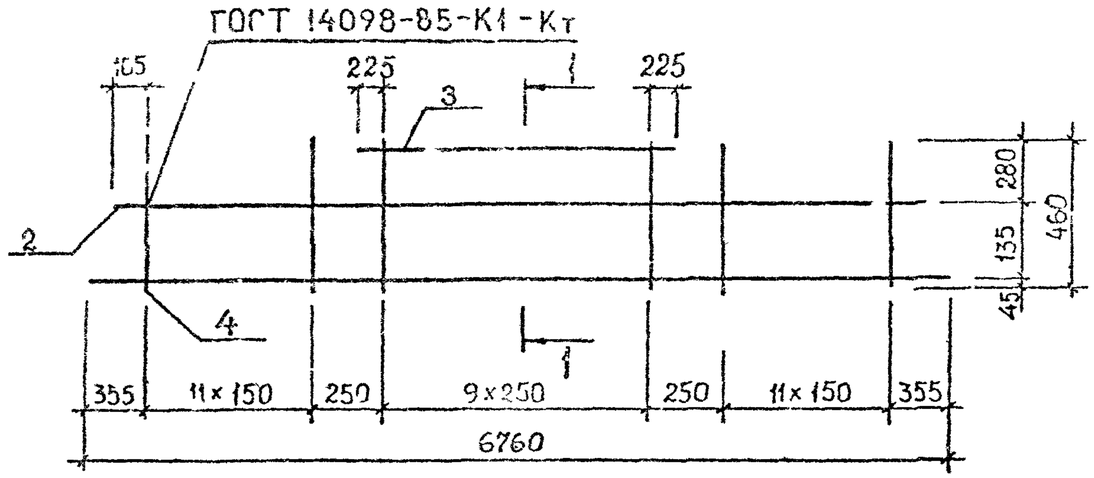

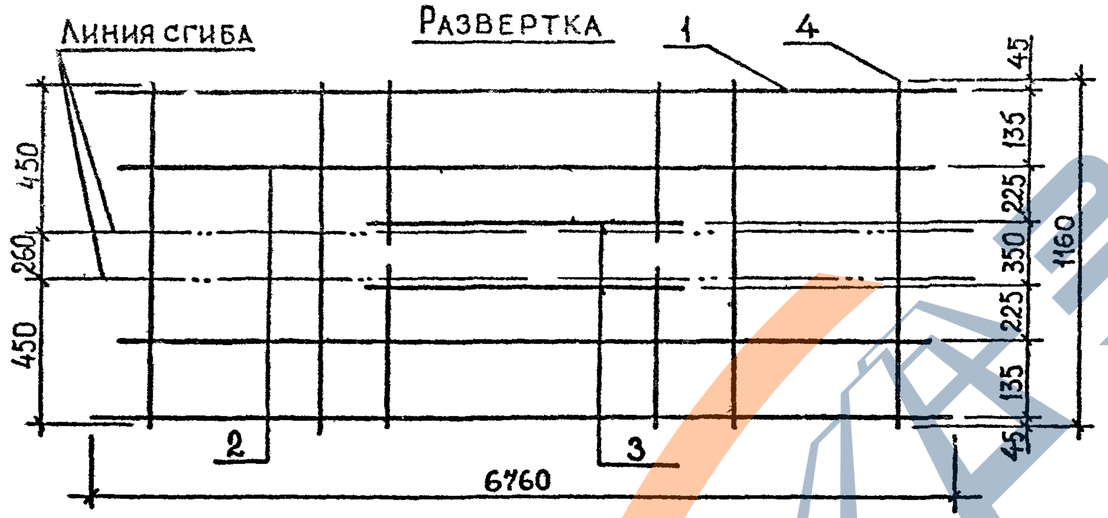

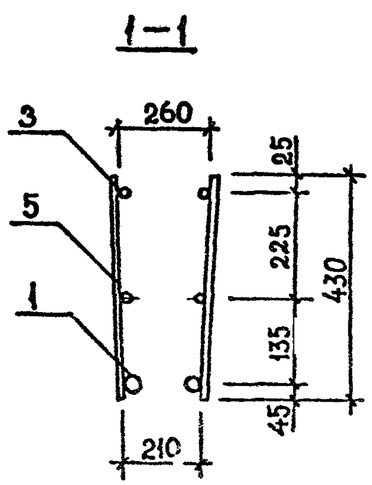

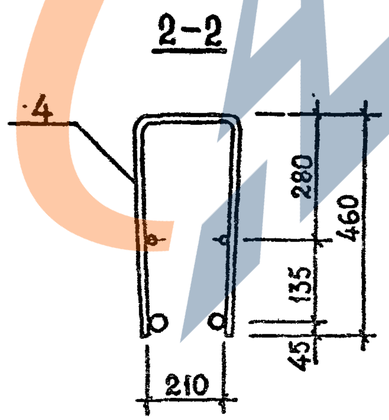

Поз.	Наименование	Кол. на каркас КР						Обозначение документа
		30	31	32	33	34		
1	Ф32 АIII, L=6760, 42,66кг			2		2		Б.Ч.
	Ф28 АIII, L=6760, 32,65кг		2		2			Б.Ч.
	Ф25 АIII, L=6760, 25,96кг	2						Б.Ч.
2	Ф12 АIII, L=6380, 5,67кг	2	2	2	2	2		Б.Ч.
3	Ф14 АIII, L=2700; 3,26кг	2	2	2	2	2		Б.Ч.
4	Ф12 АIII, L=1160; 1,03кг				24	24		Б.Ч.
	Ф8 АIII, L=1160; 0,46кг	24	24	24				Б.Ч.
5	Ф12 АIII, L=430; 0,38кг				20	20		Б.Ч.
	Ф8 АIII, L=430; 0,17кг	20	20	20				Б.Ч.
	Масса каркаса, кг	84,22	97,60	117,62	115,48	135,48		

Технические требования см. 1.020.1-2с/89 3-3-ТТ.
Арматура класса АIII по ГОСТ 5781-82*.

Разраб.	Кахадзе		
Проверил	Хасиев		
ГИП	Балавадзе		
Гл. инж.	Капанадзе		
Нач. отд.	Турманидзе		
Н. контр.	Балавадзе		

1.020.1-2с/89 3-3 К142

Каркас плоский КР30 ..КР34

Стадия	Лист	Листов
Р		1

ТбилЗНИИЭП

Формат А3

Инв. № подл. | Подпись и дата | Взам. инв. №

https://zavodjbi.com/

I.020.I-2c/89 В. 3-3 ч. 2

ГОСТ 14098-85-К1-Кт

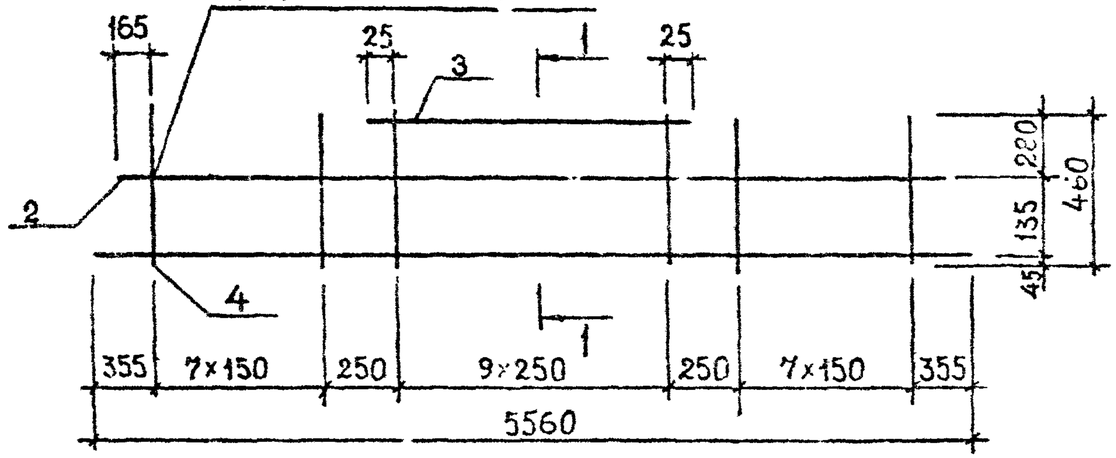

Линия сгиба

Развертка

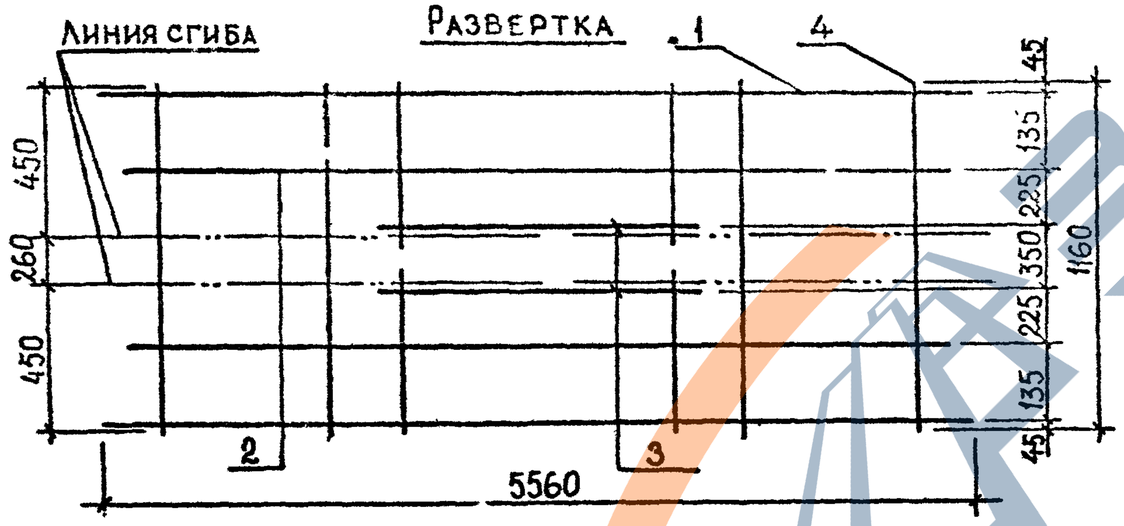

1-1

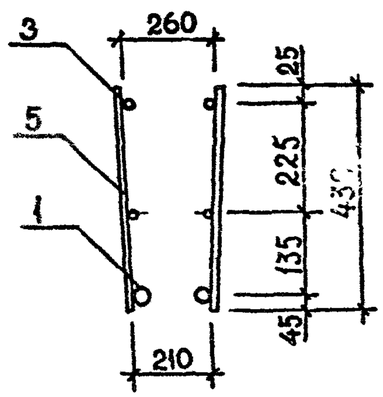

2-2

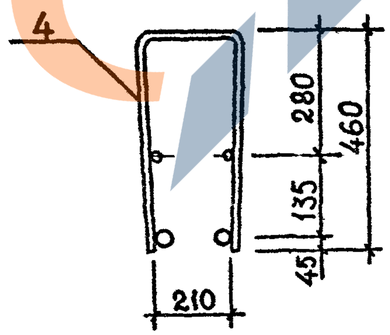

Поз.	Наименование	Кол. на каркас КР							Обозначение документа
		35	36	37	38	39	40	41	
1	ø32 AIII, L=5560; 35,08кг				2			2	Б.Ч.
	ø28 AIII, L=5560; 26,85кг			2			2		Б.Ч.
	ø25 AIII, L=5560; 21,35кг		2			2			Б.Ч.
	ø20 AIII, L=5560; 13,71кг	2							Б.Ч.
2	ø12 AIII, L=5180; 4,60кг	2	2	2	2	2	2	2	Б.Ч.
3	ø14 AIII, L=2300; 2,78кг	2	2	2	2	2	2	2	Б.Ч
4	ø12 AIII, L=1160; 1,03кг					16	16	16	Б.Ч.
	ø8 AI, L=1160; 0,46кг	16	16	16	16				Б.Ч.
5	ø12 AIII, L=430; 0,38кг					20	20	20	Б.Ч.
	ø8 AI, L=430; 0,17кг	20	20	20	20				Б.Ч.
	Масса каркаса, кг	52,94	68,22	79,22	95,66	81,54	92,54	109,00	

Технические требования см. 1.020.1-2с/89 3-3-ТТ.
Арматура класса AIII по ГОСТ 5781-82*.

Разраб.	Кахадзе		
Проверил	Хасиев		
ГИП	Балавадзе		
Гл. инж.	Капанадзе		
Нач.отд.	Гурианидзе		
Н.контр.	Балавадзе		

1.020.1-2с/89 3-3 К143

Каркас плоский КР35...КР41

Стадия	Лист	Листов
Р		1

ТбилЗНИИЭП

Инв.№ подл. | Подп. и дата | Взам. инв. №

https://zavodjbi.com/

I.020.I-2с/89 В. 3-3 ч. 2

ГОСТ 14098-85-К1-Кт

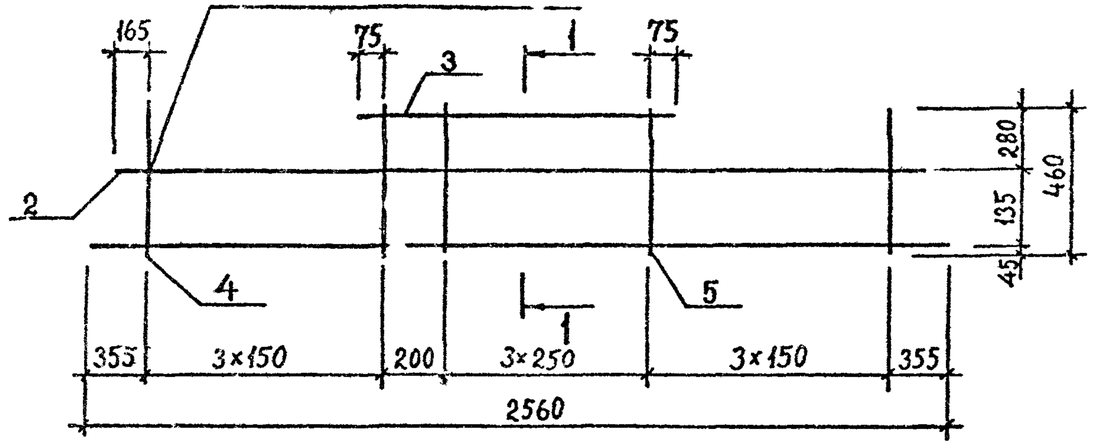

Линия сгиба

Развертка

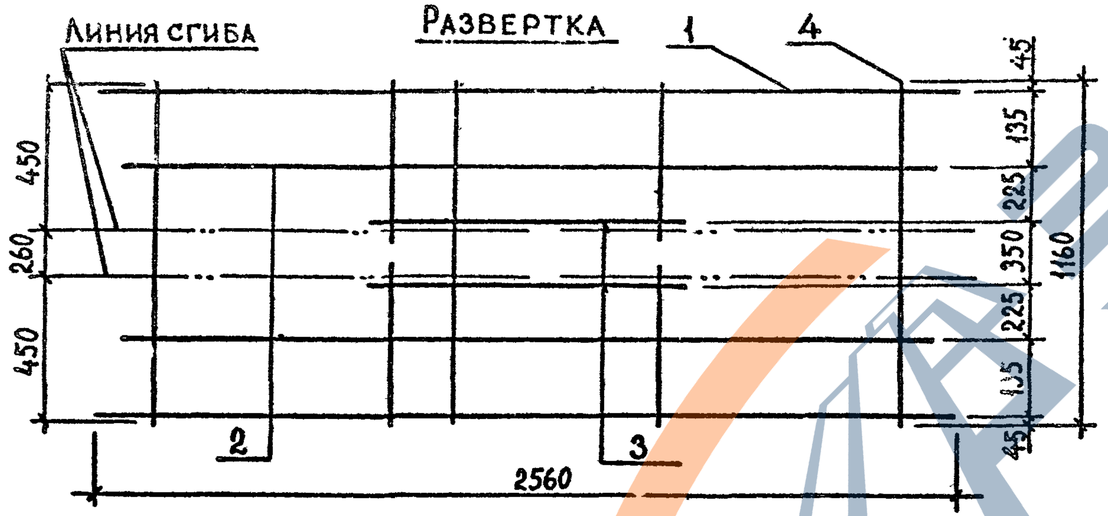

1-1

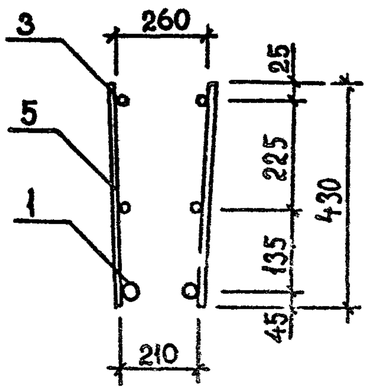

2-2

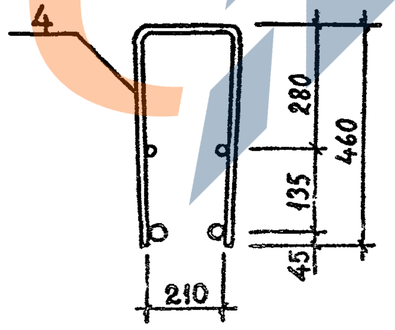

Поз.	Наименование	Кол. на каркас КР							Обозначение документа
		42	43	44	45	46	47	48	
1	ø32 AIII, L=2560; 16.15 кг				2			2	Б4
	ø28 AIII, L=2560; 12.36 кг			2			2		Б4
	ø25 AIII, L=2560; 9,83 кг		2			2			Б.Ч.
	ø20 AIII, L=2560; 6,31 кг	2							Б.Ч.
2	ø12 AIII, L=2180; 1,94 кг	2	2	2	2	2	2	2	Б.Ч.
3	ø14 AIII, L=1100; 1,33 кг	2	2	2	2	2	2	2	Б.Ч.
4	ø10 AIII, L=1160; 0.72 кг					6	6	6	Б.Ч.
	ø8 AIII, L=1160; 0.46 кг	6	6	6	6				Б.Ч.
5	ø10 AIII, L=430; 0,27 кг					10	10	10	Б.Ч.
	ø8 AIII, L=430; 0,17 кг	10	10	10	10				Б.Ч.
	Масса каркаса, кг	23,62	30,66	35,72	43,30	33,22	38,28	45,86	

Технические требования см. 1.020.1-2с/89 3-3-ТТ.
Арматура класса AIII по ГОСТ 5781-82*.

Разраб.	Кахадзе	
Проверил	Хасиев	
ГИП	Балавадзе	
Гл. инж.	Капанадзе	
Нач.отд.	Турианидзе	
Н.контр.	Балавадзе	

1.020.1-2с/89 3-3 К144

Каркас плоский КР42...КР48

Стадия	Лист	Листов
Р		1

ТбилЗНИИЭП

Инв.№ подл. | Подпись и дата | Взам. инв.№

Формат А3

ГОСТ 14098-85-К1-Кт

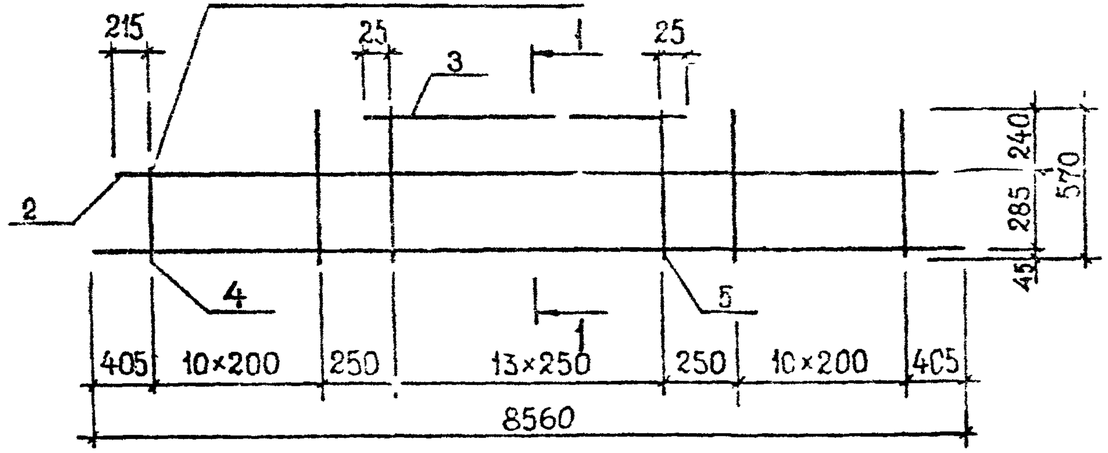

Линия сгиба

Развертка

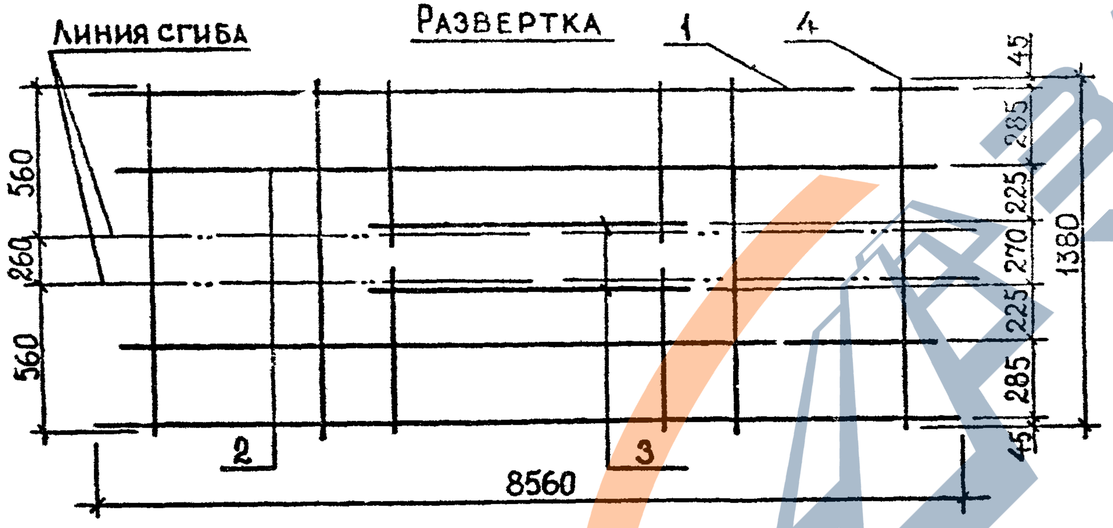

1-1

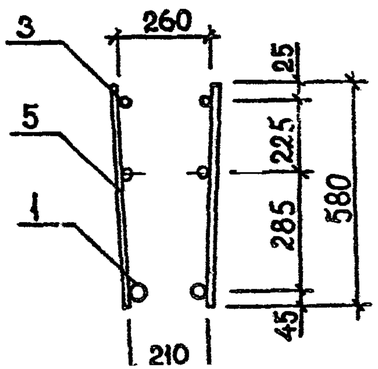

2-2

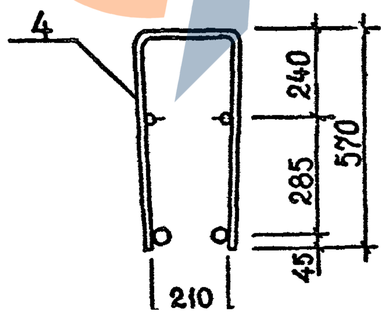

Поз.	Наименование	Кол. на каркас КР						Обозначение документа
		49	50					
1	⌀32 AIII, L=8560; 54,01кг		2					Б.Ч.
	⌀28 AIII, L=8560; 41,38кг	2						Б.Ч.
2	⌀12 AIII, L=8180; 7,26кг	2	2					Б.Ч.
3	⌀14 AIII, L=3300; 3,99кг	2	2					Б.Ч.
4	⌀12 AIII, L=1380; 1,23кг	22	22					Б.Ч.
5	⌀12 AIII, L=580; 0,52кг	28	28					Б.Ч.
	Масса каркаса, кг	146,88	172,14					

Технические требования см. 1.020.1-2с/89 3-3-ТТ.
Арматура класса AIII по ГОСТ 5781-82*.

Разраб.	Кахадзе		
Проверил	Хасиев		
ГИП	Балавадзе		
Гл. инж.	Капанадзе		
Нач.отд.	Турианидзе		

1.020.1-2с/89 3-3 К145

Каркас плоский

Стадия	Лист	Листов
Р		1

Инв. № подл. | Подпись и дата | Взам. инв. №

https://zavodjbi.com/

https://zavodjbi.com/

ГОСТ 14098-65-К1-Кт

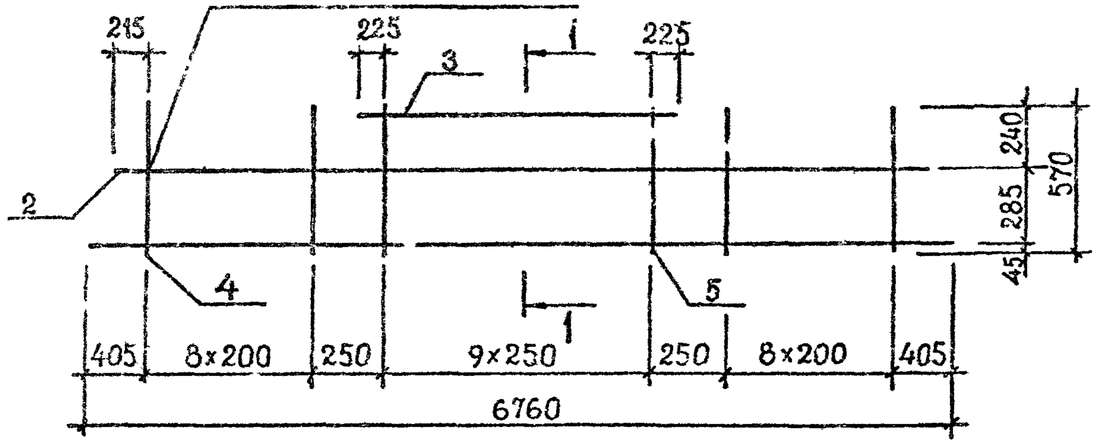

Линия сгиба

Развертка

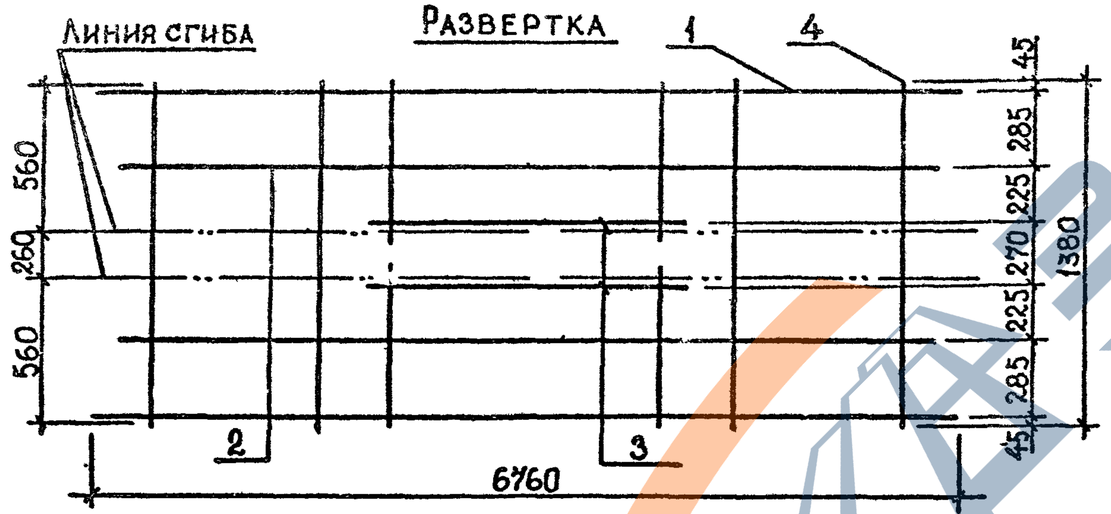

1-1

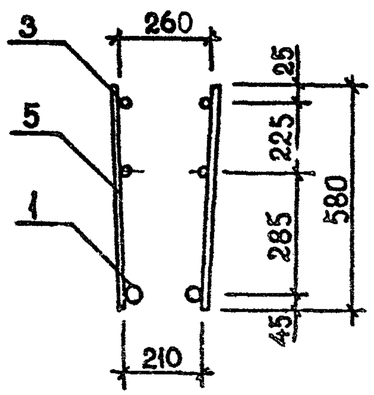

2-2

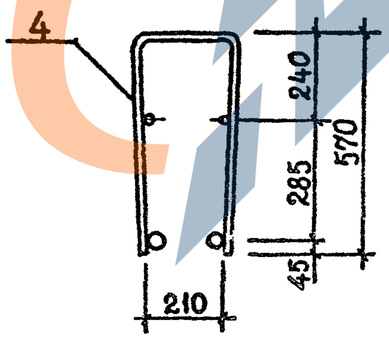

Поз.	Наименование	Кол. на каркас КР						Обозначение документа
		51	52	53	54			
1	Ф32 AIII, L=6761, 4266кг	2			2			Б.Ч.
	Ф28 AIII, L=6760; 32,65кг			2				Б.Ч.
	Ф25 AIII, L=6760; 25,96кг		2					Б.Ч.
2	Ф12 AIII, L=6380; 5,67кг	2	2	2	2			Б.Ч.
3	Ф11 AIII, L=2700; 3,26кг	2	2	2	2			Б.Ч.
4	Ф12 AIII, L=1380; 1,23кг		18	18	18			Б.Ч.
	Ф10 AIII, L=1380; 0,85кг	18						Б.Ч.
5	Ф12 AIII, L=580; 0,52 кг		20	20	20			Б.Ч.
	Ф10 AIII, L=580; 0,36кг	20						
	Масса каркаса, кг	125,66	102,32	115,70	135,72			

Технические требования см. 1.020.1-2с/89 3-3-ТТ.
Арматура класса AIII по ГОСТ 5781-82*.

Разраб.	Кахадзе		1.020.1-2с/89 3-3 К146
Проверил	Хасиев		
ГИП	Балавадзе		Каркас плоский КР51...КР54
Гл. инж.	Капанадзе		Стадия: Р; Лист: ; Листов: 1
Нач. отд.	Туриашвили		ТбилЗНИИЭП
Н. контр.	Балавадзе		

Взам. инв. № | Подпись и дата | Инв. № подл.

Формат А3

ГОСТ 14098-85-К1-Кт

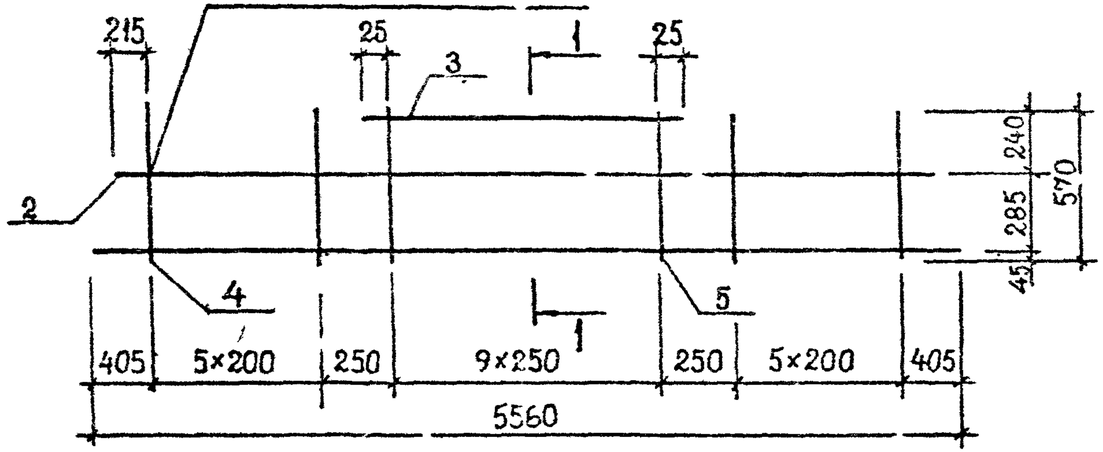

Развертка

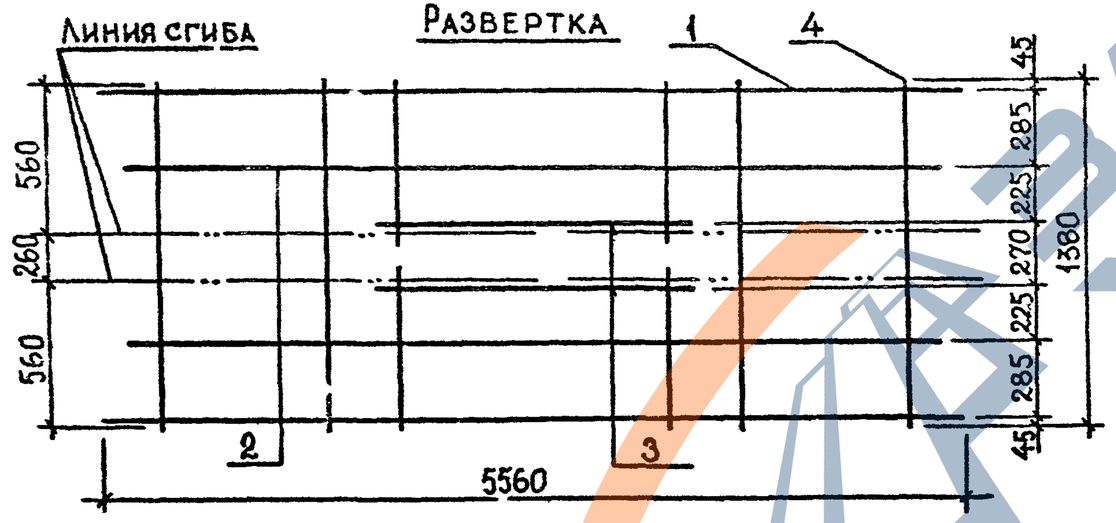

1-1

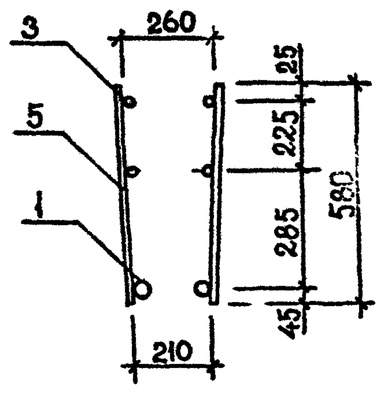

2-2

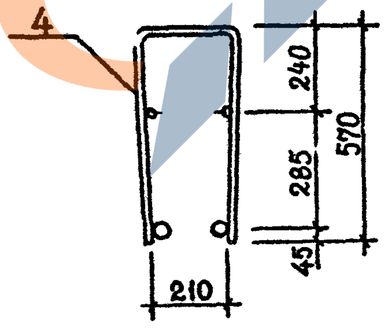

Поз.	Наименование	Кол. на каркас КР						Обозначение документа
		55	56	57	58	59	60	
1	Ø32AIII, L=5560; 35,08кг			2			2	Б.Ч.
	Ø28AIII, L=5560; 26,85кг		2			2		Б.Ч.
	Ø25AIII, L=5560; 21,35 кг	2			2			Б.Ч.
2	Ø12AIII, L=5180; 4,60кг	2	2	2	2	2	2	Б.Ч.
3	Ø14AIII, L=2300; 2,78кг	2	2	2	2	2	2	Б.Ч.
4	Ø12AIII, L=1380; 1,23кг				12	12	12	Б.Ч.
	Ø10AIII, L=1380; 0,85кг	12	12	12				Б.Ч.
5	Ø12AIII, L=580; 0,52кг				20	20	20	Б.Ч.
	Ø10AIII, L=580; 0,36кг	20	20	20				Б.Ч.
	Масса каркаса, кг	74,86	85,86	102,32	82,62	95,62	110,08	

Технические требования см. 1.020.1-2с/89 3-3-ТТ.
Арматура класса AIII по ГОСТ 5781-82*.

Разраб.	Кахадзе		1.020.1-2с/89 3-3 К147
Проверил	Хасиев		
ГИП	Балавадзе		Каркас плоский КР55:..КР60
Гл. инж.	Капанадзе		Стадия: Р; Лист: ; Листов: 1
Нач.отд.	Туриашвили		ТбилЗНИИЭП
Н.контр.	Балавадзе		

Инв.№ подл. | Подпись и дата | Взам. инв. №

https://zavodjbi.com/

ГОСТ 14098-85-К1-Кт

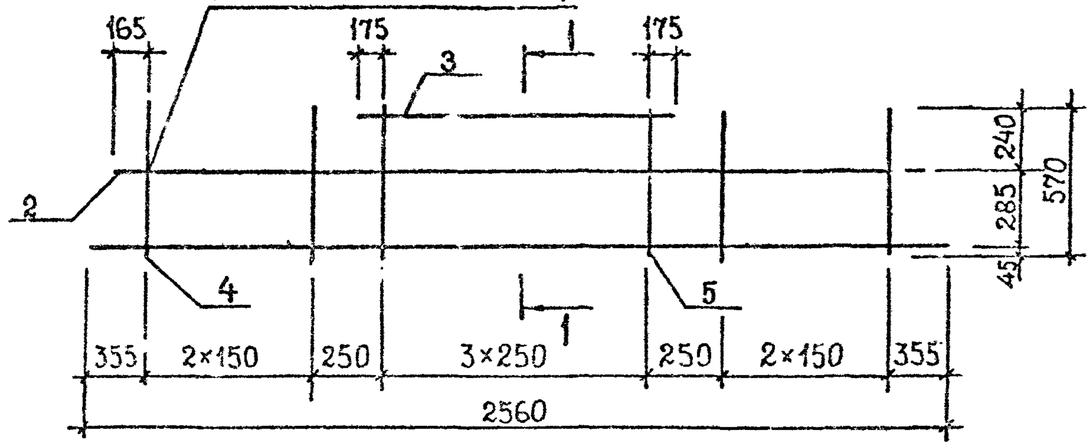

Линия сгиба

Развертка

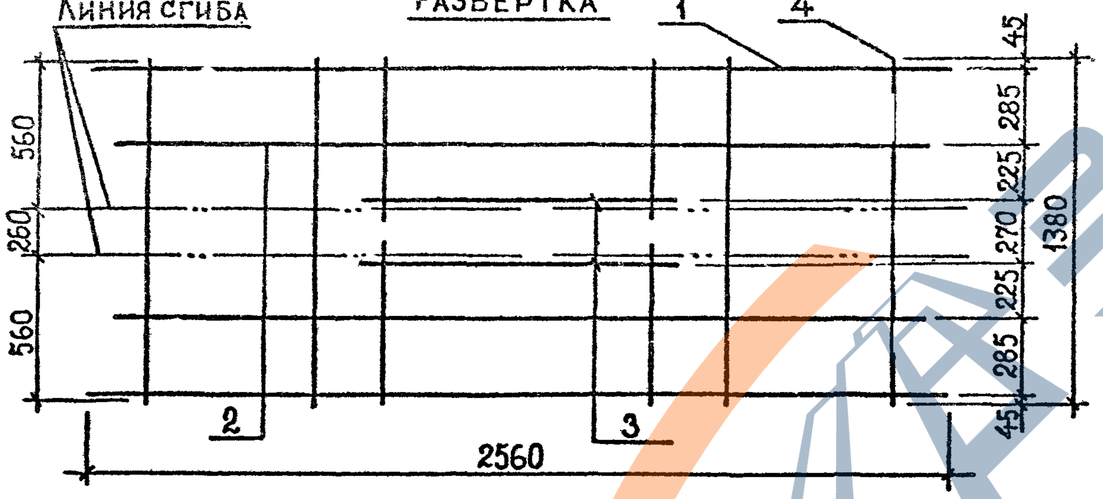

1-1

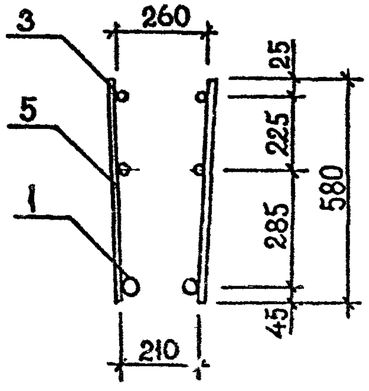

2-2

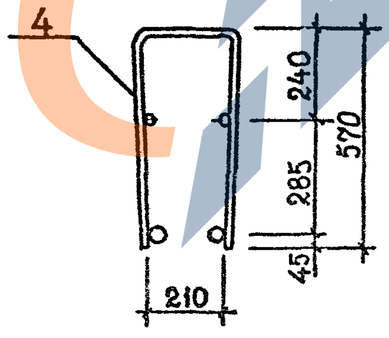

Поз	Наименование	Кол. на каркас КР						Обозначение документа
		61	62	63	64			
1	Ф32 AIII, L=2560; 16,16 кг				2			Б.Ч.
	Ф28 AIII, L=2560; 12,38 кг			2				Б.Ч.
	Ф25 AIII, L=2560; 9,83 кг		2					Б.Ч.
	Ф20 AIII, L=2560; 6,31 кг	2						Б.Ч.
2	Ф12 AIII, L=2180; 1,94 кг	2	2	2	2			Б.Ч.
3	Ф14 AIII, L=1100; 1,33 кг	2	2	2	2			Б.Ч.
4	Ф10 AIII, L=1380; 0,85 кг	6	6	6	6			Б.Ч.
5	Ф10 AIII, L=580; 0,36 кг	8	8	8	8			Б.Ч.
	Масса каркаса, кг	27,14	34,18	39,28	46,84			

Технические требования см. 1.020.1-2с/89 3-3-ТТ.
Арматура класса AIII по ГОСТ 5781-82*.

Разраб.	Кахадзе		
Проверил	Хасиев		
ГИП	Балава'зе		
Гл. инж.	Капанадзе		
Нач. отд.	Туриашидзе		
Н. контр.	Балавадзе		

1.020.1-2с/89 3-3 К148

Каркас плоский КР61.. КР64

Стадия	Лист	Листов
Р		1

ТбилЗНИИЭП

Инв.№ подл. | Подпись и дата | Взам. инв. №

Формат А3

ГОСТ 14098-85-К1-К$_т$

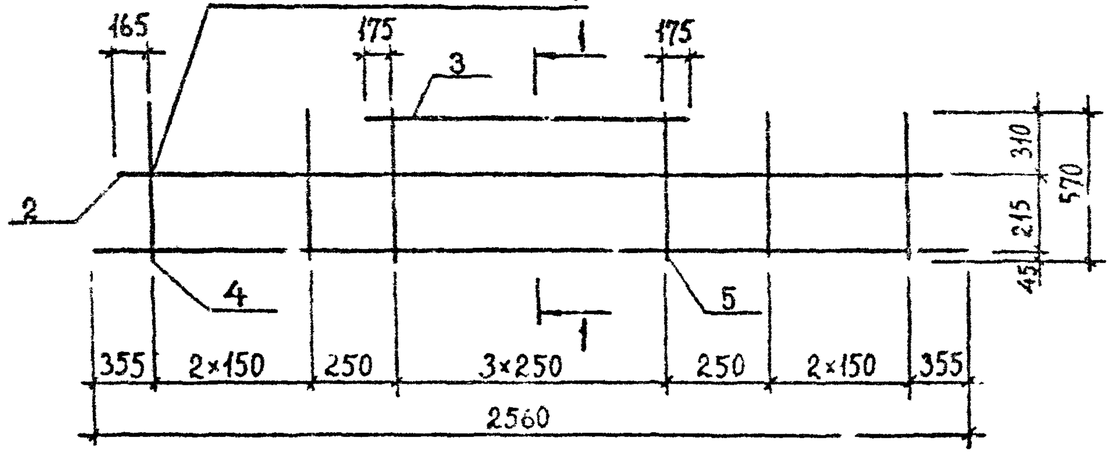

Развертка

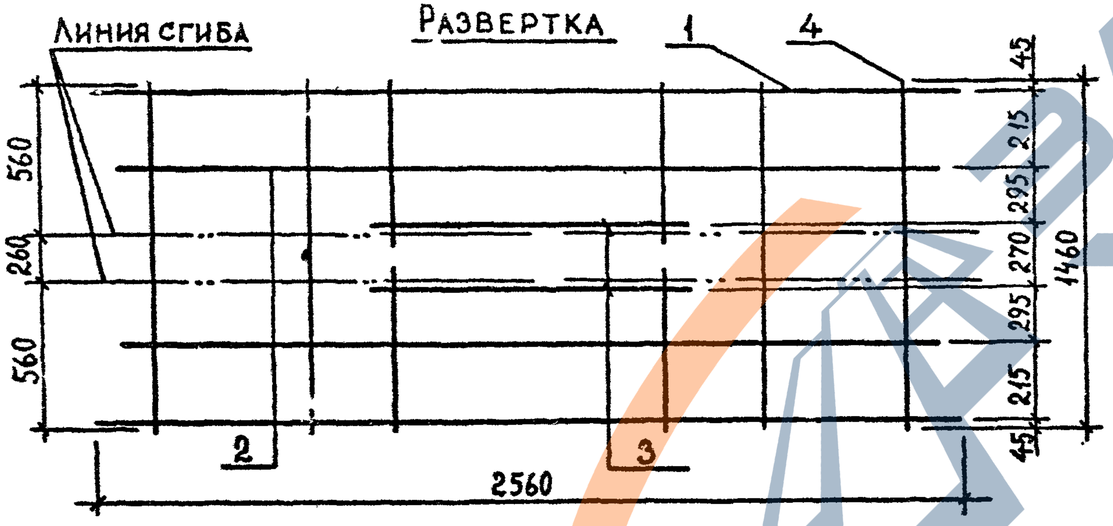

1-1

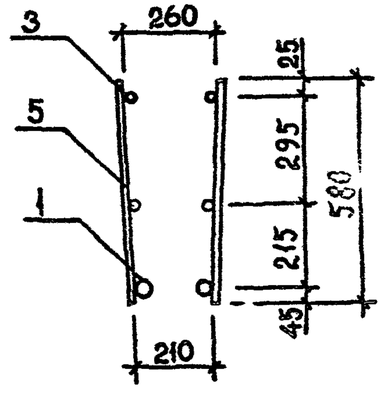

2-2

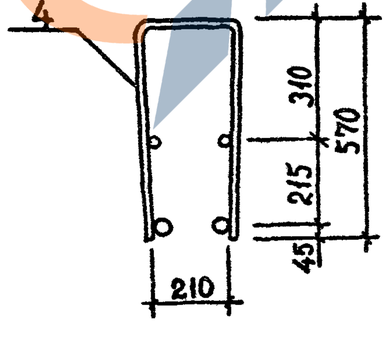

Поз.	Наименование	Кол. на каркас КР						Обозначение документа
		65	66	67	68			
1	ø32 AIII, L=2560; 16,16кг				2			Б.Ч.
	ø28 AIII, L=2560; 12,38кг			2				Б.Ч.
	ø25 AIII, L=2560; 9,83кг		2					Б.Ч.
	ø20 AIII, L=2560; 6,31кг	2						Б.Ч.
2	ø12 AIII, L=2180; 1,94кг	2	2	2	2			Б.Ч.
3	ø14 AIII, L=1100; 1,33кг	2	2	2	2			Б.Ч.
4	ø10 AIII, L=1380; 0,85кг	6	6	6	6			Б.Ч.
5	ø10 AIII, L=580; 0,36кг	8	8	8	8			Б.Ч.
	Масса каркаса, кг	27,14	34,20	39,28	46,84			

Технические требования см. 1.020.1-2с/89 3-3-ТТ.
Арматура класса AIII по ГОСТ 5781-82*.

Разраб.	Кахадзе		1.020.1-2с/89 3-3 К149
Проверил	Хасиев		
ГИП	Балавадзе		Каркас плоский КР65...КР68
Гл. инж.	Капанадзе		Стадия: Р; Лист: ; Листов: 1
Нач. отд.	Турианидзе		ТбилЗНИИЭП

Инв. № подл. | Подпись и дата | Взам. инв. №

1.020.1-2с/89 в. 3-3 ч. 2

https://zavodjbi.com/

https://zavodjbi.com/

I.020.I-2с/89 В. 3-3 ч. 2

ГОСТ 14098-85-К1-Кт

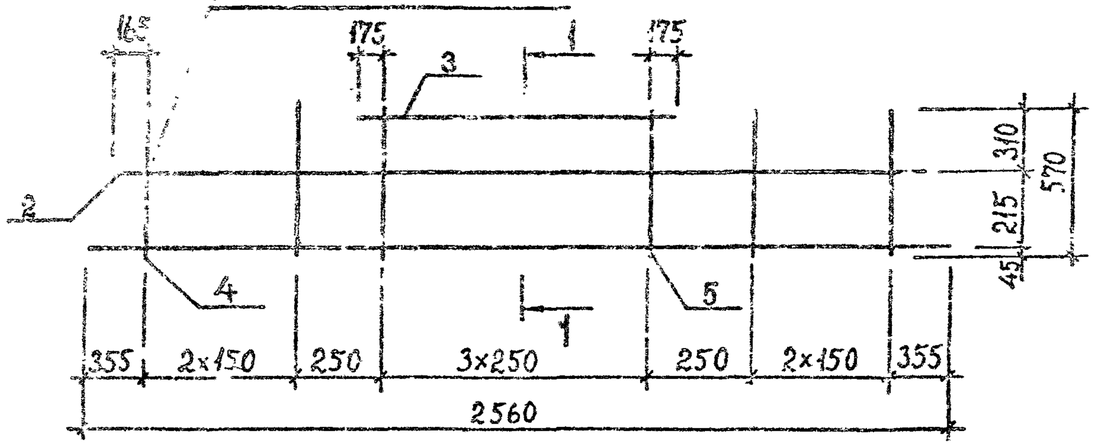

Развертка

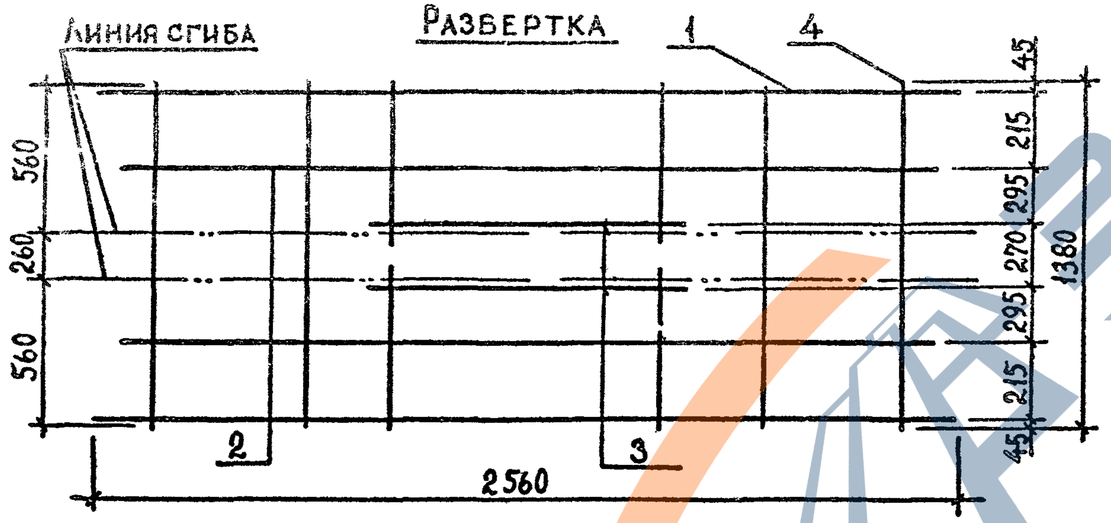

1-1

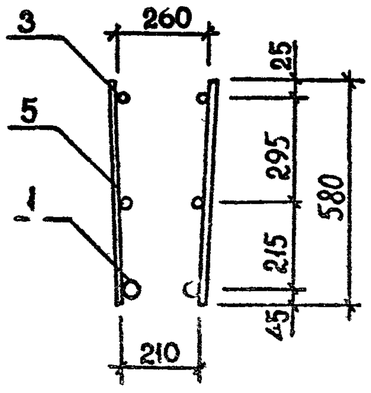

2-2

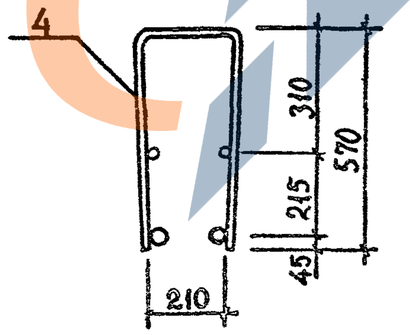

Поз.	Наименование	Кол. на каркас КР 69	70	71	72			Обозначение документа
1	ø32 AIII, L=2560; 16,14кг				2			Б.Ч.
	ø28 AIII, L=2560; 12,38кг			2				Б.Ч.
	ø25 AIII, L=2560; 9,83кг		2					Б.Ч.
	ø20 AIII, L=2560; 6,31кг	2						Б.Ч.
2	ø12 AIII, L=2180; 1,94кг	2	2	2	2			Б.Ч.
3	ø14 AIII, L=1100; 1,33кг	2	2	2	2			Б.Ч.
4	ø12 AIII, L=1380; 1,23кг	6	6	6	6			Б.Ч.
5	ø12 AIII, L=580; 0,52кг	8	8	8	8			Б.Ч.
	Масса каркаса, кг	30,70	37,78	42,84	50,40			

Технические требования см. 1.020.1-2с/89 3-3-ТТ.
Арматура класса AIII по ГОСТ 5781-82*.

Разраб.	Кахадзе		1.020.1-2с/89 3-3 К150
Проверил	Хасиев		
ГИП	Балавадзе		Каркас плоский КР69...КР72
Гл. инж.	Капанадзе		Стадия: Р; Лист: ; Листов: 1
Нач. отд.	Туриашвили		ТбилЗНИИЭП
Н. контр.	Балавадзе		

Инв.№ подл. | Подпись и дата | Взам. инв. №

https://zavodjbi.com/

Формат А3

ГОСТ 14098-85-К1-Кт

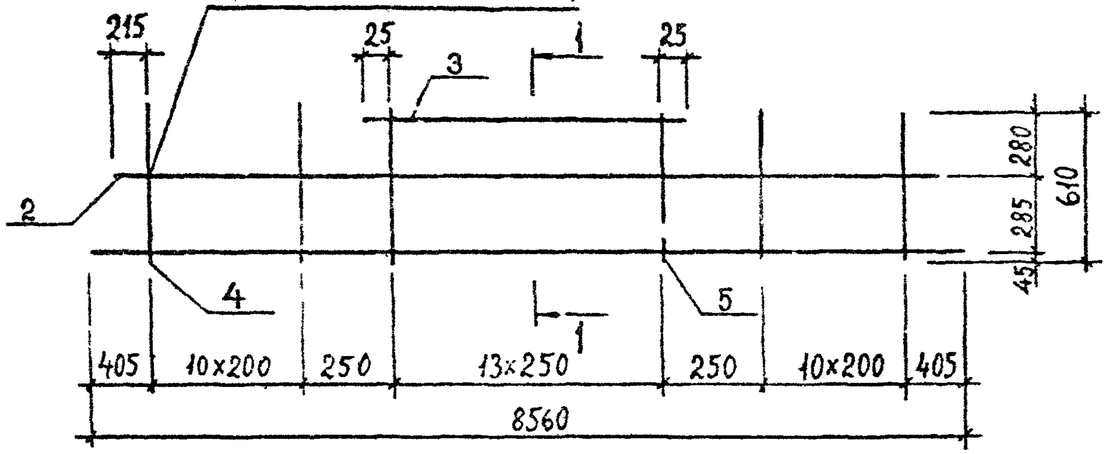

Линия сгиба

Развертка

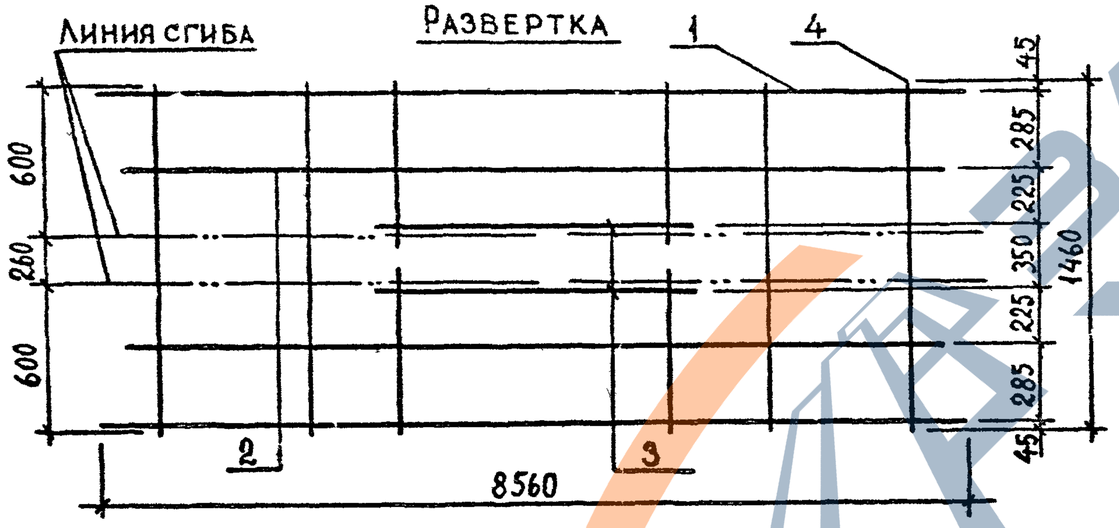

1-1

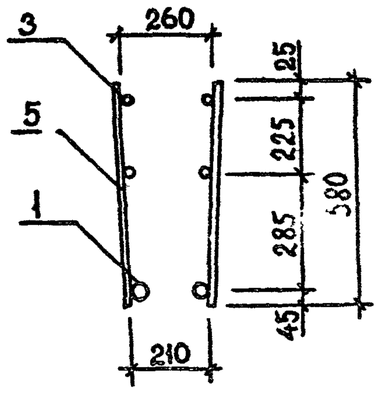

2-2

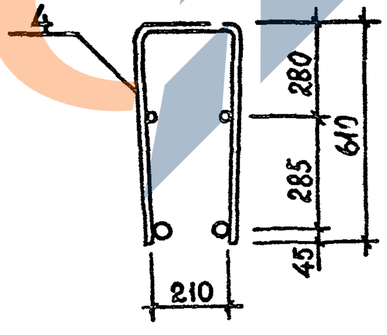

Поз.	Наименование	Кол. на каркас КР						Обозначение документа
		73	74	75	76			
1	ø32 AIII, L=8560; 54,01кг			2	2			Б.Ч.
	ø28 AIII, L=8560; 41,34кг		2					Б.Ч.
	ø25 AIII, L=8560; 32,87кг	2						Б.Ч.
2	ø12 AIII, L=8180; 7,26кг	2	2	2	2			Б.Ч.
3	ø14 AIII, L=3300; 3,99кг	2	2	2	2			Б.Ч.
4	ø12 AIII, L=1460; 1,30кг				22			Б.Ч.
	ø10 AIII, L=1460; 0,90кг	22	22	22				Б.Ч.
5	ø12 AIII, L=580; 0,52кг				28			о.ч.
	ø10 AIII, L=580; 0,36кг	28	28	28				Б.Ч.
	Масса каркаса, кг	118,12	135,06	160,40	173,68			

Технические требования см. 1.020.1-2с/89 3-3-ТТ.
Арматура класса AIII по ГОСТ 5781-82*.

Разраб.	Кахадзе		
Проверил	Хасиев		
ГИП	Балавадзе		
Гл. инж.	Капанадзе		
Нач. отд.	Туриашвили		
Н. контр.	Балавадзе		

1.020.1-2с/89 3-3 К151

Каркас плоский КР 73...КР76

Стадия	Лист	Листов
Р		1

ТбилЗНИИЭП

Формат А3

Взам. инв. №

Подпись и дата

Инв. № подл.

ГОСТ 14098-85-К1-Кт

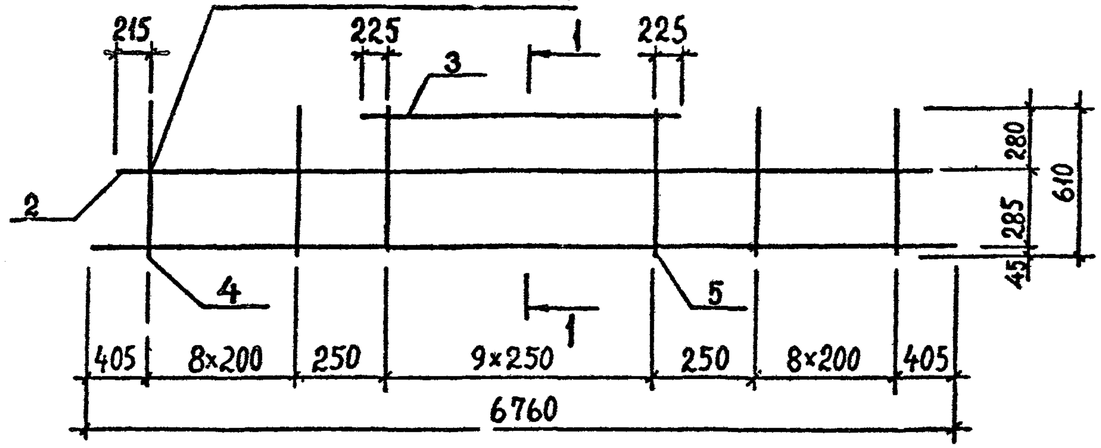

Развертка

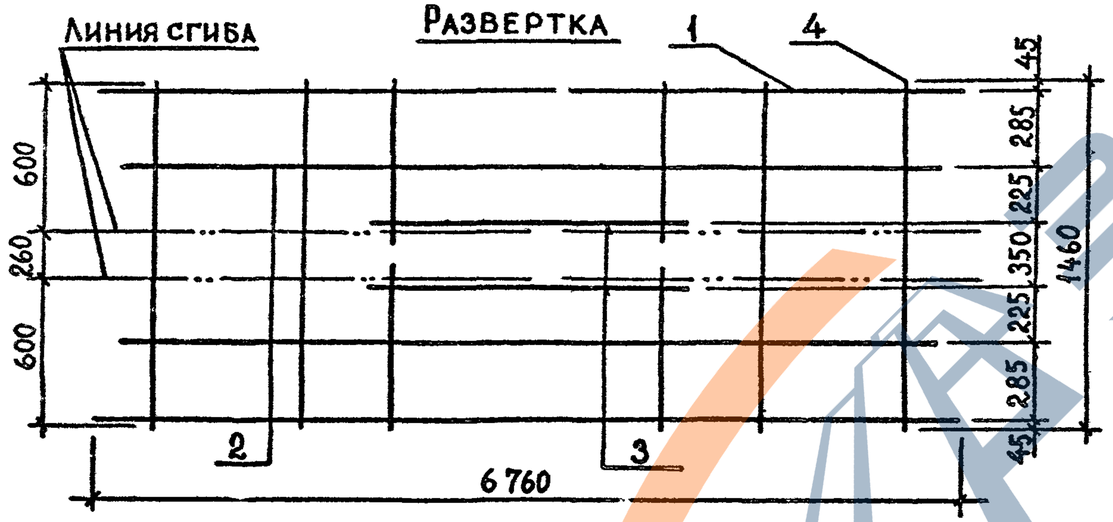

1-1

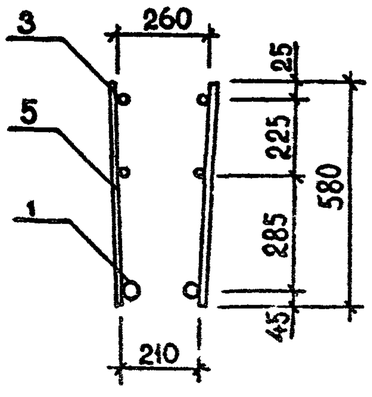

2-2

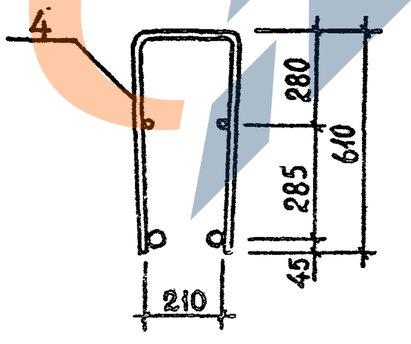

Поз.	Наименование	Кол. на каркас КР							Обозначение документа
		77	78	79	80	81	82	83	
1	ø32 AIII, L=6760; 42,66кг				2			2	Б.Ч.
	ø28 AIII, L=6760; 32,65кг			2			2		Б.Ч.
	ø25 AIII, L=6760; 25,96кг		2			2			Б.Ч.
	ø20 AIII, L=6760; 16,67кг	2							Б.Ч.
2	ø12 AIII, L=6380; 5,67кг	2	2	2	2	2	2	2	Б.Ч.
3	ø14 AIII, L=2700; 3,26кг	2	2	2	2	2	2	2	Б.Ч.
4	⌀12 AIII, L=1460; 1,30кг					18	18	18	Б.Ч.
	ø10 AIII, L=1460; 0,90кг	18	18	18	18				Б.Ч.
5	ø12 AIII, L=580; 0,52кг					20	20	20	Б.Ч.
	ø10 AIII, L=580; 0,36кг	20	20	20	20				Б.Ч.
	Масса каркаса, кг	74,60	93,18	106,58	126,58	103,76	116,96	136,96	

Технические требования см. 1.020.1-2с/89 3-3-ТТ.
Арматура класса AIII по ГОСТ 5781-82*.

Разраб.	Кахадзе		
Проверил	Хасиев		
ГИП	Балавадзе		
Гл. инж.	Капанадзе		
Нач. отд.	Гурианидзе		
Н. контр.	Балавадзе		

1.020.1-2с/89 3-3 К152

Каркас плоский КР77...КР83

Стадия	Лист	Листов
Р		1

ТбилЗНИИЭП

Инв.№ подл. | Подпись и дата | Взам. инв. №

Формат А3

ГОСТ 14098-85-К1-Кт

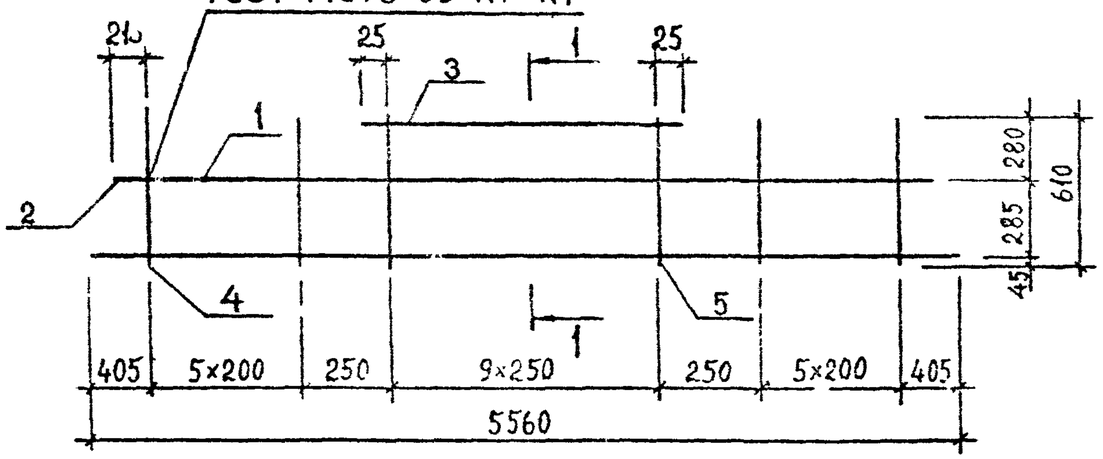

Линия сгиба

Развертка

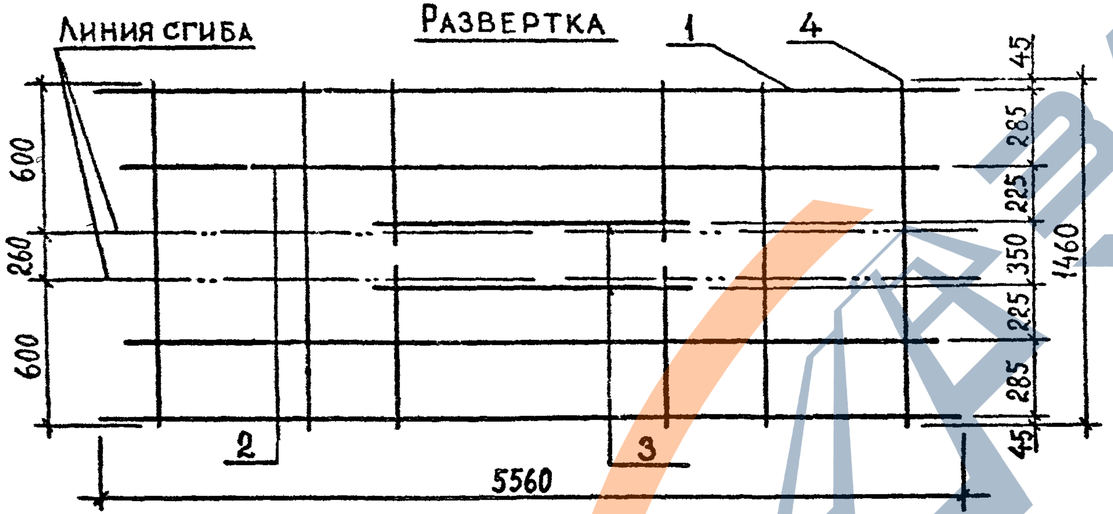

1-1

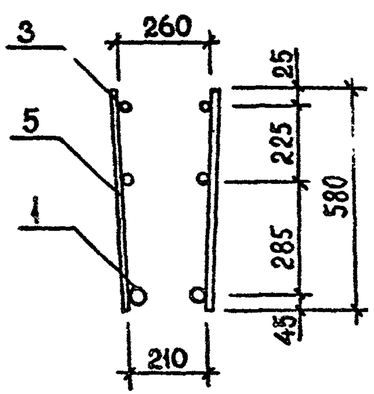

2-2

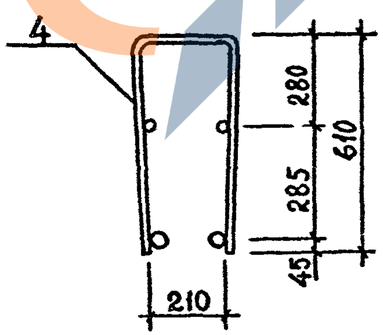

Поз.	Наименование	Кол. на каркас КР							Обозначение документа
		84	85	86	87	88	89	90	
1	ø32 AIII, L=5560; 35,08 кг				2			2	Б.Ч.
	ø28 AIII, L=5560; 26,85 кг			2			2		Б.Ч.
	ø25 AIII, L=5560; 21,35 кг		2			2			Б.Ч.
	ø20 AIII, L=5560; 13,71 кг	2							Б.Ч.
2	ø12 AIII, L=5180; 4,60 кг	2	2	2	2	2	2	2	Б.Ч
3	ø14 AIII, L=2300; 2,78 кг	2	2	2	2	2	2	2	Б.Ч.
4	ø12 AIII, L=1460; 1,30 кг					12	12	12	Б.Ч.
	ø10 AIII, L=1460; 0,90 кг	12	12	12	12				Б.Ч.
5	ø12 AIII, L=580; 0,52 кг					20	20	20	Б.Ч.
	ø10 AIII, L=580; 0,36 кг	20	20	20	20				Б.Ч.
	Масса каркаса, кг	60,18	75,46	86,46	102,92	83,46	94,46	110,92	

Технические требования см. 1.020.1-2с/89 3-3-ТТ.
Арматура класса AIII по ГОСТ 5781-82*.

Разраб.	Кахадзе		
Проверил	Хасиев		
ГИП	Балавадзе		
Гл. инж.	Капанадзе		
Нач.отд.	Турианидзе		

1.020.1-2с/89 3-3 К153

Каркас плоский

Стадия	Лист	Листов
Р		1

ТС «ЗНАМЯ»

Взам. инв. № | Подпись и дата | Инв. № подл.

https://zavodjbi.com/

ГОСТ 14098-85-К¹-Кт

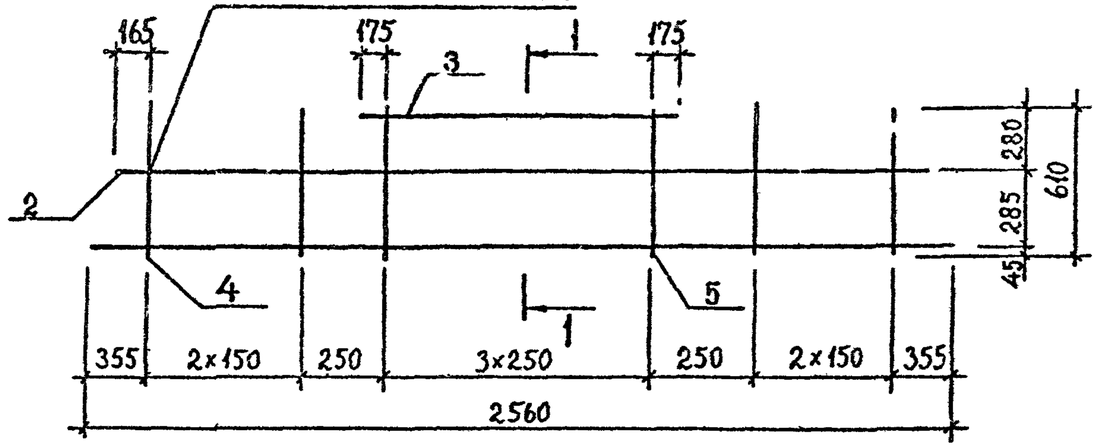

Линия сгиба

Развертка

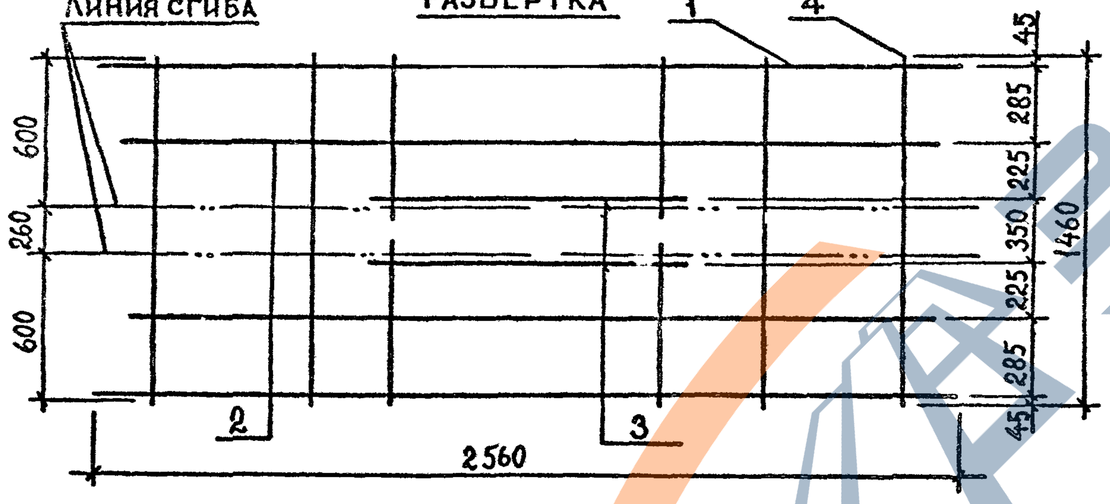

1-1

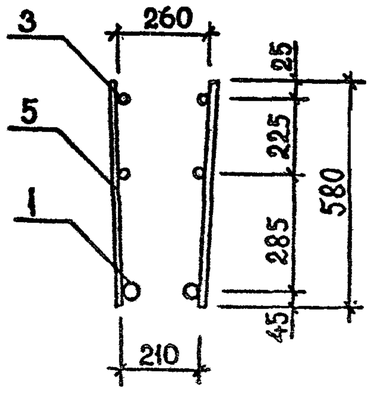

2-2

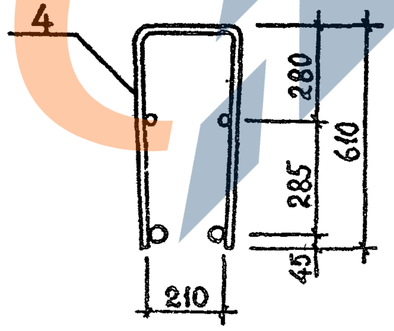

Поз.	Наименование	Кол. на каркасе КР						Обозначение документа
		91	92	93	94			
1	ø32 AIII, L=2560; 16,16кг				2			Б.ч.
	ø28 AIII, L=2560; 12,38кг			2				Б.ч.
	ø25 AIII, L=2560; 9,83кг		2					Б.ч.
	ø20 AIII, L=2560; 6,31кг	2						Б.ч.
2	ø12 AIII, L=2180; 1,94кг	2	2	2	2			Б.ч.
3	ø14 AIII, L=1100; 1,33кг	2	2	2	2			Б.ч.
4	ø10 AIII, L=1460; 0,90кг	6	6	6	6			Б.ч.
5	ø10 AIII, L=580; 0,36кг	8	8	8	8			Б.ч.
	Масса каркаса, кг	28,52	35,56	40,66	48,22			

Технические требования см. 1.020.1-2с/89 3-3-ТТ.
Арматура класса AIII по ГОСТ 5781-82*.

Разраб.	Кахадзе		1.020.1-2с/89 3-3 К154
Проверил	Хасиев		
ГИП	Балавадзе		Каркас плоский КР91...КР94
Гл. инж.	Капанадзе		Стадия: Р; Лист: ; Листов: 1
Нач. отд.	Туриашвили		ТбилЗНИИЭП
Н. контр.	Балавадзе		

Инв.№ подл. | Подпись и дата | Взам. инв.№

Формат А3

I.020.I-2с/89 В. 3-3 ч. 2

ГОСТ 14098-85-К1-Кт

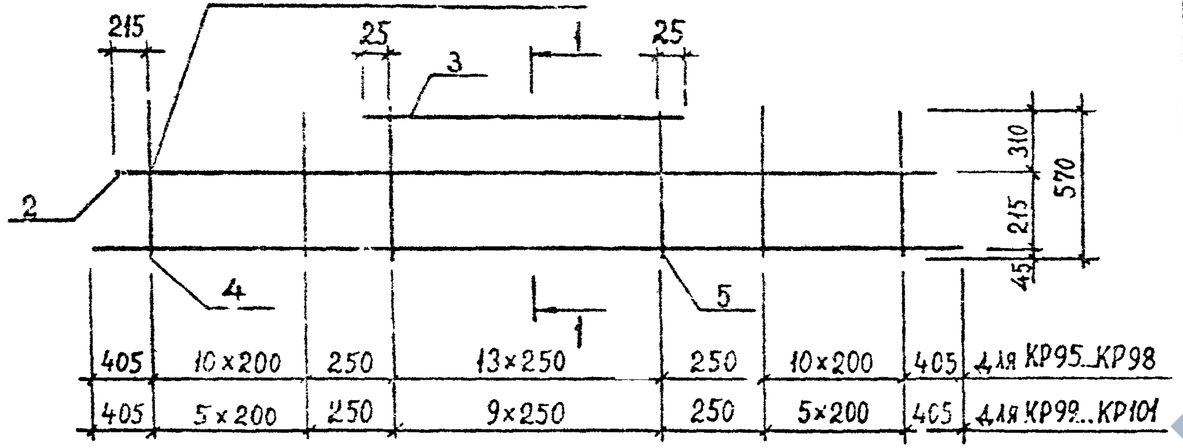

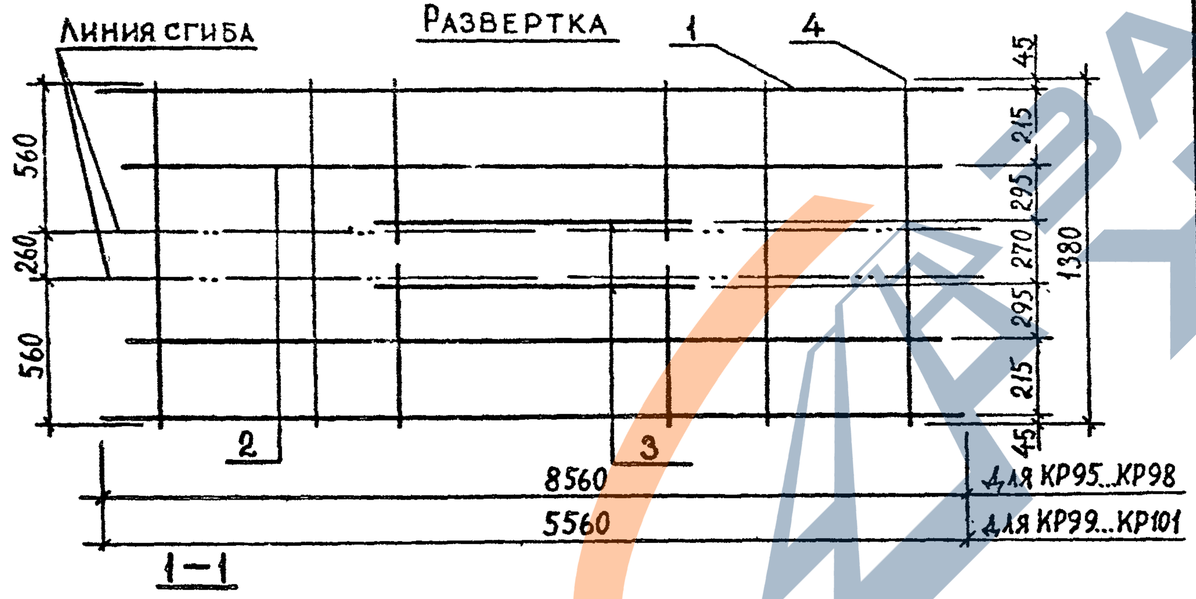

1-1

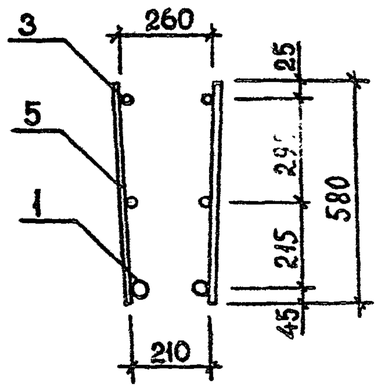

2-2

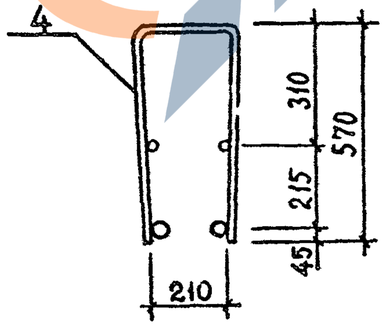

Поз.	Наименование	Кол. на каркас КР							Обозначение документа
		95	96	97	98	99	100	101	
1	ø32 AIII, L=8560; 54,01кг		2	2	2				Б.Ч.
	ø28 AIII, L=8560; 41,34кг	2							Б.Ч.
	ø32 AIII, L=5560; 35,10кг							2	Б.Ч.
	ø28 AIII, L=5560; 26,88кг						2		Б.Ч.
	ø25 AIII, L=5560; 21,42кг					2			Б.Ч.
2	ø12 AIII, L=8180; 7,26кг	2	2	2	2				Б.Ч.
	ø12 AIII, L=5180; 4,60кг					2	2	2	Б.Ч.
3	ø20 AIII, L=3300; 8,13кг			2					Б.Ч.
	ø14 AIII, L=3300; 3,99кг	2	2		2				Б.Ч.
	ø14 AIII, L=2300; 2,78кг					2	2	2	Б.Ч.
4	ø14 AIII, L=1380; 1,67кг				22				Б.Ч.
	ø12 AIII, L=1380; 1,23кг	22	22	22		12	12	12	Б.Ч.
5	ø14 AIII, L=580; 0,70кг				28				Б.Ч.
	ø12 AIII, L=580; 0,52кг	28	28	28		20	20	20	Б.Ч.
	Масса каркаса, кг	146,80	172,14	180,42	187,06	82,76	93,68	110,12	

Технические требования см. 1.020.1-2с/89 3-3-ТТ.
Арматура класса AIII по ГОСТ 5781-82*.

Разраб.	Кахадзе		
Проверил	Хасиев		
ГИП	Балавадзе		
Гл. инж.	Капанадзе		
Нач. отд.	Туриашвили		

1.020.1-2с/89 3-3 К155

Каркас плоский

Стадия	Лист	Листов
Р		1

Инв. № подл. | Подпись и дата | Взам. инв. №

ЗАВОД ЖБИ

ГОСТ 14098-85-К1-Кт

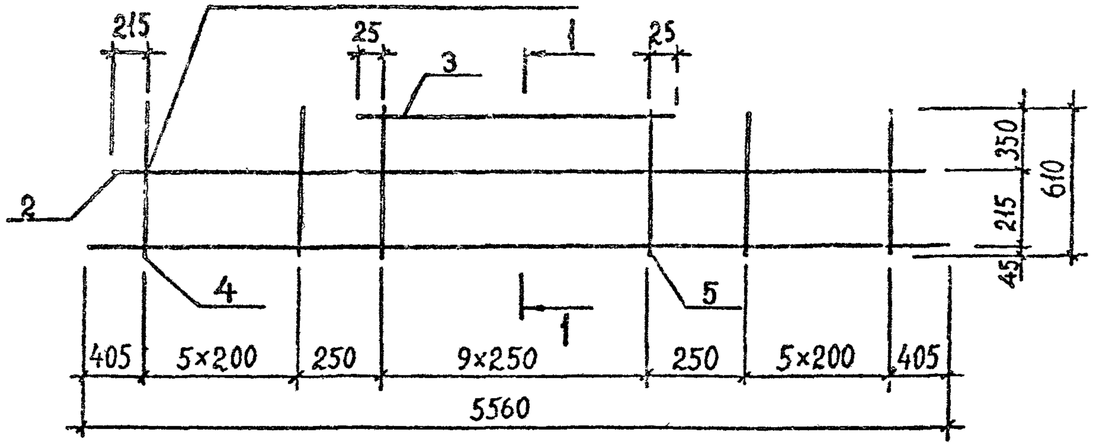

Развертка

Линия сгиба

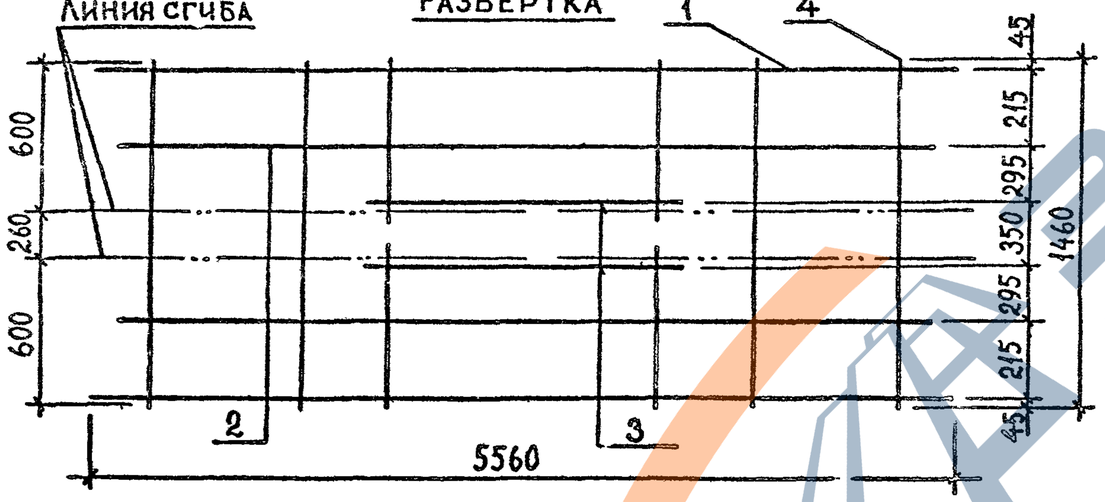

1-1

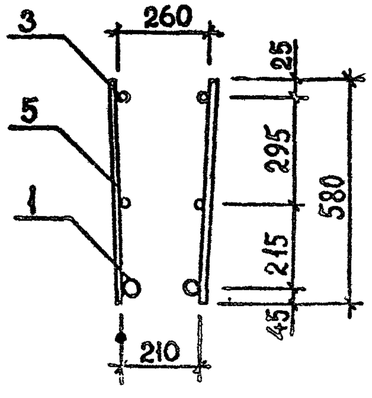

2-2

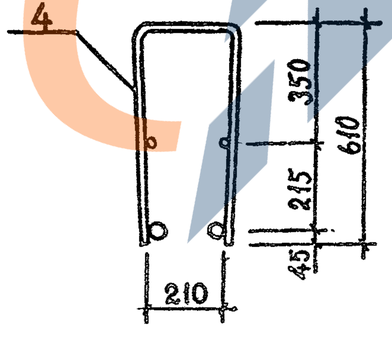

Поз.	Наименование	Кол. на каркас КР						Обозначение документа
		102	103	104				
1	ø32 А III, L=5560; 35,10 кг			2				Б.Ч.
	ø28 А III, L=5560; 26,88 кг		2					Б.Ч.
	ø25 А III, L=5560; 21,42 кг	2						Б.Ч.
2	ø12 А III, L=5180; 4,60 кг	2	2	2				Б.Ч.
3	ø14 А III, L=2300; 2,78 кг	2	2	2				Б.Ч.
4	ø12 А III, L=1460; 1,30 кг	12	12	12				Б.Ч.
5	ø12 А III, L=580; 0,52 кг	20	20	20				Б.Ч.
	Масса каркаса, кг	83,58	94,52	110,96				

Технические требования см. 1.020.1-2с/89 3-3-ТТ.
Арматура класса А III по ГОСТ 5781-82*.

Разраб.	Кахадзе		1.020.1-2с/89 3-3 К156
Проверил	Хасиев		
ГИП	Балавадзе		Каркас плоский КР102...КР104
Гл. инж.	Капанадзе		Стадия: Р; Лист: ; Листов: 1
Нач. отд.	Туриашвили		ТбилЗНИИЭП
Н. контр.	Балавадзе		

Инв. № подл. | Подпись и дата | Взам. инв. №

Формат А3

https://zavodjbi.com/

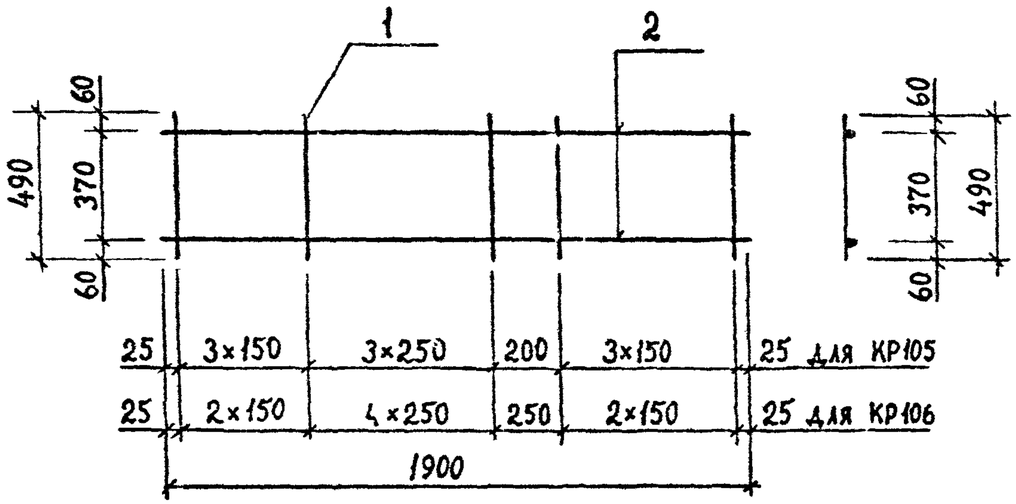

Марка каркаса	Поз.	Наименование	Кол	Масса ед., кг	Масса каркаса, кг
КР105	1	ø8 AI , L=490	11	0,19	4,43
	2	ø10 AI , L=1900	2	1,17	
КР106	1	ø8 AI , L=490	10	0,19	4,24
	2	ø10 AI , L=1900	2	1,17	

Технические требования см. 1.020.1-2с/89 3-3-ТТ.
Арматура класса AIII по ГОСТ 5781-82*.

Разраб	Кахадзе		1.020.1-2с/89 3-3 К157
Проверил	Хасиев		
ГИП	Балавадзе		Каркас плоский КР105, КР106
Гл. инж.	Капанадзе		Стадия Р; Лист; Листов 1
Нач. отд	Гурманидзе		ТбилЗНИИЭП
Н. контр	Балавадзе		

Инв.№подл. | Подпись и дата | Взам.инв.№

Формат А4

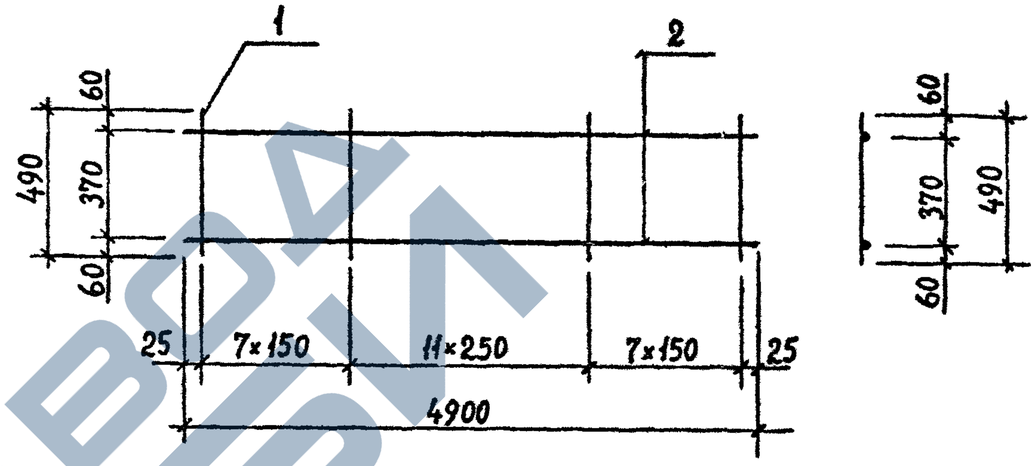

Марка каркаса	Поз.	Наименование	Кол.	Масса ед., кг	Масса каркаса, кг
КР107	1	ø8 AI , L=490	26	0,19	42,56
	2	ø25 AIII , L=4900	2	18,81	
КР108	1	ø8 AI , L=490	26	0,19	66,76
	2	ø32 AIII , L=4900	2	30,91	
КР109	1	ø8 AI , L=490	26	0,19	10,98
	2	ø10 AI , L=4900	2	3,02	

Технические требования см. 1.020.1-2с/89 3-3-ТТ.
Арматура класса AI и AIII по ГОСТ 5781-82*.

Разраб.	Кахадзе		1.020.1-2с/89 3-3 К158
Проверил	Хасиев		
ГИП	Балавадзе		Каркас плоский КР107...КР109
Гл. инж	Капанадзе		Стадия Р; Лист; Листов 1
Нач. отд	Гурманидзе		ТбилЗНИИЭП
Н. контр	Балавадзе		

Инв.№подл. | Подпись и дата | Взам.инв.№

ЗАВОД ЖБИ

https://zavodjbi.com/

https://zavodjbi.com/

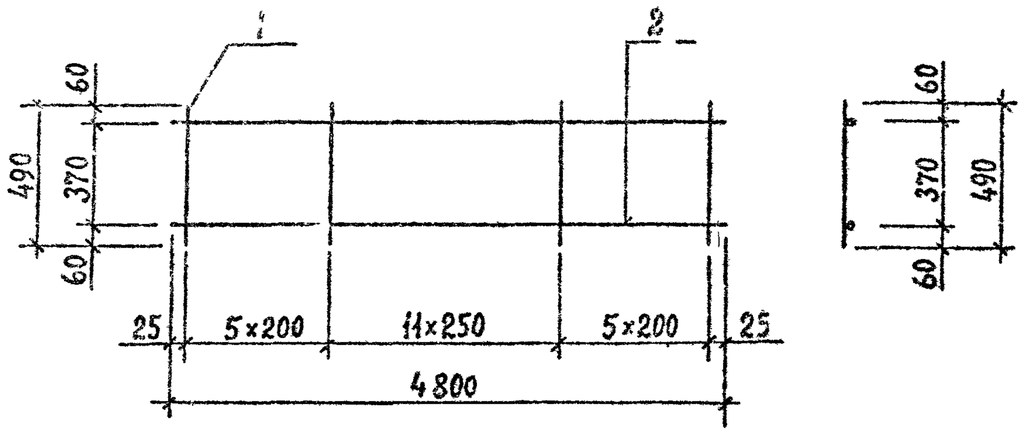

Марка каркаса	Поз.	Наименование	Кол.	Масса ед., кг	Масса каркаса, кг
КР110	1	ø8 AI , L=490	22	0,19	10,10
	2	ø10 AI , L=4800	2	2,96	
КР111	1	ø8 AI , L=490	22	0,19	41,04
	2	ø25 AIII , L=4800	2	18,43	
КР112	1	ø8 AI , L=490	22	0,19	64,74
	2	ø32 AIII , L=4800	2	30,28	

Технические требования см. 1.020.1-2с/89 3-3-ТТ.
Арматура класса AI и AIII по ГОСТ 5781-82*.

Разраб.	Кахадзе		1.020.1-2с/89 3-3 К159
Проверил	Хасиев		
ГИП	Балавадзе		Каркас плоский КР110...КР112
Гл. инж.	Капанадзе		Стадия Р; Лист; Листов 1
Нач. отд.	Турманидзе		ТбилЗНИИЭП
Н. контр.	Балавадзе		

Инв.№ подл. | Подпись и дата | Взам. инв.№

Формат А4

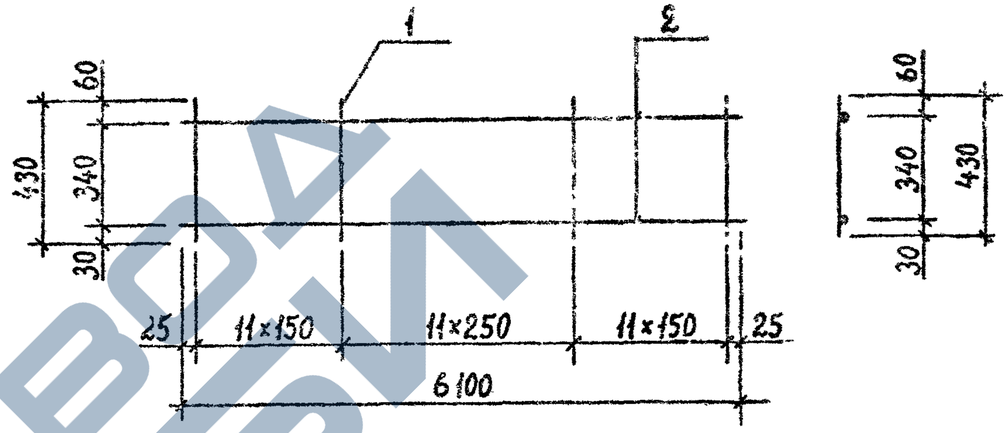

Марка каркаса	Поз.	Наименование	Кол.	Масса ед., кг	Масса каркаса, кг
КР113	1	ø12 AIII , L=430	34	0,38	20,44
	2	ø10 AI , L=6100	2	3,76	
КР114	1	ø12 AIII , L=430	34	0,38	59,76
	2	ø25 AIII , L=6100	2	23,42	
КР115	1	ø12 AIII , L=430	34	0,38	89,90
	2	ø32 AIII , L=6100	2	38,49	

Технические требования см. 1.020.1-2с/89 3-3-ТТ.
Арматура класса AI и AIII по ГОСТ 5781-82*.

Разраб.	Кахадзе		1.020.1-2с/89 3-3 К160
Проверил	Хасиев		
ГИП	Балавадзе		Каркас плоский КР113...КР115
Гл. инж.	Капанадзе		Стадия Р; Лист; Листов 1
Нач. отд.	Турманидзе		ТбилЗНИИЭП
Н. контр.	Балавадзе		

Инв.№ подл. | Подпись и дата | Взам. инв.№

Формат А4

https://zavodjbi.com/

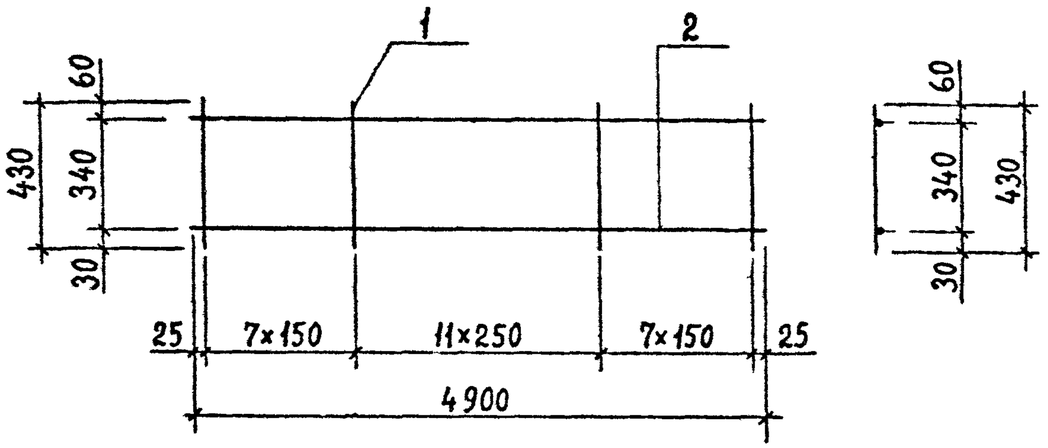

Марка каркаса	Поз.	Наименование	Кол.	Масса ед., кг	Масса каркаса, кг
КР116	1	⌀12 AIII , L=430	26	0,38	15,92
	2	⌀10 AI , L=4900	2	3,02	
КР117	1	⌀12 AIII , L=430	26	0,38	47,50
	2	⌀25 AIII , L=4900	2	18,81	

Технические требования см. 1.020.1-2с/89 3-3-ТТ.
Арматура класса AI и AIII по ГОСТ 5781-82*.

Разраб.	Кахадзе			1.020.1-2с/89 3-3 К161	
Проверил	Хасиев				
ГИП	Балавадзе			Каркас плоский КР116, КР117	Стадия: Р; Лист: ; Листов: 1
Гл. инж.	Капанадзе				ТбилЗНИИЭП
Нач. отд.	Турманидзе				
Н. контр.	Балавадзе				

Взам. инв. № | Подпись и дата | Инв. № подл.

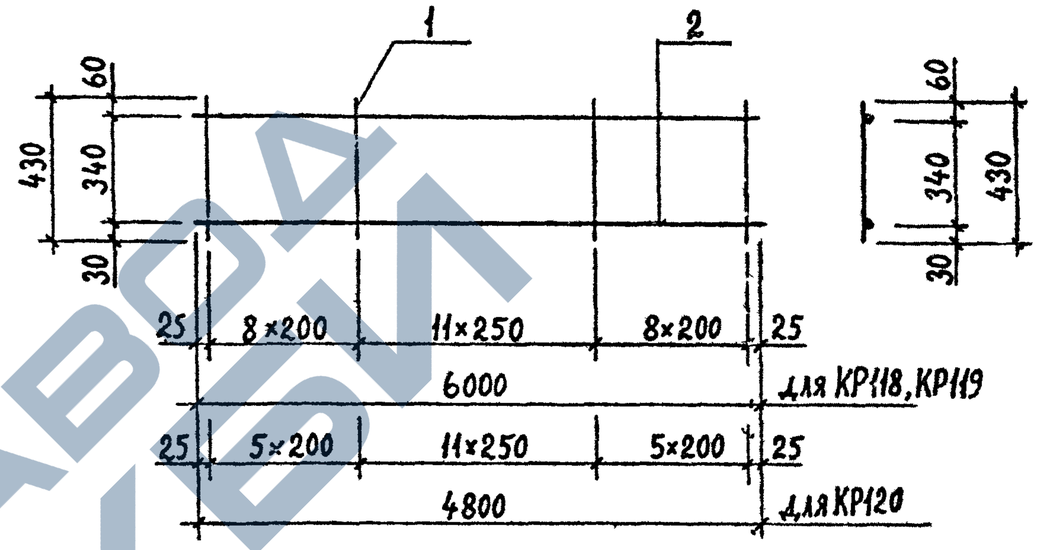

Марка каркаса	Поз.	Наименование	Кол.	Масса ед., кг	Масса каркаса, кг
КР118	1	⌀12 AIII , L=430	28	0,38	18,04
	2	⌀10 AI , L=6000	2	3,70	
КР119	1	⌀12 AIII , L=430	28	0,38	56,72
	2	⌀25 AIII , L=6000	2	23,04	
КР120	1	⌀12 AIII , L=430	22	0,38	14,28
	2	⌀10 AI , L=4800	2	2,96	

Технические требования см. 1.020.1-2с/89 3-3-ТТ.
Арматура класса AI и AIII по ГОСТ 5781-82*.

Разраб.	Кахадзе			1.020.1-2с/89 3-3 К162	
Проверил	Хасиев				
ГИП	Балавадзе			Каркас плоский КР118...КР120	Стадия: Р; Лист: ; Листов: 1
Гл. инж.	Капанадзе				ТбилЗНИИЭП
Нач. стд	Турманидзе				
Н. контр.	Балавадзе				

Взам. инв. № | Подпись и дата | Инв. № подл.

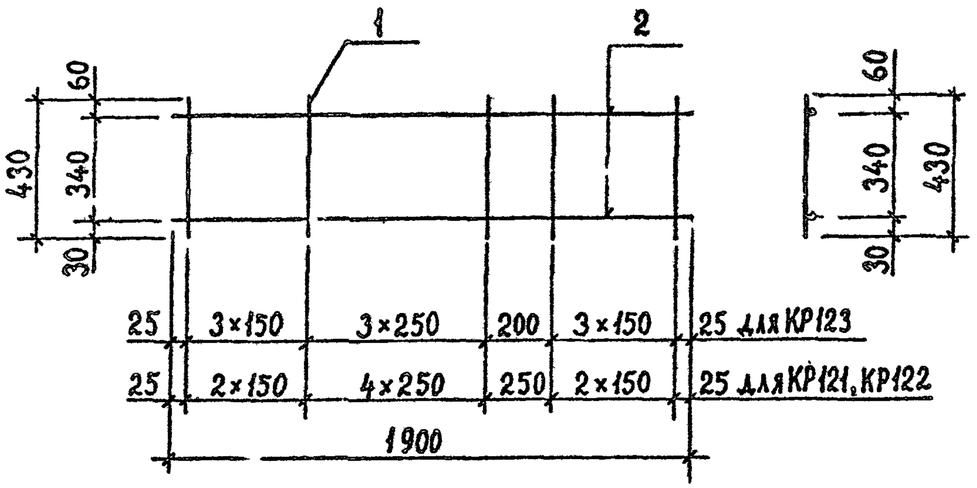

Марка каркаса	Поз.	Наименование	Кол.	Масса ед., кг	Масса каркаса, кг
КР121	1	⌀10 AIII, L=430	10	0,27	5,04
	2	⌀10 AI, L=1900	2	1,17	
КР122	1	⌀12 AIII, L=430	10	0,38	6,14
	2	⌀10 AI, L=1900	2	1,17	
КР123	1	⌀10 AIII, L=430	11	0,27	5,31
	2	⌀10 AI, L=1900	2	1,17	

Технические требования см. 1.020.1-2с/89 3-3-ТТ.
Арматура класса AI и AIII по ГОСТ 5781-82*.

Взам. инв. № | Подпись и дата | Инв. № подл.

Разраб.	Кахадзе		
Проверил	Хасиев		
ГИП	Балавадзе		
Гл. инж.	Капанадзе		
Нач. отд	Гурманидзе		
Н. контр.	Балавадзе		

1.020.1-2с/89 3-3 К163

Каркас плоский КР121...КР123

Стадия	Лист	Листов
Р		1

ТбилЗНИИЭП

ФОРМАТ А4

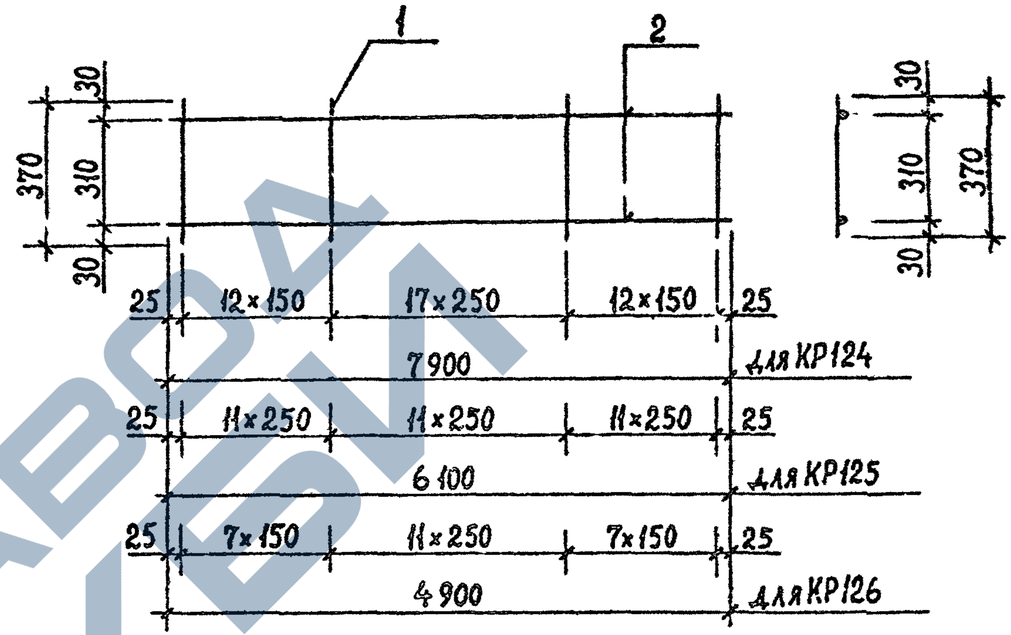

Марка каркаса	Поз.	Наименование	Кол.	Масса ед., кг	Масса каркаса, кг
КР124	1	⌀8 AI, L=370	42	0,15	16,04
	2	⌀10 AI, L=7900	2	4,87	
КР125	1	⌀8 AI, L=370	34	0,15	12,62
	2	⌀10 AI, L=6100	2	3,76	
КР126	1	⌀8 AI, L=370	26	0,15	9,94
	2	⌀10 AI, L=4900	2	3,02	

Технические требования см. 1.020.1-2с/89 3-3-ТТ.
Арматура класса AIII по ГОСТ 5781-82*.

Взам. инв. № | Подпись и дата | Инв. № подл.

Разраб.	Кахадзе		
Проверил	Хасиев		
ГИП	Балавадзе		
Гл. инж.	Капанадзе		
Нач. отд	Гурманидзе		
Н. контр.	Балавадзе		

1.020.1-2с/89 3-3 К164

Каркас плоский КР124...КР126

Стадия	Лист	Листов
Р		1

ТбилЗНИИЭП

ФОРМАТ А4

ЗАВОД ЖБИ

https://zavodjbi.com/

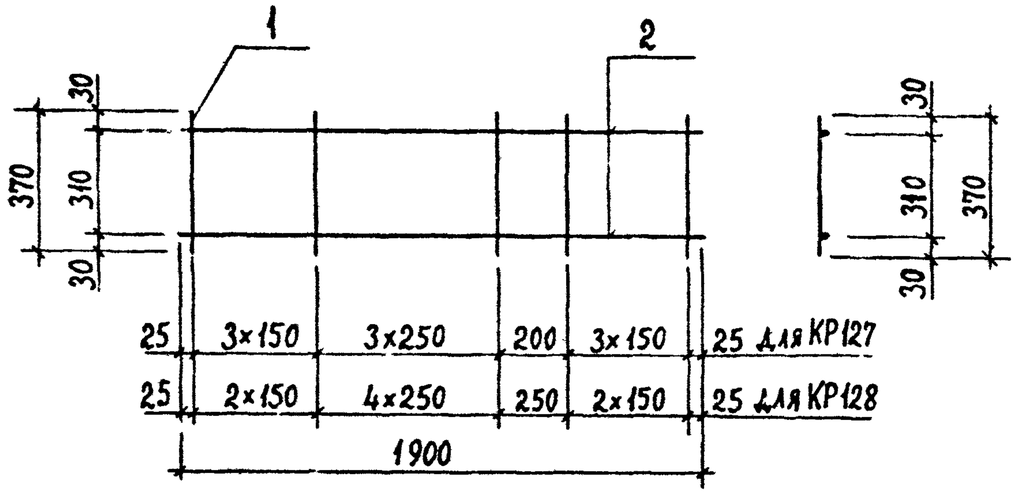

Марка каркаса	Поз.	Наименование	Кол.	Масса ед., кг	Масса каркаса, кг
КР127	1	⌀8 AI , L=370	11	0,15	3,99
	2	⌀10 AI , L=1900	2	1,17	
КР128	1	⌀8 AI , L=370	10	0,15	3,84
	2	⌀10 AI , L=1900	2	1,17	

Технические требования см. 1.020.1-2с/89 3-3-ТТ.
Арматура класса AIII по ГОСТ 5781-82*.

Разраб.	Кахадзе		1.020.1-2с/89 3-3 К165
Проверил	Хасиев		
ГИП	Балавадзе		Каркас плоский КР127, КР128
Гл. инж.	Капанадзе		Стадия Р; Лист; Листов
Нач. отд.	Гурманидзе		ТбилЗНИИЭП
Н. контр	Балавадзе		

Инв.№подл. | Подпись и дата | Взам.инв.№

Формат А4

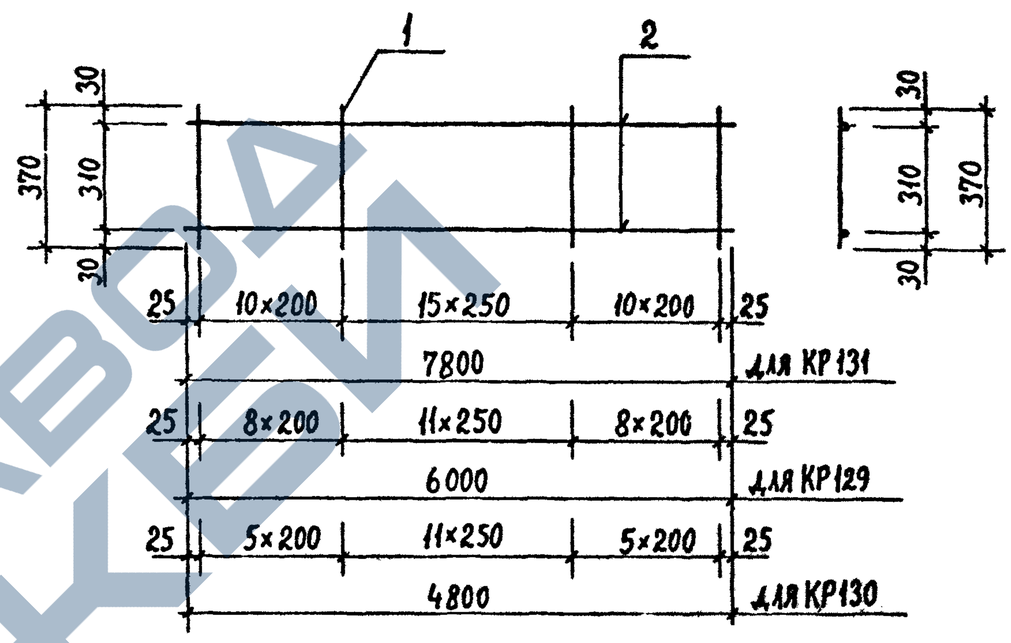

Марка каркаса	Поз.	Наименование	Кол.	Масса ед., кг	Масса каркаса, кг
КР129	1	⌀8 AI , L=370	28	0,15	11,60
	2	⌀10 AI , L=6000	2	3,70	
КР130	1	⌀8 AI , L=370	22	0,15	9,22
	2	⌀10 AI , L=4800	2	2,96	
КР131	1	⌀8 AI , L=370	36	0,15	15,02
	2	⌀10 AI , L=7800	2	4,81	

Технические требования см. 1.020.1-2с/89 3-3-ТТ.
Арматура класса AIII по ГОСТ 5781-82*.

Разраб.	Кахадзе		1.020.1-2с/89 3-3 К166
Проверил	Хасиев		
ГИП	Балавадзе		Каркас плоский КР129...КР131
Гл. инж.	Капанадзе		Стадия Р; Лист; Листов 1
Нач. отд.	Гурманидзе		ТбилЗНИИЭП
Н. контр.	Балавадзе		

Инв.№подл. | Подпись и дата | Взам.инв.№

Формат А4

https://zavodjbi.com/

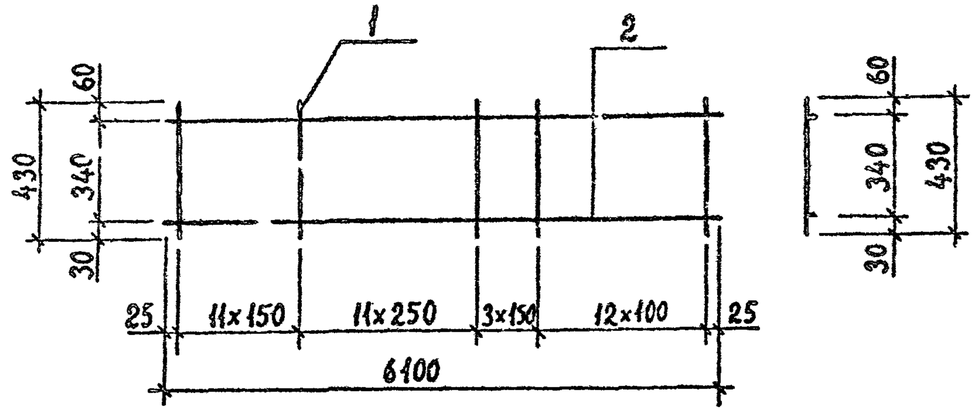

Марка каркаса	Поз.	Наименование	Кол.	Масса ед., кг	Масса каркаса, кг
КР132	1	⌀12 AIII , L=430	38	0,38	21,96
	2	⌀10 AI , L=6100	2	3,76	
КР133	1	⌀12 AIII , L=430	38	0,38	61,28
	2	⌀25 AIII , L=6100	2	23,42	
КР134	1	⌀12 AIII , L=430	38	0,38	91,42
	2	⌀32 AIII , L=6100	2	38,49	

Технические требования см. 1.020.1-2с/89 3-3-ТТ.
Арматура класса AI и AIII по ГОСТ 5781-82*.

Разраб	Кахадзе		
Проверил	Хасиев		
ГИП	Балавадзе		
Гл инж	Капанадзе		
Нач отд	Турманидзе		
Н. контр	Балавадзе		

1.020-2с/89 3-3 К167

Каркас плоский КР132...КР134

Стадия	Лист	Листов
Р		1

ТбилЗНИИЭП

Взам. инв. № | Подпись и дата | Инв. № подл.

Формат А4

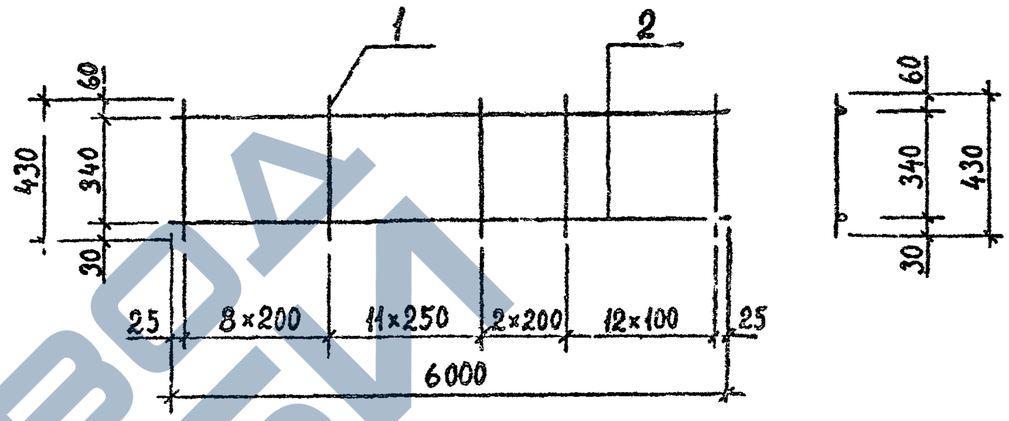

Марка каркаса	Поз.	Наименование	Кол.	Масса ед., кг	Масса каркаса, кг
КР135	1	⌀12 AIII , L=430	34	0,38	20,32
	2	⌀10 AI , L=6000	2	3.70	
КР136	1	⌀12 AIII , L=430	34	0,38	59,00
	2	⌀25 AIII , L=6000	2	23,04	

Технические требования см. 1.020.1-2с/89 3-3-ТТ.
Арматура класса AI и AIII по ГОСТ 5781-82*.

Разраб	Кахадзе		
Проверил	Хасиев		
ГИП	Балавадзе		
Гл инж	Капанадзе		
Нач отд	Турманидзе		
Н. контр	Балавадзе		

1.020.1-2с/89 3-3 К168

Каркас плоский КР135, КР136

Стадия	Лист	Листов
Р		1

ТбилЗНИИЭП

Взам. инв. № | Подпись и дата | Инв. № подл.

Формат А4

https://zavodjbi.com/

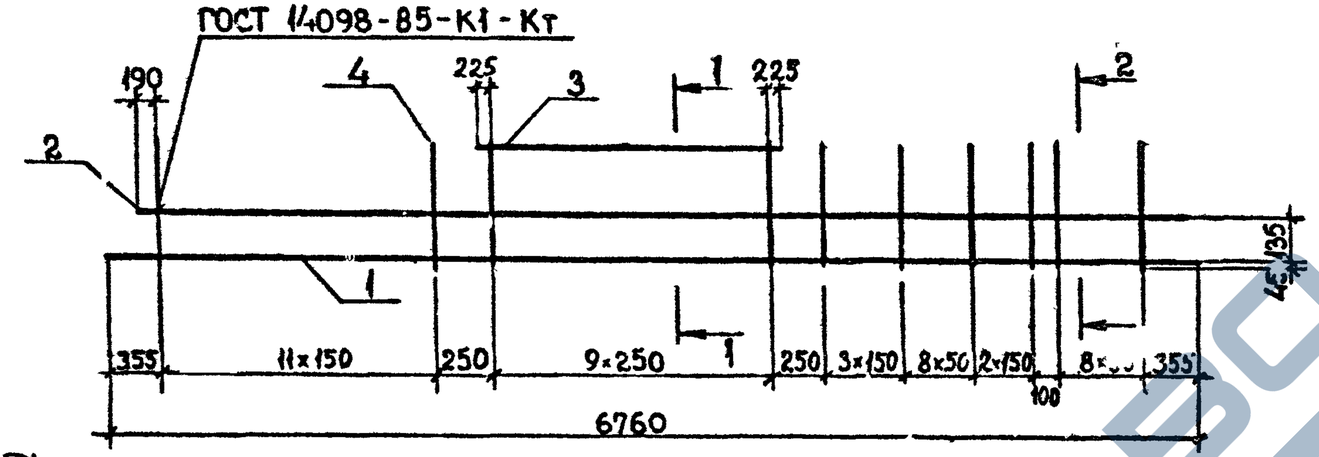

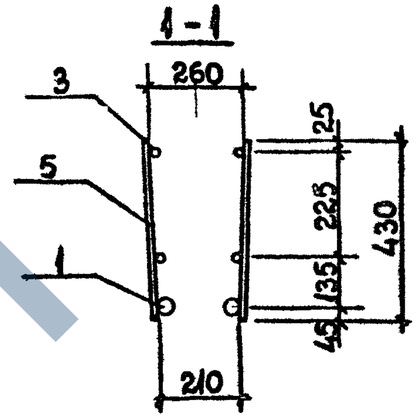

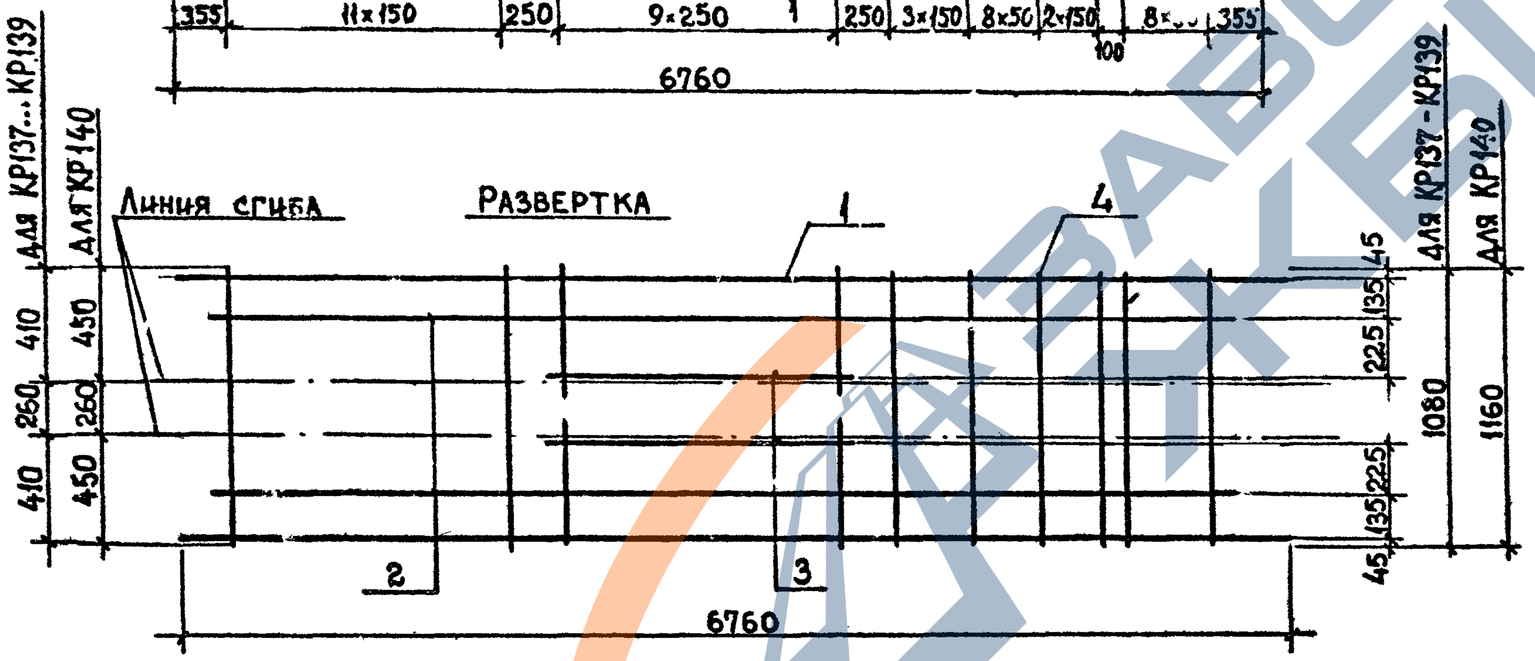

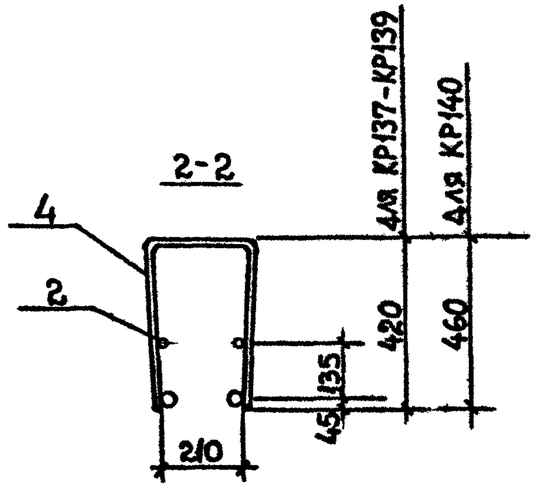

Технические требования см. 1.020.1-2с/89 3-3-ТТ.
Арматура класса АIII по ГОСТ 5781-82*.

Разраб.	Кахадзе		1.020.1-2с/89 3-3 К169
Проверил	Хасиев		
ГИП	Балавадзе		Каркас плоский К7137...КР140
Гл. инж.	Капанадзе		
Нач. отд.	Турманидзе		

Стадия	Лист	Листов
Р	1	2

ТбилЗНИИЭП

Инв. № | Подп. и дата | Взам. инв. №

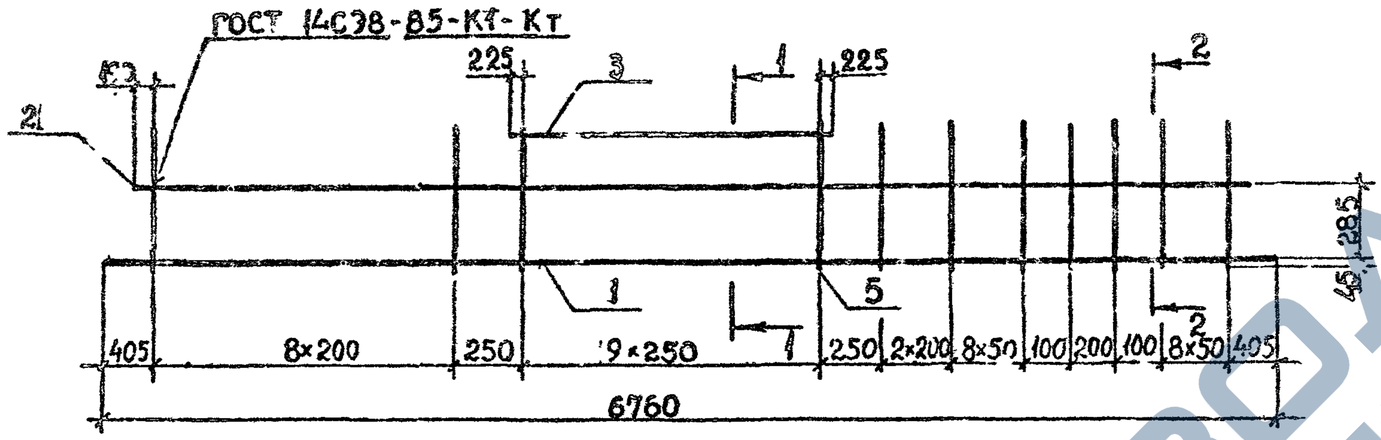

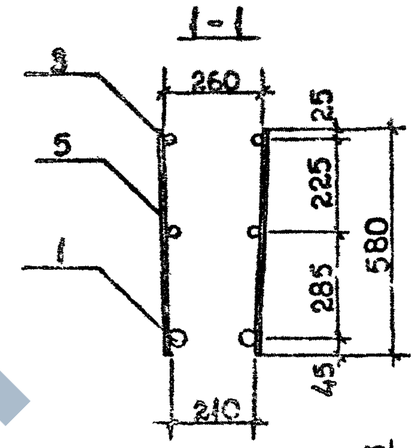

Развертка

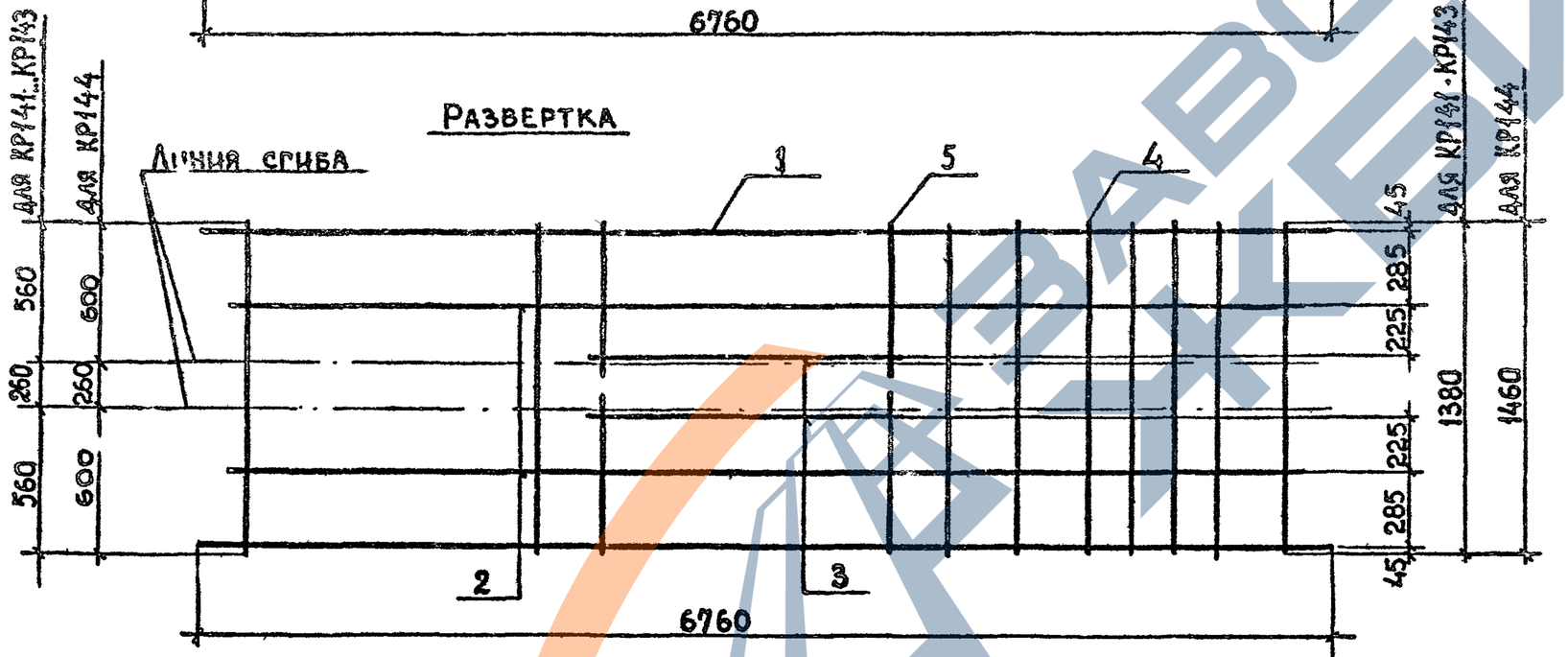

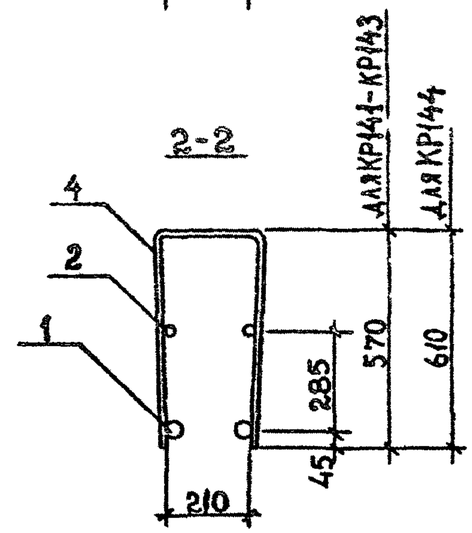

Технические требования см. 1.020.1-2с/89 3-3-ТТ.
Арматура класса AIII по ГОСТ 5781-82*.

Разраб.	Кахадзе		
Проверил	Хасиев		
ГИП	Балавадзе		
Гл. инж.	Капанадзе		
Нач. отд.	Турманидзе		
Н. контр.	Балавадзе		

1.020.1-2с/89 3-3 К170

Каркас плоский КР141...КР144

Стадия	Лист	Листов
Р	1	2

ТбилЗНИИЭП

Инв.№подл. | Подп. и дата | Взам.инв.№

Формат А3

https://zavodjbi.com/

Поз	Наименование	Кол. на каркас КР						Обозначение документа
		137	138	139	140			
1	ø32 AIII, L=6760; 42,66кг	2	2	2	2			Б.Ч.
2	ø28 AIII, L=6380; 30,84кг		2	2				Б.Ч.
	ø12 AIII, L=6380; 5,67кг	2			2			Б.Ч.
3	ø28 AIII, L=2700; 13,05кг			2				Б.Ч.
	ø20 AIII, L=2700; 6,66кг		2					Б.Ч.
	ø14 AIII, L=2700; 3,26кг	2			2			Б.Ч.
4	ø12 AIII, L=1080; 0,96кг	35						Б.Ч.
	ø12 AIII, L=1160; 1,03кг				35			Б.Ч.
	ø10 AIII, L=1080; 0,67кг		35	35				Б.Ч.
5	ø12 AIII, L=430; 0,38кг	20			20			Б.Ч.
	ø10 AIII, L=430; 0,27кг		20	20				Б.Ч.
	Масса каркаса, кг	144,38	189,17	201,95	146,83			

Поз	Наименование	Кол. на каркас КР						Обозначение документа
		141	142	143	144			
1	ø32 AIII, L=6760; 42,66кг		2	2	2			Б.Ч.
	ø28 AIII, L=6760; 32,65кг	2						Б.Ч.
2	ø12 AIII, L=6380; 5,67кг	2	2	2	2			Б.Ч.
3	ø14 AIII, L=2700; 3,26кг	2	2	2	2			Б.Ч.
4	ø12 AIII, L=1460; 1,30кг				32			Б.Ч.
	ø12 AIII, L=1380; 1,23кг	32	32					Б.Ч
	ø10 AIII, L=1380; 0,85кг			32				Б.Ч.
	ø12 AIII, L=580; 0,52кг	20	20		20			Б.Ч.
	ø10 AIII, L=580; 0.36кг			20				Б.Ч.
	Масса каркаса, кг	132,92	152,94	137,58	155,18			

1.020.1-2с/89 3-3 К169 Лист 2

1.020.1-2с/89 3-3 К170 Лист 2

Инв.№ подл. | Подпись и дата | Взам. инв.№

https://zavodjbi.com/

ГОСТ 14098-85-К1-Кт

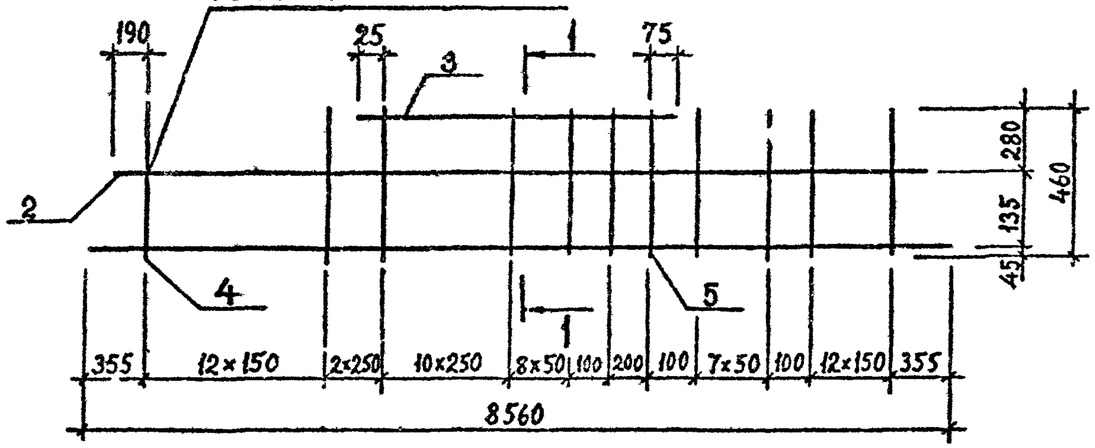

Линия сгиба

Развертка

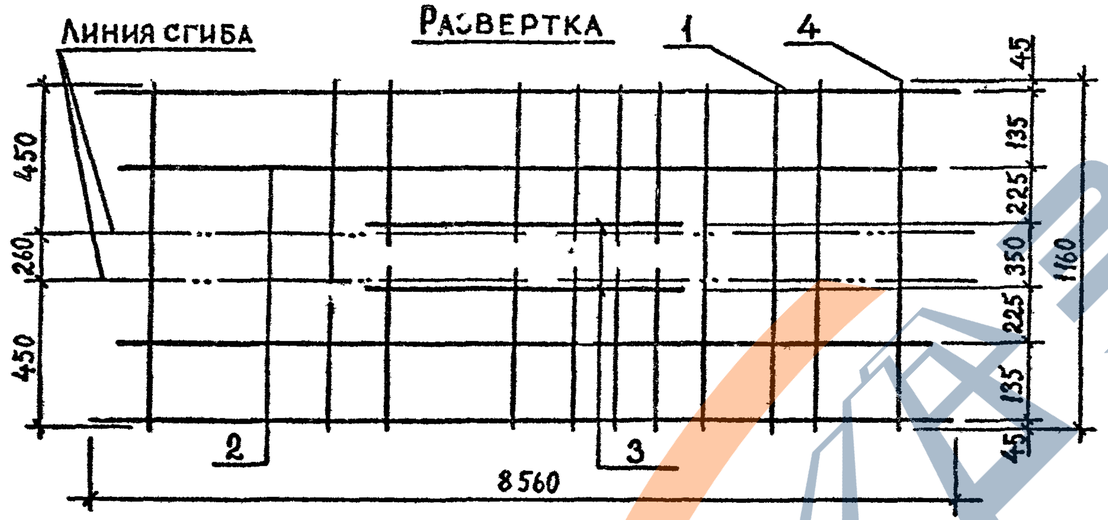

1-1

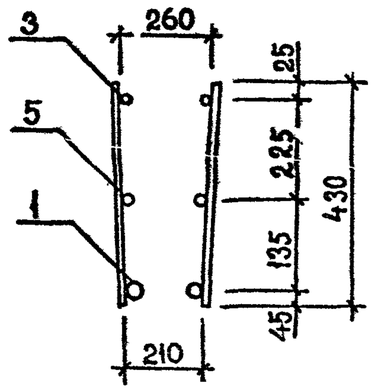

2-2

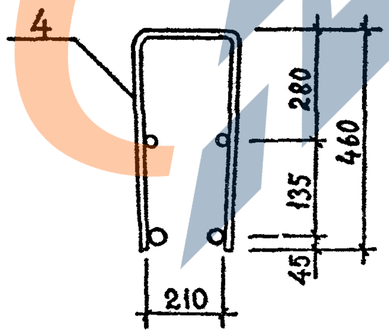

Поз.	Наименование	Кол. на каркас КР 145	Кол. на каркас КР 146					Обозначение документа
1	ø32 AIII, L=8560; 54,01кг	2	2					Б.Ч.
2	ø18 AIII, L=8180; 16,34кг		2					Б.Ч.
	ø14 AIII, L=8180; 9,88кг	2						Б.Ч.
3	ø20 AIII, L=3300; 8,14кг		2					Б.Ч.
	ø14 AIII, L=3300; 3,99кг	2						Б.Ч.
4	ø12 AIII, L=1160; 7,03кг	35	35					Б.Ч.
5	ø12 AIII, L=430; 0,38кг	42	42					Б.Ч.
	Масса каркаса, кг	187,77	208,99					

Технические требования см. 1.020.1-2с/89 3-3-ТТ.
Арматура класса AIII по ГОСТ 5781-82*.

Разраб.	Кахадзе		
Проверил	Хасиев		
ГИП	Балавадзе		
Гл. инж.	Капанадзе		
Нач. отд.	Туриашвили		
Н. контр.	Балавадзе		

1.020.1-2с/89 3-3 К171

Каркас плоский КР145, КР146

Стадия	Лист	Листов
Р		1

ТбилЗНИИЭП

Инв.№ подл. | Подпись и дата | Взам. инв. №

Формат А3

https://zavodjbi.com/

ГОСТ 14098-85-К1-Кт

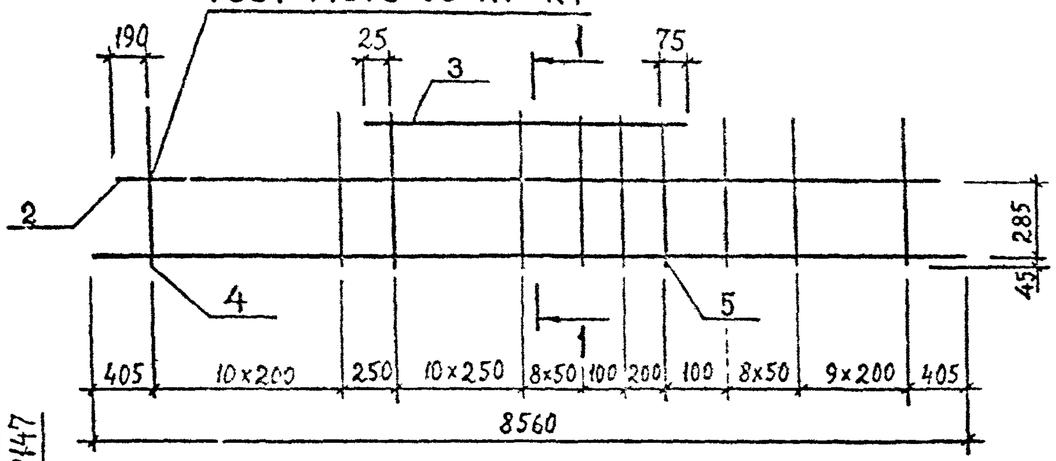

Развертка

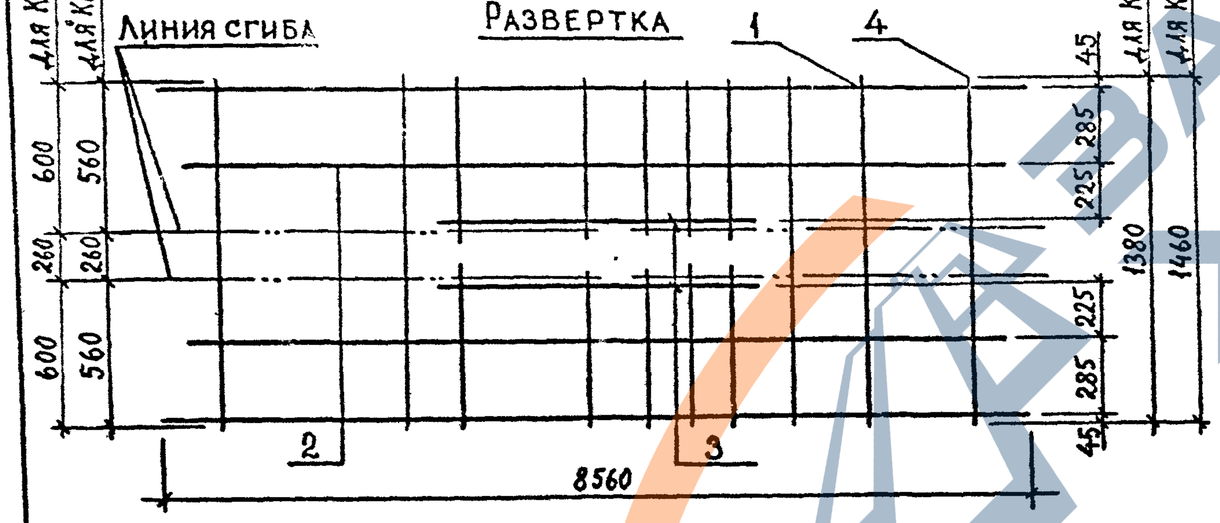

1-1

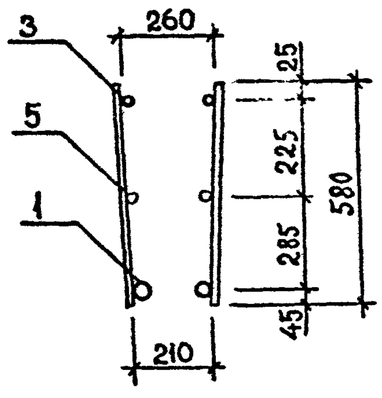

2-2

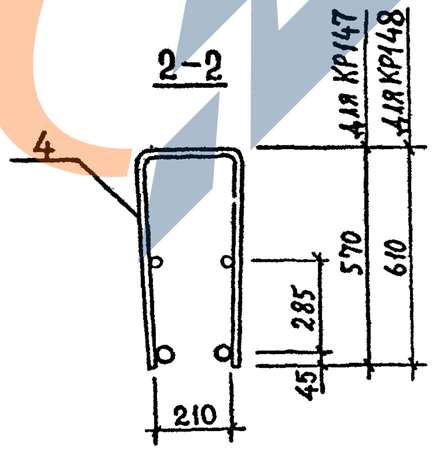

Поз.	Наименование	Кол. на каркас КР						Обозначение документа
		147	148					
1	ø32 AIII, L=8560; 54,01кг	2	2					Б.Ч.
2	ø12 AIII, L=8180; 7,26кг	2	2					Б.Ч
3	ø14 AIII, L=3300; 3,99кг	2	2					Б.Ч.
4	ø12 AIII, L=1460; 1,30кг		29					Б.Ч.
	ø12 AIII, L=1380; 1,23кг	29						Б.Ч.
5	ø12 AIII, L=580; 0,52кг	40	40					Б.Ч.
	Масса каркаса, кг	186,99	189,02					

Технические требования см. 1.020.1-2с/89 3-3-ТТ.
Арматура класса AIII по ГОСТ 5781-82*.

Разраб.	Кахадзе		
Проверил	Хасиев		
ГИП	Балавадзе		
Гл. инж.	Капавадзе		
Нач. отд.	Туриниидзе		

1.020.1-2с/89 3-3 К172

Каркас плоский

КР147, КР148

Стадия	Лист	Листов
Р		1

ТбилЗНИИЭП

Инв. № подл. | Подпись и дата | Взам. инв. №

https://zavodjbi.com/

https://zavodjbi.com/

Узел 1

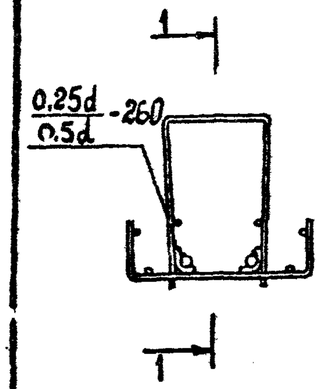

Узел 2

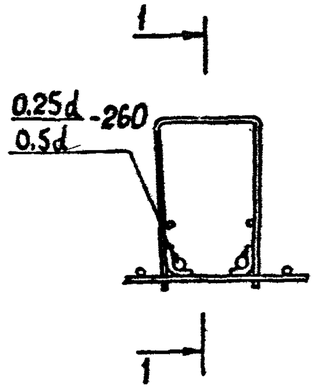

1-1

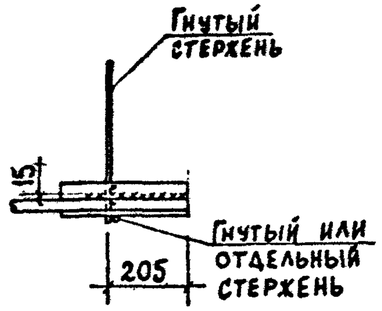

Узел 3

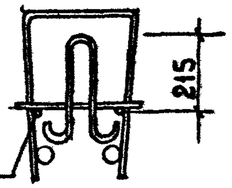

Узел 4

Разраб.	Кахадзе		
Проверил	Хасиев		
ГИП	Балавадзе		
Гл. инж.	Капанадзе		
Нач. отд	Гурманидзе		
Н. контр	Балавадзе		

1.020.1-2с/89 3-3 К173

Узел 1...4

Стадия	Лист	Листов
Р		

ТбилЗНИИЭП

Инв.№подл. | Подпись и дата | Взам.инв.№

Формат А4

https://zavodjbi.com/