https://zavodjbi.com/

ГОСУДАРСТВЕННЫЙ КОМИТЕТ ПО ГРАЖДАНСКОМУ СТРОИТЕЛЬСТВУ
И АРХИТЕКТУРЕ ПРИ ГОССТРОЕ СССР

ТИПОВЫЕ КОНСТРУКЦИИ И ДЕТАЛИ ЗДАНИЙ И СООРУЖЕНИЙ

ИИ – 04

СБОРНЫЕ ЭЛЕМЕНТЫ ЗДАНИЙ КАРКАСНОЙ КОНСТРУКЦИИ

Серия ИИ-04-2

К О Л О Н Н Ы

Выпуск 6
Часть I

КОЛОННЫ СВЯЗЕВОГО КАРКАСА СЕЧЕНИЕМ 40×40 СМ
ДЛЯ ЗДАНИЙ С ВЫСОТОЙ АЖА 2.4 ; 3.3 ; 3.6 и 4.2 М
АРМАТУРНЫЕ ИЗДЕЛИЯ ОБЪЕМНЫЕ КАРКАСЫ

РАБОЧИЕ ЧЕРТЕЖИ

https://zavodjbi.com/

https://zavodjbi.com/

Тиражировано Свердловским филиалом ЦИТП
620062 г. Свердловск К-62, ул. Генеральская, 3-а

Заказ 183 Тираж 2000 Цена 2-79
Инв. № 11675-01 1972 г.

ЗАВОД ЖБИ

https://zavodjbi.com/

ГОСУДАРСТВЕННЫЙ КОМИТЕТ ПО ГРАЖДАНСКОМУ СТРОИТЕЛЬСТВУ
И АРХИТЕКТУРЕ ПРИ ГОССТРОЕ СССР

ТИПОВЫЕ КОНСТРУКЦИИ И ДЕТАЛИ ЗДАНИЙ И СООРУЖЕНИЙ

ИИ – 04

СБОРНЫЕ ЭЛЕМЕНТЫ ЗДАНИЙ КАРКАСНОЙ КОНСТРУКЦИИ

Серия ИИ-04-2

КОЛОННЫ

Выпуск 6

Часть I

Колонны связевого каркаса сечением 40×40 см для зданий с высотой этажа 2.4; 3.3; 3.6 и 4.2 м
Арматурные изделия. Объемные каркасы

Разработаны
ЦНИИЭП
торгово-бытовых зданий и туристских комплексов совместно с НИИЖБ Госстроя СССР

РАБОЧИЕ ЧЕРТЕЖИ

Утверждены
28 января 1972 г.
Государственным комитетом по гражданскому строительству и архитектуре при Госстрое СССР
Приказ № 9

ЦНИИЭП
Зданий и туристских комплексов г. Москва
Гл. инж. пр-та
Гл. инж. пр-та
Прикожин
Волынский
Гл. специалист
Гл. научн. сот-к
Иванов
Госстрой

ЗАВОД ЖБИ

Перечень серий и выпусков рабочих чертежей железобетонных элементов зданий и сооружений для применения в ЧИ-04 с колоннами сечением 40х40 см

1.	ИИ-04-0 Выпуск 4	Указания по применению изделий связевого каркаса с колоннами сечением 40х40 см.
2.	ИИ-04-1 Выпуск 3	Фундаменты для колонн сечением 40х40 см.
3.	ИИ-04-2 Выпуск 3	Колонны связевого каркаса сечением 40х40 см. для зданий с высотой этажа 2,4 м и 3,3 м. Опалубка и армирование.
4.	ИИ-04-2 Выпуск 4	Колонны связевого каркаса сечением 40х40 см для зданий с высотой этажа 3,6 м Опалубка и армирование.
5.	ИИ-04-2 Выпуск 5	Колонны связевого каркаса сечением 40х40 см для зданий с высотой этажа 4,2 м Опалубка и армирование
6	ИИ-04-2 Выпуск 6 Часть I	Колонны связевого каркаса сечением 40х40 см. для зданий с высотой этажа 2,4; 3,3; 3,6; 4,2 м. Арматурные изделия. Объемные каркасы
7	ИИ-04-2 Выпуск 6 Часть II	Колонны связевого каркаса сечением 40х40 см. для зданий с высотой этажа 2,4; 3,3; 3,6 и 4,2 м. Арматурные изделия. Плоские каркасы.
8.	ИИ-04-3 Выпуск 3 Часть I	Ригели связевого каркаса с колоннами сечением 40х40 см. Опалубка и армирование
9.	ИИ-04-3 Выпуск 3 Часть II	Ригели связевого каркаса с колоннами сечением 40х40 см. Арматурные изделия.
10.	ИИ-04-6 Выпуск 5 Часть I	Диафрагмы жесткости связевого каркаса. Опалубка и армирование.
11.	ИИ-04-6 Выпуск 5 Часть II	Диафрагмы жесткости связевого каркаса Арматурные изделия.
12.	ИИ-04-7 Выпуск 2	Лестницы для зданий с высотой этажа 3,6 м.
13.	[illegible]	Закладные детали и соединительные элементы [illegible] связевого каркаса.
14.	[illegible] Выпуск 3	Монтажные узлы и детали связевого каркаса с колоннами сечением 40х40 см.

Перечень серий и выпусков рабочих чертежей стальных форм для изготовления изделий связевого каркаса с колоннами сечением 40 х 40 см.

1.	ИИ-04-I Выпуск 3-1	Стальные формы для изготовления железобетонных фундаментов под колонны сечением 400 х 400 мм.
2.	ИИ-04-2 Выпуск 3-I Часть I	Стальные формы для изготвления железобетонных колонн связевого каркаса сечением 400 х 400 мм. (Реконструкция действующих форм серии ИИ-04-2 Выпуск 2-I).
3.	ИИ-04-2 Выпуск 3-1 Часть II	Стальные формы для изготовления железобетонных колонн связевого каркаса сечением 400 х 400 мм.
4.	ИИ-04-3 Выпуск 3-1	Стальные формы для изготовления железобетонных ригелей связевого каркаса с колоннами сечением 400 х 400 мм.
5.	ИИ-04-6 Выпуск 5-1	Стальные формы для изготовления диафрагм жесткости связевого каркаса.
6.	ИИ-04-7 Выпуск 2-1	Стальные формы для изготовления железобетонных лестниц для зданий с высотой этажа - 3,6 м.

Т.К.	Колонны	Серия ИИ-04-2	
1971	Перечень серий и выпусков	Выпуск 6 Часть I	Лист

	№ листа	№ стр
Перечень серий и выпусков		2
Содержание выпуска		3-4
Пояснительная записка		5-6
Объемный каркас ОК-1	1	7
Объемный каркас ОК-2	2	8
Объемный каркас ОК-3	3	9
Объемный каркас ОК-4	4	10
Объемный каркас ОК-5	5	11
Объемный каркас ОК-6	6	12
Объемный каркас ОК-7	7	13
Объемный каркас ОК-8	8	14
Объемный каркас ОК-9	9	15
Объемный каркас ОК-10	10	16
Объемный каркас ОК-11	11	17
Объемный каркас ОК-12	12	18
Объемный каркас ОК-13	13	19
Объемный каркас ОК-14	14	20
Объемный каркас ОК-15	15	21
Объемный каркас ОК-16	16	22
Объемный каркас ОК-17	17	23
Объемный каркас ОК-18	18	24
Объемный каркас ОК-19	19	25
Объемный каркас ОК-20	20	26
Объемный каркас ОК-21	21	27
Объемный каркас ОК-22	22	28
Объемный каркас ОК-23	23	29
Объемный каркас ОК-24	24	30
Объемный каркас ОК-25	25	31
Объемный каркас ОК-26	26	32
Объемный каркас ОК-27	27	33
Объемный каркас ОК-28	28	34
Объемный каркас ОК-29	29	35
Объемный каркас ОК-30	30	36
Объемный каркас ОК-31	31	37
Объемный каркас ОК-32	32	38
Объемный каркас ОК-33	33	39
Объемный каркас ОК-34	34	40
Объемный каркас ОК-35	35	41
Объемный каркас ОК-36	36	42
Объемный каркас ОК-37	37	43
Объемный каркас ОК-38	38	44
Объемный каркас ОК-39	39	45
Объемный каркас ОК-40	40	46
Объемный каркас ОК-41	41	47
Объемный каркас ОК-42	42	48
Объемный каркас ОК-43	43	49

			N листа	N стр
Объемный	каркас	ОК-44	44	50
Объемный	каркас	ОК-45	45	51
Объемный	каркас	ОК-46	46	52
Объемные	каркас	ОК-47	47	53
Объемный	каркас	ОК-48	48	54
Объемный	каркас	ОК-49	49	55
Объемный	каркас	ОК-50	50	56
Объемный	каркас	ОК-51	51	57
Объемный	каркас	ОК-52	52	58
Объемный	каркас	ОК-53	53	59
Объемный	каркас	ОК-54	54	60
Объемный	каркас	ОК-55	55	61
Объемный	каркас	ОК-56	56	62
Объемный	каркас	ОК-57	57	63
Объемный	каркас	ОК-58	58	64
Объемный	каркас	ОК-59	59	65
Объемный	каркас	ОК-60	60	66
Объемный	каркас	ОК-61	61	67
Объемный	каркас	ОК-62	62	68
Объемный	каркас	ОК-63	63	69
Объемный	каркас	ОК-64	64	70
Объемный	каркас	ОК-65	65	71
Объемный	каркас	ОК-66	66	72
Объемный	каркас	ОК-67	67	73
Объемный	каркас	ОК-68	68	74
Объемные	каркасы	Узел 26	69	75
Объемные	каркасы	Узел 27	70	76
Объемные	каркасы	Узел 28	71	77
Объемные	каркасы	Узел 29	72	78
Объемные	каркасы	Узел 30	73	79
Объемные	каркасы	Узел 31	74	80
Объемные	каркасы	Узел 32	75	81
Объемные	каркасы	Узел 33	76	82
Объемные	каркасы	Узел 34	77	83
Объемные	каркасы	Узел 35	78	84
Объемные	каркасы	Узел 36	79	85
Объемные	каркасы	Узел 37	80	86
Объемные	каркасы	Узел 38	81	87
Объемные	каркасы	Узел 39	82	88
Объемные	каркасы	Узел 40	83	89
Объемные	каркасы	Узел 41	84	90
Объемные	каркасы	Узел 42	85	91

https://zavodjbi.com/

Альбом серии ИИ-04-2 выпуск 6 часть I содержит рабочие чертежи объемных каркасов колонн по выпускам NN 3, 4, 5.

Рабочая арматура колонн принята из горячекатаной арматурной стали периодического профиля класса А-III, марки Ст 3 по ГОСТ 5781-61.

Поперечная арматура в стволах колонн принята из горячекатаной арматурной гладкой стали класса А-I, марки Ст3 по ГОСТ 5781-61*.

Для закладных деталей применяется сталь ВСТ-3 для сварных конструкций по подгруппе В ГОСТ 380-71.

Закладные детали должны выполняться с соблюдением требований СН 393-69 и ГОСТ 10922-64.

Армирование торцов колонн усилено сварными сетками косвенного армирования из горячекатаной арматурной стали периодического профиля класса А-III 35 ГС по ГОСТ 5781-61*.

Сварные каркасы и сетки изготавляются при помощи контактной точечной электросварки в соответствии с СН 393-69 и ГОСТ 14098-68

Электродуговая сварка стержней между собой и с сортовым прокатом должна выполняться электродами Э-50А ГОСТ 9467-60.

Качество стали для изготовления арматурных сеток, каркасов закладных деталей должно удовлетворять требованиям ГОСТ 380-71 и ГОСТ 5058-65*.

Область применения арматурной стали и виды обязательных контрольных испытаний при приемке определять согласно СН 390-69.

Колонны армируются объемными каркасами. Объемные каркасы собираются из плоских каркасов, сеток, отдельных стержней и закладных элементов с применением контактной точечной сварки с помощью сварочных клещей /электродуговая сварка и вязка стержней вязальной проволокой при установке сеток косвенного армирования и для неоговоренных дополнительных закладных деталей/.

Закладные детали М-5, М-6, М-7 должны быть закреплены на форме.

Качество закладных деталей М-5, М-6, М-7 следует проверя в каждом изделии с поштучной приемкой.

Дополнительные закладные детали крепятся к объемному каркасу с применением электродуговой сварки и вязки вязальной проволокой.

Применение дуговой электросварки вместо контактной точечной во всех случаях не допускается.

Сборка объемных каркасов должна производиться в поворотном кондукторе с соблюдением следующей последовательности:

а) укладывается и фиксируется в зажимах кондуктора плоский каркас ствола.

б) устанавливаются и закрепляются передвижными фиксаторами закладные детали М-5, М-6 и М-7.

в) укладывается и фиксируется в зажимах кондуктора второй плоский каркас ствола.

г) Плоские каркасы стволов соединяются между собой поперечными стержнями с пособом контактной точечной сварки при помощи подвесных сварочных клещей.

д) устанавливаются сетки косвенного армирования у торцов колонн. закрепляются на арматурном каркасе вязальной проволокой или сваркой

е) устанавливаются дополнительные закладные детали и закрепляются в соответствии с указаниями на чертежах.

ж) Положение установленных элементов пространственного каркаса выверяется в соответствии с размерами, приведенными в рабочих чертежах.

Окончательная проверка каркасов производится при установке в стальную опалубку, причем, особо тщательно должны соблюдаться допуски на установку выпусков арматуры из колонн, фиксируемых в опалубке колонн и положение закладных деталей.

Изготовление, приемка и контроль качества каркасов должны производиться в соответствии с требованиями следующих нормативных документов:

ГОСТ 10922-64 „Арматура и закладные детали".

ТК	Колонны	Серия ИИ-04
1971	Пояснительная записка.	Выпуск 6 часть I

Рук группы Колдашева
г. Москва

для железобетонных конструкций, технические требования и методы испытаний".

Гост 14098-68 „Соединение сварной арматуры железобетонных изделий и конструкций. Контактная и ванная сварка. Основные типы и конструктивные элементы."

При изготовлении объемных каркасов должны быть учтены фактические допуски на размеры стальных форм по длине, причем эти допуски не должны превышать допусков, указанных в чертежах и в пояснительной записке в разделе „Технические требования к изготовлению и приемке колонн".

Допуски на монтаж элементов каркаса принимаются в соответствии со СНиП III-В.3-62 „Бетонные и железобетонные конструкции сборные. Правила производства и приемки монтажных работ"

В связи с принятой практикой изготовления закладных деталей на специализированных механических заводах в составе серии выделен альбом закладных деталей, куда вошли все закладные детали для колонн.

Для удобства пользования в арматурных цехах чертежами арматурных изделий скомплектован отдельный альбом „Арматурные изделия. Плоские каркасы. ИИ-04-2, выпуск 6, часть II.

При эксплуатации колонн в особых условиях (низких температур, при динамических и вибрационных нагрузках и т.п.) марки стали арматуры и закладных элементов должны быть обязательно указаны в конкретном проекте.

Назначение марок стали арматуры в конкретном проекте производится в зависимости от условий эксплуатации, в соответствии с действующими нормативными документами и указаниями, приведенными в пояснительной записке к альбому колонн.

Сортамент и качество арматурной стали, а также методы их испытаний должны удовлетворять требованиям главы СНиП I-В 4-62.

„Арматура для железобетонных конструкций" и действующих государственных стандартов или технических условий на соответствующий вид стали.

ЗАВОД ЖБИ

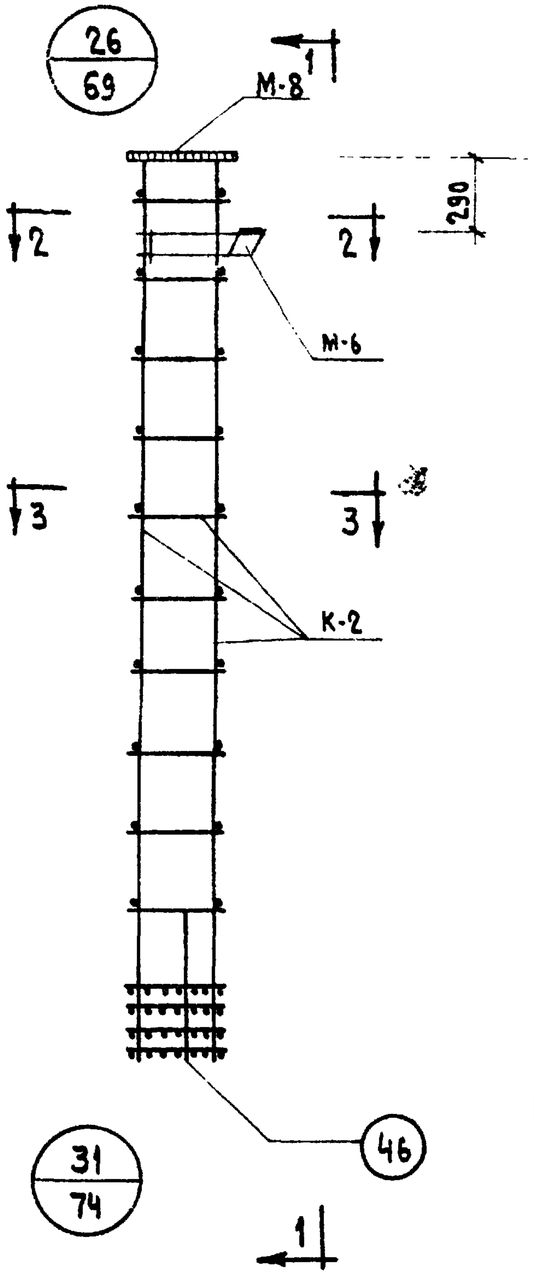

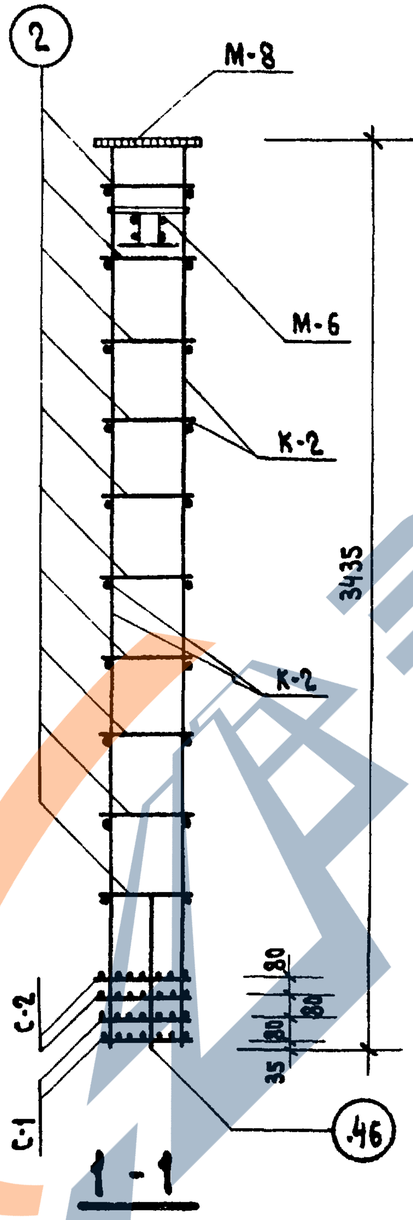

1 - 1

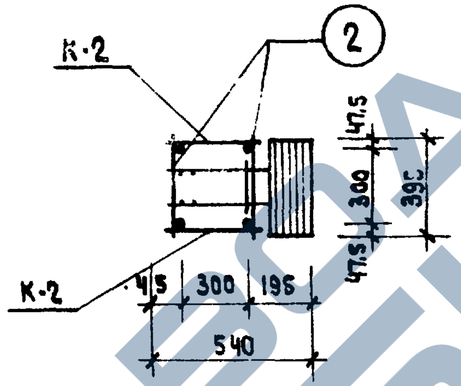

2 - 2

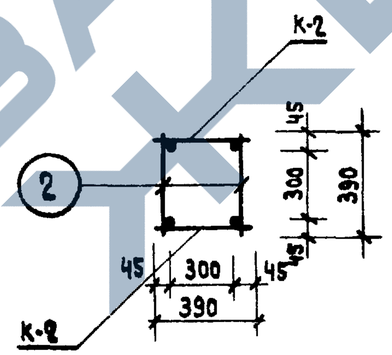

3 - 3

Спецификация марок изделий

на ОК-1

Марка объёмн. каркаса	Марка армату р. изделия	Кол-во шт.	Вес, кг одного изделия	Вес, кг всех издел.	№№ серии выпуска Лист
ОК-1	К-2	2	17,9	35,8	ИИ-04-2 Вып.6. ч. II Лист 1
	С-1	2	0,8	1,6	ИИ-04-2 Вып.6 ч. II Лист 18
	С-2	2	1,2	2,4	ИИ-04-2 Вып.6 ч. II Лист 18
	М-6	1	20,0	20,0	ИИ-04-8 Вып. 3
	М-8	1	16,9	16,9	ИИ-04-8 Вып. 3
	поз. 2	20	0,1	2,0	ИИ-04-2 Вып. 6 ч. II Лист 17
	поз. 46	4	0,1	0,4	
			Итого: 79,1		

Примечание:

1. Армирование колонны выполнено в виде пространственного каркаса, собираемого из отдельных плоских каркасов с применением контактной сварки в соответствии с СН 393-69 и ГОСТ 14098-68.

ТК	Колонна КВК-442-24	Серия ИИ-04-1	
1971	Объемный каркас ОК-1	Выпуск 6 Часть I	Лист 1

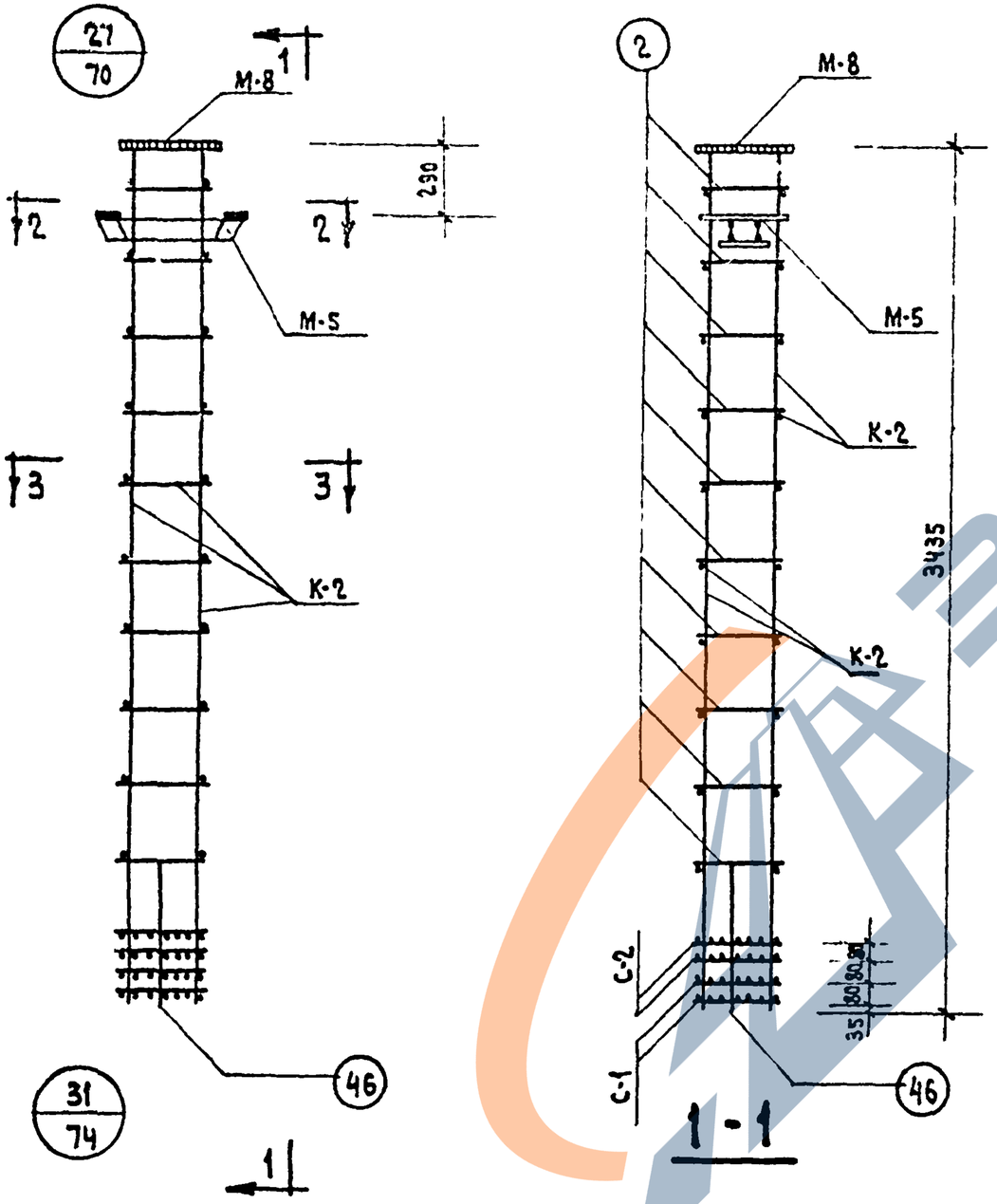

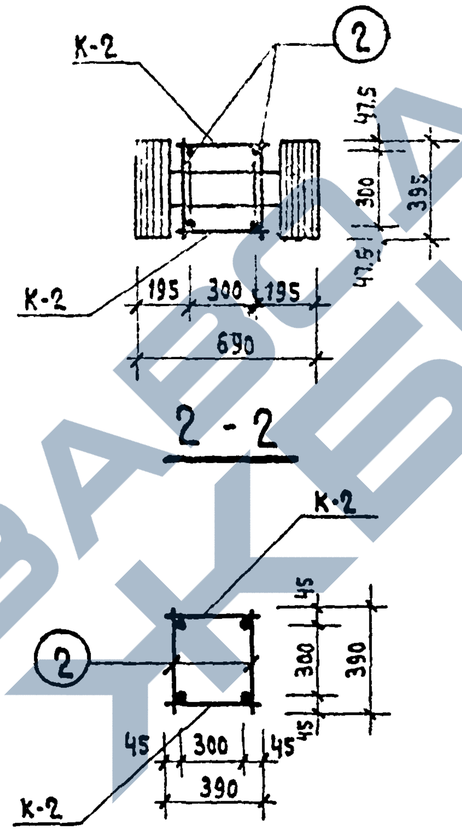

Спецификация марок изделий на ОК-2

Марка объемн. каркаса	Марка арматурн. изделия	Кол. шт.	Вес, кг: одного издел.	Вес, кг: всех издел.	Нисерии выпуска лист
ОК-2	К-2	2	17,9	35,8	ИИ-04-2 Вып. 6 ч. II лист 1
	С-1	2	0,8	1,6	ИИ-04-2 Вып. 6 ч. II лист 18
	С-2	2	1,2	2,4	ИИ-04-2 Вып. 6 ч. II лист 18
	М-5	1	28,6	28,6	ИИ-04-8 Вып. 3
	М-8	1	16,9	16,9	ИИ-04-8 Вып. 3
	поз. 2	20	0,1	2,0	ИИ-04-2 Вып. 6 ч. II лист 17
	поз. 46	4	0,1	0,4	
			Итого: 87,7		

Примечание:

1. Армирование колонны выполнено в виде пространственного каркаса, собираемого из отдельных плоских каркасов с применением контактной сварки в соответствии с СН 393-69 и ГОСТ 14098-68.

ТК	Колонна КВР-442-24	Серия ИИ-04.
1971	Объемный каркас ОК-2	Выпуск 6 часть I, Лист 2

Цитпроп Комплексов г. Москва | Рук. гр. инж. | Колдашева

ЗАВОД ЖБИ

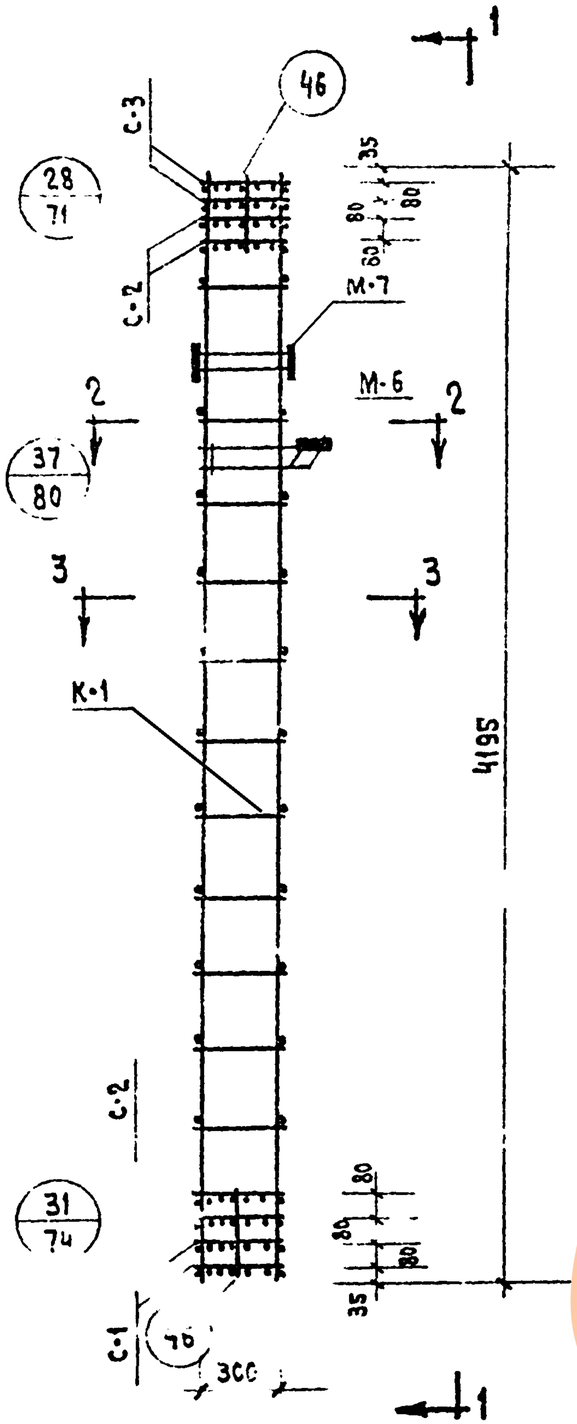

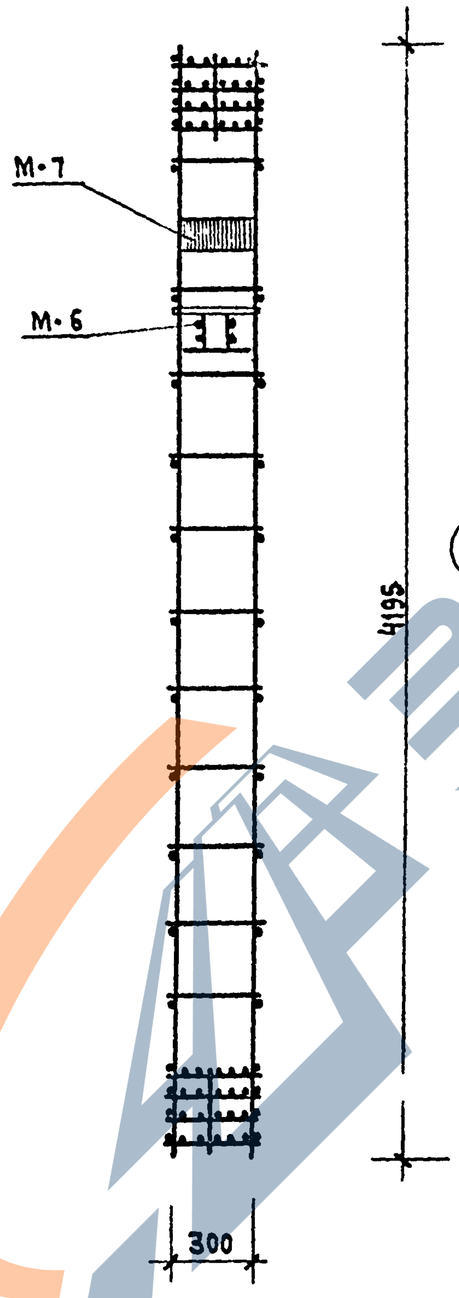

1-1

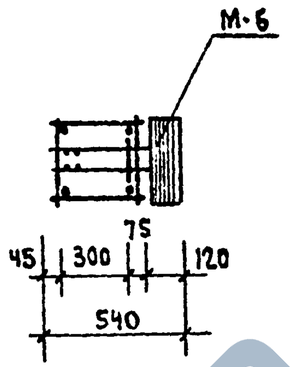

2-2

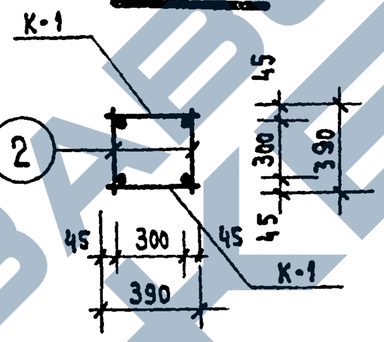

3-3

Спецификация марок изделий на ОК-3

Марка объемн. каркаса	Марка арматур. изделия	Кол. шт.	Вес, кг. одного издел.	Вес, кг. всех издел.	№№ серии выпуск лист
ОК-3	К-1	2	21.8	43.6	ИИ-04-82 вып.6 ч. II лист 1
	С-1	4	0.8	3.2	ИИ-04-2 вып.6 ч. II лист 18
	С-2	4	1.2	4.8	
	М-6	1	20.0	20.0	ИИ-04-8 вып.3
	М-7	1	11.8	11.8	
	поз.2	24	0.1	2.4	ИИ-04-2 вып.6 ч. II лист 17
	поз.46	8	0.1	0.8	
			Итого: 86.6		

Примечания:

1. Армирование колонны выполнено в виде пространственного каркаса собираемого из отдельных плоских каркасов с применением контактной сварки в соответствии с СН 393-69 и ГОСТ 14098 68.

ТК	Колонны КСК-442-15, КСК-442-[illegible] КСК [illegible]2-29	Серия ИИ-04-2	
1971	Объемный каркас ОК-3	Выпуск 6 часть I	Лист 3

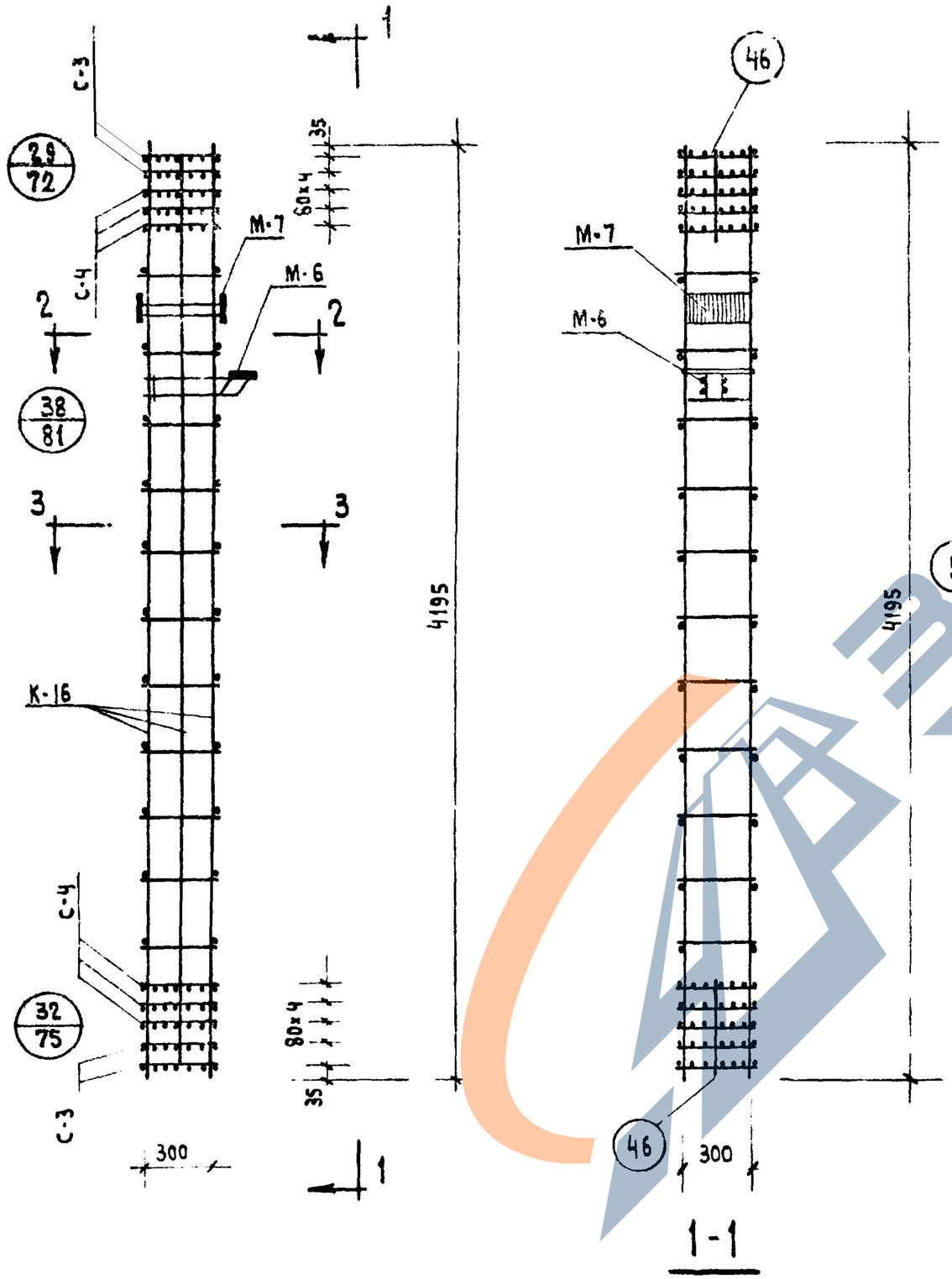

Спецификация марок изделий на ОК-4

Марка объемн. каркаса	Марка армату. изделия	Кол. шт.	Вес, кг. одного издел.	Вес, кг. всех издел.	№№ серии, выпуск, лист
ОК-4	К-16	2	82,2	164,4	ИИ-04-2 вып. 6 ч. II лист 8
	С-3	4	1.0	4.0	ИИ-04-2 Вып. 6 ч. II лист 18
	С-4	6	1.4	8,4	
	М-6	1	20.0	20.0	ИИ-04-8 вып. 3 лист 4,5
	М-7	1	11.8	11.8	
	Поз 5	22	0.25	5,5	ИИ-04-2 Вып. 6 ч. II лист 17
	Поз 46	4	0.1	0,4	
			Итого: 214.5		

Примечания:

1. Армирование колонны выполнено в виде пространственного каркаса собираемого из отдельных плоских каркасов с применением контактной сварки. в соответствии с СН-393-69 и ГОСТ 14098-68.

ТК	Колонны КСК-442-34, КСК-442-40	Серия ИИ-04-2	
1971	Объемный каркас ОК-4	Выпуск 6 Часть I	Лист 4

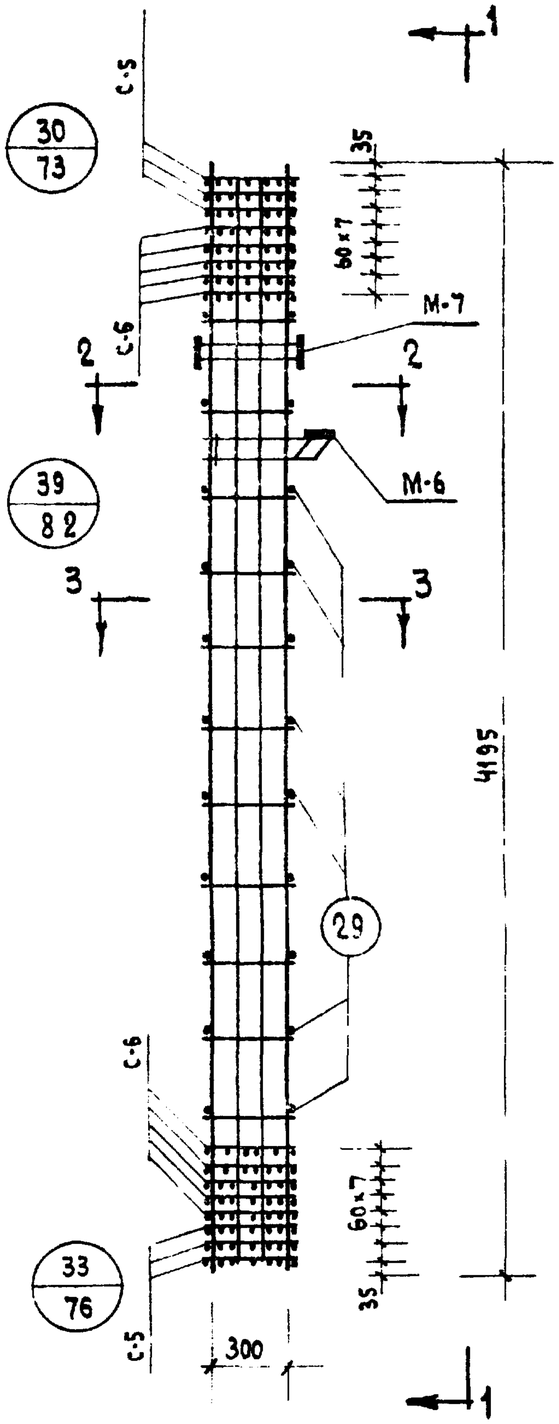

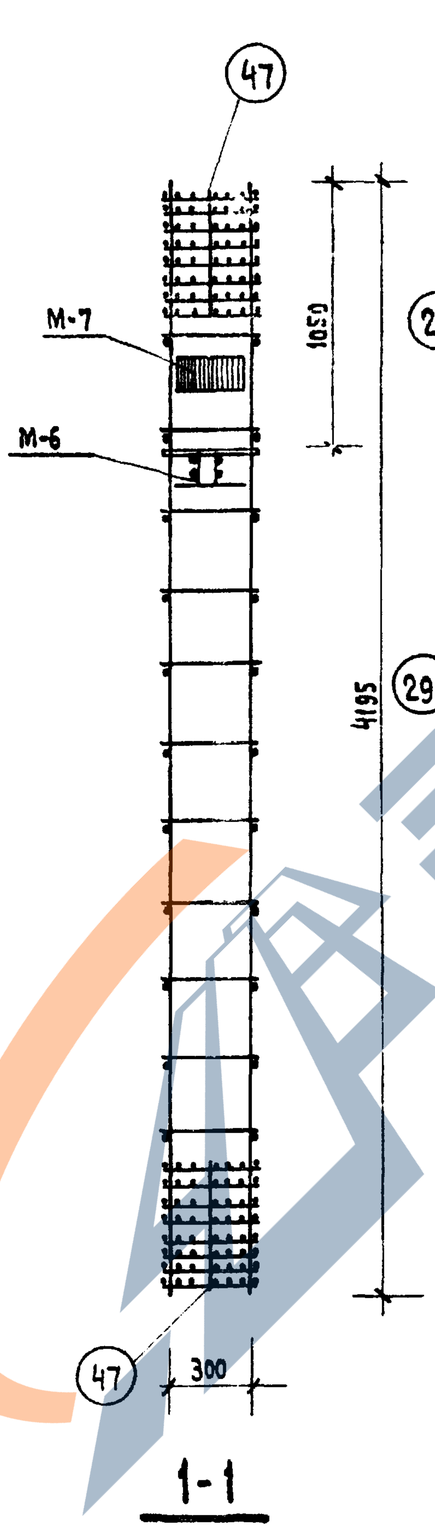

1-1

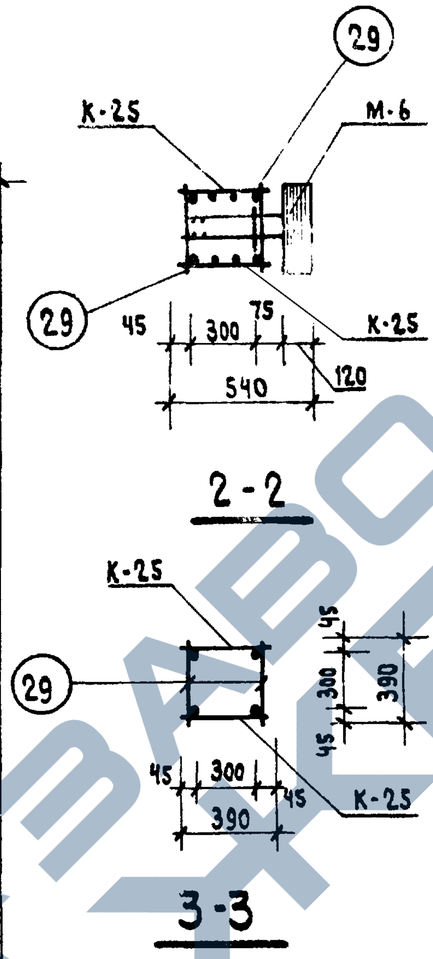

2-2

3-3

Спецификация марок изделий на ОК-5

Марка объемн. каркаса	Марка армятур. изделия	Кол. шт.	Вес, кг. одного издел.	Вес, кг. всех издел.	№ № серии Выпуск Лист
ОК-5	К-25	2	169.8	339.6	ИИ-04-2 Вып. 6 ч. II лист 13
	С-5	6	3.3	19,8	ИИ-04-2 Вып. 6 ч. II лист 19
	С-6	10	4.9	49.0	
	М-6	1	20.0	20.0	ИИ-04-8 Вып. 3 лист 4,5
	М-7	1	11.8	11.8	
	поз. 29	22	0.35	7.7	ИИ-04-2 Вып. 6 ч. II лист 17
	поз. 47	4	0.1	0.4	
			Итого: 448.9		

Примечания:

1. Армирование колонны выполнено в виде пространственного каркаса собираемого из отдельных плоских каркасов с применением контактной сварки в соответствии с СН 393-69 и ГОСТ 14098-68.

Т.К.	Колонна КСК-44-52	Серия ИИ-04-2	
1971	Объемный каркас ОК-5	Выпуск 6 часть I	Лист 5

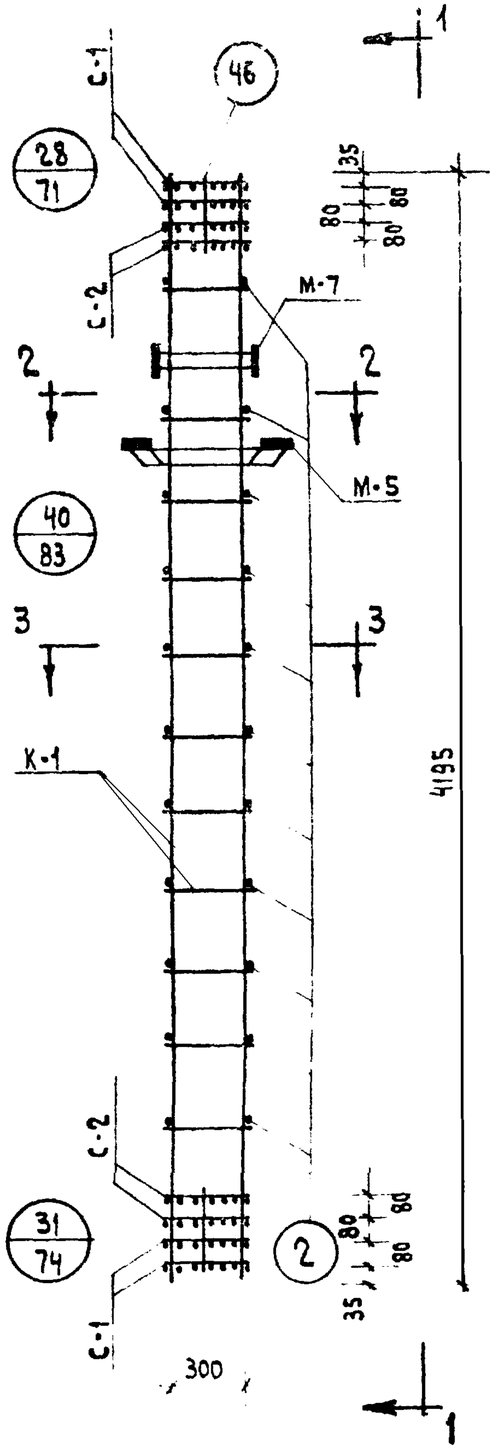

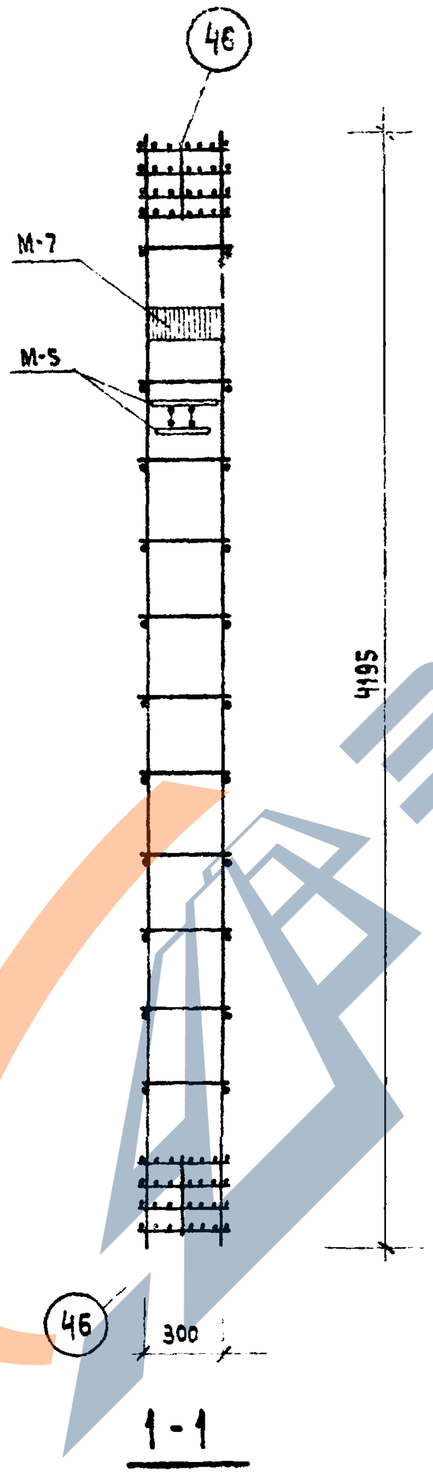

1-1

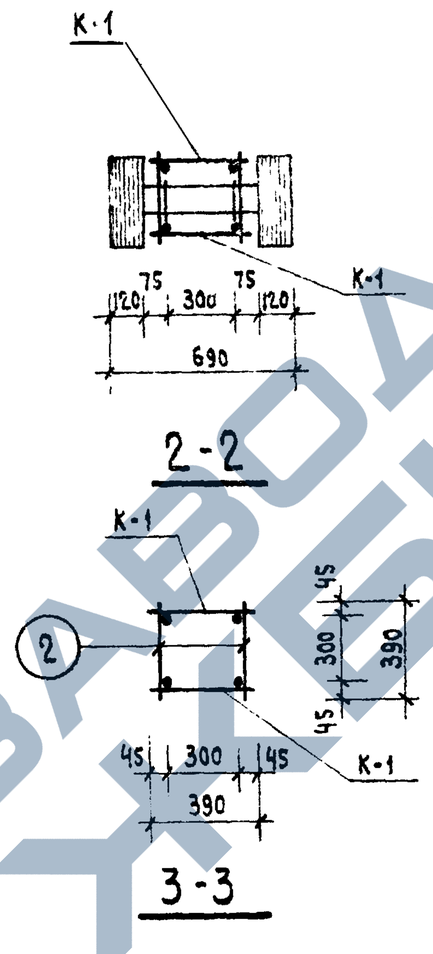

2-2

3-3

Спецификация марок изделий на ОК-6

Марка объемн. каркаса	Марка армат. изделия	Кол. шт.	Вес, кг. одного издел.	Вес, кг. всех издел.	NN серии выпуск, лист
ОК-6	К-1	2	21.8	43.6	ИИ-04-2 Вып. 6 ч. II лист 1
	С-1	4	0.8	3.2	ИИ-04-2 Вып. 6 ч. II лист 18
	С-2	4	1.2	4.8	
	М-5	1	28.6	28.6	ИИ-04-8 Вып. 3. лист 3.5
	М-7	1	11.8	11.8	
	поз. 2	24	0.1	2.4	ИИ-04-2 Вып. 6 ч. II лист 18
	поз. 46	8	0.1	0.8	
			Итого:	95.2	

Примечания

1. Армирование колонны выполнено в виде пространственного каркаса, собираемого из отдельных плоских каркасов с применением контактной сварки в соответствии с СН 393-69 и ГОСТ 14098-68.

ТК	Колонны КСР-442-24 : КСР-442-29	Серия ИИ-04-2	
1971	Объемный каркас ОК-6	Выпуск 6 часть I	Лист 6

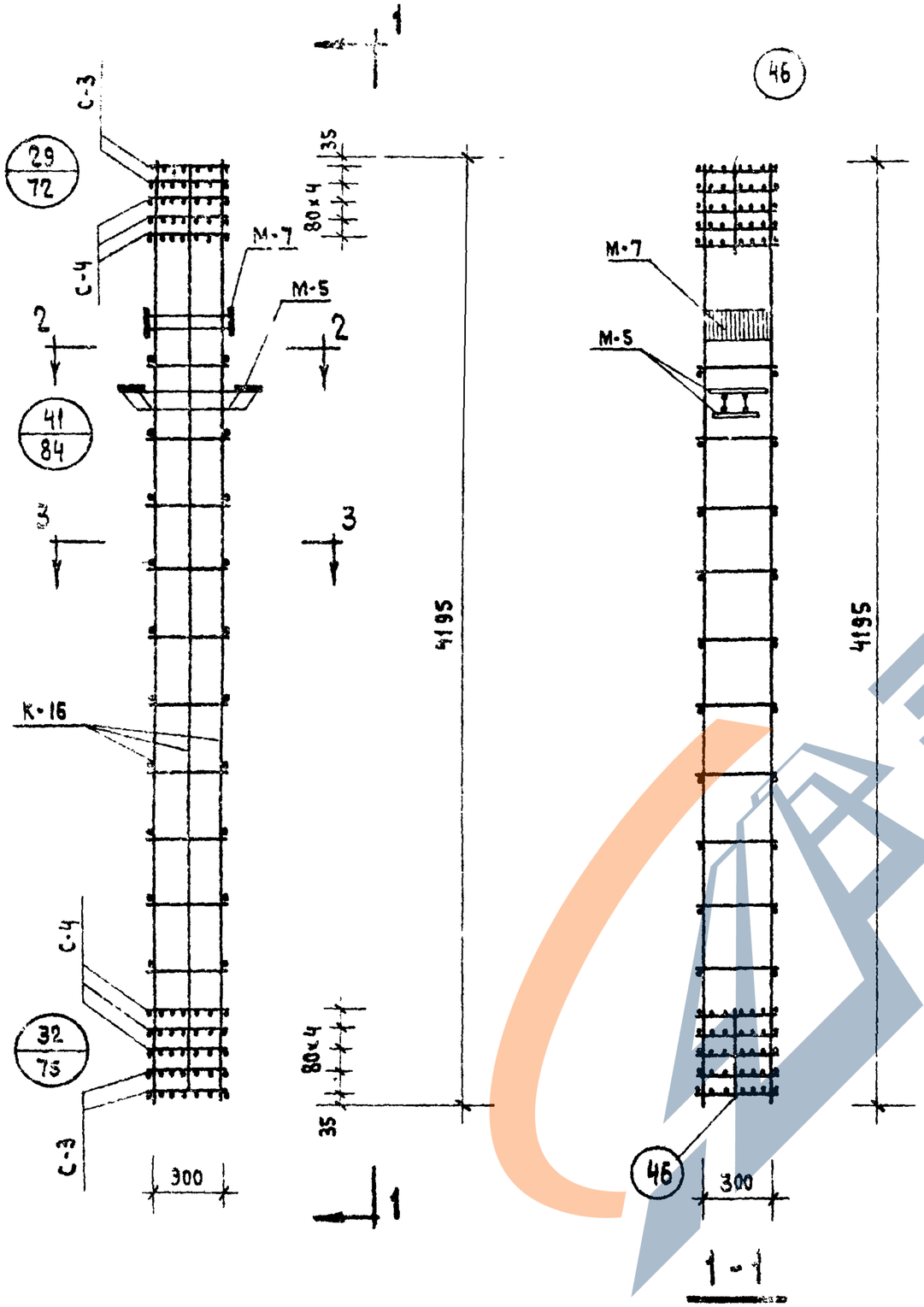

Спецификация марок изделий

на ОК-7

Марка объемн. каркаса	Марка арматур. изделия	Кол. шт.	Вес, кг одного издел.	Вес, кг всех издел.	№№ серии, выпуск, лист
ОК-7	К-16	2	82,2	164,4	ИИ-04-2 Вып.6 ч.II лист 8
	С-3	4	1.0	4,0	ИИ-04-2 Вып. 6 ч. II лист 18
	С-4	6	1.4	8,4	
	М-5	1	28.6	28.6	ИИ-04-8 Вып. 3 лист 3.5
	М-7	1	11.8	11.8	
	поз. 5	22	0.25	5.5	ИИ-04-2 Вып. 6 ч. II лист 18
	поз. 46	4	0.1	0.4	
	Итого: 223.1				

Примечания:

1. Армирование колонны выполнено в виде пространственного каркаса собираемого из отдельных плоских каркасов с применением контактной сварки в соответствии с СН393-69 и ГОСТ 14098-68

Т.К.	Колонны КСР-442-34, КСР-442-40	Серия ИИ-04-2	
1971	Объемный каркас ОК-7	Выпуск 6 часть I	Лист 7

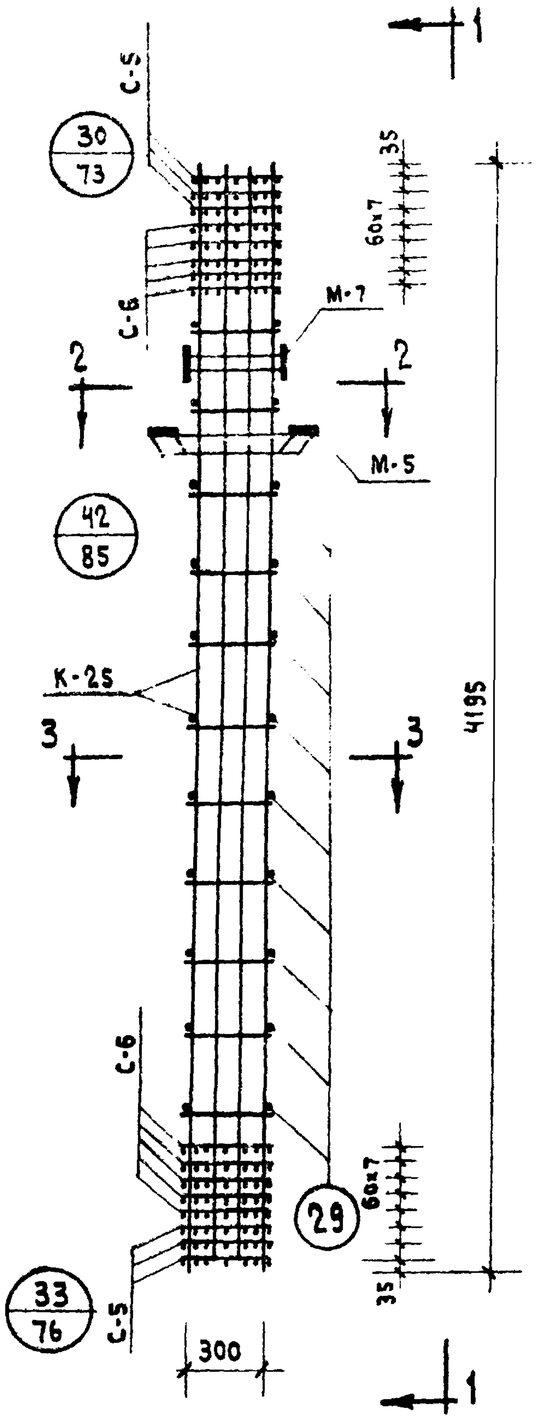

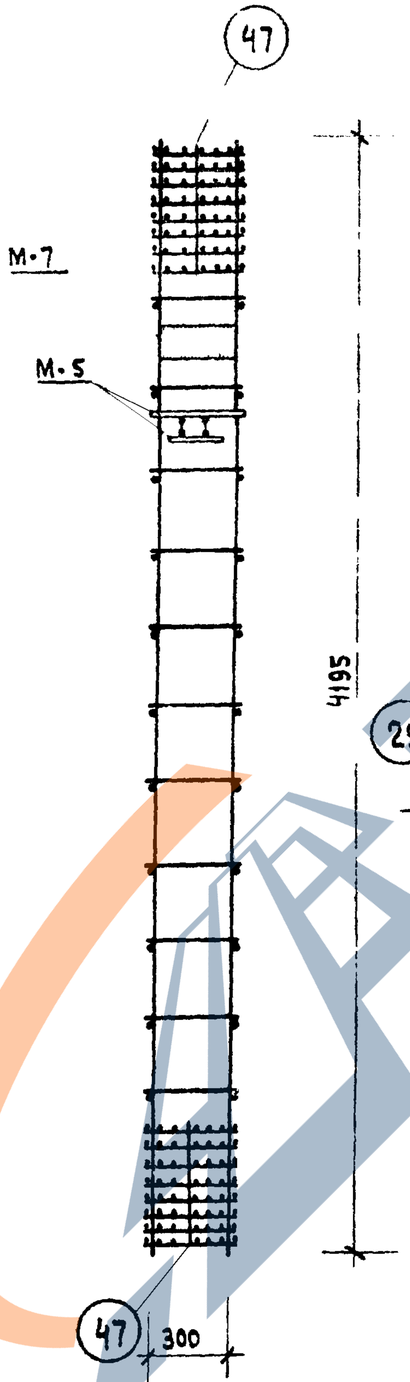

1-1

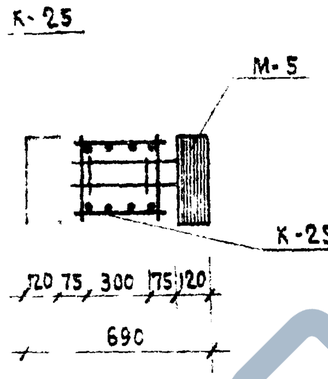

2-2

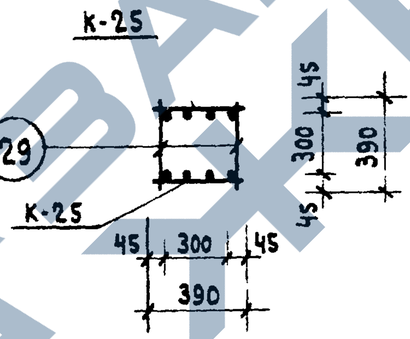

3-3

Спецификация марок изделий на ОК-8

Марка объемн. каркаса	Марка армат. изделия	Кол. шт.	Вес, кг одного издел.	Вес, кг всех издел.	№№ серии, выпуск, лист
ОК-8	К-25	2	169.8	339.6	ИИ-04-2 вып. 6. ч.II лист 13
	С-5	6	3,3	19,8	ИИ-04-2 вып. 6 ч.II лист 19
	С-6	10	4.9	49.0	
	М-5	1	28,6	28,6	ИИ-04-8 вып. 3 листы 3.5
	М-7	1	11.8	11.8	
	поз 29	22	0.35	7.7	ИИ-04-2 вып. 6 ч. II лист 17
	поз. 47	4	0.1	0.4	
			Итого: 456.9		

Примечания:

1. Армирование колонны выполнено в виде пространственного каркаса собираемого из отдельных плоских каркасов с применением контактной сварки. в соответствии с СН 393-69 и ГОСТ 14098-68.

ТК	Колонны КСР-442-52, КСР-442-58	Серия ИИ-04	
1971	Объемный каркас ОК-8	Выпуск 6 часть I	Лист 8

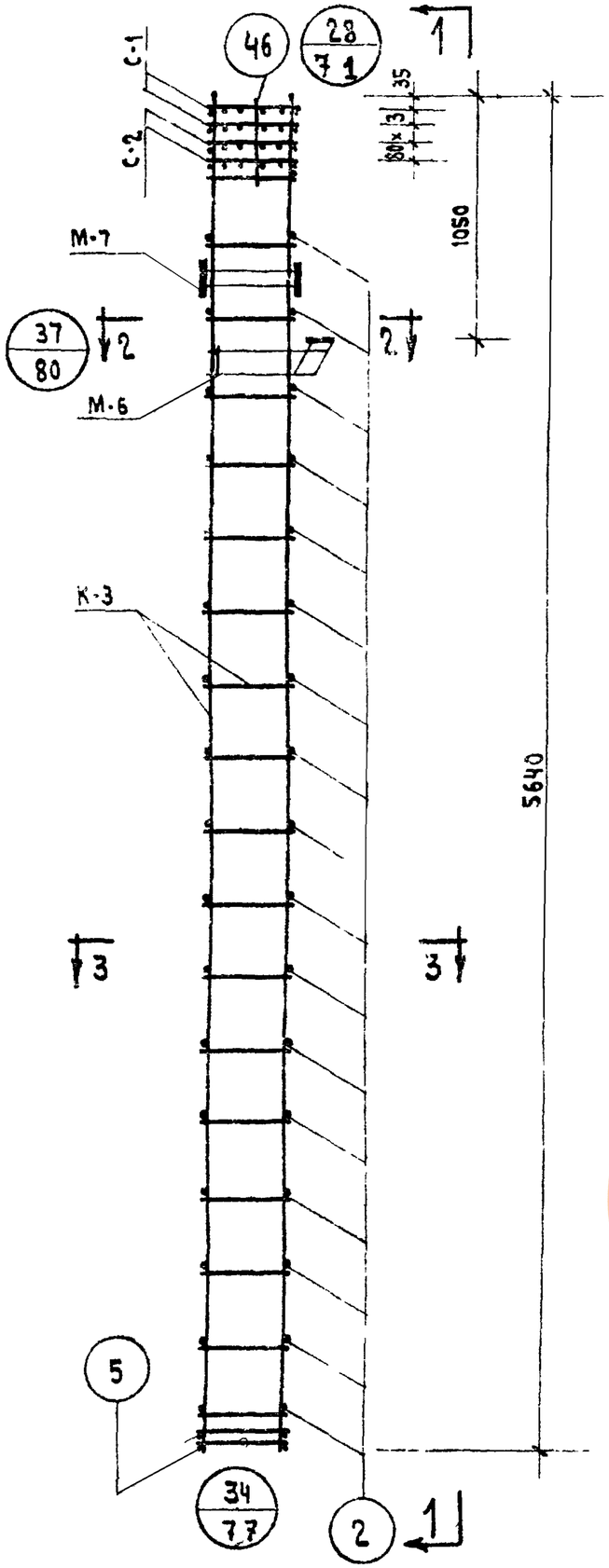

1-1

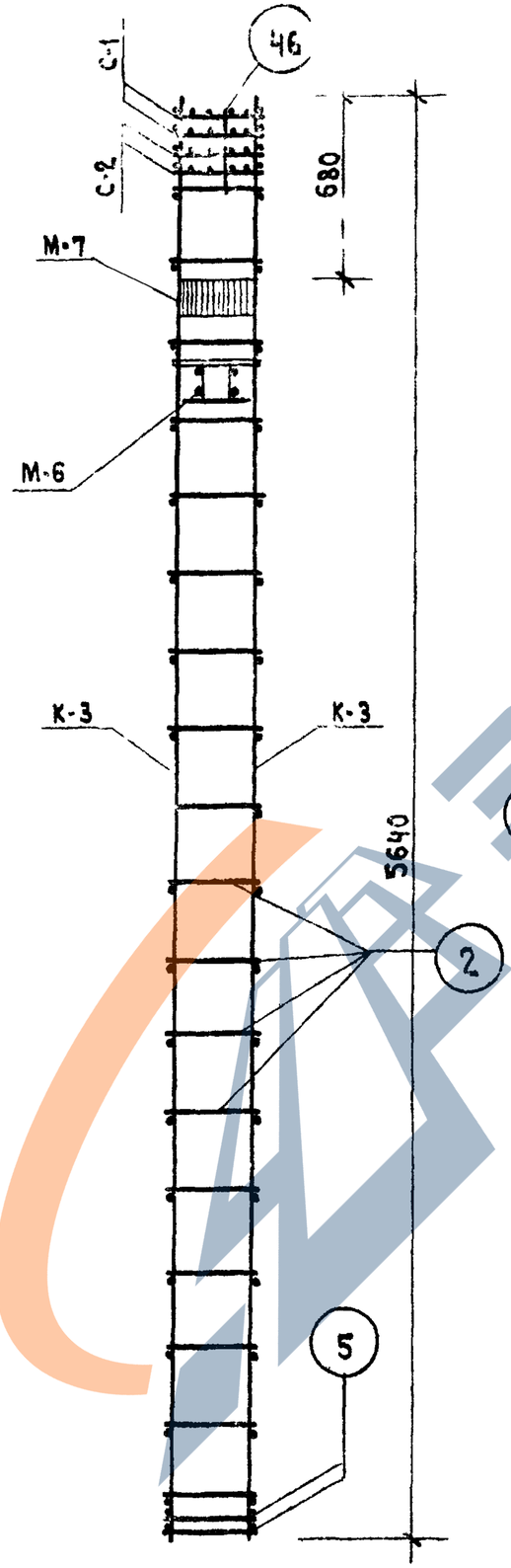

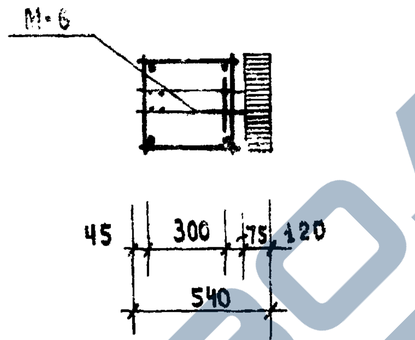

2-2

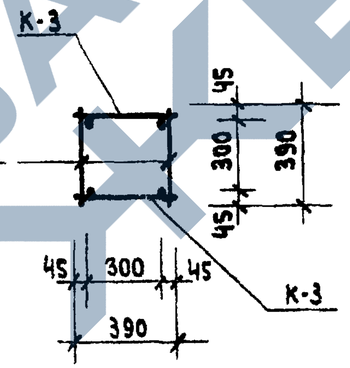

3-3

Спецификация марок изделий на ОК-9

Марка объемн. каркаса	Марка арматур. изделия	Кол. шт.	Вес, кг одного издел.	Вес, кг всех издел.	№№ серии Выпуск, Лист
ОК-9	К-3	2	29,9	59,8	ИИ-04-2 Вып. 6 ч. II лист 2
	С-1	2	0,8	1,6	ИИ-04-2 Вып. 6 ч. II Лист 18
	С-2	2	1,2	2,4	
	М-7	1	11,8	11,8	ИИ-04-8 Вып. 3 Лист 4,5
	М-6	1	20,0	20,0	
	Поз. 2	36	0,1	3,6	ИИ-04-2 Вып. 6 ч. II Лист 17
	Поз. 5	4	0,25	1,0	
	Поз. 46	4	0,1	0,4	
	Итого: 100,6				

Примечания:

1. Армирование колонны выполнено в виде пространственного каркаса, собираемого из плоских каркасов с помощью контактной сварки в соответствии с СН-393-69 и ГОСТ 14098-68.

ТК	Колонны КНК-442-15; КНК-442-24; КНК-442-29	Серия ИИ-04-2
1971	Объемный каркас ОК-9	Выпуск 8 часть I / Лист 9

https://zavodgbi.com/

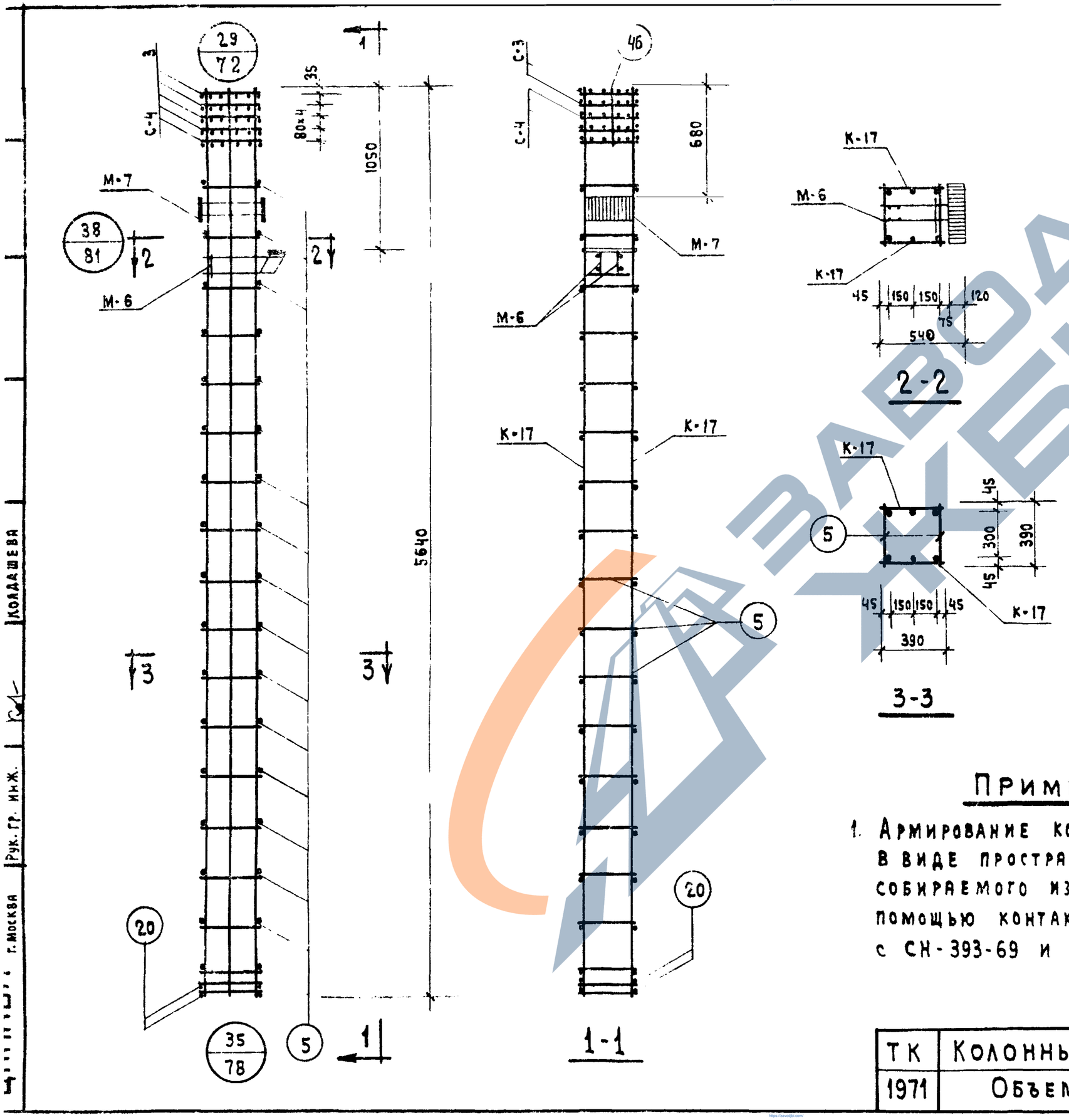

Спецификация марок изделий на ОК-10

Марка объемн. каркаса	Марка арматур. изделия	Кол. шт.	Вес, кг. одного издел.	Вес, кг. всех изд.	NN серии, выпуск, лист
ОК-10	К-17	2	112,5	225,0	ИИ-04-2 вып. 6 ч. II лист 9
	С-3	2	1,0	2,0	ИИ-04-2 вып. 6. ч. II лист 18
	С-4	3	1,4	4,2	
	М-6	1	20,0	20,0	ИИ-04-8 вып. 3 лист 4.5
	М-7	1	11,8	11,8	
	поз. 5	34	0,25	8,5	ИИ-04-2 вып. 6 ч. II лист 17
	поз. 20	4	0,6	2,4	
	поз. 46	4	0,1	0,4	
			Итого: 2741		

Примечания:

1. Армирование колонны выполнено в виде пространственного каркаса собираемого из плоских каркасов с помощью контактной сварки в соответствии с СН-393-69 и ГОСТ 14098-68.

ТК	Колонны КНК-442-34; КНК-442-40	Серия ИИ-04-2	
1971	Объемный каркас ОК-10	Выпуск 6 часть I	Лист 10

Колдашева
Рук. гр. инж.
г. Москва

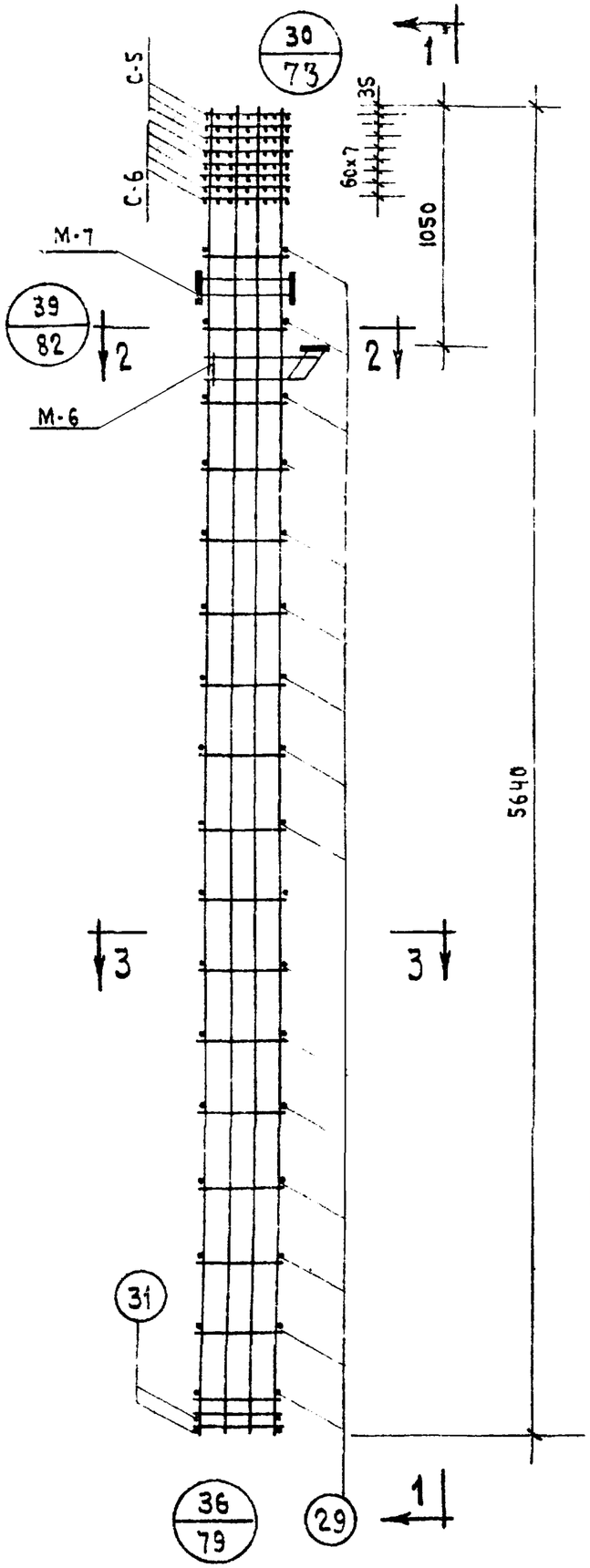

1-1

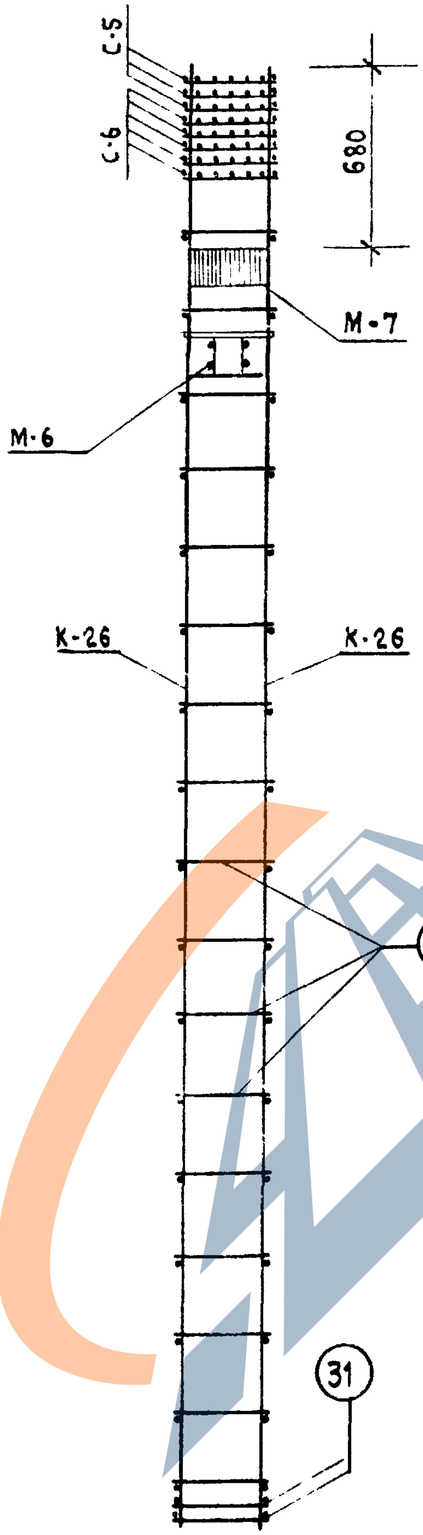

2-2

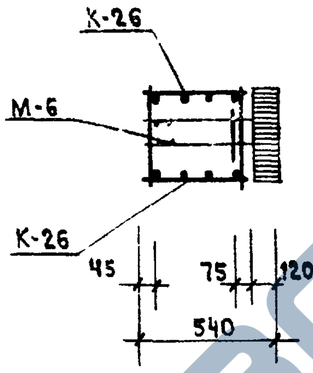

3-3

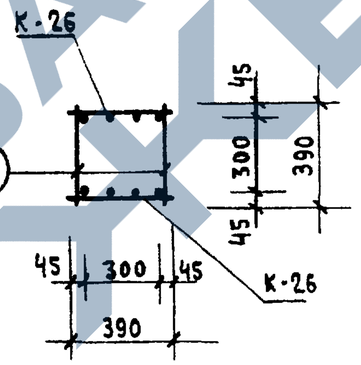

Спецификация марок изделий на ОК-11

Марка объемн. каркаса	Марка арматур. изделия	Кол. шт.	Вес, кг одного издел.	Вес, кг всех издел	№№ серии, выпуск, лист
ОК-11	К-26	2	231.0	462,0	ИИ-04-2 Вып. 6. Ч. II Лист 13
	С-5	3	3.3	9.9	ИИ-04-2 Вып. 6 Ч. II Лист 19
	С-6	5	4.9	24.5	
	М-6	1	20.0	20.0	ИИ-04-8 Вып. 3 Лист 4.5
	М-7	1	11.8	11,8	
	поз. 29	34	0.35	11.9	ИИ-04-2 Вып. 6 Ч. II Лист 17
	поз. 31	4	0.9	3,6	
	поз. 47	2	0.1	0,2	
			Итого: 544.3		

Примечания:

1. Армирование колонны выполнено в виде пространственного каркаса собираемого из плоских каркасов с помощью контактной сварки в соответствии с СН-393-69 и ГОСТ 14098-68.

ТК	Колонна КНК-442-52	Серия ИИ-04-2	
1971	Объемный каркас ОК-11	Выпуск 6 Часть I	Лист 11

ЗАВОД ЖБИ

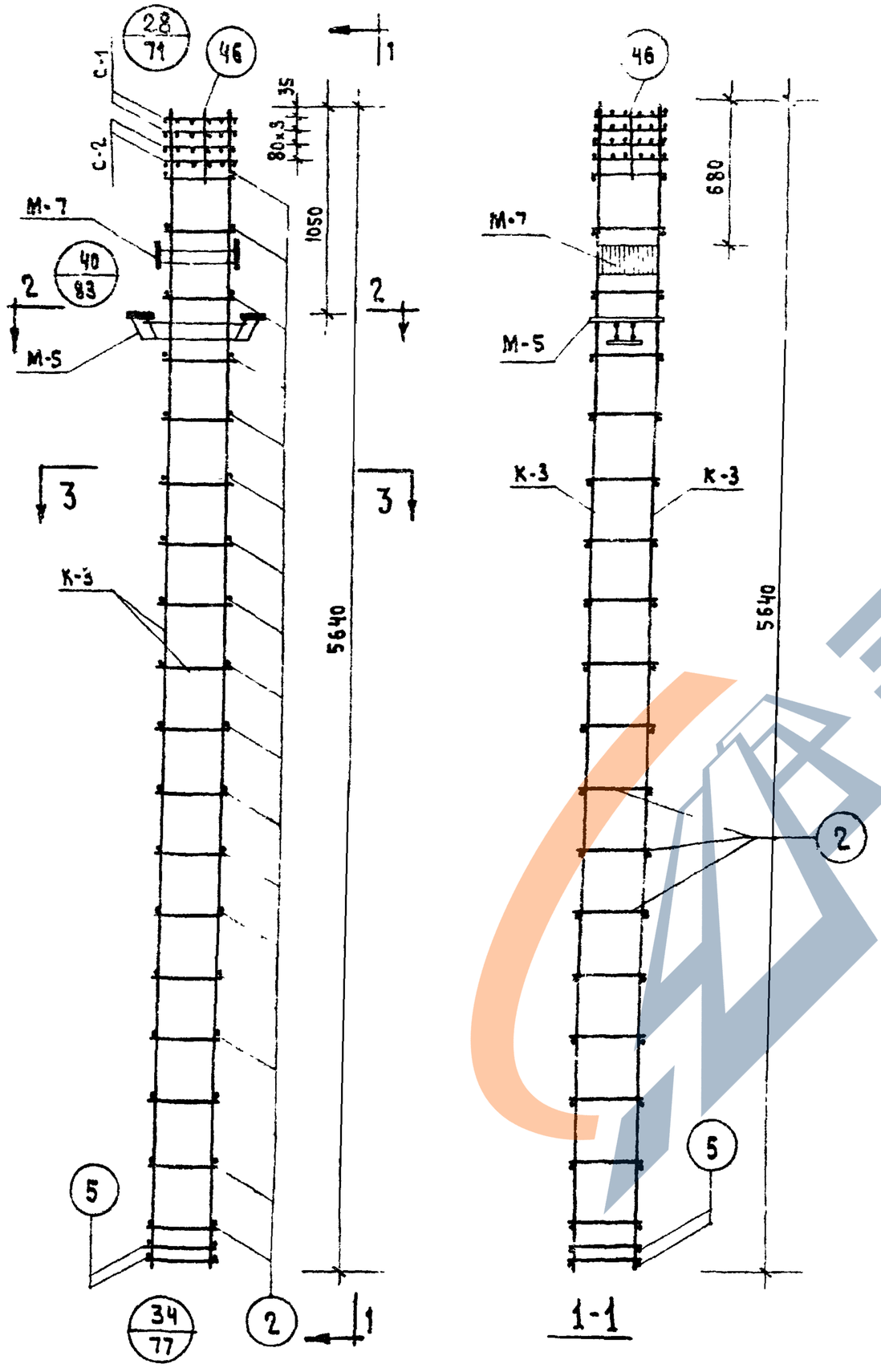

1-1

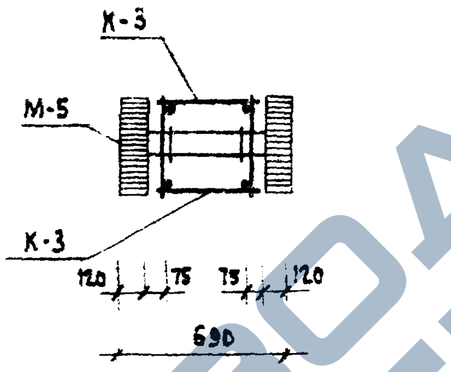

2-2

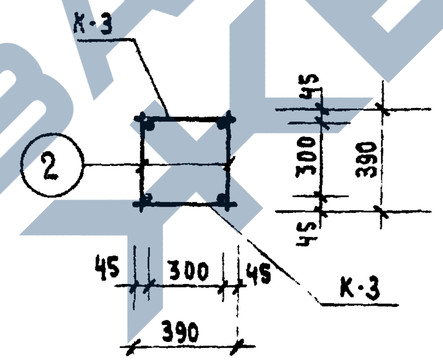

3-3

Спецификация марок изделий на ОК-12

Марка объемн. каркаса	Марка арматур. изделия	Кол. шт.	Вес, кг одного издел.	Вес, кг всех издел.	№№ серии, выпуск, лист
ОК-12	К-3	2	29,9	59,8	ИИ-04-2 вып. 6 ч. II лист 2
	С-1	2	0,8	1,6	ИИ-04-2 вып. 6 ч. II лист 18
	С-2	2	1,2	2,4	
	М-5	1	28,6	28,6	ИИ-04-8 вып. 3 лист 3,5
	М-7	1	11,8	11,8	
	поз. 2	36	0,1	3,6	ИИ-04-2 вып. 6 ч. II лист 17
	поз. 5	4	0,25	1,0	
	поз. 46	4	0,1	0,4	
			Итого: 109,2		

Примечания:

1. Армирование колонны выполнено в виде пространственного каркаса собираемого из плоских каркасов с помощью контактной сварки в соответствии с СН-393-69 и ГОСТ 14098-68

ТК	Колонны ; КНР-442-24; КНР-442-29	Серия ИИ-04-[illegible]
1971	Объемный каркас ОК-12	Выпуск 6 часть I; Лист 12

Колдашева

Рук. гр. инж.

Комплексов г. Москва

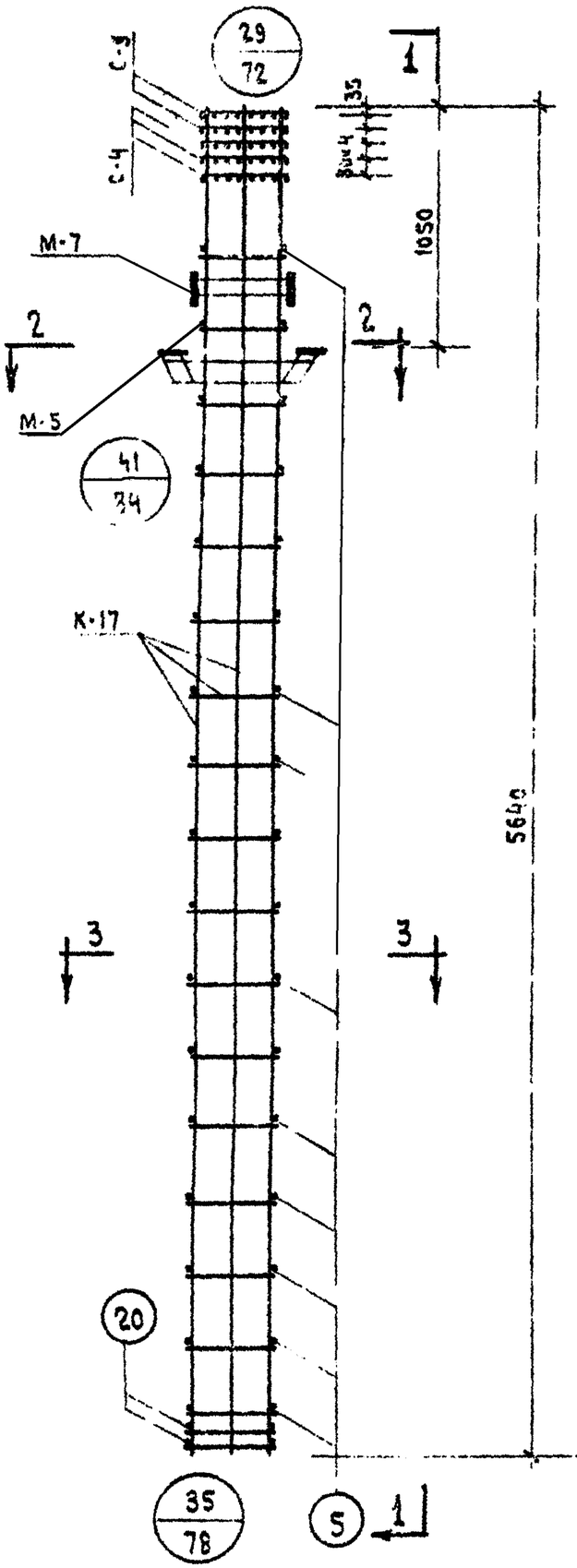

1-1

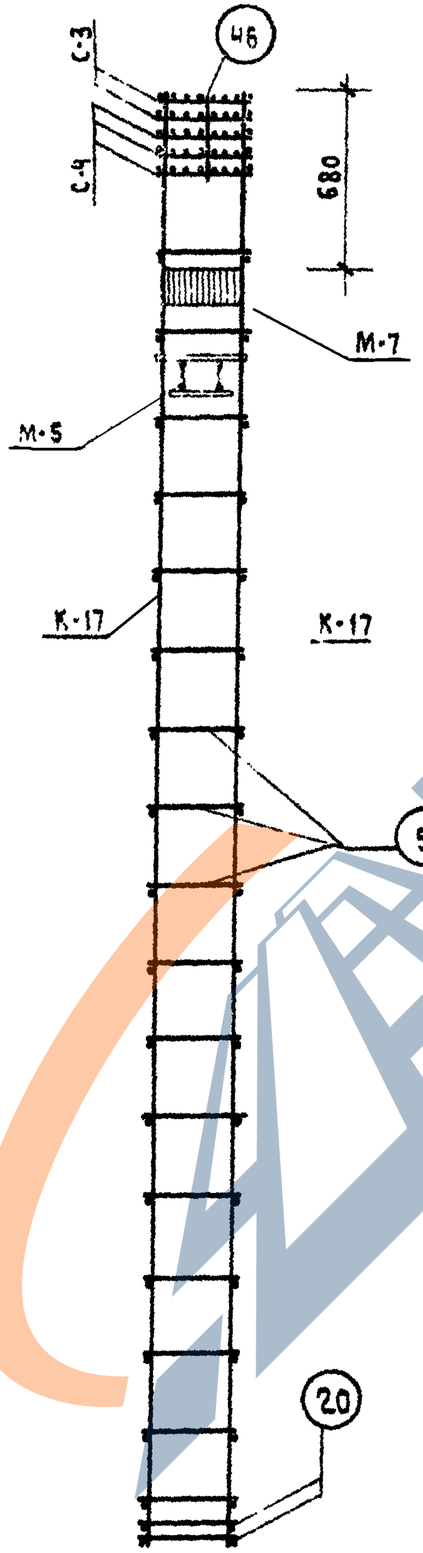

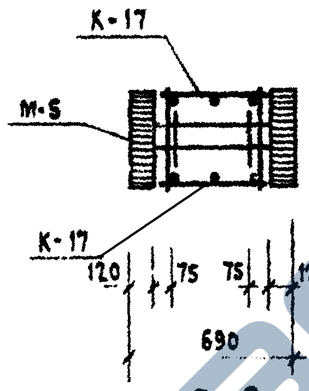

2-2

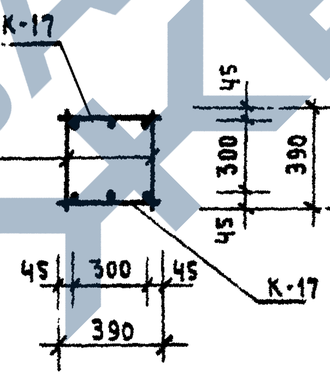

3-3

Спецификация марок изделий на ОК-13

Марка объемн. каркаса	Марка арматур. изделия	Кол. шт.	Вес, кг одного издел.	Вес, кг всех издел.	№№ серии, выпуск, лист
ОК-13	К-17	2	112.5	225.0	ИИ-04-2 вып. 6 ч. II лист 9
	С-3	2	1.0	2.0	ИИ-04-2 вып. 6 ч. II лист 18
	С-4	3	1.4	4.2	
	М-5	1	28.6	28.6	ИИ-04-8 вып. 3 лист 3.5
	М-7	1	14.8	11.8	
	поз. 5	34	0.25	8.5	ИИ-04-2 вып. 6 ч. II лист 17
	поз. 20	4	0.6	2.4	
	поз. 46	2	0.1	0.2	
			Итого: 282.7		

Примечания:

1. Армирование колонны выполнено в виде пространственного каркаса собираемого из плоских каркасов с помощью контактной сварки в соответствии с СН-393-69 и ГОСТ 14098-68

ТК	Колонны КНР-442-34; КНР-442-40	Серия ИИ-04-2
1971	Объемный каркас ОК-13	Выпуск 6 часть I / Лист 13

https://zavodgbi.com/

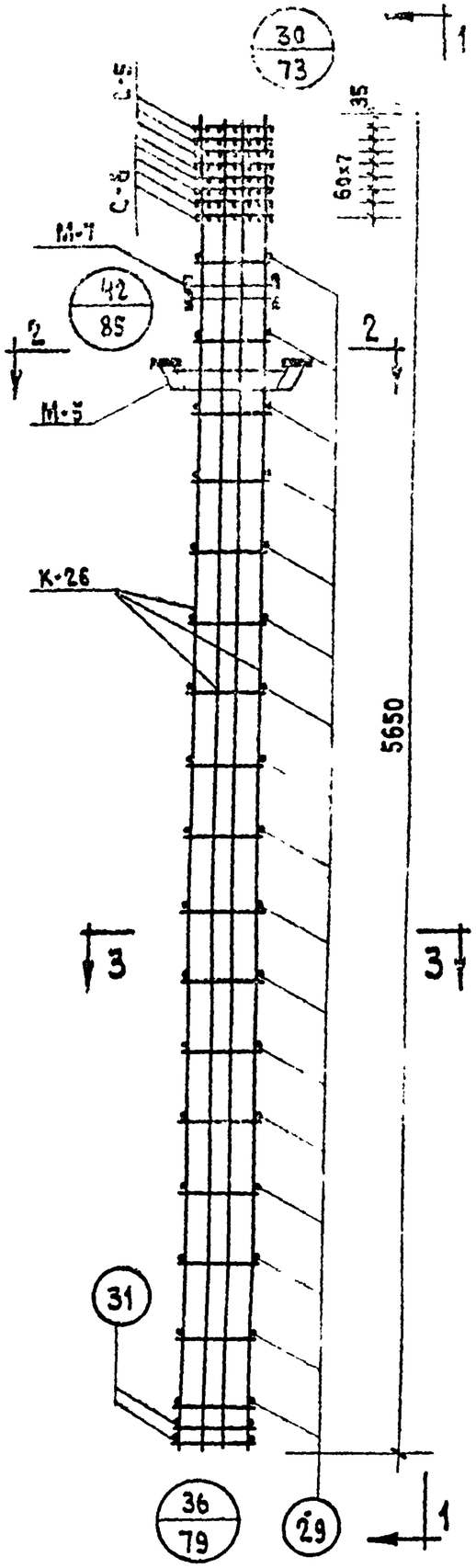

1-1

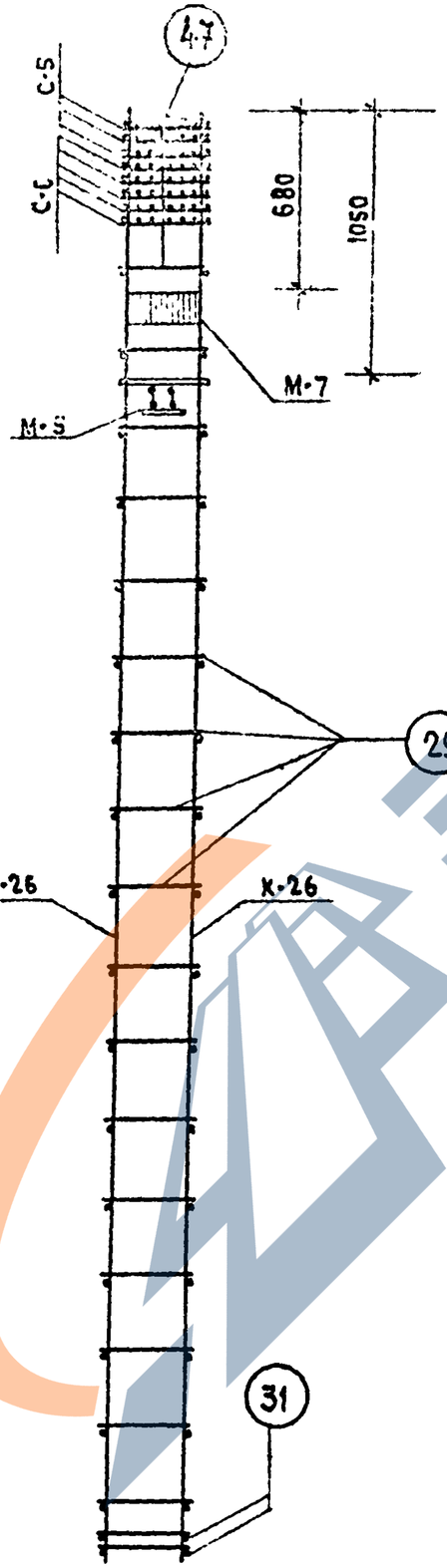

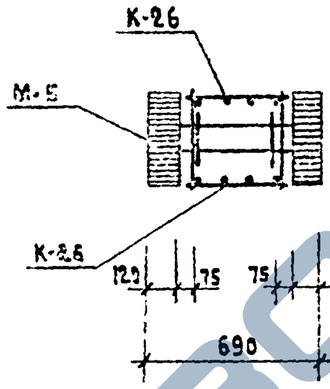

2-2

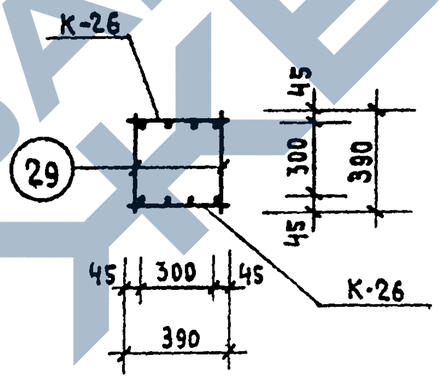

3-3

Спецификация марок изделий

на ОК-14

Марка объемн. каркаса	Марка арматур. изделия	Кол. шт.	Вес, кг. одного издел.	Вес, кг. всех издел.	NN серии, выпуск, лист
ОК-14	К-26	2	231.0	462,0	ИИ-04-2 вып. 6 ч. II лист
	С-5	3	3,3	9,9	ИИ-04-2 вып. 6 ч. II лист 19
	С-6	5	4,9	24,5	
	М-5	1	28,6	28,6	ИИ-04-8 вып. 3 лист 3.5
	М-7	1	11,8	11,8	
	поз. 29	34	0,35	11,9	ИИ-04-2 вып. 6 ч. II лист 17
	поз. 31	4	0,9	3,6	
	поз. 47	2	0,1	0,2	
			Итого: 552,5		

Примечания:

1. Армирование колонны выполнено в виде пространственного каркаса собираемого из плоских каркасов с помощью контактной сварки в соответствии с СН-393-69 и ГОСТ 14098-68.

ТК	Колонны КНР-442-52; КНР-442-58	Серия ИИ-04
1971	Объемный каркас ОК-14	Выпуск 6 часть I / Лист 14

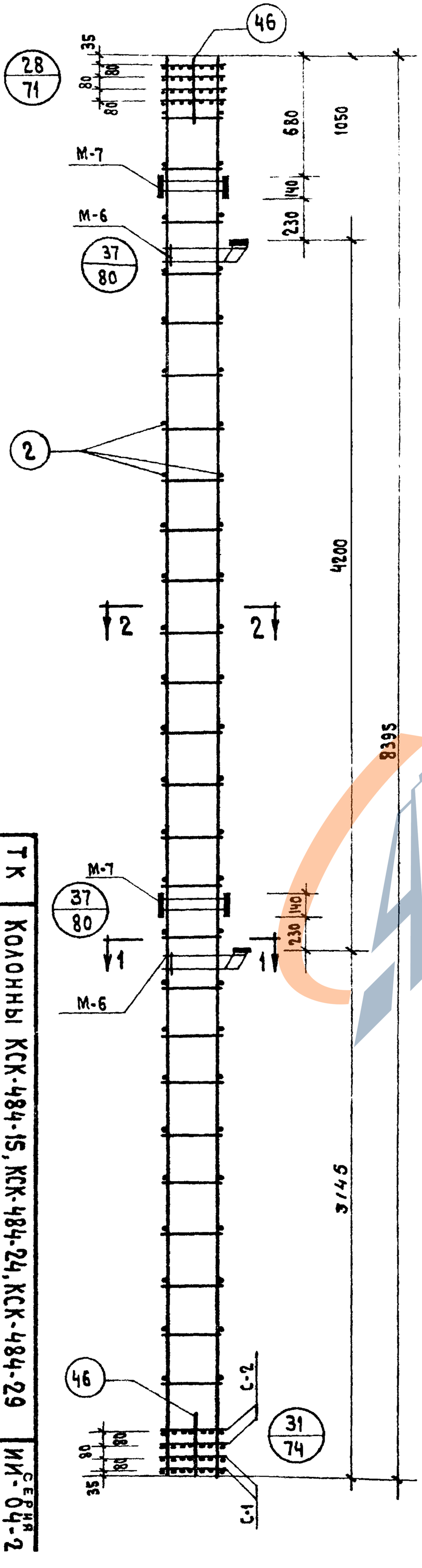

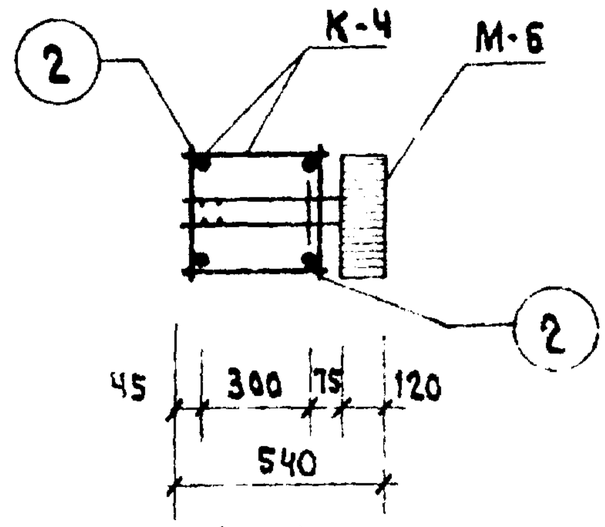

1 - 1

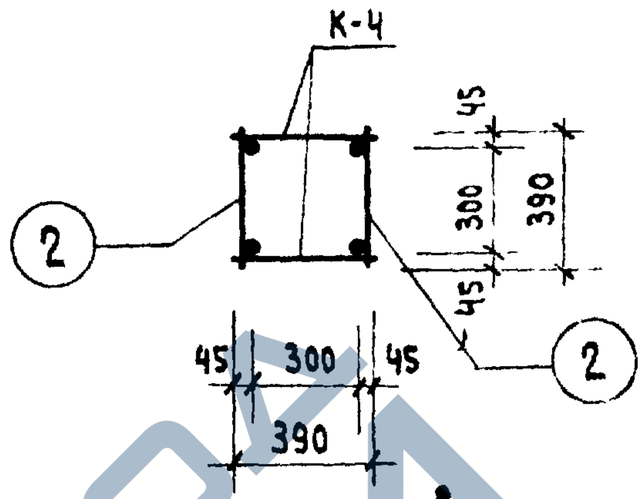

2 - 2

Спецификация марок изделий на ОК-15

Марка объемн. каркаса	Марка арматур. изделия	Кол. шт.	Вес, кг: одного издел.	Вес, кг: всех издел.	NN серии, выпуск, лист
ОК-15	К-4	2	43.8	87.6	ИИ-04-2 Вып. 6 ч. II лист 2
	С-1	4	0.8	3.2	ИИ-04-2 Вып. 6 ч. II лист 18
	С-2	4	1.2	4.8	
	М-6	2	20.0	40.0	ИИ-04-8 Вып. 3 лист 4,5
	М-7	2	11.8	23.6	
	поз. 2	52	0.1	5.2	ИИ-04-2 Вып. 6. ч. II лист 17
	поз. 46	8	0.1	0.8	
			Итого:	165.2	

Примечание:

Армирование колонны выполнено в виде пространственного каркаса собираемого из отдельных плоских каркасов с применением контактной сварки в соответствии с СН 393-69 и ГОСТ 14098-68.

ТК	Колонны КСК-484-15, КСК-484-24, КСК-484-29
1971	Объемный каркас ОК-15
Серия ИИ-04-2	Выпуск 6 часть I
Лист 15	

https://zavodjbi.com/

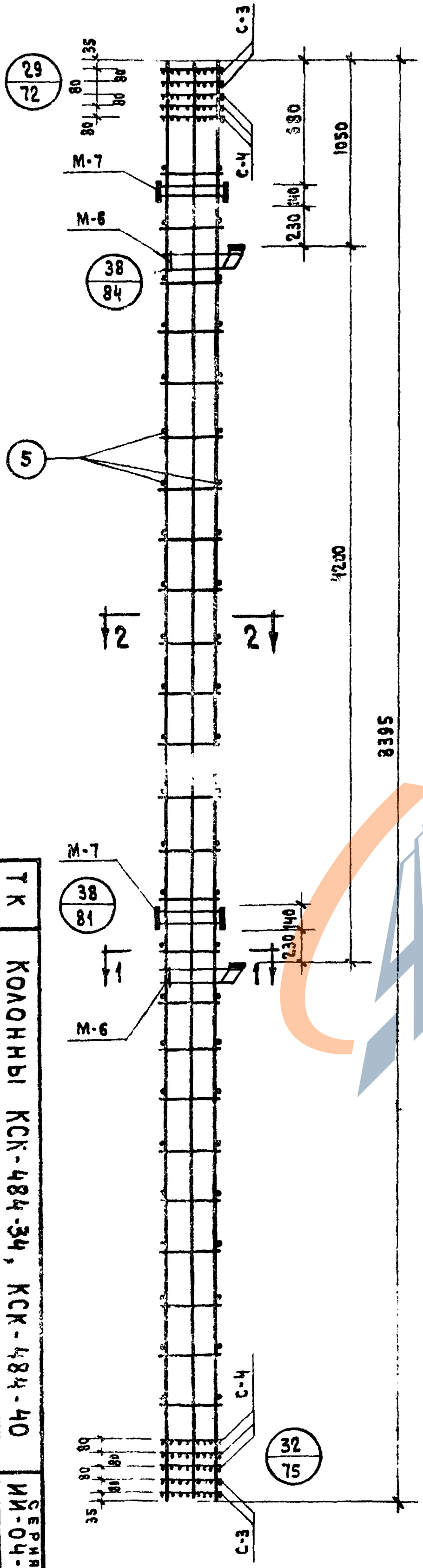

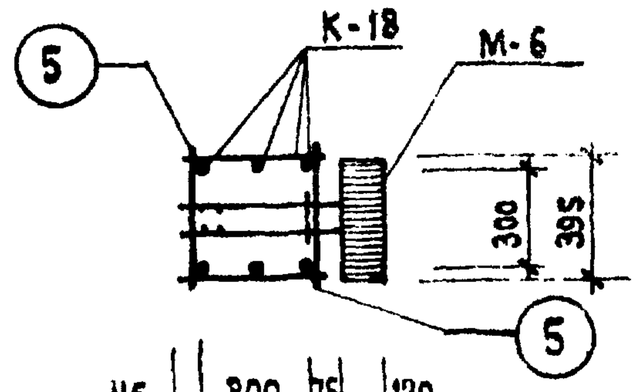

1 - 1

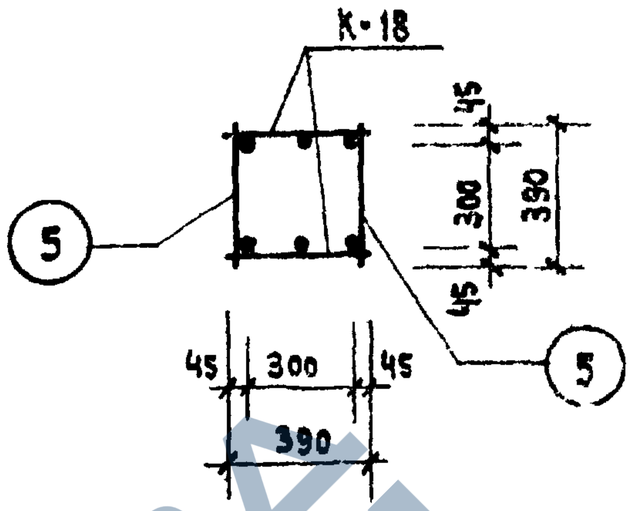

2 - 2

Спецификация марок изделий на ОК-16

Марка объемн. каркаса	Марка арматур. изделия	Кол-во шт.	Вес, кг одного издел.	Вес, кг всех издел.	№ серии, выпуск, лист
ОК-16	К-18	2	165,1	330,2	ИИ-04-1 вып. 6 ч. II лист 9
	С-3	4	1.0	4.0	ИИ-04-2 вып. 6 ч. II лист 18
	С-4	6	1.4	8.4	
	М-6	2	20,0	40.0	ИИ-04-2 вып. 3 лист 4.5
	М-7	2	11.8	23.6	
	поз. 5	50	0.25	12.5	ИИ-04-2 вып. 6 · II лист 17
	поз. 46	4	0.1	0.4	
			Итого:	419.1	

Примечание.

1. Армирование колонны выполнено в виде пространственного каркаса собираемого из отдельных плоских каркасов с применением контактной сварки в соответствии с СН 393-69 и ГОСТ 14098-68.
2. Поз. 46 см. на узлах 29 и 32

ТК	1971
Колонны КСК-484-34, КСК-484-40	
Объемный каркас ОК-16	
Серия 2-04-ИИ	Выпуск 6 Часть II
16	Лист

https://zavodjbi.com/

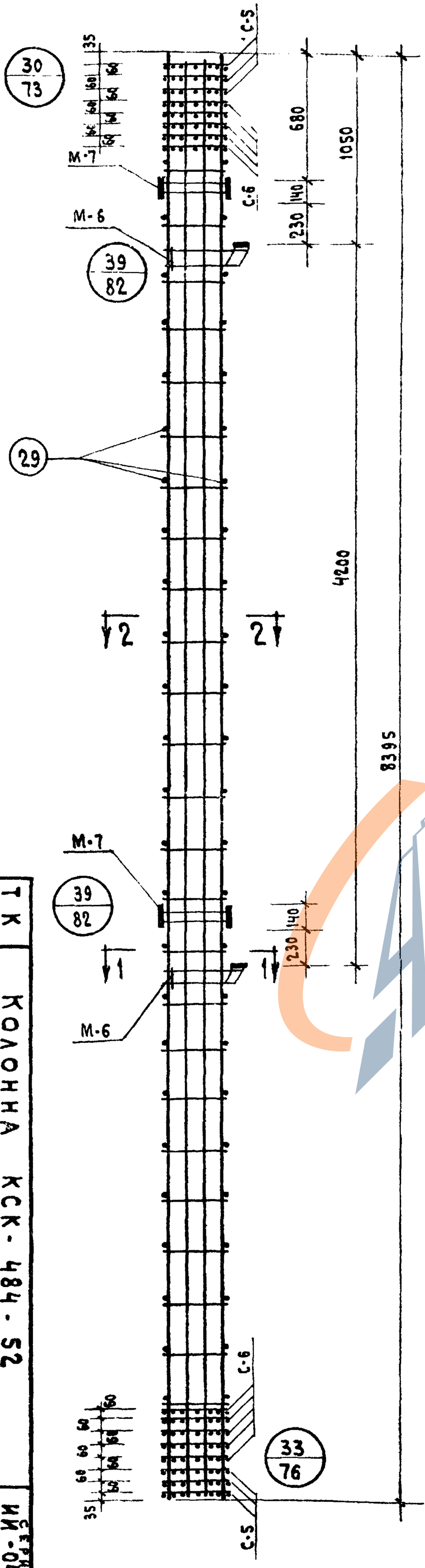

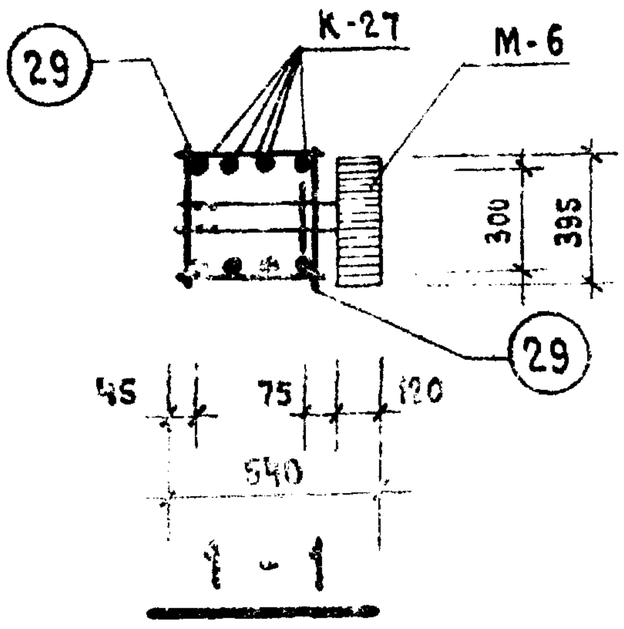

1 - 1

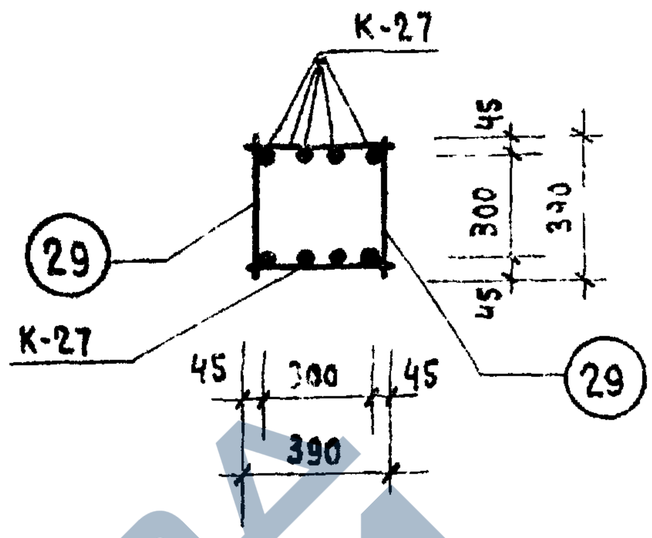

2 - 2

Спецификация марок изделий на ОК-17

Марка объемн. каркаса	Марка арматур. изделия	Кол-во шт.	Вес кг одного издел.	Вес кг всех издел.	№№ сем выпуск, лист
ОК-17	К-27	2	340,7	681,4	ИИ-04-2 вып. 6 ч. II лист 14
	С-5	6	3,3	19,8	ИИ-04-2 вып. 6 ч. II лист 19
	С-6	10	4,9	49,0	
	М-6	2	20,0	20,0	ИИ-04-8 вып. лист 4
	М-7	2	11,8	23,6	
	поз. 29	50	0,35	17,5	ИИ-04-2 вып. 6 ч. II лист 17
	поз. 47	4	0,1	0,4	
			Итого:	831,7	

Примечание.

1. Армирование колонны выполнено в виде пространственного каркаса собираемого из отдельных плоских каркасов с применением контактной сварки в соответствии с СН 393-69 и ГОСТ 14098-68.
2. Позицию 47 см. узлы 30 и 33

ТК	Колонна КСК-484-52
1971	Объемный каркас ОК-17
Серия ИИ-04-	Выпуск 6 часть I
Лист 17	

ЗАВОД КБИ

https://zavodjbi.com/

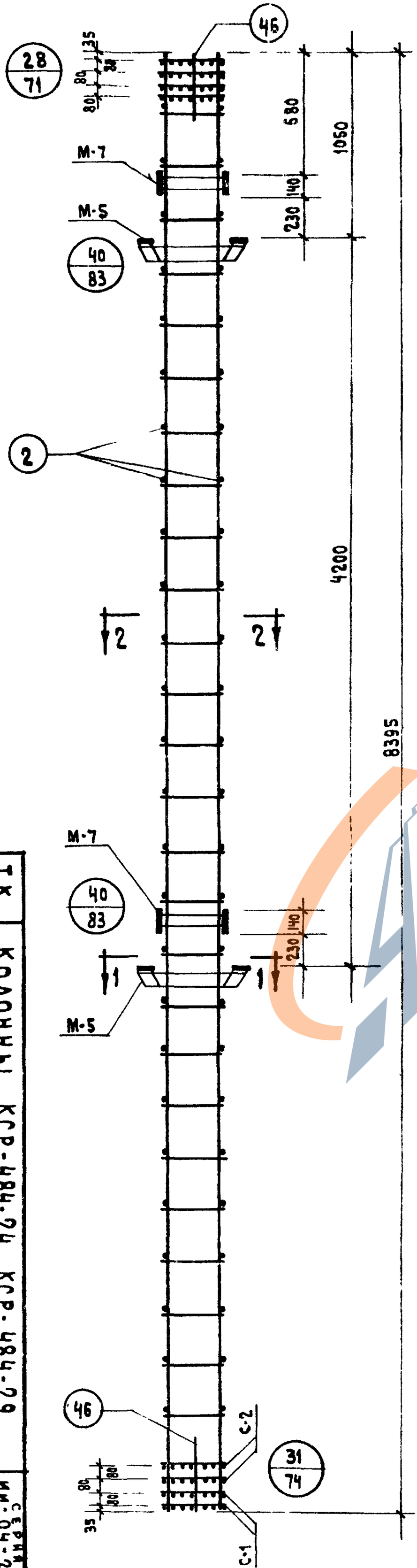

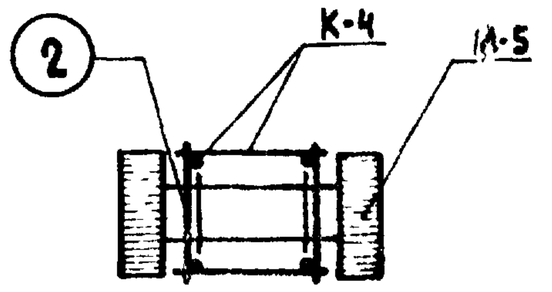

1 - 1

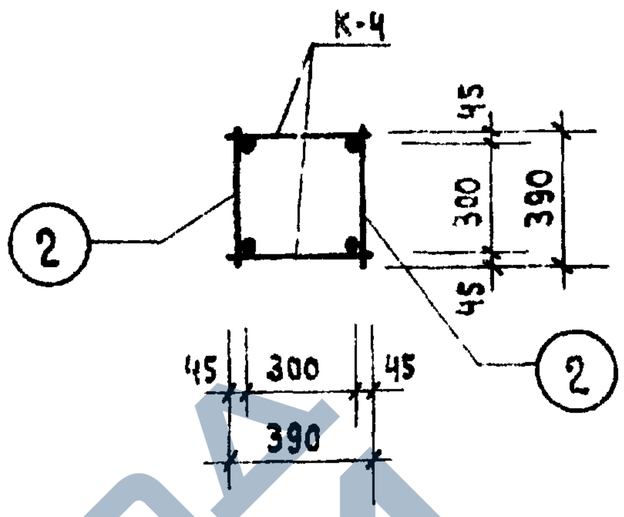

2 - 2

Спецификация марок изделий на ОК-18

Марка объемн каркаса	Марка армятур изделия	Кол. шт.	Вес. кг		NN серии, выпуск, лист
			одного издел.	всех издел.	
ОК-18	К-4	2	43.8	87.6	ИИ-04-2 Вып.6 ч.II Лист 2
	С-1	4	0.8	3.2	ИИ-04-2 Вып. 6 ч. II Лист 18
	С-2	4	1.2	4.8	
	М-5	2	28.6	28.6	ИИ-04-8 Вып.3 Лист 3,5
	М-7	2	11.8	23.6	
	поз. 2	52	0.1	5.2	ИИ-04-2 Вып. 6 ч. II Лист 17
	поз. 46	8	0.1	0.8	
			Итого:	182,4	

Примечание.

Армирование колонны выполнено в виде пространственного каркаса собираемого из отдельных плоских каркасов с применением контактной сварки. В соответствии с СН-393-69 и ГОСТ 14098-68.

1971	ТК КОЛОННЫ КСР-484-24, КСР-484-29
	Объемный каркас ОК-18
	Выпуск 6 часть I
	Серия ИИ.04-2
	Лист 18

https://zavodjbi.com/

https://zavodjbi.com/

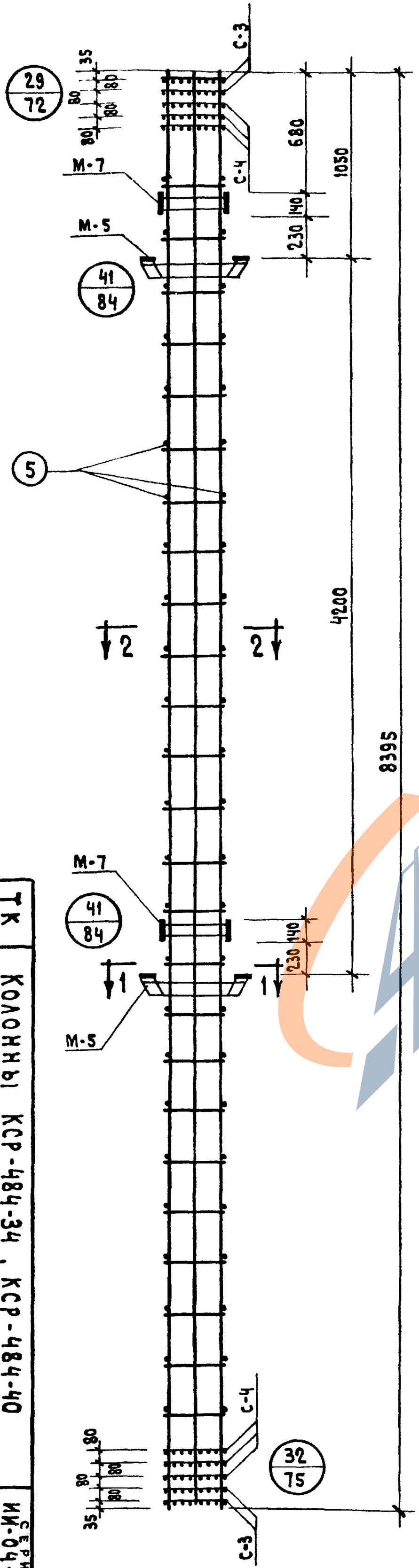

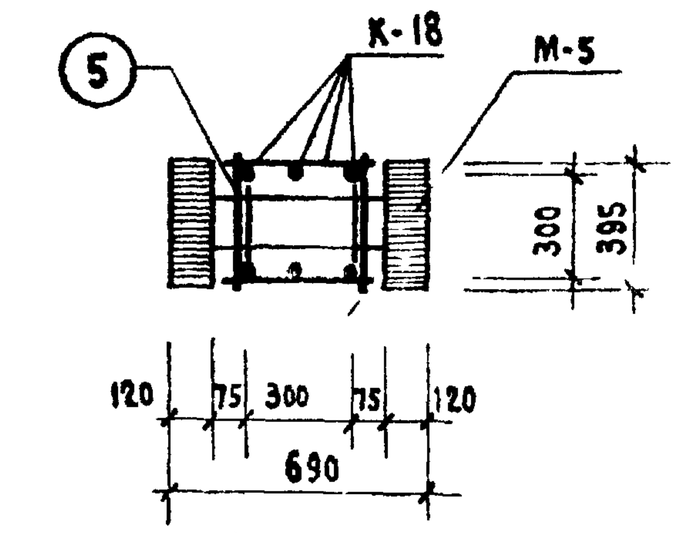

1 - 1

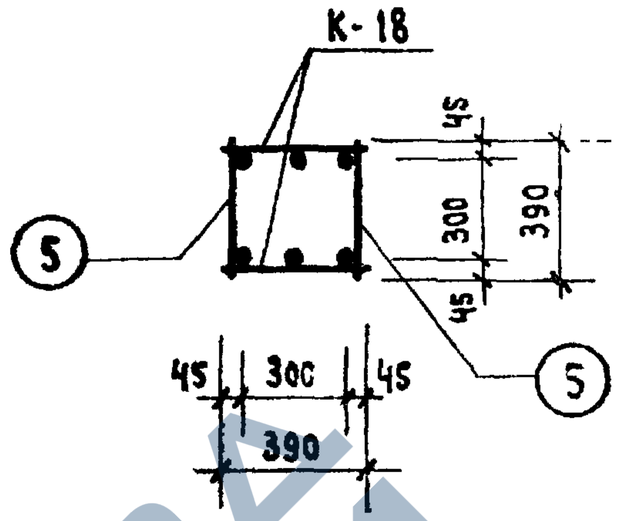

2 - 2

Спецификация марок изделий на ОК-19

Марка объемн. каркаса	Марка арматур изделия	Кол. шт	Вес, кг. одного издел.	Вес, кг. всех издел	NN серии, Выпуск, лист
ОК-19	К-18	2	165.1	330.2	ИИ-04-2 Вып. 6 ч. II Лист 9
	С-3	4	1.0	4.0	ИИ-04-2 Вып. 6 ч. II Лист 18
	С-4	6	1.4	8.4	
	М-5	2	28.6	57.2	ИИ-04-8 Вып. 3 Лист 3.5
	М-7	2	11.8	23.6	
	поз. 5	50	0,25	12,50	ИИ-04-2 Вып. 6 ч. II Лист 17
	поз. 46	4	0,1	0,4	
			Итого: 436.5		

Примечание:

1. Армирование колонны выполнено в виде пространственного каркаса собираемого из отдельных плоских каркасов с применением контактной сварки в соответствии с СН-393-69 и ГОСТ 14098-68.
2. Поз. 46 см. узлы 29 и 32

1971 ТК Колонны КСР-484-34, КСР-484-40
Одноэтажного производственного здания
Пролетом 24 м, с мостовыми кранами
Грузоподъемностью 30/5 т
Каркас ОК-19
Серия ИИ-04-2 Выпуск 6 Часть I Лист 19

https://zavodjbi.com/

https://zavodjbi.com/

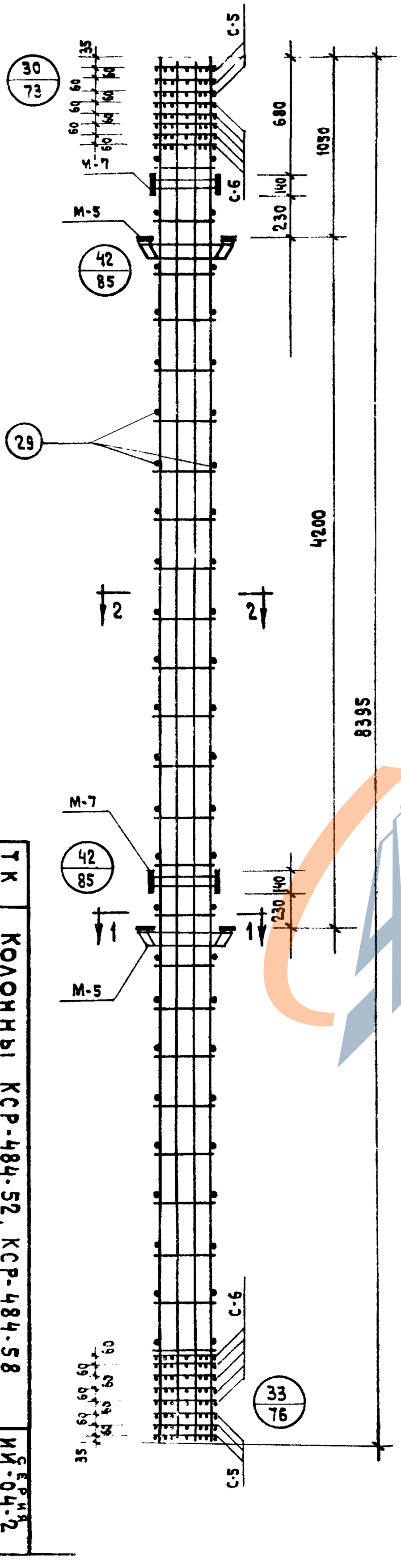

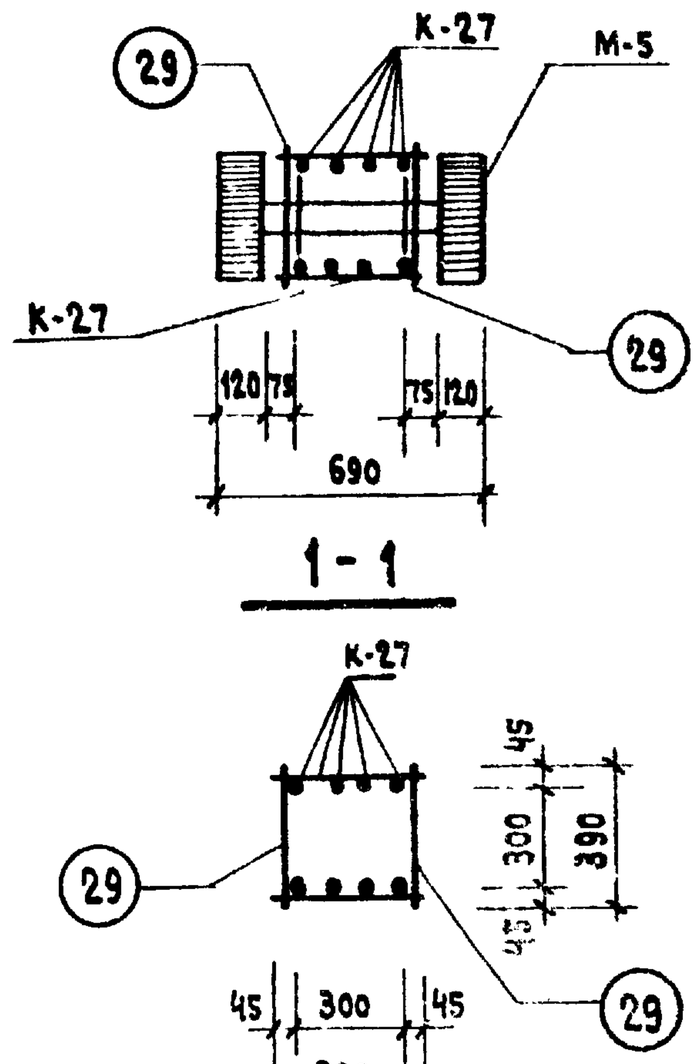

Спецификация марок изделий на ОК-20

Марка объемн. каркаса	Марка арматур. изделия	Кол-во шт.	Вес, кг одного издел.	Вес, кг всех издел.	№ серии, Выпуск, Лист
ОК-20	К-27	2	340,7	681,4	ИИ-04-2 Вып.6 ч. II Лист 14
	С-5	6	3,3	19,8	ИИ-04-2 Вып.6 ч. II Лист 19
	С-6	10	4,9	49,0	
	М-5	2	28,6	57,2	ИИ-04-8 Вып. 3 Лист 3.5
	М-7	2	11,8	23,6	
	Поз. 29	50	0,35	17,5	ИИ-04-2 Вып.6 ч. II Лист 17
	Поз. 47	4	0,1	0,4	
			Итого: 848,9		

Примечание.

Армирование колонны выполнено в виде пространственного каркаса собираемого из отдельных плоских каркасов с применением контактной сварки в соответствии с СН 393-69 и ГОСТ 14098-68.

1971	ТК	Колонны КСР-484-52, КСР-484-58
	Объемный каркас ОК-20	Серия ИИ-04-2 Выпуск 6 Часть I
	20	

https://zavodjbi.com/

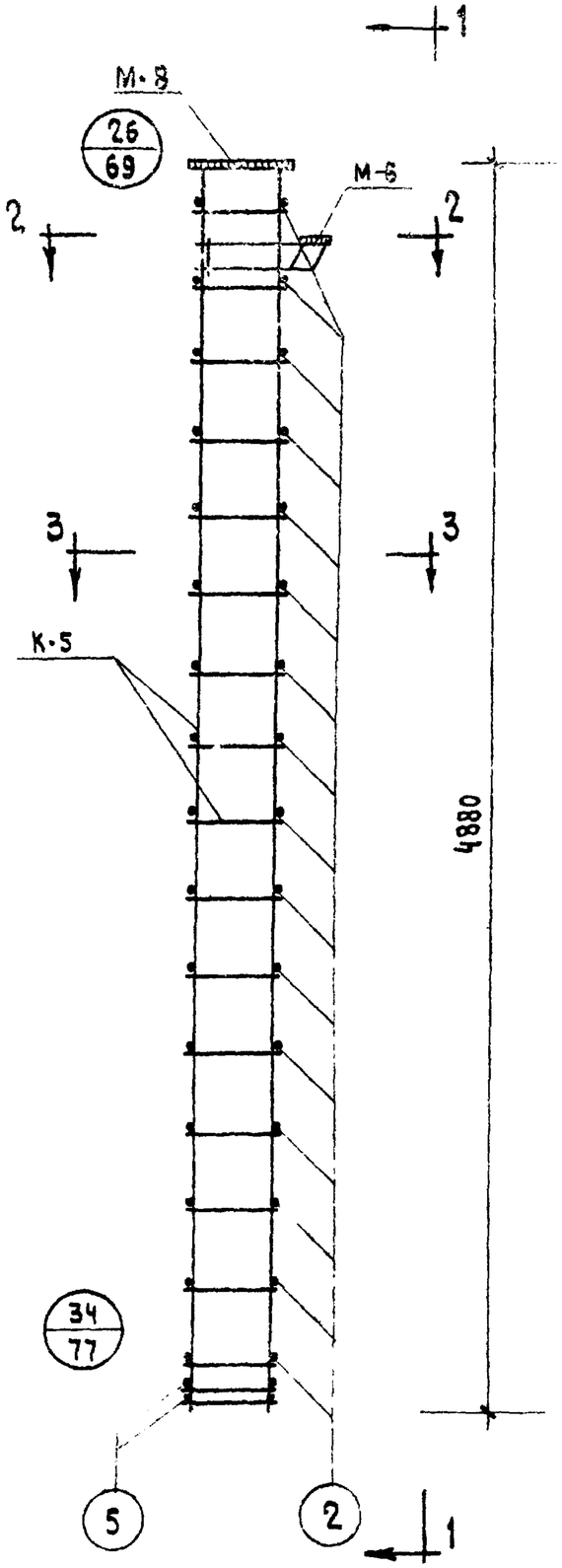

1-1

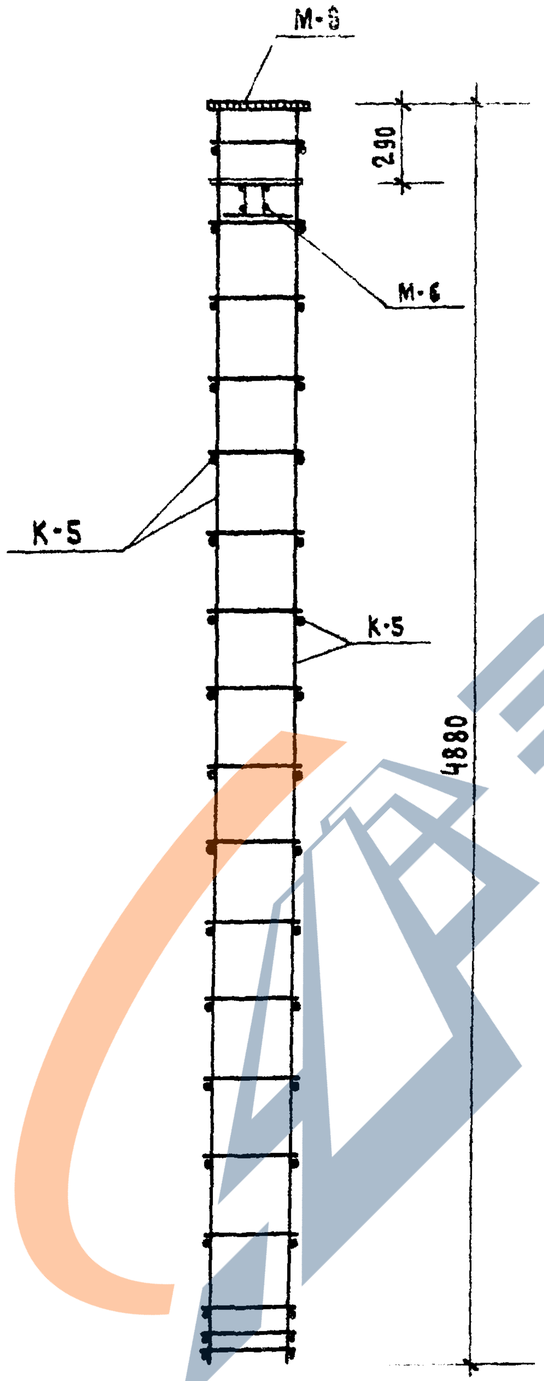

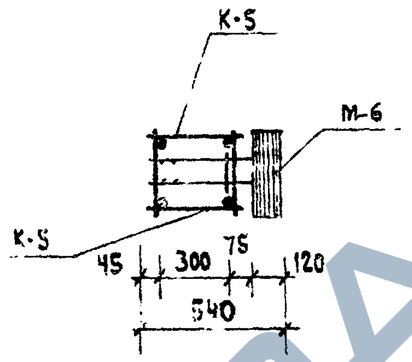

2-2

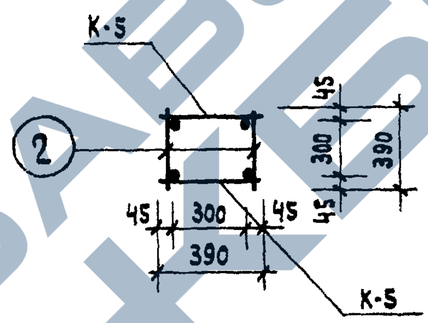

3-3

Спецификация марок изделий на ОК-21

Марка объемн. каркаса	Марка армятур. изделия	Кол. шт.	Вес, кг. одного издел.	Вес, кг. всех издел.	N N серии, Выпуск, Лист
ОК-21	К-5	2	26,1	52,2	ИИ-04-2 Вып.6 ч. II лист 3
	М-6	1	20.0	20.0	ИИ-04-8 Вып. 3 лист 4,7
	М-8	1	16,9	16,9	
	поз. 2	32	0,1	3,2	ИИ-04-2 Вып. 6 Ч. II лист 17
	поз. 5	4	0,25	1.0	
			Итого:	93,3	

Примечания:

1. Армирование колонны выполнено в виде пространственного каркаса, собираемого из отдельных плоских каркасов с применением контактной сварки в соответствии с СН-393-69 и ГОСТ-14098-68

ТК	Колонна КК-442-24	Серия ИИ-04-
1971	Объемный каркас ОК-21	Выпуск 6 часть I — 2

ЗАВОД ЖБИ

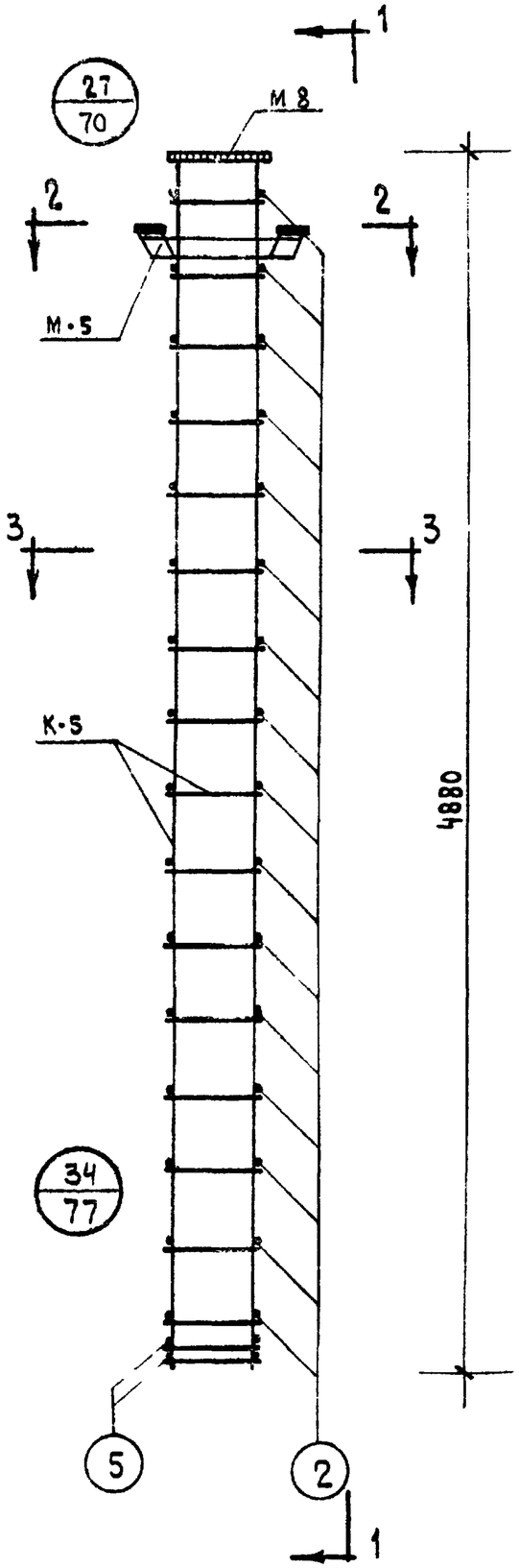

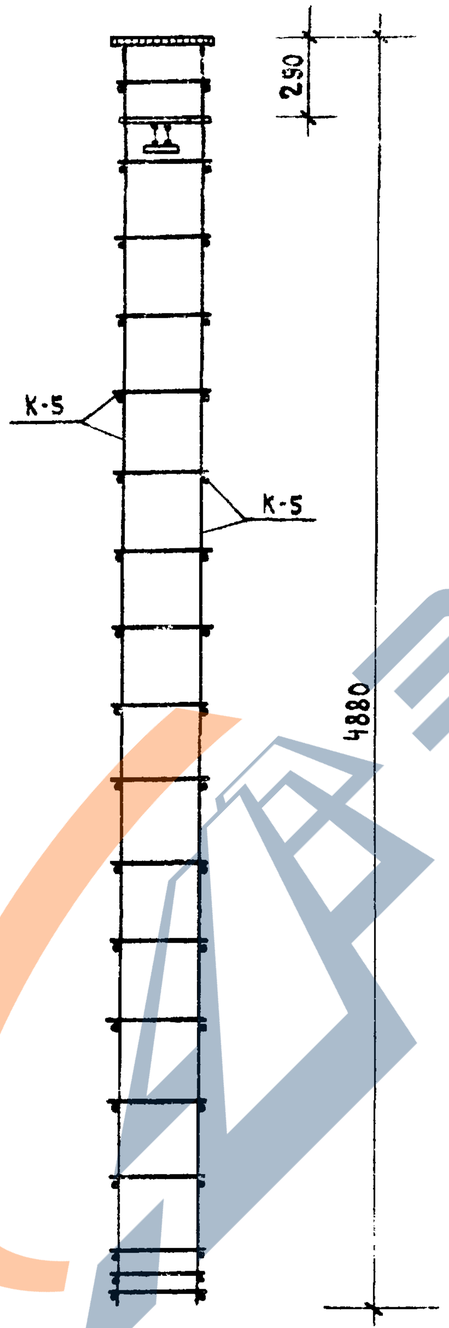

1-1

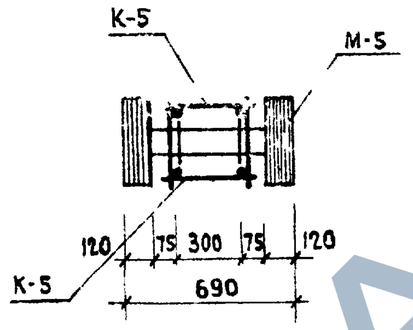

2-2

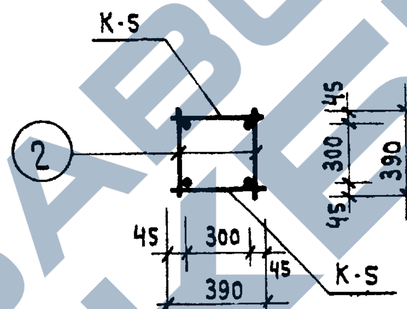

3-3

Спецификация марок изделий на ОК-22

Марка объемн. каркаса	Марка арматур. изделия	Кол. шт.	Вес, кг одного издел.	Вес, кг всех издел.	NN серии, выпуск, лист
ОК-22	К-5	2	26,1	52,2	ИИ-04-2 вып. 6 ч. II лист 3
	М-5	1	28,6	28,6	ИИ-04-8 вып. 3 лист 3.7
	М-8	1	16,9	16,9	
	поз. 2	32	0,1	3,2	ИИ-04-2 вып. 6
	поз 5	4	0,25	1.0	ч. II лист 17
			Итого:	101,9	

Примечания:

1. Армирование колонны выполнено в виде пространственного каркаса, собираемого из отдельных плоских каркасов с применением контактной сварки в соответствии с СН-393-69 и ГОСТ 14098-68

ТК	Колонна КР-442-24	Серия ИИ-04-2	
1971	Объемный каркас ОК-22	Выпуск 6 часть I	Лист 22

Спецификация марок изделий на ОК-23

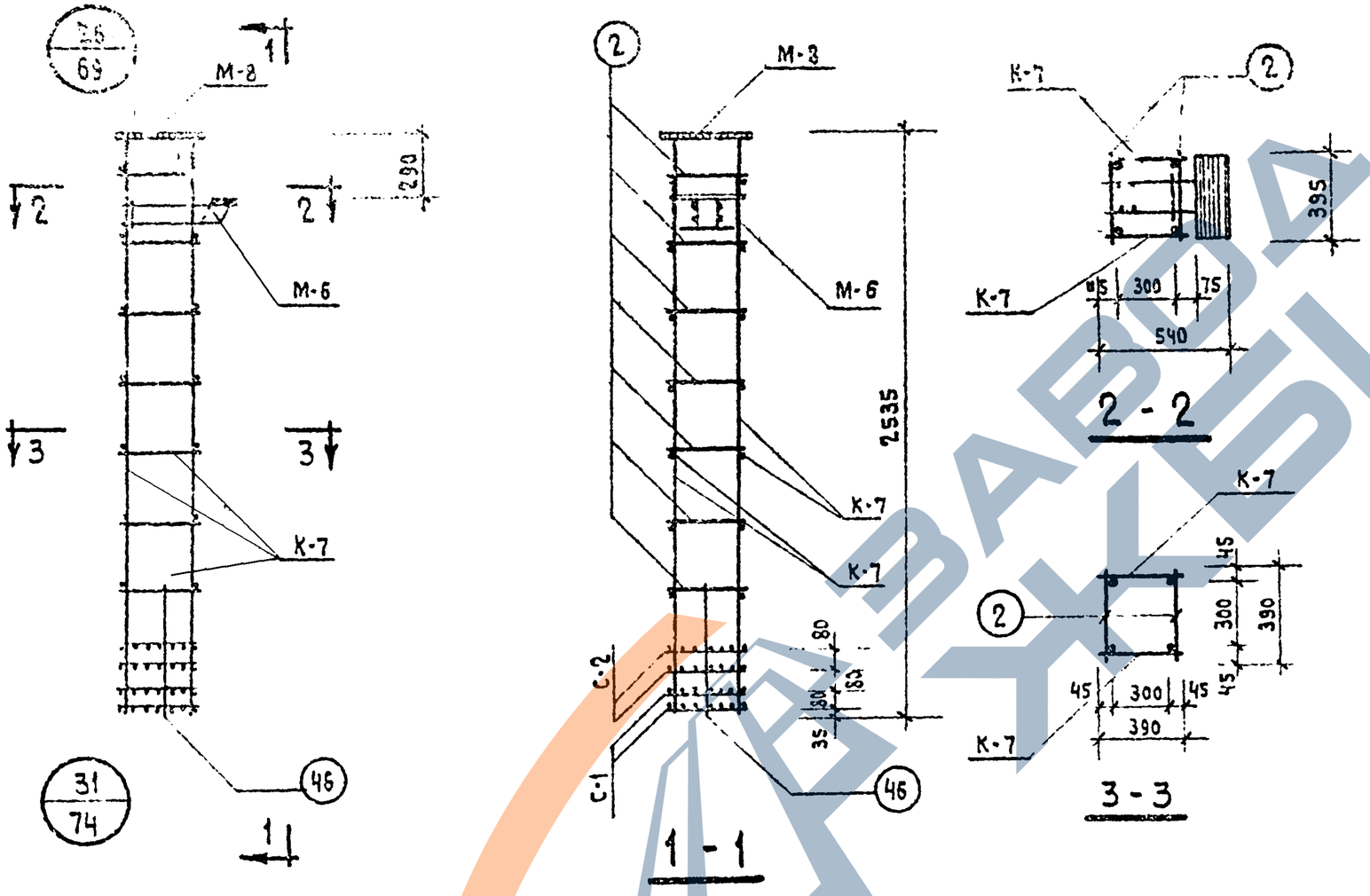

Марка объемн. каркаса	Марка арматур. каркаса	Кол-во шт	Вес, кг одного издел.	Вес, кг всех издел.	НН серии, выпуск, лист
ОК-23	К-7	2	13.2	26.4	ИИ-04-2 Вып. 6 ч. II лист 4
	С-1	2	0.8	1.6	ИИ-04-2 Вып. 6 ч. II лист 18
	С-2	2	1.2	2.4	ИИ-04-2 Вып. 6 ч. II лист 18
	М-6	1	20.0	20.0	ИИ-04-8 Вып. 3 л. 4
	М-8	1	16.9	16.9	ИИ-04-8 Вып. 3 л. 7
	поз. 2	14	0.1	1.4	ИИ-04-2 Вып. 6 ч. II лист 17
	поз. 46	4	0.1	0.4	ИИ-04-2 Вып. 6 ч. II лист 17
			Итого:	69.1	

Примечание:

1. Армирование колонны выполнено в виде пространственного каркаса, собираемого из отдельных плоских каркасов с применением контактной сварки в соответствии с СН 393-69 и ГОСТ 14098-68.

ТК	Колонна КВК-433-24	Серия ИИ-04
1971	Объемный каркас ОК-23	Выпуск 6 часть I

Г. Москва | Рук гр инж. | Кол-

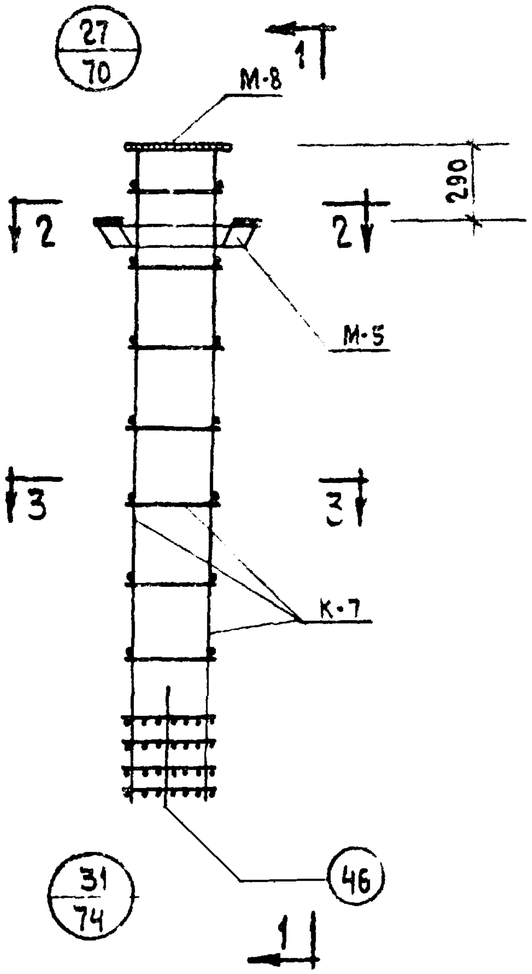

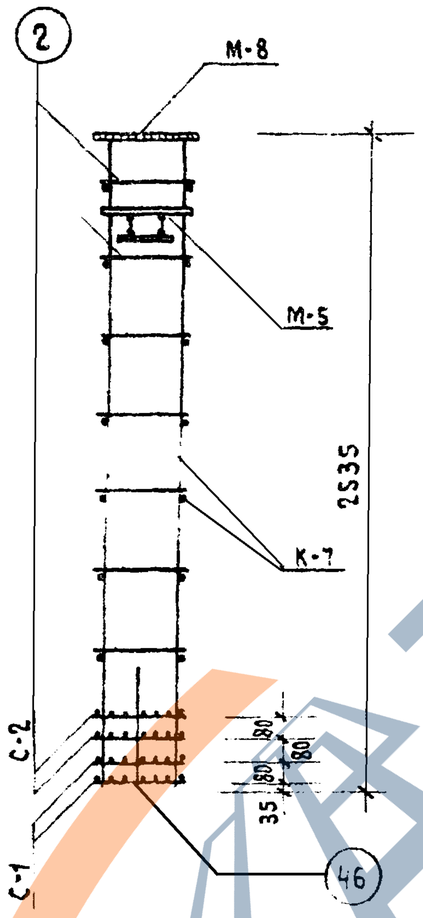

1-1

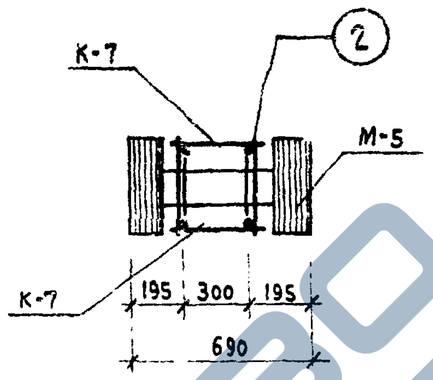

2-2

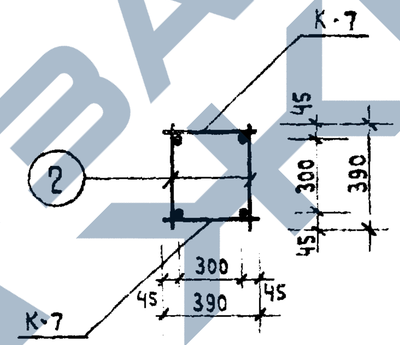

3-3

Спецификация марок изделий на ОК-24

Марка объемн. каркаса	Марка арматур. изделия	Кол-во шт.	Вес, кг одного издел.	Вес, кг всех издел.	NN серии, выпуск, лист
ОК-24	К-7	2	13.2	26.4	ИИ-04-2 Вып.6 ч.II лист 4
	С-1	2	0.8	1.6	ИИ-04-2 Вып.6 ч.II лист 18
	С-2	2	1.2	2.4	ИИ-04-2 Вып.6 ч.II лист 18
	М-5	1	28.6	28.6	ИИ-04-8 Вып.3 л.3
	М-8	1	16.9	16.9	ИИ-04-8 Вып. 3 л.7
	Поз.2	14	0.1	1.4	ИИ-04-2 Вып.6 ч.II лист 17
	Поз.46	4	0.1	0.4	ИИ-04-2 Вып.6 ч.II лист 17
			Итого:	77.7	

Примечание:

1. Армированные колонны выполнено в виде пространственного каркаса, собираемого из отдельных плоских каркасов с применением контактной сварки в соответствии с СН 393-69 и ГОСТ 14098-68

ЗАВОД ЖБИ

ТК	Колонна КВР-433-24	Серия ИИ-04 2
1971	Объемный каркас ОК-24	Выпуск 6 часть II / Лист 24

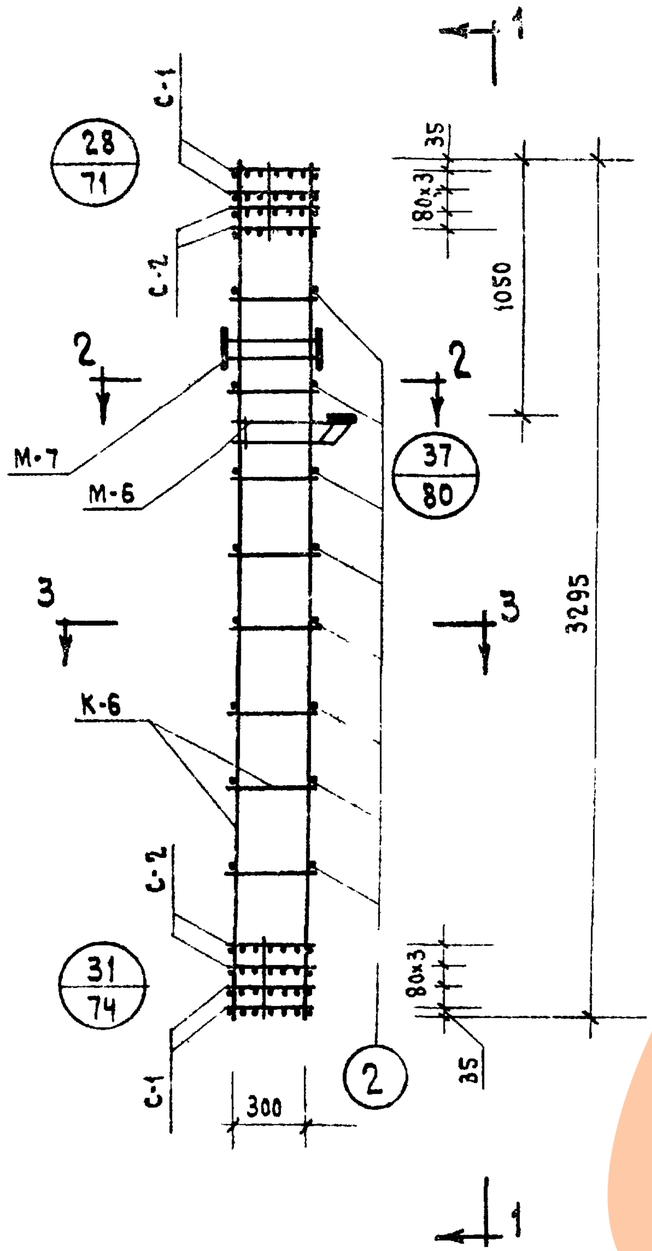

1-1

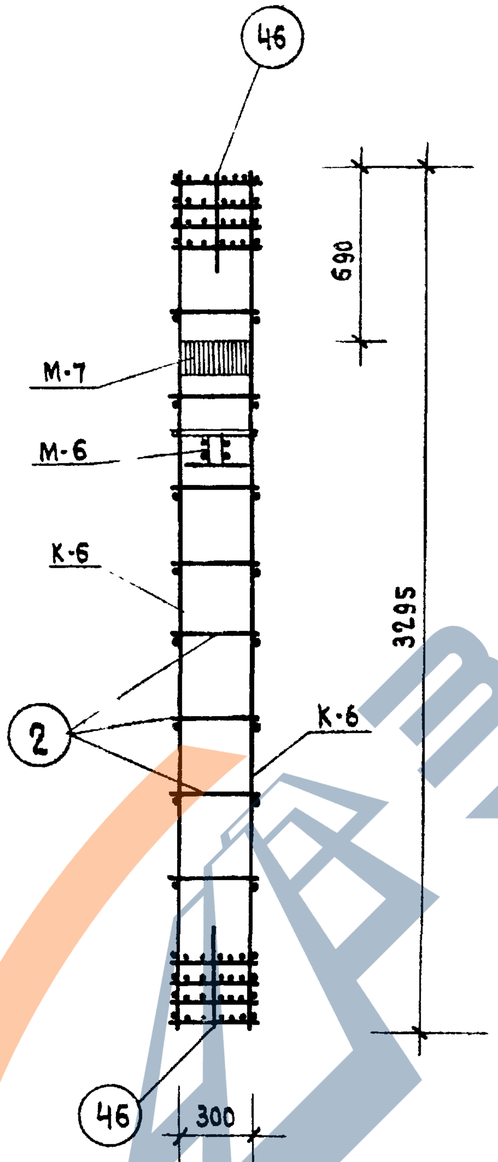

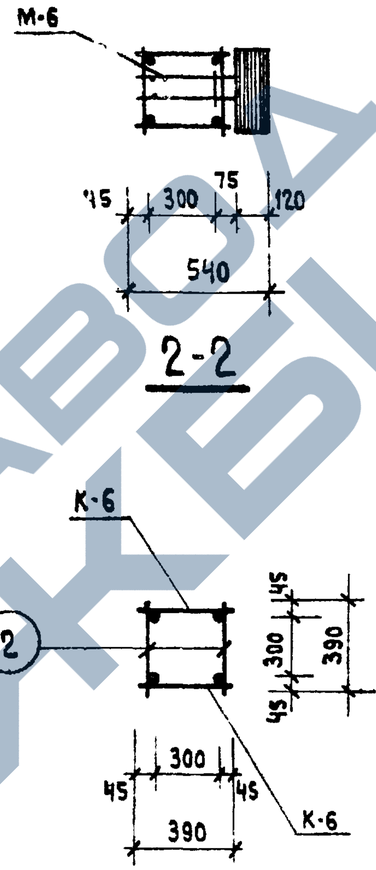

2-2

3-3

Спецификация марок изделий на ОК-25

Марка объемн. каркаса	Марка арматур. каркаса	Кол-во шт.	Вес, кг одного издел.	Вес, кг всех издел	NN серии, выпуск, лист
ОК-25	К-6	2	17.1	34.2	ИИ-04-2 вып.6 ч. II лист 3
	С-1	4	0.8	3.2	ИИ-04-2 вып.6 ч. II лист 18
	С-2	4	1.2	4.8	ИИ-04-2 вып.6 ч. II лист 18
	М-6	1	20.0	20.0	ИИ-04-8 вып. 3 л.4
	М-7	1	11.8	11.8	ИИ-04-8 вып. 3 л.5
	поз.2	18	0.1	1.8	ИИ-04-2 вып.6 ч. II Лист 17
	поз.46	8	0.1	0.8	ИИ-04-2 вып.6 ч. II лист 17
			Итого:	76.6	

Примечания:

1. Армирование колонны выполнено в виде пространственного каркаса, собираемого из плоских каркасов с помощью контактной сварки в соответствии с СН-393-69 и ГОСТ 14098-68

ТК	Колонны КСК-433-24, КСК-433-29	Серия ИИ-04-2	
1971	Объемный каркас ОК-25	Выпуск 8 часть I	Лист 25

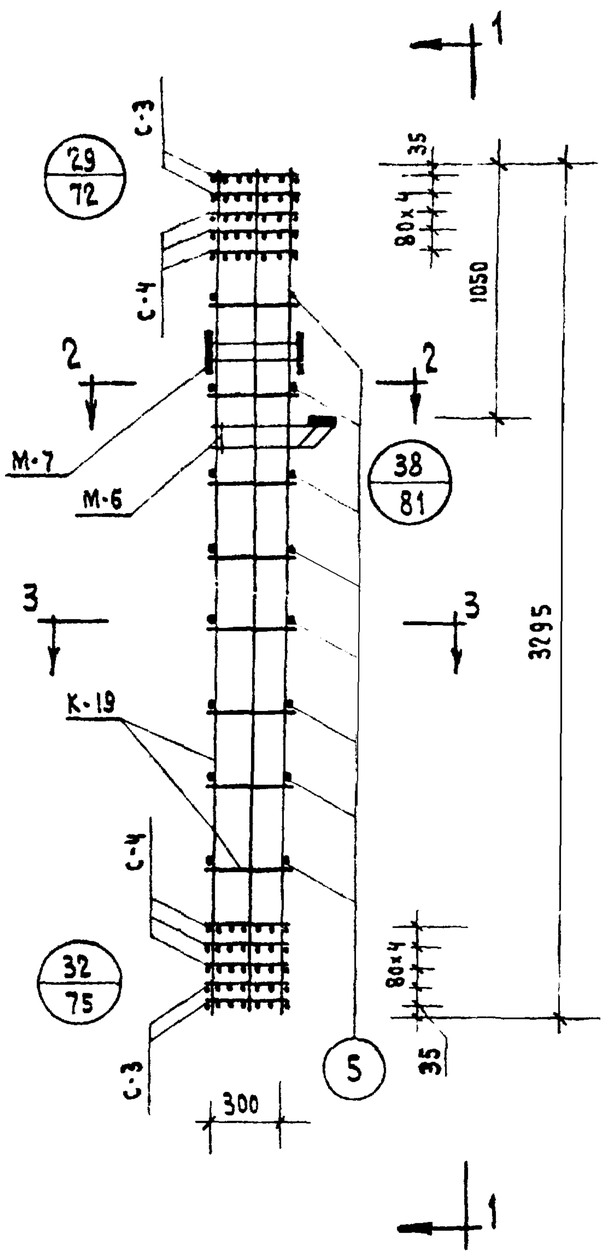

1-1

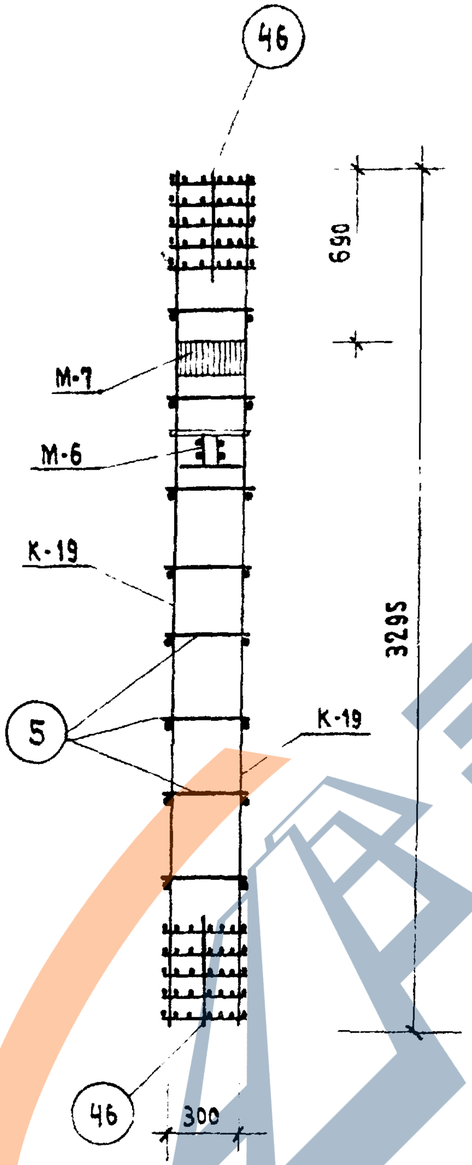

2-2

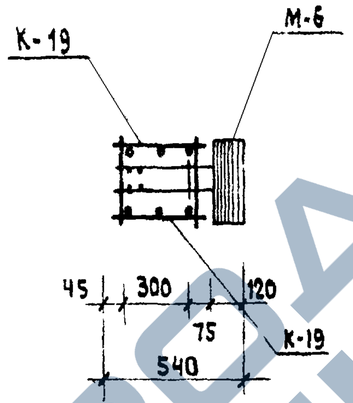

3-3

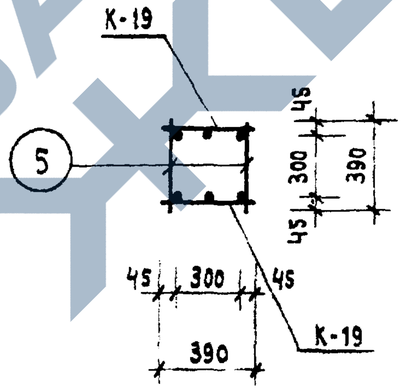

Спецификация марок изделий на ОК-26

Марка объемн. каркаса	Марка армат. изделия	Кол-во шт.	Вес, кг одного издел.	Вес, кг всех издел.	NN серии, выпуск, лист
ОК-26	К-19	2	64.4	128.8	ИИ-04-2 Вып. 6 ч. II лист 10
	С-3	4	1.0	4.0	ИИ-04-2 Вып. 6 ч. II лист 18
	С-4	6	1.4	8.4	ИИ-04-2 Вып. 6 ч. II лист 18
	М-6	1	20.0	20.0	ИИ-04-8 Вып. 3 л. 4
	М-7	1	11.8	11.8	ИИ-04-8 Вып. 3 л. 5
	поз. 5	16	0.25	4.0	ИИ-04-2 Вып. 6 ч. II лист 17
	поз. 46	4	0.1	0.4	ИИ-04-2 Вып. 6 ч. II лист 17
			Итого: 177.4		

Примечания:

1. Армирование колонны выполнено в виде пространственного каркаса, собираемого из плоских каркасов с помощью контактной сварки в соответствии с СН-393-69 и ГОСТ 14098-68

ТК	Колонны КСК-433-34, КСК-433-40	Серия	ИИ-04-2
1971	Объемный каркас ОК-26	Выпуск 6 часть I	Лист 26

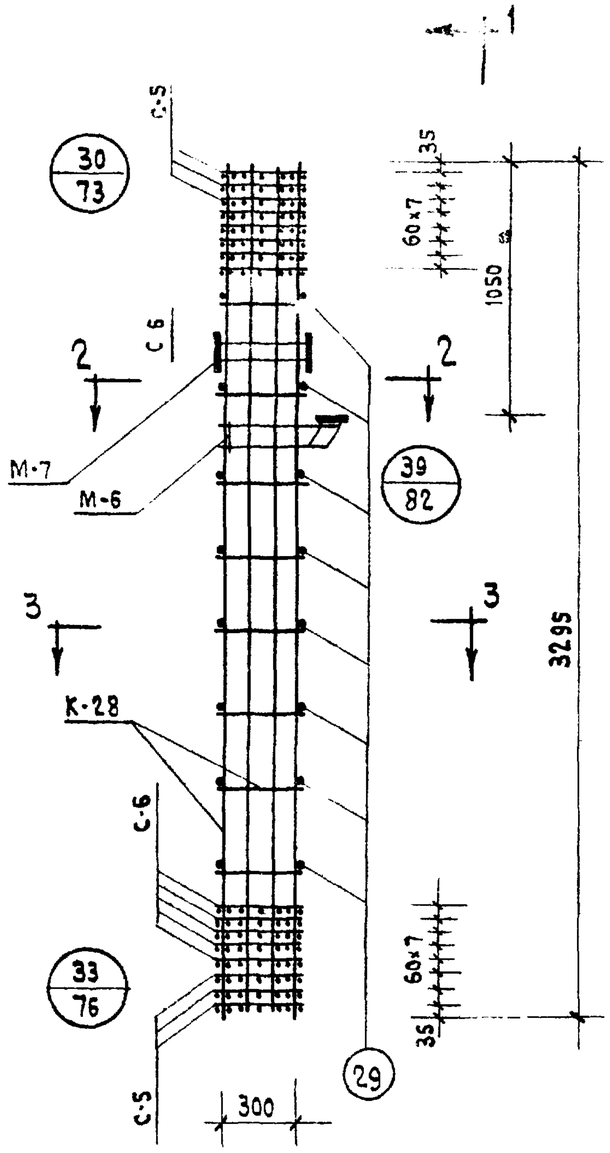

1-1

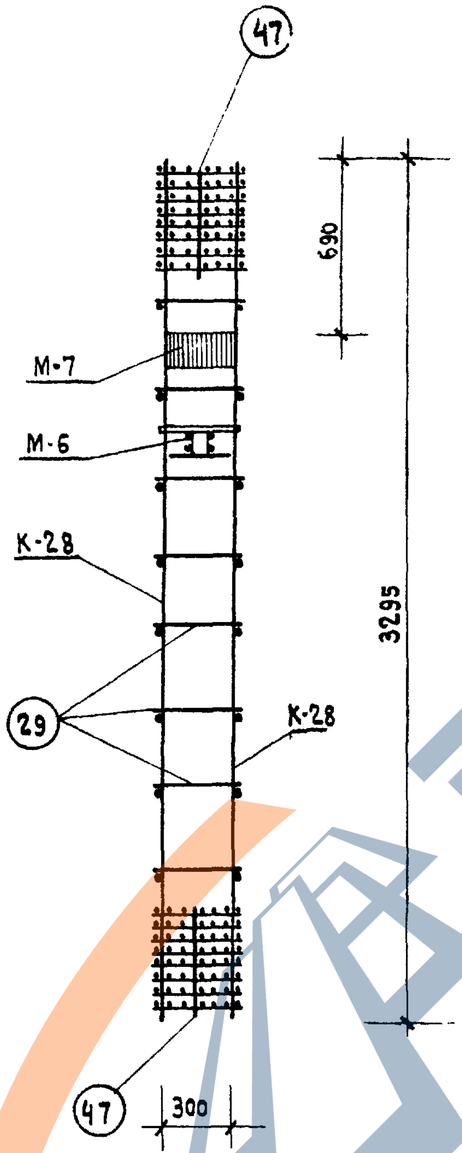

2-2

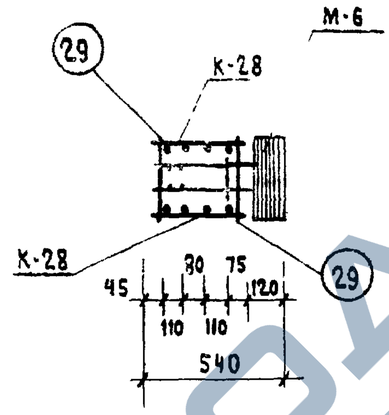

3-3

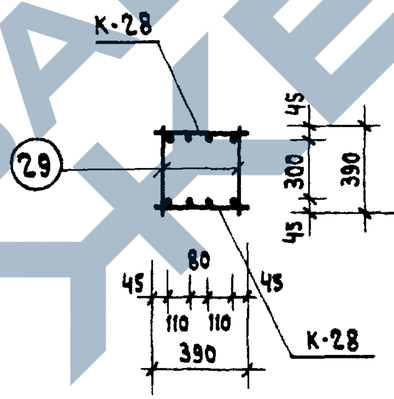

Спецификация марок изделий на ОК-27

Марка объемн. каркаса	Марка армат. издел.	К-во шт.	Вес, кг одного издел.	Вес, кг всех издел.	NN серии, выпуск, лист
ОК-27	К-28	2	132.8	265.6	ИИ-04-2 Вып. 6 ч. II Лист 14
	С-5	6	3.3	19.8	ИИ-04-2 Вып. 6 ч. II Лист 19
	С-6	10	4.9	49,0	ИИ-04-2 Вып. 6 ч. II Лист 19
	М-6	1	20.0	20.0	ИИ-04-8 Вып. 3 л. 4
	М-7	1	11.8	11.8	ИИ-04-8 Вып. 3 л. 5
	П03-29	16	0.35	5.6	ИИ-04-2 Вып. 6 ч. II Лист 17
	П0..47	4	0,1	0.4	ИИ-04-2 Вып. 6 ч. II Лист 17
			Итого: 372.2		

Примечания:

1. Армирование колонны выполнено в виде пространственного каркаса, собираемого из плоских каркасов с помощью контактной сварки в соответствии с СН-393-69 и ГОСТ 14098-68.

ТК	Колонна КСК-433-52	Серия ИИ-04-2
1971	Объемный каркас ОК-27	Выпуск 6 часть I / Лист 27

https://zavodgk.com/

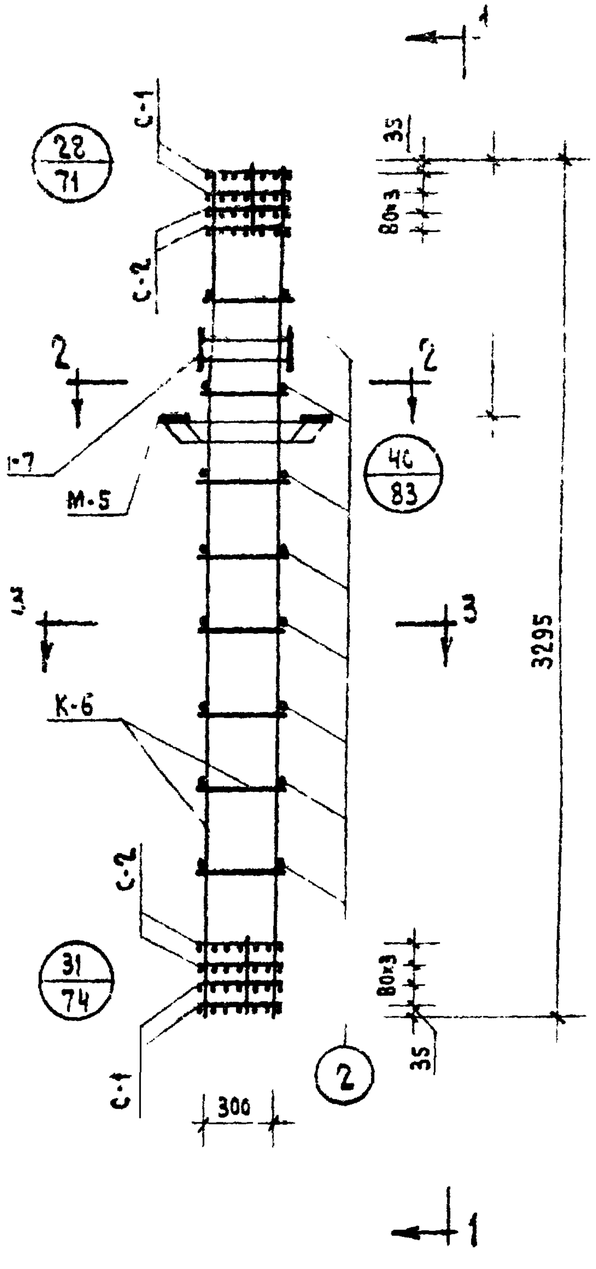

1-1

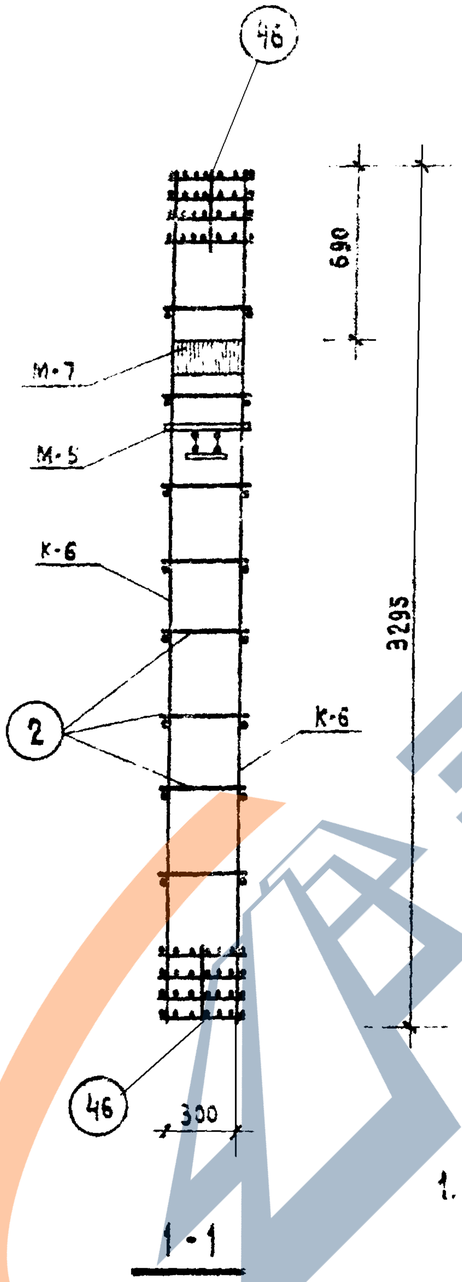

2-2

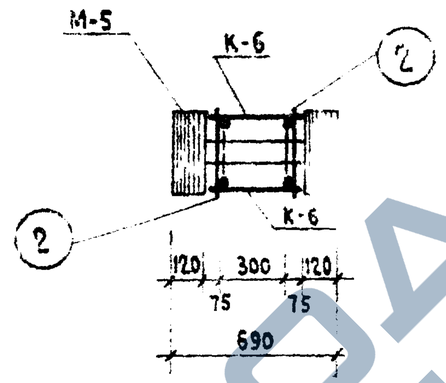

3-3

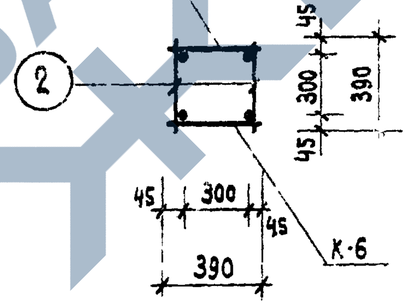

Спецификация марок изделий на ОК-28

Марка объемн. каркаса	Марка армат. каркаса	К-во шт.	Вес, кг. одного издел.	Вес, кг. всех издел.	NN серии, выпуск, лист.
ОК-28	К-6	2	17.1	34.2	ИИ-04-2 Вып. 6 ч. II лист 3
	С-1	4	0.8	3.2	ИИ-04-2 Вып. 6 ч. II лист 18
	С-2	4	1.2	4.8	ИИ-04-2 Вып. 6 ч. II лист 18
	М-5	1	28,6	28,6	ИИ-04-8 Вып. 3 л. 3
	М-7	1	11.8	11.8	ИИ-04-8 Вып. 3 л. 5
	поз. 2	18	0.1	1.8	ИИ-04-2 Вып. 6 ч. II лист 17
	поз. 46	8	0.1	0.8	ИИ-04-2 Вып. 6 ч. II лист 17
			Итого	85,2	

Примечания:

1. Армирование колонны выполнено в виде пространственного каркаса, собираемого из плоских каркасов с помощью контактной сварки в соответствии с СН-393-69 и ГОСТ 14098-68.

ТК	Колонны КСР-433-24, КСР-433-29	Серия ИИ-04-2	
1971	Объемный каркас ОК-28	Выпуск 6 часть I	Лист 28

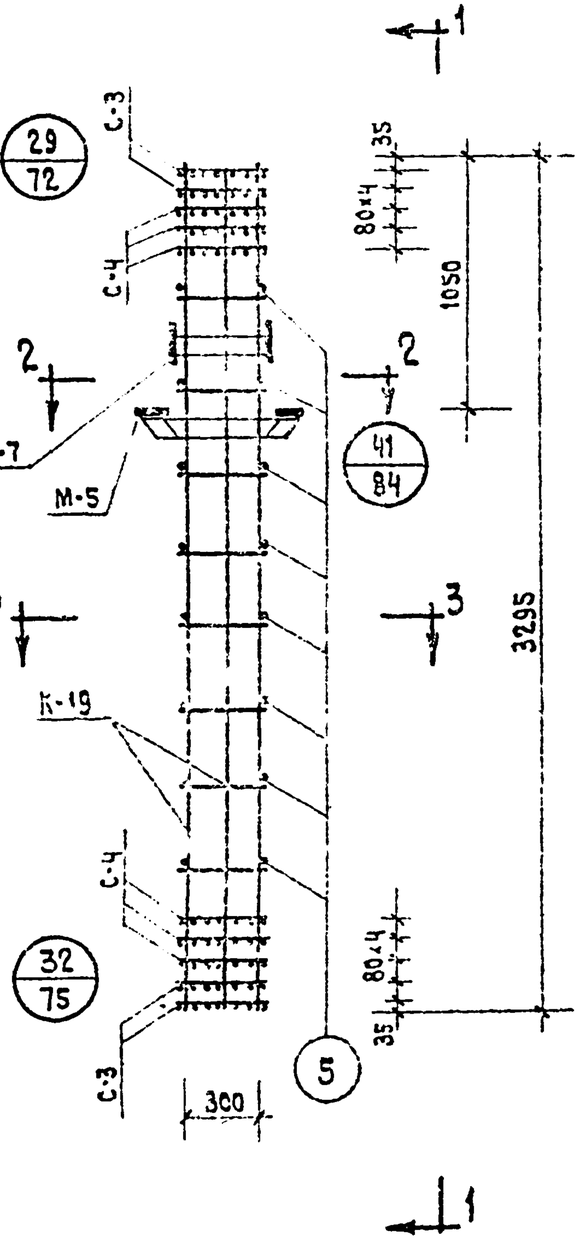

1-1

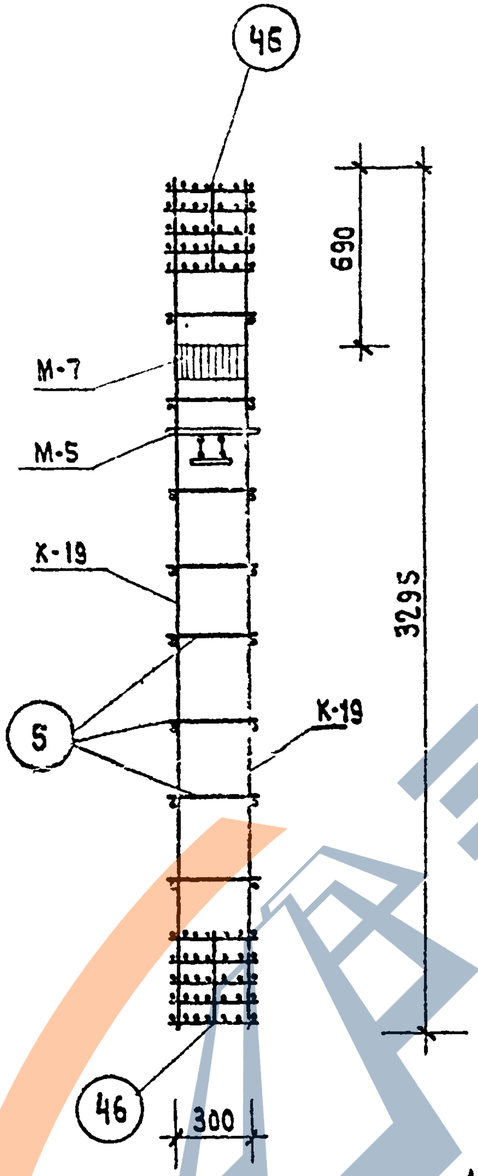

2-2

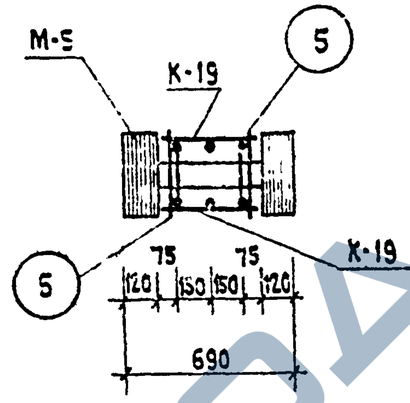

3-3

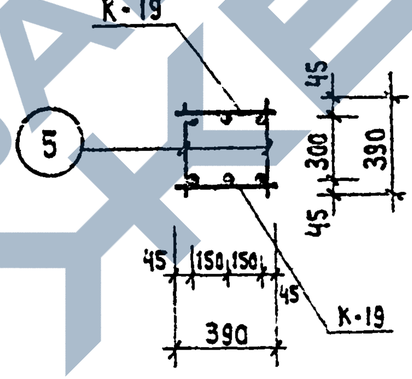

Спецификация марок изделий на ОК-29

Марка объемн. каркаса	Марка армат. каркаса	Кол. шт.	Вес, кг одного издел.	Вес, кг всех издел.	КН серии выпуск лист
ОК-29	К-19	2	64.4	128,8	ИИ-04-2 Вып. 6 ч. II лист 10
	С-3	4	1.0	4.0	ИИ-04-2 Вып. 6 ч. II лист 18
	С-4	6	1.4	8,4	ИИ-04-2 Вып. 6 ч. II лист 18
	М-5	1	28,6	28,6	ИИ-04-8 Вып. 3 л 3
	М-7	1	11.8	11.8	ИИ-04-8 Вып. 3 л.5
	Поз. 5	18	0.25	4.5	ИИ-04-2 Вып. 6 ч. II лист 17
	Поз. 46	4	0,1	0.4	ИИ-04-2 Вып. 6 ч. II лист 17
			Итого:	186.5	

Примечания

1. Армирование колонны выполнено в виде пространственного каркаса, собираемого из плоских каркасов с помощью контактной сварки в соответствии с СН-393-69 и ГОСТ 14098-68

ТК	Колонны КСР-433-34, КСР-433-40	Серия ИИ-04-2
1971	Объемный каркас ОК-29	Выпуск 6 часть I / Лист 29

https://zavodjbi.com/

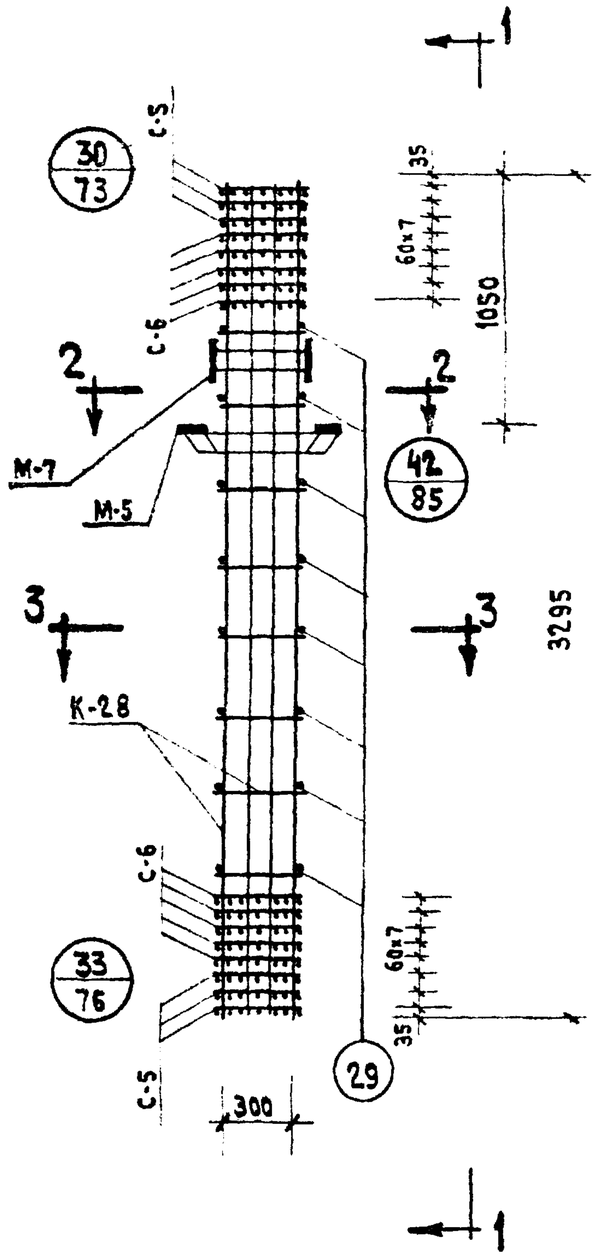

1-1

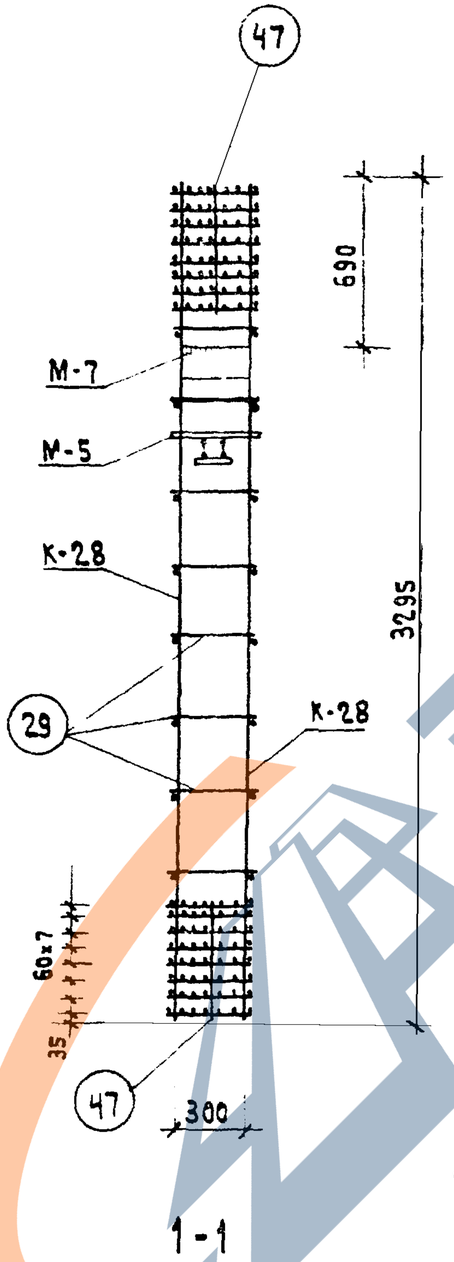

2-2

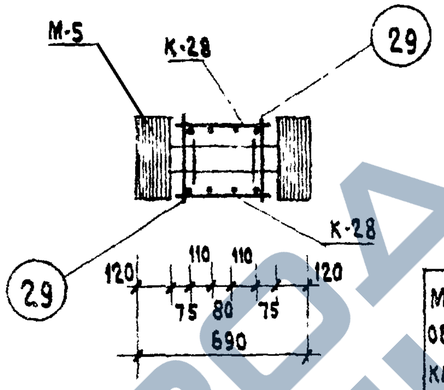

3-3

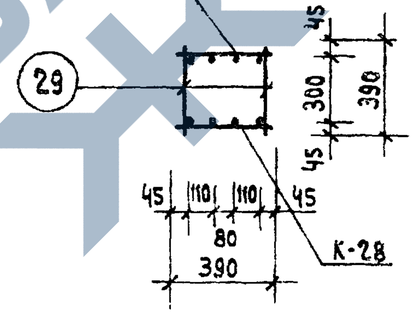

Спецификация марок изделий на ОК-30

Марка объемн. каркаса	Марка арматур. каркаса	Кол. шт.	Вес, кг одного издел.	Вес, кг всех издел.	NN серии, выпуск, лист.
ОК-30	К-28	2	132,8	265,6	ИИ-04-2 Вып. 6 ч. II лист 14
	С-5	6	3,3	19,8	ИИ-04-2 Вып. 6 ч. II лист 19
	С-6	10	4,9	49,0	ИИ-04-2 Вып. 6 ч. II лист 19
	М-5	1	28,6	28,6	ИИ-04-8 Вып. 3 л. 3
	М-7	1	11,8	11,8	ИИ-04-8 Вып. 3 л. 5
	поз. 29	18	0,35	6,3	ИИ-04-2 Вып. 6 ч. II лист 17
	поз. 47	4	0,1	0,4	ИИ-04-2 Вып. 6 ч. II лист 17
			Итого:	382,7	

Примечания:

1. Армирование колонны выполнено в виде пространственного каркаса, собираемого из плоских каркасов с помощью контактной сварки в соответствии с СН-393-69 и ГОСТ 14098-68.

ТК	Колонны КСР-433-52, КСР-433-58	Серия ИИ-04-2
1971	Объемный каркас ОК-30	Выпуск 6 часть I; Лист 30

https://zavodjbi.com/

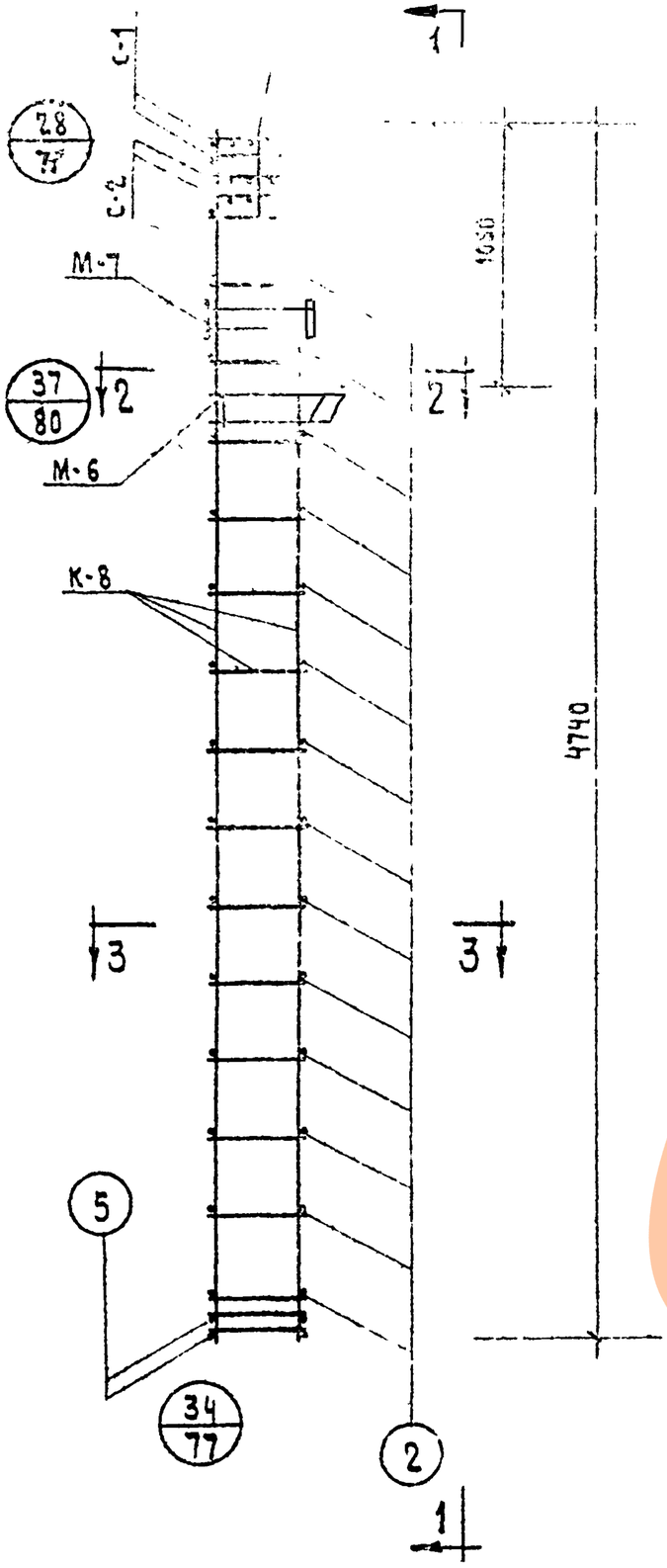

1-1

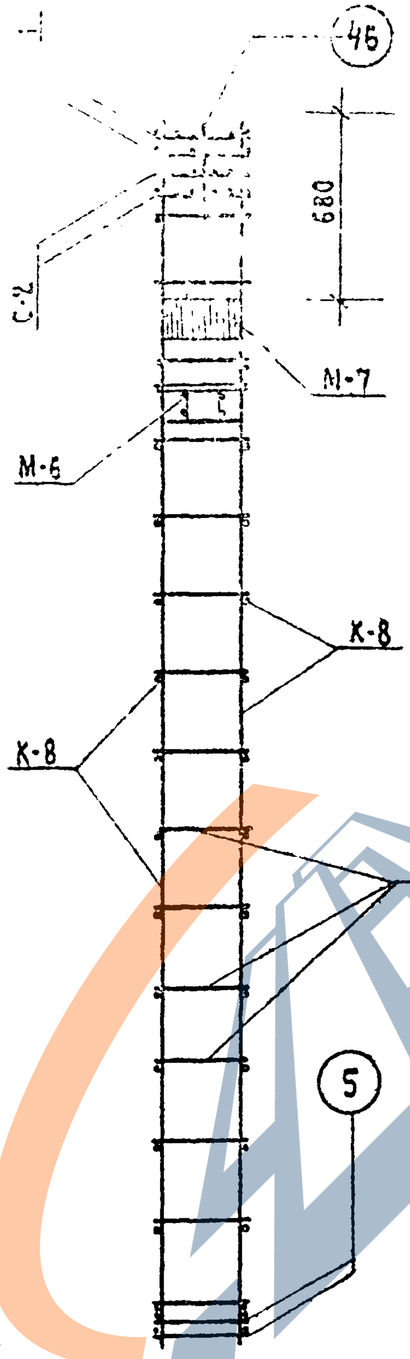

2-2

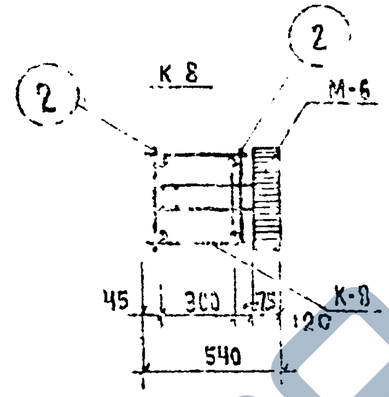

3-3

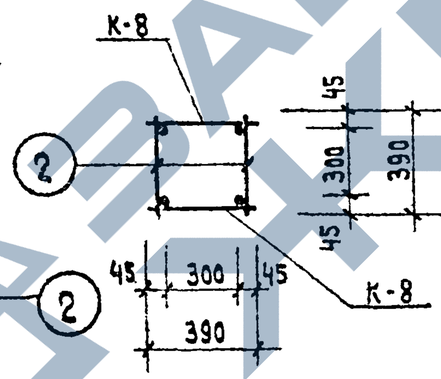

Спецификация марок изделий на ОК-31

Марка объемн. каркаса	Марка армат. каркаса	Кол. шт.	Вес, кг: одного изд.	Вес, кг: всех изд.	NN серии, выпуск, лист
ОК-31	К-8	2	25,2	50,4	ИИ-04-2 Вып. 6 ч. II лист 4
	С-1	2	0,8	1,6	ИИ-04-2 Вып. 6 ч. II лист 18
	С-2	2	1,2	2,4	ИИ-04-2 Вып. 6 ч. II лист 18
	М-6	1	20,0	20,0	ИИ-04-8 Вып. 3 л. 4
	М-7	1	11,8	11,8	ИИ-04-8 Вып. 3 л. 5
	поз. 2	30	0,1	3,0	ИИ-04-2 Вып. 6 ч. II лист. 17
	поз. 5	4	0,25	1,0	ИИ-04-2 Вып. 6 ч. II лист 17
	поз. 46	4	0,1	0,4	ИИ-04-2 Вып. 6 ч. II лист 17
			Итого:	90,6	

Примечания

1. Армирование колонны выполнено в виде пространственного каркаса собираемого из плоских каркасов с помощью контактной сварки в соответствии с СН 393-69 и ГОСТ 14098-68

ТК	Колонны КНК-433-24, КНК-433-29	Серия ИИ-04-2	
1971	Объемный каркас ОК-31	Выпуск 6 часть I	Лист 31

https://zavodjbi.com/

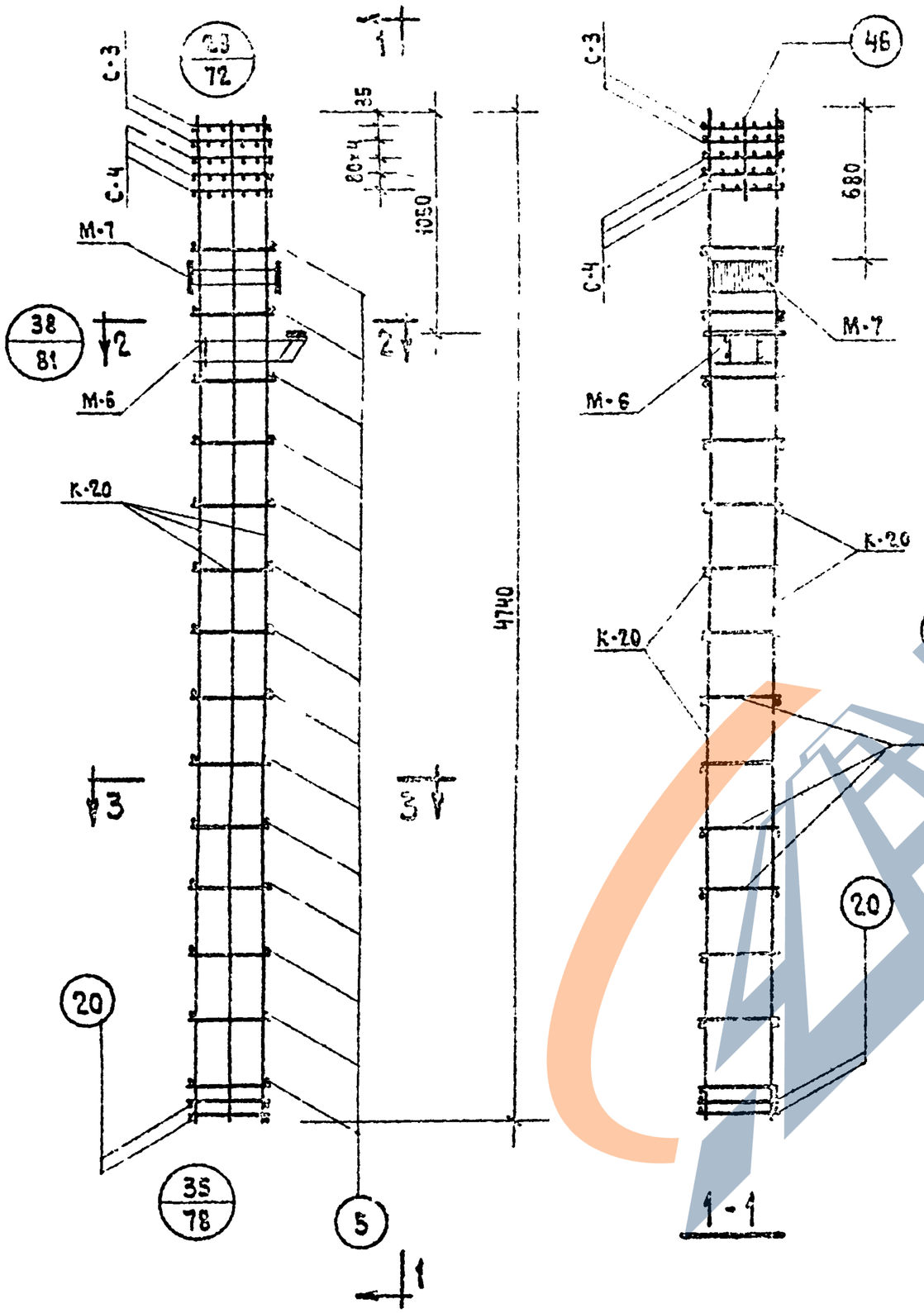

Спецификация марок изделий на ОК-32

Марка объемн. каркаса	Марка армат. каркаса	Кол. шт.	Вес, кг одного изд.	Вес, кг всех изд.	№ серии, выпуск, лист,
ОК-32	К-20	2	94.2	188.4	ИИ-04-2 Вып. 6 ч. II лист 10
	С-3	2	1.6	2.6	ИИ-04-2 Вып. 6 ч. II лист 18
	С-4	2	1.4	4.2	ИИ-04-2 Вып. 6 ч. II лист 18
	М-6	1	20.0	20.0	ИИ-04-8 Вып. 3 л. 4
	М-7	1	14.8	14.8	ИИ-04-8 Вып. 3 л. 5
	Поз. 5	28	0.25	7.0	ИИ-04-2 Вып. 6 ч. II лист 17
	Поз. 20	4	0.6	2.4	ИИ-04-2 Вып. 6 ч. II лист 17
	Поз. 46	2	0,1	0.2	ИИ-04-2 Вып. 6 ч. II лист 17
			Итого:	236.0	

Примечания

1. Армирование колонны выполнено в виде пространственного каркаса, собираемого из плоских каркасов с помощью контактной сварки в соответствии с СН 393-69 и ГОСТ 14098-68.

ТК	Колонна КНК-433-34; КНК-433-40	Серия ИИ-04-2	
1971	Объемный каркас ОК-32	Выпуск 6 часть I	Лист 32

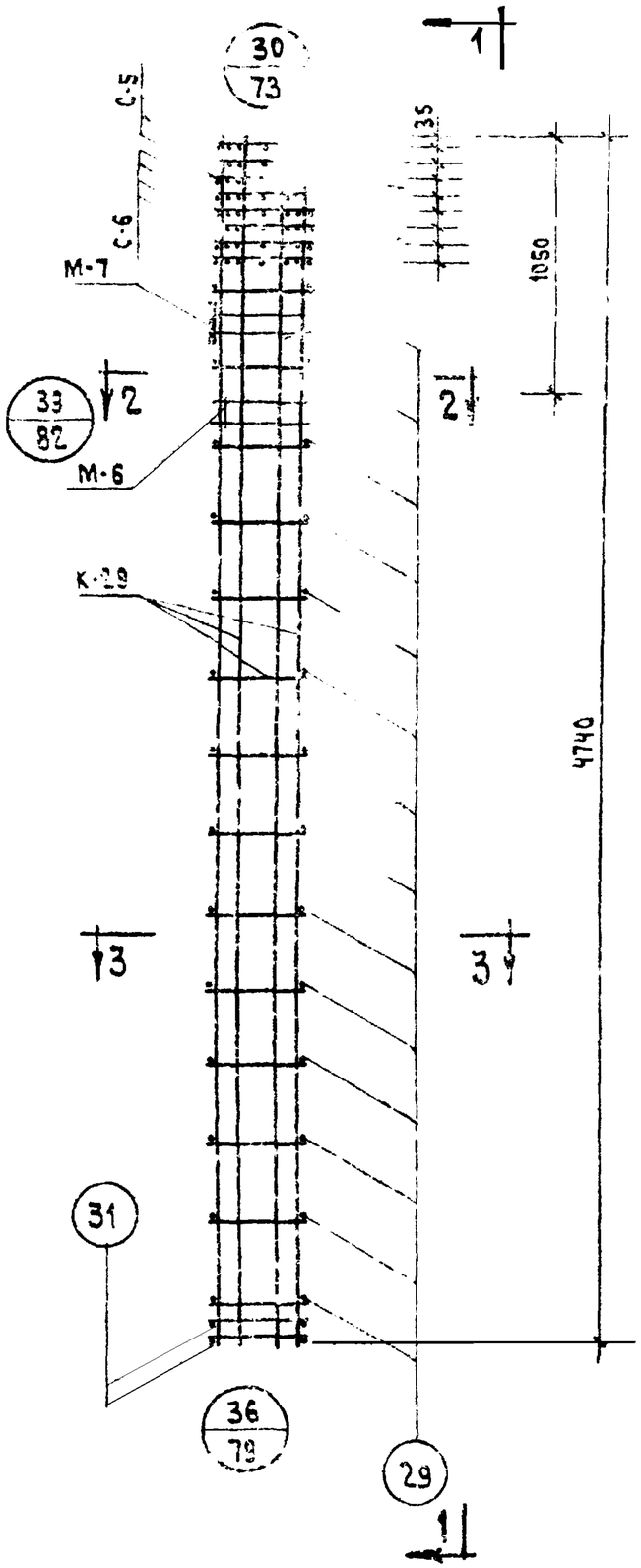

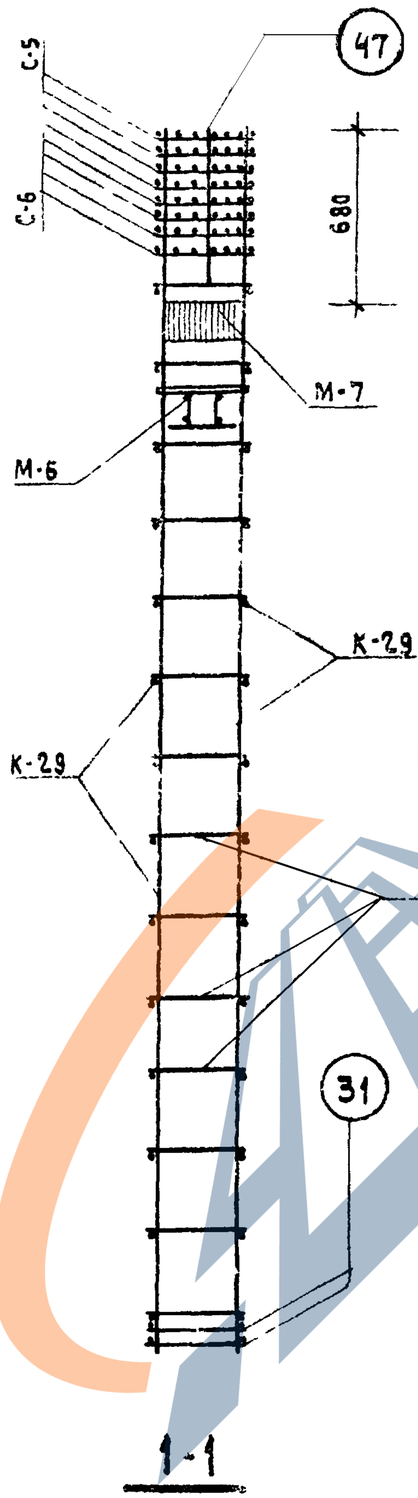

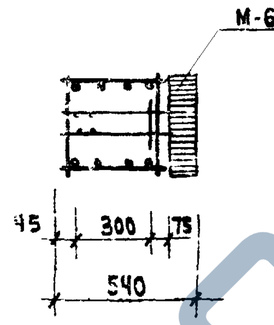

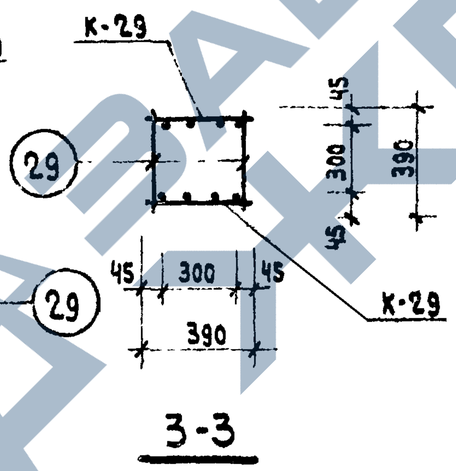

Спецификация марок изделий на ОК-33

Марка объемн. каркаса	Марка арматур. каркаса	Кол. шт.	Вес, кг одного издел.	Вес, кг всех издел.	NN серии, выпуск, лист
ОК-33	К-29	2	194,9	389,8	ИИ-04-2 Вып. 6 ч. I лист 17
	С-5	3	3,3	9,9	ИИ-04-2 Вып. 6 ч. II лист 19
	С-6	5	4,9	24,5	ИИ-04-2 Вып. 6 ч. II лист 19
	М-6	1	20,0	20,0	ИИ-04-8 Вып. 3 л. 4
	М-7	1	11,8	11,8	ИИ-04-8 Вып. 3 л. 5
	поз. 29	28	0,35	9,8	ИИ-04-2 Вып. 6 ч. II лист 17
	поз. 31	4	0,9	3,6	ИИ-04-2 Вып. 6 ч. II лист 17
	поз. 47	2	0,1	0,2	ИИ-04-2 Вып. 6 ч. II лист 17
			Итого:	469,6	

Примечания

1. Армирование колонны выполнено в виде пространственного каркаса собираемого из плоских каркасов с помощью контактной сварки в соответствии с СН-393-69 и ГОСТ 14098-68.

ТК	Колонна КНК-433-52	Серия ИИ-04
1971	Объемный каркас ОК-33	Выпуск 6 часть I; Ли 3

Инв. № подл. | Подп. и дата | Взам. инв. №
г. Москва ГПИ и НИИ ГУ. ИНЖ.
https://zavodjbi.com/

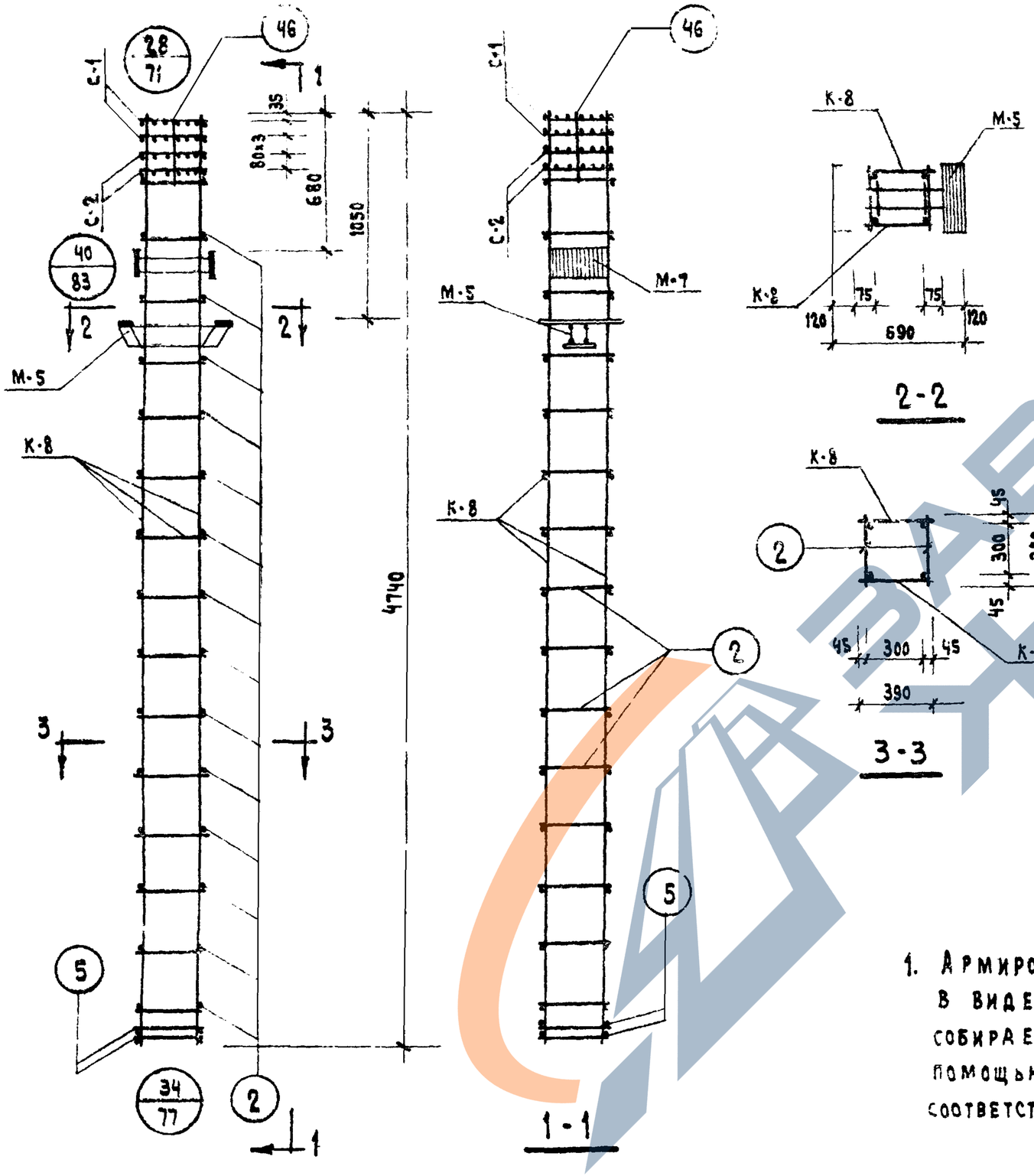

Спецификация марок изделий на ОК-34

Марка объемн. каркаса	Марка арматур. изделия	Кол. шт.	Вес в кг одного издел.	Вес в кг всех издел.	NN серии, Выпуск, Лист
ОК-34	К-8	2	25.2	50.4	ИИ-04-2 Вып.6 ч.II лист 4
	С-1	2	0.8	1.6	ИИ-04-2 Вып.6 ч.II лист 18
	С-2	2	1.2	2.4	ИИ-04-2 Вып.6 ч.II лист 18
	М-5	1	28,6	28,6	ИИ-04-8 Вып. 3 л. 3
	М-7	1	11,8	11,8	ИИ-04-8 Вып. 3 л.5
	поз. 2	30	0.1	3.0	ИИ-04-2 Вып. 6 ч. II лист 17
	поз. 5	4	0.25	1.0	ИИ-04-2 Вып. 6 ч. II лист 17
	поз. 46	4	0,1	0,4	ИИ-04-2 Вып. 6 ч. II лист 17
			Итого:	99.2	

Примечание

1. Армирование колонны выполнено в виде пространственного каркаса собираемого из плоских каркасов с помощью контактной сварки в соответствии с СН 393-69 и ГОСТ 14098-68

ТК	Колонны КНР-433-24, КНР-433 29.	Серия ИИ-04-2	
1971	Объемный каркас ОК-34	Выпуск 6 часть I	Лист 34

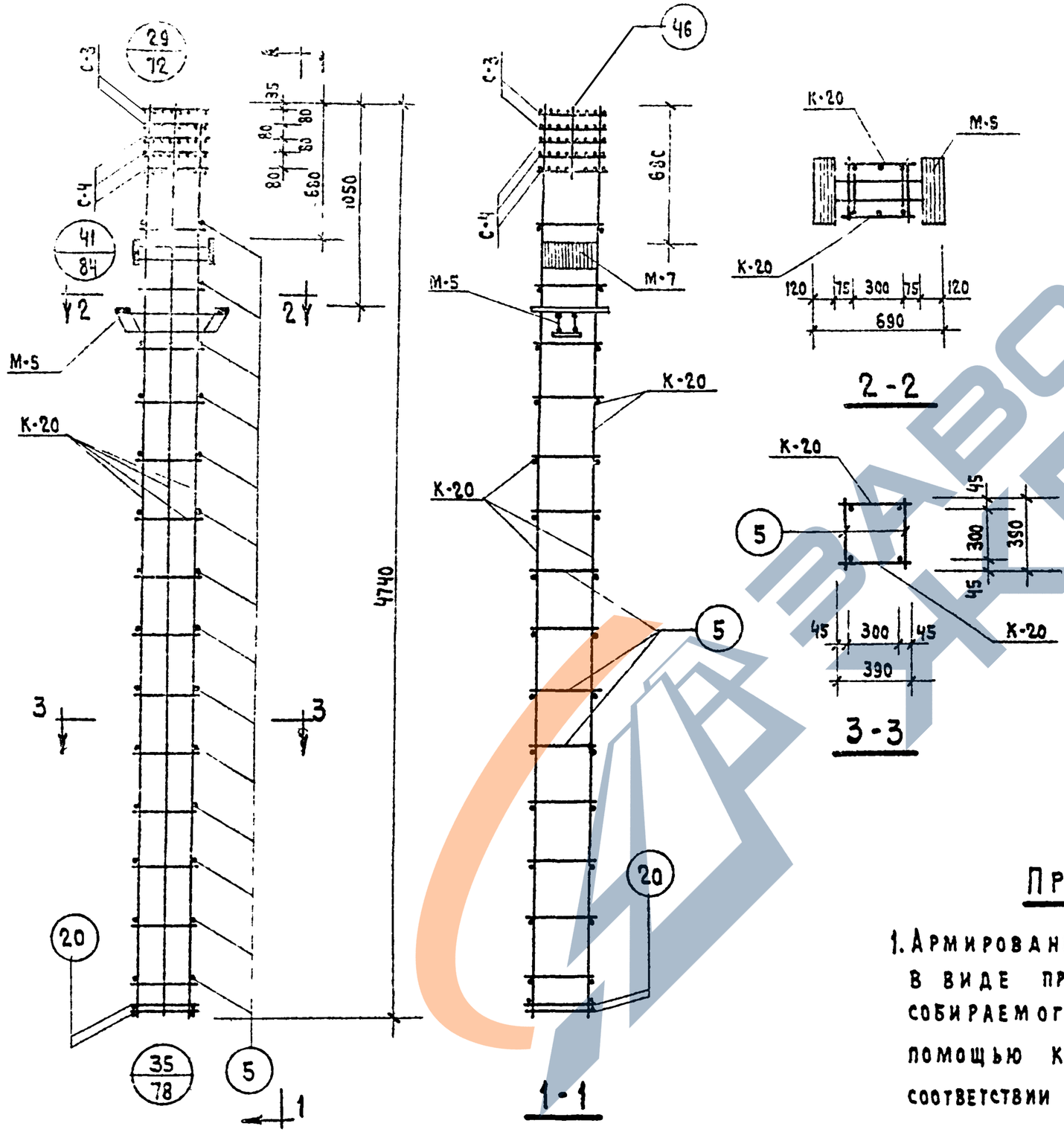

Спецификация марок изделий на ОК-35

Марка объемн. каркаса	Марка арматур. каркаса	Кол. шт.	Вес, кг. одного издел.	Вес, кг. всех издел.	№№ серии, выпуск, лист
ОК-35	К-20	2	94.2	188,4	ИИ-04-2 Вып. 6 ч. II лист 10
	С-3	2	1.0	2.0	ИИ-04-2 Вып. 6 ч. II лист 18
	С-4	3	1.4	4.2	ИИ-04-2 Вып. 6 ч. II лист 18
	М-5	1	28,6	28,6	ИИ-04-8 Вып. 3 л. 3
	М-7	1	11.8	11,8	ИИ-04-8 Вып. 3 л. 5
	поз.	28	0,25	7.0	ИИ-04-2 Вып. 6 ч. II Лист 17
	поз.20	4	0.6	2,4	ИИ-04-2 Вып. 6 ч. II Лист 17
	поз.46	4	0.1	0.4	ИИ-04-2 Вып. 6 ч. II Лист 17
			Итого:	244,6	

Примечание

1. Армирование колонны выполнено в виде пространственного каркаса, собираемого из плоских каркасов с помощью контактной сварки в соответствии с СН 393-69 и ГОСТ 14098-68.

ТК	Колонны КНР-433-34, КНР-433-40	Серия ИИ-04-
1971	Объемный каркас ОК-35	Выпуск 6 часть I / Лист 35

Инв. № подл. | Подпись и дата | Взам. инв. №
ЦГУА Гр. инж. | Сост.
Полякшева

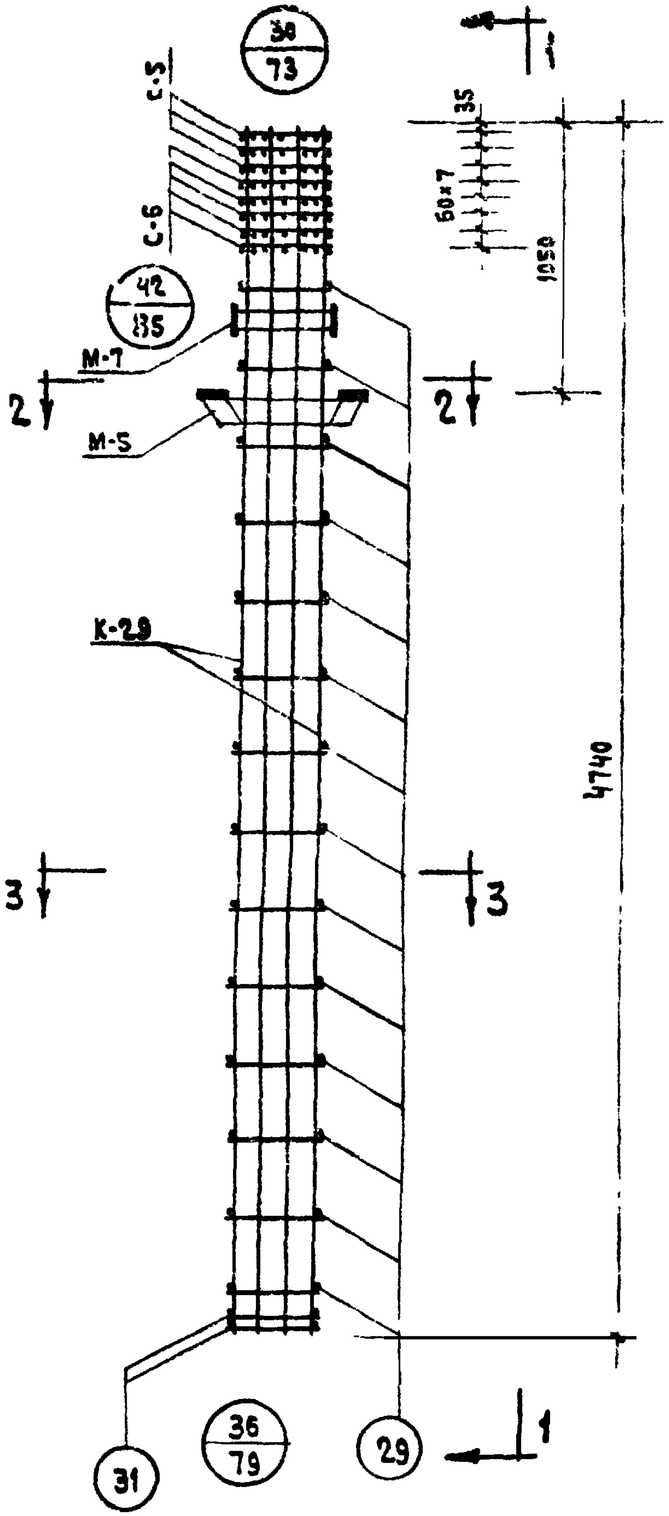

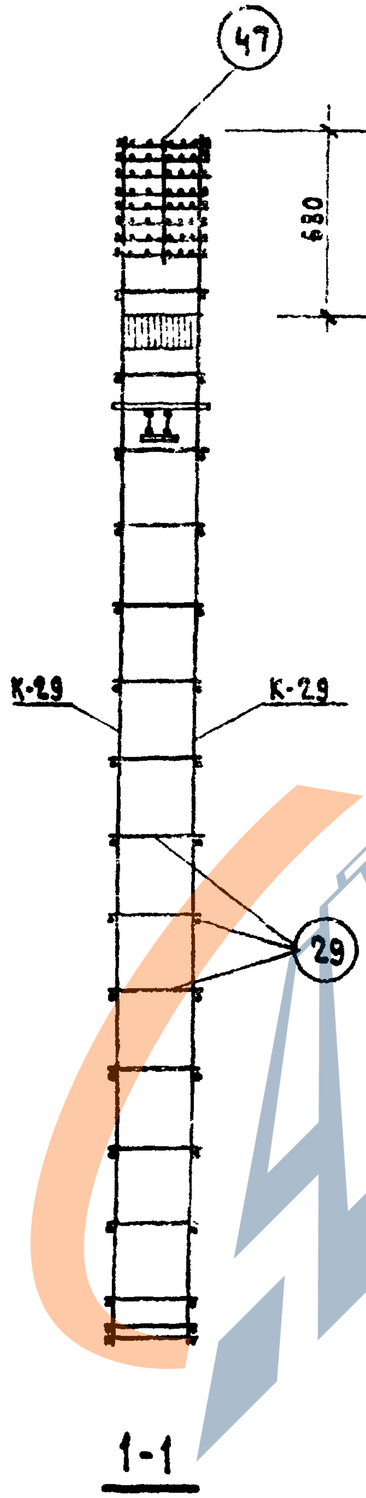

1-1

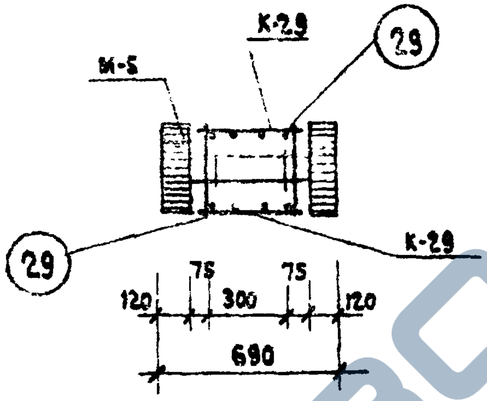

2-2

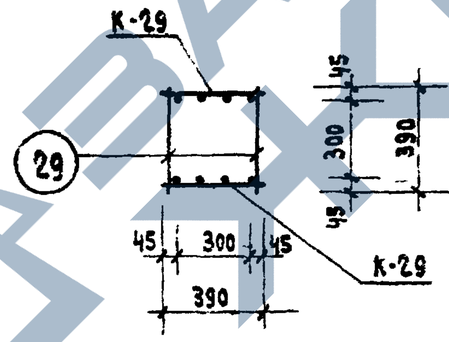

3-3

Спецификация марок изделий на ОК-36

Марка объемн. каркаса	Марка армату. каркаса	Кол. шт.	Вес, кг. одного издел.	Вес, кг. всех издел.	NN серии, выпуск, лист
ОК-36	К-29	2	194.9	389.8	ИИ-04-2 Вып. 6 ч. II лист 15
	С-5	3	3,3	9.9	ИИ-04-2 Вып. 6 ч. II лист 9
	С-6	5	4.9	24.5	ИИ-04-2 Вып. 6 ч. II лист 9
	М-5	1	28,6	28.6	ИИ-04-8 Вып. 3 л. 3
	М-7	1	11,8	11.8	ИИ-04-8 Вып. 3 л. 5
	поз. 29	28	0.35	9.8	ИИ-04-2 вып. 6 ч. II лист 17
	поз. 31	4	0.9	3.6	ИИ-04-2 Вып. 6 ч. II лист 17
	поз. 47	4	0.1	0.4	ИИ-04-2 Вып. 6 ч. II лист 17
			Итого:	478.2	

Примечание

1. Армирование колонны выполнено в виде пространственного каркаса собираемого из плоских каркасов с помощью контактной сварки в соответствии с СН-393-69 и ГОСТ 14098-68.

ТК	Колонны КНР-433-52; КНР-433-58	Серия ИИ-04-2	
1971	Объемный каркас ОК-36	Выпуск 6 часть I	Лист 36

https://zavodjbi.com/

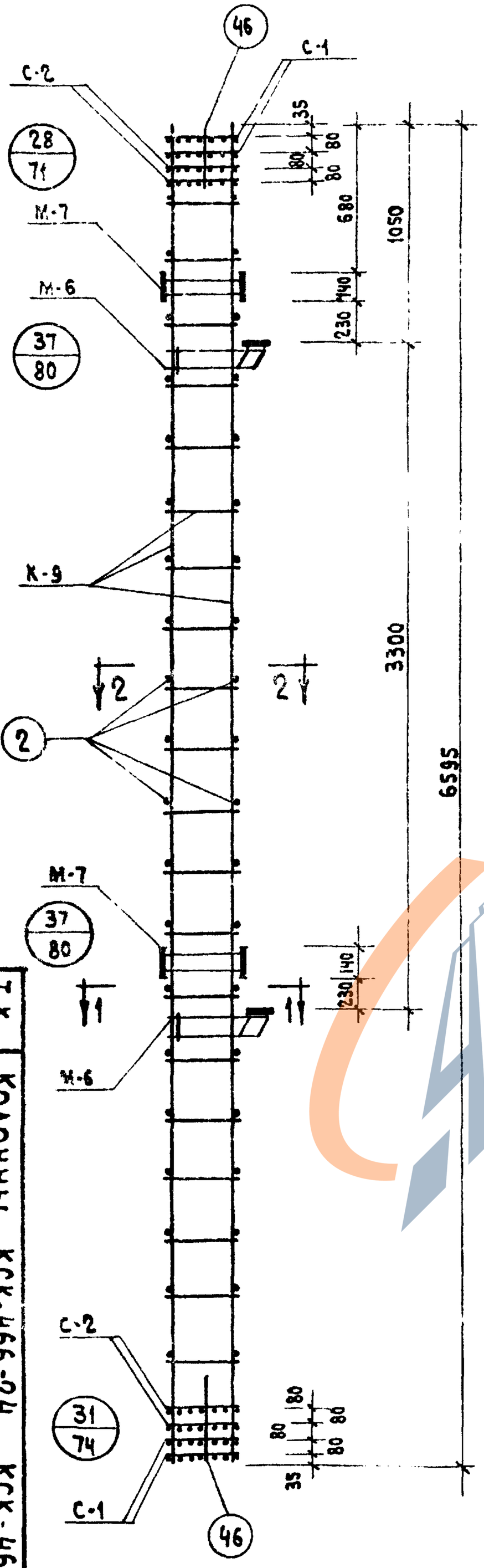

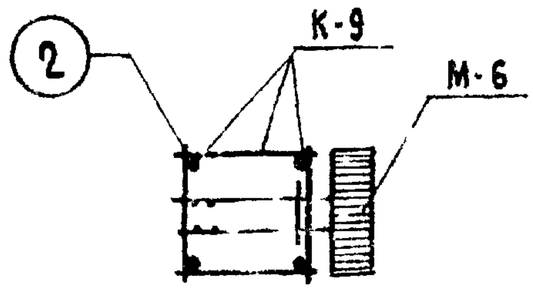

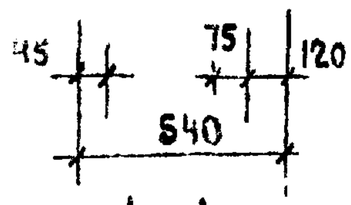

1 - 1

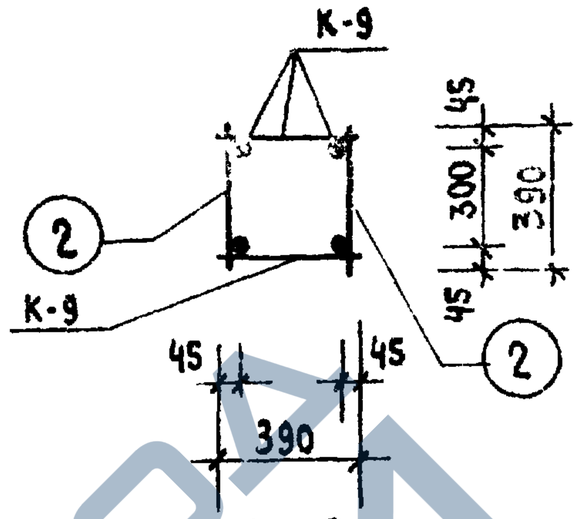

2 - 2

Спецификация марок изделий на ОК-37

Марка объемн. каркаса	Марка арматур. каркаса	Кол. шт.	Вес, кг одного изделя	Вес, кг всех изделя	№ № серии, выпуск, лист
ОК-37	К-9	2	34.2	68.4	ИИ-04-2 Вып.6 ч.II лист 5
	С-1	4	0.8	3.2	ИИ-04-2 Вып 6 ч.2 лист 18
	С-2	4	1.2	4.8	ИИ-04-2 Вып-6 ч.II л.18
	М-6	2	20.0	40.0	ИИ-04-8 Вып.3 л.4
	М-7	2	11.8	23,6	ИИ-04-8 Вып.3 л.6
	Поз. 2	40	0.1	4.0	ИИ-04-2 Вып.6 ч.II лист 17
	Поз. 46	8	0.1	0.8	ИИ-04-2 Вып.6 ч.II лист 17
			Итого:	145.2	

Примечание.

Армирование колонны выполнено в виде пространственного каркаса собираемого из отдельных плоских каркасов с применением контактной сварки в соответствии с СН 393-69 и ГОСТ 14098-68.

1971	ТК	Колонны КСК-466-24, КСК-466-29	ИИ-04-2
		Объемный каркас ОК-37	Выпуск 6 часть I
			Лист 37

https://zavodjbi.com/

https://zavodjbi.com/

г. Москва | Рук. гр. инж. | Кожакеева

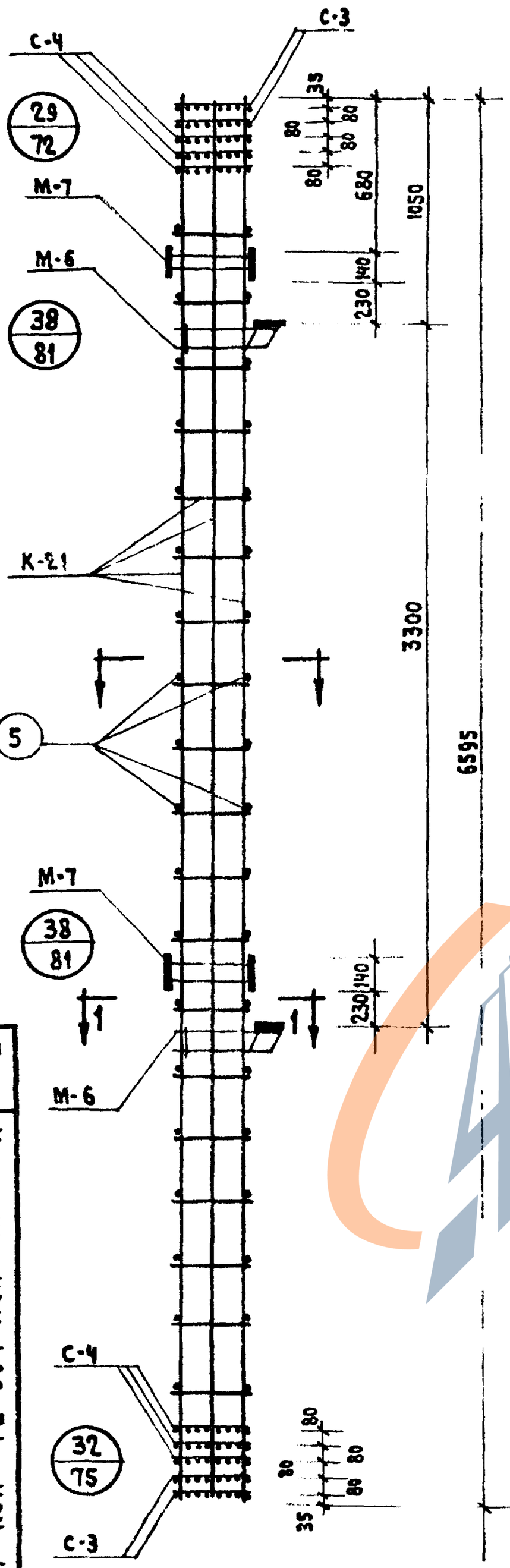

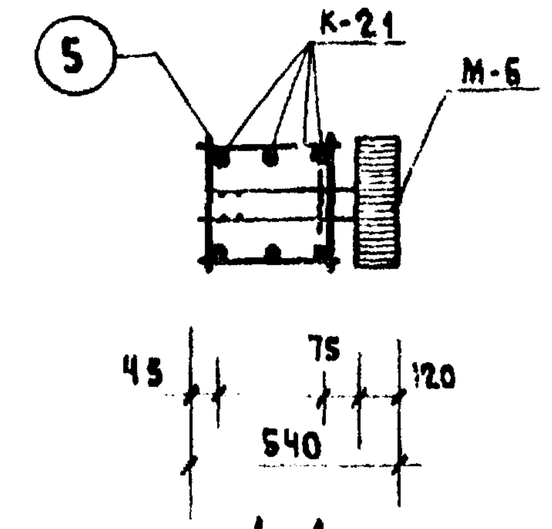

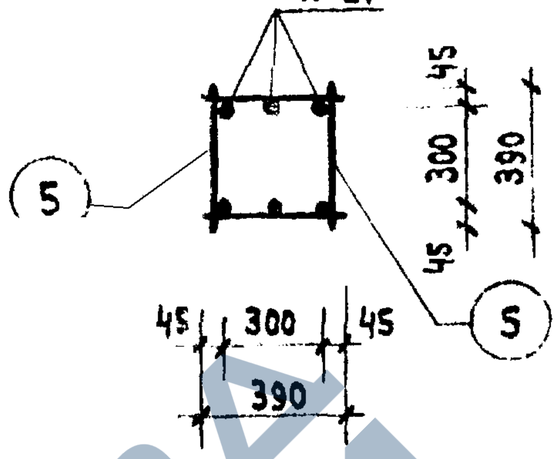

Спецификация марок изделий на ОК-38

Марка объемн. каркаса	Марка арматур. каркаса	Кол. шт.	Вес, кг одного издел.	Вес, кг всех издел.	NN серии, Выпуск, Лист
ОК-38	К-21	2	129,6	259,2	ИИ-04-2 Вып.6 ч.II лист 11
	С-3	4	1,0	4,0	ИИ-04-2 Вып.6 ч.II лист 18
	С-4	6	1,4	8,4	ИИ-04-2 Вып.6 ч.II лист 18
	М-6	2	20,0	580	ИИ-04-8 Вып. 3 л.4
	М-7	2	11,8	23,6	ИИ-04-8 Вып. 3 л.5
	поз. 5	40	0,25	10,0	ИИ-04-2 Вып.6 ч.II лист 17
	поз. 47	4	0,1	0,4	ИИ-04-2 Вып.6 ч.II лист 17
			Итого:	346,0	

Примечание

Армирование колонны выполнено в виде пространственного каркаса собираемого из отдельных плоских каркасов с применением контактной сварки в соответствии с СН 393-69 и ГОСТ 14098-68

1971	ТК	Колонны КСК-466-34, КСК-466-40
	Объемный каркас ОК-38	
	Выпуск 6 часть I	Лист 38
		Серия ИИ-04-2

https://zavodjbi.com/

https://zavodjbi.com/

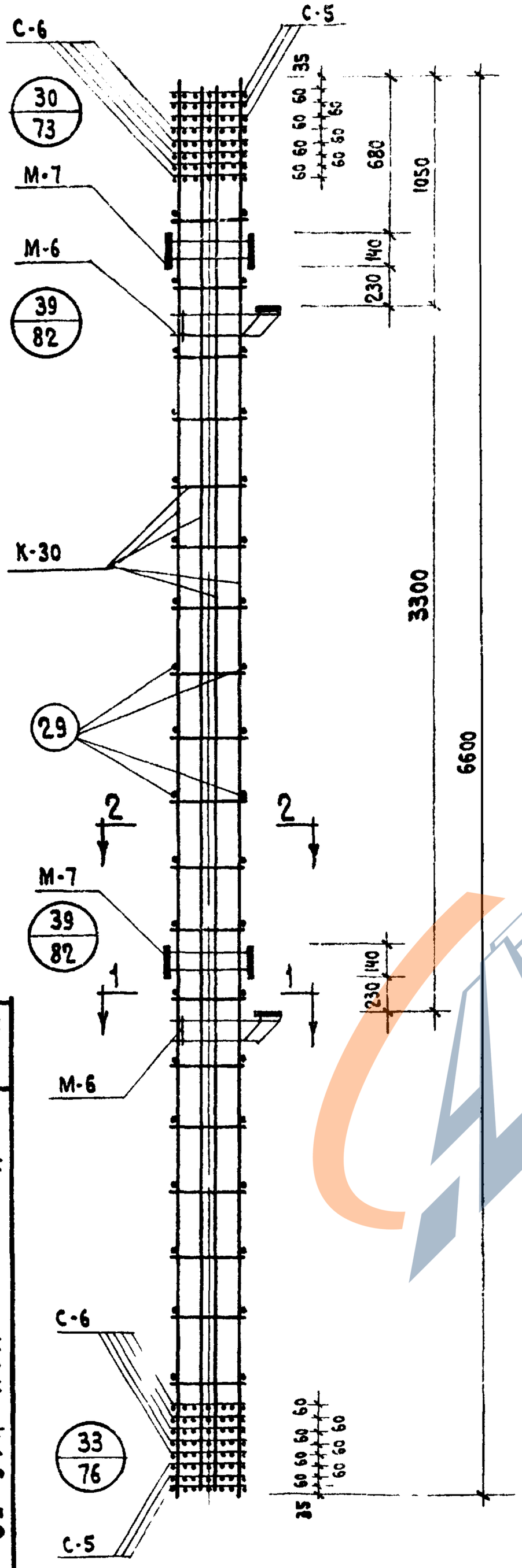

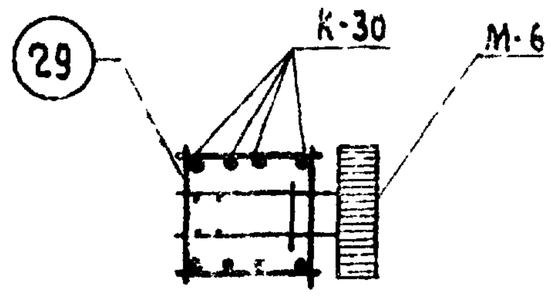

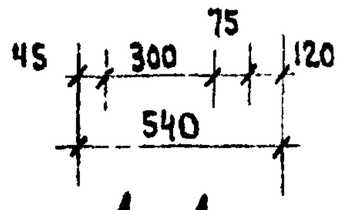

1 - 1

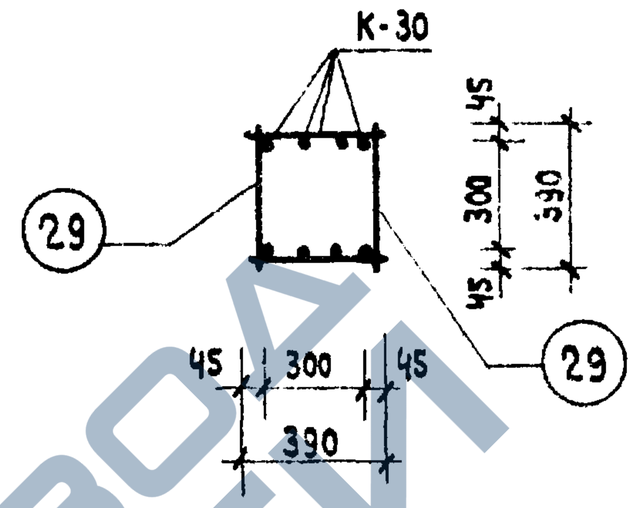

2 - 2

Спецификация марок изделий на ОК-39

Марка объемн. каркаса	Марка арматур каркаса	Кол. шт.	Вес, кг одного издел.	Вес, кг всех издел	№ № серия, выпуск, лист
ОК-39	К-30	2	266.6	533.2	ИИ-04-2 Вып 6 ч II лист 15
	С-5	6	3.3	19.8	ИИ-04 2 Вып 6 ч.II лист 19
	С-6	10	4.9	49.0	ИИ 04-2 Вып 6 ч.II лист 19
	М-6	2	20.0	40.0	ИИ-04-8 Вып. 3 л.4
	М-7	2	11.8	23.6	ИИ-04-8 Вып. 3 л.5
	поз. 29	40	0.35	14.0	ИИ-04-2 Вып. 6 ч.II лист 17
	поз. 47	4	0.1	0.4	ИИ-04-2 Вып. 6 ч.II лист 17
			Итого:	680.0	

Примечание

Армирование колонны выполнено в виде пространственного каркаса собираемого из отдельных плоских каркасов с применением контактной сварки в соответствии с СН-393-69 и ГОСТ 14098-68.

ТК 1971	Колонна КСК-466-52	Серия ИИ-04-2
	Объемный каркас ОК-39	Выпуск 6 часть I
		Лист 39

https://zavodjbi.com/

https://zavodjbi.com/

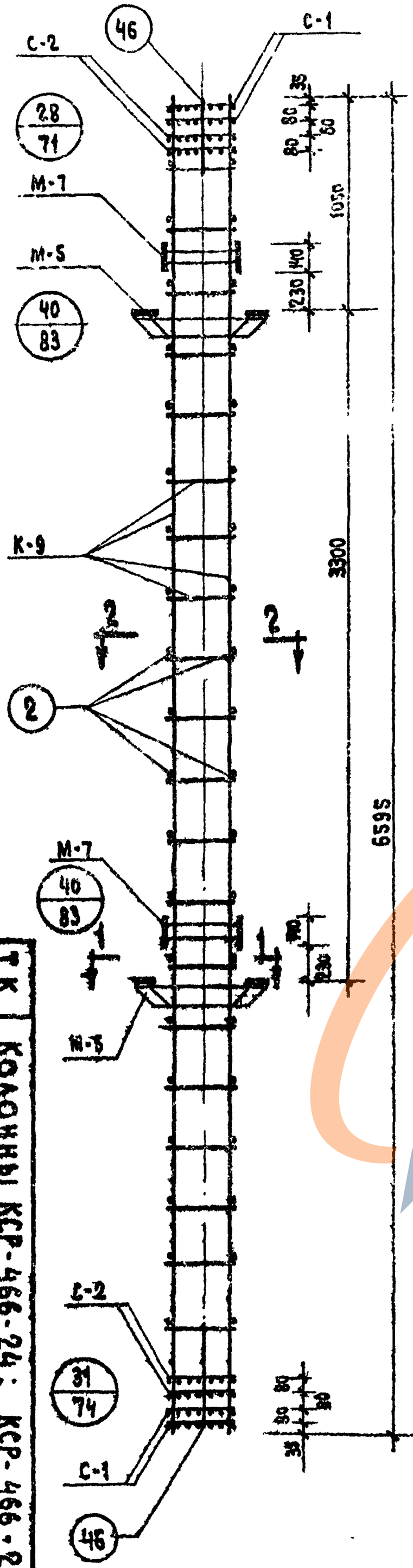

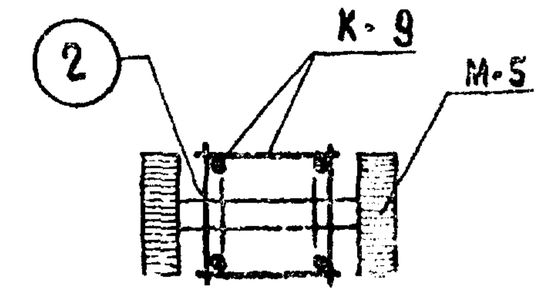

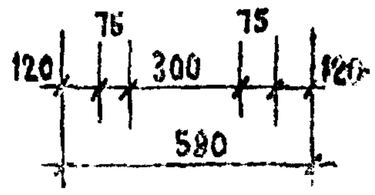

1 - 1

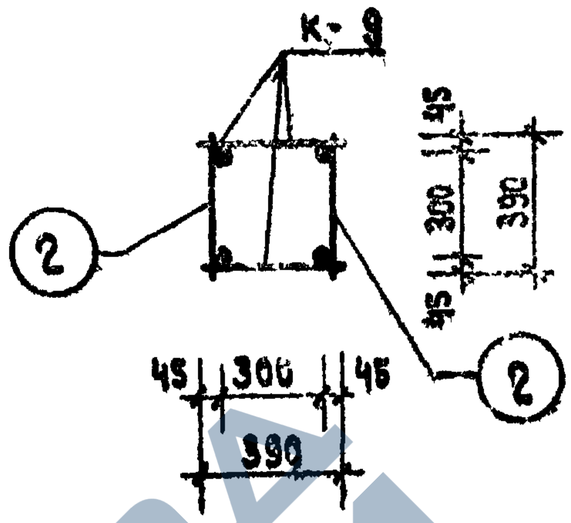

2 - 2

Спецификация марок изделий на ОК-40

Марка объемн. каркаса	Марка арматур. каркаса	Кол. шт.	Вес, кг. одного издел.	Вес, кг. всех издел.	№ серии, выпуск, лист
ОК-40	К-9	2	34,2	68,4	ИИ-04-2 Вып. 6 ч. II
	С-1	4	0,8	3,2	ИИ-04-2 Вып. 6 ч. II лист 18
	С-2	4	1,2	4,8	ИИ-04-2 Вып. 6 ч. II лист 18
	М-5	2	28,6	57,2	ИИ-04-8 Вып. 3 л. 3
	М-7	2	11,8	23,6	ИИ-04-8 Вып. 3 л. 5
	Поз. 2	40	0,1	4,0	ИИ-04-2 Вып. 6 ч. II лист 17
	Поз. 45	8	0,1	0,8	ИИ-04-2 Вып. 6 ч. II лист 17
			Итого:	162,0	

Примечание

Армирование колонны выполнено в виде пространственного каркаса, собираемого из отдельных плоских каркасов с применением контактной сварки в соответствии с СН 393-69 и ГОСТ 14098-68

1971	ТК	Колонны КСР-466-24; КСР-466-29	ИИ-04-2 Серия
		Каркас ОК-40	Выпуск 6 часть I
		ОК-40	Лист 40

https://zavodjbi.com/

https://zavodjbi.com/

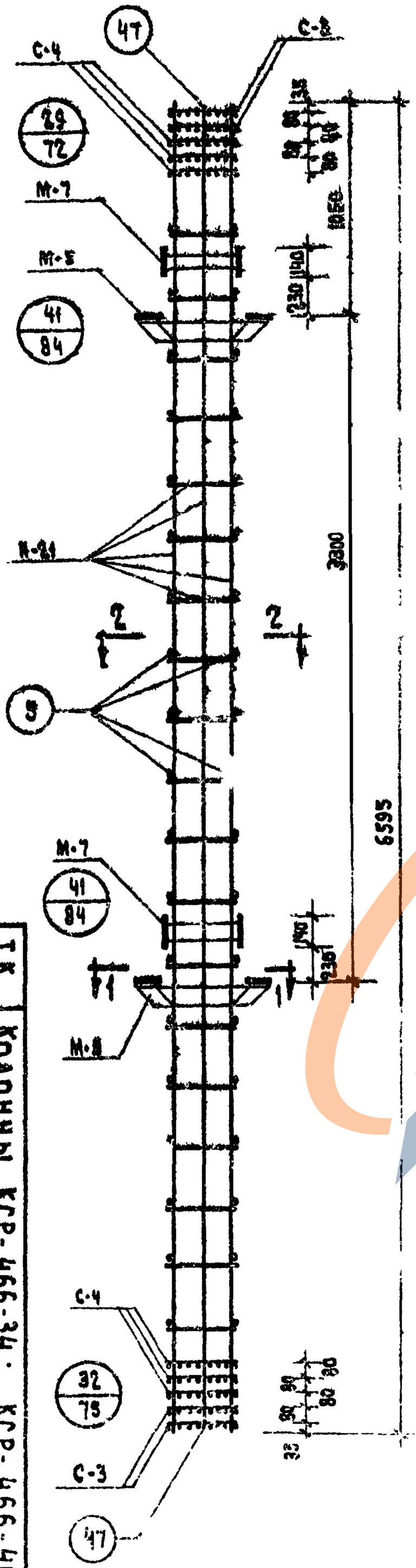
4Т
С-4
С-3
29/72
М-7
М-5
41/84
К-21
2
2
5
М-7
41/84
М-8
С-4
32/75
С-3
47
3300
1950
1200
300
600
80
80
80

https://zavodjbi.com/

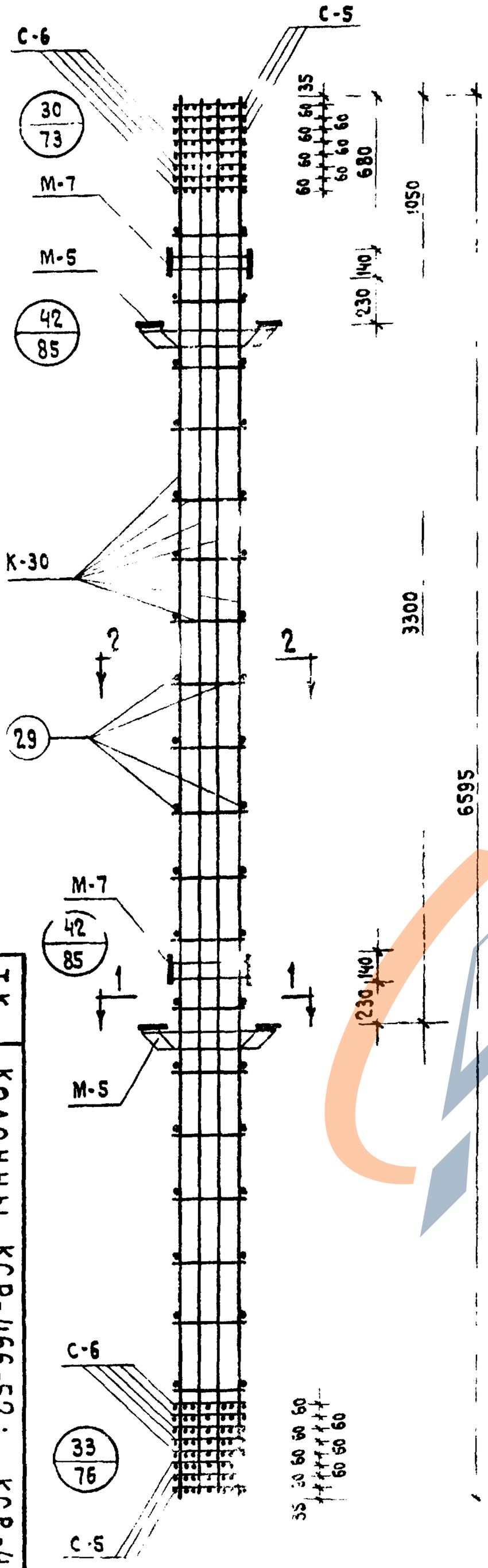

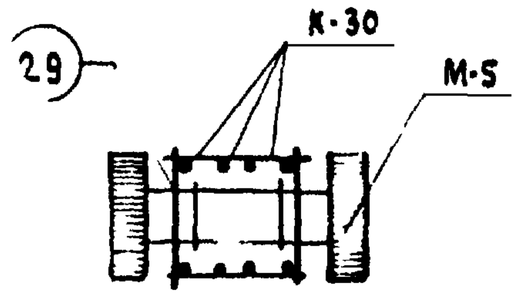

1 - 1

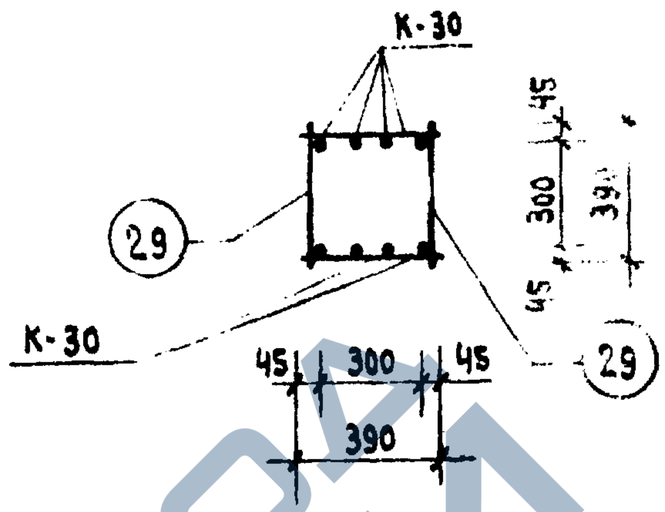

2 - 2

Спецификация марок изделий

на ОК-42

Марка объемн. каркаса	Марка арматур. каркаса	Кол. шт.	Вес, кг одного издел.	Вес, кг всех издел.	NN серии, выпуск, лист
ОК-42	К-30	2	266.6	533.2	ИИ-04-2 Вып.6 ч.II лист 15
	С-5	6	3.3	19.8	ИИ-04-2 Вып.6 ч.II лист 19
	С-6	10	4.9	49.0	ИИ-04-2 Вып.6 ч.II лист 19
	М-5	2	28.6	57.2	ИИ-04-8 Вып. 3 л.3
	М-7	2	11.8	23.6	ИИ-04-8 Вып.3 л.5
	поз.29	38	0.35	73.3	ИИ-04-2 Вып.6 ч.II лист 17
	поз.47	4	0.1	0.4	ИИ-04-2 Вып.6 ч.II лист 17
			Итого:	696.5	

Примечание:

Армирование колонны выполнено в виде пространственного каркаса, собираемого из отдельных плоских каркасов с применением контактной сварки в соответствии с СН 393 69 и ГОСТ 14098-68.

1971	ТК	Колонны КСР-466-52;	Серия ИИ-04-2
		Объемный каркас ОК-42	Выпуск 6 часть I
		КСР-466-58	Лист 42

https://zavodjbi.com/

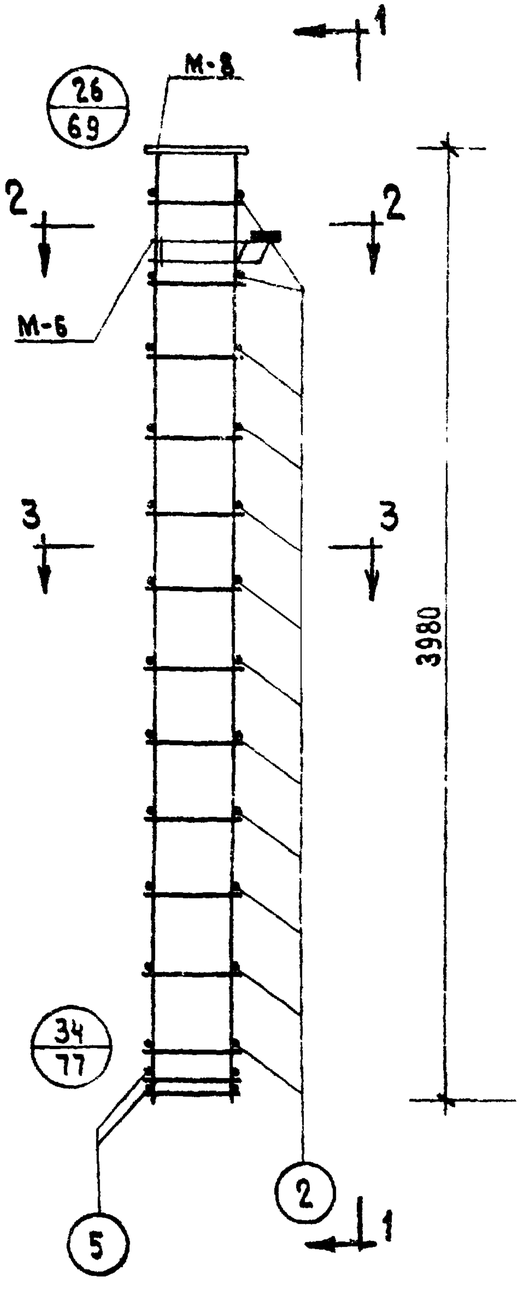

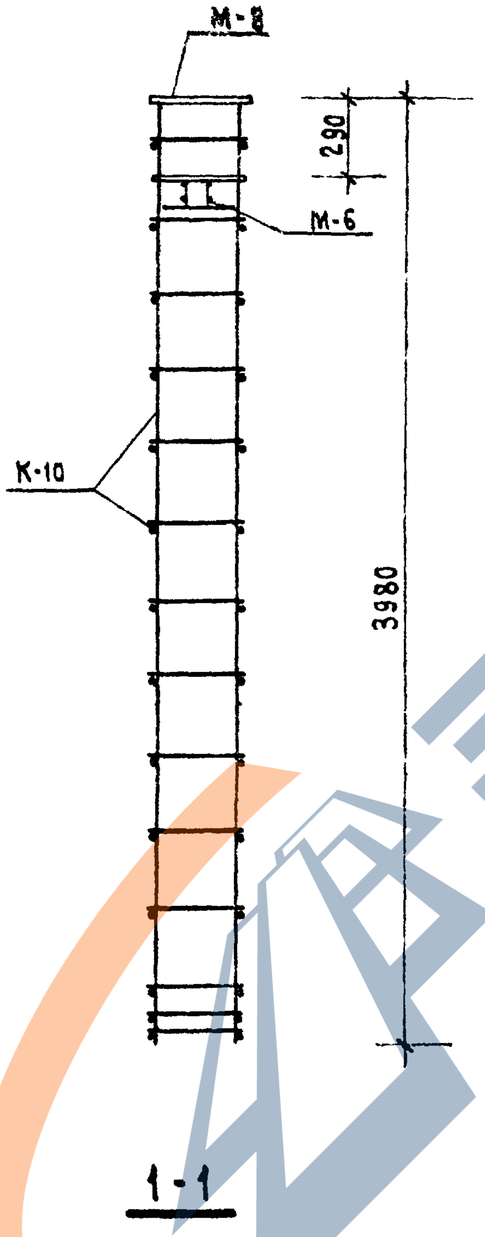

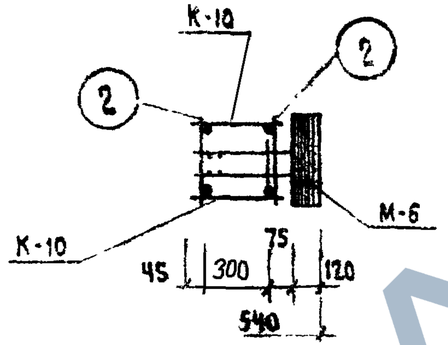

2-2

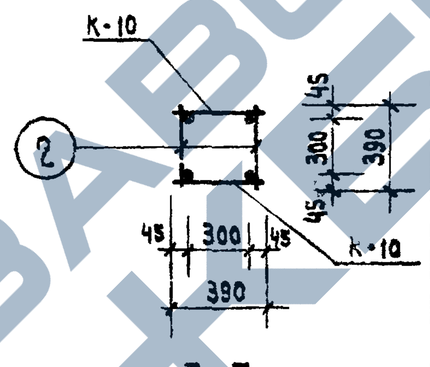

3-3

Спецификация марок изделий на ОК-43

Марка объемн. каркаса	Марка арматур. каркаса	Кол. шт.	Вес в кг одного издел.	Вес в кг всех издел.	N N серии, Выпуск, лист.
ОК-43	К-10	2	21.4	42,8	ИИ-04-2 Вып.6 ч.II лист 5
	М-6	1	20.0	20.0	ИИ-04-8 Вып.3 л.4
	М-8	1	16.9	16,9	ИИ-04-8 Вып. 3 л.6
	поз.2	26	0,1	2,6	ИИ-04-2 Вып.6 ч.II лист 17
	поз.5	4	0.25	1.0	ИИ-04-2 Вып.6 ч.II лист 17
		Итого:		83.9	

Примечание

1. Армирование колонны выполнено в виде пространственного каркаса собираемого из плоских каркасов с помощью контактной сварки в соответствии с СН-393-69 и ГОСТ 14098-68.

ТК	Колонна КК-433-24	Серия ИИ-04-2	
1971	Объемный каркас ОК-43	Выпуск 8 часть I	Лист 43

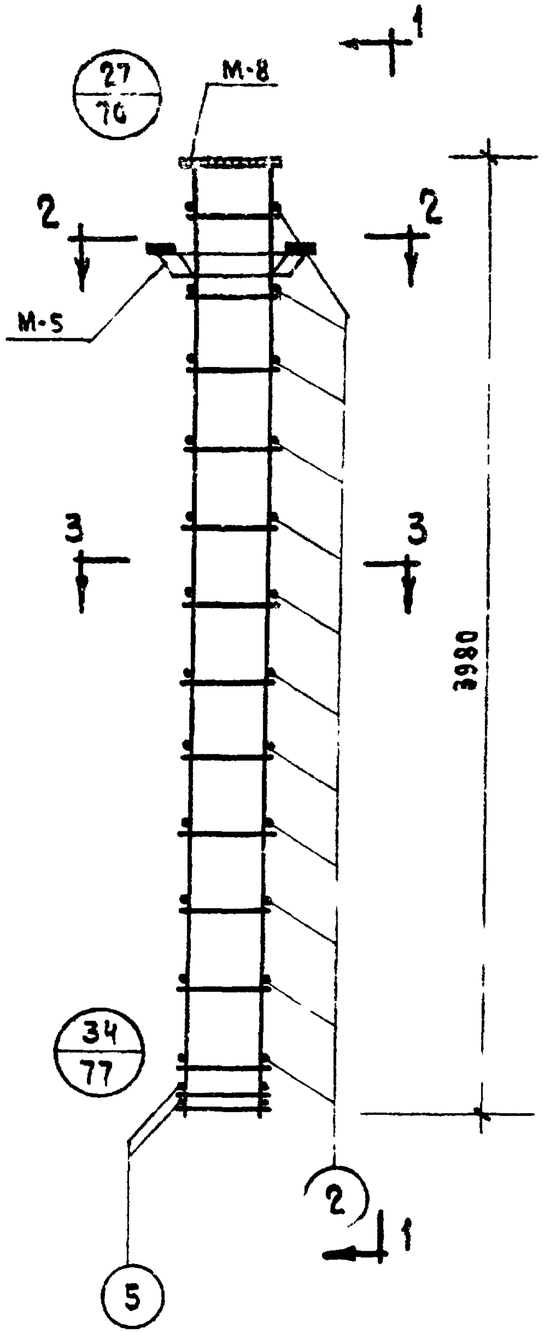

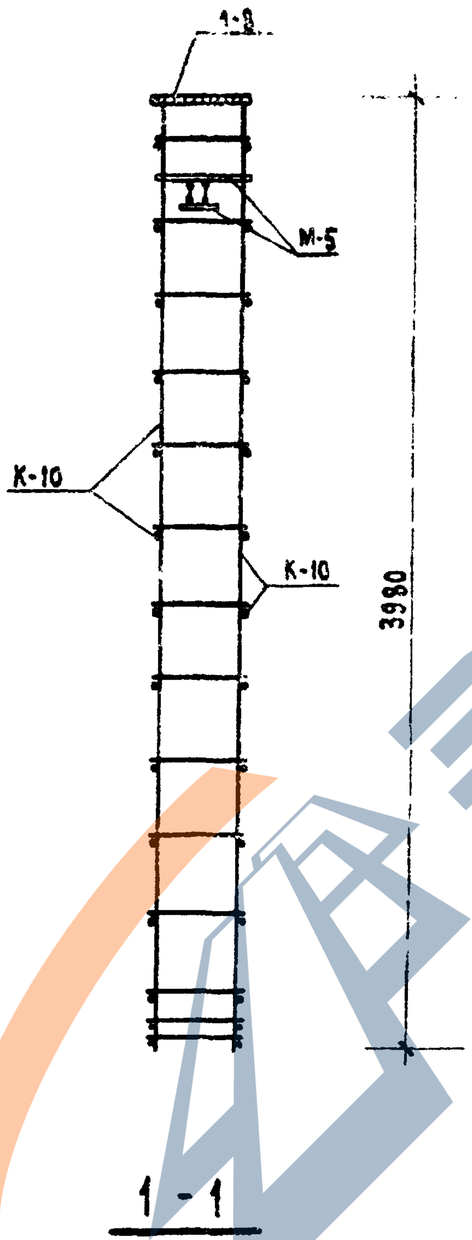

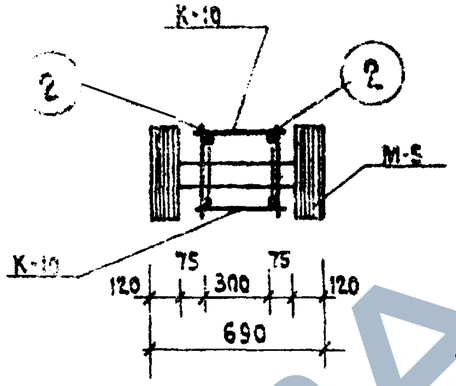

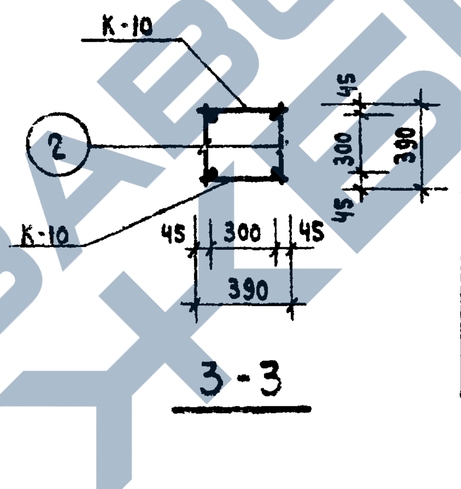

Спецификация марок изделий на ОК-44

Марка объемн. каркаса	Марка арматур. каркаса	Кол. шт.	Вес в кг. одного издел.	Вес в кг. всех издел.	NN серии, Выпуск, Лист.
ОК-44	К-10	2	21.4	42.8	ИИ-04-2 Вып. 6 ч. II лист 5
	М-5	1	28.6	28.6	ИИ-04-8 Вып. 3 л. 3
	М-8	1	16.9	16.9	ИИ-04-8 Вып. 3 л. 6
	поз. 2	26	0.1	2.6	ИИ-04-2 Вып. 6 ч. II лист 17
	поз. 5	4	0.25	1.0	ИИ-04-2 Вып. 6 ч. II лист 17
			Итого:	91.6	

Примечания

1. Армирование колонны выполнено в виде пространственного каркаса, собираемого из отдельных плоских каркасов с применением контактной сварки в соответствии с СН-393-69 и ГОСТ 14098-68.

ТК	Колонна КР-433-24		Серия ИИ-04-2
1971	Объемный каркас ОК-44	Выпуск 6 часть I	Лист 44

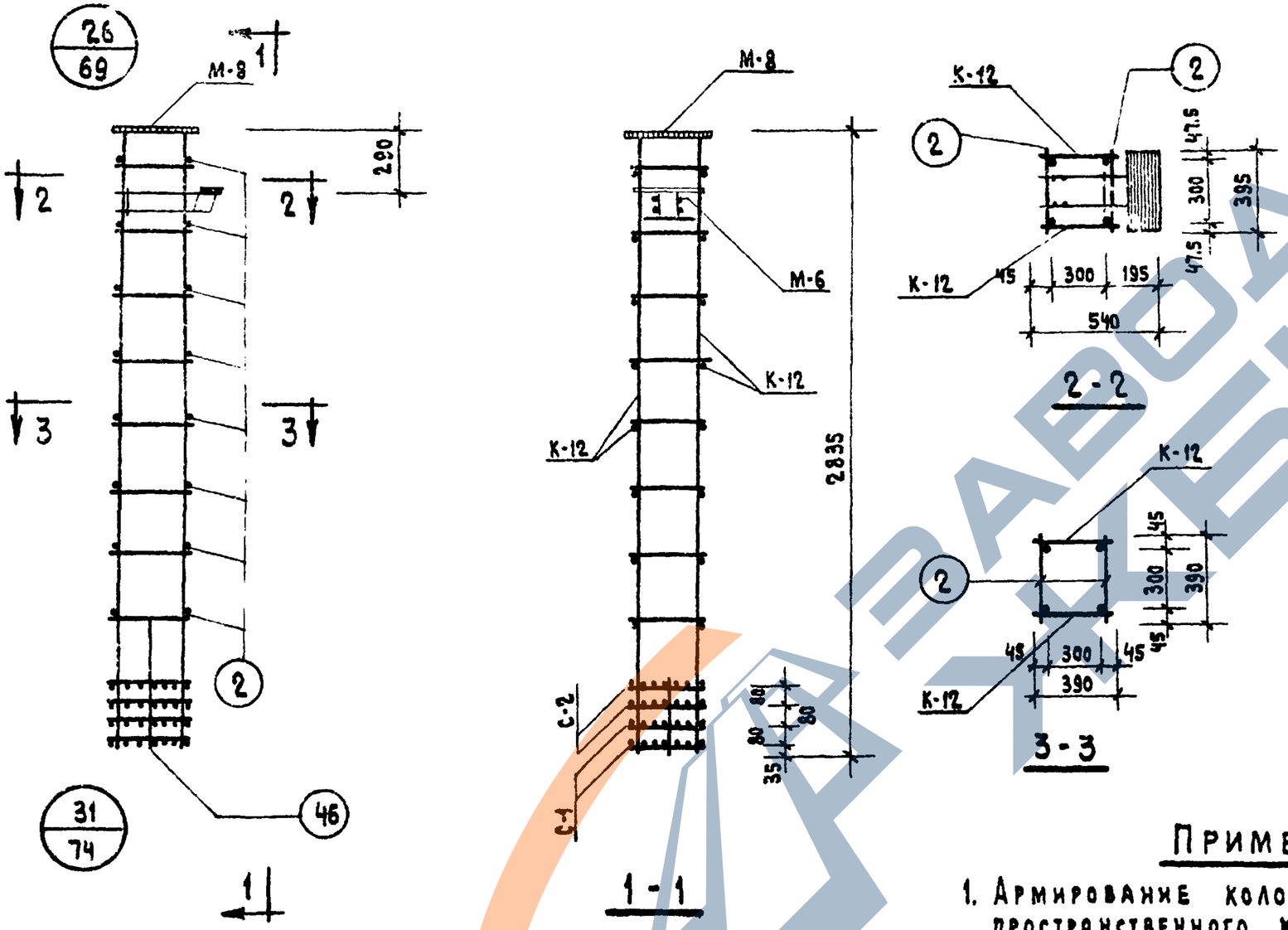

Спецификация марок изделий на ОК-45

Марка объемн. каркаса	Марка арматур. изделия	Кол. шт.	Вес, кг: одного издел.	Вес, кг: всех издел.	NN серии, выпуск, лист.
ОК-45	К-12	2	14,8	29,6	ИИ-04-2 Вып. 6 ч. II лист 6
	С-1	2	0,8	1,6	ИИ-04-2 Вып. 6 ч. II лист 18
	С-2	2	1,2	2,4	ИИ-04-2 Вып. 6 ч. II лист 18
	М-6	1	20,0	20,0	ИИ-04-8 Выпуск 3 лист 4
	М-8	1	16,9	16,9	ИИ-04-8 Выпуск 3 лист 7
	поз. 2	16	0,10	1,6	ИИ-04-2 Вып. 6 ч. II лист 17
	поз. 46	4	0,10	0,4	ИИ-04-2 Вып. 6 ч. II лист 17
			Итого:	72,5	

Примечание:

1. Армирование колонны выполнено в виде пространственного каркаса, собираемого из отдельных плоских каркасов с применением контактной сварки в соответствии с СН-393-69 и ГОСТ 14098-68.

ТК	Колонна КВК-436-24	Серия ИИ-04
1971	Объемный каркас ОК-45	Выпуск 6 часть I

ЗАВОД КБИ

https://zavodgbi.com/

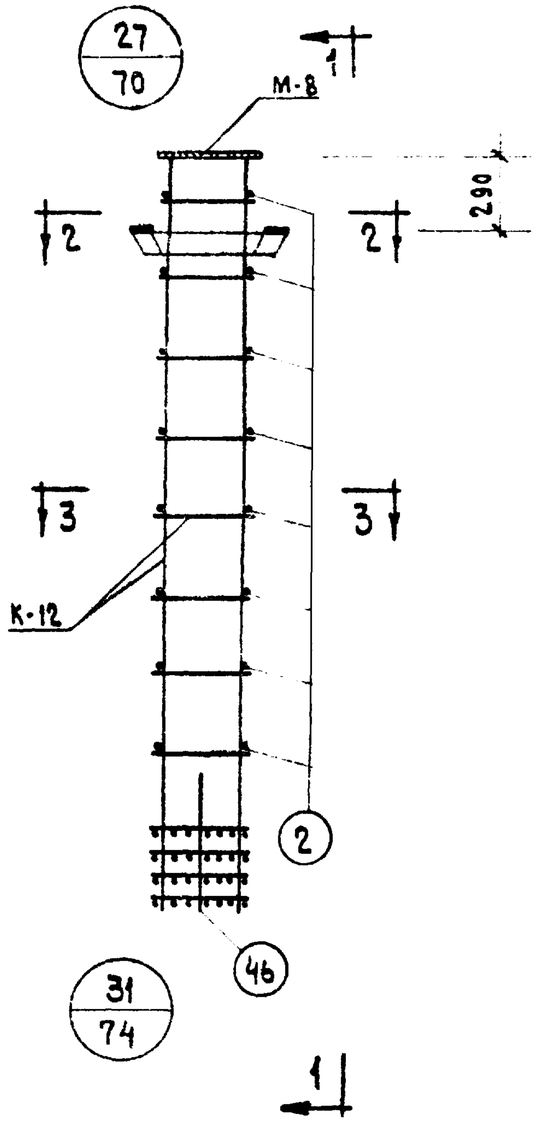

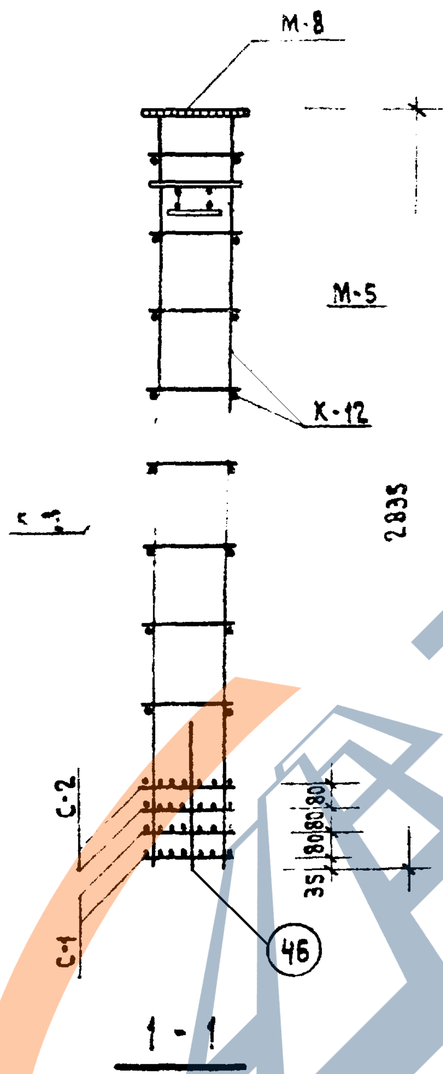

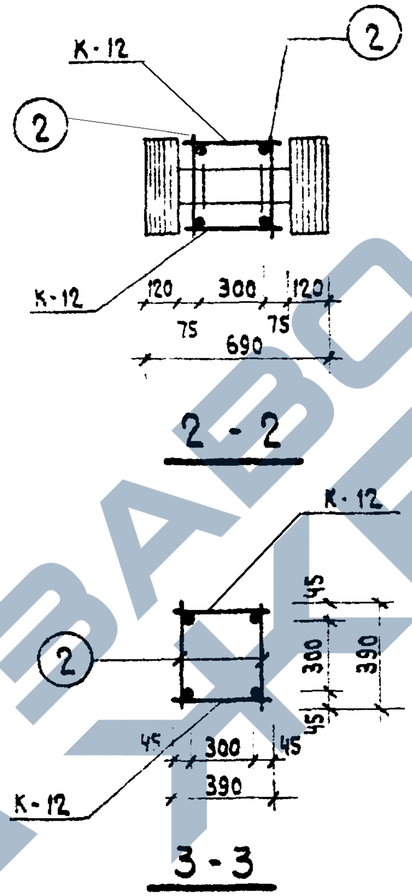

Спецификация марок изделий

на ОК-46

Марка объемн. каркаса	Марка армат. изделия	Кол. шт	Вес, кг одного издел.	Вес, кг всех издел.	NN серии, выпуск, лист
ОК-46	К-12	2	14,8	29,6	ИИ-04-2 Вып. 6 ч. II лист 6
	С-1	2	0.8	1.6	ИИ-04-2 Вып. 6 ч. II лист 18
	С-2	2	1.20	2,4	ИИ-04-2 Вып. 6 ч. II лист 18
	М-5	1	28.6	28,6	ИИ-04-8 Вып. 3 Лист 3
	М-8	1	16,9	16,9	ИИ-04-8 Вып. 3 Лист 7
	поз. 2	16	0.10	1.6	ИИ-04-2 Вып. 6 - II лист 7
	поз. 46	4	0.10	0.4	ИИ-04-2 Вып. 6 - II лист 7
			Итого:	81,1	

Примечание:

1. Армирование колонны выполнено в виде пространственного каркаса, собираемого из отдельных плоских каркасов с применением контактной сварки в соответствии с СН-393-69 и ГОСТ 14098-68.

ТК	Колонна КВР-436-24	Серия ИИ-04-2
1971	Объемный каркас ОК-46	Выпуск 6 часть I / Лист 46

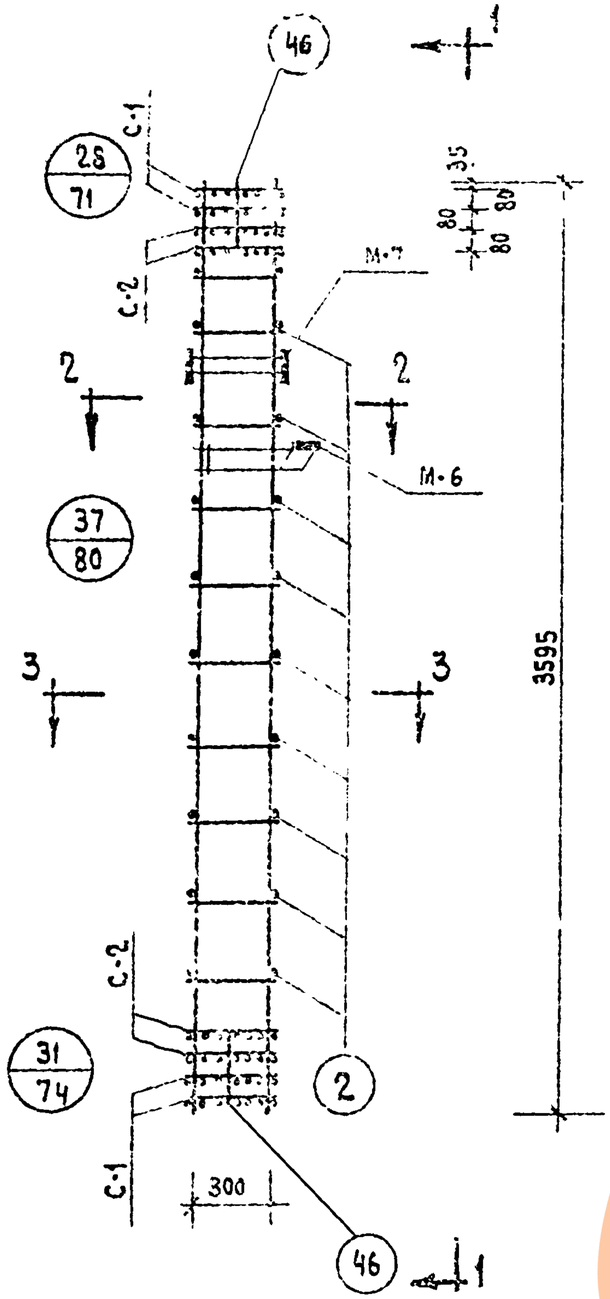

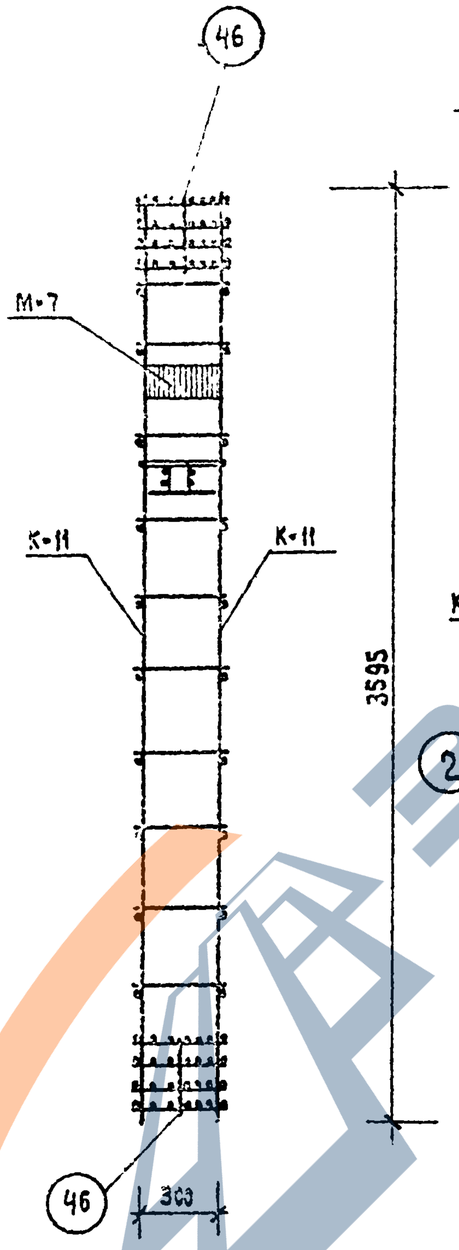

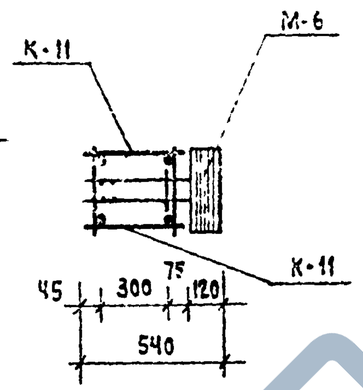

2-2

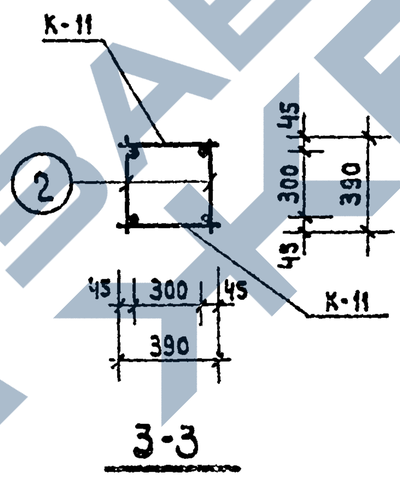

3-3

Спецификация марок изделий на ОК-47

Марка объемн. каркаса	Марка арматур. изделия	Кол-во шт.	Вес, кг одного издел.	Вес, кг всех издел.	№ серии, выпуск, лист
ОК-47	К-11	2	18.7	37.4	ИИ-04-2 Вып. 6 ч. II лист 6
	С-1	4	0.8	3.2	ИИ-04-2 Вып. 6 ч. II лист 18
	С-2	4	1.2	4.8	ИИ-04-2 Вып. 6 ч. II лист 18
	М-6	1	20.0	20.0	ИИ-04-8 Выпуск 3 лист 4
	М-7	1	11.8	11.8	ИИ-04-8 Выпуск 3 лист 5
	поз.2	20	0.1	2.0	ИИ-04-2 Выпуск 6 часть II л.17
	поз.46	8	0.1	0.8	ИИ-04-2 Вып. 6 ч. II лист 17
			Итого:	80.0	

Примечания:

1. Армирование колонны выполнено в виде пространственного каркаса, собираемого из плоских каркасов с помощью контактной сварки в соответствии с СН 393-69 и ГОСТ 14098-68.

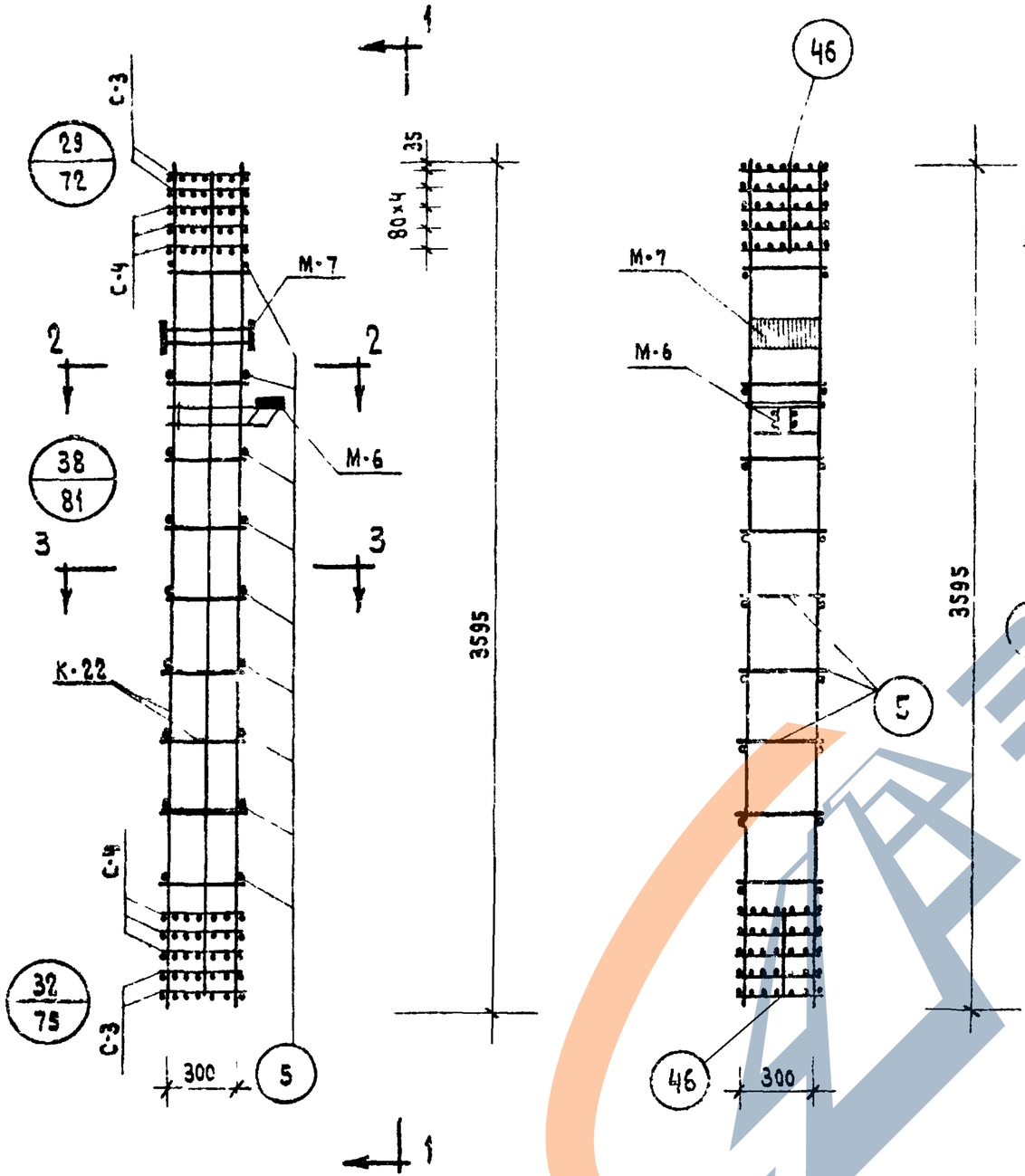

1-1

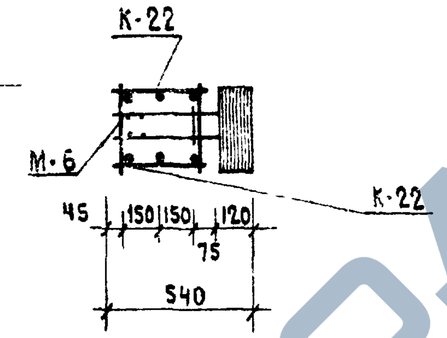

2-2

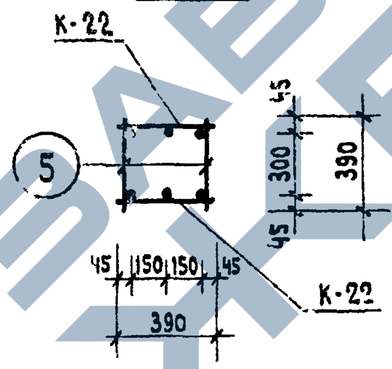

3-3

Спецификация марок изделий на ОК-48

Марка объемн. каркаса	Марка армятур. изделия	Кол-во шт.	Вес, кг одного издел.	Вес, кг всех издел	NN серии, выпуск, лист
ОК-48	К-22	2	70.7	141.4	ИИ-04-2 Вып. 6 ч. II лист 11
	С-3	4	1.00	4.00	ИИ-04-2 Вып. 6 ч. II лист 18
	С-4	6	1.40	8.40	ИИ-04-2 Вып. 6 ч. II лист 18
	М-6	1	20.0	20.0	ИИ-04-8 Выпуск 3 лист 4
	М-7	1	11.3	11.8	ИИ-04-8 Выпуск 3 лист 5
	поз. 5	18	0.25	4.50	ИИ-04-2 Вып. 6 ч. II лист 17
	поз. 46	4	0.1	0.40	ИИ-04-2 Вып. 6 ч. II лист 17
			Итого:	430.5	

Примечания:

1. Армирование колонны выполнено в виде пространственного каркаса, собираемого из отдельных плоских каркасов с применением контактной сварки в соответствии с СН 393-69 и ГОСТ 14098-68.

ТК	Колонны КСК-436-34, КСК-436-40	Серия ИИ-04-2	
1971	Объемный каркас ОК-48	Выпуск 6 часть I	Лист 48

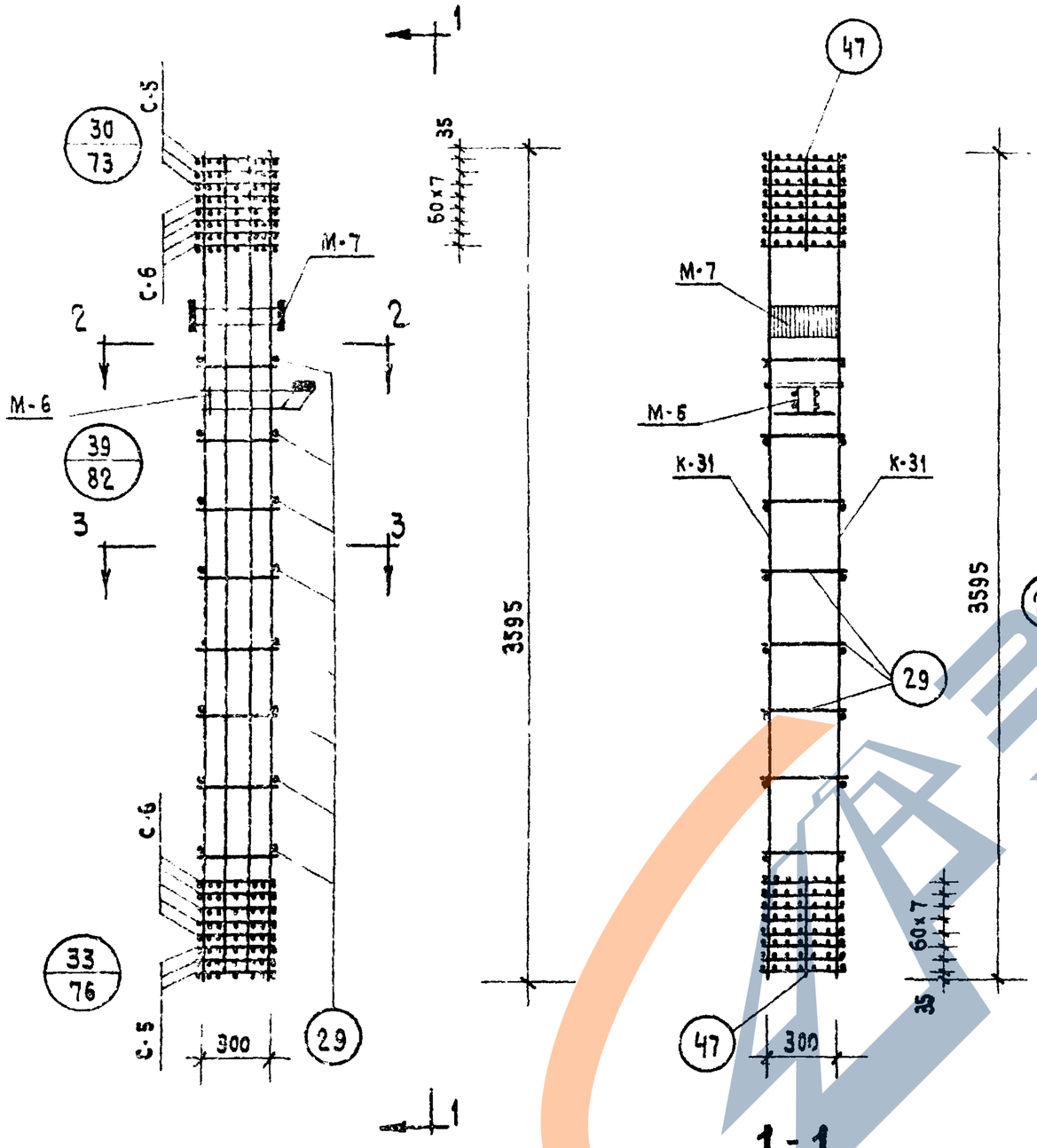

Спецификация марок изделий на ОК-49

Марка объемн. каркаса	Марка армятурн. изделия	Кол-во шт.	Вес, кг. одного издел.	Вес, кг. всех издел.	NN серии, выпуск, лист
ОК-49	К-31	2	144.2	288.4	ИИ-04-2 Вып. 6 ч. II лист 16
	С-5	6	3.3	19.8	ИИ-04-2 Вып. 6 ч. II лист 19
	С-6	10	4.9	49.0	ИИ-04-2 Вып. 6 ч. II лист 19
	М-6	1	20.0	20.0	ИИ-04-8 выпуск 3 лист 4
	М-7	1	11.8	11.8	ИИ-04-8 выпуск 3 лист 5
	Поз. 29	18	0,35	6.3	ИИ-04-2 Вып. 6 ч. II лист 17
	Поз. 47	8	0,10	0,8	ИИ-04-2 Вып. 6 ч. II лист 17
			Итого:	395.7	

Примечания:

1. Армирование колонны выполнено в виде пространственного каркаса собираемого из отдельных плоских каркасов с применением контактной сварки в соответствии с СН-393-69 и ГОСТ 14098-68.

ТК	Колонна КСК-436-52	Серия ИИ-04-2	
1971	Объемный каркас ОК-49	Выпуск 6 часть I	Лист 49

https://zavodjbi.com/

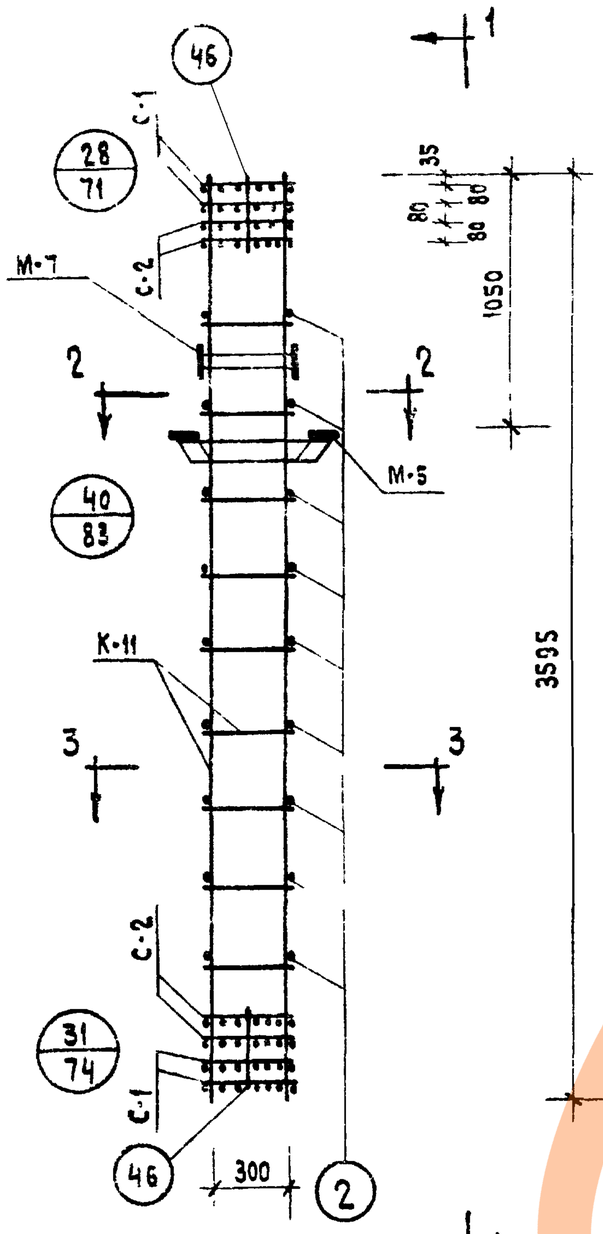

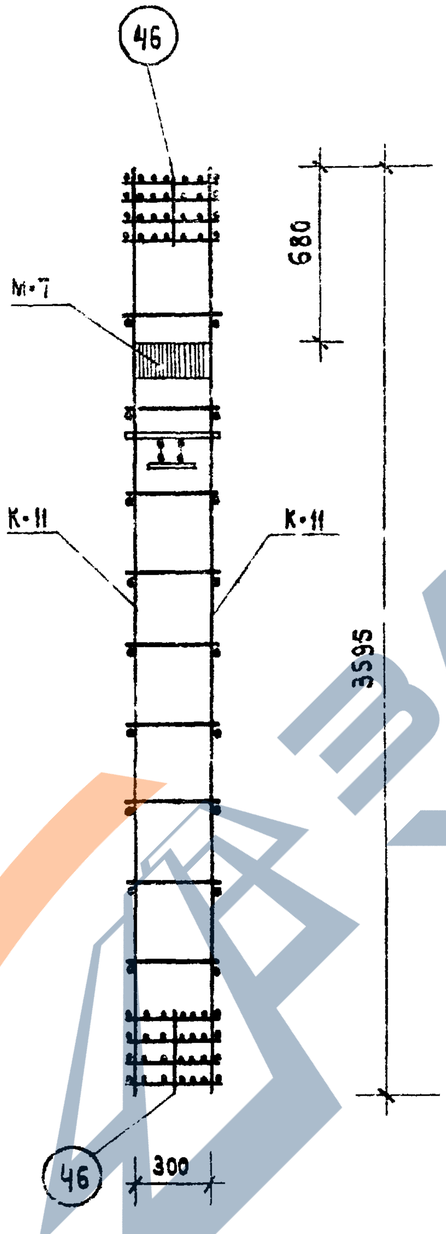

1-1

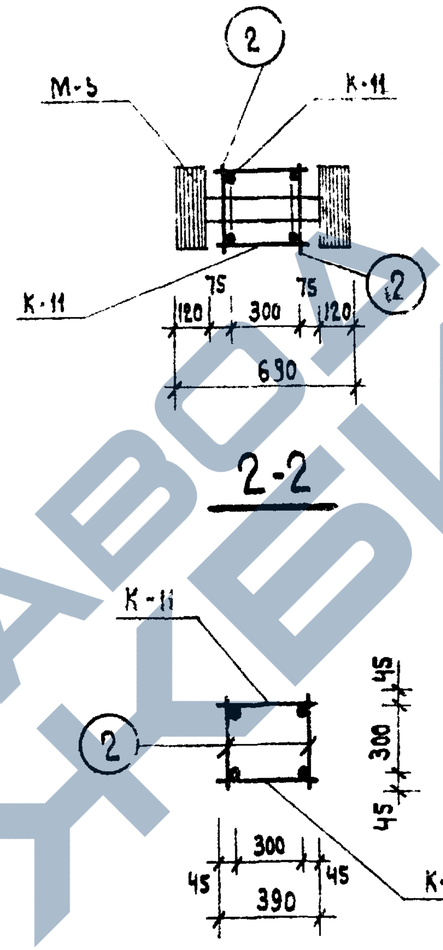

2-2

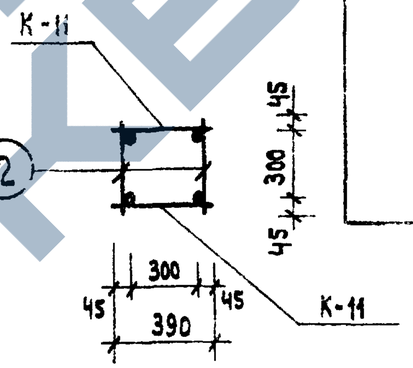

3-3

Спецификация марок изделий на ОК-50

Марка объемн. каркаса	Марка арматур изделия	Кол-во шт.	Вес, кг. одного издел.	Вес, кг. всех издел	NN серии Выпуск, лист
ОК-50	К-11	2	18.7	37.4	ИИ-04-2 Вып. 6 ч. II лист 3
	С-1	4	0.8	3.2	ИИ-04-2 Вып. 6 ч. II лист 1
	С-2	4	1.2	4.8	ИИ-04-2 Вып. 6 ч. II лист 1
	М-5	1	28.6	28.6	ИИ-04-8 Выпуск 3 лист 3
	М-7	1	11.8	11.8	ИИ-04-8 Выпуск 3 лист
	поз.2	20	0.1	2.0	ИИ-04-2 Вып. 6 ч. II лист 17
	поз.46	8	0.1	0.8	ИИ-04-2 Вып. 6 ч. II лист 17
			Итого:	88.6	

Примечания:

1. Армирование колонны выполнено в виде пространственного каркаса, собираемого из плоских каркасов с помощью контактной сварки в соответствии с СН-393-69 и ГОСТ 14098-68

ТК	Колонны КСР-436-24; КСР-436-29	Серия ИИ-04-2	
1971	Объемный каркас ОК-50	Выпуск 6 часть I	Лист 50

Рук. гр. инж. Колдашева

https://zavodjbi.com/

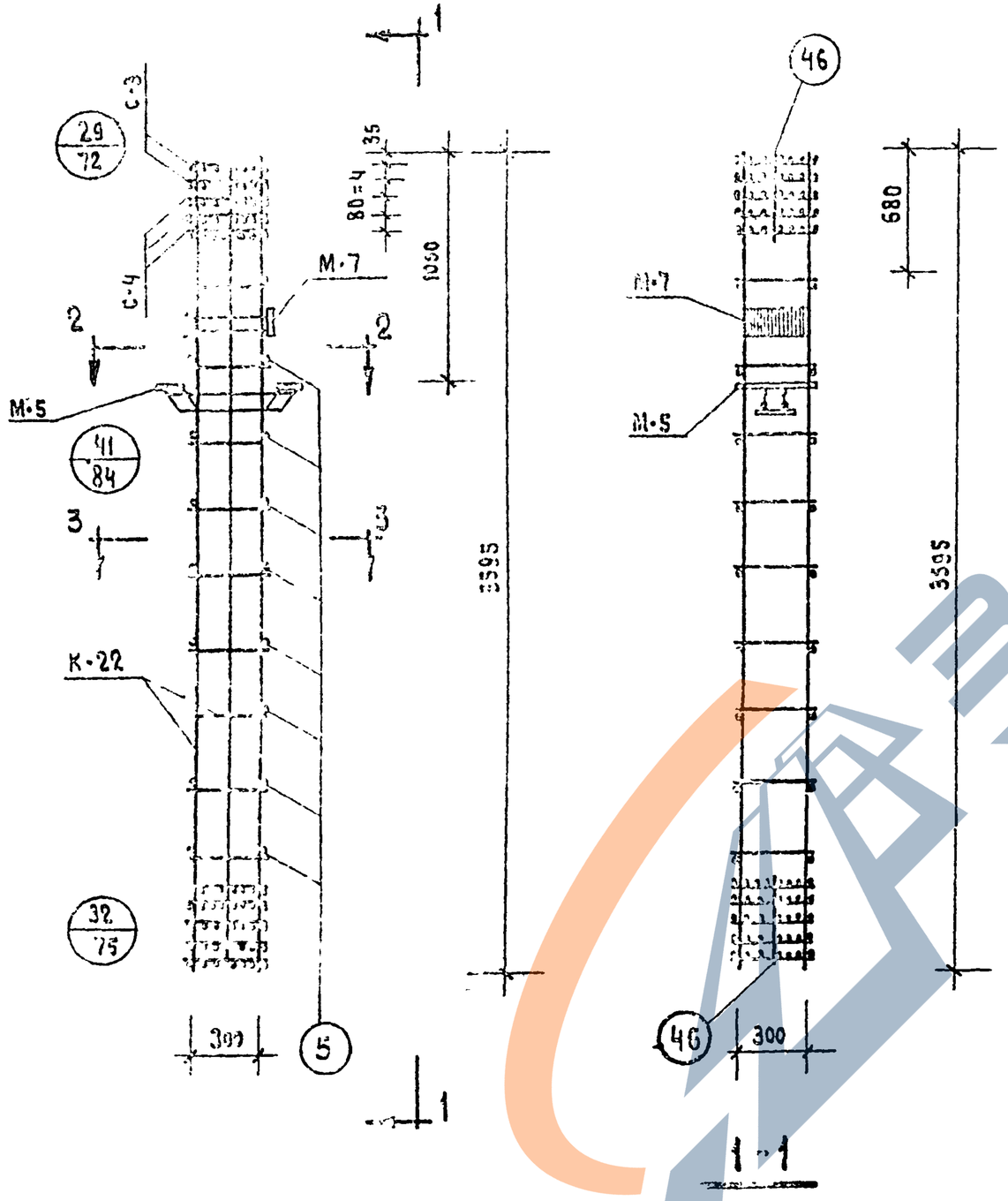

1-1

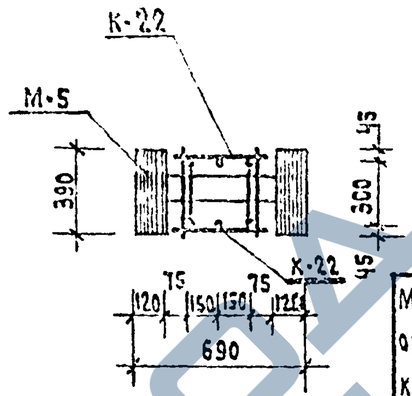

2-2

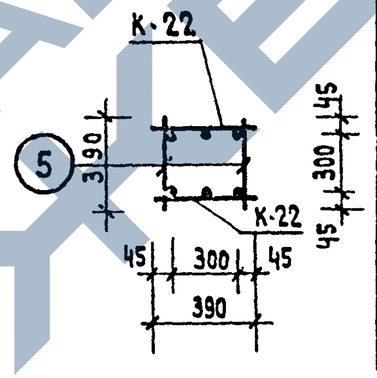

3-3

Спецификация марок изделий на ОК-51

Марка объемн. каркаса	Марка арматур. изделия	Кол-во шт.	Вес, кг одного издел.	Вес, кг всех издел.	NN серии, выпуск, лист
ОК-51	К-22	2	70.7	141.4	ИИ-04-2 Вып. 6 ч II лист 11
	С-3	4	1.0	4.0	ИИ-04-2 Вып. 6 ч. II лист 18
	С-4	6	1.4	8.4	ИИ-04-2 Вып. 6 ч. II лист 18
	М-5	1	28.6	28.6	ИИ-04-8 Выпуск 3 лист 3
	М-7	1	11.8	11.8	ИИ-04-8 Выпуск 3 лист 5
	Поз. 5	18	0,25	4,5	ИИ-04-2 Вып. 6 ч. II лист 17
	Поз. 46	4	0.10	0.4	ИИ-04-2 Вып. 6 ч. II лист 17
			Итого:	199,1	

Примечания:

1. Армирование колонны выполнено в виде пространственного каркаса, собираемого из плоских каркасов с помощью контактной сварки в соответствии с СН-393-69 и ГОСТ 14098-68.

ТК	Колонны КСР-436-34, КСР-436-40	Серия ИИ-04-2	
1971	Объемный каркас ОК-51	Выпуск 6 часть I	Лист 51

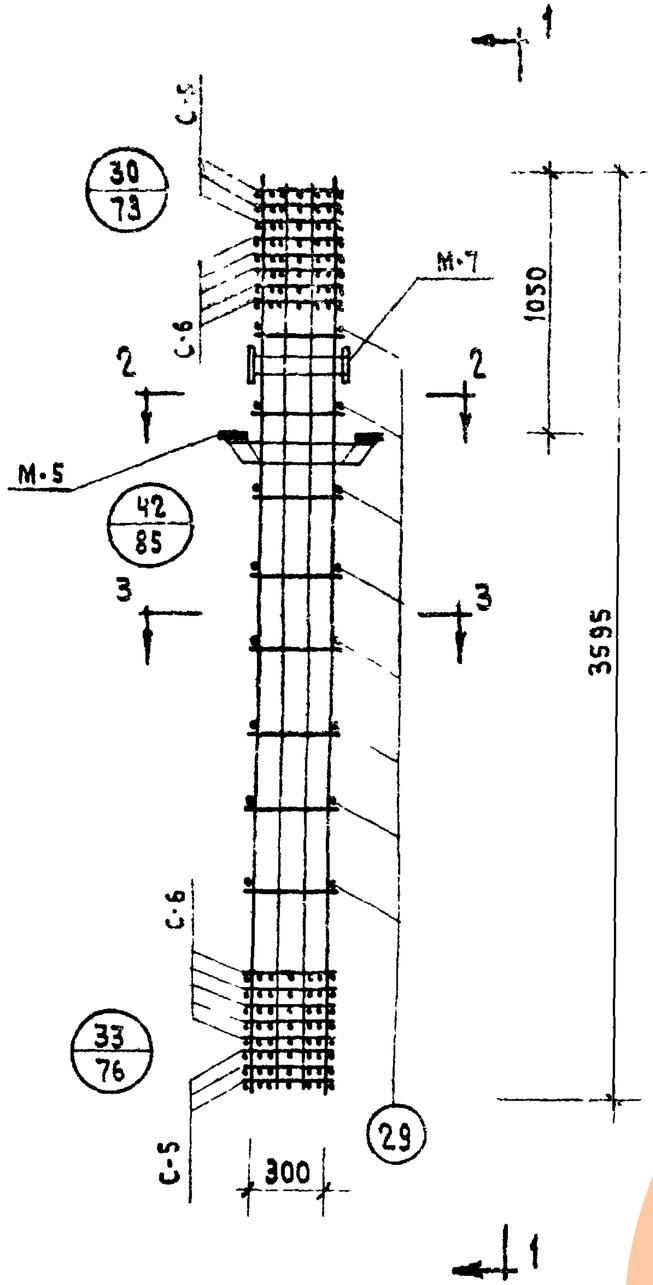

1-1

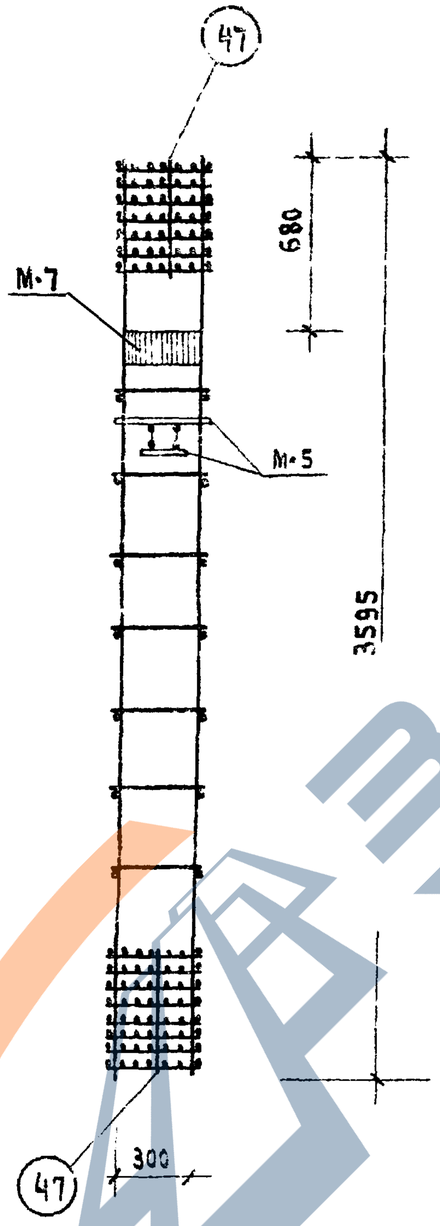

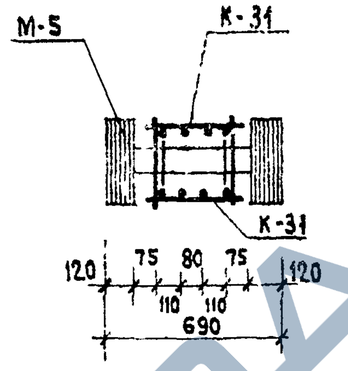

2-2

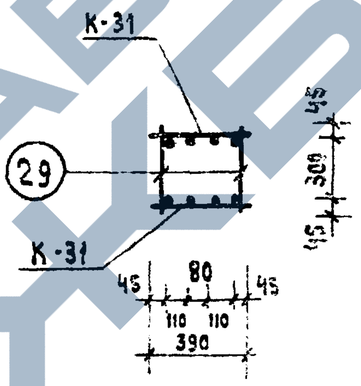

3-3

Спецификация марок изделий на ОК-52

Марка объемн. каркаса	Марка арматур. изделия	Кол. шт.	Вес, кг. одного издел.	Вес, кг. всех издел.	NN серии, выпуск, лист
ОК-52	К-31	2	144.2	288.4	ИИ-04-2 Вып. 6 ч. II лист 16
	С-5	6	3.3	19.8	ИИ-04-2 Вып. 6 ч. II лист 19
	С-6	10	4.9	49.0	ИИ-04-2 Вып. 6 ч. II лист 19
	М-5	1	28.6	28.6	ИИ-04-8 Вып 3 лист 3
	М-7	1	14.8	14.8	ИИ-04-8 Выпуск 3 лист 5
	поз. 29	18	0.35	6.3	ИИ-04-2 Вып. 6 ч. II лист 17
	поз. 47	4	0.10	0.4	ИИ-04-2 Вып. 6 ч. II лист 17
			Итого	404,3	

Примечания:

1. Армирование колонны выполнено в виде пространственного каркаса, собираемого из плоских каркасов с помощью контактной сварки в соответствии с СН-393-69 и ГОСТ 14098-68

ТК	Колонны КСР-436-52, КСР-436-58	Серия ИИ-04-2	
1971	Объемный каркас ОК-52	Выпуск 6 часть I	Лист 52

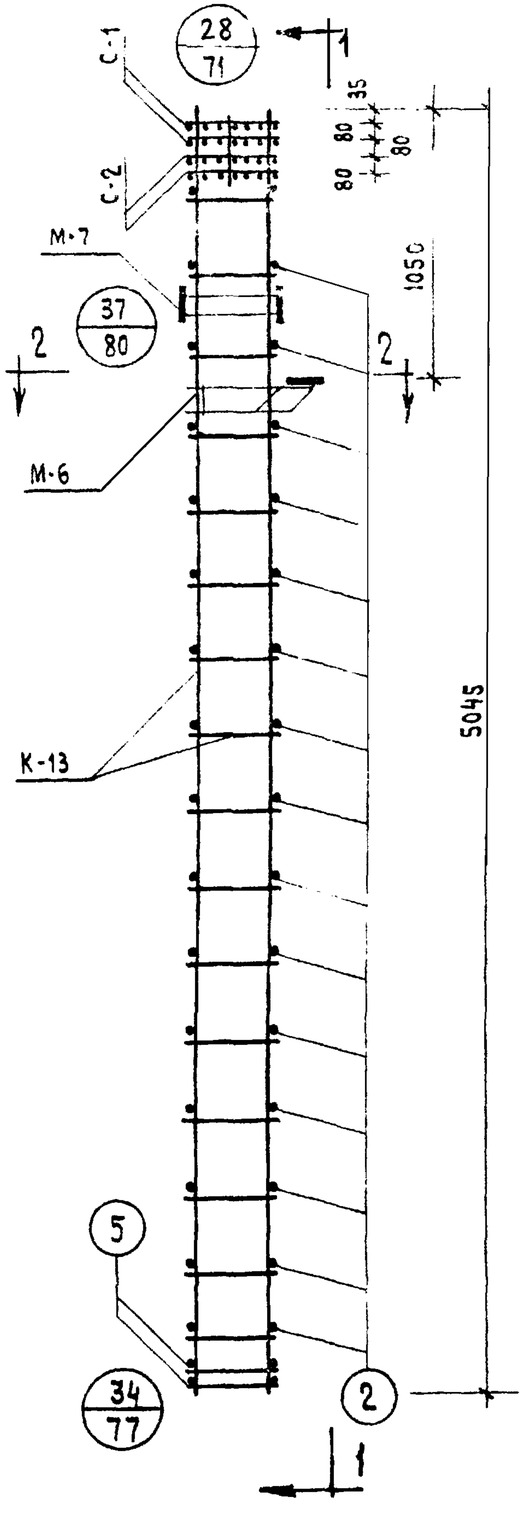

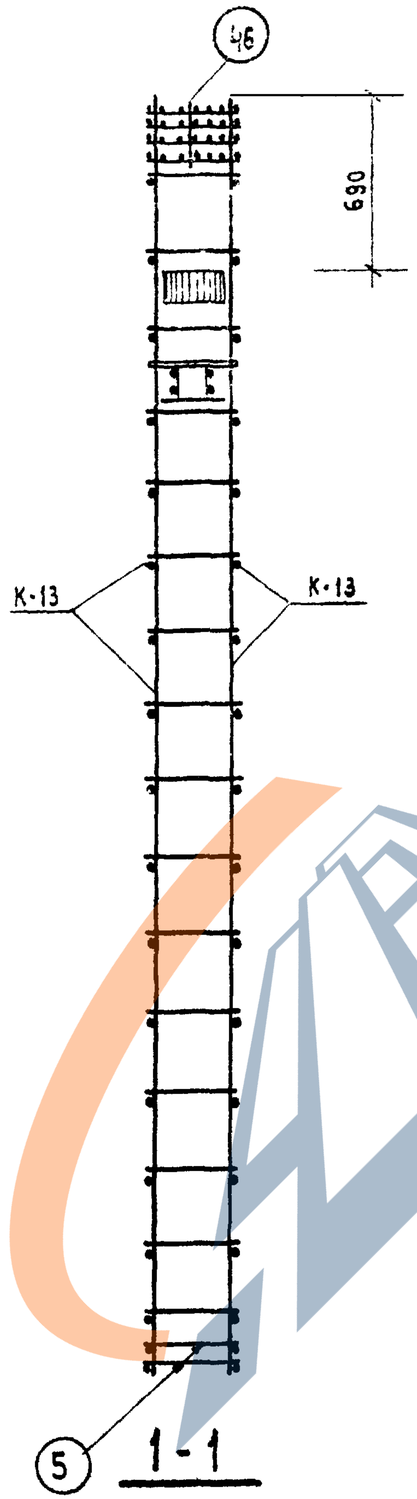

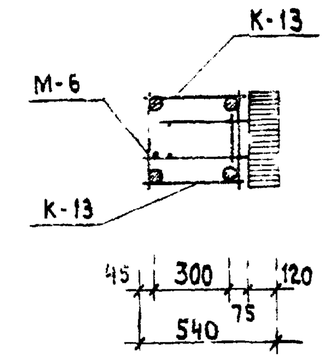

2-2

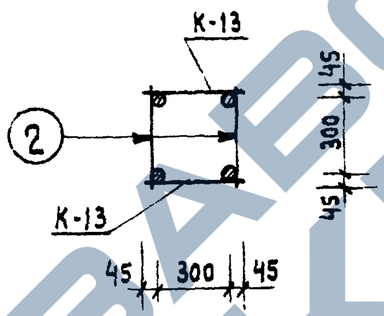

3-3

Спецификация марок изделий на ОК-53

Марка объемн. каркаса	Марка арматур. изделия	Кол-во шт.	Вес, кг одного издел.	Вес, кг всех издел.	№№ серии, выпуск, лист
ОК-53	К-13	2	26,6	53,2	ИИ-04-2 Вып. 6 ч. II лист 7
	С-1	2	0,8	1,6	ИИ-04-2 Вып. 6 ч. II лист 13
	С-2	2	1,2	2,4	ИИ-04-2 Вып. 6 ч. II лист 18
	М-6	1	20,0	20,0	ИИ-04-8 Выпуск 3 лист 4
	М-7	1	11,8	11,8	ИИ-04-8 Выпуск 3 лист 5
	поз. 2	32	0,1	3,2	ИИ-04-2 Вып. 6 ч. II лист 17
	поз. 46	4	0,1	0,4	ИИ-04-2 Вып. 6 ч. II лист 17
	поз. 5	4	0,25	1,0	ИИ-04-2 Вып. 6 ч. II лист 17
			Итого:	93,6	

Примечания:

1. Армирование колонны выполнено в виде пространственного каркаса, собираемого из плоских каркасов с помощью контактной сварки в соответствии с СН-393-69 и ГОСТ 14098-68.

ТК 1971	Колонны КНК-436-24; КНК-436-29 Объемный каркас ОК-53	Серия ИИ-04-2 Выпуск 6 часть I Лист 53

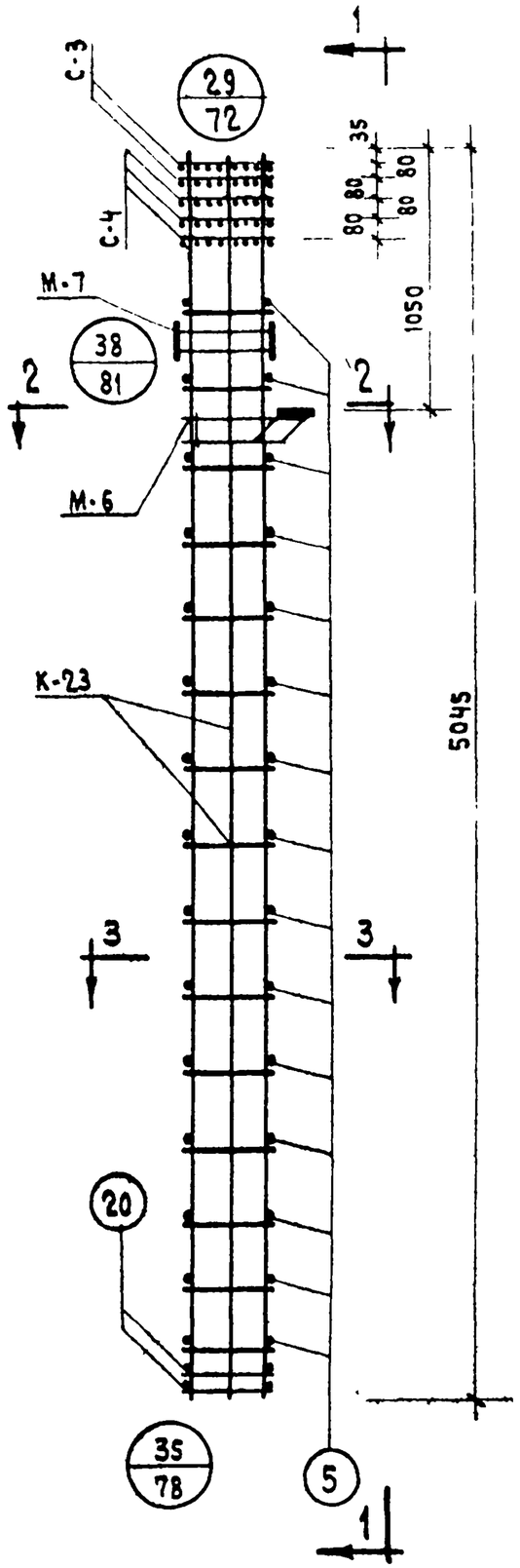

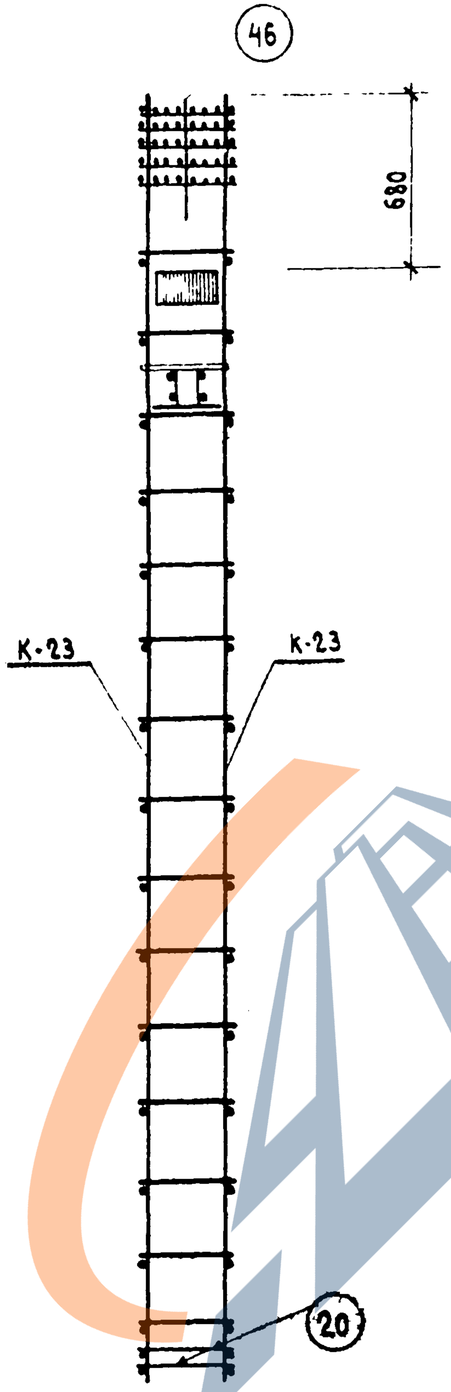

1 - 1

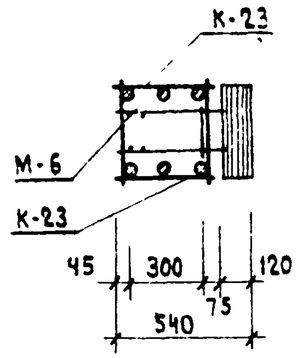

2 - 2

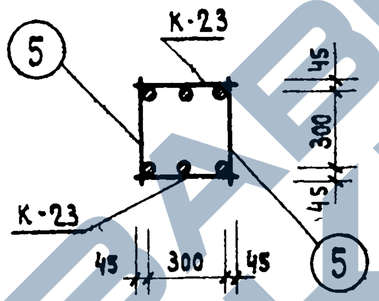

3 - 3

Спецификация марок изделий на ОК-54

Марка объемн каркаса	Марка арматурн изделия	Кол-во шт	Вес, кг одного издел	Вес, кг всех издел	NN серии, выпуск, лист
ОК-54	К-23	2	101.0	202.0	ИИ-04-2 Вып 6 ч II лист 12
	С-3	2	1.0	2.0	ИИ-04-2 Вып 6 ч II лист-18
	С-4	3	1.4	4.2	ИИ-04-2 Вып 6 ч. II лист 18
	М-6	1	20.0	20.0	ИИ-04-8 Выпуск 3 лист 4
	М-7	1	11.8	11.8	ИИ-04-8 Выпуск 3 лист. 5
	поз. 5	30	0.25	7.5	ИИ-04-2 Вып. 6 ч II лист 17
	поз. 46	2	0.1	0.2	ИИ-04-2 Вып 6 ч II лист 17
	поз. 20	4	0.6	2.4	ИИ-04-2 Вып 6 ч II лист 17
			Итого	250.5	

Примечания:

1. Армирование колонны выполнено в виде пространственного каркаса, собираемого из плоских каркасов с помощью контактной сварки в соответствии с СН-393-69 и ГОСТ 14098-68.

Т К	Колонны КНК-436-34, КНК-436-40	Серия ИИ-04-2	
1971	Объемный каркас ОК-54	Выпуск 6 часть I	Лист 54

Колдашева

Рук гр. инж.

Р Москва

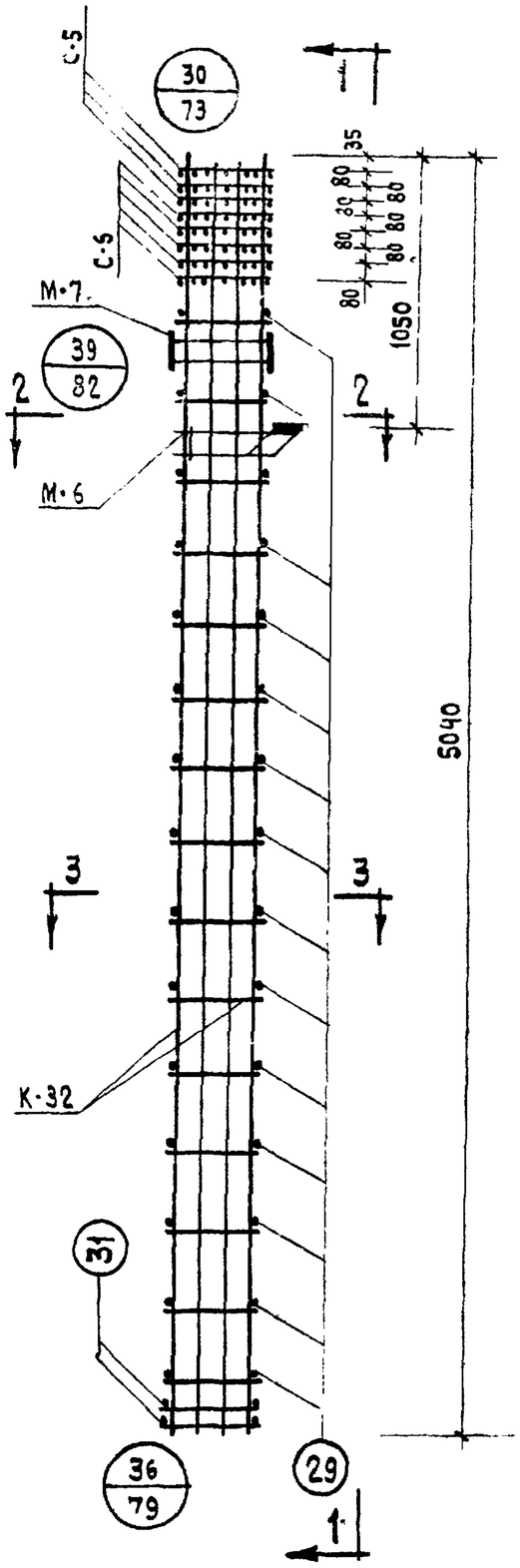

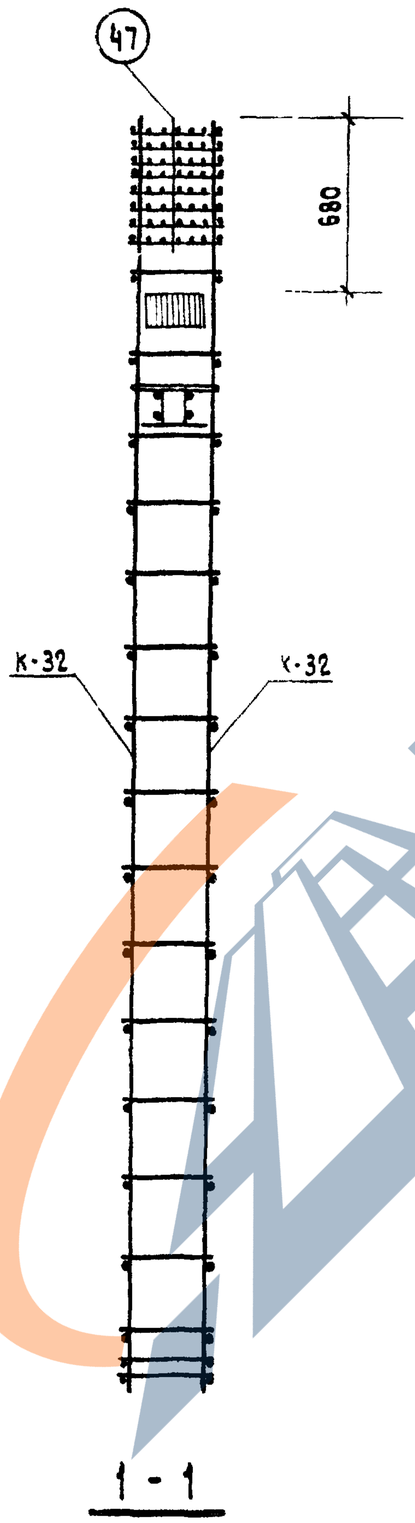

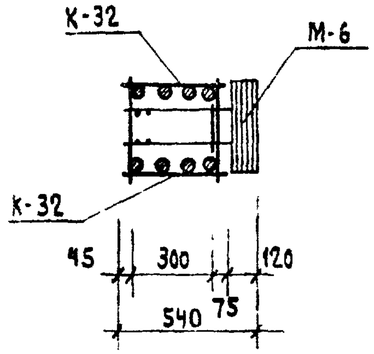

2 - 2

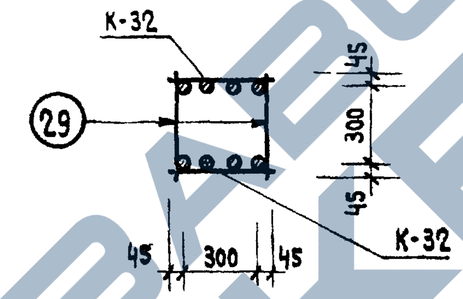

3 - 3

Спецификация марок изделий на ОК-55

Марка объемн. каркаса	Марка арматур. изделия	Кол-во шт.	Вес, кг. одного издел.	Вес, кг. всех издел.	NN серии, выпуск, лист.
ОК-55	К-32	2	206.0	412.0	ИИ-04-2 Вып.6 ч.II лист 16
	С-5	3	3.3	9,9	ИИ-04-2 Вып.6 ч.II лист 19
	С-6	5	4.9	24.5	ИИ-04-2 Вып.6 ч.II лист 19
	М-6	1	20.0	20.0	ИИ-04-8 выпуск 3 лист 4
	М-7	1	11.8	11.8	ИИ-04-8 выпуск 3 лист 5
	поз.29	30	0.35	10.6	ИИ-04-2 Вып.6 ч.II лист 17
	поз.47	2	0.10	0.2	ИИ-04-2 Вып.6 ч.II лист 17
	поз.31	4	0.9	3.6	ИИ-04-2 Вып.6 ч.II лист 17
			Итого:	492.5	

Примечания:

1. Армирование колонны выполнено в виде пространственного каркаса, собираемого из плоских каркасов с помощью контактной сварки в соответствии с СН-393-69 и ГОСТ 14098-68.

ТК	Колонна КНК-436-52	Серия ИИ-04-2	
1971	Объемный каркас ОК-55	Выпуск 6 часть I	Лист 55

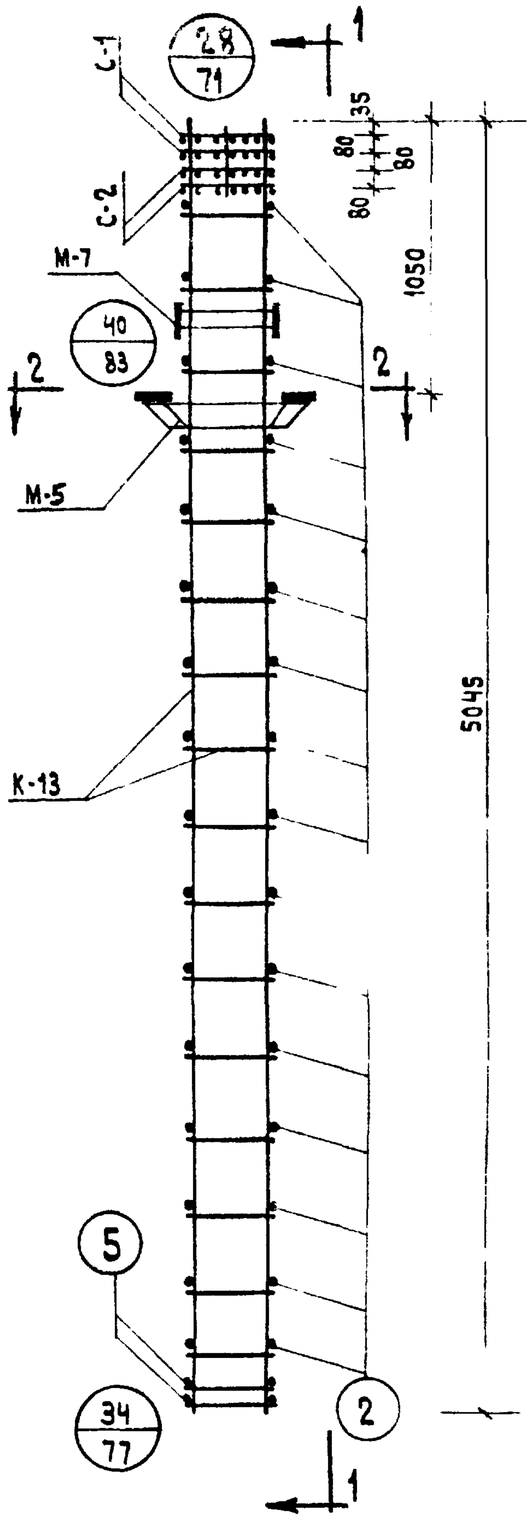

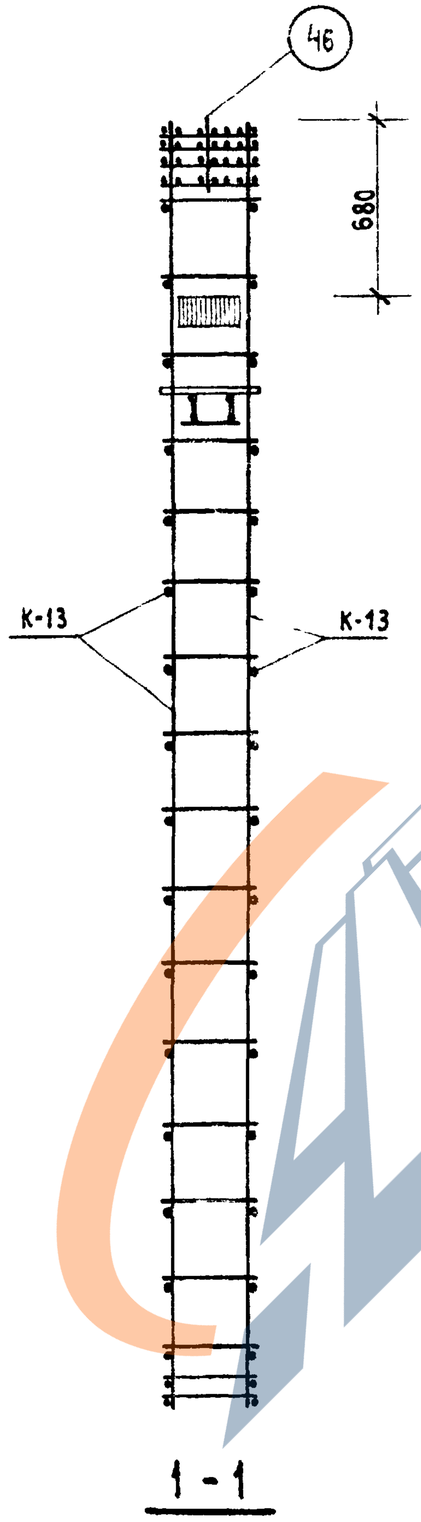

1 - 1

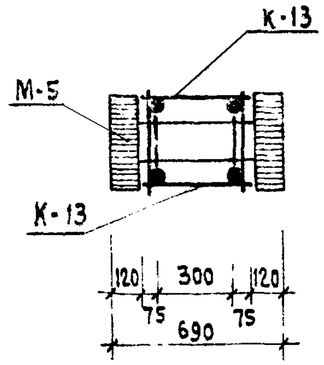

2 - 2

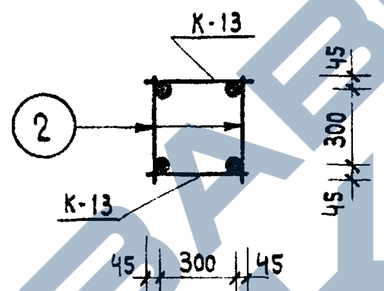

3 - 3

Спецификация марок изделий на ОК-56

Марка объемн. каркаса	Марка арматур. изделия	Кол-во шт.	Вес, кг одного издел.	Вес, кг всех издел.	NN серии, выпуск, лист
ОК-56	К-13	2	26.6	53.2	ИИ-04-2 Вып.6 ч. II лист 7
	С-1	2	0.8	1.60	ИИ-04-2 Вып. 6 ч. II лист 18
	С-2	2	1.2	2.4	ИИ-04-2 Вып. 6 ч. II лист 18
	М-5	1	28.6	28.6	ИИ-04-8 выпуск 3 лист 5
	М-7	1	11.8	11.8	ИИ-04-8 Выпуск 3 лист 5
	поз.2	32	0.1	3.2	ИИ-04-2 Вып 6 ч II лист 17
	поз.46	4	0.1	0.4	ИИ-04-2 Вып. 6 ч. II лист 17
	поз. 5	4	0.25	1.0	ИИ-04-2 Вып. 6 ч. II лист 17
			Итого:	102.2	

Примечания:

1. Армирование колонны выполнено в виде пространственного каркаса, собираемого из плоских каркасов с помощью контактной сварки в соответствии с СН-393-69 и ГОСТ 14098-68.

ТК	Колонны КНР-436-24; КНР-436-29	Серия ИИ-04-2
1971	Объемный каркас ОК-56	Выпуск 6 часть I — 56

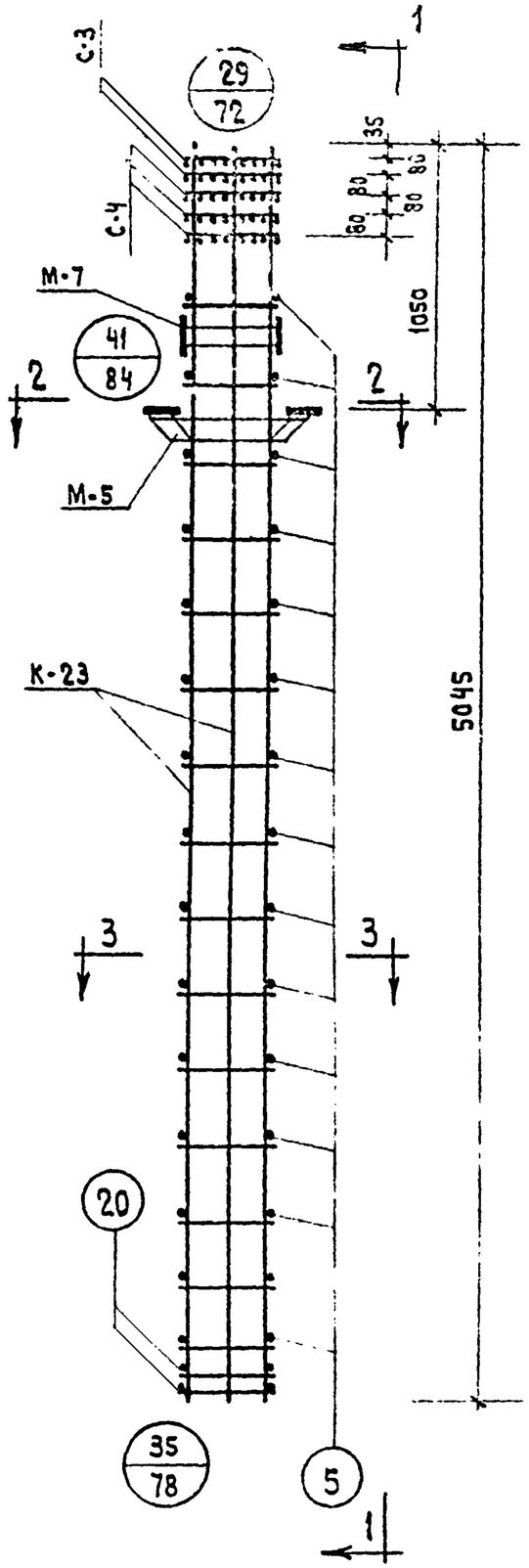

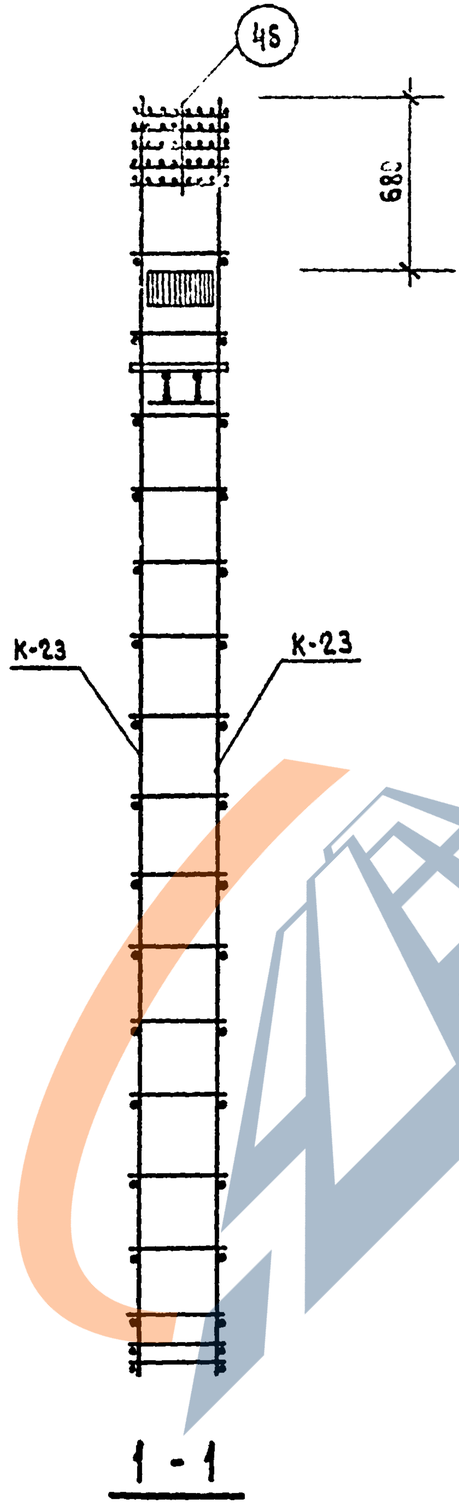

1 - 1

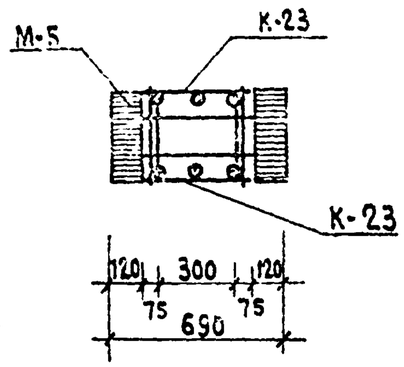

2 - 2

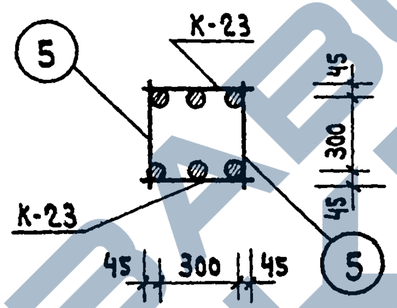

3 - 3

Спецификация марок изделий на ОК-57

Марка объемн. каркаса	Марка арматур. изделия	Кол-во шт.	Вес, кг. одного издел.	Вес, кг. всех издел.	NN серии, выпуск, лист
ОК-57	К-23	2	101.0	202,0	ИИ-04-2 Вып. 6 ч. II лист 12
	С-3	2	1.00	2,0	ИИ-04-2 Вып. 6 ч. II лист 18
	С-4	3	1,40	4,2	ИИ-04-2 Вып. 6 ч. II лист 18
	М-5	1	28,6	28,6	ИИ-04-8 Вып. 3 лист 3
	М-7	1	11,8	11,8	ИИ-04-8 Вып. 3 лист 5
	Поз. 5	30	0,25	7,5	ИИ-04-2 Вып. 6 ч. II лист 17
	Поз. 46	2	0,10	0,2	ИИ-04-2 Вып. 6 ч. II лист 17
	Поз. 20	4	0,60	2,4	ИИ-04-2 Вып. 6 ч. II лист 17
			Итого:	258,7	

Примечания:

1. Армирование колонны выполнено в виде пространственного каркаса, собираемого из плоских каркасов с помощью контактной сварки в соответствии с СН-393-69 и ГОСТ 14098-68.

ТК	Колонны КНР-436-34; КНР-436-40	Серия ИИ-04
1971	Объемный каркас ОК-57	Выпуск 6 часть I Л

Г. Москва | Рук. гр. инж. | Подпись

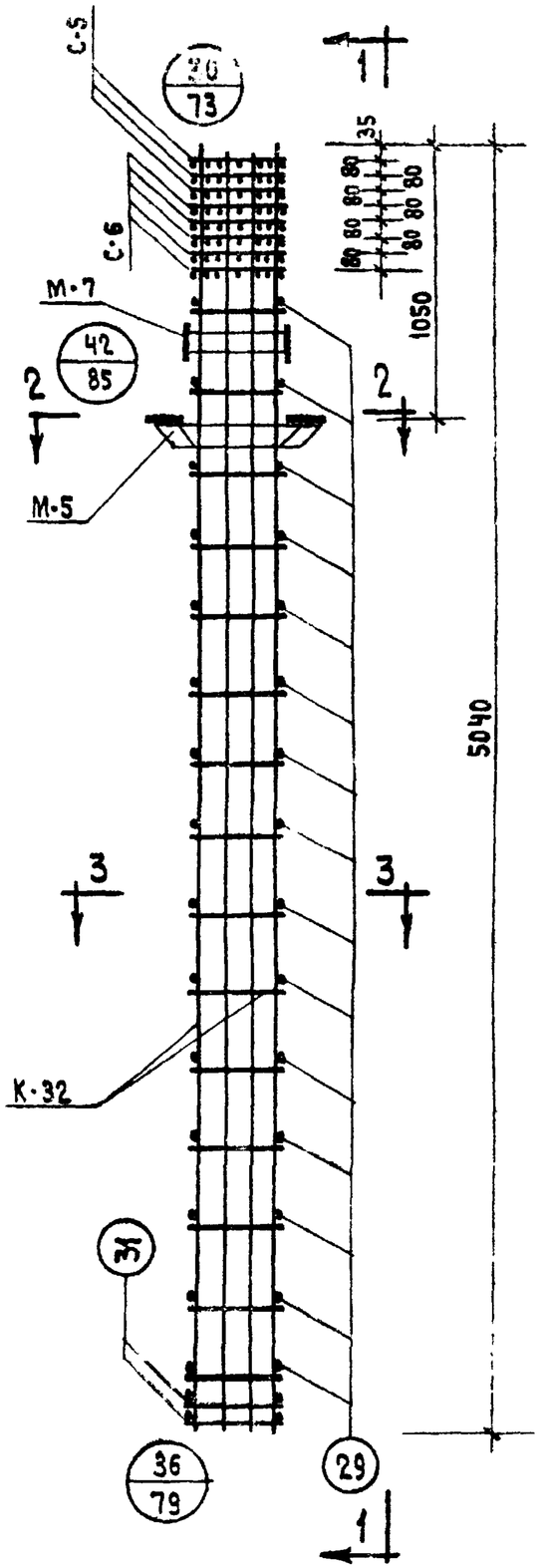

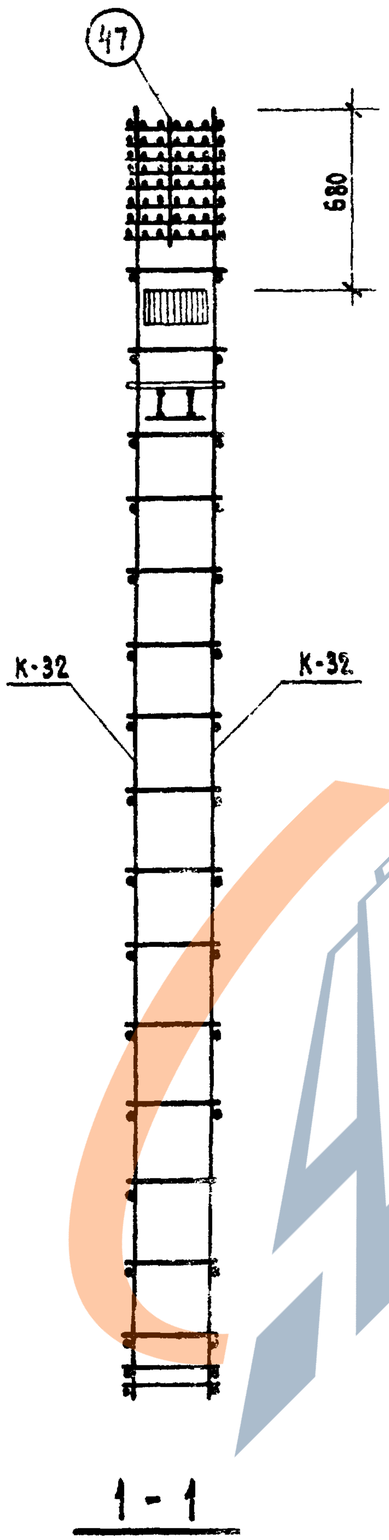

1 - 1

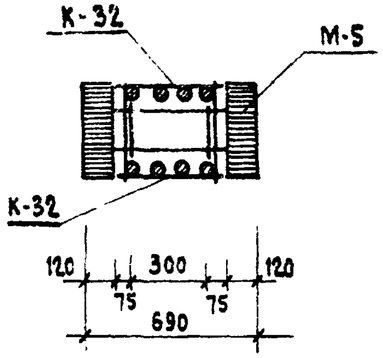

2 - 2

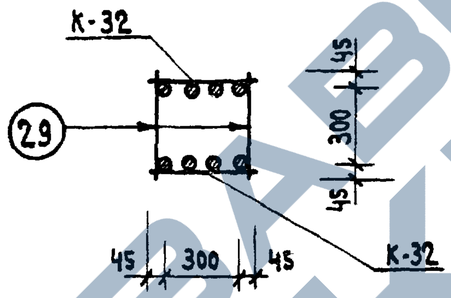

3 - 3

Спецификация марок изделий на ОК-53

Марка объемн. каркаса	Марка арматур. изделия	Кол-во шт.	Вес, кг одного издел.	Вес, кг всех издел.	NN серии, выпуск, лист
ОК-58	К-32	2	206,0	412,0	ИИ-04-2 Вып. 6 ч. II лист 16
	С-5	3	3,3	9,9	ИИ-04-2 Вып. 6. ч. II лист 19
	С-6	5	4,9	24,5	ИИ-04-2 Вып. 6 ч. II лист 19
	М-5	1	28,6	28,6	ИИ-04-8 Выпуск 3 лист 3
	М-7	1	11,6	11,8	ИИ-04-8 Выпуск 3 лист 5
	Поз. 29	30	0,35	10,5	ИИ-04-2 Вып. 6 ч. II лист 17
	Поз. 47	2	0,10	0,2	ИИ-04-2 Вып. 6 ч. II лист 17
	Поз. 31	4	0,9	3,6	ИИ-04-2 Вып. 6 ч. II лист 17
			Итого:	501,1	

Примечания:

1. Армирование колонны выполнено в виде пространственного каркаса, собираемого из плоских каркасов с помощью контактной сварки в соответствии с СН-393-69 и ГОСТ 14098-68

ТК	Колонна КНР-436-52; КНР-436-58	Серия ИИ-04-2	
1971	Объемный каркас ОК-58	Выпуск 6 часть I	Лист 58

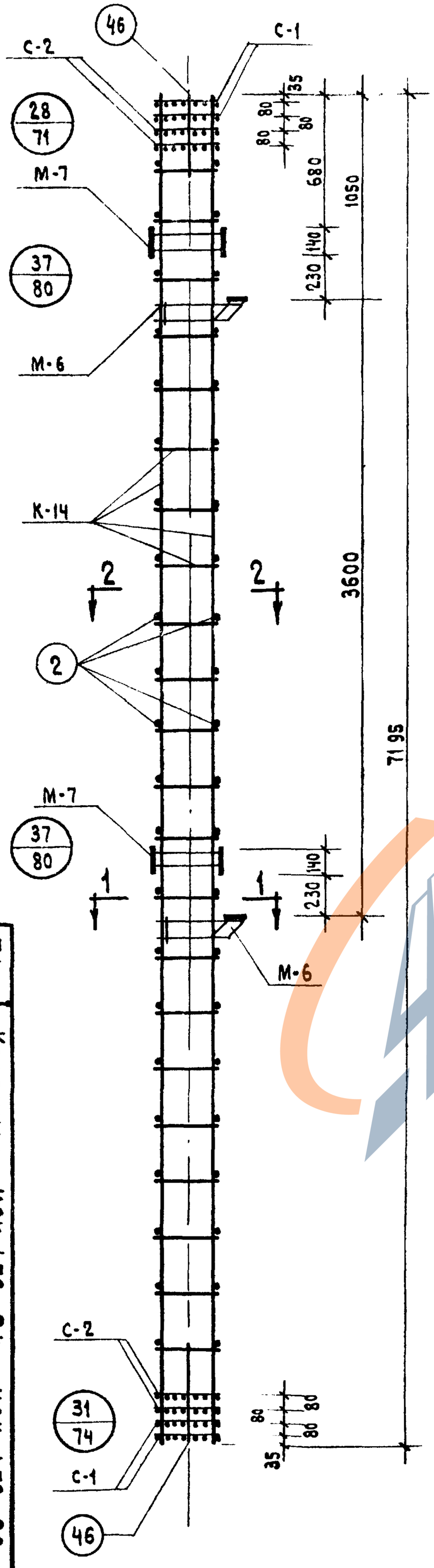

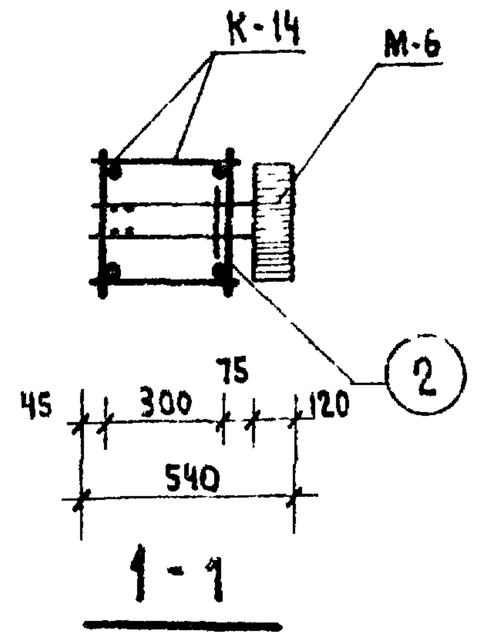

1 - 1

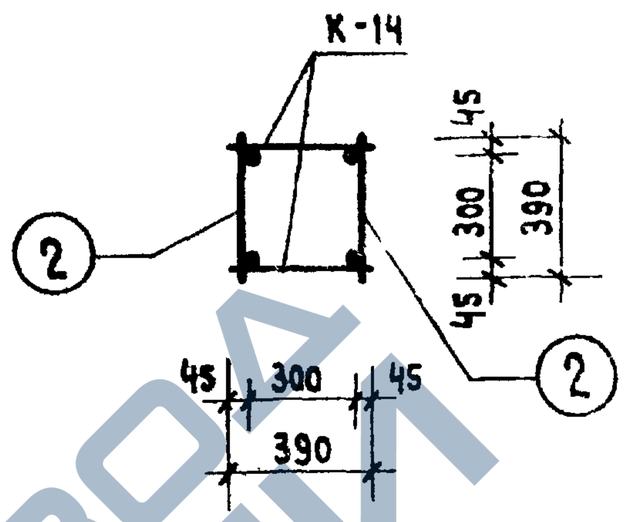

2 - 2

Спецификация марок изделий на ОК-59

Марка объемн. каркаса	Марка арматур изделия	Кол-во шт.	Вес, кг		NN серии выпуск, лист.
			одного издел.	всех издел.	
ОК-59	К-14	2	37.4	74.8	ИИ-04-2 вып. 6 часть лист 7
	С-1	4	0.8	3.2	ИИ-04-2 вып. 6 ч. II л. 18
	С-2	4	1.2	4.8	"
	поз. 2	44	0.1	4.4	вып. 6 часть II л. 17
	поз. 46	8	0.1	0.8	"
	М-6	2	20.0	40.0	ИИ-04-3 вып. 3
	М-7	2	11.8	23.6	ИИ-04-8 вып. 3
			Итого:	151.6	

Примечание:

Армирование колонны выполнено в виде пространственного каркаса, собираемого из отдельных плоских каркасов с применением контактной сварки в соответствии с СН-393-69 и ГОСТ 14098-68.

ТК	Колонны КСК-472-24; КСК-472-29	Серия ИИ-04-2
1971	Объемный каркас ОК-59	Выпуск 6 часть I
		Лист 59

ЗАВОД КБИ

https://zavodjbi.com/

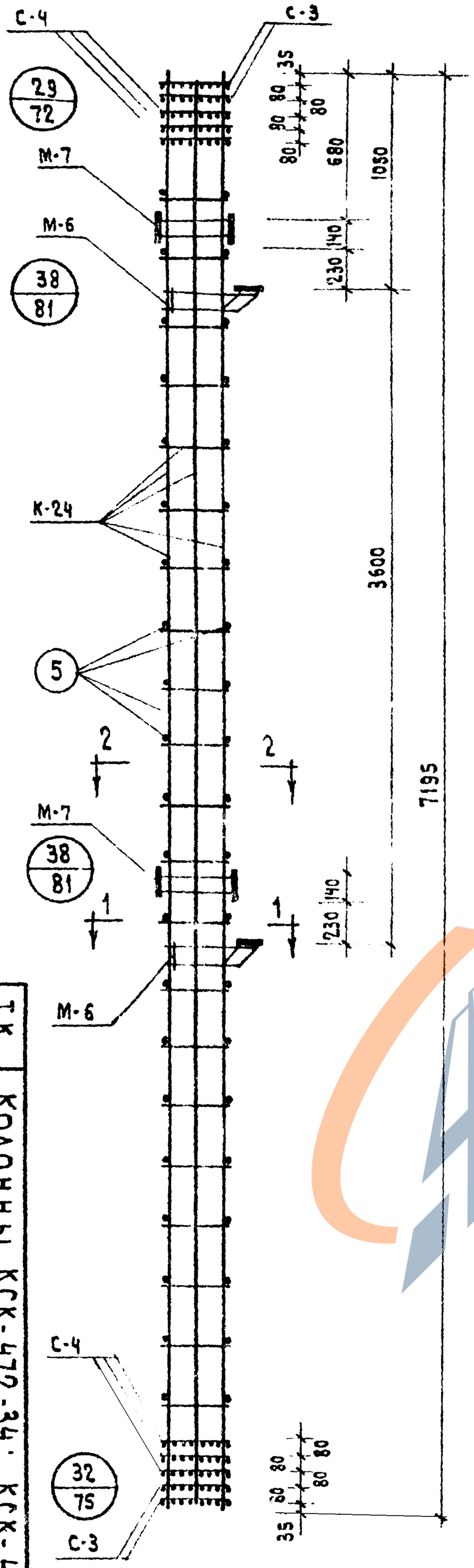

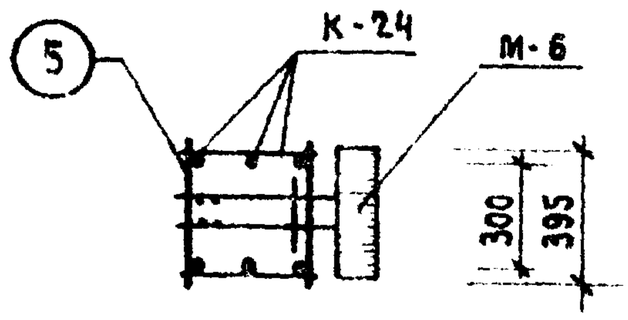

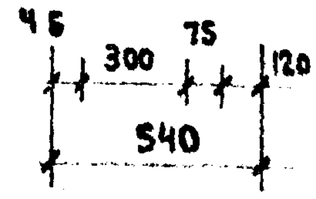

1 - 1

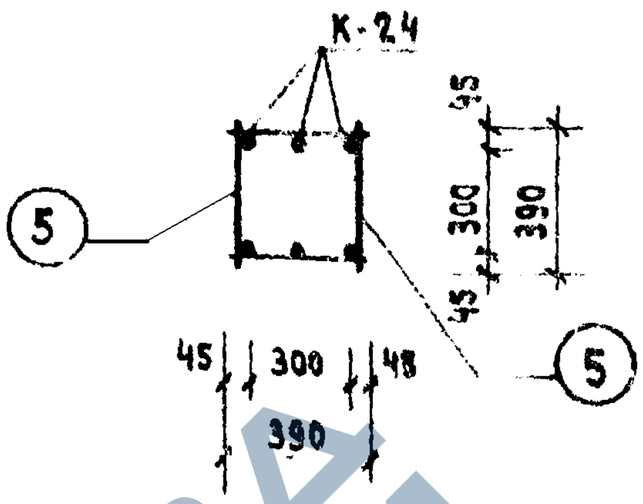

2 - 2

Спецификация марок изделий на ОК-60

Марка объемн. каркаса	Марка арматур. изделия	Кол-во шт.	Вес, кг.		NN серии, выпуск, лист
			одного издел.	всех издел.	
ОК-60	К-24	2	141.1	282.2	ИИ-04-2 Вып. 6 ч. II лист 12
	С-3	4	1.0	4.0	ИИ-04-2 Вып. 6 ч. II лист 12
	С-4	6	1,4	8,4	»
	поз. 5	42	0,25	10.5	ИИ-04-2 Вып. 6 ч. II лист 17
	поз. 46	4	0,10	0,40	»
	М-6	2	20.0	40.0	ИИ-04-8 Вып. 3 л. 4
	М-7	2	11,8	23.6	ИИ-04-8 Вып. 3 л. 5
			Итого:	369.1	

Примечание:

Армирование колонны выполнено в виде пространственного каркаса собираемого из отдельных плоских каркасов с применением контактной сварки в соответствии с СН-393-69 и ГОСТ 14098-68.

1971 ТК Колонны КСК-472-34; КСК-472-40

Объемный каркас ОК-60

Выпуск 6 часть I | Серия ИИ-04-2 | Лист 60

https://zavodjbi.com/

https://zavodjbi.com/

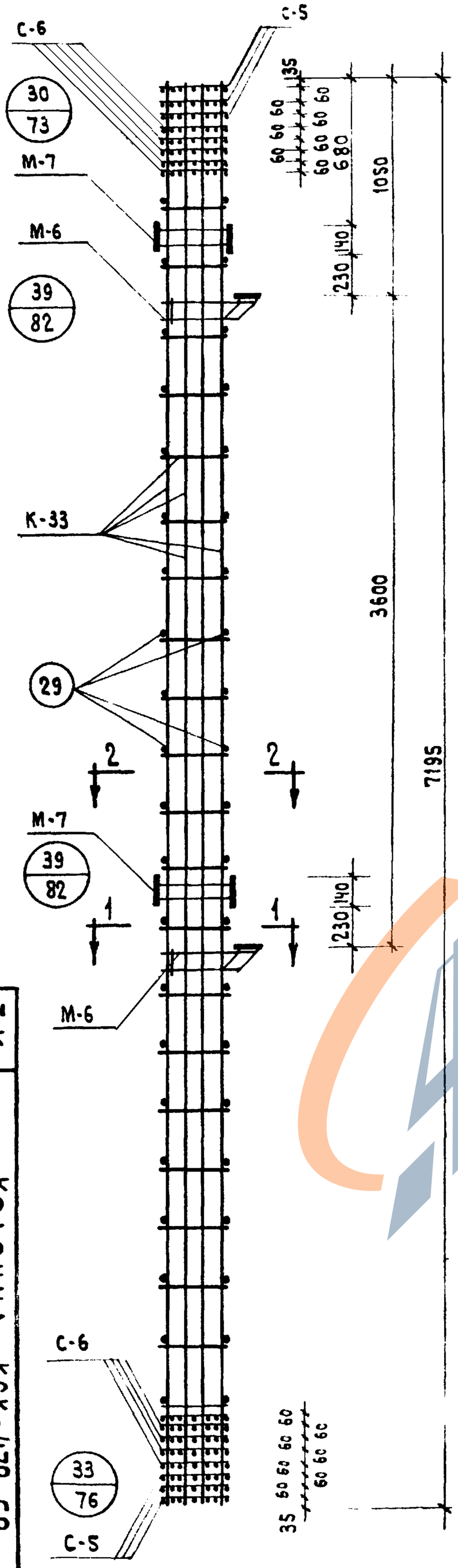

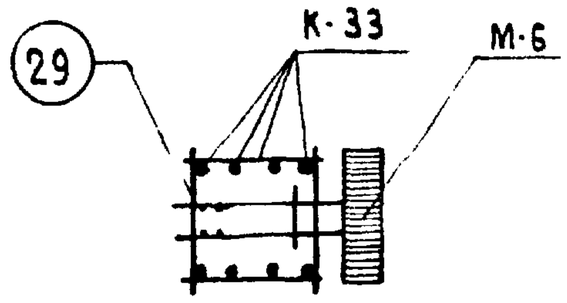

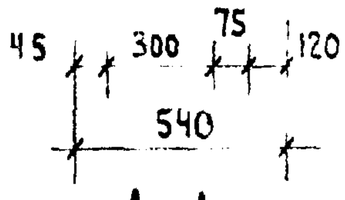

1-1

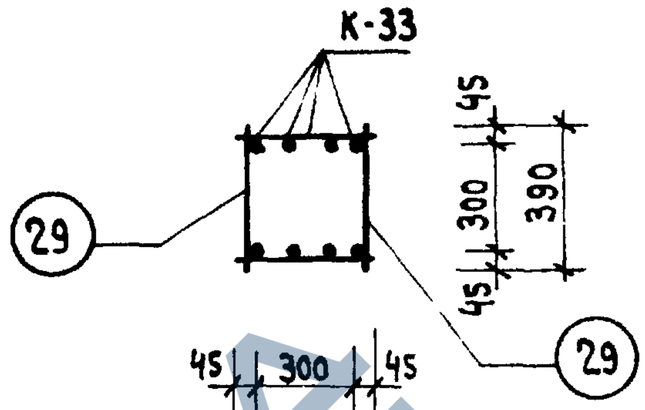

2-2

Спецификация марок изделий на ОК-61

Марка объемн. каркаса	Марка арматур. изделия	Кол-во шт.	Вес, кг. одного изд.	Вес, кг. всех изд	NN серии, выпуск, лист
ОК-61	К-33	2	290,9	581.8	ИИ-04-2 Вып.6 ч. II л.17
	С-5	6	3,3	19,8	ИИ-04-2 Вып.6 ч. II лист19
	С-6	10	4.9	49	"
	поз.29	42	0.35	14.7	ИИ-04-2 Вып.6 ч. II л. 17
	поз.47	4	0,10	0.4	"
	М-6	2	20,0	40.0	ИИ-04-8 Вып. 3
	М-7	2	1 .8	23.6	"
		Итого:		729.3	

Примечание

Армирование колонны выполнено в виде пространственного каркаса собираемого из отдельных плоских каркасов с применением контактной сварки в соответствии с СН-393-69 и ГОСТ 14098-68.

ТК	1971
Колонна КСК-472-52	
Объемный каркас ОК-61	
Серия ИИ-04-2	Выпуск 6 часть I
Лист 61	

https://zavodjbi.com/

https://zavodjbi.com/

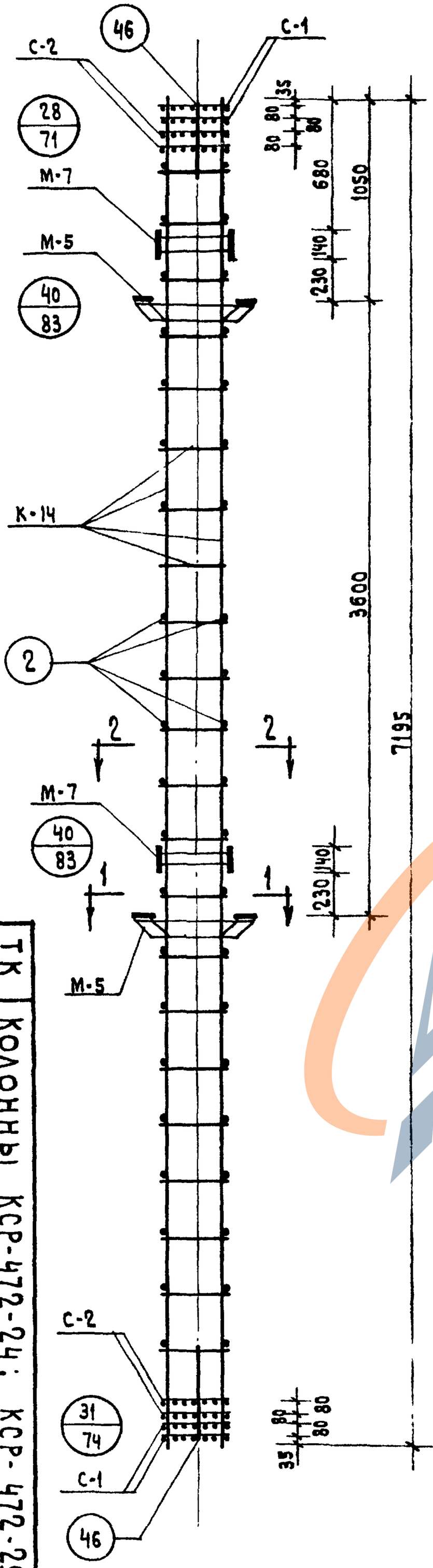

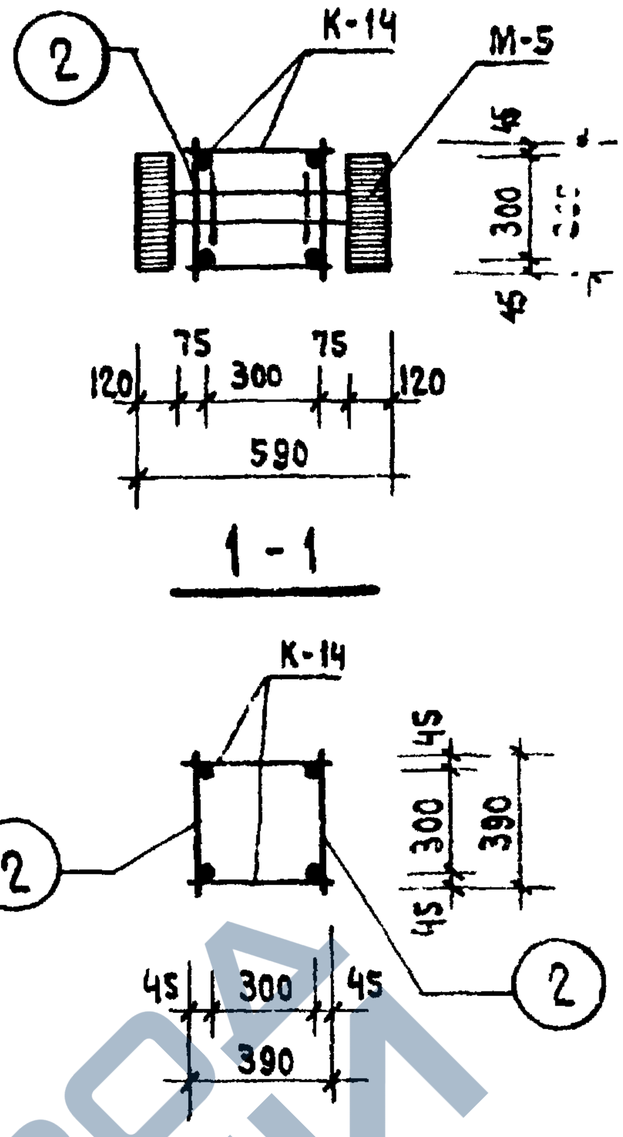

Спецификация марок изделий на ОК-62

Марка объемн. каркаса	Марка арматур. изделия	Кол-во шт.	Вес, кг одного изд.	Вес, кг всех изд.	NN серии, выпуск, лист
ОК-62	К-14	2	37.4	74.8	ИИ-04-2 Вып. 6 ч. II лист 7
	С-1	4	0.8	3.2	ИИ-04-2 Вып. 6 ч. II лист 18
	С-2	4	1.2	4.8	"
	Поз. 2	44	0.1	4.4	ИИ-04-2 Вып. 6 ч. II лист 17
	Поз. 46	8	0.1	0.8	"
	М-5	2	28.6	57.2	ИИ-04-8 Вып. 3 л. 3
	М-7	2	11.8	23.6	ИИ-04-8 Вып. 3 л. 5
			Итого:	168.8	

Примечание

Армирование колонны выполнено в виде пространственного каркаса собираемого из отдельных плоских каркасов с применением контактной сварки в соответствии с СН-393-69 и ГОСТ 14098-68.

1971	ТК	Колонны КСР-472-24; КСР-472-29	
Объемный каркас ОК-62		Серия ИИ-04-2	
		В выпуск 6 часть I	Лист 62

https://zavodjbi.com/

https://zavodjbi.com/

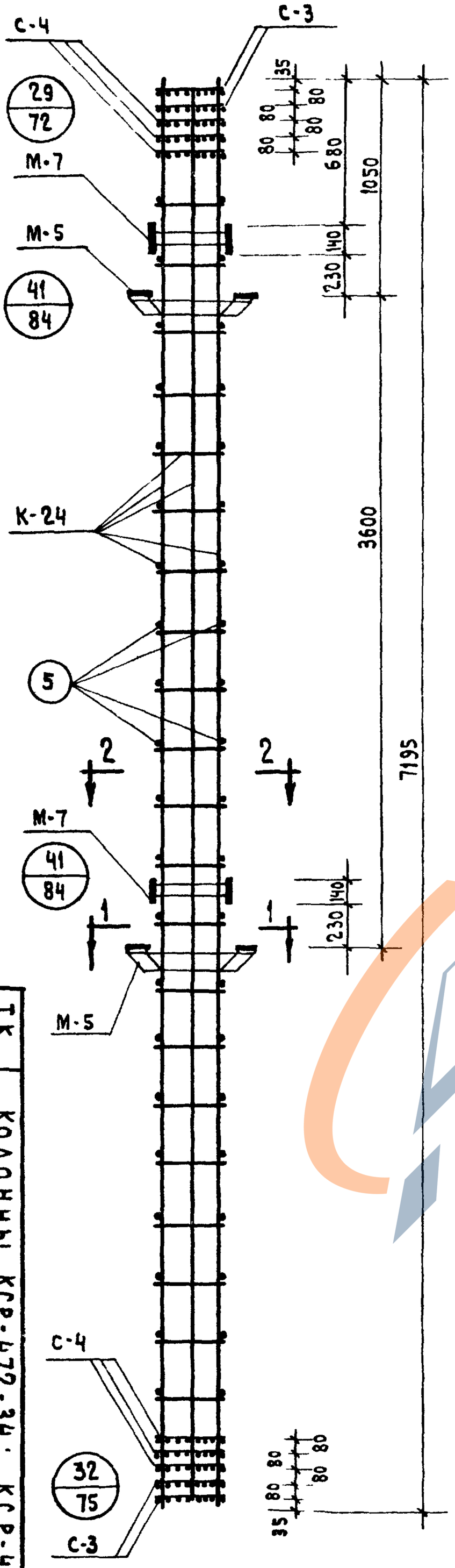

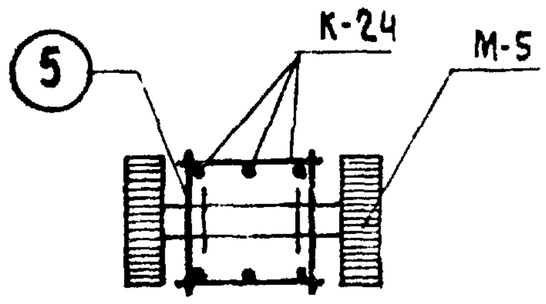

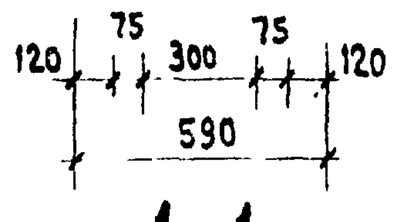

1 - 1

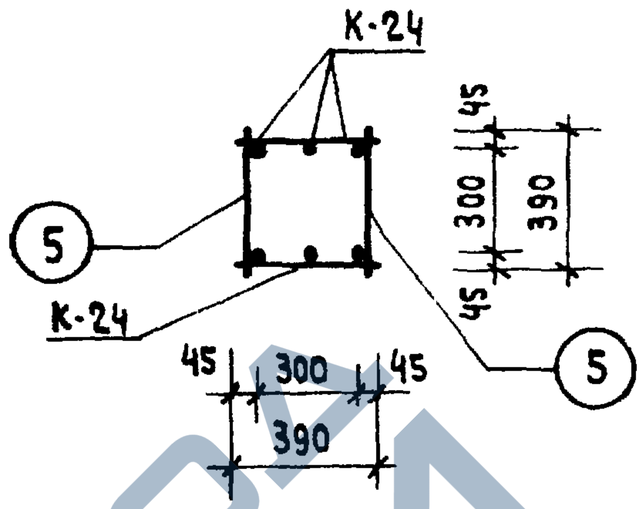

2 - 2

Спецификация марок изделий на ОК-63

Марка объемн. каркаса	Марка арматур изделия	Кол-во шт.	Вес, кг. одного изд.	Вес, кг. всех изд.	NN серии, выпуск, лист
ОК-63	К-24	2	141.1	282.2	ИИ-04-2 Вып-6 ч. II л. 12
	С-3	4	1.0	4,0	ИИ-04-2 Вып. 6 ч. II лист 18
	С-4	6	1.4	8.4	"
	поз.5	42	0.25	10,5	ИИ-04-2 Вып 6 ч II лист 17
	поз.46	4	0.10	0.4	"
	М-5	2	28.6	57.2	ИИ-04-8 Вып. 3 л. 3
	М-7	2	11.8	23.6	ИИ-04-8 Вып. 3 л. 5
			Итого	386.3	

Примечание

Армирование колонны выполнено в виде пространственного каркаса собираемого из отдельных плоских каркасов с применением контактной сварки. В соответствии с СН 393-69 и ГОСТ 14098-68.

ТК 1971 — Колонны КСР-472-34; КСР-472-40 — Объемный каркас ОК-63 — ИИ-04-2 Серия — Выпуск 6 Часть I — Лист 63

https://zavodjbi.com/

https://zavodjbi.com/

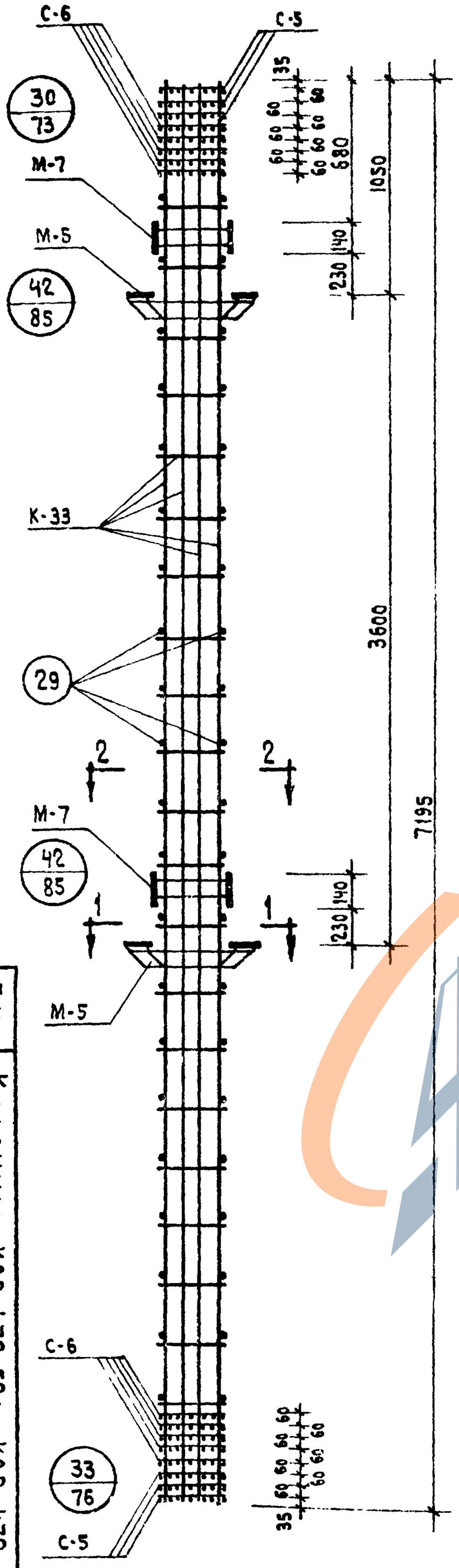

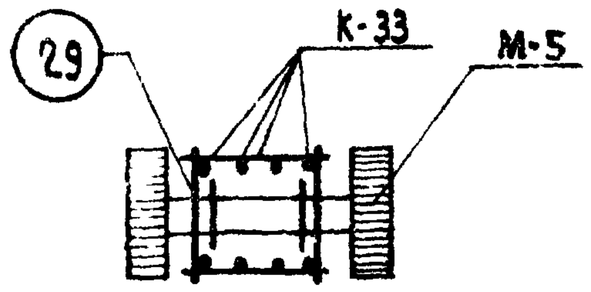

1 - 1

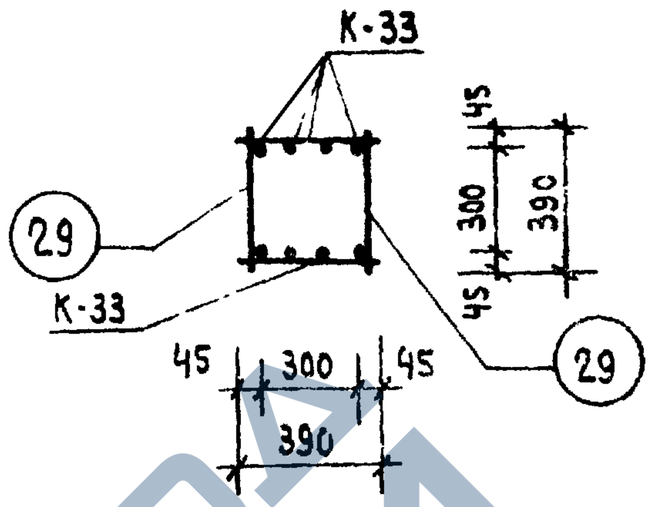

2 - 2

Спецификация марок изделий на ОК-64

Марка объемн. каркаса	Марка арматур. изделия	Кол-во шт.	Вес, кг		NN серии, выпуск, лист.
			одного изд.	всех изд.	
ОК-64	К-33	2	290.9	581.8	ИИ-04-2 Вып. 6 ч. II Лист 17
	С-5	6	3,3	19.8	ИИ-04-2 Вып. 6 ч. II Лист 15
	С-6	10	4,9	49	»
	поз. 29	42	0,35	14,7	ИИ-04-2 Вып. 6 ч. II Лист 17
	поз. 47	4	0,10	0,4	»
	М-5	2	28,6	57,2	ИИ-04-8 Вып 3 л. 3
	М-7	2	11,8	23,6	ИИ-04-8 Вып. 3 л. 5
			Итого:	746,5	

Примечание

Армирование колонны выполнено в виде пространственного каркаса собираемого из отдельных плоских каркасов с применением контактной сварки в соответствии с СН-393-69 и ГОСТ 14098-68.

1971 ТК Колонны КСР-472-52; КСР-472-58 Объемный каркас ОК-64 Серия ИИ-04-2 Выпуск 6 часть I Лист 64

70

https://zavodjbi.com/

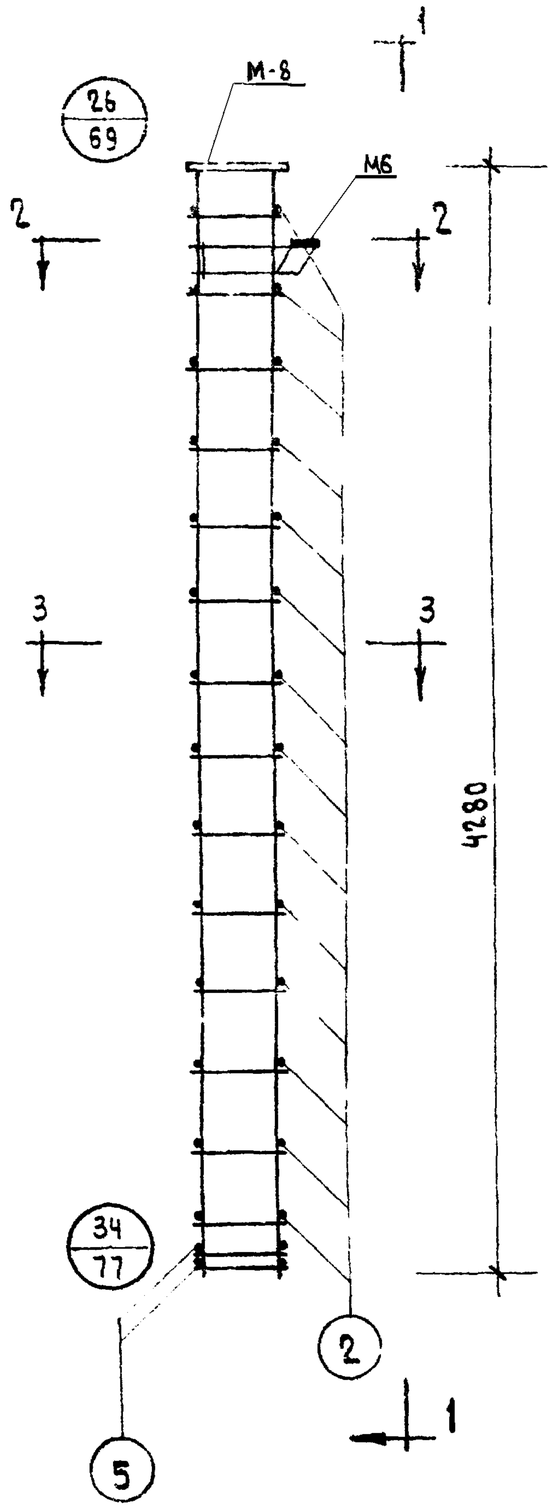

1-1

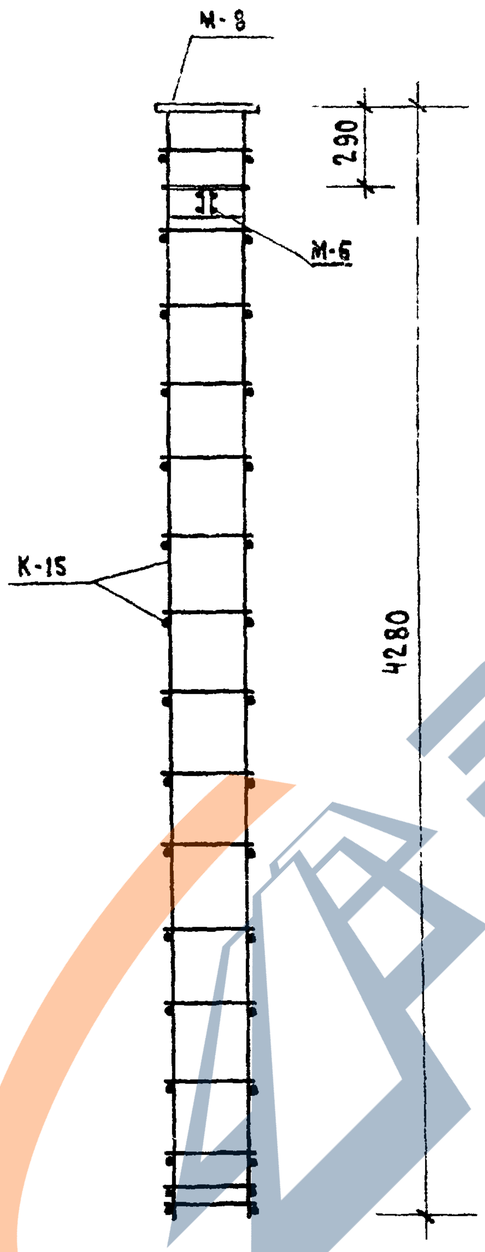

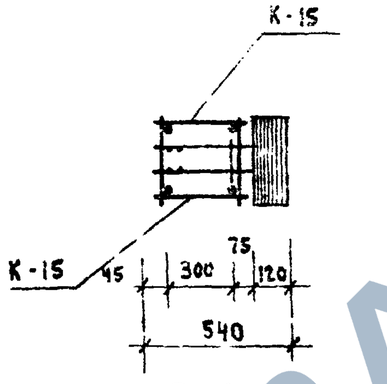

2-2

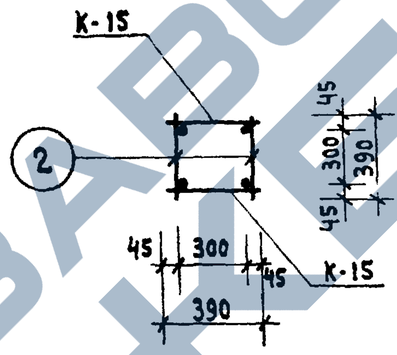

3-3

Спецификация марок изделий на ОК-65

Марка объемн. каркаса	Марка арматур. изделия	Кол-во шт.	Вес, кг.		NN серии, выпуск, лист
			одного изд.	всех изд.	
ОК-65	К-15	2	23.0	46.0	ИИ-04-2 Вып.6 часть I лист 15
	М-6	1	20.0	20.0	ИИ-04-8 Вып.3 лист 4
	М-8	1	16.9	16.9	ИИ-02-8 Вып.3 лист 7
	поз. 2	28	0.1	2.8	ИИ-04-2 Вып.6 часть I лист 17
	поз. 5	4	0.25	1.0	"
			Итого:	86.7	

Примечания:

1. Армирование колонны выполнено в виде пространственного каркаса, собираемого из отдельных плоских каркасов с применением контактной сварки в соответствии с СН-393-69 и ГОСТ 14098-68.

ТК	Колонна КК-436-24	Серия ИИ-04-2	
1971	Объемный каркас ОК-65	Выпуск 6 часть I	Лист 65

https://zavodjbi.com/

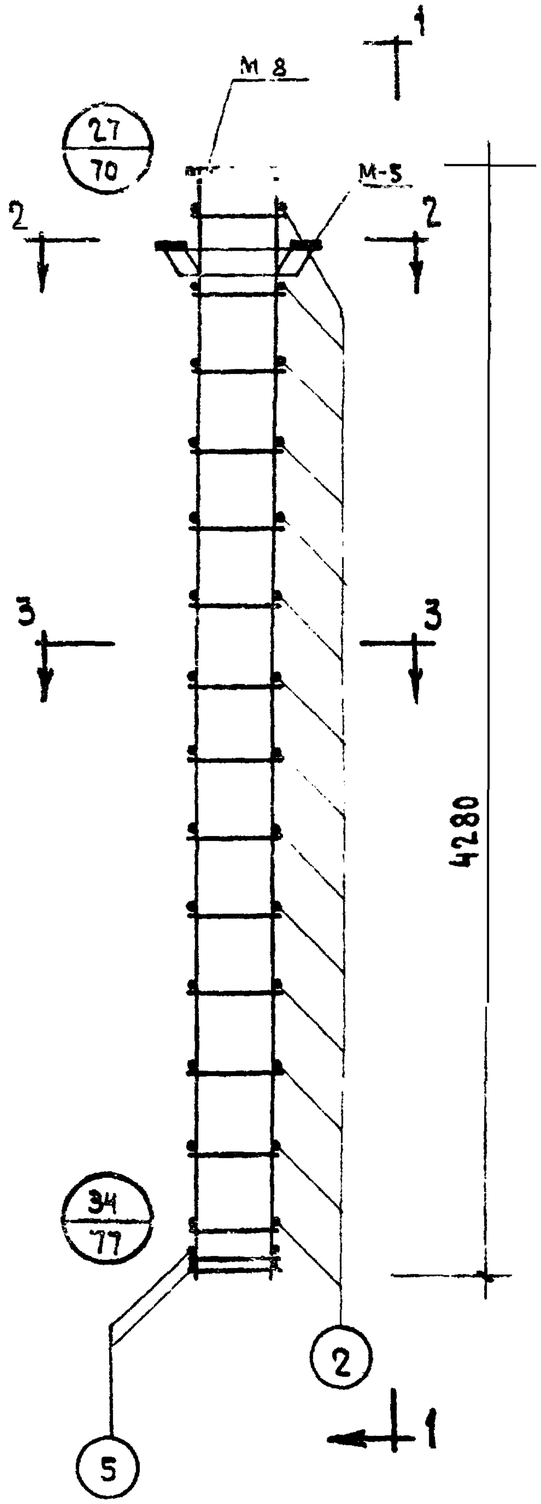

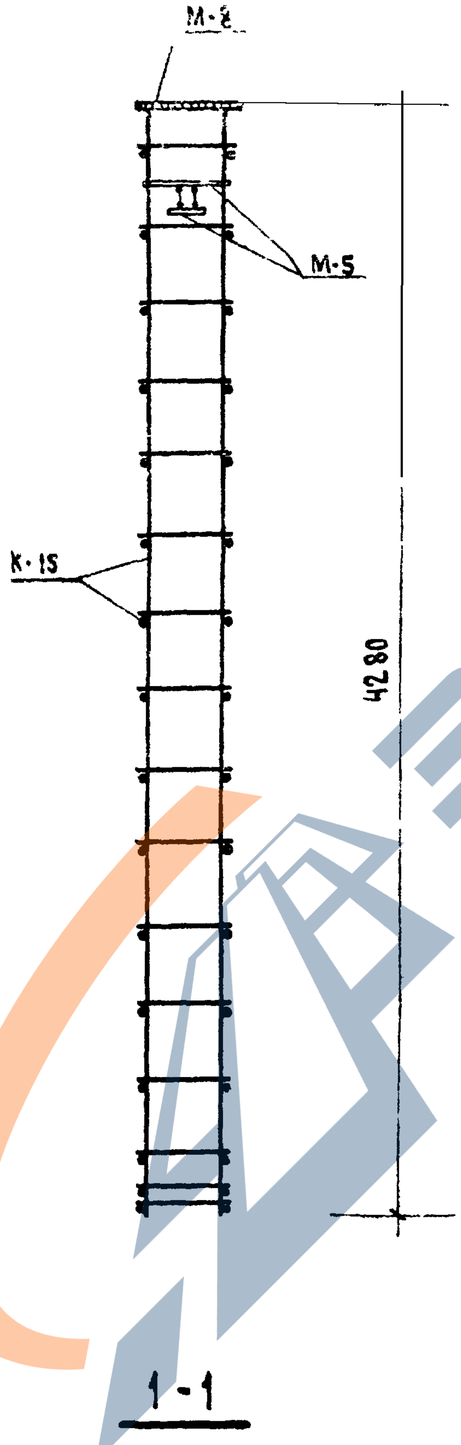

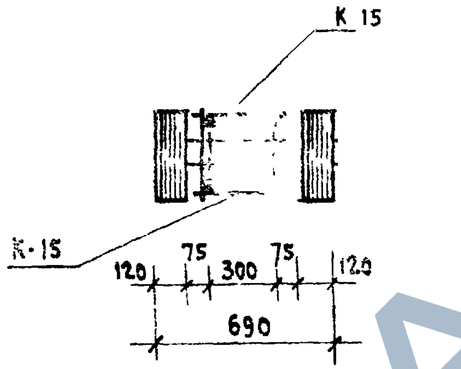

2-2

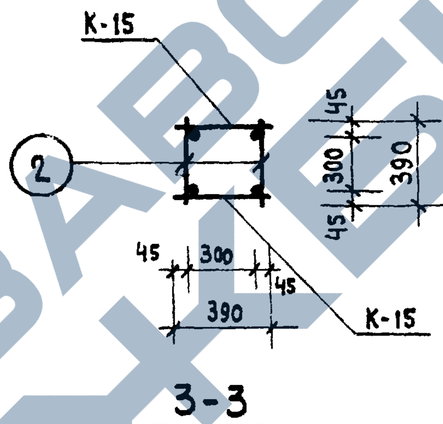

3-3

Спецификация марок изделий на ОК-66

Марка объемн. каркаса	Марка арматур. изделия	Кол-во шт.	Вес, кг. одного изд	Вес, кг. всех изд.	N N серии, выпуск, лист
ОК-66	К-15	2	23.0	46.0	ИИ-04-2 Вып-6 ч. II Лист 8
	М-5	1	28.6	28.6	ИИ-04-8 Вып. 3 л 3
	М-8	1	16,9	16,9	ИИ-04-8 Вып. 3 л. 7
	поз. 2	28	0.10	2.8	ИИ-04-2 Вып-6 ч. II Лист 17
	поз. 5	4	0.25	1.0	"
			Итого:	95,3	

Примечание:

1. Армирование колонны выполнено в виде пространственного каркаса, собираемого из отдельных плоских каркасов с применением контактной сварки в соответствии с СН-393-69 и ГОСТ 14098-68.

ТК.	Колонна КР-436-24	Серия ИИ-04-2	
1971	Объемный каркас ОК-66	Выпуск 6 часть I	Лист 66

https://zavodjbi.com/

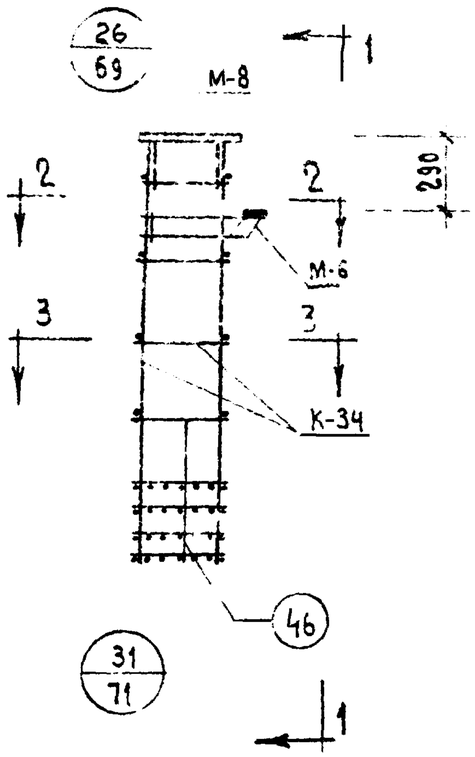

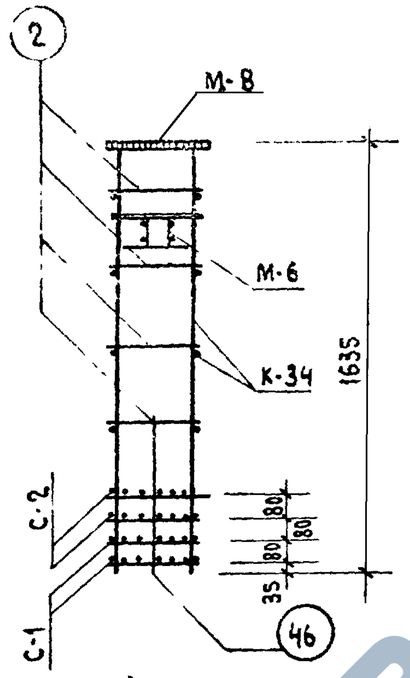

1-1

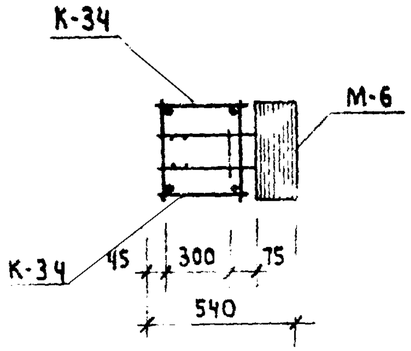

2-2

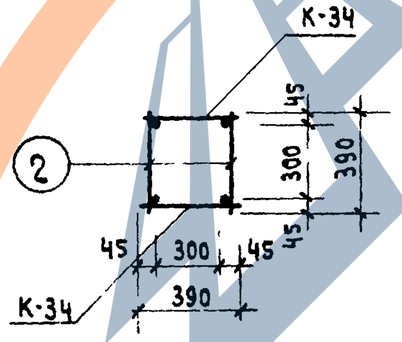

3-3

СПЕЦИФИКАЦИЯ МАРОК ИЗДЕЛИЙ НА ОК-67

МАРКА ОБЪЕМН. КАРКАСА	МАРКА АРМАТУР. ИЗДЕЛИЙ	КОЛ-ВО ШТ.	ВЕС, КГ ОДНОГО ИЗДЕЛИЯ	ВЕС, КГ ВСЕХ ИЗДЕЛИЙ	№№ СЕРИИ ВЫПУСК ЛИСТ
ОК-67	К-34	2	8,2	16,4	ИИ-04-2 Вып.6 ч.II лист 20
	С-1	2	0,8	1,6	ИИ-04-2 Вып.6 ч.II лист 18
	С-2	2	1,2	2,4	ИИ-04-2 Вып.6 ч.II лист 18
	М-6	1	20,0	20,0	ИИ-04-8 Вып.3 л.4
	М-8	1	16,9	16,9	ИИ-04-8 Вып.3 л.7
	поз 2	4	0,1	0,4	ИИ-04-2 Вып.6 ч.II лист 17
	поз 46	4	0,1	0,4	ИИ-04-2 Вып.6 ч.II лист 17
			ИТОГО:	58,1	

Примечания:

1. Армирование колонны выполнено в виде пространственного каркаса, собираемого из отдельных плоских каркасов с применением контактной сварки, в соответствии с СН-393-69 и ГОСТ 14098-68.

ТК	Колонна КВК-424-24	Серия	ИИ-04-2
1971	Объемный карка ОК-67	Выпуск 6	Лист 67

https://zavodjbi.com/

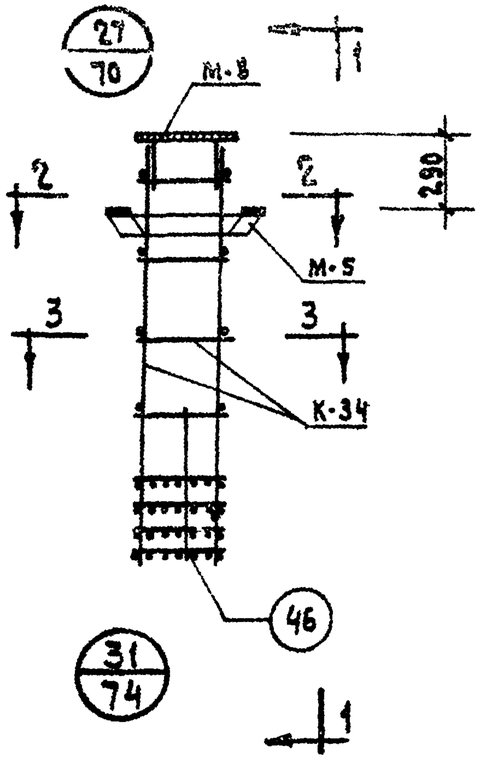

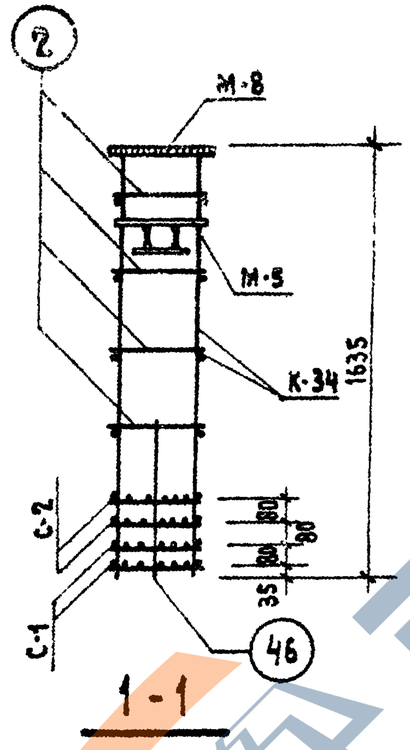

1-1

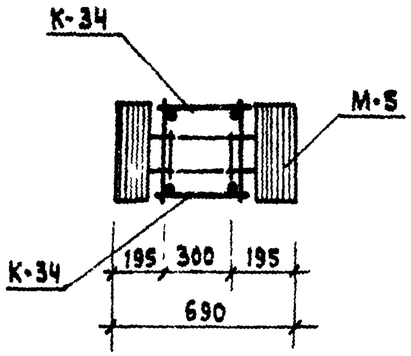

2-2

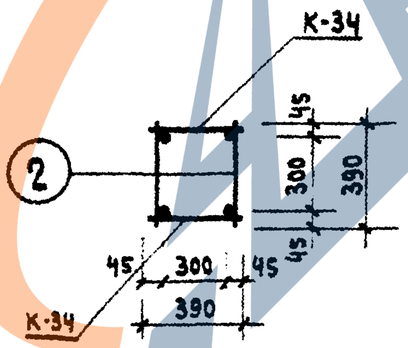

3-3

Спецификация марок изделий на ОК-68

Марка объемн. каркаса	Марка арматурн. изделия	Кол-во шт.	Вес, кг одного изделия	Вес, кг всех издел.	NN серия вып уск лист
ОК-68	К-34	2	8.2	16.4	ИИ-04-2 Вып.6 ч. II Лист 20
	С-1	2	0.8	1.6	ИИ-04-2 Вып.6 ч. II Лист 18
	С-2	2	1.2	2.4	ИИ-04-2 Вып.6 ч. II Лист 18
	М-5	1	28,6	28,6	ИИ-04-8 Вып. 3 л.3
	М-8	1	16.9	16.9	ИИ-04-8 Вып. 3 л. 7
	поз. 2	4	0,1	0.4	ИИ-04-2 Вып.6 ч. II Лист 17
	поз. 46	4	0.1	0.4	ИИ-04-2 Вып.6 ч. II Лист 17
			Итого:	66,7	

Примечания :

1. Армирование колонны выполнено в виде пространственного каркаса, собираемого из отдельных плоских каркасов с применением контактной сварки, в соответствии с СН-393-69 и ГОСТ 14098-68.

ТК	Колонна КВР-424-24	Серия ИИ-04-2
1971	Объемный каркас ОК-68	Выпуск 8 Лист 68

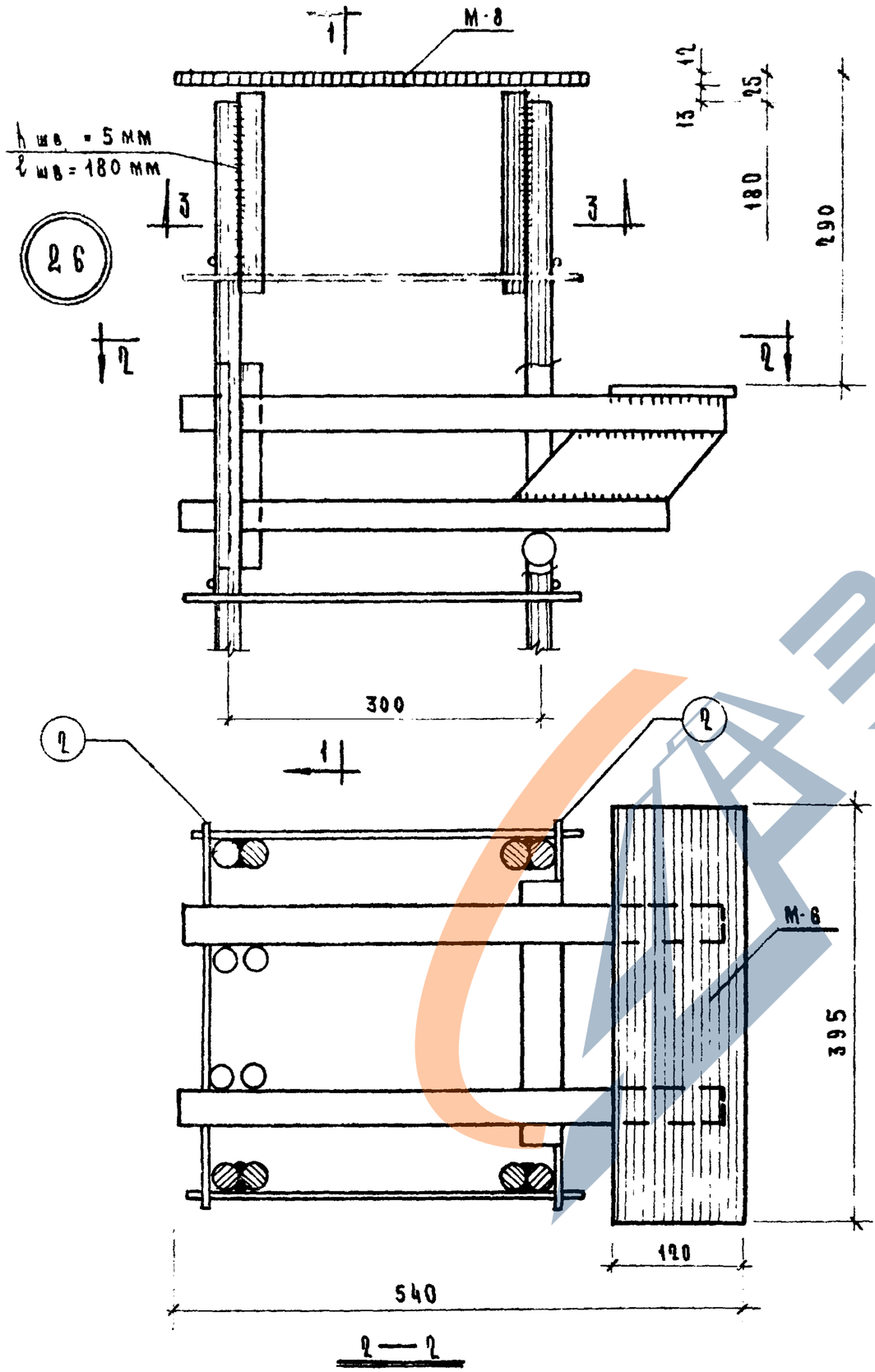

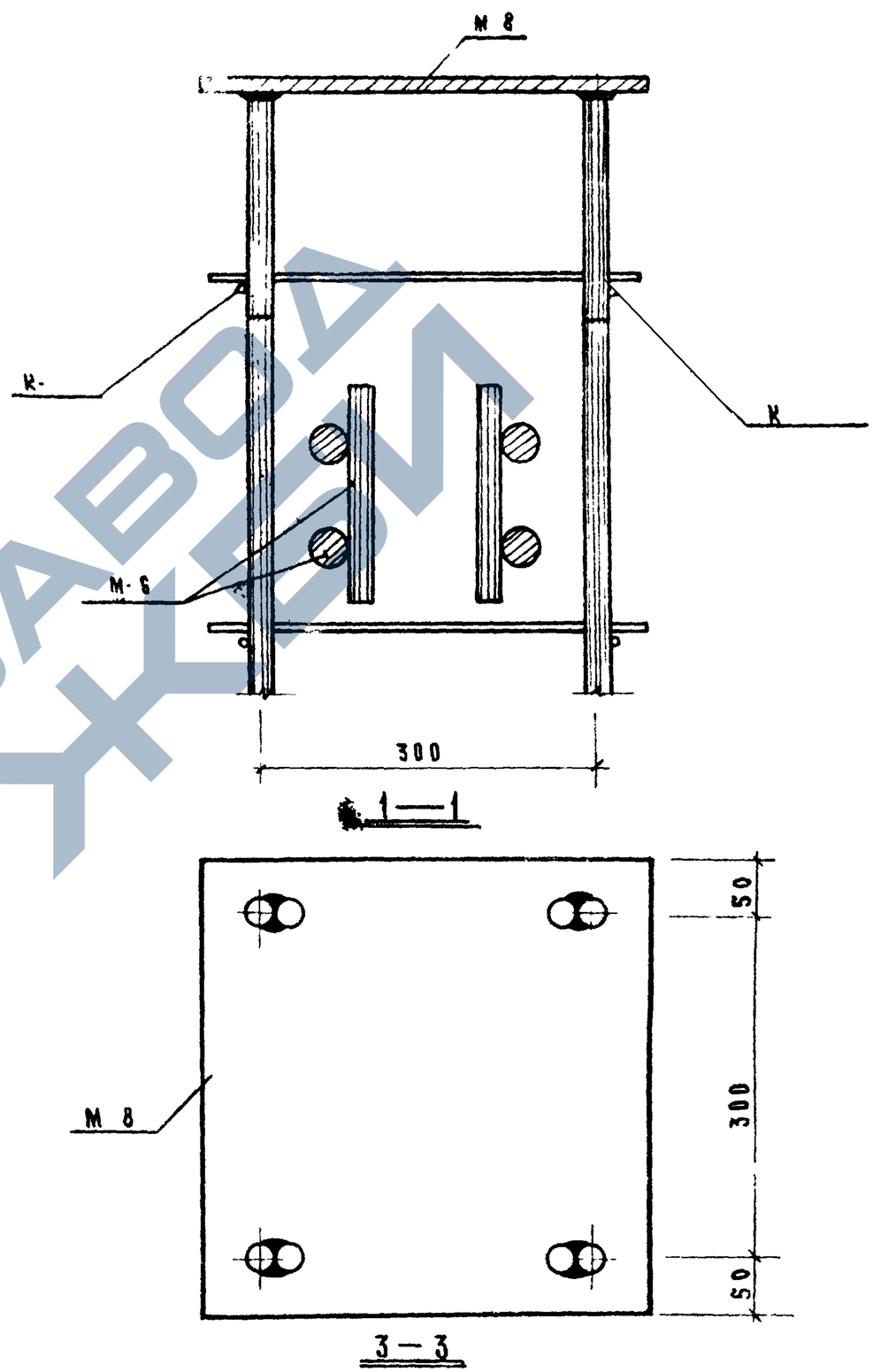

ТК	Колонны	Серия ИИ-04-2
1971	Объемный каркас. Узел Д6.	Выпуск 6 часть I / Лист 69

https://zavodjbi.com/

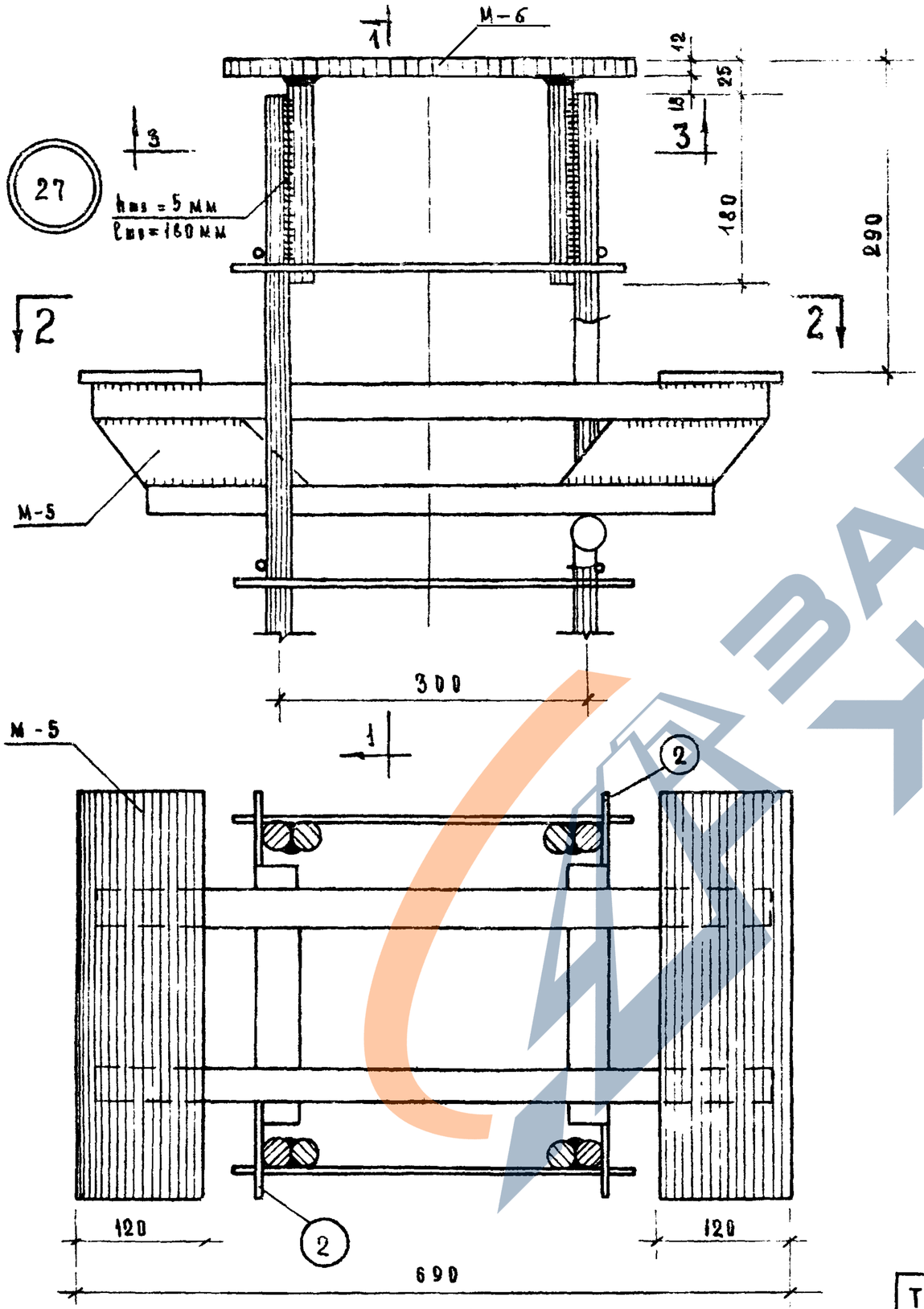

2 – 2

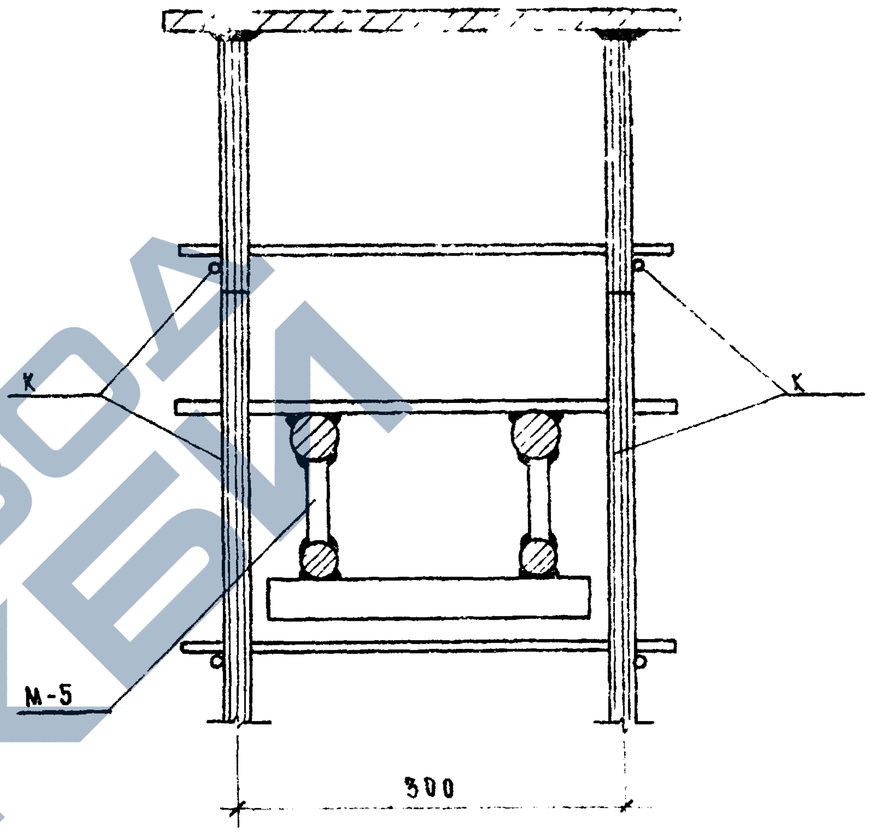

1 – 1

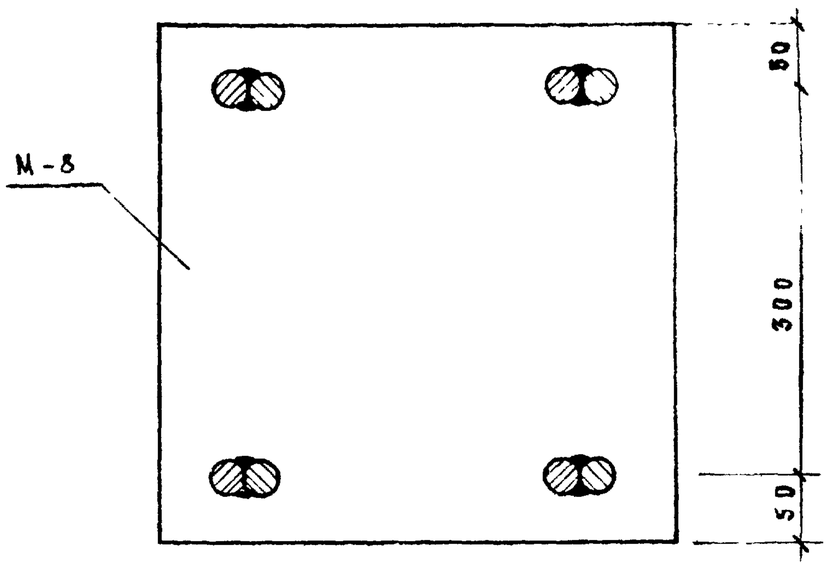

3 – 3

Т.К.	КОЛОННЫ	СЕРИЯ ИИ-04-2	
1971	ОБЪЕМНЫЙ КАРКАС. УЗЕЛ 27	ВЫПУСК 6 ЧАСТЬ I	ЛИСТ 70

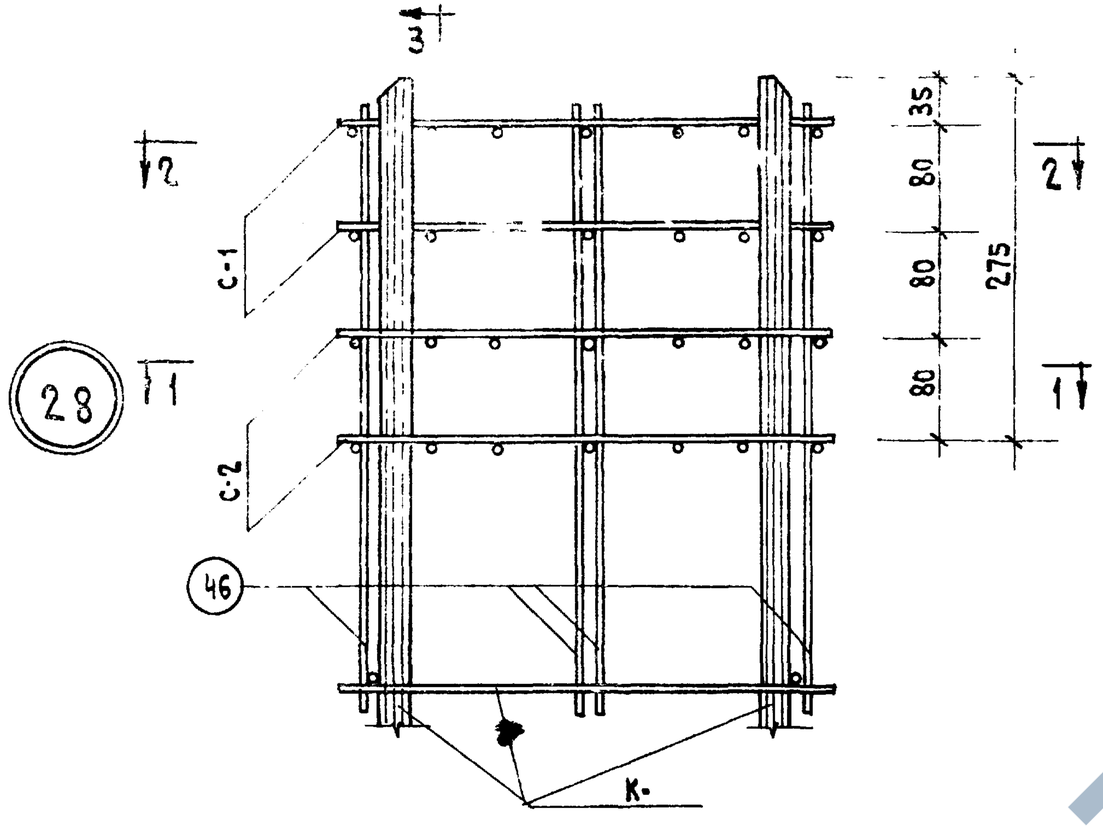

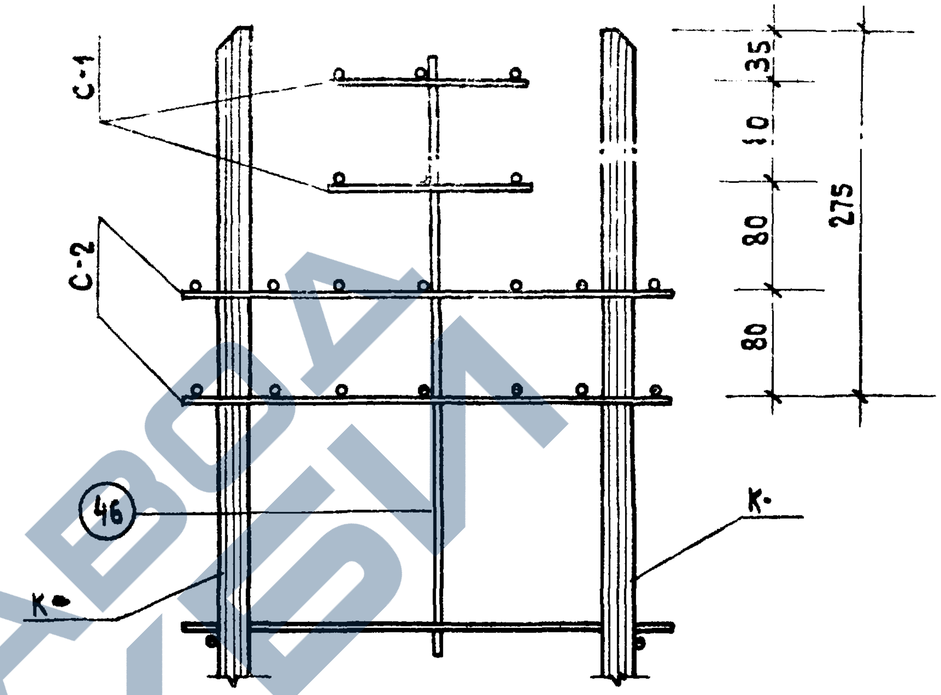

3-3

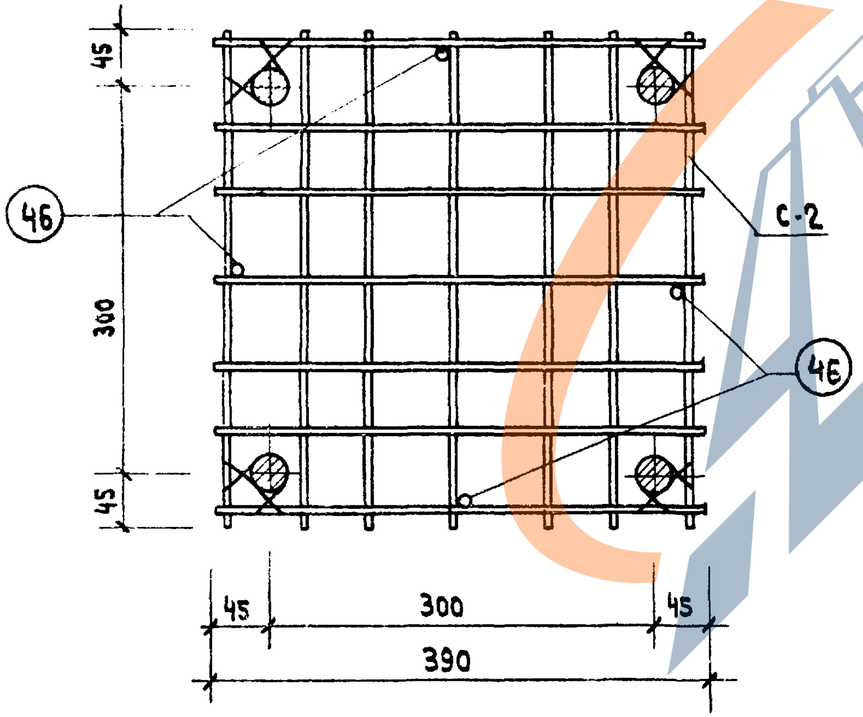

1-1

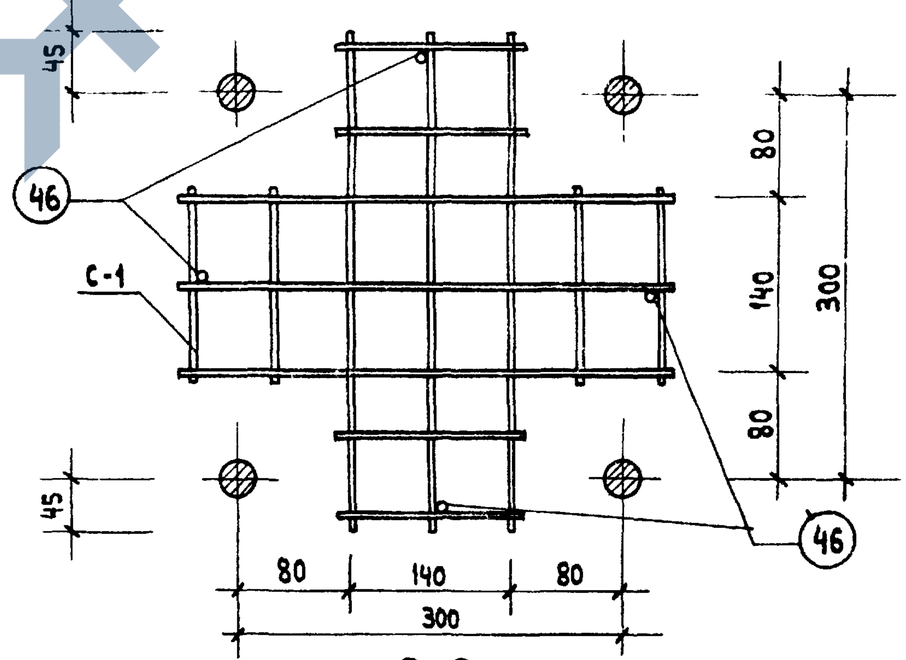

2-2

ТК	КОЛОННЫ	СЕРИЯ ИИ-04-2
1971	ОБЪЕМНЫЙ КАРКАС. УЗЕЛ 28	ВЫПУСК 6 ЧАСТЬ I / ЛИСТ 71

https://zavodjbi.com/

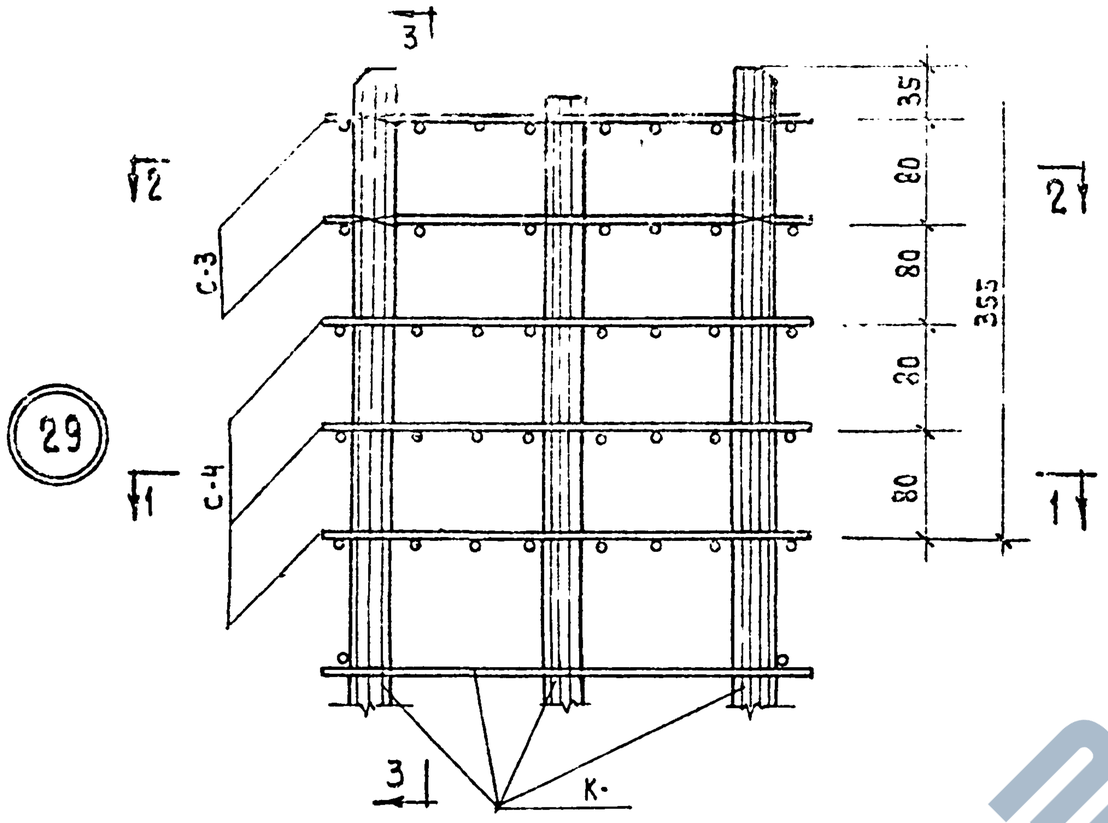

1 - 1

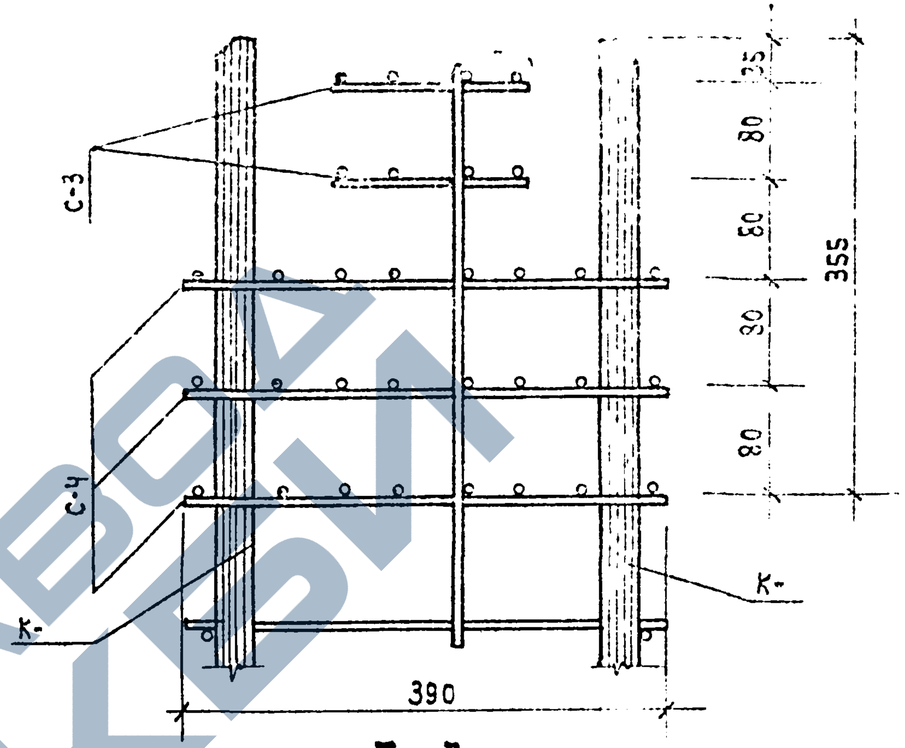

3 - 3

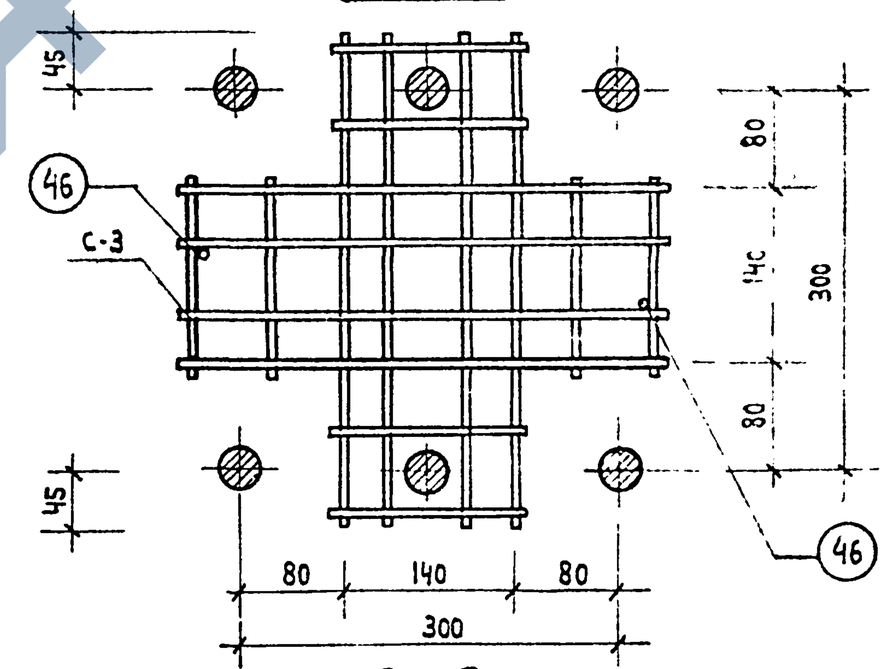

2 - 2

Т.К.	Колонны	Серия ИИ-04-
1971	Объемный каркас. Узел 29	Выпуск 6 часть I; Лист 7

Кола Ашева

Рук. гр. инж.

г. Москва

30

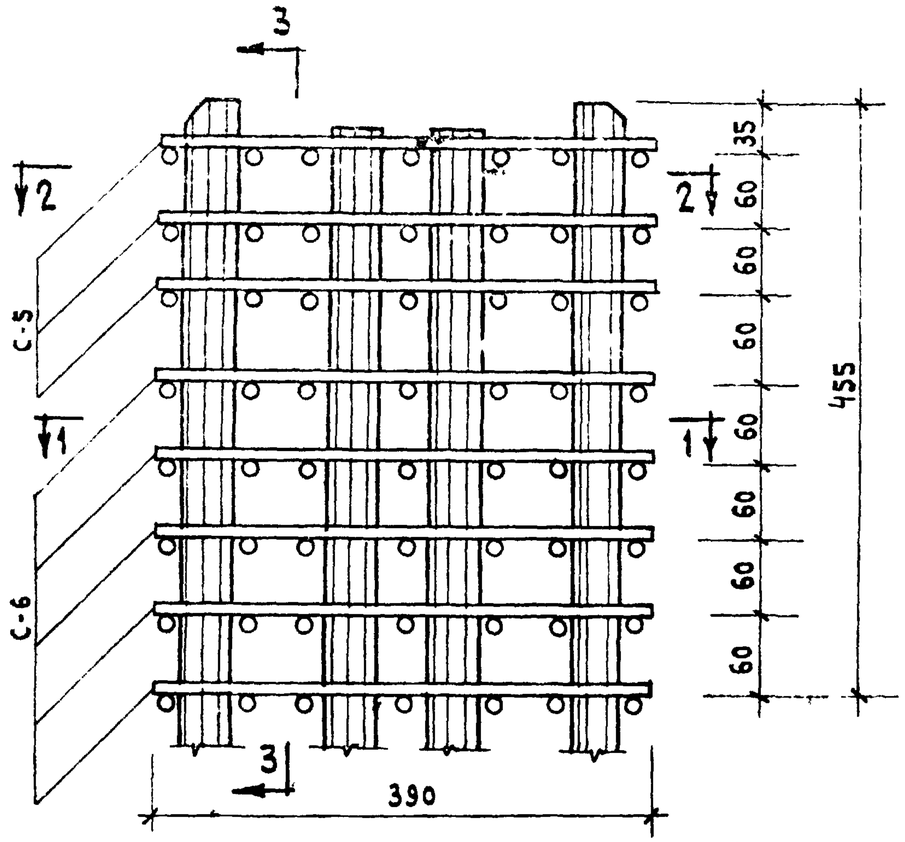

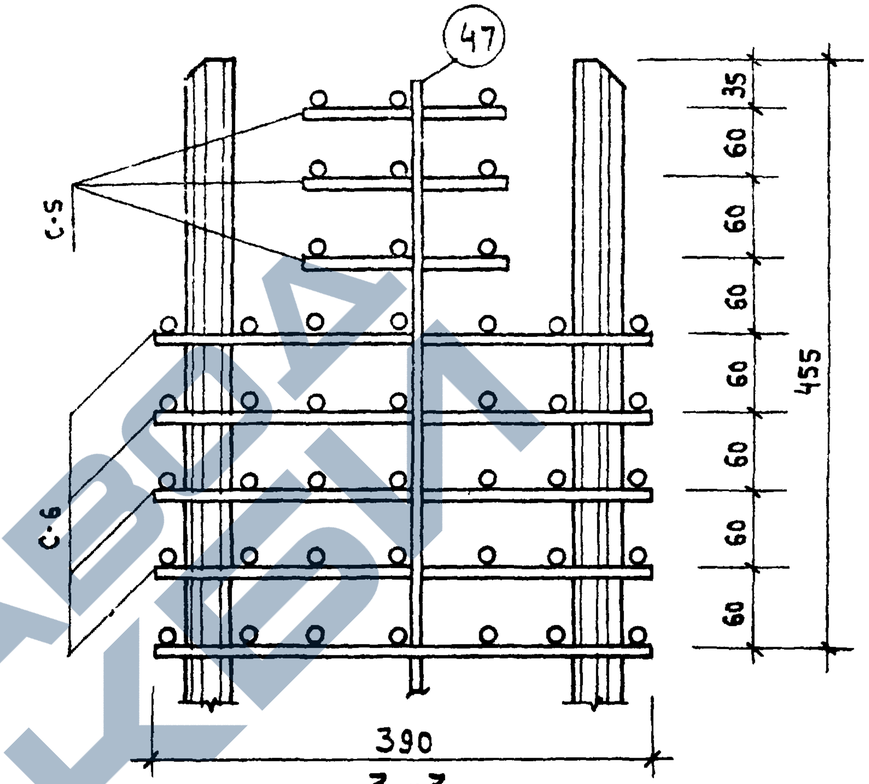

3-3

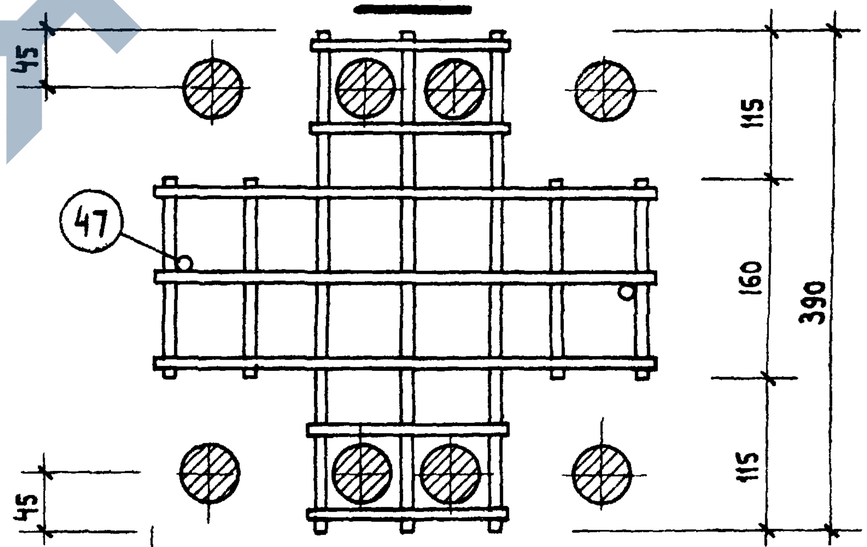

2-2

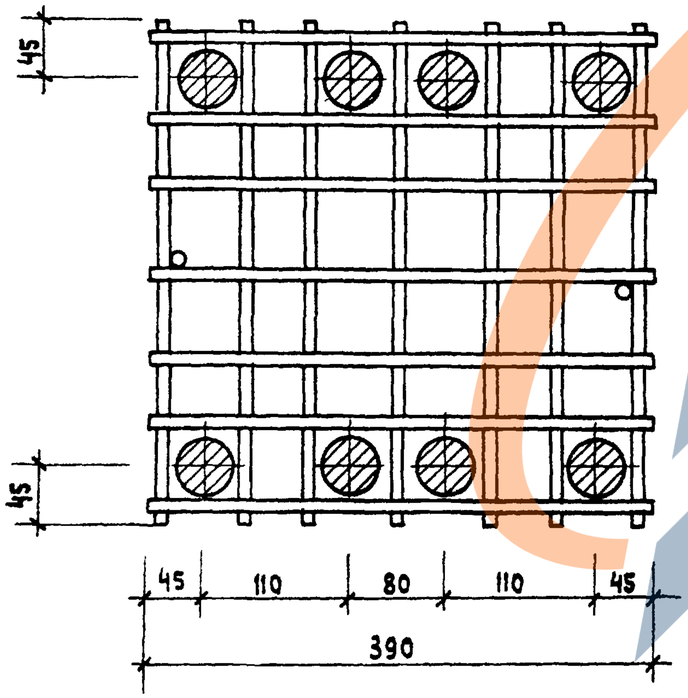

1-1

ТК	КОЛОННЫ	СЕРИЯ ИИ-04-2
1971	ОБЪЕМНЫЙ КАРКАС. УЗЕЛ 30	Выпуск 6 Часть I / Лист 73

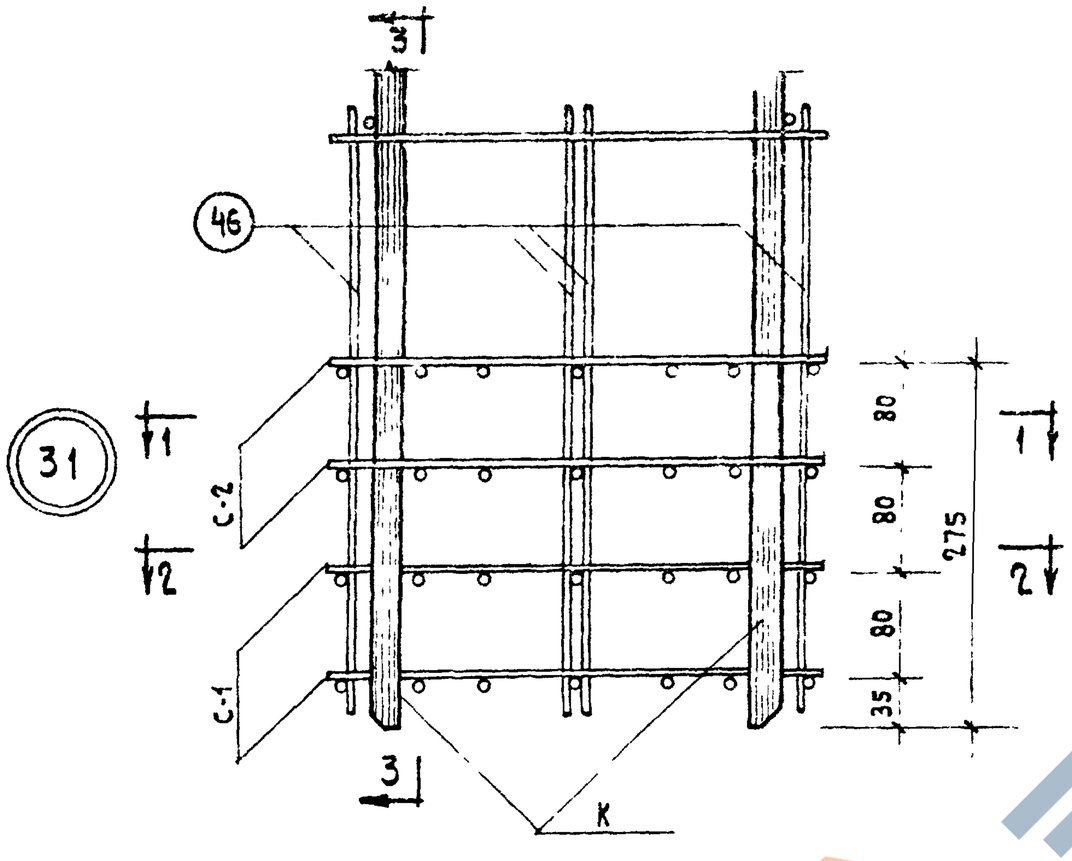

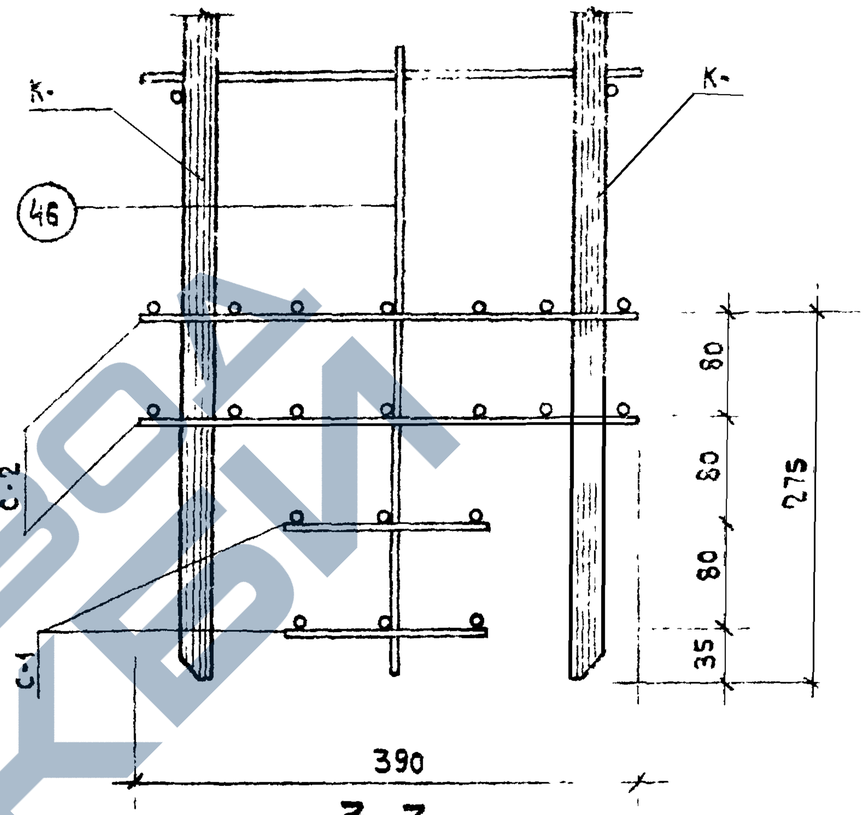

3-3

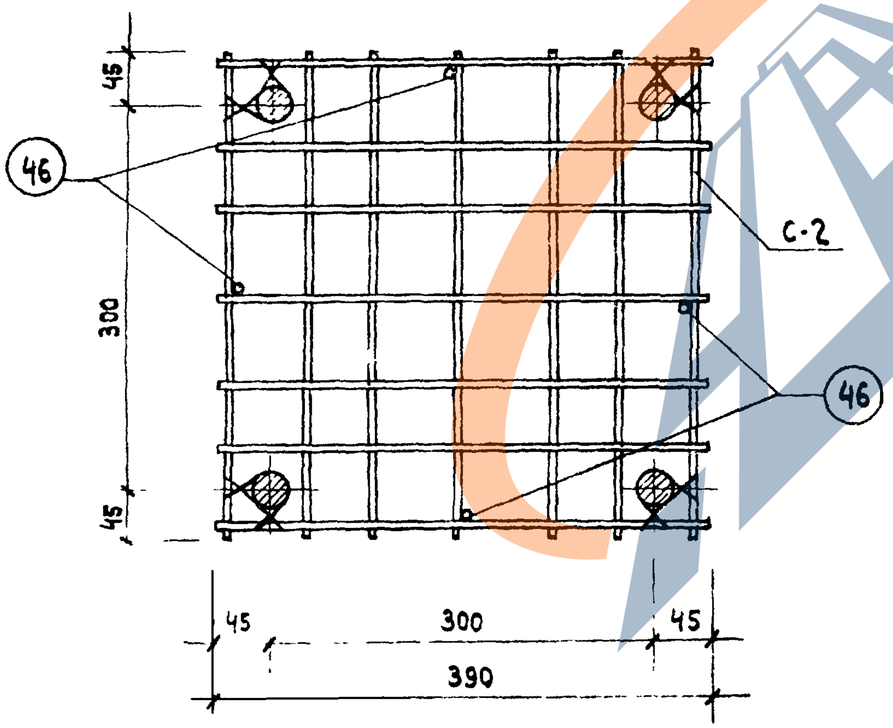

1-1

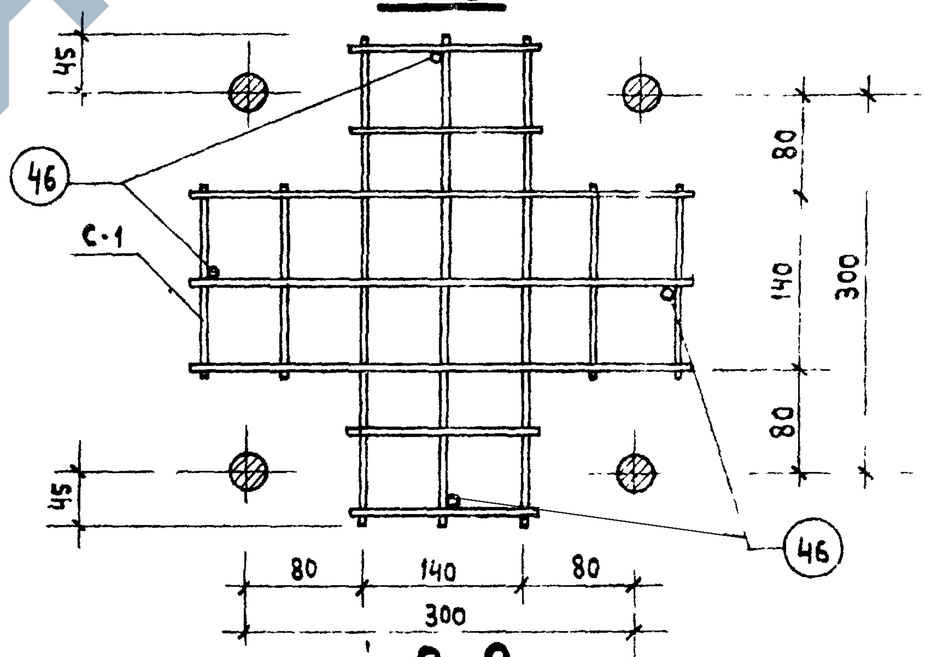

2-2

Т.К.	Колонны	Серия ИИ-04 2
1971	Объемный каркас. Узел 31	Выпуск 6 часть I / Лист 74

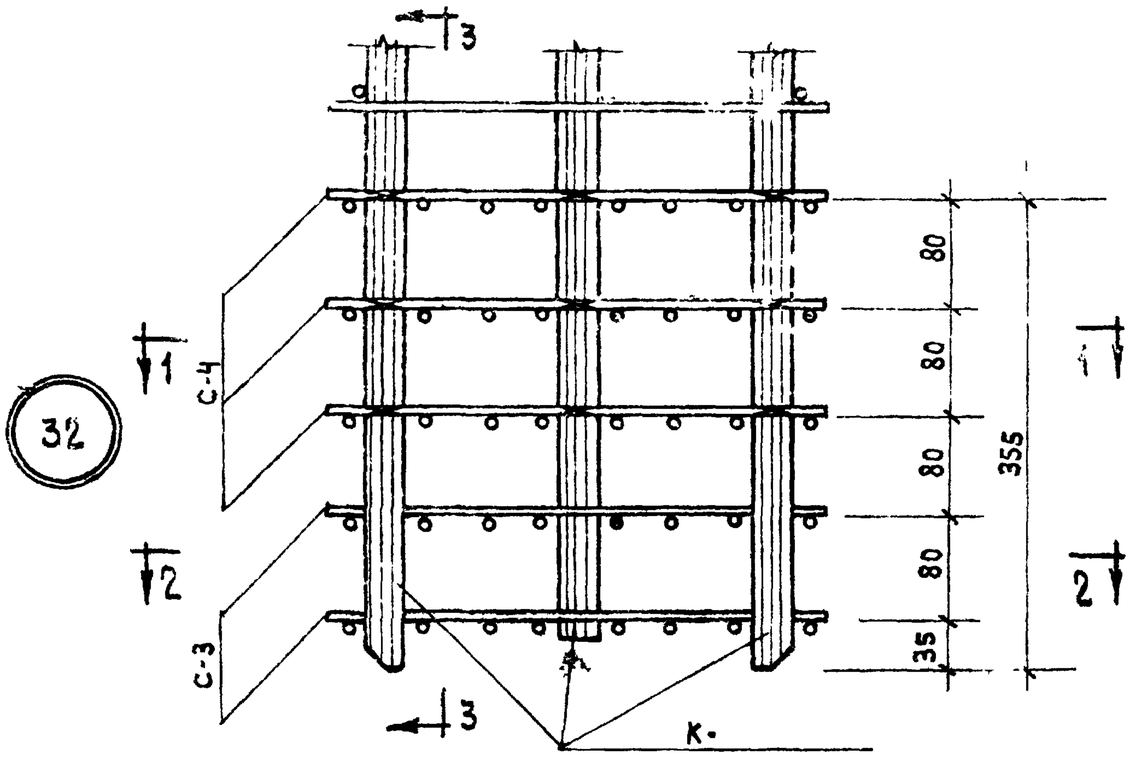

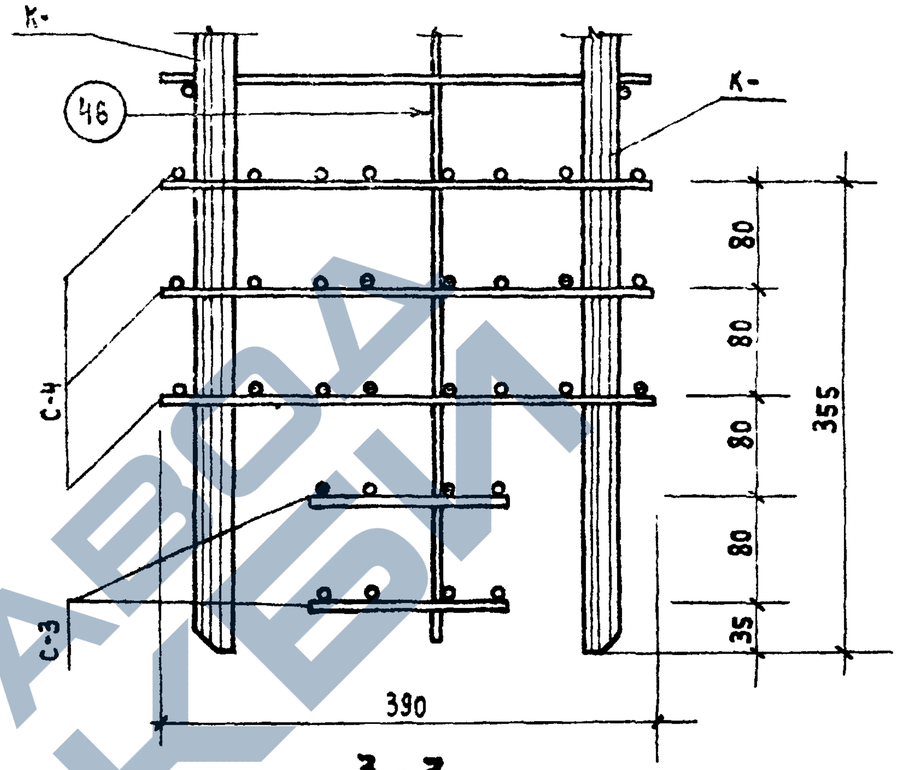

3-3

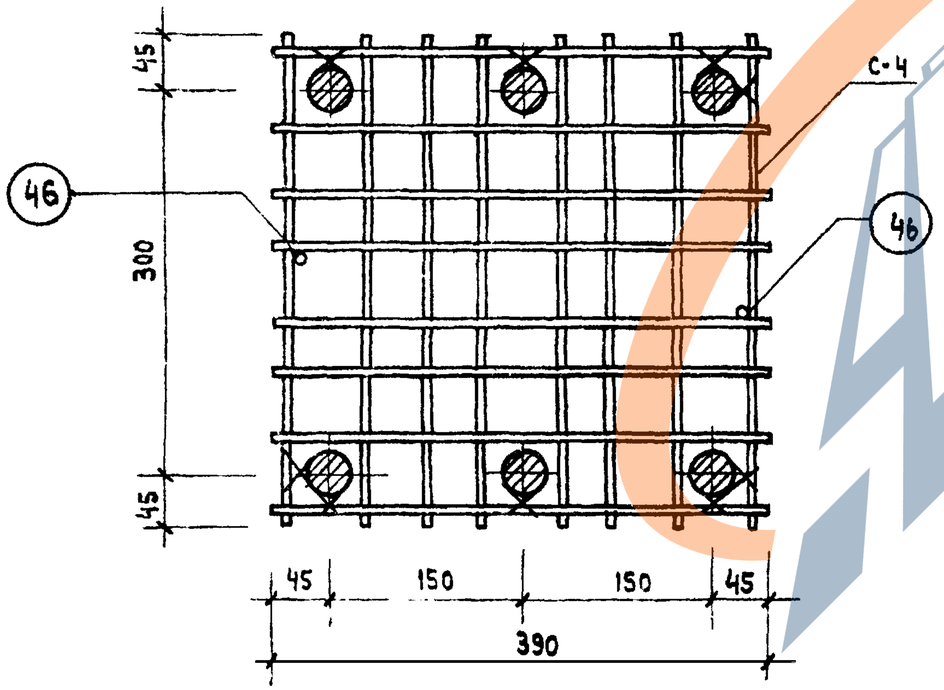

1-1

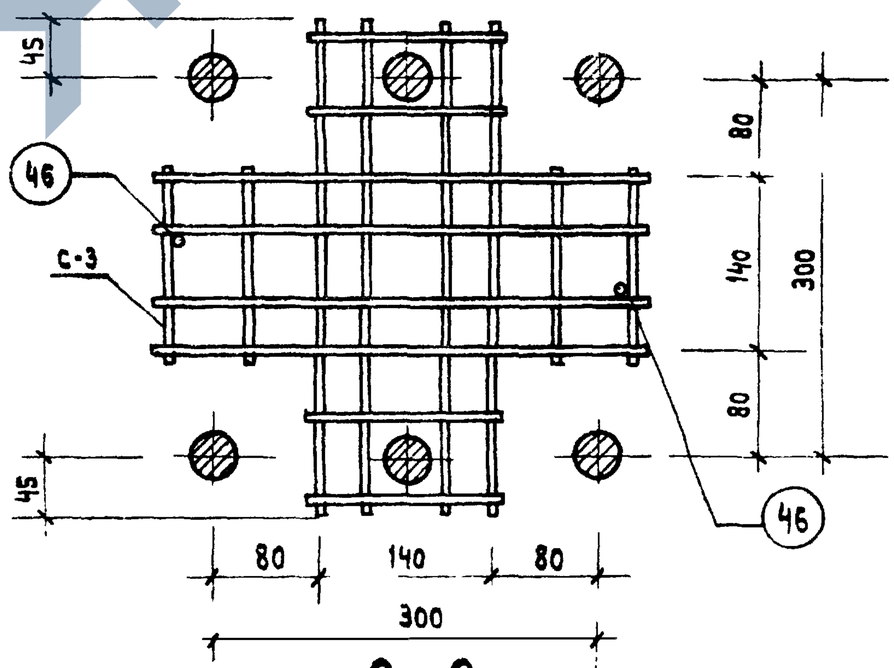

2-2

Т. К.	Колонны	Серия ИИ-04-2
1971	Объемный каркас. Узел 32	Выпуск 6 Часть I / Лист 75

https://zavodjbi.com/

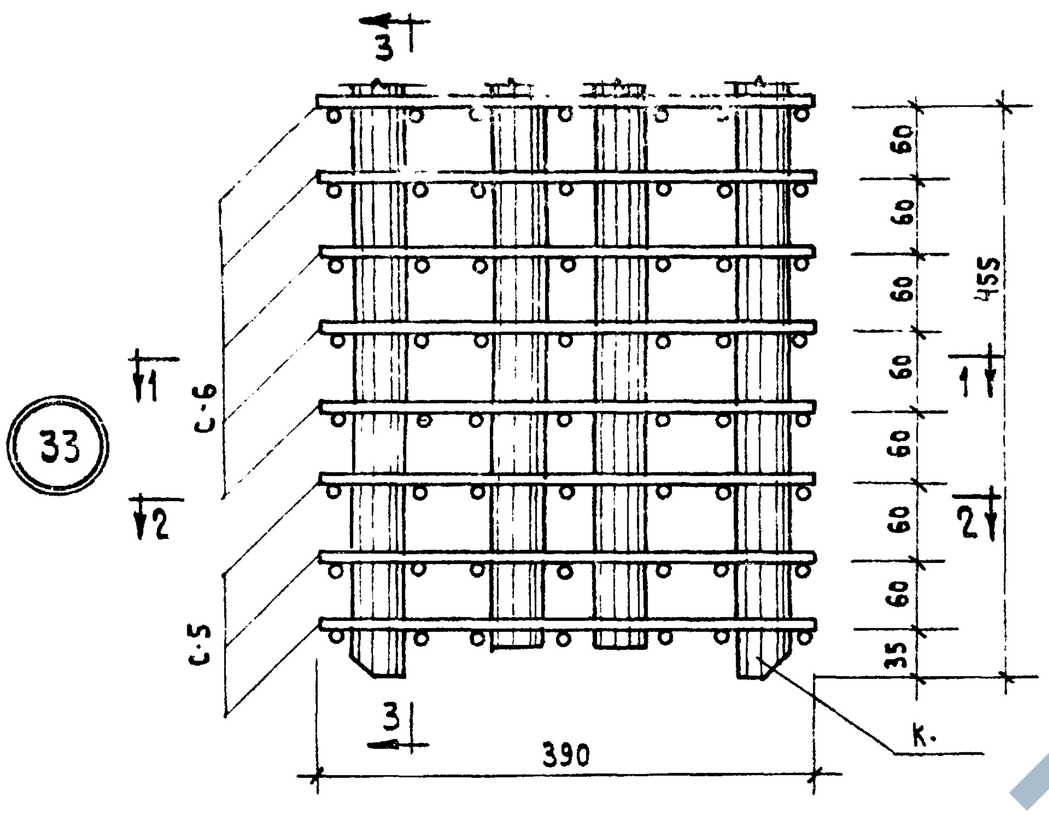

1 - 1

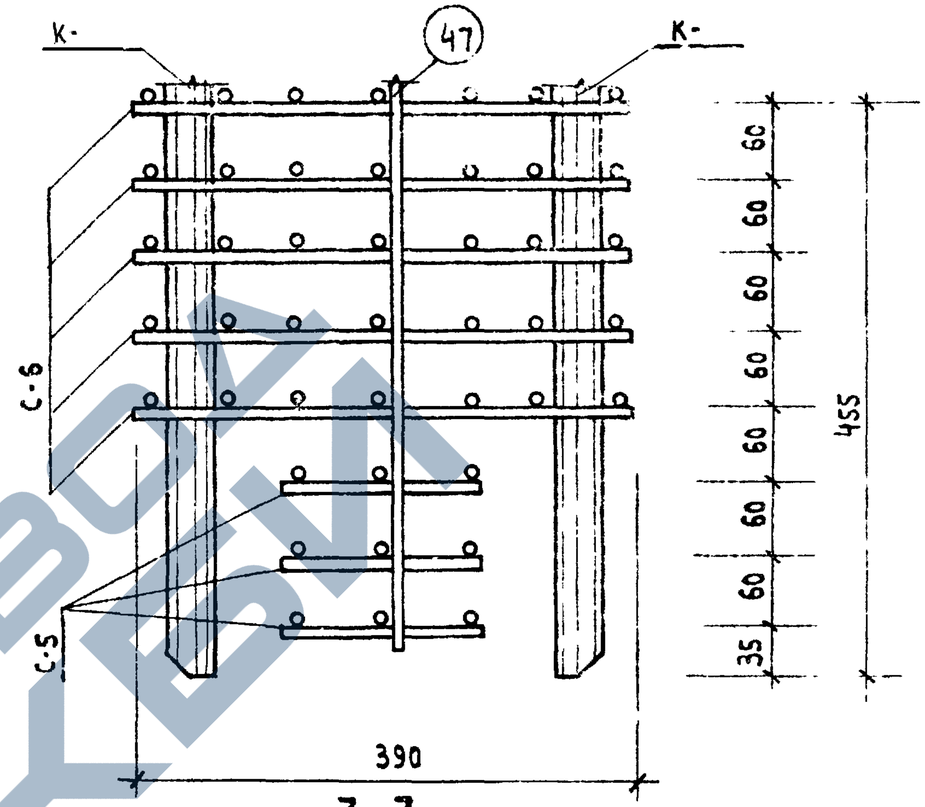

3 - 3

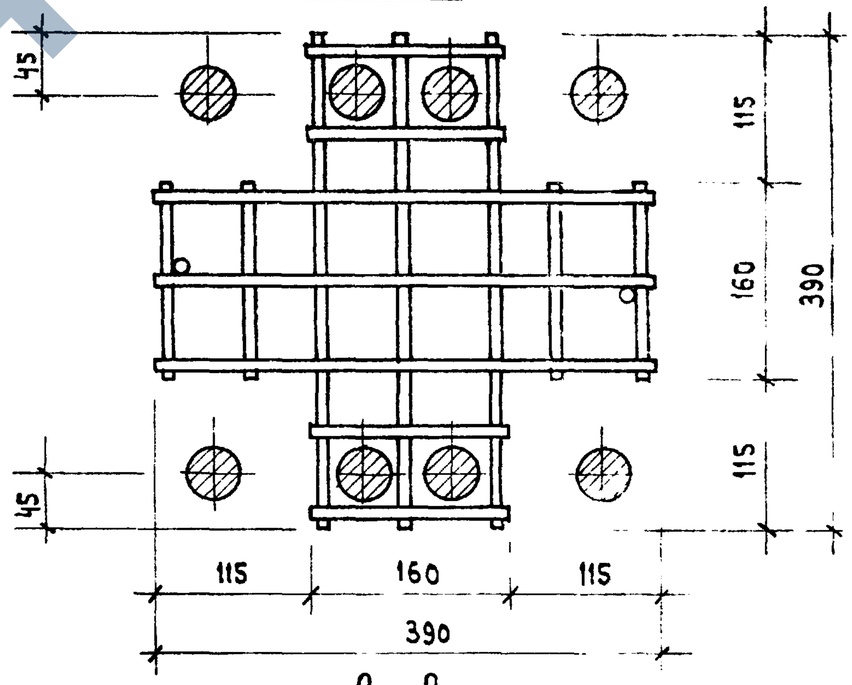

2 - 2

ТК.	КОЛОННЫ	СЕРИЯ ИИ-0
1971	ОБЪЕМНЫЙ КАРКАС. УЗЕЛ 33	ВЫПУСК 6 ЧАСТЬ I

ГЛ. ИНЖ. ПР-ТА
РУК. ГР. ИНЖ.
ВОЛЫНСКИЙ
КОЛДАШЕВА
ГОРИЧЕСКИЙ КОМПЛЕКСОВ Г. МОСКВА

34

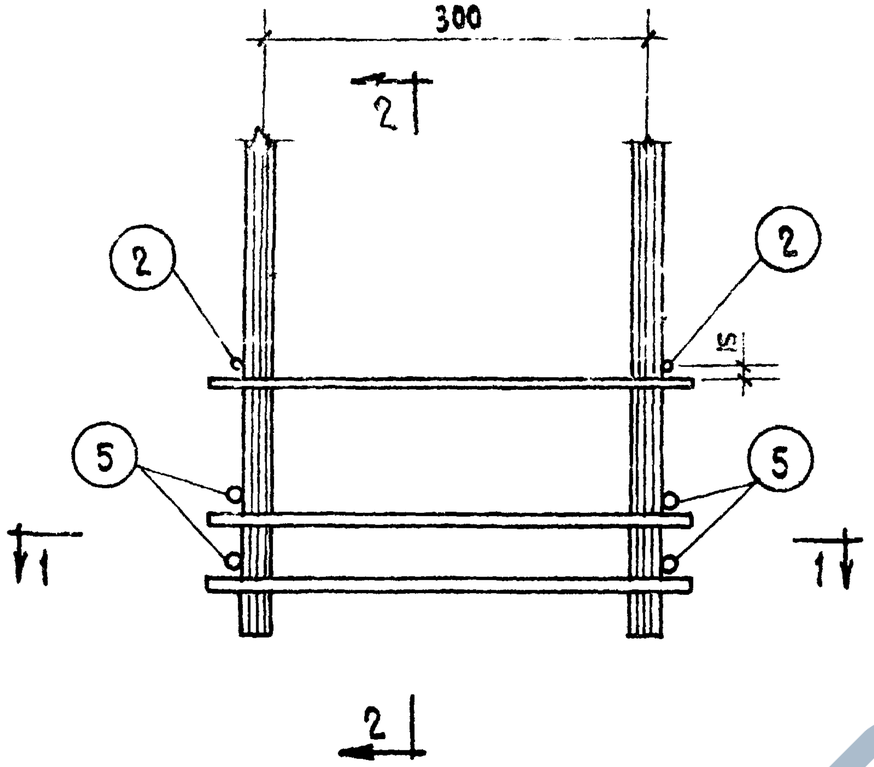

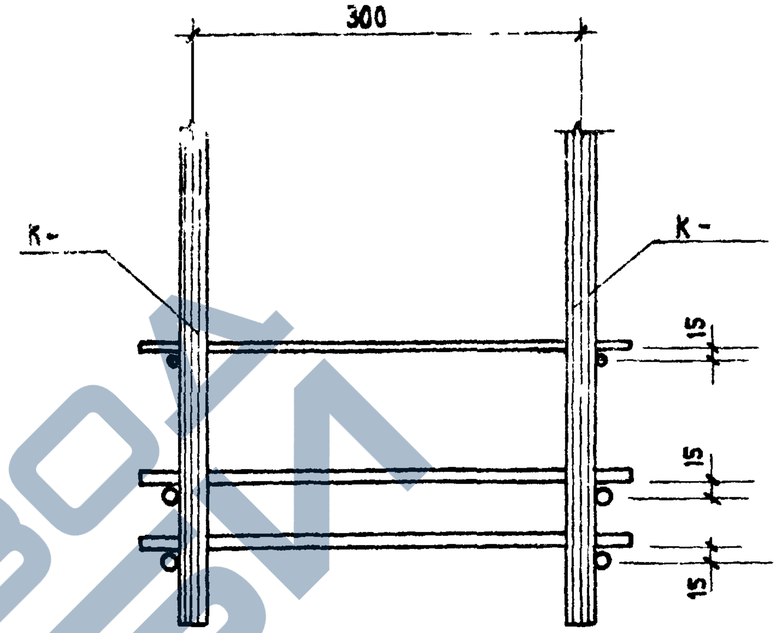

2-2

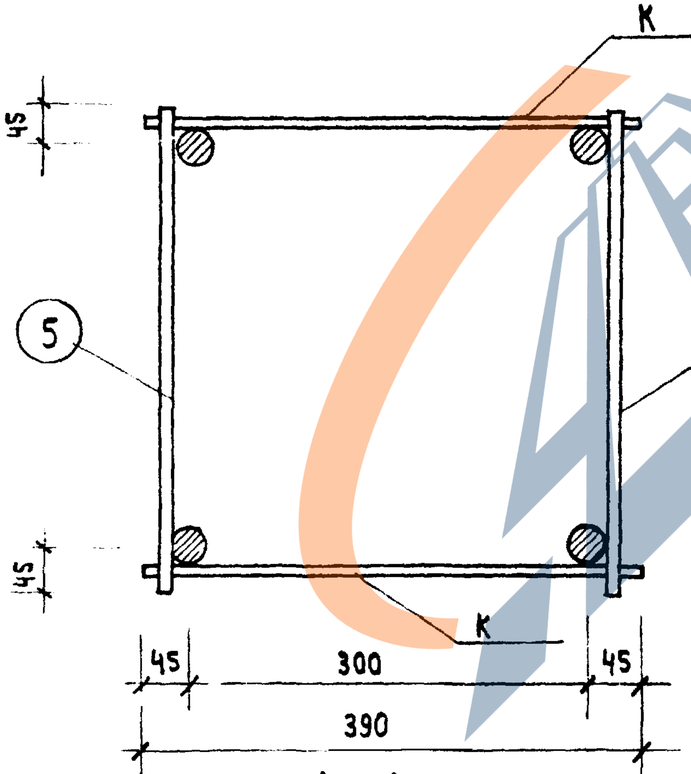

1 - 1

ТК	КОЛОННЫ	СЕРИЯ ИИ-04-2
1971	ОБЪЕМНЫЙ КАРКАС. УЗЕЛ 34	Выпуск 6 часть I / Лист 77

35

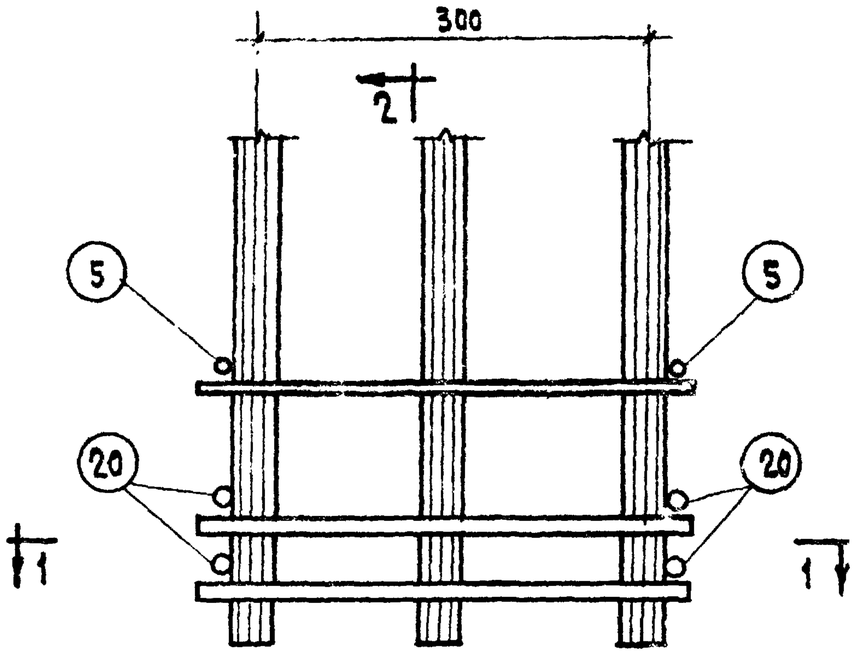

2

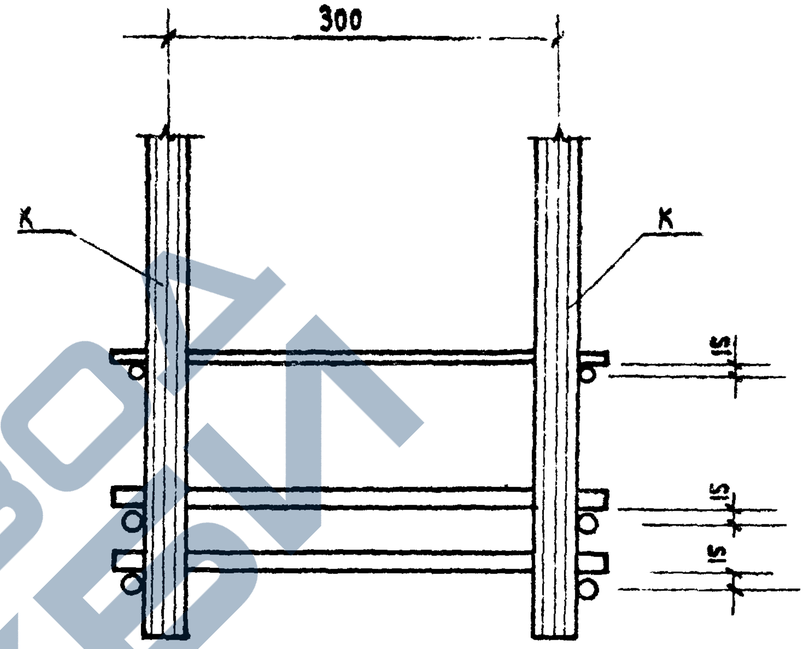

2-2

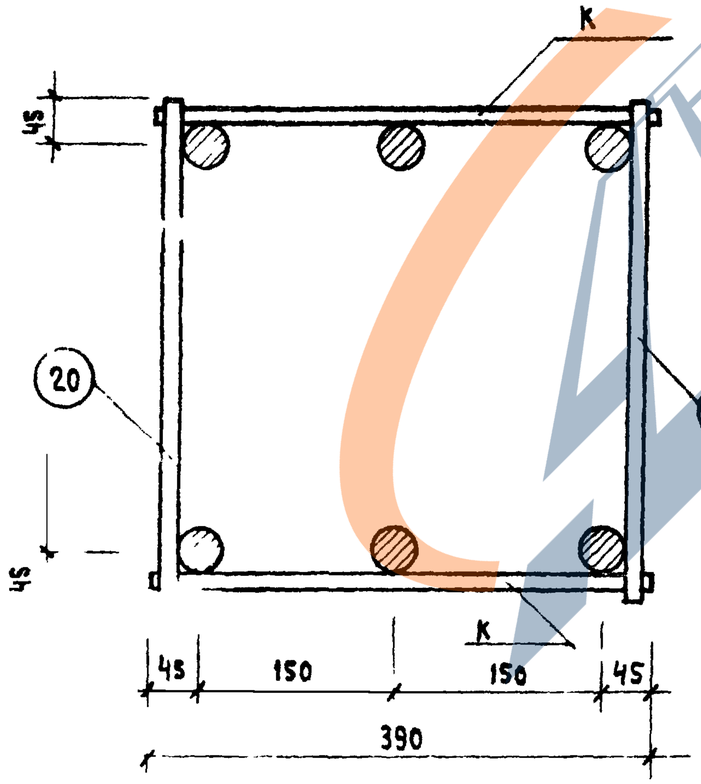

1-1

ТК	Колонны	Серия ИИ-04-2
1971	Объемный каркас. Узел 35	Выпуск 6 Часть I / Лист 78

36

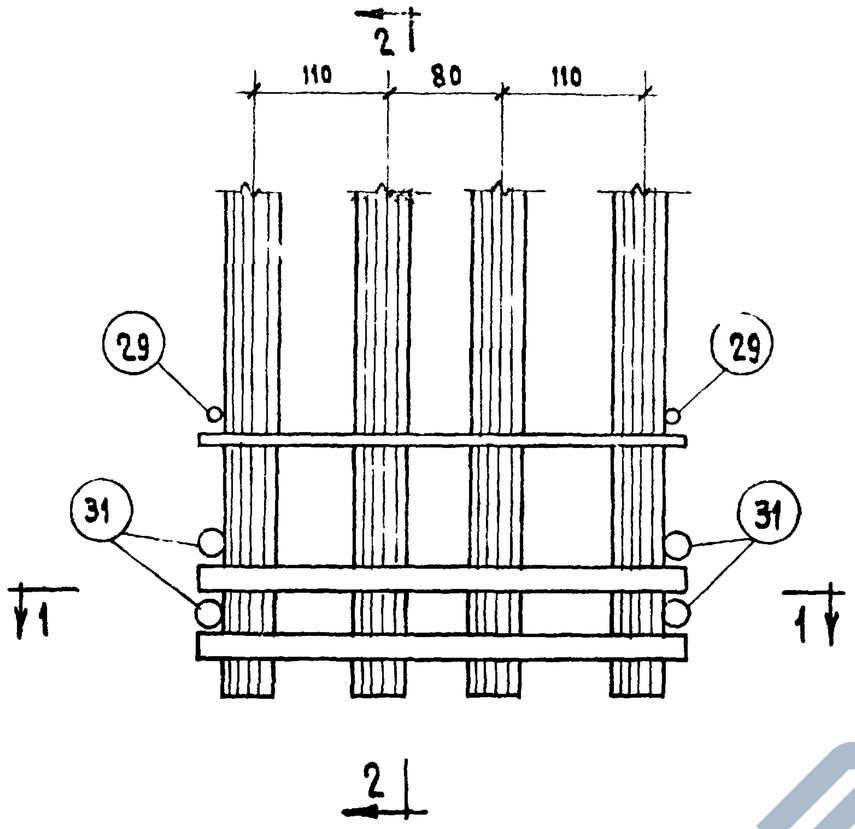

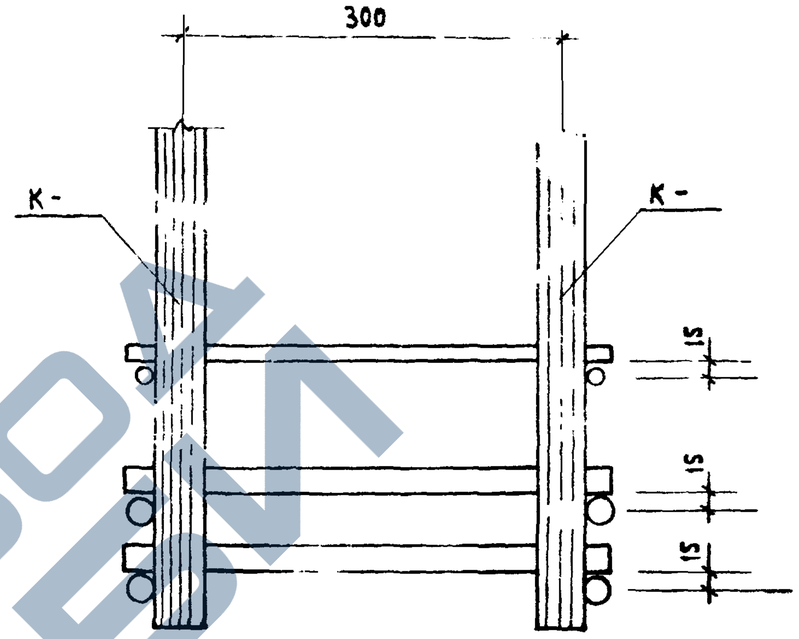

2-2

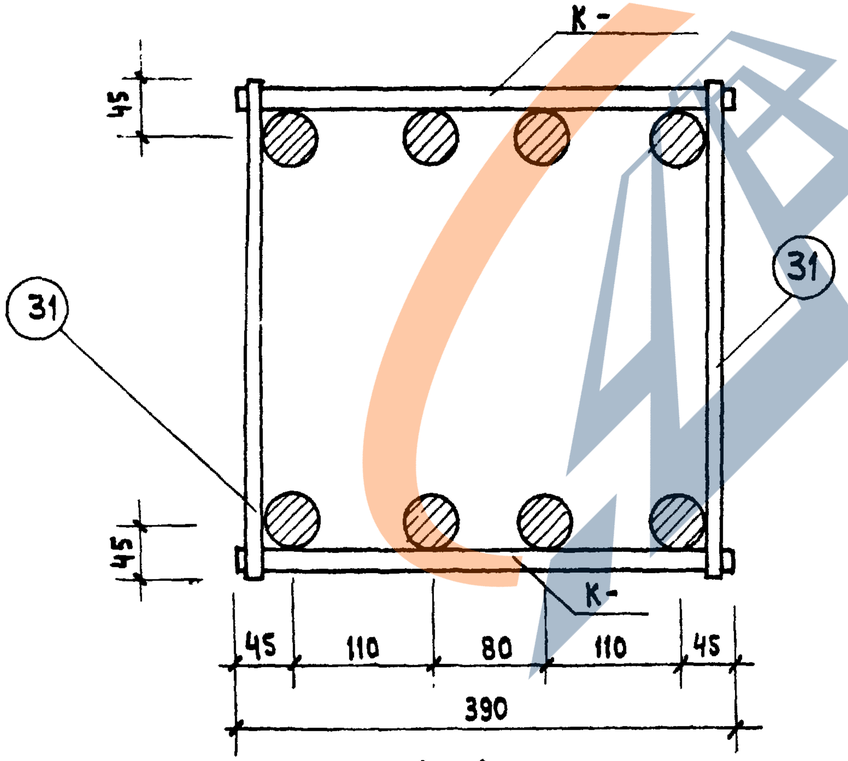

1-1

ТК	КОЛОННЫ	СЕРИЯ ИИ-04-2
1971	ОБЪЕМНЫЙ КАРКАС. УЗЕЛ 36	ВЫПУСК 6 ЧАСТЬ I / ЛИСТ 79

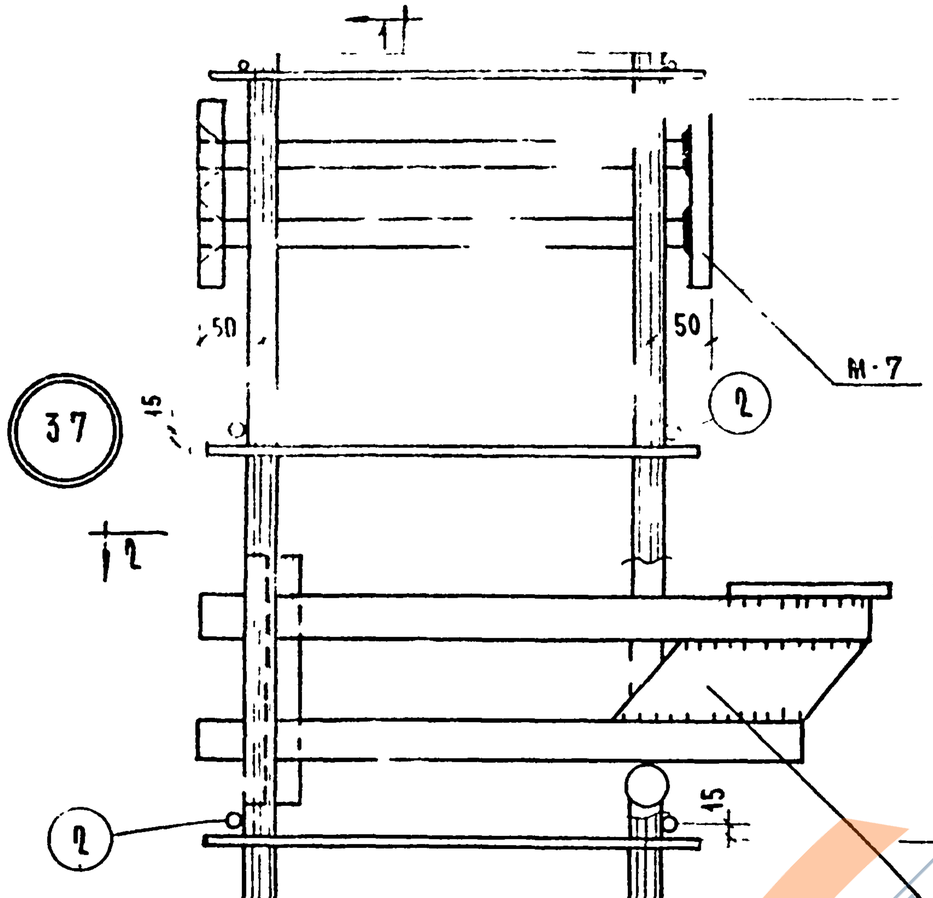

2 — 2

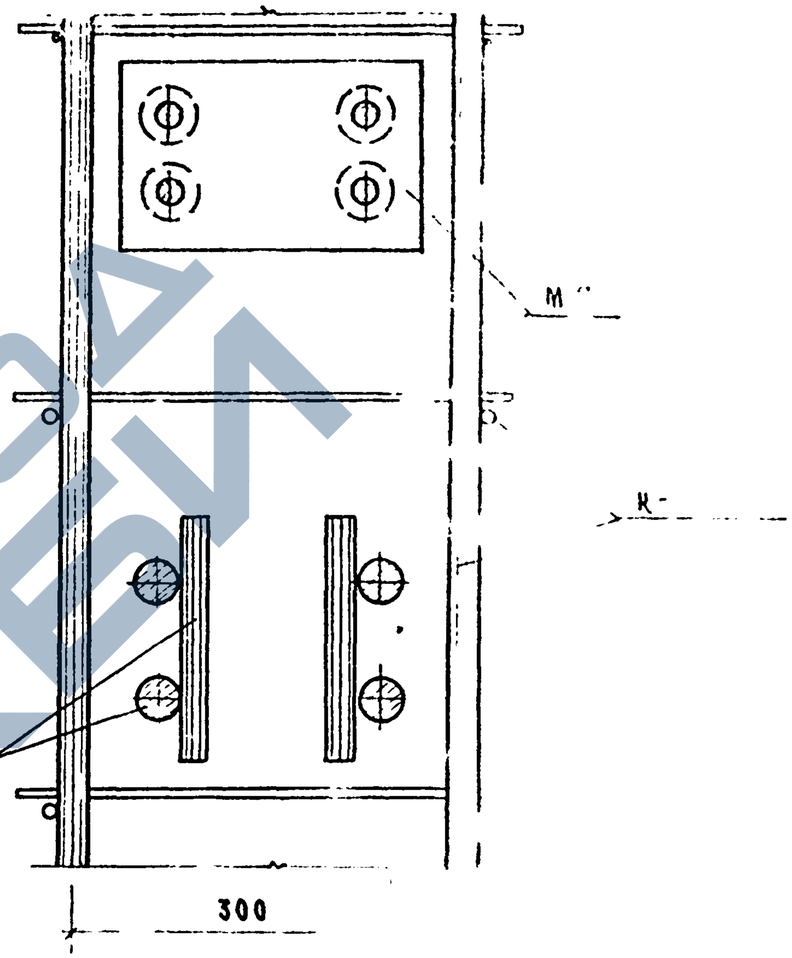

1 — 1

Т. К.	Колонны	Серия ИИ-04-2
1971	Объемный каркас Узел 37.	Выпуск 6 Часть I / Лист 80

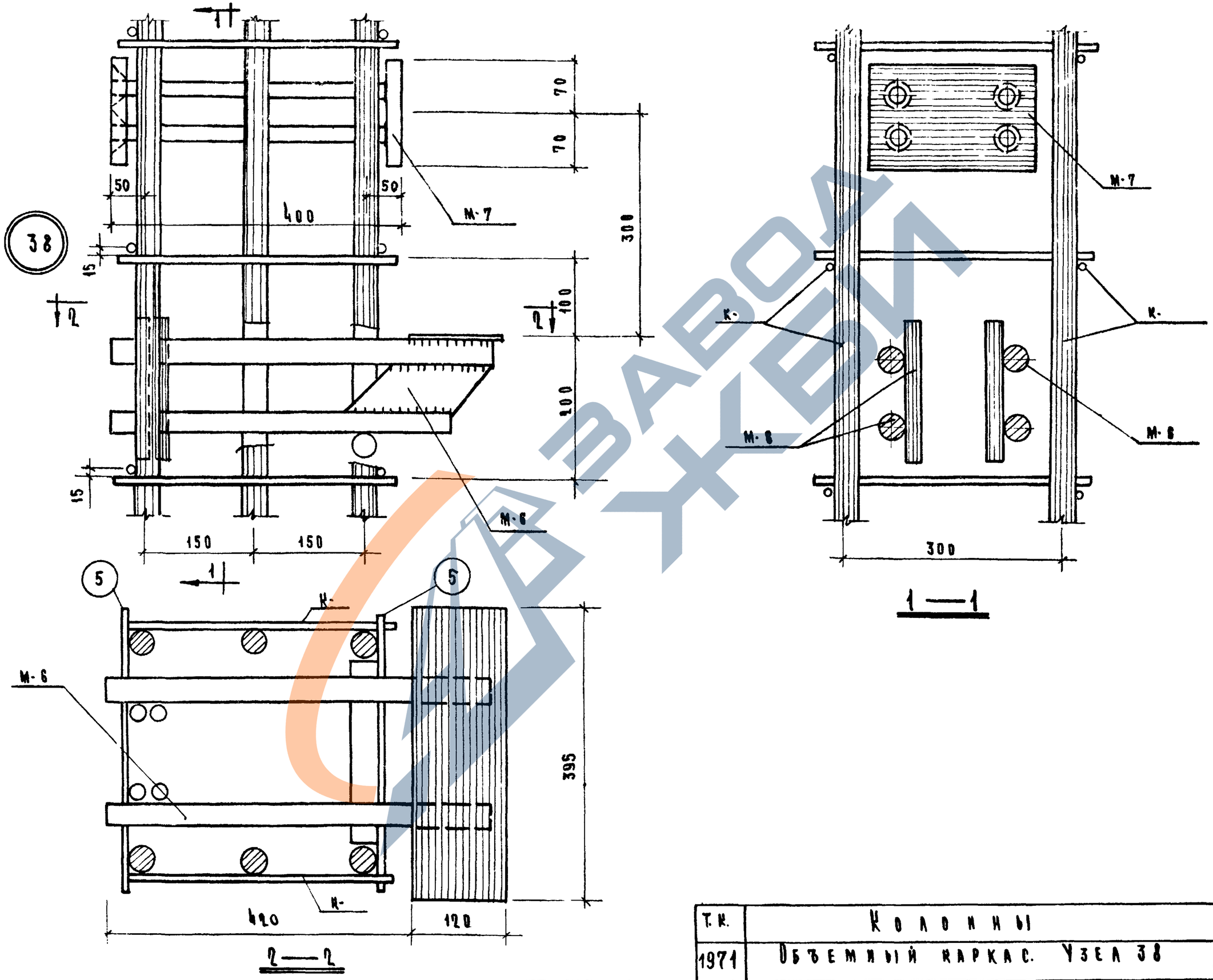

Т.К.	Колонны	Серия ИЦ-04-2	
1971	Объемный каркас. Узел 38	Выпуск 6 часть I	Лист 81

ЗАВОД ЖБИ

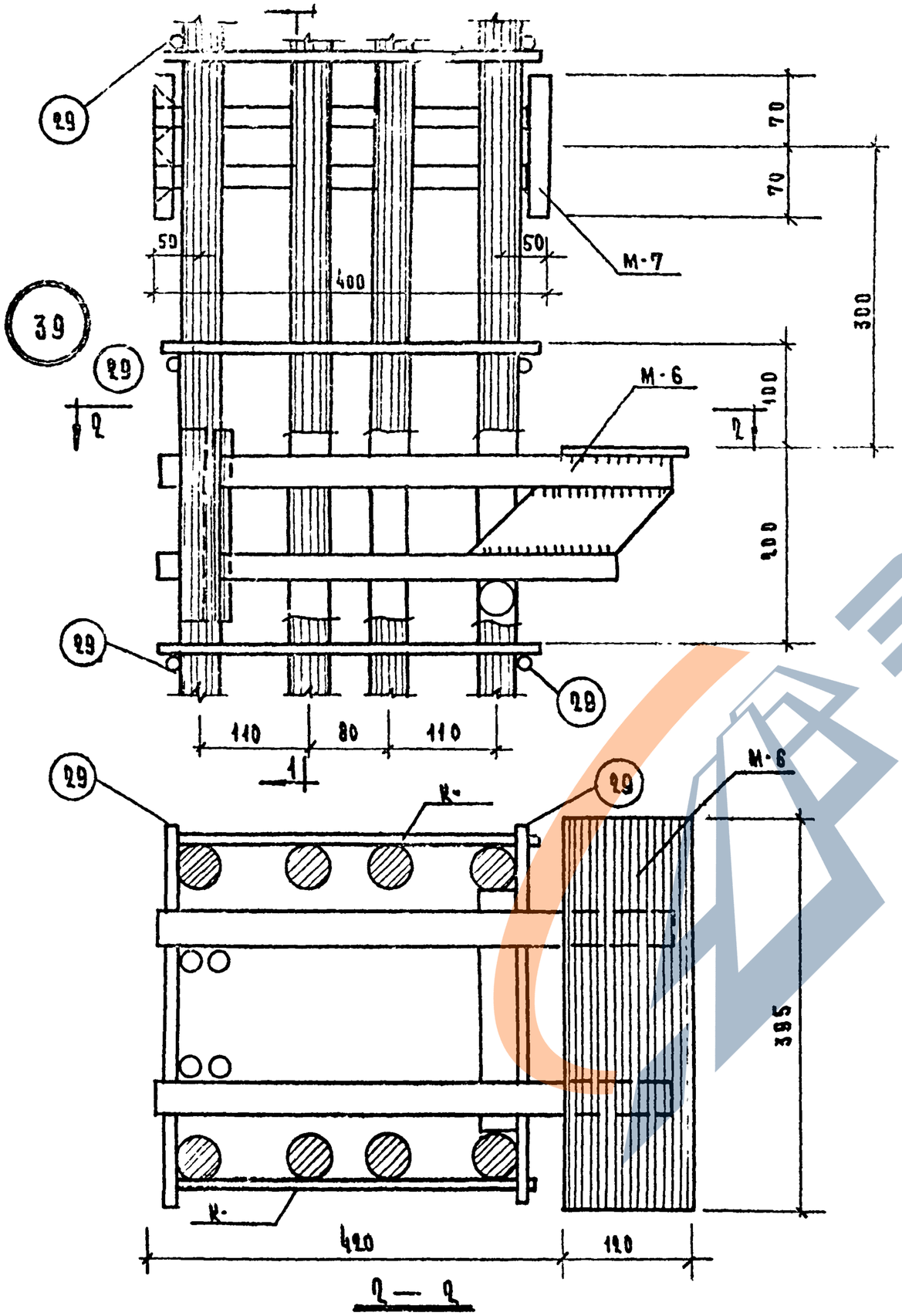

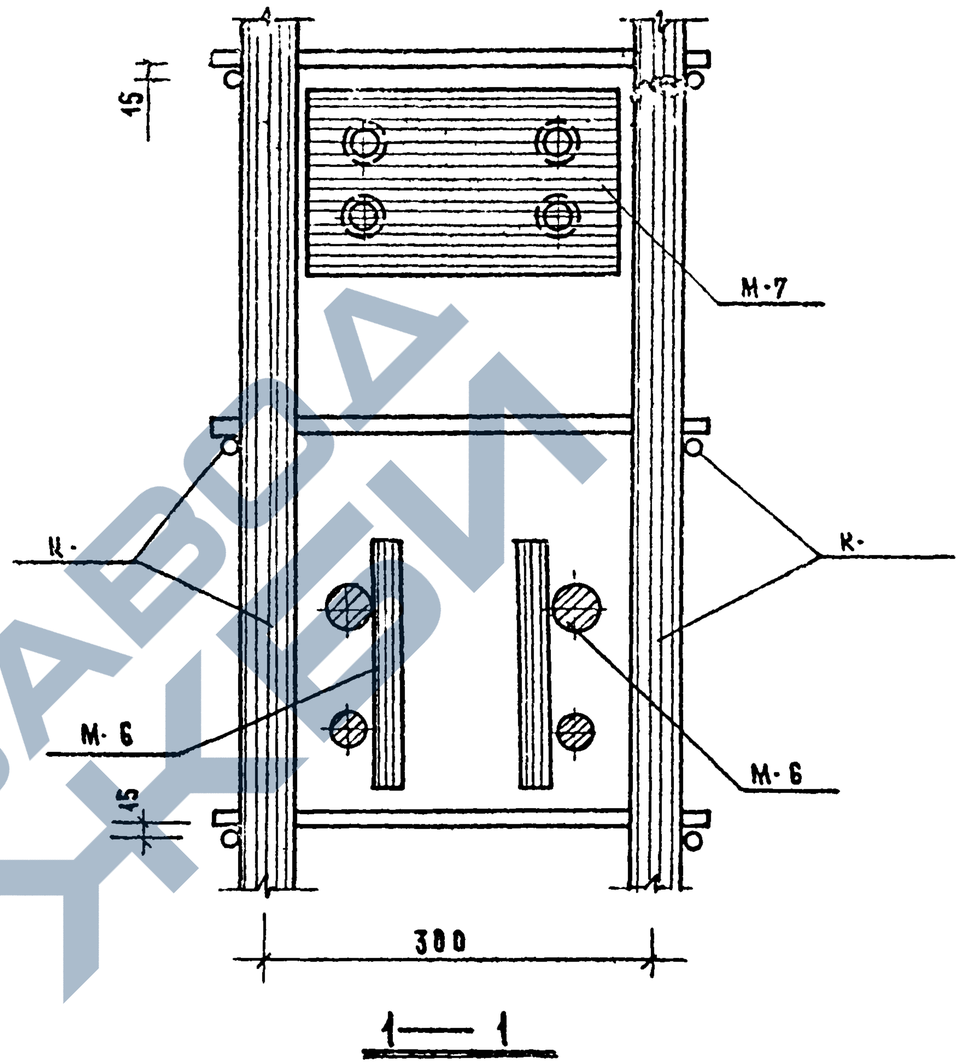

Т.К.	Колонны	Серия ИИ-04-2
1971	Объемный каркас Узел 39	Выпуск 6 Часть I / Лист 82

https://zavodjbi.com/

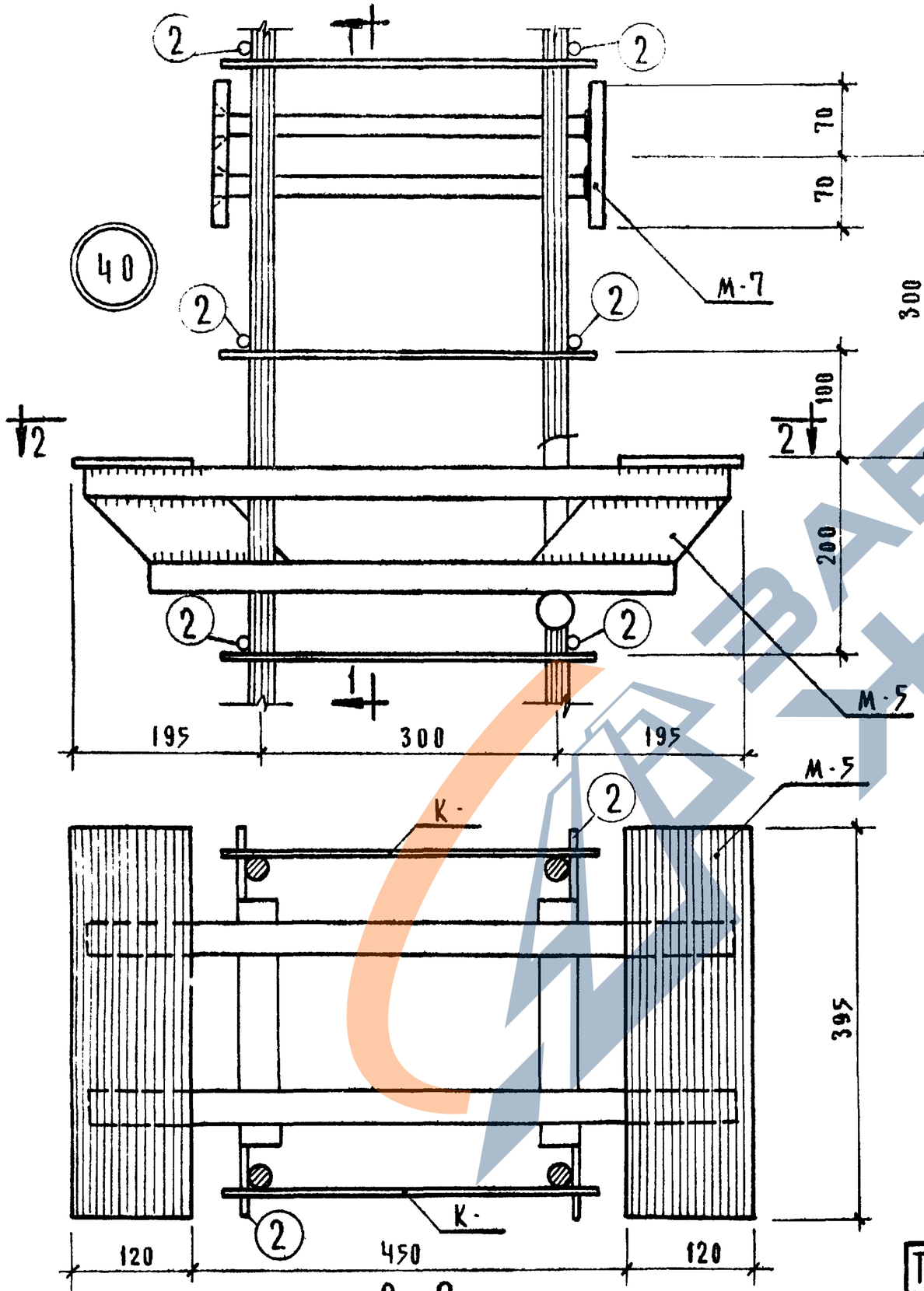

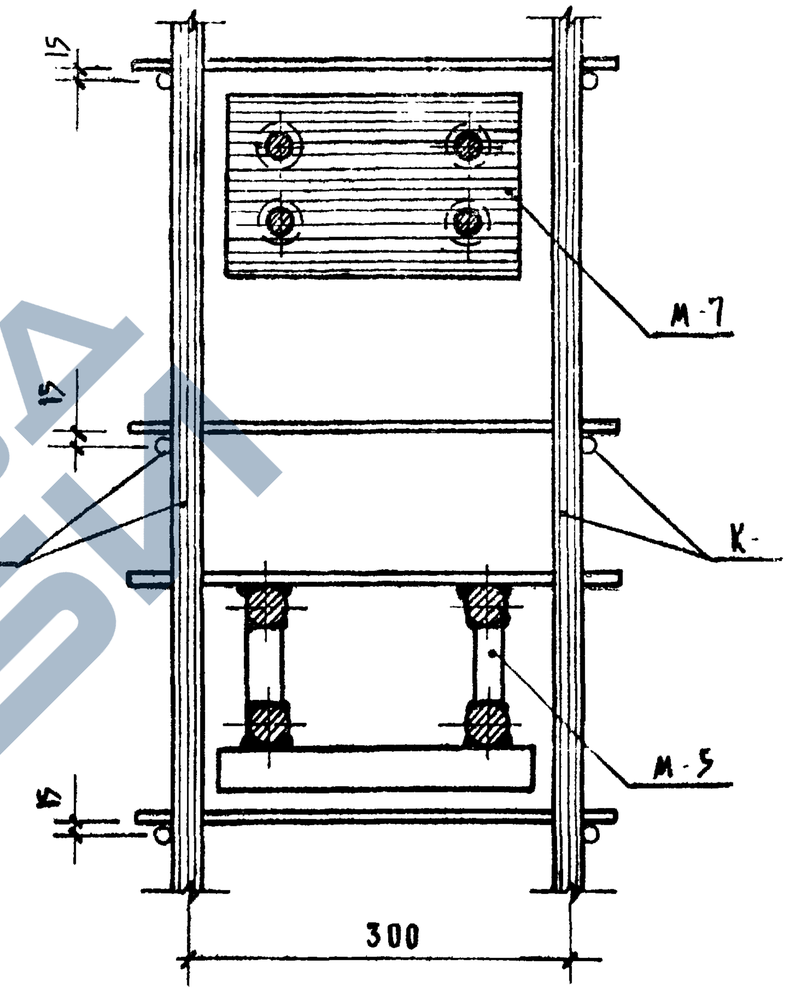

1-1

2-2

ТК.	КОЛОННЫ	СЕРИЯ ИИ-04-2
1971	ОБЪЕМНЫЙ КАРКАС. УЗЕЛ 40	ВЫПУСК 6 ЧАСТЬ 1 / АН 8

г. МОСКВА | РУК. ГР. ИНЖ. КОЛДАШЕВА

https://zavodjbi.com/

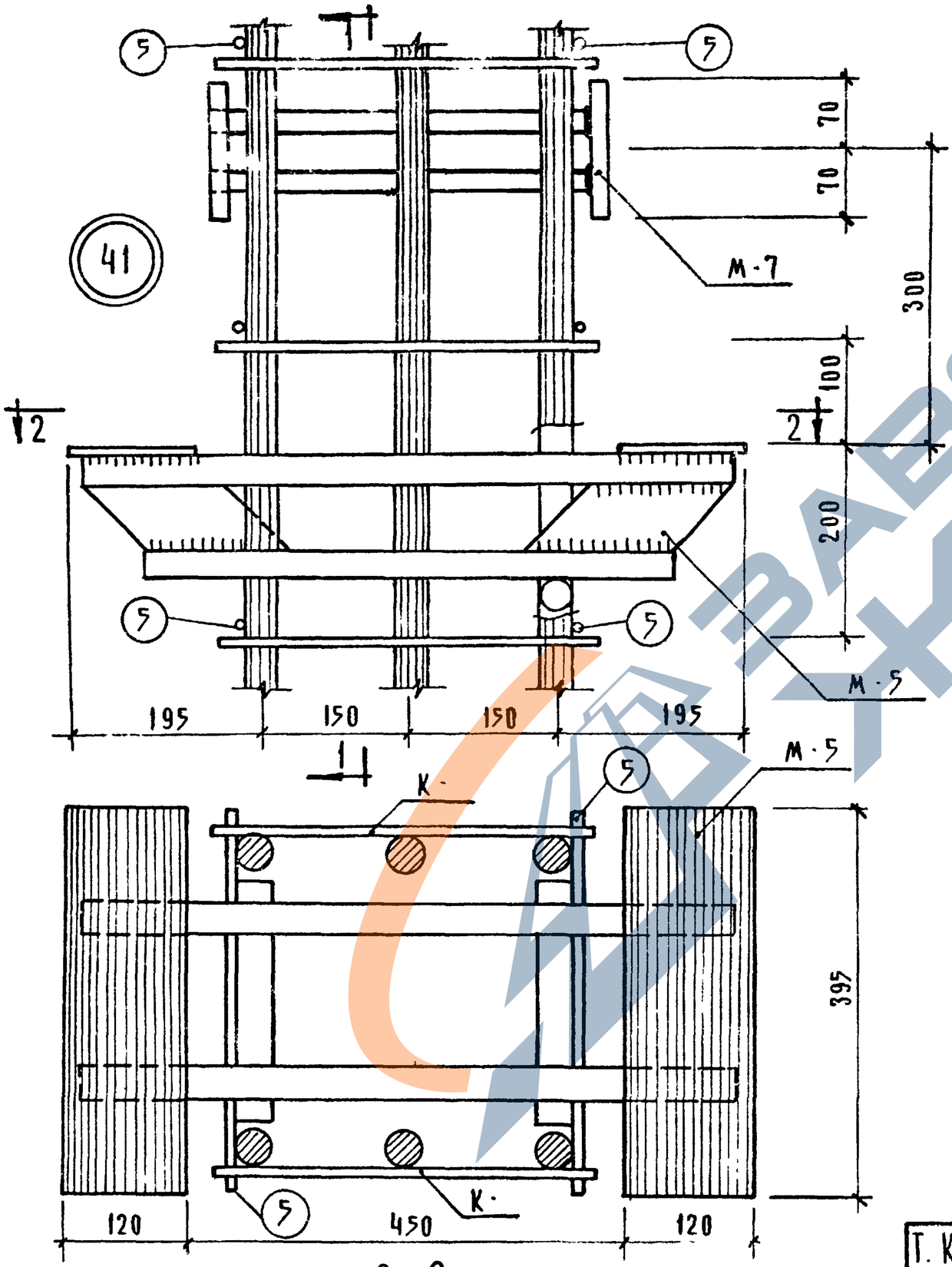

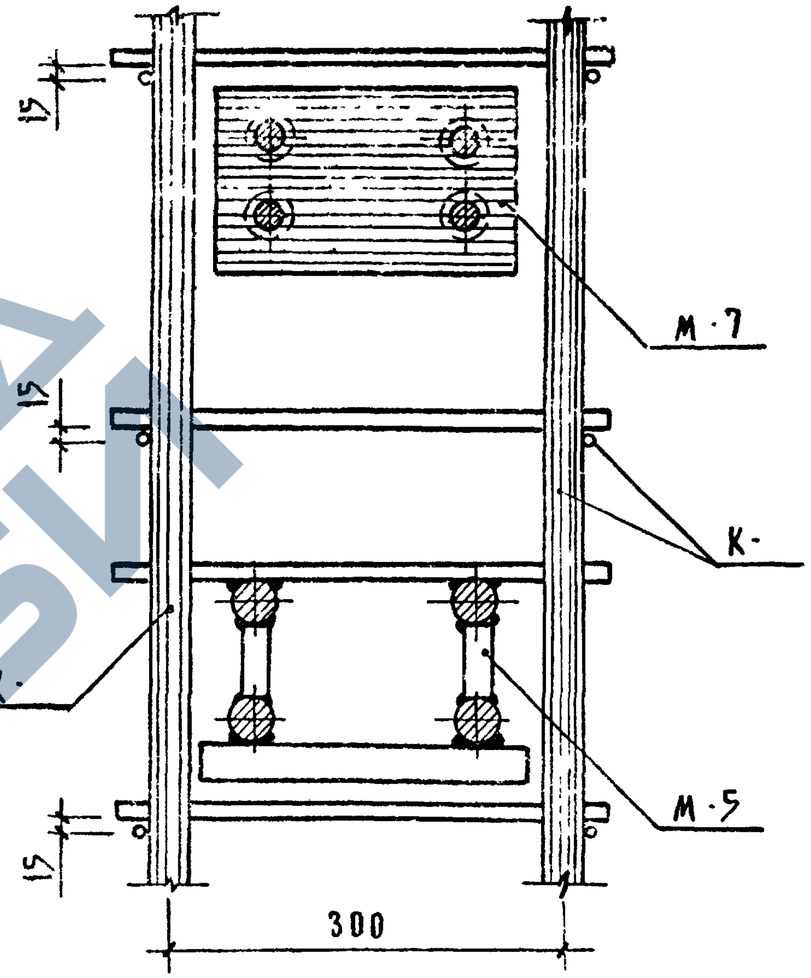

Т.К.	КОЛОННЫ	СЕРИЯ ИИ-04-2
1971	ОБЪЕМНЫЙ КАРКАС. УЗЕЛ 41	ВЫПУСК 6 ЧАСТЬ I / АЛЬБОМ 81

Г. МОСКВА | РУК. ГР. ИНЖ. КОЛДАШЕВА

ЗАВОД ЖБИ
https://zavodjbi.com/

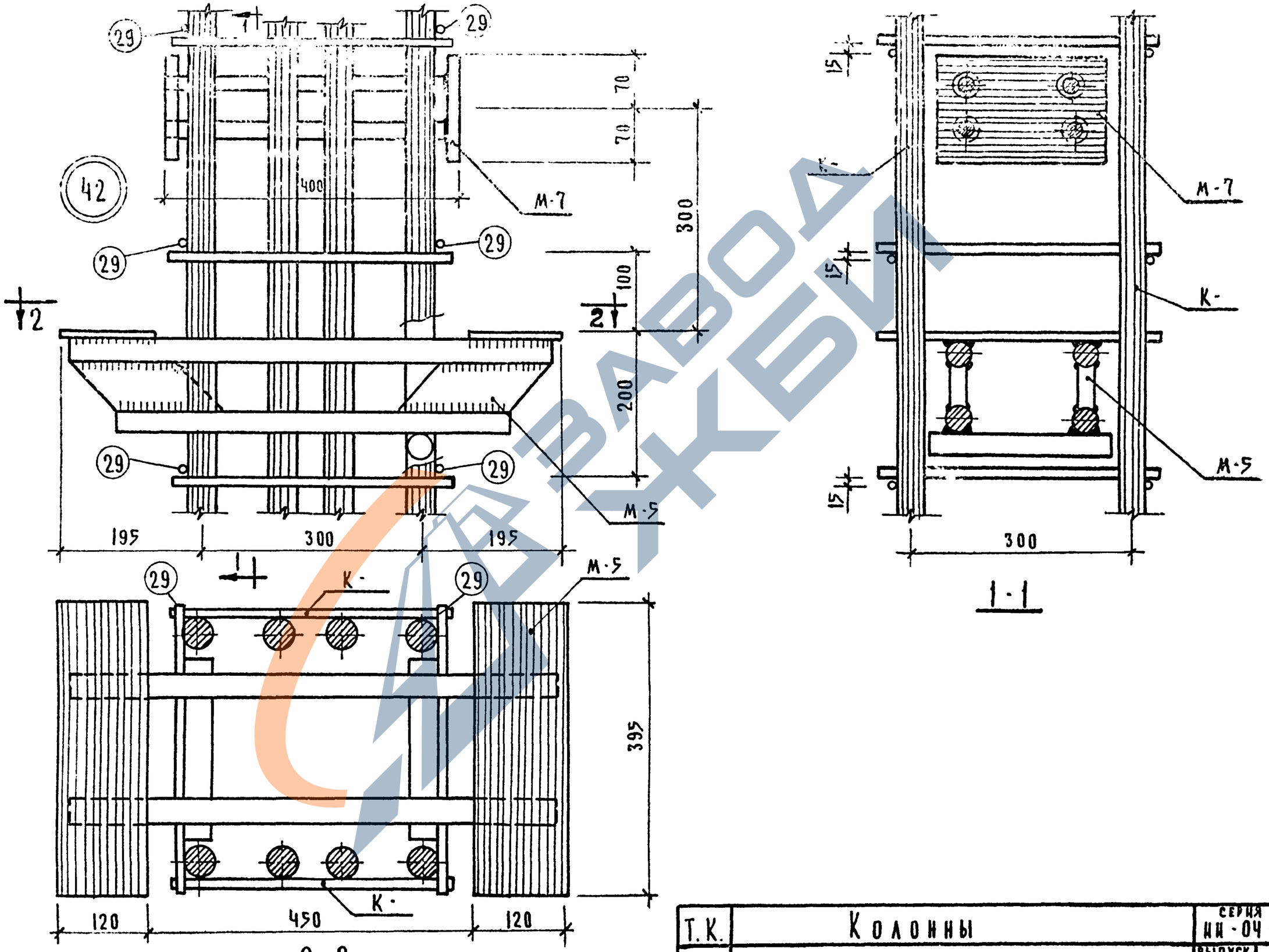

Т.К.	Колонны	Серия ИИ-04-2	
1971	Объемный каркас. Узел 42.	Выпуск 6 Часть I	Лист 89

Г. Москва | Рук. гр. инж. | Колдашева