ТИПОВЫЕ КОНСТРУКЦИИ, ИЗДЕЛИЯ И УЗЛЫ ЗДАНИЙ И СООРУЖЕНИЙ

СЕРИЯ 3.503.1-96

СОПРЯЖЕНИЕ АВТОДОРОЖНЫХ МОСТОВ И ПУТЕПРОВОДОВ С НАСЫПЬЮ

ВЫПУСК 1-1

КОНСТРУКЦИИ СОПРЯЖЕНИЯ

СБОРНЫЕ ЖЕЛЕЗОБЕТОННЫЕ ЭЛЕМЕНТЫ

РАБОЧИЕ ЧЕРТЕЖИ

25292-02
ЦЕНА

Отпускная цена
на момент реализации
указана
в счет-накладной

https://zavodjbi.com/

ТИПОВЫЕ КОНСТРУКЦИИ, ИЗДЕЛИЯ И УЗЛЫ ЗДАНИЙ И СООРУЖЕНИЙ

СЕРИЯ 3.503.1-96

СОПРЯЖЕНИЕ АВТОДОРОЖНЫХ МОСТОВ И ПУТЕПРОВОДОВ С НАСЫПЬЮ

ВЫПУСК 1-1

КОНСТРУКЦИИ СОПРЯЖЕНИЯ СБОРНЫЕ ЖЕЛЕЗОБЕТОННЫЕ ЭЛЕМЕНТЫ

РАБОЧИЕ ЧЕРТЕЖИ

Разработаны институтом "Союздорпроект"

Главный инженер института В.Д. Браславский

Главный инженер проекта А.Н. Солодунин

Утверждены Минтрансстроем СССР
протокол от 06.05.91 № АВ-82.
Введены в действие с 01.11.91,
приказ Союздорпроекта от 05.08.91
№ 131пр.

https://zavodjbi.com/

Обозначение документа	Наименование	Стр.
3.503.1-96.1-1-ТТ	Технические требования	4
3.503.1-96.1-1-1	Плиты переходные П400.124.25-ТА II (А III),	8
	П400.98.25-ТА II (А III)	
3.503.1-96.1-1-1СБ	Плиты переходные П400.124.25-ТА II (А III),	9
	П400.98.25-ТА II (А III). Сборочный чертеж	
3.503.1-96.1-1-2	Плиты переходные П600.124.30-ТА II (А III),	10
	П600.98.30-ТА II (А III)	
3.503.1-96.1-1-2СБ	Плиты переходные П600.124.30-ТА II (А III),	11
	П600.98.30-ТА II (А III). Сборочный чертеж	
3.503.1-96.1-1-3	Плиты переходные П800.124.40-ТА II (А III),	12
	П800.98.40-ТА II (А III)	
3.503.1-96.1-1-3СБ	Плиты переходные П800.124.40-ТА II (А III),	13
	П800.98.40-ТА II (А III). Сборочный чертеж	
3.503.1-96.1-1-4	Плиты переходные П400.124.15-ТА II (А III),	14
	П400.98.15-ТА II (А III)	
3.503.1-96.1-1-4СБ	Плиты переходные П400.124.15-ТА II (А III),	15
	П400.98.15-ТА II (А III). Сборочный чертеж	
3.503.1-96.1-1-5	Плиты переходные П600.124.15-ТА II (А III),	16
	П600.98.15-ТА II (А III)	
3.503.1-96.1-1-5СБ	Плиты переходные П600.124.15-ТА II (А III),	17
	П600.98.15-ТА II (А III). Сборочный чертеж	
3.503.1-96.1-1-6	Плиты переходные П800.124.20-ТА II (А III),	18
	П800.98.20-ТА II (А III)	
3.503.1-96.1-1-6СБ	Плиты переходные П800.124.20-ТА II (А III),	19
	П800.98.20-ТА II (А III). Сборочный чертеж	
3.503.1-96.1-1-7	Лежни Л330.63.50-ТА II (А III),	20
	Л380.63.50-ТА II (А III)	
3.503.1-96.1-1-7СБ	Лежни Л330.63.50-ТА II (А III),	21
	Л380.63.50-ТА II (А III). Сборочный чертеж	
3.503.1-96.1-1-8	Лежни Л480.63.50-ТА II (А III),	22
	Л565.63.50-ТА II (А III)	
3.503.1-96.1-1-8СБ	Лежни Л480.63.50-ТА II (А III),	23
	Л565.63.50-ТА II (А III). Сборочный чертеж	
3.503.1-96.1-1-9	Лежни Л465.63.50-ТА II (А III)	24
3.503.1-96.1-1-9СБ	Лежни Л465.63.50-ТА II (А III). Сборочный чертеж	25
3.503.1-96.1-1-10	Плиты переходные тротуарные ПТ200.75.15-ТА II	26
	ПТ200.100.15-ТА II, ПТ200.150.15-ТА II	
3.503.1-96.1-1-10СБ	Плиты переходные тротуарные ПТ200.75.15-ТА II	27
	ПТ200.100.15-ТА II, ПТ200.150.15-ТА II.	
	Сборочный чертеж	
3.503.1-96.1-1-11	Плиты переходные ПК400.124.25-ТА II (А III)-α,	28
	ПК400.98.25-ТА II (А III)-α,	
3.503.1-96.1-1-11СБ	Плиты переходные ПК400.124.25-ТА II (А III)-α,	29
	ПК400.98.25-ТА II (А III)-α, Сборочный чертеж	
3.503.1-96.1-1-12	Плиты переходные ПК600.124.30-ТА II (А III)-α,	31
	ПК600.98.30-ТА II (А III)-α	
3.503.1-96.1-1-12СБ	Плиты переходные ПК600.124.30-ТА II (А III)-α,	32
	ПК600.98.30-ТА II (А III)-α. Сборочный чертеж	
3.503.1-96.1-1-13	Плиты переходные ПК800.124.40-ТА II (А III)-α,	34
	ПК800.98.40-ТА II (А III)-α	
3.503.1-96.1-1-13СБ	Плиты переходные ПК800.124.40-ТА II (А III)-α,	35
	ПК800.98.40-ТА II (А III)-α. Сборочный чертеж	
3.503.1-96.1-1-14	Плиты переходные ПК400.124.15-ТА II (А III)-α,	37
	ПК400.98.15-ТА II (А III)-α	
3.503.1-96.1-1-14СБ	Плиты переходные ПК400.124.15-ТА II (А III)-α,	38
	ПК400.98.15-ТА II (А III)-α. Сборочный чертеж	
3.503.1-96.1-1-15	Плиты переходные ПК600.124.15-ТА II (А III)-α,	40
	ПК 600.98.15-ТА II (А III)-α	

Н.контр.	Прохоров		11.06.91
Нач.ОИС	Постовой		11.06.91
Гл.спец.	Прохоров		11.06.91
ГИП	Солодунин		11.06.91
Нач.груп	Мираков		11.06.91
Инж.1кат	Цыкина		11.06.91
Инж.II кат	Гавриленкова		11.06.91

3.503.1-96.1-1

Содержание

Стадия	Лист	Листов
Р	1	2

СОЮЗДОРПРОЕКТ

Формат А3

25292-02 3

Обозначение документа	Наименование	Стр.
3.503.1-96.1-1-15СБ	Плиты переходные ПК600.124.15-ТАII (AIII)-α,	41
	ПК600.98.15-ТАII (AIII)-α. Сборочный чертеж	
3.503.1-96.1-1-16	Плиты переходные ПК800.124.20-ТАII (AIII)-α,	43
	ПК800.98.20-ТАII (AIII)-α	
3.503.1-96.1-1-16СБ	Плиты переходные ПК800.124.20-ТАII (AIII)-α,	44
	ПК800.98.20-ТАII (AIII)-α. Сборочный чертеж	
3.503.1-96.1-1-17	Плиты переходные тротуарные ПТК200.75.15-ТАII-α,	46
	ПТК200.100.15-ТАII-α, ПТК200.150.15-ТАII-α	
3.503.1-96.1-1-17СБ	Плиты переходные тротуарные ПТК200.75.15-ТАII-α,	47
	ПТК200.100.15-ТАII-α, ПТК200.150.15-ТАII-α.	
	Сборочный чертеж	
3.503.1-96.1-1-18	Сетка С1-ТАII(AIII), С2-ТАII(AIII), С3-ТАII(AIII),	49
	С4-ТАII(AIII)	
3.503.1-96.1-1-19	Сетка С5-ТАII(AIII), С6-ТАII(AIII), С7-ТАII(AIII),	50
	С8-ТАII(AIII)	
3.503.1-96.1-1-20	Сетка С9-ТАII(AIII), С10-ТАII(AIII), С11-ТАII(AIII),	51
	С12-ТАII(AIII)	
3.503.1-96.1-1-21	Сетка С13-ТАII(AIII), С14-ТАII(AIII)	52
3.503.1-96.1-1-22	Сетка С15-ТАII(AIII), С16-ТАII(AIII)	53
3.503.1-96.1-1-23	Сетка С17-ТАII(AIII), С18-ТАII(AIII)	54
3.503.1-96.1-1-24	Каркасы К1-ТАII(AIII), К2-ТАII(AIII),	55
	К3-ТАII(AIII), К4-ТАII(AIII)	
3.503.1-96.1-1-25	Каркасы К5-ТАII(AIII)	56
3.503.1-96.1-1-26	Фиксаторы Ф40-ТА1, Ф30-ТА1, Ф25-ТА1.	56
3.503.1-96.1-1-27	Сетки С19-ТАII, С20-ТАII, С21-ТАII	57
3.503.1-96.1-1-28	Сетки С1-ТАII(AIII)-α	58
3.503.1-96.1-1-29	Сетки С2-ТАII(AIII)-α	59
3.503.1-96.1-1-30	Сетка С3-ТАII(AIII)-α	60
3.503.1-96.1-1-31	Сетка С4-ТАII(AIII)-α	61
3.503.1-96.1-1-32	Сетка С5-ТАII(AIII)-α	62
3.503.1-96.1-1-33	Сетка С6-ТАII(AIII)-α	63
3.503.1-96.1-1-34	Сетка С7-ТАII(AIII)-α	64
3.503.1-96.1-1-35	Сетка С8-ТАII(AIII)-α	65
3.503.1-96.1-1-36	Сетка С9-ТАII(AIII)-α	66
3.503.1-96.1-1-37	Сетка С10-ТАII(AIII)-α	67
3.503.1-96.1-1-38	Сетка С11-ТАII(AIII)-α	68
3.503.1-96.1-1-39	Сетка С12-ТАII(AIII)-α	69
3.503.1-96.1-1-40	Сетка С13-ТАII(AIII)-α	70
3.503.1-96.1-1-41	Сетка С14-ТАII(AIII)-α	71
3.503.1-96.1-1-42	Сетка С15-ТАII(AIII)-α	72
3.503.1-96.1-1-43	Сетка С16-ТАII(AIII)-α	73
3.503.1-96.1-1-44	Сетка С17-ТАII(AIII)-α	74
3.503.1-96.1-1-45	Сетка С18-ТАII(AIII)-α	75
3.503.1-96.1-1-46	Сетка С19-ТАII-α, С20-ТАII-α, С21-ТАII-α	76
3.503.1-96.1-1-47	Петля ⌀12А1	77
3.503.1-96.1-1-48	Петля ⌀14А1	77
3.503.1-96.1-1-49	Петля ⌀16А1	78
3.503.1-96.1-1-50	Петля ⌀18А1	78
3.503.1-96.1-1-51	Петля ⌀20А1	79
3.503.1-96.1-1-52	Петля ⌀25А1	79
3.503.1-96.1-1-53	Петля ⌀28А1	80
3.503.1-96.1-1-54	Хомут ⌀8А1	80
3.503.1-96.1-1-55РС	Ведомость расхода стали на плиты	81
3.503.1-96.1-1-56РС	Ведомость расхода стали на лежни	88

Настоящий выпуск включает в себя рабочие чертежи блоков переходных и тротуарных плит, а также блоков лежней, разработанных в соответствии со СНиП 2.05.03-84 "Мосты и трубы" в составе типового проекта "Сопряжения мостов и путепроводов с насыпью" (взамен серии 3.503-41, выпуск 2).

Временная подвижная нагрузка принята А11 и НК-80. Плиты сопряжения предназначены для эксплуатации во всех климатических районах СССР с сейсмичностью до 6 баллов включительно.

В настоящем выпуске для удобства маркировки конструкций и их изготовления территория СССР условно разделена на семь температурных зон в зависимости от средней температуры наиболее холодного месяца и наиболее холодной пятидневки. Характеристика зон дана в таблице 1.

Таблица 1

Средняя температура наиболее холодного месяца	минус 10°С и выше		ниже минус 10°С до минус 20°С включительно			ниже минус 20°С	
Средняя температура наиболее холодной пятидневки с обеспеченностью 0,92	минус 30°С и выше	ниже минус 30°С до минус 40°С включительно	минус 30°С и выше	ниже минус 30°С до минус 40°С включительно	ниже минус 40°С	ниже минус 30°С до минус 40°С включительно	ниже минус 40°С
номер температурной зоны	1	2	3	4	5	6	7

Средние температуры наиболее холодного месяца и наиболее холодной пятидневки принимать согласно СНиП 2.01.01-82 "Строительная климатология и геофизика".

При изготовлении, транспортировании и хранении конструкций надлежит руководствоваться ТУ 35-2098-91 .СНиП III -43-75 с дополнениями и изменениями N1, N2 к ним.

I. Материалы

Для изготовления конструкций сопряжений применяется тяжелый бетон по ГОСТ 25192-82 и ГОСТ 26633-85, класс по прочности на сжатие В30. Допускается применение бетона класа В35 для ускорения набора отпускной прочности.

Марка бетона по морозостойкости:

- для температурных зон 1,2 - F200;
- для температурных зон с 3 по 7 - F300

Марка бетона по водонепроницаемости принята для конструкций сопряжений в соответствии со СНиП 2.05.03-84(п.3.22) W6 .

Для рабочей и конструктивной арматуры следует принимать марки стали, приведенные в таблице 2, в зависимости от средней температуры наружного воздуха наиболее холодной пятидневки с обеспеченностью 0,92 (СНиП 2.01.01-82).

Применение импортных арматурных сталей допускается только при условии обязательной приемочной проверки, независимо от наличия сертификатов, включающей механические испытания, оценку эффективности периодического профиля и свариваемости.

Применение импортных сталей для конструкций в северном исполнении (для температурных зон 5 и 7) не допускается.

В качестве рабочей арматуры применены стержни периодического профиля из стали класса А-III.

На случай невозможности получения арматуры класса А-III приведен вариант армирования арматурой класса А-II .

Конструктивное армирование выполняется стержнями класса А-I.

Н.контр.	Прохоров		11.06.91
Нач.ОИС	Постовой		11.06.91
Гл.спец.	Прохоров		11.06.91
ГИП	Солодунин		11.06.91
Нач.груп	Миряков		11.06.91
Инж.1кат	Цыкина		11.06.91
Техн.1кат.	Сергеева		11.06.91

3.503.1-96.1-1-ТТ

Технические требования

Стадия	Лист	Листов
Р	1	4

СОЮЗДОРПРОЕКТ

Таблица 2

Номера температурных зон		1,3	2,4,6	5,7
Наименование стали / Средняя температура наиболее холодной пятидневки		минус 30°С и выше	ниже минус 30°С до минус 40°С включительно	ниже минус 40°С
Арматурная сталь класса А-I по ГОСТ 5781-82	Сварные и вязанные сетки и каркасы	Ст3сп Ст3пс Ст3кп по ГОСТ 380-88	Ст3сп Ст3пс по ГОСТ 380-88	Ст3сп по ГОСТ 380-88
	Только вязанные сетки и каркасы			Ст3пс по ГОСТ 380-88
Арматурная сталь класса А-II по ГОСТ 5781-82	Сварные и вязанные сетки и каркасы	Ст5сп Ст5пс по ГОСТ 380-88	Ст5сп по ГОСТ 380-88	
	Только вязанные сетки и каркасы		Ст5пс по ГОСТ 380-88	
Арматурная сталь класса Ас-II по ГОСТ 5781-82	Сварные и вязанные сетки и каркасы	10ГТ по ГОСТ 5781-82		
Арматурная сталь класса А-III по ГОСТ 5781-82	Сварные и вязанные сетки и каркасы	25Г2С 35ГС по ГОСТ 5781-82	25Г2С по ГОСТ 5781-82	-
	Только вязанные сетки и каркасы		35ГС по ГОСТ 5781-82	25Г2С по ГОСТ 5781-82
Арматурная сталь класса А-I по ГОСТ 5781-82	монтажные (подъемные) петли	Ст3сп по ГОСТ 380-88		

• Арматурную сталь марки Ст5пс применять только диаметром до 20мм включительно, арматурную сталь диаметром свыше 20мм - марки Ст5сп.

2. Особенности конструкций блоков плит и лежней.

Сопряжение автодорожных искусственных сооружений с насыпью длиной 4,6 и 8 м разработано двух типов в зависимости от покрытия проезжей части на дороге, поверхностное и полузаглубленное.

При цементобетонном покрытии на дороге предусмотрено сопряжение поверхностного типа, состоящего из нижней и верхней части-сборно-монолитной плиты, опирающейся на лежень. Нижняя часть сборно-монолитных плит состоит из сборных железобетонных блоков шириной 98 и 124 см, каждый из которых армируется одной сеткой, расположенной внизу плиты. Эти блоки являются опалубкой для верхней монолитной части. Швы между блоками заполняются бетоном в процессе укладки верхней монолитной части. Для обеспечения сцепления бетона монолитной части с бетоном сборных плит верхнюю поверхность сборных плит сразу же после распалубки обработать проволочными щетками.

При асфальтобетонном покрытии на дороге предусмотрено сопряжение полузагубленного типа - сборные переходные плиты состоят из блоков шириной 98 и 124 см, каждый из которых армируется двумя сетками и объединяются между собой бетоном омоноличивания в местах выпуска арматуры из плит. Для обеспечения сцепления бетона омоноличивания с бетоном плит необходимо смазать опалубку боковой грани плиты в месте выпусков арматуры 50% раствором сульфитно-спиртовой барды и сразу же после распалубки бетон этой грани следует обрабатывать проволочными щетками.

Для косых пересечений разработаны косые плиты с углами пересечений от 75° до 50°.

Блоки лежней разработаны 5 типов, в зависимости от их длины.

Длина блоков лежня не превышает 5,65 м.

Для сопряжения обочин дороги с тротуарами искусственных сооружений разработаны сборные железобетонные блоки тротуарных плит длиной 2 м и шириной 75,100 и 150 см, которые армируются одной сеткой, расположенной внизу плиты.

Армирование плит и лежней.

Для блоков плит и лежней предусмотрено армирование сетками и каркасами в сварном и вязаном вариантах.

Сетки и каркасы изготавливаются из стали класса А-I и А-III сварными или вязаными в зависимости от средней температуры воздуха наиболее холодной пятидневки (см. табл.2).

В блоках плит и лежней, эксплуатируемых в районах с расчетной температурой воздуха наиболее холодной пятидневки минус 40° С и выше (температурные зоны с I по 4 и 6) следует применять только сталь класса А-III, применение стали класса А-II допускается в исключительных случаях, при полной невозможности получения стали класса А-III. В районах с расчетной температурой воздуха наиболее холодной пятидневки ниже минус 40° С (температурные зоны 5 и 7) при изготовлении сварных сеток и каркасов принять сталь класса Ас-II .

При отсутствии необходимого сортамента арматурной стали, предусмотренного настоящим проектом, разрешается замена стержней по эквивалентной площади по согласованию с проектной организацией, разработавшей проект сооружения.

Для фиксации сеток в плитах сопряжения полузаглубленного типа предусмотрены фиксаторы. При необходимости, для удобства технологии, разрешается изменять конструкцию фиксации сеток без перерасхода стали и при соблюдении защитного слоя и жесткости каркаса.

Отпускная прочность, транспортировка.

В соответствии со СНиП III-43-75 минимальная прочность бетона ко времени выдачи конструкций на склад (замораживания) для температурных зон с I по 4 и 6 не менее 70%, для зон 5 и 7- 100% проектной прочности.

Транспортировка элементов допускается с опиранием в местах установки монтажных петель.

3. Маркировка сборных блоков

Плиты переходные

Для прямых или косых пересечений марка плит состоит из двух или трех групп обозначений соответственно, разделенных дефисом, например

П 400.124.15 - ТАIII

ПК 800.98.40 - ТАII - α

I-ая группа

Буква П - плита, тип конструкции,

ПК - плита косая,

400,600,800 - длина,см;

124,98 - ширина,см;

15,20,25,30,40 - высота плиты по бетону,см

2-ая группа

Т=1,2,3,4,5,6,7 - температурные зоны, согласно таблице I

AIII или AII - класс рабочей арматуры,

3-я группа - только для косых пересечений

α =50,55,60,65,75 - угол пересечения, град

Плиты тротуарные

Для прямых или косых пересечений марка плит состоит из двух или трех групп обозначений соответственно, разделенных дефисом, например:

ПТ 200.75.15 - ТАII ;

ПТК 200.150.15 - ТАII - α

1-ая группа

Буквы ПТ - плита тротуарная, тип конструкции ;

ПТК - плита тротуарная косая

200 - длина,см ;

75,100,150 - ширина,см ;

15 - высота плиты по бетону,см

2-ая группа

Т=1,2,3,4,5,6,7 - температурные зоны, согласно таблице 1 ;

AII - класс арматуры

3-ая группа - только для косых пересечений

α =50,55,60,65,75 - угол пересечения в градусах

Блоки лежней

Марка блоков лежней состоит из двух групп обозначений, разделенных дефисом, например :

Л 330.63.50 - ТАIII ;

Л 465.63.50 - ТАII

1-ая группа

Буква Л - лежень, тип конструкции ;

330,380,480,565,465 - длина блока по бетону,см ;

63 - ширина,см ;

50 - высота блока по бетону,см

2-ая группа

Т=1,2,3,4,5,6,7 - температурные зоны, согласно таблице 1 ;

AIII или AII - класс рабочей арматуры

4. Маркировка арматурных изделий

Для прямых или косых пересечений марка арматурных изделий состоит из двух или трех групп обозначений соответственно, разделенных дефисом, например :

С1 - ТАIII,

С21 - ТАII - α,

К1 - ТАIII,

Ф30 - ТАI

1-ая группа

Буквы С - сетка ;

К - каркас ;

Ф - фиксатор ;

1,2.... - порядковый номер изделия

2-ая группа

Т=1,2,3,4,5,6,7 - температурные зоны, согласно таблице 1 ;

A I, AII , AIII - класс рабочей арматуры

3-я группа - только для косых пересечений

α =50,55,60,65,75 - угол пересечения, град

Для упрощения маркировки арматурных изделий в марке можно указывать только первые три температурные зоны (1,2 и 5), т.к. в соотвествии с табл.2 зона 2 соответствует зоне 4 и 6, а зона 5 соответствует зоне 7.

Формат	Зона	Позиция	Обозначение	Наименование	Количество на исполнение —	01	02	03	Примечание
				Документация					
			3.503.1-96.1-1-1СБ	Сборочный чертеж					
			3.503.1-96.1-1-ТТ	Технические требования					
			3.503.1-96.1-1-55РС	Ведомость расхода стали					
				Сборочные единицы					
		1	3.503.1-96.1-1-20	Сетка С9-ТАII			1		
				Сетка С9-ТАIII				1	
		2	3.503.1-96 1-1-20	Сетка С10-ТАII			1		
				Сетка С10-ТАIII				1	
		3	3.503.1-96.1-1-20	Сетка С11-ТАII	1				
				Сетка С11-ТАIII		1			
		4	3.503.1-96.1-1-20	Сетка С12-ТАII	1				
				Сетка С12-ТАIII		1			
		5	3.503.1-96.1-1-26	Фиксатор Ф25-ТАI	3	3	3	3	
				Детали					
		6	3.503.1-96.1-1-48-02	Петля Ø 14 AI l=1130			2	2	1.4кг
		7	3.503.1-96 1-1-49-02	Петля Ø 16 AI l=1230	2	2			2.0кг
				Материалы					
				Бетон В30	1.08	1.08	0.85	0.85	м³

Лит				
Шифр	П400.124.25-ТАII	П400.124.25-ТАIII	П400.98.25-ТАII	П400.98.25-ТАIII

Н.контр.	Прохоров	11.06.91	3.503.1-96.1-1-1
Нач.отд.	Постовой	11.06.91	
Гл.спец.	Прохоров	11.06.91	
Гл.инж.	Солодунин	11.06.91	Плиты переходные П400.124.25 -ТАII (АIII) П400.98.25 -ТАII (АIII)
Нач.гр.	Миряков	11.06.91	
Инж.1кат	Цикина	11.06.91	
Техн.1кат.	Горшенина	11.06.91	

Стадия	Лист	Листов
Р		1

СОЮЗДОРПРОЕКТ

Вид А

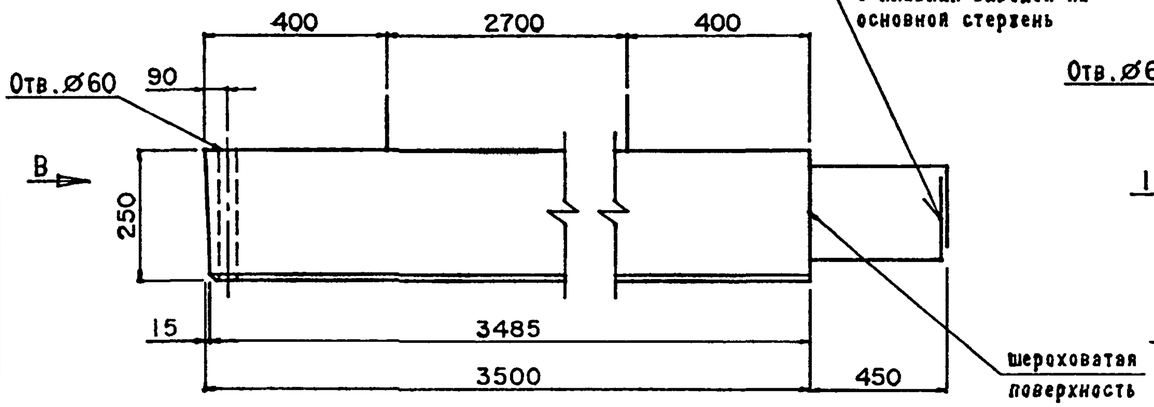

Рис.1

Вид В

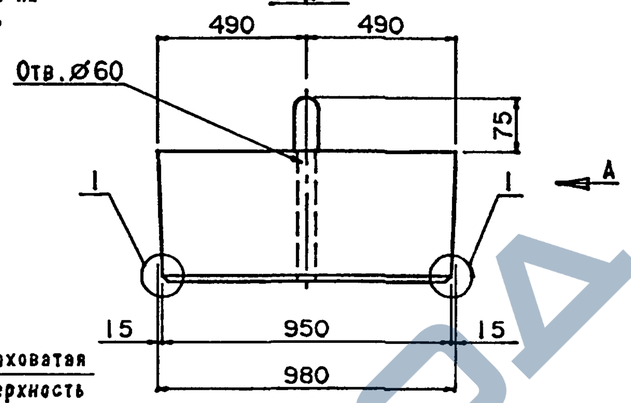

Рис.2

Вид В

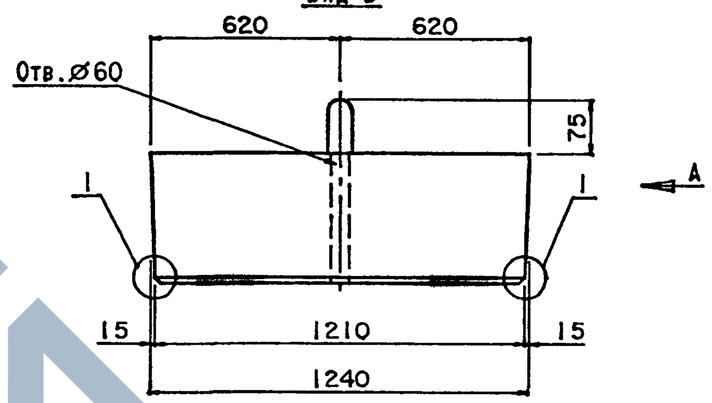

Схема армирования плиты

План

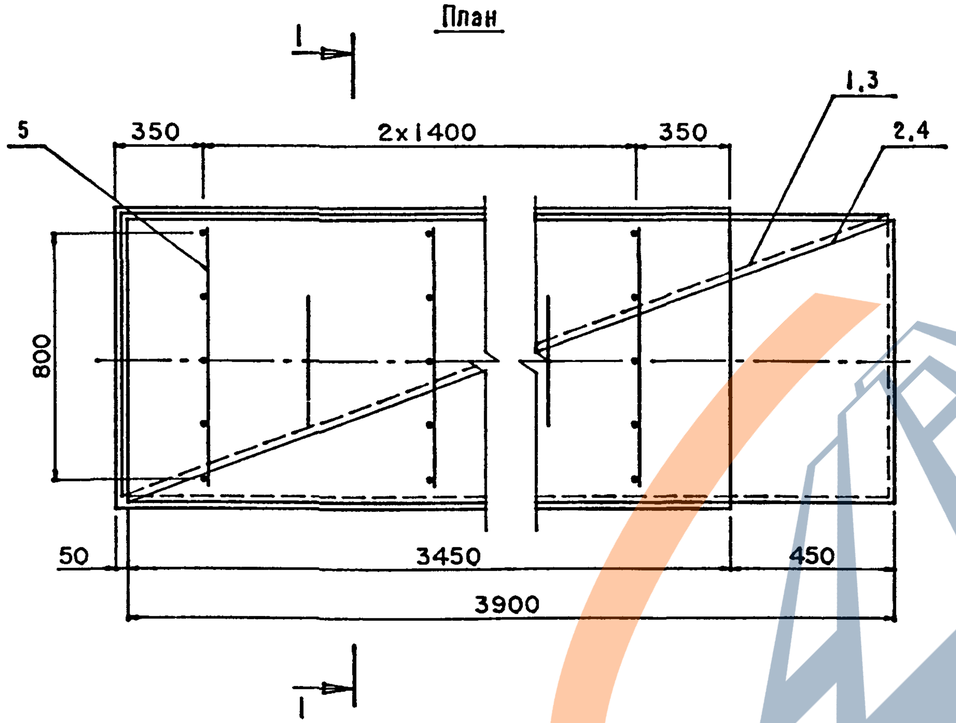

Разрез 1-1

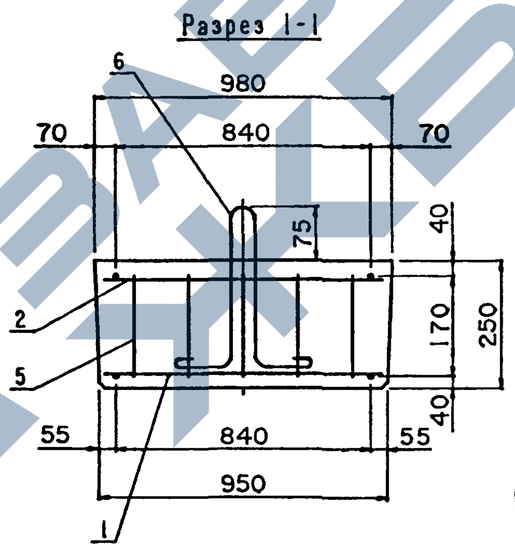

Разрез 1-1

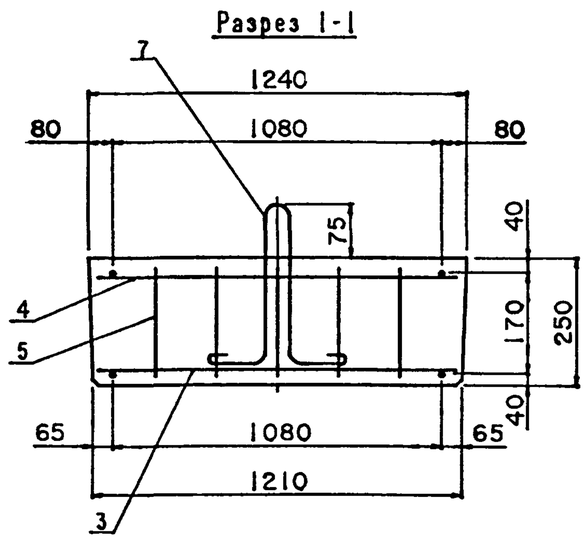

М 1:5

Защитный слой
бетона 30мм

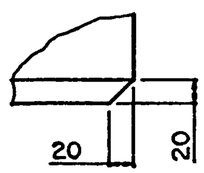

Марка	Обозначение	Рис.	Масса, т	Габаритные размеры, см
П400.124.25-ТАII	3.503.1-96.1-1-1	2	2.7	395x124x32.5
П400.124.25-ТАIII	-01	2		
П400.98.25-ТАII	-02	1	2.2	395x98x32.5
П400.98.25-ТАIII	-03	1		

Н.контр.	Прохоров		11.06.91
Нач.отд.	Постовой		11.06.91
Гл.спец.	Прохоров		11.06.91
Гл.инж.	Солодунин		11.06.91
Нач.гр.	Мираков		11.06.91
Инж.IIкат	Цикина		11.06.91
Техн.Iкат.	Горшенина		11.06.91

3.503.1-96.1-1-1СБ

Плиты переходные
П400.124.25-ТАII (AIII)
П400.98.25-ТАII (AIII)
Сборочный чертеж

Стадия	Лист	Листов
Р		1

СОЮЗДОРПРОЕКТ

Формат	Зона	Позиция	Обозначение	Наименование	Количество на исполнение —	01	02	03	Примечание
				Документация					
			3.503.1-96.1-1-2СБ	Сборочный чертеж					
			3.503.1-96.1-1-ТТ	Технические требования					
			3.503.1-96.1-1-55РС	Ведомость расхода стали					
				Сборочные единицы					
		1	3.503.1-96.1-1-19	Сетка С5-ТАII			1		
				Сетка С5-ТАIII				1	
		2	3.503.1-96.1-1-19	Сетка С6-ТАII			1		
				Сетка С6-ТАIII				1	
		3	3.503.1-96.1-1-19	Сетка С7-ТАII	1				
				Сетка С7-ТАIII		1			
		4	3.503.1-96.1-1-19	Сетка С8-ТАII	1				
				Сетка С8-ТАIII		1			
		5	3.503.1-96.1-1-26	Фиксатор Ф30-ТАI	4	4	4	4	
				Детали					
		6	3.503.1-96.1-1-50-02	Петля ∅ 18 AI l = 1300			2	2	2.6кг
		7	3.503.1-96.1-1-51-02	Петля ∅ 20 AI l = 1580	2	2			3.9кг
				Материалы					
				Бетон В30	2.0	2.0	1.6	1.6	м³

Лит				
Шифр	П600.124.30-ТАII	П600.124.30-ТАIII	П600.98.30-ТАII	П600.98.30-ТАIII

Н.контр.	Прохоров		11.06.91
Нач.отд.	Постовой		11.06.91
Гл.спец.	Прохоров		11.06.91
Гл.инж.	Солодунин		11.06.91
Нач.гр.	Мираков		11.06.91
Инж.IIкат	Цикина		11.06.91
Техн.Iкат.	Горшенина		11.06.91

3.503.1-96.1-1-2

Плиты переходные
П600.124.30 -ТАII (AIII)
П600.98.30 -ТАII (AIII)

Стадия	Лист	Листов
Р		1

СОЮЗДОРПРОЕКТ

Вид А

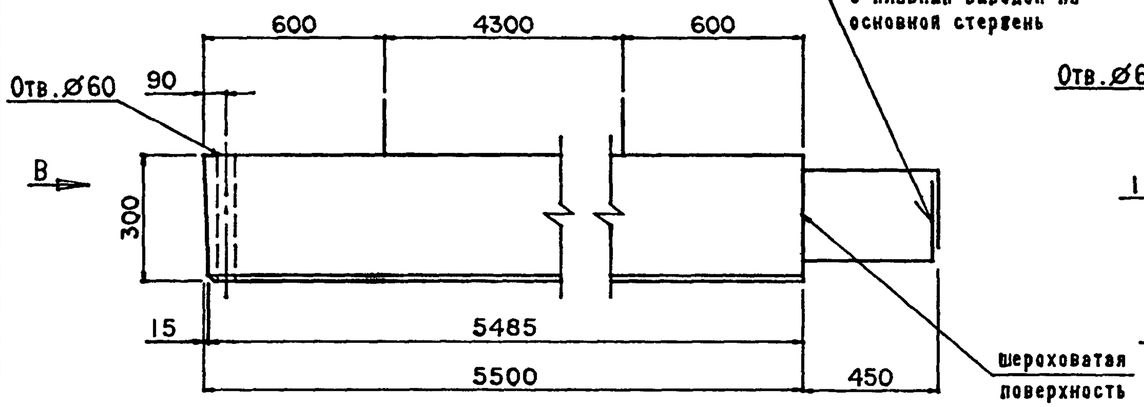

Рис.1

Вид В

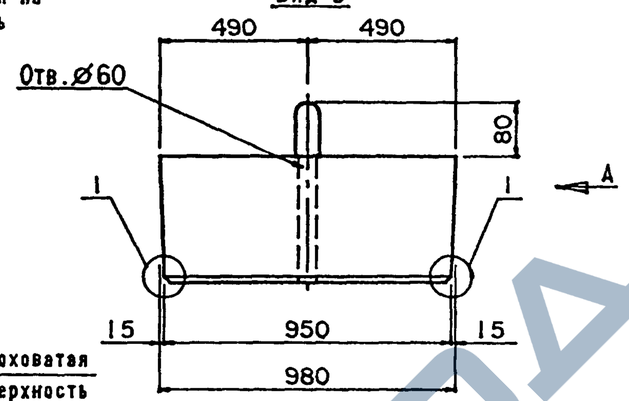

Рис.2

Вид В

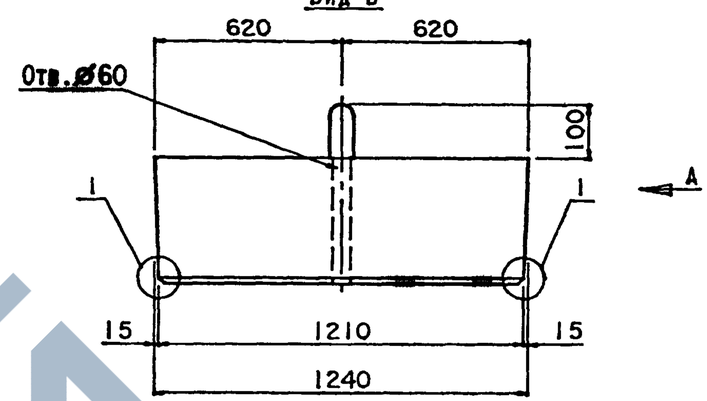

Схема армирования плиты

План

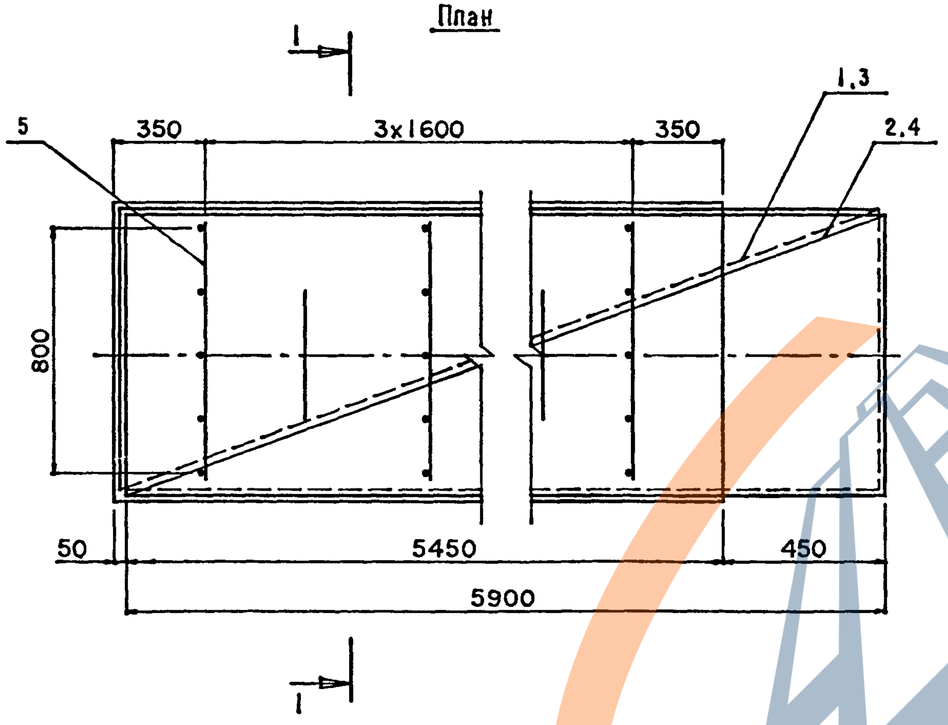

Разрез 1-1

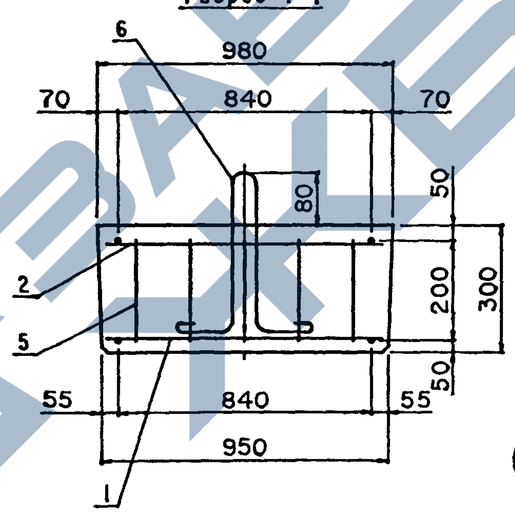

Разрез 1-1

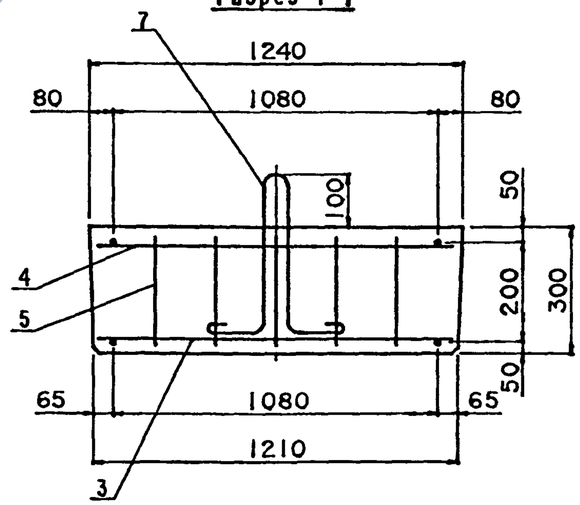

Защитный слой бетона 30мм

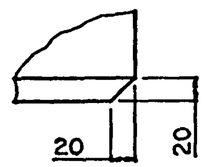

Марка	Обозначение	Рис.	Масса, т	Габаритные размеры, см
П600.124.30-ТАII	3.503.1-96.1-1-2	2	5.1	595х124х40
П600.124.30-ТАIII	-01	2		
П600.98.30-ТАII	-02	1	4.0	595х98х38
П600.98.30-ТАIII	-03	1		

Н.контр.	Прохоров		11.06.91
Нач.отд.	Постовой		11.06.91
Гл.спец.	Прохоров		11.06.91
Гл.инж.	Солодунин		11.06.91
Нач.гр.	Миряков		11.06.91
Инж.IIкат.	Цикина		11.06.91
Техн.Iкат.	Горшенина		11.06.91

3.503.1-96.1-1-2СБ

Плиты переходные
П600.124.30-ТАII (AIII)
П600.98.30-ТАII (AIII)
Сборочный чертеж

Стадия	Лист	Листов
Р		1

СОЮЗДОРПРОЕКТ

Формат	Зона	Позиция	Обозначение	Наименование	Количество на исполнение —	01	02	03	Примечание
				Документация					
			3.503.1-96.1-1-3СБ	Сборочный чертеж					
			3.503.1-96.1-1-ТТ	Технические требования					
			3.503.1-96.1-1-55РС	Ведомость расхода стали					
				Сборочные единицы					
		1	3.503.1-96.1-1-18	Сетка С1-ТАII			1		
				Сетка С1-ТАIII				1	
		2	3.503.1-96.1-1-18	Сетка С2-ТАII			1		
				Сетка С2-ТАIII				1	
		3	3.503.1-96.1-1-18	Сетка С3-ТАII	1				
				Сетка С3-ТАIII		1			
		4	3.503.1-96.1-1-18	Сетка С4-ТАII	1				
				Сетка С4-ТАIII		1			
		5	3.503.1-96.1-1-26	Фиксатор Ф40-ТАI	4	4	4	4	
				Детали					
		6	3.503.1-96.1-1-52	Петля Ø 25 AI l=2250			2	2	8.7кг
		7	3.503.1-96.1-1-53	Петля Ø 28 AI l=2310	2	2			11.2кг
				Материалы					
				Бетон В30	3.7	3.7	2.9	2.9	м³

Лит				
Шифр	П800.124.40-ТАII	П800.124.40-ТАIII	П800.98.40-ТАII	П800.98.40-ТАIII

Н.контр.	Прохоров	11.06.91	3.503.1-96.1-1-3
Нач.отд.	Постовой	11.06.91	
Гл.спец.	Прохоров	11.06.91	Плиты переходные П800.124.40 -ТАII (АIII) П800.98.40 -ТАII (АIII)
Гл.инж.	Солодунин	11.06.91	
Нач.гр.	Миряков	11.06.91	
Инж.IIкат	Цыкина	11.06.91	
Техн.Iкат.	Горшенина	11.06.91	

Стадия	Лист	Листов
Р		1

СОЮЗДОРПРОЕКТ

Вид А

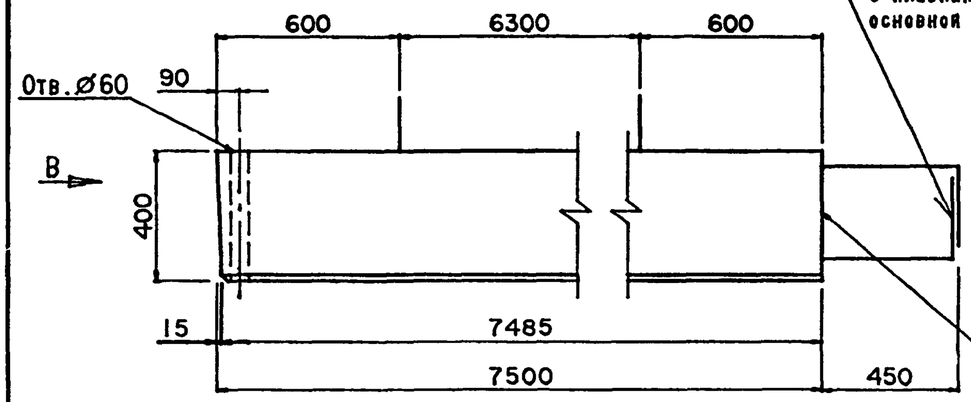

Рис.1

Вид В

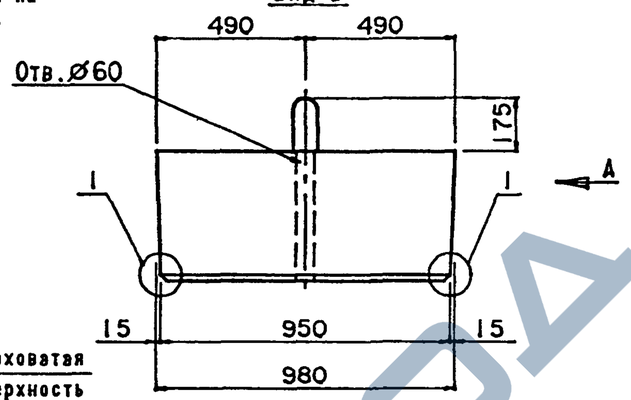

Рис.2

Вид В

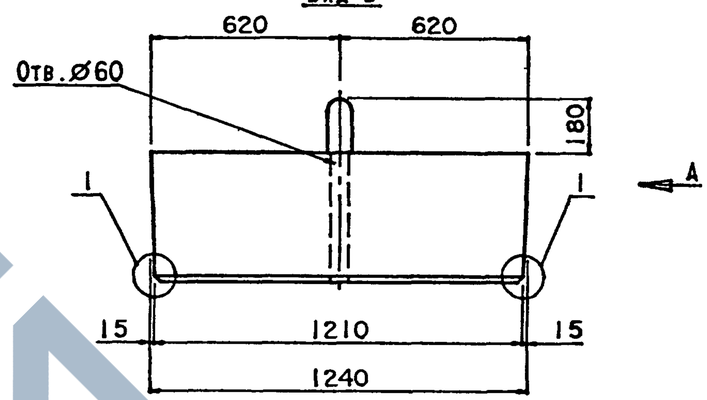

Схема армирования плиты

План

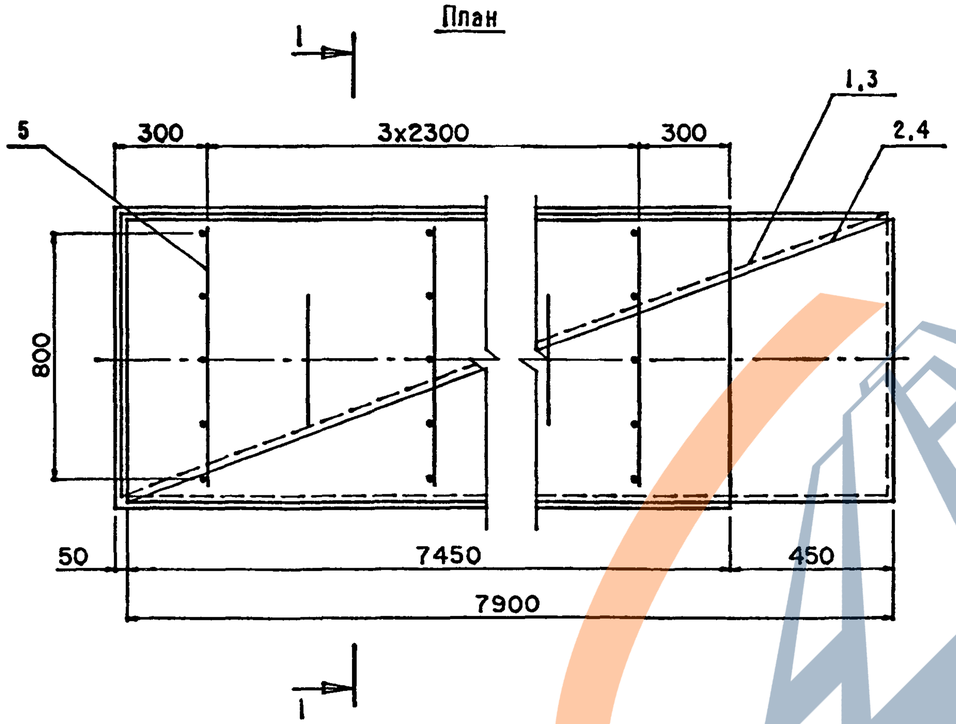

Разрез 1-1

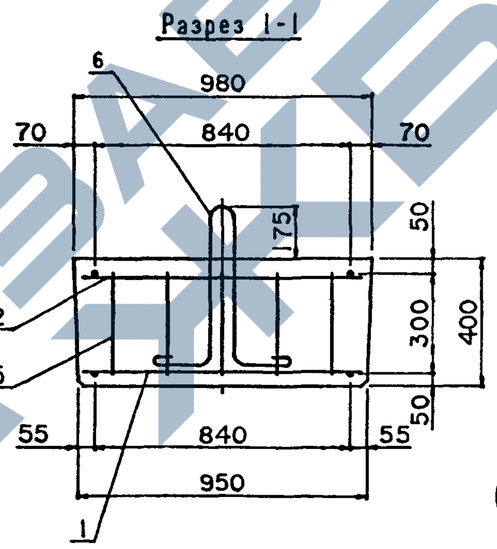

Разрез 1-1

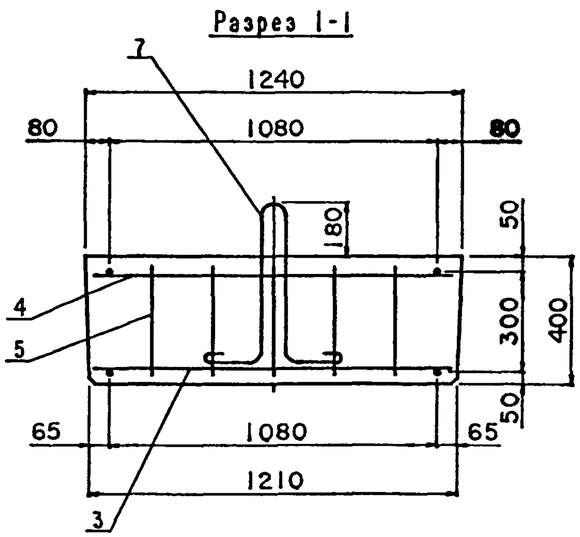

М 1:5

Защитный слой
бетона 30мм

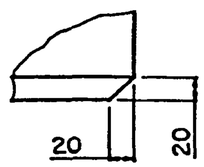

Марка	Обозначение	Рис.	Масса, т	Габаритные размеры, см
П800.124.40-ТАII	3.503.1-96.1-1-3	2	9.3	795x124x58
П800.124.40-ТАIII	-01	2		
П800.98.40-ТАII	-02	1	7.3	795x98x57.5
П800.98.40-ТАIII	-03	1		

Н.контр.	Прохоров		11.06.91
Нач.отд.	Постовой		11.06.91
Гл.спец.	Прохоров		11.06.91
Гл.инж.	Солодунин		11.06.91
Нач.гр.	Миряков		11.06.91
Инж.1кат	Цыкина		11.06.91
Техн.1кат.	Горшенина		11.06.91

3.503.1-96.1-1-3СБ

Плиты переходные
П800.124.40-ТАII (AIII)
П800.98.40-ТАII (AIII)
Сборочный чертеж

Стадия	Лист	Листов
Р		1

СОЮЗДОРПРОЕКТ

Формат	Зона	Позиция	Обозначение	Наименование	Количество на исполнение —	01	02	03	Примечание
				Документация					
			3.503.1-96.1-1-4СБ	Сборочный чертеж					
			3.503.1-96.1-1-ТТ	Технические требования					
			3.503.1-96.1-1-55РС	Ведомость расхода стали					
				Сборочные единицы					
		1	3.503.1-96 1-1-23	Сетка С17-ТАII			1		
				Сетка С17-ТАIII				1	
		2	3 503 1-96.1-1-23	Сетка С18-ТАII	1				
				Сетка С18-ТАIII		1			
				Детали					
		3	3.503.1-96 1-1-47	Петля Ø 12А1 l =940	2	2	2	2	0 9кг
				Материалы					
				Бетон В30	0 73	0 73	0.57	0.57	м³

Лит					
Шифр	П400.124.15-ТАII	П400.124.15-ТАIII	П400.98.15-ТАII	П400.98.15-ТАIII	

Н.контр.	Прохоров		11 06 91
Нач.отд.	Постовой		11 06 91
Гл.спец.	Прохоров		11 06 91
Гл.инж.	Солодунин		11 06 91
Нач.гр.	Мираков		11 06 91
Инж IIкат	Цикина		11 06 91
Техн.Iкат	Горшенина		11 06 91

3.503.1-96.1-1-4

Плиты переходные
П400.124.15-ТАII (АIII)
П400.98.15-ТАII (АIII)

Стадия	Лист	Листов
Р		1

СОЮЗДОРПРОЕКТ

Формат А3

25292-02 15

Вид А

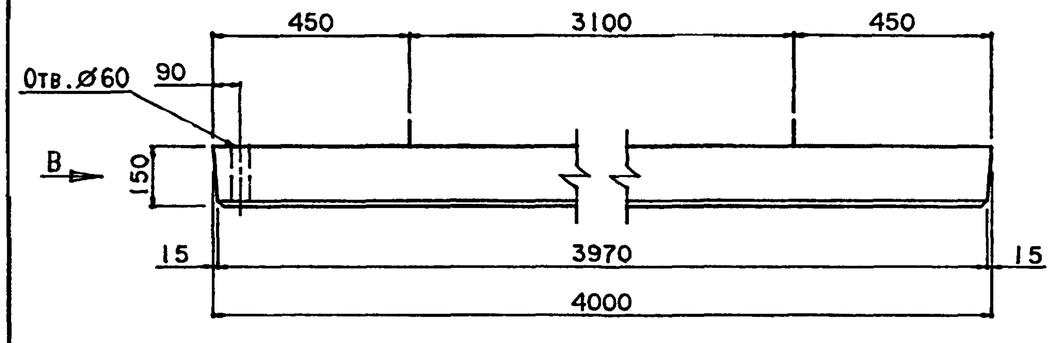

Рис.1
Вид В

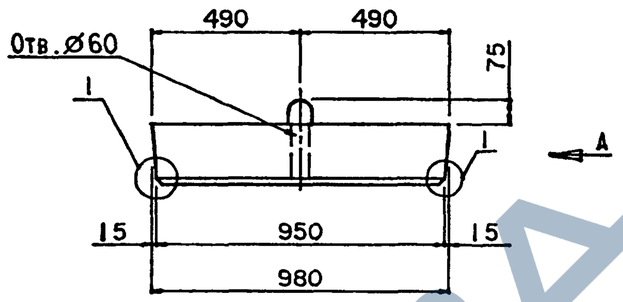

Рис.2
Вид В

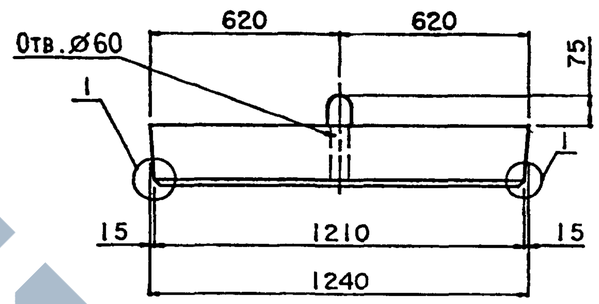

Схема армирования плиты

План арматурных сеток

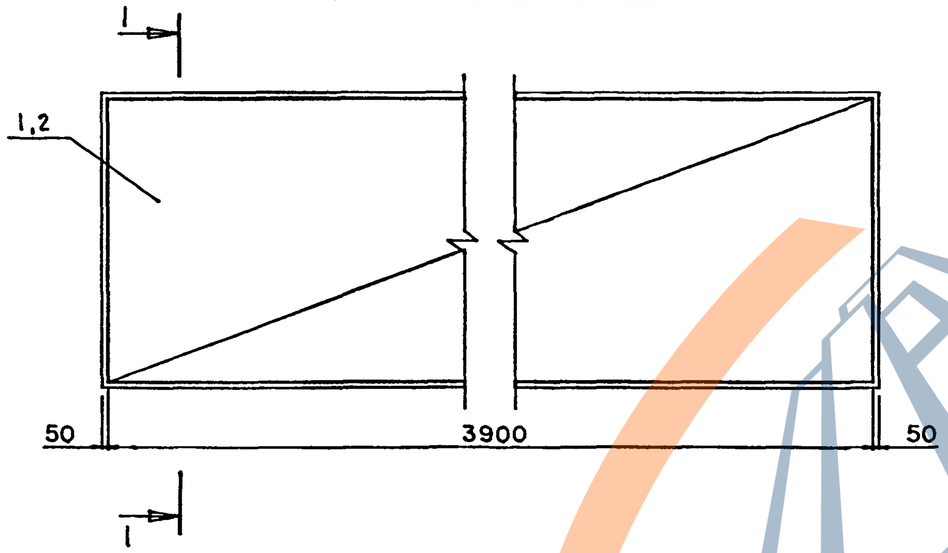

Разрез 1-1

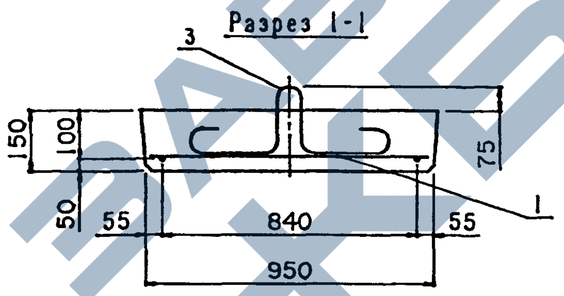

Разрез 1-1

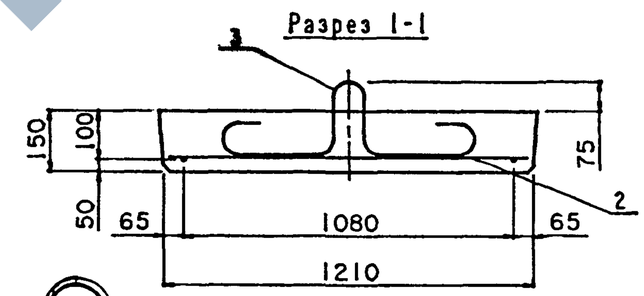

Защитный слой бетона 30мм

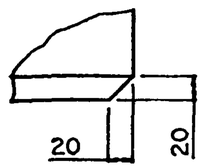

Марка	Обозначение	Рис.	Масса, т	Габаритные размеры, см
П400.124.15-ТА II	3.503.1-96.1-1-4	2	1.83	400x124x22.5
П400.124.15-ТА III	-01	2		
П400.98.15-ТА II	-02	1	1.43	400x98x22.5
П400.98.15-ТА III	-03	1		

1. Верхняя поверхность плит изготовить шероховатой

Н.контр.	Прохоров		11.06.91	3.503.1-96.1-1-4СБ
Нач.отд.	Постовой		11.06.91	
Гл.спец.	Прохоров		11.06.91	Плиты переходные П400.124.15-ТА II (А III) П400.98.15-ТА II (А III) Сборочный чертеж
Гл.инж.	Солодунин		11.06.91	
Нач.гр.	Мираков		11.06.91	
Инж.IIкат	Цыкина		11.06.91	
Техн.Iкат.	Горшенина		11.06.91	

Стадия	Лист	Листов
Р		1

СОЮЗДОРПРОЕКТ

Формат	Зона	Позиция	Обозначение	Наименование	Количество на исполнение —	01	02	03	Примечание
				Документация					
			3.503.1-96.1-1-5СБ	Сборочный чертеж					
			3.503.1-96.1-1-ТТ	Технические требования					
			3.503.1-96.1-1-55РС	Ведомость расхода стали					
				Сборочные единицы					
		1	3.503.1-96.1-1-22	Сетка С15-ТАII			1		
				Сетка С15-ТАIII				1	
		2	3.503.1-96.1-1-22	Сетка С16-ТАII	1				
				Сетка С16-ТАIII		1			
				Детали					
		3	3.503.1-96.1-1-48-01	Петля Ø 14А1 l=1130			2	2	1.4кг
		4	3.503.1-96.1-1-49-01	Петля Ø 16А1 l=1230	2	2			2.0кг
				Материалы					
				Бетон В30	1.1	1.1	0.86	0.86	м³
Лит									
Шифр					П600.124.15-ТАII	П600.124.15-ТАIII	П600.98.15-ТАII	П600.98.15-ТАIII	

Н.контр.	Прохоров		11.06.91
Нач.отд.	Постовой		11.06.91
Гл.спец.	Прохоров		11.06.91
Гл.инж.	Солодунин		11.06.91
Нач.гр.	Мираков		11.06.91
Инж.IIкат	Цикина		11.06.91
Техн.Iкат.	Горшенина		11.06.91

3.503.1-96.1-1-5

Плиты переходные
П600.124.15-ТАII (АIII)
П600.98.15-ТАII (АIII)

Стадия	Лист	Листов
Р		1

СОЮЗДОРПРОЕКТ

Вид А

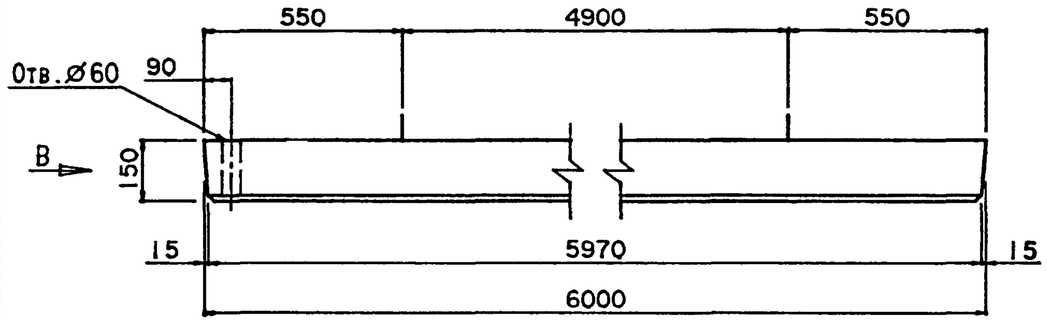

Рис.1
Вид В

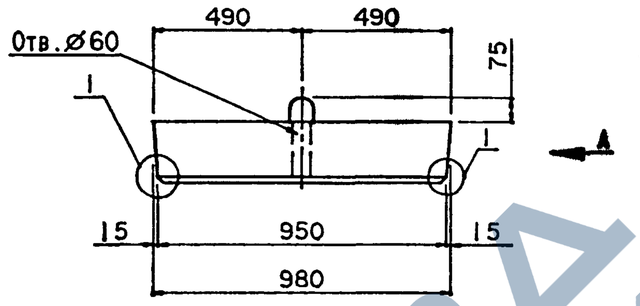

Рис.2
Вид В

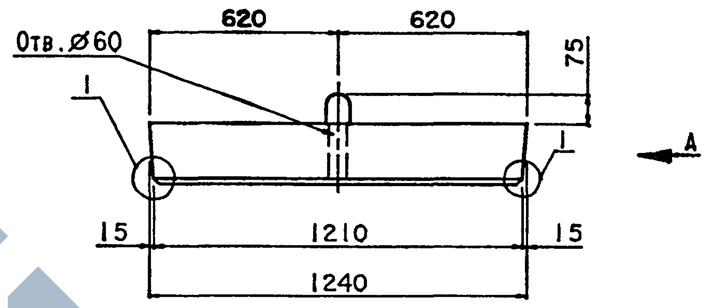

Схема армирования плиты

План арматурных сеток

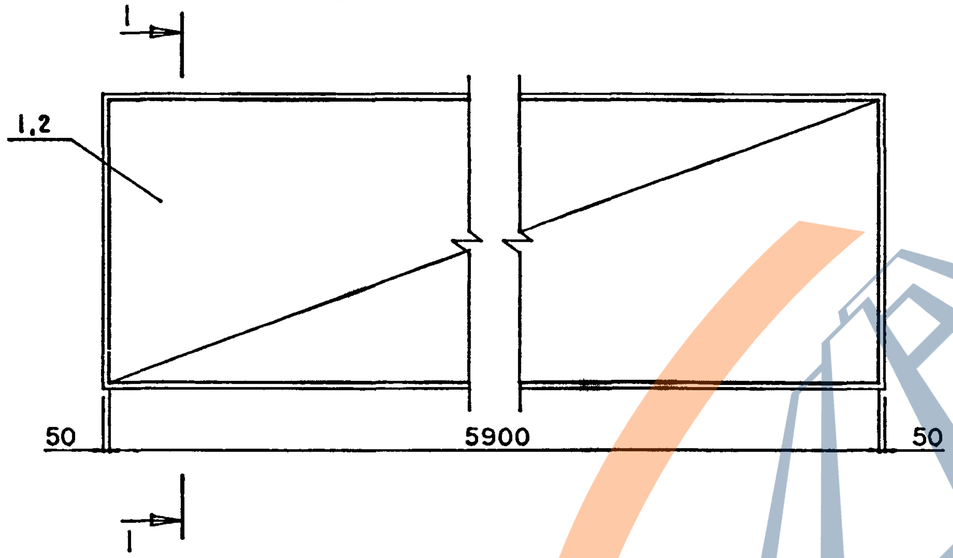

Разрез 1-1

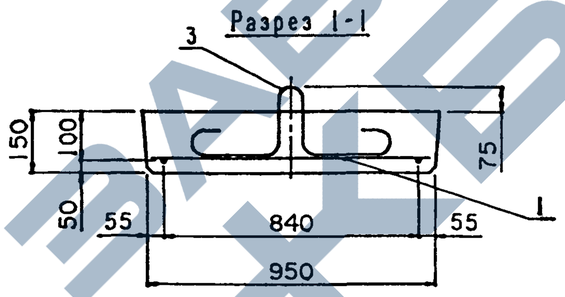

Разрез 1-1

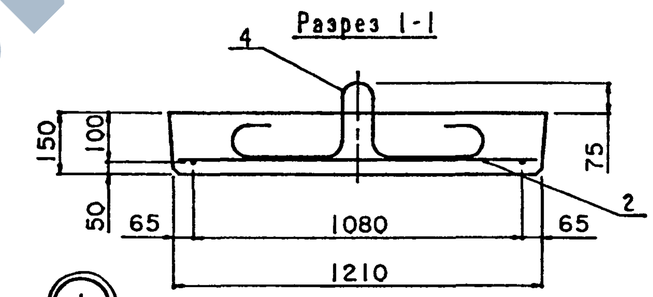

М 1:5

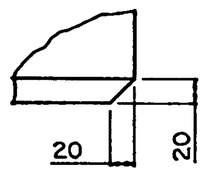

Защитный слой бетона 30мм

Марка	Обозначение	Рис.	Масса, т	Габаритные размеры, см
П600.124.15-ТА II	3.503.1-96.1-1-5	2	2.75	600x124x22.5
П600.124.15-ТА III	-01	2		
П600.98.15-ТА II	-02	1	2.15	600x98x22.5
П600.98.15-ТА III	-03	1		

1. Верхнюю поверхность плит изготовить шероховатой

Н.контр.	Прохоров		11.06.91
Нач.отд.	Постовой		11.06.91
Гл.спец.	Прохоров		11.06.91
Гл.инж.	Солодунин		11.06.91
Нач.гр.	Мираков		11.06.91
Инж.IIкат	Цикина		11.06.91
Техн.Iкат.	Горшенина		11.06.91

3.503.1-96.1-1-5СБ

Плиты переходные
П600.124.15-ТАII (AIII)
П600.98.15-ТАII (AIII)
Сборочный чертеж

Стадия	Лист	Листов
Р		1

СОЮЗДОРПРОЕКТ

Формат	Зона	Позиция	Обозначение	Наименование	Количество на исполнение —	01	02	03	Примечание
				Документация					
			3.503.1-96.1-1-6СБ	Сборочный чертеж					
			3.503.1-96.1-1-ТТ	Технические требования					
			3.503.1-96.1-1-55РС	Ведомость расхода стали					
				Сборочные единицы					
		1	3.503.1-96.1-1-21	Сетка С13-ТАII			1		
				Сетка С13-ТАIII				1	
		2	3.503.1-96.1-1-21	Сетка С14-ТАII	1				
				Сетка С14-ТАIII		1			
				Детали					
		3	3.503.1-96.1-1-50-01	Петля Ø18А1 l=1300			2	2	2.6кг
		4	3.503.1-96.1-1-51-01	Петля Ø20А1 l=1580	2	2			3.9кг
				Материалы					
				Бетон В30	1.95	1.95	1.56	1.56	м³

Лит					
Шифр	П800.124.20-ТАII	П800.124.20-ТАIII	П800.98.20-ТАII	П800.98.20-ТАIII	

Н.контр.	Прохоров		11.06.91
Нач.отд.	Постовой		11.06.91
Гл.спец.	Прохоров		11.06.91
Гл.инж.	Солодунин		11.06.91
Нач.гр.	Мираков		11.06.91
Инж.IIкат	Цыкина		11.06.91
Техн.Iкат.	Горшенина		11.06.91

3.503.1-96.1-1-6

Плиты переходные
П800.124.20-ТАII (АIII)
П800.98.20-ТАII (АIII)

Стадия	Лист	Листов
Р		1

СОЮЗДОРПРОЕКТ

Вид А

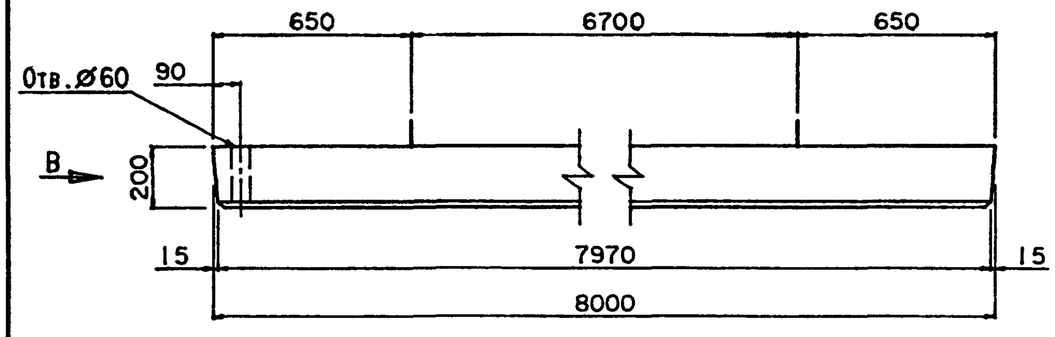

Рис.1
Вид В

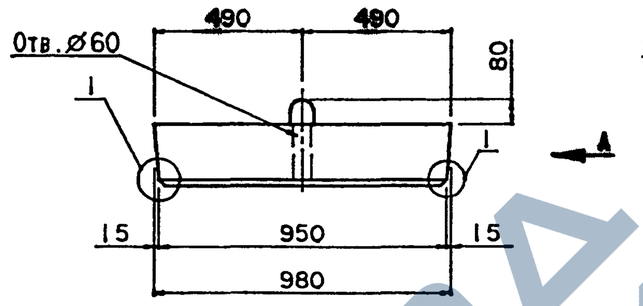

Рис.2
Вид В

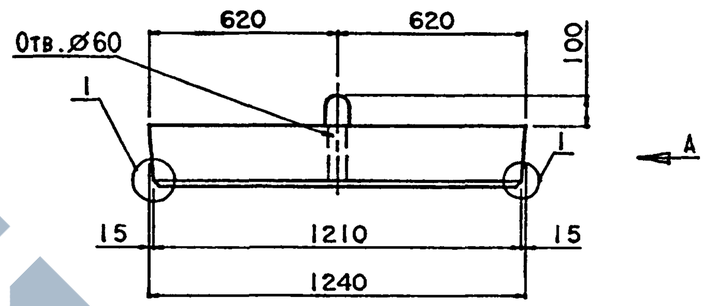

Схена армирования плиты

План арматурных сеток

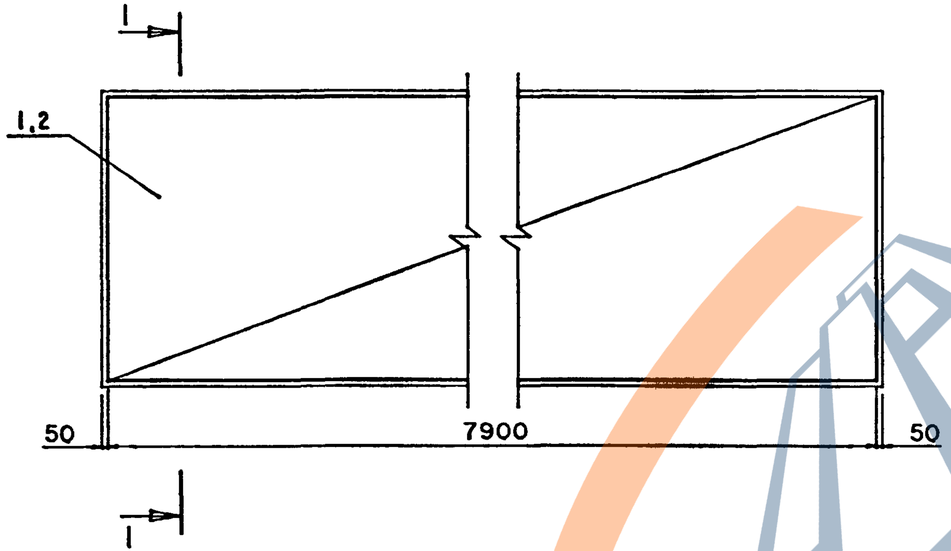

Разрез 1-1

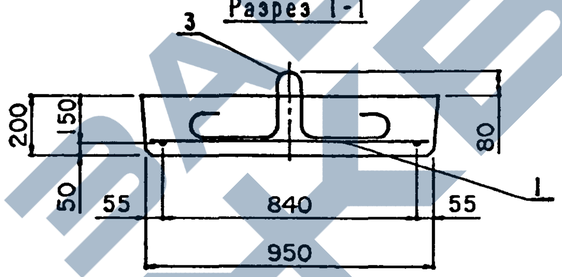

Разрез 1-1

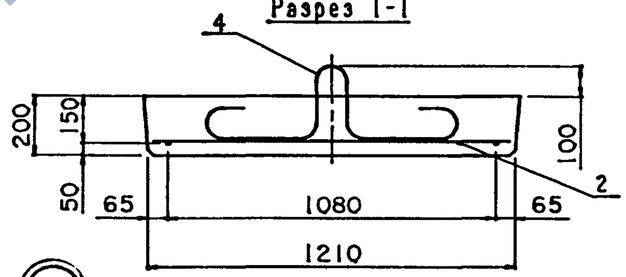

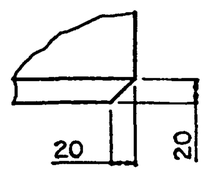

Защитный слой бетона 30мм

1. Верхнюю поверхность плит изготовить шероховатой

Марка	Обозначение	Рис.	Масса, т	Габаритные размеры, см
П800.124.20-ТАII	3.503.1-96.1-1-6	2	4.9	800x124x30
П800.124.20-ТАIII	-01	2		
П800.98.20-ТАII	-02	1	3.9	800x98x28
П800.98.20-ТАIII	-03	1		

Н.контр.	Прохоров		11.06.91
Нач.отд.	Постовой		11.06.91
Гл.спец.	Прохоров		11.06.91
Гл.инж.	Солодунин		11.06.91
Нач.гр.	Мираков		11.06.91
Инж.IIкат	Цикина		11.06.91
Техн.Iкат.	Горшенина		11.06.91

3.503.1-96.1-1-6СБ

Плиты переходные П800.124.20-ТАII (AIII) П800.98.20-ТАII (AIII) Сборочный чертеж

Стадия	Лист	Листов
Р		1

СОЮЗДОРПРОЕКТ

Формат А3

25292-02 20

Формат	Зона	Позиция	Обозначение	Наименование	Количество на исполнение —	01	02	03	Примечание
				Документация					
			3.503.1-96.1-1-7СБ	Сборочный чертеж					
			3.503.1-96.1-1-ТТ	Технические требования					
			3.503.1-96.1-1-56РС	Ведомость расхода стали					
				Сборочные единицы					
		1	3.503.1-96.1-1-24	Каркас К1-ТАII	6				
				Каркас К1-ТАIII		6			
				Каркас К2-ТАII			6		
				Каркас К2-ТАIII				6	
				Детали					
		2	3.503.3-96.1-1-54	Хомут ∅ 8 AI l=1705	24	24	28	28	0.7кг
		3	3.503.1-96.1-1-48-03	Петля ∅ 14 AI l=1130	2	2			1.4кг
			3.503.1-96.1-1-49-03	Петля ∅ 16 AI l=1230			2	2	2.0кг
				Материалы					
				Бетон В30	1.0	1.0	1.15	1.15	м³

Лит				
Шифр	Л330.63.50-ТАII	Л330.63.50-ТАIII	Л380.63.50-ТАII	Л380.63.50-ТАIII

Н.контр.	Прохоров		11.06.91
Нач.отд.	Постовой		11.06.91
Гл.спец.	Прохоров		11.06.91
Гл.инж.	Солодунин		11.06.91
Нач.гр.	Мираков		11.06.91
Инж.1кат	Цыкина		11.06.91
Техн.1кат.	Горшенина		11.06.91

3.503.1-96.1-1-7

Лежни Л330.63.50 -ТАII (АIII)

Лежни Л380.63.50 -ТАII (АIII)

Стадия	Лист	Листов
Р		1

СОЮЗДОРПРОЕКТ

Вид А

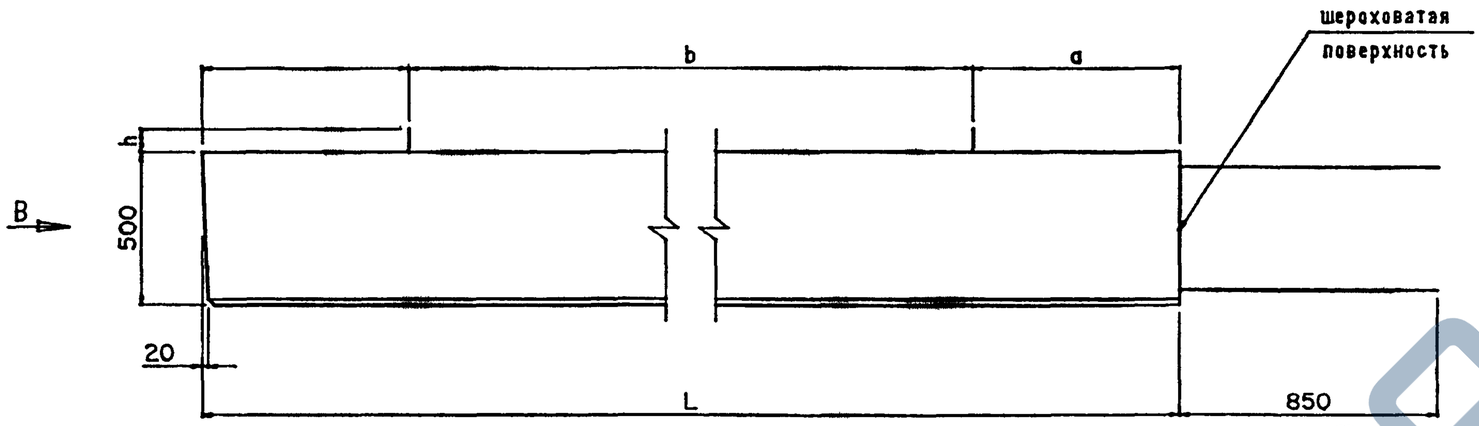

Вид В

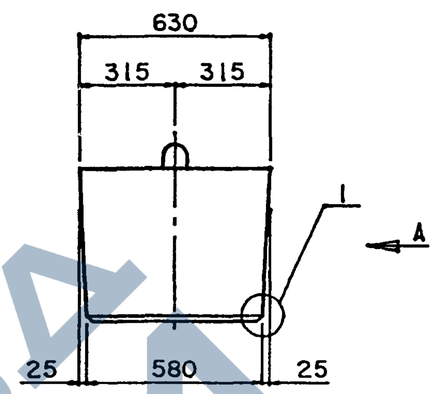

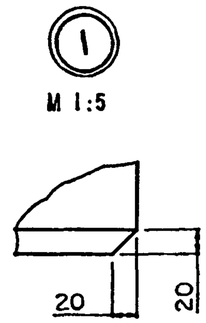

Защитный слой бетона 40мм

Армирование блоков

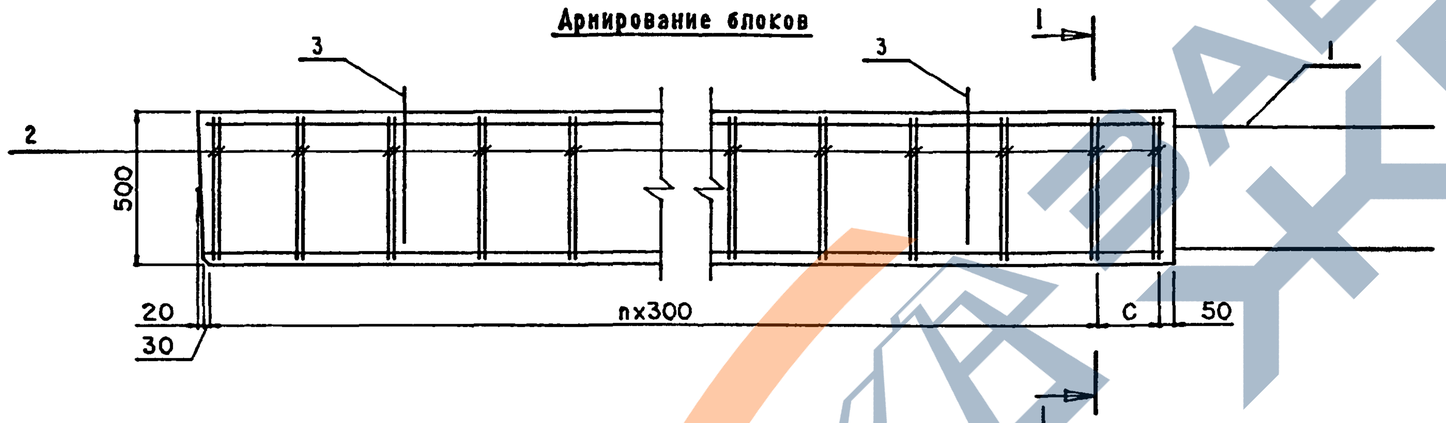

Сечение 1-1

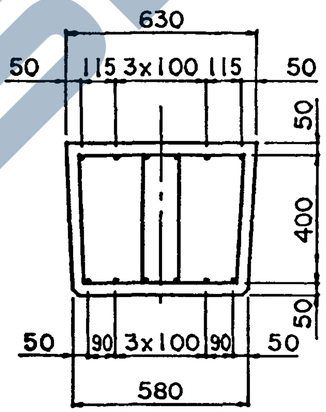

Марка	Обозначение	Масса, т	Габаритные размеры, см
Л330.63.50-TAII	3.503.1-96.1-1-7	2.5	415x63x57.5
Л330.63.50-TAIII	-01		
Л380.63.50-TAII	-02	2.9	465x63x57.5
Л380.63.50-TAIII	-03		

Марка	L мм	a мм	b мм	c мм	n	h мм
Л330.63.50-TAII (AIII)	3300	680	1940	200	10	75
Л380.63.50-TAII (AIII)	3800	790	2220	100	12	75

Н.контр.	Прохоров		11.06.91
Нач.отд.	Постовой		11.06.91
Гл.спец.	Прохоров		11.06.91
Гл.инж.	Солодунин		11.06.91
Нач.гр.	Миряков		11.06.91
Инж.IIкат	Цыкина		11.06.91
Техн.Iкат.	Горшенина		11.06.91

3.503.1-96.1-1-7СБ

Лежни Л330.63.50-TAII (AIII)
Лежни Л380.63.50-TAII (AIII)
Сборочный чертеж

Стадия	Лист	Листов
Р		1

СОЮЗДОРПРОЕКТ

Формат	Зона	Позиция	Обозначение	Наименование	Количество на исполнение —	01	02	03	Примечание
				Документация					
			3.503.1-96.1-1-8СБ	Сборочный чертеж					
			3.503.1-96.1-1-ТТ	Технические требования					
			3.503.1-96.1-1-56РС	Ведомость расхода стали					
				Сборочные единицы					
		1	3.503.1-96.1-1-24	Каркас К3-ТАII	6				
				Каркас К3-ТАIII		6			
				Каркас К4-ТАII			6		
				Каркас К4-ТАIII				6	
				Детали					
		2	3.503.1-96.1-1-54	Хомут ∅8 AI l=1705	34	34	40	40	0.7кг
		3	3.503.1-96.1-1-50-03	Петля ∅18 AI l=1300	2	2			2.6кг
			3.503.1-96.1-1-51-03	Петля ∅20 AI l=1580			2	2	3.9кг
				Материалы					
				Бетон В30	1.45	1.45	1.7	1.7	м³
				Лит					
				Шифр	Л480.63.50-ТАII	Л480.63.50-ТАIII	Л565.63.50-ТАII	Л565.63.50-ТАIII	

Н.контр.	Прохоров		11.06.91
Нач.отд.	Постовой		11.06.91
Гл.спец.	Прохоров		11.06.91
Гл.инж.	Солодунин		11.06.91
Нач.гр.	Миракоп		11.06.91
Инж.IIкат	Цикина		11.06.91
Техн.Iкат.	Горшенина		11.06.91

3.503.1-96.1-1-8

Лежни Л480.63.50 -ТАII (AIII)

Лежни Л565.63.50 -ТАII (AIII)

Стадия	Лист	Листов
Р		1

СОЮЗДОРПРОЕКТ

Вид А

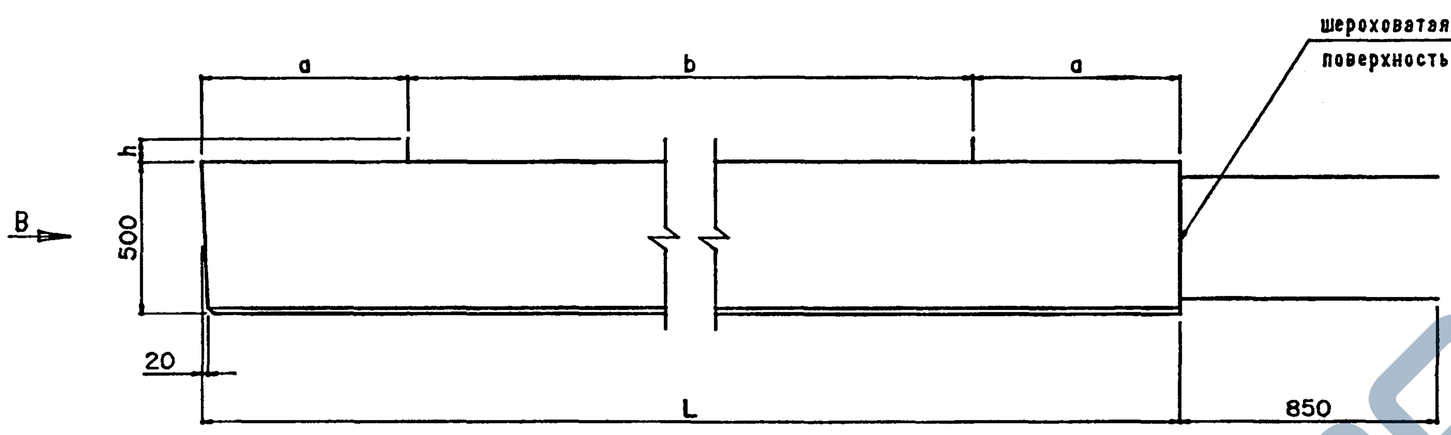

Вид В

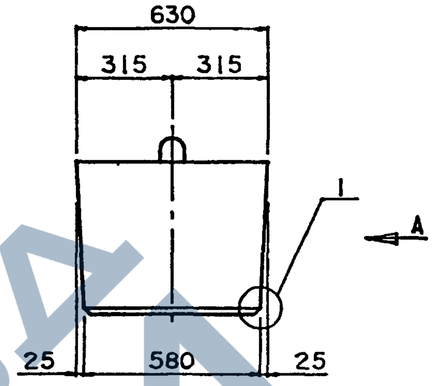

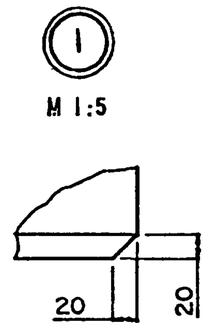

Защитный слой бетона 40мм

Армирование блоков

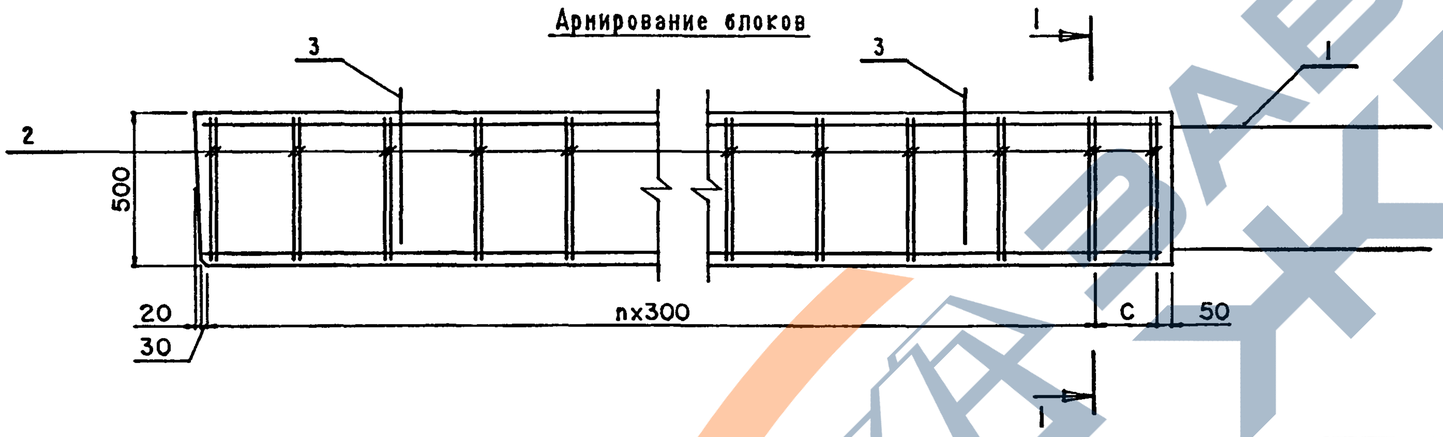

Сечение 1-1

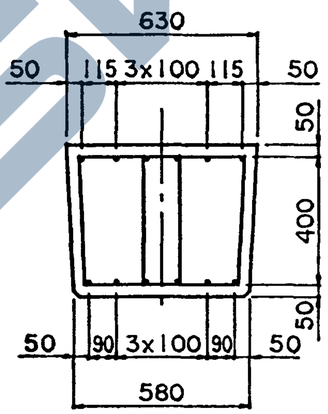

Марка	L мм	a мм	b мм	C мм	n	h мм
Л480.63.50-ТАII (AIII)	4800	1000	2800	200	15	80
Л565.63.50-ТАII (AIII)	5650	1200	3250	150	18	100

Марка	Обозначение	Масса, т	Габаритные размеры, см
Л480.63.50-ТАII	3.503.1-96.1-1-8	3.63	565x63x58
Л480.63.50-ТАIII	-01		
Л565.63.50-ТАII	-02	4.25	650x63x60
Л565.63.50-ТАIII	-03		

Н.контр.	Прохоров		11.06.91
Нач.отд.	Постовой		11.06.91
Гл.спец.	Прохоров		11.06.91
Гл.инж.	Солодунин		11.06.91
Нач.гр.	Мираков		11.06.91
Инж.IIкат	Цикина		11.06.91
Техн.Iкат.	Горшенина		11.06.91

3.503.1-96.1-1-8 СБ

Лежни Л480.63.50-ТАII (AIII)
Лежни Л565.63.50-ТАII (AIII)
Сборочный чертеж

Стадия	Лист	Листов
Р		1

СОЮЗДОРПРОЕКТ

Формат	Зона	Позиция	Обозначение	Наименование	Кол-во на исполнение —	Кол-во на исполнение 01	Примечание
				Документация			
			3.503.1-96.1-1-9СБ	Сборочный чертеж			
			3.503.1-96.1-1-ТТ	Технические требования			
			3.503.1-96.1-1-56РС	Ведоность расхода стали			
				Сборочные единицы			
		1	3.503.1-96.1-1-25	Каркас К5-ТАII	6		
				Каркас К5-ТАIII		6	
				Детали			
		2	3.503.1-96.1-1-54	Хомут Ø 8 AI l=1705	32	32	0.7кг
		3	3.503.1-96.1-1-50-03	Петля Ø 18 AI l=1300	2	2	2.6кг
				Материалы			
				Бетон В30	1.41	1.41	м³
Лит							
Шифр					Л465.63.50-ТАII	Л465.63.50-ТАIII	

Н.контр.	Прохоров		11.06.91
Нач.отд.	Постовой		11.06.91
Гл.спец.	Прохоров		11.06.91
Гл.инж.	Солодунин		11.06.91
Нач.гр.	Мираков		11.06.91
Инж.IIкат	Цикина		11.06.91
Техн.Iкат.	Горшенина		11.06.91

3.503.1-96.1-1-9

Лехни Л465.63.50 -ТАII (АIII)

Стадия	Лист	Листов
Р		1

СОЮЗДОРПРОЕКТ

Формат А3

25292-02 25

Вид А

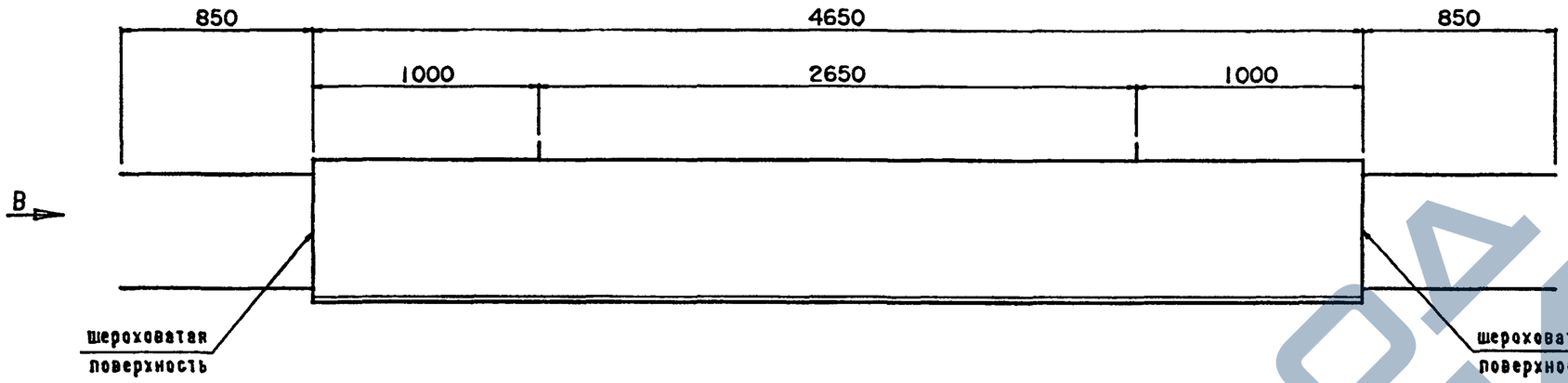

Вид В

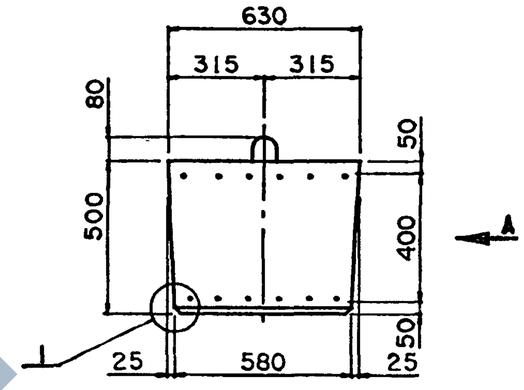

Армирование блоков

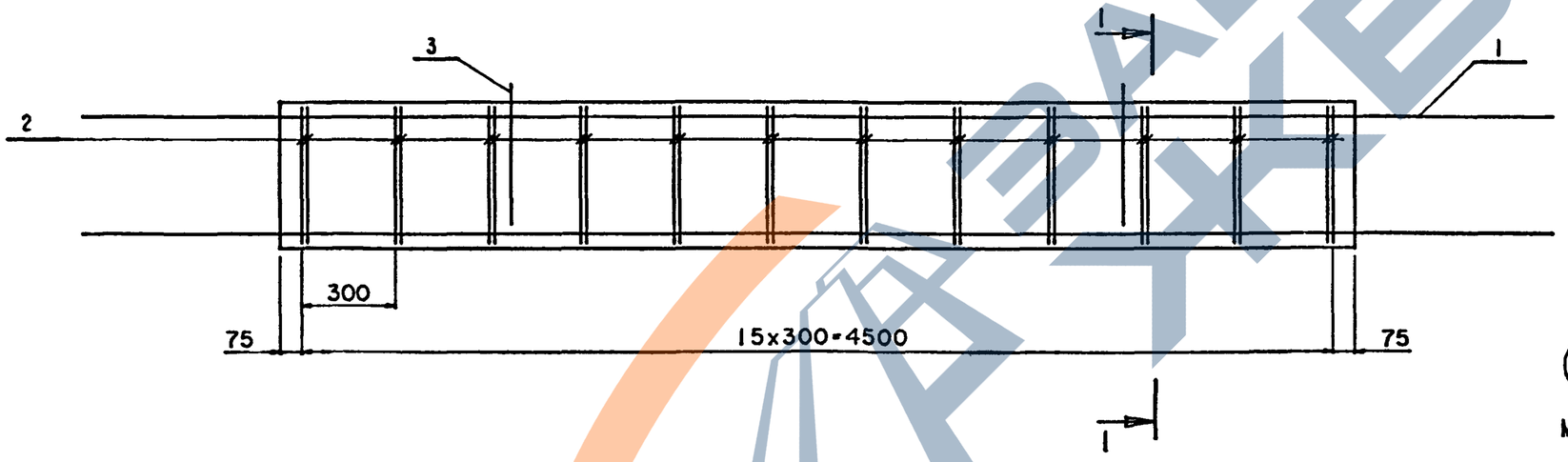

Сечение 1-1

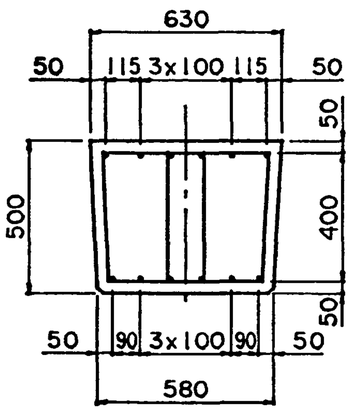

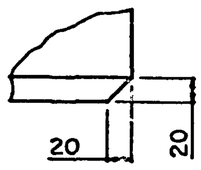

Защитный слой бетона 40мм

Марка	Обозначение	Масса, т	Габаритные размеры, см
Л465.63.50-ТАII	3.503.1-96.1-1-9	3.52	635х63х58
Л465.63.50-ТАIII	-01		

Н.контр.	Прохоров		11.06.91
Нач.отд.	Постовой		11.06.91
Гл.спец.	Прохоров		11.06.91
Гл.инж.	Солодунин		11.06.91
Нач.гр.	Мираков		11.06.91
Инж.IIкат	Цыкина		11.06.91
Техн.Iкат.	Горшенина		11.06.91

3.503.1-96.1-1-9СБ

Лехни Л465.63.50-ТАII (АIII)
Сборочный чертеж

Стадия	Лист	Листов
Р		1

СОЮЗДОРПРОЕКТ

Формат	Зона	Позиция	Обозначение	Наименование	Количество на исполнение —	01	02	Примечание
				Документация				
			3.503.1-96.1-1-10СБ	Сборочный чертеж				
			3.503.1-96.1-1-ТТ	Технические требования				
			3.503.1-96.1-1-55РС	Ведомость расхода стали				
				Сборочные единицы				
		1	3.503.1-96.1-1-27	Сетка С19-ТАII	1			
				Сетка С20-ТАII		1		
				Сетка С21-ТАII			1	
				Детали				
		2	3.503.1-96.1-1-47	Петля Ø 12 АI l-940	2	2	2	0.9кг
				Материалы				
				Бетон В30	0.22	0.3	0.44	м³

Лит			
Шифр	ПТ200.75.15-ТАII	ПТ200.100.15-ТАII	ПТ200.150.15-ТАII

Н.контр.	Прохоров		11.06.91
Нач.отд.	Постовой		11.06.91
Гл.спец.	Прохоров		11.06.91
Гл.инж.	Солодунин		11.06.91
Нач.гр.	Мираков		11.06.91
Инж.IIкат	Цыкина		11.06.91
Техн.Iкат.	Горшенина		11.06.91

3.503.1-96.1-1-10

Плиты переходные тротуарные ПТ200.75.15-ТАII, ПТ200.100.15-ТАII, ПТ200.150.15-ТАII

Стадия	Лист	Листов
Р		1

СОЮЗДОРПРОЕКТ

https://zavodpi.com/

Вид А

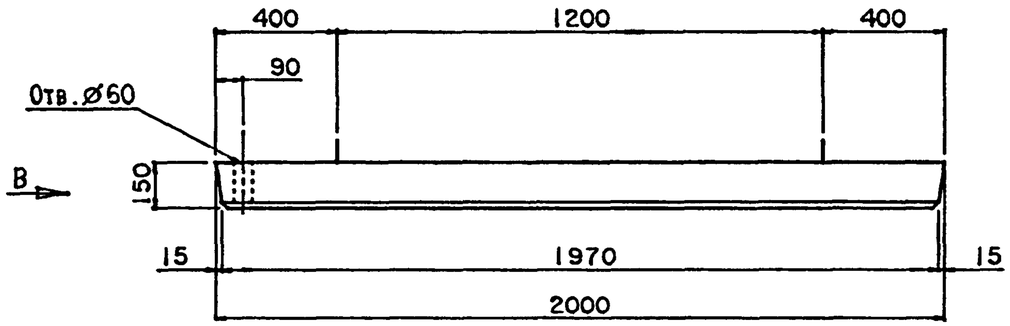

Вид В

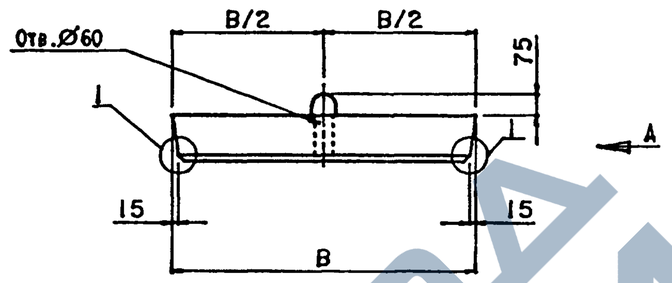

М 1:5

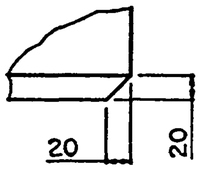

Защитный слой бетона 30мм

Схема армирования плит

План арматурных сеток

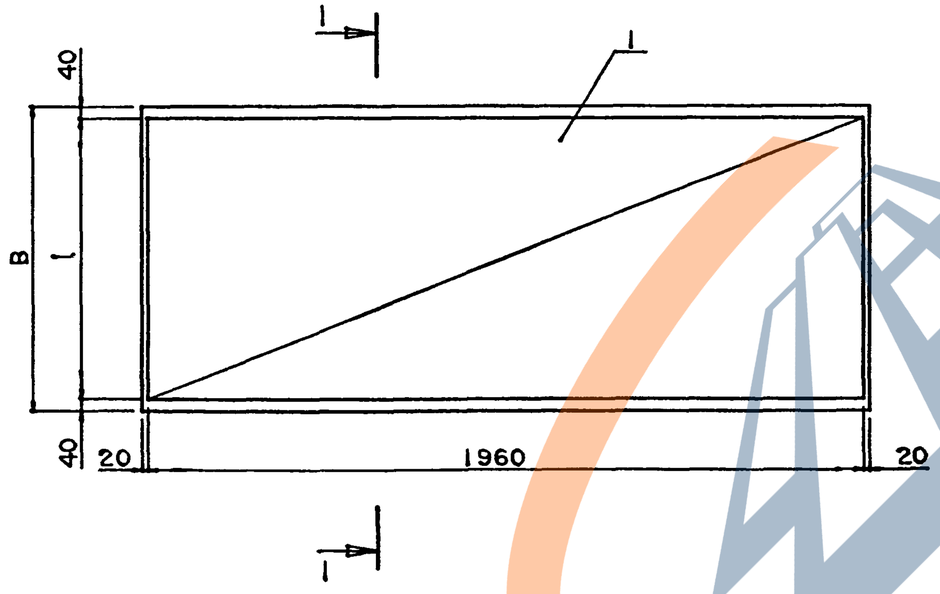

Разрез 1-1

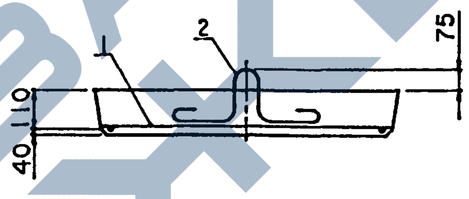

Марка	Обозначение	В, мм	l, мм	Масса, т	Габаритные размеры, см
ПТ200.75.15-ТАII	3.503.1-96.1-1-10	750	670	0.55	200x75x22.5
ПТ200.100.15-ТАII	-01	1000	920	0.75	200x100x22.5
ПТ200.150.15-ТАII	-02	1500	1420	1.1	200x150x22.5

Н.контр.	Прохоров		11.06.91
Нач.отд.	Постовой		11.06.91
Гл.спец.	Прохоров		11.06.91
Гл.инж.	Солодунин		11.06.91
Нач.гр.	Мираков		11.06.91
Инж.1кат	Цыкина		11.06.91
Техн.1кат.	Горшенина		11.06.91

3.503.1-96.1-1-10СБ

Плиты переходные тротуарные ПТ200.75.15-ТАII, ПТ200.100.15-ТАII, ПТ200.150.15-ТАII
Сборочный чертеж

Стадия	Лист	Листов
Р		1

СОЮЗДОРПРОЕКТ

Формат А3

Формат	Зона	Позиция	Обозначение	Наименование	Количество на исполнение —	01	02	03	Примечание
				Документация					
			3.503.1-96.1-1-11СБ	Сборочный чертеж					
			3.503.1-96.1-1-ТТ	Технические требования					
			3.503.1-96.1-1-55РС	Ведомость расхода стали					
				Сборочные единицы					
		1	3.503.1-96.1-1-36	Сетка С9-ТАII-α			1		
				Сетка С9-ТАIII-α				1	
		2	3.503.1-96.1-1-37	Сетка С10-ТАII-α			1		
				Сетка С10-ТАIII-α				1	
		3	3.503.1-96.1-1-38	Сетка С11-ТАII-α	1				
				Сетка С11-ТАIII-α		1			
		4	3.503.1-96.1-1-39	Сетка С12-ТАII-α	1				
				Сетка С12-ТАIII-α		1			
		5	3.503.1-96.1-1-26	Фиксатор Ф25-ТАI	3	3	3	3	
				Детали					
		6	3.503.1-96.1-1-48-02	Петля Ø14 AI l=1130			2	2	1.4кг
		7	3.503.1-96.1-1-49-02	Петля Ø16 AI l=1230	2	2			2.0кг
				Материалы					
				Бетон В30	1.08	1.08	0.85	0.85	м³

Лит				
Шифр	ПК400.124.25-ТАII-α	ПК400.124.25-ТАIII-α	ПК400.98.25-ТАII-α	ПК400.98.25-ТАIII-α

Н.контр.	Прохоров		11.06.91
Нач.отд.	Постовой		11.06.91
Гл.спец.	Прохоров		11.06.91
Гл.инж.	Солодунин		11.06.91
Нач.гр.	Миряков		11.06.91
Инж.IIкат	Цыкина		11.06.91
Техн.Iкат.	Горшенина		11.06.91

3.503.1-96.1-1-11

Плиты переходные
ПК400.124.25-ТАII (AIII)-α
ПК400.98.25-ТАII (AIII)-α

Стадия	Лист	Листов
Р		1

СОЮЗДОРПРОЕКТ

Разрез 2-2

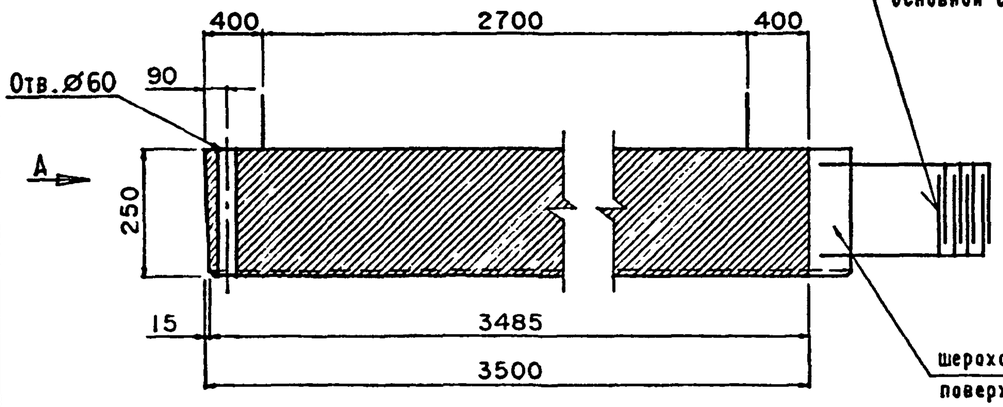

Рис.1
Вид А

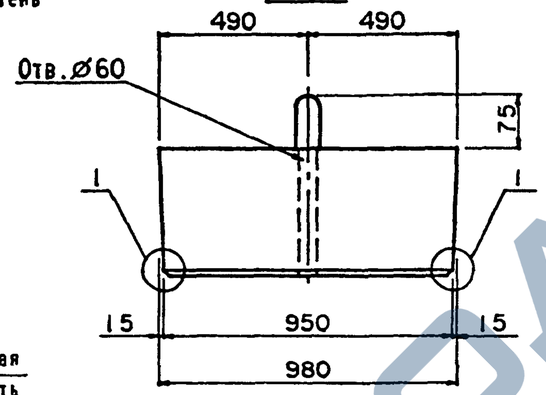

Рис.2
Вид А

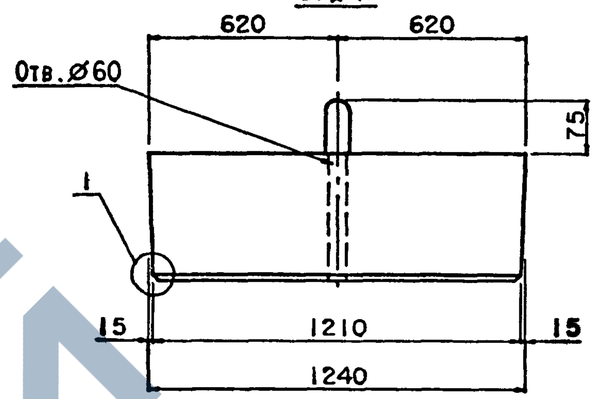

Схема армирования плиты

План

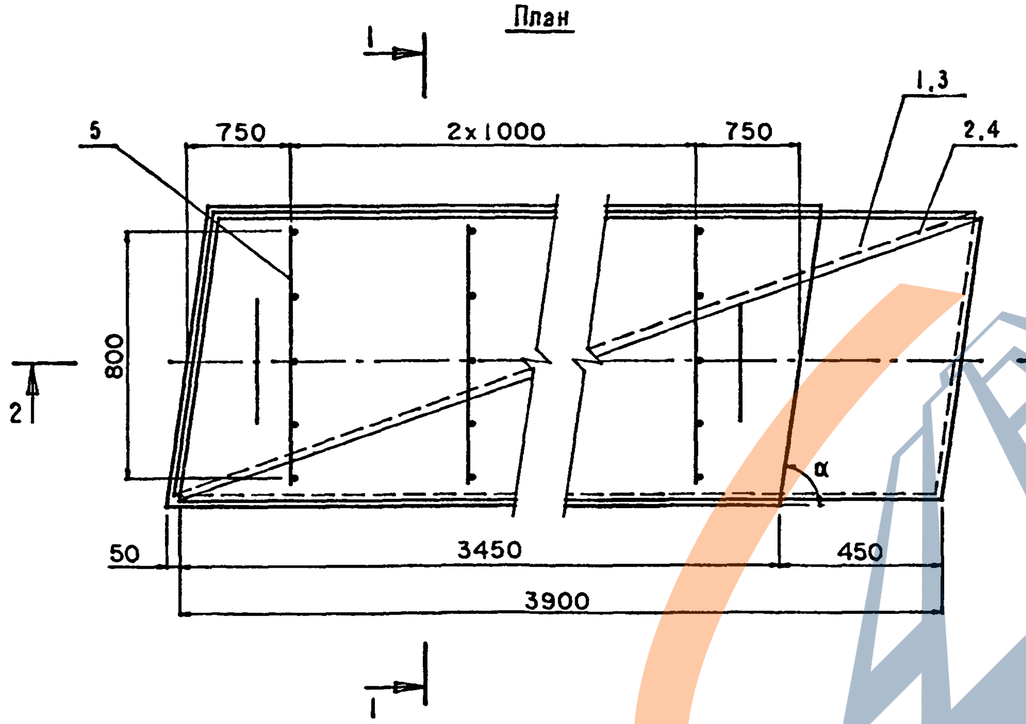

Разрез 1-1

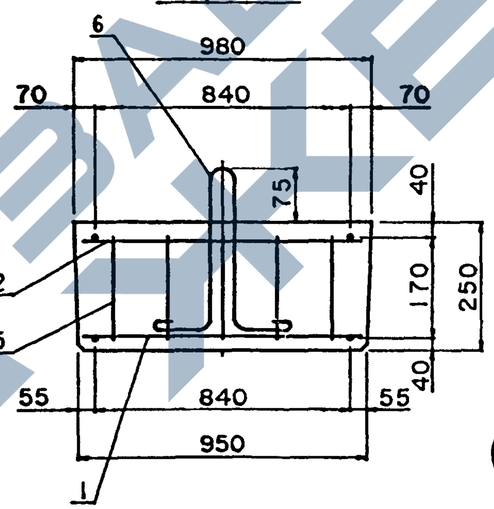

Разрез 1-1

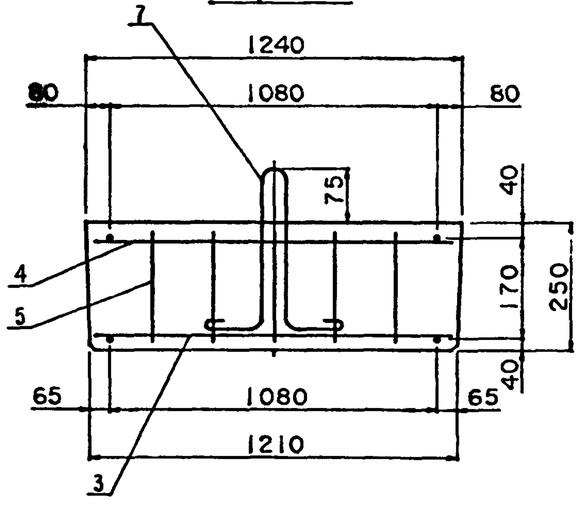

Защитный слой
бетона 30мм

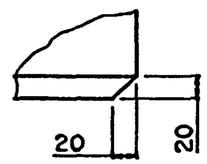

1. На чертеже дана конструкция плит правой косины.
   Конструкция плит левой косины зеркальна приведенной.

Н.контр.	Прохоров		11.06.91
Нач.отд.	Постовой		11.06.91
Гл.спец.	Прохоров		11.06.91
Гл.инж.	Солодунин		11.06.91
Нач.гр.	Мираков		11.06.91
Инж.1кат	Цыкина		11.06.91
Техн.1кат.	Горшенина		11.06.91

3.503.1-96.1-1-11СБ

Плиты переходные
ПК400.124.25-ТАII (AIII)-α
ПК400.98.25-ТАII (AIII)-α
Сборочный чертеж

Стадия	Лист	Листов
Р	1	2

СОЮЗДОРПРОЕКТ

Марка	Обозначение	Рис.	Масса, т	α	Габаритные размеры, см
ПК400.124.25-ТАII-50°	3.503.1-96.1-1-11	2	2.7	50°	493x124x32.5
ПК400.124.25-ТАII-55°				55°	477x124x32.5
ПК400.124.25-ТАII-60°				60°	462x124x32.5
ПК400.124.25-ТАII-65°				65°	449x124x32.5
ПК400.124.25-ТАII-75°				75°	426x124x32.5
ПК400.124.25-ТАIII-50°	-01			50°	493x124x32.5
ПК400.124.25-ТАIII-55°				55°	477x124x32.5
ПК400.124.25-ТАIII-60°				60°	462x124x32.5
ПК400.124.25-ТАIII-65°				65°	449x124x32.5
ПК400.124.25-ТАIII-75°				75°	426x124x32.5
ПК400.98.25-ТАII-50°	-02	1	2.2	50°	472x98x32.5
ПК400.98.25-ТАII-55°				55°	459x98x32.5
ПК400.98.25-ТАII-60°				60°	448x98x32.5
ПК400.98.25-ТАII-65°				65°	438x98x32.5
ПК400.98.25-ТАII-75°				75°	420x98x32.5
ПК400.98.25-ТАIII-50°	-03			50°	472x98x32.5
ПК400.98.25-ТАIII-55°				55°	459x98x32.5
ПК400.98.25-ТАIII-60°				60°	448x98x32.5
ПК400.98.25-ТАIII-65°				65°	438x98x32.5
ПК400.98.25-ТАIII-75°				75°	420x98x32.5

Формат	Зона	Позиция	Обозначение	Наименование	Количество на исполнение —	01	02	03	Примечание
				Документация					
			3.503.1-96.1-1-12 СБ	Сборочный чертеж					
			3.503.1-96.1-1-ТТ	Технические требования					
			3.503.1-96.1-1-55РС	Ведомость расхода стали					
				Сборочные единицы					
		1	3.503.1-96.1-1-32	Сетка С5-ТАII-α			1		
				Сетка С5-ТАIII-α				1	
		2	3.503.1-96.1-1-33	Сетка С6-ТАII-α			1		
				Сетка С6-ТАIII-α				1	
		3	3.503.1-96.1-1-34	Сетка С7-ТАII-α	1				
				Сетка С7-ТАIII-α		1			
		4	3.503.1-96.1-1-35	Сетка С8-ТАII-α	1				
				Сетка С8-ТАIII-α		1			
		5	3.503.1-96.1-1-26	Фиксатор Ф30-ТАI	4	4	4	4	
				Детали					
		6	3.503.1-96.1-1-50-02	Петля ∅ 18 AI l=1300			2	2	2.6кг
		7	3.503.1-96.1-1-51-02	Петля ∅ 20 AI l=1580	2	2			3.9кг
				Материалы					
				Бетон В30	2.0	2.0	1.6	1.6	м³

Лит	Шифр	ПК600.124.30-ТАII-α	ПК600.124.30-ТАIII-α	ПК600.98.30-ТАII-α	ПК600.98.30-ТАIII-α	

Н.контр.	Прохоров		11.06.91
Нач.отд.	Постовой		11.06.91
Гл.спец.	Прохоров		11.06.91
Гл.инж.	Солодунин		11.06.91
Нач.гр.	Кираков		11.06.91
Инж.IIкат	Цыкина		11.06.91
Техн.Iкат.	Горшенина		11.06.91

3.503.1-96.1-1-12

Плиты переходные
ПК600.124.30 -ТАII (АIII)-α
ПК600.98.30 -ТАII (АIII)-α

Стадия	Лист	Листов
Р		1

СОЮЗДОРПРОЕКТ

Разрез 2-2

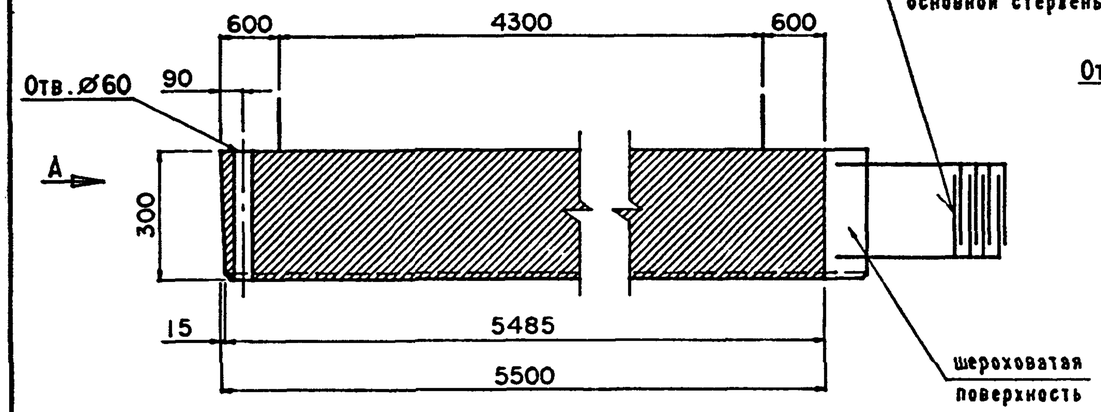

Рис.1
Вид А

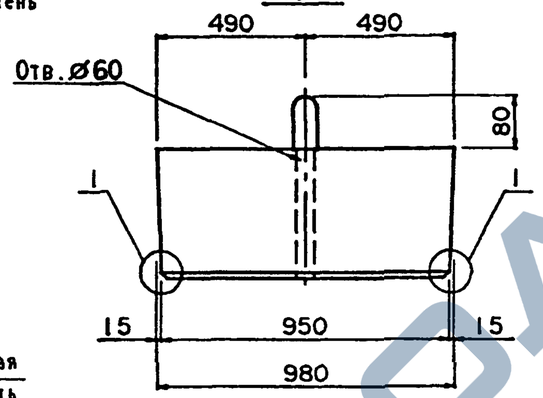

Рис.2
Вид А

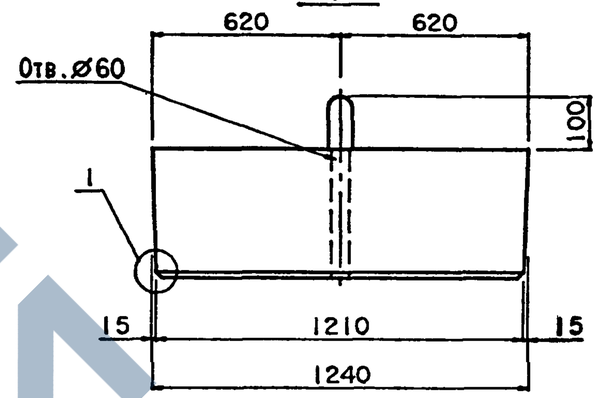

Схема армирования плиты

План

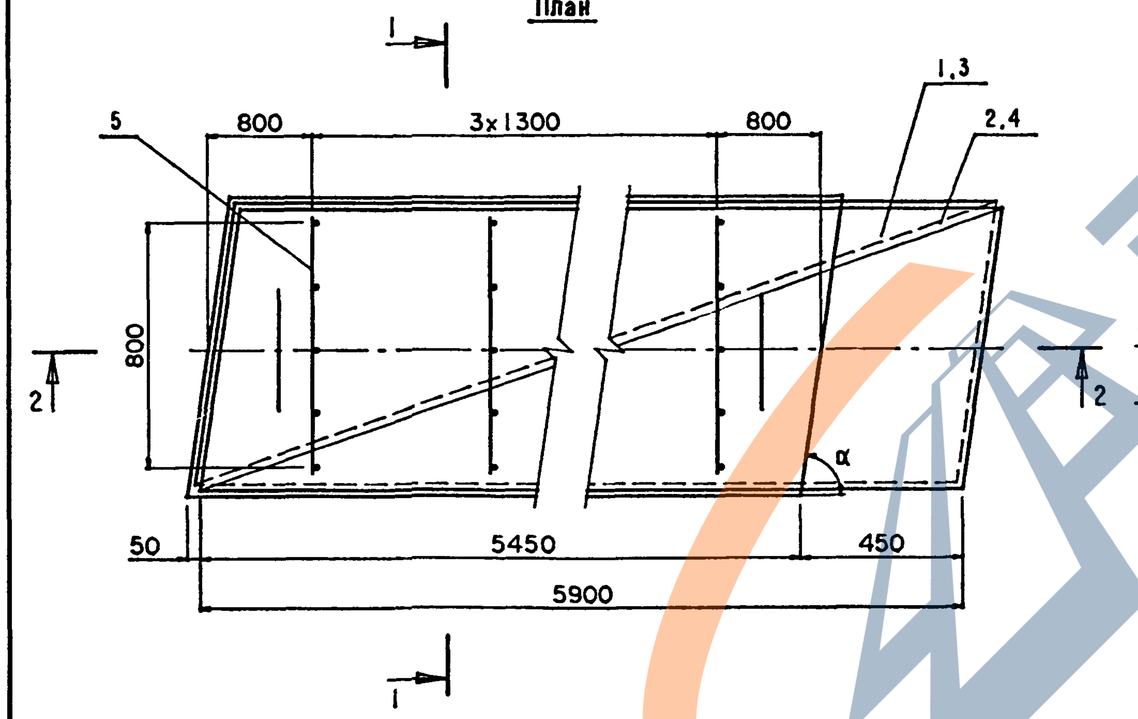

Разрез 1-1

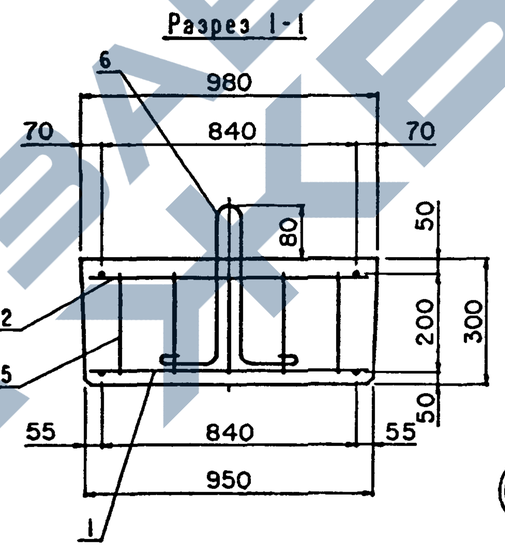

Разрез 1-1

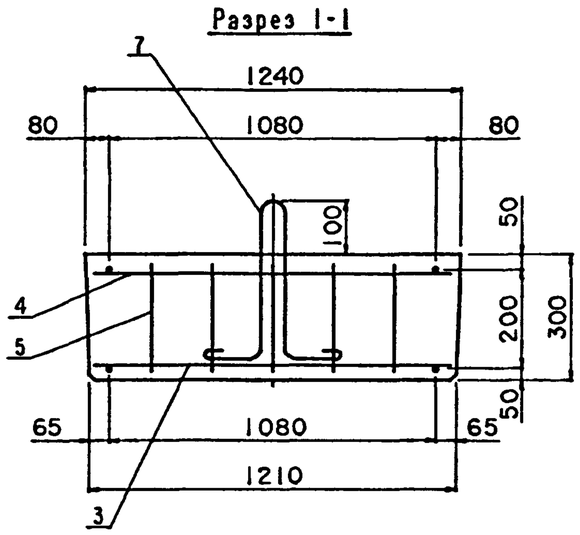

М 1:5

Защитный слой
бетона 30мм

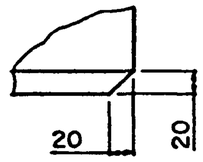

1. На чертеже дана конструкция плит правой косины.

   Конструкция плит левой косины зеркальна приведенной.

Н.контр.	Прохоров		11.06.91	3.503.1-96.1-1-12СБ
Нач.отд.	Постовой		11.06.91	
Гл.спец.	Прохоров		11.06.91	Плиты переходные ПК600.124.30-ТАII (AIII)-α ПК600.98.30-ТАII (AIII)-α Сборочный чертеж
Гл.инж.	Солодунин		11.06.91	
Нач.гр.	Мираков		11.06.91	
Инж.1кат	Цикина		11.06.91	
Техн.1кат.	Горшенина		11.06.91	

Стадия	Лист	Листов
Р	1	2

СОЮЗДОРПРОЕКТ

Марка	Обозначение	Рис.	Масса, т	α	Габаритные размеры, см
ПК600.124.30-ТАII-50°	3.503.1-96.1-1-12	2	5.1	50°	693x124x40
ПК600.124.30-ТАII-55°				55°	677x124x40
ПК600.124.30-ТАII-60°				60°	662x124x40
ПК600.124.30-ТАII-65°				65°	649x124x40
ПК600.124.30-ТАII-75°				75°	626x124x40
ПК600.124.30-ТАIII-50°	-01			50°	693x124x40
ПК600.124.30-ТАIII-55°				55°	677x124x40
ПК600.124.30-ТАIII-60°				60°	662x124x40
ПК600.124.30-ТАIII-65°				65°	649x124x40
ПК600.124.30-ТАIII-75°				75°	626x124x40
ПК600.98.30-ТАII-50°	-02	1	4.0	50°	672x98x38
ПК600.98.30-ТАII-55°				55°	659x98x38
ПК600.98.30-ТАII-60°				60°	648x98x38
ПК600.98.30-ТАII-65°				65°	638x98x38
ПК600.98.30-ТАII-75°				75°	620x98x38
ПК600.98.30-ТАIII-50°	-03			50°	672x98x38
ПК600.98.30-ТАIII-55°				55°	659x98x38
ПК600.98.30-ТАIII-60°				60°	648x98x38
ПК600.98.30-ТАIII-65°				65°	638x98x38
ПК600.98.30-ТАIII-75°				75°	620x98x38

Формат	Зона	Позиция	Обозначение	Наименование	Количество на исполнение —	01	02	03	Примечание
				Документация					
			3.503.1-96.1-1-13СБ	Сборочный чертеж					
			3.503.1-96.1-1-ТТ	Технические требования					
			3.503.1-96.1-1-55РС	Ведомость расхода стали					
				Сборочные единицы					
		1	3.503.1-96.1-1-28	Сетка С1-ТАII-α			1		
				Сетка С1-ТАIII-α				1	
		2	3.503.1-96.1-1-29	Сетка С2-ТАII-α			1		
				Сетка С2-ТАIII-α				1	
		3	3.503.1-96.1-1-30	Сетка С3-ТАII-α	1				
				Сетка С3-ТАIII-α		1			
		4	3.503.1-96.1-1-31	Сетка С4-ТАII-α	1				
				Сетка С4-ТАIII-α		1			
		5	3.503.1-96.1-1-26	Фиксатор Ф40-ТАI	4	4	4	4	
				Детали					
		6	3.503.1-96.1-1-52	Петля Ø 25 AI l=2250			2	2	8.7кг
		7	3.503.1-96.1-1-53	Петля Ø 28 AI l=2310	2	2			11.2кг
				Материалы					
				Бетон В30	3.7	3.7	2.9	2.9	м³

Лит	Шифр	ПК800.124.40-ТАII-α	ПК800.124.40-ТАIII-α	ПК800.98.40-ТАII-α	ПК800.98.40-ТАIII-α

Н.контр.	Прохоров		11.06.91
Нач.отд.	Постовой		11.06.91
Гл.спец.	Прохоров		11.06.91
Гл.инж.	Солодунин		11.06.91
Нач.гр.	Миряков		11.06.91
Инж.IIкат	Цыкина		11.06.91
Техн.Iкат.	Горшенина		11.06.91

3.503.1-96.1-1-13

Плиты переходные
ПК800.124.40 -ТАII (АIII)-α
ПК800.98.40 -ТАII (АIII)-α

Стадия	Лист	Листов
Р		1

СОЮЗДОРПРОЕКТ

Разрез 2-2

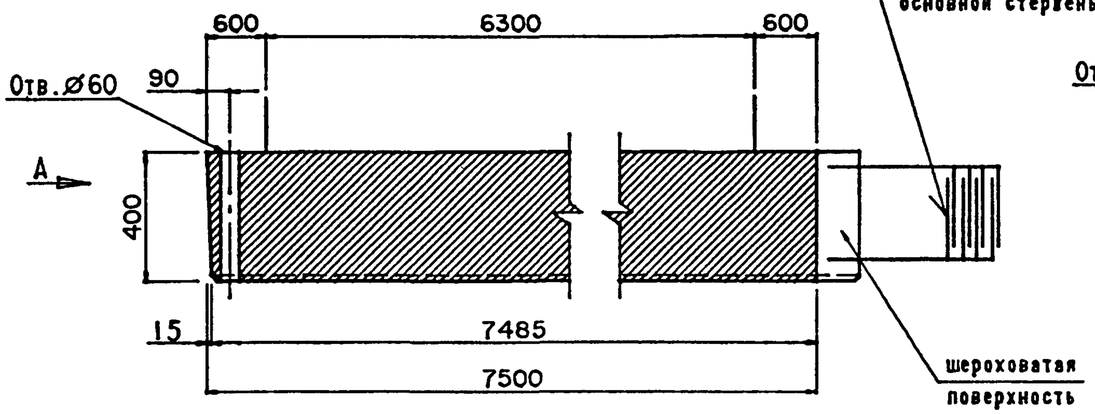

Рис.1
Вид А

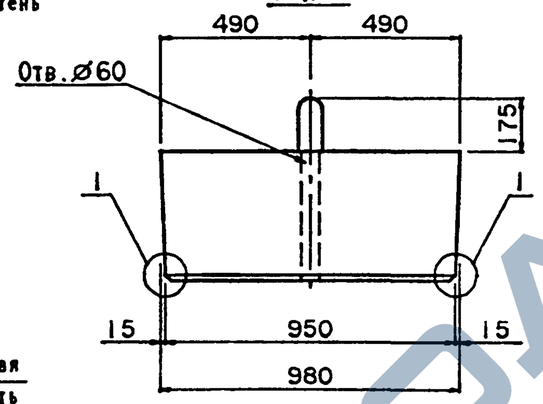

Рис.2
Вид А

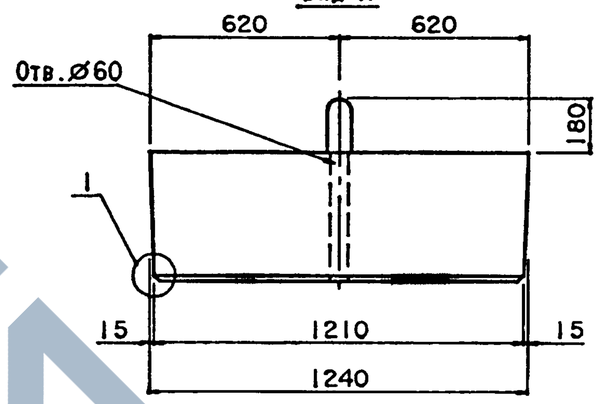

Схема армирования плиты

План

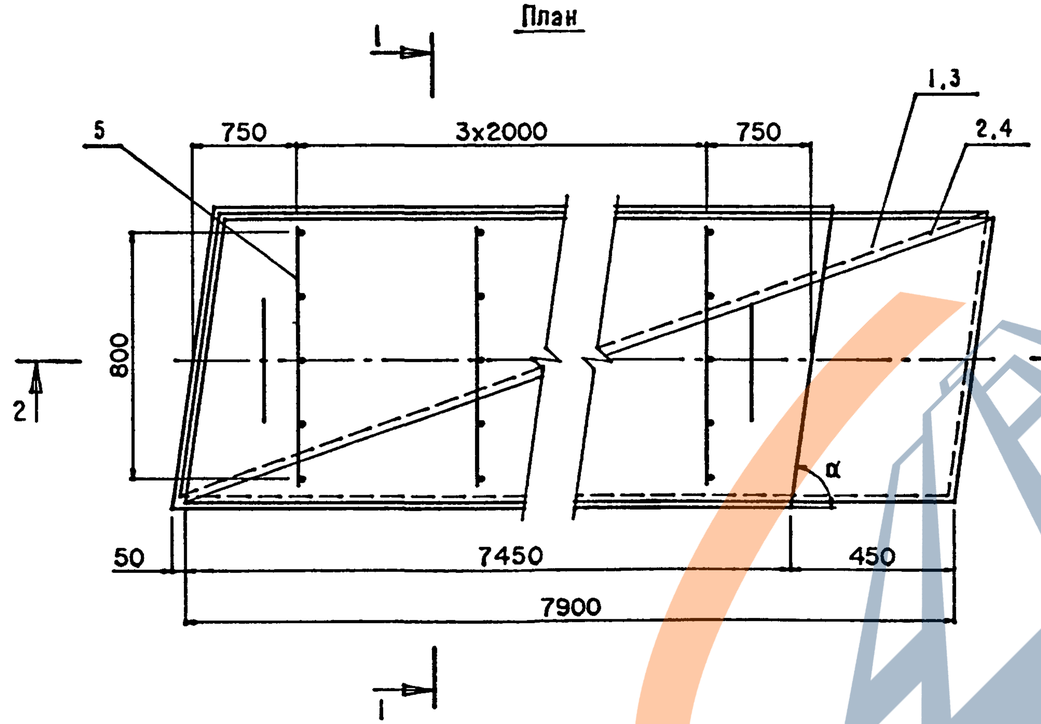

Разрез 1-1

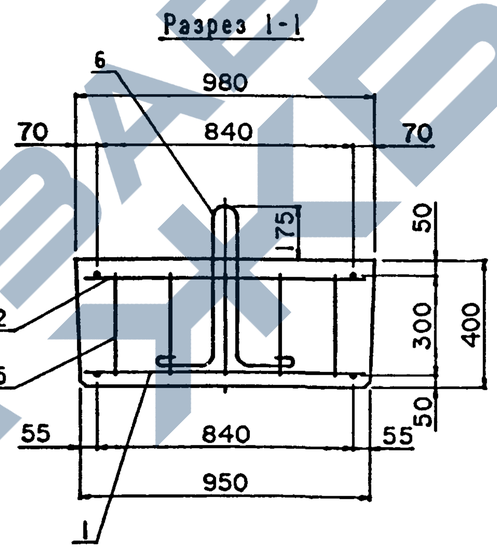

Разрез 1-1

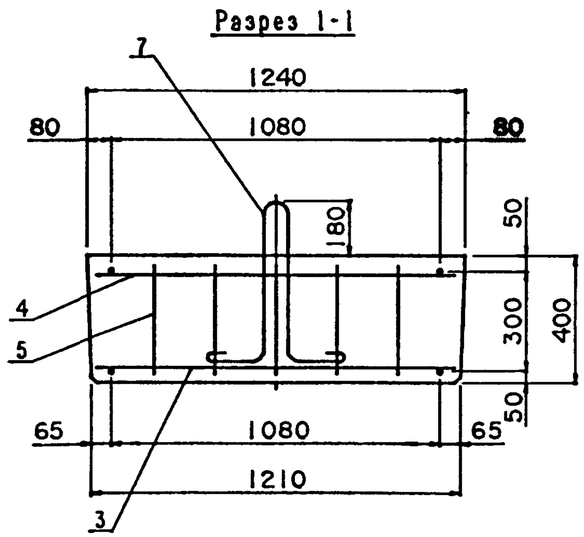

М 1:5

Защитный слой
бетона 30мм

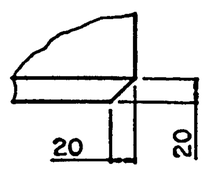

1. На чертеже дана конструкция плит правой косины.

   Конструкция плит левой косины зеркальна приведенной.

Н.контр.	Прохоров		11.06.91
Нач.отд.	Постовой		11.06.91
Гл.спец.	Прохоров		11.06.91
Гл.инж.	Солодунин		11.06.91
Нач.гр.	Мираков		11.06.91
Инж.1кат	Цикина		11.06.91
Техн.1кат	Горшенина		11.06.91

3.503.1-96.1-1-13СБ

Плиты переходные
ПК800.124.40-ТАII (AIII)-α
ПК800.98.40-ТАII (AIII)-α
Сборочный чертеж

Стадия	Лист	Листов
Р	1	2

СОЮЗДОРПРОЕКТ

Марка	Обозначение	Рис.	Масса, т	α	Габаритные размеры, см
ПК800.124.40-TAII-50°	3.503.1-96.1-1-13	2	9.3	50°	893x124x58
ПК800.124.40-TAII-55°				55°	877x124x58
ПК800.124.40-TAII-60°				60°	862x124x58
ПК800.124.40-TAII-65°				65°	849x124x58
ПК800.124.40-TAII-75°				75°	826x124x58
ПК800.124.40-TAIII-50°	-01			50°	893x124x58
ПК800.124.40-TAIII-55°				55°	877x124x58
ПК800.124.40-TAIII-60°				60°	862x124x58
ПК800.124.40-TAIII-65°				65°	849x124x58
ПК800.124.40-TAIII-75°				75°	826x124x58
ПК800.98.40-TAII-50°	-02	1	7.3	50°	872x98x57.5
ПК800.98.40-TAII-55°				55°	859x98x57.5
ПК800.98.40-TAII-60°				60°	848x98x57.5
ПК800.98.40-TAII-65°				65°	838x98x57.5
ПК800.98.40-TAII-75°				75°	820x98x57.5
ПК800.98.40-TAIII-50°	-03			50°	872x98x57.5
ПК800.98.40-TAIII-55°				55°	859x98x57.5
ПК800.98.40-TAIII-60°				60°	848x98x57.5
ПК800.98.40-TAIII-65°				65°	838x98x57.5
ПК800.98.40-TAIII-75°				75°	820x98x57.5

Формат	Зона	Позиция	Обозначение	Наименование	Количество на исполнение —	01	02	03	Примечание
				Документация					
			3.503.1-96.1-1-14 СБ	Сборочный чертеж					
			3.503.1-96.1-1-ТТ	Технические требования					
			3.503.1-96.1-1-55РС	Ведомость расхода стали					
				Сборочные единицы					
		1	3.503.1-96.1-1-44	Сетка С17-ТАII-α			1		
				Сетка С17-ТАIII-α				1	
		2	3.503.1-96.1-1-45	Сетка С18-ТАII-α	1				
				Сетка С18-ТАIII-α		1			
				Детали					
		3	3.503.1-96.1-1-47	Петля Ø12 AI l-1130	2	2	2	2	0.9кг
				Материалы					
				Бетон В30	0.73	0.73	0.57	0.57	м³

Лит				
Шифр	ПК400.124.15-ТАII-α	ПК400.124.15-ТАIII-α	ПК400.98.15-ТАII-α	ПК400.98.15-ТАIII-α

Н.контр.	Прохоров		11.06.91
Нач.отд.	Постовой		11.06.91
Гл.спец.	Прохоров		11.06.91
Гл.инж.	Солодунин		11.06.91
Нач.гр.	Мираков		11.06.91
Инж.IIкат	Цикина		11.06.91
Техн.Iкат.	Горшенина		11.06.91

3.503.1-96.1-1-14

Плиты переходные
ПК400.124.15-ТАII (AIII)-α
ПК400.98.15-ТАII (AIII)-α

Стадия	Лист	Листов
Р		1

СОЮЗДОРПРОЕКТ

Разрез 2-2

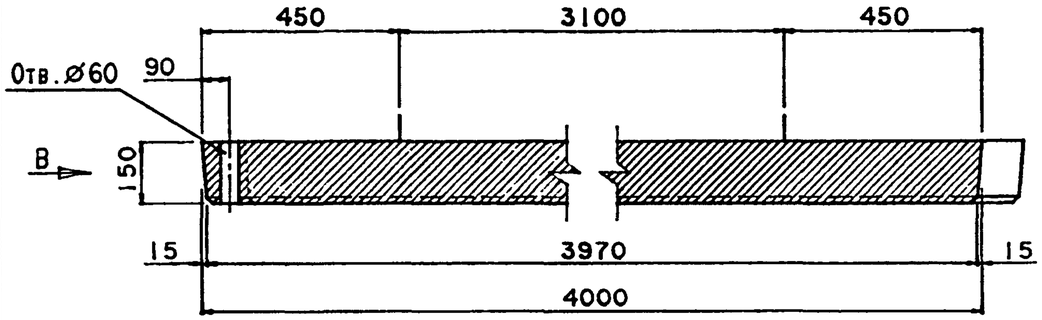

Рис.1
Вид В

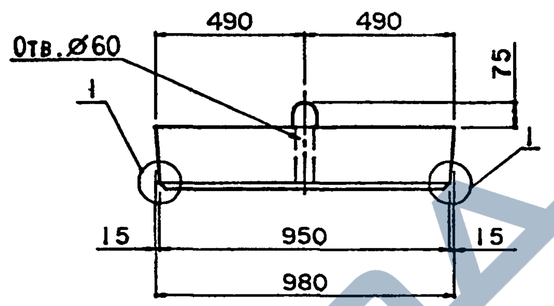

Рис.2
Вид В

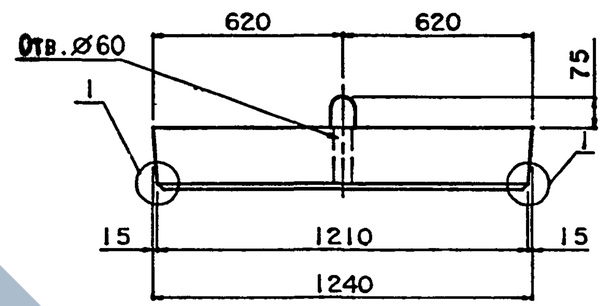

Схема армирования плиты

План арматурных сеток

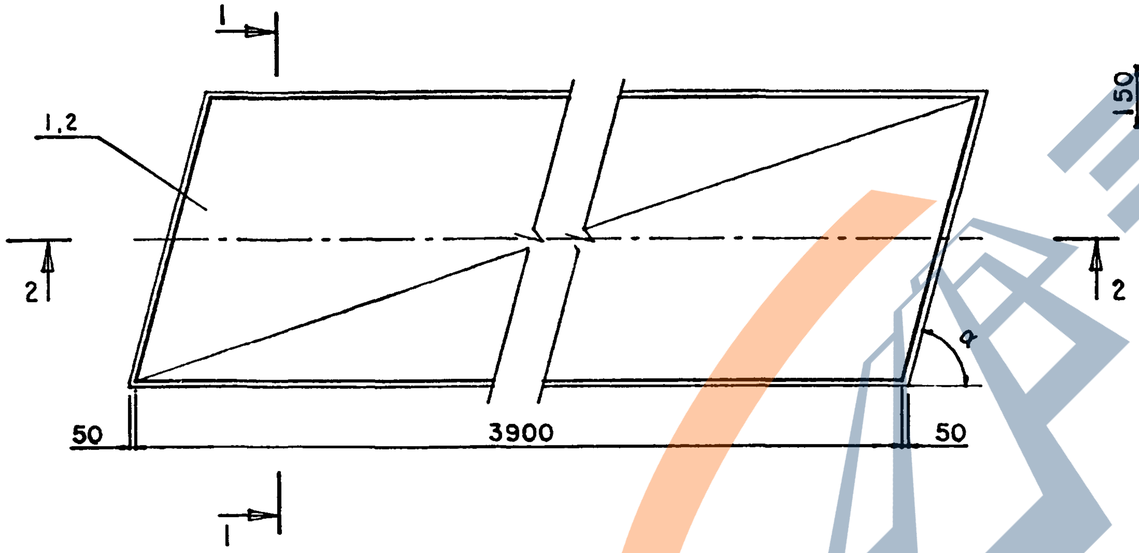

Разрез 1-1

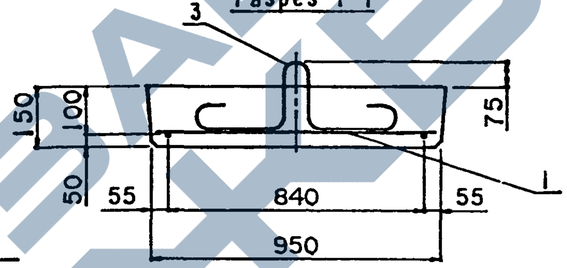

Разрез 1-1

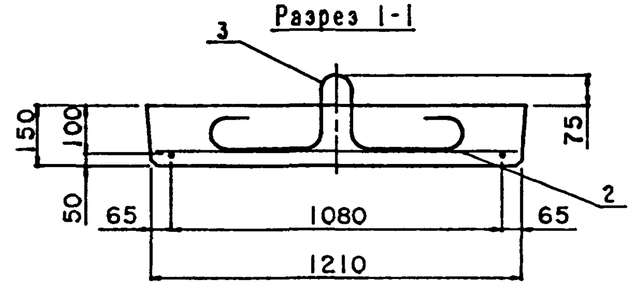

М 1:5

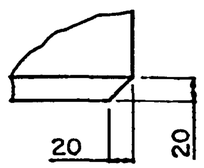

Защитный слой бетона 30мм

1. На чертеже дана конструкция плит правой косины.
   Конструкция плит левой косины зеркальна приведенной.
2. Верхнюю поверхность блоков изготовить шероховатой.

Н.контр.	Прохоров		11.06.91
Нач.отд.	Постовой		11.06.91
Гл.спец.	Прохоров		11.06.91
Гл.инж.	Солодунин		11.06.91
Нач.гр.	Мираков		11.06.91
Инж.IIкат	Цыкина		11.06.91
Техн.Iкат.	Горшенина		11.06.91

3.503.1-96.1-1-14СБ

Плиты переходные
ПК400.124.15-ТАII (AIII)-α
ПК400.98.15-ТАII (AIII)-α
Сборочный чертеж

Стадия	Лист	Листов
Р	1	2

СОЮЗДОРПРОЕКТ

Марка	Обозначение	Рис.	Масса, т	α	Габаритные размеры, см
ПК400.124.15-ТАII-50°	3.503.1-96.1-1-14	2	1.83	50°	504x124x22.5
ПК400.124.15-ТАII-55°				55°	487x124x22.5
ПК400.124.15-ТАII-60°				60°	472x124x22.5
ПК400.124.15-ТАII-65°				65°	458x124x22.5
ПК400.124.15-ТАII-75°				75°	433x124x22.5
ПК400.124.15-ТАIII-50°	-01			50°	504x124x22.5
ПК400.124.15-ТАIII-55°				55°	487x124x22 5
ПК400.124.15-ТАIII-60°				60°	472x124x22.5
ПК400.124.15-ТАIII-65°				65°	458x124x22.5
ПК400.124.15-ТАIII-75°				75°	433x124x22.5
ПК400.98.15-ТАII-50°	-02	1	1.43	50°	482x98x22.5
ПК400.98.15-ТАII-55°				55°	469x98x22.5
ПК400.98.15-ТАII-60°				60°	457x98x22.5
ПК400.98.15-ТАII-65°				65°	446x98x22.5
ПК400.98.15-ТАII-75°				75°	426x98x22.5
ПК400.98.15-ТАIII-50°	-03			50°	482x98x22.5
ПК400.98.15-ТАIII-55°				55°	469x98x22.5
ПК400.98.15-ТАIII-60°				60°	457x98x22.5
ПК400.98.15-ТАIII-65°				65°	446x98x22.5
ПК400.98.15-ТАIII-75°				75°	426x98x22.5

Формат	Зона	Позиция	Обозначение	Наименование	Количество на исполнение —	01	02	03	Примечание
				Документация					
			3.503.1-96.1-1-15СБ	Сборочный чертеж					
			3.503.1-96.1-1-ТТ	Технические требования					
			3.503.1-96.1-1-55РС	Ведомость расхода стали					
				Сборочные единицы					
		1	3.503.1-96.1-1-42	Сетка С15-ТАII-α			1		
				Сетка С15-ТАIII-α				1	
		2	3.503.1-96.1-1-43	Сетка С16-ТАII-α	1				
				Сетка С16-ТАIII-α		1			
				Детали					
		3	3.503.1-96.1-1-48-01	Петля ∅14 AI l=1130			2	2	1.4кг
		4	3.503.1-96.1-1-49-01	Петля ∅16 AI l=1230	2	2			2.0кг
				Материалы					
				Бетон В30	1.1	1.1	0.86	0.86	м³

Лит					
Шифр	ПК600.124.15-ТАII-α	ПК600.124.15-ТАIII-α	ПК600.98.15-ТАII-α	ПК600.98.15-ТАIII-α	

Н.контр.	Прохоров		11.06.91
Нач.отд.	Постовой		11.06.91
Гл.спец.	Прохоров		11.06.91
Гл.инж.	Солодунин		11.06.91
Нач.гр.	Мираков		11.06.91
Инж.IIкат	Цыкина		11.06.91
Техн.Iкат.	Горшенина		11.06.91

3.503.1-96.1-1-15

Плиты переходные
ПК600.124.15-ТАII (АIII)-α
ПК600.98.15-ТАII (АIII)-α

Стадия	Лист	Листов
Р		1

СОЮЗДОРПРОЕКТ

Разрез 2-2

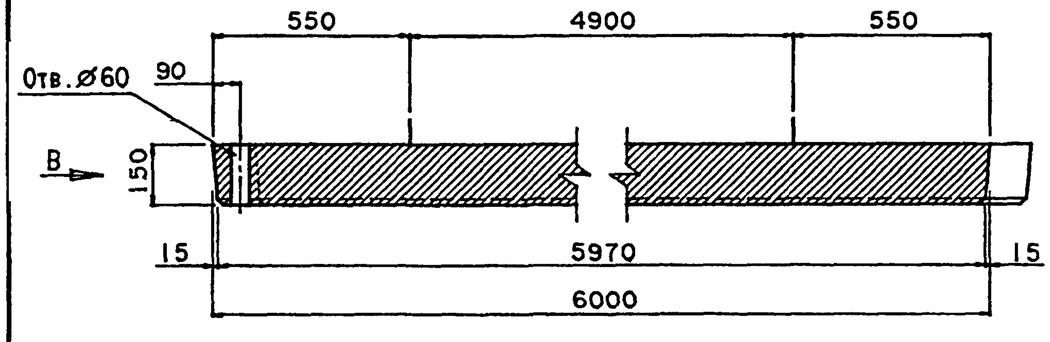

Рис.1
Вид В

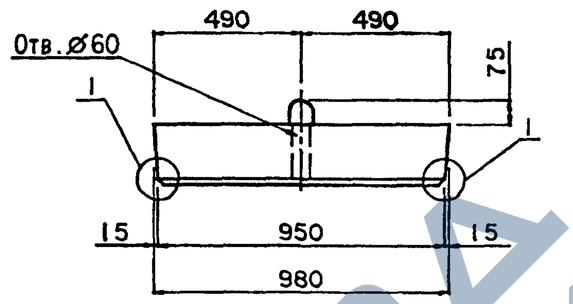

Рис.2
Вид В

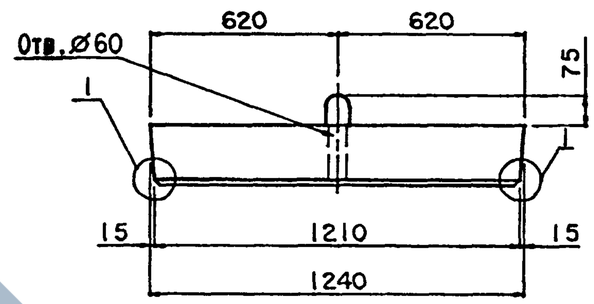

Схема армирования плиты

План арматурных сеток

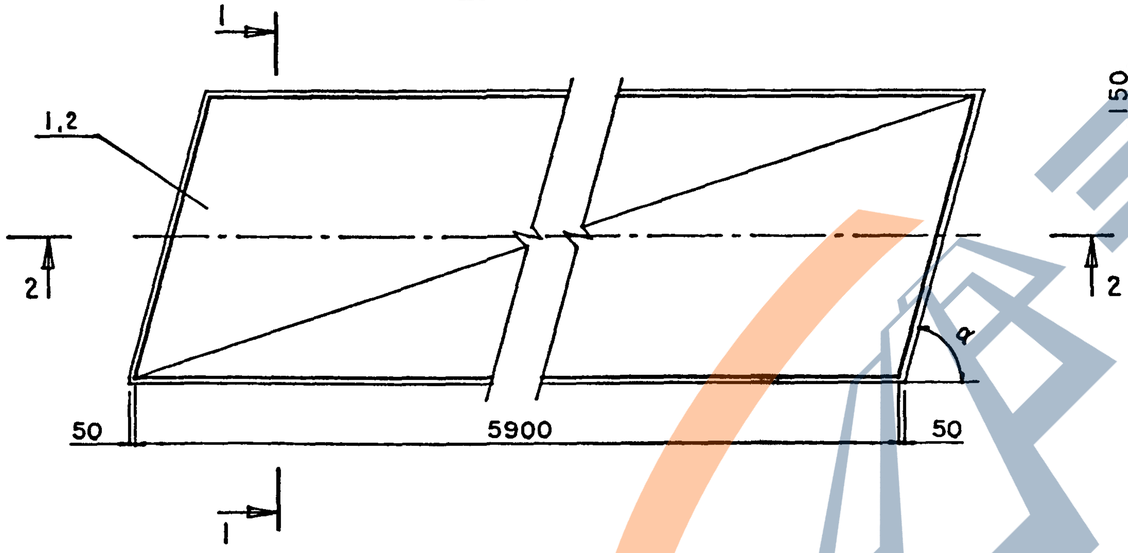

Разрез 1-1

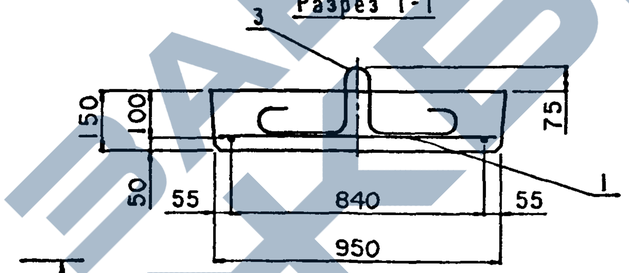

Разрез 1-1

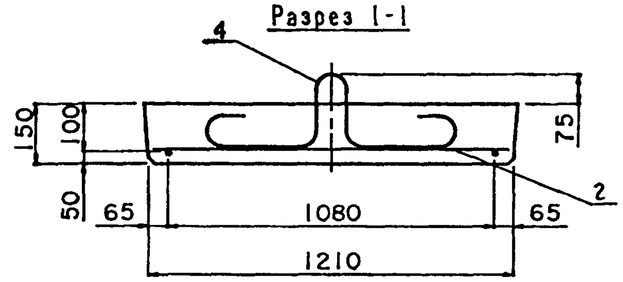

М 1:5

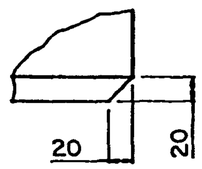

Защитный слой бетона 30мм

1. На чертеже дана конструкция плит правой косины
   Конструкция плит левой косины зеркальна приведенной.
2. Верхнюю поверхность блоков изготовить шероховатой.

Н.контр.	Прохоров		11.06.91
Нач.отд.	Постовой		11.06.91
Гл.спец.	Прохоров		11.06.91
Гл.инж.	Солодунин		11.06.91
Нач.гр.	Ниряков		11.06.91
Инж.IIкат	Шкина		11.06.91
Техн.Iкат.	Горшенина		11.06.91

3.503.1-96.1-1-15СБ

Плиты переходные
ПК600.124.15-ТАII (AIII)-α
ПК600.98.15-ТАII (AIII)-α
Сборочный чертеж

Стадия	Лист	Листов
Р	1	2

СОЮЗДОРПРОЕКТ

Формат А3 | 25292-02 42 | 42

ЗАВОД ЖБИ

Марка	Обозначение	Рис.	Масса, т	α	Габаритные размеры, см
ПК600.124.15-ТАII-50°	3.503.1-96.1-1-15	2	2.75	50°	704x124x22.5
ПК600.124.15-ТАII-55°				55°	687x124x22.5
ПК600.124.15-ТАII-60°				60°	672x124x22.5
ПК600.124.15-ТАII-65°				65°	658x124x22.5
ПК600.124.15-ТАII-75°				75°	633x124x22.5
ПК600.124.15-ТАIII-50°	-01			50°	704x124x22.5
ПК600.124.15-ТАIII-55°				55°	687x124x22.5
ПК600.124.15-ТАIII-60°				60°	672x124x22.5
ПК600.124.15-ТАIII-65°				65°	658x124x22.5
ПК600.124.15-ТАIII-75°				75°	633x124x22.5
ПК600.98.15-ТАII-50°	-02	1	2.15	50°	682x98x22.5
ПК600.98.15-ТАII-55°				55°	669x98x22.5
ПК600.98.15-ТАII-60°				60°	657x98x22.5
ПК600.98.15-ТАII-65°				65°	646x98x22.5
ПК600.98.15-ТАII-75°				75°	626x98x22.5
ПК600.98.15-ТАIII-50°	-03			50°	682x98x22.5
ПК600.98.15-ТАIII-55°				55°	669x98x22.5
ПК600.98.15-ТАIII-60°				60°	657x98x22.5
ПК600.98.15-ТАIII-65°				65°	646x98x22.5
ПК600.98.15-ТАIII-75°				75°	626x98x22.5

Формат	Зона	Позиция	Обозначение	Наименование	Количество на исполнение —	01	02	03	Примечание
				Документация					
			3.503.1-96.1-1-16 СБ	Сборочный чертеж					
			3.503.1-96.1-1-ТТ	Технические требования					
			3.503.1-96.1-1-55РС	Ведомость расхода стали					
				Сборочные единицы					
		1	3.503.1-96.1-1-40	Сетка С13-ТАII-α			1		
				Сетка С13-ТАIII-α				1	
		2	3.503.1-96.1-1-41	Сетка С14-ТАII-α	1				
				Сетка С14-ТАIII-α		1			
				Детали					
		3	3.503.1-96.1-1-50-01	Петля Ø18 AI l=1300			2	2	2.6кг
		4	3.503.1-96.1-1-51-01	Петля Ø20 AI l=1580	2	2			3.9кг
				Материалы					
				Бетон В30	1.95	1.95	1.56	1.56	м³

Лит				
Шифр	ПК800.124.20-ТАII-α	ПК800.124.20-ТАIII-α	ПК800.98.20-ТАII-α	ПК800.98.20-ТАIII-α

Н.контр.	Прохоров		11.06.91
Нач.отд.	Постовой		11.06.91
Гл.спец.	Прохоров		11.06.91
Гл.инж.	Солодунин		11.06.91
Нач.гр.	Мираков		11.06.91
Инж.IIкат	Цикина		11.06.91
Техн.Iкат.	Горшенина		11.06.91

3.503.1-96.1-1-16

Плиты переходные
ПК800.124.20-ТАII (АIII)-α
ПК800.98.20-ТАII (АIII)-α

Стадия	Лист	Листов
Р		1

СОЮЗДОРПРОЕКТ

Разрез 2-2

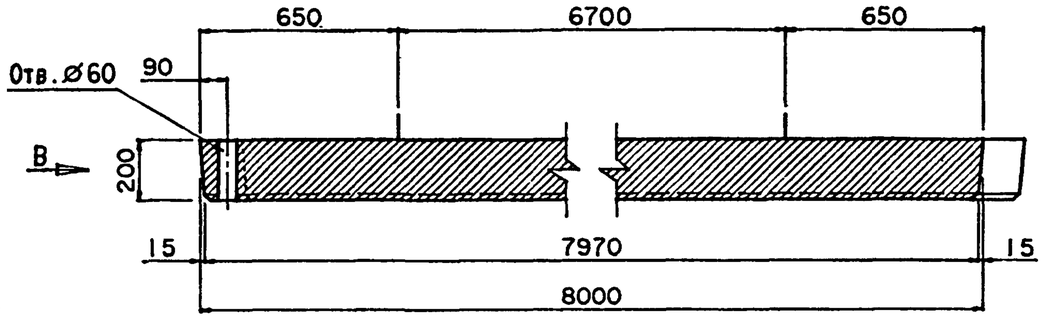

Рис.1
Вид В

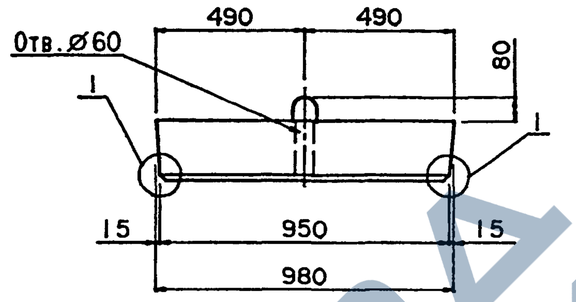

Рис.2
Вид В

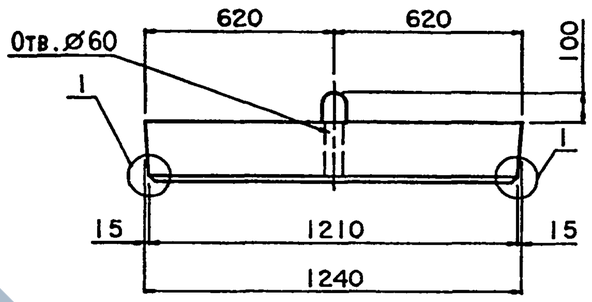

Схема армирования плиты

План арматурных сеток

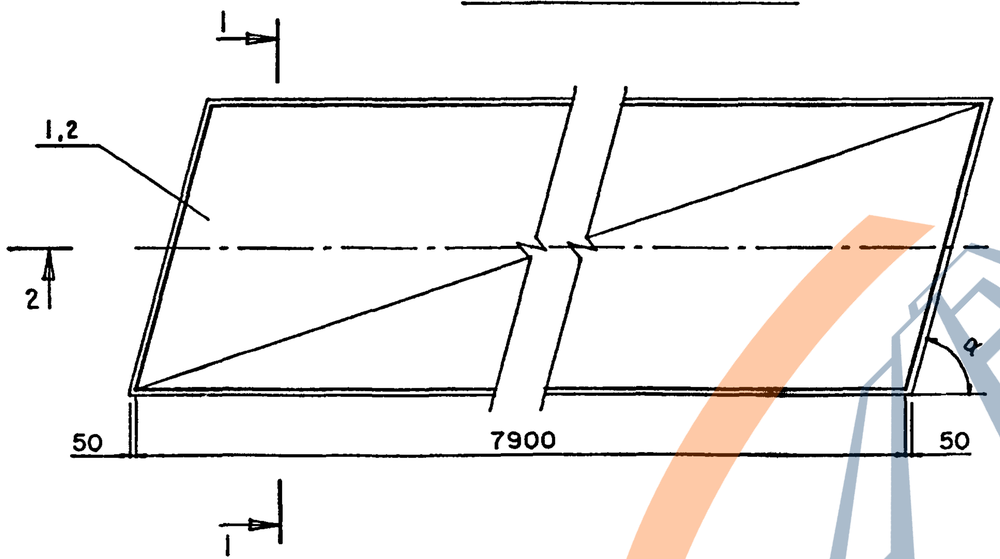

Разрез 1-1

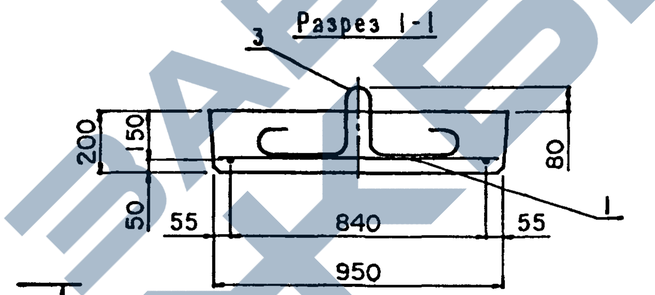

Разрез 1-1

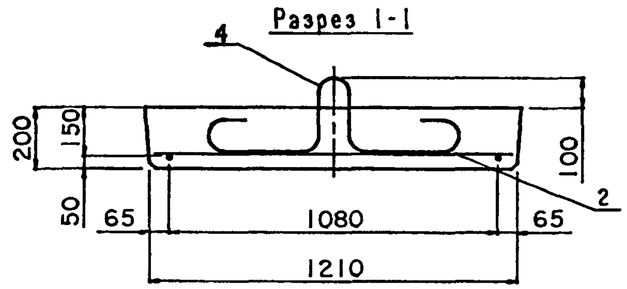

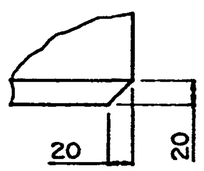

Защитный слой бетона 30мм

1. На чертеже дана конструкция плит правой косины.
   Конструкция плит левой косины зеркальна приведенной.
2. Верхнюю поверхность блоков изготовить шероховатой.

Н.контр.	Прохоров		11.06.91
Нач.отд.	Постовой		11.06.91
Гл.спец.	Прохоров		11.06.91
Гл.инж.	Солодунин		11.06.91
Нач.гр.	Мираков		11.06.91
Инж.IIкат	Цикина		11.06.91
Техн.Iкат.	Горшенина		11.06.91

3.503.1-96.1-1-16СБ

Плиты переходные
ПК800.124.20-ТАII (AIII)-α
ПК800.98.20-ТАII (AIII)-α
Сборочный чертеж

Стадия	Лист	Листов
Р	1	2

СОЮЗДОРПРОЕКТ

Марка	Обозначение	Рис.	Масса, т	α	Габаритные размеры, см
ПК800.124.20-ТАII-50°	3.503.1-96.1-1-16	2	4.9	50°	904x124x30
ПК800.124.20-ТАII-55°				55°	887x124x30
ПК800.124.20-ТАII-60°				60°	872x124x30
ПК800.124.20-ТАII-65°				65°	858x124x30
ПК800.124.20-ТАII-75°				75°	833x124x30
ПК800.124.20-ТАIII-50°	-01			50°	904x124x30
ПК800.124.20-ТАIII-55°				55°	887x124x30
ПК800.124.20-ТАIII-60°				60°	872x124x30
ПК800.124.20-ТАIII-65°				65°	858x124x30
ПК800.124.20-ТАIII-75°				75°	833x124x30
ПК800.98.20-ТАII-50°	-02	1	3.9	50°	882x98x28
ПК800.98.20-ТАII-55°				55°	869x98x28
ПК800.98.20-ТАII-60°				60°	857x98x28
ПК800.98.20-ТАII-65°				65°	846x98x28
ПК800.98.20-ТАII-75°				75°	826x98x28
ПК800.98.20-ТАIII-50°	-03			50°	882x98x28
ПК800.98.20-ТАIII-55°				55°	869x98x28
ПК800.98.20-ТАIII-60°				60°	857x98x28
ПК800.98.20-ТАIII-65°				65°	846x98x28
ПК800.98.20-ТАIII-75°				75°	826x98x28

Формат	Зона	Позиция	Обозначение	Наименование	Количество на исполнение —	01	02	Примечание
				Документация				
			3 503 1-96 1-1-17 СБ	Сборочный чертеж				
			3 503 1-96 1-1-ТТ	Технические требования				
			3 503 1-96 1-1-55 РС	Ведомость расхода стали				
				Сборочные единицы				
		1	3 503 1-96 1-1-46	Сетка С19-ТАII-α	1			
				Сетка С20-ТАII-α		1		
				Сетка С21-ТАII-α			1	
				Детали				
		2	3 503 1-96 1-1-47	Петля Ø 12 AI l-940	2	2	2	0 9кг
				Материалы				
				Бетон В30	0 22	0 3	0 44	м³

Лит			
Шифр	ПТК200 75 15-ТАII-α	ПТК200 100 15-ТАII-α	ПТК200 150 15-ТАII-α

Н контр	Прохоров		11 06 91
Нач отд	Постовой		11 06 91
Гл спец	Прохоров		11 06 91
Гл инж.	Солодунин		11 06 91
Нач гр	Мираков		11 06 91
Инж. IIкат	Цикина		11 06 91
Техн Iкат.	Горшенина		11 06 91

3.503 1-96 1-1-17

Плиты переходные тротуарные
ПТК200 75 15-ТАII-α
ПТК200 100 15-ТАII-α
ПТК200 150 15-ТАII-α

Стадия	Лист	Листов
Р		1

СОЮЗДОРПРОЕКТ

Разрез 2-2

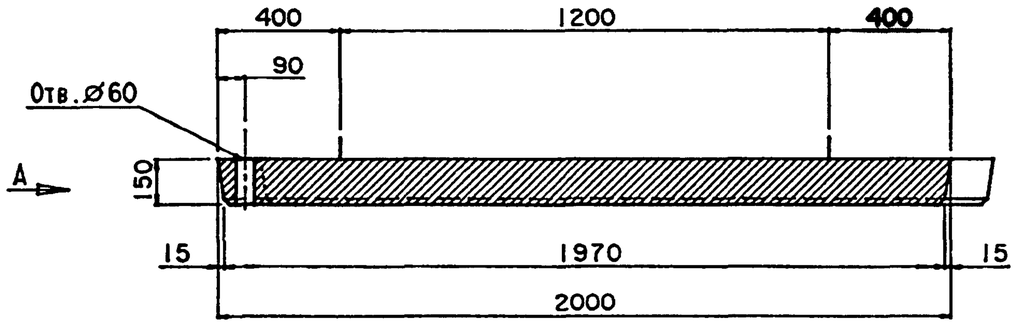

Вид А

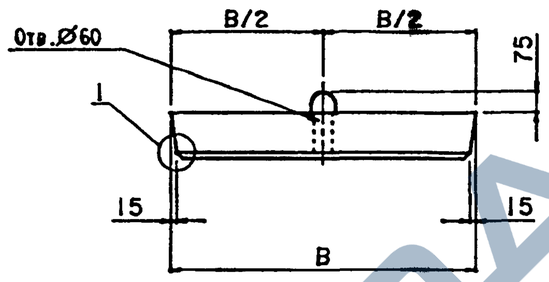

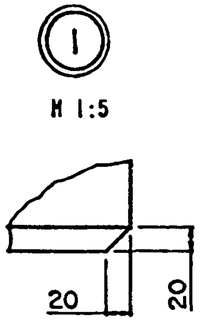

Защитный слой бетона 30мм

Схема армирования плит

План арматурных сеток

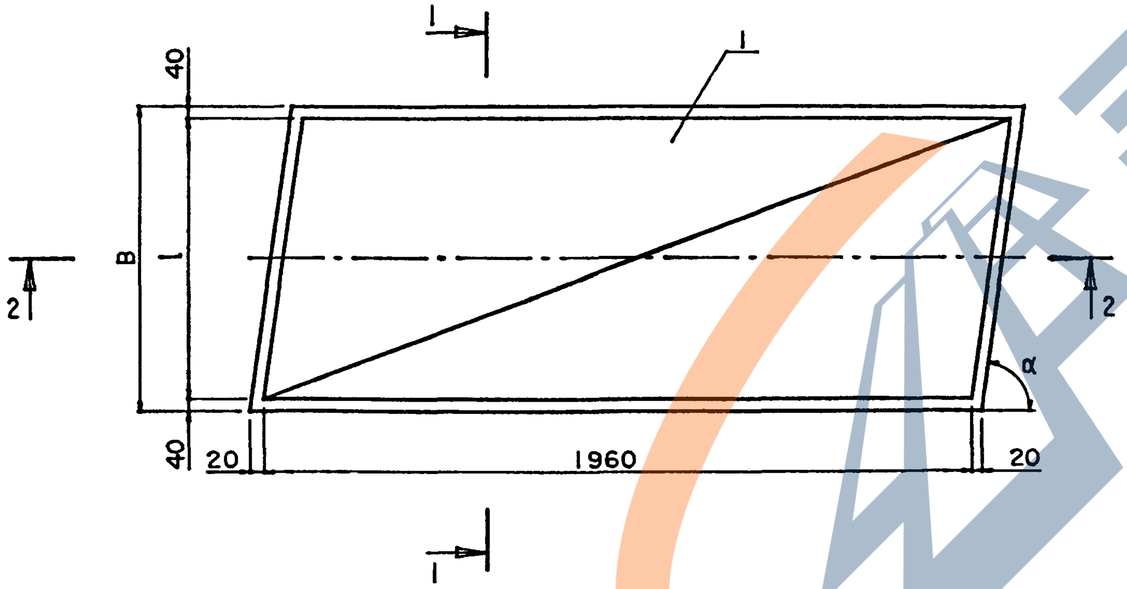

Разрез 1-1

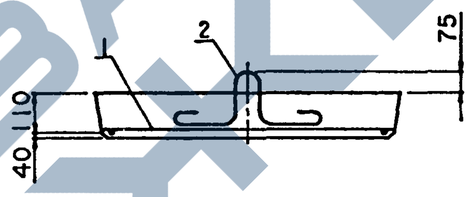

1. На чертеже дана конструкция плит правой косины.
   Конструкция плит левой косины зеркальна приведенной.
2. Верхнюю поверхность блоков изготовить шероховатой.

Н.контр.	Прохоров		11.06.91
Нач.отд.	Постовой		11.06.91
Гл.спец.	Прохоров		11.06.91
Гл.инж.	Солодунин		11.06.91
Нач.гр.	Миряков		11.06.91
Инж.IIкат	Цикина		11.06.91
Техн.Iкат.	Горшенина		11.06.91

3.503.1-96.1-1-17СБ

Плиты переходные тротуарные
ПТК200.75.15-ТАII-α
ПТК200.100.15-ТАII-α
ПТК200.150.15-ТАII-α
Сборочный чертеж.

Стадия	Лист	Листов
Р	1	2

СОЮЗДОРПРОЕКТ

Формат А3

Марка	Обозначение	B, мм	l, мм	Масса, т	α	Габаритные размеры, см
ПТК200.75.15-ТАII-50°	3.503.1-96.1-1-17	750	670	0.55	50°	263x75x22.5
ПТК200.75.15-ТАII-55°					55°	253x75x22.5
ПТК200.75.15-ТАII-60°					60°	244x75x22.5
ПТК200.75.15-ТАII-65°					65°	235x75x22.5
ПТК200.75.15-ТАII-75°					75°	220x75x22.5
ПТК200.100.15-ТАII-50°	-01	1000	920	0.75	50°	284x100x22.5
ПТК200.100.15-ТАII-55°					55°	270x100x22.5
ПТК200.100.15-ТАII-60°					60°	258x100x22.5
ПТК200.100.15-ТАII-65°					65°	247x100x22.5
ПТК200.100.15-ТАII-75°					75°	227x100x22.5
ПТК200.150.15-ТАII-50°	-02	1500	1420	1.1	50°	326x150x22.5
ПТК200.150.15-ТАII-55°					55°	305x150x22.5
ПТК200.150.15-ТАII-60°					60°	287x150x22.5
ПТК200.150.15-ТАII-65°					65°	270x150x22.5
ПТК200.150.15-ТАII-75°					75°	240x150x22.5

C1-TAII , C1-TAIII

C2-TAII , C2-TAIII

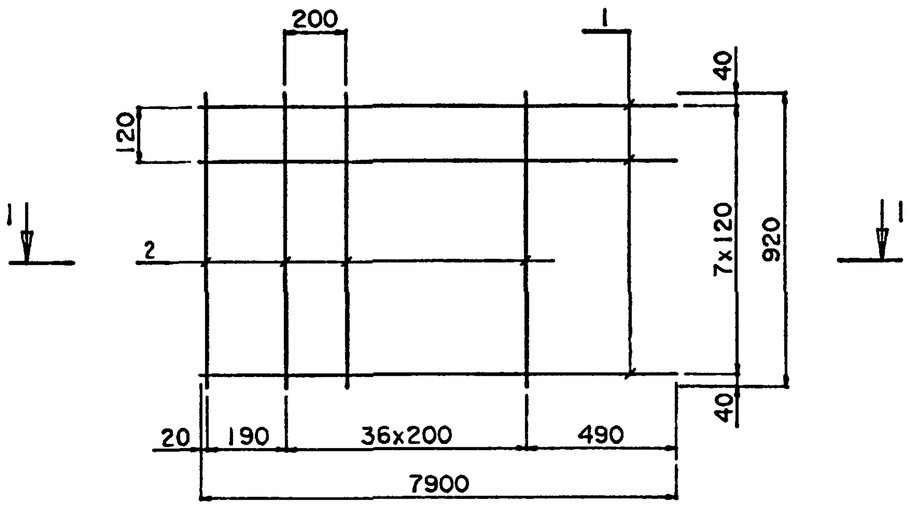

C3-TAII , C3-TAIII

C4-TAII , C4-TAIII

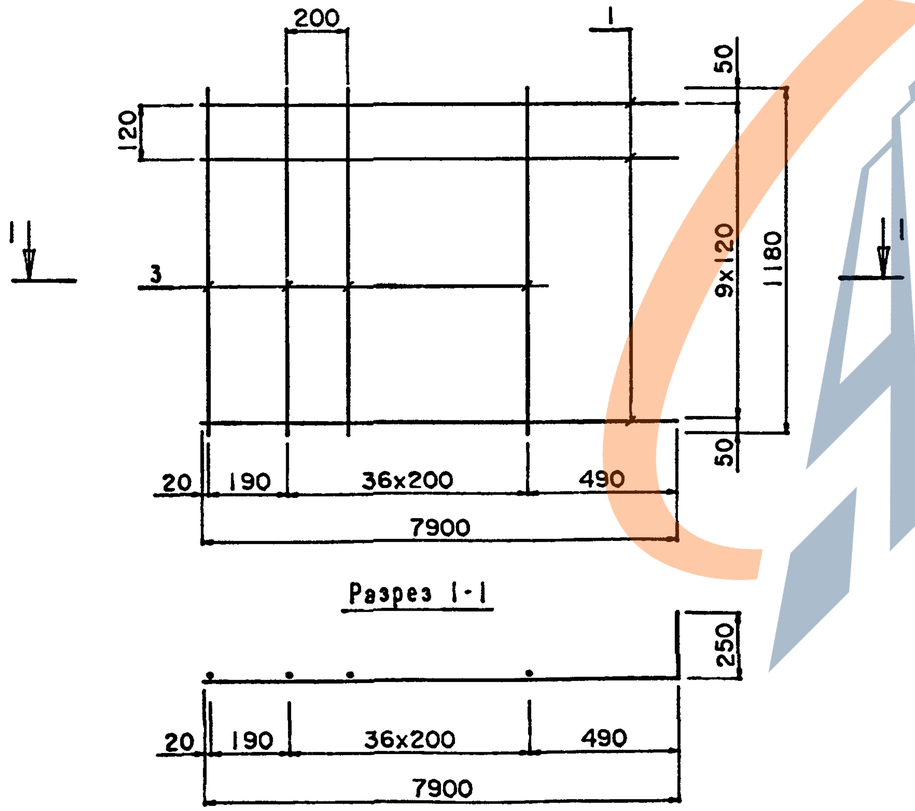

Разрез 1-1

Поз. 1

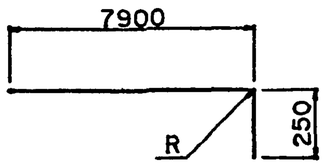

Диаметр стержня	R
22	66
20	60
12	36
10	30

Марка Сетки	Поз.	Наименование		Кол.	Масса ед., кг	Масса сетки, кг
C1-TAII	1	Ø22 AII,	l=8120	8	24.38	202.6
	2	Ø6 AI,	l=920	38	0.2	
C1-TAIII	1	Ø20 AIII,	l=8120	8	20.2	169.2
	2	Ø6 AI,	l=920	38	0.2	
C2-TAII	1	Ø12 AII,	l=8135	8	7.26	65.7
	2	Ø6 AI,	l=920	38	0.2	
C2-TAIII	1	Ø10 AIII,	l=8135	8	5.05	48.0
	2	Ø6 AI,	l=920	38	0.2	
C3-TAII	1	Ø22 AII,	l=8120	10	24.38	253.7
	3	Ø6 AI,	l=1180	38	0.26	
C3-TAIII	1	Ø20 AIII,	l=8120	10	20.2	211.9
	3	Ø6 AI,	l=1180	38	0.26	
C4-TAII	1	Ø12 AII,	l=8135	10	7.26	82.5
	3	Ø6 AI,	l=1180	38	0.26	
C4-TAIII	1	Ø10 AIII,	l=8135	10	5.05	60.4
	3	Ø6 AI,	l=1180	38	0.26	

Н.контр.	Прохоров		11.06.91
Нач.отд.	Постовой		11.06.91
Гл.спец.	Прохоров		11.06.91
Гл.инж.	Солодунин		11.06.91
Нач.гр.	Мираков		11.06.91
Инж.IIкат	Цикина		11.06.91
Техн.Iкат.	Горшенина		11.06.91

3.503.1-96.1-1-18

Сетка C1-TAII(AIII), C2-TAII(AIII), C3-TAII(AIII), C4-TAII(AIII)

Стадия	Лист	Листов
Р		1

СОЮЗДОРПРОЕКТ

С5-ТАII , С5-ТАIII

С6-ТАII , С6-ТАIII

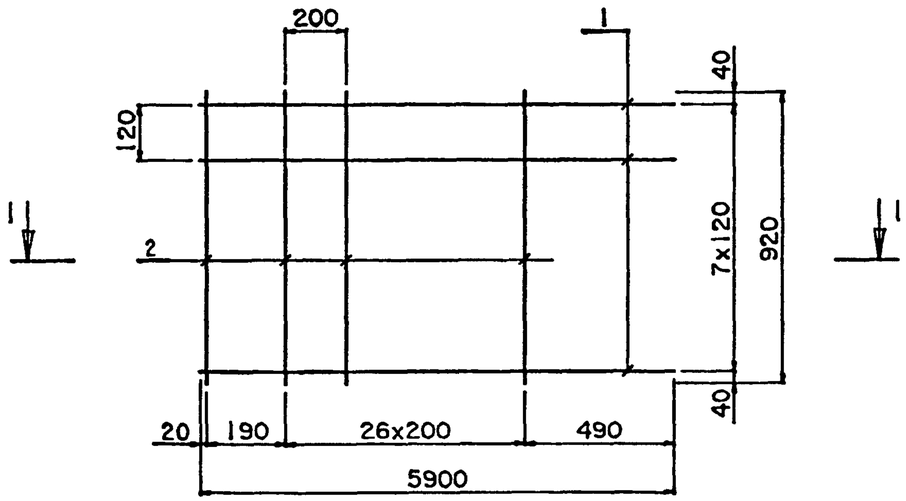

С7-ТАII , С7-ТАIII

С8-ТАII , С8-ТАIII

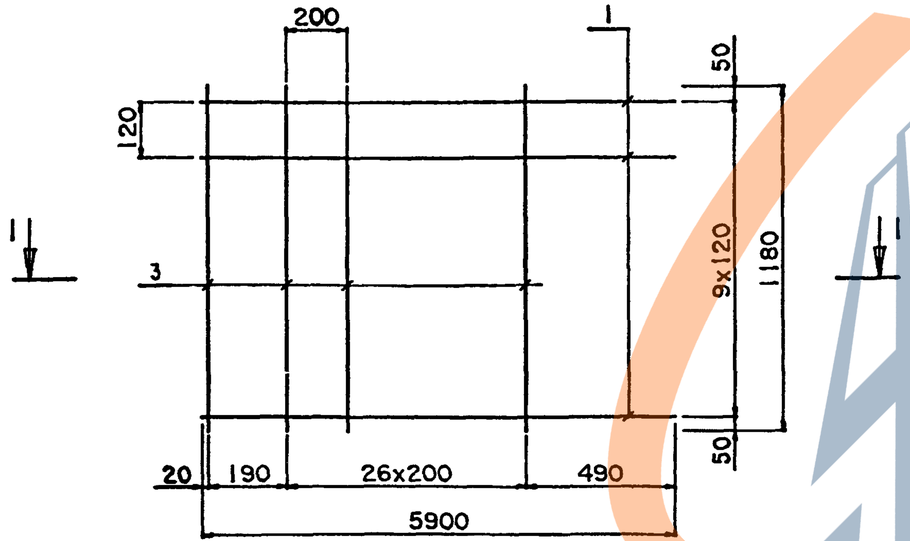

Разрез 1-1

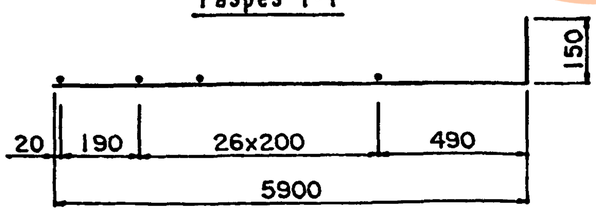

Поз. 1

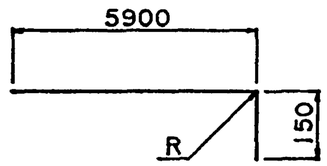

Диаметр стержня	R
20	60
18	54
12	36
10	30

Марка Сетки	Поз.	Наименование		Кол.	Масса ед., кг	Масса сетки, кг
С5-ТАII	1	⌀20 AII,	l=6025	8	15.02	125.8
	2	⌀6 AI,	l=920	28	0.2	
С5-ТАIII	1	⌀18 AIII,	l=6025	8	12.16	102.9
	2	⌀6 AI,	l=920	28	0.2	
С6-ТАII	1	⌀12 AII,	l=6035	8	5.4	48.8
	2	⌀6 AI,	l=920	28	0.2	
С6-ТАIII	1	⌀10 AIII,	l=6035	8	3.75	35.6
	2	⌀6 AI,	l=920	28	0.2	
С7-ТАII	1	⌀20 AII,	l=6025	10	15.02	157.5
	3	⌀6 AI,	l=1180	28	0.26	
С7-ТАIII	1	⌀18 AIII,	l=6025	10	12.16	128.9
	3	⌀6 AI,	l=1180	28	0.26	
С8-ТАII	1	⌀12 AII,	l=6035	10	5.4	61.3
	3	⌀6 AI,	l=1180	28	0.26	
С8-ТАIII	1	⌀10 AIII,	l=6035	10	3.75	44.8
	3	⌀6 AI,	l=1180	28	0.26	

Н.контр.	Прохоров		11.06.91
Нач.отд.	Постовой		11.06.91
Гл.спец.	Прохоров		11.06.91
Гл.инж.	Солодунин		11.06.91
Нач.гр.	Мираков		11.06.91
Инж.IIкат	Цикина		11.06.91
Техн.Iкат.	Горшенина		11.06.91

3.503.1-96.1-1-19

Сетка С5-ТАII (AIII), С6-ТАII (AIII), С7-ТАII (AIII), С8-ТАII (AIII)

Стадия	Лист	Листов
Р		1

СОЮЗДОРПРОЕКТ

С9-ТАII , С9-ТАIII

С10-ТАII , С10-ТАIII

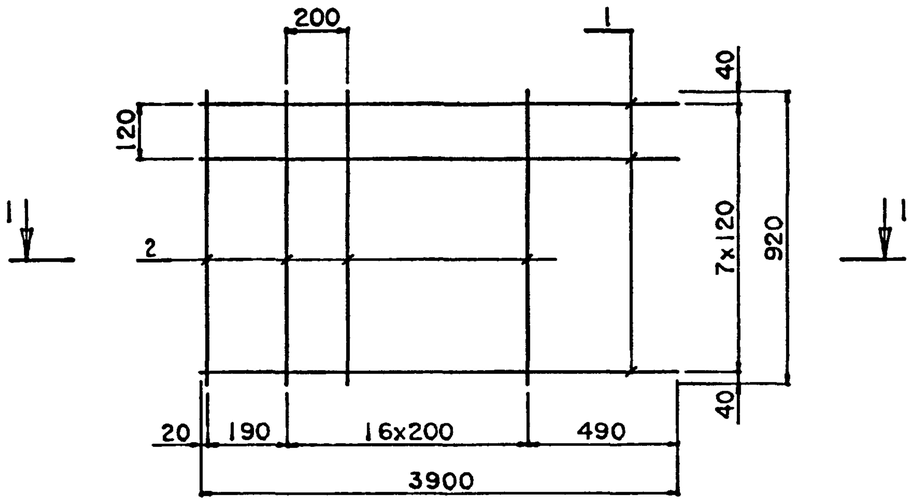

С11-ТАII , С11-ТАIII

С12-ТАII , С12-ТАIII

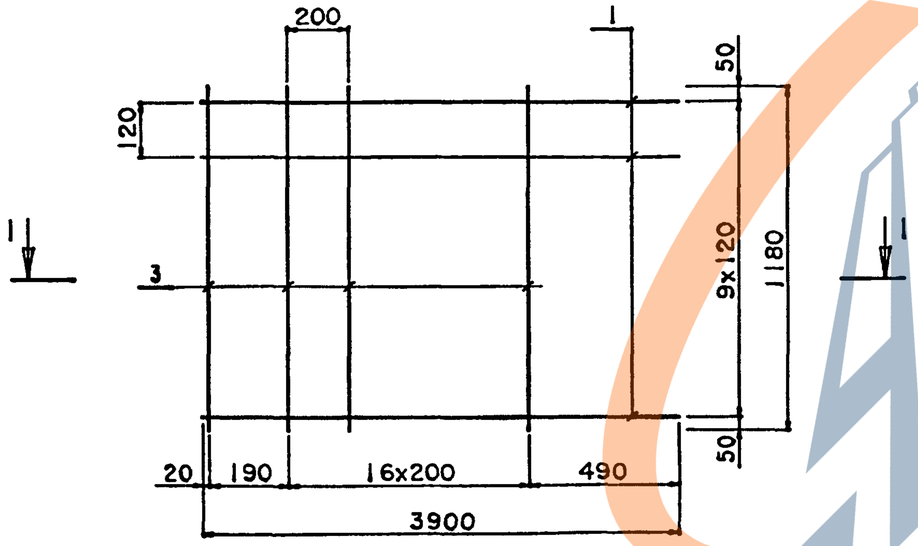

Разрез 1-1

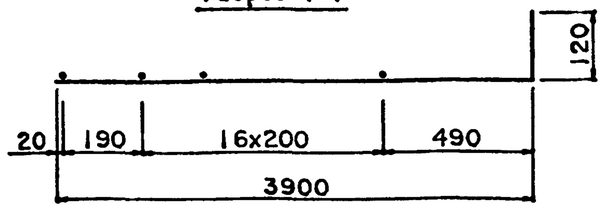

Поз.1

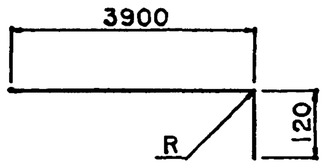

Диаметр стержня	R
16	48
14	42
12	36
10	30

Марка Сетки	Поз.	Наименование		Кол.	Масса ед., кг	Масса сетки, кг
С9-ТАII	1	Ø16 AII,	l=4000	8	6.4	54.8
	2	Ø6 AI,	l=920	18	0.2	
С9-ТАIII	1	Ø14 AIII,	l=4000	8	4.9	42.8
	2	Ø6 AI,	l=920	18	0.2	
С10-ТАII	1	Ø12 AII,	l=4005	8	3.6	32.4
	2	Ø6 AI,	l=920	18	0.2	
С10-ТАIII	1	Ø10 AIII,	l=4005	8	2.5	23.6
	2	Ø6 AI,	l=920	18	0.2	
С11-ТАII	1	Ø16 AII,	l=4000	10	6.4	68.7
	3	Ø6 AI,	l=1180	18	0.26	
С11-ТАIII	1	Ø14 AIII,	l=4000	10	4.9	53.7
	3	Ø6 AI,	l=1180	18	0.26	
С12-ТАII	1	Ø12 AII,	l=4005	10	3.6	40.7
	3	Ø6 AI,	l=1180	18	0.26	
С12-ТАIII	1	Ø10 AIII,	l=4005	10	2.5	29.7
	3	Ø6 AI,	l=1180	18	0.26	

Н.контр.	Прохоров		11.06.91
Нач.отд.	Постовой		11.06.91
Гл.спец.	Прохоров		11.06.91
Гл.инж.	Солодунин		11.06.91
Нач.гр.	Мираков		11.06.91
Инж.IIкат	Цыкина		11.06.91
Техн.Iкат.	Горшенина		11.06.91

3.503.1-96.1-1-20

Сетка С9-ТАII(AIII), С10-ТАII(AIII), С11-ТАII(AIII), С12-ТАII(AIII)

Стадия	Лист	Листов
Р		1

СОЮЗДОРПРОЕКТ

С13-ТАII , С13-ТАIII

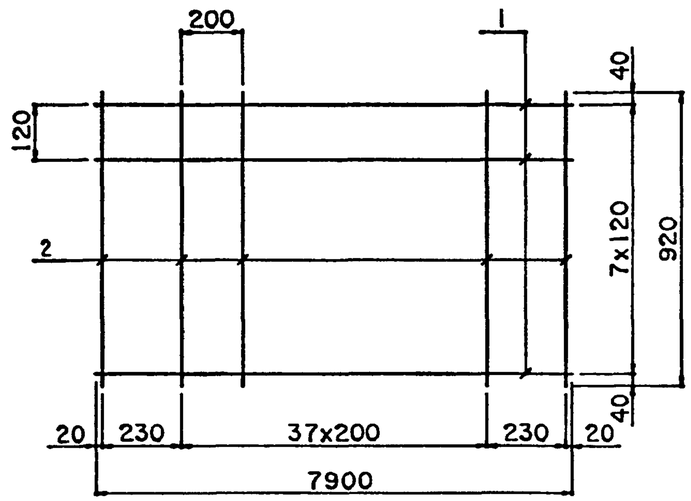

Марка Сетки	Поз.	Наименование		Кол.	Масса ед., кг	Масса сетки, кг
С13-ТАII	1	Ø 25 AII,	l =7900	8	30.65	253.2
	2	Ø 6 AI,	l =920	40	0.2	
С13-ТАIII	1	Ø 22 AIII,	l =7900	8	23.72	197.8
	2	Ø 6 AI,	l =920	40	0.2	
С14-ТАII	1	Ø 25 AII,	l =7900	10	30.65	316.9
	3	Ø 6 AI,	l =1180	40	0.26	
С14-ТАIII	1	Ø 22 AIII,	l =7900	10	23.72	247.6
	3	Ø 6 AI,	l =1180	40	0.26	

С14-ТАII , С14-ТАIII

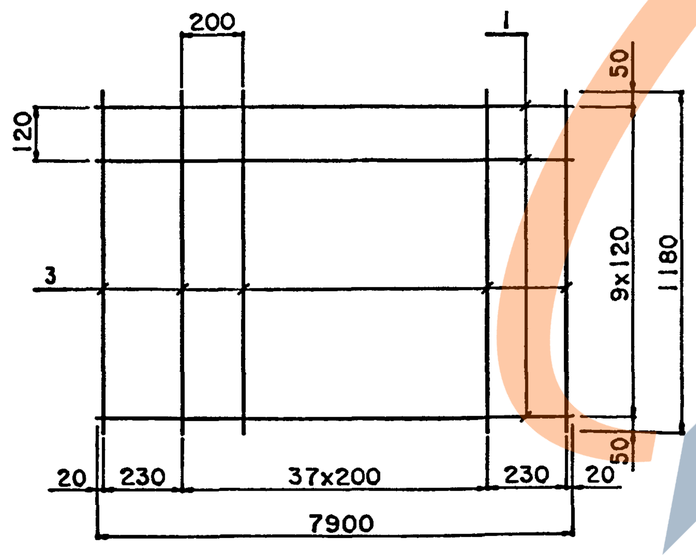

Н.контр.	Прохоров		11.06.91
Нач.отд.	Постовая		11.06.91
Гл.спец.	Прохоров		11.06.91
Гл.инж.	Солодунин		11.06.91
Нач.гр.	Мираков		11.06.91
Инж.IIкат	Цикина		11.06.91
Техн.Iкат.	Горшенина		11.06.91

3.503.1-96.1-1-21

Сетка С13-ТАII(AIII), С14-ТАII(AIII)

Стадия	Лист	Листов
Р		1

СОЮЗДОРПРОЕКТ

С15-ТАII , С15-ТАIII

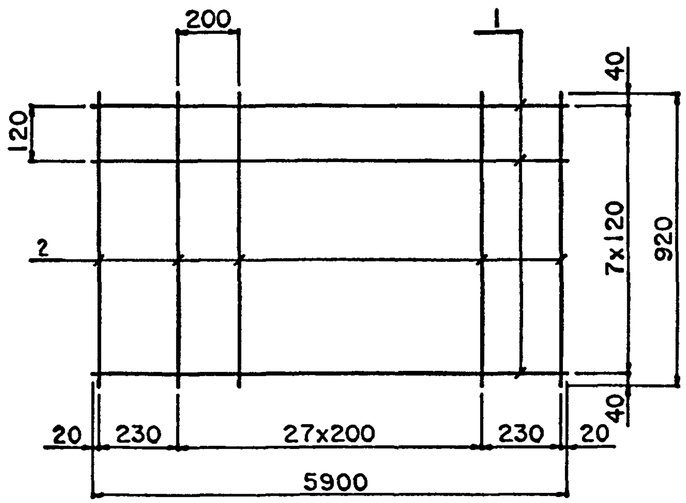

Марка Сетки	Поз	Наименование		Кол	Масса ед . кг	Масса сетки, кг
С15-ТАII	1	Ø 22 AII ,	l =5900	8	17 76	148 1
	2	Ø 6 AI,	l =920	30	0 20	
С15-ТАIII	1	Ø 20 AIII,	l =5900	8	14 72	123.8
	2	Ø 6 AI,	l =920	30	0 20	
С16-ТАII	1	Ø 22 AII ,	l =5900	10	17.76	185 4
	3	Ø 6 AI,	l =1180	30	0 26	
С16-ТАIII	1	Ø 20 AIII,	l =5900	10	14 72	155 0
	3	Ø 6 AI,	l =1180	30	0 26	

С16-ТАII , С16-ТАIII

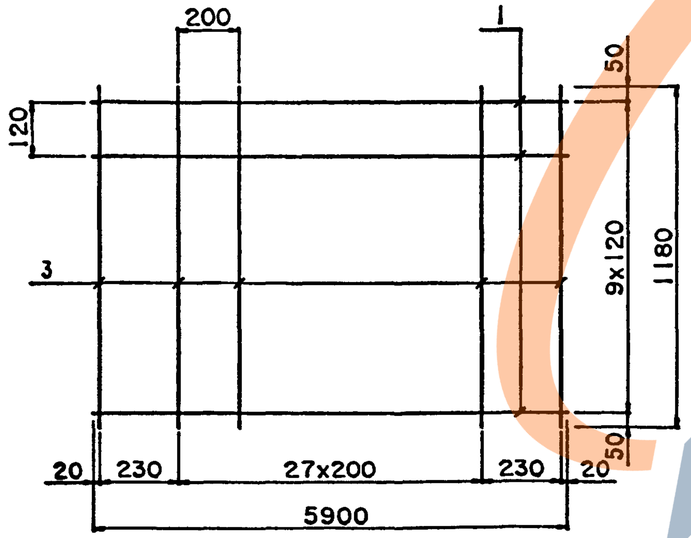

Н контр	Прохоров		11 06 91	3.503.1-96.1-1-22	
Нач отд	Постовой		11 06 91		
Гл.спец	Прохоров		11 06 91	Сетка С15-ТАII (AIII), С16-ТАII(AIII)	Стадия: Р; Лист: ; Листов: 1
Гл инж.	Солодунин		11 06 91		
Нач.гр.	Мираков		11 06 91		
Инж.IIкат	Цикина		11 06 91		СОЮЗДОРПРОЕКТ
Техн Iкат.	Горшенина		11 06 91		

С17-ТАII , С17-ТАIII

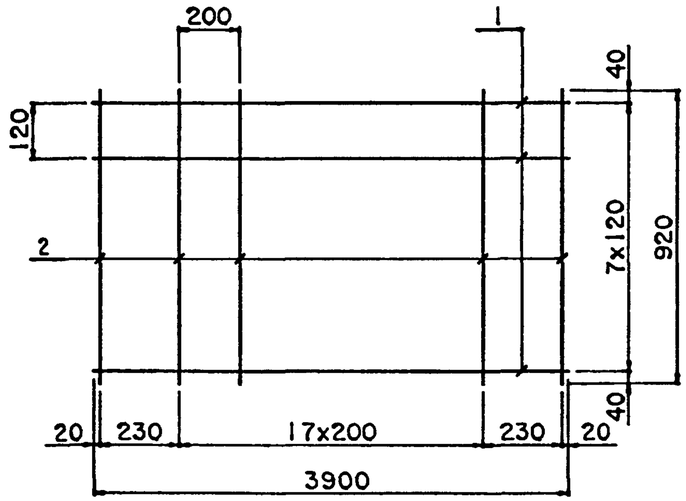

Марка Сетки	Поз.	Наименование		Кол.	Масса ед., кг	Масса сетки, кг
С17-ТАII	1	⌀ 16 AII,	l=3900	8	6.26	54.1
	2	⌀ 6 AI,	l=920	20	0.20	
С17-ТАIII	1	⌀ 14 AIII,	l=3900	8	4.79	42.3
	2	⌀ 6 AI,	l=920	20	0.20	
С18-ТАII	1	⌀ 16 AII,	l=3900	10	6.26	67.8
	3	⌀ 6 AI,	l=1180	20	0.26	
С18-ТАIII	1	⌀ 14 AIII,	l=3900	10	4.79	53.1
	3	⌀ 6 AI,	l=1180	20	0.26	

С18-ТАII , С18-ТАIII

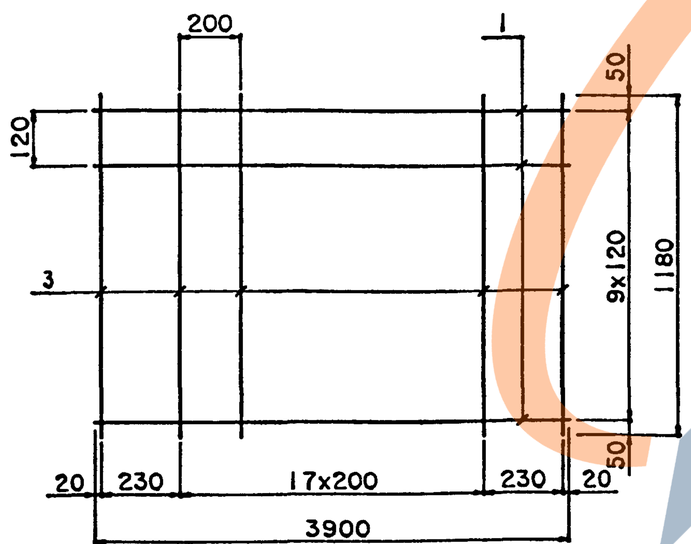

Н.контр.	Прохоров		11.06.91
Нач.отд.	Постовой		11.06.91
Гл.спец.	Прохоров		11.06.91
Гл.инж.	Солодунин		11.06.91
Нач.гр.	Мираков		11.06.91
Инж.IIкат	Цикина		11.06.91
Техн.Iкат.	Горшенина		11.06.91

3.503.1-96.1-1-23

Сетка С17-ТАII (AIII), С18-ТАII(AIII)

Стадия	Лист	Листов
Р		1

СОЮЗДОРПРОЕКТ

К1-ТАII, К1-ТАIII

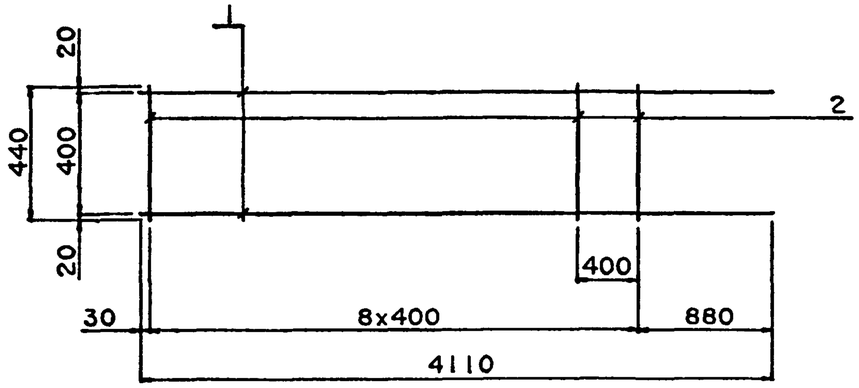

К2-ТАII, К2-ТАIII

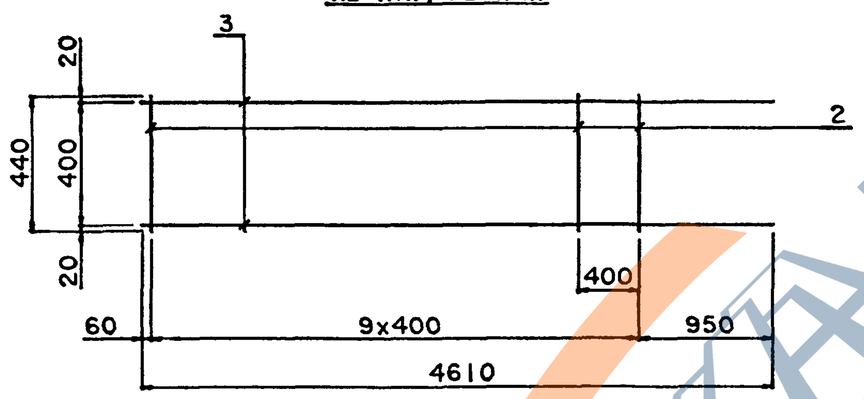

К3-ТАII, К3-ТАIII

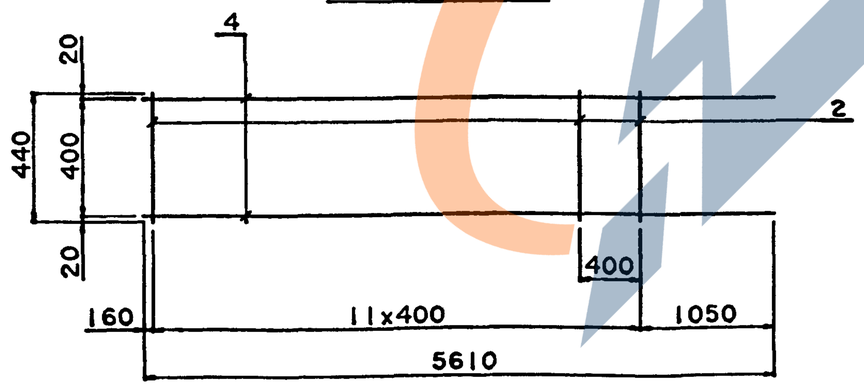

К4-ТАII, К4-ТАIII

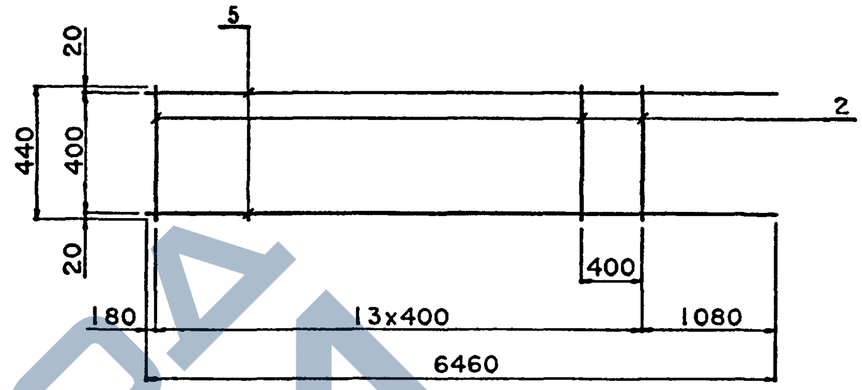

Марка каркаса	Поз.	Наименование		Кол.	Масса ед., кг	Масса каркаса, кг
К1-ТАII	1	Ø 14 AII,	l =4110	2	4.98	11.6
	2	Ø 8 AI,	l =440	9	0.18	
К1-ТАIII	1	Ø 12 AIII,	l =4110	2	3.65	8.9
	2	Ø 8 AI,	l =440	9	0.18	
К2-ТАII	3	Ø 14 AII,	l =4610	2	5.58	13.0
	2	Ø 8 AI,	l =440	10	0.18	
К2-ТАIII	3	Ø 12 AIII,	l =4610	2	4.10	10.0
	2	Ø 8 AI,	l =440	10	0.18	
К3-ТАII	4	Ø 14 AII,	l =5610	2	6.79	15.8
	2	Ø 8 AI,	l =440	12	0.18	
К3-ТАIII	4	Ø 12 AIII,	l =5610	2	4.98	12.2
	2	Ø 8 AI,	l =440	12	0.18	
К4-ТАII	5	Ø 14 AII,	l =6460	2	7.82	18.2
	2	Ø 8 AI,	l =440	14	0.18	
К4-ТАIII	5	Ø 12 AIII,	l =6460	2	5.74	14.0
	2	Ø 8 AI,	l =440	14	0.18	

Н.контр.	Прохоров		11.06.91
Нач.отд.	Постовой		11.06.91
Гл.спец.	Прохоров		11.06.91
Гл.инж.	Солодунин		11.06.91
Нач.гр.	Мираков		11.06.91
Инж.IIкат.	Цикина		11.06.91
Техн.Iкат.	Горшенина		11.06.91

3.503.1-96.1-1-24

Каркас К1-ТАII (AIII),
К2-ТАII (AIII),
К3-ТАII (AIII),
К4-ТАII (AIII)

Стадия	Лист	Листов
Р		1

СОЮЗДОРПРОЕКТ

К5-ТАII (AIII)

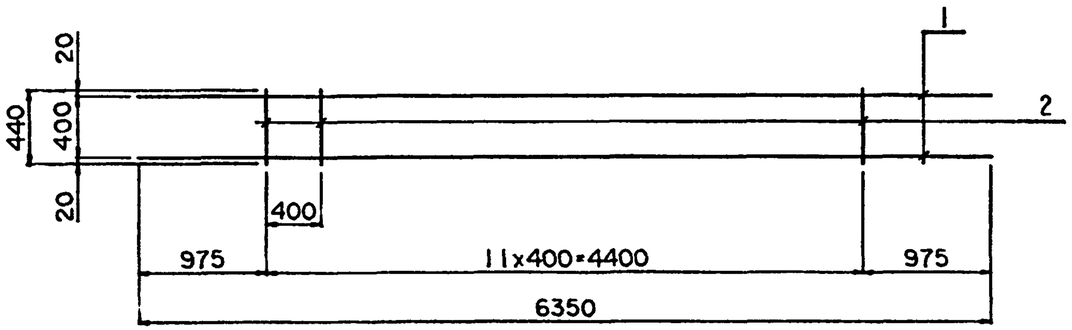

Марка каркаса	Поз.	Наименование	Кол-во	Масса ед., кг	Масса, кг
К5-ТАII	1	Ø 14AII l=6350	2	7.68	17.5
	2	Ø 8 AI l=440	12	0.18	
К5-ТАIII	1	Ø 12AIII l=6350	2	5.64	13.5
	2	Ø 8 AI l=440	12	0.18	

Н.контр.	Прохоров		11.06.91	3.503.1-96.1-1-25		
Нач.отд.	Постовой		11.06.91			
Гл.спец.	Прохоров		11.06.91	Каркасы К5-ТАII (AIII)	Стадия: Р	Лист:	Листов: 1
Гл.инж.	Солодунин		11.06.91				
Нач.гр.	Мираков		11.06.91		СОЮЗДОРПРОЕКТ		
Инж.IIкат	Цыкина		11.06.91				
Техн.Iкат.	Горшенина		11.06.91				

Формат А4

Ф40-ТАI, Ф30-ТАI, Ф25-ТАI

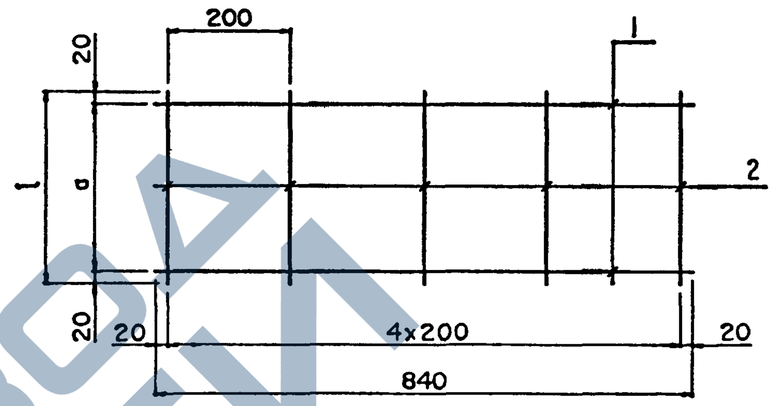

Марка фиксатора	a, мм	l, мм
Ф40-ТАI	275	315
Ф30-ТАI	175	215
Ф25-ТАI	125	165

Марка фиксатора	Поз.	Наименование	Кол-во	Масса ед., кг	Масса, кг
Ф40-ТАI	1	Ø 8 AI l=840	2	0.33	1.3
	2	Ø 8 AI l=315	5	0.12	
Ф30-ТАI	1	Ø 8 AI l=840	2	0.33	1.1
	2	Ø 8 AI l=215	5	0.08	
Ф25-ТАI	1	Ø 8 AI l=840	2	0.33	1.0
	2	Ø 8 AI l=165	5	0.07	

Н.контр.	Прохоров		11.06.91	3.503.1-96.1-1-26		
Нач.отд.	Постовой		11.06.91			
Гл.спец.	Прохоров		11.06.91	Фиксаторы Ф40-ТАI, Ф30-ТАI, Ф25-ТАI	Стадия: Р	Лист:	Листов: 1
Гл.инж.	Солодунин		11.06.91				
Нач.гр.	Мираков		11.06.91		СОЮЗДОРПРОЕКТ		
Инж.IIкат	Цыкина		11.06.91				
Техн.Iкат.	Горшенина		11.06.91				

Формат А4

C19-TAII

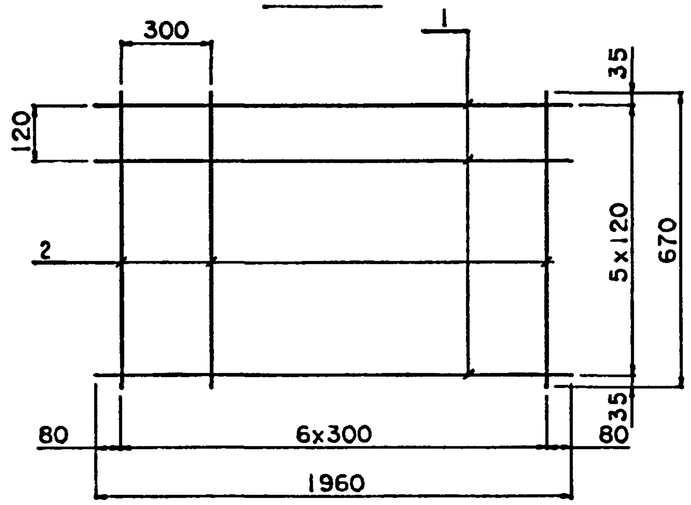

C20-TAII

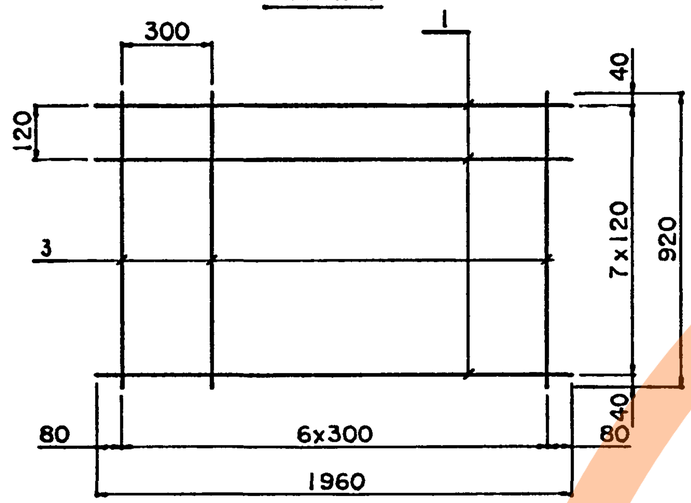

C21-TAII

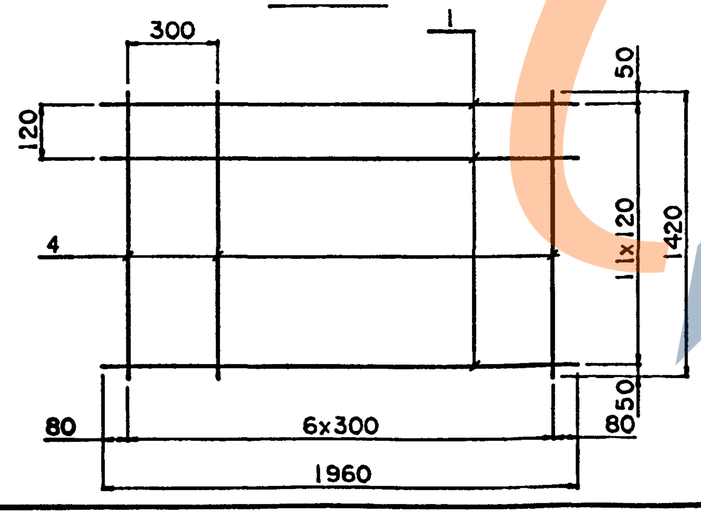

Марка Сетки	Поз.	Наименование		Кол.	Масса ед., кг	Масса сетки, кг
C19-TAII	1	Ø10 AII.	l=1960	6	1.21	8.3
	2	Ø6 AI.	l=670	7	0.15	
C20-TAII	1	Ø10 AII.	l=1960	8	1.21	11.2
	3	Ø6 AI.	l=920	7	0.21	
C21-TAII	1	Ø10 AII.	l=1960	12	1.21	16.8
	4	Ø6 AI.	l=1420	7	0.32	

Н.контр.	Прохоров		11.06.91
Нач.отд.	Постовой		11.06.91
Гл.спец.	Прохоров		11.06.91
Гл.инж.	Солодунин		11.06.91
Нач.гр.	Миряков		11.06.91
Инж.IIкат	Шикина		11.06.91
Техн.Iкат.	Горшенина		11.06.91

3.503.1-96.1-1-27

Сетки C19-TAII, C20-TAII, C21-TAII

Стадия	Лист	Листов
Р		1

СОЮЗДОРПРОЕКТ

СI-ТАII (АIII)-α

Вид А

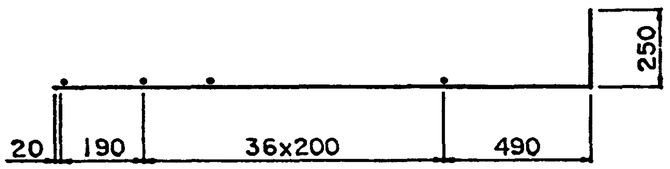

План

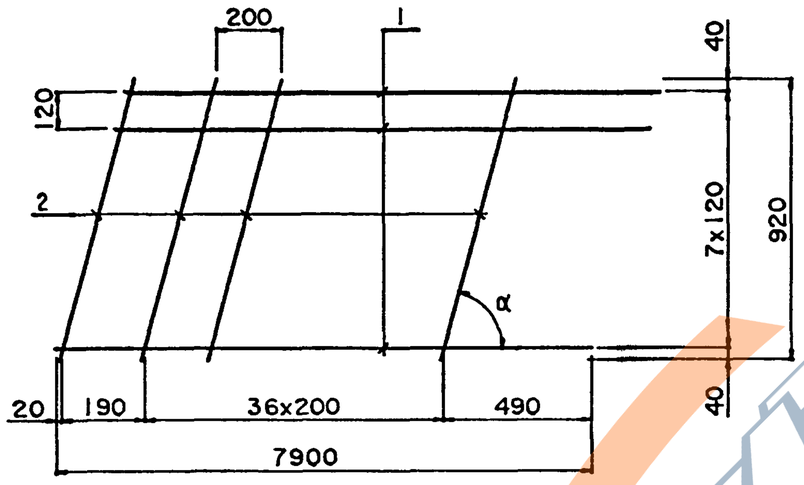

Поз. I

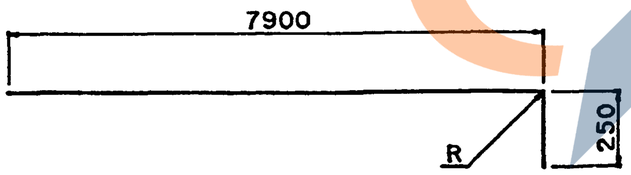

Диаметр стержня	R
22	66
20	60

Марка сетки	Поз.	Наименование		Кол.	Масса ед., кг	Масса сетки, кг
СI-ТАII-50°	1	Ø 22 АII,	l=8120	8	24.38	205.3
	2	Ø 6 АI,	l=1200	38	0.27	
СI-ТАIII-50°	1	Ø 20 АIII,	l=8120	8	20.2	171.9
	2	Ø 6 АI,	l=1200	38	0.27	
СI-ТАII-55°	1	Ø 22 АII,	l=8120	8	24.38	204.6
	2	Ø 6 АI,	l=1120	38	0.25	
СI-ТАIII-55°	1	Ø 20 АIII,	l=8120	8	20.2	171.1
	2	Ø 6 АI,	l=1120	38	0.25	
СI-ТАII-60°	1	Ø 22 АII,	l=8120	8	24.38	204.2
	2	Ø 6 АI,	l=1060	38	0.24	
СI-ТАIII-60°	1	Ø 20 АIII,	l=8120	8	20.2	170.8
	2	Ø 6 АI,	l=1060	38	0.24	
СI-ТАII-65°	1	Ø 22 АII,	l=8120	8	24.38	203.8
	2	Ø 6 АI,	l=1020	38	0.23	
СI-ТАIII-65°	1	Ø 20 АIII,	l=8120	8	20.2	170.4
	2	Ø 6 АI,	l=1020	38	0.23	
СI-ТАII-75°	1	Ø 22 АII,	l=8120	8	24.38	203.1
	2	Ø 6 АI,	l=950	38	0.21	
СI-ТАIII-75°	1	Ø 20 АIII,	l=8120	8	20.2	169.6
	2	Ø 6 АI,	l=950	38	0.21	

Н.контр.	Прохоров		11.06.91
Нач.отд.	Постовой		11.06.91
Гл.спец.	Прохоров		11.06.91
Гл.инж.	Солодунин		11.06.91
Нач.гр.	Мираков		11.06.91
Инж.IIкат.	Цыкина		11.06.91
Техн.Iкат.	Горшенина		11.06.91

3.503.1-96.1-1-28

Сетка СI-ТАII (АIII)-α

Стадия	Лист	Листов
Р		I

СОЮЗДОРПРОЕКТ

С2-ТАII(AIII)-α

Вид А

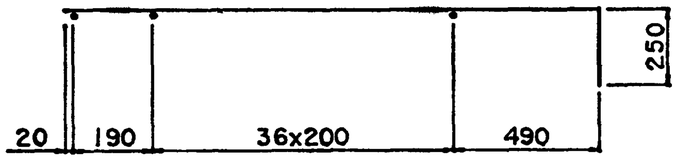

План

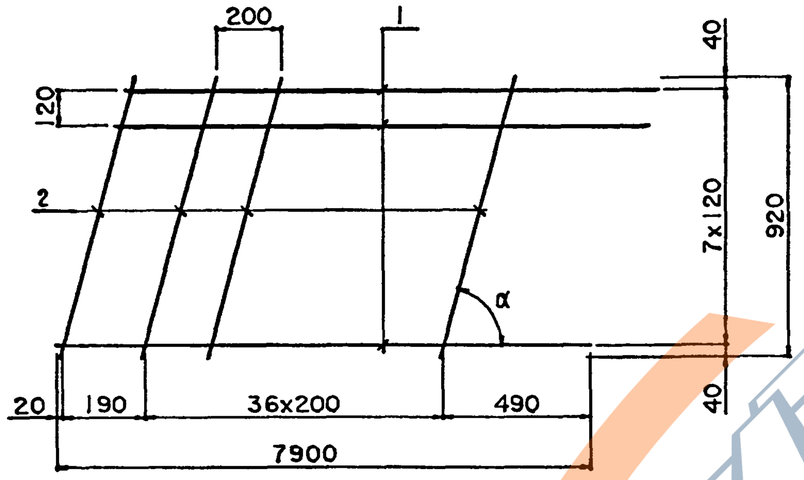

Поз.1

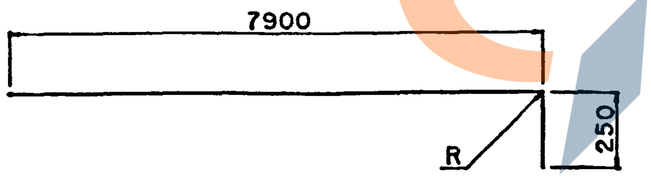

Диаметр стержня	R
12	36
10	30

Марка сетки	Поз.	Наименование		Кол.	Масса ед., кг	Масса сетки, кг
С2-ТАII-50°	1	Ø 12AII,	l=8135	8	7.26	68.4
	2	Ø 6 AI,	l=1200	38	0.27	
С2-ТАIII-50°	1	Ø 10AIII,	l=8135	8	5 05	50.7
	2	Ø 6 AI,	l=1200	38	0.27	
С2-ТАII-55°	1	Ø 12AII,	l=8135	8	7.26	67.6
	2	Ø 6 AI,	l=1120	38	0.25	
С2-ТАIII-55°	1	Ø 10AIII,	l=8135	8	5.05	49 9
	2	Ø 6 AI,	l=1120	38	0.25	
С2-ТАII-60°	1	Ø 12AII,	l=8135	8	7.26	67.2
	2	Ø 6 AI,	l=1060	38	0 24	
С2-ТАIII-60°	1	Ø 10AIII,	l=8135	8	5.05	49.6
	2	Ø 6 AI,	l=1060	38	0 24	
С2-ТАII-65°	1	Ø 12AII,	l=8135	8	7.26	66.9
	2	Ø 6 AI,	l=1020	38	0.23	
С2-ТАIII-65°	1	Ø 10AIII,	l=8135	8	5.05	49.2
	2	Ø 6 AI,	l=1020	38	0.23	
С2-ТАII-75°	1	Ø 12AII,	l=8135	8	7.26	66.1
	2	Ø 6 AI,	l=950	38	0 21	
С2-ТАIII-75°	1	Ø 10AIII,	l=8135	8	5.05	48.4
	2	Ø 6 AI,	l=950	38	0.21	

Н.контр.	Прохоров		11.06.91
Нач.отд.	Постовой		11.06.91
Гл.спец.	Прохоров		11.06.91
Гл.инж.	Солодунин		11.06.91
Нач.гр.	Мираков		11.06.91
Инж.1кат.	Цыкина		11.06.91
Техн.1кат.	Горшенина		11.06.91

3.503.1-96.1-1-29

Сетка С2-ТАII(AIII)-α

Стадия	Лист	Листов
Р		1

СОЮЗДОРПРОЕКТ

С3-ТАII (AIII)-α

Вид А

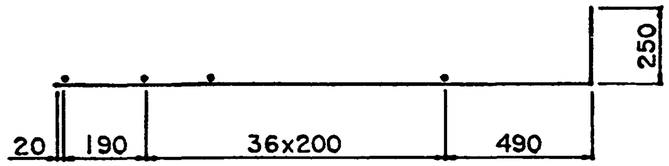

План

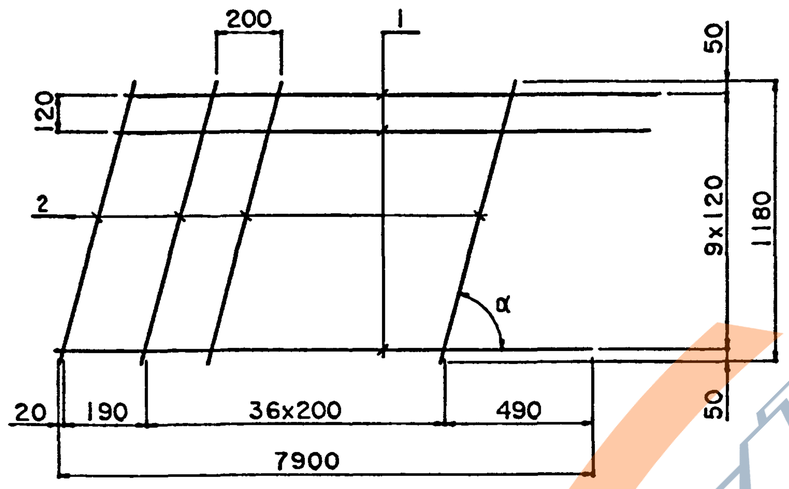

А

Поз.1

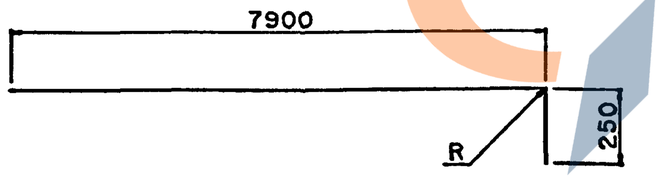

Диаметр стержня	R
22	66
20	60

Марка сетки	Поз.	Наименование		Кол.	Масса ед., кг	Масса сетки, кг
С3-ТАII-50°	1	Ø 22 AII,	l=8120	10	24.38	257.1
	2	Ø 6 AI,	l=1540	38	0.35	
С3-ТАIII-50°	1	Ø 20 AIII,	l=8120	10	20.2	215.3
	2	Ø 6 AI,	l=1540	38	0.35	
С3-ТАII-55°	1	Ø 22 AII,	l=8120	10	24.38	256.0
	2	Ø 6 AI,	l=1440	38	0 32	
С3-ТАIII-55°	1	Ø 20 AIII,	l=8120	10	20.2	214.2
	2	Ø 6 AI,	l=1440	38	0.32	
С3-ТАII-60°	1	Ø 22 AII,	l=8120	10	24.38	255.2
	2	Ø 6 AI,	l=1360	38	0.3	
С3-ТАIII-60°	1	Ø 20 AIII,	l=8120	10	20.2	213.4
	2	Ø 6 AI,	l=1360	38	0.3	
С3-ТАII-65°	1	Ø 22 AII,	l=8120	10	24.38	254.8
	2	Ø 6 AI,	l=1300	38	0.29	
С3-ТАIII-65°	1	Ø 20 AIII,	l=8120	10	20.2	213.0
	2	Ø 6 AI,	l=1300	38	0.29	
С3-ТАII-75°	1	Ø 22 AII,	l=8120	10	24.38	254 1
	2	Ø 6 AI,	l=1220	38	0.27	
С3-ТАIII-75°	1	Ø 20 AIII,	l=8120	10	20.2	212.3
	2	Ø 6 AI,	l=1220	38	0.27	

Н.контр.	Прохоров		11.06.91
Нач.отд.	Постовой		11.06.91
Гл.спец.	Прохоров		11.06.91
Гл инж.	Солодунин		11.06.91
Нач.гр.	Мираков		11.06.91
Инж.1кат.	Цикина		11.06.91
Техн.1кат	Горшенина		11.06.91

3.503.1-96.1-1-30

Сетка С3-ТАII (AIII)-α

Стадия	Лист	Листов
Р		1

СОЮЗДОРПРОЕКТ

С4-ТАII(AIII)-α

Вид А

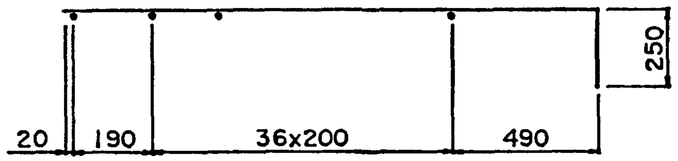

План

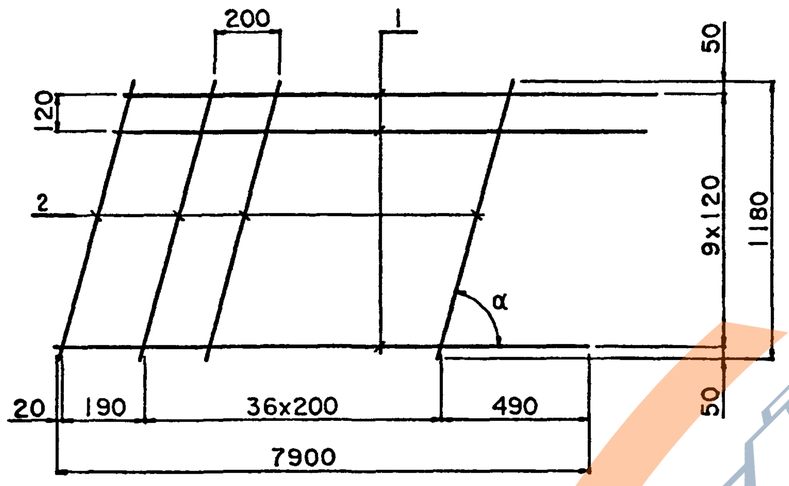

А

Поз.1

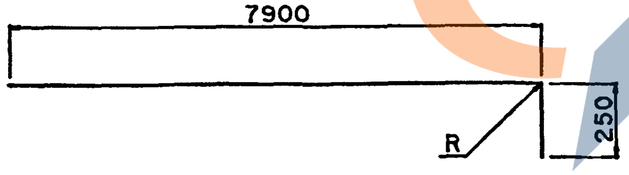

Диаметр стержня	R
12	36
10	30

Марка сетки	Поз.	Наименование		Кол.	Масса ед., кг	Масса сетки, кг
С4-ТАII-50°	1	Ø 12 AII,	l=8135	10	7.26	85.9
	2	Ø 6 AI,	l=1540	38	0.35	
С4-ТАIII-50°	1	Ø 10 AIII,	l=8135	10	5.05	63.8
	2	Ø 6 AI,	l=1540	38	0.35	
С4-ТАII-55°	1	Ø 12 AII,	l=8135	10	7.26	84.8
	2	Ø 6 AI,	l=1440	38	0.32	
С4-ТАIII-55°	1	Ø 10 AIII,	l=8135	10	5.05	62.7
	2	Ø 6 AI,	l=1440	38	0.32	
С4-ТАII-60°	1	Ø 12 AII,	l=8135	10	7.26	84.0
	2	Ø 6 AI,	l=1360	38	0.3	
С4-ТАIII-60°	1	Ø 10 AIII,	l=8135	10	5.05	61.9
	2	Ø 6 AI,	l=1360	38	0.3	
С4-ТАII-65°	1	Ø 12 AII,	l=8135	10	7.26	83.6
	2	Ø 6 AI,	l=1300	38	0.29	
С4-ТАIII-65°	1	Ø 10 AIII,	l=8135	10	5.05	61.5
	2	Ø 6 AI,	l=1300	38	0.29	
С4-ТАII-75°	1	Ø 12 AII,	l=8135	10	7.26	82.9
	2	Ø 6 AI,	l=1220	38	0.27	
С4-ТАIII-75°	1	Ø 10 AIII,	l=8135	10	5.05	60.8
	2	Ø 6 AI,	l=1220	38	0.27	

Н.контр.	Прохоров		11.06.91
Нач.отд.	Постовой		11.06.91
Гл.спец.	Прохоров		11.06.91
Гл.инж.	Солодунин		11.06.91
Нач.гр.	Мираков		11.06.91
Инж.1кат.	Цыкина		11.06.91
Техн.1кат.	Горшенина		11.06.91

3.503.1-96.1-1-31

Сетка С4-ТАII(AIII)-α

Стадия	Лист	Листов
Р		1

СОЮЗДОРПРОЕКТ

С5-ТАII (AIII)-α

Вид А

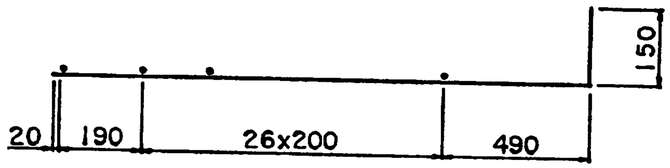

План

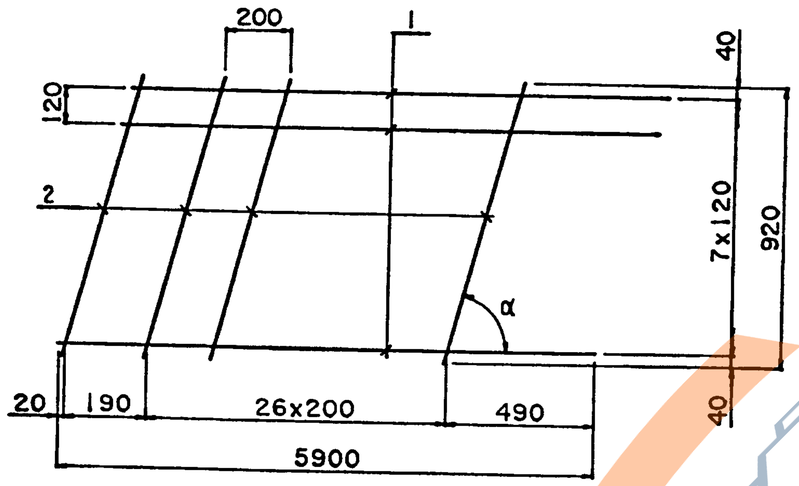

Поз.1

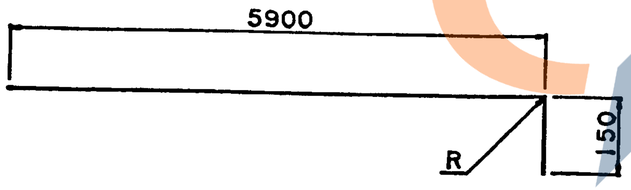

Диаметр стержня	R
18	54
20	60

Марка сетки	Поз.	Наименование		Кол.	Масса ед., кг	Масса сетки, кг
С5-ТАII-50°	1	Ø 20 AII.	l=6025	8	15.02	127.8
	2	Ø 6 AI.	l=1200	28	0.27	
С5-ТАIII-50°	1	Ø 18 AIII.	l=6025	8	12.16	104.9
	2	Ø 6 AI.	l=1200	28	0.27	
С5-ТАII-55°	1	Ø 20 AII.	l=6025	8	15.02	127.2
	2	Ø 6 AI.	l=1120	28	0.25	
С5-ТАIII-55°	1	Ø 18 AIII.	l=6025	8	12.16	104.3
	2	Ø 6 AI.	l=1120	28	0.25	
С5-ТАII-60°	1	Ø 20 AII.	l=6025	8	15.02	126.9
	2	Ø 6 AI.	l=1060	28	0.24	
С5-ТАIII-60°	1	Ø 18 AIII.	l=6025	8	12.16	104.0
	2	Ø 6 AI.	l=1060	28	0.24	
С5-ТАII-65°	1	Ø 20 AII.	l=6025	8	15.02	126.6
	2	Ø 6 AI.	l=1020	28	0.23	
С5-ТАIII-65°	1	Ø 18 AIII.	l=6025	8	12.16	103.7
	2	Ø 6 AI.	l=1020	28	0.23	
С5-ТАII-75°	1	Ø 20 AII.	l=6025	8	15.02	126.1
	2	Ø 6 AI.	l=950	28	0.21	
С5-ТАIII-75°	1	Ø 18 AIII.	l=6025	8	12.16	103.2
	2	Ø 6 AI.	l=950	28	0.21	

Н.контр.	Прохоров		11.06.91
Нач.отд.	Постовой		11.06.91
Гл.спец.	Прохоров		11.06.91
Гл.инж.	Солодунин		11.06.91
Нач.гр.	Миряков		11.06.91
Инж.IIкат.	Цыкина		11.06.91
Техн.Iкат.	Горшенина		11.06.91

3.503.1-96.1-1-32

Сетка С5-ТАII (AIII)-α

Стадия	Лист	Листов
Р		1

СОЮЗДОРПРОЕКТ

С6-ТАII (AIII)-α

Вид А

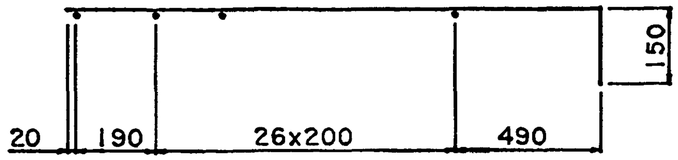

План

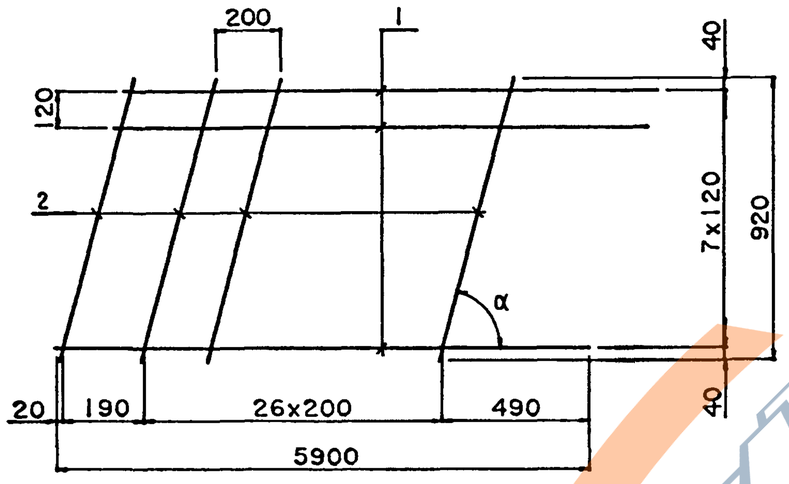

А

Поз. 1

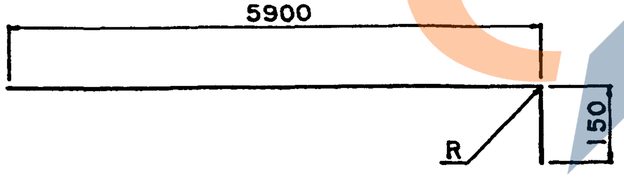

Диаметр стержня	R
12	36
10	30

Марка сетки	Поз.	Наименование		Кол.	Масса ед., кг	Масса сетки, кг
С6-ТАII-50°	1	Ø 12 AII,	l=6035	8	5.4	50.8
	2	Ø 6 AI,	l=1200	28	0.27	
С6-ТАIII-50°	1	Ø 10 AIII,	l=6035	8	3.76	37 7
	2	Ø 6 AI,	l=1200	28	0.27	
С6-ТАII-55°	1	Ø 12 AII,	l=6035	8	5.4	50.2
	2	Ø 6 AI,	l=1120	28	0.25	
С6-ТАIII-55°	1	Ø 10 AIII,	l=6035	8	3.76	37.1
	2	Ø 6 AI,	l=1120	28	0.25	
С6-ТАII-60°	1	Ø 12 AII,	l=6035	8	5.4	49.9
	2	Ø 6 AI,	l=1060	28	0.24	
С6-ТАIII-60°	1	Ø 10 AIII,	l=6035	8	3.76	36 8
	2	Ø 6 AI,	l=1060	28	0.24	
С6-ТАII-65°	1	Ø 12 AII,	l=6035	8	5.4	49.7
	2	Ø 6 AI,	l=1020	28	0.23	
С6-ТАIII-65°	1	Ø 10 AIII,	l=6035	8	3.76	36 5
	2	Ø 6 AI,	l=1020	28	0.23	
С6-ТАII-75°	1	Ø 12 AII,	l=6035	8	5.4	49.1
	2	Ø 6 AI,	l=950	28	0.21	
С6-ТАIII-75°	1	Ø 10 AIII,	l=6035	8	3.76	36.0
	2	Ø 6 AI,	l=950	28	0.21	

Н.контр.	Прохоров		11.06.91
Нач.отд.	Постовой		11.06.91
Гл.спец.	Прохоров		11.06.91
Гл.инж.	Солодунин		11.06.91
Нач.гр.	Кираков		11.06.91
Инж.IIкат.	Цикина		11.06.91
Техн.Iкат	Горшенина		11.06.91

3.503.1-96.1-1-33

Сетка С6-ТАII (AIII)-α

Стадия	Лист	Листов
Р		1

СОЮЗДОРПРОЕКТ

С7-ТАII(AIII)-d

Вид А

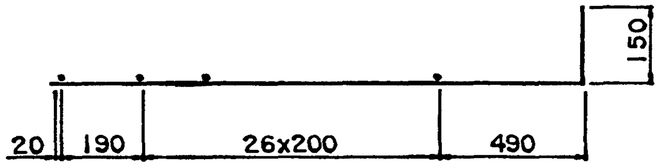

План

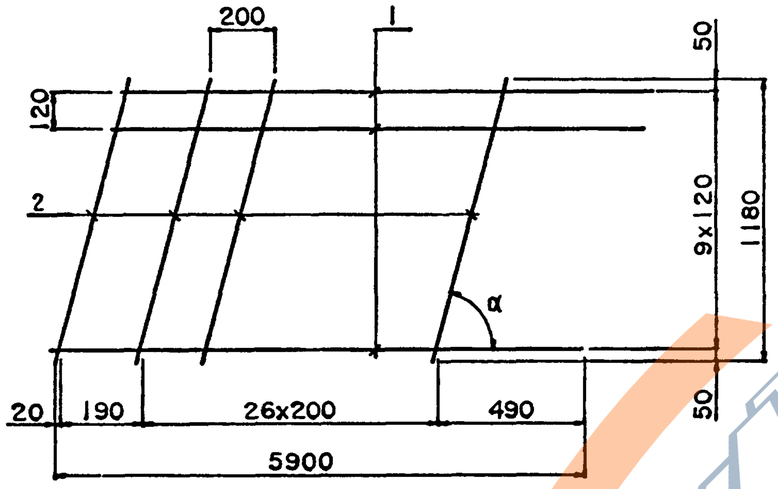

Поз.1

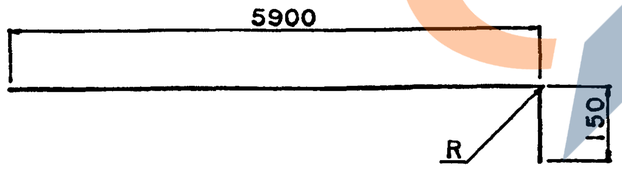

Диаметр стержня	R
20	60
18	54

Марка сетки	Поз.	Наименование		Кол.	Масса ед., кг	Масса сетки, кг
С7-ТАII-50°	1	Ø 20 AII,	l=6025	10	15.02	160.0
	2	Ø 6 AI,	l=1540	28	0.35	
С7-ТАIII-50°	1	Ø 18 AIII,	l=6025	10	12.16	131.4
	2	Ø 6 AI,	l=1540	28	0.35	
С7-ТАII-55°	1	Ø 20 AII,	l=6025	10	15.02	159.2
	2	Ø 6 AI,	l=1440	28	0.32	
С7-ТАIII-55°	1	Ø 18 AIII,	l=6025	10	12.16	130.6
	2	Ø 6 AI,	l=1440	28	0.32	
С7-ТАII-60°	1	Ø 20 AII,	l=6025	10	15.02	158.6
	2	Ø 6 AI,	l=1360	28	0.3	
С7-ТАIII-60°	1	Ø 18 AIII,	l=6025	10	12.16	130.0
	2	Ø 6 AI,	l=1360	28	0.3	
С7-ТАII-65°	1	Ø 20 AII,	l=6025	10	15.02	158.3
	2	Ø 6 AI,	l=1300	28	0.29	
С7-ТАIII-65°	1	Ø 18 AIII,	l=6025	10	12.16	129.7
	2	Ø 6 AI,	l=1300	28	0.29	
С7-ТАII-75°	1	Ø 20 AII,	l=6025	10	15.02	157.8
	2	Ø 6 AI,	l=1220	28	0.27	
С7-ТАIII-75°	1	Ø 18 AIII,	l=6025	10	12.16	129.2
	2	Ø 6 AI,	l=1220	28	0.27	

Н контр.	Прохоров		11.06.91
Нач.отд.	Постовой		11.06.91
Гл.спец.	Прохоров		11.06.91
Гл.инж.	Солодунин		11.06.91
Нач.гр.	Миряков		11.06.91
Инж.IIкат.	Цикина		11.06.91
Техн.Iкат	Горшенина		11.06.91

3.503.1-96.1-1-34

Сетка С7-ТАII(AIII)-d

Стадия	Лист	Листов
Р		1

СОЮЗДОРПРОЕКТ

С8-ТАII (AIII)-d

Вид А

План

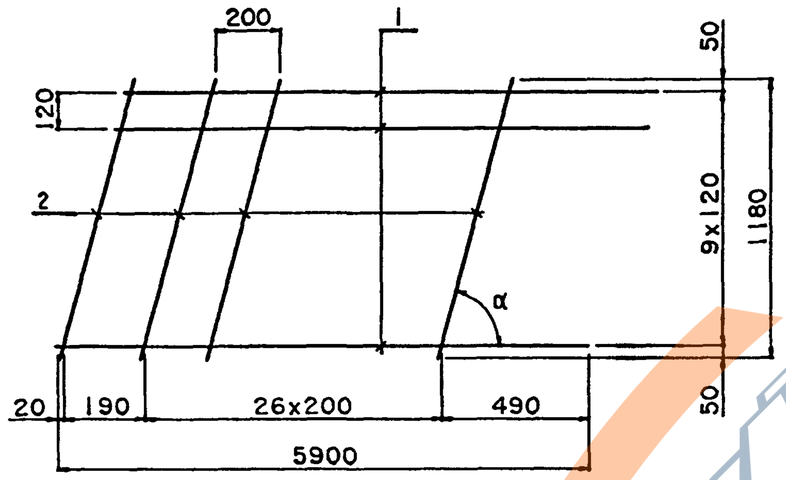

А

Поз.1

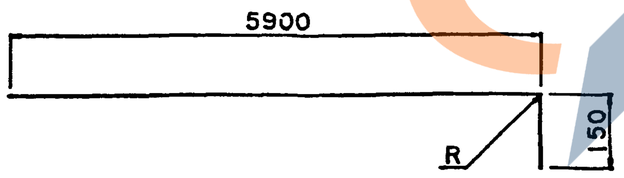

Диаметр стержня	R
12	36
10	30

Марка сетки	Поз.	Наименование		Кол.	Масса ед., кг	Масса сетки, кг
С8-ТАII-50°	1	Ø 12 AII,	l=6035	10	5.4	63.8
	2	Ø 6 AI,	l=1540	28	0.35	
С8-ТАIII-50°	1	Ø 10 AIII,	l=6035	10	3.76	47.4
	2	Ø 6 AI,	l=1540	28	0.35	
С8-ТАII-55°	1	Ø 12 AII,	l=6035	10	5.4	63.0
	2	Ø 6 AI,	l=1440	28	0.32	
С8-ТАIII-55°	1	Ø 10 AIII,	l=6035	10	3.76	46.6
	2	Ø 6 AI,	l=1440	28	0.32	
С8-ТАII-60°	1	Ø 12 AII,	l=6035	10	5.4	62 4
	2	Ø 6 AI,	l=1360	28	0.3	
С8-ТАIII-60°	1	Ø 10 AIII,	l=6035	10	3.76	46.0
	2	Ø 6 AI,	l=1360	28	0.3	
С8-ТАII-65°	1	Ø 12 AII,	l=6035	10	5.4	62 2
	2	Ø 6 AI,	l=1300	28	0.29	
С8-ТАIII-65°	1	Ø 10 AIII,	l=6035	10	3.76	45.8
	2	Ø 6 AI,	l=1300	28	0.29	
С8-ТАII-75°	1	Ø 12 AII,	l=6035	10	5.4	61.6
	2	Ø 6 AI,	l=1220	28	0.27	
С8-ТАIII-75°	1	Ø 10 AIII,	l=6035	10	3.76	45.2
	2	Ø 6 AI,	l=1220	28	0.27	

Н.контр.	Прохоров		11.06.91
Нач.отд.	Постовой		11.06.91
Гл.спец.	Прохоров		11.06.91
Гл.инж.	Солодунин		11.06.91
Нач.гр.	Мираков		11.06.91
Инж.IIкат.	Цыкина		11.06.91
Техн.Iкат.	Горшенина		11.06.91

3.503.1-96.1-1-35

Сетка С8-ТАII (AIII)-d

Стадия	Лист	Листов
Р		1

СОЮЗДОРПРОЕКТ

С9-ТАII (AIII)-d

Вид А

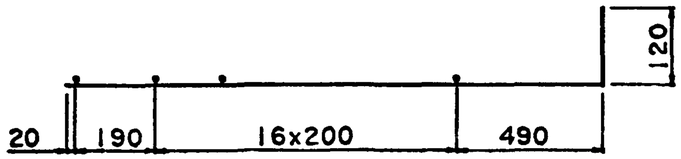

План

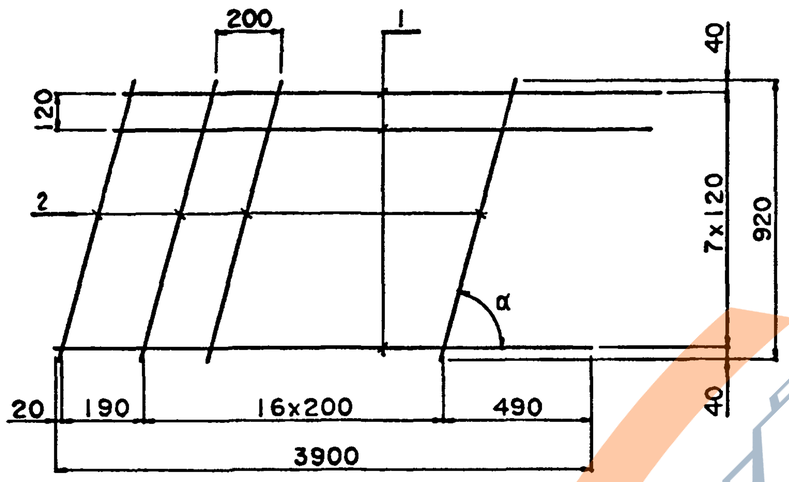

А

Поз.1

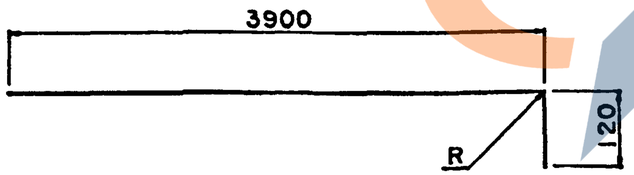

Диаметр стержня	R
16	48
14	42

Марка сетки	Поз.	Наименование		Кол.	Масса ед., кг	Масса сетки, кг
С9-ТАII-50°	1	Ø 16AII.	l=4000	8	6.4	56.1
	2	Ø 6 AI.	l=1200	18	0.27	
С9-ТАIII-50°	1	Ø 14AIII.	l=4000	8	4.9	44.1
	2	Ø 6 AI.	l=1200	18	0.27	
С9-ТАII-55°	1	Ø 16AII.	l=4000	8	6.4	55.7
	2	Ø 6 AI.	l=1120	18	0.25	
С9-ТАIII-55°	1	Ø 14AIII.	l=4000	8	4.9	43.7
	2	Ø 6 AI.	l=1120	18	0.25	
С9-ТАII-60°	1	Ø 16AII.	l=4000	8	6.4	55.5
	2	Ø 6 AI.	l=1060	18	0.24	
С9-ТАIII-60°	1	Ø 14AIII.	l=4000	8	4.9	43.5
	2	Ø 6 AI.	l=1060	18	0.24	
С9-ТАII-65°	1	Ø 16AII.	l=4000	8	6.4	55.3
	2	Ø 6 AI.	l=1020	18	0.23	
С9-ТАIII-65°	1	Ø 14AIII.	l=4000	8	4.9	43.3
	2	Ø 6 AI.	l=1020	18	0.23	
С9-ТАII-75°	1	Ø 16AII.	l=4000	8	6.4	55.0
	2	Ø 6 AI.	l=950	18	0.21	
С9-ТАIII-75°	1	Ø 14AIII.	l=4000	8	4.9	43.0
	2	Ø 6 AI.	l=950	18	0.21	

Н.контр.	Прохоров		11.06.91
Нач.отд.	Постовой		11.06.91
Гл.спец.	Прохоров		11.06.91
Гл.инж.	Солодунин		11.06.91
Нач.гр.	Мираков		11.06.91
Инж.1кат	Цикина		11.06.91
Техн.1кат	Горшенина		11.06.91

3.503.1-96.1-1-36

Сетка С9-ТАII (AIII)-d

Стадия	Лист	Листов
Р		1

СОЮЗДОРПРОЕКТ

https://zavodpk.com/

С10-ТАII(AIII)-d

Вид А

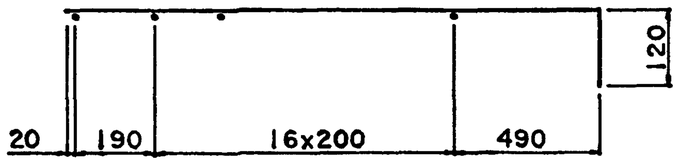

План

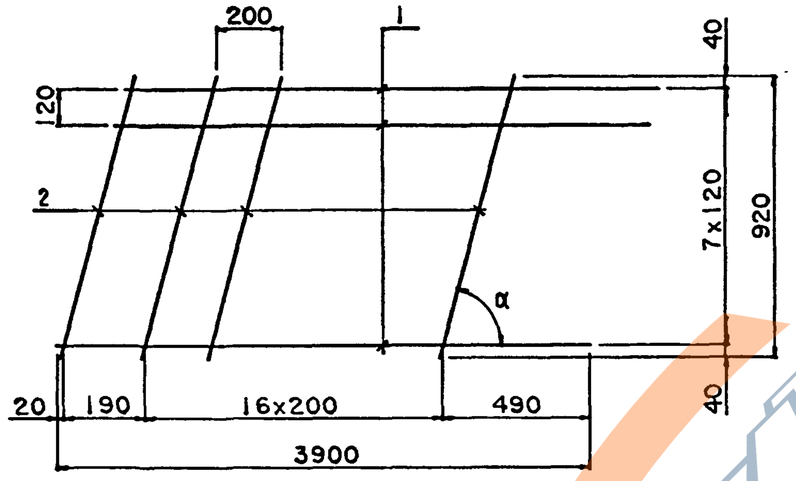

А

Поз.1

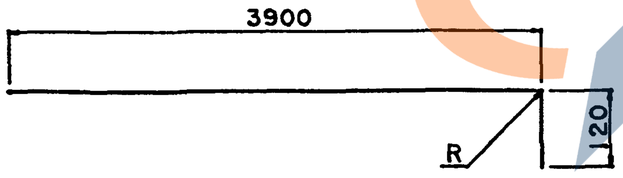

Диаметр стержня	R
12	36
10	30

Марка сетки	Поз.	Наименование		Кол.	Масса ед., кг	Масса сетки, кг
С10-ТАII-50°	1	Ø 12 AII,	l=4005	8	3.6	33.7
	2	Ø 6 AI,	l=1200	18	0.27	
С10-ТАIII-50°	1	Ø 10 AIII,	l=4005	8	2.5	24.9
	2	Ø 6 AI,	l=1200	18	0.27	
С10-ТАII-55°	1	Ø 12 AII,	l=4005	8	3.6	33.3
	2	Ø 6 AI,	l=1120	18	0.25	
С10-ТАIII-55°	1	Ø 10 AIII,	l=4005	8	2.5	24.5
	2	Ø 6 AI,	l=1120	18	0.25	
С10-ТАII-60°	1	Ø 12 AII,	l=4005	8	3.6	33.1
	2	Ø 6 AI,	l=1060	18	0.24	
С10-ТАIII-60°	1	Ø 10 AIII,	l=4005	8	2.5	24.3
	2	Ø 6 AI,	l=1060	18	0.24	
С10-ТАII-65°	1	Ø 12 AII,	l=4005	8	3.6	32.9
	2	Ø 6 AI,	l=1020	18	0.23	
С10-ТАIII-65°	1	Ø 10 AIII,	l=4005	8	2.5	24.1
	2	Ø 6 AI,	l=1020	18	0.23	
С10-ТАII-75°	1	Ø 12 AII,	l=4005	8	3.6	32.6
	2	Ø 6 AI,	l=950	18	0.21	
С10-ТАIII-75°	1	Ø 10 AIII,	l=4005	8	2.5	23.8
	2	Ø 6 AI,	l=950	18	0.21	

Н.контр.	Прохоров		11.06.91
Нач.отд.	Постовой		11.06.91
Гл.спец.	Прохоров		11.06.91
Гл.инж.	Солодунин		11.06.91
Нач.гр.	Мираков		11.06.91
Инж.IIкат.	Цикина		11.06.91
Техн.Iкат.	Горшенина		11.06.91

3.503.1-96.1-1-37

Сетка С10-ТАII(AIII)-d

Стадия	Лист	Листов
Р		1

СОЮЗДОРПРОЕКТ

С11-ТАII (AIII)-d

Вид А

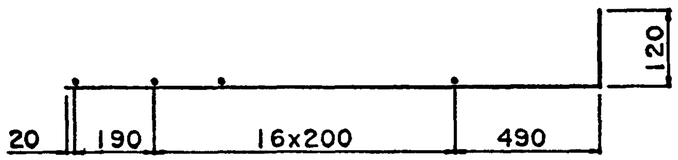

План

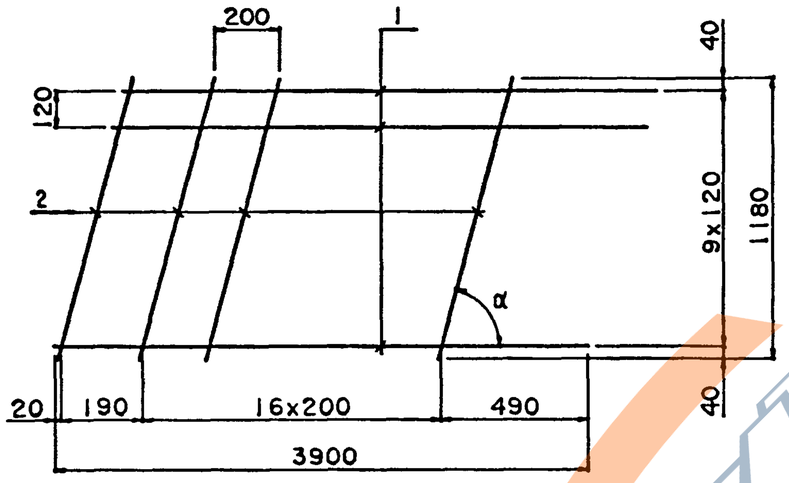

А

Поз.1

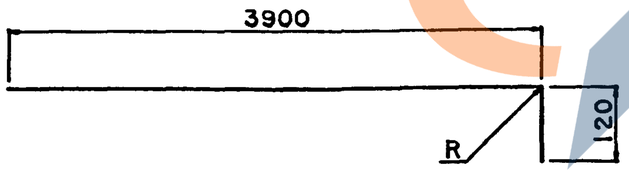

Диаметр стержня	R
16	48
14	42

Марка сетки	Поз.	Наименование		Кол.	Масса ед., кг	Масса сетки, кг
С11-ТАII-50°	1	Ø 16 AII,	l=4000	10	6.4	70.3
	2	Ø 6 AI,	l=1540	18	0.35	
С11-ТАIII-50°	1	Ø 14 AIII,	l=4000	10	4.9	55.3
	2	Ø 6 AI,	l=1540	18	0.35	
С11-ТАII-55°	1	Ø 16 AII,	l=4000	10	6.4	69 8
	2	Ø 6 AI,	l=1440	18	0.32	
С11-ТАIII-55°	1	Ø 14 AIII,	l=4000	10	4.9	54 8
	2	Ø 6 AI,	l=1440	18	0.32	
С11-ТАII-60°	1	Ø 16 AII,	l=4000	10	6.4	69.4
	2	Ø 6 AI,	l=1360	18	0.3	
С11-ТАIII-60°	1	Ø 14 AIII,	l=4000	10	4.9	54.4
	2	Ø 6 AI,	l=1360	18	0.3	
С11-ТАII-65°	1	Ø 16 AII,	l=4000	10	6.4	69.2
	2	Ø 6 AI,	l=1300	18	0.29	
С11-ТАIII-65°	1	Ø 14 AIII,	l=4000	10	4 9	54.2
	2	Ø 6 AI,	l=1300	18	0.29	
С11-ТАII-75°	1	Ø 16 AII,	l=4000	10	6.4	68.9
	2	Ø 6 AI,	l=1220	18	0.27	
С11-ТАIII-75°	1	Ø 14 AIII,	l=4000	10	4.9	53.9
	2	Ø 6 AI,	l=1220	18	0.27	

Н.контр.	Прохоров		11.06.91
Нач.отд.	Постовой		11.06.91
Гл.спец.	Прохоров		11.06.91
Гл.инж.	Солодунин		11.06.91
Нач.гр.	Мираков		11.06.91
Инж.IIкат.	Цикина		11.06.91
Техн.Iкат.	Горшенина		11.06.91

3.503.1-96.1-1-38

Сетка С11-ТАII (AIII)-d

Стадия	Лист	Листов
Р		1

СОЮЗДОРПРОЕКТ

https://zavodgk.com/

С12-ТАII(AIII)-d

Вид А

План

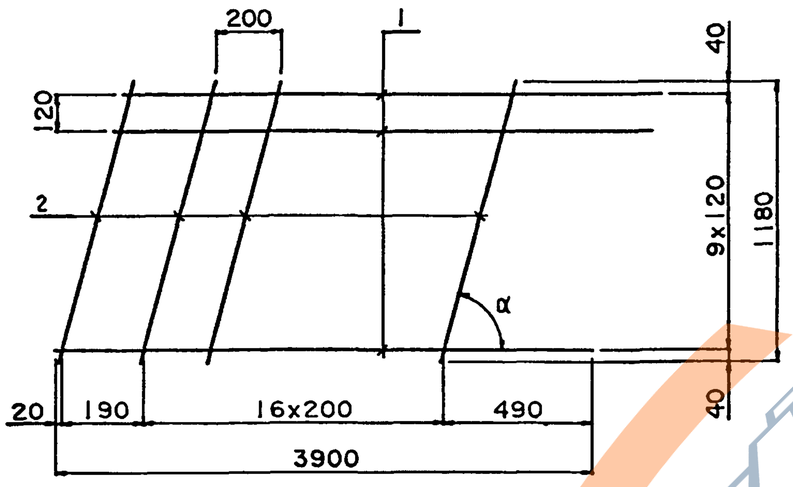

Поз.1

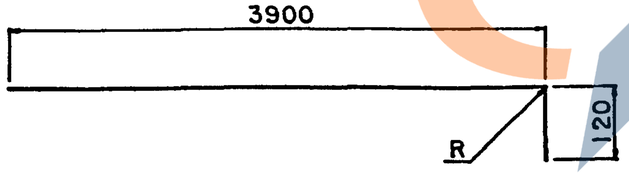

Диаметр стержня	R
12	36
10	30

Марка сетки	Поз.	Наименование		Кол.	Масса ед., кг	Масса сетки, кг
С12-ТАII-50°	1	Ø 12 AII,	l=4005	10	3.6	42.3
	2	Ø 6 AI,	l=1540	18	0.35	
С12-ТАIII-50°	1	Ø 10 AIII,	l=4005	10	2.5	31.3
	2	Ø 6 AI,	l=1540	18	0.35	
С12-ТАII-55°	1	Ø 12 AII,	l=4005	10	3.6	41.8
	2	Ø 6 AI,	l=1440	18	0.32	
С12-ТАIII-55°	1	Ø 10 AIII,	l=4005	10	2.5	30.8
	2	Ø 6 AI,	l=1440	18	0.32	
С12-ТАII-60°	1	Ø 12 AII,	l=4005	10	3.6	41.4
	2	Ø 6 AI,	l=1360	18	0.3	
С12-ТАIII-60°	1	Ø 10 AIII,	l=4005	10	2.5	30.4
	2	Ø 6 AI,	l=1360	18	0.3	
С12-ТАII-65°	1	Ø 12 AII,	l=4005	10	3.6	41.2
	2	Ø 6 AI,	l=1300	18	0.29	
С12-ТАIII-65°	1	Ø 10 AIII,	l=4005	10	2.5	30.2
	2	Ø 6 AI,	l=1300	18	0.29	
С12-ТАII-75°	1	Ø 12 AII,	l=4005	10	3.6	40.9
	2	Ø 6 AI,	l=1220	18	0.27	
С12-ТАIII-75°	1	Ø 10 AIII,	l=4005	10	2.5	29.9
	2	Ø 6 AI,	l=1220	18	0.27	

Н.контр.	Прохоров		11.06.91
Нач.отд.	Постовой		11.06.91
Гл.спец.	Прохоров		11.06.91
Гл.инж.	Солодунин		11.06.91
Нач.гр.	Мираков		11.06.91
Инж.1кат.	Цикина		11.06.91
Техн.1кат.	Горшенина		11.06.91

3.503.1-96.1-1-39

Сетка С12-ТАII(AIII)-d

Стадия	Лист	Листов
Р		1

СОЮЗДОРПРОЕКТ

С13-ТАII (AIII)-d

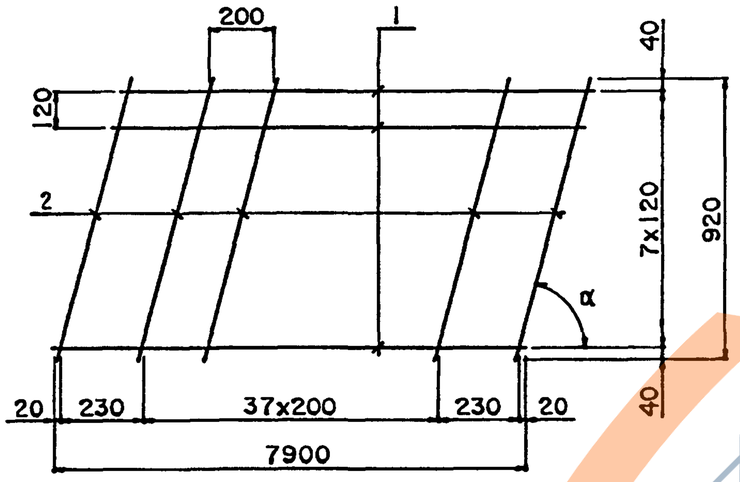

Марка Сетки	Поз.	Наименование			Масса ед., кг	Масса сетки, кг
С13-ТАII-50°	1	Ø 25 AII,	l=7900	8	30.65	256.0
	2	Ø 6 AI,	l=1200	40	0.27	
С13-ТАIII-50°	1	Ø 22 AIII,	l=7900	8	23.72	200.6
	2	Ø 6 AI,	l=1200	40	0.27	
С13-ТА II-55°	1	Ø 25 AII,	l=7900	8	30.65	255.2
	2	Ø 6 AI,	l=1120	40	0.25	
С13-ТАIII-55°	1	Ø 22 AIII,	l=7900	8	23.72	199.8
	2	Ø 6 AI,	l=1120	40	0.25	
С13-ТАII-60°	1	Ø 25 AII,	l=7900	8	30.65	254.8
	2	Ø 6 AI,	l=1060	40	0.24	
С13-ТАIII-60°	1	Ø 22 AIII,	l=7900	8	23.72	199.4
	2	Ø 6 AI,	l=1060	40	0.24	
С13-ТАII-65°	1	Ø 25 AII,	l=7900	8	30.65	254.4
	2	Ø 6 AI,	l=1020	40	0.23	
С13-ТАIII-65°	1	Ø 22 AIII,	l=7900	8	23.72	199.0
	2	Ø 6 AI,	l=1020	40	0.23	
С13-ТАII-75°	1	Ø 25 AII,	l=7900	8	30.65	253.6
	2	Ø 6 AI,	l=950	40	0.21	
С13-ТАIII-75°	1	Ø 22 AIII,	l=7900	8	23.72	198.2
	2	Ø 6 AI,	l=950	40	0.21	

Н.контр.	Прохоров		11.06.91
Нач.отд.	Постовой		11.06.91
Гл.спец.	Прохоров		11.06.91
Гл.инж.	Солодунин		11.06.91
Нач.гр.	Миряков		11.06.91
Инж.IIкат.	Цыкина		11.06.91
Техн.Iкат.	Горшенина		11.06.91

3.503.1-96.1-1-40

Сетка С13-ТАII (AIII)-d

Стадия	Лист	Листов
Р		1

СОЮЗДОРПРОЕКТ

С14-ТАIII(AIII)-d

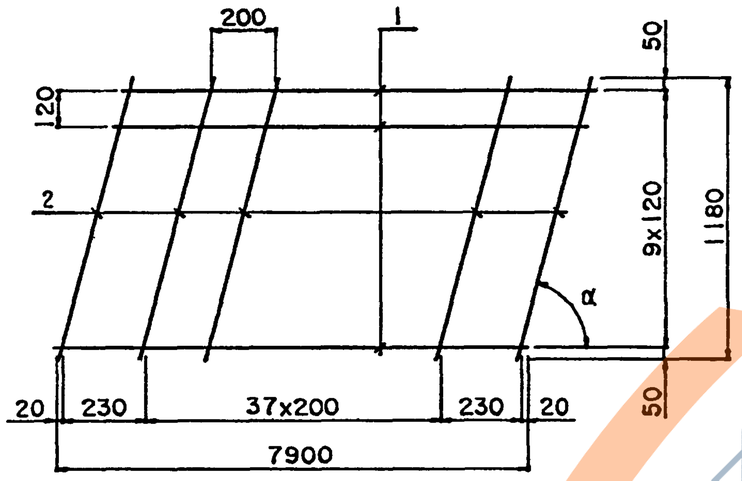

Марка Сетки	Поз.	Наименование	Кол.	Масса ед., кг	Масса сетки, кг
С14-ТАIII-50°	1	Ø 25 AII. l=7900	10	30.65	320.1
	2	Ø 6 AI. l=1540	40	0.34	
С14-ТАIII-50°	1	Ø 22 AIII. l=7900	10	23.72	250.8
	2	Ø 6 AI. l=1540	40	0.34	
С14-ТАIII-55°	1	Ø 25 AII. l=7900	10	30.65	319.3
	2	Ø 6 AI. l=1440	40	0.32	
С14-ТАIII-55°	1	Ø 22 AIII. l=7900	10	23.72	250.0
	2	Ø 6 AI. l=1440	40	0.32	
С14-ТАIII-60°	1	Ø 25 AII. l=7900	10	30.65	318.5
	2	Ø 6 AI. l=1360	40	0.30	
С14-ТАIII-60°	1	Ø 22 AIII. l=7900	10	23.72	249.2
	2	Ø 6 AI. l=1360	40	0.30	
С14-ТАIII-65°	1	Ø 25 AII. l=7900	10	30.65	318.1
	2	Ø 6 AI. l=1300	40	0.29	
С14-ТАIII-65°	1	Ø 22 AIII. l=7900	10	23.72	248.8
	2	Ø 6 AI. l=1300	40	0.29	
С14-ТАIII-75°	1	Ø 25 AII. l=7900	10	30.65	317.3
	2	Ø 6 AI. l=1220	40	0.27	
С14-ТАIII-75°	1	Ø 22 AIII. l=7900	10	23.72	248.0
	2	Ø 6 AI. l=1220	40	0.27	

Н.контр.	Прохоров		11.06.91
Нач.отд.	Постовой		11.06.91
Гл.спец.	Прохоров		11.06.91
Гл.инж.	Солодунин		11.06.91
Нач.гр.	Мираков		11.06.91
Инж.IIкат.	Цыкина		11.06.91
Техн.Iкат.	Горшенина		11.06.91

3.503.1-96.1-1-41

Сетка С14-ТАIII(AIII)-d

Стадия	Лист	Листов
Р		1

СОЮЗДОРПРОЕКТ

С15-ТАII (AIII)-d

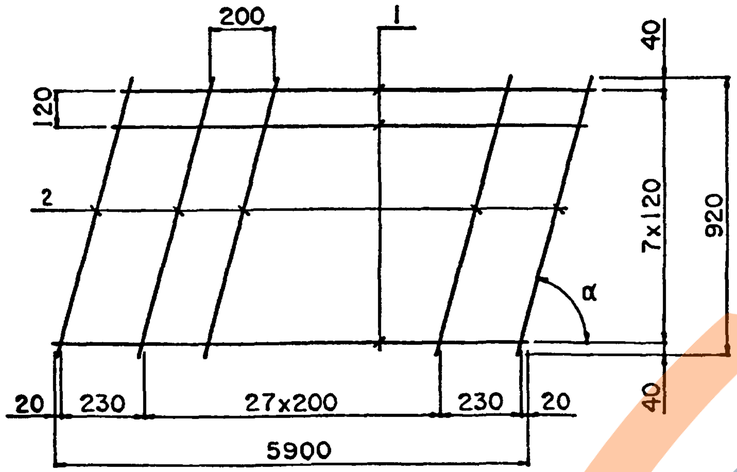

Марка Сетки	Поз.	Наименование		Кол.	Масса ед., кг	Масса сетки, кг
С15-ТАII-50°	1	Ø 22 AII,	l=5900	8	17.76	150.2
	2	Ø 6 AI,	l=1200	30	0.27	
С15-ТАIII-50°	1	Ø 20 AIII,	l=5900	8	14.72	125.9
	2	Ø 6 AI,	l=1200	30	0.27	
С15-ТАII-55°	1	Ø 22 AII,	l=5900	8	17.76	149.6
	2	Ø 6 AI,	l=1120	30	0.25	
С15-ТАIII-55°	1	Ø 20 AIII,	l=5900	8	14.72	125.3
	2	Ø 6 AI,	l=1120	30	0.25	
С15-ТАII-60°	1	Ø 22 AII,	l=5900	8	17.76	149.3
	2	Ø 6 AI,	l=1060	30	0.24	
С15-ТАIII-60°	1	Ø 20 AIII,	l=5900	8	14.72	125.0
	2	Ø 6 AI,	l=1060	30	0.24	
С15-ТАII-65°	1	Ø 22 AII,	l=5900	8	17.76	149.0
	2	Ø 6 AI,	l=1020	30	0.23	
С15-ТАIII-65°	1	Ø 20 AIII,	l=5900	8	14.72	124.7
	2	Ø 6 AI,	l=1020	30	0.23	
С15-ТАII-75°	1	Ø 22 AII,	l=5900	8	17.76	148.4
	2	Ø 6 AI,	l=950	30	0.21	
С15-ТАIII-75°	1	Ø 20 AIII,	l=5900	8	14.72	124.1
	2	Ø 6 AI,	l=950	30	0.21	

Н.контр.	Прохоров		11.06.91
Нач.отд.	Постовой		11.06.91
Гл.спец.	Прохоров		11.06.91
Гл.инж.	Солодунин		11.06.91
Нач.гр.	Мираков		11.06.91
Инж.IIкат	Шикина		11.06.91
Техн.Iкат.	Горшенина		11.06.91

3.503.1-96.1-1-42

Сетка С15-ТАII (AIII)-d

Стадия	Лист	Листов
Р		1

СОЮЗДОРПРОЕКТ

С16-ТАII (AIII)-d

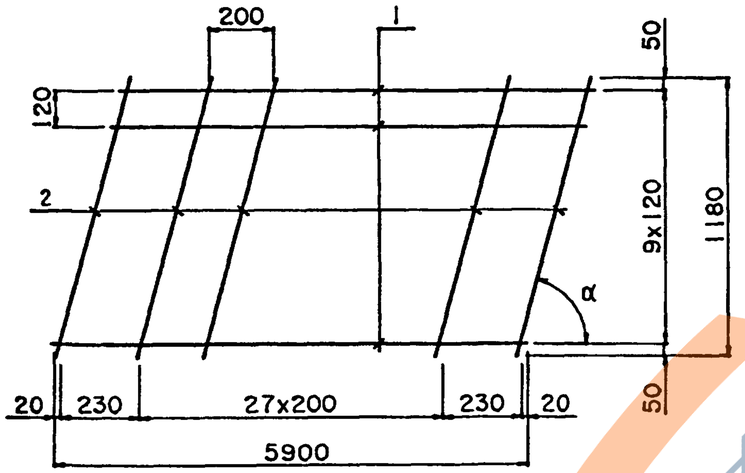

Марка Сетки	Поз.	Наименование	Кол.	Масса ед., кг	Масса сетки, кг
С16-ТАII-50°	1	Ø 22 AII, l=5900	10	17.76	187.8
	2	Ø 6 AI, l=1540	30	0.34	
С16-ТАIII-50°	1	Ø 20 AIII, l=5900	10	14.72	157.4
	2	Ø 6 AI, l=1540	30	0.34	
С16-ТАII-55°	1	Ø 22 AII, l=5900	10	17.76	187.2
	2	Ø 6 AI, l=1440	30	0.32	
С16-ТАIII-55°	1	Ø 20 AIII, l=5900	10	14.72	156.8
	2	Ø 6 AI, l=1440	30	0.32	
С16-ТАII-60°	1	Ø 22 AII, l=5900	10	17.76	186.6
	2	Ø 6 AI, l=1360	30	0.30	
С16-ТАIII-60°	1	Ø 20 AIII, l=5900	10	14.72	156.2
	2	Ø 6 AI, l=1360	30	0.30	
С16-ТАII-65°	1	Ø 22 AII, l=5900	10	17.76	186.3
	2	Ø 6 AI, l=1300	30	0.29	
С16-ТАIII-65°	1	Ø 20 AIII, l=5900	10	14.72	155.9
	2	Ø 6 AI, l=1300	30	0.29	
С16-ТАII-75°	1	Ø 22 AII, l=5900	10	17.76	185.7
	2	Ø 6 AI, l=1220	30	0.27	
С16-ТАIII-75°	1	Ø 20 AIII, l=5900	10	14.72	155.3
	2	Ø 6 AI, l=1220	30	0.27	

Н.контр.	Прохоров		11.06.91
Нач.отд.	Постовой		11.06.91
Гл.спец.	Прохоров		11.06.91
Гл.инж.	Солодунин		11.06.91
Нач.гр.	Мираков		11.06.91
Инж.IIкат	Цыкина		11.06.91
Техн.Iкат.	Горшенина		11.06.91

3.503.1-96.1-1-43

Сетка С16-ТАII (AIII)-d

Стадия	Лист	Листов
Р		1

СОЮЗДОРПРОЕКТ

С17-ТАII (AIII) - d

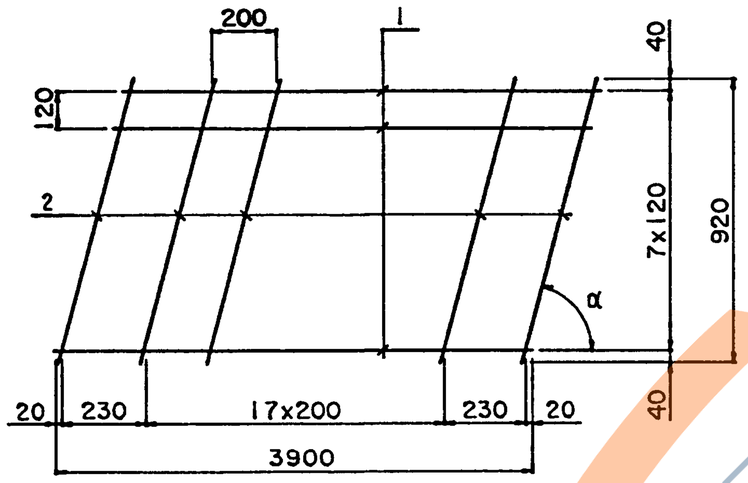

Марка Сетки	Поз.	Наименование	Кол.	Масса ед., кг	Масса сетки, кг
С17-ТАII-50°	1	Ø 16 AII, l=3900	8	6.26	55.5
	2	Ø 6 AI, l=1200	20	0.27	
С17-ТАIII-50°	1	Ø 14 AIII, l=3900	8	4.79	43.7
	2	Ø 6 AI, l=1200	20	0.27	
С17-ТАII-55°	1	Ø 16 AII, l=3900	8	6.26	55.1
	2	Ø 6 AI, l=1120	20	0.25	
С17-ТАIII-55°	1	Ø 14 AIII, l=3900	8	4.79	43.3
	2	Ø 6 AI, l=1120	20	0.25	
С17-ТАII-60°	1	Ø 16 AII, l=3900	8	6.26	54.9
	2	Ø 6 AI, l=1060	20	0.24	
С17-ТАIII-60°	1	Ø 14 AIII, l=3900	8	4.79	43.1
	2	Ø 6 AI, l=1060	20	0.24	
С17-ТАII-65°	1	Ø 16 AII, l=3900	8	6.26	54.7
	2	Ø 6 AI, l=1020	20	0.23	
С17-ТАIII-65°	1	Ø 14 AIII, l=3900	8	4.79	42.9
	2	Ø 6 AI, l=1020	20	0.23	
С17-ТАII-75°	1	Ø 16 AII, l=3900	8	6.26	54.3
	2	Ø 6 AI, l=950	20	0.21	
С17-ТАIII-75°	1	Ø 14 AIII, l=3900	8	4.79	42.5
	2	Ø 6 AI, l=950	20	0.21	

Н.контр.	Прохоров		11.06.91
Нач.отд.	Постовой		11.06.91
Гл.спец.	Прохоров		11.06.91
Гл.инж.	Солодунин		11.06.91
Нач.гр.	Мираков		11.06.91
Инж.1кат.	Цикина		11.06.91
Техн.1кат.	Горшенина		11.06.91

3.503.1-96.1-1-44

Сетка С17-ТАII (AIII)-d

Стадия	Лист	Листов
Р		1

СОЮЗДОРПРОЕКТ

С18-ТАII (AIII)-d

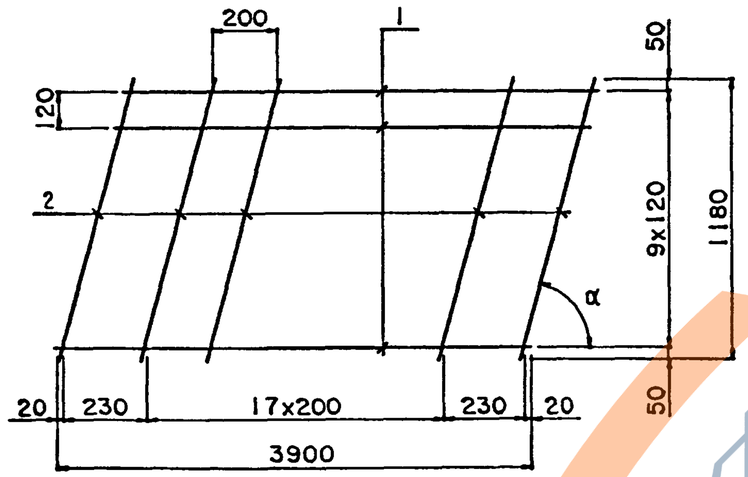

Марка Сетки	Поз.	Наименование	Кол.	Масса ед., кг	Масса сетки, кг
С18-ТАII-50°	1	Ø 16 AII, l=3900	10	6.26	69 4
	2	Ø 6 AI, l=1540	20	0.34	
С18-ТАIII-50°	1	Ø 14 AIII, l=3900	10	4.79	54.7
	2	Ø 6 AI, l=1540	20	0.34	
С18-ТАII-55°	1	Ø 16 AII, l=3900	10	6 26	69.0
	2	Ø 6 AI, l=1440	20	0.32	
С18-ТАIII-55°	1	Ø 14 AIII, l=3900	10	4 79	54.3
	2	Ø 6 AI, l=1440	20	0.32	
С18-ТАII-60°	1	Ø 16 AII, l=3900	10	6.26	68 6
	2	Ø 6 AI, l=1360	20	0.30	
С18-ТАIII-60°	1	Ø 14 AIII, l=3900	10	4 79	53.9
	2	Ø 6 AI, l=1360	20	0 30	
С18-ТАII-65°	1	Ø 16 AII, l=3900	10	6 26	68.4
	2	Ø 6 AI, l=1300	20	0.29	
С18-ТАIII-65°	1	Ø 14 AIII, l=3900	10	4 79	53.7
	2	Ø 6 AI, l=1300	20	0 29	
С18-ТАII-75°	1	Ø 16 AII, l=3900	10	6.26	68.0
	2	Ø 6 AI, l=1220	20	0.27	
С18-ТАIII-75°	1	Ø 14 AIII, l=3900	10	4 79	53.3
	2	Ø 6 AI, l=1220	20	0.27	

Н.контр.	Прохоров		11.06.91
Нач.отд.	Постовой		11.06.91
Гл.спец.	Прохоров		11.06.91
Гл.инж.	Солодунин		11.06.91
Нач.гр.	Ираков		11.06.91
Инж.IIкат.	Цикина		11.06.91
Техн.Iкат.	Горшенина		11.06.91

3.503.1-96.1-1-45

Сетка С18-ТАII (AIII)-d

Стадия	Лист	Листов
Р		1

СОЮЗДОРПРОЕКТ

С19-ТАII-α

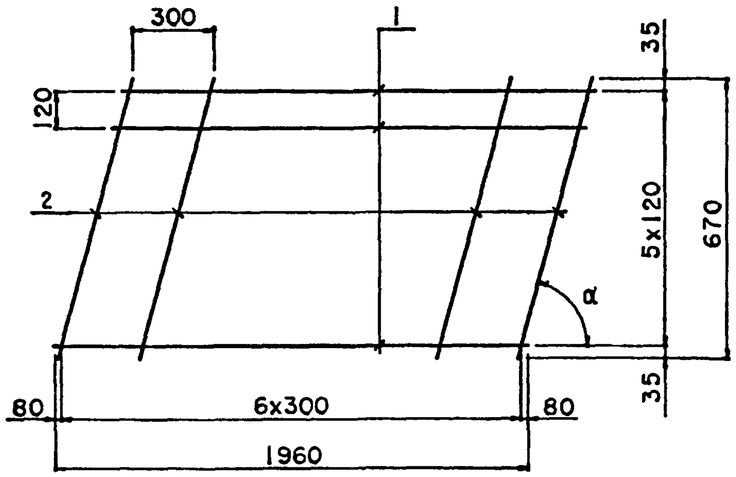

С20-ТАII-α

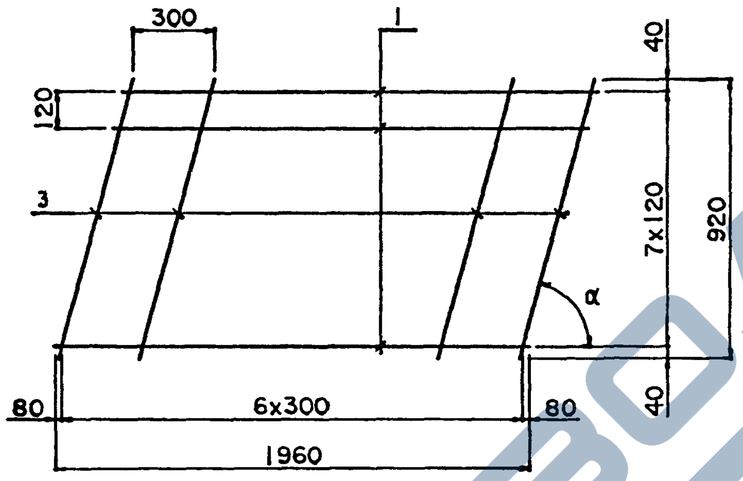

С21-ТАII-α

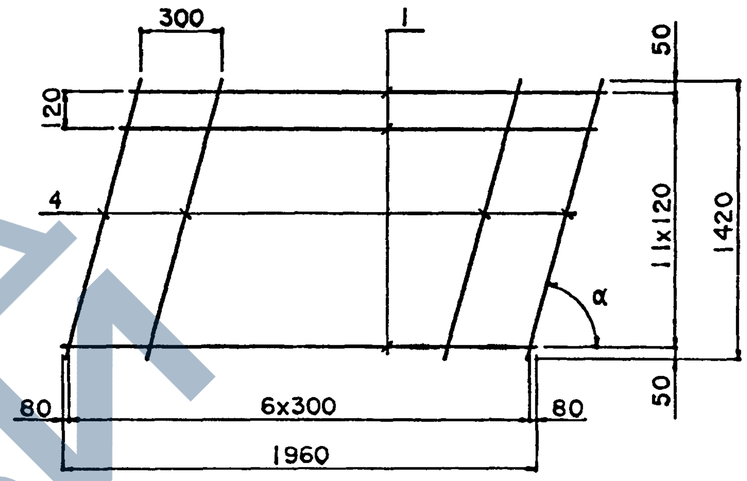

Марка сетки	Поз.	Наименование		Кол.	Масса ед., кг	Масса сетки, кг
С19-ТАII-50°	1	Ø 10 AII,	l=1960	6	1.21	8.7
	2	Ø 6 AI,	l=880	7	0.2	
С19-ТАII-55°	1	Ø 10 AII,	l=1960	6	1.21	8.6
	2	Ø 6 AI,	l=820	7	0.19	
С19-ТАII-60°	1	Ø 10 AII,	l=1960	6	1.21	8.5
	2	Ø 6 AI,	l=780	7	0.18	
С19-ТАII-65°	1	Ø 10 AII,	l=1960	6	1.21	8.5
	2	Ø 6 AI,	l=740	7	0.17	
С19-ТАII-75°	1	Ø 10 AII,	l=1960	6	1.21	8.4
	2	Ø 6 AI,	l=700	7	0.16	
С20-ТАII-50°	1	Ø 10 AII,	l=1960	8	1.21	11.6
	3	Ø 6 AI,	l=1200	7	0.27	
С20-ТАII-55°	1	Ø 10 AII,	l=1960	8	1.21	11.5
	3	Ø 6 AI,	l=1130	7	0.25	
С20-ТАII-60°	1	Ø 10 AII,	l=1960	8	1.21	11.4
	3	Ø 6 AI,	l=1070	7	0.24	
С20-ТАII-65°	1	Ø 10 AII,	l=1960	8	1.21	11.3
	3	Ø 6 AI,	l=1020	7	0.23	
С20-ТАII-75°	1	Ø 10 AII,	l=1960	8	1.21	11.2
	3	Ø 6 AI,	l=960	7	0.22	
С21-ТАII-50°	1	Ø 10 AII,	l=1960	12	1.21	17.5
	4	Ø 6 AI,	l=1860	7	0.42	
С21-ТАII-55°	1	Ø 10 AII,	l=1960	12	1.21	17.3
	4	Ø 6 AI,	l=1740	7	0.39	
С21-ТАII-60°	1	Ø 10 AII,	l=1960	12	1.21	17.1
	4	Ø 6 AI,	l=1640	7	0.36	
С21-ТАII-65°	1	Ø 10 AII,	l=1960	12	1.21	17.0
	4	Ø 6 AI,	l=1570	7	0.35	
С21-ТАII-75°	1	Ø 10 AII,	l=1960	12	1.21	16.9
	4	Ø 6 AI,	l=1470	7	0.33	

Н.контр.	Прохоров		11.06.91
Нач.отд.	Постовой		11.06.91
Гл.спец.	Прохоров		11.06.91
Гл.инж.	Солодунин		11.06.91
Нач.гр.	Миряков		11.06.91
Инж.IIкат	Цикина		11.06.91
Техн.Iкат.	Горшенина		11.06.91

3.503.1-96.1-1-46

Сетка С19-ТАII-α
С20-ТАII-α
С21-ТАII-α

Стадия	Лист	Листов
Р		1

СОЮЗДОРПРОЕКТ

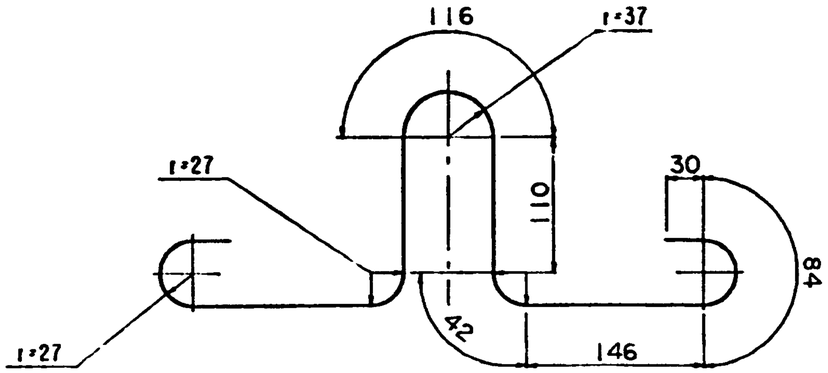

				3.503.1-96.1-1-47			
					Стадия	Масса	Масштаб
Н.контр.	Прохоров		11.06.91	Петля ⌀12 AI	Р	0.9кг	-
Нач.отд.	Постовой		11.06.91		Лист	Листов 1	
Гл.спец.	Прохоров		11.06.91				
Гл.инж.	Солодунин		11.06.91				
Нач.гр.	Мираков		11.06.91	⌀12 AI ГОСТ 5781-82, l=940мм	СОЮЗДОРПРОЕКТ		
Инж.IIкат	Цыкина		11.06.91	марка стали по 3.503.1-96.1-1-ТТ			
Техн.Iкат.	Горшенина		11.06.91				

Формат А4

Рис.1

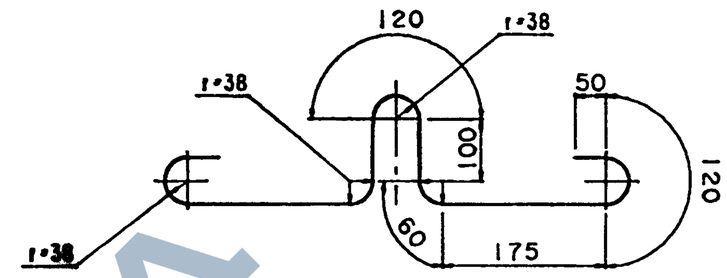

Рис.2

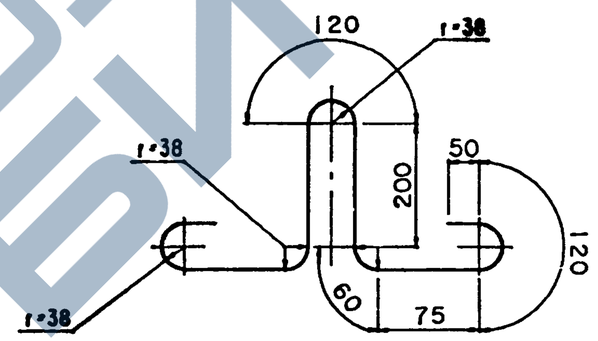

Рис.3

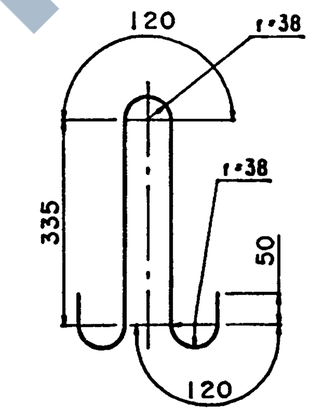

Обозначение		Рис.
3.503.1-96.1-1-48	-01	1
	-02	2
	-03	3

				3.503.1-96.1-1-48			
					Стадия	Масса	Масштаб
Н.контр.	Прохоров		11.06.91	Петля ⌀14 AI	Р	1.4кг	
Нач.отд.	Постовой		11.06.91		Лист	Листов 1	
Гл.спец.	Прохоров		11.06.91				
Гл.инж.	Солодунин		11.06.91				
Нач.гр.	Мираков		11.06.91	⌀14 AI ГОСТ 5781-82, l=1130мм	СОЮЗДОРПРОЕКТ		
Инж.IIкат	Цыкина		11.06.91	марка стали по 3.503.1-96.1-1-ТТ			
Техн.Iкат.	Горшенина		11.06.91				

Формат А4

Рис.1

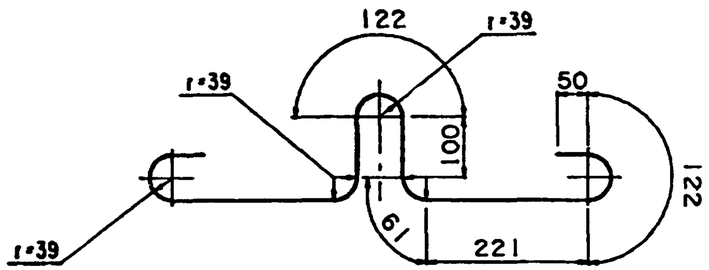

Рис.2

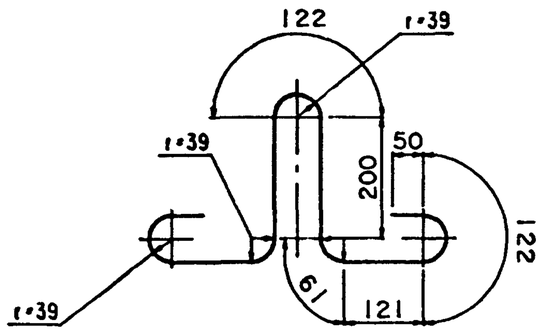

Рис.3

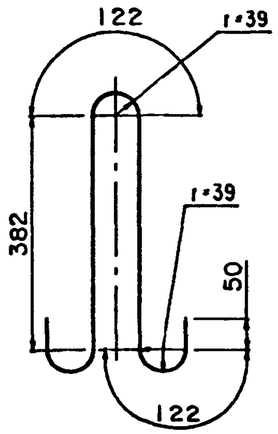

Обозначение		Рис.
3.503.1-96.1-1-49	-01	1
	-02	2
	-03	3

				3.503.1-96.1-1-49		
Н.контр.	Прохоров		11.06.91	Петля ⌀16 AI	Стадия: Р	Масса: 2.0кг; Масштаб: -
Нач.отд.	Постовой		11.06.91		Лист	Листов 1
Гл.спец.	Прохоров		11.06.91	⌀16 AI ГОСТ 5781-82, l=1230мм марка стали по 3.503.1-96.1-1-ТТ	СОЮЗДОРПРОЕКТ	
Гл.инж.	Солодунин		11.06.91			
Нач.гр.	Мираков		11.06.91			
Инж.IIкат	Цикина		11.06.91			
Техн.Iкат.	Горшенина		11.06.91			

Формат А4

Рис.1

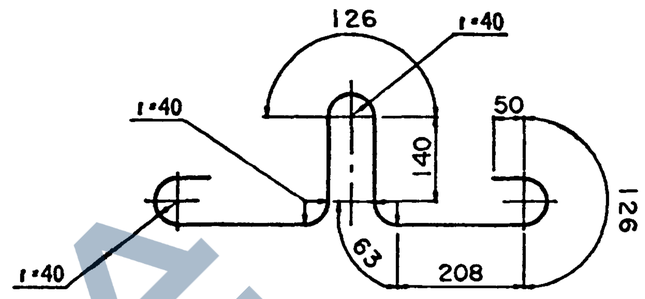

Рис.2

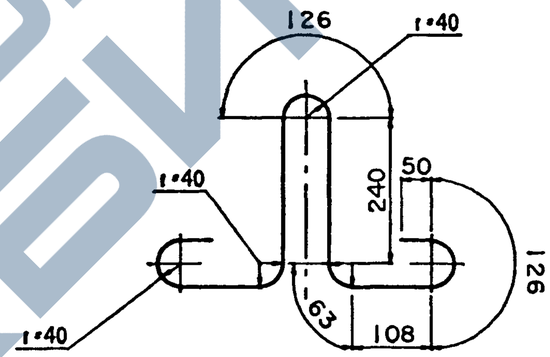

Рис.3

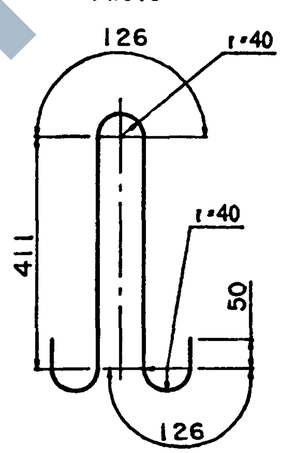

Обозначение		Рис.
3.503.1-96.1-1-50	-01	1
	-02	2
	-03	3

				3.503.1-96.1-1-50		
Н.контр.	Прохоров		11.06.91	Петля ⌀18 AI	Стадия: Р	Масса: 2.6кг; Масштаб: -
Нач.отд.	Постовой		11.06.91		Лист	Листов 1
Гл.спец.	Прохоров		11.06.91	⌀18 AI ГОСТ 5781-82, l=1300мм марка стали по 3.503.1-96.1-1-ТТ	СОЮЗДОРПРОЕКТ	
Гл.инж.	Солодунин		11.06.91			
Нач.гр.	Мираков		11.06.91			
Инж.IIкат	Цикина		11.06.91			
Техн.Iкат.	Горшенина		11.06.91			

Формат А4

Рис.1

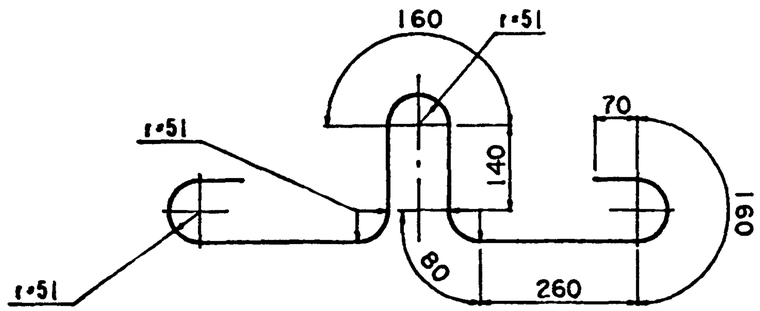

Рис.2

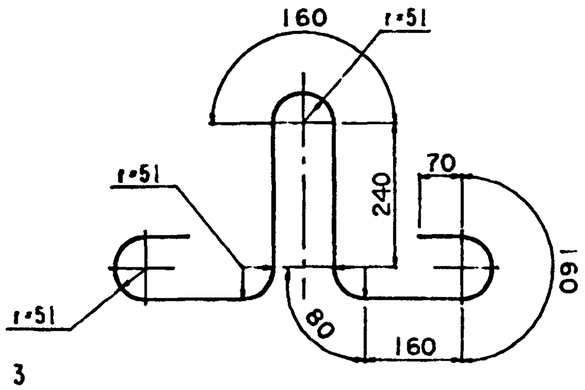

Рис 3

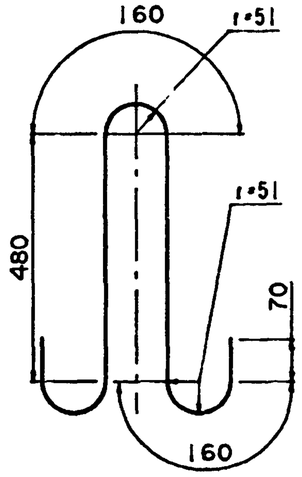

Обозначение		Рис.
3.503.1-96 1-1-51	-01	1
	-02	2
	-03	3

				3.503.1-96.1-1-51		
Н.контр.	Прохоров		11.06.91	Петля ⌀ 20 AI	Стадия: Р	Масса: 3.9кг	Масштаб: -
Нач.отд.	Постовой		11.06.91		Лист	Листов 1	
Гл.спец.	Прохоров		11.06.91				
Гл.инж.	Солодунин		11.06.91				
Нач.гр.	Мираков		11.06.91	⌀20 AI ГОСТ 5781-82, l=1580мм марка стали по 3.503.1-96.1-1-ТТ	СОЮЗДОРПРОЕКТ	
Инж.IIкат	Цикина		11.06.91			
Техн.Iкат.	Горшенина		11.06.91			

Формат А4

Рис.3

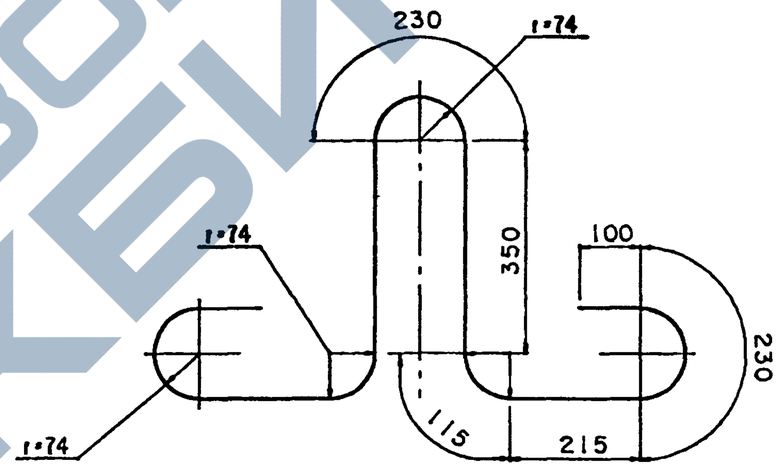

				3.503.1-96.1-1-52		
Н.контр.	Прохоров		11.06.91	Петля ⌀ 25 AI	Стадия: Р	Масса: 8.7кг	Масштаб: -
Нач.отд.	Постовой		11.06.91		Лист	Листов 1	
Гл.спец.	Прохоров		11.06.91				
Гл.инж.	Солодунин		11.06.91				
Нач.гр.	Мираков		11.06.91	⌀25 AI ГОСТ 5781-82, l=2250мм марка стали по 3.503.1-96.1-1-ТТ	СОЮЗДОРПРОЕКТ	
Инж.IIкат	Цикина		11.06.91			
Техн.Iкат.	Горшенина		11.06.91			

Формат А4

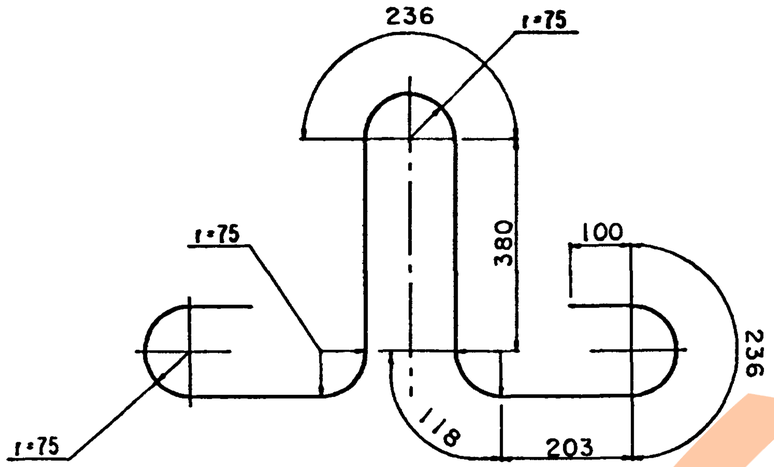

				3.503.1-96.1-1-53		
Н.контр.	Прохоров		11.06.91	Петля ⌀28 AI	Стадия: Р	Масса: 11.2кг	Масштаб: -
Нач.отд.	Постовой		11.06.91		Лист	Листов 1
Гл.спец.	Прохоров		11.06.91	⌀28 AI ГОСТ 5781-82, l=2310мм	СОЮЗДОРПРОЕКТ	
Гл.инж.	Солодунин		11.06.91	марка стали по 3.503.1-96.1-1-ТТ		
Нач.гр.	Мираков		11.06.91			
Инж.IIкат	Цикина		11.06.91			
Техн.Iкат.	Горшенина		11.06.91			

Формат А4

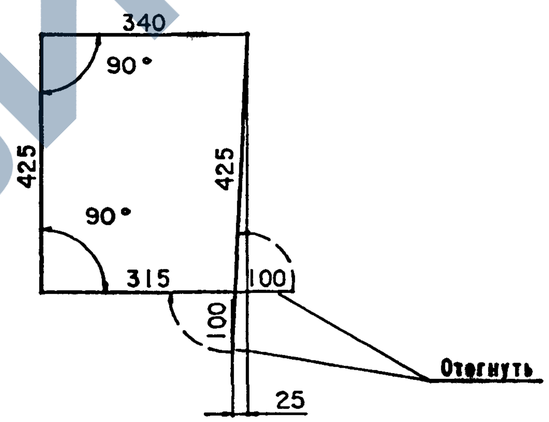

				3.503.1-96.1-1-54		
Н.контр.	Прохоров		11.06.91	Хомут ⌀8 AI	Стадия: Р	Масса: 0.7кг	Масштаб: -
Нач.отд.	Постовой		11.06.91		Лист	Листов 1
Гл.спец.	Прохоров		11.06.91	⌀8 AI ГОСТ 5781-82, l=1705мм	СОЮЗДОРПРОЕКТ	
Гл.инж.	Солодунин		11.06.91	марка стали по 3.503.1-96.1-1-ТТ		
Нач.гр.	Мираков		11.06.91			
Инж.IIкат	Цикина		11.06.91			
Техн.Iкат.	Горшенина		11.06.91			

Формат А4

Марка элемента	Изделия арматурные																Всего, кг	Общий расход, кг
	Арматура класса, кг																	
	А-I							А-II				А-III						
	ГОСТ 5781-82							ГОСТ 5781-82				ГОСТ 5781-82						
	⌀ 6	⌀ 12	⌀ 14	⌀ 16	⌀ 18	⌀ 20	итого	⌀ 16	⌀ 22	⌀ 25	итого	⌀ 14	⌀ 20	⌀ 22	итого		
П400.98.15-TAII	4.0	1.8					5.8	50.1			50.1					55.9	55.9
П400.98.15-TAIII	4.0	1.8					5.8					38.3			38.3	44.1	44.1
П400.124.15-TAII	5.2	1.8					7.0	62.6			62.6					69.6	69.6
П400.124.15-TAIII	5.2	1.8					7.0					47.9			47.9	54.9	54.9
П600.98.15-TAII	6.0		2.8				8.8		142.1		142.1					150.9	150.9
П600.98.15-TAIII	6.0		2.8				8.8						117.8		117.8	126.6	126.6
П600.124.15-TAII	7.8			4.0			11.8		177.6		177.6					189.4	189.4
П600.124.15-TAIII	7.8			4.0			11.8						147.2		147.2	159.0	159.0
П800.98.20-TAII	8.0				5.2		13.2			245.2	245.2					258.4	258.4
П800.98.20-TAIII	8.0				5.2		13.2							189.8	189.8	203.0	203.0
П800.124.20-TAII	10.4					7.8	18.2			306.5	306.5					324.7	324.7
П800.124.20-TAIII	10.4					7.8	18.2							237.2	237.2	255.4	255.4

Марки стали см. технические требования.

Расход вязальной проволоки принять в количестве 0.5% от расхода арматуры.

Н.контр.	Прохоров		11.06.91
Нач.отд.	Постовой		11.06.91
Гл.спец.	Прохоров		11.06.91
Гл.инж.	Солодунин		11.06.91
Нач.гр.	Мираков		11.06.91
Инж.IIкат	Цикина		11.06.91
Техн.Iкат.	Горшенина		11.06.91

3.503.1-96.1-1-55РС

Ведомость расхода стали на плиты.

Стадия	Лист	Листов
Р	1	9

СОЮЗДОРПРОЕКТ

Марка элемента	Изделия арматурные								Всего, кг	Общий расход, кг
	Арматура класса, кг									
	A-I				A-II		A-III			
	ГОСТ 5781-82				ГОСТ 5781-82		ГОСТ 5781-82			
	Ø 6	Ø 12	Ø	итого	Ø 16	итого	Ø 14	итого		
ПК400.98.15-TAII-50	5.7	1.8		7.5	50.1	50.1			57.6	57.6
ПК400.98.15-TAIII-50	5.7	1.8		7.5			38.3	38.3	45.8	45.8
ПК400.98.15-TAII-55	5.0	1.8		6.8	50.1	50.1			56.9	56.9
ПК400.98.15-TAIII-55	5.0	1.8		6.8			38.3	38.3	45.1	45.1
ПК400.98.15-TAII-60	4.8	1.8		6.6	50.1	50.1			56.7	56.7
ПК400.98.15-TAIII-60	4.8	1.8		6.6			38.3	38.3	44.9	44.9
ПК400.98.15-TAII-65	4.6	1.8		6.4	50.1	50.1			56.5	56.5
ПК400 98.15-TAIII-65	4.6	1.8		6.4			38.3	38.3	44.7	44.7
ПК400.98.15-TAII-75	4.2	1.8		6.0	50.1	50.1			56.1	56.1
ПК400.98.15-TAIII-75	4.2	1.8		6.0			38.3	38.3	44.3	44.3
ПК400.124.15-TAII-50	6.8	1.8		8.6	62.6	62.6			71.2	71.2
ПК400.124.15-TAIII-50	6.8	1.8		8.6			47.9	47.9	56.5	56.5
ПК400.124.15-TAII-55	6.4	1.8		8.2	62.6	62.6			70.8	70.8
ПК400.124.15-TAIII-55	6.4	1.8		8.2			47.9	47.9	56.1	56.1
ПК400.124.15-TAII-60	6.0	1.8		7.8	62.6	62.6			70.4	70.4
ПК400.124.15-TAIII-60	6.0	1.8		7.8			47.9	47.9	55.7	55.7
ПК400.124.15-TAII-65	5.8	1.8		7.6	62.6	62.6			70.2	70.2
ПК400.124.15-TAIII-65	5.8	1.8		7.6			47.9	47.9	55.5	55.5
ПК400.124.15-TAII-75	5.4	1.8		7.2	62.6	62.6			69.8	69.8
ПК400.124.15-TAIII-75	5.4	1.8		7.2			47.9	47.9	55.1	55.1

Марка элемента	Изделия арматурные								Всего, кг	Общий расход, кг
	Арматура класса, кг									
	A-I				A-II		A-III			
	ГОСТ 5781-82				ГОСТ 5781-82		ГОСТ 5781-82			
	Ø 6	Ø 14	Ø 16	итого	Ø 22	итого	Ø 20	итого		
ПК600.98.15-TAII-50	8.1	2.8		10.9	142.1	142.1			153.0	153.0
ПК600.98.15-TAIII-50	8.1	2.8		10.9			117.8	117.8	128.7	128.7
ПК600.98.15-TAII-55	7.5	2.8		10.3	142.1	142.1			152.4	152.4
ПК600.98.15-TAIII-55	7.5	2.8		10.3			117.8	117.8	128.1	128.1
ПК600.98.15-TAII-60	7.2	2.8		10.0	142.1	142.1			152.1	152.1
ПК600.98.15-TAIII-60	7.2	2.8		10.0			117.8	117.8	127.8	127.8
ПК600.98.15-TAII-65	6.9	2.8		9.7	142.1	142.1			151.8	151.8
ПК600.98.15-TAIII-65	6.9	2.8		9.7			117.8	117.8	127.5	127.5
ПК600.98.15-TAII-75	6.3	2.8		9.1	142.1	142.1			151.2	151.2
ПК600.98.15-TAIII-75	6.3	2.8		9.1			117.8	117.8	126.9	126.9
ПК600.124.15-TAII-50	10.2		4.0	14.2	177.6	177.6			191.8	191.8
ПК600.124.15-TAIII-50	10.2		4.0	14.2			147.2	147.2	161.4	161.4
ПК600.124.15-TAII-55	9.6		4.0	13.6	177.6	177.6			191.2	191.2
ПК600.124.15-TAIII-55	9.6		4.0	13.6			147.2	147.2	160.8	160.8
ПК600.124.15-TAII-60	9.0		4.0	13.0	177.6	177.6			190.6	190.6
ПК600.124.15-TAIII-60	9.0		4.0	13.0			147.2	147.2	160.2	160.2
ПК600.124.15-TAII-65	8.7		4.0	12.7	177.6	177.6			190.3	190.3
ПК600.124.15-TAIII-65	8.7		4.0	12.7			147.2	147.2	159.9	159.9
ПК600.124.15-TAII-75	8.1		4.0	12.1	177.6	177.6			189.7	189.7
ПК600.124.15-TAIII-75	8.1		4.0	12.1			147.2	147.2	159.3	159.3

Марка элемента	Изделия арматурные								Всего, кг	Общий расход, кг
	Арматура класса, кг									
	А-I				А-II		А-III			
	ГОСТ 5781-82				ГОСТ 5781-82		ГОСТ 5781-82			
	Ø 6	Ø 18	Ø 20	итого	Ø 25	итого	Ø 22	итого		
ПК800.98.20-ТАII-50	10.8	5.2		16.0	245.2	245.2			261.2	261.2
ПК800.98.20-ТАIII-50	10.8	5.2		16.0			189.8	189.8	205.8	205.8
ПК800.98.20-ТАII-55	10.0	5.2		15.2	245.2	245.2			260.4	260.4
ПК800.98.20-ТАIII-55	10.0	5.2		15.2			189.8	189.8	205.0	205.0
ПК800.98.20-ТАII-60	9.6	5.2		14.8	245.2	245.2			260.0	260.0
ПК800.98.20-ТАIII-60	9.6	5.2		14.8			189.8	189.8	204.6	204.6
ПК800.98.20-ТАII-65	9.2	5.2		14.4	245.2	245.2			259.6	259.6
ПК800.98.20-ТАIII-65	9.2	5.2		14.4			189.8	189.8	204.2	204.2
ПК800.98.20-ТАII-75	8.4	5.2		13.6	245.2	245.2			258.8	258.8
ПК800.98.20-ТАIII-75	8.4	5.2		13.6			189.8	189.8	203.4	203.4
ПК800.124.20-ТАII-50	13.6		7.8	21.4	306.5	306.5			327.9	327.9
ПК800.124.20-ТАIII-50	13.6		7.8	21.4			237.2	237.2	258.6	258.6
ПК800.124.20-ТАII-55	12.8		7.8	20.6	306.5	306.5			327.1	327.1
ПК800.124.20-ТАIII-55	12.8		7.8	20.6			237.2	237.2	257.8	257.8
ПК800.124.20-ТАII-60	12.0		7.8	19.8	306.5	306.5			326.3	326.3
ПК800.124.20-ТАIII-60	12.0		7.8	19.8			237.2	237.2	257.0	257.0
ПК800.124.20-ТАII-65	11.6		7.8	19.4	306.5	306.5			325.9	325.9
ПК800.124.20-ТАIII-65	11.6		7.8	19.4			237.2	237.2	256.6	256.6
ПК800.124.20-ТАII-75	10.8		7.8	18.6	306.5	306.5			325.1	325.1
ПК800.124.20-ТАIII-75	10.8		7.8	18.6			237.2	237.2	255.8	255.8

Марка элемента	Изделия арматурные							Всего, кг	Общий расход, кг
	Арматура класса, кг								
	А-I			А-II					
	ГОСТ 5781-82			ГОСТ 5781-82					
	Ø 6	Ø 12	итого	Ø 10	итого				
ПТ200.75.15-ТАII	1.1	1.8	2.9	7.3	7.3	10.2	10.2		
ПТ200.100.15-ТАII	1.5	1.8	3.3	9.7	9.7	13.0	13.0		
ПТ200.150.15-ТАII	2.3	1.8	4.1	14.6	14.6	18.7	18.7		
ПТК200.75.15-ТАII-50	1.4	1.8	3.2	7.3	7.3	10.5	10.5		
ПТК200.75.15-ТАII-55	1.4	1.8	3.2	7.3	7.3	10.5	10.5		
ПТК200.75.15-ТАII-60	1.3	1.8	3.1	7.3	7.3	10.4	10.4		
ПТК200.75.15-ТАII-65	1.2	1.8	3.0	7.3	7.3	10.3	10.3		
ПТК200.75.15-ТАII-75	1.2	1.8	3.0	7.3	7.3	10.3	10.3		
ПТК200.100.15-ТАII-50	1.9	1.8	3.7	9.7	9.7	13.4	13.4		
ПТК200.100.15-ТАII-55	1.8	1.8	3.6	9.7	9.7	13.3	13.3		
ПТК200.100.15-ТАII-60	1.7	1.8	3.5	9.7	9.7	13.2	13.2		
ПТК200.100.15-ТАII-65	1.6	1.8	3.4	9.7	9.7	13.1	13.1		
ПТК200.100.15-ТАII-75	1.6	1.8	3.4	9.7	9.7	13.1	13.1		
ПТК200.150.15-ТАII-50	3.0	1.8	4.8	14.6	14.6	19.4	19.4		
ПТК200.150.15-ТАII-55	2.8	1.8	4.6	14.6	14.6	19.2	19.2		
ПТК200.150.15-ТАII-60	2.6	1.8	4.4	14.6	14.6	19.0	19.0		
ПТК200.150.15-ТАII-65	2.5	1.8	4.3	14.6	14.6	18.9	18.9		
ПТК200.150.15-ТАII-75	2.3	1.8	4.1	14.6	14.6	18.7	18.7		

Марка элемента	Изделия арматурные																				Общий расход, кг
	Арматура класса, кг																			Всего, кг	
	A-I									A-II					A-III						
	ГОСТ 5781-82									ГОСТ 5781-82					ГОСТ 5781-82						
	Ø 6	Ø 8	Ø 14	Ø 16	Ø 18	Ø 20	Ø 25	Ø 28	итого	Ø 12	Ø 16	Ø 20	Ø 22	итого	Ø 10	Ø 14	Ø 18	Ø 20	итого		
П400.98.25-ТАII	7.2	3.0	2.8						13.0	28.8	51.2			80.0						93.0	93.0
П400.98.25-ТАIII	7.2	3.0	2.8						13.0						20.0	39.2			59.2	72.2	72.2
П400.124.25-ТАII	9.4	3.0		4.0					16.4	36.0	64.0			100.0						116.4	116.4
П400.124.25-ТАIII	9.4	3.0		4.0					16.4						25.0	49.0			74.0	90.4	90.4
П600.98.30-ТАII	11.2	4.4			5.2				20.8	43.2		120.2		163.4						184.2	184.2
П600.98.30-ТАIII	11.2	4.4			5.2				20.8						30.0		97.3		127.3	148.1	148.1
П600.124.30-ТАII	14.6	4.4				7.8			26.8	54.0		150.2		204.2						231.0	231.0
П600.124.30-ТАIII	14.6	4.4				7.8			26.8						37.5		121.6		159.1	185.9	185.9
П800.98.40-ТАII	15.2	5.2					17.4		37.8	58.1			195.1	253.2						291.0	291.0
П800.98.40-ТАIII	15.2	5.2					17.4		37.8						40.4			161.6	202.0	239.8	239.8
П800.124.40-ТАII	19.8	5.2						22.4	47.4	72.6			243.8	316.4						363.8	363.8
П800.124.40-ТАIII	19.8	5.2						22.4	47.4						50.5			202.0	252.5	299.9	299.9

Марка элемента	Изделия арматурные																Общий расход, кг
	Арматура класса, кг															Всего, кг	
	A-I							A-II				A-III					
	ГОСТ 5781-82							ГОСТ 5781-82				ГОСТ 5781-82					
	⌀ 6	⌀ 8	⌀ 14	⌀ 16	⌀	⌀	итого	⌀ 12	⌀ 16	⌀	итого	⌀ 10	⌀ 14	⌀	итого		
ПК400.98.25-TAII-50	9.7	3.0	2.8				15.5	28.8	51.2		80.0					95.5	95.5
ПК400.98.25-TAIII-50	9.7	3.0	2.8				15.5					20.0	39.2		59.2	74.7	74.7
ПК400.98.25-TAII-55	9.0	3.0	2.8				14.8	28.8	51.2		80.0					94.8	94.8
ПК400.98.25-TAIII-55	9.0	3.0	2.8				14.8					20.0	39.2		59.2	74.0	74.0
ПК400.98.25-TAII-60	8.7	3.0	2.8				14.5	28.8	51.2		80.0					94.8	94.8
ПК400.98.25-TAIII-60	8.7	3.0	2.8				14.5					20.0	39.2		59.2	73.7	73.7
ПК400.98.25-TAII-65	8.3	3.0	2.8				14.1	28.8	51.2		80.0					94.1	94.1
ПК400.98.25-TAIII-65	8.3	3.0	2.8				14.1					20.0	39.2		59.2	73.3	73.3
ПК400.98.25-TAII-75	7.6	3.0	2.8				13.4	28.8	51.2		80.0					93.4	93.4
ПК400.98.25-TAIII-75	7.6	3.0	2.8				13.4					20.0	39.2		59.2	72.6	72.6
ПК400.124.25-TAII-50	12.6	3.0		4.0			19.6	36.0	64.0		100.0					119.6	119.6
ПК400.124.25-TAIII-50	12.6	3.0		4.0			19.6					25.0	49.0		74.0	93.6	93.6
ПК400.124.25-TAII-55	11.5	3.0		4.0			18.5	36.0	64.0		100.0					118.5	118.5
ПК400.124.25-TAIII-55	11.5	3.0		4.0			18.5					25.0	49.0		74.0	92.5	92.5
ПК400.124.25-TAII-60	10.8	3.0		4.0			17.8	36.0	64.0		100.0					117.8	117.8
ПК400.124.25-TAIII-60	10.8	3.0		4.0			17.8					25.0	49.0		74.0	91.8	91.8
ПК400.124.25-TAII-65	10.5	3.0		4.0			17.5	36.0	64.0		100.0					117.5	117.5
ПК400.124.25-TAIII-65	10.5	3.0		4.0			17.5					25.0	49.0		74.0	91.5	91.5
ПК400.124.25-TAII-75	9.7	3.0		4.0			16.7	36.0	64.0		100.0					116.7	116.7
ПК400.124.25-TAIII-75	9.7	3.0		4.0			16.7					25.0	49.0		74.0	90.7	90.7

Марка элемента	Изделия арматурные																Всего, кг	Общий расход, кг
	Арматура класса, кг																	
	A-I							A-II				A-III						
	ГОСТ 5781-82							ГОСТ 5781-82				ГОСТ 5781-82						
	∅ 6	∅ 8	∅ 18	∅ 20	∅	∅	итого	∅ 12	∅ 20	∅	итого	∅ 10	∅ 18	∅	итого			
ПК600.98.30-TAII-50	15.1	4.4	5.2				24.7	43.2	120.2		163.4					188.1	188.1	
ПК600.98.30-TAIII-50	15.1	4.4	5.2				24.7					30.1	97.3		127.4	152.1	152.1	
ПК600.98.30-TAII-55	14.0	4.4	5.2				23.6	43.2	120.2		163.4					187.0	187.0	
ПК600.98.30-TAIII-55	14.0	4.4	5.2				23.6					30.1	97.3		127.4	151.0	151.0	
ПК600.98.30-TAII-60	13.5	4.4	5.2				23.1	43.2	120.2		163.4					186.5	186.5	
ПК600.98.30-TAIII-60	13.5	4.4	5.2				23.1					30.1	97.3		127.4	150.5	150.5	
ПК600.98.30-TAII-65	12.9	4.4	5.2				22.5	43.2	120.2		163.4					185.9	185.9	
ПК600.98.30-TAIII-65	12.9	4.4	5.2				22.5					30.1	97.3		127.4	149.9	149.9	
ПК600.98.30-TAII-75	11.8	4.4	5.2				21.4	43.2	120.2		163.4					184.8	184.8	
ПК600.98.30-TAIII-75	11.8	4.4	5.2				21.4					30.1	97.3		127.4	148.8	148.8	
ПК600.124.30-TAII-50	19.6	4.4		7.8			31.8	54.0	150.2		204.2					236.0	236.0	
ПК600.124.30-TAIII-50	19.6	4.4		7.8			31.8					37.6	121.6		159.2	191.0	191.0	
ПК600.124.30-TAII-55	17.9	4.4		7.8			30.1	54.0	150.2		204.2					234.3	234.3	
ПК600.124.30-TAIII-55	17.9	4.4		7.8			30.1					37.6	121.6		159.2	189.3	189.3	
ПК600.124.30-TAII-60	16.8	4.4		7.8			29.0	54.0	150.2		204.2					233.2	233.2	
ПК600.124.30-TAIII-60	16.8	4.4		7.8			29.0					37.6	121.6		159.2	188.2	188.2	
ПК600.124.30-TAII-65	16.3	4.4		7.8			28.5	54.0	150.2		204.2					232.7	232.7	
ПК600.124.30-TAIII-65	16.3	4.4		7.8			28.5					37.6	121.6		159.2	187.7	187.7	
ПК600.124.30-TAII-75	15.1	4.4		7.8			27.3	54.0	150.2		204.2					231.5	231.5	
ПК600.124.30-TAIII-75	15.1	4.4		7.8			27.3					37.6	121.6		159.2	186.5	186.5	

Марка элемента	Изделия арматурные																Общий расход, кг
	Арматура класса, кг															Всего, кг	
	A-I							A-II				A-III					
	ГОСТ 5781-82							ГОСТ 5781-82				ГОСТ 5781-82					
	Ø 6	Ø 8	Ø 25	Ø 28	Ø	Ø	итого	Ø 12	Ø 22	Ø	итого	Ø 10	Ø 20	Ø	итого		
ПК800.98.40-TAII-50	20.5	5.2	17.4				43.1	58.1	195.1		253.2					296.3	296.3
ПК800.98.40-TAIII-50	20.5	5.2	17.4				43.1					40.4	161.6		202.0	245.1	245.1
ПК800.98.40-TAII-55	19.0	5.2	17.4				41.6	58.1	195.1		253.2					294.8	294.8
ПК800.98.40-TAIII-55	19.0	5.2	17.4				41.6					40.4	161.6		202.0	243.6	243.6
ПК800.98.40-TAII-60	18.3	5.2	17.4				40.9	58.1	195.1		253.2					294.1	294.1
ПК800.98.40-TAIII-60	18.3	5.2	17.4				40.9					40.4	161.6		202.0	242.9	242.9
ПК800.98.40-TAII-65	17.5	5.2	17.4				40.1	58.1	195.1		253.2					293.3	293.3
ПК800.98.40-TAIII-65	17.5	5.2	17.4				40.1					40.4	161.6		202.0	242.1	242.1
ПК800.98.40-TAII-75	16.0	5.2	17.4				38.6	58.1	195.1		253.2					291.8	291.8
ПК800.98.40-TAIII-75	16.0	5.2	17.4				38.6					40.4	161.6		202.0	240.6	240.6
ПК800.124.40-TAII-50	26.6	5.2		22.4			54.2	72.6	243.8		316.4					370.6	370.6
ПК800.124.40-TAIII-50	26.6	5.2		22.4			54.2					50.5	202.0		252.5	306.7	306.7
ПК800.124.40-TAII-55	24.3	5.2		22.4			51.9	72.6	243.8		316.4					368.3	368.3
ПК800.124.40-TAIII-55	24.3	5.2		22.4			51.9					50.5	202.0		252.5	304.4	304.4
ПК800.124.40-TAII-60	22.8	5.2		22.4			50.4	72.6	243.8		316.4					366.8	366.8
ПК800.124.40-TAIII-60	22.8	5.2		22.4			50.4					50.5	202.0		252.5	302.9	302.9
ПК800.124.40-TAII-65	22.1	5.2		22.4			49.7	72.6	243.8		316.4					366.1	366.1
ПК800.124.40-TAIII-65	22.1	5.2		22.4			49.7					50.5	202.0		252.5	302.2	302.2
ПК800.124.40-TAII-75	20.5	5.2		22.4			48.1	72.6	243.8		316.4					364.5	364.5
ПК800.124.40-TAIII-75	20.5	5.2		22.4			48.1					50.5	202.0		252.5	300.6	300.6

Марка элемента	Изделия арматурные																Общий расход, кг
	Арматура класса, кг															Всего, кг	
	А-I							А-II				А-III					
	ГОСТ 5781-82							ГОСТ 5781-82				ГОСТ 5781-82					
	Ø 8	Ø 14	Ø 16	Ø 18	Ø 20	Ø	итого	Ø 14	Ø	Ø	итого	Ø 12	Ø	Ø	итого		
Л330.63.50-ТАII	26.6	2.8					29.4	59.8			59.8					89.2	89.2
Л330.63.50-ТАIII	26.6	2.8					29.4					43.8			43.8	73.2	73.2
Л380.63.50-ТАII	30.4		4.0				34.4	67.0			67.0					101.4	101.4
Л380.63.50-ТАIII	30.4		4.0				34.4					49.2			49.2	83.6	83.6
Л480.63.50-ТАII	36.8			5.2			42.0	81.5			81.5					123.5	123.5
Л480.63.50-ТАIII	36.8			5.2			42.0					59.8			59.8	101.8	101.8
Л565.63.50-ТАII	43.2				7.8		51.0	93.9			93.9					144.9	144.9
Л565.63.50-ТАIII	43.2				7.8		51.0					68.9			68.9	119.9	119.9
Л465.63.50-ТАII	35.4			5.2			40.6	92.2			92.2					132.8	132.8
Л465.63.50-ТАIII	35.4			5.2			40.6					67.7			67.7	108.3	108.3

Марки стали см. технические требования.

Расход вязальной проволоки принять в количестве 0.5% от расхода арматуры.

Н.контр.	Прохоров		11.06.91
Нач.отд.	Постовой		11.06.91
Гл.спец.	Прохоров		11.06.91
Гл.инж.	Солодунин		11.06.91
Нач.гр.	Мираков		11.06.91
Инж.IIкат.	Цикина		11.06.91
Техн.Iкат.	Горшенина		11.06.91

3.503.1-96.1-1-56РС

Ведомость расхода стали на лехни.

Стадия	Лист	Листов
Р		1

СОЮЗДОРПРОЕКТ