https://zavodjbi.com/

ТИПОВЫЕ СТРОИТЕЛЬНЫЕ КОНСТРУКЦИИ, ИЗДЕЛИЯ И УЗЛЫ

СЕРИЯ 1.020-1/87

КОНСТРУКЦИИ КАРКАСА МЕЖВИДОВОГО ПРИМЕНЕНИЯ ДЛЯ МНОГОЭТАЖНЫХ ОБЩЕСТВЕННЫХ ЗДАНИЙ, ПРОИЗВОДСТВЕННЫХ И ВСПОМОГАТЕЛЬНЫХ ЗДАНИЙ ПРОМЫШЛЕННЫХ ПРЕДПРИЯТИЙ

ВЫПУСК 2-17

КОЛОННЫ ИЗ БЕТОНА КЛАССА В30 ДЛЯ ЗДАНИЙ С ВЫСОТОЙ ЭТАЖА 4,2 М.ПРОСТРАНСТВЕННЫЕ КАРКАСЫ

РАБОЧИЕ ЧЕРТЕЖИ

Инв. № 25771

https://zavodjbi.com/

ТИПОВЫЕ СТРОИТЕЛЬНЫЕ КОНСТРУКЦИИ, ИЗДЕЛИЯ И УЗЛЫ

СЕРИЯ 1.020-1/87

КОНСТРУКЦИИ КАРКАСА МЕЖВИДОВОГО ПРИМЕНЕНИЯ ДЛЯ МНОГОЭТАЖНЫХ ОБЩЕСТВЕННЫХ ЗДАНИЙ, ПРОИЗВОДСТВЕННЫХ И ВСПОМОГАТЕЛЬНЫХ ЗДАНИЙ ПРОМЫШЛЕННЫХ ПРЕДПРИЯТИЙ

ВЫПУСК 2-17

КОЛОННЫ ИЗ БЕТОНА КЛАССА В30 ДЛЯ ЗДАНИЙ С ВЫСОТОЙ ЭТАЖА 4,2 М. ПРОСТРАНСТВЕННЫЕ КАРКАСЫ.

РАБОЧИЕ ЧЕРТЕЖИ

РАЗРАБОТАНЫ:

ЦНИИП РЕКОНСТРУКЦИИ ГОРОДОВ

ДИРЕКТОР ИНСТИТУТА В.ЛЕПСКИЙ

НАЧАЛЬНИК ОТДЕЛА Б ВОЛЫНСКИЙ

ЦНИИПРОМЗДАНИЙ

ГЛ ИНЖЕНЕР ИНСТИТУТА В.ГРАНЕВ

НАЧАЛЬНИК ОТДЕЛА З КОДЫШ

УТВЕРЖДЕНЫ

ГОССТРОЕМ СССР

ПРОТОКОЛ ОТ 12 12 90г N°АЧ-15

Введены в действие с 25.12.91, приказ ЦНИИП реконструкции городов от 04 12.91 N 22

25 771 2

ОБОЗНАЧЕНИЕ	НАИМЕНОВАНИЕ	СТР.
1.020-1/87 2-17 ОО	Содержание	2
1.020-1/87. 2-17 ТТ	Технические требования	5
1.020-1/87. 2-17 К01	Каркас пространственный	
	КП-1 ; КП-2	6
	Сборочный чертеж	
1.020-1/87 2-17 К02	Каркас пространственный	
	КП-3 ; КП-4	7
	Сборочный чертеж	
1.020-1/87 2-17 К03	Каркас пространственный КП-5	8
	Сборочный чертеж	
1.020-1/87. 2-17 К04	Каркас пространственный КП-6	9
	Сборочный чертеж	
1.020-1/87. 2-17 К05	Каркас пространственный	
	КП-7 ; КП-8	10
	Сборочный чертеж	
1.020-1/87. 2-17 К06	Каркас пространственный	
	КП-9 ; КП-10	11
	Сборочный чертеж	
1 020-1/87. 2-17 К07	Каркас пространственный КП-11	12
	Сборочный чертеж	
1.020-1/87. 2-17 К08	Каркас пространственный КП-12	13
	Сборочный чертеж	
1 020-1/87 2-17 К09	Каркас пространственный КП-13	14
	Сборочный чертеж	
1.020-1/87. 2-17 К10	Каркас пространственный КП-14	
	Сборочный чертеж	15
1 020-1/87 2-17 К11	Каркас пространственный	
	КП-15 ; КП-16	
	Сборочный чертеж	16
1 020-1/87 2-17 К12	Каркас пространственный	
	КП-17 ; КП-18	
	Сборочный чертеж	17
1 020-1/87 2-17 К13	Каркас пространственный КП-19	
	Сборочный чертеж	18
1.020-1/87. 2-17 К14	Каркас пространственный КП-20	
	Сборочный чертеж	19
1 020-1/87 2-17 К15	Каркас пространственный КП-21	
	Сборочный чертеж	20
1.020-1/87 2-17 К16	Каркас пространственный	
	КП-22 ; КП-23	
	Сборочный чертеж	21
1.020-1/87 2-17 К17	Каркас пространственный КП-24	
	Сборочный чертеж	22
1.020-1/87. 2-17 К18	Каркас пространственный КП-25	
	Сборочный чертеж	23
1 020-1/87 2-17 К19	Каркас пространственный	
	КП-26 ; КП-27	
	Сборочный чертеж	24
1 020-1/87 2-17 К20	Каркас пространственный	
	КП-28 , КП-29	
	Сборочный чертеж	25

Инв № подл | Подпись и дата | Взам инв №

Нач отд	Волынский	
Гл инж	Семченков	
Гл спец	Никанорова	
Гл спец	Колдашева	
Разраб	Шевченко	

1.020-1/87. 2-17 ОО

Содержание

Стадия	Лист	Листов
Р	1	6

ЦНИИП реконструкции городов

Инв № подл | Подпись и дата | Взам инв №

1.020-1/87. 2-17 ОО

Лист 2

25771 3

Формат А4

Формат А4

ОБОЗНАЧЕНИЕ	НАИМЕНОВАНИЕ	СТР
1 020- 1/87 2-17 К21	Каркас пространственный	
	КП-30; КП-31	
	Сборочный чертеж	26
1.020 - 1/87. 2-17 К22	Каркас пространственный	
	КП-32; КП-33	
	Сборочный чертеж	27
1.020- 1/87. 2-17 К23	Каркас пространственный	
	КП-34	
	Сборочный чертеж	28
1 020-1/87. 2-17 К24	Каркас пространственный КП-35	
	Сборочный чертеж	29
1 020- 1/87. 2-17 К25	Каркас пространственный КП-36	
	Сборочный чертеж	30
1 020- 1/87 2-17 К26	Каркас пространственный	
	КП-37; КП-38	
	Сборочный чертеж	31
1.020- 1/87 2-17 К27	Каркас пространственный	
	КП-39; КП-40	
	Сборочный чертеж	32
1 020- 1/87. 2-17 К28	Каркас пространственный	
	КП-41; КП-42	
	Сборочный чертеж	33
1.020- 1/87. 2-17 К29	Каркас пространственный КП-43	
	Сборочный чертеж	34
1.020- 1/87 2-17 К30	Каркас пространственный КП-44	
	Сборочный чертеж	35

ОБОЗНАЧЕНИЕ	НАИМЕНОВАНИЕ	СТР.
1 020-1/87. 2-17 К31	Каркас пространственный КП-45	
	Сборочный чертеж	36
1.020-1/87. 2-17 К32	Каркас пространственный КП-46	
	Сборочный чертеж	37
1 020-1/87. 2-17 К33	Каркас пространственный КП-47	
	Сборочный чертеж	38
1.020-1/87. 2-17 К34	Каркас пространственный КП-48	
	Сборочный чертеж	39
1.020-1/87. 2-17 К35	Каркас пространственный	
	КП-49; КП-50	
	Сборочный чертеж	40
1.020-1/87. 2-17 К36	Каркас пространственный	
	КП-51; КП-52.	
	Сборочный чертеж	41
1.020-1/87. 2-17 К37	Каркас пространственный КП-53	
	Сборочный чертеж	42
1.020-1/87. 2-17 К38	Каркас пространственный	
	КП-54; КП-55	
	Сборочный чертеж	43
1.020-1/87. 2-17 К39	Каркас пространственный КП-56	
	Сборочный чертеж	44
1 020-1/87 2-17 К40	Каркас пространственный КП-57	
	Сборочный чертеж	45
1.020-1/87. 2-17 К41	Каркас пространственный	
	КП-58	
	Сборочный чертеж	46

ОБОЗНАЧЕНИЕ	НАИМЕНОВАНИЕ	СТР
1.020-1/87 2-17 К42	Каркас пространственный	
	КП-59 ; КП-60	
	Сборочный чертеж	47
1.020-1/87. 2-17 К43	Каркас пространственный	
	КП-61, КП-62	
	Сборочный чертеж	48
1.020-1/87. 2-17 К44	Каркас пространственный	
	КП-63	
	Сборочный чертеж	49
1.020-1/87. 2-17 К45	Каркас пространственный	
	КП-64	
	Сборочный чертеж	50
1.020-1/87. 2-17 К46	Каркас пространственный	
	КП-65	
	Сборочный чертеж	51
1.020-1/87. 2-17 К47	Каркас пространственный	
	КП-66	
	Сборочный чертеж	52
1.020-1/87. 2-17 К48	Каркас пространственный	
	КП-67	
	Сборочный чертеж	53
1.020-1/87. 2-17 К49	Каркас пространственный	
	КП-68	
	Сборочный чертеж	54

Инв.№ подл. | Подп. и дата | Взам. инв.№

Формат А4

ОБОЗНАЧЕНИЕ	НАИМЕНОВАНИЕ	СТР
1020-1/87. 2-17 К50	Каркас пространственный	
	КП-69	
	Сборочный чертеж	55
1020-1/87. 2-17 К51	Каркас пространственный	
	КП-70	
	Сборочный чертеж	56
1020-1/87. 2-17 К52	Каркас пространственный	
	КП-71	
	Сборочный чертеж	57
1020-1/87 2-17 К53	Каркас пространственный	
	КП-72	
	Сборочный чертеж	58
1020-1/87. 2-17 К54	Каркас пространственный	
	КП-73	
	Сборочный чертеж	59
1.020-1/87. 2-17-У	Узлы 1...17	61

Инв.№ подл. | Подп. и дата | Взам. инв.№

25771 5

Формат А4

Настоящий выпуск содержит рабочие чертежи пространственных каркасов колонн сечением 400×400 мм выпуска 2-16

Пространственные каркасы собираются из отдельных стержней, замкнутых хомутов, сеток косвенного армирования и закладных деталей при помощи контактной сварки

Сварка стержней выполняется в соответствии с требованиями ГОСТ 14098-85 для соединений с нормируемой прочностью

В зависимости от расчетных усилий предусмотрено изменение армирования пространственного каркаса по его длине обрывом продольной арматуры в вышерасположенных этажах колонны

Диагональные связи должны привариваться к стержням продольной арматуры протяженными швами, длина швов не менее 5-ти диаметров арматуры связи.

Закладные детали МН-5...МН-12 должны быть зафиксированы в проектном положении в форме.

Закладные детали МН-2 привариваются к продольным стержням пространственного каркаса дуговой сваркой односторонним швом

Сборку пространственных каркасов рекомендуется производить на автоматизированных линиях согласно указаниям выпуска 0-7 "Указания по заводской технологии изготовления изделий".

Перечень выпусков, входящих в серию 1.020-1/87, приведен в выпусках 0-0 и 0-0 (дополнение 1)

Инв. № подл. | Подп. и дата | Взам. инв. №

Нач. отд.	Волынский		
ГИП	Семченков		
Гл. спец.	Никонорова		
Гл. спец.	Колдашева		

1.020-1/87 2-17 ТТ

Технические требования

Стадия	Лист	Листов
Р		1

ЦНИИП реконструкции городов

Формат А4

Инв. № подл. | Подп. и дата | Взам. инв. №

Лист

Формат А4

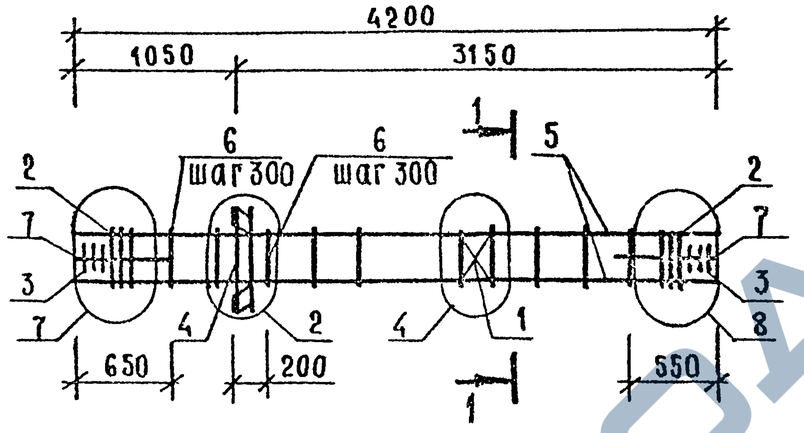

Марка	Поз	Марка арматурного изделия	Кол	Масса, кг		Обозначение документа
				1 шт	всего	
КП-1	1	С-2	1	1,10	1,10	2-11 К01
	2	СКА-3	6	3,37	20,22	2-11 К02
	3	СКА-4	6	2,23	13,38	2-11 К03
	4	МН-6	1	15,10	15,10	2-11 К06
	5	⌀32 AIII L=4200	4	26,50	106,01	Б Ч
	6	ХМ-2	11	0,56	6,16	2-11 К11
	7	⌀6 AI L=650	8	0,14	1,15	Б Ч
				итого.	163,12	

Марка	Поз	Марка арматурного изделия	Кол	Масса, кг		Обозначение документа
				1 шт	всего	
КП-2	1	С-2	1	1,10	1,10	2-11 К01
	2	СКА-3	6	3,37	20,22	2-11 К02
	3	СКА-4	6	2,23	13,38	2-11 К03
	4	МН-8	1	19,78	19,78	2-11 К08
	5	⌀32 AIII L=4200	4	26,50	106,01	Б Ч
	6	ХМ-2	11	0,56	6,16	2-12 К11
	7	⌀6 AI L=650	8	0,14	1,15	Б Ч
				итого	167,80	

Узлы см 1 020-1/87. 2-17-У
Техническое требования см 1 020-1/87 2-17ТТ
Арматура классов A-III, A-I по ГОСТ 5781-82

1-1

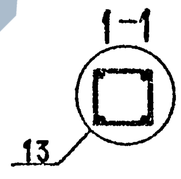

Взам инв № | Подп и дата | Инв № подл

Нач отд	Волынский	
ГИП	Семченков	
ГА спец	Никанорова	
ГА спец	Колдашева	

1 020-1/87 2-17 К01

КАРКАС ПРОСТРАНСТВЕННЫЙ КП-1, КП-2 СБОРОЧНЫЙ ЧЕРТЕЖ

Стадия	Лист	Листов
Р		1

ЦНИИПреконструкции городов

25771 7

Формат А3

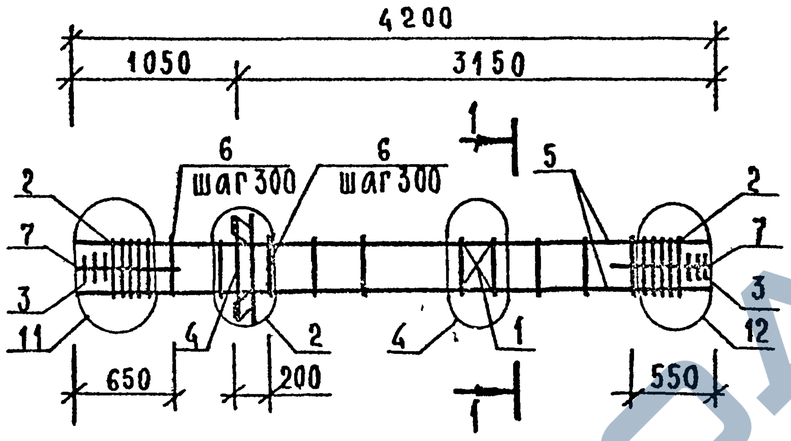

Марка	Поз	Марка арматурного изделия	Кол	Масса, кг		Обозначение документа
				1 шт.	всего	
КП-3	1	С-2	1	1,10	1,10	2-11 К01
	2	СКА-3	10	3,37	33,70	2-11 К02
	3	СКА-4	6	2,23	13,38	2-11 К03
	4	МН-6	1	15,10	15,10	2-11 К06
	5	Ø40 AIII L=4200	4	41,43	165,73	Б Ч
	6	ХМ-3	11	0,91	10,01	2-11 К11
	7	Ø6 AI L=650	8	0,14	1,15	Б Ч
				Итого:	240,18	

Марка	Поз	Марка арматурного изделия	Кол	Масса, кг		Обозначение документа
				1 шт	всего	
КП-4	1	С-2	1	1,10	1,10	2-11 К01
	2	СКА-3	10	3,37	33,70	2-11 К02
	3	СКА-4	6	2,23	13,38	2-11 К03
	4	МН-8	1	19,78	19,78	2-11 К08
	5	Ø40 AIII L=4200	4	41,43	165,73	Б.Ч
	6	ХМ-3	11	0,91	10,01	2-11 К11
	7	Ø6 AI L=650	8	0,14	1,15	Б Ч
				Итого.	244,86	

Узлы см 1.020-1/87. 2-17-У
Технические требования см. 1020-1/87 2-17 ТТ
Арматура классов AIII, AI по ГОСТ 5781-82

1-1

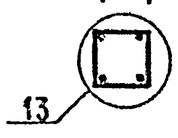

Нач отд	Волынский		
ГИП	Семченко		
Гл спец	Никанорова		
Гл спец	Колдашева		

1.020-1/87 2-17 К02

КАРКАС ПРОСТРАНСТВЕННЫЙ КП-3, КП-4 СБОРОЧНЫЙ ЧЕРТЕЖ

Стадия	Лист	Листов
Р		1

ЦНИИП реконструкции городов

25771 8

Инв. № подл. | Подпись и дата | Взам. инв. №

Формат А3

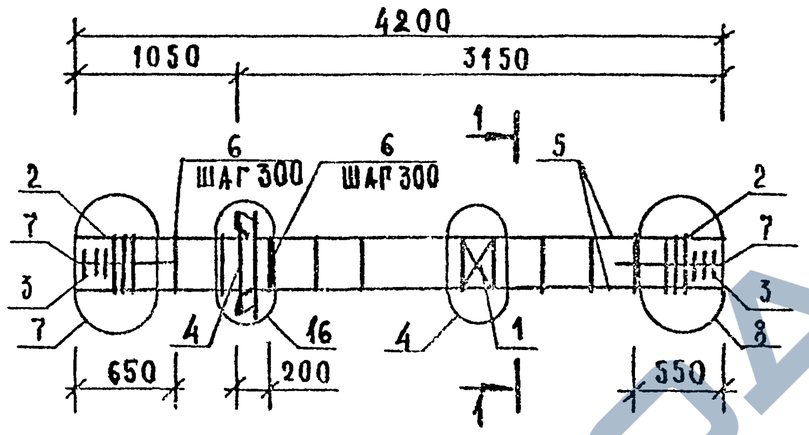

МАРКА	ПОЗ	МАРКА АРМАТУРНОГО ИЗДЕЛИЯ	КОЛ	МАССА, КГ		ОБОЗНАЧЕНИЕ ДОКУМЕНТА
				1 ШТ	ВСЕГО	
КП-5	1	С-2	1	1,10	1,10	2-11 К01
	2	СКА-3	6	3,37	20,22	2-11 К02
	3	СКА-4	6	2,23	13,38	2-11 К03
	4	МП-12	1	34,90	34,90	2-11 К10
	5	⌀32 AIII L=4200	4	26,50	106,01	Б Ч
	6	ХМ-2	11	0,56	6,16	2-11 К11
	7	⌀6 AI L=650	8	0,14	1,15	Б Ч
		ИТОГО:			182,92	

Узлы см. 1 020-1/87 2-17 приложение
Технические требования см 1 020-1/87 2-17 ТТ.
Арматура классов A-III, A-I по ГОСТ 5781-82

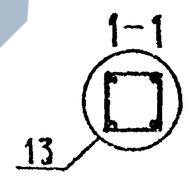

Нач отд	Вольнский		
ГИП	Семченков		
Гл спец	Никанорова		
Гл спец	Ролдашева		

1 020-1/87. 2-17 К 03

КАРКАС ПРОСТРАНСТВЕННЫЙ КП-5 СБОРОЧНЫЙ ЧЕРТЕЖ

Стадия	Лист	Листов
Р		1

ЦНИИП реконструкции городов

Инв. № подл. | Подп. и дата | Взам. инв. №

25771 9

Формат А3

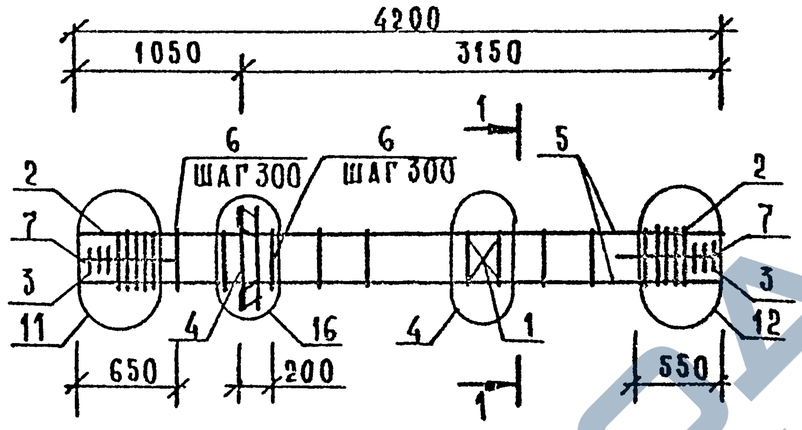

МАРКА	ПОЗ.	МАРКА АРМАТУРНОГО ИЗДЕЛИЯ	КОЛ.	МАССА, КГ		ОБОЗНАЧЕНИЕ ДОКУМЕНТА
				1 ШТ	ВСЕГО	
КП-6	1	С-2	1	1,10	1,10	2-11 К01
	2	СКА-3	10	3,37	33,70	2-11 К02
	3	СКА-4	6	2,23	13,38	2-11 К03
	4	МН-12	1	34,90	34,90	2-11 К10
	5	⌀40 AIII L=4200	4	41,43	165,73	Б Ч
	6	ХМ-3	11	0,91	10,01	2-11 К11
	7	⌀6 AI L=650	8	0,14	1,15	Б Ч
				ИТОГО	259,98	

Узлы см 1 020-1/87 2-17 приложение.
Технические требования см 1.020-1/87 2-17 ТТ
Арматура классов A-III, A-I по ГОСТ 5781-82

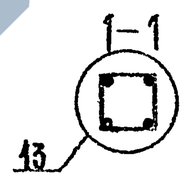

Нач отд	Волынский		
ГИП	Семченков		
Гл спец	Никанорова		
Гл спец	Колпашева		

1.020-1/87 2-17 К04

КАРКАС ПРОСТРАНСТВЕННЫЙ КП-6 СБОРОЧНЫЙ ЧЕРТЕЖ

СТАДИЯ	ЛИСТ	ЛИСТОВ
Р		1

ЦНИИП РЕКОНСТРУКЦИИ ГОРОДОВ

25771 10

ФОРМАТ А3

Инв. № подл. | Подп. и дата | Взам. инв. №

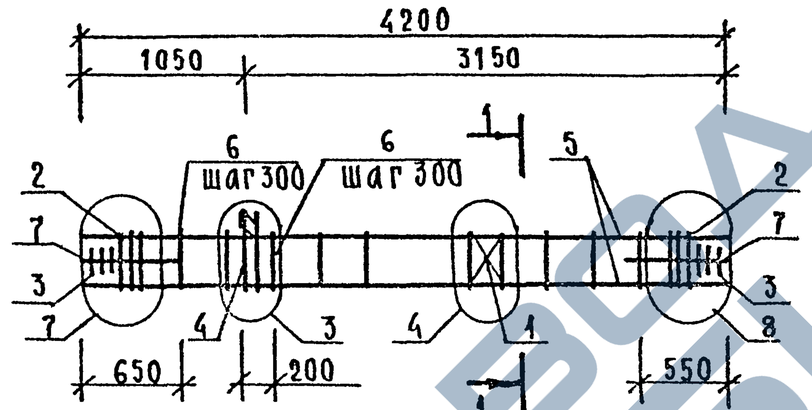

Марка	Поз	Марка арматурного изделия	Кол	Масса, кг		Обозначение документа
				1 шт	всего	
КП-7	1	С-2	1	1,10	1,10	2-11 К01
	2	СКА-3	6	3,37	20,22	2-11 К02
	3	СКА-4	6	2,23	13,38	2-11 К03
	4	МН-5	1	9,35	9,35	2-11 К05
	5	⌀32 AIII L=4200	4	26,50	106,01	Б Ч
	6	ХМ-2	11	0,56	6,16	2-11 К11
	7	⌀6 AI L=650	8	0,14	1,16	Б Ч
				Итого	157,37	

Марка	Поз	Марка арматурного изделия	Кол	Масса, кг		Обозначение документа
				1 шт	всего	
КП-8	1	С-2	1	1,10	1,10	2-11 К01
	2	СКА-3	6	3,37	20,22	2-11 К02
	3	СКА-4	6	2,23	13,38	2-11 К03
	4	МН-7	1	12,95	12,95	2-11 К07
	5	⌀32 AIII L=4200	4	26,50	106,01	Б Ч
	6	ХМ-2	11	0,58	6,16	2-11 К11
	7	⌀6 AI L=650	8	0,14	1,15	Б Ч
				Итого	160,97	

Узлы см 1.020-1/87 2-17 приложение
Технические требования см 1.020-1/87 2-17 ТТ
Арматура классов A-III, A-I по ГОСТ 5781-82.

1-1

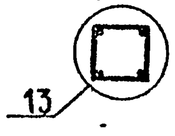

Инв. № подл. | Подпись и дата | Взам. инв. №

Нач отд	Волынский		
ГИП	Семченков		
Гл спец	Никаноров		
Гл спец	Колдашева		

1.020-1/87 2-17 К05

КАРКАС ПРОСТРАНСТВЕННЫЙ КП-7, КП-8 СБОРОЧНЫЙ ЧЕРТЕЖ

Стадия	Лист	Листов
Р		1

ЦНИИП реконструкции городов

25771 11

Формат А3

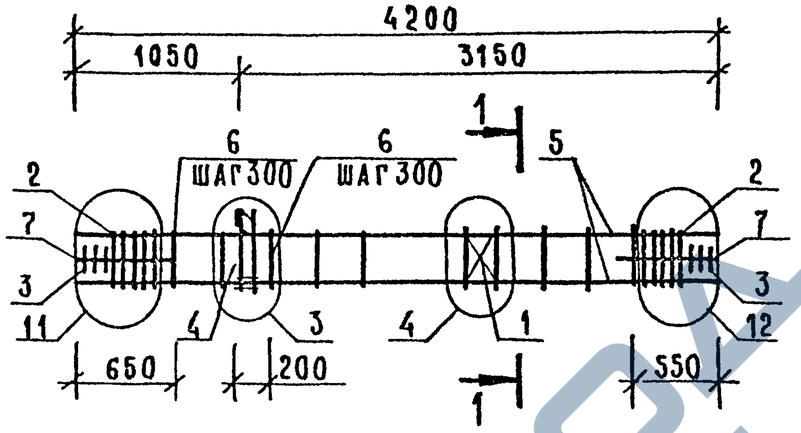

Марка	Поз.	Марка арматурного изделия	Кол	Масса, кг 1 шт	Масса, кг всего	Обозначение документа
КП-9	1	С-2	1	1,10	1,10	2-11 К01
	2	СКА-3	10	3,37	33,70	2-11 К02
	3	СКА-4	6	2,23	13,38	2-11 К03
	4	МН-5	1	9,35	9,35	2-11 К05
	5	⌀40 А-III L=4200	4	41,43	165,73	Б Ч
	6	ХМ-3	11	0,91	10,01	2-11 К11
	7	⌀6 А-I L=650	8	0,14	1,15	Б Ч
				Итого	234,43	

Марка	Поз.	Марка арматурного изделия	Кол	Масса, кг 1 шт	Масса, кг всего	Обозначение документа
КП-10	1	С-2	1	1,10	1,10	2-11 К01
	2	СКА-3	10	3,37	33,70	2-11 К02
	3	СКА-4	6	2,23	13,38	2-11 К03
	4	МН-7	1	12,95	12,95	2-11 К07
	5	⌀40 А-III L=4200	4	41,43	165,73	Б Ч
	6	ХМ-3	11	0,91	10,01	2-11 К11
	7	⌀6 А-I L=650	8	0,14	1,15	Б Ч
				Итого.	238,03	

Узлы см 1020-1/87 2-17 приложение
Техническое требования см 1020-1/87 2-17 ТТ
Арматура классов А-III, А-I по ГОСТ 5781-82

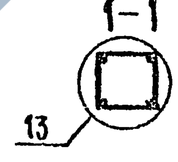

Нач отд	Волынский		
ГИП	Семченков		
Гл спец.	Никанорова		
Гл спец.	Колдашева		

1 020-1/87 2-17 К06

КАРКАС ПРОСТРАНСТВЕННЫЙ КП-9, КП-10 СБОРОЧНЫЙ ЧЕРТЕЖ

Стадия	Лист	Листов
Р		1

ЦНИИП реконструкции городов

25771 12

Формат А3

Инв.№ подл. | Подпись и дата | Взам. инв.№

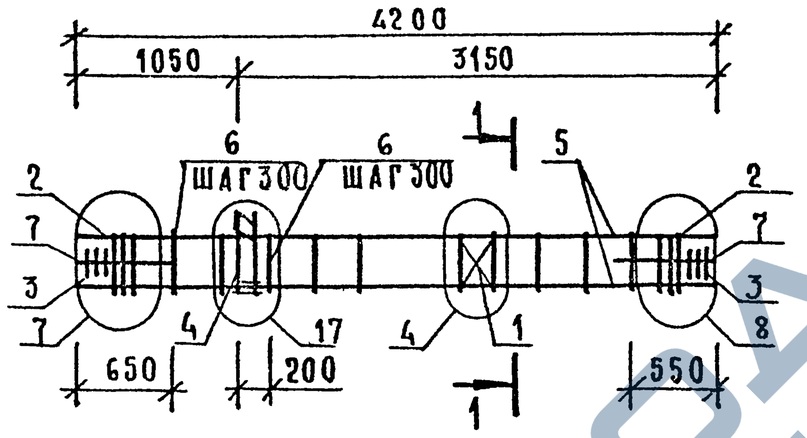

МАРКА	ПОЗ	МАРКА АРМАТУРНОГО ИЗДЕЛИЯ	КОЛ.	МАССА, КГ		ОБОЗНАЧЕНИЕ ДОКУМЕНТА
				1 ШТ	ВСЕГО	
КП-11	1	С-2	1	1,10	1,10	2-11 К01
	2	СКА-3	6	3,37	20,22	2-11 К02
	3	СКА-4	6	2,23	13,38	2-11 К03
	4	МН-11	1	25,23	25,23	2-11 К09
	5	⌀32 AIII L=4200	4	26,50	106,01	Б Ч.
	6	ХМ-2	11	0,56	6,16	2-11 К11
	7	⌀6 AI L=650	8	0,14	1,15	Б Ч
		ИТОГО			173,25	

Узлы см 1 020-1/87 2-17 приложение
Техническое требования см 1 020-1/87 2-17 ТТ
Арматура классов А-III, А-I по ГОСТ 5781-82

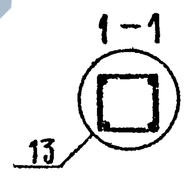

Нач отд	Волынский		
ГИП	Семченков		
Га спец	Никаноров		
Га спец	Колдашева		

1 020-1/87 2-17 К07

КАРКАС ПРОСТРАНСТВЕННЫЙ КП-11 СБОРОЧНЫЙ ЧЕРТЕЖ

Стадия	Лист	Листов
Р		1

ЦНИИП реконструкции городов

25771 13

Формат А3

Инв № подл. | Подпись и дата | Взам. инв. №

ЗАВОД ЖБИ

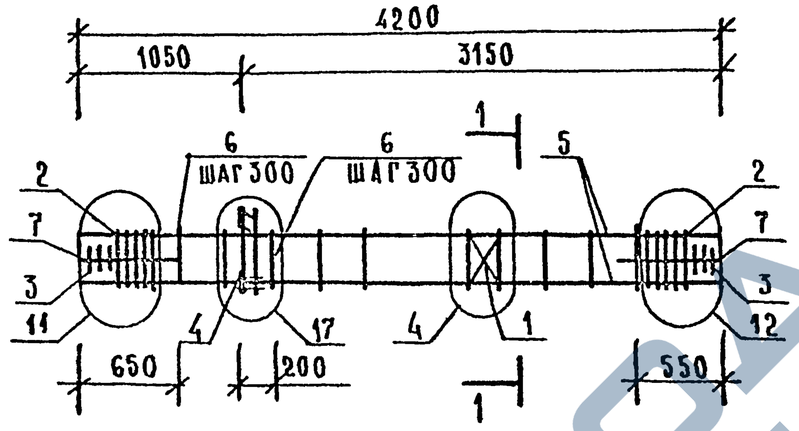

МАРКА	ПОЗ	МАРКА АРМАТУРНОГО ИЗДЕЛИЯ	КОЛ	МАССА, КГ		ОБОЗНАЧЕНИЕ ДОКУМЕНТА
				1 ШТ	ВСЕГО	
КП-12	1	С-2	1	1,10	1,10	2-11 К01
	2	СКА-3	10	3,37	33,70	2-11 К02
	3	СКА-4	6	2 23	13,38	2-11 К03
	4	МН-11	1	25.23	25,23	2-11 К09
	5	Ø40 AIII L=4200	4	41,43	165,73	Б Ч
	6	ХМ-3	11	0,91	10,01	2-11 К11
	7	Ø6 AI L=650	8	0,14	1,15	Б Ч
				ИТОГО	250,31	

Узлы см 1 020-1/87 2-17 ПРИЛОЖЕНИЕ.
Технические требования см 1 020-1/87 2-17 ТТ
Арматура классов A-III, A-I по ГОСТ 5781-82

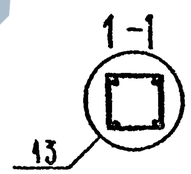

Нач отд	Волынский		
ГИП	Семченков		
Гл спец	Никанорова		
Гл спец	Колдашева		

1 020-1/87 2-17 К08

КАРКАС ПРОСТРАНСТВЕННЫЙ КП-12 СБОРОЧНЫЙ ЧЕРТЕЖ

Стадия	Лист	Листов
Р		1

ЦНИИП реконструкции городов

25771 14

ФОРМАТ А3

Инв № подл | Подп и дата | Взам инв №

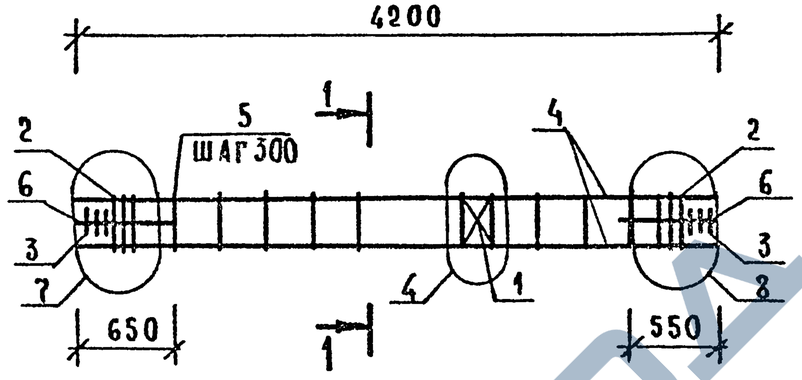

МАРКА	ПОЗ	МАРКА АРМАТУРНОГО ИЗДЕЛИЯ	КОЛ	МАССА, КГ 1 ШТ	МАССА, КГ ВСЕГО	ОБОЗНАЧЕНИЕ ДОКУМЕНТА
КП-13	1	С-2	1	1,10	1,10	2-11 К01
	2	СКА-3	6	3,37	20,22	2-11 К02
	3	СКА-4	6	2,23	13,38	2-11 К03
	4	⌀32 А III L=4200	4	26,50	106,01	Б Ч
	5	ХМ-2	11	0,56	6,16	2-11 К11
	6	⌀6 А I L=650	8	0,14	1,15	Б Ч
		ИТОГО:			148,02	

Узлы см. 1 020-1/87 2-17 приложение
Технические требования см 1 020-1/87 2-17 ТТ
Арматура классов А-III, А-I по ГОСТ 5781-82

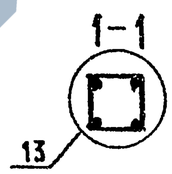

Нач отд	Волынский		
ГИП	Семченков		
Гл спец	Никанорова		
Гл спец	Колдашева		

1 020-1/87 2-17 К09

КАРКАС ПРОСТРАНСТВЕННЫЙ КП-13 СБОРОЧНЫЙ ЧЕРТЕЖ

СТАДИЯ	ЛИСТ	ЛИСТОВ
Р		1

ЦНИИП РЕКОНСТРУКЦИИ ГОРОДОВ

Инв № подл | Подп и дата | Взам инв №

25771 15

ФОРМАТ А3

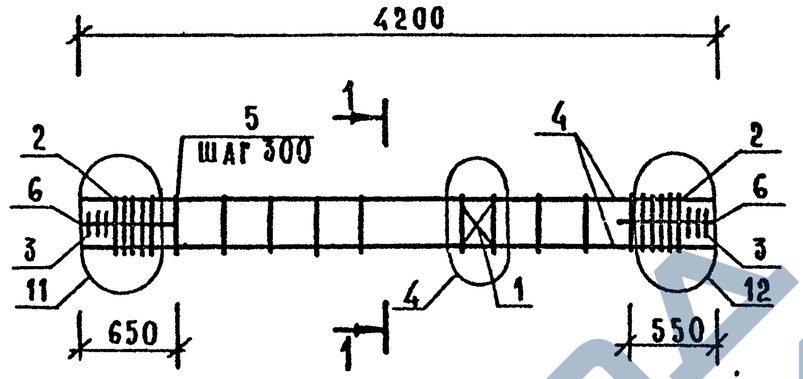

МАРКА	ПОЗ	МАРКА АРМАТУРНОГО ИЗДЕЛИЯ	КОЛ	МАССА, КГ		ОБОЗНАЧЕНИЕ ДОКУМЕНТА
				1 ШТ	ВСЕГО	
КП-14	1	С-2	1	1,10	1,10	2-11 К01
	2	СКА-3	10	3,37	33,70	2-11 К02
	3	СКА-4	6	2,23	13,38	2-11 К03
	4	⌀40 AIII L=4200	4	41,43	165,73	Б Ч
	5	ХМ-3	11	0,91	10,01	2-11 К11
	6	⌀6AI L=650	8	0,14	1,15	Б Ч
				ИТОГО	225,08	

Узлы см 1 020-1/87 2-17 приложение
Технические требования см 1 020-1/87 2-17 ТТ
Арматура классов A-III, A-I по ГОСТ 5781-82

1-1
13

Нач отд	Волынский		
ГИП	Семченков		
Гл спец	Никанорова		
Гл спец	Колдашева		

1 020-1/87. 2-17 К10

КАРКАС ПРОСТРАНСТВЕННЫЙ КП-14 СБОРОЧНЫЙ ЧЕРТЕЖ

Стадия	Лист	Листов
Р		1

ЦНИИП реконструкции городов

Инв № подл | Подп и дата | Взам инв №

25771 16

ФОРМАТ А3

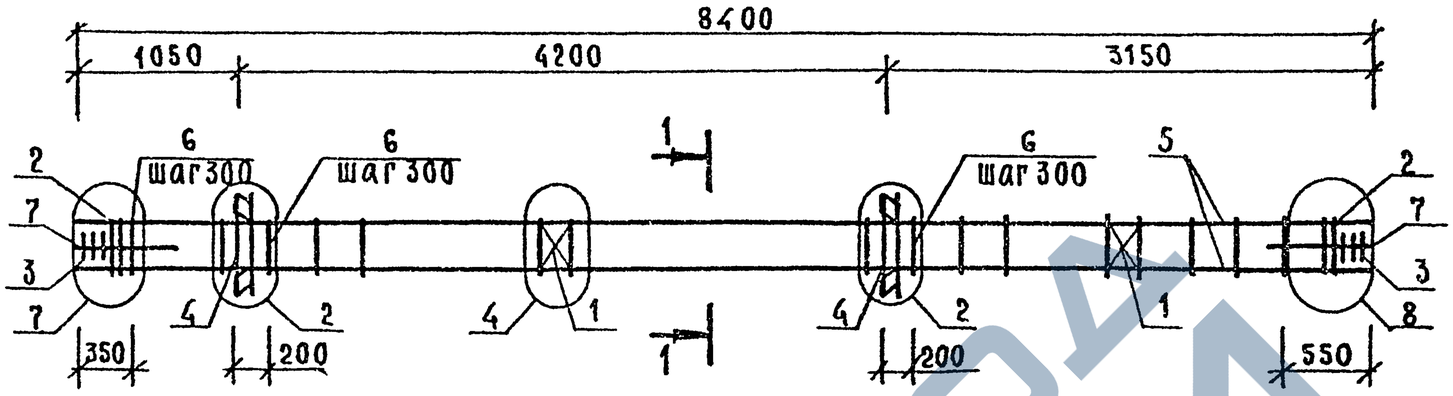

Марка	поз	Марка арматурного изделия	кол	Масса, кг		Обозначение документа
				1 шт	всего	
КП-15	1	С-2	2	1,10	2,20	2-11 К01
	2	СКА-3	6	3,37	20,22	2-11 К02
	3	СКА-4	6	2,23	13,38	2-11 К03
	4	МН-6	2	15,10	30,20	2-11 К06
	5	⌀28 AIII L=8400	4	40,57	162,29	Б Ч
	6	ХМ-2	26	0,56	14,56	2-11 К11
	7	⌀6 AI L=650	8	0,14	1,15	Б Ч.
				ИТОГО:	244,00	

Марка	поз.	Марка арматурного изделия	кол	Масса, кг		Обозначение документа
				1 шт.	всего	
КП-16	1	С-2	2	1,10	2,20	2-11 К01
	2	СКА-3	6	3,37	20,22	2-11 К02
	3	СКА-4	6	2,23	13,38	2-11 К03
	4	МН-6	2	15,10	30,20	2-11 К06
	5	⌀32 AIII L=8400	4	53,00	212,02	Б Ч.
	6	ХМ-2	26	0,56	14,56	2-11 К11
	7	⌀6 AI L=650	8	0,14	1,15	Б Ч.
				ИТОГО:	293,73	

Узлы см. 1.020-1/87. 2-17 приложение
Технические требования см. 1.020-1/87.2-17ТТ.
Арматура классов А-III, А-I по ГОСТ 5781-82.

1-1

13

Нач отд	Волынский		
ГИП	Семченков		
Гл спец	Никонорова		
Гл спец	Колдашев		

1.020-1/87. 2-17 К11

КАРКАС ПРОСТРАНСТВЕННЫЙ КП-15, КП-16 СБОРОЧНЫЙ ЧЕРТЕЖ

Стадия	Лист	Листов
Р		1

ЦНИИП реконструкции городов

25771 17

Инв. № подл. | Подпись и дата | Взам. инв. №

Формат А3

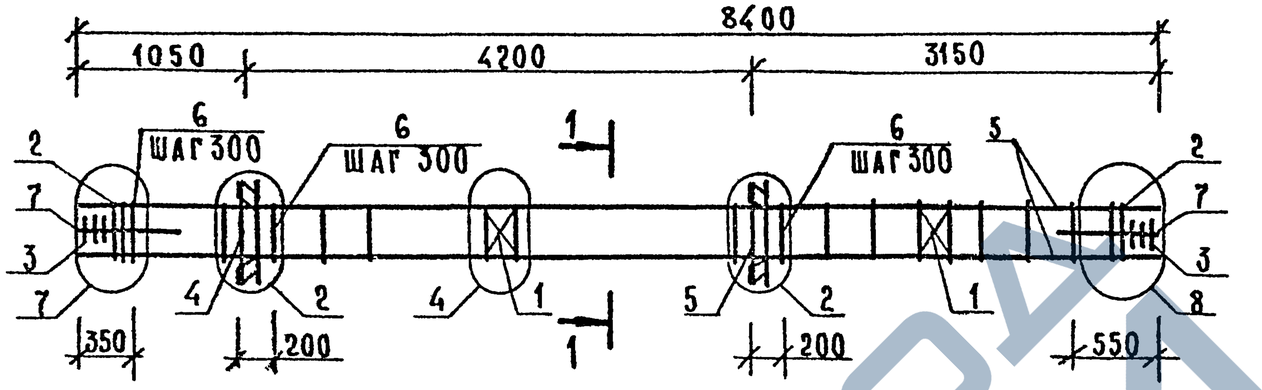

МАРКА	ПОЗ	МАРКА АРМАТУРНОГО ИЗДЕЛИЯ	КОЛ.	МАССА, КГ 1 ШТ	МАССА, КГ ВСЕГО	ОБОЗНАЧЕНИЕ ДОКУМЕНТА
КП-17	1	С-2	2	1,10	2,20	2-11 К01
	2	СКА-3	6	3,37	20,22	2-11 К02
	3	СКА-4	6	2,23	13,38	2-11 К03
	4	МН-8	2	19,78	39,56	2-11 К06
	5	⌀28 AIII L=8400	4	40,57	162,29	Б.Ч.
	6	ХМ-2	26	0,56	14,56	2-11 К11
	7	⌀6 AI L=650	8	0,14	1,15	Б.Ч.
				ИТОГО	253,36	

МАРКА	ПОЗ.	МАРКА АРМАТУРНОГО ИЗДЕЛИЯ	КОЛ.	МАССА, КГ 1 ШТ.	МАССА, КГ ВСЕГО	ОБОЗНАЧЕНИЕ ДОКУМЕНТА
КП-18	1	С-2	2	1,10	2,20	2-11 К01
	2	СКА-3	6	3,37	20,22	2-11 К02
	3	СКА-4	6	2,23	13,38	2-11 К03
	4	МН-8	2	19,78	39,56	2-11 К06
	5	⌀32 AIII L=8400	4	53,00	212,02	Б.Ч.
	6	ХМ-2	26	0,56	14,56	2-11 К11
	7	⌀6 AI L=650	8	0,14	1,15	Б.Ч.
				ИТОГО:	303,09	

Узлы см. 1.020-1/87. 2-17 приложение.
Технические требования см. 1.020-1/87. 2-17 ТТ.
Арматура классов A-III, A-I по ГОСТ 5781-82.

1-1

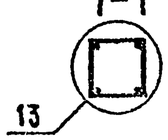

Нач отд	Волынский	
ГИП	Семченков	
Гл спец	Никанорова	
Гл спец	Колдашева	

1.020.-1/87. 2-17 К12

КАРКАС ПРОСТРАНСТВЕННЫЙ КП-17, КП-18 СБОРОЧНЫЙ ЧЕРТЕЖ

Стадия	Лист	Листов
Р		1

ЦНИИП реконструкции городов

25771 18

ФОРМАТ А3

Инв. № подл. | Подпись и дата | Взам. инв. №

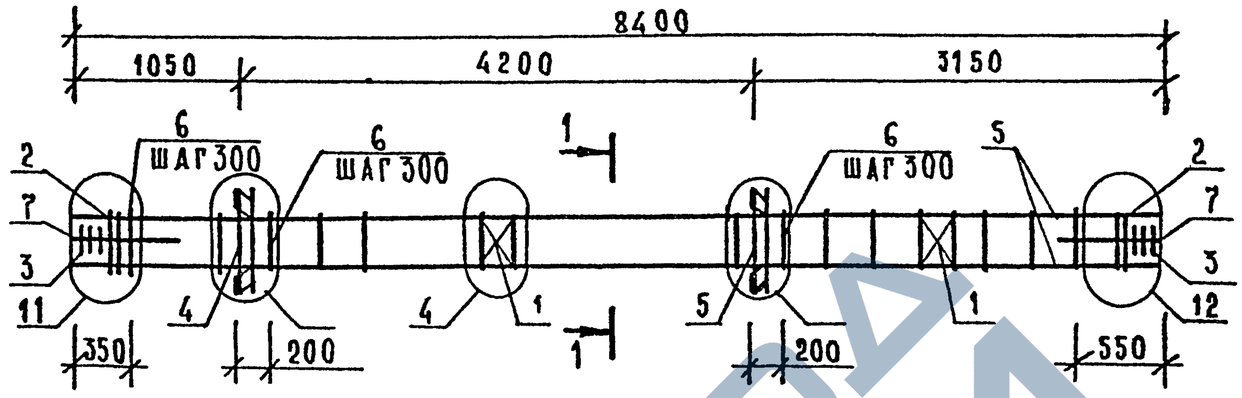

МАРКА	ПОЗ	МАРКА АРМАТУРНОГО ИЗДЕЛИЯ	КОЛ	МАССА, КГ		ОБОЗНАЧЕНИЕ ДОКУМЕНТА
				1 ШТ	ВСЕГО	
КП-19	1	С-2	2	1,10	2,20	2-11 К01
	2	СКА-3	10	3,37	33,70	2-11 К02
	3	СКА-4	6	2,23	13,38	2-11 К03
	4	МН-8	2	19,78	39,56	2-11 К08
	5	Ø40 А Ш L=8400	4	82,87	331,46	Б Ч
	6	ХМ-3	26	0,91	23,66	2-11 К11
	7	Ø6 АI L=650	8	0,14	1,15	Б Ч
				ИТОГО	445,12	

Узлы см 1 020-1/87 2-17 приложение.
Техническое требования см 1 020-1/87.2-17 ТТ
Арматура классов А-Ш, А-I по ГОСТ 5781-82

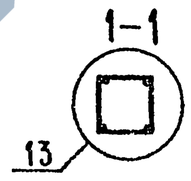

Нач отд	Волынский		
ГИП	Семченков		
Гл спец	Никанорова		
Гл спец	Колдашева		

1.020-1/87.2-17 К13

КАРКАС ПРОСТРАНСТВЕННЫЙ КП-19 СБОРОЧНЫЙ ЧЕРТЕЖ

Стадия	Лист	Листов
Р		1

ЦНИИП реконструкции городов

25771-19

Формат А3

Инв № подл. | Подпись и дата | Взам. инв. №

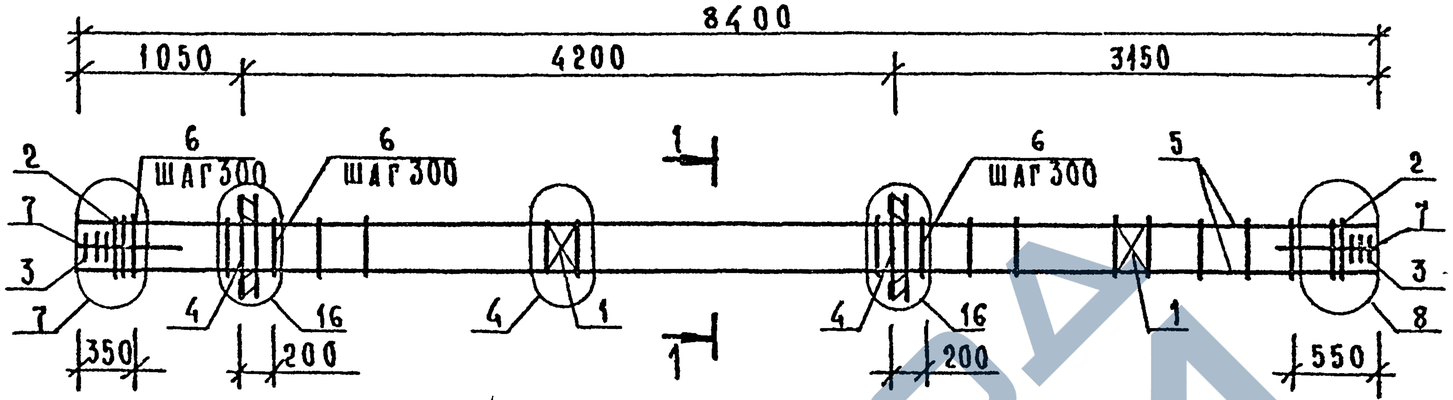

МАРКА	ПОЗ	МАРКА АРМАТУРНОГО ИЗДЕЛИЯ	КОЛ	МАССА, КГ		ОБОЗНАЧЕНИЕ ДОКУМЕНТА
				1 ШТ	ВСЕГО	
КП-20	1	С-2	2	1,10	2,20	2-11 К01
	2	СКА-3	6	3,37	20,22	2-11 К02
	3	СКА-4	6	2,23	13,38	2-11 К03
	4	МН-12	2	34,90	69,80	2-11 К10
	5	⌀32 AIII L=8400	4	53,00	212,02	Б Ч
	6	ХМ-2	26	0,56	14,56	2-11 К11
	7	⌀6 AI L=650	8	0,14	1,15	Б Ч
		ИТОГО.			333,33	

Узлы см 1.020-1/87. 2-17 приложение.
Технические требования см 1.020-1/87 2-17ТТ
Арматура классов AIII, AI по ГОСТ 5781-82

1-1

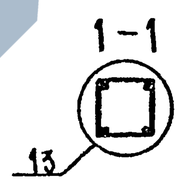

Нач отд	Волынский		
Г И П	Семченков		
Гл спец	Никанорова		
Гл спец	Колдашева		

1.020-1/87. 2-17 К14

КАРКАС ПРОСТРАНСТВЕННЫЙ КП-20 СБОРОЧНЫЙ ЧЕРТЕЖ

Стадия	Лист	Листов
Р		1

ЦНИИП реконструкции городов

25771 20

ФОРМАТ А3

Инв. № подл. | Подпись и дата | Взам. инв. №

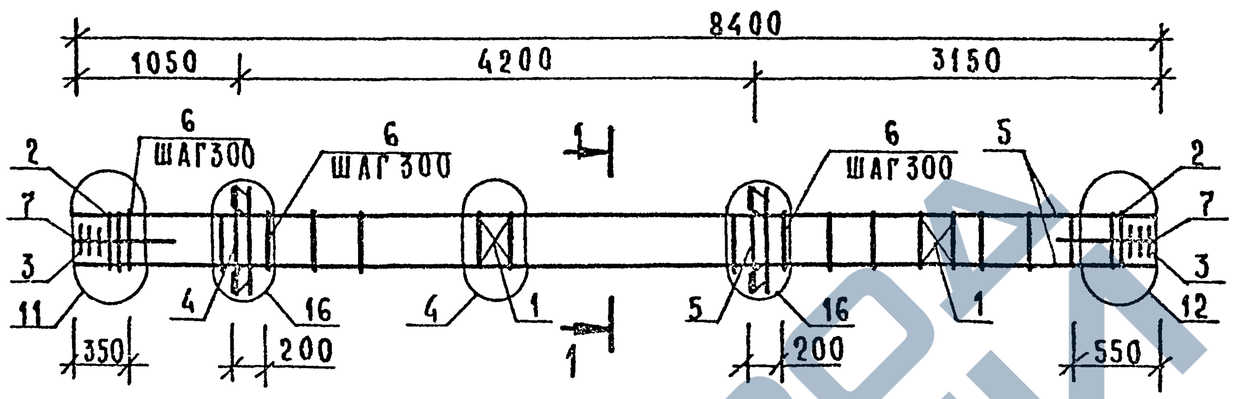

МАРКА	ПОЗ	МАРКА АРМАТУРНОГО ИЗДЕЛИЯ	КОЛ	МАССА, КГ		ОБОЗНАЧЕНИЕ ДОКУМЕНТА
				1 ШТ	ВСЕГО	
КП-21	1	С-2	2	1,10	2,20	2-11 К01
	2	СКА-3	10	3,37	33,70	2-11 К02
	3	СКА-4	6	2,23	13,38	2-11 К03
	4	МН-12	2	34,90	69,80	2-11 К10
	5	Ø40 AIII L=8400	4	82,87	331,46	Б.Ч
	6	ХМ-3	26	0,91	23,66	2-11 К11
	7	Ø6 AI L=650	8	0,14	1,15	Б Ч
				ИТОГО:	475,36	

Узлы см 1 020-1/87 2-17 приложение.
Техническое требования см 1.020-1/87. 2-17 ТТ
Арматура классов А-III, А-I по ГОСТ 5781-82.

1–1

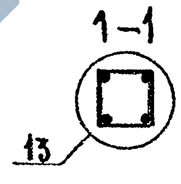

Нач отд	Волынский		
ГИП	Семченков		
Гл. спец.	Никанорова		
Гл спец.	Колдашева		

1.020-1/87. 2-17 К15

КАРКАС ПРОСТРАНСТВЕННЫЙ КП-21 СБОРОЧНЫЙ ЧЕРТЕЖ

Стадия	Лист	Листов
Р		1

ЦНИИП реконструкции городов

25771 21

Инв. № подл | Подпись и дата | Взам инв. №

Формат А3

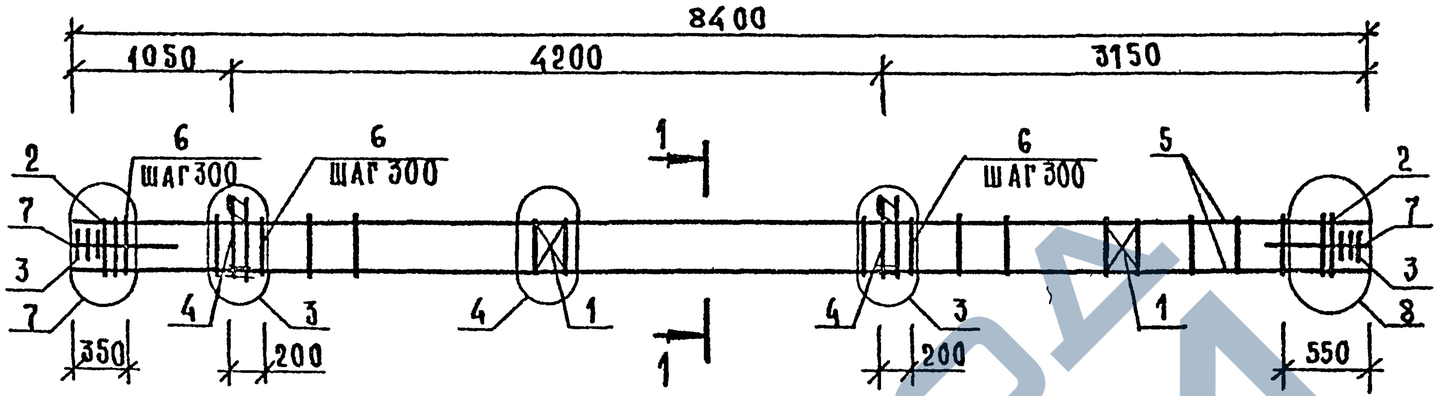

МАРКА	ПОЗ	МАРКА АРМАТУРНОГО ИЗДЕЛИЯ	КОЛ	МАССА, КГ 1 ШТ	МАССА, КГ ВСЕГО	ОБОЗНАЧЕНИЕ ДОКУМЕНТА
КП-22	1	С-2	2	1,10	2,20	2-11 К01
	2	СКА-3	6	3,37	20,22	2-11 К02
	3	СКА-4	6	2,23	13,38	2-11 К03
	4	МН-7	2	12,95	25,90	2-11 К07
	5	⌀28 AIII L=8400	4	40,57	162,29	Б Ч
	6	ХМ-2	26	0,56	14,56	2-11 К11
	7	⌀6 AI L=650	8	0,14	1,15	Б Ч
		ИТОГО			239,70	

МАРКА	ПОЗ	МАРКА АРМАТУРНОГО ИЗДЕЛИЯ	КОЛ	МАССА, КГ 1 ШТ	МАССА, КГ ВСЕГО	ОБОЗНАЧЕНИЕ ДОКУМЕНТА
КП-23	1	С-2	2	1,10	2,20	2-11 К01
	2	СКА-3	6	3,37	20,22	2-11 К02
	3	СКА-4	6	2,23	13,38	2-11 К03
	4	МН-7	2	12,95	25,90	2-11 К07
	5	⌀32 AIII L=8400	4	53,00	212,02	Б Ч
	6	ХМ-2	26	0,56	14,56	2-11 К11
	7	⌀6 AI L=650	8	0,14	1,15	Б Ч
		ИТОГО			289,43	

Узлы см 1020-1/87 2-17 приложение
Технические требования см 1020-1/87 2-17ТТ
Арматура классов A-III, A-I по ГОСТ 5781-82

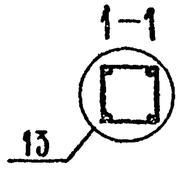

Нач отд	Волынский	
ГИП	Семченков	
Гл спец	Никанорова	
Гл спец	Колдашева	

1 020-1/87. 2-17 К16

КАРКАС ПРОСТРАНСТВЕННЫЙ КП-22, КП-23 СБОРОЧНЫЙ ЧЕРТЕЖ

СТАДИЯ	ЛИСТ	ЛИСТОВ
Р		1

ЦНИИП РЕКОНСТРУКЦИИ ГОРОДОВ

25771 22

ФОРМАТ А3

ИНВ.№ | ВЗАМ.ИНВ.№ | ПОДПИСЬ И ДАТА | ИНВ.№ ПОДЛ.

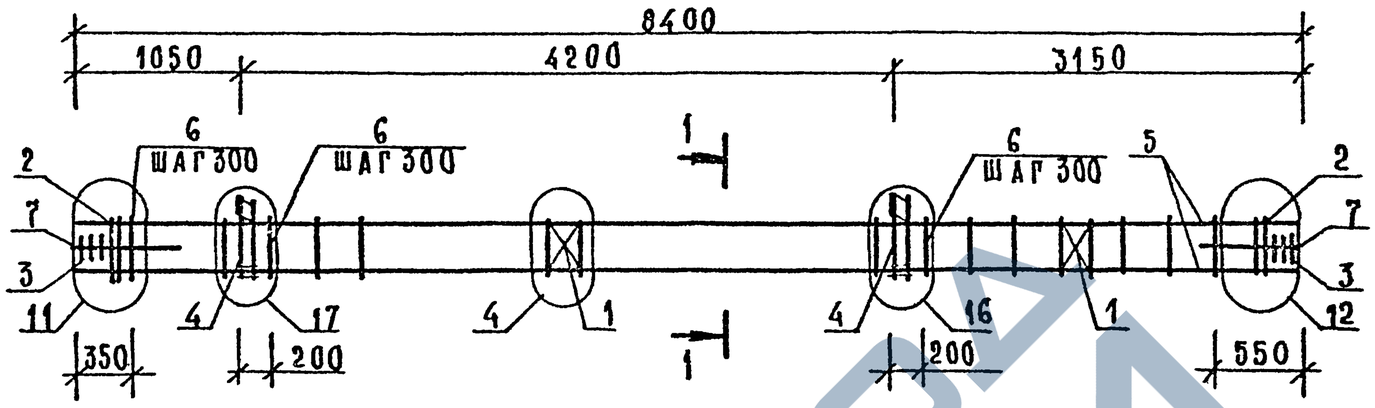

МАРКА	ПОЗ	МАРКА АРМАТУРНОГО ИЗДЕЛИЯ	КОЛ	МАССА, КГ		ОБОЗНАЧЕНИЕ ДОКУМЕНТА
				1 ШТ	ВСЕГО	
КП-24	1	С-2	2	1,10	2,20	2-11 К01
	2	СКА-3	10	3,37	33,70	2-11 К02
	3	СКА-4	6	2,23	13,38	2-11 К03
	4	МН-7	2	12,95	25,90	2-11 К07
	5	Ø40 A III L=8400	4	82,87	331,46	Б Ч
	6	ХМ-3	26	0,91	23,66	2-11 К11
	7	Ø6 AI L=650	8	0,14	1,15	Б Ч
		ИТОГО. 431,46				

Узлы см 1 020-1/87 2-17 приложение.
Техническое требования см 1020-1/87 2-17 ТТ
Арматура классов А-III, А-I по ГОСТ 5781-82

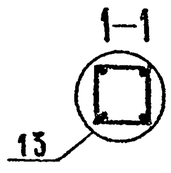

НАЧ ОТД	Волынский		
ГИП	Семченков		
ГА СПЕЦ	Никанорова		
ГА СПЕЦ	Колдашева		

1 020-1/87. 2-17 К17

КАРКАС ПРОСТРАНСТВЕННЫЙ КП-24 СБОРОЧНЫЙ ЧЕРТЕЖ

СТАДИЯ	ЛИСТ	ЛИСТОВ
Р		1

ЦНИИП РЕКОНСТРУКЦИИ ГОРОДОВ

25771 23

ФОРМАТ А3

Инв. № подл. | Подпись и дата | Взам. инв. №

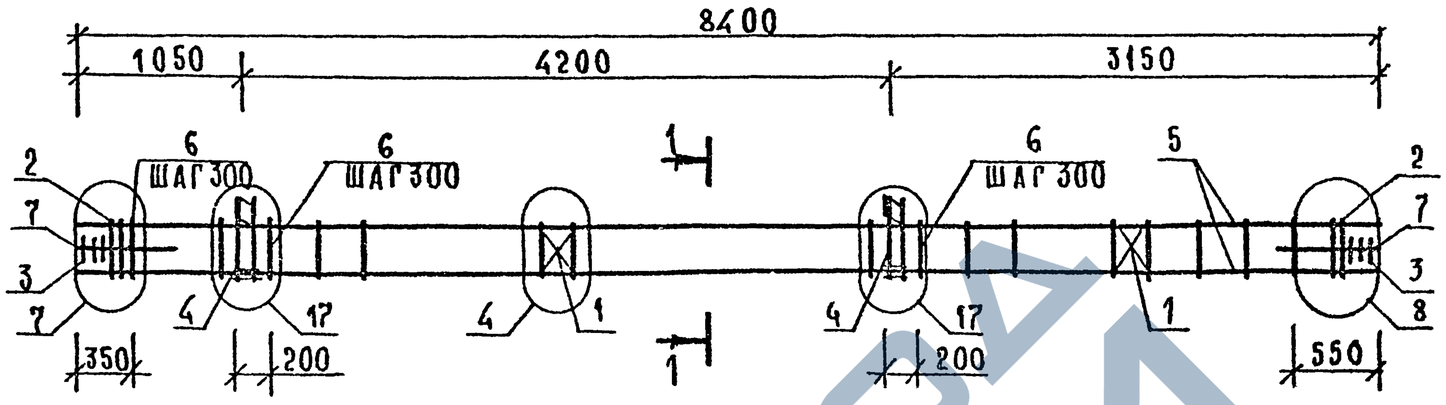

МАРКА	ПОЗ	МАРКА АРМАТУРНОГО ИЗДЕЛИЯ	КОЛ	МАССА, КГ		ОБОЗНАЧЕНИЕ ДОКУМЕНТА
				1 ШТ	ВСЕГО	
КП-25	1	С-2	2	1,10	2,20	2-11 К01
	2	СКА-3	6	3,37	20,22	2-11 К02
	3	СКА-4	6	2,23	13,38	2-11 К03
	4	МН-11	2	25,23	50,46	2-11 К09
	5	Ø32 AIII L=8400	4	53,00	212,02	Б Ч
	6	ХМ-2	26	0,56	14,56	2-11 К11
	7	Ø6 AI L=650	8	0,14	1,15	Б Ч
	ИТОГО. 313,99					

Узлы см 1 020-1/87 2-17 приложение
Техническое требования см 1 020-1/87 2-17 ТТ
Арматура классов AIII, AI по ГОСТ 5781-82

1–1

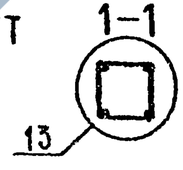

Нач отд	Волынский		
ГИП	Семченков		
Гл спец	Никанорова		
Гл спец	Кодачиев		

1 020-1/87. 2-17 К18

КАРКАС ПРОСТРАНСТВЕННЫЙ КП-25 СБОРОЧНЫЙ ЧЕРТЕЖ

Стадия	Лист	Листов
Р		1

ЦНИИП реконструкции городов

25771 24

Инв.№ подл. | Подпись и дата | Взам.инв.№

Формат А3

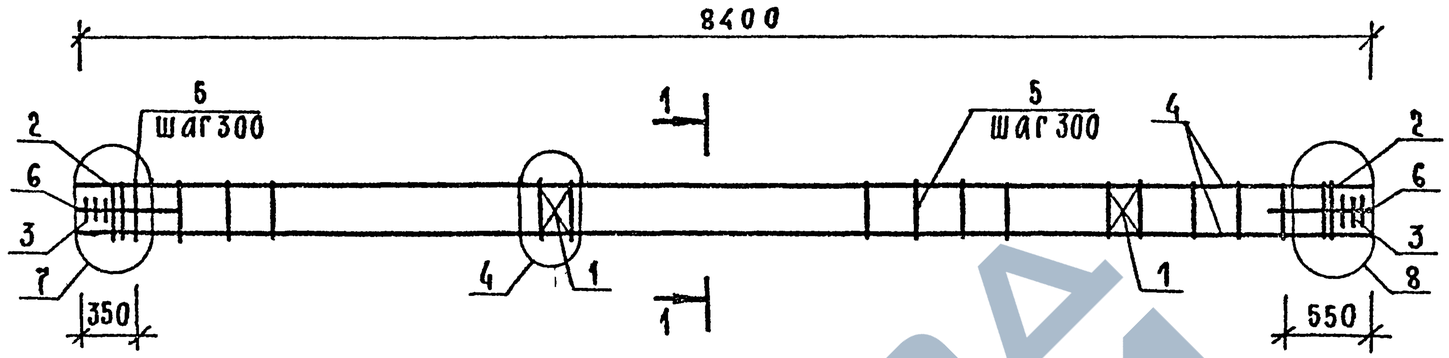

Марка	Поз	Марка арматурного изделия	Кол	Масса, кг		Обозначение документа
				1 шт	всего	
КП-26	1	С-2	2	1,10	2,20	2-11 К01
	2	СКА-3	6	3,37	20,22	2-11 К02
	3	СКА-4	6	2,23	13,38	2-11 К03
	4	Ø28 AIII L=8400	4	40,57	162,29	Б Ч
	5	ХМ-2	26	0,56	14,56	2-11 К11
	6	Ø6 AI L=650	8	0,14	1,15	Б Ч.
				Итого	213,80	

Марка	Поз	Марка арматурного изделия	Кол	Масса, кг		Обозначение документа
				1 шт	всего	
КП-27	1	С-2	2	1,10	2,20	2-11 К01
	2	СКА-3	6	3,37	20,22	2-11 К02
	3	СКА-4	6	2,23	13,38	2-11 К03
	4	Ø32 AIII L=8400	4	53,00	212,02	Б Ч
	5	ХМ-2	26	0,56	14,56	2-11 К11
	6	Ø6 AI L=650	8	0,14	1,15	Б Ч
				Итого.	263,53	

Узлы см 1 020-1/87 2-17 приложение
Технические требования см 1 020-1/87 2-17 ТТ
Арматура классов A-III, A-I по ГОСТ 5781-82

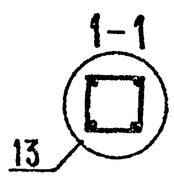

Нач отд.	Волынский	
ГИП	Семченков	
Гл спец	Никанорова	
Гл спец	Колдашева	

1 020-1/87. 2-17 К19

КАРКАС ПРОСТРАНСТВЕННЫЙ КП-26, КП-27 СБОРОЧНЫЙ ЧЕРТЕЖ

Стадия	Лист	Листов
Р		1

ЦНИИП реконструкции городов

Инв № подл | Подп и дата | Взам инв №

Формат А3

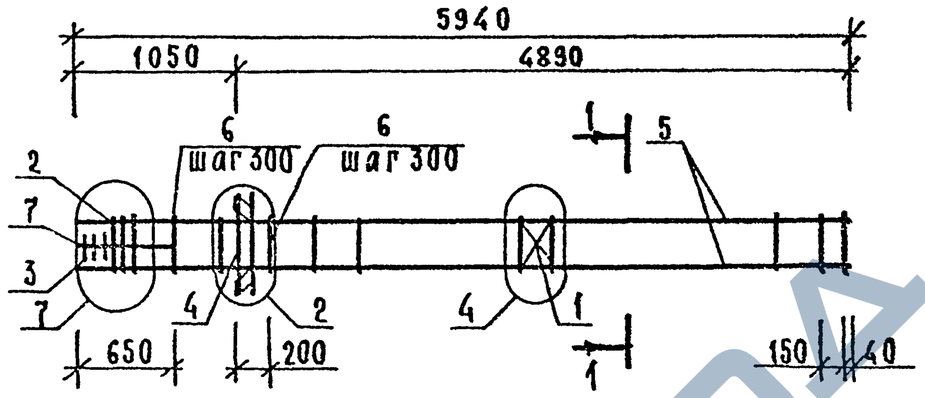

Марка	Поз	Марка арматурного изделия	Кол	Масса, кг		Обозначение документа
				1 шт	всего	
КП-28	1	С-2	1	1,10	1,10	2-11 К01
	2	СКА-3	3	3,37	10,11	2-11 К02
	3	СКА-4	3	2,23	6,69	2-11 К03
	4	МН-6	1	15,10	15,10	2-11 К06
	5	⌀32 AIII L=5940	4	37,48	149,93	Б Ч
	6	ХМ-2	19	0,56	10,64	2-11 К11
	7	⌀6 AI L=650	4	0,14	0,58	Б Ч
				Итого	194,14	

Марка	Поз	Марка арматурного изделия	Кол	Масса, кг		Обозначение документа
				1 шт	всего	
КП-29	1	С-2	1	1,10	1,10	2-11 К01
	2	СКА-3	3	3,37	10,11	2-11 К02
	3	СКА-4	3	2,23	6,69	2-11 К03
	4	МН-8	1	19,78	19,78	2-11 К08
	5	⌀32 AIII L=5940	4	37,48	149,93	Б Ч
	6	ХМ-2	19	0,56	10,64	2-11 К11
	7	⌀6 AI L=650	4	0,14	0,58	Б Ч
				Итого.	198,82	

Узлы см 1 020-1/87 2-17 приложение.
Технические требования см 1020-1/87 2-17 ТТ
Арматура классов A-III, AI по ГОСТ 5781-82

1-1
13

Нач отд	Волынский		
ГИП	Семченков		
Гл спец	Никанорова		
Гл спец	Колдашева		

1 020-1/87. 2-17 К20

КАРКАС ПРОСТРАНСТВЕННЫЙ КП-28, КП-29 СБОРОЧНЫЙ ЧЕРТЕЖ

Стадия	Лист	Листов
Р	1	1

ЦНИИП реконструкции городов

Инв.№ подл | Подпись и дата | Взам инв.№

25771 26

Формат А3

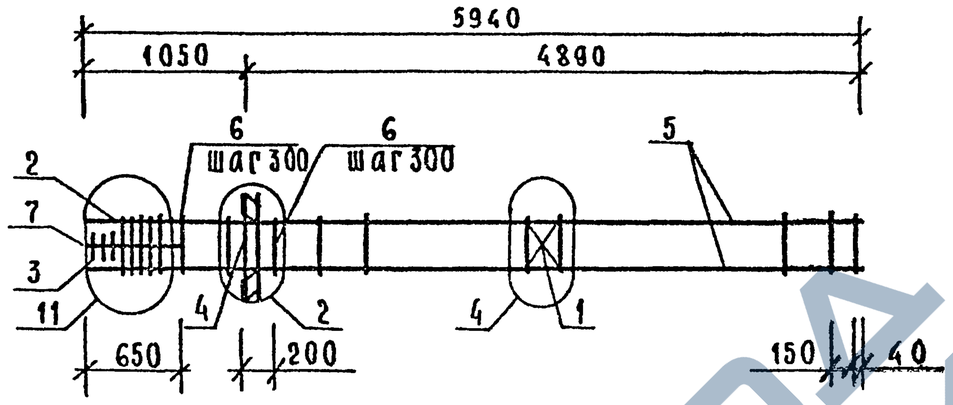

марка	поз	марка арматурного изделия	кол	масса, кг 1 шт	масса, кг всего	обозначение документа
КП-30	1	С-2	1	1,10	1,10	2-11 К01
	2	СКА-3	5	3,37	16,85	2-11 К02
	3	СКА-4	3	2,23	6,69	2-11 К03
	4	МН-6	1	15,10	15,10	2-11 К06
	5	⌀40 А-III L=5940	4	58,60	234,39	Б Ч
	6	ХМ-3	19	0,91	17,29	2-11 К11
	7	⌀6 А-I L=650	4	0,14	0,58	Б Ч
				итого	292,00	

марка	поз	марка арматурного изделия	кол	масса, кг 1 шт	масса, кг всего	обозначение документа
КП-31	1	С-2	1	1,10	1,10	2-11 К01
	2	СКА-3	5	3,37	16,85	2-11 К02
	3	СКА-4	3	2,23	6,69	2-11 К03
	4	МН-8	1	19,78	19,78	2-11 К08
	5	⌀40 А-III L=5940	4	58,60	234,39	Б.Ч
	6	ХМ-3	19	0,91	17,29	2-11 К11
	7	⌀6 А-I L=650	4	0,14	0,58	Б.Ч
				итого	296,68	

Узлы см 1020-1/87 2-17 Приложение
Технические требования см 1020-1/87. 2-17 ТТ
Арматура классов А-III, А-I по ГОСТ 5781-82

1-1
13

Инв.№ подл. | Подпись и дата | Взам. инв.№

Нач. отд	Волынский		
ГИП	Семченков		
Гл. спец.	Никаноров		
Гл. спец.	Колпашко		

1020-1/87. 2-17 К21

КАРКАС ПРОСТРАНСТВЕННЫЙ КП-30, КП-31 СБОРОЧНЫЙ ЧЕРТЕЖ

Стадия	Лист	Листов
Р	1	1

ЦНИИП реконструкции городов

25771 27

Формат А3

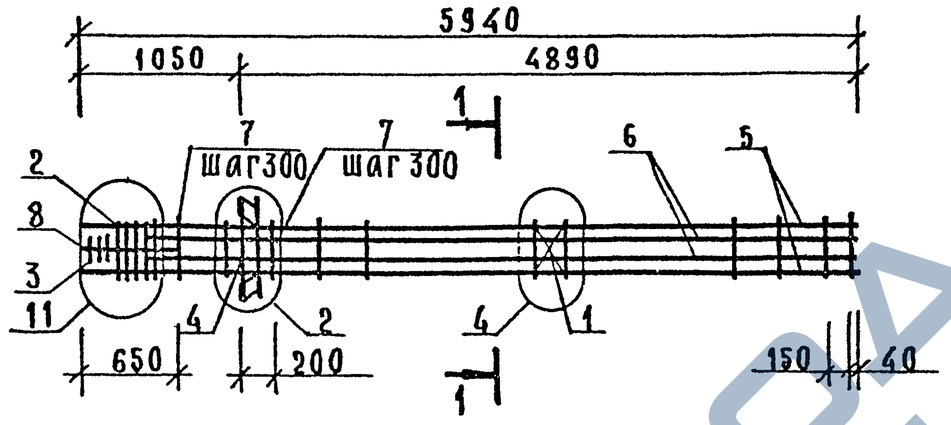

Марка	Поз	Марка арматурного изделия	Кол	Масса, кг		Обозначение документа
				1 шт	всего	
КП-32	1	С-2	1	1,10	1,10	2-11 К01
	2	СКА-3	5	3,37	16,85	2-11 К02
	3	СКА-4	3	2,23	6,69	2-11 К03
	4	МН-6	1	15,10	15,10	2-11 К06
	5	Ø40 AIII L=5940	4	58,60	234,39	Б Ч
	6	Ø40 AIII L=5490	4	54,16	216,64	Б Ч
	7	ХМ-3	19	0,91	17,29	2-11 К11
	8	Ø6 AI L=650	4	0,14	0,58	Б Ч
				Итого	508,64	

Марка	Поз	Марка арматурного изделия	Кол	Масса, кг		Обозначение документа
				1 шт	всего	
КП-33	1	С-2	1	1,10	1,10	2-11 К01
	2	СКА-3	5	3,37	16,85	2-11 К02
	3	СКА-4	3	2,23	6,69	2-11 К03
	4	МН-8	1	19,78	19,78	2-11 К08
	5	Ø40 AIII L=5940	4	58,60	234,39	Б Ч
	6	Ø40 AIII L=5490	4	54,16	216,64	Б Ч
	7	ХМ-3	19	0,91	17,29	2-11 К11
	8	Ø6 AI L=650	4	0,14	0,58	Б Ч.
				Итого	513,32	

Узлы см 1 020-1/87 2-17 приложение
Технические требования см 1 020-1/87 2-17 ТТ
Арматура классов AIII, AI, по ГОСТ 5781-82

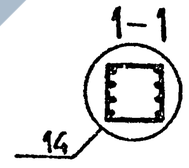

Нач отд	Волынский	
ГИП	Семченко	
Гл спец	Никанорова	
Гл спец	Колдашева	

1 020-1/87. 2-17 К22

КАРКАС ПРОСТРАНСТВЕННЫЙ КП-32, КП-33 СБОРОЧНЫЙ ЧЕРТЕЖ

Стадия	Лист	Листов
Р		1

ЦНИИП реконструкции городов

Инв № подл | Подпись и дата | Взам инв №

Формат А3

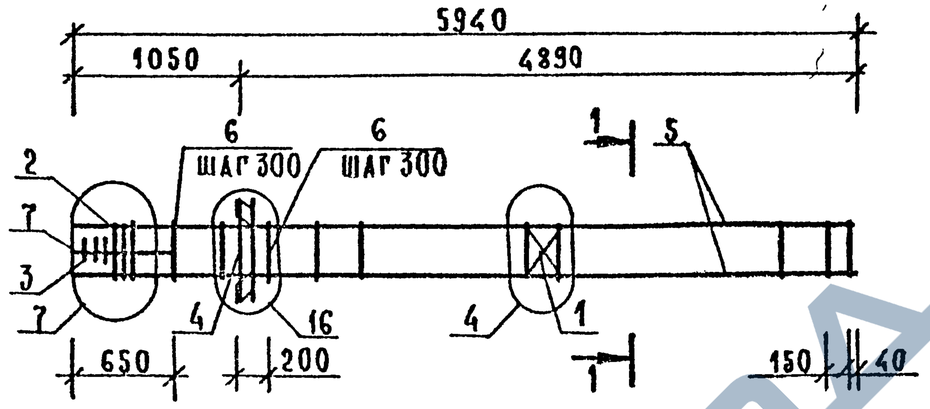

МАРКА	ПОЗ	МАРКА АРМАТУРНОГО ИЗДЕЛИЯ	КОЛ	МАССА, КГ		ОБОЗНАЧЕНИЕ ДОКУМЕНТА
				1 ШТ	ВСЕГО	
КП-34	1	С-2	1	1,10	1,10	2-11 К01
	2	СКА-3	3	3,37	10,11	2-11 К02
	3	СКА-4	3	2,23	6,69	2-11 К03
	4	МН-12	1	34,90	34,90	2-11 К10
	5	Ø32 А III L=5940	4	37,48	149,93	Б Ч
	6	ХМ-2	19	0,58	10,64	2-11 К11
	7	Ø6 А I L=650	4	0,14	0,58	Б Ч
				ИТОГО:	213,94	

Узлы см 1 020-1/87. 2-17 приложение.
Технические требования см 1 020-1/87. 2-17 ТТ
Арматура классов А-III, А-I по ГОСТ 5781-82

1-1

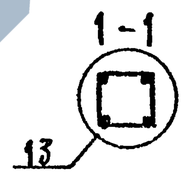

Нач отд	Волынский		
ГИП	Семченков		
Гл спец	Никанорова		
Гл спец	Ко лашева		

1.020-1/87. 2-17 К 23

КАРКАС ПРОСТРАНСТВЕННЫЙ КП-34 СБОРОЧНЫЙ ЧЕРТЕЖ

Стадия	Лист	Листов
Р		1

ЦНИИП реконструкции городов

Инв № подл | Подп и дата | Взам инв.

25771 29

Формат А3

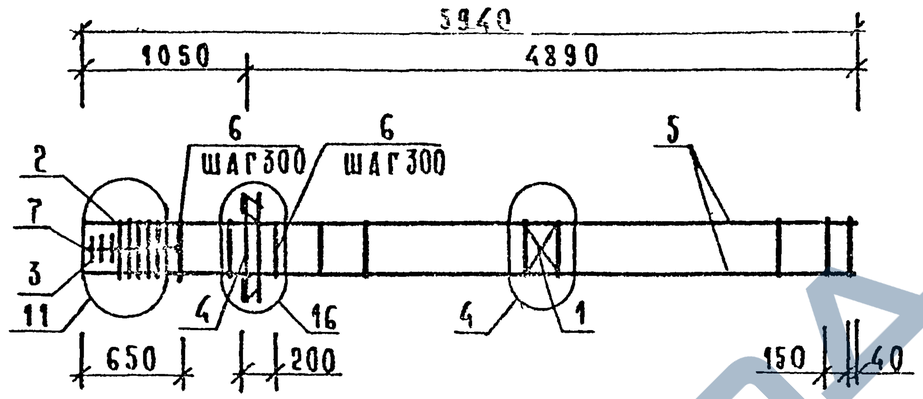

МАРКА	ПОЗ	МАРКА АРМАТУРНОГО ИЗДЕЛИЯ	КОЛ	МАССА, КГ		ОБОЗНАЧЕНИЕ ДОКУМЕНТА
				1 ШТ	ВСЕГО	
КП-35	1	С-2	1	1,10	1,10	2-11 К01
	2	СКА-3	5	3,37	16,85	2-11 К02
	3	СКА-4	3	2,23	6,69	2-11 К03
	4	МН-12	1	34,90	34,90	2-11 К10
	5	Ø40 А III L=5940	4	58,60	234,39	Б.Ч.
	6	ХМ-3	19	0,91	17,29	2-11 К11
	7	Ø6 АI L=650	4	0,14	0,58	Б Ч
	ИТОГО:				311,80	

Узлы см 1 020-1/87 2-17 приложение.
Технические требования см. 1 020-1/87 2-17 ТТ.
Арматура классов А-III, А-I по ГОСТ 5781-82.

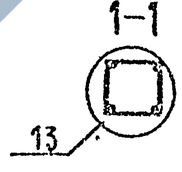

Нач отд	Волынский		
ГИП	Семенцов		
Гл спец	Инженерова		
Гл спец	Колчичева		

1.020-1/87.2-17 К24

КАРКАС ПРОСТРАНСТВЕННЫЙ КП-35 СБОРОЧНЫЙ ЧЕРТЕЖ

Стадия	Лист	Листов
Р		1

ЦНИИП реконструкции городов

Инв. № подл. | Подп. и дата | Взам. инв. №

25771 30

Формат А3

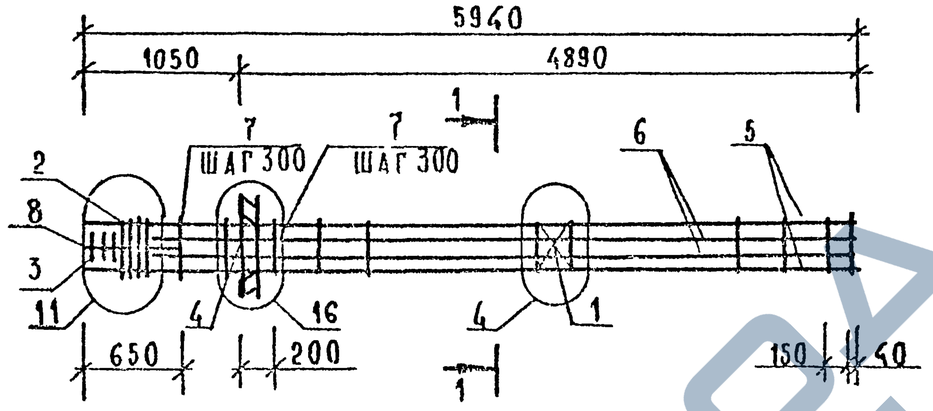

МАРКА	ПОЗ	МАРКА АРМАТУРНОГО ИЗДЕЛИЯ	КОЛ	МАССА, КГ		ОБОЗНАЧЕНИЕ ДОКУМЕНТА
				1 ШТ	ВСЕГО	
КП-36	1	С-2	1	1,10	1,10	2-11 К01
	2	СКА-3	5	3,37	16,85	2-11 К02
	3	СКА-4	3	2,23	6,69	2-11 К03
	4	МН-12	1	34,90	34,90	2-11 К10
	5	⌀40 А-III L=5940	4	58,60	234,39	Б Ч.
	6	⌀40 А-III L=5490	4	54,16	216,64	Б.Ч.
	7	ХМ-3	19	0,91	17,29	2-11 К11
	8	⌀6 А-I L=650	4	0,14	0,58	Б Ч
				ИТОГО:	528,44	

Узлы см 1 020-1/87. 2-17 приложение.
Технические требования см 1 020-1/87. 2-17 ТТ
Арматура классов А-III, А-I по ГОСТ 5781-82

1-1

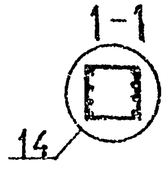

НАЧ ОТД	Волынский		
ГИП	Семченков		
ГА СПЕЦ	Никанор		
ГВ СПЕЦ	Колдашева		

1 020-1/87. 2-17 К 25

КАРКАС ПРОСТРАНСТВЕННЫЙ КП-36 СБОРОЧНЫЙ ЧЕРТЕЖ

СТАДИЯ	ЛИСТ	ЛИСТОВ
Р		1

ЦНИИЭП реконструкции городов

Инв. № подл. | Подпись и дата | Взам. инв. №

25771 31

Формат А3

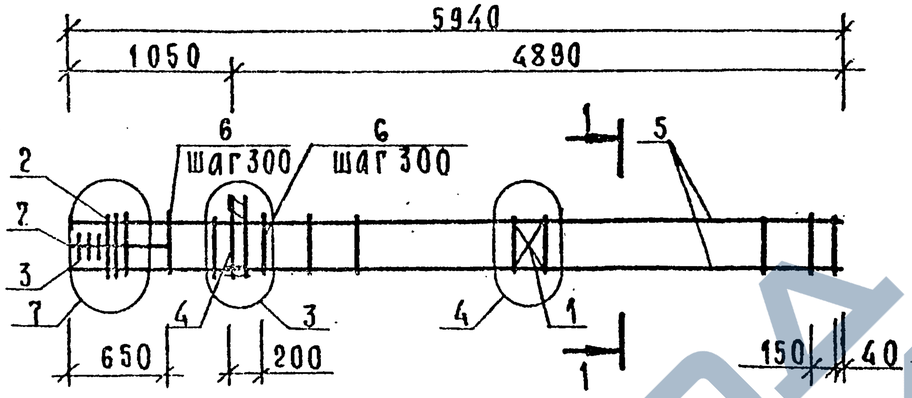

Марка	Поз.	Марка арматурного изделия	Кол.	Масса, кг 1 шт.	Масса, кг всего	Обозначение документа
КП-37	1	С-2	1	1,10	1,10	2-11 К01
	2	СКА-3	3	3,37	10,11	2-11 К02
	3	СКА-4	3	2,23	6,69	2-11 К03
	4	МН-5	1	9,35	9,35	2-11 К05
	5	Ø32 AIII L=5940	4	37,48	149,93	Б.Ч.
	6	ХМ-2	19	0,56	10,64	2-11 К11
	7	Ø6 AI L=650	4	0,14	0,58	Б.Ч.
		ИТОГО:			188,39	

Марка	Поз.	Марка арматурного изделия	Кол.	Масса, кг 1 шт	Масса, кг всего	Обозначение документа
КП-38	1	С-2	1	1,10	1,10	2-11 К01
	2	СКА-3	3	3,37	10,11	2-11 К02
	3	СКА-4	3	2,23	6,69	2-11 К03
	4	МН-7	1	12,95	12,95	2-11 К07
	5	Ø32 AIII L=5940	4	37,48	149,93	Б.Ч.
	6	ХМ-2	19	0,56	10,64	2-11 К11
	7	Ø6 AI L=650	4	0,14	0,58	Б.Ч.
		ИТОГО:			191,99	

Узлы см. 1.020-1/87. 2-17 приложение.
Технические требования см. 1.020-1/87. 2-17 ТТ.
Арматура классов AIII, AI по ГОСТ 5781-82.

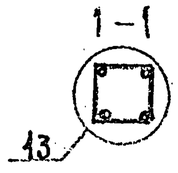

Инв.№ подл. | Подпись и дата | Взам. инв.№

Нач.отд.	Волынский		
ГИП	Семченков		
Гл.спец.	Никонорова		
Гл.спец.	Коллашева		

1.020-1/87. 2-17 К26

КАРКАС ПРОСТРАНСТВЕННЫЙ КП-37, КП-38 СБОРОЧНЫЙ ЧЕРТЕЖ

Стадия	Лист	Листов
Р	1	1

ЦНИИП реконструкции городов

25771 32

Формат А3

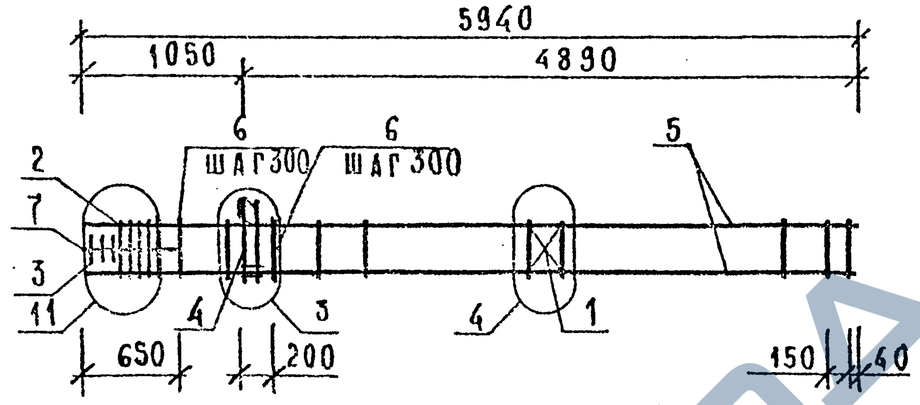

МАРКА	ПОЗ.	МАРКА АРМАТУРНОГО ИЗДЕЛИЯ	КОЛ.	МАССА, КГ 1 шт	МАССА, КГ ВСЕГО	ОБОЗНАЧЕНИЕ ДОКУМЕНТА
КП-39	1	С-2	1	1,10	1,10	2-11 К01
	2	СКА-3	5	3,37	16,85	2-11 К02
	3	СКА-4	3	2,23	6,69	2-11 К03
	4	МН-5	1	9,35	9,35	2-11 К05
	5	Ø40 А III L=5940	4	58,60	234,39	Б. Ч.
	6	ХМ-3	19	0,91	17,29	2-11 К11
	7	Ø6 А I L=650	4	0,14	0,58	Б. Ч.
				ИТОГО:	286,25	

МАРКА	ПОЗ.	МАРКА АРМАТУРНОГО ИЗДЕЛИЯ	КОЛ.	МАССА, КГ 1 шт.	МАССА, КГ ВСЕГО	ОБОЗНАЧЕНИЕ ДОКУМЕНТА
КП-40	1	С-2	1	1,10	1,10	2-11 К01
	2	СКА-3	5	3,37	16,85	2-11 К02
	3	СКА-4	3	2,23	6,69	2-11 К03
	4	МН-7	1	12,95	12,95	2-11 К07
	5	Ø40 А III L=5940	4	58,60	234,39	Б. Ч.
	6	ХМ-3	19	0,91	17,29	2-11 К11
	7	Ø6 А I L=650	4	0,14	0,58	Б. Ч.
				ИТОГО:	289,85	

Узлы см. 1.020-1/87. 2-17 приложение.
Технические требования см. 1.020-1/87. 2-17 ТТ.
Арматура классов А-III, А-I по ГОСТ 5781-82.

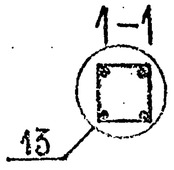

Нач. отд.	Волынский		
Г.И.П.	Семченков		
Гл. спец.	Никанорова		
Гл. спец.	Колдашева		

1.020-1/87. 2-17 К27

КАРКАС ПРОСТРАНСТВЕННЫЙ КП-39, КП-40 СБОРОЧНЫЙ ЧЕРТЕЖ

Стадия	Лист	Листов
Р		1

ЦНИИП реконструкции городов

25771 33

Формат А3

Инв. № подл. | Подпись и дата | Взам. инв. №

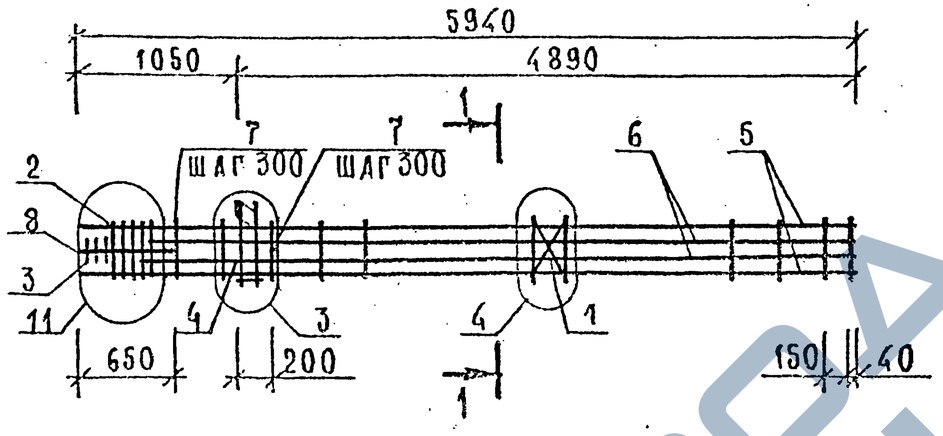

МАРКА	ПОЗ.	МАРКА АРМАТУРНОГО ИЗДЕЛИЯ	КОЛ.	МАССА, КГ		ОБОЗНАЧЕНИЕ ДОКУМЕНТА
				1 ШТ.	ВСЕГО	
КП-41	1	С-2	1	1,10	1,10	2-11 К01
	2	СКА-3	5	3,37	16,85	2-11 К02
	3	СКА-4	3	2,23	6,69	2-11 К03
	4	МН-5	1	9,35	9,35	2-11 К05
	5	Ø40 AIII L=5940	4	58,60	234,39	Б.Ч.
	6	Ø36 AIII L=5490	4	43,87	175,46	Б.Ч.
	7	ХМ-3	19	0,91	17,29	2-11 К11
	8	Ø6 AI L=650	4	0,14	0,58	Б.Ч.
		ИТОГО: 461,71				

МАРКА	ПОЗ.	МАРКА АРМАТУРНОГО ИЗДЕЛИЯ	КОЛ.	МАССА, КГ		ОБОЗНАЧЕНИЕ ДОКУМЕНТА
				1 ШТ.	ВСЕГО	
КП-42	1	С-2	1	1,10	1,10	2-11 К01
	2	СКА-3	5	3,37	16,85	2-11 К02
	3	СКА-4	3	2,23	6,69	2-11 К03
	4	МН-7	1	12,95	12,95	2-11 К07
	5	Ø40 AIII L=5940	4	58,60	234,39	Б.Ч.
	6	Ø36 AIII L=5490	4	43,87	175,46	Б.Ч.
	7	ХМ-3	19	0,91	17,29	2-11 К11
	8	Ø6 AI L=650	4	0,14	0,58	Б.Ч.
		ИТОГО: 465,31				

Узлы см. 1.020-1/87. 2-17 ПРИЛОЖЕНИЕ.
Технические требования см. 1.020-1/87.2-17ТТ.
Арматура классов A-III, A-I по ГОСТ 5781-82

1-1

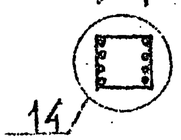

Нач. отд.	Волынский		
Н.К.П.	Семченков		
Гл. спец.	Никанорова		
Гл. спец.	Колданова		

1.020-1/87. 2-17 К28

КАРКАС ПРОСТРАНСТВЕННЫЙ КП-41, КП-42 СБОРОЧНЫЙ ЧЕРТЕЖ

СТАДИЯ	ЛИСТ	ЛИСТОВ
Р		

ЦНИИП градостроительства городов

Инв. № подл. | Подпись и дата | Взам. инв. №

Формат А3

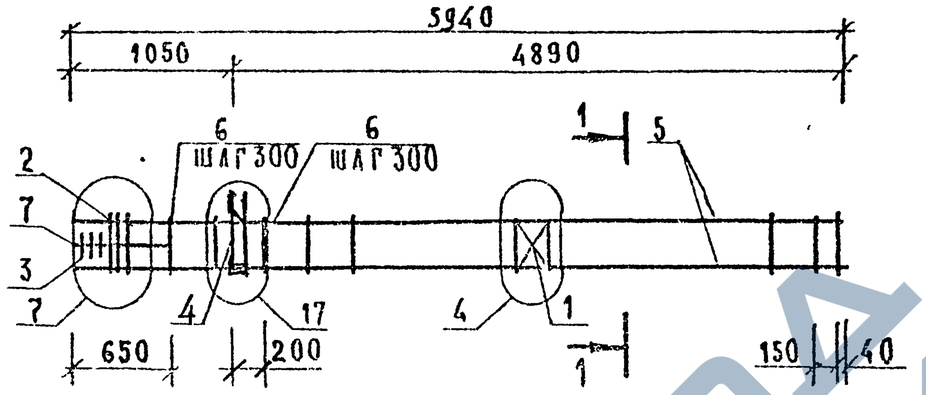

МАРКА	ПОЗ	МАРКА АРМАТУРНОГО ИЗДЕЛИЯ	КОЛ	МАССА, КГ		ОБОЗНАЧЕНИЕ ДОКУМЕНТА
				1 ШТ	ВСЕГО	
КП-43	1	С-2	1	1,10	1,10	2-11 К01
	2	СК4-3	3	3,37	10,11	2-11 К02
	3	СК4-4	3	2,23	6,69	2-11 К03
	4	МК-11	1	25,23	25,23	2-11 К09
	5	Ø32 AIII L=5940	4	37,48	149,93	Б Ч.
	6	ХМ-2	19	0,56	10,64	2-11 К11
	7	Ø6 AI L=650	4	0,14	0,58	Б Ч
	ИТОГО: 204,27					

Узлы см 1.020-1/87 2-17 приложение
Технические требования см 1-020-1/37.2-17 ТТ.
Арматура классов A-III, A-I по ГОСТ 5781-82

1-1

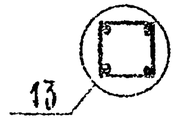

НАЧ ОТД	ВОЛЫНСКИЙ		
Н И П	СЕМЧЕНКОВ		
ГА СПЕЦ	НИКАНОРОВА		
ГА СПЕЦ	КОЛДАШЕВА		

1 020-1/87. 2-17 К29

КАРКАС ПРОСТРАНСТВЕННЫЙ КП-43 СБОРОЧНЫЙ ЧЕРТЕЖ

СТАДИЯ	ЛИСТ	ЛИСТОВ
Р		1

ЦНИИП РЕКОНСТРУКЦИИ ГОРОДОВ

Инв. № подл. | Подп. и дата | Взам. инв. №

25771 35

ФОРМАТ А3

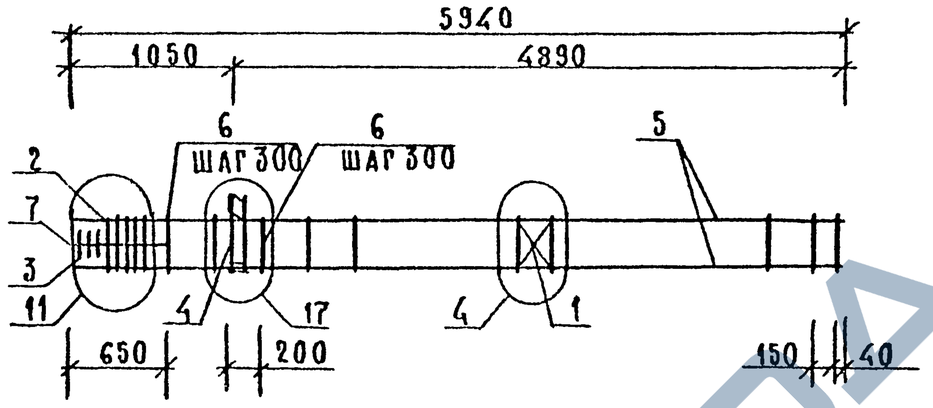

МАРКА	ПОЗ	МАРКА АРМАТУРНОГО ИЗДЕЛИЯ	КОЛ.	МАССА, КГ		ОБОЗНАЧЕНИЕ ДОКУМЕНТА
				1 ШТ	ВСЕГО	
КП-44	1	С-2	1	1,10	1,10	2-11 К01
	2	СКА-3	5	3,37	16,85	2-11 К02
	3	СКА-4	3	2,23	6,69	2-11 К03
	4	МН-11	1	25,23	25,23	2-11 К09
	5	Ø40 AIII L = 5940	4	58,60	234,39	Б Ч
	6	ХМ-3	19	0,91	17,29	2-11 К11
	7	Ø6 AI L = 650	4	0,14	0,58	Б Ч
				ИТОГО	302,13	

Узлы см 1 020-1/87 2-17 приложение.
Технические требования см 1 020-1/87 2-17 ТТ
Арматура классов А-III, А-I по ГОСТ 5781-82

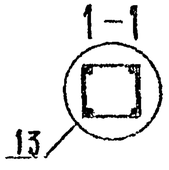

Нач отд	Волынский		
Гип	Семченков		
Гл спец	Никанорова		
Гл спец	Колпашева		

1 020-1/87 2-17 К30

КАРКАС ПРОСТРАНСТВЕННЫЙ КП-44 СБОРОЧНЫЙ ЧЕРТЕЖ

Стадия	Лист	Листов
Р		1

ЦНИИП реконструкции городов

Инв № подл | Подп и дата | Взам инв №

Формат А3

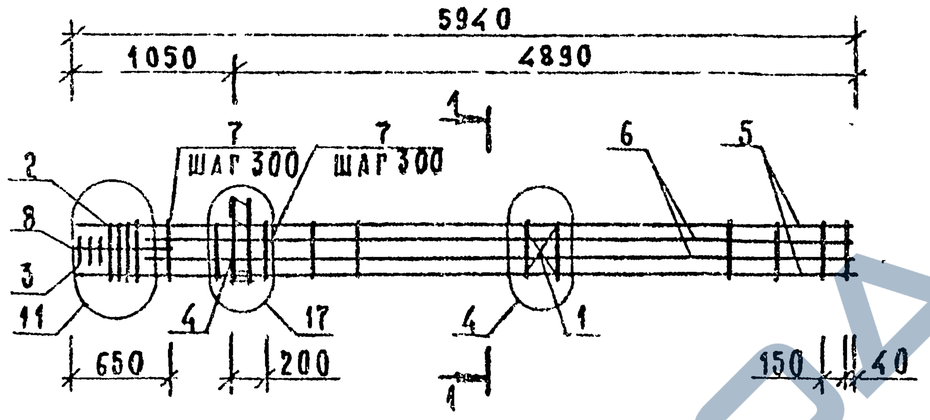

МАРКА	ПОЗ	МАРКА АРМАТУРНОГО ИЗДЕЛИЯ	КОЛ.	МАССА, КГ		ОБОЗНАЧЕНИЕ ДОКУМЕНТА
				1 ШТ.	ВСЕГО	
КП-45	1	С-2	1	1,10	1,10	2-11 К01
	2	СКА-3	5	3,37	16,85	2-11 К02
	3	СКА-4	3	2,23	6,69	2-11 К03
	4	МН-11	1	25,23	25,23	2-11 К09
	5	Ø40 А-III L=5940	4	58,60	234,39	Б.Ч.
	6	Ø36 А-III L=5490	4	43,87	175,46	Б.Ч.
	7	ХМ-3	19	0,91	17,29	2-11 К11
	8	Ø6 А-I L=650	4	0,14	0,58	Б.Ч.
				ИТОГО:	477,59	

Узлы см. 1.020-1/87. 2-17 приложение.
Техническое требования см. 1.020-1/87 2-17ТТ.
Арматура классов А-III, А-I по ГОСТ 5781/82

1-1

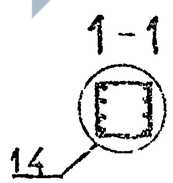

Нач. отд	Волынский		1.020-1/87. 2-17 К31
ГИП	Семченков		
Гл. спец.	Никанорова		Каркас пространственный КП-45 Сборочный чертеж
Гл. спец.	Колдашева		Стадия: Р; Лист: ; Листов: 1
			ЦНИИП реконструкции городов

Инв. № подл. | Подпись и дата | Взам. инв. №

Формат А3

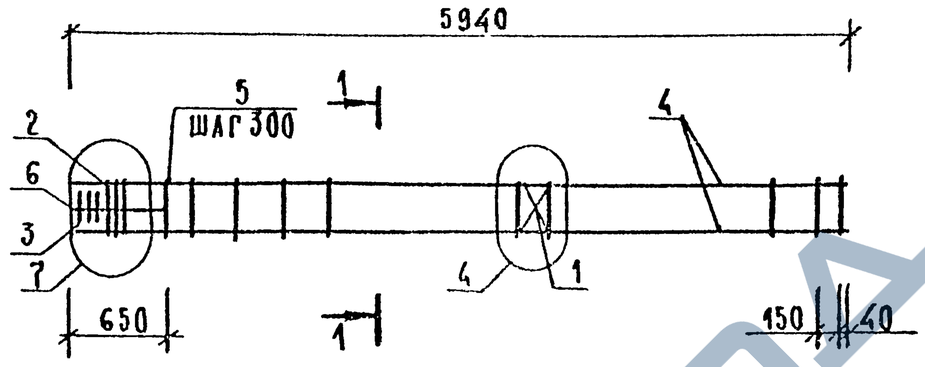

МАРКА	ПОЗ	МАРКА АРМАТУРНОГО ИЗДЕЛИЯ	КОЛ	МАССА, КГ		ОБОЗНАЧЕНИЕ ДОКУМЕНТА
				1 ШТ.	ВСЕГО	
КП-46	1	С-2	1	1,10	1,10	2-11 КО1
	2	СКА-3	3	3,37	10,11	2-11 КО2
	3	СКА-4	3	2,23	6,69	2-11 КО3
	4	⌀32 А III L=5940	4	37,48	149,93	Б.Ч
	5	ХМ-2	19	0,56	10,64	2-11 К11
	6	⌀6 АI L=650	4	0,14	0,58	5 Ч
	ИТОГО				179,04	

Узлы см 1 020-1/87. 2-17 приложение.
Технические требования см 1 020-1/87. 2-17 ТТ
Арматура классов А-III, А-I по ГОСТ 5781-82.

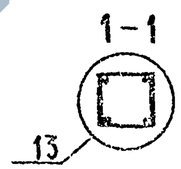

Нач отд	Волынский		
ГИП	Семченков		
Гл спец	Никанорова		
Гл спец	Колпашева		

1 020-1/87. 2-17 К32

КАРКАС ПРОСТРАНСТВЕННЫЙ КП-46 СБОРОЧНЫЙ ЧЕРТЕЖ

Стадия	Лист	Листов
Р		1

ЦНИИП реконструкции городов

Инв № подл | Подпись и дата | Взам. инв. №

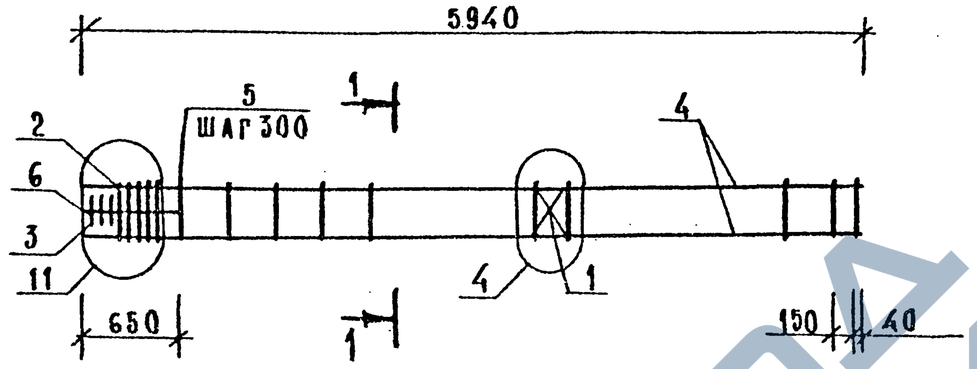

МАРКА	ПОЗ.	МАРКА АРМАТУРНОГО ИЗДЕЛИЯ	КОЛ.	МАССА, КГ		ОБОЗНАЧЕНИЕ ДОКУМЕНТА
				1 ШТ.	ВСЕГО	
КП-47	1	С-2	1	1,10	1,10	2-11 К01
	2	СКА-3	5	3,37	16,85	2-11 К02
	3	СКА-4	3	2,23	6,69	2-11 К03
	4	⌀40 AШ L=5940	4	58,60	234,39	Б.Ч.
	5	ХМ-3	19	0,91	17,29	2-11 К11
	6	⌀6 AI L=650	4	0,14	0,58	Б.Ч.
	ИТОГО: 276,90					

Узлы см. 1.090-1/87. 2-17 приложение.
Технические требования см. 1.020-1/87. 2-17 ТТ.
Арматура классов А-Ш, А-I по ГОСТ 5781-82

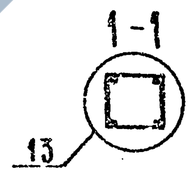

Нач. отд.	Большинский		
ГИП	Семченков		
Гл. спец.	Никанорова		
Рук. спец.	Колдашева		

1.020-1/87. 2-17 К33

КАРКАС ПРОСТРАНСТВЕННЫЙ КП-47 СБОРОЧНЫЙ ЧЕРТЕЖ

СТАДИЯ	ЛИСТ	ЛИСТОВ
Р		1

ЦНИИП реконструкции городов

Инв. № подл. | Подп. и дата | Взам. инв. №

25771 39

Формат А3

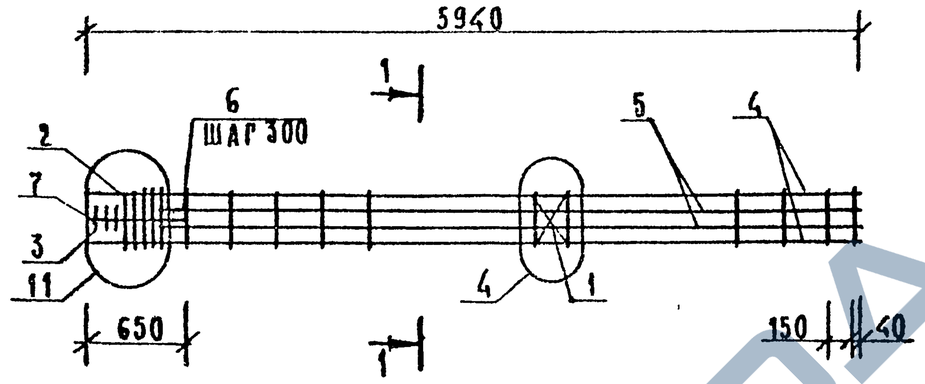

МАРКА	ПОЗ.	МАРКА АРМАТУРНОГО ИЗДЕЛИЯ	КОЛ.	МАССА, КГ		ОБОЗНАЧЕНИЕ ДОКУМЕНТА
				1 ШТ.	ВСЕГО	
КП-48	1	С-2	1	1,10	1,10	2-11 К01
	2	СКА-3	5	3,37	16,85	2-11 К02
	3	СКА-4	3	2,23	6,69	2-11 К03
	4	Ø40 AIII L=5940	4	58,60	234,39	Б.Ч.
	5	Ø36 AIII L=5490	4	43,87	175,46	Б.Ч
	6	ХМ-3	19	0,91	17,29	
	7	Ø6 AI L=650	4	0,14	0,58	Б.Ч.
			ИТОГО:		452,36	

Узлы см. 1.020-1/87. 2-17 приложение.
Техническая требования см. 1.020-1/87. 2-17 ТТ.
Арматура классов A-III, A-I по ГОСТ 5781-82.

1-1

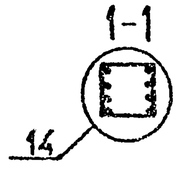

Нач. отд	Волынский		
ГИП	Семченков		
Гл спец	Никанорова		
Гл спец	Колдашева		

1.020-1/87. 2-17 К34

КАРКАС ПРОСТРАНСТВЕННЫЙ КП-48 СБОРОЧНЫЙ ЧЕРТЕЖ

СТАДИЯ	ЛИСТ	ЛИСТОВ
Р		1

ЦНИИП реконструкции городов

Инв. № подл. | Подп. и дата | Взам. инв. №

25771 40

Формат А3

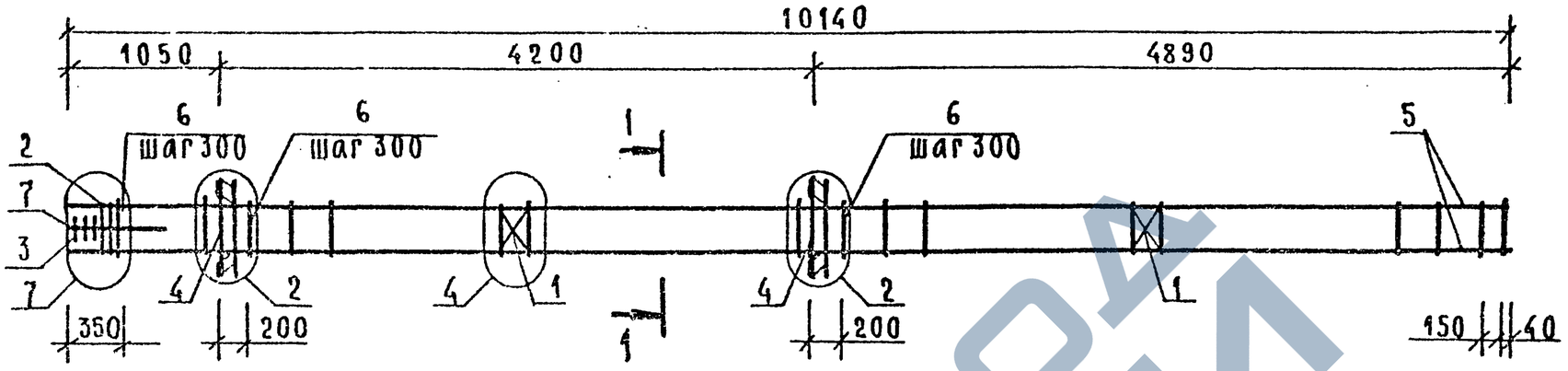

Марка	Поз	Марка арматурного изделия	Кол	Масса, кг		Обозначение документа
				1 шт.	Всего	
КП-49	1	С-2	2	1,10	2,20	2-11 К01
	2	СКА-3	3	3,37	10,11	2-11 К02
	3	СКА-4	3	2,23	6,69	2-11 К03
	4	МН-6	2	15,10	30,20	2-11 К06
	5	Ø28 А III L=10140	4	48,98	195,90	Б.Ч.
	6	ХМ-2	34	0,56	19,04	2-11 К11
	7	Ø6 АI L=550	4	0,14	0,58	Б.Ч.
	Итого: 264,72					

Марка	Поз.	Марка арматурного изделия	Кол	Масса, кг		Обозначение документа
				1 шт.	Всего	
КП-50	1	С-2	2	1,10	2,20	2-11 К01
	2	СКА-3	3	3,37	10,11	2-11 К02
	3	СКА-4	3	2,23	6,69	2-11 К03
	4	МН-8	2	19,78	39,56	2-11 К08
	5	Ø28 А III L=10140	4	48,98	195,90	Б.Ч.
	6	ХМ-2	34	0,56	19,04	2-11 К11
	7	Ø6 АI L=650	4	0,14	0,58	Б.Ч.
	Итого: 274,08					

Узлы см. 1.020-1/87. 2-17 приложение.
Технические требования см. 1.020-1/87. 2-17 ТТ.
Арматура классов А-III, А-I по ГОСТ 5781-82.

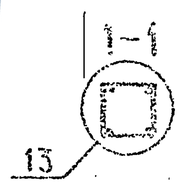

Инв. № подл. | Подпись и дата | Взам. инв. №

Нач. отд.	Волынский	
Г.И.П.	Семченков	
Гл. спец.	Никанорова	
Гл. спец.	Колдашева	

1.020-1/87. 2-17 К35

КАРКАС ПРОСТРАНСТВЕННЫЙ КП-49, КП-50 СБОРОЧНЫЙ ЧЕРТЕЖ

Стадия	Лист	Листов
Р		4

ЦНИИП реконструкции городов

25771 41

Формат А3

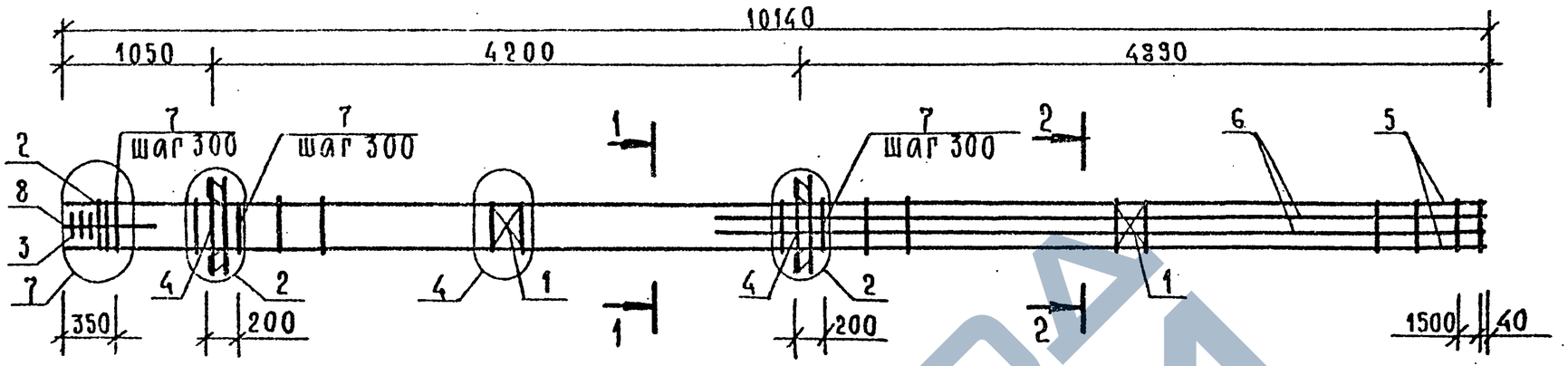

Марка	Поз.	Марка арматурного изделия	Кол.	Масса, кг		Обозначение документа
				1 шт.	всего	
КП-51	1	С-2	2	1,10	2,20	2-11 К01
	2	СКА-3	3	3,37	10,11	2-11 К02
	3	СКА-4	3	2,23	6,69	2-11 К03
	4	МН-6	2	15,10	30,20	2-11 К06
	5	Ø28 AIII L=10140	4	48,98	195,90	Б.Ч.
	6	Ø28 AIII L=5490	4	26,52	106,07	Б.Ч.
	7	ХМ-2	34	0,56	19,04	2-11 К11
	8	Ø6 AI L=650	4	0,14	0,58	Б.Ч.
				Итого:	370,79	

Марка	Поз.	Марка арматурного изделия	Кол.	Масса, кг		Обозначение документа
				1 шт.	всего	
КП-52	1	С-2	2	1,10	2,20	2-11 К01
	2	СКА-3	3	3,37	10,11	2-11 К02
	3	СКА-4	3	2,23	6,69	2-11 К03
	4	МН-6	2	15,10	30,20	2-11 К06
	5	Ø32 AIII L=10140	4	63,98	255,93	Б.Ч.
	6	Ø32 AIII L=5490	4	34,64	138,57	Б.Ч.
	7	ХМ-2	34	0,56	19,04	2-11 К11
	8	Ø6 AI L=650	4	0,14	0,58	Б.Ч.
				Итого:	463,32	

Узлы см. 1.020-1/87. 2-17 приложение
Технические требования см. 1.020-1/87. 2-17 ТТ.
Арматура классов А-III, А-I по ГОСТ 5781-82.

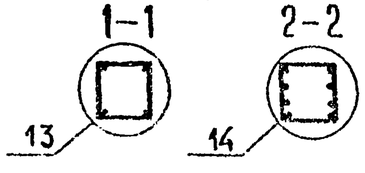

Нач. отд	Волынский		
ГИП	Семченков		
Гл. спец	Никанорова		
Гл. спец	Колдашева		

1.020-1/87. 2-17 К36

Каркас пространственный КП-51, КП-52
Сборочный чертеж

Стадия	Лист	Листов
Р		1

ЦНИИП реконструкции городов

25771 42

Формат А3

Инв. № подл. | Подпись и дата | Взам. инв. №

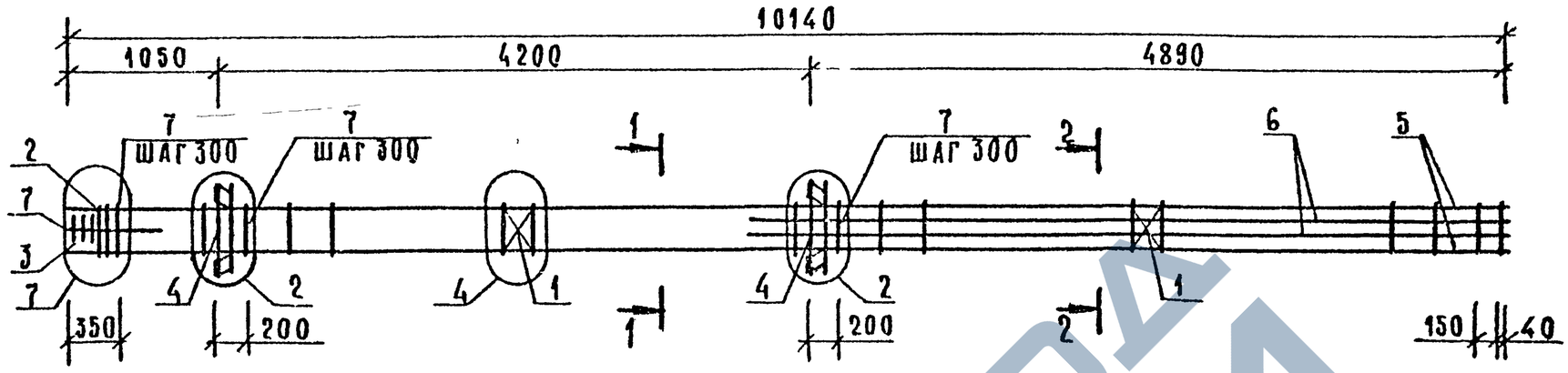

МАРКА	ПОЗ	МАРКА АРМАТУРНОГО ИЗДЕЛИЯ	КОЛ	МАССА, КГ		ОБОЗНАЧЕНИЕ ДОКУМЕНТА
				1 ШТ.	ВСЕГО	
КП-53	1	С-2	2	1,10	2,20	2-11 К01
	2	СКА-3	3	3,37	10,11	2-11 К02
	3	СКА-4	3	2,23	6,69	2-11 К03
	4	МН-8	2	19,78	39,56	2-11 К08
	5	⌀28 А-III L=10140	4	48,98	195,90	Б.Ч.
	6	⌀32 А-III L=5490	4	34,64	138,57	Б.Ч.
	7	ХМ-2	34	0,56	19,04	2-11 К11
	8	⌀6 АI L=650	4	0,14	0,58	Б.Ч.
				ИТОГО:	412,65	

Узлы см 1.020-1/87 2-17 приложение.
Технические требования см 1.020-1/87. 2-17 ТТ.
Арматура классов А-III, А-I по ГОСТ 5781-82

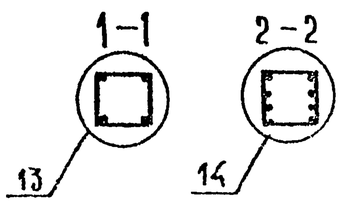

Нач отд	Волынский		
ГИП	Семченков		
Гл спец	Никанорова		
Гл спец	Колдашева		

1.020-1/87. 2-17 К37

КАРКАС ПРОСТРАНСТВЕННЫЙ КП-53 СБОРОЧНЫЙ ЧЕРТЕЖ

СТАДИЯ	ЛИСТ	ЛИСТОВ
Р		1

ЦНИИП реконструкции городов

Инв. № подл | Подп и дата | Взам инв. №

25771 43

Формат А3

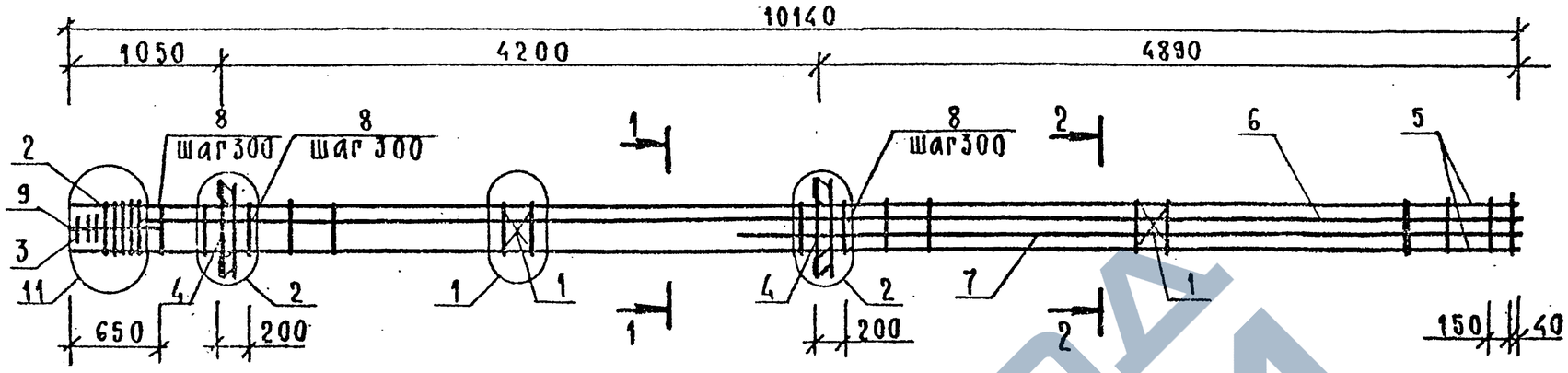

Марка	Поз	Марка арматурного изделия	Кол.	Масса, кг		Обозначение документа
				1 шт.	всего	
КП-54	1	С-2	2	1,10	2,20	2-11 К01
	2	СКА-3	5	3,37	16,85	2-11 К02
	3	СКА-4	3	2,23	6,69	2-11 К03
	4	МН-6	2	15,10	30,20	2-11 К06
	5	Ø40 AIII L=10140	4	100,03	400,12	Б.Ч.
	6	Ø40 AIII L=9690	2	95,59	191,18	Б.Ч.
	7	Ø40 AIII L=5490	2	54,16	108,32	Б.Ч.
	8	ХМ-3	34	0,91	30,94	2-11 К11
	9	Ø6 AI L=650	4	0,14	0,58	Б.Ч.
		Итого:			787,08	

Марка	Поз	Марка арматурного изделия	Кол.	Масса, кг		Обозначение документа
				1 шт	всего	
КП-55	1	С-2	2	1,10	2,20	2-11 К01
	2	СКА-3	5	3,37	16,85	2-11 К02
	3	СКА-4	3	2,23	6,69	2-11 К03
	4	МН-8	2	19,78	39,56	2-11 К08
	5	Ø40 AIII L=10140	4	100,03	400,12	Б.Ч.
	6	Ø40 AIII L=9690	2	95,59	191,18	Б.Ч.
	7	Ø40 AIII L=5490	2	54,16	108,32	Б.Ч.
	8	ХМ-3	34	0,91	30,94	2-11 К11
	9	Ø6 AI L=650	4	0,14	0,58	Б.Ч.
		Итого:			796,44	

Узлы см. 1.020-1/87. 2-17 приложение.
Технические требования 1.020-1/87.2-17ТТ.
Арматура классов А-III, А-I по ГОСТ 5781-82.

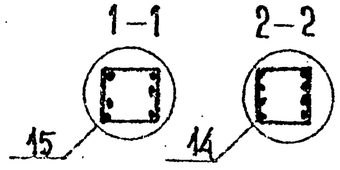

Нач.отд.	Волынский		
ГИП	Семченков		
Гл.спец	Никаноров		
Гл.спец	Колдашева		

1.020-1/87. 2-17 К 38

КАРКАС ПРОСТРАНСТВЕННЫЙ КП-54, КП-55 СБОРОЧНЫЙ ЧЕРТЕЖ

Стадия	Лист	Листов
Р		1

ЦНИИП реконструкции городов

25771 44

Формат А3

Инв.№ подл. | Подпись и дата | Взам.инв.№

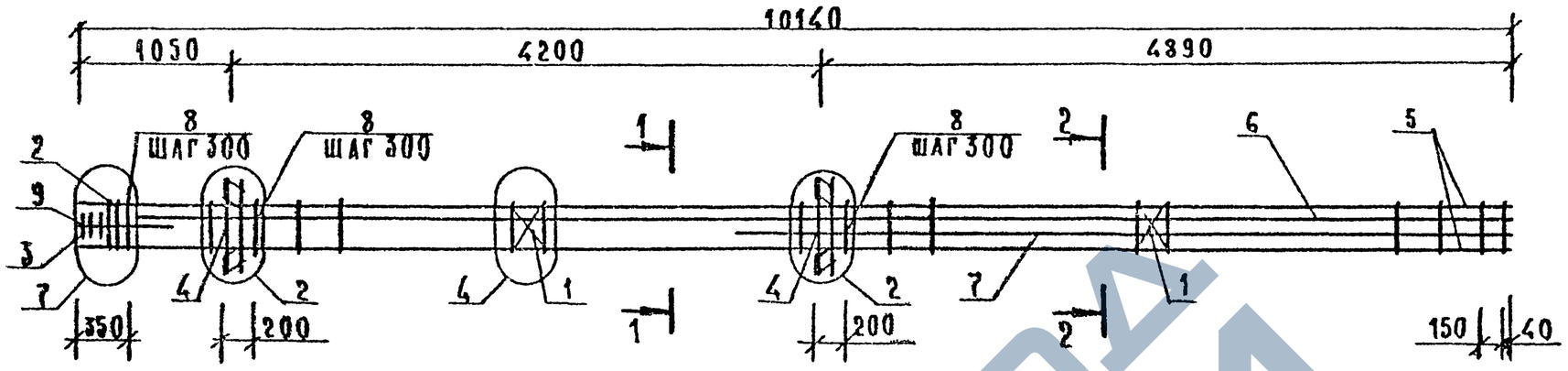

МАРКА	ПОЗ.	МАРКА АРМАТУРНОГО ИЗДЕЛИЯ	КОЛ.	МАССА, КГ		ОБОЗНАЧЕНИЕ ДОКУМЕНТА
				1 ШТ.	ВСЕГО	
КП-56	1	С-2	2	1,10	2,20	2-11 К01
	2	СКА-3	3	3,37	10,11	2-11 К02
	3	СКА-4	3	2,23	6,69	2-11 К03
	4	МН-8	2	19,78	39,56	2-11 К08
	5	⌀32 AIII L=10140	4	63,98	255,93	Б.Ч.
	6	⌀36 AIII L=9690	2	77,42	154,85	Б.Ч.
	7	⌀36 AIII L=5490	2	43,87	87,73	Б.Ч.
	8	ХМ-3	34	0,91	30,94	2-11 К11
	9	⌀6 AI L=650	4	0,14	0,58	Б.Ч.
		ИТОГО: 588,59				

Узлы см 1.020-1/87 2-17 приложение.
Технические требования см 1.020-1/87 2-17 ТТ.
Арматура классов A-III, A-I по ГОСТ 5781-82.

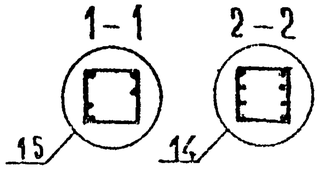

НАЧ ОТД	ВОЛКИНСКИЙ		
ГИП	СЕМЧЕНКОВ		
ГА СПЕЦ	НИКАНОРОВА		
ГА СПЕЦ	КОЛЯШЕВА		

1.020-1/87. 2-17 К39

КАРКАС ПРОСТРАНСТВЕННЫЙ КП-56 СБОРОЧНЫЙ ЧЕРТЕЖ

СТАДИЯ	ЛИСТ	ЛИСТОВ
Р		1

ЦНИИП РЕКОНСТРУКЦИИ ГОРОДОВ

Инв.№ подл. | Подп. и дата | Взам. инв.№

ФОРМАТ А3

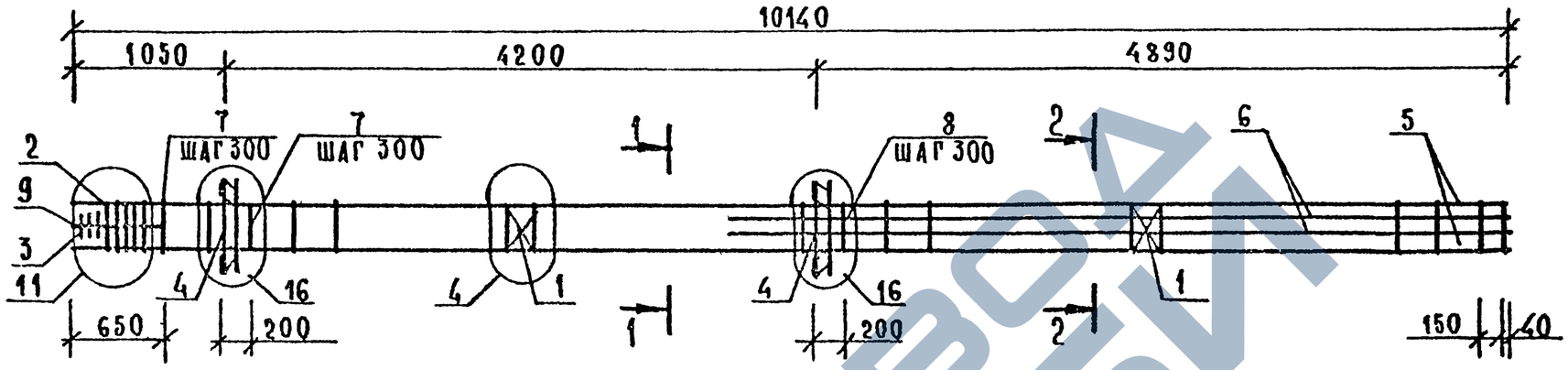

МАРКА	ПОЗ	МАРКА АРМАТУРНОГО ИЗДЕЛИЯ	КОЛ	МАССА, КГ		ОБОЗНАЧЕНИЕ ДОКУМЕНТА
				1 ШТ	ВСЕГО	
КП-57	1	С-2	2	1,10	2,20	2-11 К01
	2	СКА-3	5	3,37	16,85	2-11 К02
	3	СКА-4	3	2,23	6,69	2-11 К03
	4	МН-12	2	34,90	69,80	2-11 К10
	5	Ø40 А III L = 10140	4	100,03	400,12	Б Ч.
	6	Ø36 А III L = 5490	4	43,87	175,46	Б Ч.
	7	ХМ-3	34	0,91	30,94	2-11 К11
	8	Ø6 А I L = 650	4	0,14	0,58	Б Ч.
				ИТОГО.	702,64	

Узлы см 1 020-1/87 2-17 приложение.
Технические требования см 1 020-1/87 2-17 ТТ
Арматура классов А-III, А-I по ГОСТ 5781-82

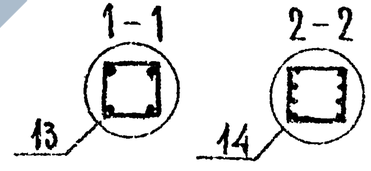

Нач отд	Волынский	
Г И П	Семченков	
Гл спец	Никанорова	
Гл спец	Колдашева	

1 020-1/87. 2-17 К40

КАРКАС ПРОСТРАНСТВЕННЫЙ КП-57 СБОРОЧНЫЙ ЧЕРТЕЖ

Стадия	Лист	Листов
Р		1

ЦНИИП реконструкции городов

Инв № подл | Подп и дата | Взам. инв №

25771 46

Формат А3

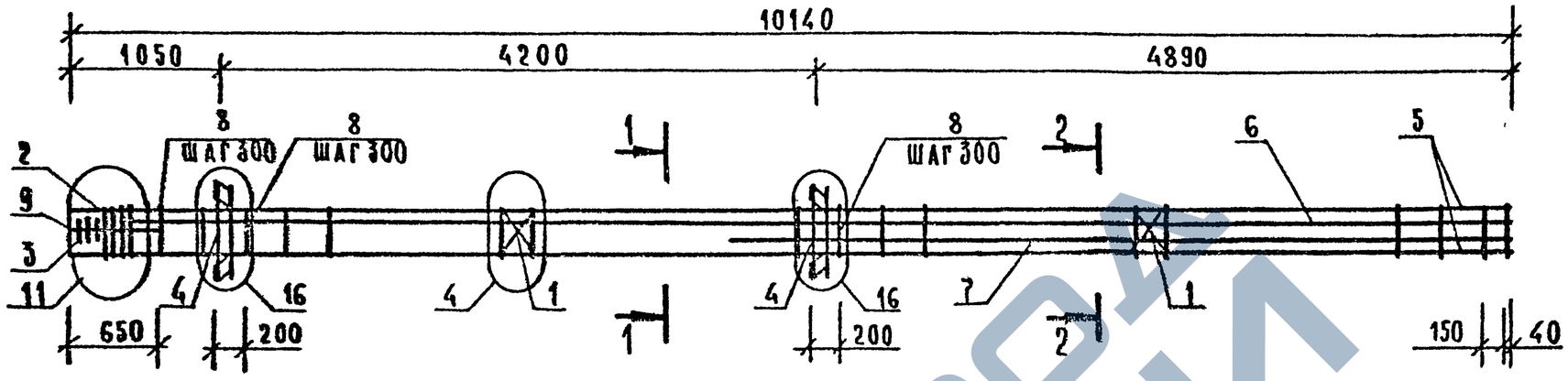

МАРКА	ПОЗ	МАРКА АРМАТУРНОГО ИЗДЕЛИЯ	КОЛ	МАССА, КГ 1 ШТ.	МАССА, КГ ВСЕГО	ОБОЗНАЧЕНИЕ ДОКУМЕНТА
КП-58	1	С-2	2	1,10	2,20	2-11 К01
	2	СКА-3	5	3,37	16,85	2-11 К02
	3	СКА-4	3	2,23	6,69	2-11 К03
	4	МН-12	2	34,90	69,80	2-11 К10
	5	⌀40 AIII L=10140	4	100,03	400,12	Б.Ч.
	6	⌀40 AIII L=9690	2	95,59	191,18	Б.Ч.
	7	⌀40 AIII L=6490	2	54,16	108,32	Б.Ч.
	8	ХМ-3	34	0,91	30,94	2-11 К11
	9	⌀6 AI L=650	4	0,14	0,58	Б Ч
				ИТОГО:	826,68	

Узлы см 1.020-1/87. 2-17 приложение.
Технические требования см 1.020-1/87. 2-17 ТТ.
Арматура классов A-III, A-I по ГОСТ 5781-82.

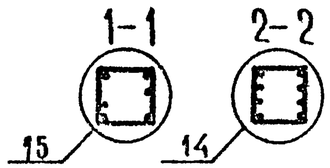

НАЧ ОТД	Волынский	
ГИП	Семченков	
ГА СПЕЦ	Никаноров	
ГА СПЕЦ	Колдашева	

1.020-1/87. 2-17 К41

КАРКАС ПРОСТРАНСТВЕННЫЙ КП-58 СБОРОЧНЫЙ ЧЕРТЕЖ

СТАДИЯ	ЛИСТ	ЛИСТОВ
Р		1

ЦНИИП РЕКОНСТРУКЦИИ ГОРОДОВ

Инв.№ подл. | Подпись и дата | Взам.инв.№

ФОРМАТ А3

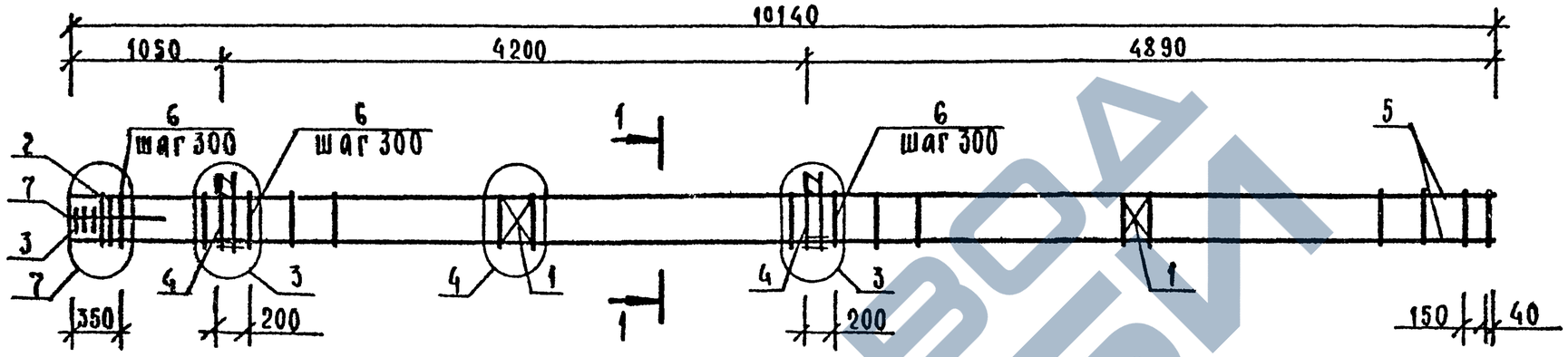

марка	поз	марка арматурного изделия	кол	масса, кг		обозначение документа
				1 шт.	всего	
КП-59	1	С-2	2	1,10	2,20	2-11 К01
	2	СКА-3	3	3,37	10,11	2-11 К02
	3	СКА-4	3	2,23	6,69	2-11 К03
	4	МН-5	2	9,35	18,70	2-11 К05
	5	⌀28 AIII L=10140	4	48,98	195,90	Б.Ч.
	6	ХМ-2	34	0,56	19,04	2-11 К11
	7	⌀6 AI L=650	4	0,14	0,58	Б.Ч.
				итого:	253,22	

марка	поз	марка арматурного изделия	кол	масса, кг		обозначение документа
				1 шт.	всего	
КП-60	1	С-2	2	1,10	2,20	2-11 К01
	2	СКА-3	3	3,37	10,11	2-11 К02
	3	СКА-4	3	2,23	6,69	2-11 К03
	4	МН-7	2	12,95	25,90	2-11 К07
	5	⌀28 AIII L=10140	4	48,98	195,90	Б Ч.
	6	ХМ-2	34	0,56	19,04	2-11 К11
	7	⌀6 AI L=650	4	0,14	0,58	Б Ч.
				итого:	260,42	

Узлы см 1.020-1/87 2-17 приложение.
Технические требования см 1.020-1/87. 2-17 ТТ.
Арматура классов A-III, A-I по ГОСТ 5781-82.

1-1

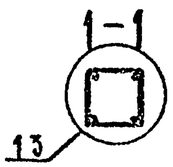

Нач отд.	Вольынский	
ГИП	Семченков	
Гл спец	Никанорова	
Гл спец	Колдашева	

1.020-1/87. 2-17 К42.

КАРКАС ПРОСТРАНСТВЕННЫЙ КП-59, КП-60 СБОРОЧНЫЙ ЧЕРТЕЖ

Стадия	Лист	Листов
Р		1

ЦНИИП реконструкции городов

Инв № подл. | Подпись и дата | Взам. инв. №

25771 48

Формат А3

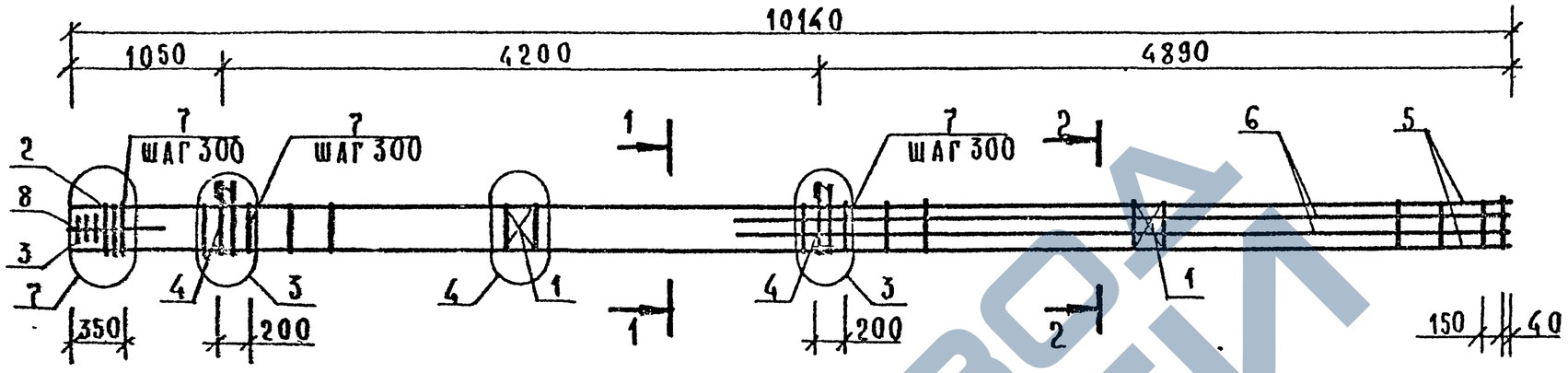

МАРКА	ПОЗ	МАРКА АРМАТУРНОГО ИЗДЕЛИЯ	КОЛ	МАССА, КГ		ОБОЗНАЧЕНИЕ ДОКУМЕНТА
				1 ШТ	ВСЕГО	
КП-61	1	С-2	2	1,10	2,20	2-11 К01
	2	СКА-3	3	3,37	10,11	2-11 К02
	3	СКА-4	3	2,23	6,69	2-11 К03
	4	МН-5	2	9,35	18,70	2-11 К05
	5	⌀28 А-III L=10140	4	48,98	195,90	Б Ч
	6	⌀20 А-III L=5490	4	13,53	54,11	Б Ч.
	7	ХМ-2	34	0,56	19,04	2-11 К11
	8	⌀6 А-I L=650	4	0,14	0,58	Б.Ч.
				ИТОГО:	307,33	

МАРКА	ПОЗ	МАРКА АРМАТУРНОГО ИЗДЕЛИЯ	КОЛ	МАССА, КГ		ОБОЗНАЧЕНИЕ ДОКУМЕНТА
				1 ШТ	ВСЕГО	
КП-62	1	С-2	2	1,10	2,20	2-11 К01
	2	СКА-3	3	3,37	10,11	2-11 К02
	3	СКА-4	3	2,23	6,69	2-11 К03
	4	МН-7	2	12,95	25,90	2-11 К07
	5	⌀28 А-III L=10140	4	48,98	195,90	Б.Ч
	6	⌀20 А-III L=5490	4	13,53	54,11	Б Ч
	7	ХМ-2	34	0,56	19,04	2-11 К11
	8	⌀6 А-I L=650	4	0,14	0,58	Б Ч
				ИТОГО:	314,53	

Узлы см 1 020-1/87. 2-17 ПРИЛОЖЕНИЕ.
Технические требования см 1 020-1/87 2-17ТТ
Арматура классов А-III, А-I по ГОСТ 5781-82.

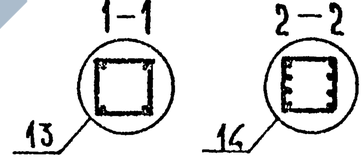

НАЧ ОТД	ВОЛЫНСКИЙ		
ГИП	СЕМЧЕНКОВ		
ГА СПЕЦ	НИКАНОРОВА		
ГА СПЕЦ	КОЛДАШЕВА		

1 020-1/87. 2-17 К43

КАРКАС ПРОСТРАНСТВЕННЫЙ КП-61, КП-62 СБОРОЧНЫЙ ЧЕРТЕЖ

СТАДИЯ	ЛИСТ	ЛИСТОВ
Р		1

ЦНИИП РЕКОНСТРУКЦИЯ ГОРОДОВ

Инв № подл | Подп и дата | Взам. инв №

25771 49

ФОРМАТ А3

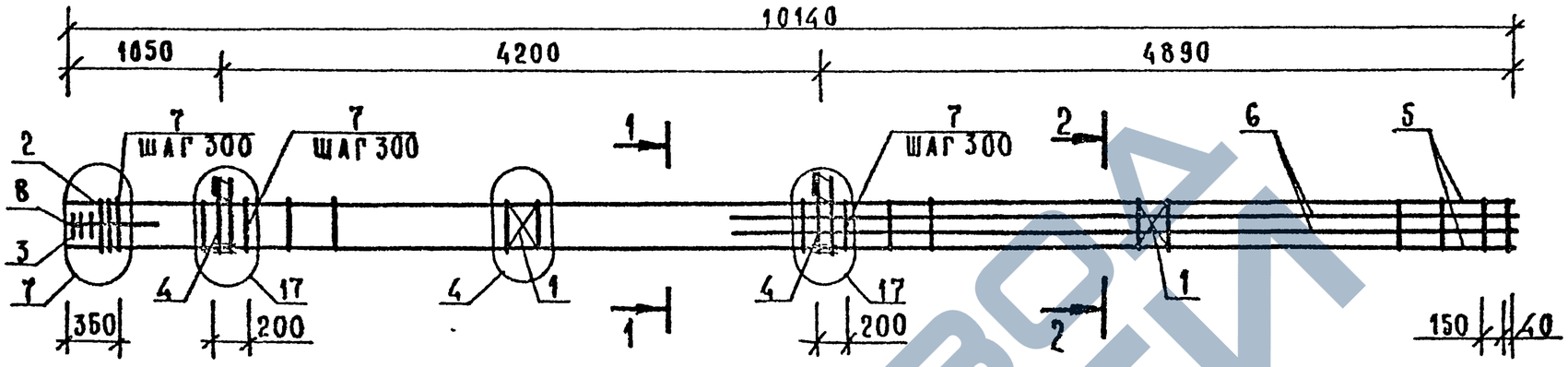

МАРКА	ПОЗ.	МАРКА АРМАТУРНОГО ИЗДЕЛИЯ	КОЛ	МАССА, КГ		ОБОЗНАЧЕНИЕ ДОКУМЕНТА
				1 ШТ	ВСЕГО	
КП-63	1	С-2	2	1,10	2,20	2-11 К01
	2	СКА-3	3	3,37	10,11	2-11 К02
	3	СКА-4	3	2,23	6,69	2-11 К03
	4	МН-11	2	25,23	50,46	2-11 К09
	5	⌀32 AIII L=10140	4	63,98	255,93	Б Ч.
	6	⌀25 AIII L=5490	4	21,08	84,33	Б.Ч.
	7	ХМ-2	34	0,56	19,04	2-11 К11
	8	⌀6 AI L=650	4	0,14	0,58	Б Ч.
		ИТОГО:			429,34	

Узлы см. 1.020-1/87 2-17 приложение.
Техническое требования см 1.020-1/87 2-17 ТТ.
Арматура классов А-III, А-I по ГОСТ 5781-82.

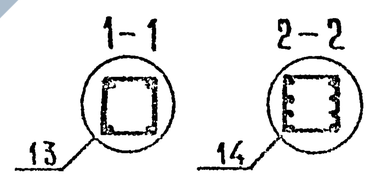

Нач отд	Бокынский		1.020-1/87. 2-17 К44
ГИП	Семченков		
ГА спец	Никанорова		Каркас пространственный КП-63 Сборочный чертеж
ГА спец	Колпашева		Стадия Р; Лист; Листов 1
			ЦНИИП реконструкции городов

25771 50

Инв.№ подл. | Подпись и дата | Взам. инв.№

ЗАВОД ЖБИ

Формат А3

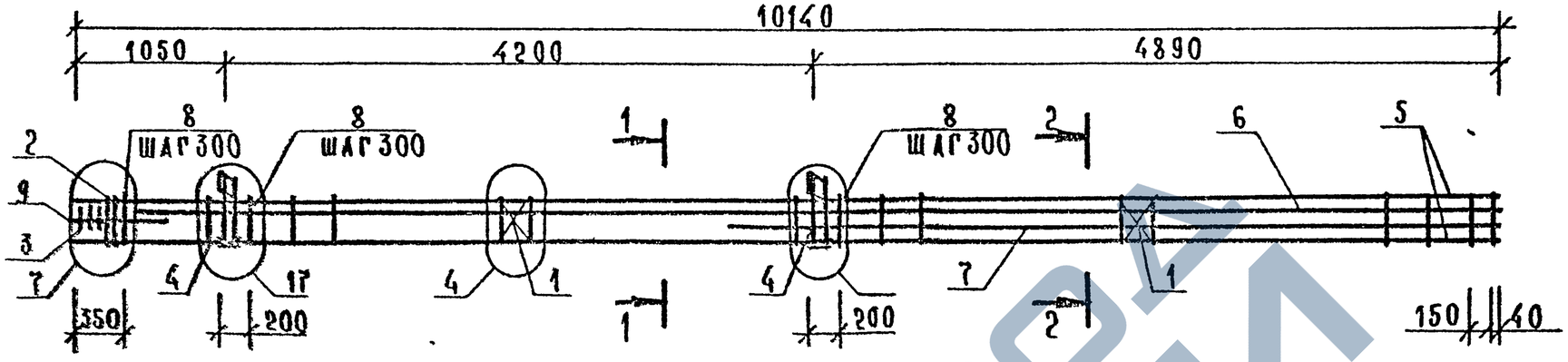

МАРКА	ПОЗ	МАРКА АРМАТУРНОГО ИЗДЕЛИЯ	КОЛ	МАССА, КГ		ОБОЗНАЧЕНИЕ ДОКУМЕНТА
				1 ШТ	ВСЕГО	
КП-64	1	С-2	2	1,10	2,20	2-11 К01
	2	СКА-3	3	3,37	10,11	2-11 К02
	3	СКА-4	3	2,23	6,69	2-11 К03
	4	МН-11	2	25,23	50,46	2-11 К09
	5	Ø32 А III L=10140	4	63,98	255,93	Б Ч
	6	Ø28 А III L=9690	2	46,80	93,61	Б. Ч
	7	Ø28 А III L=5490	2	26,52	53,03	Б Ч
	8	ХМ-2	34	0,56	19,04	2-11 К11
	9	Ø6 А I L=650	4	0,14	0,58	Б. Ч
				ИТОГО.	491,65	

Узлы см 1 020-1/87 2-17 приложение
Технические требования см 1.020-1/87. 2-17 ТТ.
Арматура классов А-III, А-I по ГОСТ 5781-82

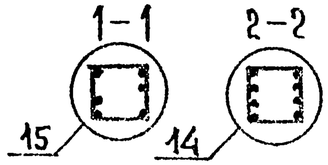

Нач отд	Волынский	
Г И П	Семченков	
Гл спец	Никанорова	
Гл спец	Колдашева	

1. 020-1/87. 2-17 К45

КАРКАС ПРОСТРАНСТВЕННЫЙ КП-64 СБОРОЧНЫЙ ЧЕРТЕЖ

Стадия	Лист	Листов
Р		1

ЦНИИП реконструкции городов

25771 51

Формат А3

Инв № подл. | Подп и дата | Взам. инв №

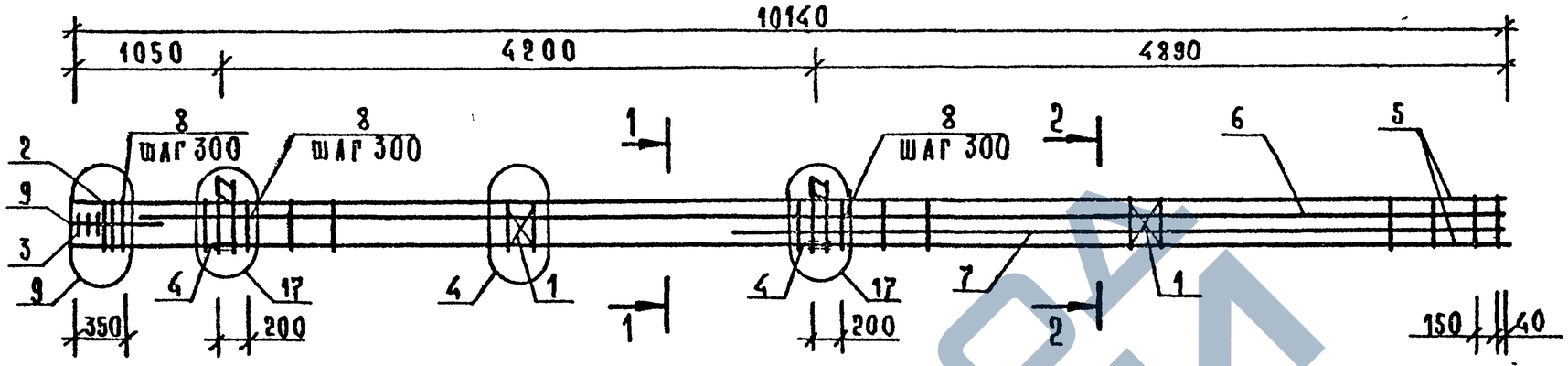

МАРКА	ПОЗ	МАРКА АРМАТУРНОГО ИЗДЕЛИЯ	КОЛ	МАССА, КГ		ОБОЗНАЧЕНИЕ ДОКУМЕНТА
				1 ШТ	ВСЕГО	
КП-65	1	С-2	2	1,10	2,20	2-11 К01
	2	СКА-3	5	3,37	16,85	2-11 К02
	3	СКА-4	3	2,23	6,69	2-11 К03
	4	МН-11	2	25,23	50,46	2-11 К09
	5	ø36 А-III L=10140	4	81,02	324,07	Б Ч
	6	ø36 А-III L=9690	2	77,42	154,85	Б Ч
	7	ø36 А-III L=5490	2	43,87	87,73	Б Ч
	8	ХМ-3	34	0,91	30,94	2-11 К11
	9	ø6 А-I L=650	4	0,14	0,58	Б Ч
		ИТОГО. 674,37				

Узлы см 1 020-1/87 2-17 приложение.
Технические требования см 1 020-1/87 2-17 ТТ
Арматура классов А-III, А-I по ГОСТ 5781-82

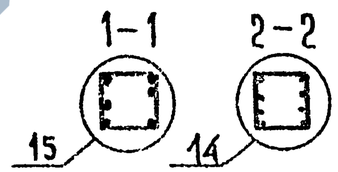

Нач отд	Волынсуцц		
ГИП	Семченков		
Гл спец	Никанорова		
Гл спец	Колдашева		

1 020-1/87 2-17 К46

КАРКАС ПРОСТРАНСТВЕННЫЙ КП-65 СБОРОЧНЫЙ ЧЕРТЕЖ

Стадия	Лист	Листов

ЦНИИП реконструкции городов

Инв № подл | Подп и дата | Взам инв №

25771 52

Формат А3

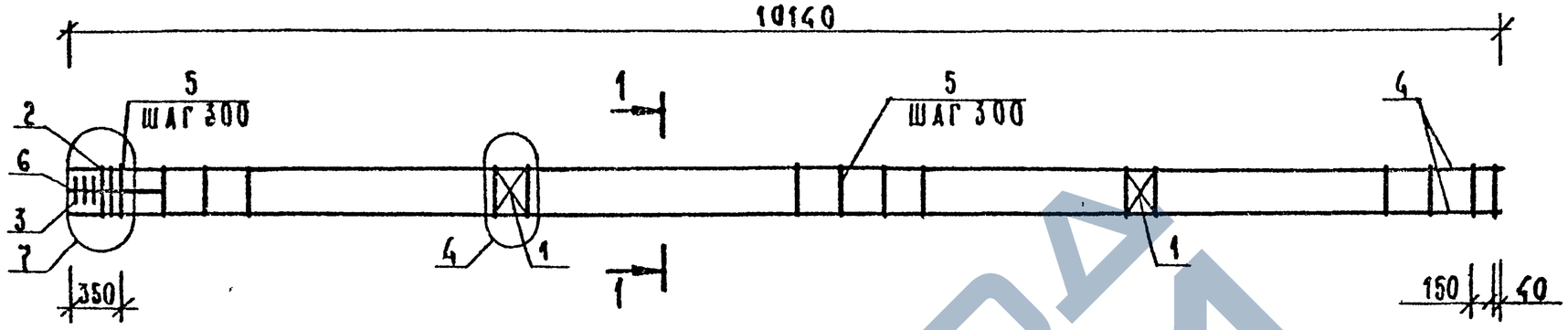

МАРКА	ПОЗ	МАРКА АРМАТУРНОГО ИЗДЕЛИЯ	КОЛ.	МАССА, КГ		ОБОЗНАЧЕНИЕ ДОКУМЕНТА
				1 ШТ.	ВСЕГО	
КП-66	1	С-2	2	1,10	2,20	2-11 К01
	2	СКА-3	3	3,37	10,11	2-11 К02
	3	СКА-4	3	2,23	6,69	2-11 К03
	4	⌀28 А III L=10140	4	48,98	195,90	Б Ч.
	5	ХМ-2	34	0,56	19,04	2-11 К11
	6	⌀6 АI L=650	4	0,14	0,58	Б Ч
	ИТОГО: 234,52					

Узлы см 1.020-1/87. 2-17 приложение.
Технические требования см. 1.020-1/87. 2-17 ТТ
Арматура классов А-III, А-I по ГОСТ 5781-82.

1-1

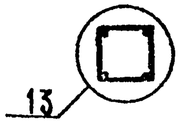

Нач отд	Волынский		
Г И П	Семченков		
Гл спец	Нищанорова		
Гл спец	Колдашева		

1.020-1/87. 2-17 К47

КАРКАС ПРОСТРАНСТВЕННЫЙ КП-66 СБОРОЧНЫЙ ЧЕРТЕЖ

СТАДИЯ	ЛИСТ	ЛИСТОВ
Р		1

ЦНИИП РЕКОНСТРУКЦИИ ГОРОДОВ

Инв.№ подл. | Подп. и дата | Взам. инв.№

25771 53

ФОРМАТ А3

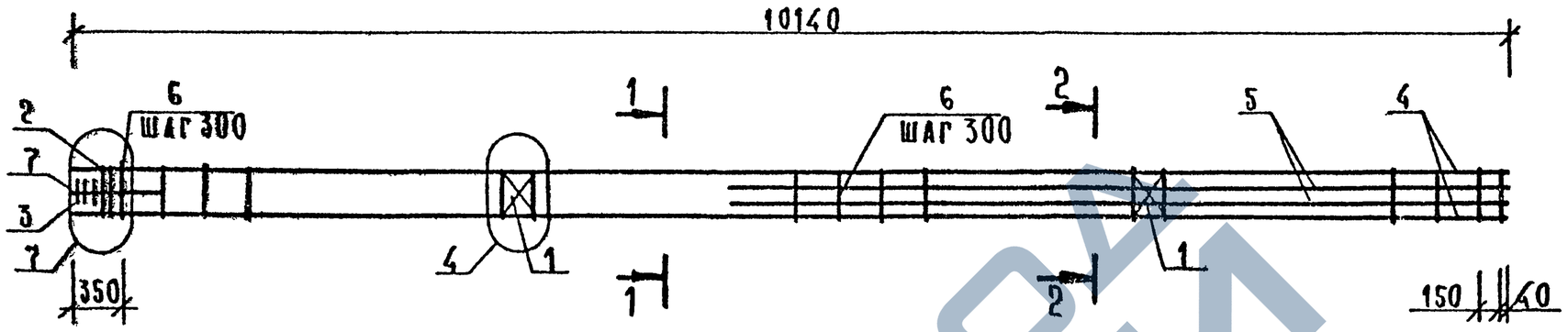

МАРКА	ПОЗ	МАРКА АРМАТУРНОГО ИЗДЕЛИЯ	КОЛ	МАССА, КГ		ОБОЗНАЧЕНИЕ ДОКУМЕНТА
				1 ШТ.	ВСЕГО	
КП-67	1	С-2	2	1,10	2,20	2-11 К01
	2	СКА-3	3	3,37	10,11	2-11 К02
	3	СКА-4	3	2,23	6,69	2-11 К03
	4	⌀28 AIII L=10140	4	48,98	195,90	Б.Ч.
	5	⌀20 AIII L=5490	4	13,53	54,11	Б.Ч.
	6	ХМ-2	34	0,56	19,04	2-11 К11
	7	⌀6 AI L=650	4	0,14	0,58	Б.Ч.
	ИТОГО: 288,63					

Узлы см 1.020-1/87.2-17 приложение.
Технические требования см 1.020-1/87 2-17 ТТ.
Арматура классов A-III, A-I по ГОСТ 5781-82.

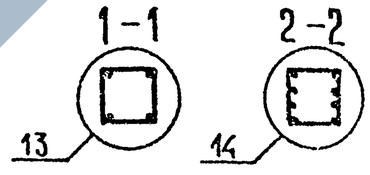

Нач. отд	Волынский		
ГИП	Семченков		
Гл спец	Пикалоров		
Гл спец	Колдашева		

1.020-1/87 2-17 К48

КАРКАС ПРОСТРАНСТВЕННЫЙ КП-67 СБОРОЧНЫЙ ЧЕРТЕЖ

Стадия	Лист	Листов
Р		1

ЦНИИП РЕКОНСТРУКЦИИ ГОРОДОВ

Инв № подл | Подп и дата | Взам. инв №

25771 54

ФОРМАТ А3

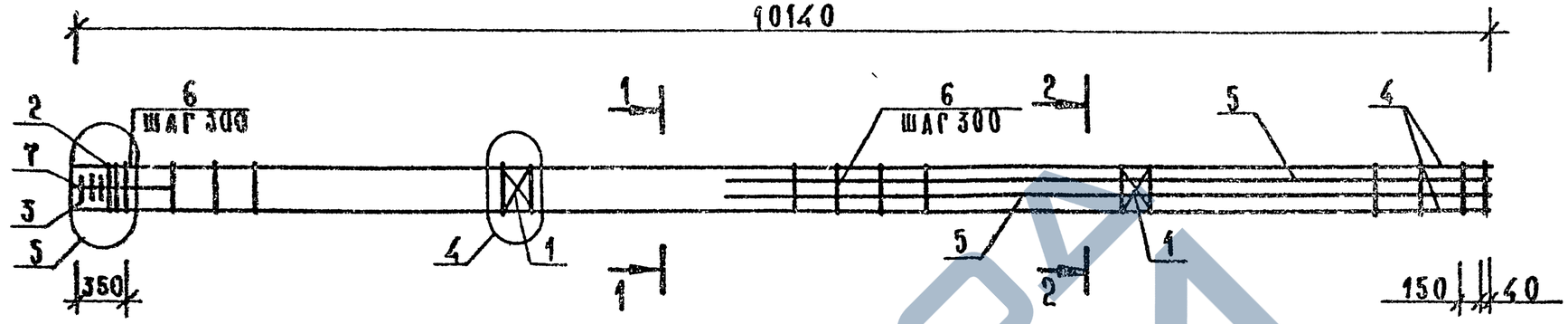

МАРКА	ПОЗ	МАРКА АРМАТУРНОГО ИЗДЕЛИЯ	КОЛ	МАССА, КГ		ОБОЗНАЧЕНИЕ ДОКУМЕНТА
				1 ШТ.	ВСЕГО	
КП-68	1	С-2	2	1,10	2,20	2-11 К01
	2	СКА-3	5	3,37	16,85	2-11 К02
	3	СКА-4	3	2,23	6,69	2-11 К03
	4	⌀36 AIII L=10140	4	81,02	324,07	Б.Ч.
	5	⌀20 AIII L=5490	4	13,53	54,11	Б.Ч
	6	ХМ-3	34	0,91	30,94	2-11 К11
	7	⌀6 AI L=650	4	0,14	0,58	Б Ч
	ИТОГО: 435,44					

Узлы см. 1 020-1/87. 2-17 приложение.
Технические требования см. 1.020-1/87 2-17ТТ.
Арматура классов A-III, A-I по ГОСТ 5781-82.

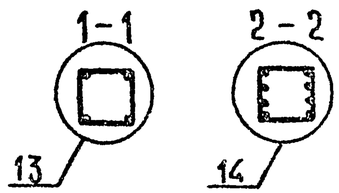

Нач отд	Волынский		
ГИП	Семченков		
Гл спец	Никанорова		
Гл спец	Колдашева		

1 020-1/87. 2-17 К49

КАРКАС ПРОСТРАНСТВЕННЫЙ КП-68 СБОРОЧНЫЙ ЧЕРТЕЖ

Стадия	Лист	Листов
Р		1

ЦНИИП РЕКОНСТРУКЦИИ ГОРОДОВ

Инв. № подл. | Подп. и дата | Взам. инв. №

25771 55

ФОРМАТ А3

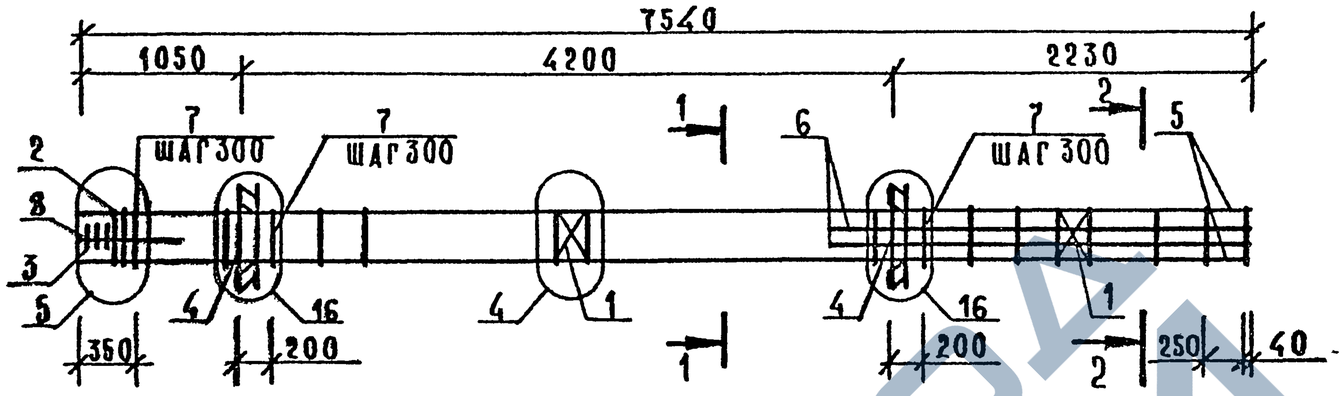

МАРКА	ПОЗ	МАРКА АРМАТУРНОГО ИЗДЕЛИЯ	КОЛ	МАССА, КГ		ОБОЗНАЧЕНИЕ ДОКУМЕНТА
				1 ШТ	ВСЕГО	
КП-69	1	С-2	2	1,10	2,20	2-11 К01
	2	СКА-3	2	3,37	6,74	2-11 К02
	3	СКА-4	3	2,23	6,69	2-11 К03
	4	МН-12	2	34,90	69,80	2-11 К10
	5	⌀25 А-III L=7540	4	28,95	115,81	Б Ч
	6	⌀32 А-III L=2830	4	17,86	71,43	Б.Ч.
	7	ХМ-2	25	0,56	14,00	2-11 К11
	8	⌀6 А-I L=650	4	0,14	0,56	Б Ч
		ИТОГО:			287,25	

Узлы см. 1.020-1/87. 2-17 приложение.
Технические требования см. 1.020-1/87. 2-17 ТТ.
Арматура классов А-III, А-I по ГОСТ 5781-82

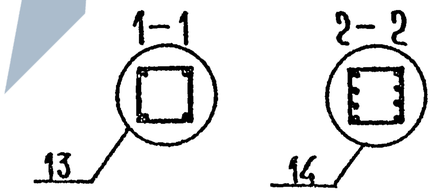

Нач отд.	Волынский		
Г И П	Семченков		
Гл. спец.	Никанорова		
Гл спец.	Колдашева		

1.020-1/87. 2-17 К50

КАРКАС ПРОСТРАНСТВЕННЫЙ КП-69 СБОРОЧНЫЙ ЧЕРТЕЖ

СТАДИЯ	ЛИСТ	ЛИСТОВ
Р		1

ЦНИИП реконструкции городов

Инв.№ подл. | Подп. и дата | Взам. инв.№

25771 56

ФОРМАТ А3

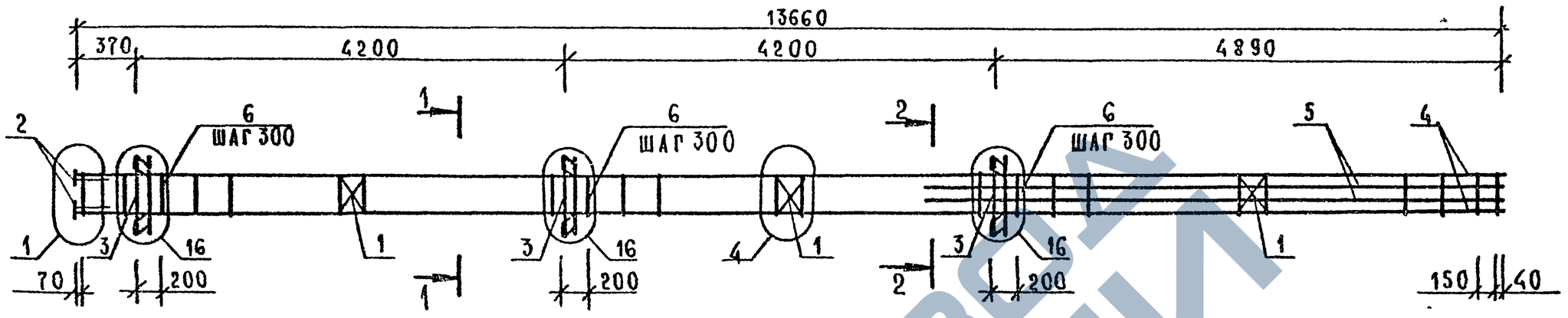

МАРКА	ПОЗ	МАРКА АРМАТУРНОГО ИЗДЕЛИЯ	КОЛ	МАССА, КГ		ОБОЗНАЧЕНИЕ ДОКУМЕНТА
				1 ШТ	ВСЕГО	
КП-70	1	С-2	2	1,10	2,20	2-11 К01
	2	МН-2	4	1,10	4,40	2-11 К04
	3	МН-12	3	34,90	104,70	2-11 К10
	4	Ø25 А-III L=13640	4	52,38	209,51	Б.Ч.
	5	Ø32 А-III L=5490	4	34,64	138,57	Б.Ч.
	6	ХМ-2	47	0,56	26,32	2-11 К11
	ИТОГО: 485,70					

Узлы см 1.020-1/87 2-17 приложение.
Технические требования см 1.020-1/87 2-17 ТТ
Арматура классов А-III, АI по ГОСТ 5781-82.

1–1

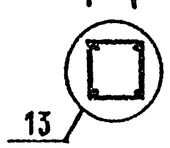

2–2

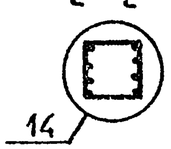

Нач. отд	Волынский	
ГИП	Семченков	
Гл. спец.	Никанорова	
Гл. спец.	Колдашева	

1.020-1/87. 2-17 К51

КАРКАС ПРОСТРАНСТВЕННЫЙ КП-70 СБОРОЧНЫЙ ЧЕРТЕЖ

СТАДИЯ	ЛИСТ	ЛИСТОВ

ЦНИИП РЕКОНСТРУКЦИИ ГОРОДОВ

Инв. № подл. | Подп. и дата | Взам. инв. №

ФОРМАТ А3

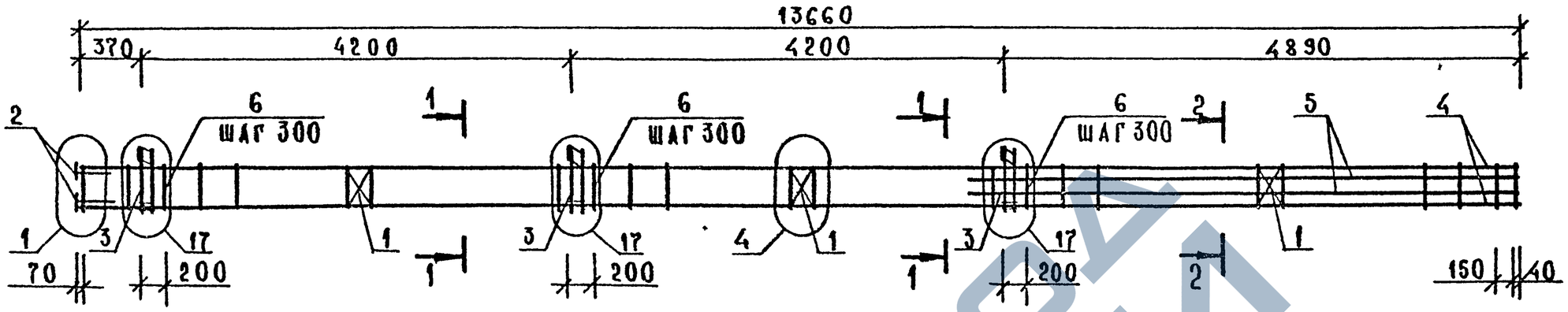

МАРКА	ПОЗ	МАРКА АРМАТУРНОГО ИЗДЕЛИЯ	КОЛ	МАССА, КГ		ОБОЗНАЧЕНИЕ ДОКУМЕНТА
				1 ШТ.	ВСЕГО	
КП-71	1	С-2	2	1,10	2,20	2-11 К01
	2	МН-2	4	1,10	4,40	2-11 К04
	3	МН-11	3	25,23	75,69	2-11 К09
	4	⌀25 AIII L=13640	4	52,38	209,51	Б Ч
	5	⌀32 AIII L=5490	4	34,64	138,57	Б Ч
	6	ХМ-2	47	0,56	26,32	2-11 К11
		ИТОГО: 456,69				

Узлы см. 1.020-1/87. 2-17 приложение.
Технические требования см. 1.020-1/87. 2-17 ТТ.
Арматура классов AIII, AI по ГОСТ 5781-82.

1-1

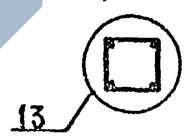

2-2

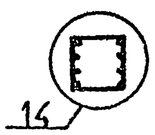

Нач отд	Вольинский	
ГИП	Семченков	
Гл спец.	Никанорова	
Гл спец	Колдашева	

1.020-1/87 2-17 К52

КАРКАС ПРОСТРАНСТВЕННЫЙ КП-71 СБОРОЧНЫЙ ЧЕРТЕЖ

СТАДИЯ	ЛИСТ	ЛИСТОВ
Р		1

ЦНИИП РЕКОНСТРУКЦИИ ГОРОДОВ

Инв. № подл. | Подп. и дата | Взам. инв. №

25771 58

ФОРМАТ А3

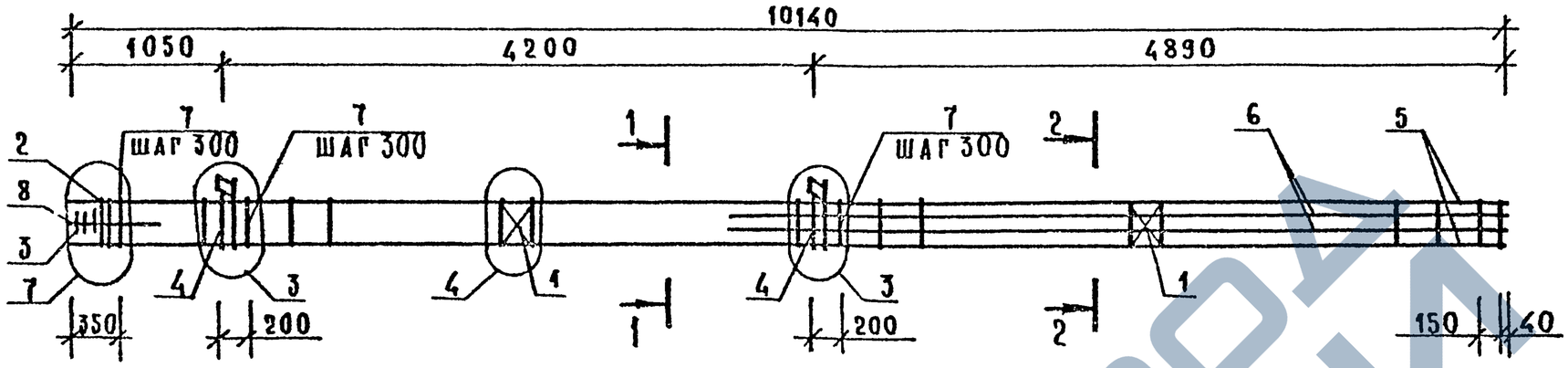

МАРКА	ПОЗ.	МАРКА АРМАТУРНОГО ИЗДЕЛИЯ	КОЛ.	МАССА, КГ		ОБОЗНАЧЕНИЕ ДОКУМЕНТА
				1 ШТ	ВСЕГО	
	1	С-2	2	1,10	2,20	2-11 К01
	2	СКА-3	5	3,37	16,85	2-11 К02
	3	СКА-4	3	2,23	6,69	2-11 К03
	4	МН-7	2	12,95	25,90	2-11 К07
	5	⌀36 AIII L=10140	4	81,02	324,07	Б Ч
	6	⌀20 AIII L=5490	4	13,53	54,11	Б.Ч
	7	ХМ-3	34	0,91	30,94	2-11 К11
	8	⌀6 AI L=650	4	0,14	0,58	Б.Ч.
				ИТОГО:	461,34	

КП-72

Узлы см 1.020-1/87.2-17 приложение.
Технические требования см 1.020-1/87.2-17 ТТ.
Арматура классов AIII, AI по ГОСТ 5781-82

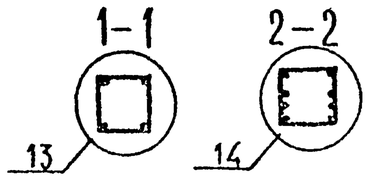

Нач.отд.	Волынский		
Г.И.П.	Семченков		
Гл.спец.	Никанорова		
Гл.спец.	Колдашева		

1.020-1/87.2-17 К53

КАРКАС ПРОСТРАНСТВЕННЫЙ КП-72 СБОРОЧНЫЙ ЧЕРТЕЖ

Стадия	Лист	Листов

ЦНИИП реконструкции городов

Инв.№ подл. | Подп. и дата | Взам.инв.№

25771 59

ФОРМАТ А3

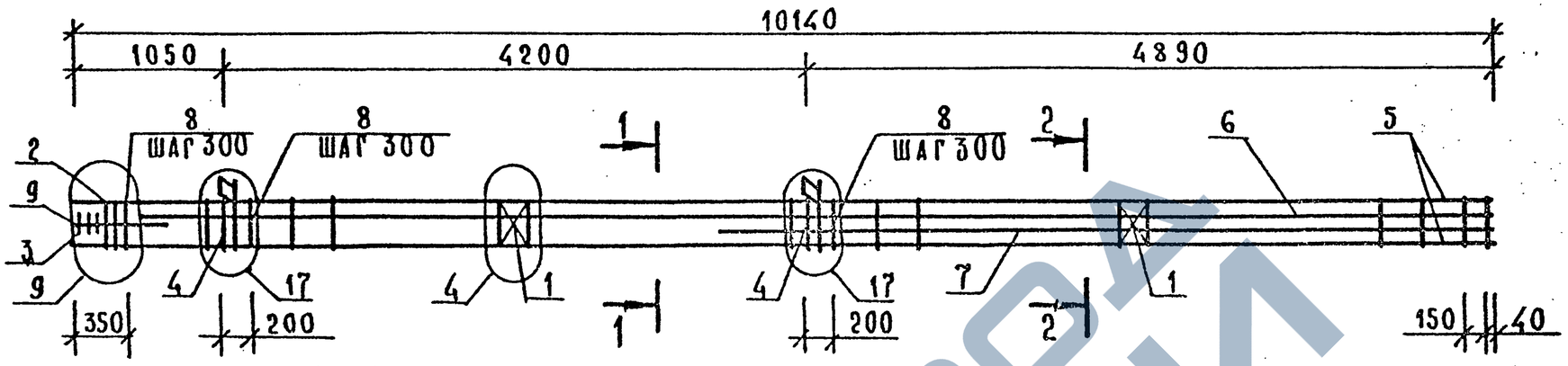

МАРКА	ПОЗ.	МАРКА АРМАТУРНОГО ИЗДЕЛИЯ	КОЛ.	МАССА, КГ		ОБОЗНАЧЕНИЕ ДОКУМЕНТА
				1 ШТ.	ВСЕГО	
КП-73	1	С-2	2	1,10	2,20	2-11 К 01
	2	СКА-3	5	3,37	16,85	2-11 К 02
	3	СКА-4	3	2,23	6,69	2-11 К 03
	4	МН-7	2	12,95	25,90	2-11 К 07
	5	Ø36 AIII L=10140	4	81,02	324,07	Б.Ч.
	6	Ø36 AIII L=9690	2	77,42	154,85	Б.Ч.
	7	Ø36 AIII L=5490	2	43,87	87.73	Б.Ч.
	8	ХМ-3	34	0,91	30,94	2-11 К 11
	9	Ø6 AI L=650	4	0,14	0,58	Б.Ч.
				ИТОГО:	649,81	

Узлы см. 1.020-1/87. 2-17 приложение.
Технические требования см. 1.020-1/87. 2-17 ТТ.
Арматура классов A-III, A-I по ГОСТ 5781-82.

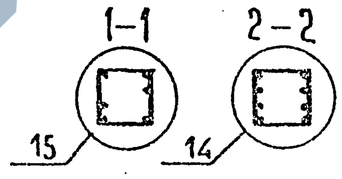

Нач.отд.	Волынский		
ГИП	Семченков		
Гл.спец.	Никанорова		
Гл.спец.	Колдашева		

1.020-1/87. 2-17 К 54

КАРКАС ПРОСТРАНСТВЕННЫЙ КП-73 СБОРОЧНЫЙ ЧЕРТЕЖ

СТАДИЯ	ЛИСТ	ЛИСТОВ

ЦНИИП РЕКОНСТРУКЦИИ ГОРОДОВ

Инв.№ подл. | Подп. и дата | Взам.инв.№

25771 60

ФОРМАТ А3

ПРИЛОЖЕНИЕ

ЗАВОД ЖБИ

САПР КиевЗНИИЭП
ОПЕРАТОР СИСТЕМЫ
ЛУКАШУК

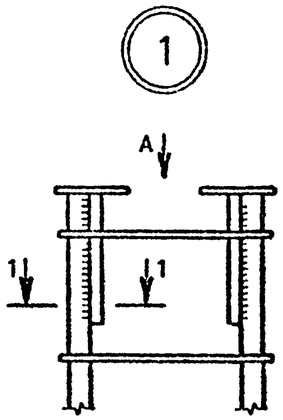

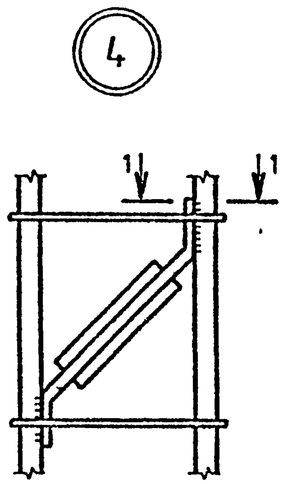

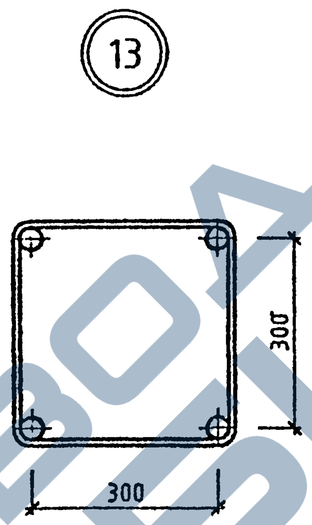

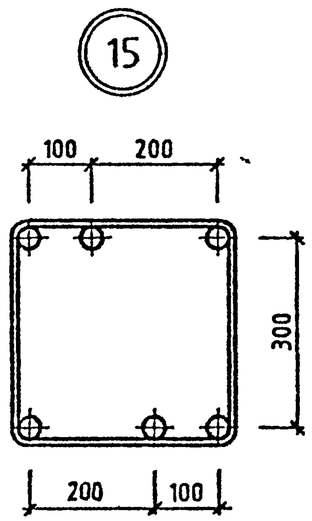

ВИД А

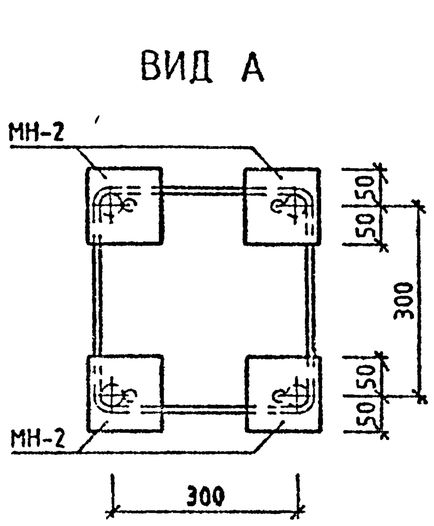

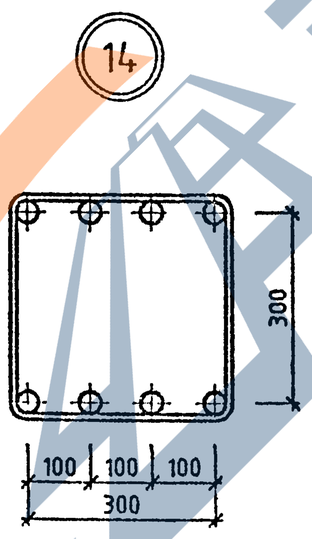

1-1

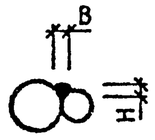

НАЧ ОТД	ГОРОХОВ			1.020-1/87.2-17-У
Н КОНТР	СИТНИК			
ГИП	СИТНИК			УЗЛЫ 1...17
ПРОВЕРИЛ	МОЛОДЦОВА			КиевЗНИИЭП
РАЗРАБ	ЛУКАШУК			

СТАДИЯ	ЛИСТ	ЛИСТОВ
Р	1	3

ИНВ № ПОДЛ | ПОДПИСЬ И ДАТА | ВЗАМ ИНВ №

25771 62

ФОРМАТ А3

САПР КиевЗНИИЭП
ОПЕРАТОР СИСТЕМЫ ЛУКАШУК

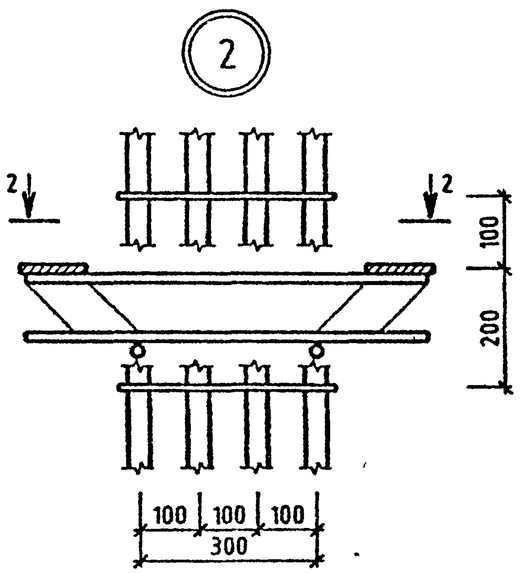

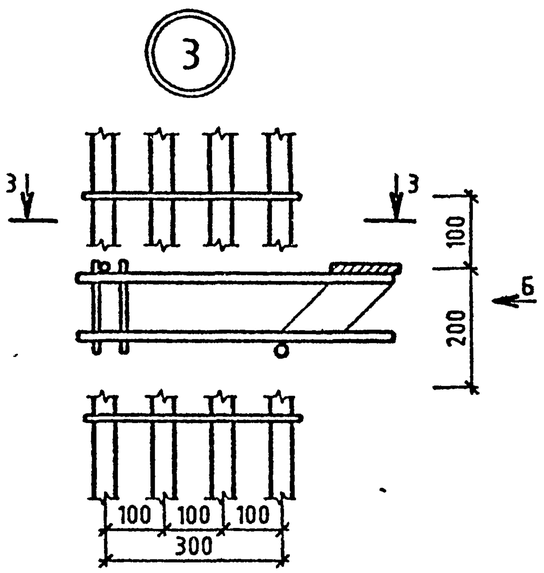

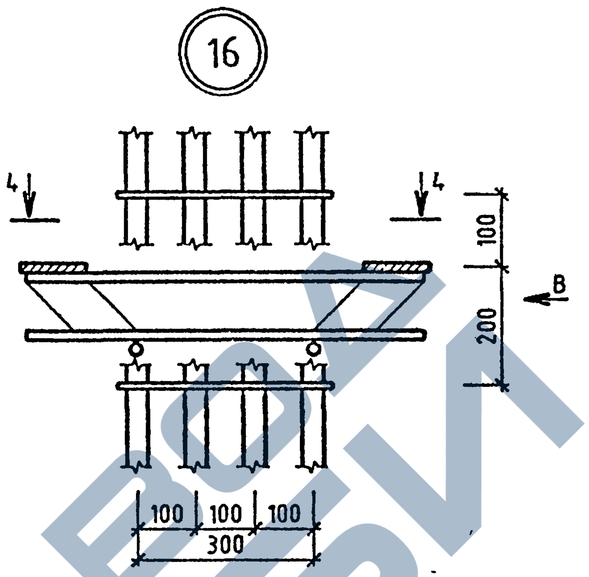

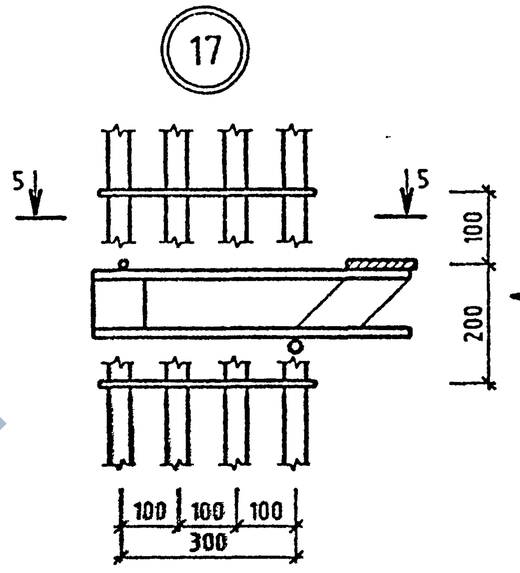

2-2

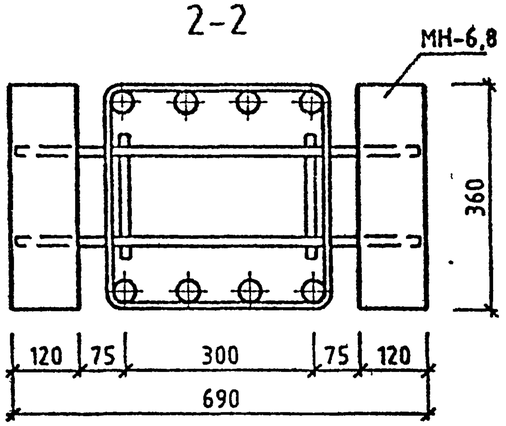

3-3

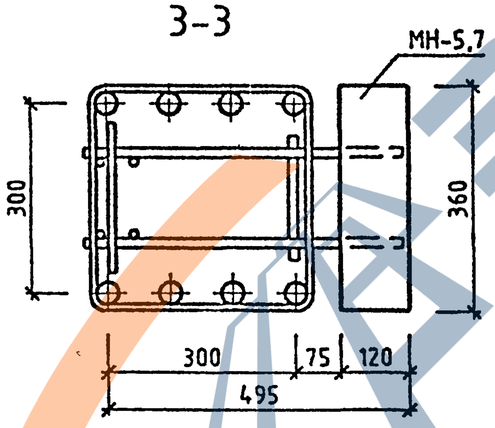

4-4

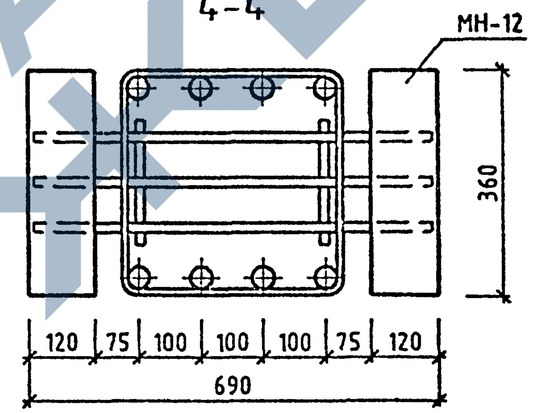

5-5

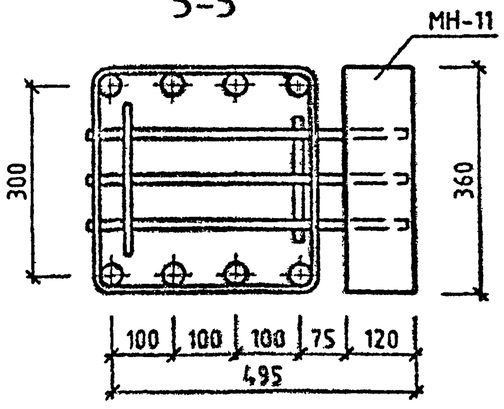

ВИД Б

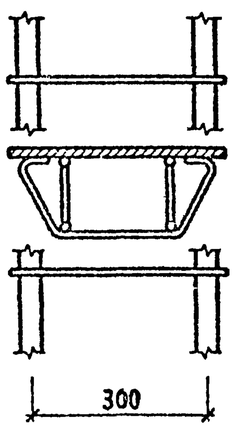

ВИД В

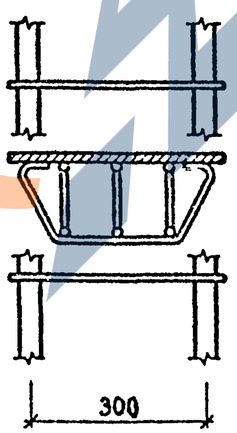

В КОЛОННАХ,ЗААРМИРОВАННЫХ 4-МЯ И 6-Ю СТЕРЖНЯМИ, ЗАКЛАДНЫЕ ДЕТАЛИ КОНСОЛИ УСТАНАВЛИВАТЬ В СООТВЕТСТВИИ С ДАННЫМИ УЗЛАМИ

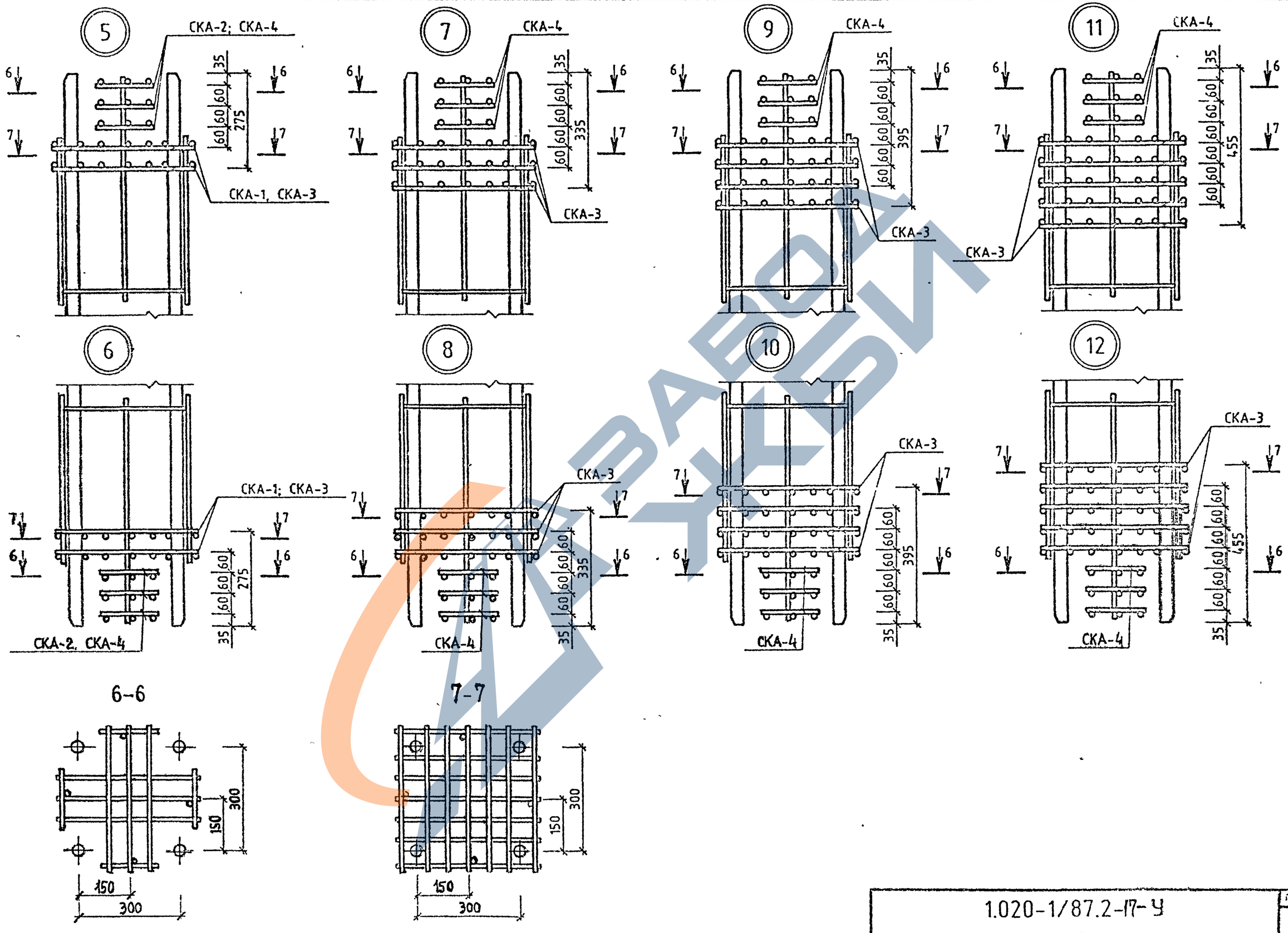

МОЛОДЦОВА

ОПЕРАТОР СИСТЕМЫ

САПР КиевЗНИИЭП

ИНВ № ПОДЛ | ПОДП И ДАТА | ВЗАМ. ИНВ №

1.020-1/87.2-17-У

ЛИСТ 3

25771 (64)

ФОРМАТ А3

8.12.93 Kostey