ТИПОВЫЕ КОНСТРУКЦИИ, ИЗДЕЛИЯ И УЗЛЫ ЗДАНИЙ И СООРУЖЕНИЙ

СЕРИЯ 1.030.1-1

СТЕНЫ НАРУЖНЫЕ ИЗ ОДНОСЛОЙНЫХ ПАНЕЛЕЙ ДЛЯ КАРКАСНЫХ ОБЩЕСТВЕННЫХ ЗДАНИЙ, ПРОИЗВОДСТВЕННЫХ И ВСПОМОГАТЕЛЬНЫХ ЗДАНИЙ ПРОМЫШЛЕННЫХ ПРЕДПРИЯТИЙ

ВЫПУСК 5

ПАНЕЛИ ИЗ ЯЧЕИСТЫХ БЕТОНОВ ПОВЫШЕННОЙ ПРОЧНОСТИ. ПРОСТРАНСТВЕННЫЕ КАРКАСЫ. АРМАТУРНЫЕ И ЗАКЛАДНЫЕ ИЗДЕЛИЯ

РАБОЧИЕ ЧЕРТЕЖИ

РАЗРАБОТАНЫ:

ЦНИИ промзданий

/Зам. дир. ин-та С. Гликин

Нач. отдела Г. Смилянский

Гл. инж. проекта А. Рудаков

при участии НИИЖБ

Зам. дир. ин-та Ю. Гуща

Зав. сектором конструкций из ячеистого бетона Б. Филиппов

Утверждены и введены в действие с 01.09.86

Протокол Госстроя СССР от 18.06.86 № ИИ-15

https://zavodjbi.com/

Обозначение	Наименование	Стр.
1.030.1-1.5-00 00 000 ТО	Техническое описание	5
00 00 000 ВМ	Ведомость расхода стали, цемента и закладных материалов на панель	18
00 00 000 СЗ	Спецификация закладных изделий на панель по схеме	26
01 00 000	Панель ПС 60.9.1,6; ПС 60.12.1,6; ПС 60.18.1,6	27
01 00 000 СБ	Панель ПС 60.9.1,6; ПС 60.12.1,6; ПС 60.18.1,6. Сборочный чертеж	29
02 00 000	Панель ПС 60.9.2,0; ПС 60.12.2,0; ПС 60.18.2,0	30
02 00 000 СБ	Панель ПС 60.9.2,0; ПС 60.12.2,0; ПС 60.18.2,0. Сборочный чертеж	32
03 00 000	Панель ПС 60.9.2,5; ПС 60.12.2,5; ПС 60.18.2,5	33
03 00 000 СБ	Панель ПС 60.9.2,5; ПС 60.12.2,5; ПС 60.18.2,5. Сборочный чертеж	35
04 00 000	Панель ПС 62.9.1,6; ПС 62.12.1,6; ПС 62.18.1,6	36
04 00 000 СБ	Панель ПС 62.9.1,6; ПС 62.12.1,6; ПС 62.18.1,6. Сборочный чертеж	36
05 00 000	Панель ПС 62.9.2,0; ПС 62.12.2,0; ПС 62.18.2,0	39
05 00 000 СБ	Панель ПС 62.9.2,0; ПС 62.12.2,0; ПС 62.18.2,0. Сборочный чертеж	42
06 00 000	Панель ПС 63.9.2,5; ПС 63.12.2,5; ПС 63.18.2,5	43
06 00 000 СБ	ПС 63.9.2,5; ПС 63.12.2,5; ПС 63.18.2,5. Сборочный чертеж	45
07 00 000	Панель ПС 64.9.1,6; ПС 64.12.1,6; ПС 64.18.1,6	46
1.030.1-1.5-07 00 000 СБ	Панель ПС 64.9.1,6; ПС 64.12.1,6; ПС 64.18.1,6. Сборочный чертеж	48
08 00 000	Панель ПС 65.9.2,0; ПС 65.12.2,0; ПС 65.18.2,0	49
08 00 000 СБ	Панель ПС 65.9.2,0; ПС 65.12.2,0; ПС 65.18.2,0. Сборочный чертеж	52
09 00 000	Панель ПС 65.9.2,5; ПС 65.12.2,5; ПС 65.18.2,5	53
09 00 000 СБ	Панель ПС 65.9.2,5; ПС 65.12.2,5; ПС 65.18.2,5. Сборочный чертеж	55
10 00 000	Панель ПС 30.9.; ПС 30.12.; ПС 30.18	56
10 00 000 СБ	Панель ПС 30.9.; ПС 30.12.; ПС 30.18. Сборочный чертеж	59
11 00 000	Панель 2ПС . 2,0	60
11 00 000 СБ	Панель 2ПС . 2,0. Сборочный чертеж	62
12 00 000	Панель 2ПС . 2,5	63
12 00 000 СБ	Панель 2ПС . 2,5. Сборочный чертеж	65
00 00 000 Д1	Узел опалубочный 1-5	66
00 00 000 ВС	Выборка стали на одну панель, кг	67
00 00 000 ВЗ	Выборка стали на закладные изделия по схеме	72
01 01 000	Каркас пространственный КП60.9.1,6; КП60.12.1,6; КП60.18.1,6	73

Зав.отд.	Смыковский		
Н.контр.	Гайдаева		
ГИП	Будаков		
Вед.инж.	Иванова		
Ст.инж.	Абинякина		

1.030.1-1.5-00 00 000

Содержание

Стадия	Лист	Листов
Р	1	3

ЦНИИПромзданий

https://zavodjbi.com/

Обозначение	Наименование	Стр.
1.030.1-1.15-01 01 000 СБ	Каркас пространственный КП 60.9.1,6; КП 60.12.1,6; КП 60.18.1,6.	
	Сборочный чертеж	74
02 02 000	Каркас пространственный КП 60.9.2,0; КП 60.12.2,0; КП 60.18.2,0	74, 75
02 02 000 СБ	Каркас пространственный КП 60.9.2,0; КП 60.12.2,0; КП 60.18.2,0.	
	Сборочный чертеж	75
03 03 000	Каркас пространственный КП 60.9.2,5; КП 60.12.2,5; КП 60.18.2,5	76
03 03 000 СБ	Каркас пространственный КП 60.9.2,5; КП 60.12.2,5; КП 60.18.2,5.	
	Сборочный чертеж	77
04 04 000	Каркас пространственный КП 62.9.1,6; КП 62.12.1,6; КП 62.18.1,6	77, 78
04 04 000 СБ	Каркас пространственный КП 62.9.1,6; КП 62.12.1,6; КП 62.18.1,6.	
	Сборочный чертеж	78
05 05 000	Каркас пространственный КП 62.9.2,0; КП 62.12.2,0; КП 62.18.2,0	79
05 05 000 СБ	Каркас пространственный КП 62.9.2,0; КП 62.12.2,0; КП 62.18.2,0.	
	Сборочный чертеж	80
06 06 000	Каркас пространственный КП 63.9.2,5; КП 63.12.2,5; КП 63.18.2,5	80, 81
06 06 000 СБ	Каркас пространственный КП 63.9.2,5; КП 63.12.2,5; КП 63.18.2,5.	
	Сборочный чертеж	81
07 07 000	Каркас пространственный КП 64.9.1,6; КП 64.12.1,6; КП 64.18.1,6	82
1.030.1-1.15-07 07 000 СБ	Каркас пространственный КП 64.9.1,6; КП 64.12.1,6; КП 64.18.1,6.	
	Сборочный чертеж	83
08 08 000	Каркас пространственный КП 65.9.2,0; КП 65.12.2,0; КП 65.18.2,0	83, 84
08 08 000 СБ	Каркас пространственный КП 65.9.2,0; КП 65.12.2,0; КП 65.18.2,0.	
	Сборочный чертеж	84
09 09 000	Каркас пространственный КП 65.9.2,5; КП 65.12.2,5; КП 65.18.2,5	85
09 09 000 СБ	Каркас пространственный КП 65.9.2,5; КП 65.12.2,5; КП 65.18.2,5.	
	Сборочный чертеж	86
10 10 000	Каркас пространственный КП 30.1,6.; КП 30. 2,0; КП 30.2,5	86, 87
10 10 000 СБ	Каркас пространственный КП 30.1,6; КП 30.2,0; КП 30.2,5.	
	Сборочный чертеж	87
00 11 000	Каркас пространственный КП 12. 2,0; КП 12. 2,5	
00 11 000 СБ	Каркас пространственный КП 12.2,0; КП 12. 2,5.	
	Сборочный чертеж	88
00 12 000	Каркас пространственный КП 30.2,0 ; КП 30.2,5.	
00 12 000 СБ	Каркас пространственный КП 30.2,0 ; КП 30.2,5.	
	Сборочный чертеж	89
00 13 000	Каркас пространственный КП 6.2,0; КП 6. 2,5.	

Копия документа является собственностью ЗАО "ЖБИ"

https://zavodjbi.com/

Обозначение	Наименование	Стр.
1.030.1-1.5-00 13 000 СБ	Каркас пространственный КП6. 2,0.; КП6. 2,5.	
	Сборочный чертеж	90
00 14 000	Каркас пространственный КП 15. 2,0; КП8. 2,0; КП11. 2,0; КП 15. 2,5; КП9. 2,5; КП11. 2,5	91,92
00 14 000 СБ	Каркас пространственный КП 15. 2,0; КП8. 2,0; КП 11. 2,0; КП 15. 2,5; КП9. 2,5; КП11 2,5.	
	Сборочный чертеж	92
00 15 000	Каркас пространственный КП17. 2,0; КП 18. 2,5; КП 20. 2,0; КП 20. 2,5	93
00 15 000 СБ	Каркас пространственный КП 17. 2,0; КП 18. 2,5; КП20. 2,0; КП20. 2,5.	
	Сборочный чертеж	
00 00 000 Д2	Уголок арматурный 1,2	94
01 01 010	Каркас плоский КР1-КР4	
01 01 010 СБ	Каркас плоский КР1-КР4.	
	Сборочный чертеж	95
02 02 020	Каркас плоский КР5-КР8	
02 02 020 СБ	Каркас плоский КР5-КР8.	
	Сборочный чертеж	96
03 03 030	Каркас плоский КР9-КР12	
03 03 030 СБ	Каркас плоский КР9-КР12.	
	Сборочный чертеж	97
04 04 040	Каркас плоский КР13-КР16	
04 04 040 СБ	Каркас плоский КР13-КР16.	
	Сборочный чертеж	98
05 05 050	Каркас плоский КР17-КР20	
05 05 050 СБ	Каркас плоский КР17-КР20.	
	Сборочный чертеж	99
06 06 060	Каркас плоский КР21-КР24	
06 06 060 СБ	Каркас плоский КР21-КР24. Сборочный чертеж	100
1.030.1-1.5-07 07 070	Каркас плоский КР25-КР28	
07 07 070 СБ	Каркас плоский КР25-КР28.	
	Сборочный чертеж	101
08 08 080	Каркас плоский КР29-КР32	
08 08 080 СБ	Каркас плоский КР29-КР32.	
	Сборочный чертеж	102
09 09 090	Каркас плоский КР33-КР36	
09 09 090 СБ	Каркас плоский КР33-КР36.	
	Сборочный чертеж	103
10 10 100	Каркас плоский КР37-КР42	
10 10 100 СБ	Каркас плоский КР37-КР42.	
	Сборочный чертеж	104
00 00 110	Каркас плоский КР43-КР46	
00 00 110 СБ	Каркас плоский КР43-КР46.	
	Сборочный чертеж	105
00 00 120	Каркас плоский КР47-КР56	
00 00 120 СБ	Каркас плоский КР47-КР56. Сборочный чертеж	106
00 00 130	Изделие закладное М20	
00 00 140	Изделие закладное М21	107
00 00 150	Изделие закладное М22	
00 00 160	Изделие закладное М23	108

1. Общая часть

1.1. Выпуск 5 „Панели из ячеистых бетонов повышенной прочности, пространственные каркасы, арматурные и закладные изделия" входит в состав серии 1.030.1-1 „Стены наружные из однослойных панелей для каркасных общественных зданий, производственных и вспомогательных зданий промышленных предприятий."

Выпуск содержит: номенклатуру и рабочие чертежи панелей толщиной 160, 200 и 250 мм из ячеистого бетона повышенной прочности при средней плотности $D_{сух.}$ 600–700 кг/м³, чертежи пространственных каркасов, арматурных и закладных изделий.

Расчетные характеристики ячеистого бетона приведены в табл. 1.

Таблица 1

Расчетные показатели	Плотность бетона, кг/м³	
	600	700
Проектная марка бетона	В 2,5 / М 35	В 3,5 / М 50
Сжатие осевое $R_в$ МПа / кгс/см²	1,6 / 15	2,2 / 22
Растяжение осевое $R_{вt}$ МПа / кгс/см²	0,14 / 1,4	0,18 / 1,84
Начальный модуль упругости при сжатии и растяжении $E_б$ (МПа / кгс/см²)	2500 / 25000	3800 / 38000
Марка бетона по морозостойкости	F 35	F 35

1.2. При проектировании стен по данному выпуску следует пользоваться выпусками 0-0, 0-2 и 0-3, где приведены схемы расположения закладных изделий в панелях, схемы расположения узлов крепления панелей, конструкция креплений и швов.

1.3. Панели настоящего выпуска предназначены для стен отапливаемых одноэтажных и многоэтажных производственных зданий с различными температурно-влажностными режимами. При этом максимально допустимая относительная влажность внутреннего воздуха не должна превышать 60%. Панели применимы для стен зданий с неагрессивной и слабоагрессивной газовыми средами.

2. Конструкция панелей

2.1. Панели представляют собой плоскую однослойную конструкцию прямоугольного сечения и предусмотрены для применения в навесных и самонесущих стенах. Панели разработаны трех толщин – 160, 200 и 250 мм. Номенклатура панелей приведена на листах 9-13 докум. 1.030.1-1.5-00 00 000 ПЗ.

В выпуске разработаны панели из бетона класса В2,5 (М35) при D=600 кг/м³, толщиной 160 и 200 мм, из бетона класса В3,5 (М50) при D=700 кг/м³ – толщиной 200 и 250 мм.

Панели толщиной 160 мм предусмотрены только для навесных стен.

2.2. Панели армируются пространственными арматурными каркасами, состоящими из продольных плоских каркасов и отдельных стержней.

Для изготовления каркасов применяется сталь классов А-III по ГОСТ 5781-82 и Вр-I по ГОСТ 6727-80.

Стержни в местах пересечений соединены контактной сваркой.

2.3. Статический расчет панелей выполнен в соответствии с главами СНиП II-6-74 „Нагрузки и воздействия. Нормы проектирования", СНиП 2.03.01-84 „Бетонные и железобетонные конструкции" и „Руководством по проектированию бетонных и железобетонных

				1.030.1-1.5-00 00 000 ТО
Зав. отд.	Смилянский		Техническое описание	Стадия: Р; Лист: 1; Листов: 13
Н. контр.	Гадаева			
ГИП	Рудаков			
Вед. инж.	Иванова			ЦНИИПРОМЗДАНИЙ
Ст. инж.	Овчинников			

https://zavodjbi.com/

конструкций из ячеистых бетонов" (1977, НИИЖБ и ЦНИИСК). Расчет панелей по первому предельному состоянию произведен на следующие нагрузки:

– на усилия от собственного веса, возникающие в процессе распалубки, при подъеме и монтаже. Собственный вес введен в расчет с коэффициентом динамичности $K_д = 1{,}5$, при транспортировке $K_д = 1{,}8$;

– на усилия, возникающие при возведении здания (монтажный случай); при этом панели рассчитаны на одновременное воздействие собственного веса и ветровой нагрузки, определяемой по формуле:

$$q_в = q_0 \cdot в \cdot c \cdot n \cdot n_1 \cdot 0{,}8 \cdot \gamma_n \cdot k$$

где: $q_в$ – нормативный скоростной напор ветра (кгс/м²);
$в$ – ширина панели (м);
c – аэродинамический коэффициент равный ±1,4;
n – коэффициент перегрузки, равный 1,2;
n_1 – коэффициент понижения γ_n, для сборных конструкций равный 0,95;
0,8 – коэффициент снижения нагрузки в соответствии с требованиями СНиП II-6-74 п. 1.10;
γ_n – коэффициент надежности по назначению, равный 0,95;
k – коэффициент изменения скоростного напора в зависимости от высоты, при максимальной высоте здания 40м k – взят по средней величине между 30 и 40 м и принят равным 1,47;

– в эксплуатационной стадии панели рассчитаны на нагрузки от собственного веса, веса оконных переплетов и горизонтальную ветровую нагрузку, определяемую по формуле:

$$q_в = n \cdot c \cdot q_0 \cdot в$$

где: n – коэффициент перегрузки, равный 1,2;
c – аэродинамический коэффициент, равный +1 – при положительном давлении, –0,8 – при отрицательном давлении;
q_0 – нормативный скоростной напор ветра в кгс/м²;
$в$ – ширина панели в м.

Расчетная нагрузка от веса переплетов принята равной 400кг/м. При расчете на прочность панелей высотой 0,9м нагрузка от веса переплетов не учитывалась.

Панели высотой 0,9м как подоконные применяются в цоколе здания и опираются на фундаментные балки, работая с ними совместно на вертикальные и горизонтальные нагрузки.

Расчет панелей по деформациям произведен на нормативную ветровую нагрузку в стадии эксплуатации. Максимальный прогиб панелей принят равным $1/200\,L$, где L – расчетный пролет, равный 5,7м.

2.4. Теплотехнический расчет панелей произведен в соответствии с главой СНиП II-3-79* „Строительная теплотехника. Нормы проектирования". Таблицы пределов допустимых расчетных температур наружного воздуха в зависимости от температурно-влажностного режима помещений, а так же теплотехнические характеристики панелей приведены в табл. 2 на листе 3 док. 1.030.1-15-00.00.000ПЗ.

Предельно допустимые температуры наружного воздуха определены из условия невыпадения конденсата на внутренней поверхности стен.

2.5. В каждом конкретном проекте толщина стен должна быть уточнена экономическим расчетом, исходя из экономически целесообразного сопротивления теплопередаче $R_0^{эк}$, определяемого в соответствии с требованиями раздела 2 главы СН и П II-3-79*.

2.6. В конкретном проекте необходимо предусмотреть меры антикоррозионной защиты панелей в соответствии с табл. 1, приведенной в выпуске 0-0.

Таблица 2

Пределы допустимых температур наружного воздуха при применении панелей в зависимости от температурно-влажностного режима и условий эксплуатации ограждения

Эскиз поперечного сечения	Бетон: плотность, кг/м³	Бетон: λ, Вт/(м·°С) [ккал/(м·ч·°С)]	Толщина панели δ, мм	Сопротивление теплопередаче R_0, м²·°С/Вт / м·ч·°С/ккал	Тепловая инерция D	$\Delta t_н = 10°$, $\varphi = 50\%$: $t_в = 10°C$	$t_в = 14°C$	$t_в = 16°C$	$\Delta t_н = 8°$, $\varphi = 50–60\%$: $t_в = 16°C$	$t_в = 18°C$	$t_в = 20°C$	$\Delta t_н = 12°$, $\varphi_в = 45\%$: $t_в = 20°C$	$\Delta t_н = 7°$, $\varphi_в = 60\%$: $t_в = 18°C$	$t_в = 23°C$
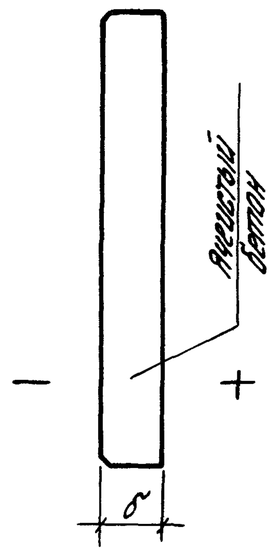	При условии эксплуатации ограждения А (см. табл. 2 СНиП II-3-79)													
600	0,220 [0,190]	160	0,884 [1,025]	2,43	—	—60	—60	—45	—43	—41	—	—36	—31
		200	1,06 [1,236]	3,03	—	—	—	—58	—56	—54	—	—47	—42
700	0,273 [0,235]	200	0,892 [1,034]	3,00	—	—	—	—46	—44	—42	—	—36	—31
		250	1,075 1,247	3,76	—	—	—	—59	—57	—55	—	—48	—43
	При условии эксплуатации ограждения Б (см. табл. 2 СНиП II-3-79)													
600	0,260 [0,220]	160	0,788 [0,913]	2,41	—58	—54	—52	—39	—37	—35	—60	—30	—25
		200	0,944 [1,092]	3,01	—	—	—	—49	—47	—45	—	—39	—34
700	0,313 [0,270]	200	0,797 [0,924]	3,03	—59	—55	—53	—39	—37	—35	—	—30	—25
		250	0,956 [1,109]	3,76	—	—	—	—51	—49	—47	—	—40	—35

1. В скобках приведены значения величин в единицах, употреблявшихся ранее.

2. Расчетную зимнюю температуру наружного воздуха следует принимать по графам 18 и 19 табл. 1 главы СНиП 2.01.01-82.

Для легких ограждений ($1,5 < D \leq 4$) – среднюю температуру наиболее холодных суток.

Для ограждений с тепловой инерцией $4 < D \leq 7$ среднюю из средних температур наиболее холодных суток и пятидневки.

1.030.1-1.5-00.00.000 ТО

Инв. № подл. | Подпись и дата | Взам. инв. №

3. Конструкция панельных стен

3.1. Навесные стены выполняются из панелей длиной равной шагу колонн с проемами ленточного остекления заполняемыми деревянными или металлическими переплетами. В навесных стенах панели, расположенные над оконными проемами, опираются на стальные опорные консоли, привариваемые к колоннам в процессе монтажа стен.

Расстояние между консолями по высоте определяется несущей способностью панелей и весом опирающегося на них яруса панелей.

3.2. Высота яруса не должна превышать величины, приведенной в табл. подбора опорных консолей приведенной в выпусках 0-2, 0-3. (докум. 0-2. 0000ПЗ лист 2 и 0-3. 0000ПЗ лист 1). Стальные опорные консоли устанавливаются также и на глухих участках стен. В этом случае на консоли, расположенными устанавливают панели с закладными изделиями в местах опирания панелей (схемы 2 и 3 докум. 1.030.1-1. 0-3-0100).

3.3. В самонесущих стенах надоконные панели опираются на простенки длиной 1,2 и 3,0 м. Панели простенков устанавливаются по осям колонн образуя отдельные проемы шириной 4,8 и 3,0 м.

Простенки могут быть установлены и в тройке при высоте окон из деревянных переплетов 1,2 и 1,8 м, при металлических переплетах 1,2 и 2,4 м.

3.4. Максимальная высота самонесущих стен определяется расчетом на смятие панелей в местах опирания на фундаментную балку, а также на прочность сечения простенков.

Максимальные высоты глухих участков самонесущих стен в зависимости от марки бетона и толщины панелей приведены в табл. 3.

Таблица 3

Толщина панели, мм	Средняя плотность бетона в сухом состоянии	
	(825) D = 600 кг/м³	(835) D = 700 кг/м³
160	36 м	—
200	33 м	40 м
250	—	40 м

3.4. Максимальные высоты глухих участков стен определены расчетом на смятие панелей в местах опирания на фундаментные балки ФБ6-40 — ФБ6-44; серии 1.415-1, выпуск 1.

При наличии в стене оконных проемов, приведенные в таблице высоты могут быть увеличены на величину h_0, определяемую по формуле:

$$h_0 = \frac{S_0}{6}\left(1 - \frac{q_0}{q}\right) (м),$$

где: S_0 – площадь оконного проема в м²;

q_0 – расчетная нагрузка от веса оконного заполнения в кг/м²;

q – расчетная нагрузка от веса стены в кг/м².

3.5. Нижний ряд панелей должен опираться на кирпичный цоколь высотой 0,3 или 0,6 м (т.е. кратный модулю по высоте панелей), выполненный поверх фундаментной балки или на легкобетонные панели с обязательным опиранием их на фундаментные балки.

Допускается опирание панелей непосредственно на фундаментные балки при условии защиты цокольных панелей от атмосферной влаги влагостойкими и морозостойкими материалами.

https://zavodjbi.com/

3.6. Рекомендуемые виды наружной отделки панелей приведены в серии 1.030.1-1. Вып. 0-0 лист 11 (докум. 0-0.1 ПЗ).

4. Оконные проемы

4.1. Для заполнения оконных проемов могут применяться переплеты длиной 6,0; 4,8; 3,0; 2,4 и 1,8 м высотой кратной 0,6 м.

Схемы заполнения оконных проемов переплетами различных типов приведены в серии 1.030.1-1, выпуск 0-3.

4.2. При проектировании оконных проемов необходимо соблюдать условия, приведенные в пояснительной записке серии 1.030.1-1. Вып. 0-2 и 0-3.

4.3. Панели рассчитаны на ветровые нагрузки от 50 до 250 кгс/м².

В марках панелей введен индекс, указывающий какой ветровой нагрузке соответствует данная панель.

Градация ветровых нагрузок принята через 50 кгс/м².

Индекс в марке	1	2	3	4	5
Величина нагрузки кгс/м²	до 50	до 100	до 150	до 200	до 250

Требуемая несущая способность панелей, воспринимающих ветровую нагрузку на собственно панель и приходящуюся от примыкающего к ней остекления определяется по формуле:

$$Q = q_н \left(\frac{H}{в} + 1 \right) \text{ кгс/м}^2$$

где: $q_н$ - нормативная ветровая нагрузка, соответствующая району строительства и высоте строящегося здания;

H - высота остекления в м;

$в$ - высота панели в м.

При этом нормативная ветровая нагрузка Q_1, приходящаяся на остекленную поверхность проема и передающаяся на грань надоконной или подоконной панели, должна удовлетворять условию: $Q \leq (q_о - q_н)\frac{в}{2}$.

4.4. При разработке фасадов и схем расположения панелей в стенах определяется номенклатура панелей по размерам и назначению в стене.

Проектная организация, руководствуясь разработанным фасадом, определяет полную марку панели. К марке панели, приведенной в общей номенклатуре, прибавляется через дефис номер схемы раскладки закладных изделий.

Пример составления полной марки приведен в докум. 1.030.1-1.0-2 0000 ПЗ, листы 5-10 и 0-3-0000 ПЗ листы 6,7.

Схемы расположения закладных изделий в панелях приведены в докум. 1.030.1-1. 0-3-0100.

5. Углы и температурные швы

5.1. Углы стен решены с помощью удлиненных панелей, устанавливаемых в углах по торцам зданий. Удлинение панелей соответствует толщине и привязке („0" или „250") продольных стен.

5.2. Температурные швы со вставками решаются с помощью удлиненных панелей. Размер вставки, длина панели в зависимости от толщины стен приведены в вып. 0-3 (докум. 1.030.1-1.0-3-1100).

6. Конструкция швов

6.1. Швы между панелями должны заполняться цементным раствором и прокладками резиновыми пористыми уплотняющими (ГОСТ 19177-81) с герметизацией мастиками тиоколовыми строительного назначения марки УТ-31 (ГОСТ 13489-79), защищающими упругие прокладки от внешних атмосферных воздействий и инсоляции.

Заполнение швов следует производить в соответствии с „Указаниями по герметизации стыков при монтаже строительных конструкций" СН 420-71.

6.2. Применение для заполнения швов одного цементного раствора допускается только при отсутствии упругих синтетических прокладок.

7. Изготовление и испытание панелей

7.1. Изготовление панелей, их приемка и контроль качества, а также хранение и транспортировка должны производиться в соответствии с гост 11024-84 „Панели стеновые наружные бетонные и железобетонные для общественных зданий. Общие технические условия."

7.2. Испытание панелей и оценка качества изделий производится в соответствии с гост 8829-77 „Конструкции и изделия железобетонные сборные. Методы испытаний и оценка прочности, жесткости и трещиностойкости с учетом требований Инструкции по испытаниям железобетонных стеновых панелей промышленных зданий" Москва 1970 г.

Схема опирания и загружения панелей при испытании приведена на рис. 1.

Контрольные нагрузки по проверке прочности и жесткости панелей и контролируемые прогибы приведены в табл. 4,5 пояснительной записки

7.3. Указания по изготовлению плоских и пространственных каркасов и защита арматуры и закладных изделий от коррозии приведены в выпуске 1-2 и 1-3.

Рис. 1. Схема испытания панелей

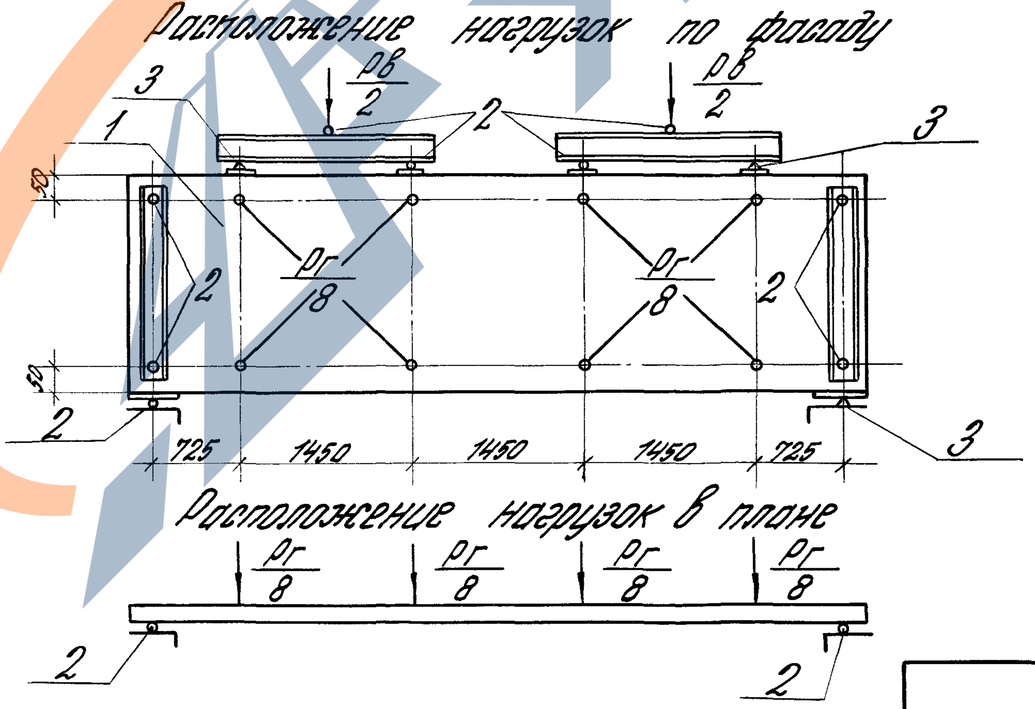

1- Испытуемая панель
2- Шаровые опоры
3- Неподвижные опоры

Таблица 4 И

Контрольные испытательные нагрузки для панелей из бетона марки 35 (класса В2,5)

Марка панели	Контрольные разрушающие нагрузки при испытании панелей на прочность						Контрольные нагрузки при испытании панелей на жесткость		Контрольный прогиб $f_в$, см	Допускаемые отклонения, см	
	Вертикальная $P_в$ (тс) (включая собственный вес)		Горизонтальная $P_г$, тс				Вертикальная $P_в$, тс	Горизонтальная $P_г$, тс			
			$C=1,25$		$C=1,6$						
	$C=1,25$	$C=1,6$	Контролируемая нагрузка	Допускаемые отклонения	Контролируемая нагрузка	Допускаемые отклонения					
ПС 60.9.1,6-1	0,88	1,16	0,61	0,09	0,79	0,12	0,64	0,41	2,45	0,49	0,73
ПС 60.9.1,6-2	0,88	1,16	0,81	0,12	1,04	0,15	0,64	0,54	2,68	0,27	0,40
ПС 60.9.1,6-3	0,88	1,16	1,22	0,18	1,56	0,23	0,64	0,81	3,00	0,30	0,45
ПС 60.9.1,6-4	0,88	1,16	1,62	0,24	2,08	0,31	0,64	1,08	3,00	0,30	0,45
ПС 60.12.1,6-1	4,16	5,33	0,76	0,11	0,97	0,15	3,03	0,51	2,81	0,28	0,42
ПС 60.12.1,6-2	4,16	5,33	1,08	0,16	1,38	0,21	3,03	0,72	2,94	0,29	0,44
ПС 60.12.1,6-3	4,16	5,33	1,62	0,24	2,08	0,31	3,03	1,08	3,00	0,30	0,45
ПС 60.12.1,6-4	4,16	5,33	2,16	0,32	2,76	0,41	3,03	1,44	3,00	0,30	0,45
ПС 60.18.1,6-1	4,75	6,09	1,05	0,16	1,34	0,20	3,46	0,70	2,90	0,29	0,44
ПС 60.18.1,6-2	4,75	6,09	1,62	0,24	2,08	0,31	3,46	1,08	3,00	0,30	0,45
ПС 60.18.1,6-3	4,75	6,09	2,43	0,36	3,11	0,46	3,46	1,62	3,00	0,30	0,45
ПС 60.18.1,6-4	4,75	6,09	3,24	0,49	4,15	0,62	3,46	2,16	3,00	0,30	0,45
ПС 60.9.2,0-1	1,10	1,41	0,61	0,09	0,78	0,12	0,81	0,41	2,40	0,48	0,72
ПС 60.9.2,0-2	1,10	1,41	0,81	0,12	1,04	0,15	0,81	0,54	2,50	0,50	0,75
ПС 60.9.2,0-3	1,10	1,41	1,22	0,18	1,56	0,23	0,81	0,81	2,20	0,44	0,66
ПС 60.9.2,0-4	1,10	1,41	1,62	0,24	2,08	0,31	0,81	1,08	2,03	0,41	0,61
ПС 60.12.2,0-1	4,46	5,70	0,81	0,12	1,04	0,16	3,44	0,54	2,57	0,26	0,39
ПС 60.12.2,0-2	4,46	5,70	1,08	0,16	1,38	0,21	3,44	0,72	2,58	0,26	0,39
ПС 60.12.2,0-3	4,46	5,70	1,62	0,24	2,08	0,31	3,44	1,08	2,36	0,47	0,70
ПС 60.12.2,0-4	4,46	5,70	2,16	0,32	2,76	041	3,44	1,44	2,16	0,43	0,65
ПС 60.18.2,0-1	5,20	6,65	1,22	0,18	1,56	0,23	4,02	0,81	2,77	0,28	0,42
ПС 60.18.2,0-2	5,20	6,65	1,62	0,24	2,08	0,31	4,02	1,08	2,80	0,28	0,42
ПС 60.18.2,0-3	5,20	6,65	2,43	0,36	3,11	0,47	4,02	1,62	2,50	0,50	0,75
ПС 60.18.2,0-4	5,20	6,65	3,24	0,49	4,15	0,62	4,02	2,16	2,31	0,46	0,70

https://zavodjbi.com/

Таблица 5

Контрольные испытательные нагрузки для панелей из бетона марки 50 (класса В3,5)

Марка панели	Контрольные разрушающие нагрузки при испытании панелей на прочность						Контрольные нагрузки при испытании панелей на выносливость		Контрольный прогиб $f_в$, см	Допускаемые отклонения, см	
	Вертикальная $р_в$, тс (включая собственный вес)		Горизонтальная $р_г$, тс				Вертикальная $р_в$, тс	Горизонтальная $р_г$, тс			
	$С = 1,25$	$С = 1,6$	$С = 1,25$		$С = 1,6$						
			Контролируемая нагрузка	Допускаемые отклонения	Контролируемые нагрузки	Допускаемые отклонения					
ПС 60.9.2,0-1	1,25	1,60	0,61	0,09	0,79	0,12	0,91	0,41	2,63	0,26	0,39
ПС 60.9.2,0-2	1,25	1,60	0,81	0,12	1,04	0,15	0,91	0,54	2,42	0,48	0,73
ПС 60.9.2,0-3	1,25	1,60	1,22	0,18	1,56	0,23	0,91	0,81	2,53	0,51	0,76
ПС 60.9.2,0-5	1,25	1,60	2,03	0,30	2,60	0,39	0,91	1,35	2,64	0,26	0,40
ПС 60.12.2,0-1	4,75	6,08	0,81	0,12	1,04	0,15	3,67	0,54	2,81	0,28	0,42
ПС 60.12.2,0-2	4,75	6,08	1,08	0,16	1,38	0,21	3,67	0,72	2,61	0,26	0,39
ПС 60.12.2,0-3	4,75	6,08	1,62	0,24	2,08	0,31	3,67	1,08	2,66	0,27	0,40
ПС 60.12.2,0-5	4,75	6,08	2,70	0,41	3,46	0,52	3,67	1,80	2,72	0,27	0,41
ПС 60.18.2,0-1	5,63	7,20	1,22	0,18	1,56	0,23	4,31	0,81	3,00	0,30	0,45
ПС 60.18.2,0-2	5,63	7,20	1,62	0,24	2,08	0,31	4,31	1,08	2,75	0,28	0,41
ПС 60.18.2,0-3	5,63	7,20	2,43	0,36	3,11	0,47	4,31	1,62	2,85	0,29	0,43
ПС 60.18.2,0-5	5,63	7,20	4,05	0,61	5,20	0,78	4,31	2,70	2,97	0,30	0,45
ПС 60.9.2,5-2	1,63	2,08	0,81	0,12	1,04	0,16	1,18	0,54	2,26	0,45	0,68
ПС 60.9.2,5-3	1,63	2,08	1,22	0,18	1,56	0,23	1,18	0,81	2,18	0,44	0,65
ПС 60.9.2,5-4	1,63	2,08	1,62	0,24	2,08	0,31	1,18	1,08	1,62	0,32	0,49
ПС 60.9.2,5-5	1,63	3,08	2,13	0,30	2,60	0,39	1,18	1,35	1,35	0,27	0,40
ПС 60.12.2,5-2	5,13	6,56	1,08	0,16	1,38	0,21	3,95	0,72	2,43	0,49	0,73
ПС 60.12.2,5-3	5,13	6,56	1,62	0,24	2,08	0,31	3,95	1,08	2,35	0,47	0,71
ПС 60.12.2,5-4	5,13	6,56	2,16	0,32	2,76	0,41	3,95	1,44	1,83	0,37	0,55
ПС 60.12.2,5-5	5,13	6,56	2,70	0,41	3,46	0,52	3,95	1,80	1,37	0,27	0,41
ПС 60.18.2,5-2	6,25	8,00	1,62	0,24	2,08	0,31	4,86	1,08	2,72	0,27	0,41
ПС 60.18.2,5-3	6,25	8,00	2,43	0,36	3,11	0,47	4,86	1,62	2,62	0,26	0,39
ПС 60.18.2,5-4	6,25	8,00	3,24	0,49	4,15	0,62	4,86	2,16	2,00	0,40	0,60
ПС 60.18.2,5-5	6,25	8,00	4,05	0,61	5,20	0,78	4,88	2,70	1,59	0,32	0,48

Номенклатура панелей

Обозначение	Марка	Габариты, мм			Масса, т при плотности бетона, кг/м³	
		Длина L	Высота H	Толщина B	600	700
1.030.1-1.5-01 00 000	ПС 60.9.1,6-1А-		885		0,7	
-04	ПС 60.12.1,6-1А-		1185		0,9	
-08	ПС 60.18.1,6-1А-		1785		1,4	
-01	ПС 60.9.1,6-2А-		885		0,7	
-05	ПС 60.12.1,6-2А-		1185		0,9	
-09	ПС 60.18.1,6-2А-		1785		1,4	
-02	ПС 60.9.1,6-3А-		885	160	0,7	—
-06	ПС 60.12.1,6-3А-		1185		0,9	
-10	ПС 60.18.1,6-3А-		1785		1,4	
-03	ПС 60.9.1,6-4А-		885		0,7	
-07	ПС 60.12.1,6-4А-		1185		0,9	
-11	ПС 60.18.1,6-4А-		1785		1,4	
1.030.1-1.5-02 00 000	ПС 60.9.2,0-1А-	5980	885		0,9	1,0
-05	ПС 60.12.2,0-1А-		1185		1,2	1,4
-10	ПС 60.18.2,0-1А-		1785		1,8	2,1
-01	ПС 60.9.2,0-2А-		885		0,9	1,0
-06	ПС 60.12.2,0-2А-		1185		1,2	1,4
-11	ПС 60.18.2,0-2А-		1785		1,8	2,1
-02	ПС 60.9.2,0-3А-		885		0,9	1,0
-07	ПС 60.12.2,0-3А-		1185	200	1,2	1,4
-12	ПС 60.18.2,0-3А-		1785		1,8	2,1
-03	ПС 60.9.2,0-4А-		885		0,9	
-08	ПС 60.12.2,0-4А-		1185		1,2	—
-13	ПС 60.18.2,0-4А		1785		1,8	
-04	ПС 60.9.2,0-5А-		885			1,0
-09	ПС 60.12.2,0-5А-		1185		—	1,4
-14	ПС 60.18.2,0-5А-		1785			2,1

Обозначение	Марка	Габариты, мм			Масса, т при плотности бетона, кг/м³	
		Длина L	Высота H	Толщина B	600	700
1.030.1-1.5-03 00 000	ПС 60.9.2,5-2А-		885			1,3
-04	ПС 60.12.2,5-2А-		1185			1,7
-08	ПС 60.18.2,5-2А-		1785			2,6
-01	ПС 60.9.2,5-3А-		885			1,3
-05	ПС 60.12.2,5-3А-		1185			1,7
-09	ПС 60.18.2,5-3А-		1785			2,6
-02	ПС 60.9.2,5-4А-	5980	885	250	—	1,3
-06	ПС 60.12.2,5-4А-		1185			1,7
-10	ПС 60.18.2,5-4А-		1785			2,6
-03	ПС 60.9.2,5-5А-		885			1,3
-07	ПС 60.12.2,5-5А-		1185			1,7
-11	ПС 60.18.2,5-5А-		1785			2,6
1.030.1-1.5-04 00 000	ПС 62.9.1,6-1А-1.		885		0,7	
-01	ПС 62.9.1,6-1А-2.					
-08	ПС 62.12.1,6-1А-1.		1185		1,0	
-09	ПС 62.12.1,6-1А-2.					
-16	ПС 62.18.1,6-1А-1.		1785		1,5	
-17	ПС 62.18.1,6-1А-2.	6190		160		—
-02	ПС 62.9.1,6-2А-1,		885		0,7	
-03	ПС 62.9.1,6-2А-2.					
-10	ПС 62.12.1,6-2А-1.		1185		1,0	
-11	ПС 62.12.1,6-2А-2.					
-18	ПС 62.18.1,6-2А-1.		1785		1,5	
-19	ПС 62.18.1,6-2А-2.					

Масса панели определена при отпускной влажности бетона 25% с учетом коэффициента перегрузки n=1,1

Обозначение	Марка	Габариты, мм			Масса, т при плотности бетона, кг/м³	
		Длина L	Высота H	Толщина B	600	700
1.030.1-1.5-04.00000 –04	ПС 62.9.1,6-3А-1	6190	885	160	0,7	—
–05	ПС 629.1,6-3А-2.					
–12	ПС 62.12.1,6-3А-1.		1185		1,0	
–13	ПС 6212.1,6-3А-2.					
–20	ПС 62.18.1,6-3А-1		1785		1,5	
–21	ПС 62.18.1,6-3А-2.					
–06	ПС 62.9.1,6-4А-1.		885		0,7	
–07	ПС 62.9.1,6-4А-2					
–14	ПС 62.12.1,6-4А-1		1185		1,0	
–15	ПС 62.12.1,6-4А-2					
–22	ПС 62.18.1,6-4А-1.		1785		1,5	
–23	ПС 62.18.1,6-4А-2.					
1.030.1-1.5-05.00.000	ПС 62.9.2,0-1А-1.	6230	885	200	0,9	1,1
–01	ПС 62.9.2,0-1А-2.					
–10	ПС 62.12.2,0-1А-1.		1185		1,2	1,4
–11	ПС 62.12.2,0-1А-2.					
–20	ПС 62.18.2,0-1А-1		1785		1,8	2,2
–21	ПС 62.18.2,0-1А-2.					
–02	ПС 62.9.2,0-2А-1.		885		0,9	1,1
–03	ПС 62.9.2,0-2А-2.					
–12	ПС 62.12.2,0-2А-1.		1185		1,2	1,4
–13	ПС 62.12.2,0-2А-2.					
–22	ПС 62.18.2,0-2А-1.		1785		1,8	2,2
–23	ПС 62.18.2,0-2А-2.					
–04	ПС 62.9.2,0-3А-1.		885		0,9	1,1
–05	ПС 62.9.2,0-3А-2.					
–14	ПС 62.12.2,0-3А-1.		1185		1,2	1,4

Обозначение	Марка	Габариты, мм			Масса, т при плотности бетона, кг/м³	
		Длина L	Высота H	Толщина B	600	700
–15	ПС 62.12.2,0-3А-2	6230	1185	200	1,2	1,4
–24	ПС 62.18.2,0-3А-1.		1785		1,8	2,2
–25	ПС 62.18.2,0-3А-2					
–06	ПС 62.9.2,0-4А-1.		885		0,9	—
–07	ПС 62.9.2,0-4А-2					
–16	ПС 62.12.2,0-4А-1.		1185		1,2	
–17	ПС 62.12.2,0-4А-2					
–26	ПС 62.18.2,0-4А-1.		1785		1,8	
–27	ПС 62.18.2,0-4А-2.					
–08	ПС 62.9.2,0-5А-1.		885			1,1
–09	ПС 62.9.2,0-5А-2					
–18	ПС 62.12.2,0-5А-1.		1185			1,4
–19	ПС 62.12.2,0-5А-2.					
–28	ПС 62.18.2,0-5А-1		1785			2,2
–29	ПС 62.18.2,0-5А-2.					
1.030.1-1.5-06.00.000	ПС 63.9.2,5-2А-1.	6280	885	250	—	1,3
–01	ПС 63.9.2,5-2А-2.					
–08	ПС 63.12.2,5-2А-1.		1185			1,8
–09	ПС 63.12.2,5-2А-2.					
–16	ПС 63.18.2,5-2А-1.		1785			2,7
–17	ПС 6318.2,5-2А-2.					
–02	ПС 63.9.2,5-3А-1.		885			1,3
–03	ПС 63.9.2,5-3А-2.					
–10	ПС 63.12.2,5-3А-1.		1185			1,8
–11	ПС 6312.2,5-3А-2					
–18	ПС 63.18.2,5-3А-1.		1785			2,7
–19	ПС 6318.2,5-3А-2.					

Примечание см. на листе 9.

Обозначение	Марка	Габариты, мм			Масса, т при плотности бетона, кг/м³	
		Длина L	Высота H	Толщина B	600	700
1.030.1-1.5-06.00.000-04	ПС 63.9.2,5-4А-1.	6280	885	250	—	1,3
-05	ПС 63.9.2,5-4А-2.					
-12	ПС 63.12.2,5-4А-1.		1185			1,8
-13	ПС 63.12.2,5-4А-2.					
-20	ПС 63.18.2,5-4А-1.		1785			2,7
-21	ПС 63.18.2,5-4А-2.					
-06	ПС 639.2,5-5А-1.		885			1,3
-07	ПС 639.2,5-5А-2.					
-14	ПС 63.12.2,5-5А-1.		1185			1,8
-15	ПС 63.12.2,5-5А-2.					
-22	ПС 63.18.2,5-5А-1.		1785			2,7
-23	ПС 63.18.2,5-5А-2.					
1.030.1-1.5-07.00.000	ПС 64.9.1,6-1А-1.	6440	885	160	0,8	—
-01	ПС 64.9.1,6-1А-2.					
-08	ПС 64.12.1,6-1А-1.		1185		1,0	
-09	ПС 64.12.1,6-1А-2.					
-16	ПС 64.18.1,6-1А-1.		1785		1,5	
-17	ПС 64.18.1,6-1А-2.					
-02	ПС 64.9.1,6-2А-1.		885		0,8	
-03	ПС 64.9.1,6-2А-2.					
-10	ПС 64.12.1,6-2А-1.		1185		1,0	
-11	ПС 64.12.1,6-2А-2.					
-18	ПС 64.18.1,6-2А-1.		1785		1,5	
-19	ПС 64.18.1,6-2А-2.					
-04	ПС 64.9.1,6-3А-1.		885		0,8	
-05	ПС 64.9.1,6-3А-2.					
-12	ПС 64.12.1,6-3А-1.		1185		1,0	

Обозначение	Марка	Габариты, мм			Масса, т при плотности бетона, кг/м³	
		Длина L	Высота H	Толщина B	600	700
-13	ПС 64.12.1,6-3А-2.	6440	1185	160	1,0	—
-20	ПС 64.18.1,6-3А-1.		1785		1,5	
-21	ПС 64.18.1,6-3А-2.					
-06	ПС 64.9.1,6-4А-1.		885		0,8	
-07	ПС 64.9.1,6-4А-2.					
-14	ПС 64.12.1,6-4А-1.		1185		1,0	
-15	ПС 64.12.1,6-4А-2.					
-22	ПС 64.18.1,6-4А-1.		1785		1,5	
-23	ПС 64.18.1,6-4А-2.					
1.030.1-1.5-08.00.000	ПС 65.9.2,0-1А-1.	6480	885	200	0,9	1,1
-01	ПС 65.9.2,0-1А-2.					
-10	ПС 65.12.2,0-1А-1.		1785		1,3	1,5
-11	ПС 65.12.2,0-1А-2.					
-20	ПС 65.18.2,0-1А-1.		1785		1,9	2,2
-21	ПС 65.18.2,0-1А-2.					
-02	ПС 65.9.2,0-2А-1.		885		0,9	1,1
-03	ПС 65.9.2,0-2А-2.					
-12	ПС 65.12.2,0-2А-1.		1185		1,3	1,5
-13	ПС 65.12.2,0-2А-2.					
-22	ПС 65.18.2,0-2А-1.		1785		1,9	2,2
-23	ПС 65.18.2,0-2А-2					
-04	ПС 65.9.2,0-3А-1.		885		0,9	1,1
-05	ПС 65.9.2,0-3А-2.					
-14	ПС 65.12.2,0-3А-1.		1185		1,3	1,5
-15	ПС 65.12.2,0-3А-2.					
-24	ПС 65.18.2,0-3А-1.		1785		1,9	2,2
-25	ПС 65.18.2,0-3А-2.					

Примечание см. на листе 9.

Обозначение	Марка	Габариты, мм			Масса, т при плотности бетона, кг/м³	
		Длина L	Высота H	Толщина B	600	700
-06	ПС 65.9.2,0-4А-1.	6480	885	200	0,9	—
-07	ПС 65.9.2,0-4А-2.					
-16	ПС 65.12.2,0-4А-1.		1185		1,3	
-17	ПС 65.12.2,0-4А-2.					
-26	ПС 65.18.2,0-4А-1.		1785		1,9	
-27	ПС 65.18.2,0-4А-2.					
-08	ПС 65.9.2,0-5А-1.		885			1,1
-09	ПС 65.9.2,0-5А-2.					
-18	ПС 65.12.2,0-5А-1.		1185			1,5
-19	ПС 65.12.2,0-5А-2.					
-28	ПС 65.18.2,0-5А-1.		1785			2,2
-29	ПС 65.18.2,0-5А-2.					
1.030.1-1.5-09 00 00 00	ПС 65.9.2,5-2А-1.	6530	885	250	—	1,4
-01	ПС 65.9.2,5-2А-2.					
-08	ПС 65.12.2,5-2А-1.		1185			1,9
-09	ПС 65.12.2,5-2А-2.					
-16	ПС 65.18.2,5-2А-1.		1785			2,8
-17	ПС 65.18.2,5-2А-2.					
-02	ПС 65.9.2,5-3А-1.		885			1,4
-03	ПС 65.9.2,5-3А-2					
-10	ПС 65.12.2,5-3А-1.		1185			1,9
-11	ПС 65.12.2,5-3А-2.					
-18	ПС 65.18.2,5-3А-1.		1785			2,8
-19	ПС 65.18.2,5-3А-2.					

Обозначение	Марка	Габариты, мм			Масса, т при плотности бетона, кг/м³	
		Длина L	Высота H	Толщина B	600	700
-04	ПС 65.9.2,5-4А-1.	6530	885	250	—	1,4
-05	ПС 65.9.2,5-4А-2.					
-12	ПС 65.12.2,5-4А-1.		1185			1,9
-13	ПС 65.12.2,5-4А-2.					
-20	ПС 65.18.2,5-4А-1.		1785			2,8
-21	ПС 65.18.2,5-4А-2.					
-06	ПС 65.9.2,5-5А-1.		885			1,4
-07	ПС 65.9.2,5-5А-2.					
-14	ПС 65.12.2,5-5А-1.		1185			1,9
-15	ПС 65.12.2,5-5А-2.					
-22	ПС 65.18.2,5-5А-1.		1785			2,8
-23	ПС 65.18.2,5-5А-2.					
1.030.1-1.5-10 00 00 00	ПС 30.9.1,6-3А-	2980	885	160	0,4	—
-02	ПС 30.12.1,6-3А-		1185		0,5	
-04	ПС 30.18.1,6-3А-		1785		0,7	
-01	ПС 30.9.1,6-5А-		885		0,4	
-03	ПС 30.12.1,6-5А-		1185		0,5	
-05	ПС 30.18.1,6-5А-		1785		0,7	
-06	ПС 30.9.2,0-3А-		885	200	0,4	0,5
-08	ПС 30.12.2,0-3А-		1185		0,6	0,7
-10	ПС 30.18.2,0-3А-		1785		0,9	1,0
-07	ПС 30.9.2,0-5А-		885		0,4	0,5
-09	ПС 30.12.2,0-5А-		1185		0,6	0,7
-11	ПС 30.18.2,0-5А-		1785		0,9	1,0

Примечание см. на листе 9.

21851 17

Обозначение	Марка	Габариты, мм			Масса, т при плотности бетона, кг/м³	
		Длина L	Высота H	Толщина B	600	700
1.030.1-1.5-10 00 000	-12	ПС 30.9 2,5-3А-	2980	885	250	—	0,6
	-14	ПС 30.12.2,5-3А		1185			0,9
	-16	ПС 30.18.2,5-3А-		1785			1,3
	-13	ПС 30.9.2,5-5А-		885			0,6
	-15	ПС 30.12.2,5-5А-		1185			0,9
	-17	ПС 30.18.2,5-5А		1785			1,3
1.030.1-1.5-11 00 000		2ПС 12.12.2,0-А-	1180	1185	200	0,2	0,3
	-01	2ПС 12.18.2,0-А-		1785		0,4	0,4
	-02	2ПС 12.24.2,0-А-		2385		0,5	0,5
	-03	2ПС 30.12.2,0-А-	2980	1185		0,6	0,7
	-04	2ПС 30.18.2,0-А-		1785		0,9	1,0
	-05	2ПС 30.24.2,0-А-		2385		1,2	1,4
	-06	2ПС 6.12.2,0-А-	580	1185		0,1	0,1
	-07	2ПС 6.18.2,0-А-		1785		0,2	0,2
	-08	2ПС 6.24.2,0-А-		2385		0,2	0,3
	-09	2ПС 15.12.2,0-А-	1480	1185		0,3	0,3
	-10	2ПС 15.18.2,0-А-		1785		0,4	0,5
	-11	2ПС 15.24.2,0-А-		2385		0,6	0,7
	-12	2ПС 8.12.2,0-А-	830	1185		0,2	0,2
	-13	2ПС 8.18.2,0-А-		1785		0,2	0,3
	-14	2ПС 8.24.2,0-А-		2385		0,3	0,4
	-15	2ПС 11.12.2,0-А-	1080	1185		0,2	0,2
	-16	2ПС 11.18.2,0-А-		1785		0,3	0,4
	-17	2ПС 11.24.2,0-А-		2385		0,4	0,5
	-18	2ПС 17.12.2,0-А-	1730	1185		0,3	0,4
	-19	2ПС 17.18.2,0-А-		1785		0,5	0,6
	-20	2ПС 17.24.2,0-А-		2385		0,7	0,8
	-21	2ПС 20.12.2,0-А-	1980	1185	200	0,4	0,5
	-22	2ПС 20.18.2,0-А-		1785		0,6	0,7
	-23	2ПС 20.24.2,0-А-		2385		0,8	0,9
1.030.1-1.5-12 00 000		2ПС 12.12.2,5-А-	1180	1185	250	—	0,3
	-01	2ПС 12.18.2,5-А-		1785			0,5
	-02	2ПС 12.24.2,5-А-		2385			0,7
	-03	2ПС 30.12.2,5-А-	2980	1185			0,9
	-04	2ПС 30.18.2,5-А-		1785			1,3
	-05	2ПС 30.24.2,5-А-		2385			1,7
	-06	2ПС 6.12.2,5-А-	580	1185			0,2
	-07	2ПС 6.18.2,5-А-		1785			0,3
	-08	2ПС 6.24.2,5-А-		2385			0,3
	-09	2ПС 15.12.2,5-А-	1480	1185			0,4
	-10	2ПС 15.18.2,5-А-		1785			0,6
	-11	2ПС 15.24.2,5-А-		2385			0,9
	-12	2ПС 9.12.2,5-А-	880	1185			0,3
	-13	2ПС 9.18.2,5-А-		1785			0,4
	-14	2ПС 9.24.2,5-А-		2385			0,5
	-15	2ПС 11.12.2,5-А-	1130	1185			0,3
	-16	2ПС 11.18.2,5-А-		1785			0,5
	-17	2ПС 11.24.2,5-А-		2385			0,7
	-18	2ПС 18.12.2,5-А-	1180	1185			0,5
	-19	2ПС 18.18.2,5-А-		1785			0,8
	-20	2ПС 18.24.2,5-А-		2385			1,0
	-21	2ПС 20.12.2,5-А-	2030	1185			0,6
	-22	2ПС 20.18.2,5-А-		1785			0,9
	-23	2ПС 20.24.2,5-А-		2385			1,2

Примечание см. на листе 9

Инв. № подл. | Подпись и дата | Взам. инв. №

1.030.1-1.5-00 00 000 ТО

Лист 13

Марка изделия (панели)	Код изде-лия	Сортовой прокат обыкновенного качества, кг								Металлоизделия промышленного назначения (метизы), кг			Бетон ячеистый		Портландцемент М400, т		Инертные заполнители, м³
		Сталь арматурная по классам						в т.ч. по укрупненному сортаменту		Проволока класса ВР-I ГОСТ 6727-80			Класс по прочности на сжатие	Расход, м³	Код материала 573112		Песок естественный
		АС-II ГОСТ 5781-82*		А-III ГОСТ 5781-82*		Итого		Мелкосортная	Катанка								
		Код материала															
		093003			093004			093000	093300	093400	121400						код 571140
		по серии	с учетом Котх=1,01	приведенная к А-I КА-I=1,21	по серии	с учетом Котх=1,01	приведенная КА-I КА-I=1,43	приведенной к А-I	с учетом Котх. ⌀ от 10 до 19	с учетом Котх. ⌀ от 6 до 9	по серии	с учетом Котх=1,02	приведенная КА-I КА-I=1,47			по серии	с учетом Котх=1,006	Кин=0,25
ПС 60.9.1,6-1А-	583100	1,30	1,31	1,59	10,76	10,87	15,54	17,13	1,31	10,87	4,37	4,46	6,55	М35	0,85	0,24	0,24	0,21
ПС 60.9.1,6-2А-	—"—	1,30	1,31	1,59	19,00	19,19	27,44	29,03	1,31	19,19	4,37	4,46	6,55	—"—	—"—	—"—	—"—	—"—
ПС 60.9.1,6-3А-	—"—	1,30	1,31	1,59	29,48	29,77	42,58	44,17	30,88	0,20	4,37	4,46	6,55	—"—	—"—	—"—	—"—	—"—
ПС 60.9.1,6-4А-	—"—	1,30	1,31	1,59	46,44	46,90	67,07	68,66	48,01	0,20	4,37	4,46	6,55	—"—	—"—	—"—	—"—	—"—
ПС 60.12.1,6-1А-	—"—	1,30	1,31	1,59	13,40	13,53	19,35	20,94	1,31	13,53	5,77	5,89	8,65	—"—	1,13	0,32	0,32	0,28
ПС 60.12.1,6-2А-	—"—	1,30	1,31	1,59	23,70	23,94	34,23	35,82	1,31	23,94	5,77	5,89	8,65	—"—	—"—	—"—	—"—	—"—
ПС 60.12.1,6-3А-	—"—	1,30	1,31	1,59	36,80	37,17	53,15	54,74	38,28	0,20	5,77	5,89	8,65	—"—	—"—	—"—	—"—	—"—
ПС 60.12.1,6-4А-	—"—	1,30	1,31	1,59	53,00	53,53	76,55	78,14	54,64	0,20	5,77	5,89	8,65	—"—	—"—	—"—	—"—	—"—
ПС 60.18.1,6-1А-	—"—	1,30	1,31	1,59	18,68	18,87	26,98	28,57	1,31	18,87	8,60	8,77	12,89	—"—	1,71	0,49	0,49	0,43
ПС 60.18.1,6-2А-	—"—	1,30	1,31	1,59	33,10	33,43	47,81	49,40	1,31	33,43	8,60	8,77	12,89	—"—	—"—	—"—	—"—	—"—
ПС 60.18.1,6-3А-	—"—	1,30	1,31	1,59	51,44	51,95	74,29	75,88	53,06	0,20	8,60	8,77	12,89	—"—	—"—	—"—	—"—	—"—
ПС 60.18.1,6-4А-	—"—	1,30	1,31	1,59	74,12	74,86	107,05	108,64	75,97	0,20	8,60	8,77	12,89	—"—	—"—	—"—	—"—	—"—
ПС 60.9.2,0-1А-	—"—	1,30	1,31	1,59	0,24	0,24	0,35	1,94	1,31	0,24	12,13	12,37	18,19	М35 или М50	1,96	0,30 или 0,32	0,30 или 0,32	0,27
ПС 60.9.2,0-2А-	—"—	1,30	1,31	1,59	10,80	10,91	15,60	17,19	1,31	10,91	4,77	4,87	7,15	—"—	—"—	—"—	—"—	—"—
ПС 60.9.2,0-3А-	—"—	1,30	1,31	1,59	19,04	19,23	27,50	29,09	1,31	19,23	4,77	4,87	7,15	—"—	—"—	—"—	—"—	—"—
ПС 60.9.2,0-4А-	—"—	1,30	1,31	1,59	29,52	29,82	42,64	44,23	30,89	0,24	4,77	4,87	7,15	М35	—"—	0,30	0,30	—"—
ПС 60.9.2,0-5А-	—"—	1,30	1,31	1,59	29,52	29,82	42,64	44,23	30,89	0,24	4,77	4,87	7,15	М50	—"—	0,32	0,32	—"—
ПС 60.12.2,0-1А-	—"—	1,30	1,31	1,59	0,24	0,24	0,35	1,94	1,31	0,24	15,47	15,78	23,20	М35 или М50	1,42	0,40 или 0,43	0,41 или 0,44	0,35
ПС 60.12.2,0-2А-	—"—	1,30	1,31	1,59	15,52	15,67	22,42	24,01	1,31	15,67	6,27	6,39	9,40	—"—	—"—	—"—	—"—	—"—
ПС 60.12.2,0-3А-	—"—	1,30	1,31	1,59	23,84	24,08	34,43	36,02	1,31	24,08	6,27	6,39	9,40	—"—	—"—	—"—	—"—	—"—
ПС 60.12.2,0-4А-	—"—	1,30	1,31	1,59	36,84	37,21	53,21	54,80	38,28	0,24	6,27	6,39	9,40	М35	—"—	0,40	0,41	—"—

Зав.отд.	Смирницкий		
Н.контр.	Гайдева		
Гл.ин.пр.	Рудаков		
Рей.инж.	Иванова		
Ст.инж.	Двинянинова		

1.030.1-1.5-00 00 000 РМ

Ведомость расхода стали, цемента и инертных материалов на панель

Стадия	Лист	Листов
Р	1	8

ЦНИИПРОМЗДАНИЙ

21851 19

Марка изделия (панели)	Код изделия	Сортовой прокат обыкновенного качества, кг											Металлоизделия промышленного назначения (металлы), кг		Бетон ячеистый		Портланд-цемент М400, т		Инертные заполнители, м³
		Сталь арматурная по классам						в т.ч. по укрупненному сортаменту		Итого			Проволока класса Вр-I ГОСТ 6727-80		Класс по прочности на сжатие	Расход, м³	Код материала 573112		Песок естественный
		А-I ГОСТ 5781-82*		АС-II ГОСТ 5781-82*		А-III ГОСТ 5781-82*		Мелкосортная	Катанка										
		Код материала																	
		093002		093003			093004			093000	093300	093400	121400						Код 571440
		По серии	С учетом $K_{отх}$ = 1,01	По серии	С учетом $K_{отх}$ = 1,01	Приведенная к А-I $K_{А-I}$ = 1,21	По серии	С учетом $K_{отх}$ = 1,01	Приведенная к А-I $K_{А-I}$ = 1,43	Приведенная к А-I	С учетом $K_{отх}$ Ø от 10 до 19	С учетом $K_{отх}$ Ø от 6 до 9	По серии	С учетом $K_{отх}$ = 1,02	Приведенная к А-I $K_{А-I}$ = 1,47		По серии	С учетом $K_{отх}$ = 1,006	$K_{ин}$ = 0,25
ПС 60.12.20-5А-	583100	—	—	1,30	1,31	1,59	36,84	37,21	53,21	54,80	38,28	0,24	6,27	6,35	9,40	М50	1,42	0,43	0,44	0,36
ПС 60.18.20-1А-	—"—	—	—	2,14	2,16	2,62	0,31	0,31	0,44	3,06	2,37	0,10	22,18	22,62	33,26	М35 или М50	2,14	0,61 или 0,65	0,61 или 0,66	0,54
ПС 60.18.20-2А-	—"—	—	—	—"—	—"—	—"—	20,87	21,08	30,14	32,76	2,37	20,87	9,30	9,49	13,94	—"—	—"—	—"—	—"—	—"—
ПС 60.18.20-3А-	—"—	—	—	—"—	—"—	—"—	33,21	33,54	47,96	50,58	2,37	33,75	—"—	—"—	—"—	—"—	—"—	—"—	—"—	—"—
ПС 60.18.20-4А-	—"—	—	—	—"—	—"—	—"—	51,55	52,07	74,45	77,07	54,13	0,10	—"—	—"—	—"—	М35	—"—	0,61	0,61	—"—
ПС 60.18.20-5А-	—"—	—	—	—"—	—"—	—"—	—"—	—"—	—"—	77,07	54,13	0,10	—"—	—"—	—"—	М50	—"—	0,65	0,66	—"—
ПС 60.9.25-2А-	—"—	1,30	1,31	—	—	—	1,84	1,86	2,66	3,97	1,31	1,86	12,53	12,78	18,79	М50	1,33	0,40	0,41	0,33
ПС 60.9.25-3А-	—"—	—"—	—"—	—	—	—	12,40	12,52	17,90	19,21	1,31	12,52	5,17	5,27	7,75	—"—	—"—	—"—	—"—	—"—
ПС 60.9.25-4А-	—"—	—"—	—"—	—	—	—	20,64	20,85	29,82	31,13	1,31	20,85	—"—	—"—	—"—	—"—	—"—	—"—	—"—	—"—
ПС 60.9.25-5А-	—"—	—"—	—"—	—	—	—	31,12	31,43	44,94	46,25	30,88	1,86	—"—	—"—	—"—	—"—	—"—	—"—	—"—	—"—
ПС 60.12.25-2А-	—"—	—	—	1,30	1,31	1,59	6,54	6,61	9,45	11,04	1,31	6,61	14,13	14,41	21,19	—"—	1,77	0,54	0,54	0,44
ПС 60.12.25-3А-	—"—	—	—	—"—	—"—	—"—	17,10	17,27	24,70	26,29	1,31	17,27	6,77	6,91	10,15	—"—	—"—	—"—	—"—	—"—
ПС 60.12.25-4А-	—"—	—	—	—"—	—"—	—"—	25,34	25,59	36,59	38,18	1,31	25,59	—"—	—"—	—"—	—"—	—"—	—"—	—"—	—"—
ПС 60.12.25-5А-	—"—	—	—	—"—	—"—	—"—	38,44	38,82	55,51	57,10	38,27	1,86	—"—	—"—	—"—	—"—	—"—	—"—	—"—	—"—
ПС 60.18.25-2А-	—"—	—	—	2,14	2,16	2,62	7,50	7,58	10,84	13,46	2,16	7,58	21,04	21,46	31,55	—"—	2,68	0,82	0,82	0,67
ПС 60.18.25-3А-	—"—	—	—	—"—	—"—	—"—	23,34	23,57	33,71	36,33	2,16	23,57	10,00	10,20	14,99	—"—	—"—	—"—	—"—	—"—
ПС 60.18.25-4А-	—"—	—	—	—"—	—"—	—"—	35,70	36,06	51,55	54,17	2,16	36,06	—"—	—"—	—"—	—"—	—"—	—"—	—"—	—"—
ПС 60.18.25-5А-	—"—	—	—	—"—	—"—	—"—	54,04	54,58	78,05	80,67	53,91	2,83	—"—	—"—	—"—	—"—	—"—	—"—	—"—	—"—
ПС 62.9.16-1А-	—"—	1,30	1,31	—	—	—	11,16	11,27	16,12	17,43	1,31	11,27	4,90	5,00	7,35	М35	0,88	0,25	0,25	0,22
ПС 62.9.16-2А-	—"—	—"—	—"—	—	—	—	19,64	19,84	28,37	29,68	1,31	19,84	—"—	—"—	—"—	—"—	—"—	—"—	—"—	—"—
ПС 62.9.16-3А-	—"—	—"—	—"—	—	—	—	30,60	30,91	44,20	45,51	32,87	0,20	—"—	—"—	—"—	—"—	—"—	—"—	—"—	—"—
ПС 62.9.16-4А-	—"—	—"—	—"—	—	—	—	43,88	44,32	63,38	64,69	46,28	0,20	—"—	—"—	—"—	—"—	—"—	—"—	—"—	—"—
ПС 62.12.16-1А-	—"—	—"—	—"—	—	—	—	13,90	14,04	20,08	21,39	1,31	14,04	6,50	6,63	9,75	—"—	1,17	0,33	0,34	0,29
ПС 62.12.16-2А-	—"—	—	—	1,30	1,31	1,59	24,50	24,75	35,39	36,98	1,31	24,75	—"—	—"—	—"—	—"—	—"—	—"—	—"—	—"—

Марка изделия (панели)	Код изделия	Сортовой прокат обыкновенного качества, кг											Металлоизделия промышленного назначения (метизы), кг	Бетон ячеистый		Портланд-цемент М400, т		Инертные заполнители, м³
		Сталь арматурная по классам				Вт. по укрупненному сортаменту								Класс по прочности на сжатие	Расход, м³	Код материала 573112		Песок естественный
		А-I ГОСТ 5781-82*		АС-II ГОСТ 5781-82*		А-III ГОСТ 5781-82*		Итого	Толстолистовая	Катанка	проволока класса Вр-I ГОСТ 6727-80					По серии	С учетом $K_{отх}$ = 1,006	Код 571146
		Код материала																
		093002		093003				093004			053000	093300	093400	121400				
		По серии	С учетом $K_{отх}$ = 1,01	По серии	С учетом $K_{отх}$ = 1,01	Приведенная к А-I K_{A-I} = 1,21	По серии	С учетом $K_{отх}$ = 1,01	Приведенная к А-I K_{A-I} = 1,43	Приведенной к А-I	С учетом $K_{отх}$ Ø от 10 до 19	С учетом $K_{отх}$ Ø от 5 до 9	По серии	С учетом $K_{отх}$ = 1,02	Приведенная к А-I K_{A-I} = 1,47			$K_{ин}$ = 0,25
ПС 62.12.16-3А-	583100			1,30	1,31	1,59	38,20	38,52	55,17	56,76	39,69	0,20	6,50	6,63	9,75	М35	1,14	0,33	0,34	0,29
ПС 62.12.16-4А-	—"—			—	—	—	54,80	55,35	79,15	80,74	56,46	0,20	—"—	—"—	—"—	—"—	—"—	—"—	—"—	—"—
ПС 62.18.16-1А-	—"—			—	—	—	19,38	19,57	27,99	29,58	1,31	19,57	9,70	9,89	14,54	—"—	1,17	0,50	0,51	0,44
ПС 62.18.16-2А-	—"—			—	—	—	34,22	34,56	49,42	51,01	1,31	49,42	—"—	—"—	—"—	—"—	—"—	—"—	—"—	—"—
ПС 62.18.16-3А-	—"—			—"—	—"—	—"—	53,40	53,93	77,13	78,72	55,04	0,20	—"—	—"—	—"—	—"—	—"—	—"—	—"—	—"—
ПС 62.18.16-4А-	—"—			—"—	—"—	—"—	76,64	77,41	110,69	112,28	78,52	0,20	—"—	—"—	—"—	—"—	—"—	—"—	—"—	—"—
ПС 62.9.20-1А-	—"—	1,30	1,31				0,24	0,24	0,35	1,66	1,31	0,24	12,90	13,16	19,34	М35 или М50	1,10	0,33 или 0,34	0,32 или 0,34	0,28
ПС 62.9.20-2А-	—"—	—"—	—"—				11,20	11,31	16,18	17,49	1,31	11,20	5,30	5,41	7,95	—"—	—"—	—	—	—"—
ПС 62.9.20-3А-	—"—	—"—	—"—				19,76	19,96	28,54	29,85	1,31	19,96	—	—	—	—"—	—"—	—"—	—"—	—"—
ПС 62.9.20-4А-	—"—	—"—	—"—				30,80	31,11	44,48	45,79	32,18	0,24	—"—	—"—	—"—	М35	—"—	0,31	0,32	—"—
ПС 62.9.20-5А-	—"—	—"—	—"—				—"—	—"—	—"—	—"—	—"—	—"—	—"—	—"—	—"—	М50	—"—	0,34	0,34	—"—
ПС 62.12.20-1А-	—"—	—"—	—"—				0,24	0,24	0,35	1,66	1,31	0,24	16,50	16,83	27,74	М35 или М50	1,48	0,42 или 0,45	0,42 или 0,45	0,37
ПС 62.12.20-2А-	—"—	—"—	—"—				16,48	16,64	23,80	25,11	1,31	16,64	7,0	7,14	10,49	—	—"—	—"—	—"—	—"—
ПС 62.12.20-3А	—"—	—"—	—"—				24,54	24,78	35,44	36,75	1,31	24,78	—"—	—"—	—"—	—	—"—	—"—	—"—	—"—
ПС 62.12.20-4А-	—"—	—"—	—"—				38,44	38,82	55,52	56,83	39,89	0,24	—"—	—"—	—"—	М35	—"—	0,42	0,42	—"—
ПС 62.12.20-5А-	—"—	—"—	—"—				—"—	—"—	—"—	—"—	—"—	—"—	—"—	—"—	—"—	М50	—"—	0,45	0,45	—"—
ПС 62.18.20-1А-	—"—			2,14	2,16	2,62	0,31	0,31	0,45	3,07	2,37	0,10	21,60	22,03	32,39	М35 или М50	2,23	0,64 или 0,68	0,64 или 0,68	0,56
ПС 62.18.20-2А-	—"—			—"—	—"—	—"—	21,63	21,85	31,24	33,86	18,98	5,03	10,40	10,61	15,59	—"—	—"—	—"—	—"—	—"—
ПС 62.18.20-3А-	—"—			—"—	—"—	—"—	34,47	34,81	49,79	52,41	2,37	34,60	—"—	—"—	—"—	—"—	—"—	—"—	—"—	—"—
ПС 62.18.20-4А-	—"—			—"—	—"—	—"—	53,79	54,33	77,69	80,31	56,39	0,10	—"—	—"—	—"—	М35	—"—	0,64	0,64	—"—
ПС 62.18.20-5А-	—"—			—"—	—"—	—"—	—"—	—"—	—"—	—"—	—"—	—"—	—"—	—"—	—"—	М50	—"—	0,68	0,68	—"—
ПС 63.9.25-2А-	—"—	1,30	1,31				0,27	0,27	0,39	1,70	1,31	0,27	13,55	13,82	20,32	М50	1,39	0,42	0,43	0,35
ПС 63.9.25-3А-	—"—	—"—	—"—				11,39	11,50	16,45	17,76	1,31	11,50	5,87	5,99	8,80	—"—	—"—	—"—	—"—	—"—
ПС 63.9.25-4А-	—"—	—"—	—"—				19,95	20,15	28,81	30,12	1,31	20,15	—"—	—"—	—"—	—"—	—"—	—"—	—"—	—"—

Марка изделия (панели)	Код изде-лия	Сортовой прокат обыкновенного качества, кг										Металлоизделия промышленного назначения (металлы), кг	Бетон ячеистый		Портландцемент М400, т		Инертн. заполнители, м³
		Сталь арматурная по классам						В т.ч. по укрупненному сортаменту									
		A-I ГОСТ 5781-82*		AC-II ГОСТ 5781-82*		A-III ГОСТ 5781-82*	Итого	Мелкосортная	Катанка			Прокат полосовой класса Вр-I ГОСТ 6727-80	Класс по прочности на сжатие	Расход, м³	Код материала		Песок растворный
		Код материала													573112		
		093002		093003			093004			093000	093300	093400	121400					Код
		По серии	С учетом $K_{отх}$=1,01	По серии	С учетом $K_{отх}$=1,01	Приведенная к А-I K_{A-I}=1,21	По серии	С учетом $K_{отх}$=1,01	Приведенная к А-I K_{A-I}=1,43	Приведенной к А-I	С учетом $K_{отх}$ ф от 10 до 19	С учетом $K_{отх}$ ф от 6 до 9	По серии	С учетом $K_{отх}$=1,02	Приведенная к А-I K_{A-I}=1,47	По серии	С учетом $K_{отх}$=1,006	571140
																		$K_{ин}$=0,25
ПС 63.9.25-5А-	583100	1,30	1,31				31,07	31,38	44,87	46,18	31,42	0,27	5,87	5,93	8,72	М50	1,39	0,42	0,43	0,35
ПС 63.12.25-2А-	—//—			1,30	1,31	1,59	5,19	5,24	7,50	9,09	1,31	5,24	15,16	15,31	22,51	—//—	1,86	0,57	0,57	0,47
ПС 63.12.25-3А-	—//—			—//—	—//—	—//—	16,31	16,47	23,56	25,15	1,31	16,47	7,48	7,55	11,11	—//—	—//—	—//—	—//—	—//—
ПС 63.12.25-4А-	—//—			—//—	—//—	—//—	24,87	25,12	35,92	37,51	1,31	25,12	—//—	—//—	—//—	—//—	—//—	—//—	—//—	—//—
ПС 63.12.25-5А-	—//—			—//—	—//—	—//—	38,77	39,16	56,00	57,59	39,20	0,27	—//—	—//—	—//—	—//—	—//—	—//—	—//—	—//—
ПС 63.18.25-2А-	—//—			2,14	2,16	2,62	5,29	5,34	7,64	10,26	2,89	5,07	22,62	22,85	33,58	—//—	2,84	0,87	0,87	0,71
ПС 63.18.25-3А-	—//—			—//—	—//—	—//—	21,97	22,19	31,73	34,35	2,89	21,92	11,10	11,21	16,48	—//—	—//—	—//—	—//—	—//—
ПС 63.18.25-4А-	—//—			—//—	—//—	—//—	34,81	35,16	50,28	52,90	2,89	34,89	—//—	—//—	—//—	—//—	—//—	—//—	—//—	—//—
ПС 63.18.25-5А-	—//—			—//—	—//—	—//—	54,27	54,81	78,38	81,00	57,33	0,10	—//—	—//—	—//—	—//—	—//—	—//—	—//—	—//—
ПС 64.9.16-1А-	—//—	1,30	1,31				11,56	11,68	16,70	18,01	1,31	11,68	4,90	4,95	7,28	М35	0,91	0,26	0,26	0,23
ПС 64.9.16-2А-	—//—	—//—	—//—				20,44	20,64	29,52	30,83	1,31	20,64	—//—	—//—	—//—	—//—	—//—	—//—	—//—	—//—
ПС 64.9.16-3А-	—//—	—//—	—//—				31,80	32,12	45,93	47,24	33,23	0,20	—//—	—//—	—//—	—//—	—//—	—//—	—//—	—//—
ПС 64.9.16-4А-	—//—	—//—	—//—				45,64	46,10	65,92	67,23	47,21	0,20	—//—	—//—	—//—	—//—	—//—	—//—	—//—	—//—
ПС 64.12.16-1А-	—//—			1,30	1,3	1,59	14,40	14,54	20,80	22,39	1,31	14,54	6,50	6,56	9,65	—//—	1,22	0,35	0,35	0,31
ПС 64.12.16-2А-	—//—			—//—	—//—	—//—	25,50	25,76	36,83	38,42	1,31	25,76	—//—	—//—	—//—	—//—	—//—	—//—	—//—	—//—
ПС 64.12.16-3А-	—//—			—//—	—//—	—//—	39,70	40,10	57,34	59,83	41,21	0,20	—//—	—//—	—//—	—//—	—//—	—//—	—//—	—//—
ПС 64.12.16-4А-	—//—			—//—	—//—	—//—	57,00	57,57	82,33	83,92	83,44	0,20	—//—	—//—	—//—	—//—	—//—	—//—	—//—	—//—
ПС 64.18.16-1А-	—//—	1,30	1,31				20,08	20,28	29,00	30,31	1,31	20,28	9,70	9,79	14,54	—//—	1,84	0,52	0,53	0,46
ПС 64.18.16-2А-	—//—	—//—	—//—				35,62	35,98	51,45	52,76	1,31	35,98	—//—	—//—	—//—	—//—	—//—	—//—	—//—	—//—
ПС 64.18.16-3А-	—//—	—//—	—//—				55,50	56,06	80,16	81,47	57,17	0,20	—//—	—//—	—//—	—//—	—//—	—//—	—//—	—//—
ПС 64.18.16-4А-	—//—	—//—	—//—				79,72	80,52	115,14	116,45	81,63	0,20	—//—	—//—	—//—	—//—	—//—	—//—	—//—	—//—
ПС 65.9.20-1А-	—//—	—//—	—//—				0,23	0,23	0,33	1,64	1,31	0,23	13,22	13,48	19,82	М35 или М50	1,16	0,33 или 0,35	0,33 или 0,36	0,29
ПС 65.9.20-2А-	—//—	—//—	—//—				11,67	11,79	16,85	18,16	1,31	11,79	5,30	5,41	7,95	—//—	—//—	—//—	—//—	—//—
ПС 65.9.20-3А-	—//—	—//—	—//—				20,55	20,76	29,68	30,99	1,31	20,76	5,30	5,41	7,95	—//—	—//—	—//—	—//—	—//—

1.030.1-1.500 00 000 РМ

Лист 4

Марка изделия (панели)	Код изделия	Сортовой прокат обыкновенного качества, кг									Металлоизделия промышленного назначения (петли), кг		Бетон ячеистый		Портландцемент М400, т		Инертные заполнители, м³
		Сталь арматурная по классам						В т.ч. по укрупненному сортаменту			Прокладка класса Вр-I ГОСТ 6727-80		Класс по прочности на сжатие	Расход, м³	Код материала 573112		Песок естественный
		A-I ГОСТ 5781-82*		AC-II ГОСТ 5781-82*		A-III ГОСТ 5781-82*	Итого	Мелкосортная	Катанка								
		Код материала															
		093002		093003			093004			093000	093300	093400	121400				Код 571140
		По серии	С учетом Котх=1,01	По серии	С учетом Котх=1,01	Приведенная к А-I Ка-I=1,21	По серии	С учетом Котх=1,01	Приведенная к А-I Ка-I=1,143	Приведенной к А-I	С учетом Котх. ф от 10 до 15	С учетом Котх. ф от 6 до 9	По серии	С учетом Котх=1,02	Приведенная к А-I Ка-I=1,47			По серии	С учетом Котх=1,006	Кин=0,25
ПС65.9.20-4А-	683100	1,30	1,31				32,07	32,39	46,32	47,63	47,40	0,23	5,30	5,41	7,95	М35	1,16	0,33	0,33	0,29
ПС65.9.20-5А-	//	//	//				//	//	//	47,63	//	//	//	//	//	М50	//	0,35	0,36	//
ПС65.12.20-1А-	//	//	//				0,23	0,23	0,33	1,64	1,31	0,23	16,90	17,24	25,34	М35 или М50	1,54	0,44 или 0,47	0,44 или 0,47	0,39
ПС65.12.20-2А-	//	//	//				16,75	16,92	24,19	25,50	1,31	16,92	7,00	7,14	10,50	//	//	//	//	//
ПС65.12.20-3А-	//	//	//				25,63	25,89	37,02	38,33	1,31	25,89	//	//	//	//	//	//	//	//
ПС65.12.20-4А-	//	//	//				40,03	40,43	57,82	59,13	41,51	0,23	//	//	//	М35	//	0,44	0,44	//
ПС65.12.20-5А-	//	//	//				//	//	//	//	//	//	//	//	//	М50	//	0,47	0,47	//
ПС65.18.20-1А-	//			2,14	2,16	2,62	0,23	0,23	0,33	2,95	2,16	0,23	24,26	24,75	36,38	М35 или М50	2,32	0,66 или 0,71	0,67 или 0,71	0,58
ПС65.18.20-2А-	//			//	//	//	22,47	22,69	32,45	35,07	2,16	22,69	10,40	10,61	15,59	//	//	//	//	//
ПС65.18.20-3А-	//			//	//	//	35,79	36,15	51,69	54,31	2,16	36,15	//	//	//	//	//	//	//	//
ПС65.18.20-4А-	//			//	//	//	56,95	57,52	82,25	84,87	59,45	0,23	//	//	//	М35	//	0,66	0,67	//
ПС65.18.20-5А-	//			//	//	//	//	//	//	//	//	//	//	//	//	М50	//	0,71	0,71	//
ПС65.9.25-2А-	//	1,30	1,31				0,26	0,26	0,38	1,69	1,31	0,26	13,70	13,97	20,54	//	1,44	0,44	0,44	0,36
ПС65.9.25-3А-	//	//	//				11,76	11,88	16,98	18,29	1,31	11,88	5,70	5,81	8,55	//	//	//	//	//
ПС65.9.25-4А-	//	//	//				20,74	20,95	29,95	31,26	1,31	20,95	//	//	//	//	//	//	//	//
ПС65.9.25-5А-	//	//	//				32,42	32,74	46,82	48,13	33,79	0,26	//	//	//	//	//	//	//	//
ПС65.12.25-2А-	//			1,30	1,31	1,59	5,38	5,43	7,77	9,36	1,31	5,43	15,50	15,81	23,24	//	1,95	0,59	0,60	0,59
ПС65.12.25-3А-	//			//	//	//	16,90	17,07	24,41	26,00	1,31	17,07	7,48	7,63	11,22	//	//	//	//	//
ПС65.12.25-4А-	//			//	//	//	25,86	26,12	37,35	39,94	1,31	26,12	//	//	//	//	//	//	//	//
ПС65.12.25-5А-	//			//	//	//	40,46	40,86	58,44	60,03	41,91	0,26	//	//	//	//	//	//	//	//
ПС65.18.25-2А-	//			2,14	2,16	2,62	5,38	5,43	7,77	10,39	2,16	5,43	23,10	23,56	34,64	//	2,93	0,89	0,90	0,73
ПС65.18.25-3А-	//			//	//	//	22,66	22,89	32,73	35,35	2,16	22,89	8,10	8,26	12,15	//	//	//	//	//
ПС65.18.25-4А-	//			//	//	//	36,10	36,46	52,14	54,76	2,16	36,46	//	//	//	//	//	//	//	//
ПС65.18.25-5А-	//			//	//	//	56,54	57,11	81,66	84,28	59,01	0,26	//	//	//	//	//	//	//	//

Марка изделия (панели)	Код изделия	Сортовой прокат обыкновенного качества, кг										Металлоизделия промышленного назначения (петли), кг		Бетон ячеистый		Портландцемент М 400, т		Инертные заполнители, м³
		Сталь арматурная по классам						в т.ч. по укрупненному сортаменту								Код материала		
		А-I ГОСТ 5781-82*		Ас-II ГОСТ 5781-82*		А-III ГОСТ 5781-82*	Итого	Мелкосортная	Катанка	Прокладка класса Вр-I ГОСТ 6727-80		Класс по прочности на сжатие	Расход, м³	573112		Песок естественный	
		Код материала																
		093002		093003			093004			093000	093300	093400	121400					
		по серии	с учетом $K_{отх}$=1,01	по серии	с учетом $K_{отх}$=1,01	приведенная к А-I $K_{А-I}$=1,21	по серии	с учетом $K_{отх}$=1,01	приведенная к А-I $K_{отх}$=1,43	приведенной к А-I	с учетом $K_{отх}$ ф от 10 до 19	с учетом $K_{отх}$ ф от 6 до 9	по серии	с учетом $K_{отх}$=1,02	приведенная к А-I $K_{А-I}$=1,47	по серии	с учетом $K_{отх}$=1,006	Код 571140 $K_{ин}$=0,25
ПС30.9.16-3А-	583100	0,72	0,73				0,20	0,20	0,29	1,02	—	0,93	6,20	6,32	9,30	М35	0,43	0,12	0,12	0,11
ПС30.9.16-5А-	—"—	—"—	—"—				5,40	5,45	7,80	8,53	—	6,18	2,60	2,65	3,90	—"—	—"—	—"—	—"—	—"—
ПС30.12.16-3А-	—"—	—"—	—"—				0,20	0,20	0,29	1,02	—	0,93	8,14	8,30	12,21	—"—	0,57	0,17	0,17	0,14
ПС30.12.16-5А-	—"—	—"—	—"—				6,70	6,77	9,68	10,41	—	7,50	3,64	3,71	5,46	—"—	—"—	—"—	—"—	—"—
ПС30.18.16-3А-	—"—	1,30	1,31				0,20	0,20	0,29	1,60	1,31	0,20	11,73	11,96	17,59	—"—	0,86	0,26	0,25	0,22
ПС30.18.16-5А-	—"—	—"—	—"—				8,00	8,08	11,55	12,86	1,31	8,08	5,43	5,54	8,14	—"—	—"—	—"—	—"—	—"—
ПС30.9.20-3А-	—"—	0,72	0,73				0,24	0,24	0,35	1,08	—	0,97	6,38	6,51	9,57	М35 или М50	0,53	0,16	0,16	0,13
ПС30.9.20-5А-	—"—	—"—	—"—				5,44	5,49	7,86	8,59	—	5,22	2,78	2,84	4,17	—"—	—"—	—"—	—"—	—"—
ПС30.12.20-3А-	—"—	—"—	—"—				0,24	0,24	0,35	1,08	—	0,97	8,37	8,54	12,55	—"—	0,71	0,22	0,22	0,18
ПС30.12.20-5А-	—"—	1,30	1,31				6,74	6,81	9,73	11,04	1,31	6,81	3,87	3,95	5,80	—"—	—"—	—"—	—"—	—"—
ПС30.18.20-3А-	—"—	0,72	0,73				0,24	0,24	0,35	1,08	—	0,97	12,05	12,29	18,07	—"—	1,07	0,33	0,33	0,27
ПС30.18.20-5А-	—"—	1,30	1,31				8,04	8,12	11,61	12,92	1,31	8,12	5,75	5,87	8,62	—"—	—"—	—"—	—"—	—"—
ПС30.9.25-3А-	—"—	0,72	0,73				0,27	0,27	0,39	1,12	—	1,00	6,62	6,75	9,93	М50	0,66	0,20	0,20	0,17
ПС30.9.25-5А-	—"—	—"—	—"—				5,47	5,52	7,90	8,63	—	6,25	3,02	3,08	4,53	—"—	—"—	—"—	—"—	—"—
ПС30.12.25-3А-	—"—	1,30	1,31				0,27	0,27	0,39	1,70	1,31	0,27	8,67	8,84	13,0	—"—	0,88	0,27	0,27	0,22
ПС30.12.25-5А-	—"—	—"—	—"—				6,77	6,84	9,78	11,09	1,31	6,84	4,17	4,25	6,25	—"—	—"—	—"—	—"—	—"—
ПС30.18.25-3А-	—"—	—"—	—"—				0,27	0,27	0,39	1,70	1,31	0,27	12,47	12,72	18,70	—"—	1,33	0,41	0,41	0,33
ПС30.18.25-5А-	—"—	—"—	—"—				8,07	8,15	11,66	12,97	1,31	8,15	6,17	6,29	9,25	—"—	—"—	—"—	—"—	—"—
2ПС12.12.20-А-	—"—	0,36	0,36				0,05	0,05	0,07	0,43	—	0,41	3,71	3,78	5,56	М35 или М50	0,28	0,08	0,08	0,07
2ПС12.18.20-А-	—"—	0,65	0,66				—"—	—"—	—"—	0,73	0,66	0,05	5,37	5,48	8,05	—"—	0,42	0,13	0,13	0,11
2ПС12.24.20-А-	—"—	—"—	—"—				—"—	—"—	—"—	—"—	0,66	0,05	7,01	7,15	10,51	—"—	0,57	0,17	0,17	0,14
2ПС30.12.20-А-	—"—	1,30	1,31				0,23	0,23	0,33	1,64	1,31	0,23	8,38	8,55	12,56	—"—	0,71	0,20 или 0,22	0,20 или 0,22	0,18
2ПС30.18.20-А-	—"—	—"—	—"—				—"—	—"—	—"—	—"—	1,31	0,23	12,02	12,26	18,02	—"—	1,06	0,30 или 0,32	0,30 или 0,32	0,53
2ПС30.24.20-А-	—"—	—"—	—"—				—"—	—"—	—"—	—"—	1,31	0,23	15,66	15,97	23,48	—"—	1,42	0,40 или 0,43	0,40 или 0,43	0,36

Инв. № подл. | Подпись и дата | Взам. инв. №

1.030.1-1.5-0000000 РМ

Лист 6

Марка изделия (панели)	Код изделия	Сортовой прокат обыкновенного качества, кг											Металлоизделия прочие, изготовленные из стали (металлы), кг			Бетон тяжелый		Портландцемент М400, т		Инертные заполнители, м³	
		Сталь арматурная по классам								В т.ч. по укрупненному сортаменту						Класс по прочности на сжатие	Расход, м³	Код материала 573112		Код материала	
		А-I ГОСТ 5781-82*		Ас-II ГОСТ 5781-82*		А-III ГОСТ 5781-82*		Итого		Мелкосортная	Катанка		Проволока класса Вр-I ГОСТ 6727-80					По серии	С учетом $K_{отх}$ = 1,006	Код материала 571140	Песок естественный
		Код материала																			
		093002		093003			093004			093000	093300	093400	121400								
		По серии	С учетом $K_{отх}$ = 1,01	По серии	С учетом $K_{отх}$ = 1,01	Приведенная $K_{А-I}$ = 1,21	По серии	С учетом $K_{отх}$ = 1,01	Приведенная $K_{А-I}$ = 1,43	Приведенная $K_{А-I}$	С учетом $K_{отх}$ ф от 10 до 14	С учетом $K_{отх}$ от 6 до 9	По серии	С учетом $K_{отх}$ = 1,02	Приведенная $K_{А-I}$ = 1,147					$K_{ин}$ = 0,25
2ПС 6.12.2,0-А-	583100	0,36	0,36				0,05	0,05	0,07	0,43	—	0,41	1,95	1,99	2,92	М35 ШПУ М50	0,14	0,04	0,04	0,04	
2ПС 6.18.2,0-А-	—"—	—"—	—"—				—"—	—"—	—"—	—"—	—	0,41	2,76	2,82	4,14	—"—	0,21	0,06	0,06	0,05	
2ПС 6.24.2,0-А-	—"—	—"—	—"—				—"—	—"—	—"—	—"—	—	0,41	3,62	3,69	5,43	—"—	0,28	0,08	0,08	0,07	
2ПС 15.12.2,0-А-	—"—	—"—	—"—				—"—	—"—	—"—	—"—	—	0,41	3,32	3,39	4,98	—"—	0,35	0,11	0,11	0,09	
2ПС 15.18.2,0-А-	—"—	0,65	0,66				—"—	—"—	—"—	0,73	0,66	0,05	6,20	6,32	9,30	—"—	0,53	0,15 ШПУ 0,16	0,15 ШПУ 0,16	0,13	
2ПС 15.24.2,0-А-	—"—	—"—	—"—				—"—	—"—	—"—	—"—	—"—	—"—	8,11	8,27	12,16	—"—	0,71	0,20 ШПУ 0,21	0,20 ШПУ 0,21	0,18	
2ПС 8.12.2,0-А-	—"—	0,36	0,36				—"—	—"—	—"—	0,43	—	0,41	3,15	8,31	12,22	—"—	0,20	0,06	0,06	0,05	
2ПС 8.18.2,0-А-	—"—	—"—	—"—				—"—	—"—	—"—	—"—	—	—"—	4,57	4,66	6,85	—"—	0,30	0,09	0,09	0,08	
2ПС 8.24.2,0-А-	—"—	0,65	0,66				—"—	—"—	—"—	0,73	0,66	0,05	6,02	6,14	9,03	—"—	0,40	0,11	0,11	0,10	
2ПС 11.12.2,0-А-	—"—	0,36	0,36				—"—	—"—	—"—	0,43	—	0,41	3,45	3,52	5,17	—"—	0,26	0,07	0,07	0,07	
2ПС 11.18.2,0-А-	—"—	0,65	0,66				—"—	—"—	—"—	0,73	0,66	0,05	4,99	5,09	7,48	—"—	0,39	0,11 ШПУ 0,12	0,11 ШПУ 0,12	0,10	
2ПС 11.24.2,0-А-	—"—	—"—	—"—				—"—	—"—	—"—	—"—	—"—	—"—	6,56	6,69	9,84	—"—	0,52	0,16	0,16	0,13	
2ПС 17.12.2,0-А-	—"—	0,72	0,73				0,10	0,10	0,14	0,87	—	0,83	5,06	5,16	7,59	—"—	0,41	0,12	0,12	0,10	
2ПС 17.18.2,0-А-	—"—	—"—	—"—				—"—	—"—	—"—	—"—	—	—"—	7,30	7,45	10,95	—"—	0,62	0,18	0,18	0,16	
2ПС 17.24.2,0-А-	—"—	1,30	1,31				—"—	—"—	—"—	1,45	1,31	0,10	10,43	10,64	15,64	—"—	0,83	0,24	0,24	0,21	
2ПС 20.12.2,0-А-	—"—	0,72	0,73				—"—	—"—	—"—	0,87	—	0,83	5,46	5,57	8,19	—"—	0,47	0,14	0,14	0,12	
2ПС 20.18.2,0-А-	—"—	1,30	1,31				—"—	—"—	—"—	1,45	1,31	0,10	7,86	8,02	11,79	—"—	0,71	0,20 ШПУ 0,22	0,20 ШПУ 0,22	0,18	
2ПС 20.24.2,0-А-	—"—	—"—	—"—				—"—	—"—	—"—	—"—	—"—	—"—	11,15	11,37	16,72	—"—	0,95	0,27 ШПУ 0,29	0,27 ШПУ 0,29	0,24	
2ПС 12.12.2,5-А-	—"—	0,36	0,36				0,05	0,05	0,07	0,43	—	0,41	3,88	3,96	5,82	М50	0,35	0,11	0,11	0,09	
2ПС 12.18.2,5-А-	—"—	0,65	0,66				—"—	—"—	—"—	0,73	0,66	0,05	5,60	5,71	8,40	—"—	0,53	0,16	0,16	0,13	
2ПС 12.24.2,5-А-	—"—	—"—	—"—				—"—	—"—	—"—	—"—	—"—	—"—	7,30	7,45	10,95	—"—	0,71	0,22	0,22	0,15	
2ПС 30.12.2,5-А-	—"—	1,30	1,31				0,27	0,27	0,39	1,70	1,31	0,27	8,68	8,85	13,01	—"—	0,88	0,27	0,27	0,22	
2ПС 30.18.2,5-А-	—"—	—"—	—"—				—"—	—"—	—"—	—"—	—"—	—"—	12,44	12,69	18,65	—"—	1,33	0,41	0,41	0,33	
2ПС 30.24.2,5-А-	—"—			1,30	1,31	1,59	—"—	—"—	—"—	1,98	—"—	—"—	16,20	16,52	24,29	—"—	1,78	0,54	0,54	0,45	

1.030.1-1.5 0000000 РМ

Лист 7

21851 25

Марка изделия (панели)	Код изделия	Сортовой прокат обыкновенного качества, кг										Металлоизделия промышленного назначения (метизы), кг	Бетон ячеистый		Портланд-цемент М 400, т		Инертные заполнители, м³
		Сталь арматурная по классам				в т.ч. по укрепленному сортаменту											
		А-I ГОСТ 5781-82*		Ас-II ГОСТ 5781-82*		А-III ГОСТ 5781-82*	Итого	мелкосортная	катанка	проволока класса Вр-I ГОСТ 6727-80			Класс по прочности на сжатие	Расход, м³	Код материала 573112		Песок естественный
		Код материала															
		093002		093003			093004			093000	093300	093400	121400						Код 571140
		по серии	с учетом $K_{отх}$=1,01	по серии	с учетом $K_{отх}$=1,01	приведенная к А-I $K_{А-I}$=1,21	по серии	с учетом $K_{отх}$=1,01	приведенная к А-I $K_{А-I}$=1,43	приведенной к А-I	с учетом $K_{отх}$ ф от 10 до 19	ф от 6 до 9	по серии	с учетом $K_{отх}$=1,02	приведенная к А-I $K_{А-I}$=1,47			по серии	с учетом $K_{отх}$=1,006	Кин-0,25
2ПС6.12.25-А-	583100	0,36	0,36				0,05	0,05	0,07	0,43	—	0,41	2,02	2,06	3,03	М50	0,17	0,05	0,05	0,04
2ПС6.18.25-А-	—//—	—//—	—//—				—//—	—//—	—//—	—//—	—	—//—	2,90	2,96	4,35	—//—	0,26	0,08	0,08	0,07
2ПС6.24.25-А-	—//—	—//—	—//—				—//—	—//—	—//—	—//—	—	—//—	3,80	3,88	5,70	—//—	0,36	0,11	0,11	0,09
2ПС15.12.25-А-	—//—	—//—	—//—				—//—	—//—	—//—	—//—	—	—//—	4,50	4,59	6,75	—//—	0,44	0,13	0,14	0,11
2ПС15.18.25-А-	—//—	0,65	0,66				—//—	—//—	—//—	0,73	0,66	0,05	5,45	5,56	8,17	—//—	0,67	0,20	0,21	0,17
2ПС15.24.25-А-	—//—	—//—	—//—				—//—	—//—	—//—	—//—	—//—	—//—	8,44	8,61	12,65	—//—	0,92	0,28	0,28	0,25
2ПС9.12.25-А-	—//—	0,36	0,36				—//—	—//—	—//—	0,43	—	0,41	3,28	3,34	4,92	—//—	0,26	0,08	0,08	0,07
2ПС9.18.25-А-	—//—	0,65	0,66				—//—	—//—	—//—	0,73	0,66	0,05	4,74	4,83	7,11	—//—	0,39	0,12	0,12	0,10
2ПС9.24.25-А-	—//—	—//—	—//—				—//—	—//—	—//—	—//—	—//—	—//—	6,24	6,36	9,36	—//—	0,53	0,16	0,16	0,13
2ПС11.12.25-А-	—//—	0,36	0,36				—//—	—//—	—//—	0,43	—	0,41	3,79	3,87	5,68	—//—	0,33	0,10	0,10	0,08
2ПС11.18.25-А-	—//—	0,65	0,66				—//—	—//—	—//—	0,73	0,66	0,05	5,46	5,57	8,19	—//—	0,50	0,15	0,15	0,13
2ПС11.24.25-А-	—//—	—//—	—//—				—//—	—//—	—//—	—//—	—//—	—//—	7,16	7,30	10,74	—//—	0,67	0,20	0,21	0,17
2ПС18.12.25-А-	—//—	0,72	0,73				0,10	0,10	0,14	0,87	—	0,83	5,36	5,43	7,98	—//—	0,53	0,16	0,16	0,13
2ПС18.18.25-А-	—//—	1,30	1,31				—//—	—//—	—//—	1,38	1,31	0,10	7,72	7,87	11,58	—//—	0,80	0,24	0,25	0,20
2ПС18.24.25-А-	—//—	—//—	—//—				—//—	—//—	—//—	—//—	—//—	—//—	10,07	10,27	15,10	—//—	1,07	0,33	0,33	0,27
2ПС20.12.25-А-	—//—	0,72	0,73				—//—	—//—	—//—	0,80	—	0,83	5,86	5,98	8,79	—//—	0,60	0,18	0,18	0,15
2ПС20.18.25-А-	—//—	1,30	1,31				—//—	—//—	—//—	1,38	1,31	0,10	8,42	8,59	12,62	—//—	0,91	0,28	0,28	0,23
2ПС20.24.25-А-	—//—	—//—	—//—				—//—	—//—	—//—	—//—	—//—	—//—	10,97	11,19	16,45	—//—	1,21	0,37	0,37	0,30

Инв. № подл. | Подп. и дата | Взам. инв. №

1.030.1-1.5-00 00 000 ПМ

https://zavodjbi.com/

Поз.	Обозначение	Марка изделия	Количество закладных изделий на панель толщиной 160 мм по схеме																											Примечание
			31	32	33	34	36	37	38	39	41	42	43	44	45	47	48	49	50	51	53	54	55	56						
1	1.030.1-1.5-00 00 130	М 20	2	4	4	2	2	4	4	4	2	4	4	4	4	2	4	4	4	4	2	2	2	4						
2	140	М 21					5	5	10	5	4	4	4	8	4	3	3	3	6	3		2	2	4						
3	150	М 22				2				2					2					2										
4	160	М 23		2	1							2	1				2	1												

Поз.	Обозначение	Марка изделия	Количество закладных изделий на панель толщиной 200 и 250 мм по схеме																											Примечание
			31	32	33	34	36	37	38	39	41	42	43	44	45	47	48	49	50	51	53	54	55	56	57	58	59	60	72	73	
1	1.030.1-1.1-3-30-01	М2	2	4	4	2	2	4	4	4	2	4	4	4	4	2	4	4	4	4	2	2	2	4	2	1	2	1	1	1	
2	-36-01	М9					5	5	10	5	4	4	4	8	4	3	3	3	6	3		2	2	4							
3	-34-01	М14				2				2					2					2											
4	-33-01	М6		2	1							2	1				2	1													
6	-35-01	М11																							4	4	4	4	2	2	

Схемы расположения закладных изделий в панелях см. докум. 1.030.1-1.0-2-0100 и 1.030.1-1.0-3-0100

Зав.отд.	Снилянский		
Н.контр.	Гадаева		
ГИП	Рудаков		
Вед.инж.	Иванова		
Ст.инж.	Двинянинов		

1.030.1-1.5-0000 000 СЗ

Спецификация закладных изделий на панель по схеме

Стадия	Лист	Листов
Р		1

ЦНИИПРОМЗДАНИЙ

21851 27

Формат	Зона	Поз.	Обозначение	Наименование	Кол.	Примечание
				Документация		
А3			1.030.1-1.5-01 00 000 СБ	Сборочный чертеж		
А3			1.030.1-1.5-00 00 000 Д1	Узлы опалубочные		
А3			1.030.1-1.5-00 00 000 РС	Ведомость расхода		
				стали на элемент		
А3			1.030.1-1.5-00 00 000 ПЗ	Пояснительная		
				записка		
			Переменные данные	для исполнений:		
				1.030.1-1.5-01 00 000		
				ПС 60.9.1,6-1Я-		
				Сборочные единицы		
А4		1	1.030.1-1.5-01 01 000	Каркас пространств.		
				КП 60.9.1,6-1	1	
				Материалы		
		2		Бетон ячеистый М35		0,85 м³
				1.030.1-1.5-01 00 000-01		
				ПС 60.9.1,6-2Я		
				Сборочные единицы		
А4		1	1.030.1-1.5-01 01 000-01	Каркас пространств.		
				КП 60.9.1,6-2	1	
				Материалы		
		2		Бетон ячеистый М35		0,85 м³

Зав. отд.	Смилянский		1.030.1-1.5-01 00 000	
Н. контр.	Гадаева			
ГИП	Рудаков		Панель ПС 60.9.1,6; ПС 60.12.1,6; ПС 60.18.1,6	Стадия: Р; Лист: 1; Листов: 4
Вед. инж.	Иванова			ЦНИИПРОМЗДАНИЙ
Ст. инж.	Двинянинова			

Инв. № подл. | Подп. и дата | Взам. инв. №

Формат	Зона	Поз.	Обозначение	Наименование	Кол.	Примечание
				1.030.1-1.5-01 00 000-02		
				ПС 60.9.1,6-3Я-		
				Сборочные единицы		
А4		1	1.030.1-1.5-01 01 000-02	Каркас пространствен.		
				КП 60.9.1,6-3	1	
				Материалы		
		2		Бетон ячеистый М35		0,85 м³
				1.030.1-1.5-01 00 000-03		
				ПС 60.9.1,6-4Я-		
				Сборочные единицы		
А4		1	1.030.1-1.5-01 01 000-03	Каркас пространств. КП 60.9.1,6-4	1	
				Материалы		
		2		Бетон ячеистый М35		0,85 м³
				1.030.1-1.5-01 00 000-04		
				ПС 60.12.1,6-1Я-		
				Сборочные единицы		
А4		1	1.030.1-1.5-01 01 000-04	Каркас пространств.		
				КП 60.12.1,6-1	1	
				Материалы		
		2		Бетон ячеистый М35		1,13 м³
				1.030.1-1.5-01 00 000-05		
				ПС 60.12.1,6-2Я-		
				Сборочные единицы		
А4		1	1.030.1-1.5-01 01 000-05	Каркас пространств.		
				КП 60.12.1,6-2	1	
				Материалы		
		2		Бетон ячеистый М35		1,13 м³

Инв. № подл. | Подпись и дата | Взам. инв. №

1.030.1-1.5-01 00 000 — Лист 2

Формат	Зона	Поз.	Обозначение	Наименование	Кол.	Примечание
				1.030.1-1.5-01 00 000-06		
				ПС 60.12.1.6-3Я-		
				Сборочные единицы		
				Каркас пространственн.		
А4		1	1.030.1-1.5-01 01 000-06	КП 60.12.1.6-3	1	
				Материалы		
		2		Бетон ячеистый М35		1,13 м³
				1.030.1-1.5-01 00 000-07		
				ПС 60.12.1.6-4Я-		
				Сборочные единицы		
А4		1	1.030.1-1.5-01 01 000-07	Каркас пространственный		
				КП 60.12.1.6-4	1	
				Материалы		
		2		Бетон ячеистый М35		1,13 м³
				1.030.1-1.5-01 00 000-08		
				ПС 60.18.1.6-1Я-		
				Сборочные единицы		
		1	1.030.1-1.5-01 01 000-08	Каркас пространств.		
				КП 60.18.1.6-1	1	
				Материалы		
		2		Бетон ячеистый М35		1,71 м³
				1.030.1-1.5-01 00 000-09		
				ПС 60.18.1.6-2Я-		
				Сборочные единицы		
		1	1.030.1-1.5 01 01 000-09	Каркас пространственн.		
				КП 60.18.1.6-2	1	

Формат	Зона	Поз.	Обозначение	Наименование	Кол.	Примечание
				Материалы		
		2		Ячеистый бетон М35		1,71 м³
				1.030.1-1.5-01 00 000-10		
				ПС 60.18.1.6-3Я-		
				Сборочные единицы		
А4		1	1.030.1-1.5-01 01 000-10	Каркас пространств.		
				КП 60.18.1.6-3	1	
				Материалы		
		2		Бетон ячеистый М35		1,71 м³
				1.030.1-1.5-01 00 000-11		
				ПС 60.18.1.6-4Я-		
				Сборочные единицы		
А4		1	1.030.1-1.5-01 01 000-11	Каркас пространств.		
				КП 60.18.1.6-4	1	
				Материалы		
		2		Бетон ячеистый М35		1,71 м³

Инв. № подл. | Подпись и дата | Взам. инв. №

https://zavodjbi.com/

https://zavodjbi.com/

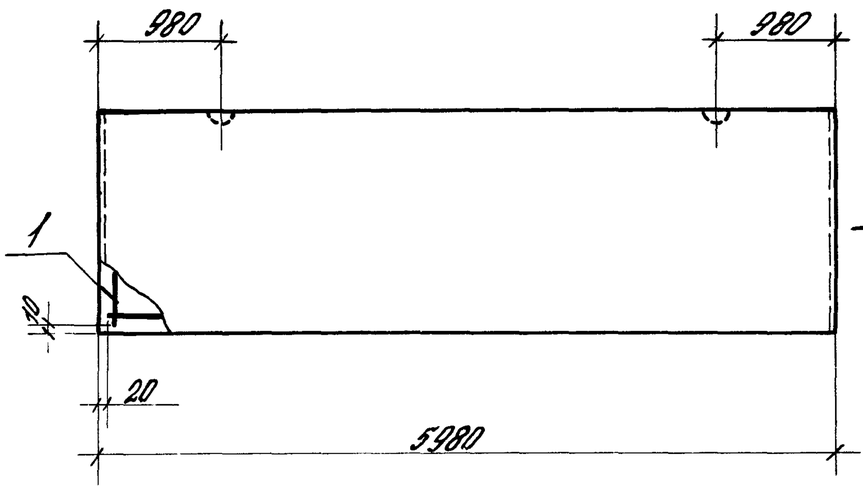

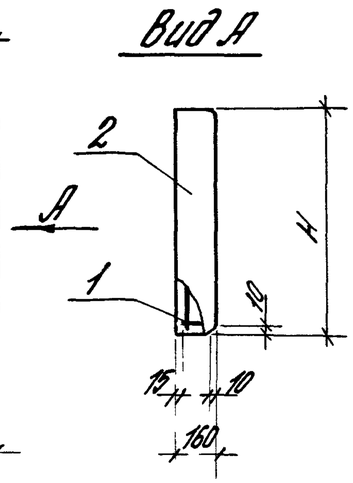

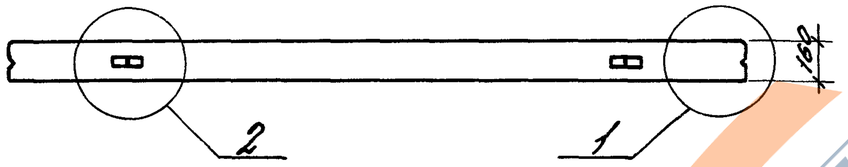

Обозначение	Марка	H, мм	Масса, т
1.030.1-1.5-01 00 000	ПС 60.9.1,6-1А-	885	0,7
-01	ПС 60.9.1,6-2А-		
-02	ПС 60.9.1,6-3А-		
-03	ПС 60.9.1,6-4А-		
-04	ПС 60.12.1,6-1А-	1185	0,9
-05	ПС 60.12.1,6-2А-		
-06	ПС 60.12.1,6-3А-		
-07	ПС 60.12.1,6-4А-		
-08	ПС 60.18.1,6-1А-	1785	1,4
-09	ПС 60.18.1,6-2А-		
-10	ПС 60.18.1,6-3А-		
-11	ПС 60.18.1,6-4А-		

Узлы 1,2 см. 1.030.1-1.5-00 00 000 Д1

Инв.№ подл. | Подп. и дата | Взам.инв.№

Зав.отд.	Смирянский		
Н.контр.	Гордеева		
ГИП	Рудаков		
Вед.инж.	Иванова		
Ст.инж.	Дворянинова		

1.030.1-1.5-01 00 000 СБ

Панель ПС 60.9.1,6; ПС 60.12.1,6; ПС 60.18.1,6. Сборочный чертеж

Стадия	Масса	Масштаб
Р	см. табл.	1:50
Лист	Листов 1	

ЦНИИПРОМЗДАНИЙ

https://zavodjbi.com/

Формат	Зона	Поз.	Обозначение	Наименование	Кол.	Примечание
				Документация		
А3			1.030.1-1.5-02 00 000 СБ	Сборочный чертеж		
А3			1.030.1-1.5-00 00 000 Д1	Узлы опалубочные		
А3			1.030.1-1.5-00 00 000 РС	Ведомость расхода		
				стали на элемент		
А3			1.030.1-1.5-00 00 000 ПЗ	Пояснительная записка		
			Переменные данные	для исполнений:		
				1.030.1-1.5-02 00 000		
				ПС 60.9.2,0-1Я-		
				Сборочные единицы		
А4		1	1.030.1-1.5-02 02 000	Каркас пространств.		
				КП 60.9.2,0-1	1	
				Материалы		
		2		Бетон ячеистый		
				М35 или М50		1,06 м³
				1.030.1-1.5-02 00 000-01		
				ПС 60.9.2,0-2Я-		
				Сборочные единицы		
А4		1	1.030.1-1.5-02 02 000-01	Каркас пространств.		
				КП 60.9.2,0-2	1	
				Материалы		
		2		Бетон ячеистый		
				М35 или М50		1,06 м³

1.030.1-1.5-02 00 000

Зав. отд.	Смилянский	
Н. контр.	Гадаева	
ГИП	Рудаков	
Вед. инж.	Иванова	
Ст. инж.	Овинянинова	

Панель ПС 60.9.2,0, ПС 60.12.2,0; ПС 60.18.2,0

Стадия	Лист	Листов
Р	1	4

ЦНИИПРОМЗДАНИЙ

Формат	Зона	Поз.	Обозначение	Наименование	Кол.	Примечание
				1.030.1-1.5-02 00 000-02		
				ПС 60.9.2,0-3Я-		
				Сборочные единицы		
А4		1	1.030.1-1.5-02 02 000-02	Каркас пространств.		
				КП 60.9.2,0-3	1	
				Материалы		
		2		Бетон ячеист. М35 или М50		1,06 м³
				1.030.1-1.5-02 00 000-03		
				ПС 60.9.2,0-4Я-		
				Сборочные единицы		
А4		1	1.030.1-1.5-02 02 000-03	Каркас пространств.		
				КП 60.9.2,0-4	1	
				Материалы		
		2		Бетон ячеистый М35		1,06 м³
				1.030.1-1.5-02 00 000-04		
				ПС 60.9.2,0-5Я-		
				Сборочные единицы		
А4		1	1.030.1-1.5-02 02 000-03	Каркас простр. КП 60.9.2,0-4	1	
				Материалы		
		2		Бетон ячеистый М50		1,06 м³
				1.030.1-1.5-02 00 000-05		
				ПС 60.12.2,0-1Я-		
				Сборочные единицы		
А4		1	1.030.1-1.5-02 02 000-04	Каркас простр. КП 60.12.2,0-1	1	
				Материалы		
		2		Бетон ячеист. М35 или М50		1,42 м³

Взам. инв. №

Подп. и дата

Инв. № подл.

1.030.1-1.5-02 00 000

Лист 2

21851 31

Формат	Зона	Поз.	Обозначение	Наименование	Кол.	Примечание
				1.030.1-1.5-02 00 000-06		
				ПС 60.12.20-2Я-		
				Сборочные единицы		
А4		1	1.030.1-1.5-02 02 000-05	Каркас простр. КП 60.12.20-2	1	
				Материалы		
		2		Бетон ячеистый		
				М35 ШПИ М50		1,42 м³
				1.030.1-1.5-02 00 000-07		
				ПС 60.12.20-3Я		
				Сборочные единицы		
А4		1	1.030.1-1.5-02 02 000-06	Каркас простр. КП 60.12.20-3	1	
				Материалы		
		2		Бетон ячеистый		
				М35 ШПИ М50		1,42 м³
				1.030.1-1.5-02 00 000-08		
				ПС 60.12.20-4Я-		
				Сборочные единицы		
А4		1	1.030.1-1.5-02 02 000-07	Каркас простр. КП 60.12.20-4	1	
				Материалы		
		2		Бетон ячеистый М35		1,42 м³
				1.030.1-1.5-02 00 000-09		
				ПС 60.12.20-5Я-		
				Сборочные единицы		
А4		1	1.030.1-1.5-02 02 000-07	Каркас пространств.		
				КП 60.12.20-4	1	
				Материалы		
		2		Бетон ячеистый М50		1,42 м³

Инв.№ подл. | Подп. и дата | Взам. инв.№

Формат	Зона	Поз.	Обозначение	Наименование	Кол.	Примечание
				1.030.1-1.5-02 00 000-10		
				ПС 60.18.20-1Я-		
				Сборочные единицы		
А4		1	1.030.1-1.5-02 02 000-08	Каркас простр. КП 60.18.20-1	1	
				Материалы		
		2		Бетон ячеист. М35 ШПИ М50		2,14 м³
				1.030.1-1.5-02 00 000-11		
				ПС 60.18.20-2Я-		
				Сборочные единицы		
А4		1	1.030.1-1.5-02 02 000-09	Каркас простр. КП 60.18.20-2	1	
				Материалы		
		2		Бетон ячеист. М35 ШПИ М50		2,14 м³
				1.030.1-1.5-02 00 000-12		
				ПС 60.18.20-3Я-		
				Сборочные единицы		
А4		1	1.030.1-1.5-02 02 000-10	Каркас простр. КП 60.18.20-3	1	
				Материалы		
		2		Бетон ячеист. М35 ШПИ М50		2,14 м³
				1.030.1-1.5-02 00 000-13		
				ПС 60.18.20-4Я-		
				Сборочные единицы		
А4		1	1.030.1-1.5-02 02 000-11	Каркас простр. КП 60.18.20-4	1	
				Материалы		
		2		Бетон ячеистый М35		2,14 м³
				1.030.1-1.5-02 00 000-14		
				ПС 60.18.20-5Я-		
				Сборочные единицы		
А4		1	1.030.1-1.5-02 02 000-11	Каркас простр. КП 60.18.20-4	1	
				Материалы		
		2		Бетон ячеистый М50		2,14 м³

Инв.№ подл. | Подп. и дата | Взам. инв.№

https://zavodjbi.com/

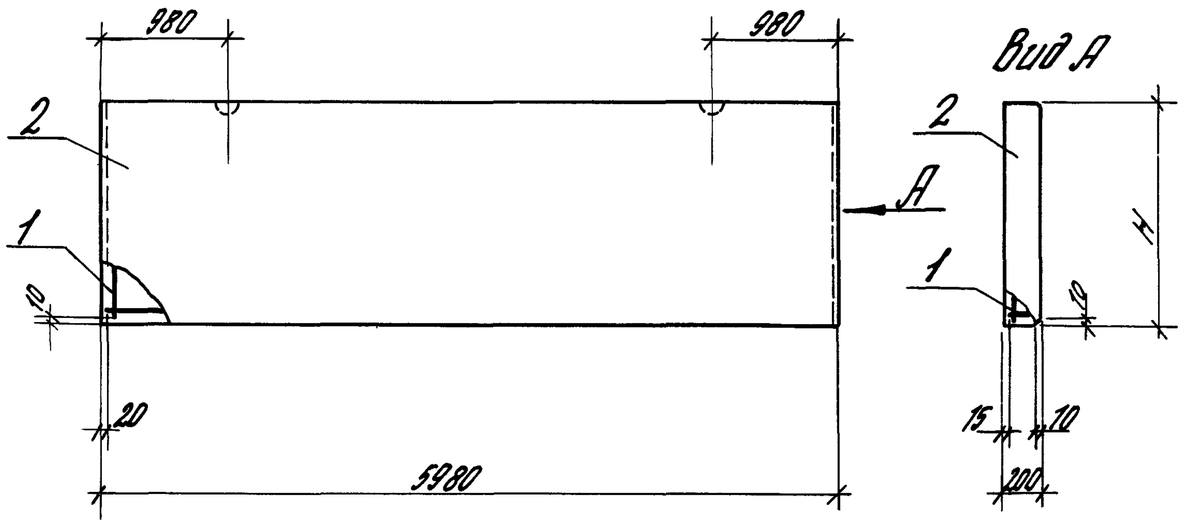

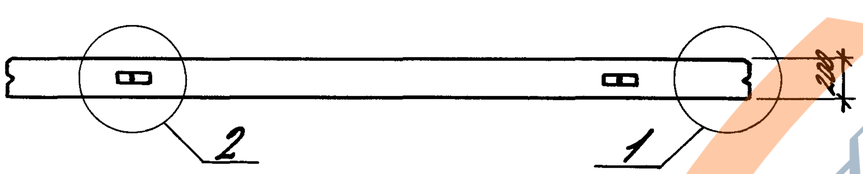

Узлы 1, 2 см. 1.030.1-1.5-00.00.000Д1

Обозначение	Марка	Н, мм	Масса, т
1.030.1-1.5-02.00.000	ПС 60.9.2,0-1А-	885	0,9-1,0
-01	ПС 60.9.2,0-2А-		
-02	ПС 60.9.2,0-3А-		
-03	ПС 60.9.2,0-4А-		
-04	ПС 60.9.2,0-5А-		
-05	ПС 60.12.2,0-1А-	1185	1,2-1,4
-06	ПС 60.12.2,0-2А-		
-07	ПС 60.12.2,0-3А-		
-08	ПС 60.12.2,0-4А-		
-09	ПС 60.12.2,0-5А-		
-10	ПС 60.18.2,0-1А-	1785	1,8-2,1
-11	ПС 60.18.2,0-2А-		
-12	ПС 60.18.2,0-3А-		
-13	ПС 60.18.2,0-4А-		
-14	ПС 60.18.2,0-5А-		

Зав.отд.	Смушкинский		
Н.контр.	Гордеева		
ГИП	Дудаков		
Вед.инж.	Иванова		
Ст.инж.	Ашихмина		

1.030.1-1.5-02.00.000 СБ

Панель ПС 60.9.2,0; ПС 60.12.2,0; ПС 60.18.2,0. Сборочный чертеж

Стадия	Масса	Масштаб
Р	См. табл.	1:50
Лист	Листов 1	

ЦНИИПРОМЗДАНИЙ

https://zavodjbi.com/

Формат	Зона	Поз	Обозначение	Наименование	Кол.	Примечание
				Документация		
А5			1.030.1-1.5-03 00 000 СБ	Сборочный чертеж		
А3			1.030.1-1.5-00 00 000 Д1	Узлы опалубочные		
А3			1.030.1-1.5-00 00 000 РС	Ведомость расхода		
				стали на элемент		
А3			1.030.1-1.5-00 00 000 ПЗ	Пояснительная		
				записка		
			Переменные данные	для исполнений		
				1.030.1-1.5-03 00 000		
				ПС 60.9.2,5-2Я-		
				Сборочные единицы		
А4		1	1.030.1-1.5-03 03 000	Каркас пространств.		
				КП 60.9.2,5-2	1	
				Материалы		
		2		Бетон ячеистый М50		1,33 м³
				1.030.1-1.5-03 00 000-01		
				ПС 60.9.2,5-3Я-		
				Сборочные единицы		
А4		1	1.030.1-1.5-03 03 000-01	Каркас пространств.		
				КП 60.9.2,5-3	1	
				Материалы		
		2		Бетон ячеистый М50		1,33 м³

Взам. инв. № | Подп. и дата | Инв. № подл.

1.030.1-1.5-03 00 000

Зав. отд.	Смилянский	
Н. контр.	Гадаева	
ГИП	Рудаков	
Вед. инж.	Иванова	
Ст. инж.	Двинянинова	

Панель
ПС 60.9.2,5; ПС 60.12.2,5;
ПС 60.18.2,5

Стадия	Лист	Листов
Р	1	4

ЦНИИПРОМЗДАНИЙ

Формат	Зона	Поз.	Обозначение	Наименование	Кол.	Примечание
				1.030.1-1.5-03 00 000-02		
				ПС 60.9.2,5-4Я-		
				Сборочные единицы		
А4		1	1.030.1-1.5-03 03 000-02	Каркас пространств.		
				КП 60.9.2,5-4	1	
				Материалы		
		2		Бетон ячеистый М50		1,33 м³
				1.030.1-1.5-03 00 000-03		
				ПС 60.9.2,5-5Я-		
				Сборочные единицы		
А4		1	1.030.1-1.5-03 03 000-03	Каркас пространств.		
				КП 60.9.2,5-5	1	
				Материалы		
		2		Бетон ячеистый М50		1,33 м³
				1.030.1-1.5-03 00 000-04		
				ПС 60.12.2,5-2Я		
				Сборочные единицы		
А4		1	1.030.1-1.5-03 03 000-04	Каркас пространств.		
				КП 60.12.2,5-2	1	
				Материалы		
		2		Бетон ячеистый М50		1,77 м³
				1.030.1-1.5-03 00 000-05		
				ПС 60.12.2,5-3Я-		
				Сборочные единицы		
А4		1	1.030.1-1.5-03 03 000-05	Каркас пространств.		
				КП 60.12.2,5-3	1	

Взам. инв. № | Подп. и дата | Инв. № подл.

1.030.1-1.5-03 00 000

Лист 2

Формат	Зона	Поз.	Обозначение	Наименование	Кол.	Примечание
				Материалы		
		2		Бетон ячеистый М50		1,77м³
				1.030.1-1.5-03 00 000-06		
				ПС 60.12.2,5-4Я-		
				Сборочные единицы		
А4		1	1.030.1-1.5-03 03 000-06	Каркас пространств.		
				КП 60.12.2,5-4	1	
				Материалы		
		2		Бетон ячеистый М50		1,77м³
				1.030.1-1.5-03 00 000-07		
				ПС 60.12.2,5-5Я-		
				Сборочные единицы		
А4		1	1.030.1-1.5-03 03 000-07	Каркас пространств.		
				КП 60.12.2,5-5	1	
				Материалы		
		2		Бетон ячеистый М50		1,77м³
				1.030.1-1.5-03 00 000-08		
				ПС 60.18.2,5-2Я-		
				Сборочные единицы		
А4		1	1.030.1-1.5-03 03 000-08	Каркас пространств.		
				КП 60.18.2,5-2	1	
				Материалы		
				Бетон ячеистый М50		2,68м³

Формат	Зона	Поз.	Обозначение	Наименование	Кол.	Примечание
				1.030.1-1.5-03 00 000-09		
				ПС 60.18.2,5-3Я-		
				Сборочные единицы		
А4		1	1.030.1-1.5-03 03 000-09	Каркас пространств.		
				КП 60.18.2,5-3	1	
				Материалы		
		2		Бетон ячеистый М50		2,68м³
				1.030.1-1.5-03 00 000-10		
				ПС 60.18.2,5-4Я-		
				Сборочные единицы		
А4		1	1.030.1-1.5-03 03 000-10	Каркас пространств.		
				КП 60.18.2,5-4	1	
				Материалы		
		2		Бетон ячеистый М50		2,68м³
				1.030.1-1.5-03 00 000-11		
				ПС 60.18.2,5-5Я-		
				Сборочные единицы		
А4		1	1.030.1-1.5-03 03 000-11	Каркас пространств.		
				КП 60.18.2,5-5	1	
				Материалы		
		2		Бетон ячеистый М50		2,68м³

Инв.№ подл. | Подп. и дата | Взам.инв.№

https://zavodjbi.com/

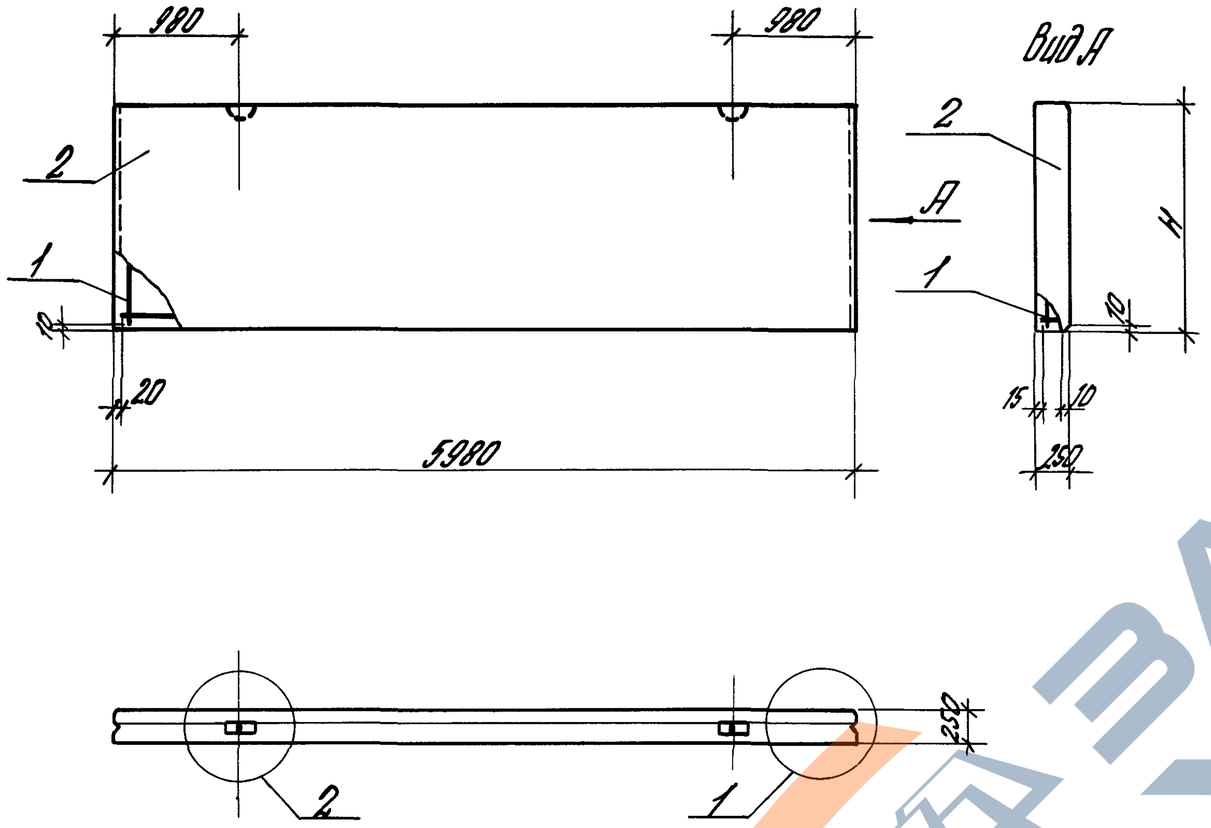

Обозначение	Марка	H, мм	Масса, т
1.030.1-1.5-03 00 000	ПС 60.9. 2,5-2А-	885	1,3
-01	ПС 60.9. 2,5-3А-		
-02	ПС 60.9. 2,5-4А-		
-03	ПС 60.9. 2,5-5А-		
-04	ПС 60. 12. 2,5-2А-	1185	1,7
-05	ПС 60. 12. 2,5-3А-		
-06	ПС 60. 12. 2,5-4А-		
-07	ПС 60. 12. 2,5-5А-		
-08	ПС 60. 18. 2,5-2А-	1785	2,6
-09	ПС 60. 18. 2,5. 3А-		
-10	ПС 60. 18. 2,5-4А-		
-11	ПС 60. 18. 2,5-5А-		

Узлы 1,2 см. 1.030.1-1.5-00 00 000Д1

Зав. отд.	Смилянский		
Н. контр.	Гадаева		
ГИП	Рудаков		
Вед. инж.	Иванова		
Ст. инж.	Двинянинов		

1.030.1-1.5-03 00 000СБ

Панель ПС 60.9.2,5; ПС 60.12.2,5; ПС 60.18.2,5. Сборочный чертеж

Стадия	Масса	Масштаб
Р	См. табл.	1:50
Лист	Листов 1	

ЦНИИПРОМЗДАНИЙ

Инв. № подл. | Подп. и дата | Взам. инв. №

Формат	Зона	Поз.	Обозначение	Наименование	Кол.	Примечание
				Документация		
А3			1.030.1-1.5-04 00 000 СБ	Сборочный чертеж		
А3			1.030.1-1.5-00 00 000 Д1	Узлы опалубочные		
А3			1.030.1-1.5-00 00 000 РС	Ведомость расхода		
				стали на элемент		
А3			1.030.1-1.5-00 00 000 ПЗ	Пояснительная записка		
			Переменные данные	для исполнений:		
				1.030.1-1.5-04 00 000, -01		
				ПС 62.9. 1,6-1А-1.		
				ПС 62.9. 1,6-1А-2.		
				Сборочные единицы		
А4		1	1.030.1-15-04 04 000	Каркас пространств.		
				КП 62.9. 1,6-1	1	
				Материалы		
		2		Бетон ячеистый М35		0,88 м³
				1.030.1-1.5-04 00 000-02,-03		
				ПС 62.9. 1,6-2А-1.		
				ПС 62.9. 1,6-2А-2.		
				Сборочные единицы		
А4		1	1.030.1-1.5-04 04 000-01	Каркас пространств.		
				КП 62.9. 1,6-2	1	
				Материалы		
		2		Бетон ячеистый М35		0,88 м³

			1.030.1-1.5-04 00 000
Гв. отд.	Смилянский		Панель ПС 62.9.1,6; ПС 62.12.1,6; ПС 62.18.1,6
Контр.	Гадаева		
ИП	Рудаков		
Д. инж.	Иванова		
Инж.	Двинянинова		

Стадия	Лист	Листов
Р	1	4

ЦНИИПРОМЗДАНИЙ

Формат	Зона	Поз.	Обозначение	Наименование	Кол.	Примечание
				1.030.1-1.5-04 00 000-04,-05		
				ПС 62.9. 1,6-3А-1.		
				ПС 62.9. 1,6-3А-2.		
				Сборочные единицы		
А4		1	1.030.1-1.5-04 04 000-02	Каркас пространств.		
				КП 62.9. 1,6-3	1	
				Материалы		
		2		Бетон ячеистый М35		0,88 м³
				1.030.1-1.5-04 00 000-06,-07		
				ПС 62.9. 1,6-4А-1		
				ПС 62.9. 1,6-4А-2		
				Сборочные единицы		
				Каркас пространств.		
А4		1	1.030.1-1.5-04 04 000-03	КП 62.9. 1,6-4	1	
				Материалы		
		2		Бетон ячеистый М35		0,88 м³
				1.030.1-1.5-04 00 000-08,-09		
				ПС 62.12.1,6-1А-1		
				ПС 62.12.1,6-2А-2		
				Сборочные единицы		
А4		1	1.030.1-1.5-04 04 000-04	Каркас пространств.		
				КП 62.12.1,6-1	1	
				Материалы		
		2		Бетон ячеистый М35		1,17 м³

Взам. инв. №

Подп. и дата

Инв. № подл.

1.030.1-1.5-04 00 000

Лист 2

21851 37

https://zavodjbi.com/

Формат	Зона	Поз.	Обозначение	Наименование	Кол.	Примечание
				1.030.1-1.5-04 00 000-10,-11		
				ПС 62.12.1,6-2А-1.		
				ПС 62.12.1,6-2А-2.		
				Сборочные единицы		
А4		1	1.030.1-1.5-04 04 000-05	Каркас пространственн.		
				КП 62.12.1,6-2	1	
				Материалы		
		2		Ячеистый бетон М35		1,17м³
				1.030.1-1.5-04 00 000-12,-13		
				ПС 62.12.1,6-3А-1.		
				ПС 62.12.1,6-3А-2.		
				Сборочные единицы		
А4		1	1.030.1-1.5-04 04 000-06	Каркас пространственный		
				КП 62.12.1,6-3	1	
				Материалы		
		2		Ячеистый бетон М35		1,17м³
				1.030.1-1.5-04 00 000-14,-15		
				ПС 62.12.1,6-4А-1.		
				ПС 62.12.1,6-4А-2.		
				Сборочные единицы		
А4		1		Каркас пространств.		
			1.030.1-1.5-04 04 000-07	КП 62.12.1,6-4	1	
				Материалы		
		2		Бетон ячеистый М35		1,17м³

Инв.№ подл. | Подпись и дата | Взам.инв.№

Формат	Зона	Поз.	Обозначение	Наименование	Кол.	Примечание
				1.030.1-1.5-04 00 000-16,-17		
				ПС 62.18.1,6-1А-1.		
				ПС 62.18.1,6-1А-2.		
				Сборочные единицы		
А4		1	1.030.1-1.5-04 04 000-08	Каркас пространств. КП 62.18.1,6-1	1	
				Материалы		
		2		Бетон ячеистый М35		1,17м³
				1.030.1-1.5-04 00 000-18,-19		
				ПС 62.18.1,6-2А-1.		
				ПС 62.18.1,6-2А-2.		
				Сборочные единицы		
А4		1	1.030.1-1.5-04 04 000-09	Каркас пространств. КП 62.18.1,6-2	1	
				Материалы		
		2		Бетон ячеистый М35		1,17м³
				1.030.1-1.5-04 00 000-20,-21		
				ПС 62.18.1,6-3А-1.		
				ПС 62.18.1,6-3А-2.		
				Сборочные единицы		
А4		1	1.030.1-1.5-04 04 000-10	Каркас пространств. КП 62.18.1,6-3	1	
				Материалы		
		2		Бетон ячеистый М35		1,17м³
				1.030.1-1.5-04 00 000-22,-23		
				ПС 62.18.1,6-4А-1.		
				ПС 62.18.1,6-4А-2.		
				Сборочные единицы		
А4		1	1.030.1-1.5-04 04 000-11	Каркас пространств. КП 62.18.1,6-4	1	
				Материалы		
				Бетон ячеистый М35		1,17м³

Инв.№ подл. | Подпись и дата | Взам.инв.№

https://zavodjbi.com/

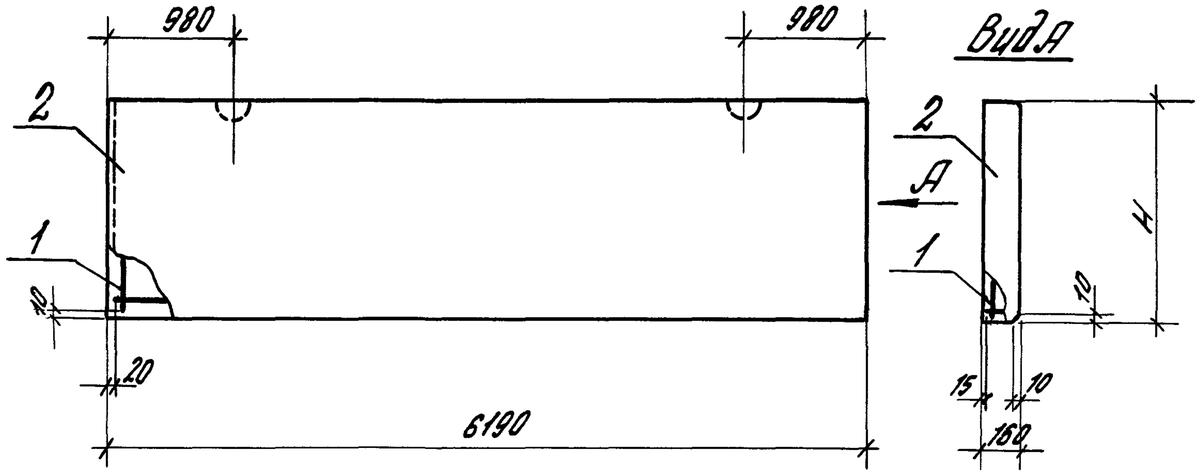

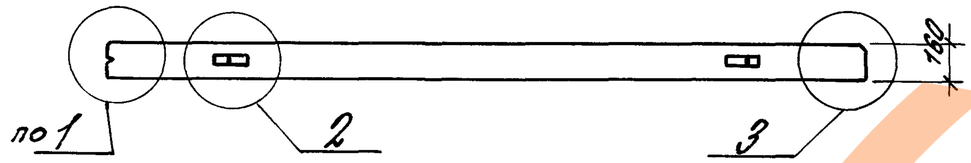

1. Узлы 1, 2, 3 см. 1.030.1-1.5-00 00 000 Д1.
2. На чертеже изображена панель прямой марки (ПС 62...-1.). Панели с исполнением 2 (ПС 62...-2.) - зеркальны чертежу.

Обозначение	Марка	H, мм	Масса, т
1.030.1-1.5-04 00 000	ПС 62.9.1,6-1А-1.	885	0,7
-01	ПС 62.9.1,6-1А-2.		
-02	ПС 62.9.1,6-2А-1.		
-03	ПС 62.9.1,6-2А-2.		
-04	ПС 62.9.1,6-3А-1.		
-05	ПС 62.9.1,6-3А-2.		
-06	ПС 62.9.1,6-4А-1.		
-07	ПС 62.9.1,6-4А-2.		
-08	ПС 62.12.1,6-1А-1.	1185	1,0
-09	ПС 62.12.1,6-1А-2.		
-10	ПС 62.12.1,6-2А-1.		
-11	ПС 62.12.1,6-2А-2.		
-12	ПС 62.12.1,6-3А-1.		
-13	ПС 62.12.1,6-3А-2.		
-14	ПС 62.12.1,6-4А-1.		
-15	ПС 62.12.1,6-4А-2.		
-16	ПС 62.18.1,6-1А-1.	1785	1,5
-17	ПС 62.18.1,6-1А-2.		
-18	ПС 62.18.1,6-2А-1.		
-19	ПС 62.18.1,6-2А-2.		
-20	ПС 62.18.1,6-3А-1.		
-21	ПС 62.18.1,6-3А-2.		
-22	ПС 62.18.1,6-4А-1.		
-23	ПС 62.18.1,6-4А-2.		

Зав.отд.	Смирянский		
Н.контр.	Гордеева		
ГИП	Рудаков		
Вед.инж.	Иванова		
Ст.инж.	Двинянинова		

1.030.1-1.5-04 00 000 СБ

Панель ПС 62.9.1,6; ПС 62.12.1,6; ПС 62.18.1,6. Сборочный чертеж

Стадия	Масса	Масшт.
Р	см. табл.	1:50
Лист	Листов 1	

ЦНИИПРОМЗДАНИЙ

Формат	Зона	Поз.	Обозначение	Наименование	Кол.	Примечание
				Документация		
А3			1.030.1-1.5-05 00 000 СБ	Сборочный чертеж		
А3			1.030.1-1.5-00 00 000 Д1	Узлы опалубочные		
А3			1.030.1-1.5-00 00 000 ДС	Ведомость расхода стали на элемент		
А3			1.030.1-1.5-00 00 000 ПЗ	Пояснительная записка		
				Переменные данные для исполнений		
				1.030.1-1.5-05 00 000 ; -01		
				ПС 62.9.2,0-1А-1.		
				ПС 62.9.2,0-1А-2.		
				Сборочные единицы		
А4		1	1.030.1-1.5-05 05 000	Каркас пространств.		
				КП 62.9.2,0-1	1	
		2		Материалы		
				Бетон ячеистый М35 или М50		1,10 м³
				1.030.1-1.5-05 00 000-02, -03		
				ПС 62.9.2,0-2А-1.		
				ПС 62.9.2,0-2А-2.		
				Сборочные единицы		
А4		1	1.030.1-1.5-05 05 000-01	Каркас пространств.		
				КП 62.9.2.0-2	1	
				Материалы		
				Бетон ячеист. М35 или М50		1,10 м³

Инв.№ подл. | Подп. и дата | Взам.инв.№

Зав.отд.	Смилянский		
Н.контр.	Годлева		
ГИП	Рудаков		
Вед.инж.	Иванова		
Ст.инж.	Овинникова		

1.030.1-1.5-05 00 000

Панель ПС 62.9.2,0;
ПС 62.12.2,0;
ПС 62.18.2,0

Стадия	Лист	Листов
Р	1	6

ЦНИИПРОМЗДАНИЙ

Формат	Зона	Поз.	Обозначение	Наименование	Кол.	Примечание
				1.030.1-1.5-05 00 000-04, -05		
				ПС 62.9.2,0-3А-1.		
				ПС 62.9.2,0-3А-2.		
				Сборочные единицы		
А4		1	1.030.1-1.5-05 05 000-02	Каркас пространств.		
				КП 62.9.2,0-3	1	
				Материалы		
		2		Бетон ячеистый М35 или М50		1,10 м³
				1.030.1-1.5-05 00 000-06-07		
				ПС 62.9.2,0-4А-1.		
				ПС 62.9.2,0-4А-2.		
				Сборочные единицы		
А4		1	1.030.1-1.5-05 05 000-03	Каркас пространств.		
				КП 62.9.2,0-4	1	
				Материалы		
		2		Бетон ячеистый М35		1,10 м³
				1.030.1-1.5-05 00 000-08, -09		
				ПС 62.9.2,0-5А-1.		
				ПС 62.9.2,0-5А-2.		
				Сборочные единицы		
А4		1	1.030.1-1.5-05 05 000-03	Каркас пространств.		
				КП 62.9.2,0-4	1	
				Материалы		
		2		Бетон ячеистый М50		1,10 м³

Инв.№ подл. | Подп. и дата | Взам.инв.№

1.030.1-1.5-05 00 000

Лист 2

Формат	Зона	Поз.	Обозначение	Наименование	Кол.	Примечание
				1.030.1-1.5-05 00 000-10,11		
				ПСБ2.12.2,0-1Я-1.		
				ПСБ2.12.2,0-2Я-2.		
				Сборочные единицы		
А4		1	1.030.1-1.5-05 05 000-04	Каркас пространств.		
				КПБ2.12.2,0-1	1	
				Материалы		
		2		Бетон ячеистый		
				М35 или М50		1,48 м³
				1.030.1-1.5-05 00 000-12,13		
				ПСБ2.12.2,0-2Я-1.		
				ПСБ2.12.2,0-2Я-2.		
				Сборочные единицы		
А4		1	1.030.1-1.5-05 05 000-05	Каркас пространств.		
				КПБ2.12.2,0-2	1	
				Материалы		
		2		Бетон ячеистый		
				М35 или М50		1,48 м³
				1.030.1-1.5-05 00 000-14,15		
				ПСБ2.12.2,0-3Я-1.		
				ПСБ2.12.2,0-3Я-2.		
				Сборочные единицы		
А4		1	1.030.1-1.5-05 05 000-06	Каркас пространств.		
				КПБ2.12.2,0-3	1	
				Материалы		
		2		Бетон ячеистый		
				М35 или М50		1,48 м³

Формат	Зона	Поз.	Обозначение	Наименование	Кол.	Примечание
				1.030.1-1.5-05 00 000-16,17		
				ПСБ2.12.2,0-4Я-1.		
				ПСБ2.12.2,0-4Я-2.		
				Сборочные единицы		
А4		1	1.030.1-1.5-05 05 000-07	Каркас пространств.		
				КПБ2.12.2,0-4	1	
				Материалы		
		2		Бетон ячеистый М35		1,48 м³
				1.030.1-1.5-05 00 000-18,19		
				ПСБ2.12.2,0-5Я-1.		
				ПСБ2.12.2,0-5Я-2.		
				Сборочные единицы		
А4		1	1.030.1-1.5-05 05 000-07	Каркас пространств.		
				КПБ2.12.2,0-4	1	
				Материалы		
		2		Бетон ячеистый М50		1,48 м³
				1.030.1-1.5-05 00 000-20,21		
				ПСБ2.18.2,0-1Я-1.		
				ПСБ2.18.2,0-1Я-2.		
				Сборочные единицы		
А4		1	1.030.1-1.5-05 05 000-08	Каркас пространств.		
				КПБ2.18.2,0-1	1	
				Материалы		
		2		Бетон ячеистый		
				М35 или М50		2,23 м³

Инв.№подл. | Подп. и дата | Взам.инв.№

Формат	Зона	Поз.	Обозначение	Наименование	Кол.	Примечание
				1.030.1-1.5-05 00 000-22-23		
				ПС62.18.2,0-2А-1.		
				ПС62.18.2,0-2А-2.		
				Сборочные единицы		
А4		1	1.030.1-1.5-05 05 000-09	Каркас пространств.		
				КП62.18.2,0-2	1	
				Материалы		
		2		Бетон ячеистый		
				М35 или М50		2,23м³
				1.030.1-1.5-05 00 000-24-25		
				ПС62.18.2,0-3А-1.		
				ПС62.18.2,0-3А-2.		
				Сборочные единицы		
А4		1	1.030.1-1.5-05 05 000-10	Каркас пространств.		
				КП62.18.2,0-3	1	
				Материалы		
		2		Бетон ячеистый		
				М35 или М50		2,23м³

Инв.№подл. | Подп. и дата | Взам.инв.№

Формат	Зона	Поз.	Обозначение	Наименование	Кол.	Примечание
				1.030.1-1.5-05 00 000-26,27		
				ПС62.18.2,0-4А-1.		
				ПС62.18.2,0-4А-2.		
				Сборочные единицы		
А4		1	1.030.1-1.5-05 05 000-11	Каркас пространств.		
				КП62.18.2,0-4	1	
				Материалы		
		2		Бетон ячеистый М35		2,23м³
				1.030.1-1.5-05 00 000-28,29		
				ПС62.18.2,0-5А-1.		
				ПС62.18.2,0-5А-2.		
				Сборочные единицы		
А4		1	1.030.1-1.5-05 05 000-11	Каркас пространств.		
				КП62.18.2,0-4	1	
				Материалы		
		2		Бетон ячеистый М50		2,23м³

Инв.№подл. | Подп. и дата | Взам.инв.№

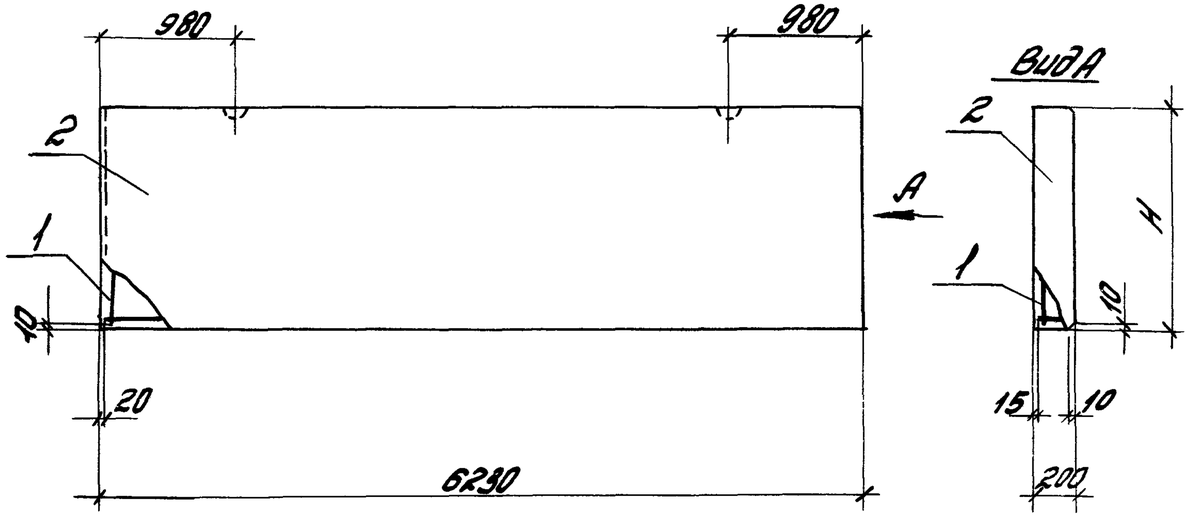

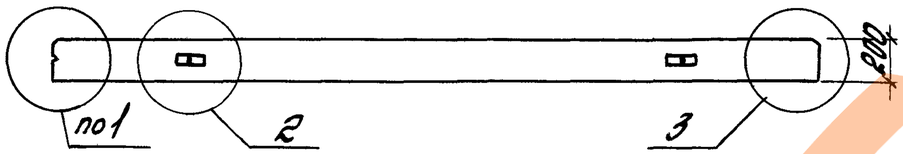

1. Узлы 1, 2, 3 см. 1.030.1-1.5-00 00 000Д1.
2. На чертеже изображена панель прямой марки (ПС62...-1.). Панели с исполнением 2 (ПС62...-2.) - зеркальны чертежу.

Обозначение	Марка	Н, мм	Масса, т
1.030.1-1.5-05 00 000	ПС62.9.2,0-1А-1.	885	0,9-1,1
-01	ПС62.9.2,0-1А-2.		
-02	ПС62.9.2,0-2А-1.		
-03	ПС62.9.2,0-2А-2.		
-04	ПС62.9.2,0-3А-1.		

Обозначение	Марка	Н, мм	Масса, т
1.030.1-1.5-05 00 000 -05	ПС62.9.2,0-3А-2.	885	0,9-1,1
-06	ПС62.9.2,0-4А-1.		
-07	ПС62.9.2,0-4А-2.		
-08	ПС62.9.2,0-5А-1.		
-09	ПС62.9.2,0-5А-2.		
-10	ПС62.12.2,0-1А-1.	1185	1,2-1,4
-11	ПС62.12.2,0-1А-2.		
-12	ПС62.12.2,0-2А-1.		
-13	ПС62.12.2,0-2А-2.		
-14	ПС62.12.2,0-3А-1.		
-15	ПС62.12.2,0-3А-2.		
-16	ПС62.12.2,0-4А-1.		
-17	ПС62.12.2,0-4А-2.		
-18	ПС62.12.2,0-5А-1.		
-19	ПС62.12.2,0-5А-2.		
-20	ПС62.18.2,0-1А-1.	1785	1,8-2,2
-21	ПС62.18.2,0-1А-2.		
-22	ПС62.18.2,0-2А-1.		
-23	ПС62.18.2,0-2А-2.		
-24	ПС62.18.2,0-3А-1.		
-25	ПС62.18.2,0-3А-2.		
-26	ПС62.18.2,0-4А-1.		
-27	ПС62.18.2,0-4А-2.		
-28	ПС62.18.2,0-5А-1.		
-29	ПС62.18.2,0-5А-2.		

Зав. отд.	Смилянский	
Н. контр.	Гадоева	
ГИП	Рудаков	
Вед. инж.	Иванова	
Ст. инж.	Двинянинова	

1.030.1-1.5-05 00 000СБ

Панель ПС62.9.2,0; ПС62.12.2,0; ПС62.18.2,0. Сборочный чертеж

Стадия	Масса	Масштаб
Р	см. табл.	1:50
Лист	Листов 1	

ЦНИИпромзданий

Формат	Зона	Поз.	Обозначение	Наименование	Кол.	Примечание
				Документация		
А3			1.030.1-1.5-06 00 000СБ	Сборочный чертеж		
А3			1.030.1-1.5-00 00 000 Д1	Узлы опалубочные		
А3			1.030.1-1.5-00 00 000 РС	Ведомость расхода стали на элемент		
А3			1.030.1-1.5- 00 00 000 ПЗ	Пояснительная записка		
			Переменные данные	для исполнений		
				1.030.1-1.5-06 00 000-01		
				ПС63.9.25-2А-1.		
				ПС63.9.25-2А-2.		
				Сборочные единицы		
А4		1	1.030.1-1.5-06 06 000	Каркас пространств.		
				КП63.9.25-2	1	
				Материалы		
		2		Бетон ячеистый М50		1,39 м³
				1.030.1-1.5-06 00 000-02,03		
				ПС63.9.2,5-3А-1.		
				ПС63.9.2,5-3А-2.		
				Сборочные единицы		
А4		1	1.030.1-1.5-06 06 000-01	Каркас пространств.		
				КП63.9.2,5-3	1	
				Материалы		
				Бетон ячеистый М50		1,39 м³

Инв.№ подл. | Подпись и дата | Взам. инв.№

Зав.отд.	Смиянский		
Н.контр.	Гордеева		
ГИП	Рудонов		
Вед.инж.	Иванова		
Ст.инж.	Двинянинова		

1.030.1-1.5-06 00 000

Панель ПС63.9.2,5; ПС63.12.2,5; ПС63.18.2,5

Стадия	Лист	Листов
Р	1	4

ЦНИИПРОМЗДАНИЙ

Формат	Зона	Поз.	Обозначение	Наименование	Кол.	Примечание
				1.030.1-1.5-06 00 000-04,05		
				ПС63.9.2,5-4А-1.		
				ПС63.9.2,5-4А-2.		
				Сборочные единицы		
А4		1	1.030.1-1.5-06 06 000-02	Каркас пространств.		
				КП63.9.2,5-4	1	
				Материалы		
		2		Бетон ячеистый М50		1,39 м³
				1.030.1-1.5-06 00 000-06,07		
				ПС63.9.2,5-5А-1.		
				ПС63.9.2,5-5А-2.		
				Сборочные единицы		
А4		1	1.030.1-1.5-06 06 000-03	Каркас пространств.		
				КП63.9.2,5-5	1	
				Материалы		
		2		Бетон ячеистый М50		1,39 м³
				1.030.1-1.5-06 00 000-08,09		
				ПС63.12.2,5-2А-1.		
				ПС63.12.2,5-2А-2.		
				Сборочные единицы		
А4		1	1.030.1-1.5-06 06 000-04	Каркас пространств.		
				КП63.12.2,5-2	1	
				Материалы		
		2		Бетон ячеистый М50		1,86 м³

Инв.№ подл. | Подпись и дата | Взам. инв.№

1.030.1-1.5 06 00 000

Лист 2

https://zavodjbi.com/

Формат	Зона	Поз.	Обозначение	Наименование	Кол.	Примечание
				1.030.1-1.5-06 00 000-10,11		
				ПС63.12.2,5-3Я-1.		
				ПС63.12.2,5-3Я-2.		
				Сборочные единицы		
А4		1	1.030.1-1.5-06 06 000-05	Каркас пространств.		
				КП63.12.2,5-3	1	
				Материалы		
		2		Бетон ячеистый М50		1,86м³
				1.030.1-1.5-06 00 000-12-13		
				ПС63.12.2,5-4Я-1.		
				ПС63.12.2,5-4Я-2.		
				Сборочные единицы		
А4		1	1.030.1-1.5-06 06 000-06	Каркас простр. КП63.12.2,5-4	1	
				Материалы		
		2		Бетон ячеистый М50		1,86м³
				1.030.1-1.5-06 00 000-14,15		
				ПС63.12.2,5-5Я-1.		
				ПС63.12.2,5-5Я-2.		
				Сборочные единицы		
А4		1	1.030.1-1.5-06 06 000-07	Каркас простр. КП63.12.2,5-5	1	
				Материалы		
		2		Бетон ячеистый М50		1,86м³
				1.030.1-1.5-06 00 000-16,17		
				ПС63.18.2,5-2Я-1.		
				ПС63.18.2,5-2Я-2.		
				Сборочные единицы		
		1	1.030.1-1.5-06 06 000-08	КП63.18.2,5-2	1	

Формат	Зона	Поз.	Обозначение	Наименование	Кол.	Примечание
				Материалы		
		2		Бетон ячеистый М50		2,84м³
				1.030.1-1.5-06 00 000-18,19		
				ПС63.18.2,5-3Я-1.		
				ПС63.18.2,5-3Я-2.		
				Сборочные единицы		
А4		1	1.030.1-1.5-06 06 000-09	Каркас пространств.		
				КП63.18.2,5-3	1	
				Материалы		
		2		Бетон ячеистый М50		2,80м³
				1.030.1-1.5-06 00 000-20,21		
				ПС63.18.2,5-4Я-1.		
				ПС63.18.2,5-4Я-2.		
				Сборочные единицы		
А4		1	1.030.1-1.5-06 06 000-10	Каркас пространств.		
				КП63.18.2,5-4	1	
				Материалы		
		2		Бетон ячеистый М50		2,80м³
				1.030.1-1.5-06 00 000-22,23		
				ПС63.18.2,5-5Я-1.		
				ПС63.18.2,5-5Я-2.		
				Сборочные единицы		
А4		1	1.030.1-1.5-06 06 000-11	Каркас пространств.		
				КП63.18.2,5-5	1	
				Материалы		
		2		Бетон ячеистый М50		2,80м³

Инв.№подл. | Подпись и дата | Взам.инв.№

https://zavodjbi.com/

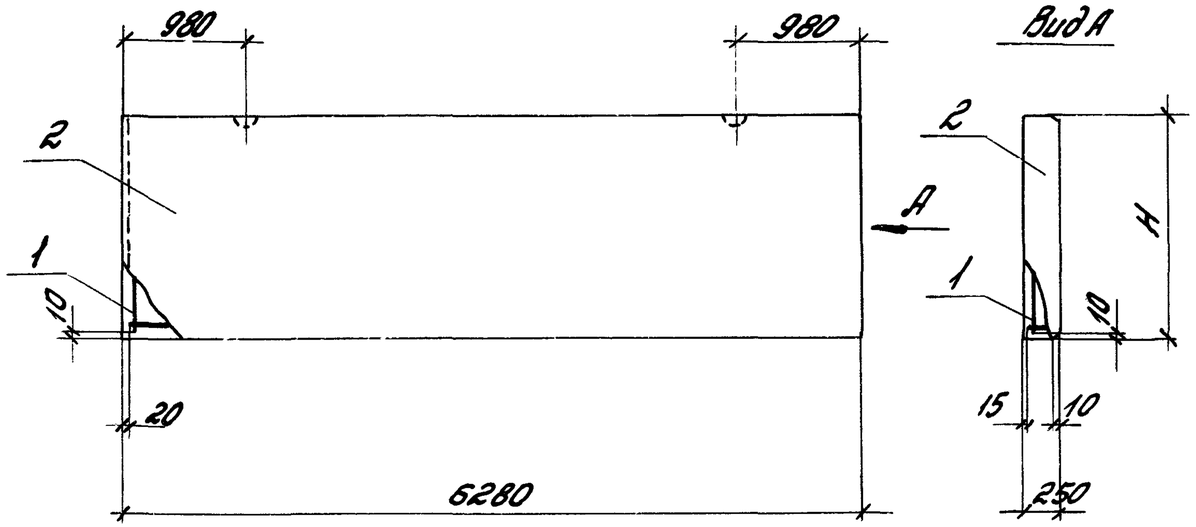

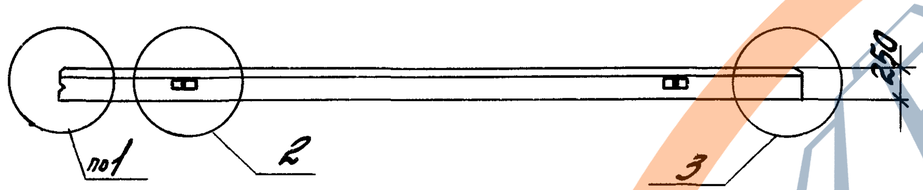

Обозначение	Марка	Н, мм	Масса, т
1.030.1-1.5-06 00 000	ПС63.9.2,5-2А-1.	885	1,3
-01	ПС63.9.2,5-2А-2.		
-02	ПС63.9.2,5-3А-1.		
-03	ПС63.9.2,5-3А-2.		
-04	ПС63.9.2,5-4А-1.		
-05	ПС63.9.2,5-4А-2.		
-06	ПС63.9.2,5-5А-1.		
-07	ПС63.9.2,5-5А-2.		
-08	ПС63.12.2,5-2А-1.	1185	1,8
-09	ПС63.12.2,5-2А-2.		
-10	ПС63.12.2,5-3А-1.		
-11	ПС63.12.2,5-3А-2.		
-12	ПС63.12.2,5-4А-1.		
-13	ПС63.12.2,5-4А-2.		
-14	ПС63.12.2,5-5А-1.		
-15	ПС63.12.2,5-5А-2.		
-16	ПС63.18.2,5-2А-1.	1785	2,7
-17	ПС63.18.2,5-2А-2.		
-18	ПС63.18.2,5-3А-1.		
-19	ПС63.18.2,5-3А-2.		
-20	ПС63.18.2,5-4А-1.		
-21	ПС63.18.2,5-4А-2.		
-22	ПС63.18.2,5-5А-1.		
-23	ПС63.18.2,5-5А-2.		

1. Узлы 1, 2, 3 см. 1.030.1-1.5-00 00000Д1.
2. На чертеже изображена панель прямой марки (ПС63...-1). Панели с исполнением 2 (ПС63...-2.) - зеркальны чертежу.

Зав.отд.	Смиланский	
Н.контр.	Гудкова	
ГИП	Рудаков	
Вед.инж.	Иванова	
Ст.инж.	Двинянинова	

1.030.1-1.5-06 00 00005

Панели ПС63.9.2,5; ПС63.12.2,5; ПС63.18.2,5. Сборочный чертеж

Стадия	Масса	Масштаб
Р	см. табл.	1:50
Лист	Листов 1	

ЦНИИПРОМЗДАНИЙ

Инв.№ подл. | Подпись и дата | Взам.инв.№

Формат	Зона	Поз.	Обозначение	Наименование	Кол.	Примечание
				Документация		
А3			1.030.1-1.5-07 00 000	Сборочный чертеж		
А3			1.030.1-1.5-00 00 000Д1	Узлы опалубочные		
А3			1.030.1-1.5-00 00 000РС	Ведомость расхода		
				стали на элемент		
А3			1.030.1-1.5-00 00 000ПЗ	Пояснительная записка		
			Переменные данные	для исполнений:		
				1.030.1-1.5-07 00 000, -01		
				ПС64.9.1,6-1Я-1.		
				ПС64.9.1,6-1Я-2.		
				Сборочные единицы		
А4		1	1.030.1-1.5-07 07 000	Каркас пространств.		
				КП64.9.1,6-1	1	
				Материалы		
		2		Бетон ячеистый М35		0,91м³
				1.030.1-1.5-07 00 000-02-05		
				ПС64.9.1,6-2Я-1.		
				ПС64.9.1,6-2Я-2.		
				Сборочные единицы		
А4		1	1.030.1-1.5-07 07 000-01	Каркас пространств.		
				КП64.9.1,6-2	1	
				Материалы		
		2		Бетон ячеистый М35		0,91м³

Зав.отд.	Смирянский		
Н.контр.	Гадоева		
ГИП	Рубцов		
Вед.инж.	Иванова		
Ст.инж.	Двинянинова		

1.030.1-1.5-07 00 000

Панель ПС.64.9.1,6; ПС64.12.1,6; ПС64.18.1,6

Стадия	Лист	Листов
Р	1	4

ЦНИИПРОМЗДАНИЙ

Формат	Зона	Поз.	Обозначение	Наименование	Кол.	Примечание
				1.030.1-1.5-07 00 000-04-05		
				ПС64.9.1,6-3Я-1.		
				ПС64.9.1,6-3Я-2.		
				Сборочные единицы		
А4		1	1.030.1-1.5-07 07 000-02	Каркас пространств.		
				КП64.9.1,6-3	1	
				Материалы		
		2		Бетон ячеистый М35		0,91м³
				1.030.1-1.5-07 00 000-06-07		
				ПС64.9.1,6-4Я-1.		
				ПС64.9.1,6-4Я-2.		
				Сборочные единицы		
А4		1	1.030.1-1.5-07 07 000-03	Каркас пространств.		
				КП64.9.1,6-4	1	
				Материалы		
		2		Бетон ячеистый М35		0,91м³
				1.030.1-1.5-07 00 000-08-09		
				ПС64.12.1,6-1Я-1.		
				ПС64.12.1,6-1Я-2.		
				Сборочные единицы		
А4		1	1.030.1-1.5-07 07 000-04	Каркас пространств.		
				КП64.12.1,6-1	1	
				Материалы		
		2		Бетон ячеистый М35		1,22м³

Инв.№подл. | Подп. и дата | Взам.инв.№

1.030.1-1.5-07 00 000

Лист 2

Формат	Зона	Поз.	Обозначение	Наименование	кол.	Примечание
				1.030.1-1.5-07 00 000-10,-11		
				ПС64.12.1,6-2Я-1.		
				ПС64.12.1,6-2Я-2.		
				Сборочные единицы		
А4		1	1.030.1-1.5-07 07 000-05	Каркас простр-ств.		
				КП64.12.1,6-2	1	
				Материалы		
		2		Бетон ячеистый М35		1,22м³
				1.030.1-1.5-07 00 000-12,-13		
				ПС64.12.1,6-3Я-1.		
				ПС64.12.1,6-3Я-2.		
				Сборочные единицы		
А4		1	1.030.1-1.5-07 07 000-06	Каркас простр-ств.		
				КП64.12.1,6-3	1	
				Материалы		
		2		Бетон ячеистый М35		1,22м³
				1.030.1-1.5-07 00 000-14,-15		
				ПС64.12.1,6-4Я-1.		
				ПС64.12.1,6-4Я-2.		
				Сборочные единицы		
А4		1	1.030.1-1.5-07 07 000-07	Каркас простр-ств.		
				КП64.12.1,6-4	1	
				Материалы		
				Бетон ячеистый М35		1,22м³
				1.030.1-1.5-07 00 000-16,-17		
				ПС64.18.1,6-1Я-1.		
				ПС64.18.1,6-1Я-2.		
				Сборочные единицы		
А4		1	1.030.1-1.5-07 07 000-08	Каркас простр. КП64.18.1,6-1	1	

Инв.№ подл. | Подп. и дата | Взам.инв.№

Формат	Зона	Поз.	Обозначение	Наименование	кол.	Примечание
				Материалы		
		2		Бетон ячеистый М35		1,84м³
				1.030.1-1.5-07 00 000-18,-19		
				ПС64.18.1,6-2Я-1.		
				ПС64.18.1,6-2Я-2.		
				Сборочные единицы		
А4		1	1.030.1-1.5-07 07 000-09	Каркас простр. КП64.18.1,6-2	1	
				Материалы		
				Бетон ячеистый М35		1,84м³
				1.030.1-1.5-07 00 000-20,-21		
				ПС64.18.1,6-3Я-1.		
				ПС64.18.1,6-3Я-2.		
				Сборочные единицы		
А4		1	1.030.1-1.5-07 07 000-10	Каркас простр. КП64.18.1,6-3	1	
				Материалы		
				Бетон ячеистый М35		1,84м³
				1.030.1-1.5-07 00 000-22,-23		
				ПС64.18.1,6-4Я-1.		
				ПС64.18.1,6-4Я-2.		
				Сборочные единицы		
А4		1	1.030.1-1.5-07 07 000-11	Каркас простр-ств.		
				КП64.18.1,6-4	1	
				Материалы		
		2		Бетон ячеистый М35		1,84м³

Инв.№ подл. | Подп. и дата | Взам.инв.№

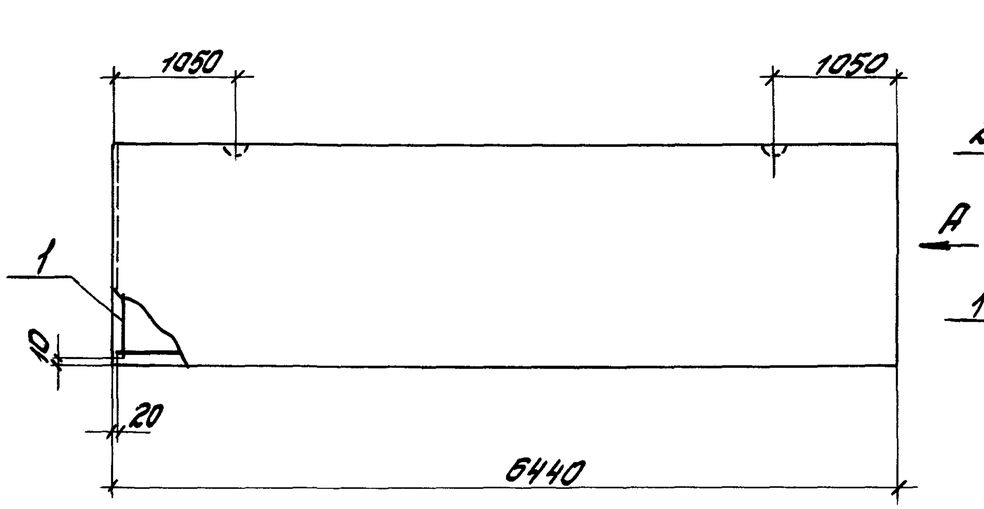

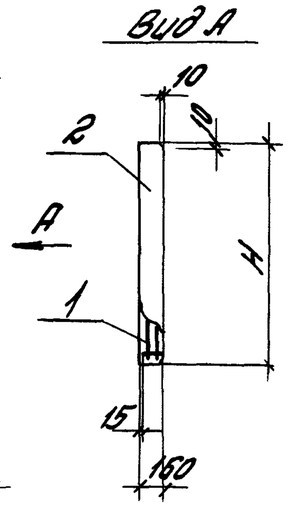

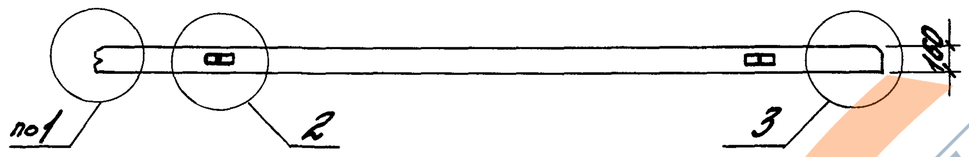

Обозначение	Марка	Н, мм	Масса, т
1.030.1-1.5-07 00 000	ПС6Ч.9.1,6-1А-1.	885	0,8
-01	ПС6Ч.9.1,6-1А-2.		
-02	ПС6Ч.9.1,6-2А-1.		
-03	ПС6Ч.9.1,6-2А-2.		
-04	ПС6Ч.9.1,6-3А-1.		
-05	ПС6Ч.9.1,6-3А-2.		
-06	ПС6Ч.9.1,6-4А-1.		
-07	ПС6Ч.9.1,6-4А-2.		
-08	ПС6Ч.12.1,6-1А-1.	1185	1,0
-09	ПС6Ч.12.1,6-1А-2.		
-10	ПС6Ч.12.1,6-2А-1.		
-11	ПС6Ч.12.1,6-2А-2.		
-12	ПС6Ч.12.1,6-3А-1.		
-13	ПС6Ч.12.1,6-3А-2.		
-14	ПС6Ч.12.1,6-4А-1.		
-15	ПС6Ч.12.1,6-4А-2.		
-16	ПС6Ч.18.1,6-1А-1.	1785	1,5
-17	ПС6Ч.18.1,6-1А-2.		
-18	ПС6Ч.18.1,6-2А-1.		
-19	ПС6Ч.18.1,6-2А-2.		
-20	ПС6Ч.18.1,6-3А-1.		
-21	ПС6Ч.18.1,6-3А-2.		
-22	ПС6Ч.18.1,6-4А-1.		
-23	ПС6Ч.18.1,6-4А-2.		

1. Узлы 1, 2, 3 см. 1.030.1-1.5-00 00 000Д1.
2. На чертеже изображена панель прямой марки (ПС6Ч...-1.). Панели с исполнением 2 (ПС6Ч...-2.) - зеркальны чертежу.

Зав. отд.	Смилянский	
Н. контр.	Гордеева	
ГИП	Рудаков	
Вед. инж.	Иванова	
Ст. инж.	Двинянина	

1.030.1-1.5-07 00 000СБ

Панель ПС 6Ч. 9.1,6; ПС6Ч.12.1,6; ПС6Ч.18.1,6. Сборочный чертеж

Стадия	Масса	Масштаб
Р	см. табл.	1:50
Лист	Листов 1	

ЦНИИПРОМЗДАНИЙ

Формат	Зона	Поз.	Обозначение	Наименование	Кол.	Примечание
				Документация		
А3			1.030.1-1.5-08 00 000СБ	Сборочный чертеж		
А3			1.030.1-1.5-00 00 000Д1	Узлы опалубочные		
А3			1.030.1-1.5-00 00 000РС	Ведомость расхода		
				стали на элемент		
А3			1.030.1-1.5-00 00 000ПЗ	Пояснительная		
				записка		
			Переменные данные	для исполнений		
				1.030.1-1.5-08 00 000, -01		
				ПС65.9.2,0-1Я-1.		
				ПС65.9.2,0-1Я-2.		
				Сборочные единицы		
А4		1	1.030.1-1.5-08 08 000	Каркас пространств.		
				КП65.9.2,0-1	1	
				Материалы		
		2		Бетон ячеистый		
				М35 или М50		1,16м³

Зав.отд.	Смилянский		
Н.контр.	Гадаева		
ГИП	Рудаков		
Вед.инж.	Иванова		
Ст.инж.	Двинянинова		

1.030.1-1.5-08 00 000

Панель
ПС65.9.2,0; ПС65.12.2,0;
ПС65.18.2,0

Стадия	Лист	Листов
Р	1	6

ЦНИИПРОМЗДАНИЙ

Инв. № подл. | Подп. и дата | Взам. инв. №

Формат	Зона	Поз.	Обозначение	Наименование	Кол.	Примечание
				1.030.1-1.5-08 00 000-02,03		
				ПС65.9.2,0-2Я-1.		
				ПС65.9.2,0-2Я-2.		
				Сборочные единицы		
А4		1	1.030.1-1.5-08 08 000-01	Каркас пространств.		
				КП65.9.2,0-2	1	
				Материалы		
		2		Бетон ячеистый		
				М35 или М50		1,16м
				1.030.1-1.5-08 00 000-04,05		
				ПС65.9.2,0-3Я-1.		
				ПС65.9.2,0-3Я-2.		
				Сборочные единицы		
А4		1	1.030.1-1.5-08 08 000-02	Каркас пространств.		
				КП65.9.2,0-3	1	
				Материалы		
		2		Бетон ячеистый М35		1,16м

1.030.1-1.5-08 00 000

Инв. № подл. | Подп. и дата | Взам. инв. №

21851 50

https://zavodjbi.com/

Формат	Зона	Поз.	Обозначение	Наименование	Кол.	Примечание
				1.030.1-1.5-08 00 000-05-07		
				ПС65.9.2,0-4Я-1.		
				ПС65.9.2,0-4Я-2.		
				Сборочные единицы		
А4		1	1.030.1-1.5-08 08 000-03	Каркас пространств.		
				КП65.9.2,0-4	1	
				Материалы		
		2		Бетон ячеистый М35		1,16м³
				1.030.1-1.5-08 00 000-08-09		
				ПС65.9.2,0-5Я-1.		
				ПС65.9.2,0-5Я-2.		
				Сборочные единицы		
А4		1	1.030.1-1.5-08 08 000-03	Каркас пространств.		
				КП65.9.2,0-4	1	
				Материалы		
		2		Бетон ячеистый М50		1,16м³
				1.030.1-1.5-08 00 000-10-11		
				ПС65.12.2,0-1Я-1.		
				ПС65.12.2,0-1Я-2.		
				Сборочные единицы		
А4		1	1.030.1-1.5-08 08 000-04	Каркас пространств.		
				КП65.12.2,0-1	1	
				Материалы		
		2		Бетон ячеистый М35 или М50		1,54м³

Формат	Зона	Поз.	Обозначение	Наименование	Кол.	Примечание
				1.030.1-1.5-0800 000-12-13		
				ПС65.12.2,0-2Я-1.		
				ПС65.12.2,0-2Я-2.		
				Сборочные единицы		
А4		1	1.030.1-1.5-08 08 000-05	Каркас пространств.		
				КП65.12.2,0-2	1	
				Материалы		
		2		Бетон ячеистый М35 или М50		1,54м³
				1.030.1-1.5-0800 000-14-15		
				ПС65.12.2,0-3Я-1.		
				ПС65.12.2,0-3Я-2.		
				Сборочные единицы		
А4		1	1.030.1-1.5-08 08 000-06	Каркас пространств.		
				КП65.12.2,0-3	1	
				Материалы		
		2		Бетон ячеистый М35 или М50		1,54м³
				1.030.1-1.5-0800 000-16-17		
				ПС65.12.2,0-4Я-1.		
				ПС65.12.2,0-4Я-2.		
				Сборочные единицы		
А4		1	1.030.1-1.5-08 08 000-07	КП65.12.2,0-4	1	
				Материалы		
		2		Бетон ячеистый М35		1,54м³

Инв.№ подл. | Подп. и дата | Взам. инв.№

21851 51

https://zavodjbi.com/

Формат	Зона	Поз.	Обозначение	Наименование	Кол.	Примечание
				1.030.1-1.5-08 00 000-18,19		
				ПС65.12.2,0-5Я-1.		
				ПС65.12.2,0-5Я-2		
				Сборочные единицы		
А4		1	1.030.1-1.5-08 08 000-07	Каркас пространств.		
				КП65.12.2,0-4	1	
				Материалы		
		2		Бетон ячеистый М50		1,54м³
				1.030.1-1.5-08.00 000-20,21		
				ПС65.18.2,0-1Я-1.		
				ПС65.18.2,0-1Я-2.		
				Сборочные единицы		
А4		1	1.030.1-1.5-08 08 000-08	Каркас пространств.		
				КП65.18.2,0-1	1	
				Материалы		
		2		Бетон ячеистый М35 или М50		2,32м³
				1.030.1-1.5-08 00 000-22,23		
				ПС65.18.2,0-2Я-1.		
				ПС65.18.2,0-2Я-2.		
				Сборочные единицы		
А4		1	1.030.1-1.5-08 08 000-09	Каркас пространств.		
				КП65.18.2,0-2	1	
				Материалы		
		2		Бетон ячеистый М35 или М50		2,32м³

Инв.№подл. | Подп. и дата | Взам.инв.№

1.030.1-1.5-08 00 000 — Лист 5

Формат	Зона	Поз.	Обозначение	Наименование	Кол.	Примечание
				1.030.1-1.5-0800 000-24,25		
				ПС65.18.2,0-3Я-1.		
				ПС65.18.2,0-3Я-2.		
				Сборочные единицы		
А4		1	1.030.1-1.5-0808 000-10	Каркас пространств.		
				КП65.18.2,0-3	1	
				Материалы		
		2		Бетон ячеистый М35 или М50		2,32м³
				1.030.1-1.5-0800 000-26,27		
				ПС65.18.2,0-4Я-1.		
				ПС65.18.2,0-4Я-2.		
				Сборочные единицы		
А4		1	1.030.1-1.5-08 08 000-11	Каркас пространств.		
				КП65.18.2,0-4	1	
				Материалы		
		2		Бетон ячеистый М35		2,32м³
				1.030.1-1.5-0800 000-28,29		
				ПС65.18.2,0-5Я-1.		
				ПС65.18.2,0-5Я-2.		
				Сборочные единицы		
А4		1	1.030.1-1.5-08 08 000-11	Каркас пространств.		
				КП65.18.2,0-4	1	
				Материалы		
		2		Бетон ячеистый М50		2,32м³

Инв.№подл. | Подп. и дата | Взам.инв.№

1.030.1-1.5-08 00 000 — Лист 6

https://zavodjbi.com/

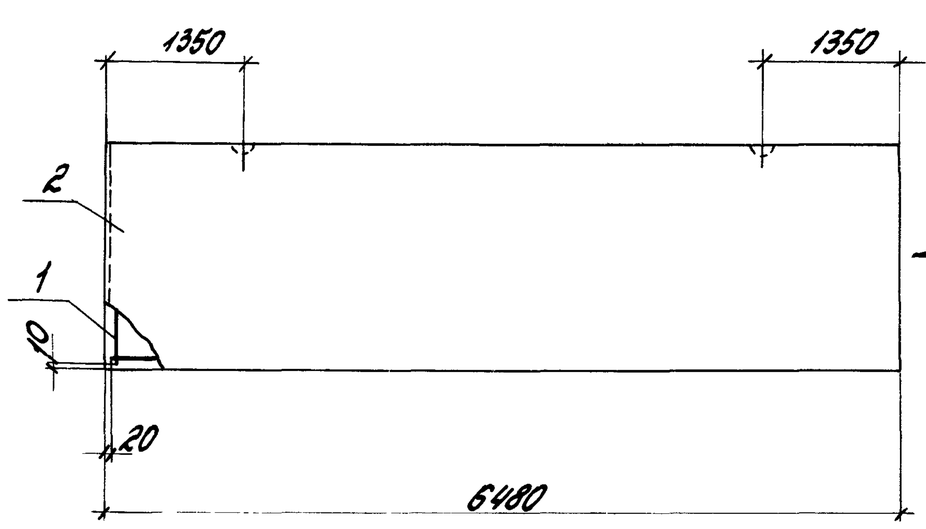

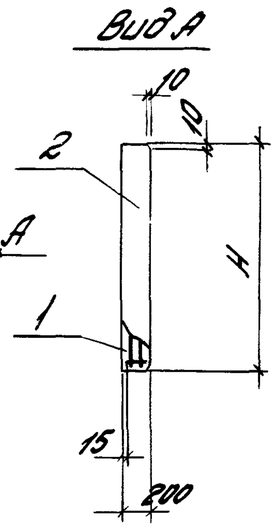

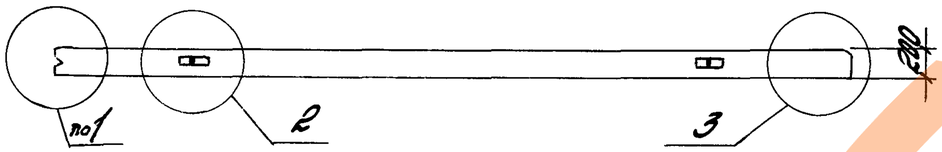

1. Узлы 1, 2, 3 см. 1.030.1-1.5-00 00 000Д1.
2. На чертеже изображена панель прямой марки (ПС65...-1.). Панели с исполнением 2 (ПС65...-2.) - зеркальны чертежу.

Обозначение	Марка	Н, мм	Масса, т
1.030.1-1.5-0800 000	ПС65.9.2,0-1А-1.	885	0,9-1,1
-01	ПС65.9.2,0-1А-2.		
-02	ПС65.9.2,0-2А-1.		
-03	ПС65.9.2,0-2А-2.		
-04	ПС65.9.2,0-3А-1.		

Обозначение	Марка	Н, мм	Масса, т
1.030.1-1.5-0800 000-05	ПС65.9.2,0-3А-2.	885	0,9-1,1
-06	ПС65.9.2,0-4А-1.		
-07	ПС65.9.2,0-4А-2.		
-08	ПС65.9.2,0-5А-1.		
-09	ПС65.9.2,0-5А-2.		
-10	ПС65.12.2,0-1А-1.	1185	1,3-1,5
-11	ПС65.12.2,0-1А-2.		
-12	ПС65.12.2,0-2А-1.		
-13	ПС65.12.2,0-2А-2.		
-14	ПС65.12.2,0-3А-1.		
-15	ПС65.12.2,0-3А-2.		
-16	ПС65.12.2,0-4А-1.		
-17	ПС65.12.2,0-4А-2.		
-18	ПС65.12.2,0-5А-1.		
-19	ПС65.12.2,0-5А-2.		
-20	ПС65.18.2,0-1А-1.	1785	1,9-2,2
-21	ПС65.18.2,0-1А-2.		
-22	ПС65.18.2,0-2А-1.		
-23	ПС65.18.2,0-2А-2.		
-24	ПС65.18.2,0-3А-1.		
-25	ПС65.18.2,0-3А-2.		
-26	ПС65.18.2,0-4А-1.		
-27	ПС65.18.2,0-4А-2.		
-28	ПС65.18.2,0-5А-1.		
-29	ПС65.18.2,0-5А-2.		

Зав.отд.	Смилянский		
Н.контр.	Гордеева		
ГИП	Рудаков		
Вед.инж.	Иванова		
Ст.инж.	Двинянинова		

1.030.1-15-08 00 000СБ

Панель ПС65.9.20; ПС65.12.2,0; ПС65.18.2,0. Сборочный чертеж

Стадия	Масса	Масштаб
Р	см. табл.	1:50
Лист	Листов 1	

ЦНИИПРОМЗДАНИЙ

https://zavodjbi.com/

Формат	Зона	Поз.	Обозначение	Наименование	Кол.	Примечание
				Документация		
А3			1.030.1-1.5-09 00 000СБ	Сборочный чертеж		
А3			1.030.1-1.5-00 00 000Д1	Узлы опалубочные		
А3			1.030.1-1.5-00 00 000РС	Ведомость расхода стали на элемент		
А3			1.030.1-1.5-00 00 000ПЗ	Пояснительная записка		
			Переменные данные	для исполнений		
				1.030.1-1.5-09 00 000-01		
				ПС65.9.2,5-2Я-1.		
				ПС65.9.2,5-2Я-2.		
				Сборочные единицы		
А4		1	1.030.1-1,5-09 09 000	Каркас пространств.		
				КП65.9.2,5-2.	1	
				Материалы		
		2		Бетон ячеистый М50		1,44м³
				1.030.1-1.5-09 00 000-02.03		
				ПС65.9.2,5-3Я-1.		
				ПС65.9.2,5-3Я-2.		
				Сборочные единицы		
А4		1	1.030.1-1.5-09 09 000-01	Каркас пространств.		
				КП65.9.2,5-3	1	
				Материалы		
		2		Бетон ячеистый М50		1,44м³

Инв.№подл. | Подпись и дата | Взам.инв.№

		1.030.1-1.5-09 00 000	
Зав.отд.	Смилянский	Панель ПС65.9.2,5; ПС65.12.2,5; ПС65.18.2,5	Стадия: Р; Лист: 1; Листов: 4
Н.контр.	Гордеева		ЦНИИПромзданий
ГИП	Рудаков		
Вед.инж.	Иванова		
Ст.инж.	Двинянинов		

Формат	Зона	Поз.	Обозначение	Наименование	Кол.	Примечание
				1.030.1-1.5-09 00 000-04.05		
				ПС65.9.2,5-4Я-1.		
				ПС65.9.2,5-4Я-2.		
				Сборочные единицы		
А4		1	1.030.1-1.5-09 09 000-02	Каркас пространств.		
				КП65.9.2,5-4	1	
				Материалы		
		2		Бетон ячеистый М50		1,44м³
				1.030.1-1.5-09 00 000-06.07		
				ПС65.9.2,5-5Я-1.		
				ПС65.9.2,5-5Я-2.		
				Сборочные единицы		
А4		1	1.030.1-1.5-09 09 000-03	Каркас пространств.		
				КП65.9.2,5-5	1	
				Материалы		
		2		Бетон ячеистый М50		1,44м³
				1.030.1-1.5-09 00 000-08.09		
				ПС65.12.2,5-2Я-1.		
				ПС65.12.2,5-2Я-2.		
				Сборочные единицы		
А4		1	1.030.1-1.5-09 09 000-04	Каркас пространств.		
				КП65.12.2,5-2	1	
				Материалы		
		2		Бетон ячеистый М50		1,95м³

Инв.№подл. | Подпись и дата | Взам.инв.№

1.030.1-1.5-09 00 000	Лист 2

https://zavodjbi.com/

Формат	Зона	Поз.	Обозначение	Наименование	Кол.	Примечание
				1.030.1-1.5-09 00 000-10,-11		
				ПС65.12.2,5-3Я-1.		
				ПС65.12.2,5-3Я-2.		
				Сборочные единицы		
А4		1	1.030.1-1.5-09 09 000-05	Каркас простр. КП65.12.2,5-3	1	
				Материалы		
		2		Бетон ячеистый М50		1,95м³
				1.030.1-1.5-09 00 000-12,-13		
				ПС65.12.2,5-4Я-1.		
				ПС65.12.2,5-4Я-2.		
				Сборочные единицы		
А4		1	1.030.1-1.5-09 09 000-06	Каркас простр. КП65.12.2,5-4	1	
				Материалы		
		2		Бетон ячеистый М50		1,95м³
				1.030.1-1.5-09 00 000-14,-15		
				ПС65.12.2,5-5Я-1.		
				ПС65.12.2,5-5Я-2.		
				Сборочные единицы		
А4		1	1.030.1-1.5-09 09 000-07	Каркас простр. КП65.12.2,5-5	1	
				Материалы		
		2		Бетон ячеистый М50		1,95м³
				1030.1-1.5-09 00 000-16,-17		
				ПС65.18.2,5-2Я-1.		
				ПС65.18.2,5-2Я-2.		
				Сборочные единицы		
А4		1	1.030.1-1.5-09 09 000-08	Каркас пространств.		
				КП65.18.2,5-2	1	

Формат	Зона	Поз.	Обозначение	Наименование	Кол.	Примечание
				Материалы		
		2		Бетон ячеистый М50		2,93м³
				1.030.1-1.5-09 00 000-18,19		
				ПС65.18.2,5-3Я-1.		
				ПС65.18.2,5-3Я-2.		
				Сборочные единицы		
А4		1	1.030.1-1.5-09 09 000-09	Каркас простр. КП65.18.2,5-3	1	
				Материалы		
		2		Бетон ячеистый М50		2,93м³
				1.030.1-1.5-09 00 000-20,21		
				ПС65.18.2,5-4Я-1.		
				ПС65.18.2,5-4Я-2.		
				Сборочные единицы		
А4		1	1.030.1-1.5-09 09 000-10	Каркас пространств.		
				КП65.18.2,5-4	1	
				Материалы		
		2		Бетон ячеистый М50		2,93м³
				1.030.1-1.5-09 00 000-22,23		
				ПС65.18.2,5-5Я-1.		
				ПС65.18.2,5-5Я-2.		
				Сборочные единицы		
А4		1	1.030.1-1.5-09 09 000-11	Каркас пространств.		
				КП65.18.2,5-5	1	
				Материалы		
		2		Бетон ячеистый М50		2,93м³

Инв.№подл. | Подп. и дата | Взам.инв.№

https://zavodjbi.com/

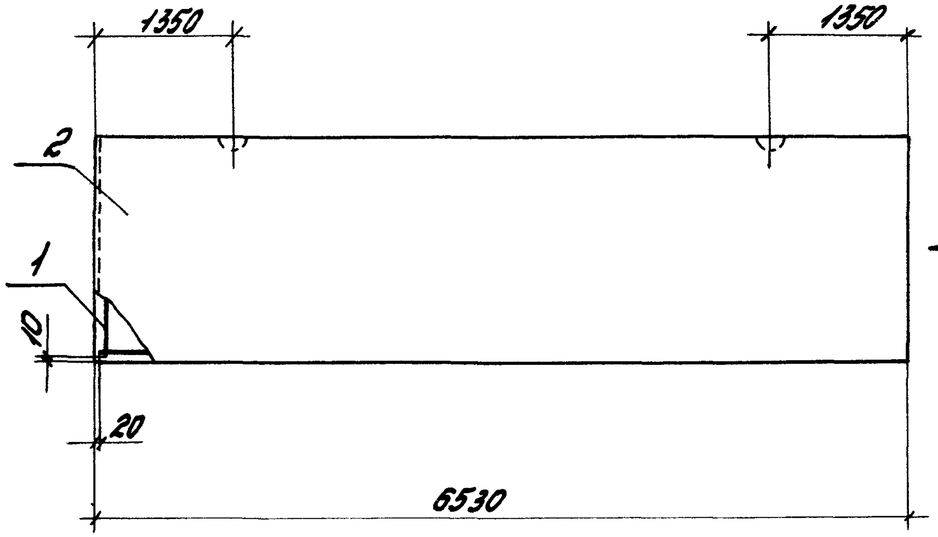

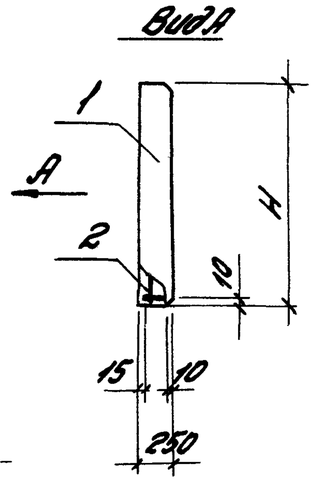

Обозначение	Марка	Н, мм	Масса, т
1.030.1-1.5-09 00 000	ПС65.9.2,5-2А-1.	885	1,4
-01	ПС65.9.2,5-2А-2.		
-02	ПС65.9.2,5-3А-1.		
-03	ПС65.9.2,5-3А-2.		
-04	ПС65.9.2,5-4А-1.		
-05	ПС65.9.2,5-4А-2.		
-06	ПС65.9.2,5-5А-1.		
-07	ПС65.9.2,5-5А-2.		
-08	ПС65.12.2,5-2А-1.	1185	1,9
-09	ПС65.12.2,5-2А-2.		
-10	ПС65.12.2,5-3А-1.		
-11	ПС65.12.2,5-3А-2.		
-12	ПС65.12.2,5-4А-1.		
-13	ПС65.12.2,5-4А-2.		
-14	ПС65.12.2,5-5А-1.		
-15	ПС65.12.2,5-5А-2.		
-16	ПС65.18.2,5-2А-1.	1785	2,8
-17	ПС65.18.2,5-2А-2.		
-18	ПС65.18.2,5-3А-1.		
-19	ПС65.18.2,5-3А-2.		
-20	ПС65.18.2,5-4А-1.		
-21	ПС65.18.2,5-4А-2.		
-22	ПС65.18.2,5-5А-1.		
-23	ПС65.18.2,5-5А-2.		

1. Узлы 1,2,3 см. 1.030.1-1.5-00 00 000Д1.

2. На чертеже изображена панель прямой марки (ПС65..-1.). Панели с исполнением 2 (ПС65..-2.)- зеркальны чертежу.

Зав.отд.	Смилянский		
Н.контр.	Гаврова		
ГИП	Рудаков		
Вед.инж.	Иванова		
Ст.инж.	Двинянинова		

1.030.1-1.5-09 00 000СБ

Панель ПС65.9.2,5; ПС65.12.2,5; ПС65.18.2,5. Сборочный чертеж

Стадия	Масса	Масштаб
Р	см. табл.	1:50
Лист	Листов 1	

ЦНИИПромзданий

Инв.№ подл. | Подпись и дата | Взам.инв.№

https://zavodjbi.com/

Формат	Зона	Поз.	Обозначение	Наименование	Кол.	Примечание
				Документация		
А3			1.030.1-1.5-10 00 000СБ	Сборочный чертеж		
А3			1.030.1-1.5-00 00 000Д1	Узлы опалубочные		
А3			1.030.1-1.5-00 00 000РС	Ведомость расхода стали на элемент		
А3			1.030.1-1.5-00 00 000ПЗ	Пояснительная записка		
			Переменные данные	для исполнений :		
				1.030.1-1.5-10 00 000 ПС30.9.1,6-3Я- Сборочные единицы		
А4		1	1.030.1-1.5-10 10 000	Каркас пространств. КП30.9.1,6-3	1	
				Материалы		
		2		Бетон ячеистый М35		0,43м³
				1.030.1-1.5-10 00 000-01 ПС30.9.1,6-5Я- Сборочные единицы		
А4		1	1.030.1-1.5-10 10 000-01	Каркас пространств. КП30.9.1,6-5	1	
				Материалы		
		2		Бетон ячеистый М35		0,43м³

			1.030.1-1.5-10 00 000	
Вед.инж.	Смилянский		Панель ПС30.9.; ПС30.12.; ПС30.18	Стадия: Р; Лист: 1; Листов: 6
Н.контр.	Гордеева			ЦНИИПРОМЗДАНИЙ
ГИП	Рудаков			
Вед.инж.	Иванова			
Ст.инж.	Двинянинова			

Формат	Зона	Поз.	Обозначение	Наименование	Кол.	Примечание
				1.030.1-1.5-10 00 000-02 ПС30.12.1,6-3Я- Сборочные единицы		
А4		1	1.030.1-1.5-10 10 000-02	Каркас пространств. КП30.12.1,6-3	1	
				Материалы		
		2		Бетон ячеистый М35		0,57м³
				1.030.1-1.5-10 00 000-03 ПС30.12.1,6-5Я- Сборочные единицы		
А4		1	1.030.1-1.5-10 10 000-03	Каркас пространств. КП30.12.1,6-5	1	
				Материалы		
		2		Бетон ячеистый М35		0,57м³
				1.030.1-1.5-10 00 000-04 ПС30.18.1,6-3Я- Сборочные единицы		
А4		1	1.030.1-1.5-10 10 000-04	Каркас пространств. КП30.18.1,6-3		
				Материалы		
		2		Бетон ячеистый М35		0,86м³
				1.030.1-1.5-10 00 000-05 ПС30.18.1,6-5Я. Сборочные единицы		
А4		1	1.030.1-1.5-10 10 000-05	Каркас пространств. КП30.18.1,6-5	1	

Инв.№подл. | Подп. и дата | Взам.инв.№

1.030.1-1.5-10 00 000	Лист 2

Формат	Зона	Поз.	Обозначение	Наименование	Кол.	Примечание
				Материалы		
		2		Бетон ячеистый М35		0,86м³
				1.030.1-1.5-10 00 000-06		
				ПС30.9.2,0-3Я-		
				Сборочные единицы		
А4		1	1.030.1-1.5-10 10 000-06	Каркас пространств.		
				КП30.9.2,0-3	1	
				Материалы		
		2		Бетон ячеистый		
				М35 или М50		0,53м³
				1.030.1-1.5-10 00 000-07		
				ПС30.9.2,0-5Я-		
				Сборочные единицы		
А4		1	1.030.1-1.5-10 10 000-07	Каркас пространств.		
				КП30.9.2,0-5	1	
				Материалы		
		2		Бетон ячеистый		
				М35 или М50		0,53м³
				1.030.1-1.5-10 00 000-08		
				ПС30.12.2,0-3Я-		
				Сборочные единицы		
А4		1	1.030.1-1.5-10 10 000-08	Каркас пространств.		
				КП30.12.2,0-3	1	
				Материалы		
		2		Бетон ячеистый		
				М35 или М50		0,71м³

Инв.№подл. | Подп. и дата | Взам.инв.№

Формат	Зона	Поз.	Обозначение	Наименование	Кол.	Примечание
				1.030.1-1.5-10 00 000-09		
				ПС30.12.2,0-5Я-		
				Сборочные единицы		
А4		1	1.030.1-1.5-10 10 000-09	Каркас пространств.		
				КП30.12.2,0-5	1	
				Материалы		
		2		Бетон ячеистый		
				М35 или М50		0,71м³
				1.030.1-1.5-10 00 000-10		
				ПС30.18.2,0-3Я-		
				Сборочные единицы		
А4		1	1.030.1-1.5-10 10 000-10	Каркас пространств.		
				КП30.18.2,0-3	1	
				Материалы		
		2		Бетон ячеистый		
				М35 или М50		1,07м³
				1.030.1-1.5-10 00 000-11		
				ПС30.18.2,0-5Я-		
				Сборочные единицы		
А4		1	1.030.1-1.5-10 10 000-11	Каркас пространств.		
				КП30.18.2,0-5	1	
				Материалы		
		2		Бетон ячеистый		
				М35 или М50		1,07м³

Инв.№подл. | Подп. и дата | Взам.инв.№

ЗАВОД ЖБИ

Формат	Зона	Поз.	Обозначение	Наименование	Кол.	Примечание
				1.030.1-1.5-10 00 000-12		
				ПС 30.9.2,5-3Я-		
				Сборочные единицы		
А4		1	1.030.1-1.5-10 10 000-12	Каркас пространств.		
				КП 30.9.2,5-3	1	
				Материалы		
		2		Бетон ячеистый М50		0,66м³
				1.030.1-1.5-10 00 000-13		
				ПС 30.9.2,5-5Я-		
				Сборочные единицы		
А4		1	1.030.1-1.5-10 10 000-13	Каркас пространств.		
				КП 30.9.2,5-5	1	
				Материалы		
		2		Бетон ячеистый М50		0,66м³
				1.030.1-1.5-10 00 000-14		
				ПС 30.12.2,5-3Я-		
				Сборочные единицы		
		1	1.030.1-1.5-10 10 000-14	Каркас пространств.		
				КП 30.12.2,5-3		
				Материалы		
		2		Бетон ячеистый М50		0,88м³

Формат	Зона	Поз.	Обозначение	Наименование	Кол.	Примечание
				1.030.1-1.5-10 00 000-15		
				ПС 30.12.2,5-5Я-		
				Сборочные единицы		
А4		1	1.030.1-1.5-10 10 000-15	Каркас пространствен.		
				КП 30.12.2,5-5	1	
				Материалы		
		2		Бетон ячеистый М50		0,88м³
				1.030.1-1.5-10 00 000-16		
				ПС 30.18.2,5-3Я-		
				Сборочные единицы		
А4		1	1.030.1-1.5-10 10 000-16	Каркас пространствен.		
				КП 30.18.2,5-3	1	
				Материалы		
		2		Бетон ячеистый М50		1,33м³
				1.030.1-1.5-10 00 000-17		
				ПС 30.18.2,5-5Я-		
				Сборочные единицы		
А4		1	1.030.1-1.5-10 10 000-17	Каркас пространств.		
				КП 30.18.2,5-5	1	
				Материалы		
		2		Бетон ячеистый М50		1,33м³

Инв. № подл. | Подп. и дата | Взам. инв. №

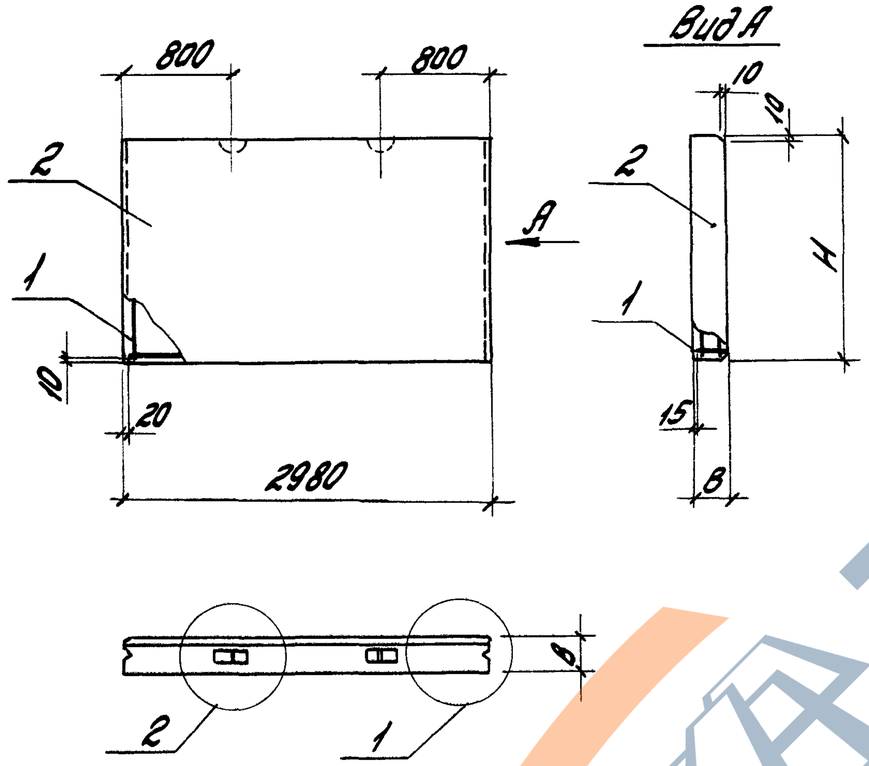

Узлы 1 и 2 см. 1.030.1-1.5-00 00 000 Д1

Обозначение	Марка	Н, мм	В, мм	Масса, т
1.030.1-1.5-10 00 000	ПС30.9.1,6-3А-	885	160	0,4
-01	ПС30.9.1,6-5А-			
-02	ПС30.12.1,6-3А-	1185		0,5
-03	ПС30.12.1,6-5А-			
-04	ПС30.18.1,6-3А-	1785		0,7
-05	ПС30.18.1,6-5А-			
-06	ПС30.9.2,0-3А-	885	200	0,4-0,5
-07	ПС30.9.2,0-5А-			
-08	ПС30.12.2,0-3А-	1185		0,6-0,7
-09	ПС30.12.2,0-5А-			
-10	ПС30.18.2,0-3А-	1785		0,9-1,0
-11	ПС30.18.2,0-5А-			
-12	ПС30.9.2,5-3А-	885	250	0,6
-13	ПС30.9.2,5-5А-			
-14	ПС30.12.2,5-3А-	1185		0,9
-15	ПС30.12.2,5-5А-			
-16	ПС30.18.2,5-3А-	1785		1,3
-17	ПС30.18.2,5-5А-			

Зав.отд.	Смирянский		
Н.контр.	Гадаева		
ГИП	Рудаков		
Вед.инж.	Иванова		
Ст.инж.	Двинянинова		

1.030.1-1.5-10 00 000СБ

Панель ПС30.9.; ПС30.12.; ПС30.18. Сборочный чертеж

Стадия	Масса	Масштаб
Р	см. табл.	1:50
Лист	Листов 1	

ЦНИИПромзданий

Инв.№подл. | Подп. и дата | Взам.инв.№

Формат	Зона	Поз.	Обозначение	Наименование	Кол. на исполн. 1.030.1-1.5-11 00 000-													Примечание
					-	01	02	03	04	05	06	07	08	09	10	11		
				Документация														
А3			1.030.1-1.5-11 00 000СБ	Сборочный чертеж														
А3			1.030.1-1.5-00 00 000Д1	Узлы опалубочные														
А3			1.030.1-1.5-00 00 000РС	Ведомость расхода стали на элемент														
А3			1.030.1-1.5-00 00 000ПЗ	Пояснительная записка														
				Сборочные единицы														
				Каркас пространственный														
ГЧ		1	1.030.1-1.5-00 11 000	КП12.12.2,0	1													
			-01	То же КП12.18.2,0		1												
			-02	— " — КП12.24.2,0			1											
			1.030.1-1.5-00 12 000	— " — КП30.12.2,0				1										
			-01	— " — КП30.18.2,0					1									
			-02	— " — КП30.24.2,0						1								
			1.030.1-1.5-00 13 000	— " — КП6.12.2,0							1							
			-01	— " — КП6.18.2,0								1						
			-02	— " — КП6.24.2,0									1					
			1.030.1-1.5-00 14 000	— " — КП15.12.2,0										1				
			-01	— " — КП15.18.2,0											1			
			-02	— " — КП15.24.2,0												1		
				Материалы														
		2		Бетон тяжелый М350 или М50	0,28	0,42	0,57	0,71	1,06	1,42	0,14	0,21	0,28	0,35	0,53	0,71		м3

Зав.отд.	Смилянский		1.030.1-1.5-11 00 000
Н.контр.	Гордеева		
ГИП	Рудаков		Панель 2ПС .2,0
Вед.инж.	Иванова		
Ст.инж.	Двинянинов		

Стадия	Лист	Листов
Р	1	2

ЦНИИПромзданий

Формат	Зона	Поз.	Обозначение	Наименование	Кол. на исполн. 1.030.1-1.5-11 00 000- 12	13	14	15	16	17	18	19	20	21	22	23	Примечание
				Документация													
А3			1.030.1-1.5-11 00 000 СБ	Сборочный чертеж													
А3			1.030.1-1.5-00 00 000Д1	Узлы опалубочные													
А3			1.030.1-1.5-00 00 000 РС	Ведомость расхода стали на элемент													
А3			1.030.1-1.5-00 00 000 ПЗ	Пояснительная записка													
				Сборочные единицы													
А4		1	1.030.1-1.5-00 14 000 -03	Каркас пространственный КП8.12.2,0	1												
			-04	То же КП8.18.2,0		1											
			-05	—"— КП8.24.2,0			1										
			-06	—"— КП11.12.2,0				1									
			-07	—"— КП11.18.2,0					1								
			-08	—"— КП11.24.2,0						1							
			1.030.1-1.5-00 15 000	—"— КП17.12.2,0							1						
			-01	—"— КП17.18.2,0								1					
			-02	—"— КП17.24.2,0									1				
			-06	—"— КП20.12.2,0										1			
			-07	—"— КП20.18.2,0											1		
			-08	—"— КП20.24.2,0												1	
				Материалы													
		2		Бетон тяжелый М350 или М50	0,20	0,30	0,40	0,26	0,39	0,52	0,41	0,62	0,83	0,47	0,71	0,95	М3

Инв.№ подл. | Подп. и дата | Взам.инв.№

1.030.1-1.5-11 00 000

Лист 2

21851 62

Рис.1

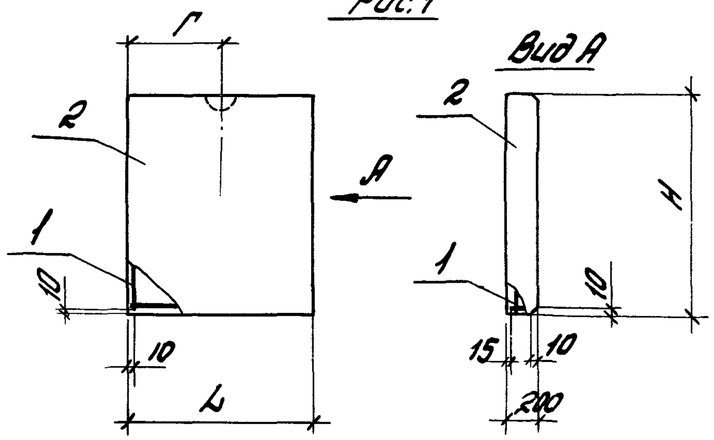

Рис.2

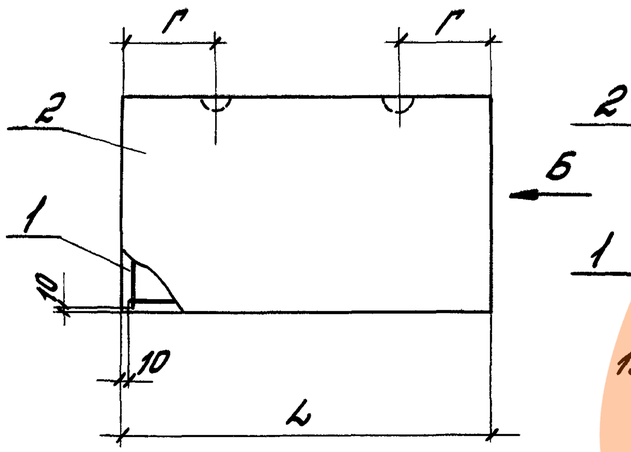

Узлы 3,4 см. 1.030.1-1.5-00 00 000Д1

Обозначение	Марка	Кол.	L, мм	H, мм	Г, мм	Масса, т
1.030.1-1.5-1100 000	2ПС12.12.2,0-А-			1185		0,2-0,3
-01	2ПС12.18.2,0-А-	1	1180	1785	590	0,4
-02	2ПС12.24.2,0-А-			2385		0,5
-03	2ПС30.12.2,0-А-			1185		0,6-0,7
-04	2ПС30.18.2,0-А-	2	2980	1785	800	0,9-1,0
-05	2ПС30.24.2,0-А-			2385		1,2-1,4
-06	2ПС6.12.2,0-А-			1185		0,1
-07	2ПС6.18.2,0-А-	1	580	1785	290	0,2
-08	2ПС6.24.2,0-А-			2385		0,2-0,3
-09	2ПС15.12.2,0-А-			1185		0,3
-10	2ПС15.18.2,0-А-	1	1480	1785	740	0,4-0,5
-11	2ПС15.24.2,0-А-			2385		0,6-0,7
-12	2ПС8.12.2,0-А-			1185		0,2
-13	2ПС8.18.2,0-А-	1	830	1785	415	0,2-0,3
-14	2ПС8.24.2,0-А-			2385		0,3-0,4
-15	2ПС11.12.2,0-А-			1185		0,2
-16	2ПС11.18.2,0-А-	1	1080	1785	540	0,3-0,4
-17	2ПС11.24.2,0-А-			2385		0,4-0,5
-18	2ПС17.12.2,0-А-			1185		0,3-0,4
-19	2ПС17.18.2,0-А-	2	1730	1785	250	0,5-0,6
-20	2ПС17.24.2,0-А-			2385		0,7-0,8
-21	2ПС20.12.2,0-А-			1185		0,4-0,5
-22	2ПС20.18.2,0-А-	2	1980	1785	250	0,6-0,7
-23	2ПС20.24.2,0-А-			2385		0,8-0,9

1.030.1-1.5-11 00 000СБ

Зав.отд.	Смилянский	
Н.контр.	Гафарова	
ГИП	Рудаков	
Вед.инж.	Иванова	
Ст.инж.	Авинникова	

Панель 2ПС.2,0. Сборочный чертеж

Стадия	Масса	Масштаб
Р	см. табл.	1:50
Лист	Листов 1	

ЦНИИПРОМЗДАНИЙ

Формат	Зона	Поз.	Обозначение	Наименование	Кол. на испол. 1.030.1-1.5-12 00 000-												Примечан.
					-	01	02	03	04	05	06	07	08	09	10	11	
				Документация													
А3			1.030.1-1.5-12 00 000СБ	Сборочный чертеж													
А3			1.030.1-1.5-00 00 000	Узлы опалубочные													
А3			1.030.1-1.5-00 00 000РС	Ведомость расхода стали на элемент													
А3			1.030.1-1.5-00 00 000ПЗ	Пояснительная записка													
				Сборочные единицы													
А4		1	1.030.1-1.5-00 11 000 -03	Каркас пространственный КП12.12.2,5	1												
			-04	То же КП12.18.2,5		1											
			-05	— " — КП12.24.2,5			1										
			1.030.1-1.5-00 12 000 -03	— " — КП30.12.2,5				1									
			-04	— " — КП30.18.2,5					1								
			-05	— " — КП30.24.2,5						1							
			1.030.1-1.5-00 13 000 -03	— " — КПБ.12.2,5							1						
			-04	— " — КПБ.18.2,5								1					
			-05	— " — КПБ.24.2,5									1				
			1.030.1-1.5-00 14 000 -09	— " — КП15.12.2,5										1			
			-10	— " — КП15.18.2,5											1		
			-11	— " — КП15.24.2,5												1	
				Материалы													
		2		Бетон ячеистый М50	0,35	0,53	0,71	0,88	1,33	1,78	0,17	0,26	0,36	0,44	0,67	0,92	м³

Инв.№ подл. | Подп. и дата | Взам.инв.№

Гл.в.отд.	Смилянский		
Н.контр.	Падаева		
ГИП	Рудаков		
Вед.инж.	Иванова		
Ст.инж.	Двинянинова		

1.030.1-1.5-12 00 000

Панель 2ПС .2,5

Стадия	Лист	Листов
Р	1	2

ЦНИИПРОМЗДАНИЙ

21851 64

https://zavodjbi.com/

Формат	Зона	Поз.	Обозначение	Наименование	Кол. на испол. 1.030.1-1.5-12 00 000- 12	13	14	15	16	17	18	19	20	21	22	23	Примечание
				Документация													
А3			1.030.1-1.5- 12 00 000СБ	Сборочный чертеж	X	X	X	X	X	X	X	X	X	X	X	X	
А3			1.030.1-1.5-00 00 000Д1	Узлы отслубочные	X	X	X	X	X	X	X	X	X	X	X	X	
А3			1.030.1-1.5-00 00 000РС	Ведомость расхода													
				стали на элемент	X	X	X	X	X	X	X	X	X	X	X	X	
А3			1.030.1-1.5-00 00 000ПЗ	Пояснительная													
				записка	X	X	X	X	X	X	X	X	X	X	X	X	
				Сборочные единицы													
				Каркас пространст-													
А4		1	1.030.1-1.5-00 14 000-12	венный КП9.12.2,5	1												
			-13	То же КП9.18.2,5		1											
			-14	— " — КП9.24.2,5			1										
			-15	— " — КП11.12.2,5				1									
			-16	— " — КП11.18.2,5					1								
			-17	— " — КП11.24.2,5						1							
			1.030.1-1.5-00 15 000-03	— " — КП18.12.2,5							1						
			-04	— " — КП18.18.2,5								1					
			-05	— " — КП18.24.2,5									1				
			-09	— " — КП20.12.2,5										1			
			-10	— " — КП20.18.2,5											1		
			-11	— " — КП20.24.2,5												1	
				Материалы													
		2		Бетон ячеистый М50	0,26	0,39	0,53	0,33	0,50	0,67	0,53	0,80	1,07	0,60	0,91	1,21	$м^3$

https://zavodjbi.com/

https://zavodjbi.com/

Рис.1

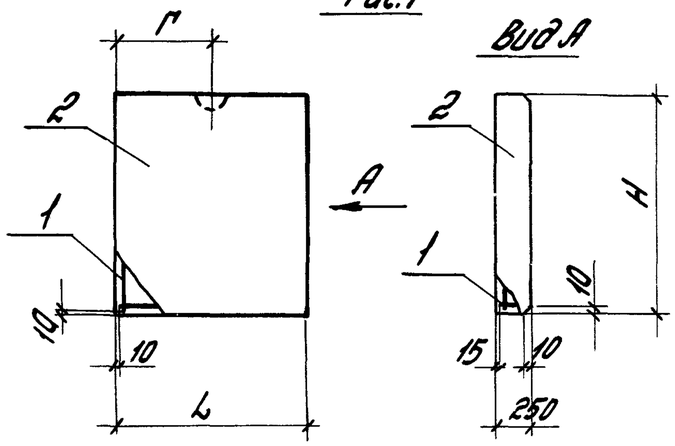

Рис.2

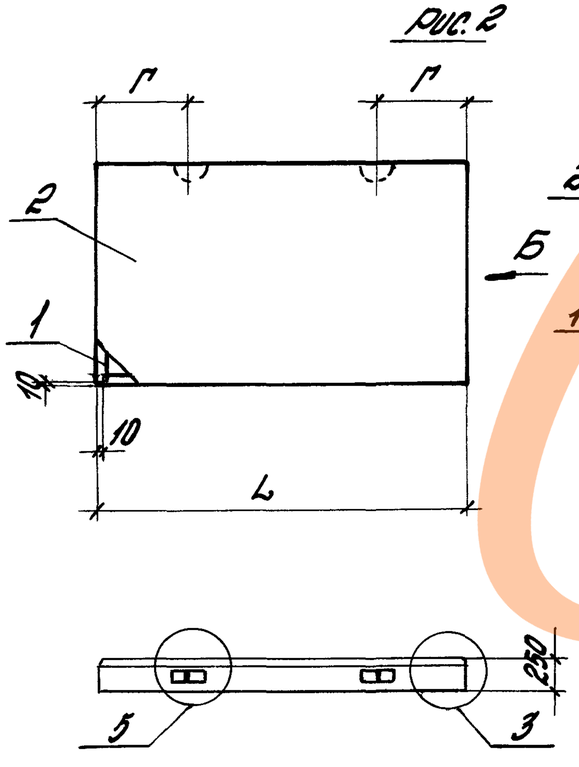

Обозначение	Марка	Рис.	L, мм	H, мм	Г, мм	Масса, т
1.030.1-1.5-12 00 000	2ПС12.12.2,5-А-	1	1180	1185	590	0,3
-01	2ПС12.18.2,5-А-			1785		0,5
-02	2ПС12.24.2,5-А-			2385		0,7
-03	2ПС30.12.2,5-А-	2	2980	1185	800	0,9
-04	2ПС30.18.2,5-А-			1785		1,3
-05	2ПС30.24.2,5-А-			2385		1,7
-06	2ПС6.12.2,5-А-	1	580	1185	290	0,2
-07	2ПС6.18.2,5-А-			1785		0,3
-08	2ПС6.24.2,5-А-			2385		0,3
-09	2ПС15.12.2,5-А-	1	1480	1185	740	0,4
-10	2ПС15.18.2,5-А-			1785		0,6
-11	2ПС15.24.2,5-А-			2385		0,9
-12	2ПС9.12.2,5-А-	1	880	1185	440	0,3
-13	2ПС9.18.2,5-А-			1785		0,4
-14	2ПС9.24.2,5-А-			2385		0,5
-15	2ПС11.12.2,5-А-	1	1130	1185	565	0,3
-16	2ПС11.18.2,5-А-			1785		0,5
-17	2ПС11.24.2,5-А-			2385		0,7
-18	2ПС18.12.2,5-А-	2	1780	1185	250	0,5
-19	2ПС18.18.2,5-А-			1785		0,8
-20	2ПС18.24.2,5-А-			2385		1,0
-21	2ПС20.12.2,5-А-	2	2030	1185	250	0,6
-22	2ПС20.18.2,5-А-			1785		0,9
-23	2ПС20.24.2,5-А-			2385		1,2

Инв.№ подл. | Подпись и дата | Взам.инв.№

Зав.отд.	Смилянский		
Н.контр.	Гайдаев		
ГИП	Рудаков		
Вед.инж.	Иванова		
Ст.инж.	Авинаникова		

1.030.1-1.5-12 00 000СБ

Панель 2ПС. 2,5
Сборочный чертеж

Стадия	Масса	Масштаб
Р	см. табл.	1:50
Лист	Листов 1	

ЦНИИПРОМЗДАНИЙ

21851 66

https://zavodjbi.com/

https://zavodjbi.com/

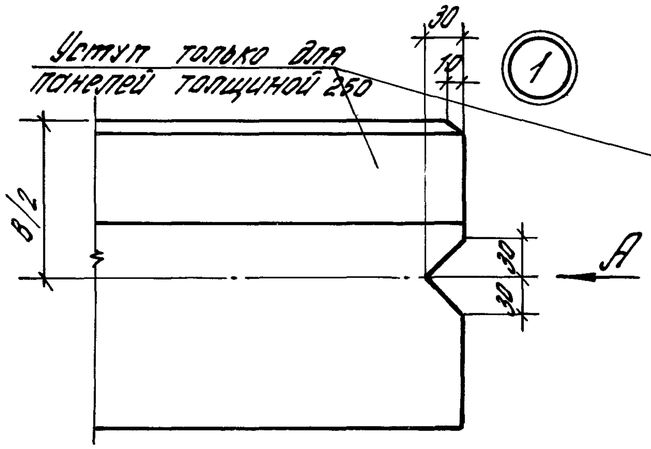

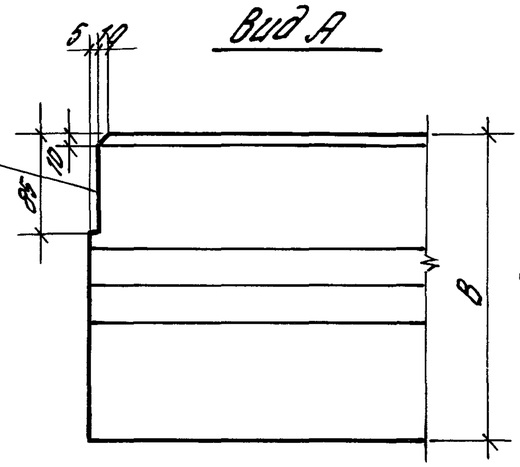

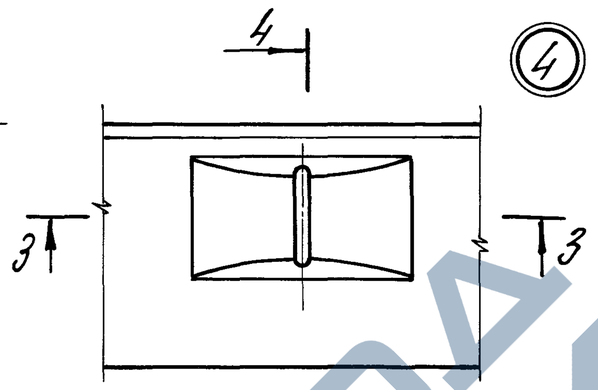

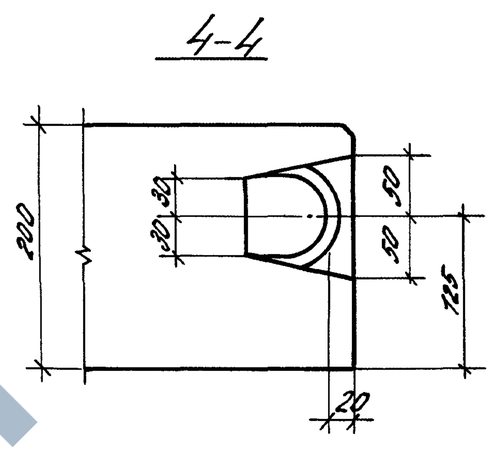

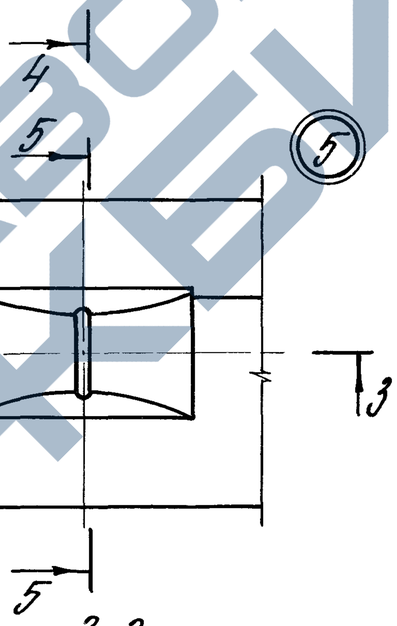

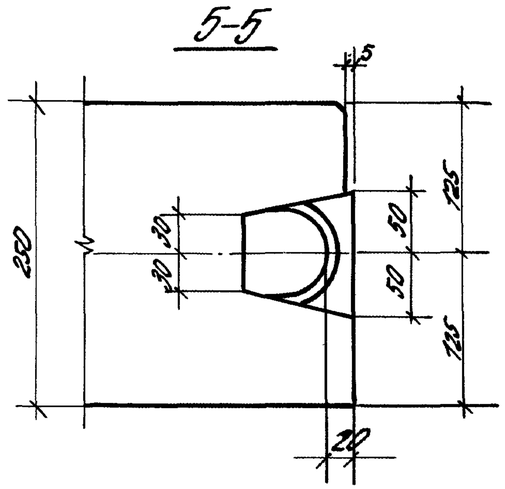

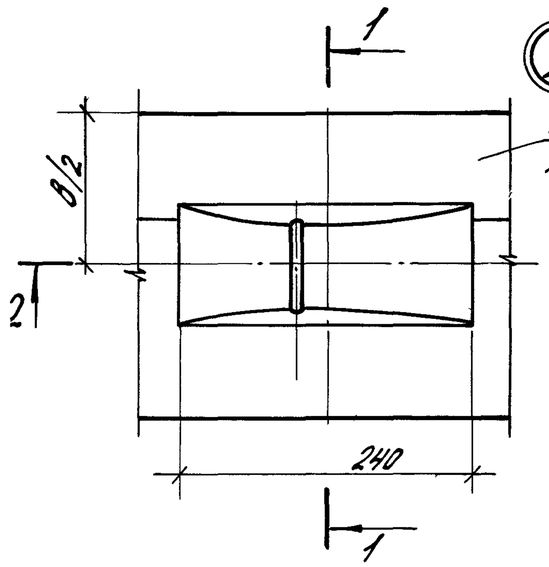

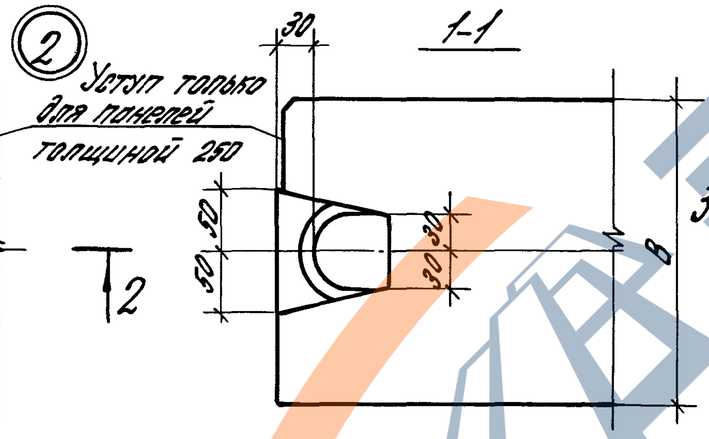

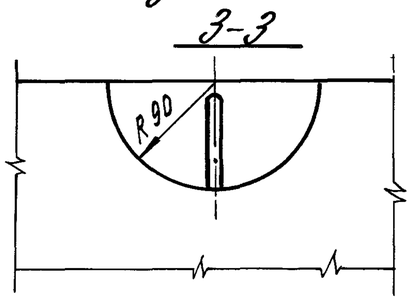

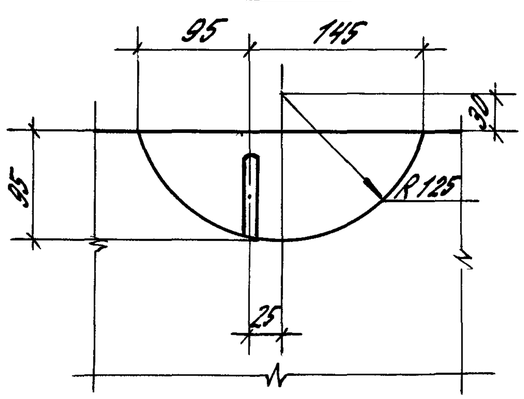

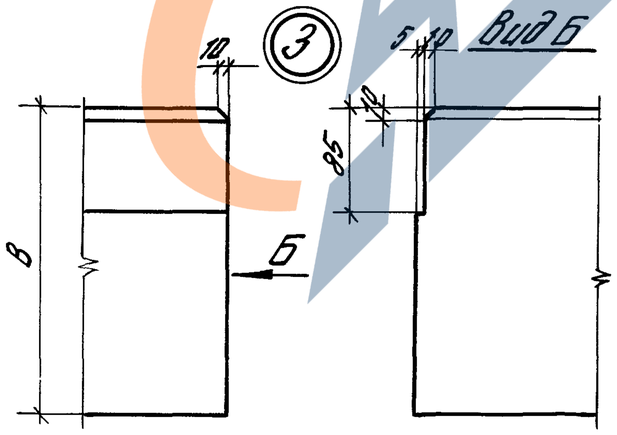

Зав. отд.	Смилянский		1.030.1-1.5-00 00 000 Д1	
Н. контр.	Гайдаева			
ГИП	Рудаков		Узел опалубочный 1-5	Стадия: Р; Лист; Листов: 1
Вед. инж.	Иванова			ЦНИИПромзданий
Ст. инж.	Двинянинова			

https://zavodjbi.com/

Марка	Арматурная сталь ГОСТ 5781-82* Класс А-III Ф, мм 6	8	10	12	Итого	Класс АС-II Ф, мм 10	12	Проволока ГОСТ 6727-80 Класс Вр-I Ф, мм 4	5	Итого	Всего
ПС60.9.1,6-1Я	10,56	0,20	–	–	10,76	1,30	–	1,20	3,17	4,37	16,43
ПС60.9.1,6-2Я-	–	19,00	–	–	19,00	1,30	–	1,20	3,17	4,37	24,67
ПС60.9.1,6-3Я-	–	0,20	29,28	–	29,48	1,30	–	1,20	3,17	4,37	35,15
ПС60.9.1,6-4Я-	–	0,20	–	46,24	46,44	1,30	–	1,20	3,17	4,37	52,11
ПС60.12.1,6-1Я-	13,20	0,20	–	–	13,40	1,30	–	1,50	4,27	5,77	20,47
ПС60.12.1,6-2Я-	–	23,70	–	–	23,70	1,30	–	1,50	4,27	5,77	30,77
ПС60.12.1,6-3Я-	–	0,20	36,60	–	36,80	1,30	–	1,50	4,27	5,77	43,87
ПС60.12.1,6-4Я-	–	0,20	–	52,80	53,00	1,30	–	1,50	4,27	5,77	60,07
ПС60.18.1,6-1Я-	18,48	0,20	–	–	18,68	1,30	–	2,10	6,50	8,60	27,58
ПС60.18.1,6-2Я-	–	33,10	–	–	33,10	1,30	–	2,10	6,50	8,60	43,00
ПС60.18.1,6-3Я-	–	0,20	51,24	–	51,44	1,30	–	2,10	6,50	8,60	61,34
ПС60.18.1,6-4Я-	–	0,20	–	73,92	74,12	1,30	–	2,10	6,50	8,60	84,02
ПС60.9.2,0-1Я-	–	0,24	–	–	0,24	1,30	–	1,60	10,53	12,13	13,67
ПС60.9.2,0-2Я-	10,56	0,24	–	–	10,80	1,30	–	1,60	3,17	4,77	16,87
ПС60.9.2,0-3Я-	–	19,04	–	–	19,04	1,30	–	1,60	3,17	4,77	25,11
ПС60.9.2,0-4Я-	–	0,24	29,28	–	29,52	1,30	–	1,60	3,17	4,77	35,59
ПС60.9.2,0-5Я-	–	0,24	29,28	–	29,52	1,30	–	1,60	3,17	4,77	35,59
ПС60.12.2,0-1Я-	–	0,24	–	–	0,24	1,30	–	2,00	13,47	15,47	17,01
ПС60.12.2,0-2Я-	10,56	4,96	–	–	15,52	1,30	–	2,00	4,27	6,27	23,09
ПС60.12.2,0-3Я-	–	23,84	–	–	23,84	1,30	–	2,00	4,27	6,27	31,41
ПС60.12.2,0-4Я-	–	0,24	36,60	–	36,84	1,30	–	2,00	4,27	6,27	43,11
ПС60.12.2,0-5Я-	–	0,24	36,60	–	36,84	1,30	–	2,00	4,27	6,27	43,11
ПС60.18.2,0-1Я-	–	0,10	0,21	–	0,31	–	2,14	2,80	19,38	22,18	24,63
ПС60.18.2,0-2Я-	15,84	4,82	0,21	–	20,87	–	2,14	2,80	6,50	9,30	32,31
ПС60.18.2,0-3Я-	–	33,00	0,21	–	33,21	–	2,14	2,80	6,50	9,30	44,65
ПС60.18.2,0-4Я-	–	0,10	51,45	–	51,55	–	2,14	2,80	6,50	9,30	62,99
ПС60.18.2,0-5Я-	–	0,10	51,45	–	51,55	–	2,14	2,80	6,50	9,30	62,99

Марка	Арматурная сталь ГОСТ 5781-82* Класс А-III Ф, мм 6	8	10	12	Итого	Класс А-I Ф, мм 10	Класс АС-II Ф, мм 12	Проволока ГОСТ 6727-80 Класс Вр-I Ф, мм 4	5	Итого	Всего
ПС60.9.2,5-2Я-	–	1,84	–	–	1,84	1,30	–	2,00	10,53	12,53	15,67
ПС60.9.2,5-3Я-	10,56	1,84	–	–	12,40	1,30	–	2,00	3,17	5,17	18,77
ПС60.9.2,5-4Я-	–	20,64	–	–	20,64	1,30	–	2,00	3,17	5,17	27,11
ПС60.9.2,5-5Я-	–	1,84	29,28	–	31,12	1,30	–	2,00	3,17	5,17	37,59
ПС60.12.2,5-2Я-	–	6,54	–	–	6,54	–	1,30	2,50	11,63	14,13	21,97
ПС60.12.2,5-3Я-	10,56	6,54	–	–	17,10	–	1,30	2,50	4,27	6,77	25,17
ПС60.12.2,5-4Я-	–	25,34	–	–	25,34	–	1,30	2,50	4,27	6,77	33,41
ПС60.12.2,5-5Я-	–	1,84	36,60	–	38,44	–	1,30	2,50	4,27	6,77	46,51
ПС60.18.2,5-2Я-	–	7,50	–	–	7,50	–	–	2,14	3,50	17,54	21,00	30,66
ПС60.18.2,5-3Я-	15,84	7,50	–	–	23,34	–	–	2,14	3,50	6,50	10,00	35,48
ПС60.18.2,5-4Я-	–	35,70	–	–	35,70	–	–	2,14	3,50	6,50	10,00	47,84
ПС60.18.2,5-5Я-	–	2,80	51,24	–	64,04	–	–	2,14	3,50	6,50	10,00	66,18
ПС62.9.1,6-1Я-1, ПС62.9.1,6-1Я-2,	10,96	0,20	–	–	11,16	1,30	–	–	1,20	3,70	4,90	17,36
ПС62.9.1,6-2Я-1, ПС62.9.1,6-2Я-2,	–	19,64	–	–	19,64	1,30	–	–	1,20	3,70	4,90	25,84
ПС62.9.1,6-3Я-1, ПС62.9.1,6-3Я-2,	–	0,20	30,40	–	30,60	1,30	–	–	1,20	3,70	4,90	35,80
ПС62.9.1,6-4Я-1, ПС62.9.1,6-4Я-2,	–	0,20	–	43,88	43,88	1,30	–	–	1,20	3,70	4,90	50,08
ПС62.12.1,6-1Я-1, ПС62.12.1,6-1Я-2,	13,70	0,20	–	–	13,90	–	1,30	–	1,50	5,00	6,50	21,70
ПС62.12.1,6-2Я-1, ПС62.12.1,6-2Я-2,	–	24,50	–	–	24,50	–	1,30	–	1,50	5,00	6,50	32,30
ПС62.12.1,6-3Я-1, ПС62.12.1,6-3Я-2,	–	0,20	38,00	–	38,20	–	1,30	–	1,50	5,00	6,50	46,00
ПС62.12.1,6-4Я-1, ПС62.12.1,6-4Я-2,	–	0,20	–	54,60	54,80	–	1,30	–	1,50	5,00	6,50	62,60
ПС62.18.1,6-1Я-1, ПС62.18.1,6-1Я-2,	19,18	0,20	–	–	19,38	–	1,30	–	2,10	7,60	9,70	31,00
ПС62.18.1,6-2Я-1, ПС62.18.1,6-2Я-2,	–	34,22	–	–	34,22	–	1,30	–	2,10	7,60	9,70	45,22
ПС62.18.1,6-3Я-1, ПС62.18.1,6-3Я-2,	–	0,20	53,20	–	53,40	–	1,30	–	2,10	7,60	9,70	64,40
ПС62.18.1,6-4Я-1, ПС62.18.1,6-4Я-2,	–	0,20	–	76,44	76,64	–	1,30	–	2,10	7,60	9,70	87,64

Инв. № подл. | Подп. и дата | Взам. инв. №

Зав. отд.	Смилянский		
Н. контр.	Гордеева		
ГИП	Рудаков		
Вед. инж.	Иванова		
Ст. инж.	Двинянинова		

1.030.1-1.5-00 00 000 РС

Выборка стали на одну панель, кг

Стадия	Лист	Листов
Р	1	5

ЦНИИПРОМЗДАНИЙ

21851 68

Марка	Арматурная сталь ГОСТ 5781-82* класс А-III Ф, мм 6	8	10	Итого	класс А-I Ф, мм 10	класс АС-II Ф, мм 10	12	Проволока ГОСТ 6727-80 класс Вр-I Ф, мм 4	5	Итого	Всего
ПС62.9.2,0-1А-1. ПС62.9.2,0-1А-2.	—	0,24	—	0,24	1,30	—	—	1,60	11,3	12,90	14,44
ПС62.9.2,0-2А-1. ПС62.9.2,0-2А-2.	10,96	0,24	—	11,20	1,30	—	—	1,60	3,70	5,30	17,80
ПС62.9.2,0-3А-1. ПС62.9.2,0-3А-2.	—	19,76	—	19,76	1,30	—	—	1,60	3,70	5,30	26,36
ПС62.9.2,0-4А-1. ПС62.9.2,0-4А-2. ПС62.9.2,0-5А-1. ПС62.9.2,0-5А-2.	—	0,24	30,56	30,80	1,30	—	—	1,60	3,70	5,30	37,40
ПС62.12.2,0-1А-1. ПС62.12.2,0-1А-2.	—	0,24	—	0,24	1,30	—	—	2,00	14,50	16,50	18,04
ПС62.12.2,0-2А-1. ПС62.12.2,0-2А-2.	11,36	5,12	—	16,48	1,30	—	—	2,00	5,00	7,00	24,78
ПС62.12.2,0-3А-1. ПС62.12.2,0-3А-2.	—	24,54	—	24,54	1,30	—	—	2,00	5,00	7,00	32,84
ПС62.12.2,0-4А-1. ПС62.12.2,0-4А-2. ПС62.12.2,0-5А-1 ПС62.12.2,0-5А-2.	—	0,24	38,20	38,44	1,30	—	—	2,00	5,00	7,00	46,74
ПС62.18.2,0-1А-1. ПС62.18.2,0-1А-2.	—	0,10	0,21	0,31	—	2,14	—	2,80	18,80	21,60	21,91
ПС62.18.2,0-2А-1. ПС62.18.2,0-2А-2.	16,44	4,98	0,21	21,63	—	2,14	—	2,80	7,60	10,40	34,17
ПС62.18.2,0-3А-1. ПС62.18.2,0-3А-2.	—	34,26	0,21	34,47	—	2,14	—	2,80	7,60	10,40	47,01
ПС62.18.2,0-4А-1. ПС62.18.2,0-4А-2. ПС62.18.2,0-5А-1. ПС62.18.2,0-5А-2.	—	0,10	53,69	53,79	—	2,14	—	2,80	7,60	10,40	66,23
ПС63.9.2,5-2А-1. ПС63.9.2,5-2А-2.	—	0,27	—	0,27	1,30	—	—	2,00	11,55	13,55	15,12
ПС63.9.2,5-3А-1. ПС63.9.2,5-3А-2.	11,12	0,27	—	11,39	1,30	—	—	2,00	3,87	5,87	16,56
ПС63.9.2,5-4А-1. ПС63.9.2,5-4А-2.	—	19,95	—	19,95	1,30	—	—	2,00	3,87	5,87	27,02
ПС63.9.2,5-5А-1. ПС63.9.2,5-5А-2.	—	0,27	30,80	31,07	1,30	—	—	2,00	3,87	5,87	38,24
ПС63.12.2,5-2А-1. ПС63.12.2,5-2А-2.	—	5,19	—	5,19	—	1,30	—	2,50	12,66	15,16	21,65
ПС63.12.2,5-3А-1. ПС63.12.2,5-3А-2.	11,12	5,19	—	16,31	—	1,30	—	2,50	4,98	7,48	25,82
ПС63.12.2,5-4А-1. ПС63.12.2,5-4А-2.	—	24,87	—	24,87	—	1,30	—	2,50	4,98	7,48	33,65
ПС63.12.2,5-5А-1. ПС63.12.2,5-5А-2.	—	0,27	38,50	38,77	—	1,30	—	2,50	4,98	7,48	47,55
ПС63.18.2,5-2А-1. ПС63.18.2,5-2А-2.	—	5,02	0,27	5,29	—	—	2,14	3,50	19,12	22,62	30,05
ПС63.18.2,5-3А-1. ПС63.18.2,5-3А-2.	16,68	5,02	0,27	21,97	—	—	2,14	3,50	7,60	11,10	35,21
ПС63.18.2,5-4А-1. ПС63.18.2,5-4А-2.	—	34,54	0,27	34,81	—	—	2,14	3,50	7,60	11,10	48,05
ПС63.18.2,5-5А-1. ПС63.18.2,5-5А-2.	—	0,10	54,17	54,27	—	—	2,14	3,50	7,60	11,10	67,51

Марка	Арматурная сталь ГОСТ 5781-82* класс А-III Ф, мм 6	8	10	18	Итого	класс А-I Ф, мм 10	класс АС-II Ф, мм 10		Проволока ГОСТ 6727-80 класс Вр-I Ф, мм 4	5	Итого	Всего
ПС64.9.1,6-1А-1.	11,36	0,20	—	—	11,56	1,30	—		1,20	3,70	4,90	17,76
ПС64.9.1,6-1А-1.												
ПС64.9.1,6-2А-1.	—	20,44	—	—	20,44	1,30	—		1,20	3,70	4,90	26,64
ПС64.9.1,6-2А-2.												
ПС64.9.1,6-3А-1.	—	0,20	31,60	—	31,80	1,30	—		1,20	3,70	4,90	38,00
ПС64.9.1,6-3А-2.												
ПС64.9.1,6-4А-1.	—	0,20	—	45,44	45,64	1,30	—		1,20	3,70	4,90	51,84
ПС64.9.1,6-4А-2.												
ПС64.12.1,6-1А-1.	14,20	0,20	—	—	14,40	—	1,30		1,50	5,00	6,50	22,20
ПС64.12.1,6-1А-2.												
ПС64.12.1,6-2А-1.	—	25,50	—	—	25,50	—	1,30		1,50	5,00	6,50	33,30
ПС64.12.1,6-2А-2.												
ПС64.12.1,6-3А-1.	—	0,20	39,50	—	39,70	—	1,30		1,50	5,00	6,50	47,50
ПС64.12.1,6-3А-2.												
ПС64.12.1,6-4А-1.	—	0,20	—	56,80	57,00	—	1,30		1,50	5,00	6,50	64,80
ПС64.12.1,6-4А-2.												
ПС64.18.1,6-1А-1.	19,88	0,20	—	—	20,08	1,30	—		2,10	7,60	9,70	31,08
ПС64.18.1,6-1А-2.												
ПС64.18.1,6-2А-1.	—	35,62	—	—	35,62	1,30	—		2,10	7,60	9,70	46,62
ПС64.18.1,6-2А-2.												
ПС64.18.1,6-3А-1.	—	0,20	55,30	—	55,50	1,30	—		2,10	7,60	9,70	66,50
ПС64.18.1,6-3А-2.												
ПС64.18.1,6-4А-1.	—	0,20	—	79,52	79,72	1,30	—		2,10	7,60	9,70	90,72
ПС64.18.1,6-4А-2.												

Марка	Арматурная сталь ГОСТ 5781-82* класс А-III Ф, мм 6	8	10	Итого	класс А-I Ф, мм 10	класс АС-II Ф, мм 12	Проволока ГОСТ 6727-80 класс Вр-I Ф, мм 4	5	Итого	Всего
ПС65.9.2,0-1А-1.	—	0,23	—	0,23	1,30	—	1,60	11,62	13,22	14,75
ПС65.9.2,0-1А-2.										
ПС65.9.2,0-2А-1.	11,44	0,23	—	11,67	1,30	—	1,60	3,70	5,30	18,27
ПС65.9.2,0-2А-2.										
ПС65.9.2,0-3А-1.	—	20,55	—	20,55	1,30	—	1,60	3,70	5,30	27,15
ПС65.9.2,0-3А-2.										
ПС65.9.2,0-4А-1.	—	0,23	31,84	32,07	1,30	—	1,60	3,70	5,30	38,67
ПС65.9.2,0-4А-2.										
ПС65.9.2,0-5А-1.										
ПС65.9.2,0-5А-2.										
ПС65.12.2,0-1А-1.	—	0,23	—	0,23	1,30	—	2,00	14,90	16,90	18,43
ПС65.12.2,0-1А-2.										
ПС65.12.2,0-2А-1.	11,44	5,31	—	16,75	1,30	—	2,00	5,00	7,00	25,01
ПС65.12.2,0-2А-2.										
ПС65.12.2,0-3А-1.	—	25,63	—	25,63	1,30	—	2,00	5,00	7,00	33,93
ПС65.12.2,0-3А-2.										
ПС65.12.2,0-4А-1.	—	0,23	39,80	40,03	1,30	—	2,00	5,00	7,00	48,33
ПС65.12.2,0-4А-2.										
ПС65.12.2,0-5А-1.										
ПС65.12.2,0-5А-2.										
ПС65.18.2,0-1А-1.	—	0,23	—	0,23	—	2,14	2,80	21,46	24,26	26,63
ПС65.18.2,0-1А-2.										
ПС65.18.2,0-2А-1.	17,16	5,31	—	22,47	—	2,14	2,80	7,60	10,40	35,01
ПС65.18.2,0-2А-2										
ПС65.18.2,0-3А-1.	—	35,79	—	35,79	—	2,14	2,80	7,60	10,40	46,33
ПС65.18.2,0-3А-2.										
ПС65.18.2,0-4А-1.	—	0,23	56,72	56,95	—	2,14	2,80	7,60	10,40	69,49
ПС65.18.2,0-4А-2.										
ПС65.18.2,0-5А-1.										
ПС65.18.2,0-5А-2.										

Марка	Арматурная сталь ГОСТ 5781-82* класс А-III Ф, мм 6	8	10	Итого	класс А-I Ф, мм 10	класс АС-II Ф, мм 10	12	Проволока ГОСТ 6727-80 класс Вр-I Ф, мм 4	5	Итого	Всего
ПС65.9.2,5-2А-1.	—	0,26	—	0,26	1,30	—	—	2,00	11,70	13,70	15,26
ПС65.9.2,5-2А-2.											
ПС65.9.2,5-3А-1.	11,52	0,26	—	11,76	1,30	—	—	2,00	3,70	5,70	18,78
ПС65.9.2,5-3А-2.											
ПС65.9.2,5-4А-1.	—	20,74	—	20,74	1,30	—	—	2,00	3,70	5,70	27,74
ПС65.9.2,5-4А-2.											
ПС65.9.2,5-5А-1.	—	026	32,16	32,42	1,30	—	-	2,00	3,70	5,70	39,42
ПС65.9.2,5-5А-2.											
ПС65.12.2,5-2А-1.	—	5,38	-	5,38	—	1,30	—	2,50	13,00	15,50	22,16
ПС65.12.2,5-2А-2.											
ПС65.12.2,5-3А-1.	11,52	5,38	—	16,90	—	1,30	—	2,50	4,98	7,48	25,68
ПС65.12.2,5-3А-2.											
ПС65.12.2,5-4А-1.	—	25,86	—	25,86	—	1,30	—	2,50	4,98	7,48	34,64
ПС65.12.2,5-4А-2.											
ПС65.12.2,5-5А-1.	—	0,26	40,20	40,46	—	1,30	—	2,50	4,98	7,48	49,24
ПС65.12.2,5-5А-2.											
ПС65.18.2,5-2А-1.	—	5,38	-	5,38	—	—	2,14	3,50	19,60	23,10	30,62
ПС65.18.2,5-2А-2.											
ПС65.18.2,5-3А-1.	17,28	5,38	—	22,66	—	—	2,14	3,50	7,60	8,10	35,90
ПС65.18.2,5-3А-2.											
ПС65.18.2,5-4А-1.	—	36,10	—	36,10	—	—	2,14	3,50	7,60	8,10	49,34
ПС65.18.2,5-4А-2.											
ПС65.18.2,5-5А-1.	—	0,26	56,28	56,54	—	—	2,14	3,50	7,60	8,10	69,78
ПС65.18.2,5-5А-2.											

Инв.№ подл. | Подп. и дата | Взам.инв.№

Марка	Арматурная сталь ГОСТ 5781-82*					Проволока ГОСТ 6727-80			Всего
	Класс А-III			Класс А-I		Класс Вр-I			
	Ф, мм		Итого	Ф, мм		Ф, мм		Итого	
	6	8		8	10	4	5		
ПС30. 9. 1,6-3Я-	-	0,20	0,20	0,72	-	0,62	5,58	6,20	7,12
ПС30. 9. 1,6-5Я-	5,20	0,20	5,40	0,72	-	0,62	1,98	2,60	8,72
ПС30. 12. 1,6-3Я-	-	0,20	0,20	0,72	-	0,77	7,37	8,14	9,06
ПС30. 12. 1,6-5Я-	6,50	0,20	6,70	0,72	-	0,77	2,87	3,64	11,06
ПС30. 18. 1,6-3Я-	-	0,20	0,20	-	1,30	1,08	10,65	11,73	13,23
ПС30. 18. 1,6-5Я-	7,80	0,20	8,00	-	1,30	1,08	4,35	5,43	14,73
ПС30. 9. 2,0-3Я-	-	0,24	0,24	0,72	-	0,80	5,58	6,38	7,34
ПС30. 9. 2,0-5Я-	5,20	0,24	5,44	0,72	-	0,80	1,98	2,78	8,94
ПС30. 12. 2,0-3Я-	-	0,24	0,24	0,72	-	1,00	7,37	8,37	9,33
ПС30. 12. 2,0-5Я-	6,50	0,24	6,74	-	1,30	1,00	2,87	3,87	11,91
ПС30. 18. 2,0-3Я-	-	0,24	0,24	0,72	-	1,40	10,65	12,05	13,01
ПС30. 18. 2,0-5Я-	7,80	0,24	8,04	-	1,30	1,40	4,35	5,75	15,09
ПС30. 9. 2,5-3Я-	-	0,27	0,27	0,72	-	1,04	5,58	6,62	7,61
ПС30. 9. 2,5-5Я-	5,20	0,27	5,47	0,72	-	1,04	1,98	3,02	9,21
ПС30. 12. 2,5-3Я-	-	0,27	0,27	-	1,30	1,30	7,37	8,67	10,24
ПС30. 12. 2,5-5Я-	6,50	0,27	6,77	-	1,30	1,30	2,87	4,17	12,24
ПС30. 18. 2,5-3Я-	-	0,27	0,27	-	1,30	1,82	10,65	12,47	14,04
ПС30. 18. 2,5-5Я-	7,80	0,27	8,07	-	1,30	1,82	4,35	6,17	14,24

Марка	Арматурная сталь ГОСТ 5781-82*				Проволока ГОСТ 6727-80			Всего
	Класс А-III	Класс А-I		Класс Ас-II	Класс Вр-I			
	Ф, мм				Ф, мм		Итого	
	8	8	10	10	4	5		
2ПС 12. 12. 2,0-Я-	0,05	0,36	-	-	0,49	3,22	3,71	4,12
2ПС 12. 18. 2,0-Я-	0,05	-	0,65	-	0,69	4,68	5,37	6,07
2ПС 12. 24. 2,0-Я-	0,05	-	0,65	-	0,89	6,12	7,01	7,71
2ПС 30. 12. 2,0-Я-	0,23	-	1,30	-	1,00	7,38	8,38	9,91
2ПС 30. 18. 2,0-Я-	0,23	-	1,30	-	1,40	10,62	12,02	13,55
2ПС 30. 24. 2,0-Я-	0,23	-	-	1,30	1,80	13,86	15,66	17,19
2ПС 6. 12. 2,0-Я-	0,05	0,36	-	-	0,34	1,58	1,95	2,33
2ПС 6. 18. 2,0-Я-	0,05	0,36	-	-	0,47	2,29	2,76	3,17
2ПС 6. 24. 2,0-Я-	0,05	0,36	-	-	0,61	3,01	3,62	4,03
2ПС 15. 12. 2,0-Я-	0,05	0,36	-	-	0,59	2,73	3,32	3,73
2ПС 15. 18. 2,0-Я-	0,05	-	0,65	-	0,82	5,38	6,20	6,90
2ПС 15. 24. 2,0-Я-	0,05	-	0,65	-	1,05	7,06	8,11	8,81

https://zavodjbi.com/

Марка	Арматурная сталь ГОСТ 5781-82*				Проволока ГОСТ 6727-80			Всего
	Класс А-III	Класс А-I		Класс АС-II	Класс Вр-I			
	Ф, мм				Ф, мм		Итого	
	8	8	10	10	4	5		
2ПС 8.12.2,0-Я-	0,05	0,36	-	-	0,42	2,73	3,15	3,56
2ПС 8.18.2,0-Я-	0,05	0,36	-	-	0,59	3,98	4,57	4,98
2ПС 8.24.2,0-Я-	0,05	-	0,65	-	0,76	5,26	6,02	6,72
2ПС 11.12.2,0-Я-	0,05	0,36	-	-	0,42	3,03	3,45	3,86
2ПС 11.18.2,0-Я-	0,05	-	0,65	-	0,59	4,40	4,99	5,69
2ПС 11.24.2,0-Я-	0,05	-	0,65	-	0,76	5,80	6,56	7,26
2ПС 17.12.2,0-Я-	0,10	0,72	-	-	0,68	4,38	5,06	5,88
2ПС 17.18.2,0-Я-	0,10	0,72	-	-	0,95	6,35	7,30	8,12
2ПС 17.24.2,0-Я-	0,10	-	1,30	-	2,12	8,31	10,43	10,94
2ПС 20.12.2,0-Я-	0,10	0,72	-	-	0,68	4,78	5,46	6,28
2ПС 20.18.2,0-Я-	0,10	-	1,30	-	0,95	6,91	7,86	9,26
2ПС 20.24.2,0-Я-	0,10	-	1,30	-	2,12	9,03	11,15	11,65
2ПС 12.12.2,5-Я-	0,05	0,36	-	-	0,66	3,22	3,88	4,29
2ПС 12.18.2,5-Я-	0,05	-	0,65	-	0,92	4,68	5,60	6,30
2ПС 12.24.2,5-Я-	0,05	-	0,65	-	1,18	6,12	7,30	8,00
2ПС 30.12.2,5-Я-	0,27	-	1,30	-	1,30	7,38	8,68	10,25
2ПС 30.18.2,5-Я-	0,27	-	1,30	-	1,82	10,62	12,44	14,01
2ПС 30.24.2,5-Я-	0,27	-	-	1,30	2,34	13,86	16,20	17,77

Марка	Арматурная сталь ГОСТ 5781-82*				Проволока ГОСТ 6727-80			Всего
	Класс А-III	Класс А-I		Класс АС-II	Класс Вр-I			
	Ф, мм				Ф, мм		Итого	
	8	8	10		4	5		
2ПС 6.12.2,5-Я-	0,05	0,36	-		0,44	1,58	2,02	2,43
2ПС 6.18.2,5-Я-	0,05	0,36	-		0,61	2,29	2,90	3,31
2ПС 6.24.2,5-Я-	0,05	0,36	-		0,79	3,01	3,80	4,20
2ПС 15.12.2,5-Я-	0,05	0,36	-		0,77	3,73	4,50	4,91
2ПС 15.18.2,5-Я-	0,05	-	0,65		1,07	5,38	5,45	7,15
2ПС 15.24.2,5-Я-	0,05	-	0,65		1,38	7,06	8,44	9,14
2ПС 9.12.2,5-Я-	0,05	0,36	-		0,55	2,73	3,28	3,69
2ПС 9.18.2,5-Я-	0,05	-	0,65		0,76	3,98	4,74	5,44
2ПС 9.24.2,5-Я-	0,05	-	0,65		0,98	5,26	6,24	6,94
2ПС 11.12.2,5-Я-	0,05	0,36	-		0,66	3,13	3,79	4,20
2ПС 11.18.2,5-Я-	0,05	-	0,65		0,92	4,54	5,46	6,15
2ПС 11.24.2,5-Я-	0,05	-	0,65		1,18	5,98	7,16	7,86
2ПС 18.12.2,5-Я-	0,10	0,72	-		0,88	4,48	5,36	6,18
2ПС 18.18.2,5-Я-	0,10	-	1,30		1,23	6,49	7,72	9,12
2ПС 18.24.2,5-Я-	0,10	-	1,30		1,58	8,49	10,07	11,47
2ПС 20.12.2,5-Я-	0,10	0,72	-		0,98	4,88	5,86	6,68
2ПС 20.18.2,5-Я-	0,10	-	1,30		1,37	7,05	8,42	9,82
2ПС 20.24.2,5-Я-	0,10	-	1,30		1,76	9,21	10,97	12,37

Инв.№ подл. | Подпись и дата | Взам.инв.№

1.030.1-1.5-00 00 000 РС

Лист 5

21851 72

https://zavodjbi.com/

Наименование	Расход стали на закладные изделия на панель толщиной 160 мм по схеме, кг																									
	31	32	33	34	36	37	38	39	41	42	43	44	45	47	48	49	50	51	53	54	55	56				
Закладные изделия	4,22	10,18	9,31	12,42	9,92	13,14	19,84	22,34	8,78	14,74	13,87	17,56	20,20	7,64	13,60	12,73	15,28	20,06	4,22	6,50	6,50	13,00				
Профильная сталь	3,86	8,62	8,17	11,50	7,66	11,52	15,32	19,16	6,90	11,66	11,21	13,80	18,40	6,14	10,90	10,45	12,28	17,64	3,86	5,38	5,38	10,76				
Листовая	1,12	3,14	2,69	8,76	4,92	6,04	9,84	13,68	4,16	6,18	5,73	8,32	12,32	3,40	5,42	4,97	6,80	12,16	1,12	2,64	2,64	5,28				
-б6 ГОСТ 19903-74	1,12	2,24	2,24	2,48	1,12	2,24	2,24	3,60	1,12	2,24	2,24	2,24	3,60	1,12	2,24	2,24	2,24	3,60	1,12	1,12	1,12	2,24				
-в8 ГОСТ 19903-74	-	0,90	0,45	6,28	3,80	3,80	7,60	10,08	3,04	3,94	3,49	6,08	9,32	2,28	3,18	2,73	4,56	8,56	-	1,52	1,52	3,04				
Угловая	2,74	5,48	5,48	2,74	2,74	5,48	5,48	5,48	2,74	5,48	5,48	5,48	5,48	2,74	5,48	5,48	5,48	5,48	2,74	2,74	2,74	5,48				
L63×6 ГОСТ 8509-72*	2,74	5,48	5,48	2,74	2,74	5,48	5,48	5,48	2,74	5,48	5,48	5,48	5,48	2,74	5,48	5,48	5,48	5,48	2,74	2,74	2,74	5,48				
Арматурная сталь	0,36	1,56	1,14	0,92	2,26	2,62	4,52	3,18	1,88	3,08	2,66	3,76	1,80	1,50	2,70	2,28	3,00	2,42	0,36	1,12	1,12	2,24				
класс А-III	0,36	1,56	1,14	0,92	2,26	2,62	4,52	3,18	1,88	3,08	2,66	3,76	1,80	1,50	2,70	2,28	3,00	2,42	0,36	1,12	1,12	2,24				
ф10 А-III ГОСТ 5781-82*	0,36	1,56	1,14	0,92	2,26	2,62	4,52	3,18	1,88	3,08	2,66	3,76	1,80	1,50	2,70	2,28	3,00	2,42	0,36	1,12	1,12	2,24				

Наименование	Расход стали на закладные изделия на панель толщиной 200 и 250 мм по схеме, кг																									
	31	32	33	34	36	37	38	39	41	42	43	44	45	47	48	49	50	51	53	54	55	56	57	58	59	60	72	73
Закладные изделия	4,34	10,82	9,75	12,70	11,24	15,58	22,48	23,94	9,86	16,34	15,27	19,72	22,56	8,48	14,96	13,89	16,96	21,18	4,34	7,10	7,10	14,20	9,78	7,61	9,78	7,61	4,89	4,89
Профильная сталь	3,86	8,94	8,33	11,50	8,86	12,72	17,72	20,36	7,86	12,94	12,33	15,72	19,36	6,86	11,94	11,33	13,72	18,36	3,86	5,86	5,86	11,72	7,54	5,61	7,54	5,61	3,77	3,77
Листовая	1,12	3,46	2,85	8,76	6,12	7,24	12,24	14,88	5,12	7,46	6,85	10,24	13,88	4,12	6,46	5,85	8,24	12,88	1,12	3,12	3,12	6,24	1,12	0,56	1,12	0,56	0,56	0,56
86 ГОСТ 19903-74	1,12	2,24	2,24	2,48	1,12	2,24	2,24	3,60	1,12	2,24	2,24	2,24	3,60	1,12	2,24	2,24	2,24	3,60	1,12	1,12	1,12	2,24	1,12	0,56	1,12	0,56	0,56	0,56
88 ГОСТ 19903-74	-	1,22	0,61	6,28	5,00	5,00	10,00	11,28	4,00	5,22	4,61	8,00	10,28	3,00	4,22	3,61	6,00	9,28	-	2,00	2,00	4,00	-	-	-	-	-	-
Угловая	2,74	5,48	5,48	2,74	2,74	5,48	5,48	5,48	2,74	5,48	5,48	5,48	5,48	2,74	5,48	5,48	5,48	5,48	2,74	2,74	2,74	5,48	6,42	5,05	6,42	5,05	3,21	3,21
63×6 ГОСТ 8509-72*	2,74	5,48	5,48	2,74	2,74	5,48	5,48	5,48	2,74	5,48	5,48	5,48	5,48	2,74	5,48	5,48	5,48	5,48	2,74	2,74	2,74	5,48	6,42	5,05	6,42	5,05	3,21	3,21
Арматурная сталь	0,48	1,88	1,42	1,20	2,38	2,86	4,76	3,58	2,00	3,40	2,94	4,00	3,20	1,62	3,02	2,56	3,24	2,82	0,48	1,24	1,24	2,48	2,24	2,00	2,24	2,00	1,12	1,12
класс А-III	0,48	1,88	1,42	1,20	2,38	2,86	4,76	3,58	2,00	3,40	2,94	4,00	3,20	1,62	3,02	2,56	3,24	2,82	0,48	1,24	1,24	2,48	2,24	2,00	2,24	2,00	1,12	1,12
ф10 А-III ГОСТ 5781-82*	0,48	1,88	1,42	1,20	2,38	2,86	4,76	3,58	2,00	3,40	2,94	4,00	3,20	1,62	3,02	2,56	3,24	2,82	0,48	1,24	1,24	2,48	2,24	2,00	2,24	2,00	1,12	1,12

Зав. отд.	Омилянский	
Н. контр.	Гладцева	
Гл. ин. пр.	Рудаков	
Вед. инж.	Иванова	
Ст. инж.	Двинянинова	

1.030.1-1.5-00 00 000 ВЗ

Выборка стали на закладные изделия на панель по схеме

Стадия	Лист	Листов
Р		1

ЦНИИПРОМЗДАНИЙ

https://zavodjbi.com/

Инв.№ подл.	Подпись и дата	Взам. инв.№

Формат	Зона	Поз.	Обозначение	Наименование	Кол. на исполн. 1.030.1-1.5-01 01 000- —	01	02	03							Примечание
				Документация											
			1.030.1-1.5-01 01 000 СБ	Сборочный чертеж											
				Сборочные единицы											кг
				Каркас плоский											
А4		1	1.030.1-1.5-01 01 010	КР1	4										2,9
			-01	КР2		4									5,0
			-02	КР3			4								7,6
			-03	КР4				4							10,9
		2	1.030.1-1.1-3 01-01	Петля для подъема СП2	2	2	2	2							0,7
				Детали											
				Стержни											
Б4		3	1.030.1-1.5-00 00 001	ф5 Вр-I ГОСТ 6727-80 ℓ=860	24	24	24	24							0,132
Б4		4	002	ф8 А-III ГОСТ 5781-82* ℓ=130	2	2	2	2							0,05

Зав. отд.	Смилянский		
Н. контр.	Гайдаева		
ГИП	Рудаков		
Вед. инж.	Иванова		
Ст. инж.	Двинянинова		

1.030.1-1.5-01 01 000

Каркас пространственный КП 60.9.1.6; КП 60.12.1.6; КП 60.18.1.6

Стадия	Лист	Листов
Р	1	2

ЦНИИПРОМЗДАНИЙ

Инв.№ подл.	Подпись и дата	Взам. инв.№

Формат	Зона	Поз.	Обозначение	Наименование	Кол. на исполн. 1.030.1-1.5-01 01 000- 04	05	06	07	08	09	10	11			Примечание
				Документация											
			1.030.1-1.5-01 01 000 СБ	Сборочный чертеж											
				Сборочные единицы											
															кг
				Каркас плоский											
А4		1	1.030.1-1.5 01 01 010	КР1	5				7						2,9
			-01	КР2		5				7					5,0
			-02	КР3			5				7				7,6
			-03	КР4				5				7			10,9
		2	1.030.1-1.1-3 01-01	Петля для подъема СП2	2	2	2	2	2	2	2	2			0,7
				Детали											
				Стержни											
Б4		3	1.030.1-1.5 00 00 003	ф5 Вр-I ГОСТ 6727-80 ℓ=1160	24	24	24	24							0,178
			004	то же ℓ=1760					24	24	24	24			0,271
Б4		4	005	ф8 А-III ГОСТ 5781-82* ℓ=130	2	2	2	2	2	2	2	2			0,05

1.030.1-1.5-01 01 000

Лист 2

https://zavodjbi.com/

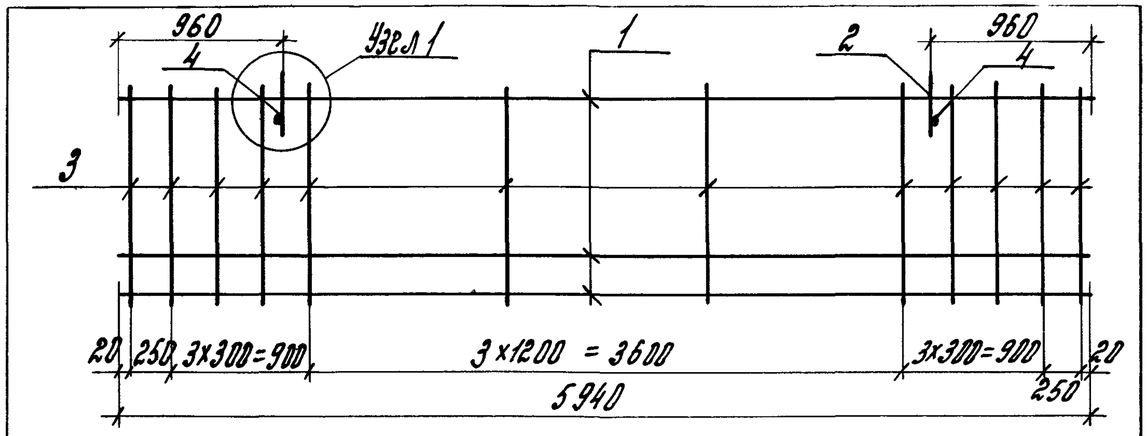

1-1

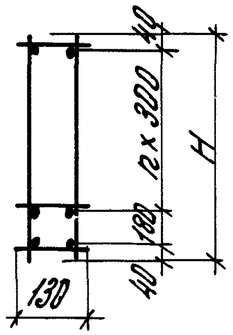

Узел 1 см. док. 1.030.1-1.5-00 00 000 Д2

Обозначение	Марка	H, мм	n	Масса
1.030.1-1.5-01 01 000	КП60.9.1,6-1	860	2	16,43
-01	КП60.9.1,6-2			24,67
-02	КП60.9.1,6-3			35,15
-03	КП60.9.1,6-4			52,11
-04	КП60.12.1,6-1	1160	3	20,47
-05	КП60.12.1,6-2			30,77
-06	КП60.12.1,6-3			43,87
-07	КП60.12.1,6-4			60,07
-08	КП60.18.1,6-1	1760	5	27,58
-09	КП60.18.1,6-2			43,00
-10	КП60.18.1,6-3			61,34
-11	КП60.18.1,6-4			84,02

1.030.1-1.5-01 01 000 СБ

Каркас пространственный КП 60.9.1,6; КП 60.12.1,6; КП 60.18.1,6.

Сборочный чертеж

Стадия	Масса	Масштаб
Р	см. табл.	—

Лист | Листов 1

ЦНИИПРОМЗДАНИЙ

Зав.отд.	Смилянский	
Н.контр.	Гадаева	
ГИП	Рудаков	
Вед.инж.	Иванова	
Ст.инж.	Двинянинова	

Инв.№ подл.	Подпись и дата	Взам.инв.№

Формат	Зона	Поз.	Обозначение	Наименование	Кол. на исполн. 1.030.1-1.5-02 02 000 -				Примечание
					-	01	02	03	
				Документация					
А4			1.030.1-1.5-02 02 000 СБ	Сборочный чертеж					
				Сборочные единицы					
А4		1	1.030.1-1.5-02 02 020	Каркас плоский КР5	3				2,2
			-01	То же КР6		3			3,0
			-02	— " — КР7			3		5,1
			-03	— " — КР8				3	7,7
А4		2	-00	— " — КР5	1				2,2
			-01	— " — КР6		1			3,0
			-02	— " — КР7			1		5,1
			-03	— " — КР8				1	7,7
		3	1.030.1-1.1-3 01-01	Петля для подъема СП2	2	2	2	2	0,7
				Детали					
				Стержни					
Б4		4	1.030.1-1.5-00 00 001	ФБ6Р.Г ГОСТ 6727-80 ℓ=860	24	24	24	24	0,132
Б4		5	006	ФВА.Г ГОСТ 5781-82* ℓ=170	2	2	2	2	0,067

1.030.1-1.5-02 02 000

Каркас пространственный КП 60.9.2,0; КП 60.12.2,0; КП 60.18.2,0

Стадия	Лист	Листов
Р	1	2

ЦНИИПРОМЗДАНИЙ

Зав.отд.	Смилянский	
Н.контр.	Гадаева	
ГИП	Рудаков	
Вед.инж.	Иванова	
Ст.инж.	Двинянинова	

Инв.№ подл.	Подпись и дата	Взам. инв.№	Обозначение	Наименование	Кол. на исполн. 1.030.1-1.5-02 02 000 – 04	05	06	07	08	09	10	11		Примечание
				Документация										
А4			1.030.1-1.5-02 02 000 СБ	Сборочный чертеж										
				Сборочные единицы										
А4	1		1.030.1-1.5-02 02 020	Каркас плоский КР5	4				6					КГ 2,2
			-01	То же КР6		4				6				3,0
			-02	— " — КР7			4				6			5,1
			-03	— " — КР8				4				6		7,7
А4	2		-00	— " — КР5	1				1					2,2
			-02	— " — КР7		1	1			1	1			5,1
			-03	— " — КР8				1				1		7,7
	3		1.030.1-1.1-3 01-01	Петля для подъема СП2	2	2	2	2						0,70
			-03	То же СП4					2	2	2	2		1,12
				Детали										
				Стержни										КГ
Б4	4		1.030.1-1.5-00 00 003	ф5 Вр I ГОСТ 6727-80 ℓ=1160	24	24	24	24						0,178
			004	То же ℓ=1760					24	24	24	24		0,271
Б4	5		006	ф8 А III ГОСТ 5781-82* ℓ=170	2	2	2	2						0,067
			007	ф10 А III ГОСТ 5781-82* ℓ=170					2	2	2	2		0,104

1.030.1-1.5-02 02 000

Лист 2

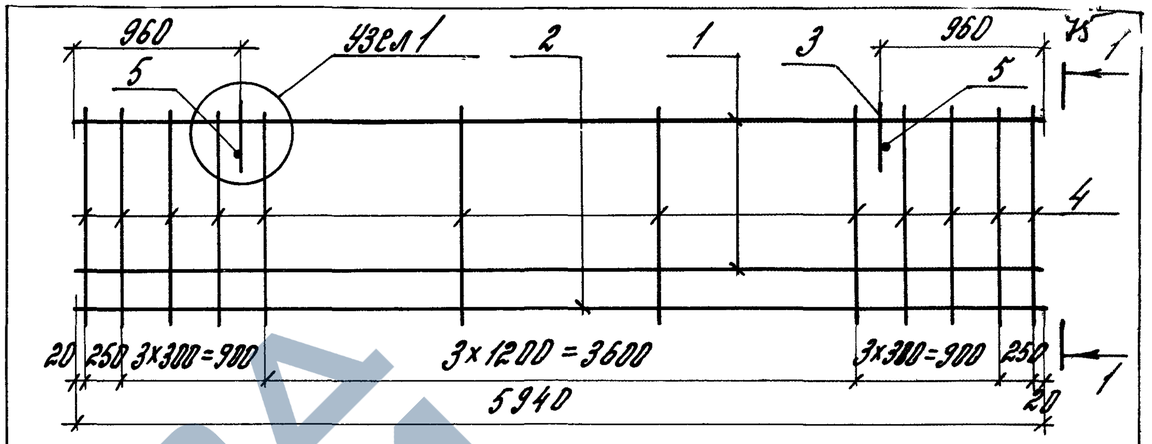

Узел 1 см. док. 1.030.1-1.5-00 00 000 Д2

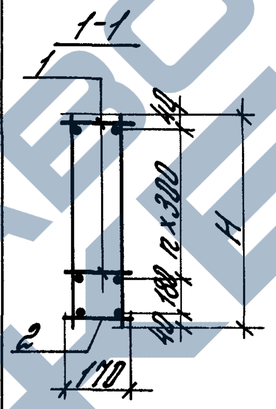

Обозначение	Марка	H, мм	n	Масса
1.030.1-1.5-02 02 000	КП60.9.2,0-1	860	2	13,67
-01	КП60.9.2,0-2			16,87
-02	КП60.9.2,0-3			25,11
-03	КП60.9.2,0-4			35,59
-04	КП60.12.2,0-1	1160	3	17,01
-05	КП60.12.2,0-2			23,09
-06	КП60.12.2,0-3			31,41
-07	КП60.12.2,0-4			43,11
-08	КП60.18.2,0-1	1760	5	24,63
-09	КП60.18.2,0-2			32,31
-10	КП60.18.2,0-3			44,65
-11	КП60.18.2,0-4			62,99

1.030.1-1.5-02 02 000 СБ

Каркас пространственный КП 60.9.2,0; КП60.12.2,0; КП 60.18.2,0. Сборочный чертеж

Стадия	Масса	Масштаб
Р	см. табл.	—

Лист | Листов 1

ЦНИИПРОМЗДАНИЙ

Зав. отд.	Смилянский	
Н. контр.	Гадаева	
ГИП	Рудаков	
Вед. инж.	Иванова	
Ст. инж.	Двинянинова	

Инв.№ подл. | Подпись и дата | Взам. инв.№

21851 76

https://zavodjbi.com/

Формат	Зона	Поз.	Обозначение	Наименование	Кол. на исполн. 1.030.1-1.5-03 03 000- —	01	02	03							Примечание
				Документация											
А4			1.030.1-1.5-03 03 000СБ	Сборочный чертеж	X	X	X	X							
				Сборочные единицы											кг
А4		1	1.030.1-1.5-03 03 030	Каркас плоский КР9	3										2,3
			-01	То же КР10		3									3,1
			-02	— " — КР11			3								5,2
			-03	— " — КР12				3							7,8
А4		2	-00	— " — КР9	1										2,3
			-01	— " — КР10		1									3,1
			-02	— " — КР11			1								5,2
			-03	— " — КР12				1							7,8
		3	1.030.1-1.1-3 01-01	Петля для подъема СП2	2	2	2	2							0,70
				Детали											
Б4		4		ф5 В р I ГОСТ 6727-80 ℓ=860	24	24	24	24							0,132
Б4		5		ф8 А III ГОСТ 5781-82* ℓ=220	2	2	2	2							0,086

Зав. отд.	Смиянский		
Н. контр.	Гадаева		
ГИП	Рудаков		
Вед. инж.	Цветнова		
Ст. инж.	Двинянинова		

1.030.1-1.5-03 03 000

Каркас пространственный КП 60.9.2,5; КП 60.12.2,5; КП 60.18.2,5

Стадия	Лист	Листов
Р	1	2

ЦНИИПРОМЗДАНИЙ

Инв. № подл. | Подпись и дата | Взам. инв. №

Формат	Зона	Поз.	Обозначение	Наименование	Кол. на исполн. 1.030.1-1.5-03 03 000 —	04	05	06	07	08	09	10	11			Примечание
				Документация												
А4			1.030.1-1.5-03 03 000 СБ	Сборочный чертеж	X	X	X	X	X	X	X	X				
				Сборочные единицы												кг
А4		1	1.030.1-1.5-03 03 030	Каркас плоский КР9	4					6						2,3
			-01	То же КР10		4					6					3,1
			-02	— " — КР11			4					6				5,2
			-03	— " — КР12				4					6			7,8
А4		2	-02	— " — КР11	1	1	1		1	1	1					5,2
			-03	— " — КР12				1				1				7,8
		3	1.030.1-1.1-3 01-02	Петля для подъема СП3	2	2	2	2								0,7
			-03	То же СП4					2	2	2	2				1,12
				Детали												
				Стержни												
Б4		4	1.030.1-1.5-00 00 003	ф5 В р I ГОСТ 6727-80 ℓ=1160	24	24	24	24								0,178
			004	То же ℓ=1760					24	24	24	24				0,271
Б4		5	008	ф8 А III ГОСТ 5781-82* ℓ=220	2	2	2	2								0,086
			009	ф10 А III ГОСТ 5781-82* ℓ=220					2	2	2	2				0,135

1.030.1-1.5-03 03 000

Лист 2

https://zavodjbi.com/

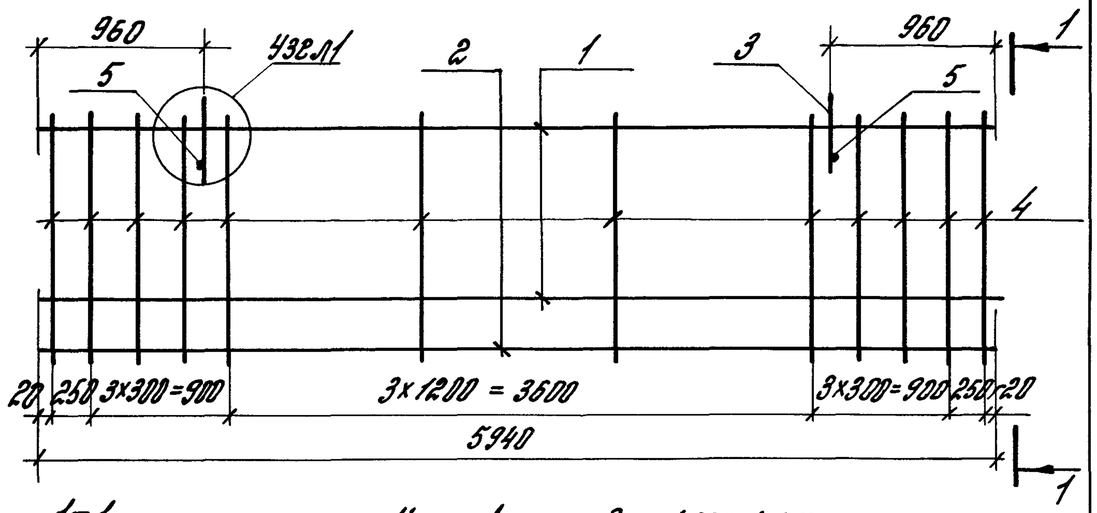

Узел 1 см. док. 1.030.1-1.5-00 00 000 Д2

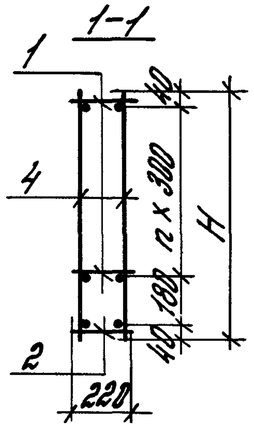

Обозначение	Марка	H, мм	n	Масса
1.030.1-1.5-030 3000	КП60.9.2,5-2	860	2	15,67
-01	КП60.9.2,5-3			18,77
-02	КП60.9.2,5-4			27,11
-03	КП60.9.2,5-5			37,59
-04	КП 60.12.2,5-2	1160	3	21,97
-05	КП 60.12.2,5-3			25,17
-06	КП 60.12.2,5-4			33,41
-07	КП 60.12.2,5-5			46,51
-08	КП60.18.2,5-2	1760	5	30,68
-09	КП 60.18.2,5-3			35,48
-10	КП 60.18.2,5-4			47,84
-11	КП 60.18.2,5-5			66,18

1.030.1-1.5-03 03 000 СБ

Каркас пространственный КП 60.9.2,5; КП 60.12.2,5; КП 60.18.2,5. Сборочный чертеж

Стадия	Масса	Масштаб
Р	см. табл.	—

Лист | Листов 1

ЦНИИПРОМЗДАНИЙ

Зав. отд.	Смилянский	
Н. контр.	Гадаева	
ГИП	Рудаков	
Вед. инж.	Иванова	
Ст. инж.	Двинянинова	

Инв. № подл. | Подпись и дата | Взам. инв. №

Формат	Зона	Поз.	Обозначение	Наименование	Кол. на исполн. 1.030.1-1.5-04 04 000 —				Примечание
					—	01	02	03	
				Документация					
А4			1.030.1-1.5-04 04 000 СБ	Сборочный чертеж					
				Сборочные единицы					кг
А4		1	1.030.1-1.5-04 04 040	Каркас плоский КР13	4				3,0
			-01	То же КР14		4			5,2
			-02	— " — КР15			4		7,9
			-03	— " — КР16				4	11,2
		2	1.030.1-1.1-3 01-01	Петля для подъема СП2	2	2	2	2	0,7
				Детали					
				Стержни					
Б4		3	1.030.1-1.5-00 00 001	ф5Вр I ГОСТ 6727-80 ℓ=860	28	28	28	28	0,132
Б4		4	002	ф8А III ГОСТ 5781-82* ℓ=130	2	2	2	2	0,05

1.030.1-1.5-04 04 000

Каркас пространственный КП 62.9.1,6; КП 62.12.1,6; КП 62.18.1,6

Стадия	Лист	Листов
Р	1	2

ЦНИИПРОМЗДАНИЙ

Зав. отд.	Смилянский	
Н. контр.	Гадаева	
ГИП	Рудаков	
Вед. инж.	Иванова	
Ст. инж.	Двинянинова	

21851 18

			Обозначение	Наименование	Кол. на испол. 1.030.1-1.5-04 04 000 —										Приме-чание
					04	05	06	07	08	09	10	11			
				Документация											
А4			1.030.1-1.5-04 04 000 СБ	Сборочный чертеж											
				Сборочные единицы											
															кг
				Каркас плоский											
А4		1	1.030.1-1.5-04 04 040	КР13	5				7						3,0
			-01	КР14		5				7					5,2
			-02	КР15			5				7				7,9
			-03	КР16				5				7			11,2
		2	1.030.1-1.1-3 01-01	Петля для подъема СП2	2	2	2	2							
			-02	То же СП3					2	2	2	2			0,70
				Детали											
				Стержни											кг
Б4		3	1.030.1-1.5-00 00 003	ф5 Вр I ГОСТ 6727-80 ℓ=1160	28	28	28	28							0,178
			004	То же ℓ=1760					28	28	28	28			0,271
Б4		4	005	ф8 AIII ГОСТ 5781-82* ℓ=130	2	2	2	2	2	2	2	2			0,05
														1.030.1-1.5-04 04 000	Лист 2

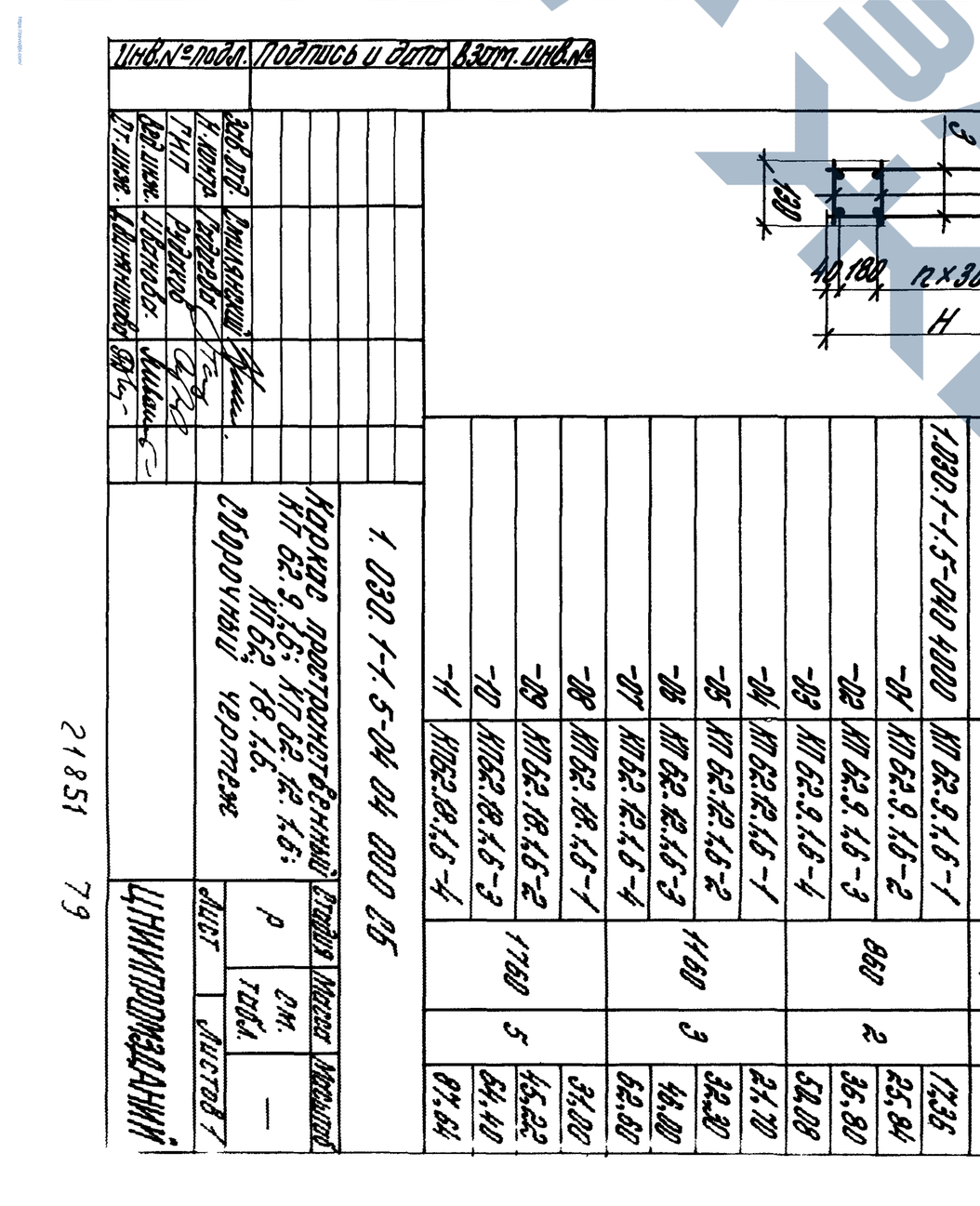

Узел 1 см. дон. 1.030.1-1.5-00 00 000 Д2

Обозначение	Марка	H, мм	n2	Масса	Примечание
1.030.1-1.5-040 4000	КП 62.9.15-1	960	2	17,36	
-04	КП 62.9.15-2			25,84	
-02	КП 62.9.15-3			36,80	
-03	КП 62.9.15-4			50,08	
-04	КП 62.12.15-1	1160	3	21,70	
-05	КП 62.12.15-2			32,30	
-06	КП 62.12.15-3			46,00	
-07	КП 62.12.15-4			62,60	
-08	КП 62.18.15-1	1760	5	31,00	
-09	КП 62.18.15-2			45,22	
-10	КП 62.18.15-3			64,40	
-11	КП 62.18.15-4			87,61	

1. 030.1-1.5-04 04 000 05

Каркас пространственный КП 62.9.15; КП 62.12.15; КП 62.18.15. Опалубочный чертеж

Изм.	Кол. уч.	Лист	№ док.	Подп.	Дата
Зав. отд.	Смилянский				
Н. контр.	Сазонов				
ГИП	Рудько				
Дол. инж.	Ходанюк				
Рт. инж.	Шапиков				

Стадия	Масса	Масштаб
Р	см. табл.	—
Лист	Листов 1	

ЦНИИПромзданий

Инв. № подл. | Подпись и дата | Взам. инв. №

https://zavodjbi.com/

Инв.№ подл.	Подпись и дата	Взам.инв.№

Формат	Зона	Поз.	Обозначение	Наименование	Кол. на исполн. 1.030.1-1.5-05 05 000- 00	01	02	03							Примечание
				Документация											
А4			1.030.1-1.5-05 05 000 СБ	Сборочный чертеж	X	X	X	X							
				Сборочные единицы											кг
А4		1	1.030.1-1.5-05 05 050	Каркас плоский КР17	3										2.3
			-01	То же КР18		3									3.1
			-02	—"— КР19			3								5,3
			-03	—"— КР20				3							8,0
А4		2	-00	—"— КР17	1										2,3
			-01	—"— КР18		1									3,1
			-02	—"— КР19			1								5,3
			-03	—"— КР20				1							8,0
		3	1.030.1-1.1-3 01-01	Петля для подъема СП2	2	2	2	2							0,7
				Детали											
				Стержни											
Б4		4	1.030.1-1.5-00 00 001	ф5 BpI ГОСТ 6727-80 ℓ=860	28	28	28	28							0,132
Б4		5	006	ф8 AIII ГОСТ 5781-82* ℓ=170	2	2	2	2							0,067

Зав. отд.	Смиланский		
Н. контр.	Гадаева		
ГИП	Рудаков		
Вед. инж.	Иванова		
Ст. инж.	Двинянинова		

1.030.1-1.5-05 05 000

Каркас пространственный КП 62.9.2.0; КП 62.12.2.0; КП 62.18.2.0

Стадия	Лист	Листов
Р	1	2

ЦНИИПРОМЗДАНИЙ

Инв.№ подл.	Подпись и дата	Взам.инв.№

Формат	Зона	Поз.	Обозначение	Наименование	Кол. на исполн. 1.030.1-1.5-05 05 000 — 04	05	06	07	08	09	10	11			Примечание
				Документация											
А4			1.030.1-1.5-05 05 000 СБ	Сборочный чертеж	X	X	X	X	X	X	X	X			
				Сборочные единицы											
															кг
А4		1	1.030.1-1.5-05 05 050	Каркас плоский КР17	4				6						2,3
			-01	То же КР18		4				6					3,1
			-02	—"— КР19			4				6				5,3
			-03	—"— КР20				4				6			8,0
А4		2	-00	—"— КР17	1				1						2,3
			-02	—"— КР19		1	1			1	1				3,1
			-03	—"— КР20				1				1			5,3
		3	1.030.1-1.1-3 01-01	Петля для подъема СП2	2	2	2	2							8,0
			-03	То же СП4					2	2	2	2			1,12
				Детали											
				Стержни											
Б4		4	1.030.1-1.5-00 00 003	ф5 BpI ГОСТ 6727-80 ℓ=1160	28	28	28	28							0,178
			004	ф5 BpI ГОСТ 6727-80 ℓ=1760					28	28	28	28			0,271
Б4		5	006	ф8 AIII ГОСТ 5781-82* ℓ=170	2	2	2	2							0,067
			007	ф10 AIII ГОСТ 5781-82* ℓ=170					2	2	2	2			0,104

1.030.1-1.5-05 05 000

Лист 2

08 15812

https://zavodjbi.com/

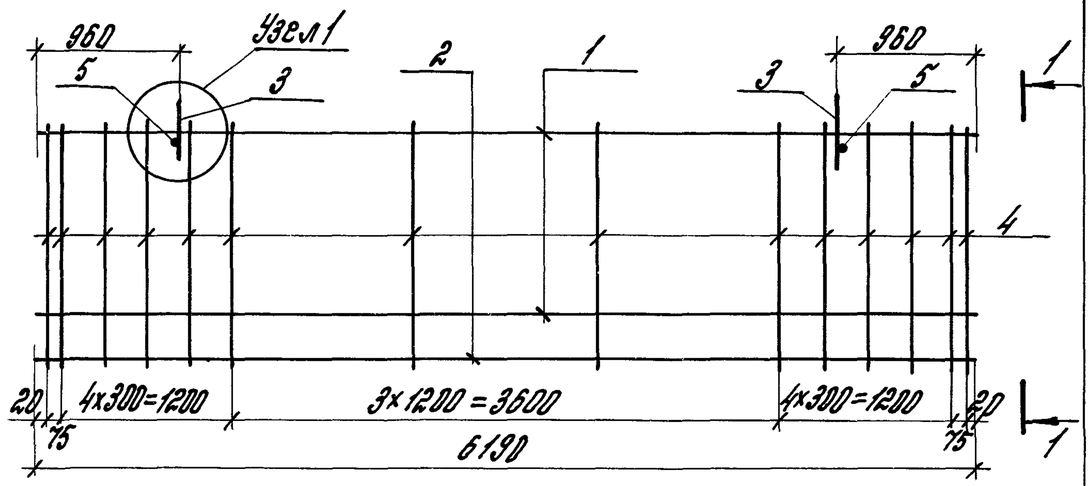

Узел 1 см. док. 1.030.1-1.5-00 00 000Д2

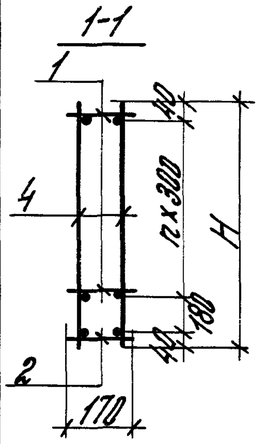

Обозначение	Марка	H, мм	n	Масса
1.030.1-1.5-05 05 000	КП 62.9.2.0-1	860	2	14,44
-01	КП 62.9.2.0-2			17,80
-02	КП 62.9.2.0-3			26,36
-03	КП 62.9.2.0-4			37,40
-04	КП 62.12.2.0-1	1160	3	18,04
-05	КП 62.12.2.0-2			24,78
-06	КП 62.12.2.0-3			32,84
-07	КП 62.12.2.0-4			46,74
-08	КП 62.18.2.0-1	1760	5	21,91
-09	КП 62.18.2.0-2			34,17
-10	КП 62.18.2.0-3			47,01
-11	КП 62.18.2.0-4			66,23

Разраб.	Отцлянский		
Н.контр.	Гадаева		
ГИП	Рудаков		
Гл.инж.	Иванова		
Гл.инж.	Двинянинов		

1.030.1-1.5-05 05 000 СБ

Каркас пространственный КП 62.9.2.0; КП 62.12.2.0; КП 62.18.2.0. Сборочный чертеж

Стадия	Масса	Масштаб
Р	см. табл.	—
Лист	Листов 1	

ЦНИИПРОМЗДАНИЙ

Поз.	Обозначение	Наименование	Кол.	Примечание
		Документация		
	1.030.1-1.5-06 06 000 СБ	Сборочный чертеж		
		Сборочные единицы		
1	1.030.1-1.5-06 06 060	Каркас плоский КП21	3	24
	-01	То же КП22	3	33
	-02	— " — КП23	3	54
	-03	— " — КП24	3	82
2	-00	— " — КП21	1	24
	-01	— " — КП22	1	33
	-02	— " — КП23	1	54
	-03	— " — КП24	1	82
3	1.030.1-1.1-3 01-01	Петля для подвешивания	2	0,1
		Детали		
4	1.030.1-1.5-00 00 001	Отрожки	28	4,132
5	008	ФЗ.Вр.Т ГОСТ 6527-80 С=860	28	4,086
		ФВ.А.III ГОСТ 5781-82* С=2200	2	
			2	

1.030.1-1.5-06 000

Каркас пространственный КП 62.9.2.0; КП 62.12.2.0; КП 62.18.2.0.

Стадия	Лист	Листов
Р	1	2

ЦНИИПРОМЗДАНИЙ

Разраб.	Отцлянский	
Н.контр.	Гадаева	
ГИП	Рудаков	
Гл.инж.	Иванова	
Гл.инж.	Двинянинов	

ЗАВОД ЖБИ

Инв. № подл.	Подпись и дата	Взам. инв. №

Формат	Зона	Поз.	Обозначение	Наименование	Кол. на исполн. 1.030.1-1.5-06 06 000 — 04	05	06	07	08	09	10	11			Примечание
				Документация											
А4			1.030.1-1.5-06 06 000	Сборочный чертеж											
				Сборочные единицы											кг
А4		1	1.030.1-1.5-06 06 060	Каркас плоский КР21	4				6						2,4
			-01	То же КР22		4				6					3,3
			-02	—"— КР23			4				6				5,4
			-03	—"— КР24				4				6			8,2
А4		2	-01	—"— КР23	1	1	1		1	1	1				5,4
			-03	—"— КР24				1				1			8,2
				Петля для подъема											
		3	1.030.1-1.1-3 01-02	СП3	2	2	2	2							0,7
			-03	СП4					2	2	2	2			1,12
				Детали											
				Стержни											
А4		4	1.030.1-1.5-00 00 003	ф5вр I ГОСТ 6727-80 l=1160	28	28	28	28							0,178
			004	То же l=1760					28	28	28	28			0,271
А4		5	008	ф8А III ГОСТ 5781-82* l=220	2	2	2	2							0,086
			009	ф10А III ГОСТ 5781-82* l=220					2	2	2	2			0,135

1.030.1-1.5-06 06 000 — Лист 2

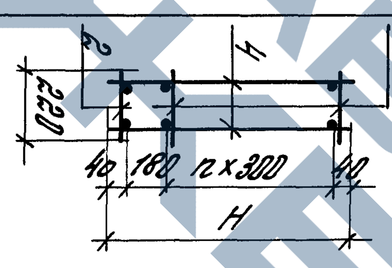

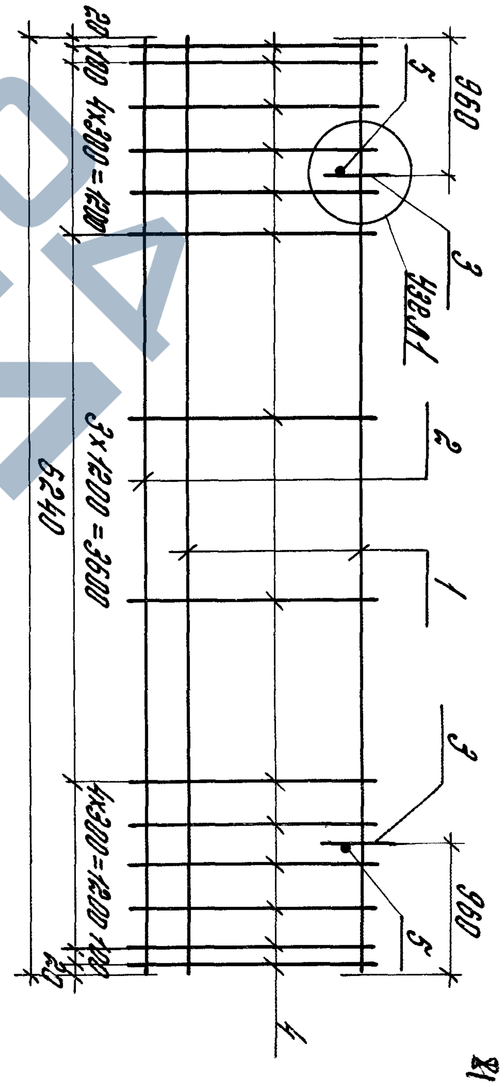

Узел 1 см. док. 1.030.1-1.5-00 00 000 Д2

Обозначение	Марка	H, мм	n	Масса
1.030.1-1.5-06 06 000	КП63.9.2,5-2	860	2	15,12
-01	КП 63.9.2,5-3			18,56
-02	КП 63.9.2,5-4			27,02
-03	КП 63.9.2,5-5			38,24
-04	КП 63.12.2,5-2	1160	3	21,65
-05	КП 63.12.2,5-3			25,82
-06	КП 63.12.2,5-4			33,65
-07	КП 63.12.2,5-5			47,55
-08	КП 63.18.2,5-2	1760	5	30,05
-09	КП 63.18.2,5-3			35,21
-10	КП 63.18.2,5-4			48,05
-11	КП 63.18.2,5-5			67,51

1.030.1-1.5-06 06 000 Сб

Каркас пространственный КП 63.9.2,5; КП 63.12.2,5; КП 63.18.2,5.
Сборочный чертеж

Стадия	Масса	Масштаб
Р	см. табл.	—
Лист	Листов 1	

ЦНИИПРОМЗДАНИЯ

Зав. отд.	Смилянский	
Н. контр.	Гадаева	
ГИП	Рудаков	
Вед. инж.	Иванова	
Ст. инж.	Авинянинова	

21851 82

https://zavodjbi.com/

Формат	Зона	Поз.	Обозначение	Наименование	Кол. на исполн. 1.030.1-1.5-0707 000 —										Примечание
					–	01	02	03							
				Документация											
А4			1.030.1-1.5-0707000 СБ	Сборочный чертеж											
				Сборочные единицы											кг
				Каркас плоский											
А4		1	1.030.1-1.5-0707070	КР25	4										3,1
			-01	КР26		4									5,4
			-02	КР27			4								8,2
			-03	КР28				4							11,7
А4		2	1.030.1-1 1-3 01-01	Петля для подъема СП2	2	2	2	2							0,7
				Детали											
				Стержни											
Б4		3	1.030.1-1.5-00 00 001	ф5 В-I ГОСТ 6727-80 ℓ=860	28	28	28	28							0,132
Б4		4	002	ф8 А-III ГОСТ 5781-82* ℓ=130	2	2	2	2							0,050

Зав. отд.	Емцянский		
Н. контр.	Гадаева		
ГИП	Рудаков		
Вед. инж.	Иванова		
Ст. инж.	Двинянинова		

1.030.1-1.5-07 07 000

Каркас пространственный КП 64.9.1,6; КП 64.12.1,6; КП 64.18.1,6

Стадия	Лист	Листов
Р	1	2

ЦНИИПРОМЗДАНИЙ

Инв. № подл.	Подпись и дата	Взам. инв. №

Формат	Зона	Поз.	Обозначение	Наименование	Кол. на исполн. 1.030.1-1.5-0707 000 —										Примечание
					04	05	06	07	08	09	10	11			
				Документация											
А4			1.030.1-1.5-0707 000 СБ	Сборочный чертеж											
				Сборочные единицы											кг
				Каркас плоский											
А4		1	1.030.1-1.5-07 07 070	КР25	5				7						3,1
			-01	КР26		5				7					5,4
			-02	КР27			5				7				8,2
			-03	КР28				5				7			11,7
		2	1.030.1-1.1-3 01-01	Петля для подъема СП3	2	2	2	2	2	2	2	2			0,7
				Детали											
				Стержни											
Б4		3	1.030.1-1.5-00 00 003	ф5 В-I ГОСТ 6727-80 ℓ=1160	28	28	28	28							0,178
			004	То же ℓ=1760					28	28	28	28			0,271
Б4		4	005	ф8 А-III ГОСТ 5781-82* ℓ=130	2	2	2	2	2	2	2	2			0,050

1.030.1-1.5-07 07 000

Лист 2

https://zavodjbi.com/

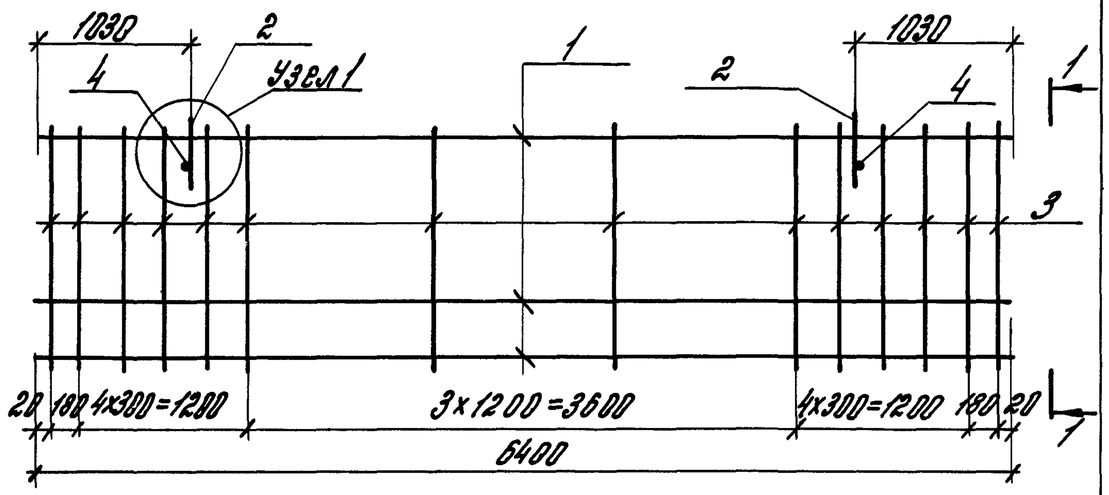

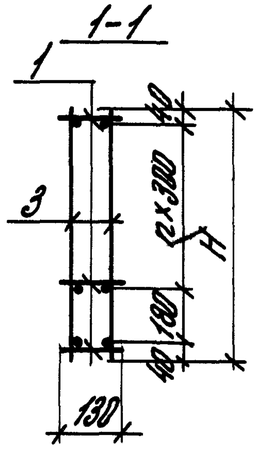

Узел 1 см. док. 1.030.1-1,5-00 00 000 Д2

Обозначение	Марка	H, мм	n	Масса
1.030.1-1.5-07 07 000	КП 64.9.1,6-1	860	2	17,76
-01	КП 64.9.1,6-2			26,64
-02	КП 64.9.1,6-3			38,00
-03	КП 64.9.1,6-4			51,84
-04	КП 64.12.1,6-1	1160	3	22,20
-05	КП 64.12.1,6-2			33,30
-06	КП 64.12.1,6-3			47,50
-07	КП 64.12.1,6-4			64,80
-08	КП 64.18.1,6-1	1760	5	31,08
-09	КП 64.18.1,6-2			46,62
-10	КП 64.18.1,6-3			66,50
-11	КП 64.18.1,6-4			90,72

1.030.1-1.5-07 07 000 СБ

Каркас пространственный КП 64.9.1,6; КП 64.12.1,6; КП 64.18.1,6. Сборочный чертеж

Стадия	Масса	Масштаб
Р	см. табл.	—
Лист	Листов 1	

ЦНИИПРОМЗДАНИЙ

Зав. отд.	Смилянский
Н. контр.	Гадаева
ГИП	Рудаков
Вед. инж.	Иванова
Ст. инж.	Двинянинова

Инв. № подл. | Подпись и дата | Взам. инв. №

Формат	Зона	Поз.	Обозначение	Наименование	Кол. на исполн. 1.030.1-1.5-08 08 000-				Примечание
					—	01	02	03	
А4			1.030.1-1.5-08 08 000 СБ	Документация					
				Сборочный чертеж					кг
				Сборочные единицы					
А4		1	1.030.1-1.5-08 08 080	Каркас плоский КР29	3				2,4
			-01	То же КР30		3			3,3
			-02	— " — КР31			3		5,5
			-03	— " — КР32				3	8,4
А4		2	-00	— " — КР29	1				2,4
			-01	— " — КР30		1			3,3
			-02	— " — КР31			1		5,5
			-03	— " — КР32				1	8,4
		3	1.030.1-1.1-3 01-01	Петля для подъема СП2	2	2	2	2	0,7
				Детали					
				Стержни					
Б4		4	1.030.1-1-5-00 00 001	ф5 Вр I ГОСТ 6727-80 l=860	28	28	28	28	0,132
Б4		5	006	ф8 А III ГОСТ 5781-82*l=170	2	2	2	2	0,067

1.030.1-1.5-08 08 000

Каркас пространственный КП 65.9.2,0; КП 65.12.2,0; КП 65.18.2,0

Стадия	Лист	Листов
Р	1	2

ЦНИИПРОМЗДАНИЙ

Зав. отд.	Смилянский
Н. контр.	Гадаева
ГИП	Рудаков
Вед. инж.	Иванова
Ст. инж.	Двинянинова

ЗАВОД ЖБИ

Формат	Зона	Поз.	Обозначение	Наименование	Кол. на исполн. 1.030.1-1.5-08 08 000— 04	05	06	07	08	09	10	11			Примечание
				Документация											
А4			1.030.1-1.5-08 08 000СБ	Сборочный чертеж	X	X	X	X	X	X	X	X			
				Сборочные единицы											кг
А4		1	1.030.1-1.5-08 08 080	Каркас плоский КР29	4				6						2,4
			-01	То же КР30		4				6					3,3
			-02	—"— КР31			4				6				5,5
			-03	—"— КР32				4				6			8,4
А4		2	-00	—"— КР29	1				1						2,4
			-02	—"— КР31		1	1			1	1				5,5
			-03	—"— КР32				1				1			8,4
				Петля для подъема											
		3	1.030.1-1.1-3 01-01	СП2	2	2	2	2							0,7
			-04	СП4					2	2	2	2			1,12
				Детали											
				Стержни											
Б4		4	1.030.1-1.5-00 00 003	ф5ВрI ГОСТ6727-80 ℓ=1160	28	28	28	28							0,178
			004	То же ℓ=1760					28	28	28	28			0,271
Б4		5	006	ф8АIII ГОСТ5781-82* ℓ=170	2	2	2	2							0,067
			007	ф10АIII ГОСТ5781-82* ℓ=170					2	2	2	2			0,104

1.030.1-1.5-08 08 000 Лист 2

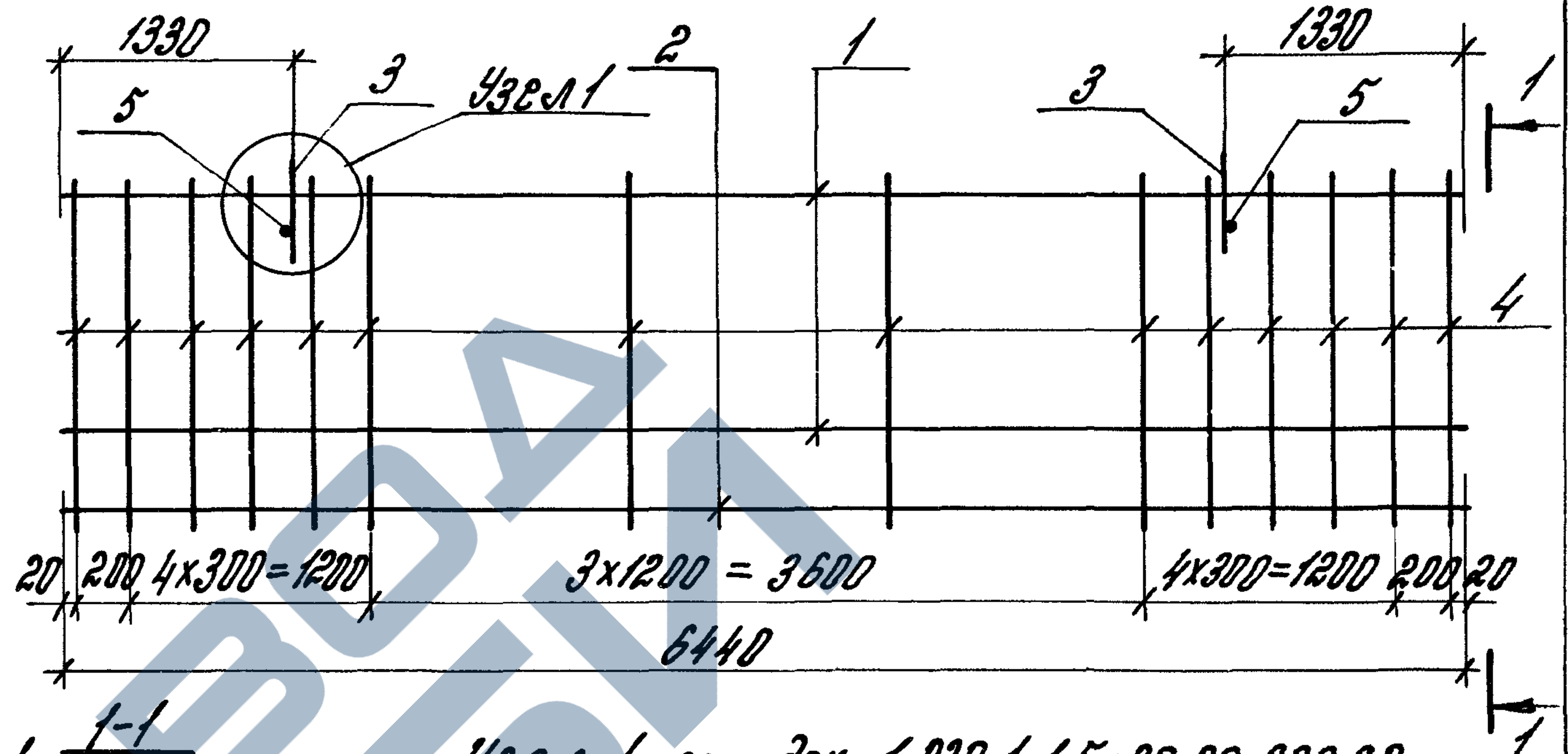

Узел 1 см. док. 1.030.1-1.5-00 00 000Д2

Обозначение	Марка	H, мм	n	Масса
1.030.1-1.5-080 800	КП65.9.2,0-1	860	2	14,75
-01	КП 65.9.2,0-2			18,27
-02	КП 65.9.2,0-3			27,15
-03	КП 65.9.2,0-4			38,67
-04	КП 65.12.2,0-1	1160	3	18,43
-05	КП65.12.2,0-2			25,01
-06	КП65.12.2,0-3			33,93
-07	КП65.12.2,0-4			48,33
-08	КП65.18.2,0-1	1760	5	26,63
-09	КП65.18.2,0-2			35,01
-10	КП 65.18.2,0-3			48,33
-11	КП65.18.2,0-4			69,49

Инв.№ подл.	Подпись и дата	Взам. инв.№

Зав.отд.	Смилянский	
Н.контр.	Гадаева	
ГИП	Рудаков	
Вед.инж.	Иванова	
Ст.инж.	Двинянинова	

1.030.1-1.5-08 08 000СБ

Каркас пространственный КП65.9.2,0; КП65.12.2,0; КП65.18.2,0. Сборочный чертеж

Стадия	Масса	Масштаб
Р	см. табл.	—

Лист | Листов 1

ЦНИИПРОМЗДАНИЙ

https://zavodjbi.com/

Инв. № подл.	Подпись и дата	Взам. инв. №

Формат	Зона	Поз.	Обозначение	Наименование	Кол. на испол. 1.030.1-1.5-09 09 000- —	01	02	03							Примечание
				Документация											
А4			1.030.1-1.5-09 09 000 СБ	Сборочный чертеж											
				Сборочные единицы											кг
А4		1	1.030.1-1.5-09 09 090	Каркас плоский КР33	3										2,5
			-01	То же КР34		3									3,4
			-02	— " — КР35			3								5,6
			-03	— " — КР36				3							8,5
А4		2	-00	— " — КР33	1										2,5
			-01	— " — КР34		1									3,4
			-02	— " — КР35			1								5,6
			-03	— " — КР36				1							8,5
		3	1.030.1-1.1-3 01-01	Петля для подъема СП2	2	2	2	2							0,7
				Детали											
				Стержни											
Б4		4	1.030.1-1.5-00 00 001	ф5 Вр I ГОСТ 6727-80 ℓ=860	28	28	28	28							0,132
Б4		5	008	ф8 А III ГОСТ 5781-82* ℓ=220	2	2	2	2							0,086

Зав. отд.	Смиланский		
Н. контр.	Гадаева		
ГИП	Рудаков		
Вед. инж.	Иванова		
Ст. инж.	Двинянинова		

1.030.1-1.5 - 09 09 000

Каркас пространственный КП 65.9.2,5; КП 65.12.2,5; КП 65.18.2,5

Стадия	Лист	Листов
Р	1	2

ЦНИИПРОМЗДАНИЙ

Инв. № подл.	Подпись и дата	Взам. инв. №

Формат	Зона	Поз.	Обозначение	Наименование	Кол. на испол. 1.030.1-1.5-09 09 000 — 04	05	06	07	08	09	10	11			Примечание
				Документация											
А4			1.030.1-1.5-09 09 000 СБ	Сборочный чертеж											кг
				Сборочные единицы											
А4		1	1.030.1-1.5-09 09 090	Каркас плоский КР33	4				6						2,5
			-01	То же КР34		4				6					3,4
			-02	— " — КР35			4				6				5,6
			-03	— " — КР36				4				6			8,5
А4		2	-02	— " — КР35	1	1	1		1	1	1				5,6
			-03	— " — КР36				1				1			8,5
		3	1.030.1-1.1-3 01-03	Петля для подъема СП4	2	2	2	2	2	2	2	2			2,12
				Детали											
				Стержни											
Б4		4	1.030.1-1.5-00 00 003	ф5 Вр I ГОСТ 6727-80 ℓ=1160	28	28	28	28							0,178
			004	То же ℓ=1760					28	28	28	28			0,271
Б4		5	009	ф10 А III ГОСТ 5781-82* ℓ=220	2	2	2	2	2	2	2	2			0,086

1.030.1-1.5 - 09 09 000

Лист 2

https://zavodjbi.com/

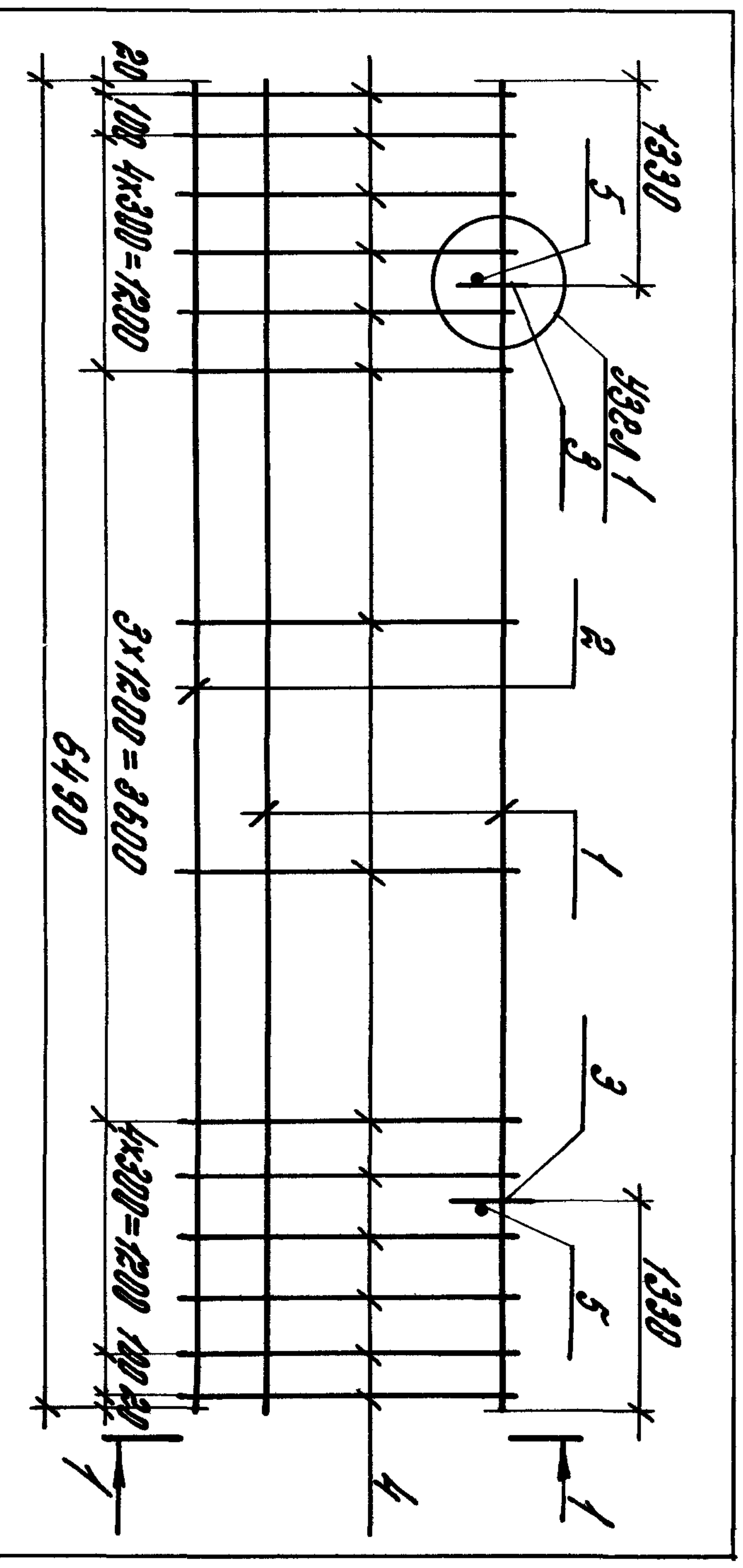

Узел 1 см. док. 1.030.1-1.5-00 00 000 Д2

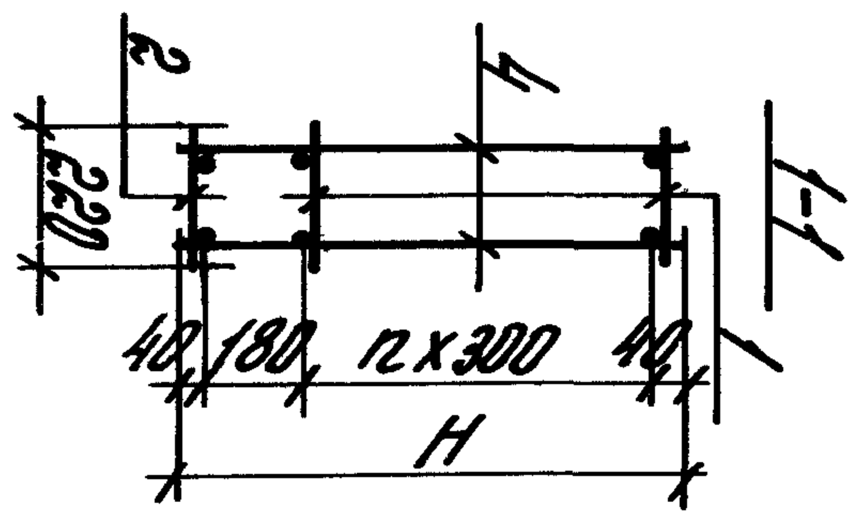

Обозначение	Марка	H, мм	n	Масса
1.030.1-1.5-09 09 000	КП65.9.2,5-2	860	2	15,26
-01	КП65.9.2,5-3			18,78
-02	КП65.9.2,5-4			27,74
-03	КП65.9.2,5-5			39,42
-04	КП65.12.2,5-2	1160	3	22,16
-05	КП65.12.2,5-3			25,68
-06	КП65.12.2,5-4			34,64
-07	КП65.12.2,5-5			49,24
-08	КП65.18.2,5-2	1760	5	30,62
-09	КП65.18.2,5-3			35,90
-10	КП65.18.2,5-4			49,34
-11	КП65.18.2,5-5			69,78

1.030.1-1.5-09 09 000 СБ

Каркас пространственный КП65.9.2,5; КП65.12.2,5; КП65.18.2,5. Сборочный чертеж

Стадия	Масса	Масштаб
Р	см. табл.	—
Лист	Листов 1	

ЦНИИПРОМЗДАНИЙ

Зав. отд.	Стиляnский	
Н. контр.	Гадаева	
ГИП	Рудаков	
Вед. инж.	Иванова	
Ст. инж.	Двинянинова	

Инв. № подл.	Подпись и дата	Взам. инв. №

Формат	Зона	Поз.	Обозначение	Наименование	Кол. на исполн. 1.030.1-1.5-10 10 000 —	01	02	03	04	05	06	07	08	Примечание
				Документация										
А4			1.030.1-1.5-10 10 000 СБ	Сборочный чертеж	X	X	X	X	X	X	X	X	X	
				Сборочные единицы										кг
А4		1	1.030.1-1.5-10 10 100	Каркас плоский КР37	4	5	7							1,10
			-03	То же КР40				4	5	7				1,50
			-01	—"— КР38							4	5	7	1,10
		2	1.030.1-1.1-3 01	Петля для подъема СП1	2	2		2	2		2	2		0,41
				То же СП2			2			2			2	0,70
				Детали										
				Стержни										
Б4		3	1.030.1-1.5-00 00 001	ф5ВрI ГОСТ 6727-80 ℓ=860	16			16			16			0,132
			003	То же ℓ=1160		16			16			16		0,178
			004	—"— ℓ=1760			16			16			16	0,271
Б4		4	002	ф8АIII ГОСТ 5781-82* ℓ=130	2	2	2	2	2	2				0,050
			006	То же ℓ=170							2	2	2	0,067

1.030.1-1.5-10 10 000

Каркас пространственный КП30.1,6.; КП30.2,0.; КП30.2,5.

Стадия	Лист	Листов
Р	1	2

ЦНИИПРОМЗДАНИЙ

Зав. отд.	Стиляnский	
Н. контр.	Гадаева	
ГИП	Рудаков	
Вед. инж.	Иванова	
Ст. инж.	Двинянинова	

Инв.№ подл.	Подп. и дата	Взам. инв.№

			Обозначение	Наименование	Кол. на исполн. 1.030.1-1.5-10 10 000 — 09	10	11	12	13	14	15	16	17		Примечание
				Документация											
А4			1.030.1-1.5-10 10 000 СБ	Сборочный чертеж											
				Сборочные единицы											Кг
А4		1	1.030.1-1.5-10 10 100 -04	Каркас плоский КР41	4	5	7								1,50
			-02	То же КР39				4	5	7					1,20
			-05	— " — КР42							4	5	7		1,60
		2	1.030.1-1.1-3 01	Петля для подъема СП1	2			2			2				0,41
			-01	То же СП2		2	2		2	2		2	2		0,70
				Детали											
				Стержни											Кг
Б4		3	1.030.1-1.5-00 00 001	ф5Вр I ГОСТ 6727-80 l=860	16			16			16				0,132
			003	То же l=1160		16			16			16			0,178
			004	— " — l=1760			16			16			16		0,271
Б4		4	006	ф8А III ГОСТ 5781-82* l=170	2	2	2								0,067
			008	То же l=220				2	2	2	2	2	2		0,086

1.030.1-1.5-10 10 000 Лист 2

Инв.№ подл.	Подпись и дата	Взам. инв.№

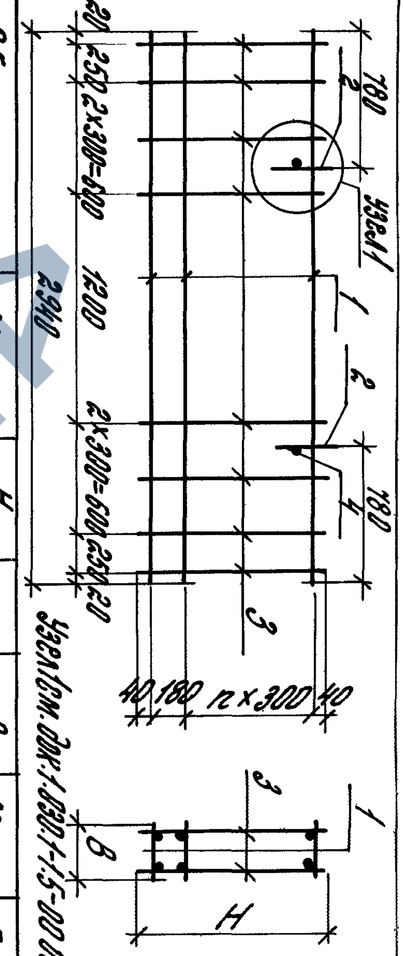

Узел 1 см. док. 1.030.1-1.5-00 00 000 Д2

Обозначение	Марка	Н, мм	n	В, мм	Масса	Примечание
1.030.1-1.5-10 10 000	КП30.9.1,6-3	860	2	130	7,12	
-01	КП30.12.1,6-3	1160	3		9,06	
-02	КП30.18.1,6-3	1760	5		13,23	
-03	КП30.9.1,6-5	860	2		8,72	
-04	КП30.12.1,6-5	1160	3		11,06	
-05	КП30.18.1,6-5	1760	5		14,73	
-06	КП30.9.2,0-3	860	2	170	7,34	
-07	КП30.12.2,0-3	1160	3		9,33	
-08	КП30.18.2,0-3	1760	5		13,01	
-09	КП30.9.2,0-5	860	2		8,94	
-10	КП30.12.2,0-5	1160	3		11,91	
-11	КП30.18.2,0-5	1760	5		15,09	
-12	КП30.9.2,5-3	860	2	220	7,61	
-13	КП30.12.2,5-3	1160	3		10,24	
-14	КП30.18.2,5-3	1760	5		14,04	
-15	КП30.9.2,5-5	860	2		9,21	
-16	КП30.12.2,5-5	1160	3		12,24	
-17	КП30.18.2,5-5	1760	5		14,24	

1.030.1-1.5-10 10 000 СБ

Каркас пространственный КП30.1,6.; КП30.2,0.; КП30.2,5. Сборочный чертеж

Стадия	Масса	Масштаб
Р	см. табл.	—
Лист	Листов 1	

ЦНИИПРОМЗДАНИЙ

Зав. отд.	Смилянский	
Н. контр.	Гадаева	
ГИП	Рудаков	
Вед. инж.	Иванова	
Ст. инж.	Двинянинова	

21851 88

87

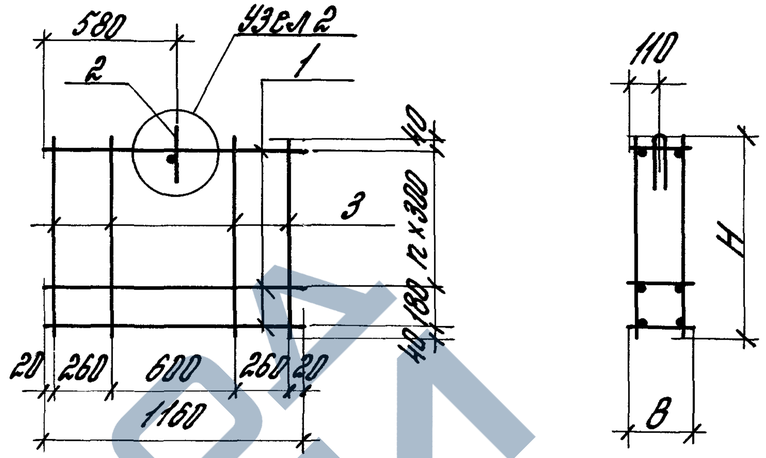

Узел 2 см. док. 1.030.1-1.5-80 00 000 Д2

Обозначение	Марка	H, мм	B, мм	n	Масса	Примечание
1.030.1-1.5-00 11 000	КП 12.12.2,0	1160	170	3	4,12	
-01	КП 12.18.2,0	1760		5	6,07	
-02	КП 12.24.2,0	2360		7	7,71	
-03	КП 12.12.2,5	1160	220	3	4,29	
-04	КП 12.18.2,5	1760		5	6,30	
-05	КП 12.24.2,5	2360		7	8,00	

Инв.№подл.	Подпись и дата	Взам.инв.№

Зав.отд.	Стилянецкий		
Н.контр.	Гладева		
ГИП	Рудаков		
Вед.инж.	Иванова		
Ст.инж.	Двинянинова		

1.030.1-1.5-00 11 000 Д5

Каркас пространственный КП 12.2,0; КП12.2,5. Сборочный чертеж

Стадия	Масса	Масштаб
Р	см. табл.	—
Лист	Листов 1	

ЦНИИПРОМЗДАНИЙ

21851 89

Обозначение	Наименование	Кол. на испол.: 1.030.1-1.5-00 11 000 –					Примечание
		01	02	03	04	05	
	Документация						
1.030.1-1.5-00 11 000 Д5	Сборочный чертеж						
	Сборочные единицы						кг
1 1.030.1-1.5-00 00 110-02	Каркас плоский КР45	5	7	9			Д50
-03	То же КР46				5	7	9 Д50
2 1.030.1-1.1-3 01	Петля для подъема СП1	1		1			Д41
-01	То же СП2		1	1	1	1	Д70
	Детали						кг
3 1.030.1-1.5-00 00 003	Стержни ф6 вр-I ГОСТ 6727-80 ℓ=1160	8		8			Д178
004	То же ℓ=1760		8		8		Д271
010	— " — ℓ=2360			8		8	Д363

Инв.№подл.	Подпись и дата	Взам.инв.№

Зав.отд.	Стилянецкий		
Н.контр.	Гладева		
ГИП	Рудаков		
Вед.инж.	Иванова		
Ст.инж.	Двинянинова		

1.030.1-1.5-00 11 000

Каркас пространственный КП 12.2,0; КП12.2,5. Сборочный чертеж

Стадия	Лист	Листов
Р		1

ЦНИИПРОМЗДАНИЙ

Формат	Зона	Поз.
А4		
А4		1
54		3

Инв.№ подл.	Подпись и дата	Взам. инв.№

Формат	Зона	Поз.	Обозначение	Наименование	Кол. на исполн. 1.030.1-1.5-00 12 000 —										Примечание
					—	01	02	03	04	05					
				Документация											
А4			1.030.1-1.5-00 12 000 СБ	Сборочный чертеж	X	X	X	X	X	X					
				Сборочные единицы											КГ
А4		1	1.030.1-1.5-10 10 100 -01	Каркас плоский КР38	5	7	9								1,10
			-02	То же КР39				5	7	9					1,20
		2	1.030.1-1.1-3 01 -01	Петля для подъема СП2	2	2		2	2						0,70
			-02	То же СП3			2			2					0,70
				Детали											КГ
				Стержни											
Б4		3	1.030.1-1.5-00 00 003	ф5Вр I ГОСТ 6727-80 l=1160	16			16							0,178
			004	То же l=1760		16			16						0,271
			010	—"— l=2360			16			16					0,363
Б4		4	006	ф8А III ГОСТ 5781-82* l=170	2	2	2								0,067
			008	То же l=220				2	2	2					0,086

Зав. отд.	Смилянский		
Н. контр.	Гадаева		
ГИП	Рудаков		
Вед. инж.	Иванова		
Ст. инж.	Двинянинова		

1.030.1-1.5-00 12 000

Каркас пространственный КП 30.2,0. ; КП 30.2,5.

Стадия	Лист	Листов
Р		1

ЦНИИПРОМЗДАНИЙ

Инв.№ подл.	Подпись и дата	Взам. инв.№

Обозначение	Марка	H, мм	n	в, мм	Масса	Примечание
1.030.1-1.5-00 12 000	КП 30.12,2,0	1160	3	170	9,91	
-01	КП 30.18,2,0	1760	5		13,55	
-02	КП 30.24,2,0	2360	7		17,19	
-03	КП 30.12,2,5	1160	3	220	10,25	
-04	КП 30.18,2,5	1760	5		14,01	
-05	КП 30.24,2,5	2360	7		17,77	

Узел 1 см. док. 1.030.1-1.5-00 00 000 Д2

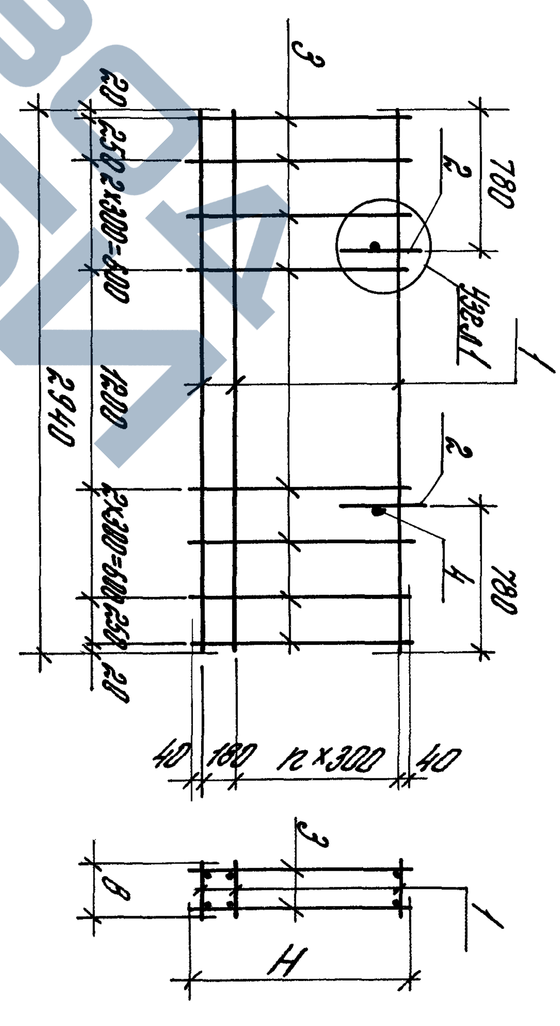

Зав. отд.	Смилянский		
Н. контр.	Гадаева		
ГИП	Рудаков		
Вед. инж.	Иванова		
Ст. инж.	Двинянинова		

1.030.1-1.5-00 12 000 СБ

Каркас пространственный КП 30.2,0.; КП 30.2,5. Сборочный чертеж

Стадия	Масса	Масшт.
Р	см. табл.	—
Лист	Листов	

ЦНИИПРОМЗДАНИЙ

21851 90

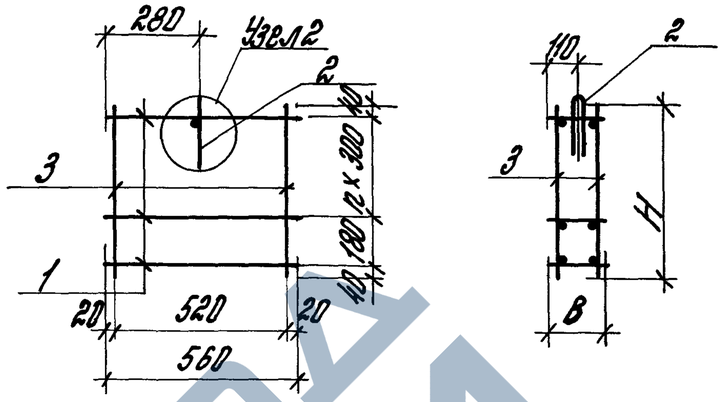

Узел 2 см. док. 1.030.1-1.5-00 00 000 Д2

Обозначение	Марка	H, мм	B, мм	n	Масса	Примечание
1.030.1-1.5-0013000	КП 6.12.2,0	1160	170	3	2,33	
-01	КП 6.18.2,0	1760		5	3,17	
-02	КП 6.24.2,0	2360		7	4,03	
-03	КП 6.12.2,5	1160	220	3	2,43	
-04	КП 6.18.2,5	1760		5	3,31	
-05	КП 6.24.2,5	2360		7	4,20	

Инв. № подл.	Подпись и дата	Взам. инв. №

1.030.1-1.5-00 13 000 СБ

Каркас пространственный КП 6.2,0; КП6.2,5. Сборочный чертеж

Стадия	Масса	Масштаб
Р	см. табл.	—

Лист | Листов 1

ЦНИИПРОМЗДАНИЙ

Зав. отд.	Смилянский	
Н. контр.	Гадаева	
ГИП	Рудаков	
Вед. инж.	Иванова	
Ст. инж.	Двинянинова	

Обозначение	Наименование	Кол. на исполн. 1.030.1-1.5-00 13 000 –						Примечание
		–	01	02	03	04	05	
	Документация							
1.030.1-1.5-00 13 000 СБ	Сборочный чертеж							
	Сборочные единицы							кг
1.030.1-1.5-00 00 110	Каркас плоский КР43	5	7	9				0,20
-01	То же КР44				5	7	9	0,30
1.030.1-1.1-3 01	Петля для подъема СП1	1	1	1	1	1	1	0,41
	Детали							
	Стержни							
1.030.1-1.5-00 00 003	Ф58р I ГОСТ 6727-80 ℓ=1160	4			4			0,178
004	То же ℓ=1760		4			4		0,271
010	То же ℓ=2360			4			4	0,361

Зав. отд.	Смилянский	
Н. контр.	Гадаева	
ГИП	Рудаков	
Вед. инж.	Иванова	
Ст. инж.	Двинянинова	

1.030.1-1.5-00 13 000

Каркас пространственный КП 6.2,0; КП6.2,5;

Стадия	Лист	Листов
Р		1

ЦНИИПРОМЗДАНИЙ

Формат	Зона	Поз.
А4		
А4	1	
	2	
Б4	3	

ЗАВОД ЖБИ

21851 91

https://zavodjbi.com/

Инв. № подл.	Подпись и дата	Взам. инв. №

Формат	Зона	Поз.	Обозначение	Наименование	Кол. на исполн. 1.030.1-1.5-00 14 000–										Примечание
					–	01	02								
				Документация											
А4			1.030.1-1.5-00 14 000 СБ	Сборочный чертеж	Х	Х	Х								
				Сборочные единицы											
															кг
А4		1	1.030.1-1.5-00 00 120	Каркас плоский КР47	5	7	9								0,80
		2	1.030.1-1.1-3 01	Петля для подъема											
				То же СП1	1										0,41
			1.030.1-1.1-3 01-01	—"— СП2		1	1								0,70
				Детали											
															кг
				Стержни											
Б4		3	1.030.1-1.5-00 00 003	ф5 Вр I ГОСТ 6727-80 ℓ=1160	8										0,178
			004	То же ℓ=1760		8									0,271
			010	—"— ℓ=2360			8								0,363

Зав. отд.	Стилянский		
Н. контр.	Гадаева		
ГИП	Рудаков		
Вед. инж.	Иванова		
Ст. инж.	Овинникова		

1.030.1-1.5 – 00 14 000

Каркас пространственный КП15.2,0; КП18.2,0; КП11.2,0; КП15.2,5; КП9.2,5; КП11.2,5

Стадия	Лист	Листов
Р	1	3

ЦНИИПРОМЗДАНИЙ

Инв. № подл.	Подпись и дата	Взам. инв. №

Формат	Зона	Поз.	Обозначение	Наименование	Кол. на исполн. 1.030.1-1.5-00 14 000–										Примечание
					03	04	05	06	07	08					
				Документация											
А4			1.030.1-1.5-00 14 000 СБ	Сборочный чертеж	Х	Х	Х	Х	Х	Х					
				Сборочные единицы											
															кг
А4		1	1.030.1-1.5-00 00 120-02	Каркас плоский КР49	5	7	9								0,30
			-04	То же КР51				5	7	9					0,40
		2	1.030.1-1.1-3 01	Петля для подъема СП1	1	1		1							0,41
			-01	То же СП2			1		1	1					0,70
				Детали											
															кг
				Стержни											
Б4		3	1.030.1-1.5-00 00 003	ф5 Вр I ГОСТ 6727-80 ℓ=1160	8			8							0,178
			004	То же ℓ=1760		8			8						0,271
			010	—"— ℓ=2360			8			8					0,363

1.030.1-1.5-00 14 000	Лист 2

https://zavodjbi.com/

Форм.	Зона	Поз.	Обозначение	Наименование	Кол. на исполн. 1.030.1-1.5-00 14000- 09	10	11	12	13	14	15	16	17		Примечание
				Документация											
А4			1.030.1-1.5-00 14 000 СБ	Сборочный чертеж	X	X	X	X	X	X	X	X	X		
				Сборочные единицы											кг
А4		1	1.030.1-1.5-00 00 120-01	Каркас плоский КР48	5	7	9								0,60
			-03	То же КР50				5	7	9					0,40
			-05	—"— КР52							5	7	9		0,50
		2	1.030.1-1.1-3 01	Петля для подъема СП1	1			1			1				0,41
			-01	То же СП2		1	1		1	1		1	1		0,70
				Детали											
				Стержни											кг
Б4		3	1.030.1-1.5-00 00 003	Ф5ВрI ГОСТ 6727-80 l=1160	8			8			8				0,178
			004	То же l=1760		8			8			8			0,271
			010	—"— l=2360			8			8			8		0,363

1.030.1-1.5-00 14000 Лист 3

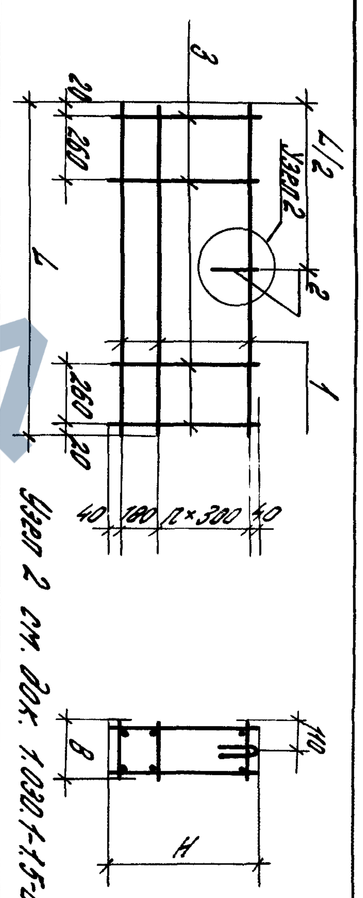

Обозначение	Марка	L, мм	H, мм	n	B, мм	Масса
1.030.1-1.5-00 14 000	КП15.12.20	1460	1160	3	170	3,73
-01	КП15.18.20		1760	5		6,90
-02	КП15.24.20		2360	7		8,81
-03	КП8.12.20	810	1160	3		3,56
-04	КП8.18.20		1760	5		4,98
-05	КП8.24.20		2360	7		6,72
-06	КП11.12.20	1060	1160	3		3,86
-07	КП11.18.20		1760	5		5,69
-08	КП11.24.20		2360	7		7,26
-09	КП15.12.25	1460	1160	3		4,91
-10	КП15.18.25		1760	5		7,15
-11	КП15.24.25		2360	7		9,14
-12	КП9.12.25	860	1160	3		3,69
-13	КП9.18.25		1760	5	220	5,44
-14	КП9.24.25		2360	7		6,94
-15	КП11.12.25	1110	1160	3		4,20
-16	КП11.18.25		1760	5		6,15
-17	КП11.24.25		2360	7		7,86

1.030.1-1.5-00 14 000 СБ

Каркас пространственный КП15.2,0; КП8.2,0; КП11.2,0; КП15.2,5; КП9.2,5; КП11.2,5. Сборочный чертеж

Стадия	Масса	Масштаб
Р	см. табл.	—

Лист | Листов 1

ЦНИИПРОМЗДАНИЙ

Зав. отд.	Смилянский	
Н. контр.	Гадаева	
ГИП	Рудаков	
Вед. инж.	Иванова	
Ст. инж.	Овинникова	

Инв. N подл.	Подп. и дата	Взам. инв. N

https://zavodjbi.com/

Инв. № подл.	Подпись и дата	Взам. инв. №

Формат	Зона	Поз.	Обозначение	Наименование	Кол. на испол. 1.030.1-1.5-00 15000 —	01	02								Примечание
				Документация											
А4			1.030.1-1.5-00 15000 СБ	Сборочный чертеж	X	X	X								
															кг
				Сборочные единицы											
А4		1	1.030.1-1.5-00 00 120-06	Каркас плоский КР53	5	7	9								0,70
		2	1.030.1-1.1-3 01	Петля для подъема СП1	2	2									0,41
			-01	То же СП2			2								0,70
				Детали											
															кг
				Стержни											
Б4		3	1.030.1-1.5-00 00 003	ф5 Вр I ГОСТ 6727-80 ℓ=1160	10										0,178
			004	То же ℓ=1760		10									0,271
			010	— " — ℓ=2360			10								0,363

Зав. отд	Стилянский		
Н. контр.	Гафаева		
ГИП	Рудаков		
Вед. инж.	Иванова		
Ст. инж.	Двинянинов		

1.030.1-1.5-00 15000

Каркас пространственный КП17.2,0; КП18.2,5; КП20.2,0; КП20.2,5

Стадия	Лист	Листов
Р	1	2

ЦНИИПРОМЗДАНИЙ

Инв. № подл.	Подпись и дата	Взам. инв. №

Формат	Зона	Поз.	Обозначение	Наименование	Кол. на испол. 1.030.1-1.5-00 15000 03	04	05	06	07	08	09	10	11		Примечание
				Документация											
А4			1.030.1-1.5-00 15000 СБ	Сборочный чертеж	X	X	X	X	X	X	X	X	X		
				Сборочные единицы											
															кг
А4		1	1.030.1-1.5-00 00 120-07	Каркас плоский КР54	5	7	9								0,70
			-08	То же КР55				5	7	9					0,70
			-09	— " — КР56							5	7	9		0,80
		2	1.030.1-1.1-3 01	Петля для подъема СП1	2			2			2				0,41
			-01	То же СП2		2	2		2	2		2	2		0,70
				Детали											
				Стержни											кг
Б4		3	1.030.1-1.5-00 00 003	ф5 Вр I ГОСТ 6727-80 ℓ=1160	10			10			10				0,178
			004	То же ℓ=1760		10			10			10			0,271
			010	— " — ℓ=2360			10			10			10		0,363

1.030.1-1.5-00 15000

Лист 2

https://zavodjbi.com/

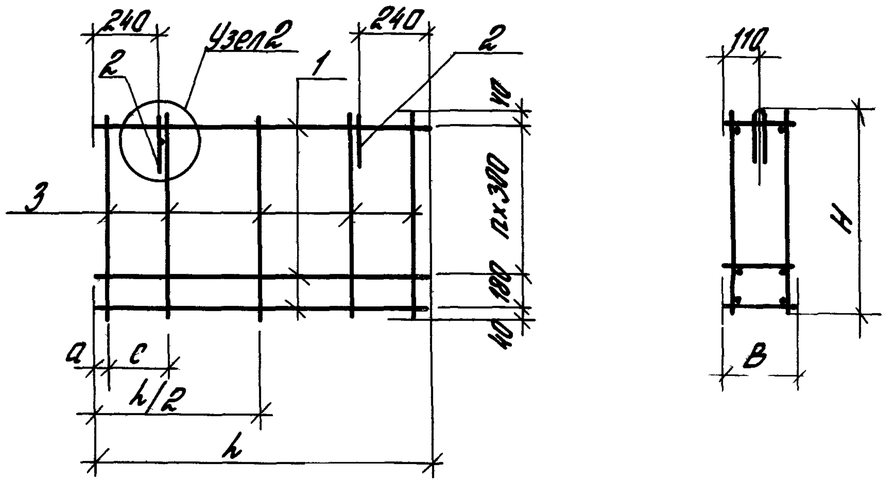

Узел 2 см. док. 1.030.1-1.5-00 00 000 Д2

Обозначение	Марка	h, мм	a, мм	c, мм	H, мм	n	B, мм	Масса
1.030.1-1.5-00 15 000	КП 17.12.2,0	1710	55	400	1160	3	170	5,88
-01	КП 17.18.2,0				1760	5		8,12
-02	КП 17.24.2,0				2360	7		10,94
-03	КП 18.12.2,5	1760	20	260	1160	3	220	6,18
-04	КП 18.18.2,5				1760	5		9,12
-05	КП 18.24.2,5				2360	7		11,47
-06	КП 20.12.2,0	1960	20	260	1160	3	170	6,28
-07	КП 20.18.2,0				1760	5		9,26
-08	КП 20.24.2,0				2360	7		11,65
-09	КП 20.12.2,5	2010	45	260	1160	3	220	6,68
-10	КП 20.18.2,5				1760	5		9,82
-11	КП 20.24.2,5				2360	7		12,37

1.030.1-1.5-00 15 000 СБ

Зав.отд.	Стилянский	
Н.контр.	Гадаева	
ГИП	Рудаков	
Вед.инж.	Иванова	
Ст.инж.	Двинянинова	

Каркас пространственный КП 17.2,0; КП 18.2,5; КП 20.2,0; КП 20.2,5. Сборочный чертеж

Стадия	Масса	Масштаб
Р	см. табл.	—
Лист	Листов 1	

ЦНИИПРОМЗДАНИЙ

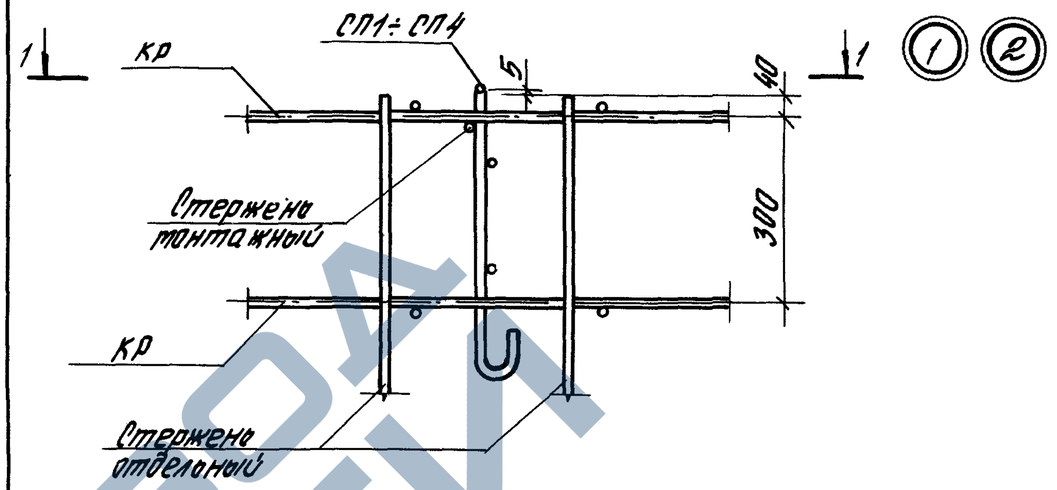

1-1 для узла 1

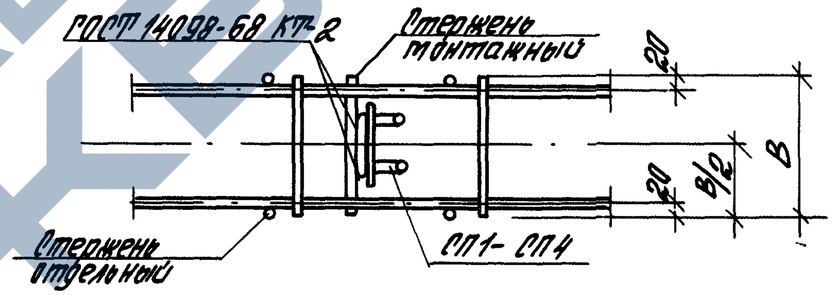

1-1 для узла 2

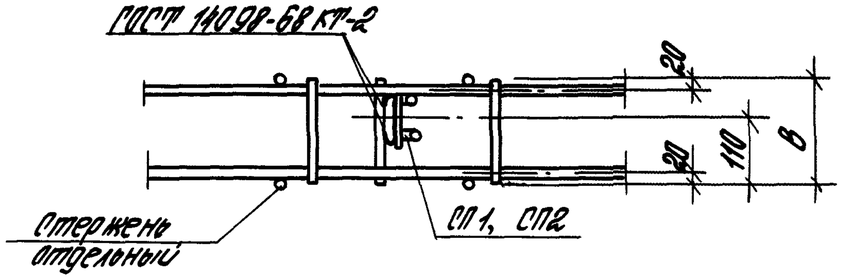

Инв.№ подл. | Подпись и дата | Взам.инв.№

1.030.1-1.5-00 00 000 Д2

Зав.отд.	Стилянский	
Н.контр.	Гадаева	
ГИП	Рудаков	
Вед.инж.	Иванова	
Ст.инж.	Двинянинова	

Узел арматурный 1, 2

Стадия	Лист	Листов
Р		1

ЦНИИПРОМЗДАНИЙ

Инв. № подл.	Подпись и дата	Взам. инв. №

Формат	Зона	Поз.	Обозначение	Наименование	Кол. на испол. 1.030.1-1.5-01 01 010 – 00	01	02	03							Примечание
				Документация											
			1.030.1-1.5- 01 01 010 СБ	Сборочный чертеж											
				Детали											
				Стержни											кг
БЧ		1	1.030.1-1.5-01 01 011	ФБАIII ГОСТ 5781-82* ℓ=5940	2										1,32
			012	ФВАIII ГОСТ 5781-82* ℓ=5940		2									2,35
			013	Ф10АIII ГОСТ 5781-82* ℓ=5940			2								3,66
			014	Ф12АIII ГОСТ 5781-82* ℓ=5940				2							5,28
БЧ		2	015	Ф4ВрI ГОСТ 6727-80 ℓ=130	22	22	22	22							0,0129

				1.030.1-1.5-01 01 010
Зав. отд.	Стиляновский			Каркас плоский Кр1 – Кр4
Н. контр.	Гордеева			
ГИП	Рудаков			
Вед. инж.	Иванова			
Ст. инж.	Двинянинов			

Стадия	Лист	Листов
Р		1

ЦНИИПРОМЗДАНИЙ

ПОПЕРЕЧНЫЙ КР-КР2

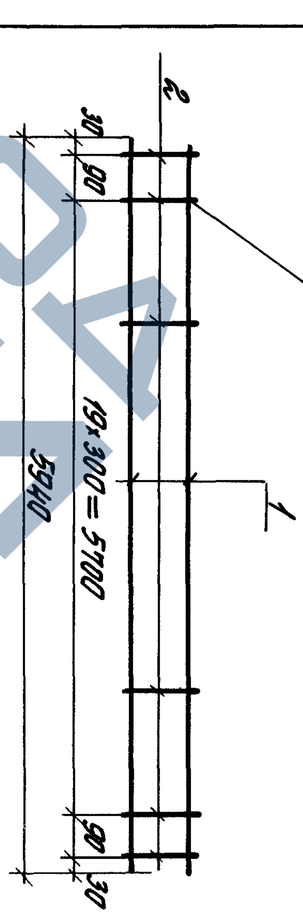

Обозначение	Марка	Масса	Примечание
1.030.1-1.5-01 01 010	Кр1	8,9	
–01	Кр2	5,0	
–02	Кр3	7,6	
–03	Кр4	10,0	

Инв. № подл.	Подпись и дата	Взам. инв. №

				1.030.1-1.5-01 01 010 СБ
Зав. отд.	Стиляновский			Каркас плоский Кр1 – Кр4 Сборочный чертеж
Н. контр.	Гордеева			
ГИП	Рудаков			
Вед. инж.	Иванова			
Ст. инж.	Двинянинов			

Стадия	Масса	Масштаб
Р		—

Лист	Листов 1

ЦНИИПРОМЗДАНИЙ

ЗАВОД ХЛЕВ

Формат	Зона	Поз.	Обозначение	Наименование	Кол. на исполн. 1.030.1-1.5-02 02 020 —										Примечание
					—	01	02	03							
				Документация											
			1.030.1-1.5-02 02 020 СБ	Сборочный чертеж	X	X	X	X							
				Детали											
				Стержни											кг
БЧ		1	1.030.1-1.5-02 02 021	ф5ВрI ГОСТ6727-80 ℓ=5940	2										0,92
			022	ф6АIII ГОСТ5781-82*ℓ=5940		2									1,32
			023	ф8АIII ГОСТ5781-82*ℓ=5940			2								2,36
			024	ф10АIII ГОСТ5781-82*ℓ=5940				2							3,66
БЧ		2	025	ф4ВрI ГОСТ6727-80 ℓ=170	22	22	22	22							0,0168

Зав. отд.	Смилянский		
Н.контр.	Гадаева		
ГИП	Рудаков		
Вед.инж.	Иванова		
Ст.инж.	Двинянинова		

1.030.1-1.5-02 02 020

Каркас плоский КР5 - КР8

Стадия	Лист	Листов
Р		1

ЦНИИПРОМЗДАНИЙ

Инв. № подл.	Подпись и дата	Взам. инв. №

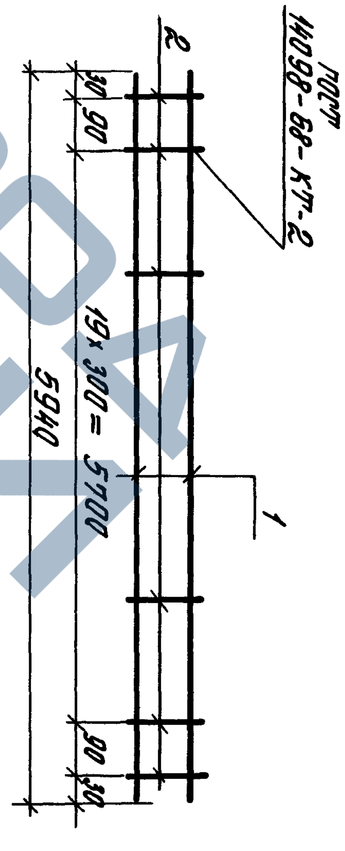

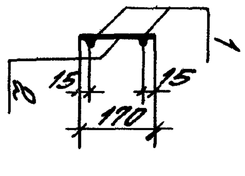

Обозначение	Марка	Масса	Примечание
1.030.1-1.5-02 02 020	КР5	2,2	
-01	КР6	3,0	
-02	КР7	5,1	
-03	КР8	7,7	

1.030.1-1.5-02 02 020 СБ

Каркас плоский КР5-КР8. Сборочный чертеж

Стадия	Масса	Масштаб
Р	см. табл.	—

Лист	Листов 1

ЦНИИПРОМЗДАНИЙ

Зав. отд.	Смилянский	
Н.контр.	Гадаева	
ГИП	Рудаков	
Вед.инж.	Иванова	
Ст.инж.	Двинянинова	

ЗАВОД ЖБИ

Инв. № подл.	Подпись и дата	Взам. инв. №

Формат	Зона	Поз.	Обозначение	Наименование	Кол. на испол. 1.030.1-1.5-01 01 010- 00	01	02	03							Примечание
				Документация											
			1.030.1-1.5-01 01 010 СБ	Сборочный чертеж	X	X	X	X							
				Детали											
				Стержни											кг
БЧ		1	1.030.1-1.5-01 01 011	ФБАIII ГОСТ 5781-82* ℓ=5940	2										1,32
			012	ФВАIII ГОСТ 5781-82* ℓ=5940		2									2,35
			013	Ф10АIII ГОСТ 5781-82* ℓ=5940			2								3,66
			014	Ф12АIII ГОСТ 5781-82* ℓ=5940				2							5,28
БЧ		2	015	Ф4ВрI ГОСТ 6727-80 ℓ=130	22	22	22	22							0,0129

Зав. отд.	Стиляновский		
Н. контр.	Гафаева		
ГИП	Рудаков		
Вед. инж.	Иванова		
Ст. инж.	Двинянинов		

1.030.1-1.5-01 01 010

Каркас плоский Кр1-Кр4

Стадия	Лист	Листов
Р		1

ЦНИИПРОМЗДАНИЙ

Инв. № подл.	Подпись и дата	Взам. инв. №

Поз. 1 — 2Ø12 А-III ГОСТ 5781-82*

Поз. 2 — Ø4 Вр-I ГОСТ 6727-80

Обозначение	Марка	Масса	Примечание
1.030.1-1.5-01 01 010	Кр 1	23,9	
-01	Кр 2	5,0	
-02	Кр 3	7,6	
-03	Кр 4	10,9	

Зав. отд.	Стиляновский		
Н. контр.	Гафаева		
ГИП	Рудаков		
Вед. инж.	Иванова		
Ст. инж.	Двинянинов		

1.030.1-1.5-01 01 010 СБ

Каркас плоский Кр1-Кр4. Сборочный чертеж

Стадия	Масса	Масштаб
Р	—	
	Лист	Листов 1

ЦНИИПРОМЗДАНИЙ

ЗАВОД ЖБИ

Инв. № подл.	Подпись и дата	Взам. инв. №

Формат	Зона	Поз.	Обозначение	Наименование	Кол. на исполн. 1.030.1-1.5-03 03030 —										Примечание
					—	01	02	03							
				Документация											
			1.030.1-1.5-03 03 030	Сборочный чертеж	X	X	X	X							
				Детали											
				Стержни											кг
БЧ		1	1.030.1-1.5-03 03 031	ф5ВрI ГОСТ 6727-80 l=5940	2										0,92
			032	ф6АIII ГОСТ 5781-82* l=5940		2									1,32
			033	ф8АIII ГОСТ 5781-82* l=5940			2								2,35
			034	ф10АIII ГОСТ 5781-82* l=5940				2							3,66
БЧ		2	035	ф4ВрI ГОСТ 6727-80 l=220	22	22	22	22							0,0218

Зав. отд.	Смилянский		
Н. контр.	Гадаева		
ГИП	Рудаков		
Вед. инж.	Иванова		
Ст. инж.	Двинянинова		

1.030.1-1.5-03 03 030

Каркас плоский КР9 – КР12

Стадия	Лист	Листов
Р		1

ЦНИИПРОМЗДАНИЙ

Инв. № подл.	Подпись и дата	Взам. инв. №

Зав. отд.	Смилянский		
Н. контр.	Гадаева		
ГИП	Рудаков		
Вед. инж.	Иванова		
Ст. инж.	Двинянинова		

1.030.1-1.5-03 03 030 СБ

Каркас плоский КР9 – КР12. Сборочный чертеж

Стадия	Масса	Масштаб
Р	см. табл.	—

Лист | Листов 1

ЦНИИПРОМЗДАНИЙ

Обозначение	Марка	Масса	Примечание
1.030.1-1.5-03 03 030	КР9	2,3	
-01	КР10	3,1	
-02	КР11	5,2	
-03	КР12	7,8	

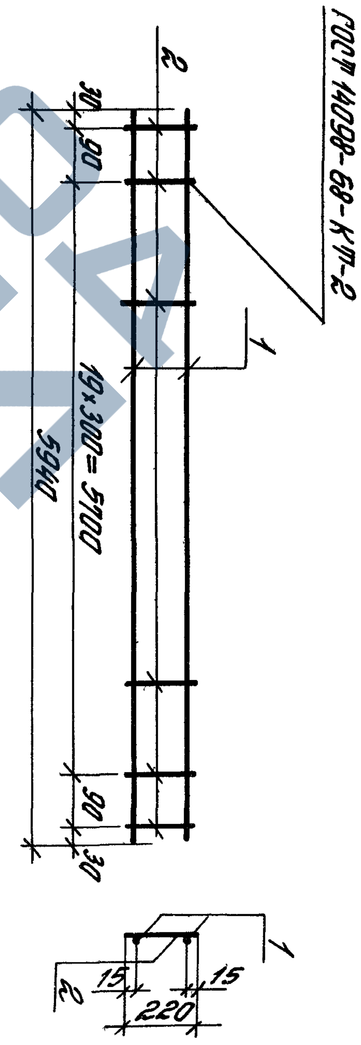

21851 98

Форм.	Зон.	Поз.	Обозначение	Наименование	Кол. на исполн. 1.030.1-1.5-04 04 040-										Примечание
					—	01	02	03							
				Документация											
			1.030.1-1.5-04 04 040 СБ	Сборочный чертеж	X	X	X	X							
				Детали											
				Стержни											кг
64		1	1.030.1-1.5-04 04 041	ф6 А III ГОСТ 5781-82* ℓ = 6150	2										1,37
			042	ф8 А III ГОСТ 5781-82* ℓ = 6150		2									2,43
			043	ф10 А III ГОСТ 5781-82* ℓ = 6150			2								3,80
			044	ф12 А III ГОСТ 5781-82* ℓ = 6150				2							5,46
64		2	045	ф4 Вр I ГОСТ 6727-80 ℓ = 130	22	22	22	22							0,0129

Зав. отд.	Смилянский		
Н. контр.	Радаева		
ГИП	Рудаков		
Вед. инж.	Иванова		
Ст. инж.	Двинянинова		

1.030.1-1.5-04 04 040

Каркас плоский КР 13 – КР 16

Стадия	Лист	Листов
Р		1

ЦНИИПРОМЗДАНИЙ

Инв. № подл.	Подпись и дата	Взам. инв. №

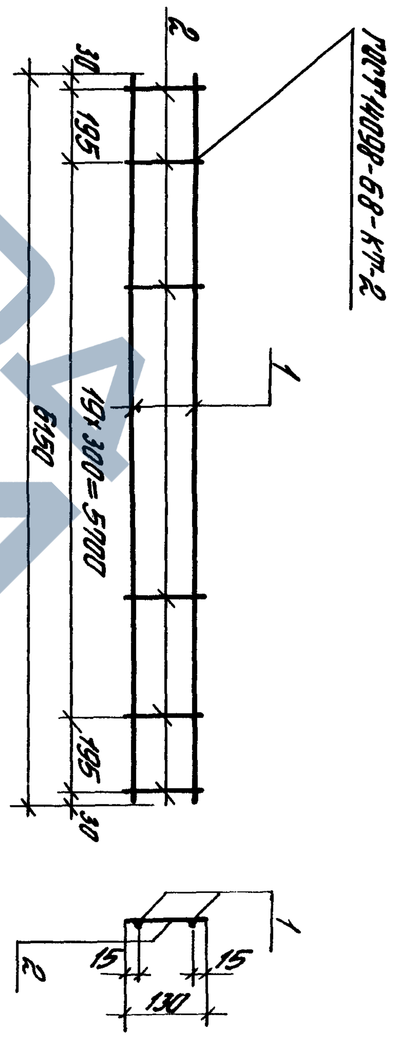

Обозначение	Марка	Масса	Примечание
1.030.1-1.5-04 04 040	КР 13	3,0	
-01	КР 14	5,2	
-02	КР 15	7,9	
-03	КР 16	11,2	

1.030.1-1.5-04 04 040 СБ

Каркас плоский КР 13 - КР 16. Сборочный чертеж

Стадия	Масса	Масштаб
Р	см. табл.	—
Лист	Листов 1	

ЦНИИПРОМЗДАНИЙ

Зав. отд.	Смилянский		
Н. контр.	Радаева		
ГИП	Рудаков		
Вед. инж.	Иванова		
Ст. инж.	Двинянинова		

Инв. № подл.	Подпись и дата	Взам. инв. №

Формат	Зона	Поз.	Обозначение	Наименование	Кол. на исполн. 1.030.1-1.5-05 05 050 —										Примечание
					—	01	02	03							
				Документация											
			1.030.1-1.5-05 05 050 СБ	Сборочный чертеж	X	X	X	X							
				Детали											
				Стержни											кг
БЧ		1	1.030.1-1.5-05 05 051	ф5ВрI ГОСТ 6727-80 ℓ=6190	2										0,95
			052	ф6АIII ГОСТ 5781-82* ℓ=6190		2									1,37
			053	ф8АIII ГОСТ 5781-82* ℓ=6190			2								2,44
			054	ф10АIII ГОСТ 5781-82* ℓ=6190				2							3,82
БЧ		2	055	ф4ВрI ГОСТ 6727-80 ℓ=170	22	22	22	22							0,0168

Зав. отд.	Стилянский		
Н. контр.	Гадаева		
ГИП	Рудаков		
Вед. инж.	Иванова		
Ст. инж.	Двинянинова		

1.030.1-1.5-05 05 050

Каркас плоский КР 17 - КР20

Стадия	Лист	Листов
Р		1

ЦНИИПРОМЗДАНИЙ

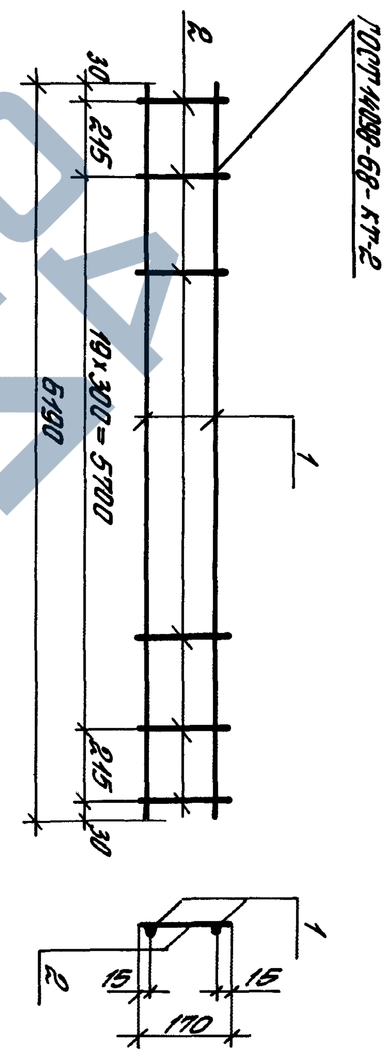

Обозначение	Марка	Масса	Примечание
1.030.1-1.5-05 05 050	КР17	2,3	
-01	КР18	3,1	
-02	КР19	5,3	
-03	КР20	8,0	

Инв. № подл.	Подпись и дата	Взам. инв. №

Зав. отд.	Стилянский	
Н. контр.	Гадаева	
ГИП	Рудаков	
Вед. инж.	Иванова	
Ст. инж.	Двинянинова	

1.030.1-1.5-05 05 050 СБ

Каркас плоский КР17 - КР20. Сборочный чертеж

Стадия	Масса	Масштаб
Р	ст. табл.	—
Лист	Листов 1	

ЦНИИПРОМЗДАНИЙ

ЗАВОД ЖБИ

Наименование	Обозначение	Кол. на испол. 1.030.1-1.5-06 06 060				Примечание
		—	01	02	03	
Документация						
Сборочный чертеж	1.030.1-1.5-06 06 060 СБ					
Детали						
Стержни						кг
ф5 Вр I ГОСТ 6727-80	1.030.1-1.5-06 06 061	2				0,96
ф6 АIII ГОСТ 5781-82*	062		2			1,39
ф6 АIII ГОСТ 5781-82*	063			2		2,46
ф6 АIII ГОСТ 5781-82*	064				2	3,85
ф4 Вр I ГОСТ 6727-80	065	22	22	22	22	0,0218

Инв. № подл.	Подпись и дата	Взам. инв. №
Зав. отд	Стилянский	
Н. контр	Гадаева	
ГИП	Рудаков	
Вед. инж	Иванова	
Ст. инж	Овчинникова	

1.030.1-1.5-06 06 060

Каркас плоский КР21-КР24

Стадия	Лист	Листов
Р		1

ЦНИИПРОМЗДАНИЙ

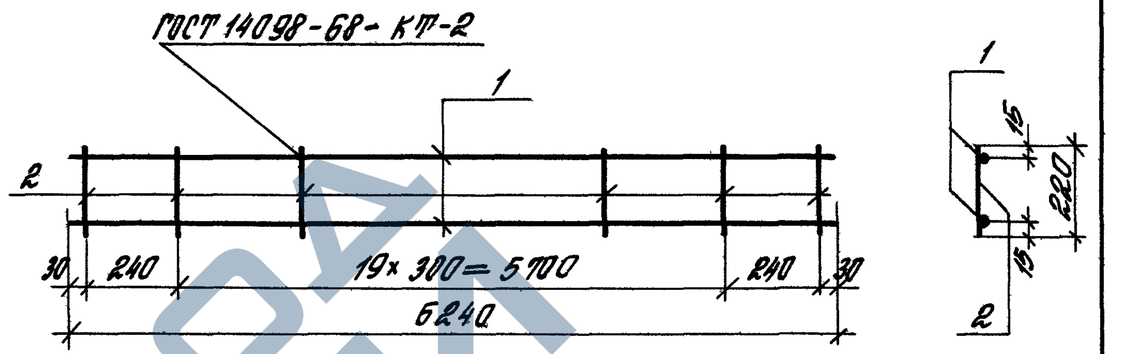

Обозначение	Марка	Масса	Примечание
1.030.1-1.5-06 06 060	КР21	2,4	
—01	КР22	3,3	
—02	КР23	5,4	
—03	КР24	8,2	

Инв. № подл.	Подпись и дата	Взам. инв. №
Зав. отд	Стилянский	
Н. контр	Гадаева	
ГИП	Рудаков	
Вед. инж	Иванова	
Ст. инж	Овчинникова	

1.030.1-1.5-06 06 060 СБ

Каркас плоский КР21-КР24. Сборочный чертеж

Стадия	Масса	Масштаб
Р	ст. табл	—
Лист	Листов 1	

ЦНИИПРОМЗДАНИЙ

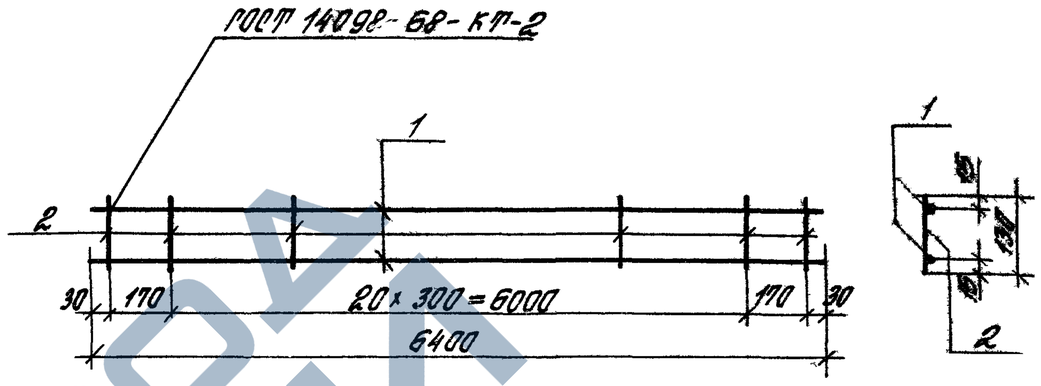

Обозначение	Марка	Масса	Примечание
1.030.1-1.5-07 07 070	КР25	3,1	
-01	КР26	5,4	
-02	КР27	8,2	
-03	КР28	11,7	

1.030.1-1.5-07 07 070 СБ

Каркас плоский КР25-КР28. Сборочный чертеж

Стадия	Масса	Масштаб
Р	ст. табл.	—

Лист | Листов 1

ЦНИИПРОМЗДАНИЙ

Зав. отд.	Смилянский	
Н. контр.	Гадаева	
ГИП	Рудаков	
Вед. инж.	Иванова	
Ст. инж.	Двинянинова	

Инв. № подл. | Подпись и дата | Взам. инв. №

Формат	Зона	Поз.	Обозначение	Наименование	Кол. на исполн. 1.030.1-1.5-07 07 070 —										Примечание
					—	01	02	03							
				Документация											
			1.030.1-1.5-07 07 070	Сборочный чертеж											
				Детали											
				Стержни											кг
64		1	1.030.1-1.5-07 07 071	ФБА III ГОСТ 5781-82* l= 6400	2										1,42
			072	ФБА III ГОСТ 5781-82* l= 6400		2									2,53
			073	ФБА III ГОСТ 5781-82* l= 6400			2								3,95
			074	ФБА III ГОСТ 5781-82* l= 6400				2							5,68
64		2	075	ФБр I ГОСТ 6727-80 l= 130	23	23	23	23							0,0129

1.030.1-1.5-07 07 070

Каркас плоский КР25-КР28

Стадия	Лист	Листов
Р		1

ЦНИИПРОМЗДАНИЙ

Зав. отд.	Смилянский	
Н. контр.	Гадаева	
ГИП	Рудаков	
Вед. инж.	Иванова	
Ст. инж.	Двинянинова	

Инв. № подл. | Подпись и дата | Взам. инв. №

21851 102

Формат	Зона	Поз.	Обозначение	Наименование	Кол. на исполн. 1.030.1-1.5-08 08 080—										Примечание
					—	01	02	03							
				Документация											
			1.030.1-1.5-08 08 080 СБ	Сборочный чертеж	X	X	X	X							
				Детали											
				Стержни											кг
БЧ		1	1.030.1-1.5-08 08 081	ф5ВрI ГОСТ 6727-80 ℓ=6440	2										0,99
			082	ф6АIII ГОСТ 5781-82* ℓ=6440		2									1,43
			083	ф8АIII ГОСТ 5781-82* ℓ=6440			2								2,54
			084	ф10АIII ГОСТ 5781-82* ℓ=6440				2							3,98
БЧ		2	085	ф4ВрI ГОСТ 6727-80 ℓ=170	23	23	23	23							0,0169

Зав. отд.	Стилянский		1.030.1-1.5-08 08 080	
Н. контр.	Гадаева		Каркас плоский КР29 - КР32	Стадия: Р; Лист; Листов: 1
ГИП	Рудаков			ЦНИИПРОМЗДАНИЙ
Вед. инж.	Иванова			
Ст. инж.	Двинянинова			

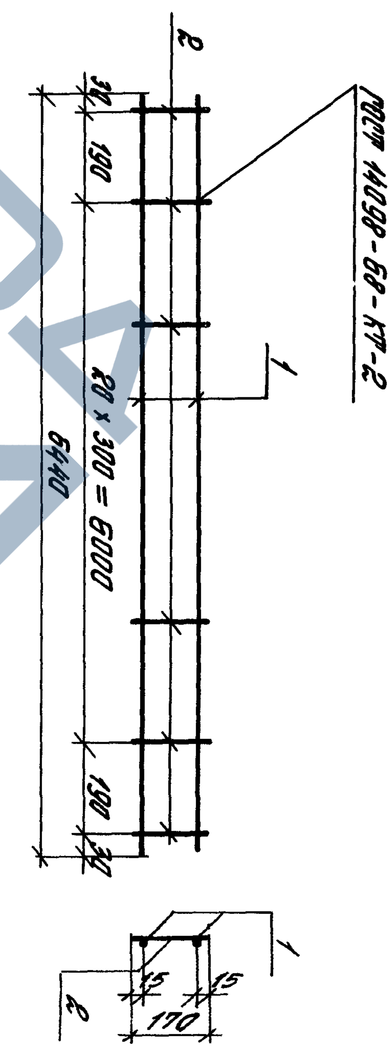

Обозначение	Марка	Масса	Примечание
1.030.1-1.5-08 08 080	КР29	2,4	
-01	КР30	3,3	
-02	КР31	5,5	
-03	КР32	8,4	

Инв. № подл.	Подпись и дата	Взам. инв. №

Зав. отд.	Стилянский		1.030.1-1.5-08 08 080 СБ
Н. контр.	Гадаева		Каркас плоский КР29 - КР32. Сборочный чертеж
ГИП	Рудаков		
Вед. инж.	Иванова		
Ст. инж.	Двинянинова		

Стадия	Масса	Масштаб
Р	ст. табл.	—
Лист	Листов 1	

ЦНИИПРОМЗДАНИЙ

ЗАВОД ЖБИ

Инв. № подл.	Подпись и дата	Взам. инв. №

Формат	Зона	Поз.	Обозначение	Наименование	Кол. на испол. 1.030.1-1.5-09 09 090– —	01	02	03							Примечание
				Документация											
			1.030.1-1.5-09 09 090 СБ	Сборочный чертеж	X	X	X	X							
				Детали											
				Стержни											кг
Б4		1	1.030.1-1.5-09 09 091	ф5 Вр I ГОСТ 6727-80 ℓ=6490	2										1,00
			092	ф6 А III ГОСТ 5781-82* ℓ=6490		2									1,44
			093	ф8 А III ГОСТ 5781-82* ℓ=6490			2								2,56
			094	ф10 А III ГОСТ 5781-82* ℓ=6490				2							4,02
Б4		2	095	ф4 Вр I ГОСТ 6727-80 ℓ=220	23	23	23	23							0,0218

Зав. отд.	Стилянский		1.030.1-1.5-09 09 090
Н. контр.	Гайдева		
ГИП	Рудаков		Каркас плоский КР33-КР36
Вед. инж.	Иванова		
Ст. инж.	Двинянинова		

Стадия	Лист	Листов
Р		1

ЦНИИПРОМЗДАНИЙ

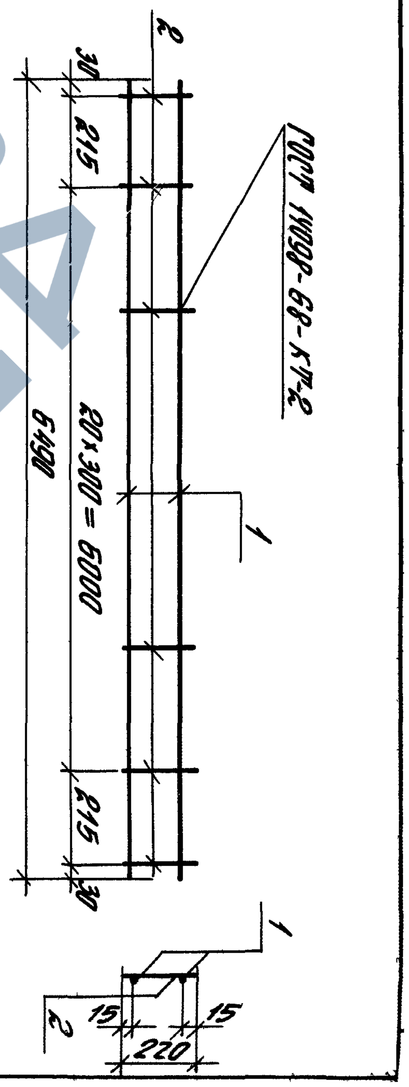

Обозначение	Марка	Масса	Примечание
1.030.1-1.5-09 09 090	КР33	84	
–01	КР34	34	
–02	КР35	56	
–03	КР36	85	

Инв. № подл.	Подпись и дата	Взам. инв. №

Зав. отд.	Стилянский		1.030.1-1.5-09 09 090 СБ
Н. контр.	Гайдева		
ГИП	Рудаков		Каркас плоский сборочный чертеж КР33-КР36
Вед. инж.	Иванова		
Ст. инж.	Двинянинова		

Стадия	Лист	Листов
Р		1

ЦНИИПРОМЗДАНИЙ

ЗАВОД ЖБИ

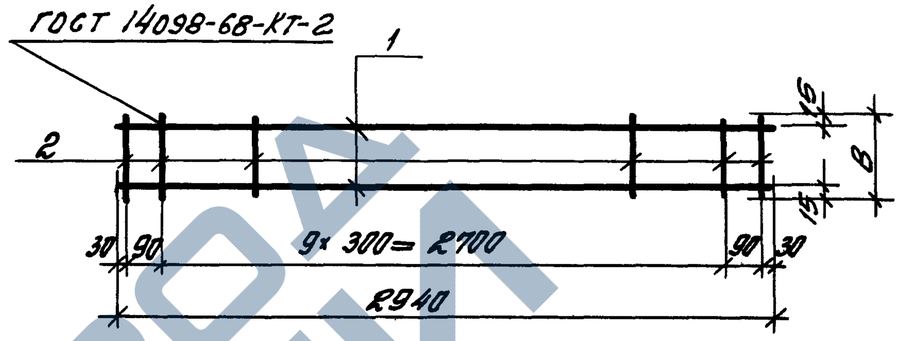

Обозначение	Марка	В, мм	Масса	Примечание
1.030.1-1.5-10 10 100	КР 37	130	1,1	
-01	КР 38	170	1,1	
-02	КР 39	220	1,2	
-03	КР 40	130	1,5	
-04	КР 41	170	1,5	
-05	КР 42	220	1,6	

Обозначение	Наименование	Кол. на исполн. 1.030.1-1.5-10 10 100-										Примечание
		—	01	02	03	04	05					
	Документация											
1.030.1-1.5-10 10 100 СБ	Сборочный чертеж											
	Детали											
	Стержни											
1.030.1-1.5-10 10 101	ф5 Вр I ГОСТ 6727-80 ℓ=2940	2	2	2								кг 0,45
102	ф6 А II ГОСТ 5781-82* ℓ=2940				2	2	2					0,65
103	ф4 Вр I ГОСТ 6727-80 ℓ=130	12			12							0,0129
104	То же ℓ=170		12			12						0,0168
105	—"— ℓ=220			12			12					0,0218

Зав. отд.	Стилянский		
Н. контр.	Гадаева		
ГИП	Рудаков		
Вед. инж.	Иванова		
Ст. инж.	Двинянинова		

1.030.1-1.5-10 10 100

Каркас плоский КР37-КР42

Стадия	Лист	Листов
Р		1

ЦНИИПРОМЗДАНИЙ

Инв. № подл.	Подпись и дата	Взам. инв. №

1.030.1-1.5-10 10 100 СБ

Каркас плоский КР37-КР42. Сборочный чертеж

Стадия	Масса	Масштаб
Р	см. табл.	—

Лист | Листов 1

ЦНИИПРОМЗДАНИЙ

Зав. отд.	Стилянский	
Н. контр.	Гадаева	
ГИП	Рудаков	
Вед. инж.	Иванова	
Ст. инж.	Двинянинова	

ЗАВОД ЖБИ

Формат	Зона	Поз.	Обозначение	Наименование	Кол. на исполн. 1.030.1-1.5-00 00 120 —										Примечание
					—	01	02	03	04	05	06	07	08	09	
				Документация											
А4			1.030.1-1.5-00 00 120 СБ	Сборочный чертеж											
				Детали											
				Стержни											кг
6Ч		1	1.030.1-1.5-00 00 121	ф5ВрI ГОСТ 6727-80 ℓ=1460	2	2									0,23
			122	ℓ=810			2								0,13
			123	ℓ=860				2							0,13
			124	ℓ=1060					2						0,16
			125	ℓ=1110						2					0,17
			126	ℓ=1710							2				0,26
			127	ℓ=1760								2			0,27
			128	ℓ=1960									2		0,30
			129	ℓ=2010										2	0,31
6Ч		2	1.030.1-1.5-1010 104	ф4ВрI ГОСТ 6727-80 ℓ=170	7		5		5		8		8		0,0168
			105	ℓ=220		7		5		6		8		9	0,0218

1.030.1-1.5-00 00 120

Каркас плоский КР47-КР56

Стадия	Лист	Листов
Р		1

ЦНИИПРОМЗДАНИЙ

Зав. отд.	Стилянский	
Н. контр.	Гадаева	
ГИП	Рудаков	
Вед. инж.	Иванова	
Ст. инж.	Двинянинова	

Инв. № подл. | Подпись и дата | Взам. инв. №

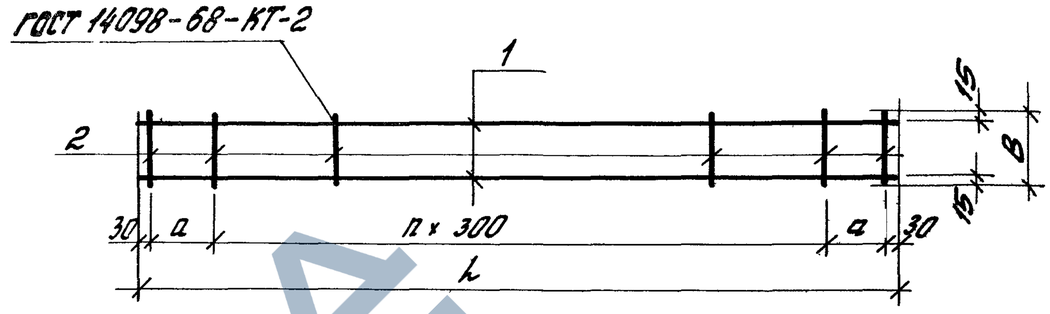

Обозначение	Марка	h, мм	d, мм	n	B, мм	Масса
1.030.1-1.5-00 00 120	КР47	1460	100	4	170	0,6
-01	КР48	1460	100	4	220	0,6
-02	КР49	810	75	2	170	0,3
-03	КР50	860	100	2	220	0,4
-04	КР51	1060	200	2	170	0,4
-05	КР52	1110	75	3	220	0,5
-06	КР53	1710	75	5	170	0,7
-07	КР54	1760	100	5	220	0,7
-08	КР55	1960	200	5	170	0,7
-09	КР56	2010	75	6	220	0,8

1.030.1-1.5-00 00 120 СБ

Каркас плоский КР47-КР56. Сборочный чертеж

Стадия	Масса	Масштаб
Р	ст. табл.	—

Лист | Листов 1

ЦНИИПРОМЗДАНИЙ

Зав. отд.	Стилянский	
Н. контр.	Гадаева	
ГИП	Рудаков	
Вед. инж.	Иванова	
Ст. инж.	Двинянинова	

ЗАВОД КБИ

https://zavodjbi.com/

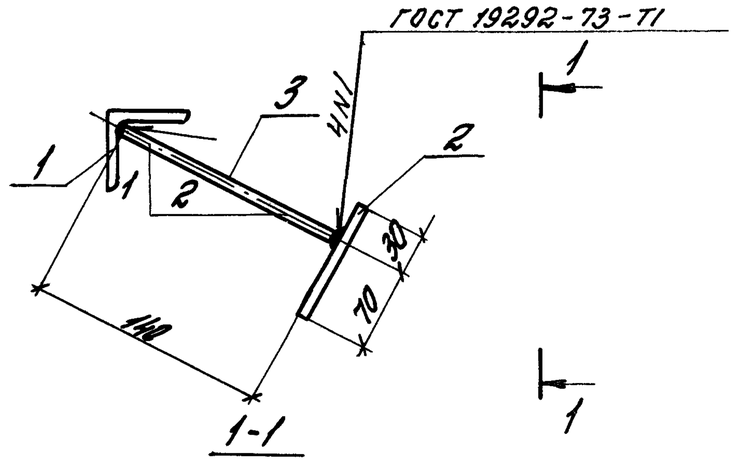

Формат	Зона	Поз.	Обозначение	Наименование	Кол.	Примечание
				Детали		кг
		1	1.030.1-1.5-0000131	Уголок $\frac{63\times63\times6\ ГОСТ\ 8509-72}{Ст.\ 3кп\ ГОСТ\ 535-79}$		
				$\ell = 240$	1	1,37
		2	1.030.1-1.5-0000132	Лист ГОСТ 19903-74		
				-60×6 $\ell = 100$	2	0,28
		3	1.030.1-1.5-0000133	ф10 AIII ГОСТ 5781-82*		
				$\ell = 140$	2	0,09

Инв. № подл. | Подп. и дата | Взам. инв. №

Зав. отд.	Смилянский		
Н. контр.	Гордеева		
ГИП	Рудаков		
Вед. инж.	Иванова		
Ст. инж.	Двинянинова		

1.030.1-1.5-00 00 130СБ

Изделие закладное М20

Стадия	Масса	Масштаб
Р	2,11	1:5
Лист	Листов 1	

ЦНИИПРОМЗДАНИЙ

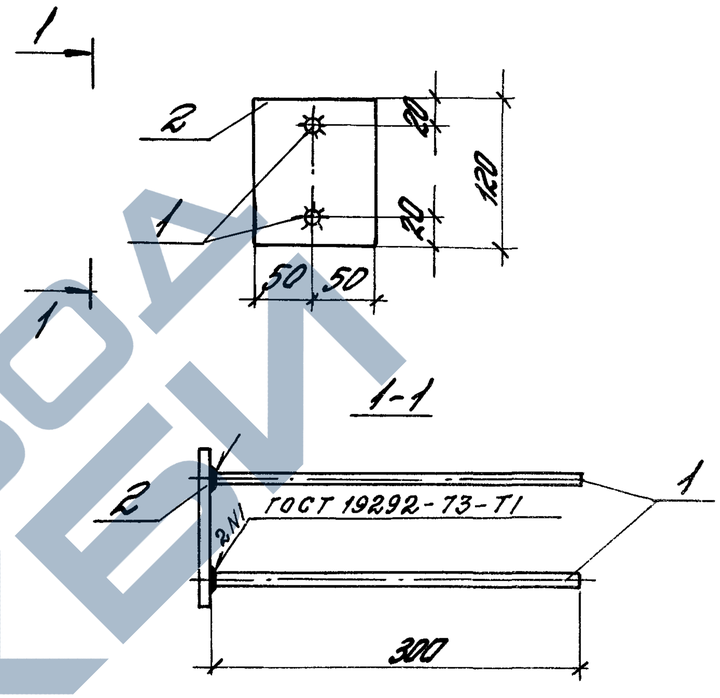

Формат	Зона	Поз.	Обозначение	Наименование	Кол.	Примечание
				Детали		кг
		1	1.030.1-1.5-0000141	ф10 AIII ГОСТ 5781-82*		
				$\ell = 300$	2	0,19
		2	1.030.1-1.5-0000142	Лист ГОСТ 19903-74		
				-100×8 $\ell = 120$	1	0,75

Инв. № подл. | Подп. и дата | Взам. инв. №

Зав. отд.	Смилянский		
Н. контр.	Гордеева		
ГИП	Рудаков		
Вед. инж.	Иванова		
Ст. инж.	Двинянинова		

1.030.1-1.5-00 00 140

Изделие закладное М21

Стадия	Масса	Масштаб
Р	1,14	1:5
Лист	Листов 1	

ЦНИИПРОМЗДАНИЙ

https://zavodjbi.com/

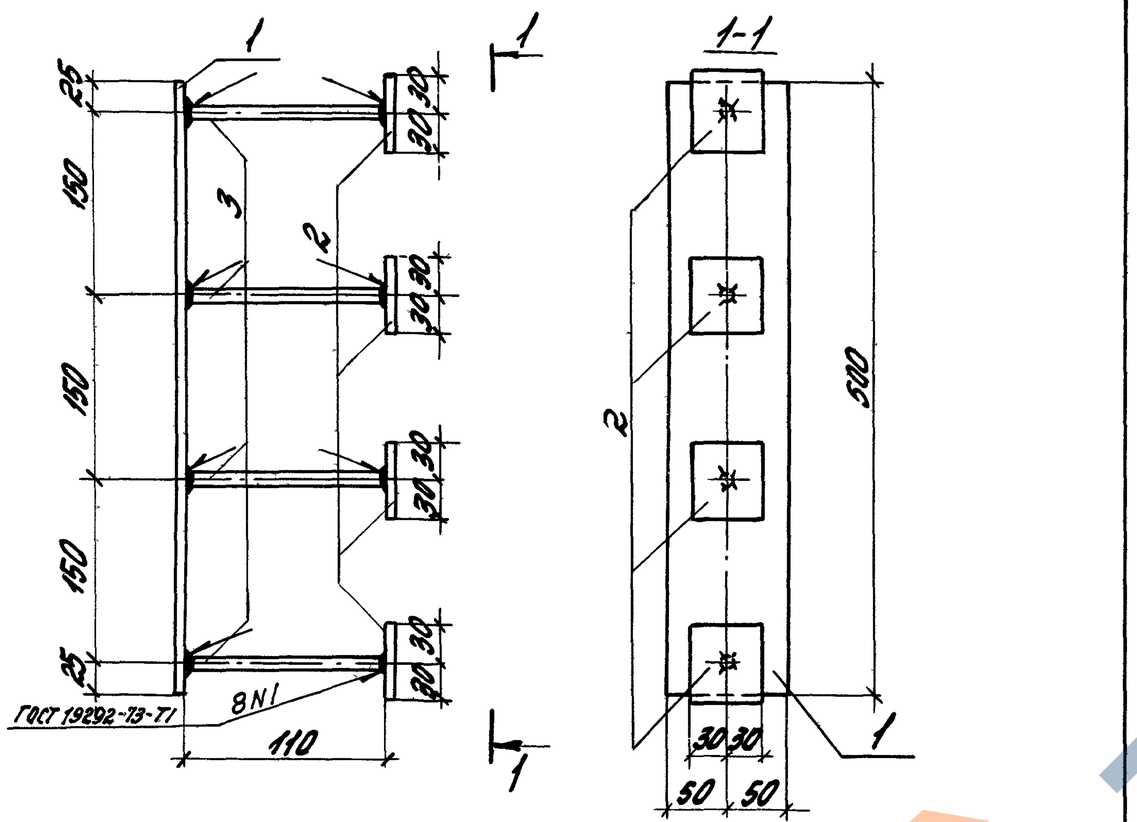

Формат	Зона	Поз.	Обозначение	Наименование	Кол.	Примечание
				Детали		кг
		1	1.030.1-1.5-0000151	Лист ГОСТ 19903-74		
				-100×8 ℓ=500	1	3,14
		2	1.030.1-1.5-0000152	Лист ГОСТ 19903-74		
				-60×6 ℓ=60	4	0,17
		3	1.030.1-1.5-0000153	ф 10АIII ГОСТ 5781-82*		
				ℓ=110	4	0,07

1.030.1-1.5-00 00 150 СБ

Изделие закладное М22

Стадия	Масса	Масштаб
Р	4,10	1:5

Лист | Листов 1

ЦНИИПРОМЗДАНИЙ

Зав.отд.	Смилянский	
Н.контр.	Гадаева	
ГИП	Рудаков	
Вед.инж.	Иванова	
Ст.инж.	Двинянинова	

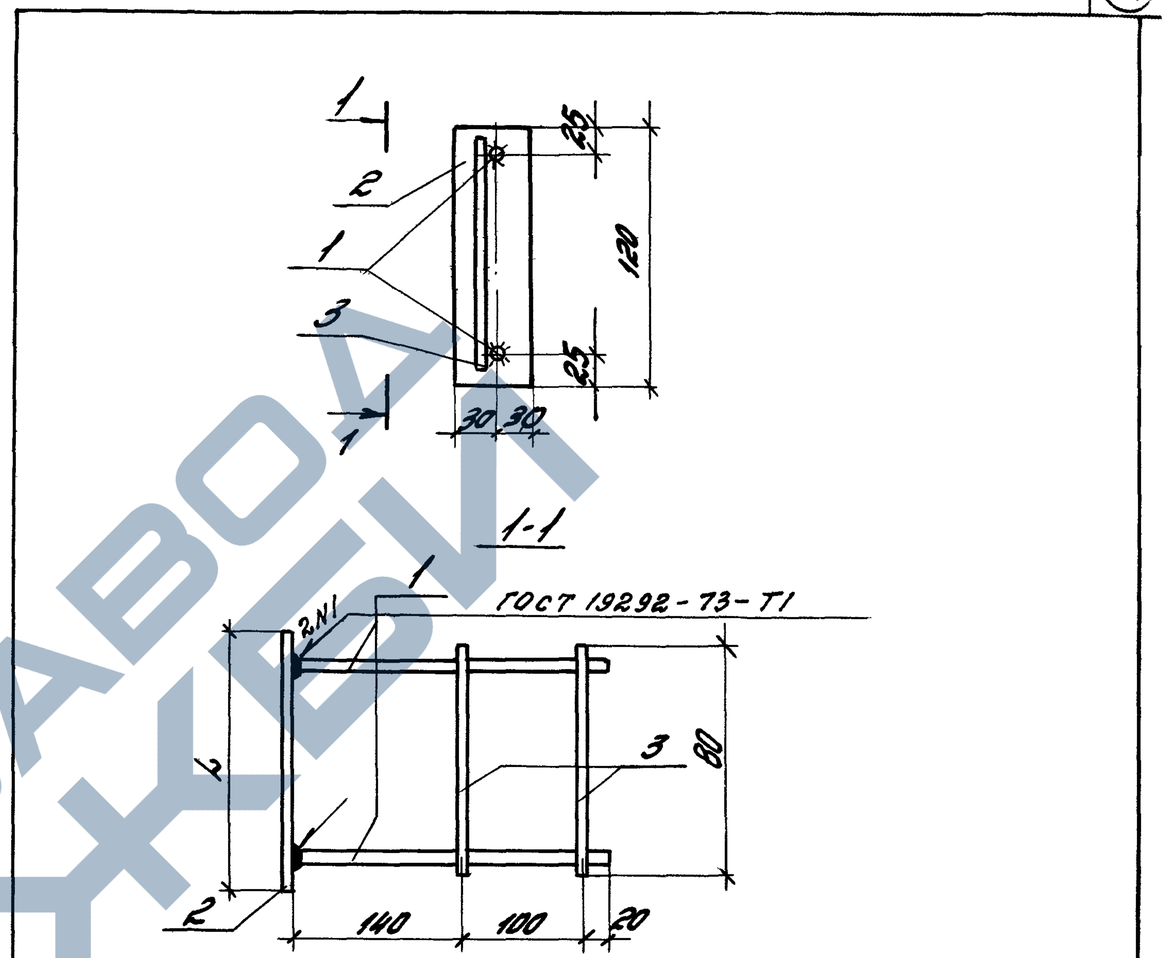

Формат	Зона	Поз.	Обозначение	Наименование	Кол.	Примечание
				Детали		кг
		1	1.030.1-1.5-0000161	ф 10АIII ГОСТ 5781-82* ℓ=260	2	0,16
		2	1.030.1-1.5-0000162	Лист ГОСТ 19903-74-60×8 ℓ=120	1	0,45
		3	1.030.1-1.5-0000163	ф 10АIII ГОСТ 5781-82*		
				ℓ=80	2	0,05

1.030.1-1.5-00 00 160СБ

Изделие закладное М23

Стадия	Масса	Масштаб
Р	0,87	1:5

Лист | Листов 1

ЦНИИПРОМЗДАНИЙ

Зав.отд.	Смилянский	
Н.контр.	Гадаева	
ГИП	Рудаков	
Вед.инж.	Иванова	
Ст.инж.	Двинянинова	

Инв.№ подл. | Подпись и дата | Взам. инв.№

ЗАВОД ЖБИ