https://zavodjbi.com/

ТИПОВЫЕ КОНСТРУКЦИИ, ИЗДЕЛИЯ И УЗЛЫ ЗДАНИЙ И СООРУЖЕНИЙ

СЕРИЯ 1.038.1-1

ПЕРЕМЫЧКИ ЖЕЛЕЗОБЕТОННЫЕ

ДЛЯ ЗДАНИЙ С КИРПИЧНЫМИ СТЕНАМИ

ВЫПУСК 6

ПЕРЕМЫЧКИ ФАСАДНЫЕ
ДЛЯ ЖИЛЫХ И ОБЩЕСТВЕННЫХ ЗДАНИЙ
РАБОЧИЕ ЧЕРТЕЖИ

21026
ЦЕНА 0-86

ЗАВОД ЖБИ

https://zavodjbi.com/

https://zavodjbi.com/

ЗАВОД ЖБИ

ЦЕНТРАЛЬНЫЙ ИНСТИТУТ ТИПОВОГО ПРОЕКТИРОВАНИЯ
ГОССТРОЯ СССР

Москва, А-445, Смольная ул., 22

Сдано в печать III 1986 года

Заказ № 3924 Тираж 3050 экз.

https://zavodjbi.com/

https://zavodjbi.com/

ТИПОВЫЕ КОНСТРУКЦИИ, ИЗДЕЛИЯ И УЗЛЫ
ЗДАНИЙ И СООРУЖЕНИЙ

СЕРИЯ 1.038.1-1

ПЕРЕМЫЧКИ ЖЕЛЕЗОБЕТОННЫЕ

ДЛЯ ЗДАНИЙ С КИРПИЧНЫМИ СТЕНАМИ

ВЫПУСК 6

ПЕРЕМЫЧКИ ФАСАДНЫЕ
ДЛЯ ЖИЛЫХ И ОБЩЕСТВЕННЫХ ЗДАНИЙ
РАБОЧИЕ ЧЕРТЕЖИ

РАЗРАБОТАНЫ ЦНИИЭП ЖИЛИЩА

УТВЕРЖДЕНЫ И ВВЕДЕНЫ
ВДЕЙСТВИЕ ГОСГРАЖДАНСТРОЕМ
С 30 января 1986 г
ПРИКАЗ ОТ 30.12.85 № 463

Рук. отд. проектных работ В. Острецов
Начальник мастерской N 7 Ю. Эпельбаум
Гл. инженер проекта Е. Цукерман

https://zavodjbi.com/

https://zavodjbi.com/

Обозначение	Наименование	Стр.
1.038 1-1 6 0000	Содержание	2
1.038. 1-1.6 0000 ТО	Техническое описание	4
1.038 1-1.6 1000	Перемычка фасадная 1ПФ8-2; 1ПФ9-2;	
	1ПФ10-2; 1ПФ13-3; 1ПФ14-3; 1ПФ16-5; 1ПФ17-5	
	1ПФ19-6	13
1.038 1-1.6 1000 СБ	Перемычка фасадная 1ПФ8-2; 1ПФ9-2;	
	1ПФ10-2; 1ПФ13-3; 1ПФ14-3; 1ПФ16-5; 1ПФ17-5;	
	1ПФ19-6. Сборочный чертеж	15
1.038 1-1.6 2000	Перемычка фасадная 2ПФ22-8; 2ПФ23-8	
	2ПФ25-8; 2ПФ30-8; 2ПФ22-12; 2ПФ23-12;	
	2ПФ25-12; 2ПФ30-12	16
1.038.1-16 2000 СБ	Перемычка фасадная 2ПФ22-8; 2ПФ23-8	
	2ПФ25-8; 2ПФ30-8; 2ПФ22-12; 2ПФ23-12;	
	2ПФ25-12; 2ПФ30-12. Сборочный чертеж	18
1.038 1-1.6 3000	Перемычка фасадная 3ПФ40-10; 3ПФ43-10	19
1.038 1-1.6 3000 СБ	Перемычка фасадная 3ПФ40-10; 3ПФ43-10	
	Сборочный чертеж	20
1.038 1-1.6 2100	Каркас пространственный КП2ПФ22-8	
	КП2ПФ23-8; КП2ПФ25-8; КП2ПФ30-8;	
	КП2ПФ22-12; КП2ПФ23-12; КП2ПФ25-12;	
	КП2ПФ30-12	21
1.038 1-16 2100 СБ	Каркас пространственный КП2ПФ22-8;	
	КП2ПФ23-8; КП2ПФ25-8; КП2ПФ30-8;	
	КП2ПФ22-12; КП2ПФ23-12; КП2ПФ25-12;	
	КП2ПФ30-12. Сборочный чертеж	24

Н контр	Цукерман		06.85
Гл инж м	Самойлов		06 85
ГИП	Цукерман		06.85
Вед инж	Сизов		
Провер.	Алешина		
Разработ	Сизов		

1.038.1-1.6 0000

Содержание

Стадия	Лист	Листов
Р	1	2

ЦНИИЭП жилища

https://zavodjbi.com/

https://zavodjbi.com/

Обозначение	Наименование	Стр.
1.038.1-1.6 3100 СБ	Каркас пространственный КП3ПФ40-10;	
	КП3ПФ43-10	25
1.038.1-1.6 1110	Каркас гнутый КР1...КР8	26
1.038.1-1.6 1110 СБ	Каркас гнутый КР1...КР8 Сборочный	
	чертеж	29
1.038.1-1.6 2110	Каркас гнутый КР9...КР16	30
1.038.1-1.6 2110 СБ	Каркас гнутый КР9...КР16. Сборочный	
	чертеж.	32
1.038.1-1.6 2120	Каркас гнутый КР17...КР24	33
1.038.1-1.6 2120 СБ	Каркас гнутый КР17...КР24. Сборочный	
	чертеж	35
1.038.1-1.6 3110	Каркас гнутый КР25...КР28	36
1.038.1-1.6 3110 СБ	Каркас гнутый КР25...КР28	
	Сборочный чертеж	37
1.038.1-1.6 0000 ВРС	Ведомость расхода стали на элемент	38
1.038.1-1.6 0000 РМ	Ведомость расхода материалов	39...43

https://zavodjbi.com/

https://zavodjbi.com/

I. ОБЩАЯ ЧАСТЬ.

Серия 1.038.1-1 входит в Общесоюзный строительный каталог типовых конструкций и изделий для всех видов строительства.

В настоящий выпуск включены рабочие чертежи фасадных железобетонных перемычек, разработанные в соответствии с ГОСТ 948-84. "Перемычки железобетонные для зданий с кирпичными стенами. Технические требования" по а/с № 787593. Перемычки предназначены для перекрытия проемов с четвертью 250 мм и более в стенах зданий различного назначения из кирпича высотой 65 мм, возводимых в обычных условиях строительства.

Перемычки рассчитаны на нагрузки от собственного веса и веса кирпичной кладки над ними. Нагрузки, принятые при расчете перемычек, расчетные пролеты, минимальная глубина опирания, расчетные прогибы приведены на листе 3. Перемычки под нагрузку 11,77 кН/м (1200 кгс/см) предназначены для укладки под балконные плиты. Вес кирпичной кладки учитывался как кратковременная нагрузка. Прогибы определены от действия постоянных и длительных нагрузок.

Маркировка перемычек принята по ГОСТ 948-84 в соответствии с требованиями ГОСТ 23009-78. Марка состоит из буквенно-цифровых групп. Например, марка перемычки 2ПФ25-8 расшифровывается следующим образом:

2 - тип поперечного сечения по ГОСТ 948-84,
ПФ - перемычка фасадная,
25 - длина перемычки в дм с округлением -
8 - расчетная нагрузка на перемычку с учетом собственного веса - - 7,85 кН/м (800 кгс/м).

Номенклатура перемычек (см лист 9) дана в табл. 7

Перемычки относятся к группе несгораемых конструкций. Предел огнестойкости перемычек составляет не менее I часа.

В перемычках 3ПФ40-10, 3ПФ43-10, в зависимости от вариантов блокировки столярных изделий (окон и балконных дверей) допускается уменьшать длину „ℓ" при сохранении основной длины "L".

2. ТЕХНИЧЕСКИЕ ТРЕБОВАНИЯ

Перемычки должны изготавливаться в соответствии с техническими требованиями ГОСТ 948-84 из тяжелого бетона марки по прочности на сжатие М200. Марка бетона по морозостойкости должна назначаться

Н.контр.	Цукерман		06.85	1.038.1-1.6 0000 ТО			
Нач.м.7	Эпельбаум		06.85				
Гл.инж.м.	Самойлов		06.85				
ГИП	Цукерман		06.85	Техническое описание	Стадия	Лист	Листов
Вед.инж.	Сизов		06.85		Р	1	9
					ИЭП жилища		
Провер.	Алешина		06.85				
Разработ.	Сизов		06.85				

https://zavodjbi.com/

https://zavodjbi.com/

в зависимости от значений расчетных зимних температур наружного воздуха в районе строительства по ГОСТ 948-84 (таблица обязательного приложения).

Поставка перемычек потребителю производится по достижении бетоном отпускной прочности, величина которой должна быть не менее 70% проектной марки бетона по прочности на сжатие при поставке перемычек в теплый период года и 90% - в холодный период.

Перемычки армируются гнутыми арматурными каркасами и пространственными каркасами, состоящими из гнутых каркасов, соединенных в местах пересечения стержней сваркой.

Для арматурных каркасов следует применять горячекатанную сталь класса А-III по ГОСТ 5781-82 и обыкновенную арматурную проволоку периодического профиля класса Вр-I по ГОСТ 6727-80. Сварные каркасы должны удовлетворять требованиям ГОСТ 10922-75.

Для подъема и монтажа перемычек предусмотрены строповочные отверстия.

Марку сталей для армирования перемычек принимать согласно приложения 3 СНиП II-21-75.

Размеры, непрямолинейность, толщину защитного слоя бетона, а также качество и внешний вид поверхностей следует проверять по ГОСТ 948-84.

Качество поверхностей и внешний вид перемычек должны соответствовать установленному эталону. Отклонение фактической массы перемычек при отпуске их потребителю от номинальной, указанной в рабочих чертежах, не должно превышать $\pm\frac{5}{7}$% (ГОСТ 13015.0-83).

3. Контроль и оценка качества.

В соответствии с ГОСТ 8829-77 контроль и оценка прочности, жесткости и трещиностойкости перемычек должен осуществляться с использованием неразрушающих методов, при этом должен осуществляться:
- входной контроль материалов для изготовления бетонной смеси и арматурной стали,
- операционный контроль качества приготовления сварных сеток и каркасов,
- приемочный контроль прочности бетона в готовых изделиях, толщины защитного слоя, геометрических размеров и внешнего вида.

Данные для испытаний см. на листах 4...8

4. Маркировка, хранение, транспортирование.

Маркировку, приемку, паспортизацию, хранение и транспортирование перемычек производить в соответствии с положениями ГОСТ 948-84, ГОСТ 13015.2-81, ГОСТ 13015.4-84.

https://zavodjbi.com/

https://zavodjbi.com/

Расчетная схема

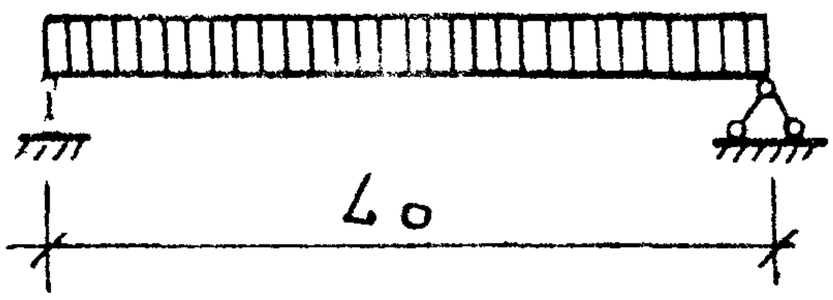

Опирание перемычки

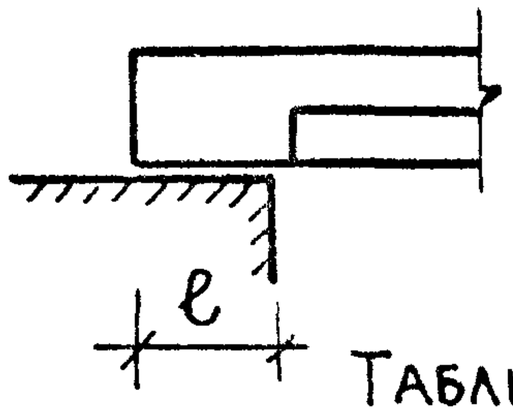

Таблица 2.

Марка	Расчетный пролет L_0, мм	Минимальная глубина опирания ℓ, мм	Нагрузки, кН/м (кгс/м)				Расчетный прогиб от постоянной и длительной нагрузки мм.
			Расчетная	Нормативная			
				Суммарная	Постоянная и длительная	Кратковременная	
1ПФ8-2	630	120	1,96(200)	1,76(180)	0,54(55)	1,22(125)	
1ПФ9-2	760	120	1,96(200)	1,76(180)	0,54(55)	1,22(125)	
1ПФ10-2	890	120	1,96(200)	1,76(180)	0,54(55)	1,22(125)	
1ПФ13-3	1170	120	2,94(300)	2,70(275)	0,59(60)	2,11(215)	
1ПФ14-4	1280	120	3,92(400)	3,58(365)	0,59(60)	2,99(305)	
1ПФ16-5	1410	120	4,90(500)	4,46(455)	0,59(60)	3,87(395)	
1ПФ17-5	1540	120	4,90(500)	4,46(455)	0,59(60)	3,87(395)	
1ПФ19-6	1800	120	5,88(600)	5,34(545)	0,64(65)	4,70(480)	
2ПФ22-8	1970	180	7,85(800)	7,15(730)	0,83(85)	6,32(645)	
2ПФ23-8	2100	180	7,85(800)	7,15(730)	0,83(85)	6,32(645)	
2ПФ25-8	2230	180	7,85(800)	7,15(730)	0,83(85)	6,32(645)	
2ПФ30-8	2750	180	7,85(800)	7,15(730)	0,83(85)	6,32(645)	
2ПФ22-12	1970	180	11,77(1200)	10,78(1100)	4,75(485)	6,03(615)	2,20
2ПФ23-12	2100	180	11,77(1200)	10,78(1100)	4,75(485)	6,03(615)	2,21
2ПФ25-12	2230	180	11,77(1200)	10,78(1100)	4,75(485)	6,03(615)	2,60
2ПФ30-12	2750	180	11,77(1200)	10,78(1100)	4,75(485)	6,03(615)	5,21
3ПФ40-10	3710	250	9,81(1000)	8,92(910)	1,08(110)	7,84(800)	
3ПФ43-10	3970	250	9,81(1000)	8,92(910)	1,08(110)	7,84(800)	

https://zavodjbi.com/

https://zavodjbi.com/

СХЕМА ОПИРАНИЯ И ЗАГРУЖЕНИЯ ПРИ ИСПЫТАНИИ.

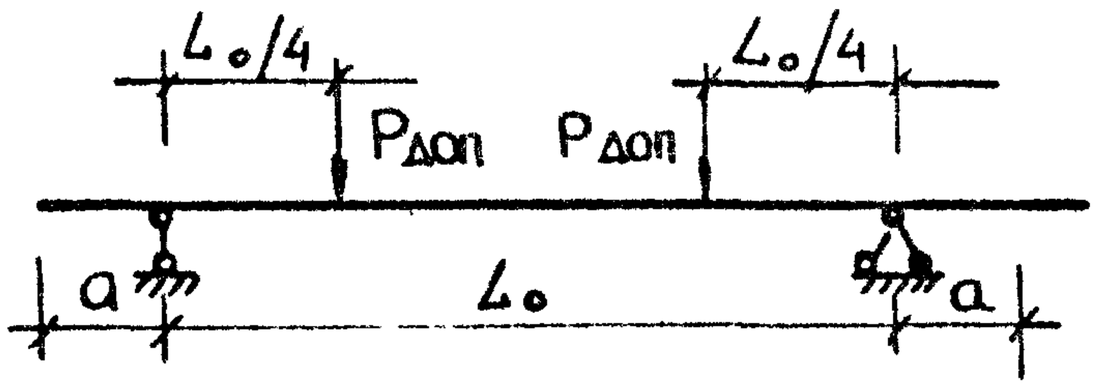

ДАННЫЕ ДЛЯ ИСПЫТАНИЙ

ТАБЛИЦА 3.

МАРКА	L_0, мм	a, мм	МАРКА	L_0, мм	a, мм
1ПФ8-2	630	70	2ПФ22-8	1970	115
1ПФ9-2	760	70	2ПФ23-8	2100	115
1ПФ10-2	890	70	2ПФ25-8	2230	115
1ПФ13-3	1170	70	2ПФ30-8	2750	115
1ПФ14-4	1280	70	2ПФ22-12	1970	115
1ПФ16-5	1410	70	2ПФ23-12	2100	115
1ПФ17-5	1540	70	2ПФ25-12	2230	115
1ПФ19-6	1800	70	2ПФ30-12	2750	115
			3ПФ40-10	3710	155
			3ПФ43-10	3970	155

https://zavodjbi.com/

https://zavodjbi.com/

ДАННЫЕ ДЛЯ ИСПЫТАНИЙ. ПРОВЕРКА ПРОЧНОСТИ. ТАБЛИЦА 4.

МАРКА	ХАРАКТЕР РАЗРУШЕНИЯ. ТЕКУЧЕСТЬ ПРОДОЛЬНОЙ РАСТЯНУТОЙ АРМАТУРЫ ДО НАСТУПЛЕНИЯ РАЗДРОБЛЕНИЯ БЕТОНА СЖАТОЙ ЗОНЫ С=1,4	
	ВЕЛИЧИНА КОНТРОЛЬНОЙ РАЗРУШАЮЩЕЙ НАГРУЗКИ ЗА ВЫЧЕТОМ СОБСТВЕННОГО ВЕСА В КН (КГС) ПРИ КОТОРОЙ	
	ПЕРЕМЫЧКИ ПРИЗНАЮТСЯ ГОДНЫМИ: ≥ Р доп.	ТРЕБУЕТСЯ ПОВТОРНОЕ ИСПЫТАНИЕ: < Р доп., НО ≥ 0,85 Р доп.
1ПФ8-2	0,68 (69)	< 0,68 (69), НО ≥ 0,57 (58)
1ПФ9-2	0,81 (83)	< 0,81 (83), НО ≥ 0,69 (70)
1ПФ10-2	0,98 (100)	< 0,98 (100); НО ≥ 0,83 (85)
1ПФ13-3	2,06 (210)	< 2,06 (210), НО ≥ 1,72 (175)
1ПФ14-4	3,14 (320)	< 3,14 (320), НО ≥ 2,65 (270)
1ПФ16-5	4,41 (450)	< 4,41 (450), НО ≥ 3,77 (385)
1ПФ17-5	4,80 (490)	< 4,80 (490), НО ≥ 4,07 (415)
1ПФ19-6	6,76 (690)	< 6,76 (690), НО ≥ 5,78 (590)
2ПФ22-8	9,90 (1010)	< 9,90 (1010), НО ≥ 8,43 (860)
2ПФ23-8	10,58 (1080)	< 10,58 (1080) НО ≥ 8,97 (915)
2ПФ25-8	11,27 (1150)	< 11,27 (1150), НО ≥ 9,61 (980)
2ПФ30-8	13,87 (1415)	< 13,87 (1415), НО ≥ 11,76 (1200)
2ПФ22-12	15,34 (1565)	< 15,34 (1565), НО ≥ 13,03 (1330)
2ПФ23-12	16,37 (1670)	< 16,37 (1670), НО ≥ 13,92 (1420)
2ПФ26-12	17,40 (1775)	< 17,40 (1775), НО ≥ 14,80 (1510)
2ПФ30-12	21,61 (2205)	< 21,61 (2205), НО ≥ 18,18 (1855)
3ПФ40-10	23,28 (2375)	< 23,28 (2375), НО ≥ 19,80 (2020)
3ПФ43-10	24,89 (2540)	< 24,89 (2540), НО ≥ 21,17 (2160)

https://zavodjbi.com/

https://zavodjbi.com/

Продолжение табл.4

Марка	Характер разрушения	
	1. Разрыв продольной растянутой арматуры 2. Раздробление бетона с жатой зоны сечения до наступления текучести продольной растянутой арматуры или разрушение по сечениям, наклонным к продольной оси конструкции. C = 1,6	
	Величина контрольной разрушающей нагрузки за вычетом собственного веса в кН (кгс), при которой	
	перемычки признаются годными: ≥ Pдоп	требуется повторное испытание: < Pдоп, но ≥ 0,85 Pдоп.
1ПФ 8-2	0,78 (80)	< 0,78 (80), но ≥ 0,68 (69)
1ПФ 9-2	0,95 (97)	< 0,95 (97), но ≥ 0,81 (83)
1ПФ 10-2	1,18 (120)	< 1,18 (120), но ≥ 0,98 (100)
1ПФ 13-3	2,35 (240)	< 2,35 (240), но ≥ 2,01 (205)
1ПФ 14-4	3,63 (370)	< 3,63 (370), но ≥ 3,09 (315)
1ПФ 16-5	5,10 (520)	< 5,10 (520), но ≥ 4,31 (440)
1ПФ 17-5	5,59 (570)	< 5,59 (570), но ≥ 4,75 (485)
1ПФ 19-6	7,84 (800)	< 7,84 (800), но ≥ 6,66 (680)
2ПФ 22-8	11,47 (1170)	< 11,47 (1170), но ≥ 9,75 (995)
2ПФ 23-8	12,25 (1250)	< 12,25 (1250), но ≥ 10,39 (1060)
2ПФ 25-8	12,99 (1325)	< 12,99 (1325), но ≥ 11,07 (1130)
2ПФ 30-8	15,97 (1630)	< 15,97 (1630), но ≥ 13,62 (1390)
2ПФ 22-12	17,64 (1800)	< 17,64 (1800), но ≥ 14,99 (1530)
2ПФ 23-12	18,87 (1925)	< 18,87 (1925), но ≥ 16,02 (1635)
2ПФ 25-12	19,94 (2035)	< 19,94 (2035), но ≥ 16,95 (1730)
2ПФ 30-12	24,65 (2515)	< 24,65 (2515), но ≥ 20,92 (2135)
3ПФ 40-10	26,90 (2745)	< 26,90 (2745), но ≥ 22,88 (2335)
3ПФ 43-10	28,81 (2940)	< 28,81 (2940), но ≥ 24,50 (2500)

https://zavodjbi.com/

https://zavodjbi.com/

Данные для испытаний. Проверка жесткости. Таблица 5

Марка	Полная контрольная нагрузка, кН (кгс)		Прогибы от полной контрольной нагрузки, принимая ее		Прогиб предельно допустимый $f_{пр}$, мм	$f_{дл}$ / $f_{пр}$, %	Прогибы (мм), при которых	
	с учетом собственного веса $P_{полн.}$	за вычетом собственного веса $P_{доп.}$	длительно действующей $f_{дл}$, мм	кратковременно действующей $f_{кр}$, мм			перемычки признаются годными	требуется повторное испытание
2ПФ22-12	10,63 (1085)	9,80 (1000)	6,03	3,47	9,85	61	<4,2	>4,2 но <4,5
2ПФ23-12	11,32 (1155)	10,44 (1065)	6,44	3,51	10,50	61	<4,2	>4,2 но <4,6
2ПФ25-12	12,05 (1230)	11,12 (1135)	7,60	4,08	11,15	68	<4,9	>4,9 но <5,3
2ПФ30-12	14,85 (1515)	13,67 (1395)	14,51	7,70	13,75	105	<8,5	>8,5 но <8,8

https://zavodjbi.com/

https://zavodjbi.com/

ДАННЫЕ ДЛЯ ИСПЫТАНИЙ. ПРОВЕРКА ТРЕЩИНОСТОЙКОСТИ. ТАБЛИЦА 6.

Марка	Полная контрольная нагрузка кН (кгс)		Контрольная ширина раскрытия трещин, мм
	С учетом собственного веса P полн.	За вычетом собственного веса P доп.	
1ПФ8-2	0,56 (57)	0,39 (40)	
1ПФ9-2	0,68 (69)	0,47 (48)	
1ПФ10-2	0,78 (80)	0,55 (56)	
1ПФ13-3	1,57 (160)	1,23 (126)	
1ПФ14-4	2,30 (235)	1,91 (195)	
1ПФ16-5	3,14 (320)	2,74 (280)	
1ПФ17-5	3,43 (350)	2,98 (304)	
1ПФ19-6	4,80 (490)	4,23 (432)	0,25
2ПФ22-8	7,06 (720)	6,22 (635)	0,25
2ПФ23-8	7,55 (770)	6,64 (677)	0,25
2ПФ25-8	7,99 (815)	7,06 (720)	0,25
2ПФ30-8	9,85 (1005)	8,72 (890)	0,25
2ПФ22-12	10,63 (1085)	9,80 (1000)	0,25
2ПФ23-12	11,32 (1155)	10,44 (1065)	0,25
2ПФ25-12	12,05 (1230)	11,12 (1135)	0,25
2ПФ30-12	14,85 (1515)	13,67 (1395)	0,25
3ПФ40-10	16,37 (1670)	14,30 (1465)	0,25
3ПФ43-10	17,74 (1810)	15,39 (1570)	0,25

https://zavodjbi.com/

https://zavodjbi.com/

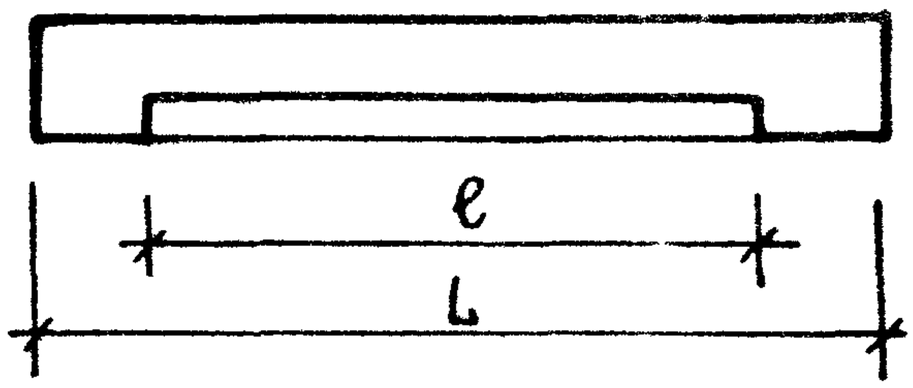

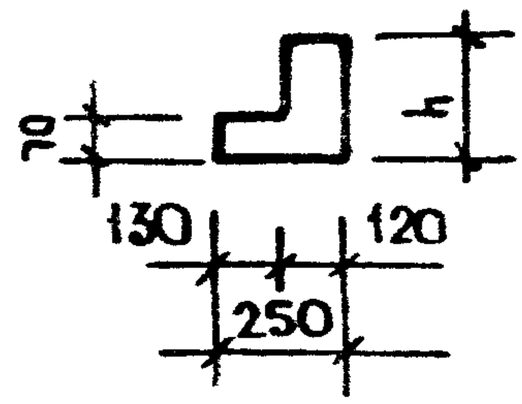

НОМЕНКЛАТУРА ИЗДЕЛИЙ. ТАБЛИЦА 7

Марка	Размеры, мм			Объем бетона, $м^3$	Масса, кг.
	L	ℓ	h		
1ПФ 8-2	770	510	140	0,018	45
1ПФ 9-2	900	640	140	0,021	53
1ПФ10-2	1030	770	140	0,024	60
1ПФ13-3	1310	1050	140	0,032	80
1ПФ14-4	1420	1160	140	0,034	85
1ПФ16-5	1550	1290	140	0,038	95
1ПФ17-5	1680	1420	140	0,041	103
1ПФ19-6	1940	1680	140	0,048	120
2ПФ22-8	2200	1810	220	0,075	188
2ПФ23-8	2330	1940	220	0,079	198
2ПФ25-8	2460	2070	220	0,084	210
2ПФ30-8	2980	2590	220	0,102	255
2ПФ22-12	2200	1810	220	0,075	188
2ПФ23-12	2330	1940	220	0,079	198
2ПФ25-12	2460	2070	220	0,084	210
2ПФ 30-12	2980	2590	220	0,102	255
3ПФ40-10	4020	3500	290	0,172	430
3ПФ43-10	4280	3760	290	0,183	458

https://zavodjbi.com/

https://zavodjbi.com/

Формат	Зона	Поз.	Обозначение	Наименование	Кол.	Примечание
				Документация		
А4			1.038.1-1.6 1000 СБ	Сборочный чертеж		
А4			1.038.1-1.6 0000 ТО	Техническое описание		
А4			1.038.1-1.6 0000 РМ	Ведомость расхода материалов		
				Переменные данные для исполнений:		
				1.038.1-1.6 1000		
				Сборочные единицы		
А4		1	1.038.1-1.6 1110	Каркас гнутый КР1	1	
				Материал		
				Бетон марки М 200	0,018	$м^3$
				1.038.1-1.6 1000-01		
				Сборочные единицы		
А4		1	1.038.1-1.6 1110-01	Каркас гнутый КР2	1	
				Материал		
				Бетон марки М 200	0,021	$м^3$
				1.038.1-1.6 1000-02		
				Сборочные единицы		
А4		1	1.038.1-1.6 1110-02	Каркас гнутый КР3	1	
				Материал		
				Бетон марки М 200	0,024	$м^3$

Н. контр.	Цукерман	
Гл. инж. пр.	Самойлов	
ГИП	Цукерман	
Вед. инж.	Сизов	
Провер.	Алешина	
Разраб.	Сизов	

1.038.1-1.6 1000

Перемычка фасадная 1ПФ8-2; 1ПФ 9-2; 1ПФ10-2; 1ПФ13-3; 1ПФ14-3; 1ПФ 16-5; 1ПФ 17-5; 1ПФ 19-6

Стадия	Лист	Листов
Р	1	2

ЦНИИЭП жилища

https://zavodjbi.com/

https://zavodjbi.com/

Формат	Зона	Поз.	Обозначение	Наименование	Кол.	Примечание
				1.038.1-1.6 1000-03		
				Сборочные единицы		
А4		1	1.038.1-1.6 1110-03	Каркас гнутый КР4	1	
				Материал		
				Бетон марки М 200	0,032	$м^3$
				1.038.1-1.6 1000-04		
				Сборочные единицы		
А4		1	1.038.1-1.6 1110-04	Каркас гнутый КР5	1	
				Материал		
				Бетон марки М 200	0,034	$м^3$
				1.038.1-1.6 1000-05		
				Сборочные единицы		
А4		1	1.038.1-1.6 1110-05	Каркас гнутый КР6	1	
				Материал		
				Бетон марки М 200	0,038	$м^3$
				1.038.1-1.6 1000-06		
				Сборочные единицы		
А4		1	1.038.1-1.6 1110-06	Каркас гнутый КР7	1	
				Материал		
				Бетон марки М 200	0,041	$м^3$
				1.038.1-1.6 1000-07		
				Сборочные единицы		
А4		1	1.038.1-1.6 1110-07	Каркас гнутый КР8	1	
				Материал		
				Бетон марки М 200	0,048	$м^3$

https://zavodjbi.com/

https://zavodjbi.com/

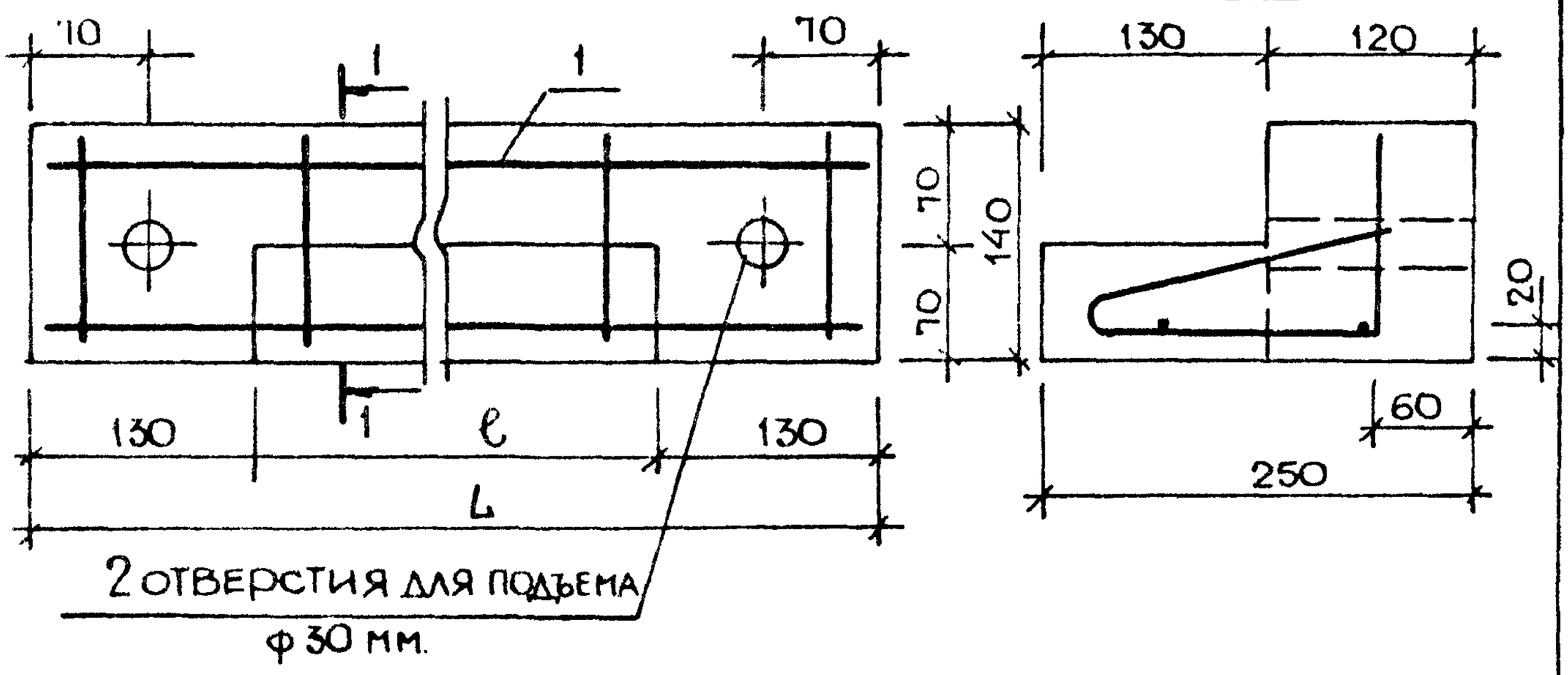

Обозначение	Марка	L, мм	ℓ, мм	Масса, кг
1.038.1-1.6 1000	1ПФ 8-2	770	510	45
-01	1ПФ9-2	900	640	53
-02	1ПФ10-2	1030	770	60
-03	1ПФ13-3	1310	1050	80
-04	1ПФ14-3	1420	1160	85
-05	1ПФ16-5	1550	1290	95
-06	1ПФ17-5	1680	1420	103
-07	1ПФ19-6	1940	1680	120

				1.038.1-1.6 1000 СБ		
Н. контр.	Цукерман		06.85	Перемычка фасадная 1ПФ8-2; 1ПФ9-2; 1ПФ10-2; 1ПФ13-3; 1ПФ14-3; 1ПФ16-5; 1ПФ17-5; 1ПФ19-6 Сборочный чертеж	Стадия	Масса	Масштаб
Гл. инж. пр.	Самойлов		06.85		Р	См. табл.	
ГИП	Цукерман		06.85				
Вед. инж.	Сизов				Лист	Листов 1	
Проверил	Алешина				ЦНИИЭП жилища		
Разработ.	Сизов						

https://zavodjbi.com/

https://zavodjbi.com/

Формат	Зона	Поз.	Обозначение	Наименование	Кол.	Примечание
				Документация		
А4			1.038 1-1.6 2000 СБ	Сборочный чертеж		
А4			1.038 1-1.6 0000 ТО	Техническое описание		
А4			1.038. 1-1.6 0000 РМ	Ведомость расхода материалов		
			Переменные данные для исполнений			
				1038.1-1.6 2000		
				Сборочные единицы		
А4		1	1.038 1-1.6 2100	Каркас КП 2ПФ22-8	1	
				Материал		
				Бетон марки М200	0,075	$м^3$
				1.038.1-1.6 2000-01		
				Сборочные единицы		
А4		1	1.038. 1-16 2100-01	Каркас КП 2ПФ23-8	1	
				Материал		
				Бетон марки М200	0,079	$м^3$
				1.038.1-1.6 2000-02		
				Сборочные единицы		
А4		1	1.038. 1-1.6 2100-02	Каркас КП 2ПФ25-8	1	
				Материал		
				Бетон марки М200	0,084	$м^3$

Н.контр	Цукерман		06.85
Гл.инж.пр	Самойлов		06.85
ГИП	Цукерман		06.85
Вед.инж	Сизов		
Проверил	Алешина		
Разраб	Сизов		

1.038.1-1.6 2000

Перемычка фасадная 2ПФ22-8; 2ПФ23-8; 2ПФ25-8; 2ПФ30-8; 2ПФ22-12; 2ПФ23-12 2ПФ25-12; 2ПФ30-12

Стадия	Лист	Листов
Р	1	2

ЦНИИЭП жилища

https://zavodjbi.com/

https://zavodjbi.com/

Формат	Зона	Поз.	Обозначение	Наименование	Кол.	Примечание
				1.038.1-1.6 2000-03		
				Сборочные единицы		
А4		1	1.038 1-1.6 2100-03	Каркас КП2ПФ30-8	1	
				Материал		
				Бетон марки М200	0,102	$м^3$
				1.038.1-1.6 2000-04		
				Сборочные единицы		
А4		1	1.038.1-1.6 2100-04	Каркас КП2ПФ22-12	1	
				Материал		
				Бетон марки М200	0,075	$м^3$
				1.038.1-1.6 2000-05		
				Сборочные единицы		
А4		1	1.038.1-1.6 2100-05	Каркас КП2ПФ23-12	1	
				Материал		
				Бетон марки М200	0,074	$м^3$
				1.038.1-1.6 2000-06		
				Сборочные единицы		
А4		1	1.038.1-1.6 2100-06	Каркас КП2ПФ25-12	1	
				Материал		
				Бетон марки М200	0,084	$м^3$
				1.038.1-1.6 2000-07		
				Сборочные единицы		
А4		1	1.038.1-1.6 2100-07	Каркас КП2ПФ30-12	1	
				Материал		
				Бетон марки М200	0,102	$м^3$

https://zavodjbi.com/

https://zavodjbi.com/

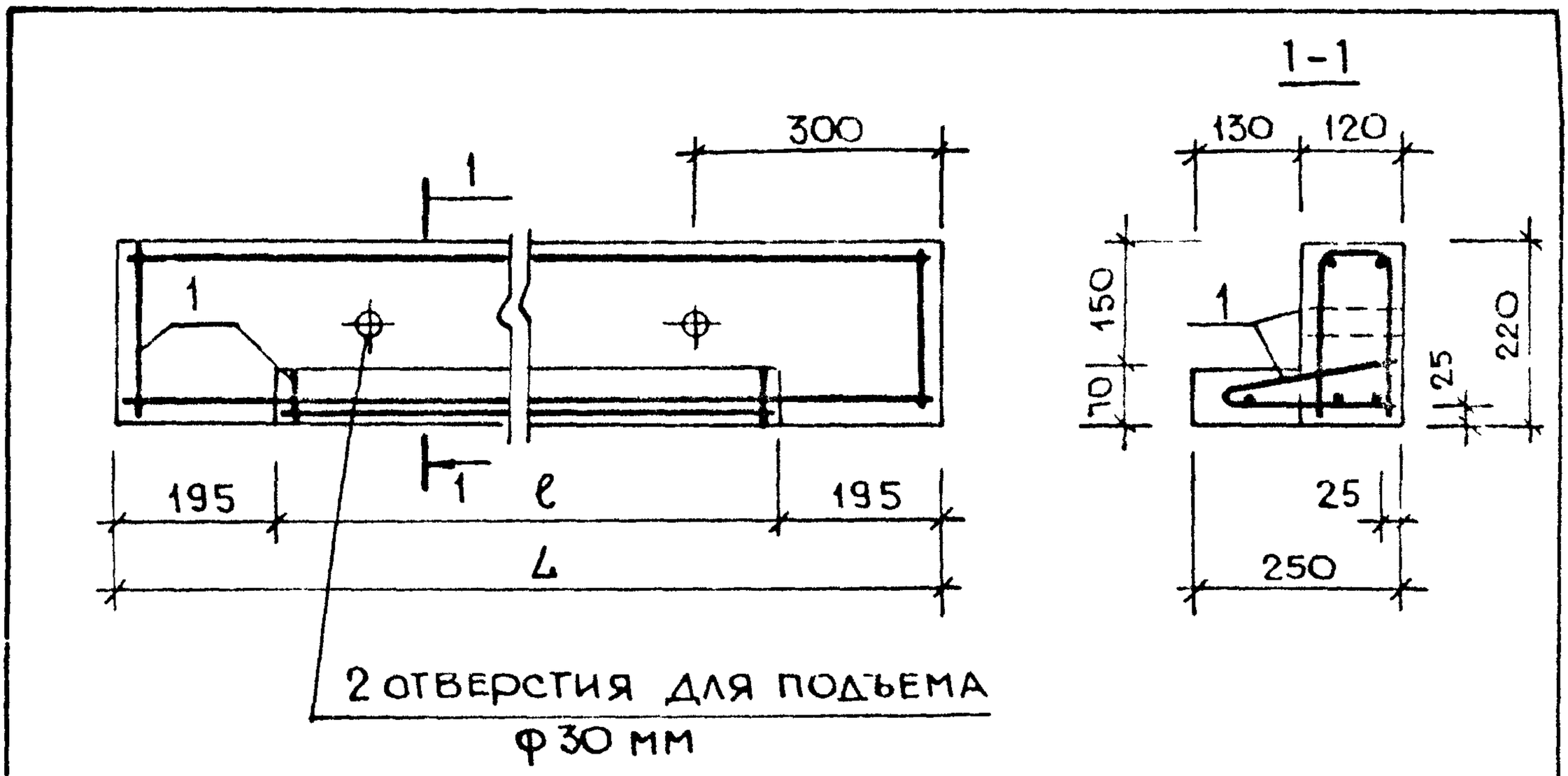

Обозначение	Марка	L, мм	ℓ, мм	Масса, кг
1038.1-1.6 2000	2ПФ22-8	2200	1810	188
-01	2ПФ23-8	2330	1940	198
-02	2ПФ25-8	2460	2070	210
-03	2ПФ30-8	2980	2590	255
-04	2ПФ22-12	2200	1810	188
-05	2ПФ23-12	2330	1940	198
-06	2ПФ25-12	2460	2070	210
-07	2ПФ30-12	2980	2590	255

Н. контр.	Цукерман		06.85	
Гл. инж. пр.	Самойлов		06.85	
ГИП	Цукерман		06.85	
Вед. инж.	Сизов			
Проверил	Алешина			
Разработ.	Сизов			

1.038.1-1.6 2000 СБ

Перемычка фасадная 2ПФ22-8; 2ПФ23-8; 2ПФ25-8; 2ПФ30-8; 2ПФ22-12; 2ПФ23-12; 2ПФ25-12; 2ПФ30-12
Сборочный чертеж

Стадия	Масса	Масштаб
Р	см табл	
Лист	Листов 1	

ЦНИИЭП жилища

https://zavodjbi.com/

https://zavodjbi.com/

Формат	Зона	Поз.	Обозначение	Наименование	Кол	Примечание
				Документация		
А4			1.038.1-1.6 3000 СБ	Сборочный чертеж		
А4			1.038.1-1.6 0000 ТО	Техническое описание		
А4			1.038.1-1.6 0000 РМ	Ведомость расхода материалов		
				Переменные данные для исполнений		
				1.038.1-1.6 3000		
				Сборочные единицы		
А4		1	1.038.1-1.6 3100	Каркас КП 3ПФ40-10	1	
				Материал		
				Бетон марки М200	0,172	$м^3$
				1.038.1-1.6 3000-01		
				Сборочные единицы		
А4		1	1.038.1-1.6 3100-01	Каркас КП 3ПФ43-10		
				Материал		
				Бетон марки М200	0,183	$м^3$

Н. контр.	Цукерман		06.85
Гл. инж. М7	Самойлов		06.85
ГИП	Цукерман		06.85
Вед. инж.	Сизов		
Провер.	Алешина		
Разраб.	Сизов		

1.038.1-1.6 3000

Перемычка фасадная 3ПФ40-10; 3ПФ43-10

Стадия	Лист	Листов
Р		1

ЦНИИЭП жилища

https://zavodjbi.com/

https://zavodjbi.com/

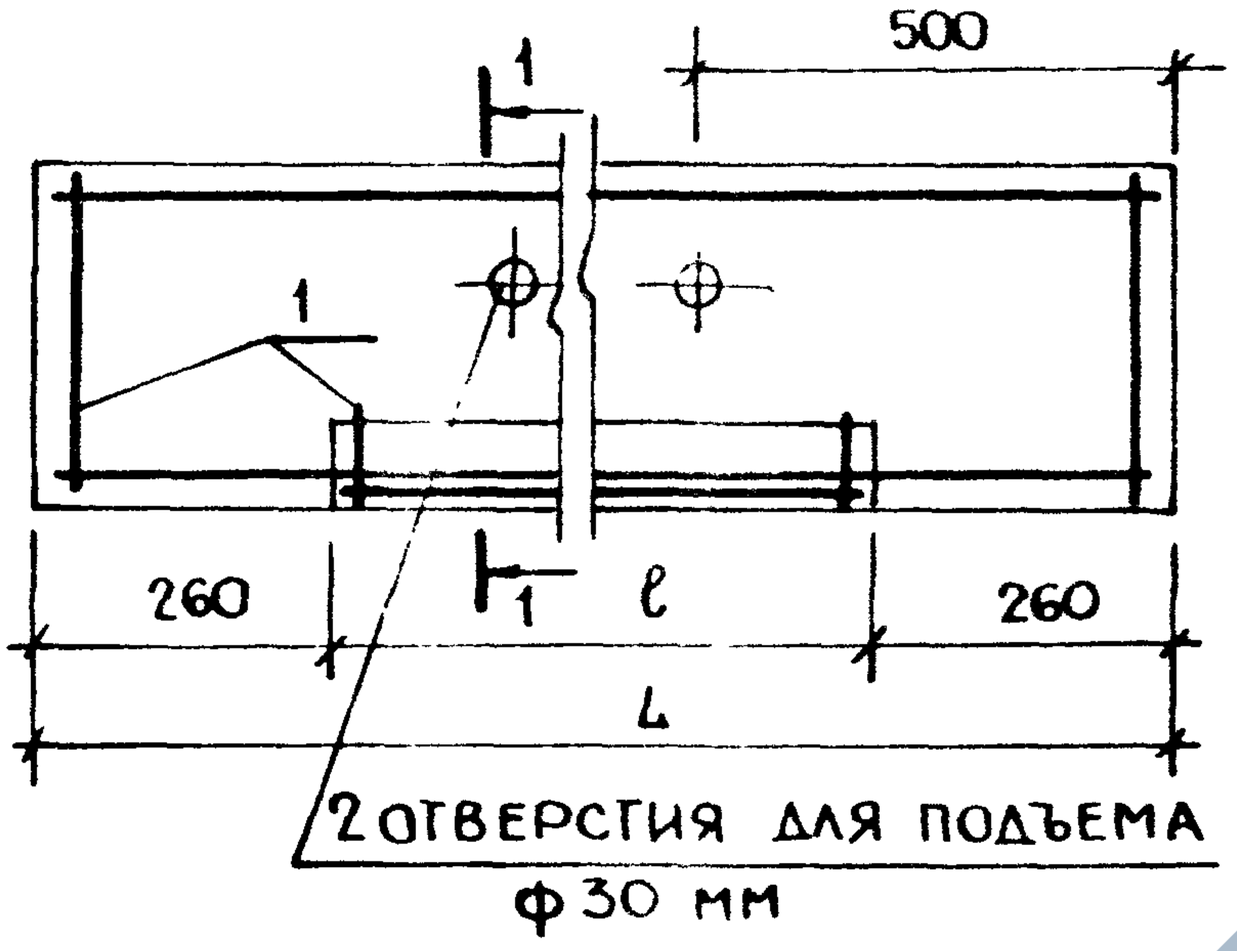

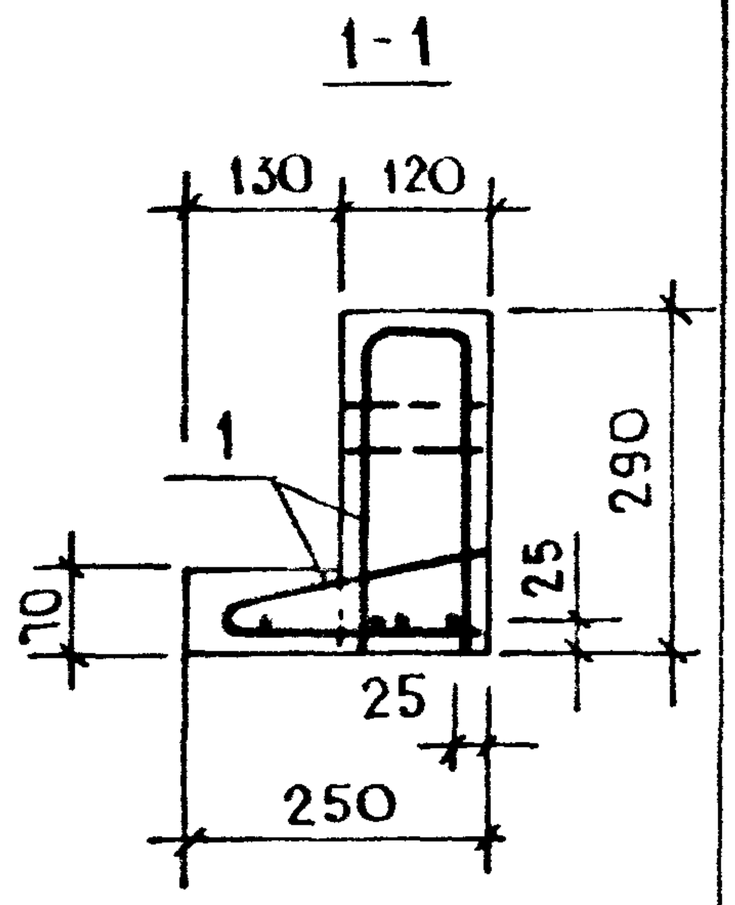

Обозначение	Марка	L, мм	ℓ, мм	Масса, кг
1.038.1-1.6 3000	3ПФ40-10	4020	3500	430
-01	3ПФ43-10	4280	3760	458

				1.038.1-1.6 3000 СБ.		
Н. контр.	Цукерман		06.85	Перемычка фасадная 3ПФ40-10; 3ПФ43-10 Сборочный чертеж	Стадия	Масса	Масштаб
					Р	см. табл.	
Гл. инж. МТ	Самойлов		06.85				
ГИП	Цукерман		06.85				
Вед. инж.	Сизов				Лист	Листов 1	
Проверил	Алешина				ЦНИИЭП жилища		
Разработ.	Сизов						

https://zavodjbi.com/

https://zavodjbi.com/

Формат	Зона	Поз.	Обозначение	Наименование	Кол.	Примечание
				Документация		
А4			1.038.1-1.6 2100 СБ	Сборочный чертеж		
			Переменные данные для исполнений			
				1.038.1-1.6 2100		
				Сборочные единицы		
А4		1	1.038.1-1.6 2120	Каркас гнутый КР17	1	2,149
А4		2	1.038.1-1.6 2110	Каркас гнутый КР9	1	1,140
				Детали		
Б.Ж		3	1.038.1-1.6 0051	Ф4 Вр I ГОСТ 6727-80 ℓ=110	4	
				1.038.1-1.6 2100-01		
				Сборочные единицы		
А4		1	1.038.1-1.6 2120-02	Каркас гнутый КР19	1	2,584
А4		2	1.038.1-1.6 2110-02	Каркас гнутый КР11	1	1,222
				Детали		
Б.4.		3	1.038.1-1.6 0051	Ф4 Вр I ГОСТ 6727-80 ℓ=110	4	
				1.038.1-1.6 2100-02		
				Сборочные единицы		
А4		1	1.038.1-1.6 2120-04	Каркас гнутый КР21	1	2,736
А4		2	1.038.1-1.6 2110-04	Каркас гнутый КР13	1	1,311
				Детали		
Б.4		3	1.038.1-1.6 0051	Ф4 Вр I ГОСТ 6727-80 ℓ=110	4	

Н контр	Цукерман		06.85	1.038.1-1.6 2100			
Гл.инж.п.	Самойлов		06.85				
ГИП	Цукерман		06.85	Каркас пространственный КП2ПФ22-8; КП2ПФ23-8; КП2ПФ25-8 КП2ПФ30-8; КП2ПФ22-12, КП2ПФ23-12 КП2ПФ25-12; КП2ПФ30-12	Стадия	Лист	Листов
Вед.инж	Сизов				Р	1	3
Провер.	Алешина				ЦНИИЭП жилища		
Разраб.	Сизов						

https://zavodjbi.com/

https://zavodjbi.com/

Формат	Зона	Поз.	Обозначение	Наименование	Кол.	Примечание
				1.038.1-1.6 2100-03		
				Сборочные единицы		
А4		1	1.038.1-1.6 2120-06	Каркас гнутый КР23	1	4,341
А4		2	1.038.1-1.6 2110-06	Каркас гнутый КР15	1	1,653
				Детали		
Б4		3	1.038.1-1.6 0051	Ф4Вр-I ГОСТ 6727-80 ℓ=110	4	
				1.038.1-1.6 2100-04		
				Сборочные единицы		
А4		1	1.038.1-1.6 2120-01	Каркас гнутый КР18	1	3,200
А4		2	1.038.1-1.6 2110-01	Каркас гнутый КР10	1	1,469
				Детали		
Б4		3	1.038.1-1.6 0051	Ф4Вр-I ГОСТ 6727-80 ℓ=110	4	
				1.038.1-1.6 2100-05		
				Сборочные единицы		
А4		1	1.038.1-1.6 2120-03	Каркас гнутый КР20	1	3,380
А4		2	1.038.1-1.6 2110-03	Каркас гнутый КР12	1	1,576
				Детали		
Б4		3	1.038.1-1.6 0051	Ф4Вр-I ГОСТ 6727-80 ℓ=110	4	
				1.038.1-1.6 2100-06		
				Сборочные единицы		
А4		1	1.038.1-1.6 2120-05	Каркас гнутый КР22	1	3,580
А4		2	1.038.1-1.6 2110-05	Каркас гнутый КР14	1	1,967
Б4		3	1.038.1-1.6 0051	Ф4Вр-I ГОСТ 6727-80 ℓ=110		

https://zavodjbi.com/

https://zavodjbi.com/

Формат	Зона	Поз.	Обозначение	Наименование	Кол	Примечание
				1.038.1-1.6 2100-07		
				Сборочные единицы		
А4		1	1.038.1-1.6 2120-07	Каркас гнутый КР24	1	5,655
А4		2	1.038.1-1.6 2110-07	Каркас гнутый КР16	1	3,367
				Детали		
Б4		3	1.038.1-1.6 0051	Ф4Вр-I ГОСТ 6127-80 ℓ=110	4	

ЗАВОД ЖБИ

https://zavodjbi.com/

https://zavodjbi.com/

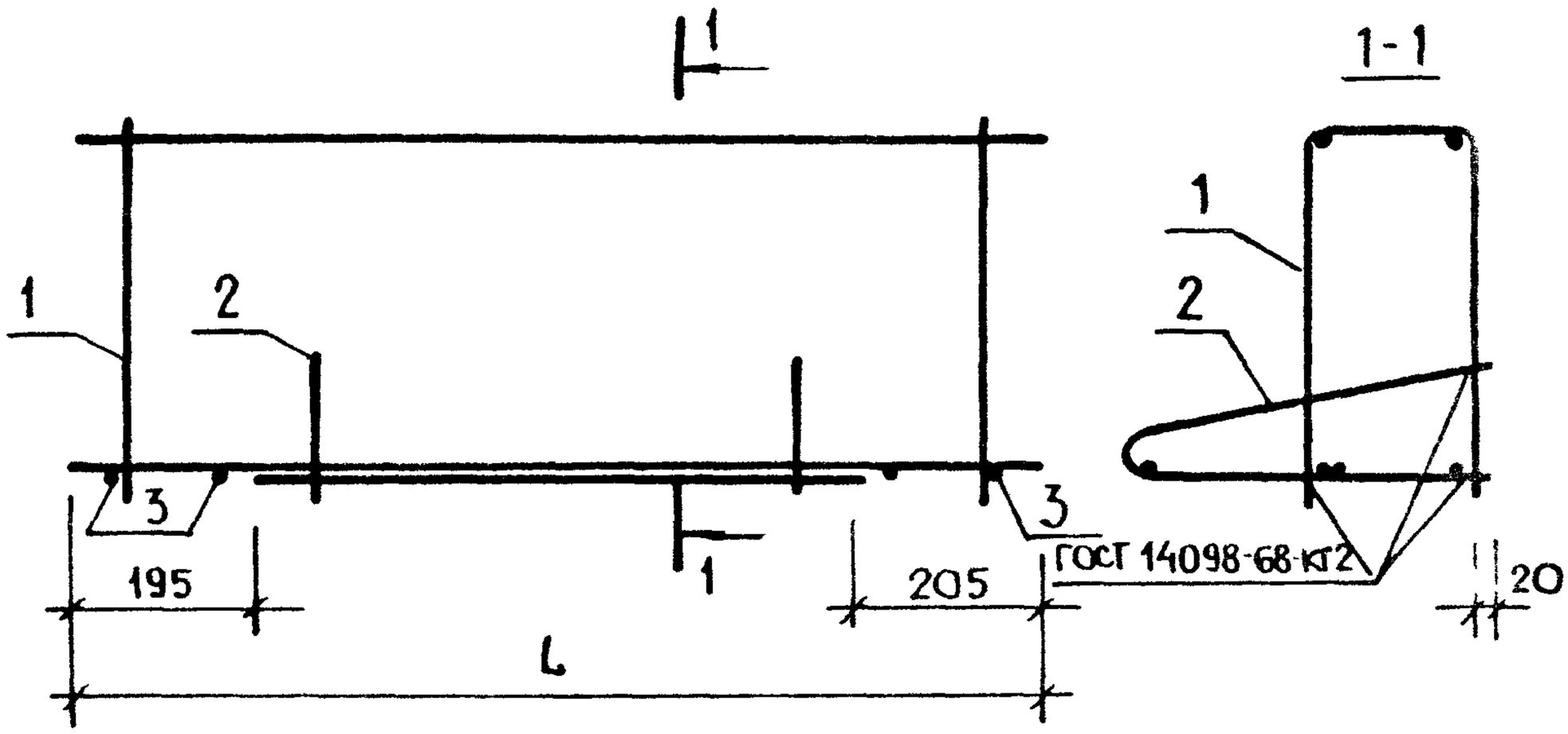

Обозначение	Марка	L, мм	Масса, кг.
1.038.1-1.6 2100	КП 2 ПФ 22-8	2180	3,332
-01	КП 2ПФ 23-8	2300	3,849
-02	КП 2 ПФ 25-8	2440	4,090
-03	КП 2 ПФ 30-8	2960	6,037
-04	КП 2 ПФ 22-12	2180	4,712
-05	КП 2 ПФ 23-12	2300	4,999
-06	КП 2 ПФ 25-12	2440	5,590
-07	КП 2 ПФ 30-12	2960	9,065

				1.038.1-1.6 2100 СБ			
Н. контр.	Цукерман		06.85	Каркас пространственный КП2ПФ22-8; КП2ПФ23-8, КП2ПФ25-8 КП2ПФ30-8; КП2ПФ22-12; КП2ПФ23-12, КП2ПФ25-12; КП2ПФ30-12 Сборочный чертеж	Стадия	Масса	Масштаб
Гл. инж. пр.	Самойлов		06.85		Р	см табл.	
ГИП	Цукерман		06.85		Лист	Листов 1	
Вед. инж.	Сизов				ЦНИИЭП жилища		
Провер.	Алёшина						
Разраб.	Сизов						

https://zavodjbi.com/

https://zavodjbi.com/

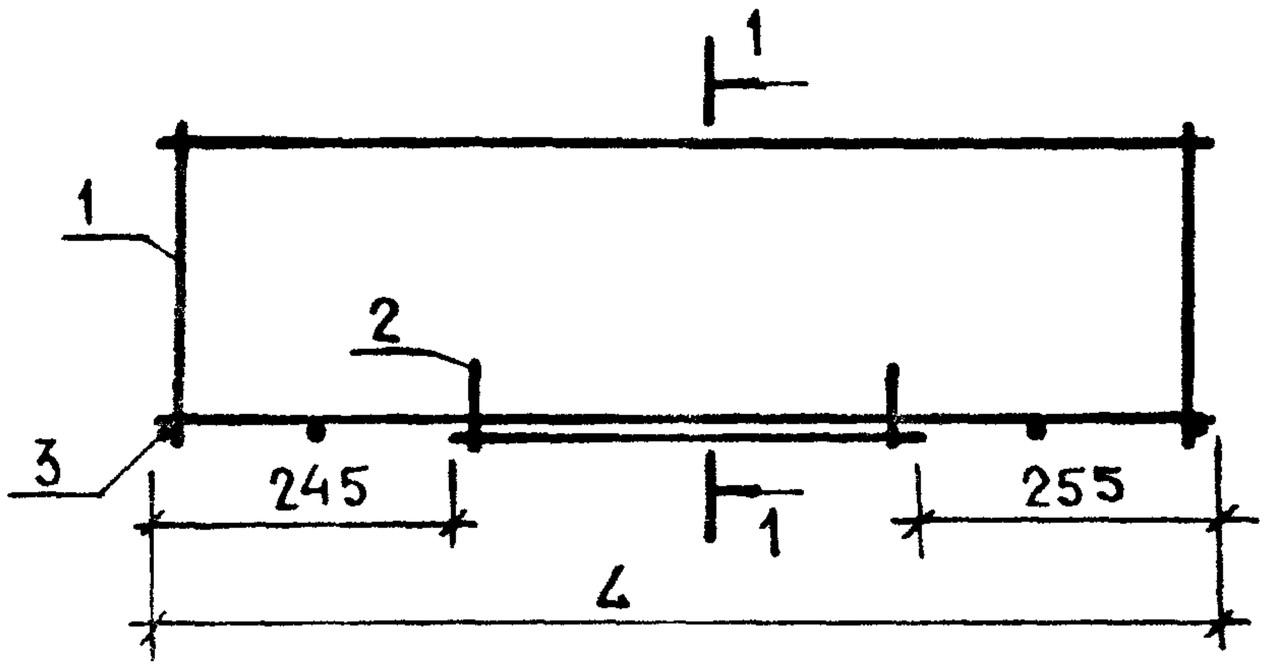

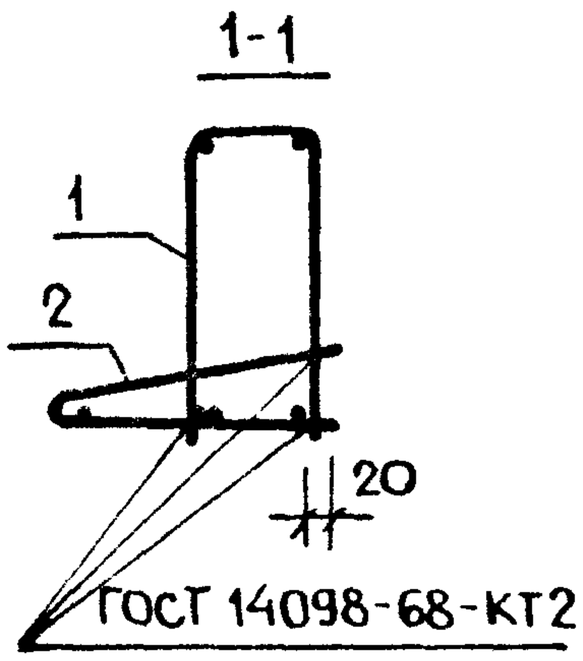

Обозначение	Марка	L, мм	Масса, кг.
1.038.1-1.6 3100	КП3ПФ40-10	3975	11,886
1.038.1-1.6 3100-01	КП3ПФ43-10	4225	13,670

Формат	Зона	Поз.	Обозначение	Наименование	Кол.	Примечание
				1.038.1-1.6 3100		
				Сборочные единицы		
А4		1	1.038.1-1.6 3110-02	Каркас гнутый КР27	1	9,817
А4		2	1.038.1-1.6 3110	Каркас гнутый КР25	1	2,026
				Детали		
Б.ч		3	1.038.1-1.6 0051	ф4ВрI ГОСТ 6727-80 ℓ=110	4	
				1.038.1-1.6 3100-01		
				Сборочные единицы		
А4		1	1.038.1-1.6 3110-03	Каркас гнутый КР28	1	10,973
А4		2	1.038.1-1.6 3110-01	Каркас гнутый КР26	1	2,654
				Детали		
Б.ч		3	1.038.1-1.6 0051	ф4ВрI ГОСТ 6727-80 ℓ=110	4	

Н. контр.	Цукерман		06.85
Глинж.нл	Самойлов		06.85
ГИП	Цукерман		06.85
Вед. инж.	Сизов		
Провер.	Алешина		
Разработ.	Сизов		

1.038.1-1.6 3100

Каркас пространственный КП3ПФ40-10; КП3ПФ43-10

Стадия	Масса	Масштаб
Р	см. табл.	
Лист	Листов 1	

ЦНИИЭП жилища

https://zavodjbi.com/

https://zavodjbi.com/

Формат	Зона	Поз.	Обозначение	Наименование	Кол	Примечание
				Документация		
А4			1.038.1-1.6 1110 СБ	Сборочный чертеж		
			Переменные данные для исполнений			
				1.038.1-1.6 1110		
				Детали		
Б.Ч.		1	1.038.1-1.6 0002	ф4 Вр-I ГОСТ 6727-80 ℓ=750	2	
Б.Ч.		3	1.038.1-1.6 0003	ф4 Вр-I ГОСТ 6727-80 ℓ=490	1	
Б.Ч.		4	1.038.1-1.6 0004	ф3 Вр-I ГОСТ 6727-80 ℓ=500	3	
Б.Ч.		5	1.038.1-1.6 0001	ф3 Вр-I ГОСТ 6727-80 ℓ=130	2	
				1.038.1-1.6 1110-01		
				Детали		
Б.Ч.		1	1.038.1-1.6 0005	ф4 Вр-I ГОСТ 6727-80 ℓ=880	2	
Б.Ч.		3	1.038.1-1.6 0006	ф4 Вр-I ГОСТ 6727-80 ℓ=620	1	
Б.Ч.		4	1.038.1-1.6 0004	ф3 Вр-I ГОСТ 6727-80 ℓ=500	4	
Б.Ч		5	1.038.1-1.6 0001	ф3 Вр-I ГОСТ 6727-80 ℓ=130	2	
				1.038.1-1.6 1110-02		
				Детали		
Б.Ч.		1	1.038.1-1.6 0007	ф4 Вр-I ГОСТ 6727-80 ℓ=1000	2	
Б.Ч.		3	1.038.1-1.6 0008	ф4 Вр-I ГОСТ 6727-80 ℓ=740	1	
Б.Ч		4	1.038.1-1.6 0004	ф3 Вр-I ГОСТ 6727-80 ℓ=500	5	
Б.Ч.		5	1.038.1-1.6 0001	ф3 Вр-I ГОСТ 6727-80 ℓ=130	2	

Н. контр.	Цукерман		06.85	1.038.1-1.6 1110			
Гл. инж. мт	Самойлов		06.85				
ГИП	Цукерман		06.85	Каркас гнутый КР1... КР8	Стадия	Лист	Листов
Вед. инж.	Сизов				Р	1	3
Проверил	Алешина				ЦНИИЭП жилища		
Разработ	Сизов						

https://zavodjbi.com/

https://zavodjbi.com/

Формат	Зона	Поз.	Обозначение	Наименование	Кол	Примечание
				1.038 1-1 6 1110-03		
				Детали		
Б.Ч		1	1.038 1-1.6 0009	ф4 Вр-I ГОСТ 6727-80 ℓ=1290	1	
Б Ч		2	1.038 1-1.6 0010	ф 5 Вр-I ГОСТ 6727-80 ℓ=1290	1	
Б.Ч.		3	1.038.1-1.6 0011	ф4 Вр-I ГОСТ 6727-80 ℓ=1030	1	
Б.Ч		4	1.038.1-1.6 0004	ф3 Вр-I ГОСТ 6727-80 ℓ=500	6	
Б Ч.		5	1.0381-1.6 0001	ф3 Вр-I ГОСТ 6727-80 ℓ=130	2	
				1.0381-16-1110-04		
				Детали		
Б.Ч.		1	1.0381-1.6 0012	ф4 Вр-I ГОСТ 6727-80 ℓ=1400	1	
Б.Ч.		2	1.0381-1 6 0013	ф5 Вр-I ГОСТ 6727-80 ℓ=1400	1	
Б.Ч		3	1.038.1-1.6 0014	ф4 Вр-I ГОСТ 6727-80 ℓ=1140	1	
Б Ч		4	1.0381-1.6 0004	ф3 Вр-I ГОСТ 6727-80 ℓ=500	7	
Б Ч.		5	1.038.1-1 6 0001	ф3 Вр-I ГОСТ 6727-80 ℓ=130	2	
				1.038 1-1 6 1110-05		
				Детали		
Б.Ч.		1	1.038 1-1.6 0015	ф4 Вр-I ГОСТ 6727-80 ℓ=1530	1	
Б.Ч.		2	1 038.1-1.6 0016	ф6А-III ГОСТ 5781-82 ℓ=1530	1	
Б.Ч.		3	1 0381-1.6 0017	ф4 Вр-I ГОСТ 6727-80 ℓ=1270	1	
Б.Ч		4	1 038.1-1.6 0004	ф3 Вр-I ГОСТ 6727-80 ℓ=500	7	
Б Ч		5	1 038.1-1 6 0001	ф3 Вр-I ГОСТ 6727-80 ℓ=130	2	
				1 0381-1 6 1110-06		
				Детали		
Б.Ч.		1	1 0381-1.6 0018	ф4 Вр-I ГОСТ 6727-80 ℓ=1650	1	
Б Ч		2	1.038.1-1.6 0019	ф6А-III ГОСТ 5781-82 ℓ=1650	1	
Б Ч		3	1 038.1-1.6 0013	ф5 Вр-I ГОСТ 6727-80 ℓ=1400	1	
Б Ч		4	1 038.1-1.6 0004	ф3 Вр-I ГОСТ 6727-80 ℓ=500	8	
Б Ч.		5	1.038-1-1.6 0001	ф3 Вр-I ГОСТ 6727-80 ℓ=130	2	

https://zavodjbi.com/

https://zavodjbi.com/

Формат	Зона	Поз	Обозначение	Наименование	Кол.	Примечание
				1.038.1-1.6 1110-07		
				Детали		
Б4		1	1.038.1-1.6 0020	ф5 Вр-I ГОСТ 6727-80 ℓ=1920	1	
Б4		2	1.038.1-1.6 0021	ф8 А-III ГОСТ 5781-82 ℓ=1920	1	
Б4		3	1.038.1-1.6 0022	ф5 Вр-I ГОСТ 6727-80 ℓ=1660	1	
Б4		4	1.038.1-1.6 0023	ф4 Вр-I ГОСТ 6727-80 ℓ=500	9	
Б4		5	1.038.1-1.6 0024	ф4 Вр-I ГОСТ 6727-80 ℓ=130	2	

https://zavodjbi.com/

https://zavodjbi.com/

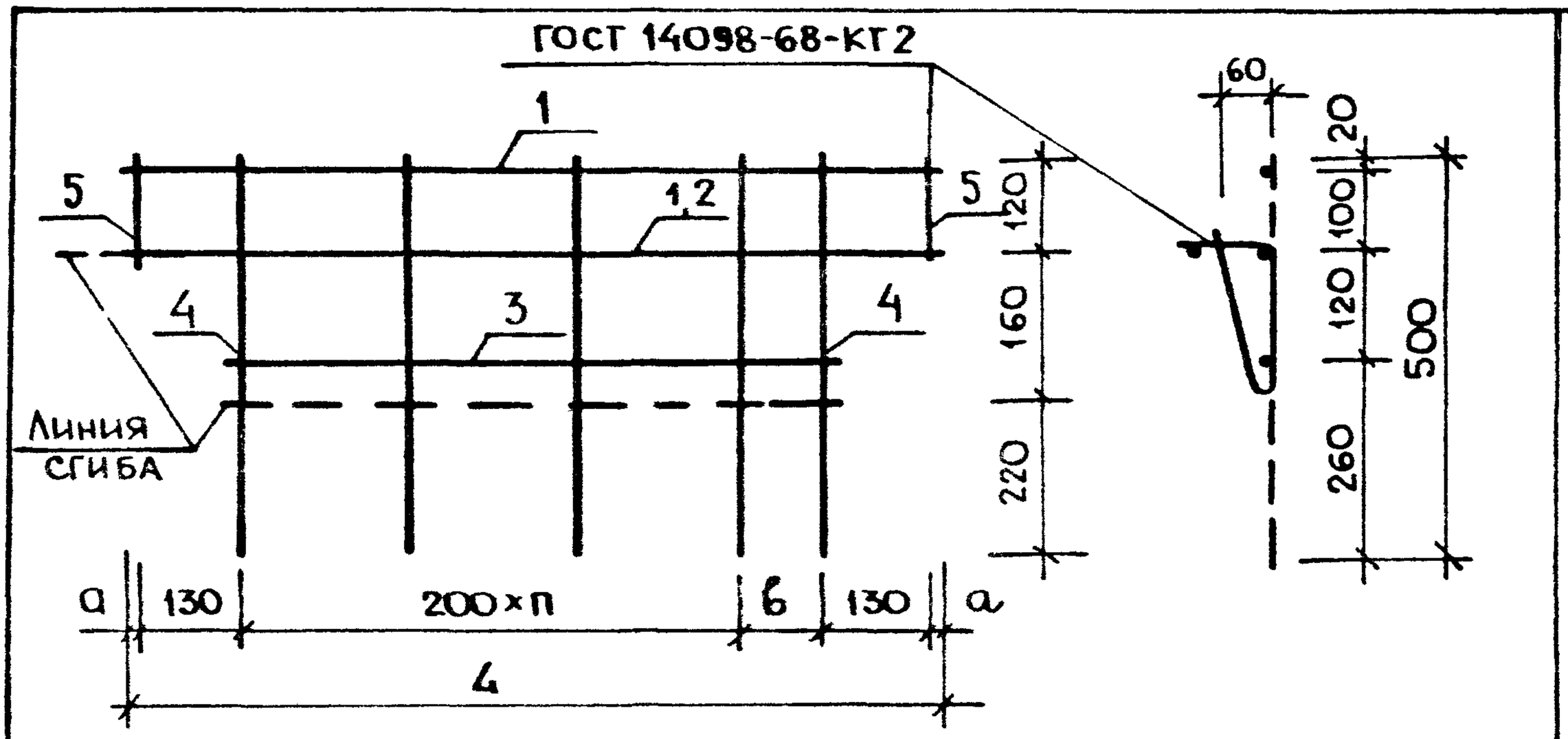

Обозначение	Марка	L, мм	a, мм	в, м	п	Масса, кг
1.038.1-1.6 1110	КР1	750	45	0	2	0,293
-01	КР2	880	35	150	2	0,359
-02	КР3	1000	20	100	3	0,422
-03	КР4	1290	40	150	4	0,606
-04	КР5	1400	20	100	5	0,672
-05	КР6	1530	35	0	4	0,822
-06	КР7	1650	20	150	6	0,978
-07	КР3	1920	30	0	8	1,780

Н. контр	Цукерман		06.85	1.038.1-1.6 1110 СБ
Гл. инж. п	Самойлов		06.85	Каркас гнутый КР1 ... КР8 Сборочный чертеж
ГИП	Цукерман		06.85	Стадия: Р; Масса: см. табл.; Масштаб:
Вед. инж	Сизов			Лист; Листов 1
Проверил	Алешина			ЦНИИЭП жилища
Разработ	Сизов			

https://zavodjbi.com/

https://zavodjbi.com/

Формат	Зона	Поз.	Обозначение	Наименование	Кол.	Примечание
				Документация		
А4			1.038.1-1.6 2110 СБ	Сборочный чертеж		
			Переменные данные для исполнений			
				1.038.1-1.6 2110		
				Детали		
Б.ч.		1	1.038.1-1.6 0025	ф5 Вр-I ГОСТ 6727-80 ℓ=1780	2	
Б.ч.		2	1.038.1-1.6 0023	ф4 Вр-I ГОСТ 6727-80 ℓ=460	13	
				1.038.1-1.6 2110-01		
				Детали		
Б.ч.		1	1.038.1-1.6 0025	ф5 Вр-I ГОСТ 6727-80 ℓ=1780	2	
Б.ч.		2	1.038.1-1.6 0026	ф5 Вр-I ГОСТ 6727-80 ℓ=460	13	
				1.038.1-1.6 2110-02		
				Детали		
Б.ч.		1	1.038.1-1.6 0027	ф5 Вр-I ГОСТ 6727-80 ℓ=1900	2	
Б.ч.		2	1.038.1-1.6 0023	ф4 Вр-I ГОСТ 6727-80 ℓ=460	14	
				1.038.1-1.6 2110-03		
				Детали		
Б.ч.		1	1.038.1-1.6 0027	ф5 Вр-I ГОСТ 6727-80 ℓ=1900	2	
Б.ч.		2	1.038.1-1.6 0026	ф5 Вр-I ГОСТ 6727-80 ℓ=460	14	

Н. контр.	Цукерман		06.85	1.038.1-1.6 2110			
Гл. инж. пр.	Самойлов		06.85				
ГИП	Цукерман		06.85	Каркас гнутый КР9...КР16	Стадия	Лист	Листов
Вед. инж.	Сизов				Р	1	2
Проверил	Алешина				ЦНИИЭП жилища		
Разработ.	Сизов						

https://zavodjbi.com/

https://zavodjbi.com/

Формат	Зона	Поз	Обозначение	Наименование	Кол.	Примечание
				1.038.1-1.6 2110-04		
				Детали		
Б4.		1	1.038.1-1.6 0028	ф5 Вр-I ГОСТ 6727-80 ℓ=2040	2	
Б4		2	1.038.1-1.6 0023	ф4 Вр-I ГОСТ 6727-80 ℓ=460	15	
				1.038.1-1.6 2110-05		
				Детали		
Б4		1	1.038.1-1.6 0029	ф6 А-III ГОСТ 5781-82 ℓ=2040	2	
Б4.		2	1.038.1-1.6 0026	ф5 Вр-I ГОСТ 6727-80 ℓ=460	15	
				1.038.1-1.6 2110-06		
				Детали		
Б4		1	1.038.1-1.6 0030	ф5 Вр-I ГОСТ 6727-80 ℓ=2560	2	
Б4.		2	1.038.1-1.6 0023	ф4 Вр-I ГОСТ 6727-80 ℓ=460	19	
				1.038.1-1.6 2110-07		
				Детали		
Б4.		1	1.038.1-1.6 0031	ф8 А-III ГОСТ 5781-82 ℓ=2560	2	
Б4.		2	1.038.1-1.6 0026	ф5 Вр-I ГОСТ 6727-80 ℓ=460	19	

https://zavodjbi.com/

https://zavodjbi.com/

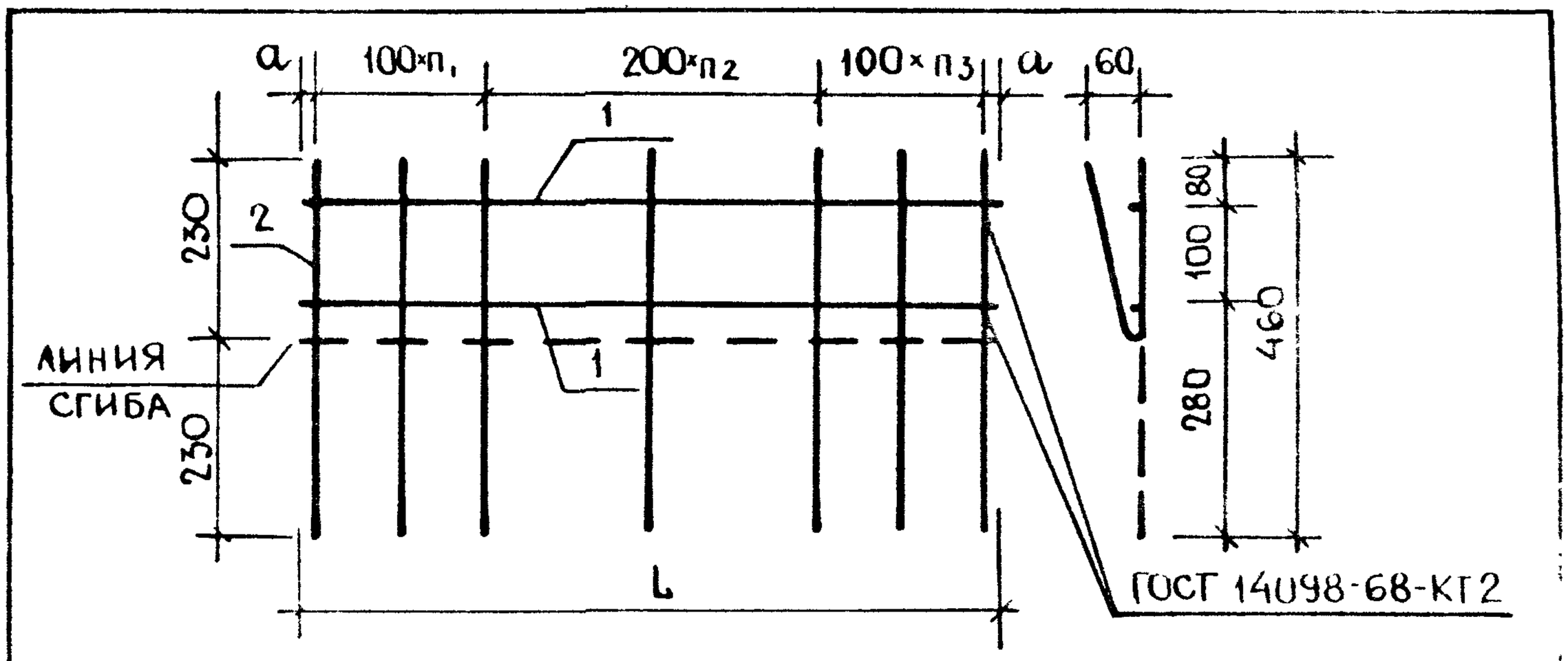

Обозначение	Марка	L, мм	a, мм	n_1	n_2	n_3	Масса, кг.
1.038.1-1.6 2110	КР 9	1780	40	3	5	4	1,140
-01	КР10	1780	40	3	5	4	1,469
-02	КР 11	1900	50	4	5	4	1,222
-03	КР 12	1900	50	4	5	4	1,576
-04	КР13	2040	20	4	6	4	1,311
-05	КР14	2040	20	4	6	4	1,967
-06	КР15	2560	30	5	7	6	1,653
-07	КР16	2560	30	5	7	6	3,367

Н. контр	Цукерман		06.85	1.038.1-1.6 2110 СБ			
Гл инж 1	Самойлов		06.85	Каркас гнутый КР9 ... КР16 Сборочный чертеж	Стадия	Масса	Масштаб
ГИП	Цукерман		06.85		Р	см. табл	
Вед инж	Сизов				Лист	Листов 1	
Провер	Алешина				ЦНИИЭП жилища		
Разработ	Сизов						

https://zavodjbi.com/

https://zavodjbi.com/

Формат	Зона	Поз	Обозначение	Наименование	Кол.	Примечание
				Документация		
А4			1.038.1-1.6 2120 СБ	Сборочный чертеж		
			Переменные данные для исполнений			
				1.038.1-1.6 2120		
				Детали		
Б.Ч.		1	1.038.1-1.6 0032	ф5ВрI ГОСТ 6727-80 ℓ=2180	4	
Б.Ч.		3	1.038.1-1.6 0033	ф4ВрI ГОСТ 6727-80 ℓ=480	17	
				1.038.1-1.6 2120-01		
				Детали		
Б.Ч.		1	1.038.1-1.6 0034	ф8А-III ГОСТ 5781-82 ℓ=2180	2	
Б.Ч.		2	1.038.1-1.6 0032	ф5ВрI ГОСТ 6727-80 ℓ=2180	2	
Б.Ч.		3	1.038.1-1.6 0033	ф4ВрI ГОСТ 6727-80 ℓ=480	17	
				1.038.1-1.6 2120-02		
				Детали		
Б.Ч.		1	1.038.1-1.6 0035	ф6А-III ГОСТ 5781-82 ℓ=2300	2	
Б.Ч.		2	1.038.1-1.6 0036	ф5ВрI ГОСТ 6727-80 ℓ=2300	2	
Б.Ч.		3	1.038.1-1.6 0033	ф4ВрI ГОСТ 6727-80 ℓ=480	18	
				1.038.1-1.6 2120-03		
				Детали		
Б.Ч.		1	1.038.1-1.6 0037	ф8А-III ГОСТ 5781-82 ℓ=2300	2	
Б.Ч.		2	1.038.1-1.6 0036	ф5ВрI ГОСТ 6727-80 ℓ=2300	2	
Б.Ч.		3	1.038.1-1.6 0033	ф4ВрI ГОСТ 6727-80 ℓ=480	18	

Н. контр.	Цукерман		06.85
Гл. инж.	Самойлов		06.85
ГИП	Цукерман		06.85
Вед. инж.	Сизов		
Провер.	Алешина		
Разработ.	Сизов		

1.038.1-1.6 2120

Каркас гнутый КР 17... КР 24

Стадия	Лист	Листов
Р	1	2

ЦНИИЭП жилища

https://zavodjbi.com/

https://zavodjbi.com/

Формат	Зона	Поз.	Обозначение	Наименование	Кол.	Примечание
				1.038 1-1.6 2120-04		
				Детали		
Б.Ч.		1	1.038.1-1.6 0038	ф6 А-III ГОСТ 5781-82 ℓ=2440	2	
Б.Ч.		2	1.038.1-1.6 0039	ф5 Вр-I ГОСТ 6727-80 ℓ=2440	2	
Б.Ч.		3	1.038.1-1.6 0033	ф4 Вр-I ГОСТ 6727-80 ℓ=480	19	
				1.038.1-1.6 2120-05		
				Детали		
Б.Ч.		1	1.038.1-1.6 0040	ф8 А-III ГОСТ 5781-82 ℓ=2440	2	
Б.Ч.		2	1.038.1-1.6 0039	ф5 Вр-I ГОСТ 6727-80 ℓ=2440	2	
Б.Ч.		3	1.038.1-1.6 0033	ф4 Вр-I ГОСТ 6727-80 ℓ=480	19	
				1.038.1-1.6. 2120-06		
				Детали		
Б.Ч.		1	1.038.1-1.6 0041	ф8 А-III ГОСТ 5781-82 ℓ=2960	2	
Б.Ч.		2	1.038.1-1.6 0042	ф5 Вр-I ГОСТ 6727-80 ℓ=2960	2	
Б.Ч.		3	1.038.1-1.6 0033	ф4 Вр-I ГОСТ 6727-80 ℓ=480	23	
				1.038.1-1.6 2120-07		
				Детали		
Б.Ч.		1	1.038.1-1.6 0043	ф10 А-III ГОСТ 5781-82 ℓ=2960	2	
Б.Ч.		2	1.038.1-1.6 0042	ф5 Вр-I ГОСТ 6727-80 ℓ=2960	2	
Б.Ч.		3	1.038.1-1.6 0033	ф4 Вр-I ГОСТ 6727-80 ℓ=480	23	

https://zavodjbi.com/

https://zavodjbi.com/

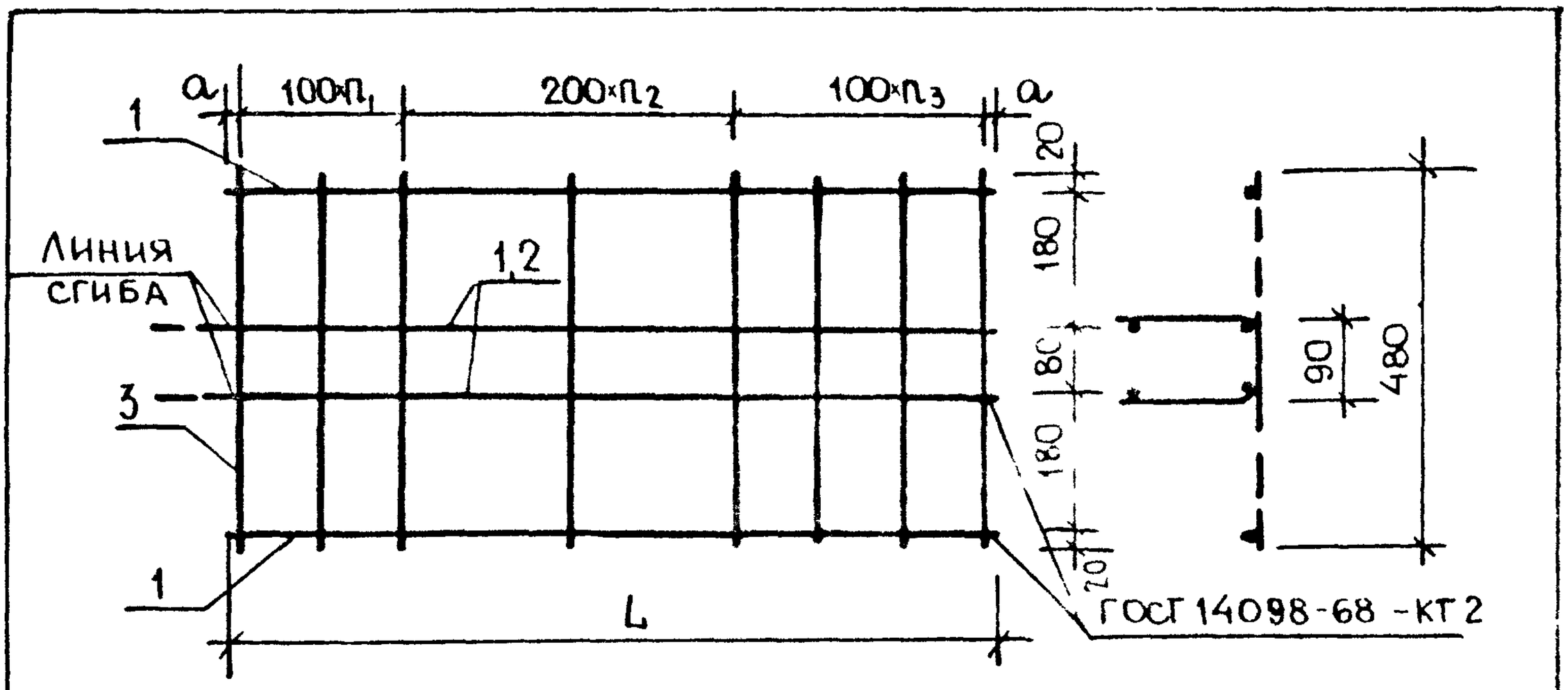

Обозначение	Марка	L, мм	a, мм	n_1	n_2	n_3	Масса, кг.
1.038 1-16 2120	КР17	2180	40	5	5	6	2,149
-01	КР18	2180	40	5	5	6	3,200
-02	КР19	2300	50	6	5	6	2,584
-03	КР20	2300	50	6	5	6	3,380
-04	КР21	2440	20	6	6	6	2,736
-05	КР22	2440	20	6	6	6	3,580
-06	КР23	2960	30	7	7	8	4,341
-07	КР24	2960	30	7	7	8	5,655

Н контр.	Цукерман		06 85	1.038 1-1.6 2120 СБ			
Гл инж пр	Самойлов		06 85	Каркас гнутый КР17 . КР24 Сборочный чертеж	Стадия	Масса	Масш
ГИП	Цукерман		06 85		Р	см табл	
Вед инж	Сизов				Лист	Листов 1	
Проверил	Алешина				ЦНИИЭП жилища		
Разработ	Сизов						

https://zavodjbi.com/

https://zavodjbi.com/

Формат	Зона	Поз	Обозначение	Наименование	Кол.	Примечание
				Документация		
А4			1.038.1-1.6 3110 СБ	Сборочный чертеж		
			Переменные данные для исполнений			
				1.038.1-1.6 3110		
				Детали		
Б.Ч		1	1.038.1-1.6 0044	ф5 Вр-I ГОСТ 6727-80 ℓ=3475	2	
Б.Ч		2	1.038.1-1.6 0023	ф4 Вр-I ГОСТ 6727-80 ℓ=460	21	
				1.038.1-1.6 3110-01		
				Детали		
Б.Ч		1	1.038.1-1.6 0045	ф6 А-III ГОСТ 5781-82 ℓ=5725	2	
Б.Ч		2	1.038.1-1.6 0023	ф4 Вр-I ГОСТ 6727-80 ℓ=460	22	
				1.038.1-1.6 3110-02		
				Детали		
Б.Ч.		1	1.038.1-1.6 0046	ф12 А-III ГОСТ 5781-82 ℓ=3975	2	
Б.Ч.		2	1.038.1-1.6 0047	ф5 Вр-I ГОСТ 6727-80 ℓ=3975	2	
Б.Ч		3	1.038.1-1.6 0006	ф4 Вр-I ГОСТ 6727-80 ℓ=620	25	
				1.038.1-1.6 3110-03		
				Детали		
Б.Ч.		1	1.038.1-1.6 0048	ф12 А-III ГОСТ 5781-82 ℓ=4225	2	
Б.Ч.		2	1.038.1-1.6 0049	ф6 А-III ГОСТ 5781-82 ℓ=4225	2	
Б.Ч		3	1.038.1-1.6 0006	ф4 Вр-I ГОСТ 6727-80 ℓ=620	26	

Н. контр.	Цукерман		06.85
Гл. инж. пр.	Самойлов		06.85
ГИП	Цукерман		06.85
Вед. инж.	Сизов		
Провер.	Алешина		
Разработ.	Сизов		

1.038.1-1.6 3110

Каркас гнутый

Стадия	Лист	Листов
Р		1

КРДС [illegible] ТП жилища

https://zavodjbi.com/

https://zavodjbi.com/

Рис. 1

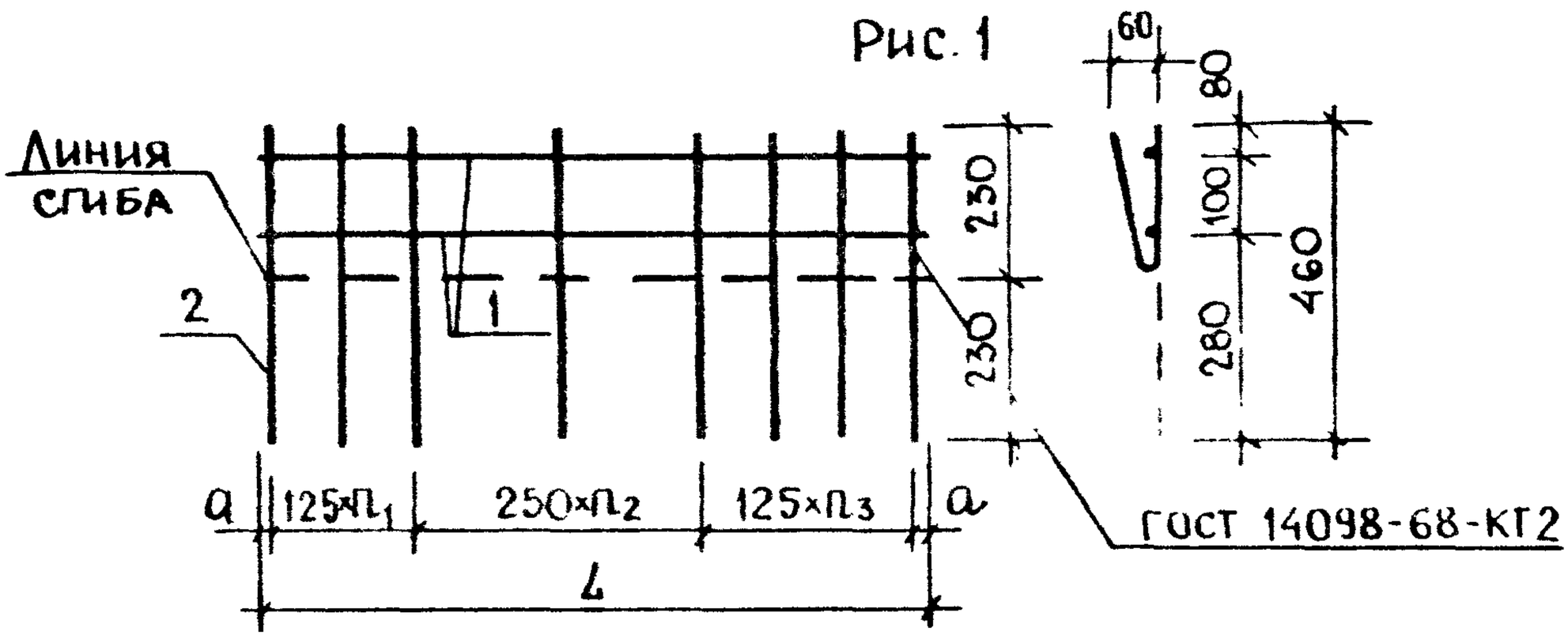

Рис. 2

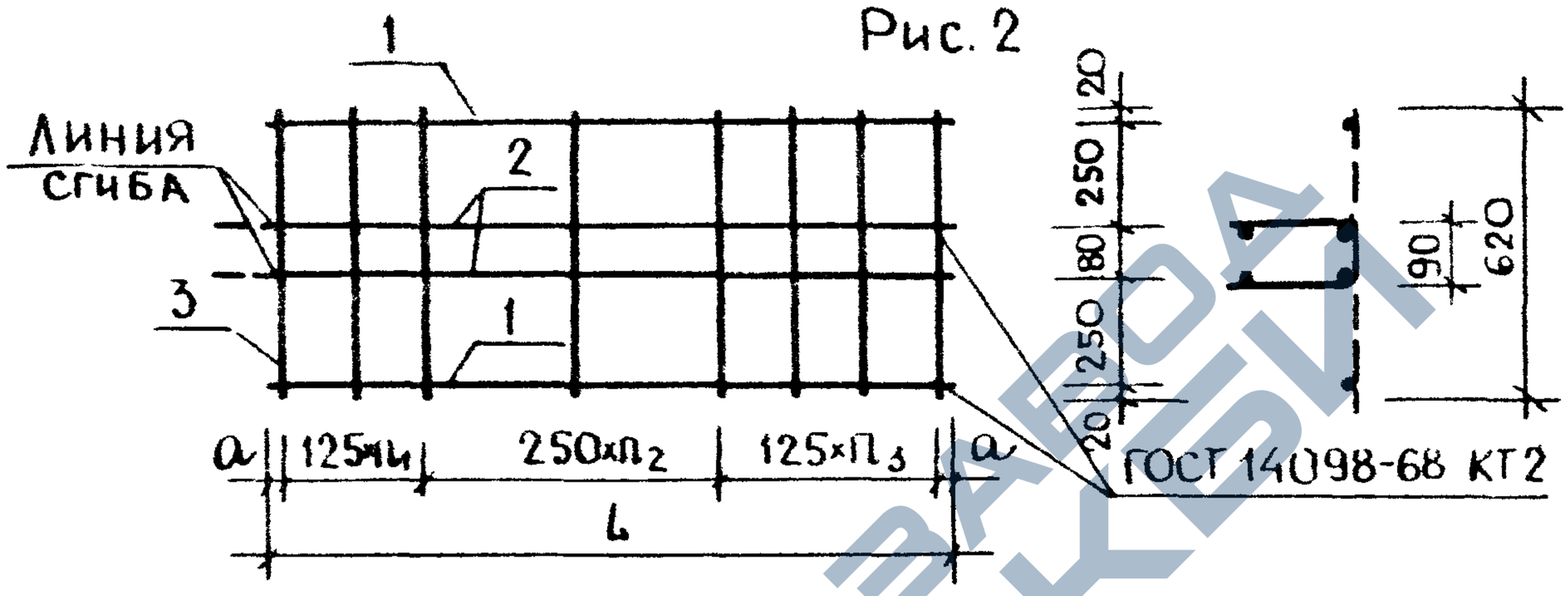

Обозначение	Марка	Рис.	L, мм	a, мм	n_1	n_2	n_3	Масса, кг
1.038.1-1.6 3110	КР 25	1	3475	50	6	7	7	2,026
-01	КР 26	1	3725	50	6	8	7	2,654
-02	КР 27	2	3975	50	8	7	9	9,817
-03	КР 28	2	4225	50	8	8	9	10,973

Н. контр	Цукерман		06.85	1.038.1-1.6 3110 СБ			
Гл инж пр	Самойлов		06.85	Каркас гнутый КР 25 ... КР 28 Сборочный чертеж	Стадия	Масса	Масштаб
ГИП	Цукерман		06.85		Р	см. табл.	
Вед инж	Сизов				Лист	Листов 1	
Провер	Алешина				ЦНИИЭП жилища		
Разраб	Сизов						

https://zavodjbi.com/

https://zavodjbi.com/

Н. контр.	Цукерман		06.85
Гл. инж. пр.	Самойлов		06.85
ГИП	Цукерман		06.85
Вед. инж.	Сизов		
Провер.	Дагшина		
Разраб.	Сизов		

1.038.1-1.6 0.000 ВРС

Ведомость расхода стали на элемент

ЦНИИЭП инилища

Стадия	Лист	Листов
Р	1	

Ведомость расхода стали на элемент, кг

Марка элемента	Изделия арматурные									Всего
	Арматура класса									
	А-III ГОСТ 5781-82					Вр-I ГОСТ 6727-80				
	Ф6	Ф8	Ф10	Ф12	Итого	Ф3	Ф4	Ф5	Итого	
1ПФ8-2						0,09	0,20		0,29	0,29
1ПФ9-2						0,12	0,24		0,36	0,36
1ПФ10-2						0,15	0,27		0,42	0,42
1ПФ13-3						0,18	0,23	0,20	0,61	0,61
1ПФ14-4						0,21	0,25	0,21	0,67	0,67
1ПФ16-5	0,34				0,34	0,20	0,28		0,48	0,82
1ПФ17-5	0,37				0,37	0,23	0,16	0,22	0,61	0,98
1ПФ19-6		0,76			0,76		0,47	0,55	1,02	1,78
2ПФ22-8							1,44	1,85	3,33	3,33
2ПФ23-8	1,02				1,02		1,54	1,29	2,83	3,85
2ПФ25-8	1,08				1,08		1,63	1,38	3,01	4,09
2ПФ30-8		2,34			2,34		2,00	1,70	3,70	6,04
2ПФ22-10		1,72			1,72		0,85	2,14	2,99	4,71
2ПФ23-12		1,82			1,82		0,90	2,28	3,18	5,00
2ПФ25-12	0,90	1,93			2,83		0,95	1,81	2,76	5,59
2ПФ30-12		2,02	3,65		5,67		1,14	2,26	3,40	9,07
3ПФ40-10				7,06	7,06		2,54	2,29	4,83	11,89
3ПФ43-10	3,53		7,50		11,03		2,64		2,64	13,67

https://zavodjbi.com/

https://zavodjbi.com/

№ строки	Наименование материала и единица измерения	Кол. материал	Кол. единицы измерения	Код и марка изделия. Количество на марку: 5В2821 0673 4 ПФ 8-2	5В2821 0674 4 ПФ 9-2	5В 2821 0675 4 ПФ 10-2	5В 2821 0676 4 ПФ 13-3
1	Изделия арматурные						
2	Арматура стержневая класса						
3	А-III ГОСТ 5781-82						
4	ф 6, кг	0934 2707 1100 1030					
5	ф 8, кг	0934 2707 1100 1030					
6	Арматура проволочная класса						
7	Вр-I ГОСТ 6727-80						
8	ф 3, кг	1213000081830110	166	0,09	0,12	0,15	0,18
9	ф 4, кг	1213000081830110	166	0,20	0,24	0,27	0,23
10	ф 5, кг	1213000081830110	166				0,20
11	Итого стали в натуральной массе, кг		166	0,29	0,36	0,42	0,61
12	В том числе по укрупненному сортаменту						
13	Сталь мелкосортная, кг						
14	Катанка, кг						
15	Металлоизделия промышленного назнач., кг		166	0,29	0,36	0,42	0,61
16	Итого стали, приведенной к классу А-I, кг		166	0,43	0,53	0,62	0,90
17	Бетон марки М200, $м^3$	5745121124	113	0,018	0,021	0,024	0,032
18	В том числе: портландцемент М300, т	5731120001	168	0,005	0,006	0,007	0,009
19	Цемент, приведенный к марке М400, т		168	0,005	0,005	0,006	0,008

Н. контр.	Цукерман		06.85
Гл. инж. м.	Самойлов		06.85
ГИП	Цукерман		06.85
Вед. инж.	Сизов		
Провер.	Алёшина		
Разраб.	Кольцова		

1.038.1-1.6 0000 РМ

Ведомость расхода материалов

Стадия	Лист	Листов
Р	1	5

ЦНИИЭП жилища

https://zavodjbi.com/

https://zavodjbi.com/

№ строки	Наименование материала и единица измерения	Код материал	Код единицы измерения	Код и марка изделия количество на марку 58 2821 0677 1ПФ 14-4	58 2821 0678 1ПФ 16-5	58 2821 0679 1ПФ 17-5	58 2821 0680 1ПФ 19-6
1	Изделия арматурные						
2	Арматура стержневая класса						
3	А-III ГОСТ 5781-82						
4	ф 6, кг	0934 2707 1100 1030	166		0,34	0,37	
5	ф 8, кг	0934 2707 1100 1030	166				0,76
6	Арматура проволочная класса						
7	Вр-I ГОСТ 6727-80						
8	ф 3, кг	1213 0000 8185 0110		0,21	0,20	0,23	
9	ф 4 кг	1213 0000 8185 0110		0,25	0,28	0,16	0,47
10	ф 5, кг	1213 0000 8185 0110	166	0,21		0,22	0,55
11	Итого стали в натуральной массе, кг		166	0,67	0,82	0,98	1,78
12	В том числе по укрупненному						
13	сортаменту:						
14	катанка, кг		166		0,34	0,37	0,76
15	Металлоизделия промышленного						
16	назначения, кг.		166	0,67	0,48	0,61	1,02
17	Итого стали, приведенной к классу А-I						
18	кг.		166	0,98	1,20	1,43	2,59
19	Бетон марки М 200 м³	5745 1211 24	113	0,034	0,038	0,041	0,048
20	В том числе:						
21	портландцемент М300, т	5731 1200 01	168	0,010	0,011	0,012	0,014
22	цемент, приведенный к марке М400, т		168	0,009	0,010	0,011	0,013

https://zavodjbi.com/

https://zavodjbi.com/

№ строки	Наименование материала и единица измерения	Код материал	Код единицы измерения	Код и марка изделия, количество на марку: 5В 2821 0681 2ПФ 22-8	5В 2821 0682 2ПФ 23-8	5В 2821 0683 2ПФ 25-8	5В 2821 0684 2ПФ 30-8
1	Изделия арматурные						
2	Арматура стержневая класса						
3	А-III ГОСТ 5781-82						
4	ф 6, кг	0934 2707 1100 1030	166		1,02	1,08	
5	ф 8, кг	0934 2707 1100 1030	166				2,34
6	Арматура проволочная класса						
7	Вр-I ГОСТ 6727-80						
8	ф 4, кг	1213 0000 8183 0110	166	1,44	1,54	1,63	2,00
9	ф 5, кг	1213 0000 8183 0110	166	1,89	1,29	1,38	1,70
10	Итого стали в натуральной массе, кг		166	3,33	3,85	4,09	6,04
11	в том числе по укрупненному						
12	сортаменту:						
13	катанка, кг		166		1,02	1,08	2,34
14	Металлоизделия промышленного						
15	назначения, кг		166	3,33	2,83	3,01	3,70
16	Итого стали, приведенной к						
17	классу AI, кг		166	4,90	5,62	5,96	8,79
18	Бетон марки М 200, м³	5745121124	113	0,015	0,019	0,084	0,102
19	в том числе:						
20	портландцемент М300, т	5731120001	168	0,022	0,023	0,024	0,030
21	цемент, приведенный к марке М400, т		168	0,020	0,021	0,022	0,027

https://zavodjbi.com/

https://zavodjbi.com/

№ строки	Наименование материала и единица измерения	Код материал	Код единицы измерения	Код и марка изделия количество на марку 58 2821 0685 2 ПФ 22-12	58 2821 0686 2 ПФ 23-12	58 2821 0687 2 ПФ 25-12	58 2821 0688 2 ПФ 30-12
1	Изделия арматурные						
2	Арматура стержневая класса						
3	А-III ГОСТ 5781-82						
4	ф 6, кг	0934 2707 1100 1030	166	1,72		0,90	
5	ф 8, кг	0934 2707 1100 1030	166		1,82	1,93	2,02
6	ф 10, кг	0933 2707 1100 1030	166				3,65
7	Арматура проволочная класса						
8	Вр-I ГОСТ 6727-80						
9	ф 4, кг	1213 0000 8183 0110	166	0,85	0,90	0,95	1,14
10	ф 5, кг	1213 0000 8183 0110	166	2,14	2,28	1,81	2,26
11	Итого стали в натуральной массе, кг		166	4,71	5,00	5,59	9,07
12	В том числе по укрупненному						
13	сортаменту:						
14	сталь мелкосортная, кг		166				3,65
15	катанка, кг		166	1,72	1,82	2,83	2,02
16	Металлоизделия промышлен-						
17	ного назначения, кг		166	2,99	3,18	2,76	3,40
18	Итого стали, приведенной к						
19	классу AI, кг		166	6,86	7,27	8,11	13,11
20	Бетон марки М 200, $м^3$	5745 12 1124	113	0,075	0,079	0,084	0,102
21	В том числе: портландцемент М300, т	5713 112 0001	168	0,022	0,023	0,024	0,030
22	Цемент, приведенный к марке М400, т		168	0,020	0,021	0,022	0,027

https://zavodjbi.com/

https://zavodjbi.com/

№ строки	Наименование материала и единица измерения	Код материал	Единицы измерения	Код и марка изделия, количество на марку: 58 2821 0689 3ПФ40-10	58 2821 0690 3ПФ43-10		
1	Изделия арматурные						
2	Арматура стержневая класса						
3	А-III ГОСТ 5781-82						
4	Ф 6, кг	09342707 1100 1030	166		3,53		
5	Ф 10, кг	0933 2707 1100 1030	166		7,50		
6	Ф 12, кг	0933 2707 1100 1030	166	7,06			
7	Арматура проволочная класса						
8	Вр-I ГОСТ 6727-80						
9	Ф 4, кг	1213 0000 8183 0110	166	2,54	2,64		
10	Ф 5, кг	1213 0000 8183 0110	166	2,29			
11	Итого стали в натуральной массе	кг.	166	11,89	13,67		
12	в том числе по укрупненному						
13	сортаменту;						
14	сталь мелкосортная, кг		166	7,06	7,50		
15	катанка, кг		166		3,53		
16	металлоизделия промышленного						
17	назначения, кг		166	4,83	2,64		
18	Итого стали, приведенной к						
19	классу А-I, кг		166	17,20	19,65		
20	Бетон марки М 200, $м^3$	5745 121124	133	0,172	0,183		
21	в том числе, портландцемент М300, т	573 112 0001	168	0,050	0,053		
21	цемент, приведенный к марке М400, т		168	0,045	0,048		

https://zavodjbi.com/