https://zavodjbi.com/

ТИПОВЫЕ КОНСТРУКЦИИ, ИЗДЕЛИЯ И УЗЛЫ ЗДАНИЙ И СООРУЖЕНИЙ

СЕРИЯ 1.050.1-3

СБОРНЫЕ ЖЕЛЕЗОБЕТОННЫЕ МАРШИ, ПЛОЩАДКИ И ПРОСТУПИ ДЛЯ МНОГОЭТАЖНЫХ ОБЩЕСТВЕННЫХ, АДМИНИСТРАТИВНЫХ И БЫТОВЫХ ЗДАНИЙ И ПРОИЗВОДСТВЕННЫХ ЗДАНИЙ ПРОМЫШЛЕННЫХ ПРЕДПРИЯТИЙ

ВЫПУСК I

ЛЕСТНИЧНЫЕ МАРШИ, ПЛОЩАДКИ И ПРОСТУПИ РАБОЧИЕ ЧЕРТЕЖИ

19.76 - 01
Цена 30-80

https://zavodjbi.com/

https://zavodjbi.com/

Госстрой СССР
Тбилисский филиал
ЦИТП
Типовой проект /серия/
№ 1.050.1-3 [illegible]
Заказ № 41
Цена 30 руб. 80 коп.
Тираж 1300
Дата " " 1980г.

https://zavodjbi.com/

ТИПОВЫЕ КОНСТРУКЦИИ, ИЗДЕЛИЯ И УЗЛЫ ЗДАНИЙ И СООРУЖЕНИЙ

СЕРИЯ 1.050.1-3

СБОРНЫЕ ЖЕЛЕЗОБЕТОННЫЕ МАРШИ, ПЛОЩАДКИ И ПРОСТУПИ ДЛЯ МНОГОЭТАЖНЫХ ОБЩЕСТВЕННЫХ, АДМИНИСТРАТИВНЫХ И БЫТОВЫХ ЗДАНИЙ И ПРОИЗВОДСТВЕННЫХ ЗДАНИЙ, ПРОМЫШЛЕННЫХ ПРЕДПРИЯТИЙ

ВЫПУСК 1

ЛЕСТНИЧНЫЕ МАРШИ, ПЛОЩАДКИ И ПРОСТУПИ РАБОЧИЕ ЧЕРТЕЖИ

РАЗРАБОТАНЫ ТБИЛЗНИИЭП

ДИРЕКТОР ИНСТИТУТА — Н.А.ЭДИБЕРАШВИЛИ

ГЛ.КОНСТР.ИНСТ. — А.Г.ЧИКОБАВА

НАЧАЛЬНИК ОТДЕЛА — Г.В.ТУРМАНИДЗЕ

ГЛ.ИНЖ.ПРОЕКТА — Н.А.ХАЛВАШИ

ПРИ УЧАСТИИ ЦНИИЭП ГОССТРОЯ СССР

УТВЕРЖДЕНЫ ГОСКОМАРХИТЕКТУРЫ
ПРИКАЗ ОТ 29.03.1991 Г. № 43

ВВЕДЕНЫ В ДЕЙСТВИЕ С 01.07.1991 Г.

ТБИЛЗНИИЭП, ПРИКАЗ №41 ОТ 03.04.1991 Г.

https://zavodgbi.com/

Обозначение	Наименование	Стр.
I.050.I-3 I	Содержание	2
ТТ	Технические требования	4
НК	Номенклатура изделий	7
I	Марш лестничный ЛМП 57.II.I4-5 ЛМП 57.II.I4-5-С	11
2	Марш лестничный ЛМП 57.II.I5-5 ЛМП 57.II.I5-5-С	12
3	Марш лестничный ЛМП 60.II.I5-5 ЛМП 60.II.I5-5-С	13
4	Марш лестничный ЛМП 60.II.I7-5 ЛМП 60.II.I7-5-С	14
5	Марш лестничный ЛМП 57.II.I7-5 ЛМП 57.II.I7-5-С	15
6	Марш лестничный ЛМП 57.II.I7-5-I ЛМП 57.II.I7-5-IС	16
7	Марш лестничный ЛМП 57.II.I7-5-2 ЛМП 57.II.I7-5-2С	17
8	Марш лестничный ЛМП 57.II.I8-5 ЛМП 57.II.I8-5-С	18
9	Марш лестничный ЛМП 57.II.I8-5-I ЛМП 57.II.I8-5-IС	19
I0	Марш лестничный ЛМП 57.II.I8-5-2 ЛМП 57.II.I8-5-2С	20
II	Марш лестничный ЛМП 57.II.I4-5-3 ЛМП 57.II.I4-5-3С	21
I2	Марш лестничный ЛМП 57.II.I5-5-3 ЛМП 57.II.I5-5-3С	22
I3	Марш лестничный ЛМП 60.II.I5-5-3 ЛМП 60.II.I5-5-3С	23
I4	Марш лестничный ЛМП 60.II.I7-5-3 ЛМП 60.II.I7-5-3С	24
I5	Марш лестничный ЛМП 57.II.I7-5-3 ЛМП 57.II.I7-5-3С	25

Обозначение	Наименование	Стр.
I.050.I-3 I I6	Марш лестничный ЛМП 57.II.I7-5-I3 ЛМП 57.II.I7-5-I3С	26
I7	Марш лестничный ЛМП 57.II.I8-5-3 ЛМП 57.II.I8-5-3С	27
I8	Марш лестничный ЛМП 57.II.I8-5-I3 ЛМП 57.II.I8-5-I3С	28
I9	Площадка лестничная ЛПП I4.9в; ЛПП I4.9в-С	29
20	Площадка лестничная ЛПП I4.I2в ЛПП I4.I2в-С	30
2I	Площадка лестничная ЛПП I4.I3в ЛПП I4.I3в-С	31
22	Площадка лестничная ЛПП I4.I5в ЛПП I4.I5в-С	32
23	Площадка лестничная ЛПП I5.I5в ЛПП I5.I5в-С	33
24	Площадка лестничная ЛПП I6.I5в ЛПП I6.I5в-С	34
25	Площадка лестничная ЛПП I6.I6в; ЛПП I6.I6в-С	35
26	Рама лестничная ЛР I2; ЛР I3; ЛР I4; ЛР I6	36
27	Проступь накладная IЛН I3.3; IЛН I2.3	37
28	Проступь накладная 2ЛН I4.3; 2ЛН I4.5; 2ЛН I3.3	37
29	Проступь накладная 2ЛН I2.5; 2ЛН I2.3; 2ЛН I2.5	38

1.050.1-3 I

Содержание

ГСилЗНИИЭП

1.050.1-3 В1

ПОДП. И ДАТА

ИНВ.№ ПОДЛ.

ВЗАМ.ИНВ.№

ЗАВОД КБИ

Обозначение	Наименование	Стр.
I.050.I-3 I 30	Проступь накладная 2ЛН 9.5; 2ЛН 9.6	38
31	Проступь накладная 2ЛН I4.3в; 2ЛН I4.5в; 2ЛН I3.3в	39
32	Проступь накладная 2ЛН I3.5в; 2ЛН I2.3в; 2ЛН I2.5в	39
33	Проступь накладная 2ЛН 9.5в	40
34	Каркас КП1...КП3	41
35	Каркас КП4; КП5	42
36	Каркас КП6, КП7	43
37	Каркас КП8...КП10	44
38	Каркас КП11...КП13	45
39	Каркас КП14...КП16	46
40	Каркас КП17, КП18	47
41	Каркас КП19, КП20	48
42	Каркас КП21, КП22	48
43	Каркас КП23	49
44	Хомут ХМ1; ХМ2	49
45	Каркас КР1, КР2	50
46	Каркас КР3, КР4	51
47	Каркас КР5, КР6	52
48	Каркас КР7, КР8	53
49	Каркас КР9, КР10	54
50	Каркас КР11, КР12	55
51	Каркас КР13, КР14	56
52	Каркас КР15...КР18	57

Обозначение	Наименование	Стр.
I.050.I-3 I 53	Каркас КР19...КР25	58
54	Каркас КР26...КР32	59
55	Каркас КР33...КР35	60
56	Сетка С1...С6	61
57	Сетка С7...С10	62
58	Сетка С11...С15	63
59	Сетка С16...С21	64
60	Сетка С22...С24	65
61	Закладное изделие МН1	65
62	Закладное изделие МН2	66
63	Закладное изделие МН3	66
64	Закладное изделие МН4	67
65	Закладное изделие МН5	67
66	Закладное изделие МН6	68
67	Петля П1...П3	68
68	Сечение I-I; 2-2. Узел I...26; 3о...23о	69
РС	Ведомость расхода стали на изделие, кг	75

1.050.1-3 в.1

Инв. № подл. | Подпись и дата | Взам. инв. №

1.050.1-3 ВЫП.1

I. ОБЩАЯ ЧАСТЬ

I.I. Серия I.050.I-3, выпуск I содержит рабочие чертежи сборных железобетонных элементов лестниц – маршей, площадок, накладных проступей и опорных рам, разработанных взамен серии I.050.I-2 выпуск I.

I.2. Элементы лестниц предназначены для применения в крупнопанельных общественных зданиях и вспомогательных зданиях промышленных предприятий, а также в каркасно-панельных многоэтажных общественных, административных и бытовых зданиях и в производственных зданиях промышленных предприятий, строящихся в районах сейсмичностью 7, 8 и 9 баллов и в несейсмических районах.

I.3. Элементы лестниц разработаны для применения в условиях неагрессивных, слабо и среднеагрессивных газовых сред. При применении элементов лестниц в среде с агрессивной степенью воздействия должны соблюдаться дополнительные требования в соответствии со СНиП 2.03.II-85 "Защита строительных конструкций от коррозии".

I.4. Расчет и конструирование элементов лестниц выполнены в соответствии со СНиП 2.03.0I-84 "Бетонные и железобетонные конструкции", СНиП 2.0I.07-85 "Нагрузки и воздействия", СНиП II-7-8I "Строительство в сейсмических районах", СНиП 3.03.0I-87 – "Несущие и ограждающие конструкции" ГОСТ 9818-85*.

I.5. Класс точности и технологические допуски при изготовлении изделий должны приниматься в соответствии с требованиями ГОСТ 2I778-8I, ГОСТ 2I779-82, ГОСТ 2I780-83 и ГОСТ I3015.0-83*.

I.6. Антикоррозионную защиту закладных изделий выполнять в соответствии с требованиями СНиП 2.03.II-85.

I.7. Номенклатура изделий приведена на страницах 7...I0.

I.8. Ограждения лестниц приведены в выпуске 2 серии I.050.I-3.

2. ТЕХНИЧЕСКАЯ ХАРАКТЕРИСТИКА ИЗДЕЛИЙ

2.I. По конструктивному решению приняты следующие типы изделий:

- лестничные марши ребристые с полуплощадками;
- лестничные полуплощадки ребристые;
- накладные проступи для укладки на нижние и рядовые ступени маршей (типа IIН) и для укладки на площадки и верхние ступени маршей (типа 2Н);
- опорные рамы, применяемые при строительстве в сейсмических районах.

2.2. Лестничные марши разработаны для зданий с высотами этажей 2,8; 3,0; 3,3; 3,6; 4,2; 4,8; 5,4; 6,0 и 7,2 м. Расчетную ширину маршей определяют укладываемые на марши накладные проступи длиной I2I0 и I350 мм.

2.3. Марши и площадки предназначены для применения в лестницах на расчетные временные нагрузки 4,7 кПа (480 кгс/м2) – (при коэффициенте надежности по нагрузке $\gamma_f = 1,2$ и без учета собственного веса).

2.4. Элементы лестниц следует изготовлять из тяжелого бетона класса В25.

2.5. Для армирования элементов лестниц применена стержневая горячекатаная сталь классов А-I и А-II по ГОСТ 5781-82* проволока класса Вр-I по ГОСТ 6727-80*.

2.6. Армирование изделий предусмотрено пространственными и плоскими каркасами, сетками, закладными изделиями.

Инв.№ подл.	Подпись и дата	Взам.инв.№

Разраб.			1.050.1-3 I ТТ	
Провер.				
Н.контр.			Технические требования	Стадия: Р; Лист: I; Листов:
ГИП				ТбилЗНИИЭП

https://zavodjbi.com/

Арматурные сетки и каркасы изготавливаются при помощи контактной точечной сварки в соответствии с ГОСТ 14098-85 и СНиП 3.03.01-87. Все пересечения арматурных каркасов, сеток, дополнительных стержней также должны быть соединены при помощи контактной точечной сварки.

2.7. Закладные изделия предусмотрены из стали марки ВСт3пс6-1 по ТУ 14-1-3023-80. Монтажные петли - из стали класса А-I, марки ВСт3пс2. Изготовление и установку закладных изделий производить в соответствии с требованиями СНиП 3.03.01-87, ГОСТ 10922-75, а также "Рекомендаций по проектированию стальных закладных деталей для железобетонных конструкций" ЦНИИБ, Госстроя СССР.

Проектное положение закладных изделий обеспечивается закреплением их на форме.

2.8. Элементы лестниц запроектированы по 3 категории требований, предъявляемых к трещиностойкости конструкций.

2.9. Пределы огнестойкости конструкций - I час в соответствии с "Руководством по определению пределов огнестойкости конструкций, пределов распространения огня по конструкциям и групп возгораемости материалов", разработанным ЦНИИСК им. Кучеренко и НИИЖБ Госстроя СССР.

2.10. Марки и площадки с индексом "С" применяются в зданиях, возводимых в сейсмических районах и имеют дополнительные закладные изделия МН4.

Опорные рамы применяются только в сейсмических районах.

3. ТЕХНИЧЕСКИЕ ТРЕБОВАНИЯ

3.1. Элементы лестниц следует изготовлять в соответствии с рабочими чертежами данного выпуска и с требованиями ГОСТ 9818-85*.

3.2. Изготовление лестничных маршей предусмотрено кассетным способом. Подъем лестничных маршей из формы производится за 4 петли при помощи самобалансирующей траверсы. Подъем лестничных маршей при установке в рабочее положение осуществляется при помощи 4 инвентарных петель, пропускаемых через специальные отверстия в скватываемых несущих ребрах. Транспортировка и складирование лестничных маршей осуществляется в положении "на ребро".

3.3. Лестничные площадки изготавливаются в горизонтальных формах. Подъем лестничной площадки из формы и при монтаже осуществляется за 4 петли. Транспортировка и хранение лестничных площадок осуществляется в штабелях в горизонтальном положении. Высота штабеля не должна превышать 2,5 м.

3.4. Опорные рамы изготавливаются в горизонтальных формах, а накладные проступи - в кассетах.

3.5. Вид отделки наружных поверхностей изделия устанавливается в проекте здания в соответствии с требованиями ГОСТ 9818-85*.

3.6. Элементы лестниц в части технических требований, точности изготовления, правил приемки, контроля и испытаний, маркировки, хранения и транспортировки должны удовлетворять требованиям ГОСТ 9818-85*, ГОСТ 13015.0-83*, ГОСТ 13015.1-81*, ГОСТ 13015.2-81*.

3.7. Испытание элементов лестниц следует производить неразрушающими методами в соответствии с ГОСТ 9818-85*.

3.8. Нормируемая отпускная прочность бетона элементов лестниц в соответствии с требованиями ГОСТ 9818-85* должна составлять не менее 70% (от класса бетона по прочности на сжатие), при поставке в теплый период года и не менее 80% - при поставке изделий в холодный период года.

Инв. № подл. | Подпись и дата | Взам. инв. №

4. МАРКИРОВКА ИЗДЕЛИЙ

4.1. Маркировка лестничных маршей, площадок и проступей выполнена в соответствии с ГОСТ 13009-78 и ГОСТ 9818-85.

4.2. В маркировке изделий приняты буквенно-цифровые группы обозначений:

Первая группа содержит обозначение типа элемента конструкции и габаритные размеры: длину и ширину в дециметрах округленно, а для маршей дополнительно указывают конструкционную высоту марша (высота вертикальной проекции) в дециметрах.

ЛМ – лестничный марш ребристый с полуплощадками;

ЛМП – лестничная площадка ребристая;

ЛР – лестничная опорная рама.

ЛПН – накладные проступи для укладки на фасках и рядовые ступени маршей;

2ПН – накладные проступи для укладки на площадки в верхние ступени маршей;

Для конечных площадок и накладных проступей, укладываемых на верхние конечные ступени маршей первую группу дополняют строчной буквой "в".

Во второй группе указывают расчетную временную нагрузку 4,7кПа (480 кгс/м2), обозначаемую цифрой 5.

Третья группа содержит цифровые обозначения:

1 – лестничный марш с верхней удлиненной полуплощадкой.

2 – лестничный марш с нижней удлиненной полуплощадкой;

3 – лестничный марш без нижней полуплощадки

13 – лестничный марш с верхней удлиненной полуплощадкой и без нижней полуплощадки.

индекс "С" – марши и площадки, применяемые в сейсмических районах.

Примеры маркировки:

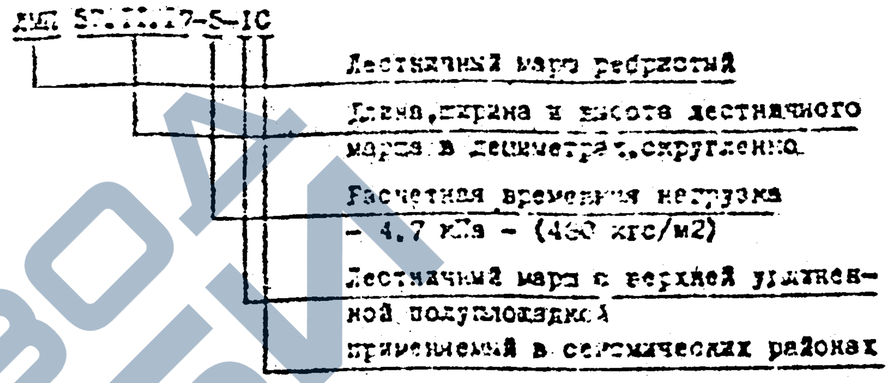

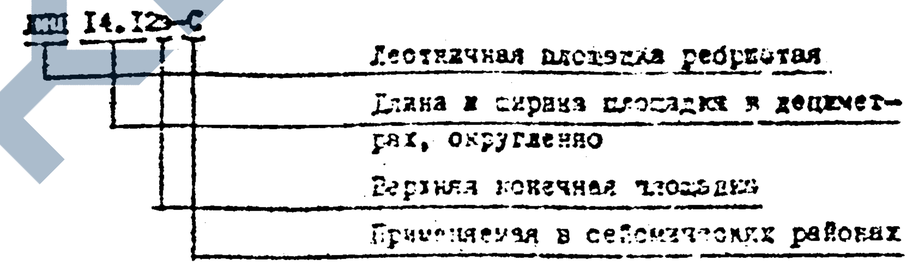

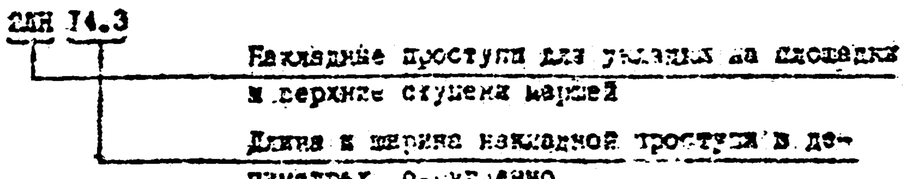

Инв. № подл. | Подпись и дата | Взам. инв. №

Марка изделия	Эскиз	Размеры, мм: l	$l_{ом}$	$h_{ом}$	l_1	l_2	Класс бетона	Расход материалов: бетона, м³	стали, кг	Масса изделия, т
ЛМП 57.11.14-5	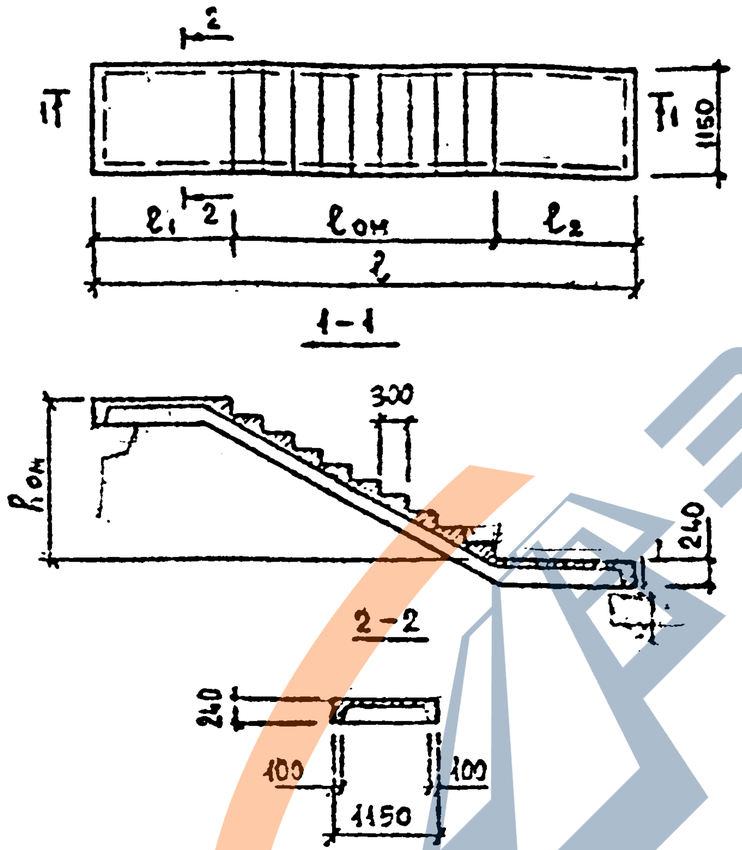	5650	2700	1400	1475	1475	В 25	0.90	76.6	2.25
ЛМП 57.11.14-5-С									84.3	
ЛМП 57.11.15-5				1500				0.92	76.8	2.30
ЛМП 57.11.15-5-С									84.5	
ЛМП 60.11.15-5		5980	2700	1500	1640	1640		1.00	98.4	2.50
ЛМП 60.11.15-5-С									106.0	
ЛМП 60.11.17-5			3000	1650	1490	1490		1.00	100.6	2.50
ЛМП 60.11.17-5-С									108.3	
ЛМП 57.11.17-5		5650	3000	1650	1325	1325		0.95	84.8	2.38
ЛМП 57.11.17-5-С									92.4	
ЛМП 57.11.17-5-1					1450	1200			83.8	
ЛМП 57.11.17-5-1С									91.4	
ЛМП 57.11.17-5-2					1200	1450			82.5	
ЛМП 57.11.17-5-2С									90.1	
ЛМП 57.11.18-5			3300	1800	1175	1175		0.95	85.8	2.38
ЛМП 57.11.18-5-С									93.5	
ЛМП 57.11.18-5-1					1450	900			84.5	
ЛМП 57.11.18-5-1С									92.2	
ЛМП 57.11.18-5-2					900	1450			83.2	
ЛМП 57.11.18-5-2С									90.9	

1.050.1-3 В.1

Разраб.	Капанадзе		
Провер.	Барельдаг		
Гип	Бускивадзе		
Н.контр.	Бускивадзе		

1.050.1-3 1 НИ

Номенклатура изделий

Стадия	Лист	Листов
Р	1	4

ТбилЗНИИЭП

Инв. № подл. | Подп. и дата | Взам. инв. №

ЗАВОД ЖБИ

Марка изделия	Эскиз	Размеры, мм					Класс бетона	Расход материалов: бетона, м³	Расход материалов: стали, кг	Масса изделия т
		l	$l_{ом}$	$h_{ом}$	l_1	l_2				
АМП 57.11.14-5-3	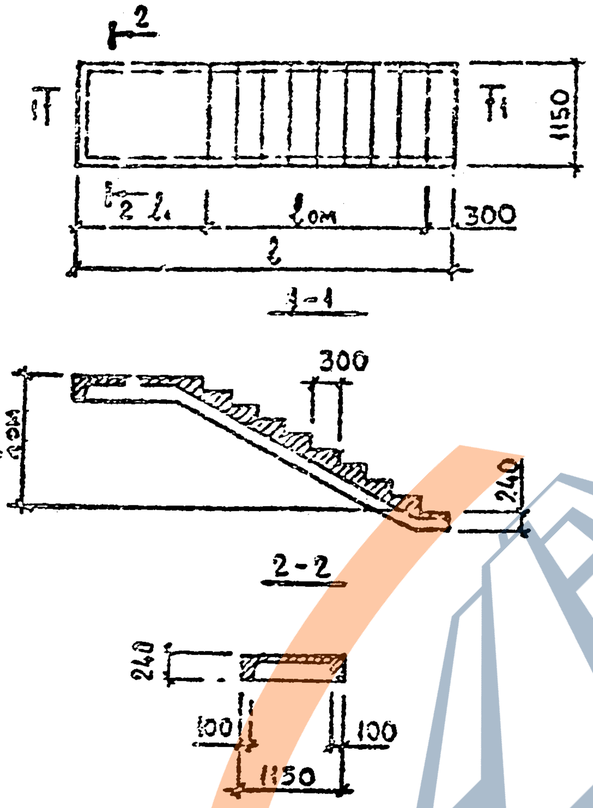	4475	2700	1400	1475	–	В25	0.73	55.0	1.83
АМП 57.11.14-5-3с									58.8	
АМП 57.11.15-5-3				1500				0.77	55.2	1.93
АМП 57.11.15-5-3с									59.0	
АМП 60.11.15-5-3		4640	2700	1500	1640	–		0.81	56.9	2.03
АМП 60.11.15-5-3с									60.8	
АМП 60.11.17-5-3		4790	3000	1650	1490	–		0.85	58.9	2.08
АМП 60.11.17-5-3с									62.8	
АМП 57.11.17-5-3		4625	3000	1650	1325	–		0.80	59.1	2.00
АМП 57.11.17-5-3с									62.9	
АМП 57.11.17-5-13		4750	3000	1650	1450	–		0.86	57.1	2.15
АМП 57.11.17-5-13с									58.5	
АМП 57.11.18-5-3		4775	3300	1800	1175	–		0.83	66.8	2.03
АМП 57.11.18-5-3с									63.2	
АМП 57.11.18-5-13		5050	3300	1800	1450	–		0.84	69.0	2.10
АМП 57.11.18-5-13с									70.4	

1.050.1-3 В.1

Инв. № подл. | Подпись и дата | Взам. инв. №

Марка изделия	Эскиз	Размеры, мм			Класс бетона	Расход материалов		Масса изделия т
		l	b	h		бетона, м³	стали, кг	
ЛПП 14.9а	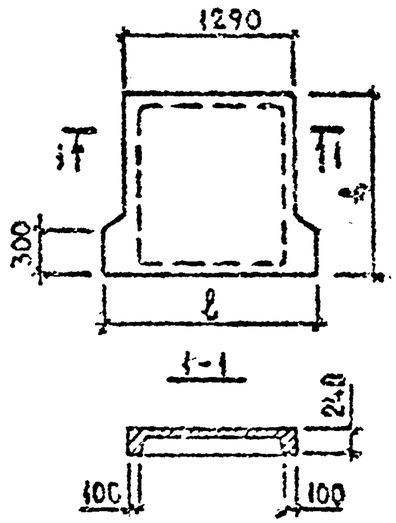	1440	900	240	В25	0.16	11.1	0.40
ЛПП 14.9в-с							14.9	
ЛПП 14.12в			1200			0.20	12.2	0.50
ЛПП 14.12в-с							16.0	
ЛПП 14.13в			1325			0.24	12.5	0.60
ЛПП 14.13в-с							16.3	
ЛПП 14.15в			1475			0.24	13.0	0.60
ЛПП 14.15в-с							16.8	
ЛПП 15.15в		1540	1490			0.30	13.1	0.75
ЛПП 15.15в-с							16.9	
ЛПП 16.15в		1610	1490			0.31	14.5	0.78
ЛПП 16.15в-с							18.3	
ЛПП 16.16в		1610	1640			0.29	15.4	0.73
ЛПП 16.16в-с							19.3	
ЛР 12	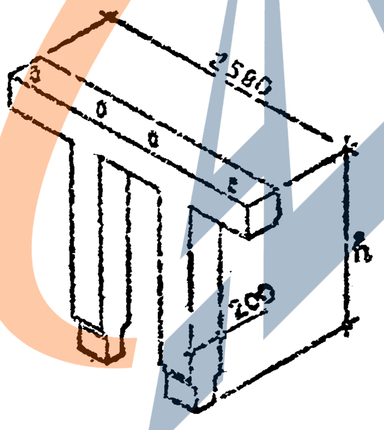	2580	200	1160	В25	0.34	33.9	0.85
ЛР 13				1260		0.35	34.4	0.88
ЛР 14				1410		0.37	35.6	0.93
ЛР 16				1560		0.39	36.3	0.98

1.050.1-3 В.1

1.050.1-3 1 НИ

Марка изделия	Эскиз	Размеры, мм l	Размеры, мм b	Класс бетона	Расход материалов: бетона, м³	Расход материалов: стали, кг	Масса изделия т
1АН 12.3	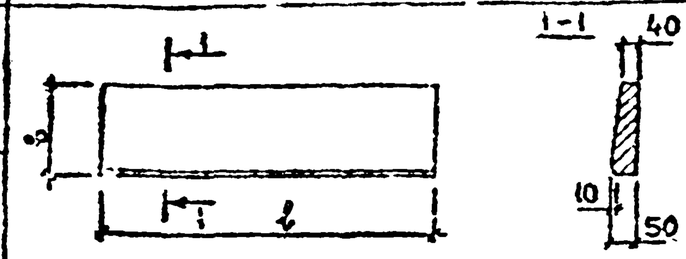	1210	320	В25	0.017	0.32	0.044
1АН 13.3		1350	320		0.019	0.37	0.049
2АН 14.3	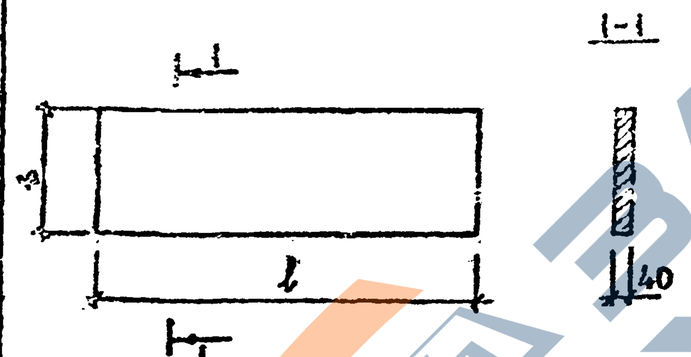	1385	330	В25	0.018	0.37	0.045
2АН 14.5			470		0.026		0.065
2АН 13.3		1335	330		0.018		0.045
2АН 13.5			470		0.025		0.063
2АН 12.3		1285	330		0.017	0.35	0.043
2АН 12.5			470		0.024		0.060
2АН 9.5		930	450		0.017	0.27	0.043
2АН 9.6			535		0.020	0.33	0.050
2АН 14.3В	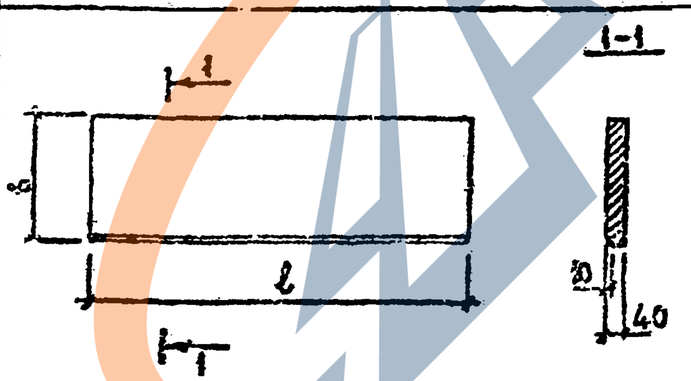	1385	330	В25	0.018	0.37	0.045
2АН 14.5В			470		0.026		0.065
2АН 13.3В		1335	330		0.018		0.045
2АН 13.5В			470		0.025		0.063
2АН 12.3В		1285	330		0.017	0.35	0.043
2АН 12.5В			470		0.024		0.060
2АН 9.5В		930	460		0.017	0.27	0.043

1.050.1-3 8.4

Инв. № подл. | Подпись и дата | Взам. инв. №

1.050.1-3 1 НИ

Лист А

Копировал Формат А3

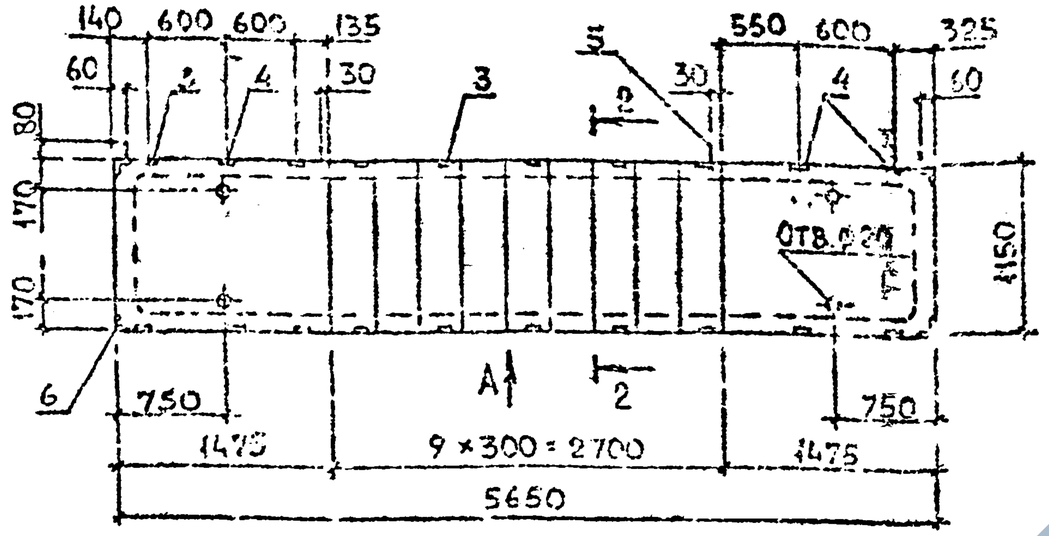

Вид А

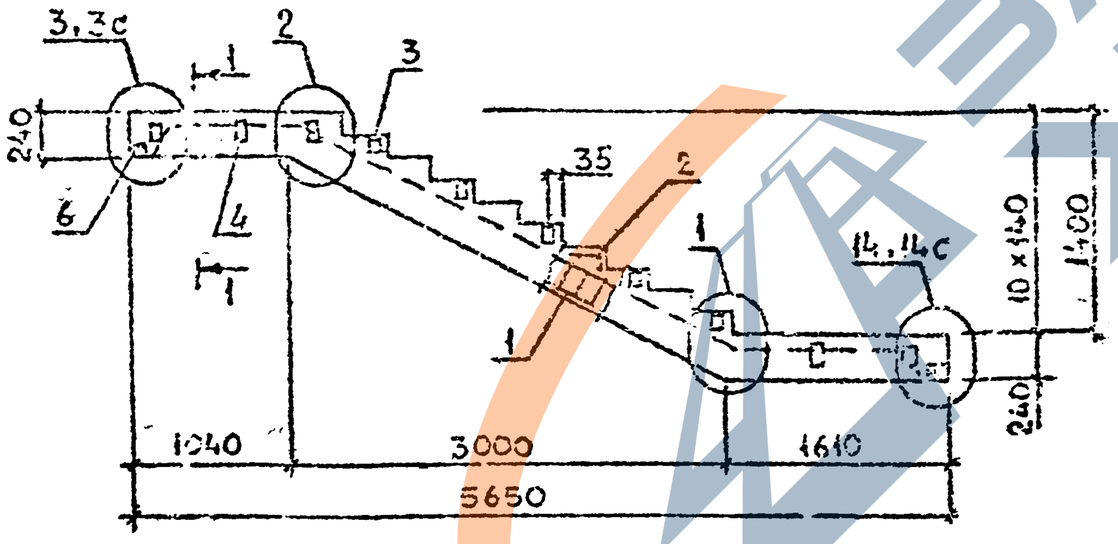

Марка марша	Поз	Наименование	Кол	Обозначение документа
ЛМП57.11.14-5 ЛМП57.11.14-5-С	1	Каркас КП1	1	1.050.1-3 1 64
	2	Сетка С10	10	57
	3	Изделие закладное МН1	14	61
	4	МН3	6	63
	5	Петля П2	4	67
		Поз. 1...5 по ЛМП 57.11.14-5		
	6	Изделие закладное МН4	4	1.050.1-3 1 64

Марка марша	Масса, т	Класс бетона	Объем бетона, м³	Расход стали, кг
ЛМП57.11.14-5	2.25	В25	0.90	76.6
ЛМП57.11.14-5-С	2.25	В25	0.90	84.3

Технические требования см. 1.050.1-3 1 ТТ
Сечения. 1-1 и 2-2 см. 1.050.1-3 1 68
Узлы см. 1.050.1-3 1 68

Разраб.	Фомичев		12.90
Пров.	Сафиуллин		12.90
Гип	Гилилеева		12.90
Н.контр.	Гилилеева		12.90

1.050.1-3 1 1

Марш лестничный
ЛМП 57.11.14-5
ЛМП 57.11.14-5-С

Стадия	Лист	Листов
Р		1

ТбилЗНИИЭП

Инв.№ подл. | Подпись и дата | Взам.инв.№

Формат А3

https://zavodjbi.com/

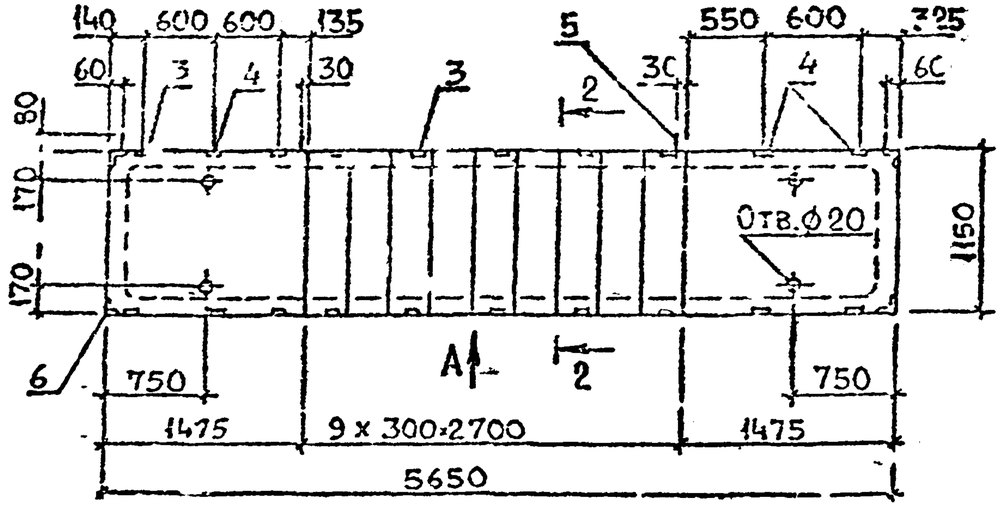

Вид А

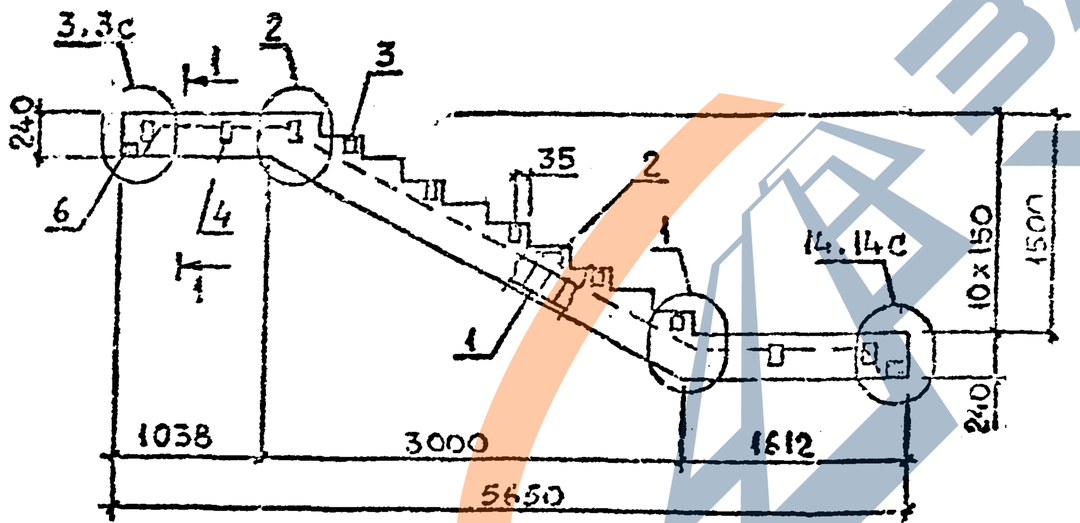

Марка марша	Поз	Наименование	Кол	Обозначение документа
ЛМП 57.11.15-5	1	Каркас КП2	1	1.050.1-3 1 34
	2	Сетка С10	10	57
	3	Изделие закладное МН1	14	61
	4	МН3	6	63
	5	Петля П2	4	67
ЛМП 57.11.15-5-С		Поз. 1...5 по ЛМП 57.11.15-5		
	6	Изделие закладное МН4	4	1.050.1-3 1 64

Марка марша	Масса, т	Класс бетона	Объем бетона, м³	Расход стали, кг
ЛМП 57.11.15-5	2.30	В25	0.92	76.8
ЛМП 57.11.15-5-С	2.30	В25	0.92	84.5

1. Технические требования см. 1.050.1-3 1 ТТ
2. Сечения 1-1 и 2-2 см. 1.050.1-3 1 68
3. Узлы см. 1.050.1-3 1 68

Разраб.	Бускивадзе		11.90
Провер.	Гарбахадзе		11.90
Гл.	Бускивадзе		11.90
Н. контр.	Бускивадзе		11.90

1.050.1-3 1 2

Марш лестничный
ЛМП 57.11.15-5
ЛМП 57.11.15-5-С

Стадия	Лист	Листов
Р		1

ТбилЗНИИЭП

1.050.1-3 В.1

Инв. № подл.	Подп. и дата	Взам. инв. №

Формат А3

ЗАВОД ЖБИ

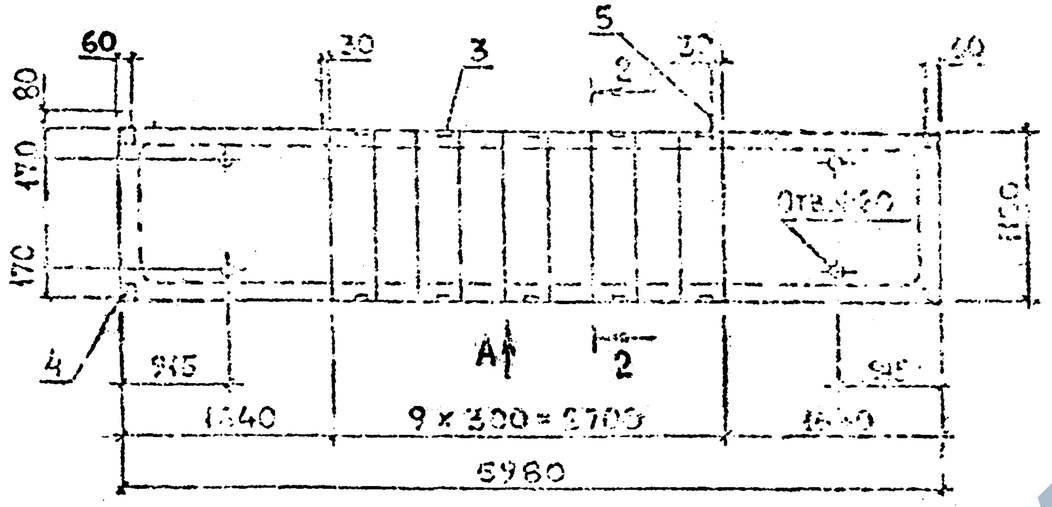

Вид А

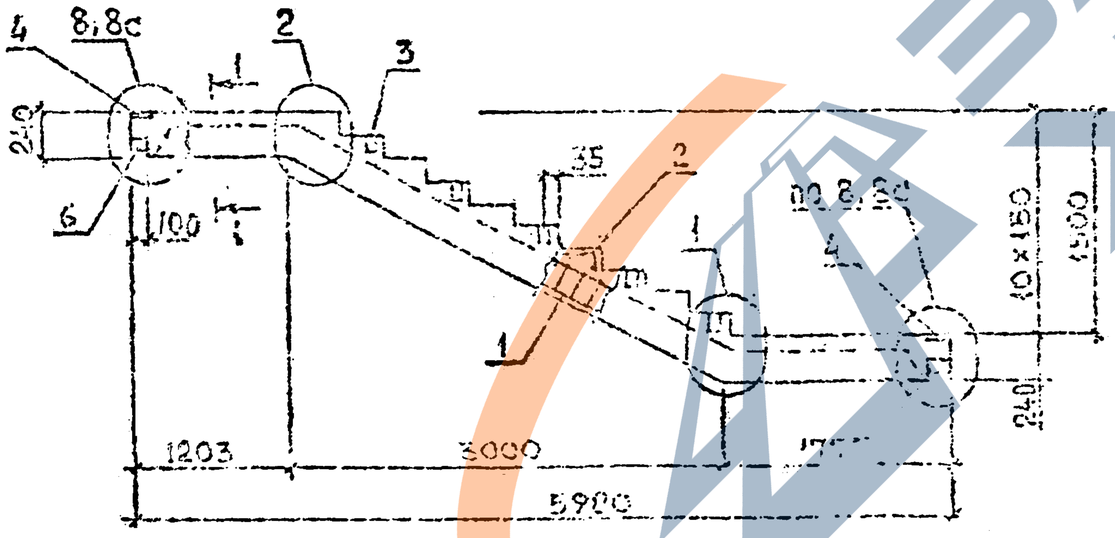

Марка марша	Поз.	Наименование	Кол.	Обозначение документа
АМП 60.11.15-5	1	Каркас КП3	1	1.050.1-3 1 34
	2	Сетка С10	10	57
	3	Изделие закладное МН1	10	61
	4	МН2	4	62
	5	Петля П2	4	67
АМП 60.11.15-5-С		Поз. 1...5 по АМП 60.11.15-5		
	6	Изделие закладное МН4	4	1.050.1-3 1 64

Марка марша	Масса, т	Класс бетона	Объем бетона м³	Расход стали кг
АМП 60.11.15-5	2.50	В 25	1.00	98.4
АМП 60.11.15-5-С	2.50	В 25	1.00	106.0

1. Технические требования см. 1.050.1-3 1 ТТ
2. Сечения 1-1 и 2-2 см. 1.050.1-3 1 68
3. Узлы см. 1.050.1-3 1 68

1.050.1-3 1 3

Марш лестничный АМП 60.11.15-5 АМП 60.11.15-5-С

Тбилисиэп

1.050.1-3 В.1

1.050.1-3 В.1

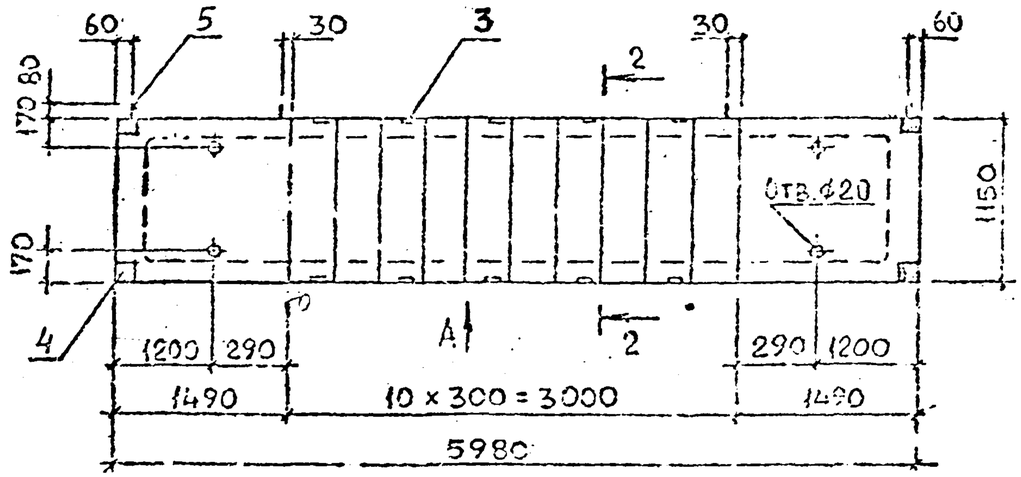

Вид А

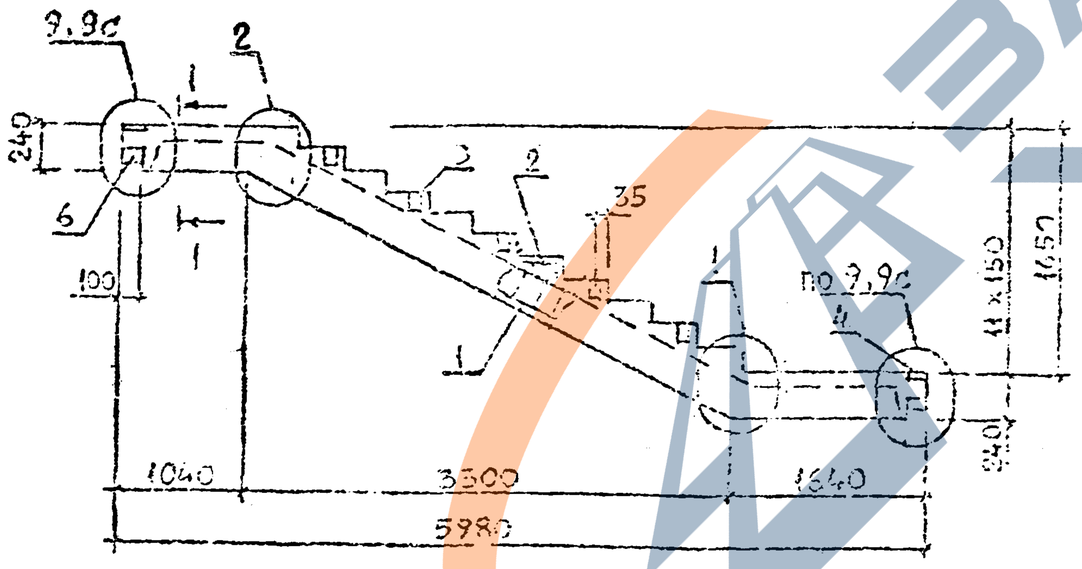

Марка марша	Поз	Наименование	Кол	Обозначение документа
ЛМП 60.11.17-5	1	Каркас КП4	1	1.050.1-3 1 35
	2	Сетка С10	11	57
	3	Изделие закладное МН1	10	61
	4	МН2	4	62
	5	Петля. П2	4	67
ЛМП 60.11.17-5-С		Поз. 1...5 по ЛМП 60.11.17-5		
	6	Изделие закладное МН4	4	1.050.1-3 1 64

Марка марша	Масса, т	Класс бетона	Объем бетона, м³	Расход стали, кг
ЛМП 60.11.17-5	2.50	В25	1.00	100.6
ЛМП 60.11.17-5-С	2.50	В25	1.00	108.3

1. Технические требования см. 1.050.1-3 1 ТТ
2. Сечения 1-1 и 2-2 см. 1.050.1-3 68
3. Узлы см. 1.050.1-3 1 68

1.050.1-3 1 4

Марш лестничный ЛМП 60.11.17-5 ЛМП 60.11.17-5-С

ТОЛЬЯНИНЭП

Формат А3

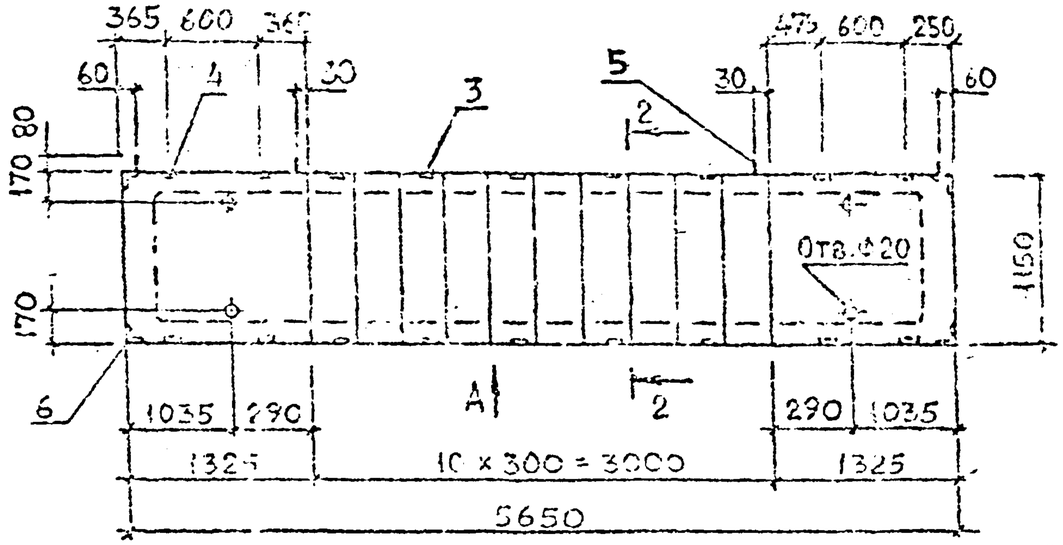

Вид А

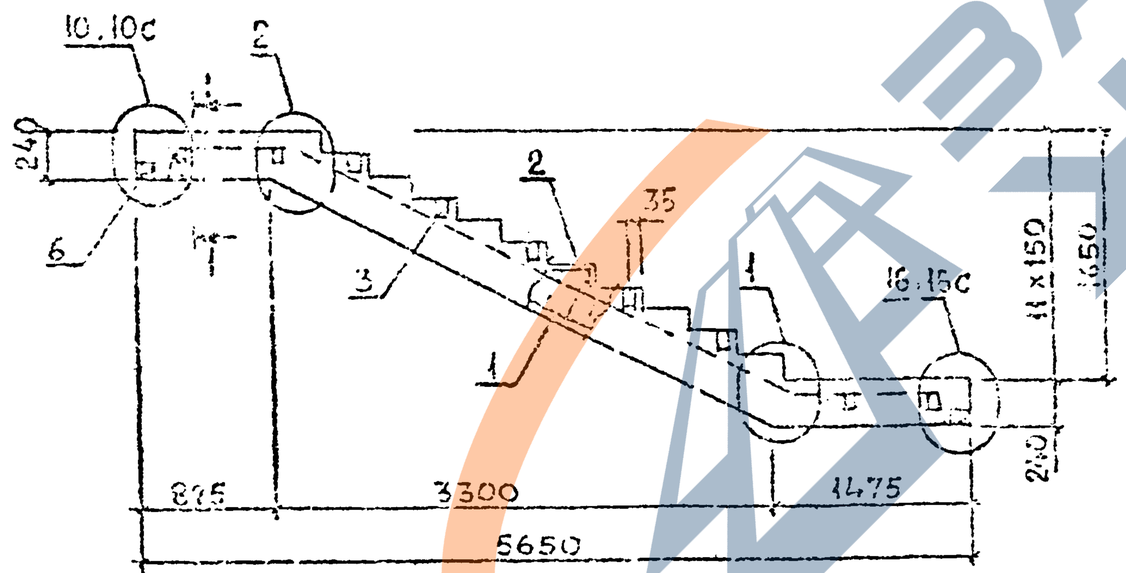

Марка марша	Поз.	Наименование	Кол.	Обозначение документа
ЛМП 57.11.17-5	1	Каркас КП5	1	1.050.1-3 1 35
	2	Сетка С10	11	57
	3	Изделие закладное МН1	10	61
	4	МН3	3	63
	5	Петля П2	4	67
ЛМП 57.11.16-5-С		Поз. 1...5 по		
		ЛМП 57.11.17-5		
	6	Изделие закладное МН4	4	1.050.1-3 1 64

Марка марша	Масса, т	Класс бетона	Объем бетона, м³	Расход стали, кг
ЛМП 57.11.17-5	2.38	В25	0.95	84,8
ЛМП 57.11.17-5-С	2.38	В25	0.95	92,4

1. Технические требования см. 1.050.1-3 1 ТТ
2. Сечения 1-1 и 2-2 см. 1.050.1-3 1 63
3. Узлы см. 1.050.1-3 1 68

1.050.1-3 1 5

Марш лестничный
ЛМП 57.11.17-5
ЛМП 57.11.17-5-С

Стадия Р | Лист | Листов 1

ТбилЗНИИЭП

Формат А3

1.050.1-3 В1

Инв. № подл. | Подп. и дата | Взам. инв. №

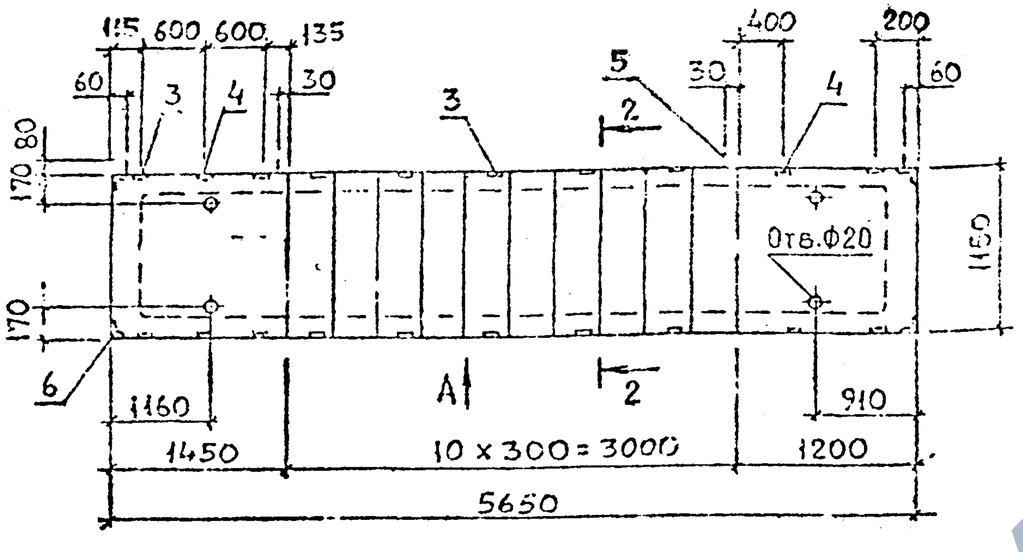

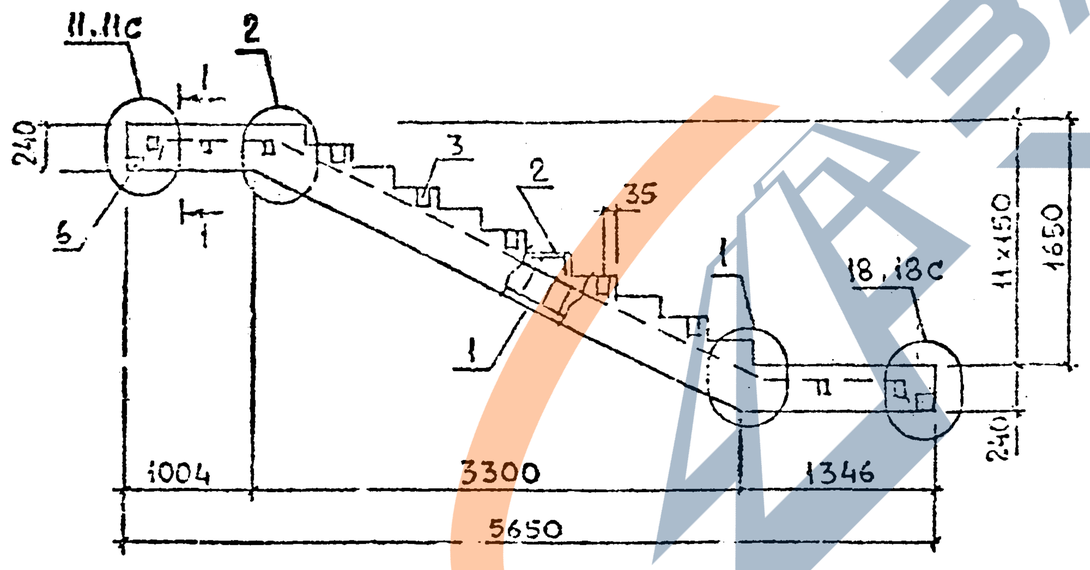

Марка марша	Поз	Наименование	Кол.	Обозначение документа
ЛМП 57.11.17-5-1 ЛМП 57.11.17-5-1С	1	Каркас КП5	1	1.050.1-3 1 36
	2	Сетка С10	11	57
	3	Изделие закладное МН1; МН2	4	61
	4	МН3	6	63
	5	Петля П2	4	67
		Поз. 1...5 по ЛМП 57.11.17-5-1		
	6	Изделие закладное МН4	4	1.050.1-3 1 64

Марка марша	Масса, т	Класс бетона	Объем бетона м³	Расход стали, кг
ЛМП 57.11.17-5-1	2.38	В25	0.95	83.8
ЛМП 57.11.17-5-1С	2.38	В25	0.95	91.4

1. Технические требования см. 1.050.1-3 1 ТТ
2. Сечения 1-1 и 2-2 см. 1.050.1-3 1 68
3. Узлы см. 1.050.1-3 1 68

Инв.№подл. | Подп. и дата | Взам.инв.№

Разраб.	Бускивадзе		11.91
Проверил	Капанадзе		11.91
ГИП	Бускивадзе		11.91
Н.контр.	Бускивадзе		11.91

1.050.1-3 1 6

Марш лестничный ЛМП 57.11.17-5-1 ЛМП 57.11.17-5-1С

Стадия	Лист	Листов
Р		1

ТбилЗНИИЭП

Формат А3

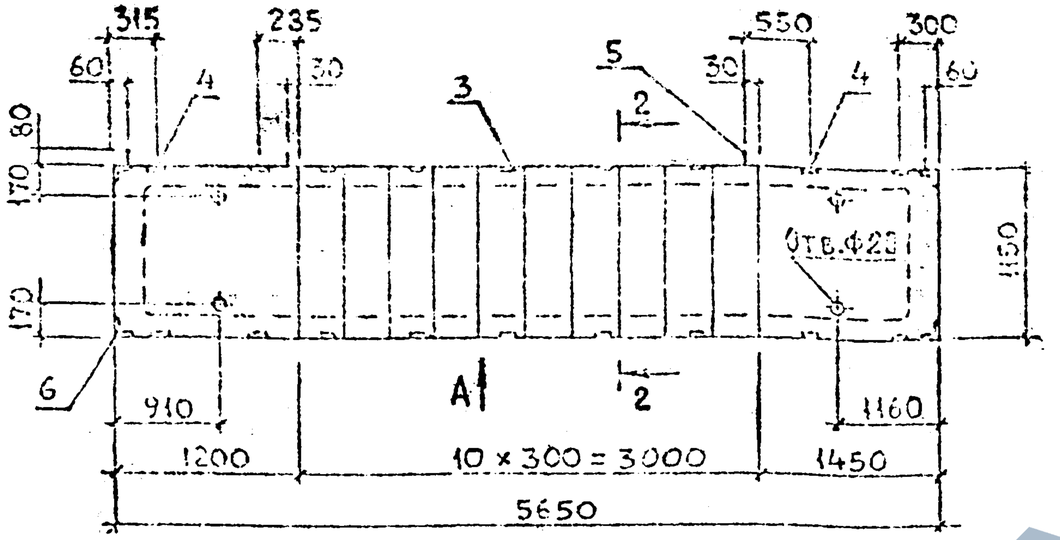

Вид А

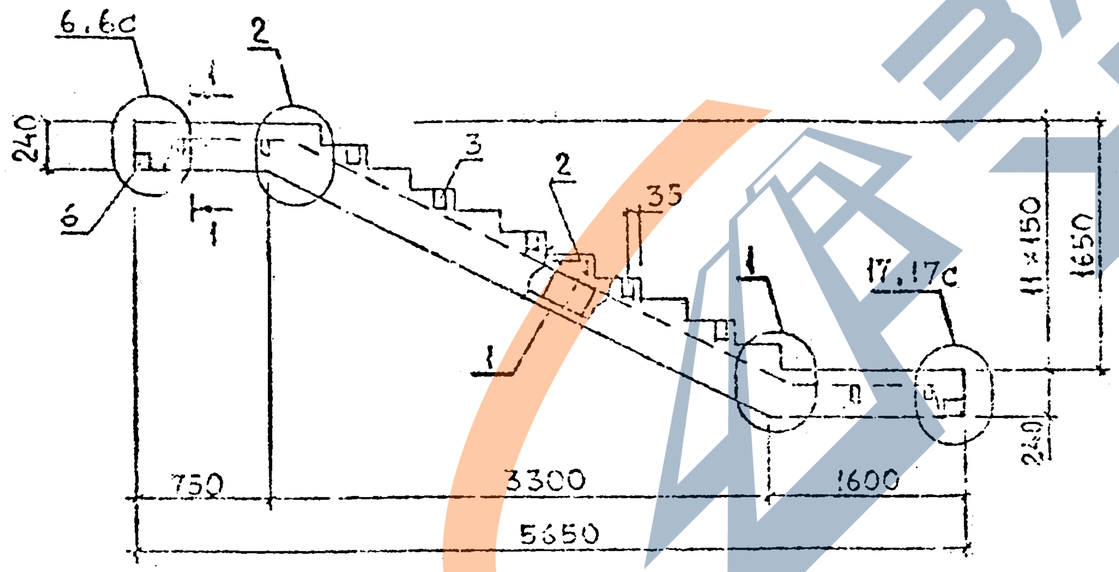

Марка марша	Поз.	Наименование	Кол.	Обозначение документа
ЛМП 57.11.17-5-2	1	Каркас КП7	1	1.050.1-3 1 36
	2	Сетка С10	11	57
	3	Изделие закладное МН1	10	61
	4	МН3	8	63
	5	Петля П2	4	67
ЛМП 57.11.17-5-2С		Поз. 1...5 по ЛМП 57.11.17-2		
	6	Изделие закладное МН4	4	1.050.1-3 1 64

Марка марша	Масса, т	Класс бетона	Объем бетона м³	Расход стали, кг
ЛМП 57.11.17-5-2	2.38	В25	0.95	82.5
ЛМП 57.11.17-5-2С	2.38	В25	0.95	90.1

1. Технические требования см. 1.050.1-3 1 ТТ
2. Сечения 1-1 и 2-2 см. 1.050.1-3 1 66
3. Узлы см. 1.050.1-3 1 68

Разраб.	Бускиваль		
Провер.	Капанадзе		
Гип.	Бускиваль		
Н. контр.	Бускиваль		

1.050.1-3 1 7

Марш лестничный ЛМП 57.11.17-5-2 ЛМП 57.11.17-5-2С

Стадия Р | Лист | Листов 1

ТбилЗНИИЭП

Формат А3

ЗАВОД ЖБИ

1.050.1-3 В.1

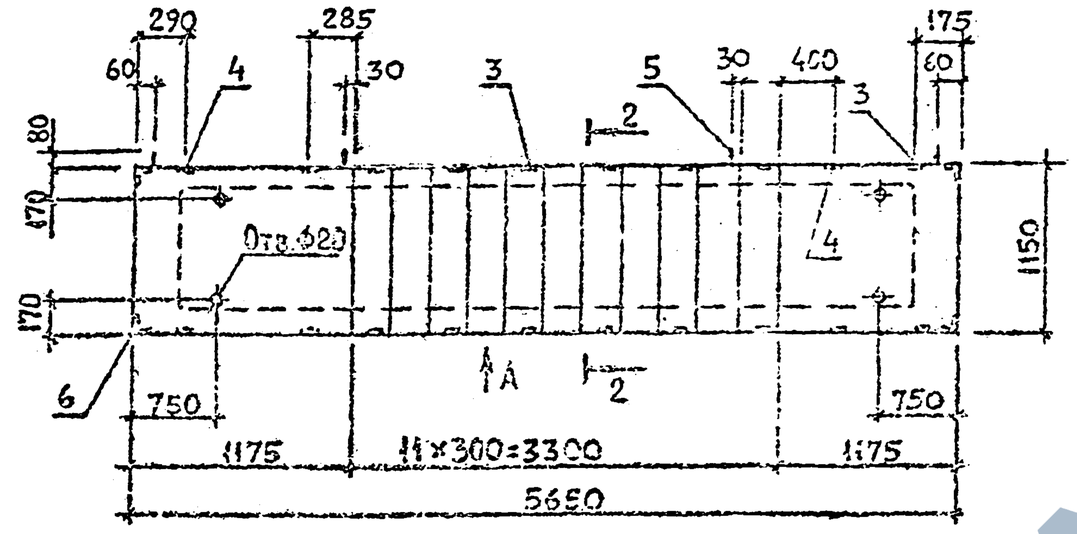

Марка марша	Поз.	Наименование	Кол.	Обозначение документа
АМП 57.11.18-5	1	Каркас КП8	1	1.050.1-3 1 37
	2	Сетка С10	12	57
	3	Изделие закладное МН1	14	61
	4	МН3	6	63
	5	Петля П2	4	67
АМП 57.11.18-5-С		Поз. 1...5 по		
		АМП 57.11.18-5		
	6	Изделие закладное МН4	4	1.050.1-3 1 64

Марка марша	Масса, т	Класс бетона	Объем бетона, м³	Расход стали, кг
АМП 57.11.18-5	2.38	В25	0.95	85.8
АМП 57.11.18-5-С	2.38	В25	0.95	93.5

1. Технические требования см. 1.050.1-3 1 ТТ
2. Сечения 1-1 и 2-2 см. 1.050.1-3 1 68
3. Узлы см. 1.050.1-3 1 68

Разраб.	Бускин		11.91
Пров.	Маланадзе		11.91
Н.П.	Бускин		11.91
Контр.	Бускин		

1.050.1-3 1 8

Марш лестничный
АМП 57.11.18-5
АМП 57.11.18-5-С

Стадия: Р | Лист: | Листов: 1

ТбилЗНИИЭП

Формат А3

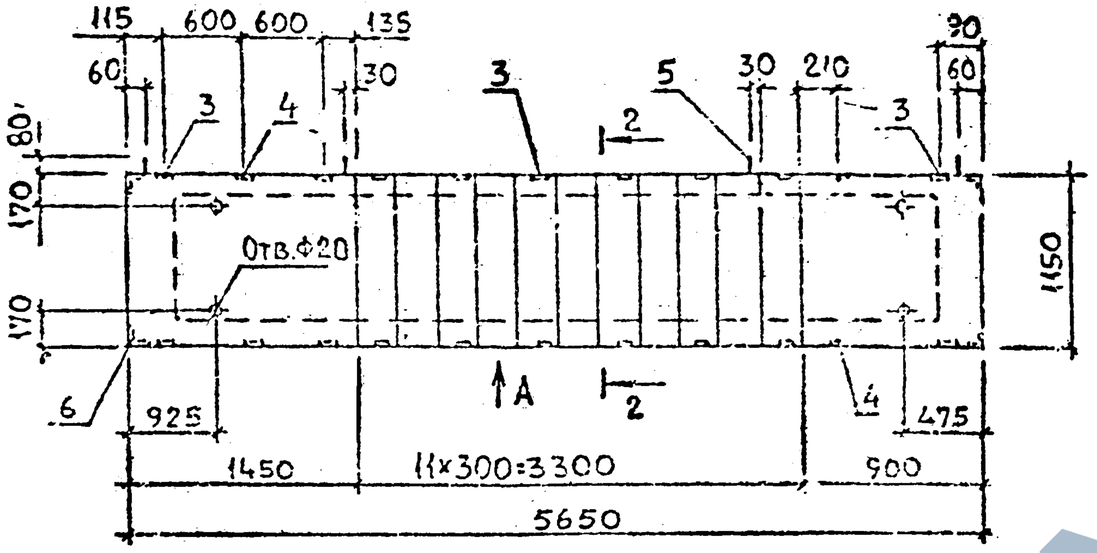

Вид А

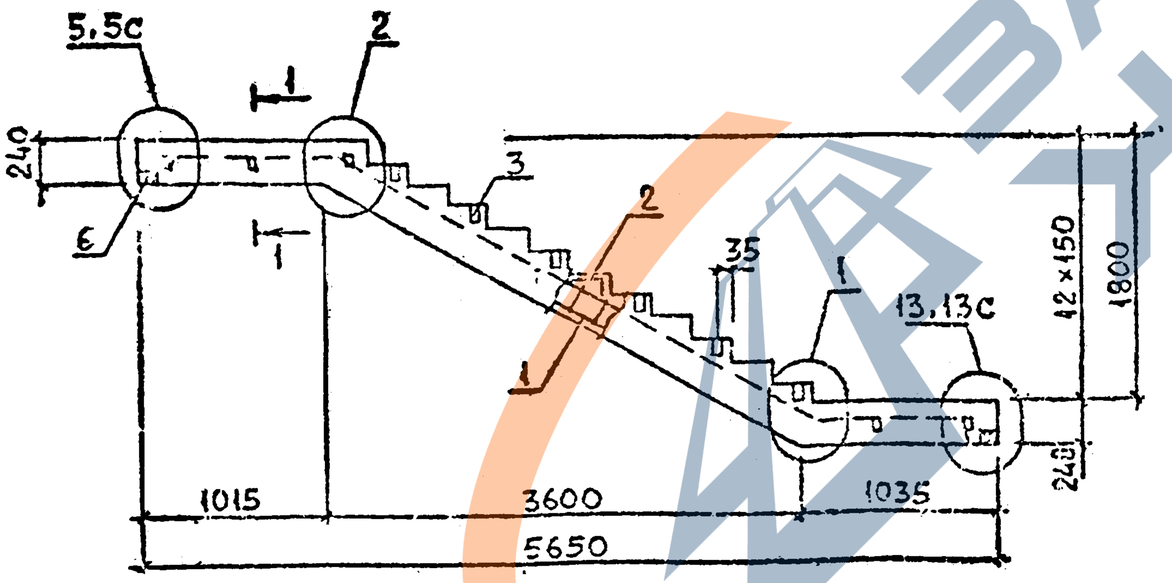

Марка марша	Поз.	Наименование	Кол.	Обозначение документа
ЛМП 57.11.18-5-1	1	Каркас КП9	1	1.050.1-3 1 37
	2	Сетка С10	12	57
	3	Изделие закладное МН1	18	61
	4	МН3	4	63
	5	Петля П2	4	67
ЛМП 57.11.18-5-1С		Поз. 1...5 по ЛМП 57.11.18-5-1		
	6	Изделие закладное МН4	4	1.050.1-3 1 64

Марка марша	Масса, т	Класс бетона	Объем бетона м³	Расход стали, кг
ЛМП 57.11.18-5-1	2.38	В25	0.95	84.5
ЛМП 57.11.18-5-1С	2.38	В25	0.95	92.2

1. Технические требования см. 1.050.1-3 1 ТТ
2. Сечения 1-1 и 2-2 см. 1.050.1-3 1 68
3. Узлы см. 1.050.1-3. 1 68

Разраб.	Барбакадзе		11.91
Провер.	Капанадзе		11.91
ГИП	Боскивадзе		11.91
Н. контр.	Боскивадзе		

1.050.1-3 9

Марш лестничный
ЛМП 57.11.18-5-1
ЛМП 57.11.18-5-1С

Стадия	Лист	Листов
Р		1

ТбилЗНИИЭП

Формат А3

1.050.1-3 В.1

Инв. № подл. | Подп. и дата | Взам. инв. №

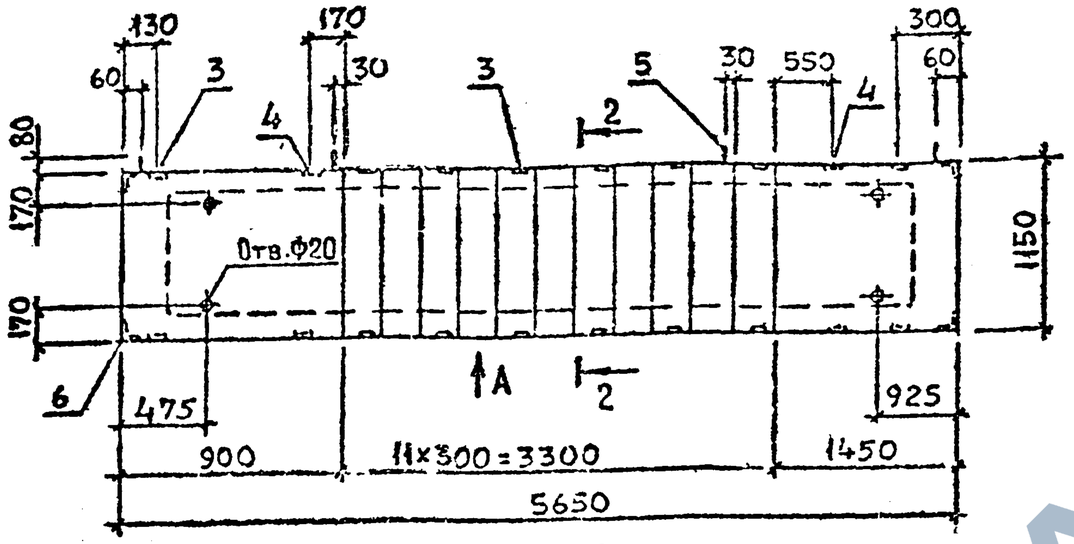

Вид А

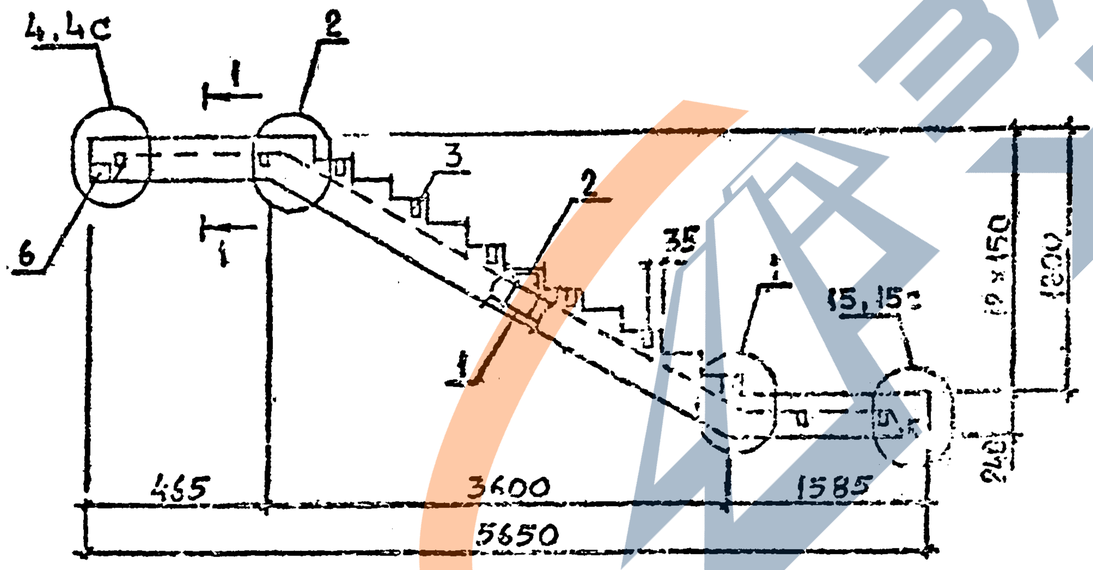

Марка марша	Поз	Наименование	Кол	Обозначение документа
ЛМП 57.11.18-5-2	1	Каркас КП10	1	1.050.1-3 1 37
	2	Сетка С10	12	57
	3	Изделие закладное МН1	14	61
	4	МН3	6	63
	5	Петля П2	4	67
ЛМП 57.11.18-5-2С		Поз. 1...5 по ЛМП 57.11.18-5-2		
	6	Изделие закладное МН4	4	1.050.1-3 1 64

Марка марша	Масса, т	Класс бетона	Объем бетона м³	Расход стали, кг
ЛМП 57.11.18-5-2	2.38	В25	0.95	83.2
ЛМП 57.11.18-5-2С	2.38	В25	0.95	90.9

1. Технические требования см. 1.050.1-3 1 ТТ
2. Сечения 1-1 и 2-2 см. 1.050.1-3 1 68
3. Узлы см. 1.050.1-3 1 68

1.050.1-3 1 10

Марш лестничный
ЛМП 57.11.18-5-2
ЛМП 57.11.18-5-2С

Стадия	Лист	Листов
Р		1

ТбилЗНИИЭП

Разраб. Бухаковская 12.90
Провер. Калашникова 12.90
ГИП Барбакадзе 12.90
Н.контр. Бухаковская

1.050.1-3 В.1

Инв.№подл. | Подп. и дата | Взам.инв.№

Формат А3

ЗАВОД ЖБИ

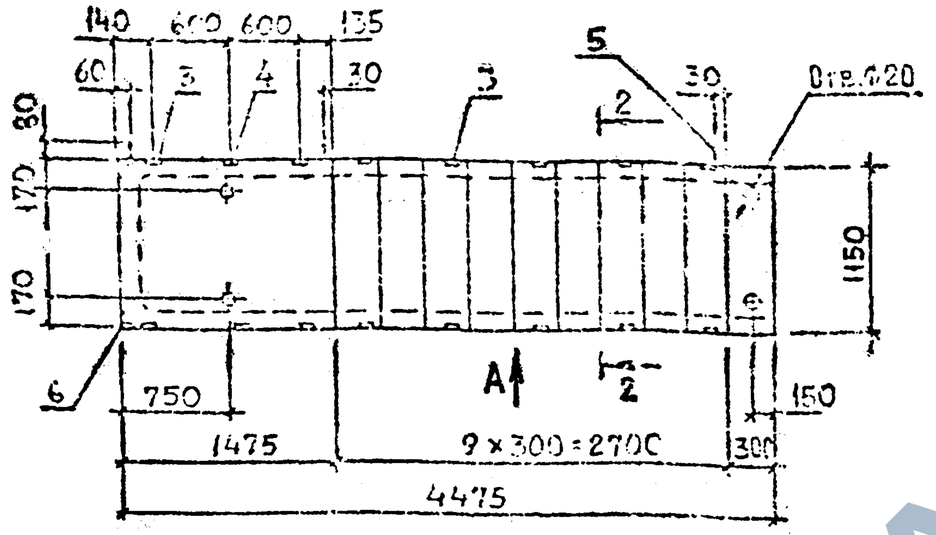

Вид А

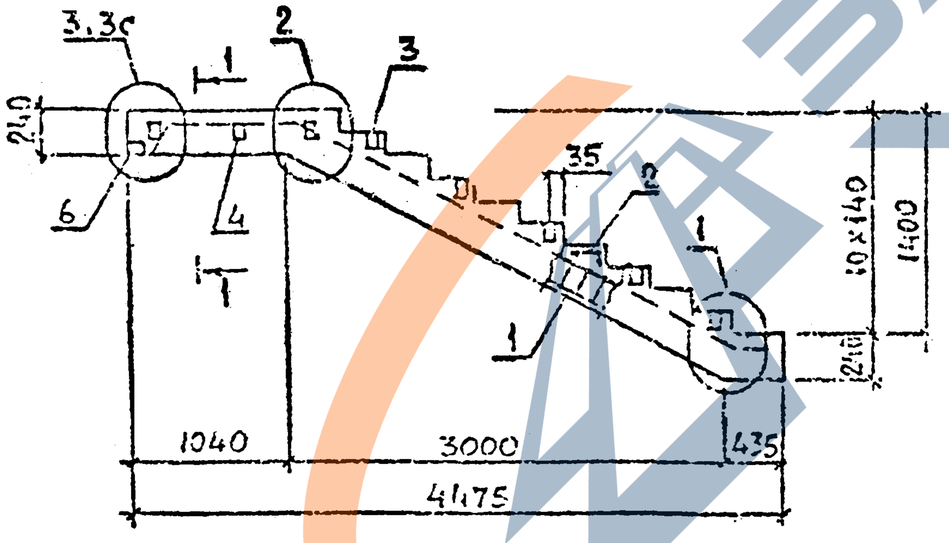

Марка марша	Поз.	Наименование	Кол.	Обозначение документа
АМП 57.11.14-5-3	1	Каркас КП11	1	1.050.1-3 1 38
	2	Сетка С10	10	57
	3	Изделие закладное МН1	14	61
	4	МН3	2	63
	5	Петля П1	3	67
АМП 57.11.14-5-3с		Поз. 1...5 по		
		АМП 57.11.14-5-3		
	6	Изделие закладное МН4	2	1.050.1-3 1 64

Марка марша	Масса, т	Класс бетона	Объем бетона, м³	Расход стали, кг
АМП 57.11.14-5-3	1.83	В25	0.73	55.0
АМП 57.11.14-5-3с	1.83	В25	0.73	58.8

Технические требования: см. 1.050.1-3 1 ТТ

Сечения 1-1 и 2-2 см. 1.050.1-3 1 68

Узлы см. 1.050.1-3 1 68

Разраб.	Бускивадзе		11.90
Провер.	Капанадзе		11.91
Гип.	Бускивадзе		11.91
Н.контр.	Бускивадзе		

1.050.1-3 1 11

Марш лестничный
АМП 57.11.14-5-3
АМП 57.11.14-5-3с

Стадия	Лист	Листов
Р		1

ТбилЗНИИЭП

Формат А3

1.050.1-3 Б.1

Инв.№подл. | Подп. и дата | Взам.инв.№

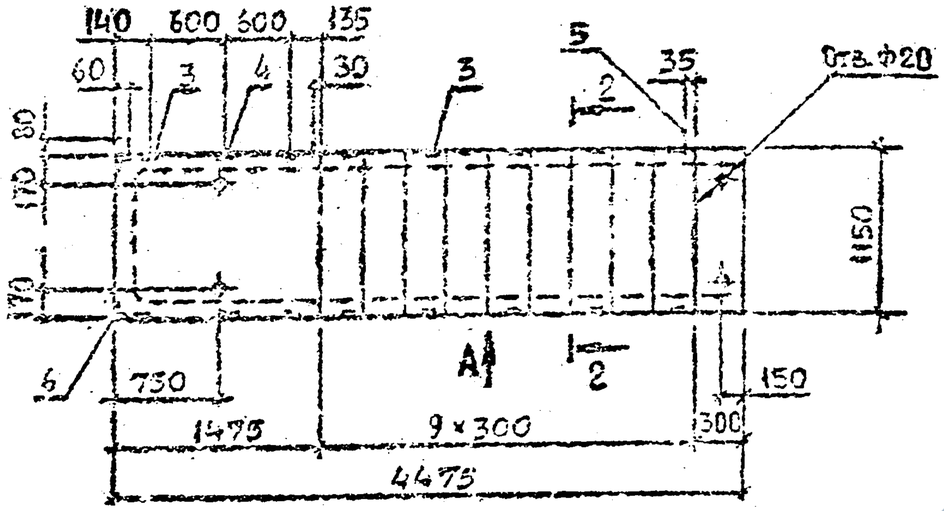

Вид А

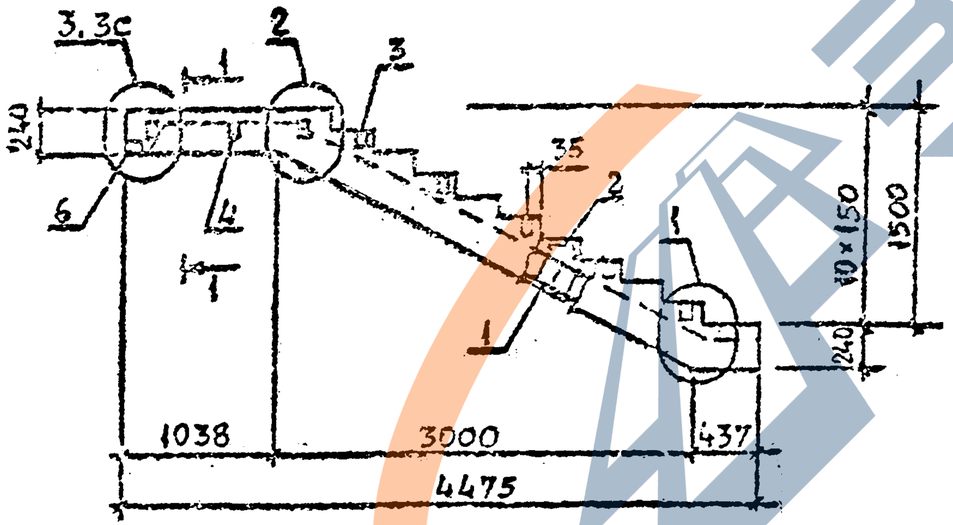

Марка марша	Поз.	Наименование	Кол.	Обозначение документа
АМП 57.11.15-5-3	1	Каркас КП12	1	1.050.1-3 1 38
	2	Сетка С10	10	57
	3	Изделие закладное МН1	14	61
	4	МН3	2	63
	5	Петля П1	3	67
АМП 57.11.15-5-3С		Поз. 1...5 по АМП 57.11.15-5-3		
	6	Изделие закладное МН4	2	1.050.1-3 1 64

Марка марша	Масса, т	Класс бетона	Объем бетона, м³	Расход стали, кг
АМП 57.11.15-5-3	1.93	В25	0.77	55.2
АМП 57.11.15-5-3С	1.93	В25	0.77	59.0

Технические требования см. 1.050.1-3 1 ТТ
Сечения 1-1 и 2-2 см. 1.050.1-3 1 6В
Узлы см. 1.050.1-3 1 6В

Разраб.	Бусинкалле		
Провер.	Калининке		
ГИП	Бусинкалле		
Н.контр.	Бусинкалле		

1.050.1-3 1 12

Марш лестничный
АМП 57.11.15-5-3
АМП 57.11.15-5-3С

Стадия	Лист	Листов
Р		1

ТбилЗНИИЭП

ФОРМАТ А3

1.050.1-3 В.1

Инв. № подл. | Подп. и дата | Взам. инв. №

ЗАВОД ЖБИ

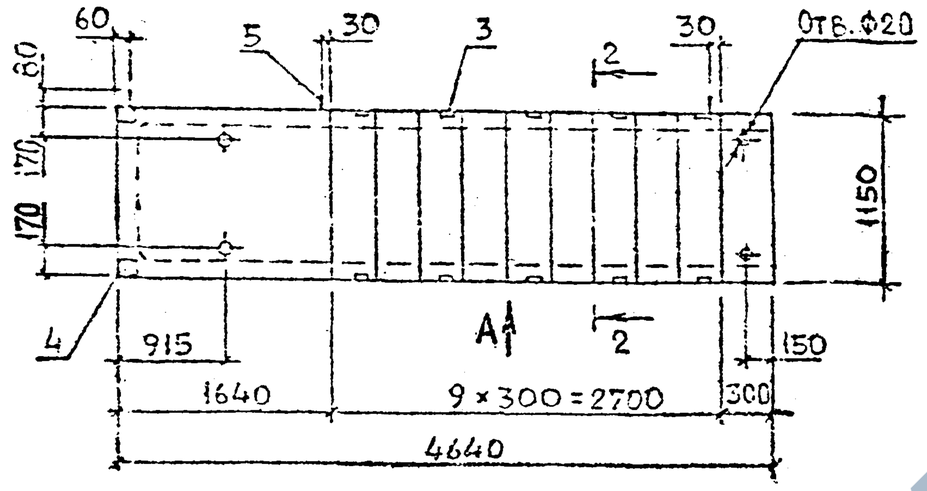

Вид А

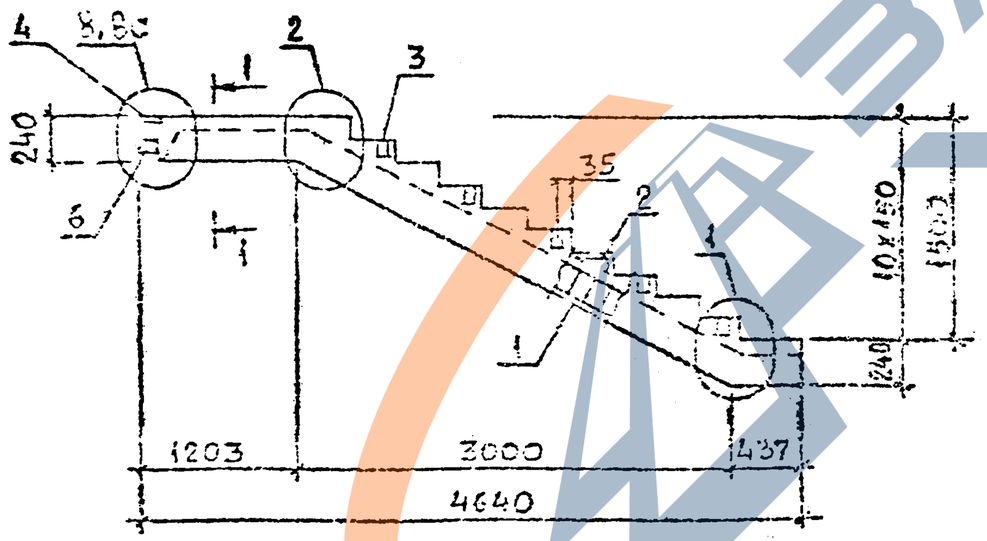

Марка марша	Поз.	Наименование	Кол.	Обозначение документа
ЛМП60.11.15-5-3	1	Каркас КП13	1	1.050.1-3 1 38
	2	Сетка С10	10	57
	3	Изделие закладное МН1	10	61
	4	МН2	2	62
	5	Петля П1	3	67
ЛМП60.11.15-5-3С		Поз. 1...5 по		
		ЛМП60.11.15-5-3		
	6	Изделие закладное МН4	2	1.050.1-3 1 64

Марка марша	Масса, т	Класс бетона	Объем бетона, м3	Расход стали, кг
ЛМП60.11.15-5-3	2,03	В25	0,91	56,9
ЛМП60.11.15-5-3С	2,03	В25	0,81	60,8

Технические требования см. 1.050.1-3 1 ТТ

Сечения 1-1 и 2-2 см. 1.050.1-3 1 68

Узлы см. 1.050.1-3 1 68

Разраб.			
Провер.			
ГИП			
Н.контр.			

1.050.1-3 1 13

Марш лестничный

ЛМП60.11.15-5-3

ЛМП60.11.15-5-3С

Стадия	Лист	Листов
Р		

ТбилЗНИИЭП

1.050.1-3 В.

Инв.№ подл. | Подп. и дата | Взам.инв.№

ЗАВОД ЖБИ

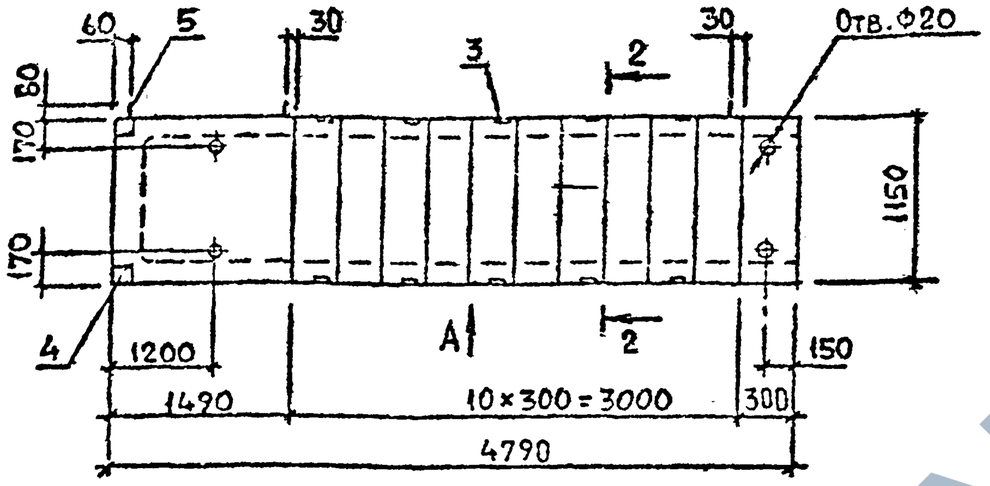

Вид А

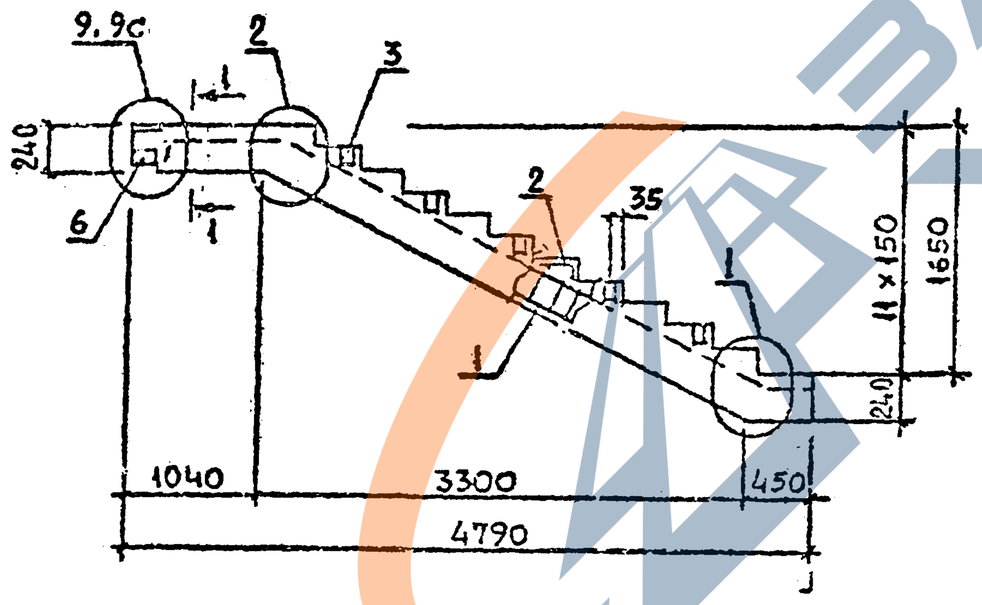

Марка марша	Поз.	Наименование	Кол.	Обозначение документа
ЛМП60.11.17-5-3	1	Каркас КП14	1	1.050.1-3 1 39
	2	Сетка С10	11	57
	3	Изделие закладное МН1	10	61
	4	МН2	2	62
	5	Петля П1	3	
ЛМП 60.11.17-5-3С		Поз. 1...5 по		
		ЛМП 60.11.17-5-3		
	6	Изделие закладног МН4	2	1.050.1-3 1 64

Марка марша	Масса, т	Класс бетона	Объем бетона, м³	Расход стали, кг
ЛМП 60.11.17-5-3	2,08	Б25	0,83	58,9
ЛМП 60.11.17-5-3С	2,08	В25	0,83	62,8

Технические требования см. 1.050.1-3. 1 ТТ
Сечения 1-1 и 2-2 см. 1.050.1-3 1 68
Узлы см. 1.050.1-3 1 68

Разраб.	Бускивадзе		12.96
Провер.	Капанадзе		12.96
ГИП	Бускивадзе		12.96
Н.контр.	Бускивадзе		

1.050.1-3 1 14

Марш лестничный
ЛМП 60.11.17-5-3
ЛМП 60.11.17-5-3С

Сдача	Лист	Листов
Р		1

ТСилЗНИИЭП

Формат А3

1.050.1-3 В.1

Инв.№подл. | Подп. и дата | Взам.инв.№

1.050.1-3 В1

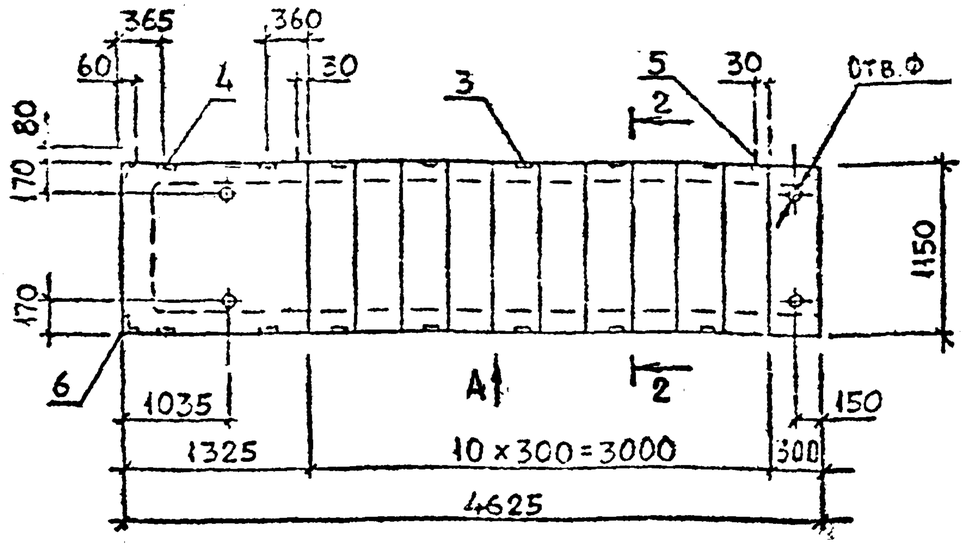

Вид А

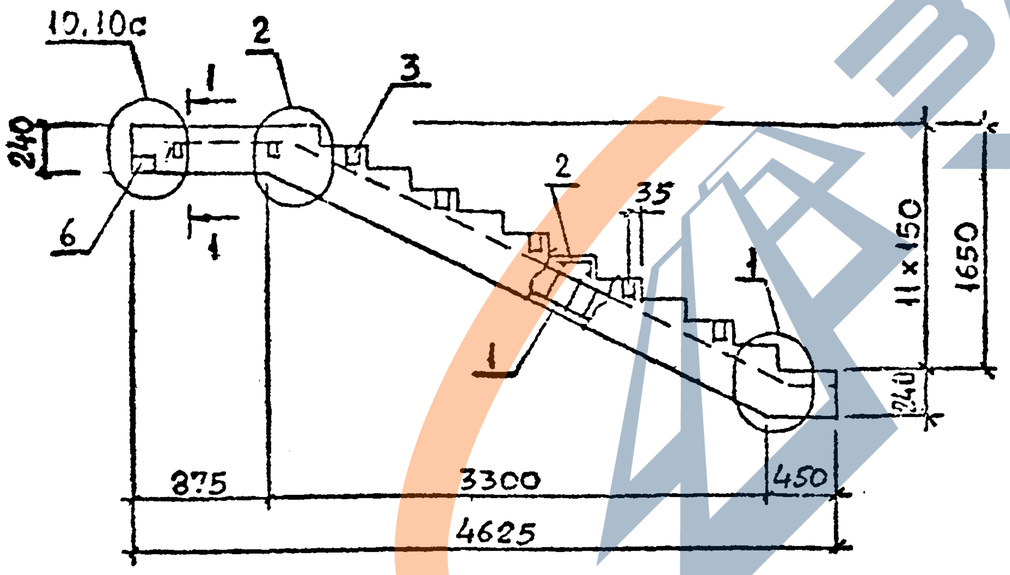

Марка марша	Поз.	Наименование	Кол.	Обозначение документа
ЛМП 57.11.17-5-3 ЛМП 57.11.17-5-3С	1	Каркас КП15	1	1.050.1-3 1 39
	2	Сетка С10	11	57
	3	Изделие закладное МН1	10	61
	4	МН3	4	63
	5	Петля П1	3	67
		Поз. 1...5 по		
		ЛМП 57.11.17-5-3		
	6	Изделие закладное МН4	2	1.050.1-3 1 64

Марка марша	Масса, т	Класс бетона	Объем бетона, м³	Расход стали, кг
ЛМП 57.11.17-5-3	2.00	В25	0,80	59,1
ЛМП 57.11.17-5-3С	2,00	В25	0,80	62,9

Технические требования см. 1.050.1-3 1 ТТ
Сечения 1-1 и 2-2 см. 1.050.1-3 1 68.
Узлы см. 1.050.1-3 1 66

Разраб.	Бускина		01.91
Провер.	Капанадзе		01.91
ГИП	Бускина		01.91
Н. контр.	Бускина		

1.050.1-3 1 15.

Марш лестничный
ЛМП 57.11.17-5-3
ЛМП 57.11.17-5-3С

Стадия	Лист	Листов
Р		1

ТбилЗНИИЭП

Инв.№ подл. | Подп. и дата | Взам. инв. №

Формат А3

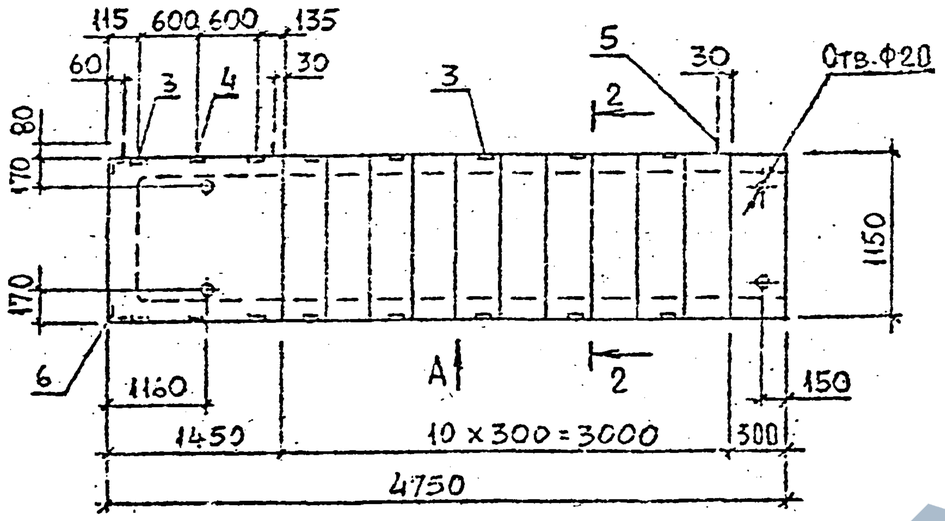

Вид А

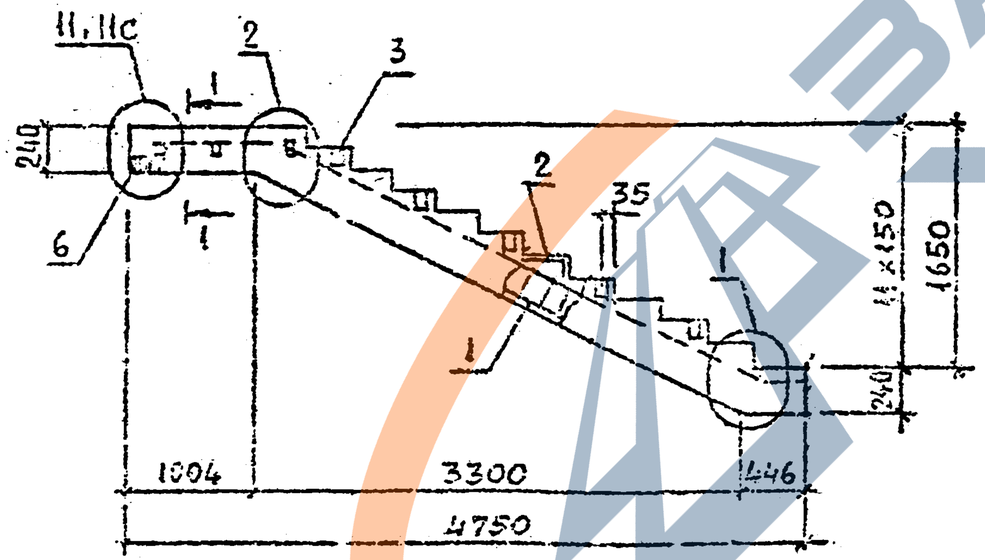

Марка марша	Поз	Наименование	Кол.	Обозначение документа
ЛМП 57.11.17-5-13	1	Каркас КП16	1	1.050.1-3 1 39
	2	Сетка С10	11	57
	3	Изделие закладное МН1	14	61
	4	МН3	2	63
	5	Петля П1	3	67
ЛМП 57.11.17-5-13С		Поз. 1...5 по ЛМП 57.11.17-5-13		
	6	Изделие закладное МН4	2	1.050.1-3 1 64

Марка марша	Масса, т	Класс бетона	Объем бетона, м³	Расход стали, кг
ЛМП 57.11.17-5-13	2,15	В25	0,86	57,1
ЛМП 57.11.17-5-13С	2,15	В25	0,86	58,5

Технические требования см. 1.050.1-3 1 тт
Сечения 1-1 и 2-2 см. 1.050.1-3 1 68
Узлы см. 1.050.1-3 1 68

Разраб.	Бускиваз		
Провер.	Ладанадзе		
ГИП	Бускиваз		
Н. контр.	Бускиваз		

1.050.1-3 [illegible] 16.

Марш лестничный
ЛМП 57.11.17-5-13
ЛМП 57.11.17-5-13С

Стадия | Лист | Листов
1

ТбилЗНИИЭП

Формат А3

1.050.1-3 В.1

Инв. № подл. | Подп. и дата | Взам. инв. №

1.050.1-3 В.1

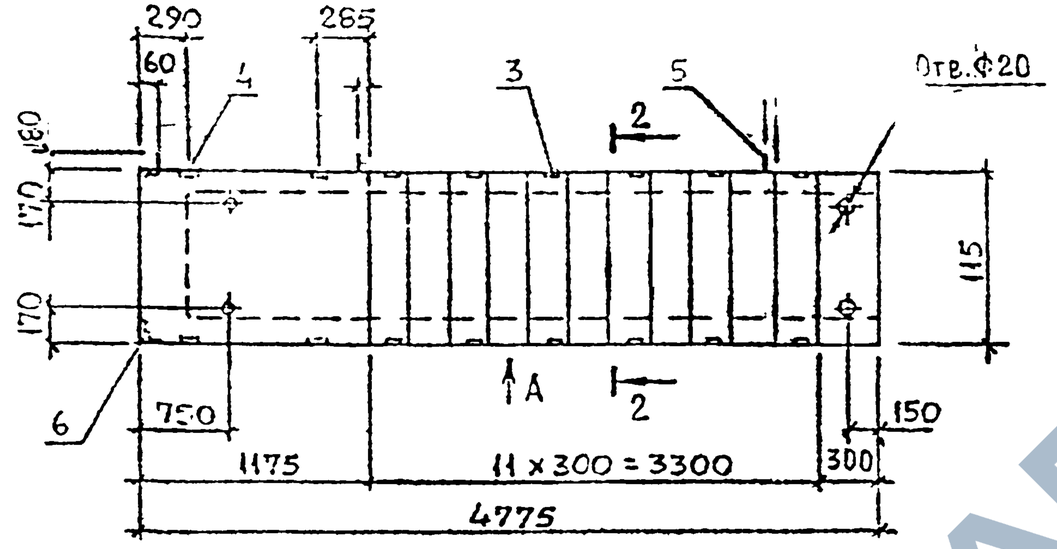

Вид А

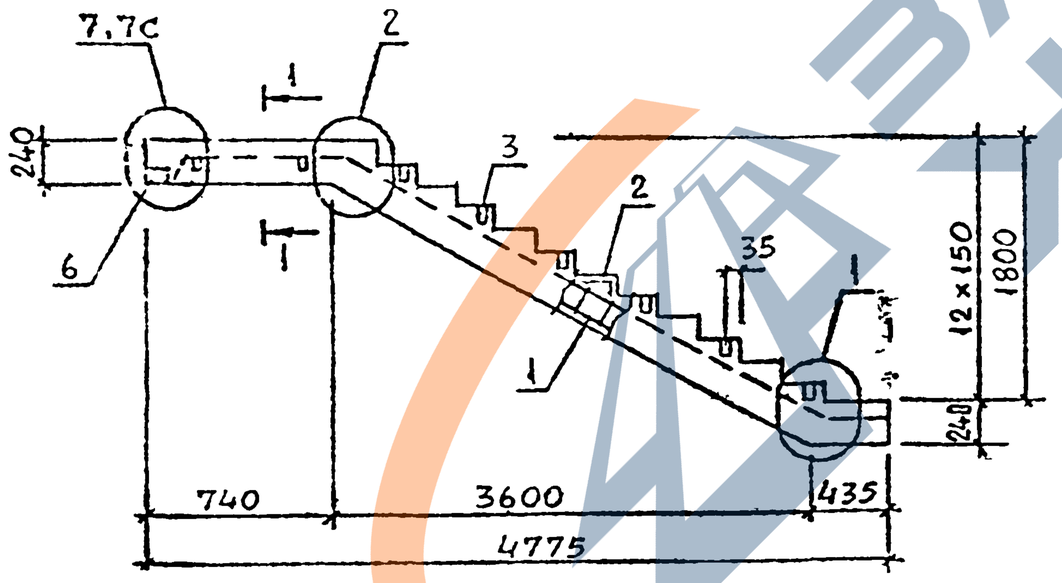

Марка-марша	Поз.	Наименование	Кол.	Обозначение документа
ЛМП 57.11.18-5-3; ЛМП 57.11.18-5-3С	1	Каркас КП17	1	1.050.1-3 1 40
	2	Сетка С10	12	57
	3	Изделие закладное МН1	12	61
	4	МН3	4	63
	5	Петля П1	3	67
		Поз. 1...5 по		
	6	Изделие закладное МН4	2	1.050.1-3 1 64

Марка марша	Масса, т	Класс бетона	Объем бетона, м³	Расход стали, кг
ЛМП 57.11.18-5-3	2,08	В25	0,83	66.8
ЛМП 57.11.18-5-3С	2,08	В25	0,83	68.2

Технические требования см. 1.050.1-3 1 ТТ
Сечения 1-1 и 2-2 см. 1.050.1-3 1 68
Узлы см. 1.050.1-3 1 68

Разраб.	[illegible]		01.91
Провер.	Капанадзе		01.91
ГИП	Бускиладзе		01.91
Н.контр.	Бускиладзе		

1.050.1-3.1 17

Марш лестничный
ЛМП 57.11.18-5-3
ЛМП 57.11.18-5-3С

Стадия	Лист	Листов
Р		1

ТбилЗНИИЭП

Инв.№подл. | Подп. и дата | Взам.инв.№

Формат

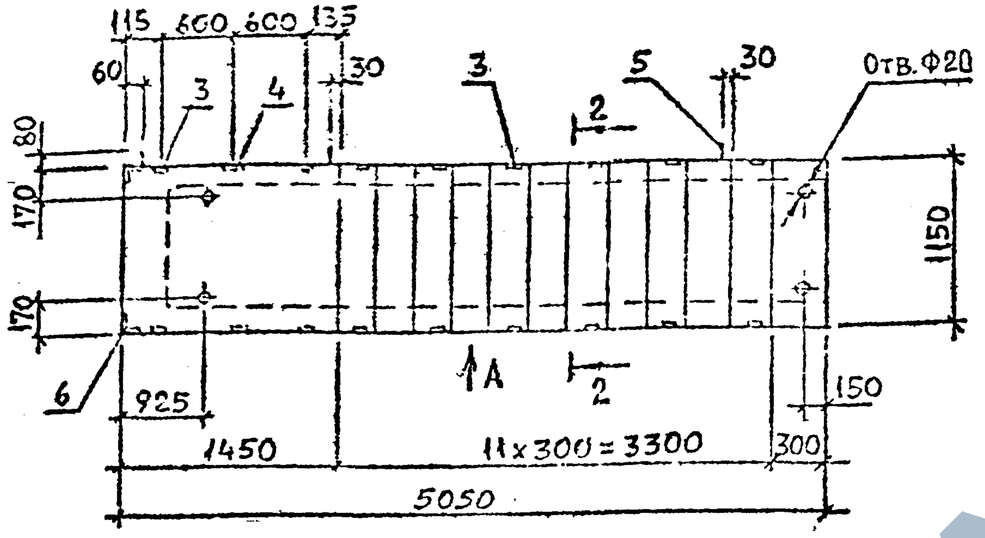

Вид А

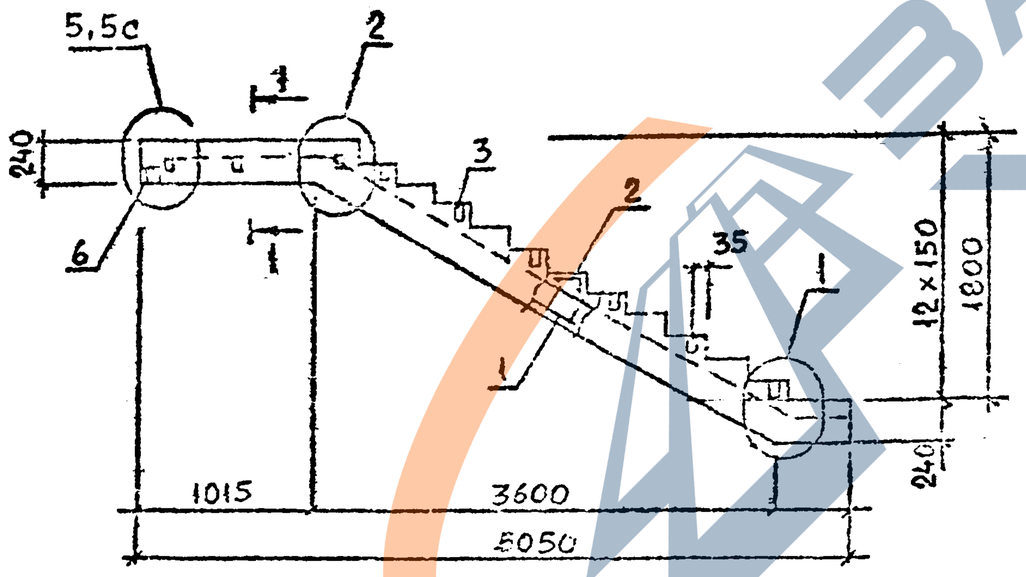

Марка марша	Поз	Наименование	Кол.	Обозначение документа
ЛМП 57.11.18-5-13	1	Каркас КП18	1	1.050.1-3 1 40
	2	Сетка С10		57
	3	Изделие закладное МН1	16	61
	4	МН3	2	63
	5	Петля П1	3	67
ЛМП 57.11.18-5-13С		Поз. 1...5 по		
		ЛМП 57.11.18-5-13		
	6	Изделие закладное МН4	2	1.050.1-3 1 64

Марка марша	Масса, т	Класс бетона	Объем бетона, м³	Расход стали, кг
ЛМП 57.11.18-5-13	2.1	В25	0.84	69.0
ЛМП 57.11.18-5-13С	2.1	В25	0.84	70.4

Технические требования см. 1.050.1-3 1 ТТ
Сечения 1-1 и 2-2 см. 1.050.1-3 1 63
Узлы см. 1.050.1-3 1 68.

Разраб.	Бускивадзе		
Провер.	Капанадзе		
ГИП	Бускивадзе		
Н.контр.	Бускивадзе		

1.050.1-3 1 18

Марш лестничный
ЛМП 57.11.18-5-13
ЛМП 57.11.18-5-13С

Стадия	Лист	Листов
Р		1

ТбилЗНИИЭП

ФОРМАТ А3

1.050.1-3..В.1

Инв. № подл.	Подп. и дата	Взам. инв. №

ЗАВОД ЖБИ

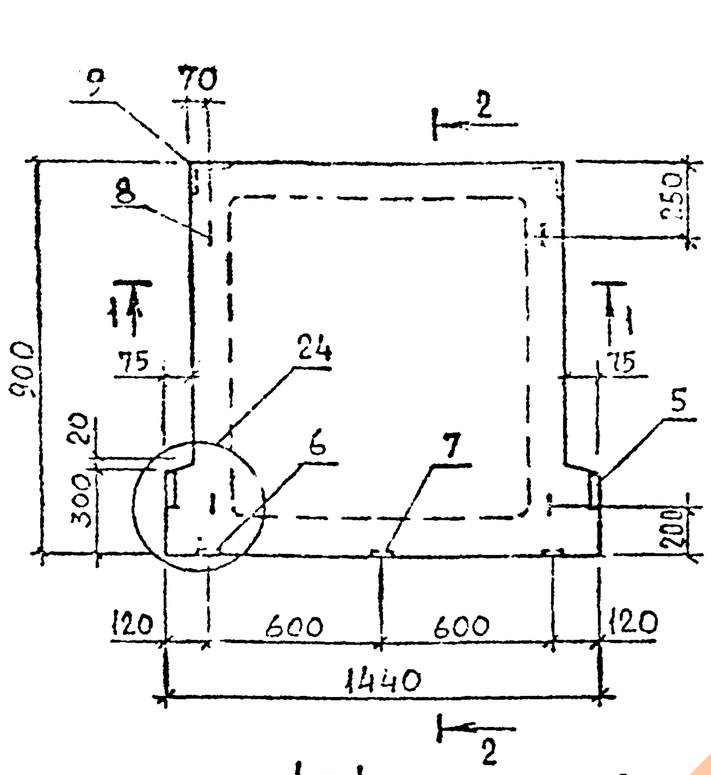

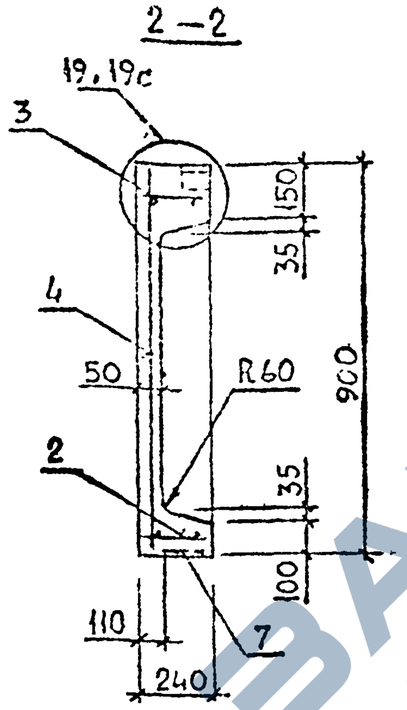

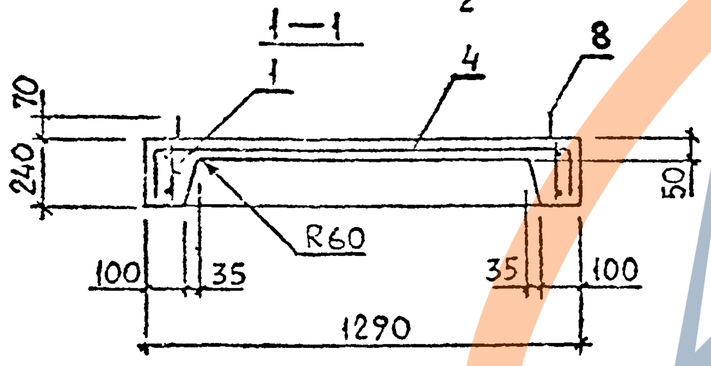

Марка площадки	Поз	Наименование	Кол.	Обозначение документа
ЛПП 14.9в	1	Каркас КР 32	2	1.050.1-3 1 54
	2	КР 34	1	55
	3	КР 27	1	54
	4	Сетка С11	1	58
	5	Изделие закладное МН5	2	65
	6	МН1	2	61
	7	МН3	1	63
	8	Петля П3	4	67
		Поз. 1...8 по ЛПП 14.9в		
ЛПП 14.9в-С	9	Изделие закладное МН4	2	1.050.1-3 1 64

Марка площадки	Масса, т	Класс бетона	Объем бетона, м³	Расход стали, кг
ЛПП 14.9в	0,40	В25	0,16	11,1
ЛПП 14.9в-С	0,40	В25	0,16	14,9

Технические требования см. 1.050.1-3 1 ТТ
Узлы см. 1.050.1-3 1 68

Разраб.	Бускивадзе		12.90
Провер.	Капанадзе		12.90
ГИП	Бускивадзе		12.90
Н. контр.	Бускивадзе		

1.050.1-3 1 19

Площадка лестничная ЛПП 14.9в; ЛПП 14.9в-С

Стадия	Лист	Листов
Р		1

ТбилЗНИИЭП

ФОРМАТ А3

1.050.1-3 В.1

Инв. № подл. | Подп. и дата | Взам. инв. №

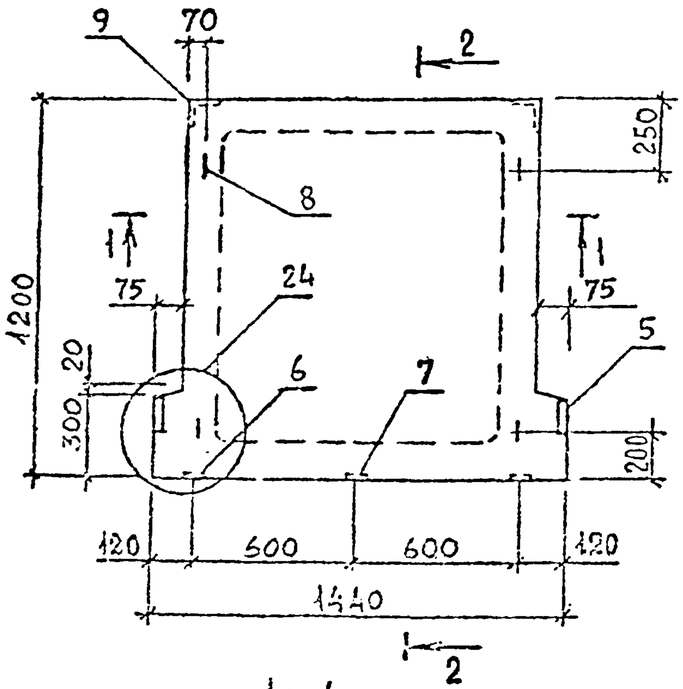

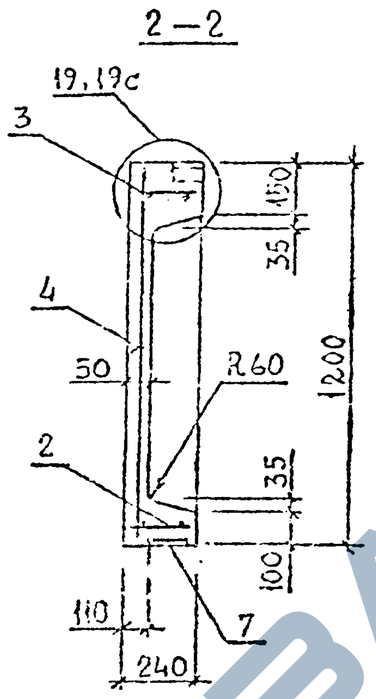

Марка площадки	Поз	Наименование	Кол	Обозначение документа
ЛПП14.12в	1	Каркас КР29	2	1.050.1-3 1 54
	2	КР34	1	55
	3	КР27	1	54
	4	Сетка С12	1	58
	5	Изделие закладное МН5	2	65
	6	МН1	2	61
	7	МН3	1	63
	8	Петля П3	4	67
		Поз. 1...8 по ЛПП14.12в		
ЛПП14.12в-С	9	Изделие закладное МН4	2	1.050.1-3 1 64

Марка площадки	Масса, т	Класс бетона	Объем бетона, м³	Расход стали, кг
ЛПП14.12в	0,5	В25	0,2[illegible]	12.2
ЛПП14.12в-С	0,5	В25	0,[illegible]	16.0

Технические требования см. 1.050.1-3 [illegible]
Узлы см. 1.050.1-3 1 68

1.050.1-3 1 [illegible]

Площадка лестничная ЛПП14.12в; ЛПП14.12в-С

Гор.ЗНИИЭП

1.050.1-3 В.1

Инв.№ подл. | Подп. и дата | Взам.инв.№

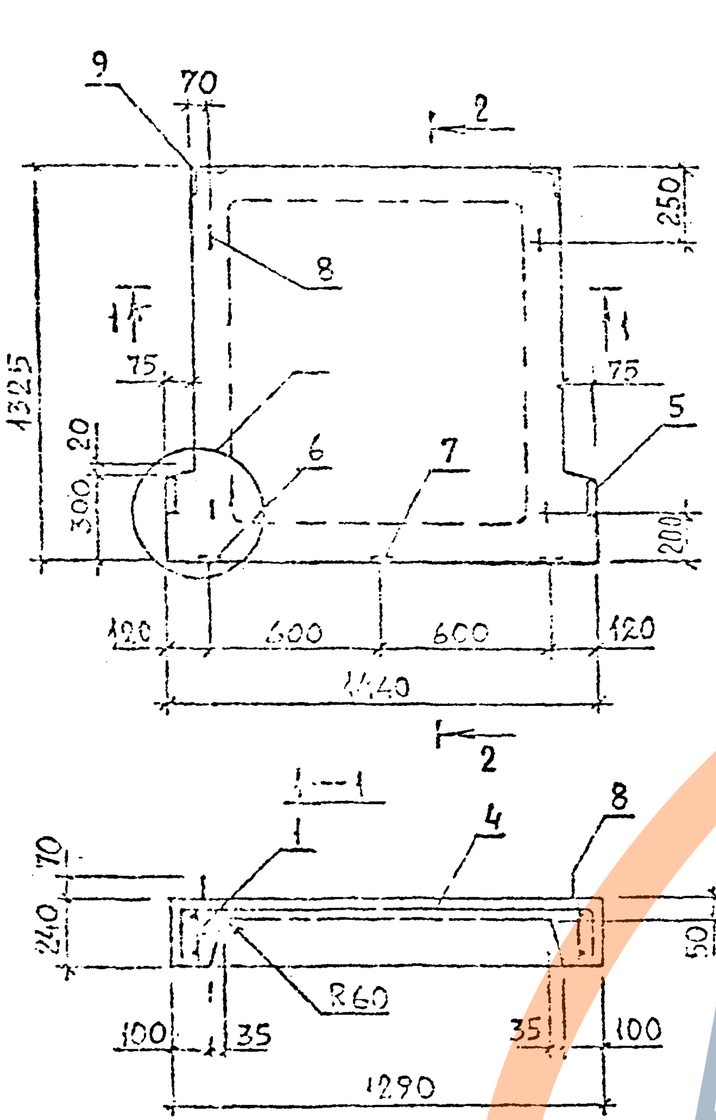

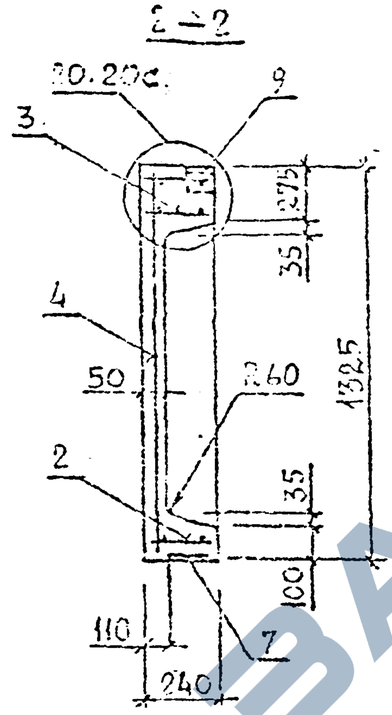

МАРКА ПЛОЩАДКИ	ПОЗ	НАИМЕНОВАНИЕ	КОЛ.	ОБОЗНАЧЕНИЕ ДОКУМЕНТА
ЛПП14.13в	1	КАРКАС КР30	2	1.050.1-3 1 54
	2	КР34	1	55
	3	КР27	2	54
	4	СЕТКА С13	1	58
	5	ИЗДЕЛИЕ ЗАКЛАДНОЕ МН5	2	65
	6	МН1	2	61
	7	МН3	1	63
	8	ПЕТЛЯ П3	4	67
		ПОЗ. 1...8 ПО ЛПП14.13в		
ЛПП14.13в-С	9	ИЗДЕЛИЕ ЗАКЛАДНОЕ МН4	2	1.050.1-3 1 64

МАРКА ПЛОЩАДКИ	МАССА, т	КЛАСС БЕТОНА,	ОБЪЕМ БЕТОНА, м³	РАСХОД СТАЛИ, кг
ЛПП 14. 13в	0,6	В25	0,24	12.5
ЛПП 14. 13в-С	0,6	В25	0,24	16.3

ТЕХНИЧЕСКИЕ ТРЕБОВАНИЯ СМ. 1.050.1-3 1 ТТ

УЗЛЫ СМ. 1.050.1-3 1 68

РАЗРАБ.	БУСКИВАЛЬ		11.90
ПРОВЕР.	КАПАРАНЗЕ		11.90
ГИП	БУСКИВАЛЬ		11.90
Н. КОНТР.	БУСКИВАЛЬ		11.90

1.050.1-3 1 21

ПЛОЩАДКА ЛЕСТНИЧНАЯ ЛПП 14.13в; ЛПП 14.13в-С

Стадия	Лист	Листов
Р		1

ТбилЗНИИЗП

ФОРМАТ А3

1.050.1-3 В.1

ИНВ. № ПОДЛ. | ПОДП. И ДАТА | ВЗАМ. ИНВ. №

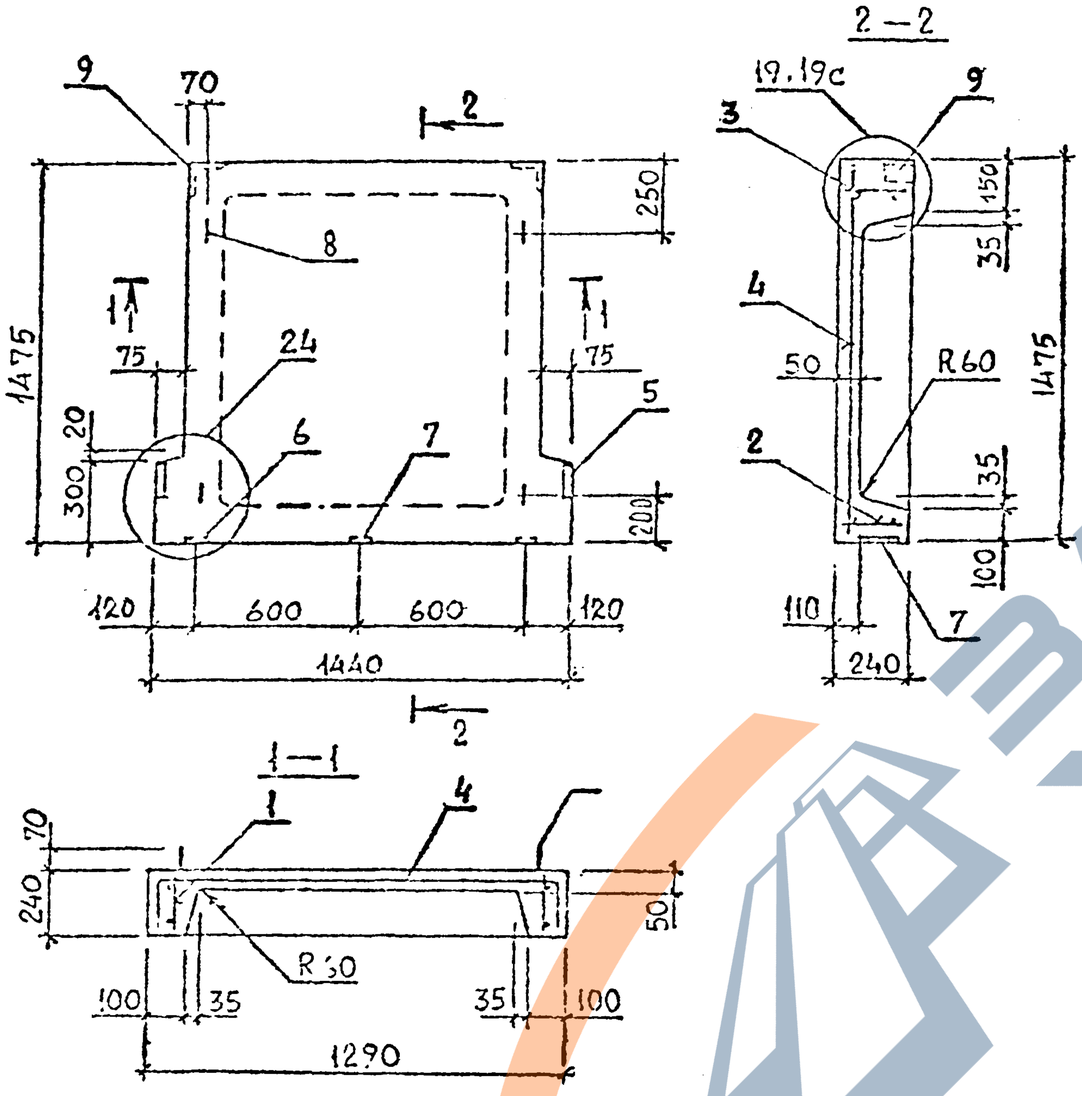

Марка площадки	Поз.	Наименование	Кол.	Обозначение документа
ЛПП 14.15в	1	Каркас КР31	2	1.050.1-3 1 54
	2	КР34	1	55
	3	КР27	1	54
	4	Сетка С14	1	58
	5	Изделие закладное МН5	2	65
	6	МН1	2	61
	7	МН3	1	63
	8	Петля П3	4	67
		Поз. 1...8 по ЛПП 14.15в		
ЛПП 14.15в-С	9	Изделие закладное МН4	2	1.050.1-3 1 64

Марка площадки	Масса, т	Класс бетона	Объем бетона, м³	Расход стали, кг
ЛПП 14.15в	0,6	В25	0.24	13.0
ЛПП 14.15в-С	0.6	В25	0.24	16.8

Технические требования см. 1.050.1-3 1 77

Узлы см. 1.050.1-3 1 66

Разраб.	Бускивадзе		
Провер.	Калакадзе		
ГИП	Бускивадзе		
Н.контр.	Бускивадзе		

1.050.1-3 1 22

Площадка лестничная ЛПП 14.15в; ЛПП 14.15в-С

Стадия	Лист	Листов
Р		1

ТоклЗНИИЭП

ФОРМАТ А3

1.050.1-3 1 81

Инв.№ подл.	Подп. и дата	Взам.инв.№

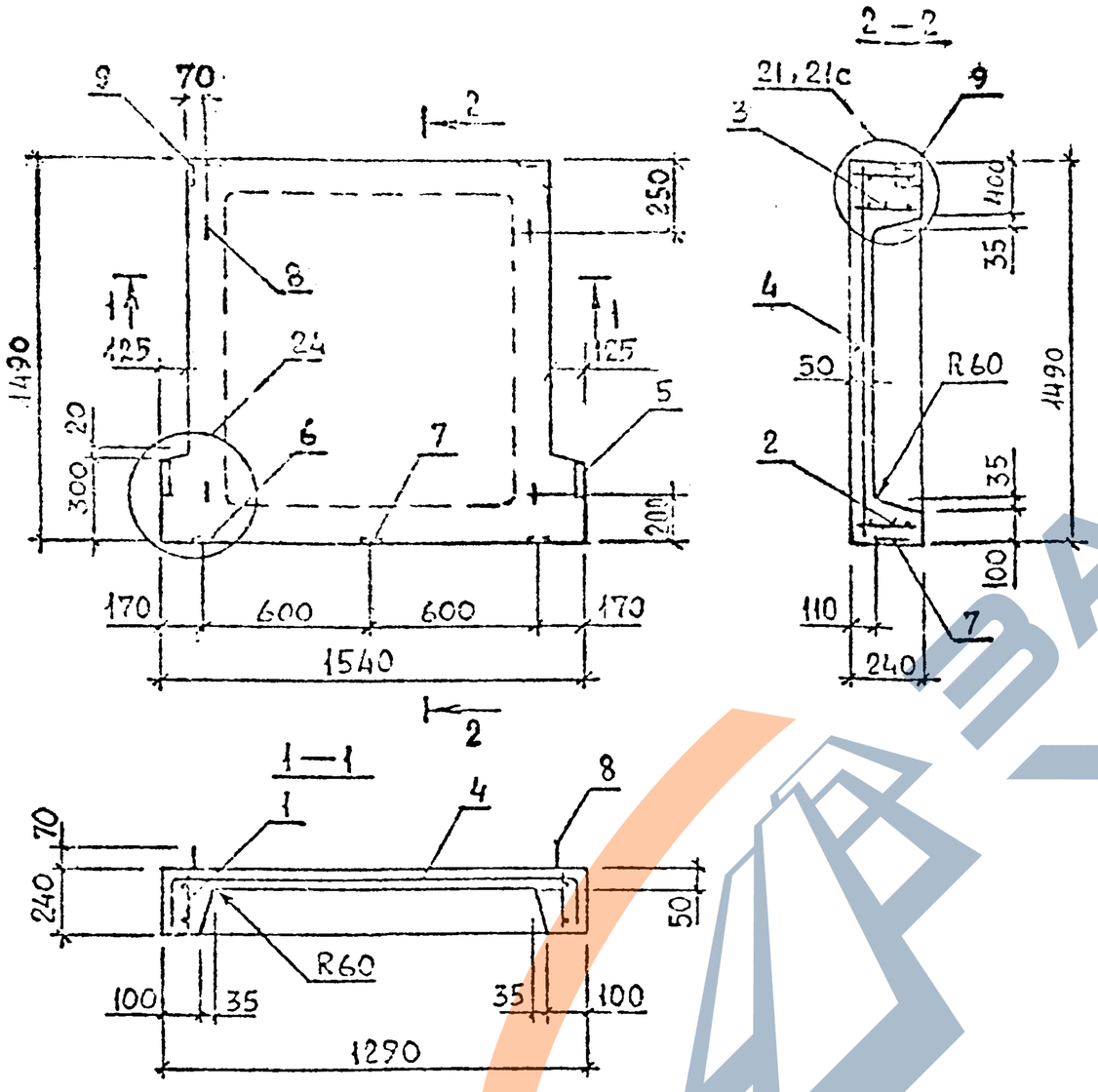

Марка площадки	Поз.	Наименование	Кол.	Обозначение документа
ЛПП15.15в	1	Каркас КР31	2	1.050.1-3 1 54
	2	КР35	1	55
	3	КР27	2	54
	4	Сетка С14	1	58
	5	Изделие закладное МН5	2	65
	6	МН1	2	61
	7	МН3	1	63
	8	Петля П3	4	67
ЛПП15.15в-С		Поз. 1...8 по ЛПП15.15в		
	9	Изделие закладное МН4	2	1.050.1-3 1 64

Марка площадки	Масса, т	Класс бетона	Объем бетона, м³	Расход стали, кг
ЛПП 15. 15в	0,73	В25	0,30	13.1
ЛПП 15. 15в-С	0,73	В25	0.30	16.9

Технические требования см. 1.050.1-3 1 ТТ
Узлы см. 1.051.1-3 1 68

Разраб.	Бускиваль		
Провер.	Капанадзе		
ГИП	Бускиваль		
Н.контр.	Бускиваль		

1.050.1-3 1 23

Площадка лестничная ЛПП15.15в; ЛПП15.15в-С

Стадия	Лист	Листов
Р		1

ТбилЗНИИЭП

Формат А3

Инв.№ подл. | Подп. и дата | Взам.инв.№

1.050.1-3 1 3.1

ЗАВОД ЖЕЛ

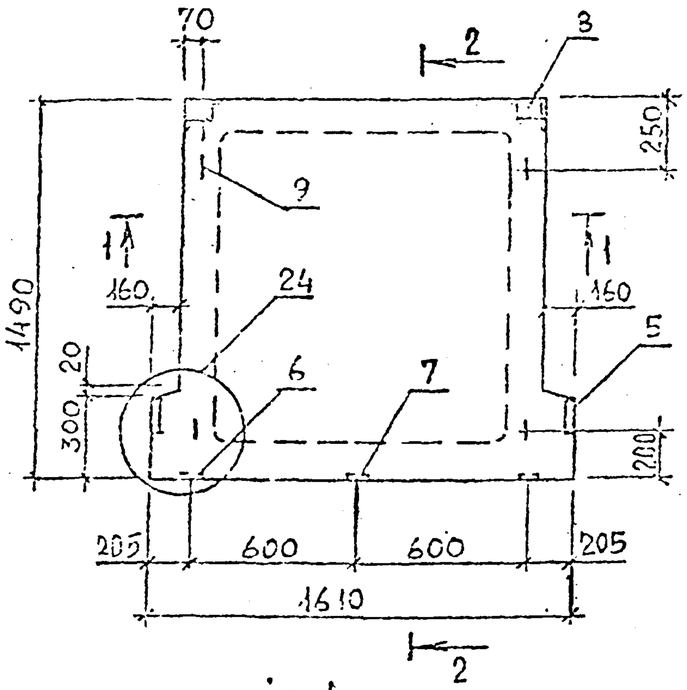

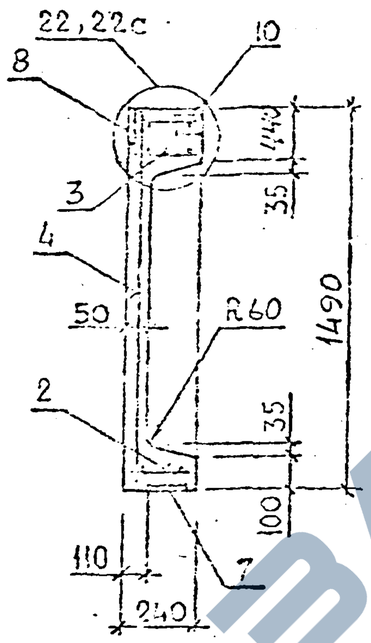

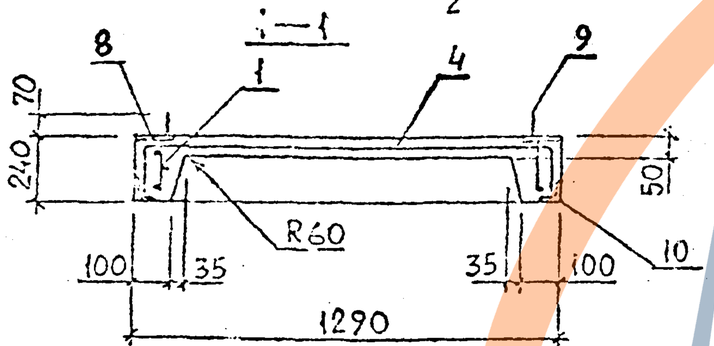

Марка изделия	Поз.	Наименование	Кол.	Обозначение документа
АПП16.15в	1	Каркас КР51	2	1.050.1-3 1 51
	2	КР35	1	55
	3	КР27	2	54
	4	Сетка С14	1	53
	5	Изделие закладное МН5	2	65
	6	МН1	2	61
	7	МН3	1	63
	8	МН2	2	62
	9	Петля П3	4	67
		Поз. 1...9 по АПП16.15в		
АПП16.15в-С	10	Изделие закладное МН4	2	1.050.1-3 1 64

Марка площадки	Масса, т	Класс бетона,	Объем бетона, м3	Расход стали, кг
АПП16.15в	0,78	В25	0,31	14,5
АПП16.15в-С	0,78	В25	0,31	18,3

Технические требования см. 1.050.1-3 1 тт

Узлы см. 1.050.1-3 1 68

Инв.№ подл. | Подп. и дата | Взам.инв.№

Разраб.			
Пров.			
ГИП			
Н.контр.			

1.050.1-3 1 24

Площадка лестничная АПП16.15в ; АПП16.15в-С

Стадия Р | Лист | Листов

ТбилЗНИИЭП

Формат А3

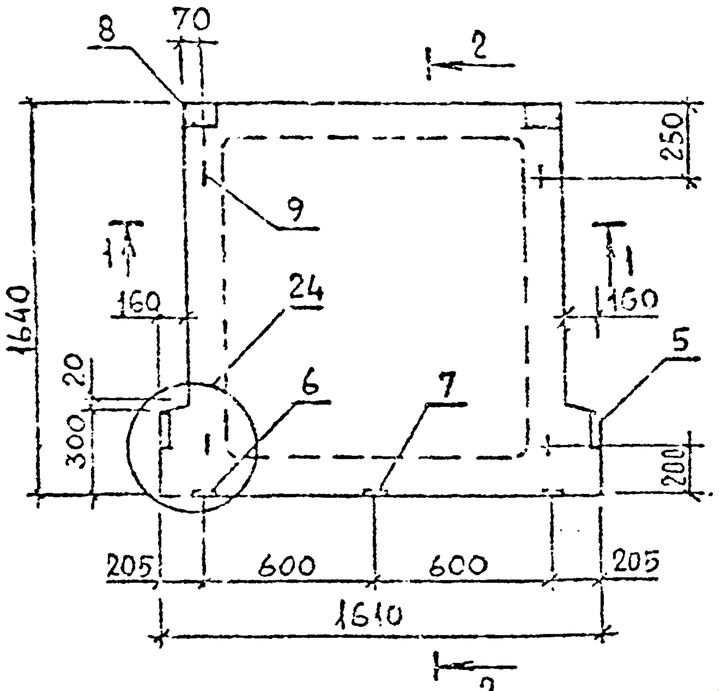

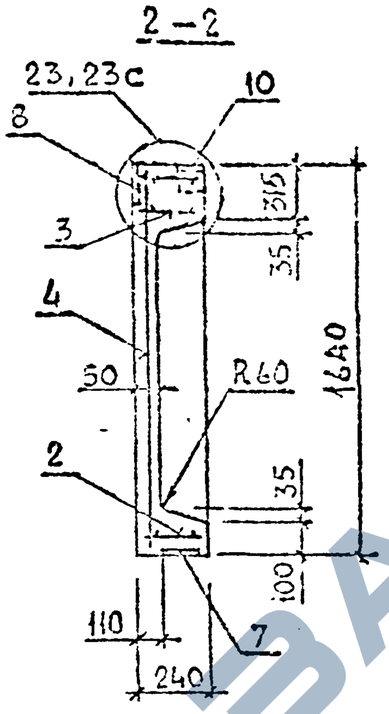

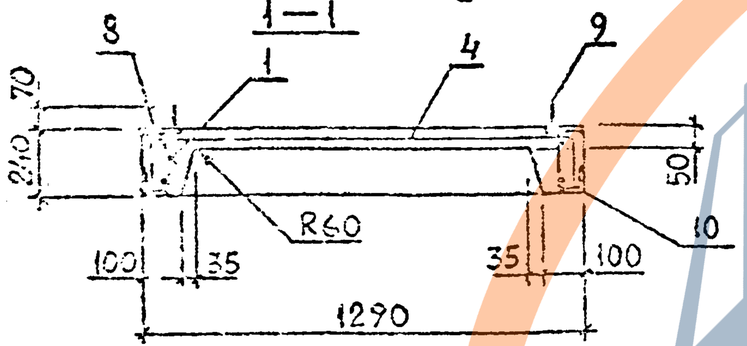

Марка площадки	Поз.	Наименование	Кол.	Обозначение документа
ЛПП16.16в	1	Каркас КР33	2	1.050.1-3 1 55
	2	КР35	1	55
	3	КР27	2	54
	4	Сетка С15	1	58
	5	Изделие закладное МН5	2	65
	6	МН1	2	61
	7	МН3	1	63
	8	МН2	2	62
	9	Петля П3	4	67
ЛПП16.16в-С		Поз. 1...9 по ЛПП16.16б		
	10	Изделие закладное МН4	2	1.050.1-3 1 64

Марка площадки	Масса, т	Класс бетона	Объем бетона, м³	Расход стали, кг
ЛПП16.16в	0,73	В25	0,29	15,4
ЛПП16.16в-С	0,73	В25	0,29	19,3

Технические требования см. 1.050.1-3 1 ТТ

Узлы см. 1.050.1-3 1 68

1.050.1-3 1 25

Площадка лестничная ЛПП16.16в; ЛПП16.16в-С

ТбилЗНИИЭП

1.050.1-3 В.1

Инв. № подл. | Подп. и дата | Взам. инв. №

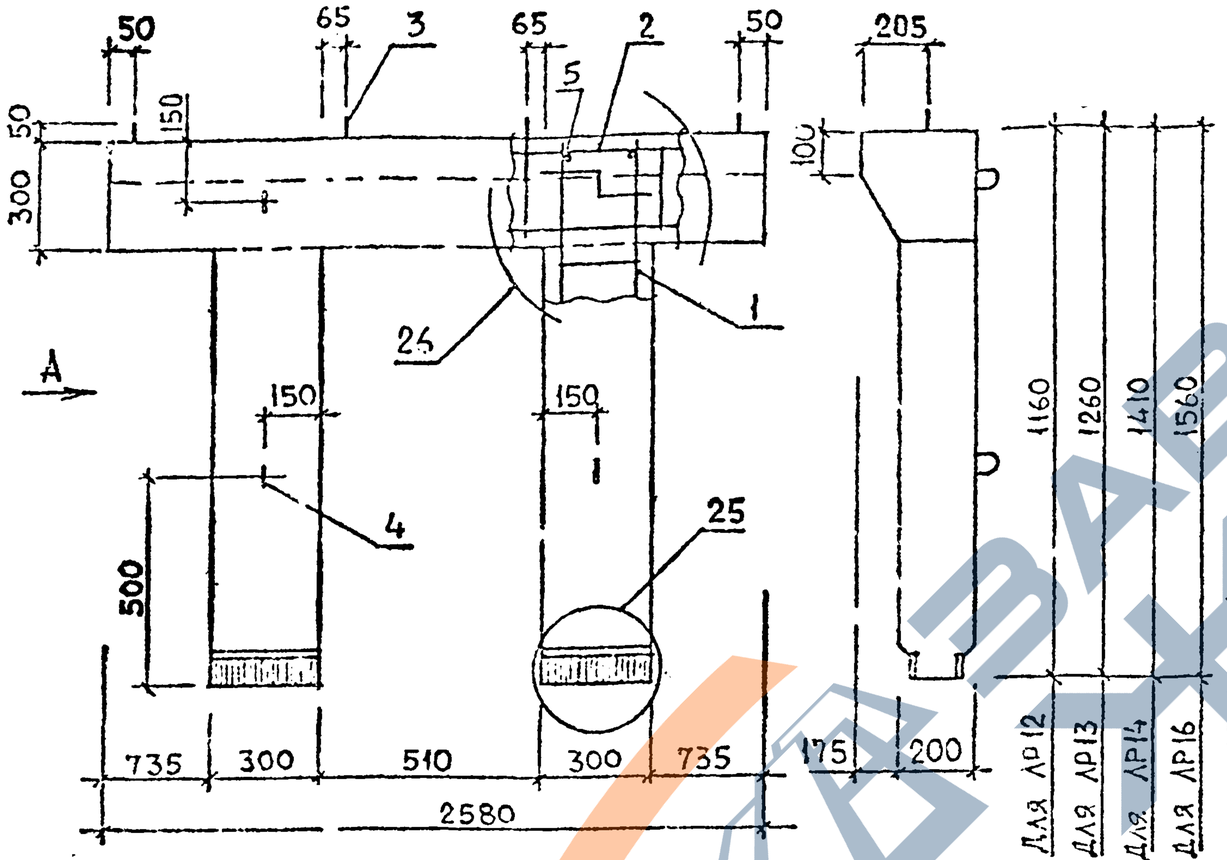

Марка рамы	Поз.	Наименование	Кол	Обозначение документа
ЛР12	1	Каркас КП19	2	1.050.1-3 1 41
	2	КП23	1	43
	3	Изделие закладное МН6	4	66
	4	Петля П3	4	67
	5	Ф10АIII, L=190; 0.10 кг	4	Б.ч.
ЛР13	1	Каркас КП20	2	1.050.1-3 1 41
		Поз. 2...5 по ЛР12		
ЛР14	1	Каркас КП21	2	1.050.1-3 1 42
		Поз. 2...5 по ЛР12		
ЛР16		Каркас КП22	2	1.050.1-3 1 42
		Поз. 2...5 по ЛР12		

Марка рамы	Масса г	Объем бетона м³	Класс бетона	Расход стали кг
ЛР12	0.85	0.34	В25	33.9
ЛР13	0.88	0,35	В25	34.4
ЛР14	0.93	0,37	В25	35.6
ЛР16	0,98	0.39	В25	36.3

Технические требования см. 1.050.1-3 1 ТТ
Арматура класса АIII по ГОСТ 5781-82*
Узлы см. 1.050.1-3 1 68

Разраб.	Бускиваев	
Провер.	Капанов	
ГИП	Гиндзаев	
Н.контр.	Бускиваев	

1.050.1-3 1 26

Рама лестничная ЛР12; ЛР13; ЛР14; ЛР16

Стадия	Лист	Листов
Р		1

ТбилЗНИИЭП

Формат А3

1.050.1-3 1 26

Инв.№ подл. | Подп. и дата | Взам. инв.№

https://zavodgbi.com/

1.050.1-3 В.1

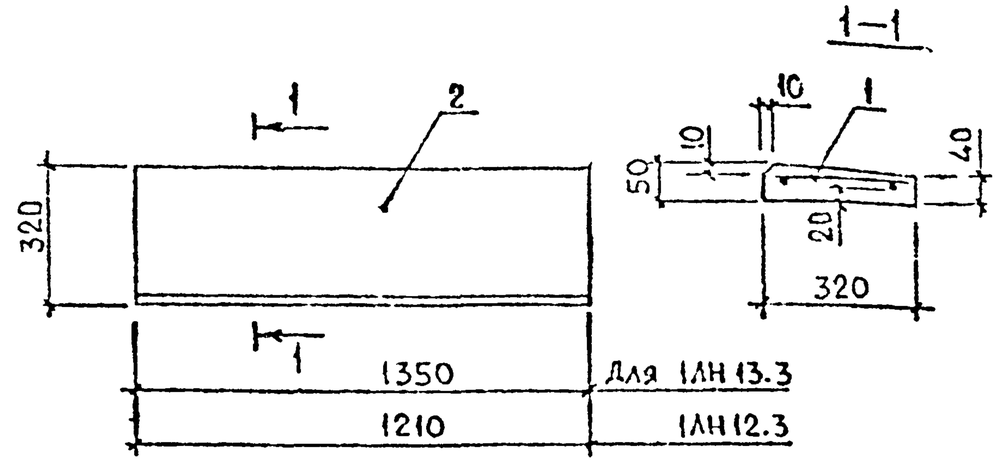

Марка проступи	Поз.	Наименование	Кол	Обозначение документа
1ЛН 13.3	1	Сетка С21	1	1.050.1-3 1 59
	2	Бетон класса В25, м³	0,019	
		Масса изделия, кг	49,0	
1ЛН 12.3	1	Сетка С18	1	1.050.1-3 1 59
	2	Бетон класса В25, м³	0,017	
		Масса проступи, кг	44,0	

Технические требования см. 1.050.1-3 1 ТТ

Разраб.	Бискиндзе		
Провер.	Каландзе		
ГИП	Бискиндзе		11.90
Н. Контр.	Бискиндзе		11.90

1.050.1-3 1 27

Проступь накладная 1ЛН 13.3 ; 1ЛН 12.3

Стадия	Лист	Листов
Р		1

ТбилЗНИИЭП

Взам. инв. № | Подпись и дата | Инв. № подл.

ФОРМАТ А4

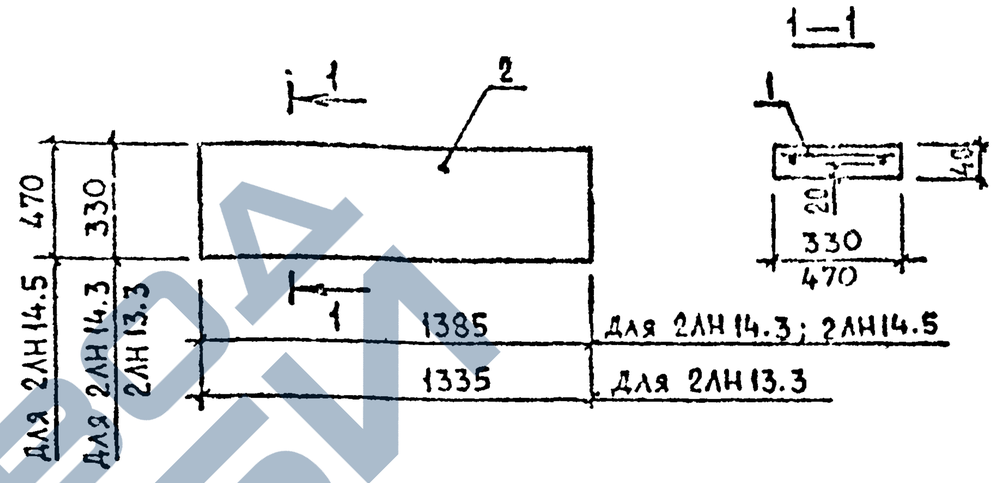

Марка проступи	Поз.	Наименование	Кол.	Обозначение документа
2ЛН 14.3	1	Сетка С23	1	1.050.1-3 1 60
	2	Бетон класса В25, м³	0.018	
		Масса проступи, кг	45.0	
2ЛН 14.5	1	Сетка С24	1	1.050.1-3 1 60
	2	Бетон класса В25, м³	0,026	
		Масса проступи, кг	65,0	
2ЛН 13.3	1	Сетка С21	1	1.050.1-3 1 59
	2	Бетон класса В25, м³	0,018	
		Масса проступи, кг	45.0	

Технические требования см. 1.050.1-3 1 ТТ

Разраб.	Бискиндзе		
Провер.	Каландзе		
ГИП	Бискиндзе		11.90
Н. Контр.	Бискиндзе		11.90

1.050.1-3 1 28

Проступь накладная 2ЛН 14.3; 2ЛН 14.5; 2ЛН 13.3

Стадия	Лист	Листов
Р		1

ТбилЗНИИЭП

Взам. инв. № | Подпись и дата | Инв. № подл.

ФОРМАТ А4

ЗАВОД ЖБИ

https://zavodgbi.com/

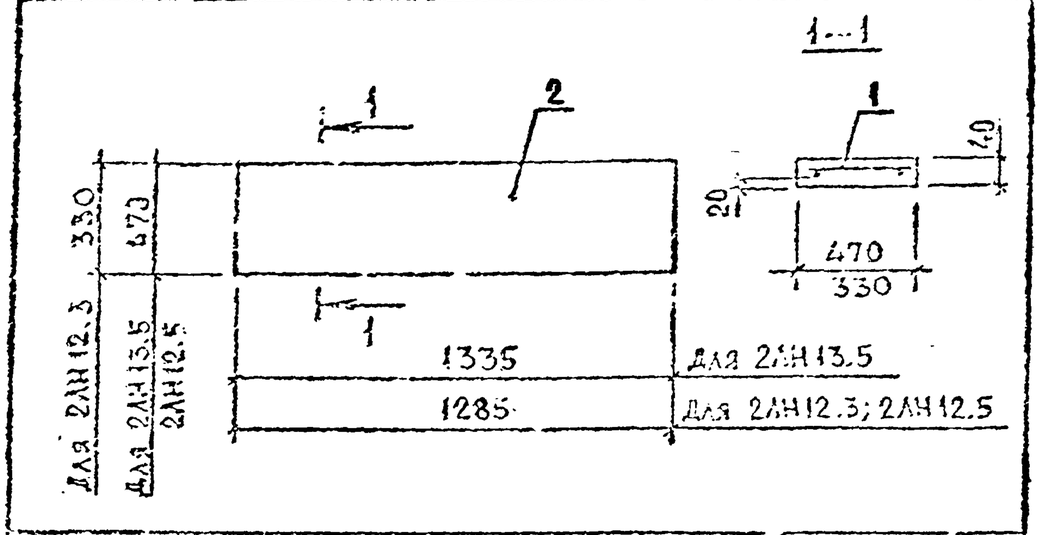

Марка проступи	Поз	Наименование	Кол	Обозначение документа
2ЛН13.5	1	Сетка С22	1	1.050.1-3 1 60
	2	Бетон класса В25, $м^3$	0,025	
		Масса проступи, кг	63,0	
2ЛН12.3	1	Сетка С19	1	1.050.1-3 1 59
	2	Бетон класса В25, $м^3$	0,017	
		Масса проступи, кг	43,0	
2ЛН12.5	1	Сетка С20	1	1.050.1-3 1 60
	2	Бетон класса В25, $м^3$	0,024	
		Масса проступи, кг	60,0	

Технические требования см. 1.050.1-3 1 ТТ

1.050.1-3 1 29

Проступь накладная 2ЛН13.5; 2ЛН12.3; 2ЛН12.5

ТбилЗНИИЭП

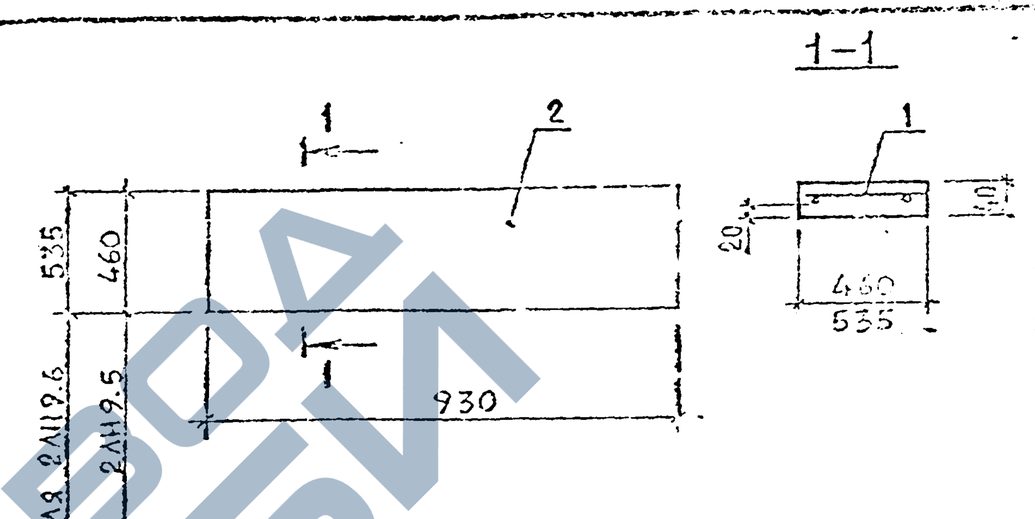

Марка проступи	Поз	Наименование	Кол	Обозначение документа
2ЛН9.5	1	Сетка С16	1	1.050.1-3 1 59
	2	Бетон класса В25, $м^3$	0,017	
		Масса изделия, кг	43,0	
2ЛН9.6	1	Сетка С17	1	1.050.1-3 1 59
	2	Бетон класса В25, $м^3$	0,020	
		Масса проступи, кг	50,0	

Технические требования см. 1.050.1-3 1 ТТ

1.050.1-3 1 30

Проступь накладная 2ЛН9.5; 2ЛН9.6

ТбилЗНИИЭП

ЗАВОД КБИ

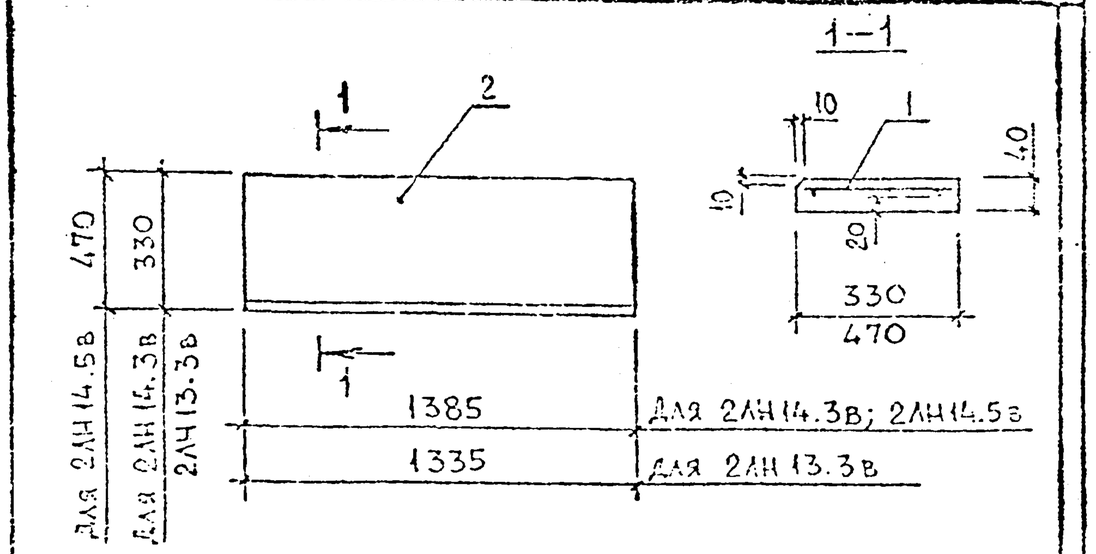

Марка проступи	Поз	Наименование	Кол	Обозначение документа
2ЛН 14.3в	1	Сетка С23	1	1.050.1-3 1 60
	2	Бетон класса В25, $м^3$	0,018	
		Масса проступи, кг	45,0	
2ЛН 14.5в	1	Сетка С24	1	1.050.1-3 1 60
	2	Бетон класса В25, $м^3$	0,026	
		Масса проступи, кг	65,0	
2ЛН 13.3в	1	Сетка С21	1	1.050.1-3 1 59
	2	Бетон класса В25, $м^3$	0,018	
		Масса проступи, кг	45,0	

Технические требования см. 1.050.1-3 1 ТТ

1.050.1-3 1 31

Проступь накладная 2ЛН 14.3в; 2ЛН 14.5в 2ЛН 13.3в

Стадия Р | Лист | Листов 1

ТбилЗНИИЭП

Формат А4

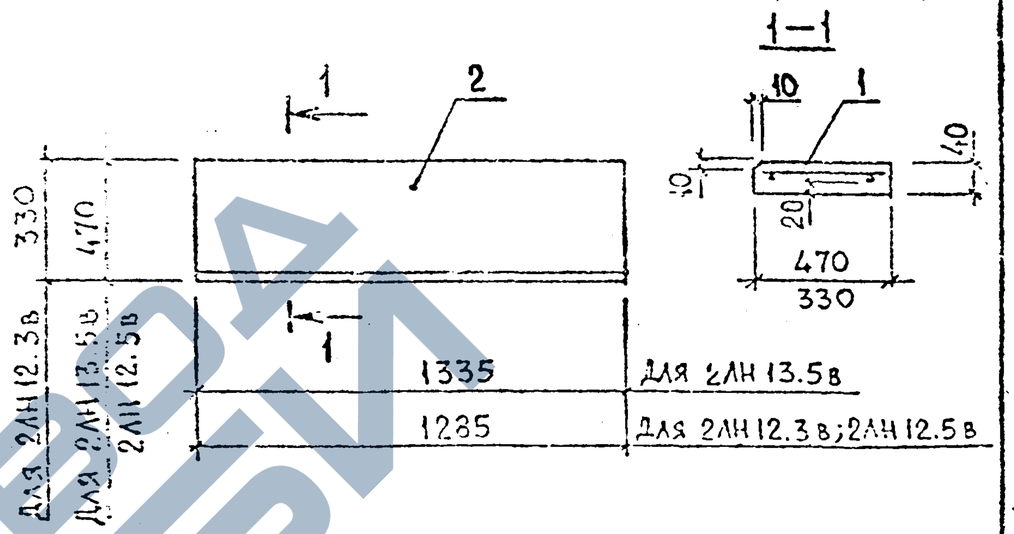

Марка проступи	Поз	Наименование	Кол	Обозначение документа
2ЛН 13.5в	1	Сетка С22	1	1.050.1-3 1 60
	2	Бетон класса В25, $м^3$	0,025	
		Масса проступи, кг	63,0	
2ЛН 12.3в	1	Сетка С19	1	1.050.1-3 1 59
	2	Бетон класса В25, $м^3$	0,017	
		Масса проступи, кг	43,0	
2ЛН 12.5в	1	Сетка С20	1	1.050.1-3 1 60
	2	Бетон класса В25, $м^3$	0,02	
		Масса проступи, кг	60,0	

Технические требования см. 1.050.1-3 1 ТТ

1.050.1-3с 1 32

Проступь накладная 2ЛН 13.5в; 2ЛН 12.3в; 2ЛН 12.5в

Стадия Р | Лист | Листов 1

ТбилЗНИИЭП

Формат А4

ЗАВОД КБИ

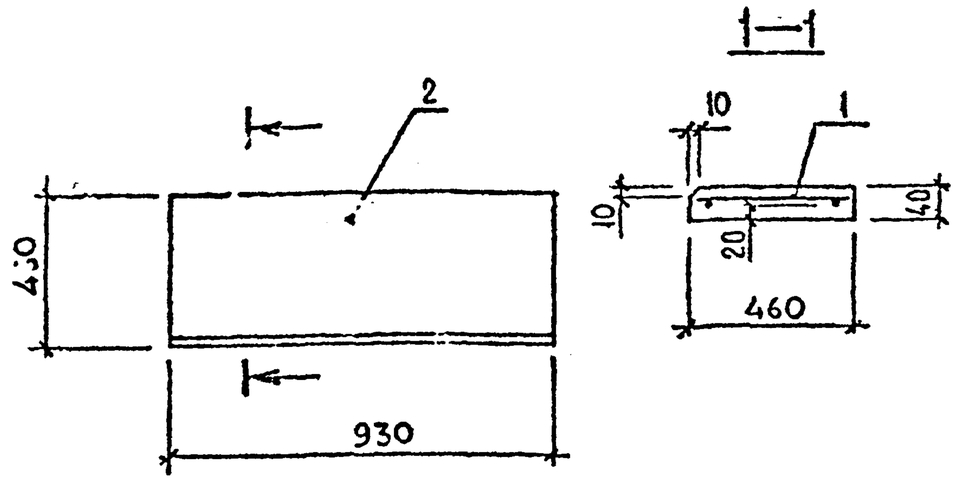

Марка проступи	Поз.	Наименование	Кол	Обозначение документа
2ЛН 9.5в	1	Сетка С16	1	1.050.1-3 1 59
	2	Бетон класса В25, $м^3$	0,017	
		Масса проступи, кг	43.0	

Технические требования см. 1.050.1-3 1 ТТ

Разраб.	Бускирадзе		11.90
Провер.	Каламадзе		11.90
ГИП	Бускирадзе		11.90
Н.контр.	Бускирадзе		11.90

1.050.1-3 1 33

Проступь накладная 2ЛН 9.5в

Стадия	Лист	Листов
Р		1

ТбилЗНИИЭП

1.050.1-3" В.1

Инв. № подл. | Подпись и дата | Взам. инв. №

Инв. № подл. | Подпись и дата | Взам. инв. №

ЗАВОД ЖБИ

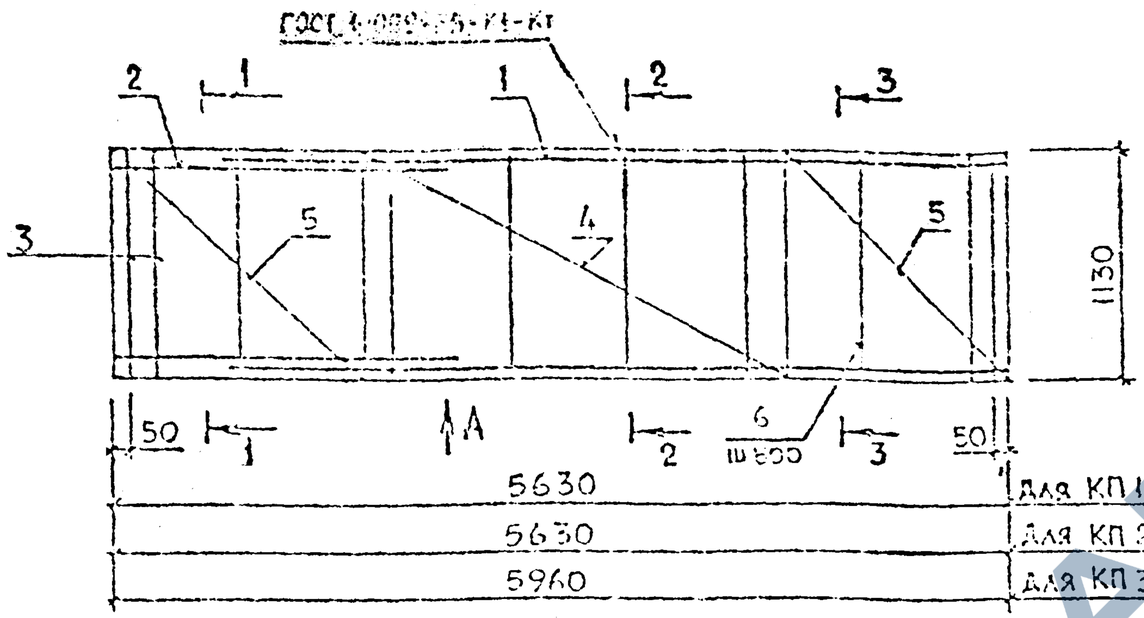

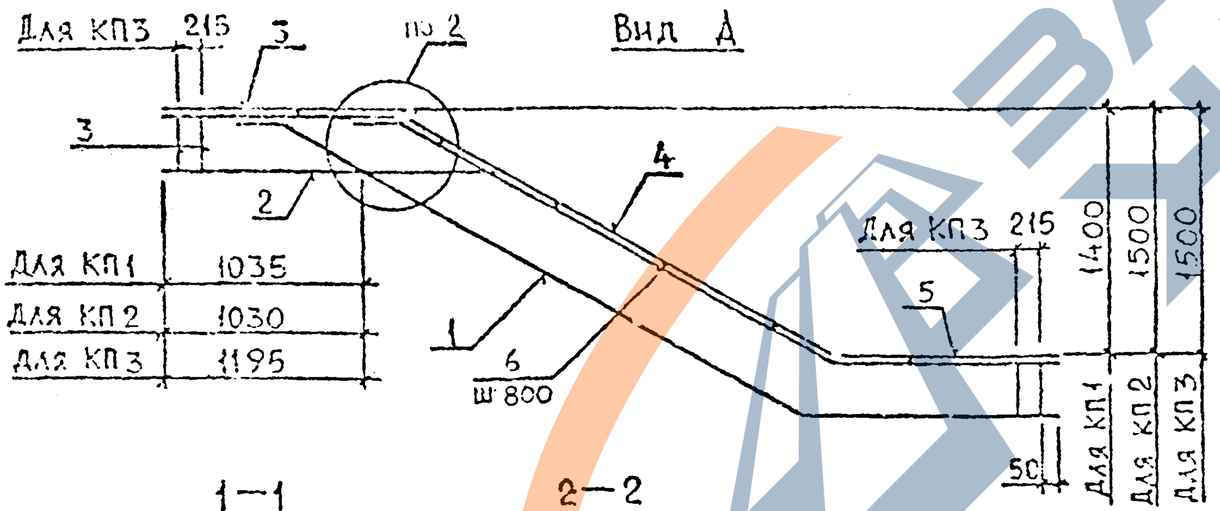

Вид А

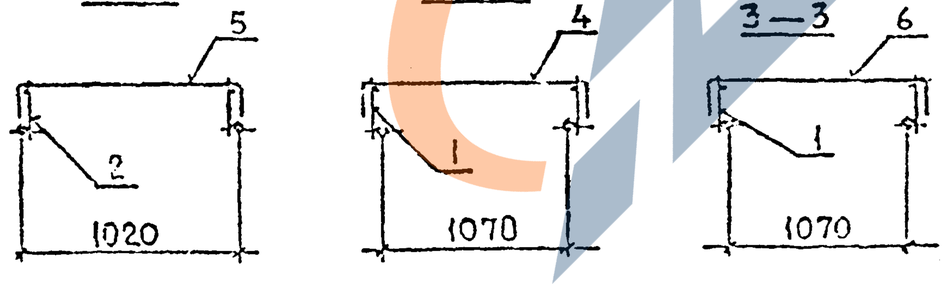

Марка каркаса	Поз	Наименование	Кол	Обозначение документа	Масса каркаса, кг
КП1	1	Каркас КР1	2	1.050.1-3 1 45	58,5
	2	КР18	2	52	
	3	КР26	2	54	
	4	Сетка С1	1	56	
	5	С7	2	57	
	6	ф10АI, L=1130; 0,70 кг	6	Б.Ч.	
КП2	1	Каркас КР2	2	1.050.1-3 1 45	58,6
	2	КР18	2	52	
		Поз. 3,4,5,6 по КП1			
КП3	1	Каркас КР3	2	1.050.1-3 1 46	79,5
	2	КР24	2	53	
	3	КР26	4	54	
		Поз 4,6 по КП1			
	5	Сетка С8	2	57	

Арматура класса АI по ГОСТ 5781-82*

Узел см. 1.050.1-3 1 68

Разраб.			08.90
Провер.			08.90
ГИП			08.90
Н. контр.			08.90

1.050.1-3 ; 34

Каркас КП1...КП3

Стадия Р | Лист | Листов 1

ТбилЗНИИЭП

Инв. № подл. | Подп. и дата | Взам. инв. №

Формат А3

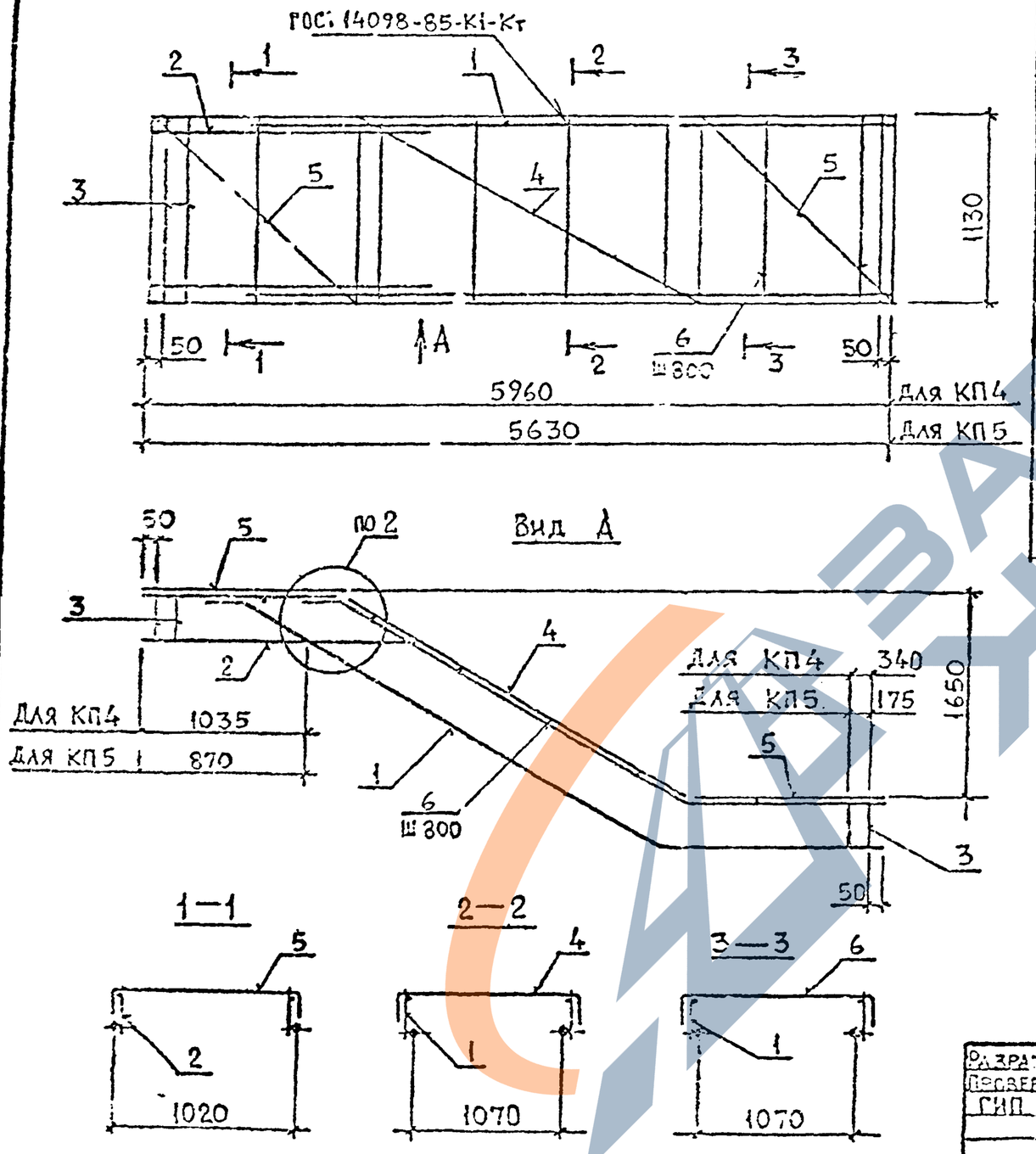

Марка каркаса	Поз	Наименование	Кол	Обозначение документа	Масса каркаса кг
КП4	1	Каркас КР4	2	1.050.1-3 1 46	84,9
	2	КР25	2	53	
	3	КР26	4	54	
	4	Сетка С2	1	56	
	5	С7	2	57	
	6	Ф10АI, L=1130; 0,70 кг	6	Б.ч.	
КП5	1	Каркас КР5	2	1.050.1-3 1 47	67,4
	2	КР17	2	52	
		Поз. 3,4,6 по КП4			
	5	Сетка С6	2	56	

Арматура класса АI по ГОСТ 5731-82*
Узел см. 1.050.1-3 1 68

Разраб.	Бискиваль		07.90
Провер.	Каланадзе		07.90
ГИП	Бискиваль		07.90
Н. конт.	Бискиваль		07.90

1.050.1-3 1 35

Каркас КП4, КП5

Стадия	Лист	Листов
Р	-	1

ТбилЗНИИЭП

Формат А3

1.050.1-3 Б.1

Инв. № подл. | Подп. и дата | Взам. инв. №

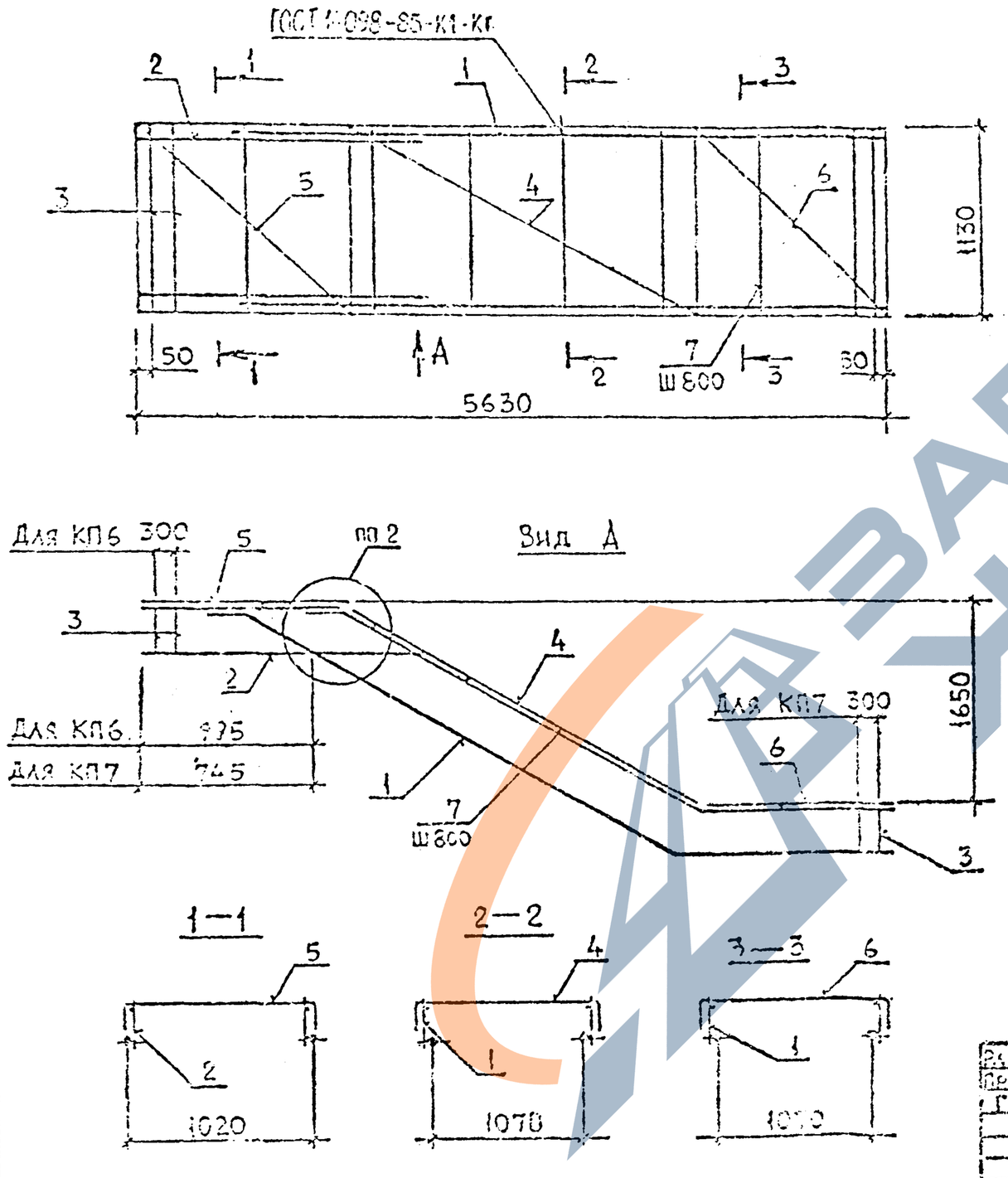

Марка каркаса	Поз	Наименование	Кол	Обозначение документа	Масса каркаса кг
КП6	1	Каркас КР6	2	1.050.1-3 1 47	65,0
	2	КР22	2	53	
	3	КР26	3	54	
	4	Сетка С2	1	56	
	5	С7	1	57	
	6	С5	1	56	
	7	Ф10АI, L=1130; 0.70 кг	6	Б.ч.	
КП7	1	Каркас КР7	2	1.050.1-3 1 48	65,8
	2	КР16	2	52	
		Поз. 3,4,7 по КП6			
	5	Сетка С4	1	56	
	6	Сетка С7	1	57	

Арматура класса АI по ГОСТ 5781-82*
Узел см. 1.050.1-3 1 68

1.050.1-3 1 36

Каркас КП6; КП7

ТбилЗНИИЭП

1.050.1-3 31

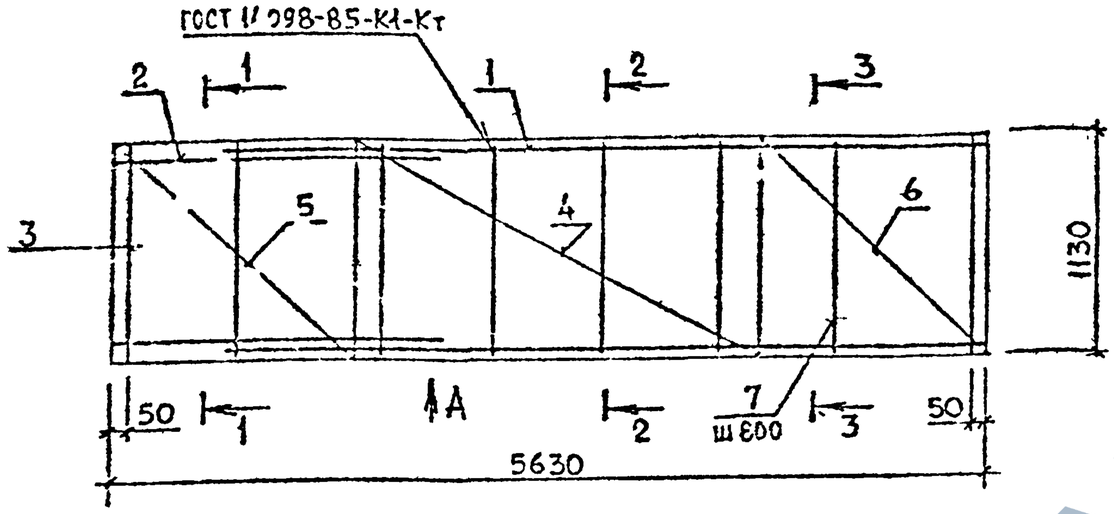

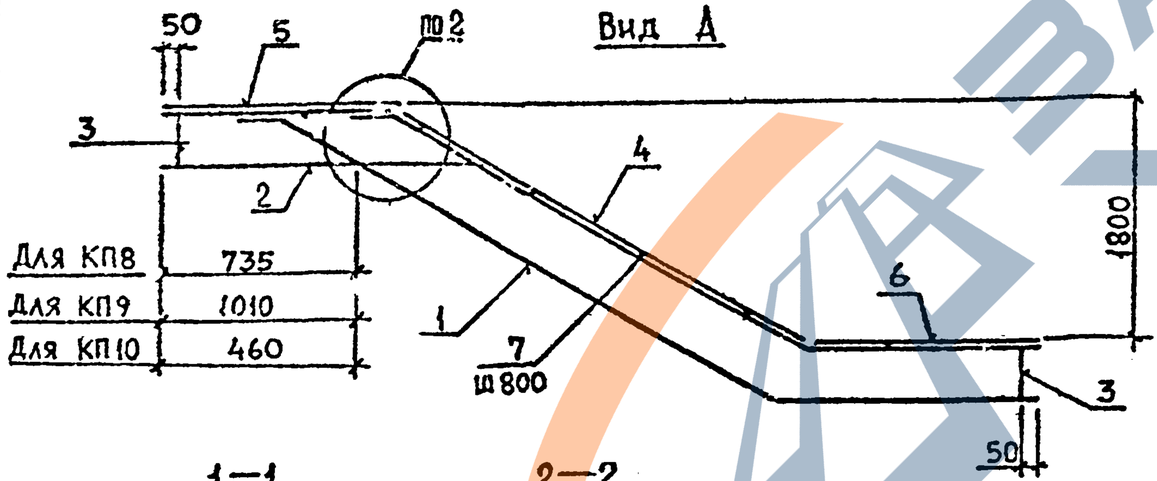

Марка каркаса	Поз	Наименование	Кол.	Обозначение документа	Масса каркаса кг
КП8	1	Каркас КР8	2	1.050.1-3 1 48	65,9
	2	КР16	2	52	
	3	КР26	2	54	
	4	Сетка С3	1	56	
	5	С5	1	56	
	6	С5	1	56	
	7	Ф10АI, L=1130; 0,70 кг	6	Б.ч.	
КП9	1	Каркас КР9	2	1.050.1-3 1 49	64,5
	2	КР22	2	53	
		Поз. 3,4,7 по КП8			
	5	Сетка С7	1	57	
	6	С4	1	56	
КП10	1	Каркас КР10	2	1.050.1-3 1 49	63,2
	2	КР20	2	53	
		Поз. 3,4,7 по КП8			
	5	Сетка С4	1	56	
	6	С7.	1	57	

Арматура класса АI по гост 5781-82*

Узел см. 1.050.1-3 1.68

Инв.№ подл. | Подп. и дата | Взам.инв.№

Разраб.	Бускивадзе		1.050.1-3 1 37
Провер.	Капанадзе		
ГИП	Бускивадзе		Каркас КП8...КП10
Н. контр.	Бускивадзе		Стадия Р; Лист; Листов 1; ТбилЗНИИЭП

Формат А3

1.050.1-3 В.1

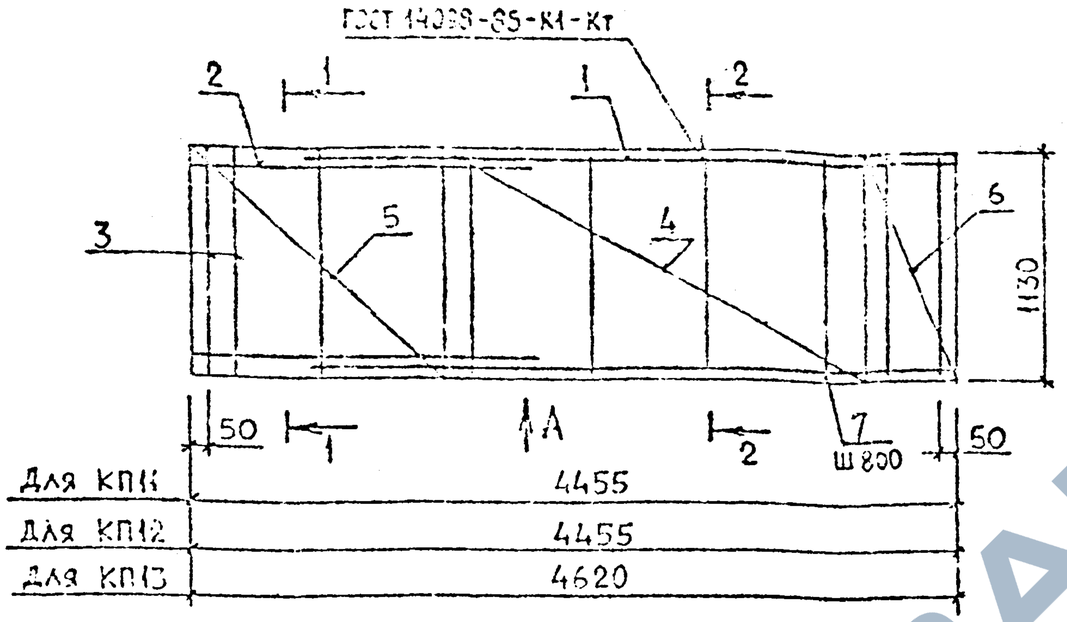

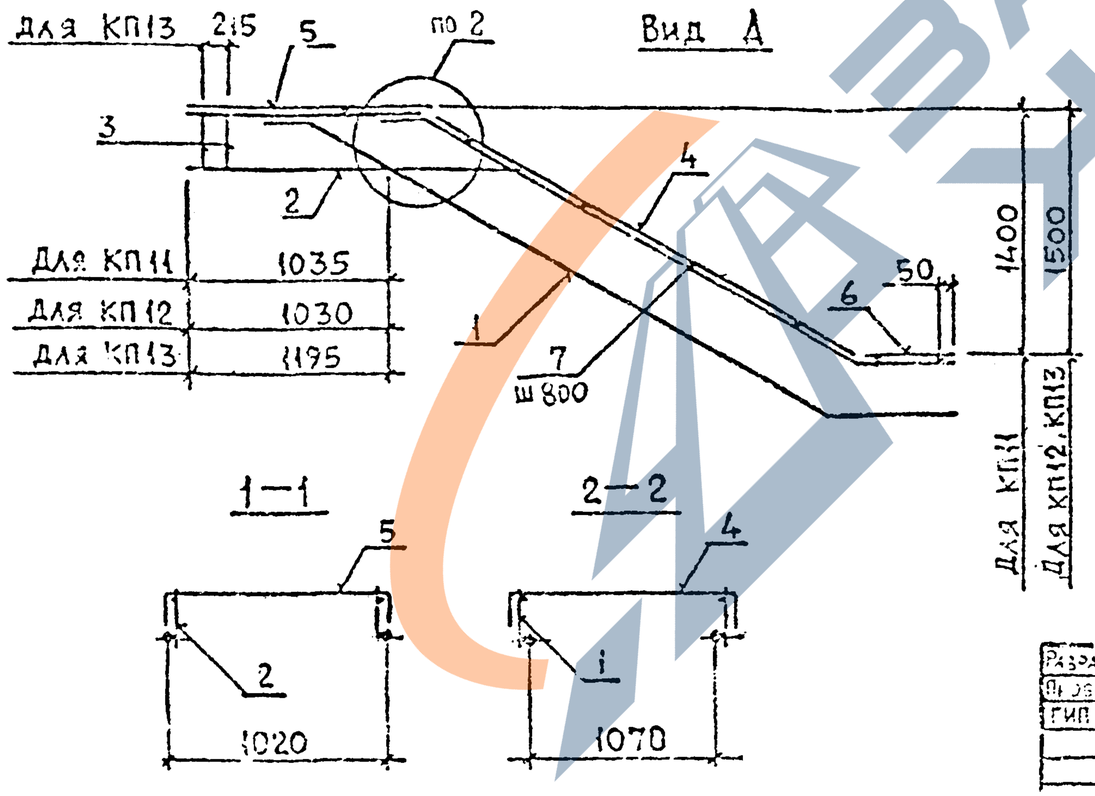

Марка каркаса	Поз.	Наименование	Кол	Обозначение документа	Масса каркаса кг
КП11	1	Каркас КР11	2	1.050.1-3 1 50	30,8
	2	КР18	2	52	
	3	КР26	1	54	
	4	Сетка С1	1	56	
	5	С7	1	57	
	6	С9	1	57	
	7	Ф10АI, L=1130; 0.70 кг	7	Б.Ч.	
КП12	1	Каркас КР12	2	1.050.1-3 1 50	31,0
	2	КР18	2	52	
		Поз. 3...7 по КП11			
КП13	1	Каркас КР13	2	1.050.1-3 1 51	43,5
	2	КР19	2	53	
	3	КР26	2	54	
		Поз. 4,6,7 по КП11			
	5	Сетка С8	1	57	

Арматура класса АI по ГОСТ 5781-82*
Узел см. 1.050.1-3 1 68

Инв.№ подл. | Подп. и дата | Взам.инв.№

Разраб.	Бускивадзе		
Нач.отд.	Капанадзе		
ГИП	Бускивадзе		
Н.контр.	Бускивадзе		

1.050.1-3 1 38

Каркас КП11...КП13

Стадия	Лист	Листов
Р		

ТбилЗНИИЭП

Формат А3

1.050.1-3 В.1

ГОСТ 14098-85-К1-Кт

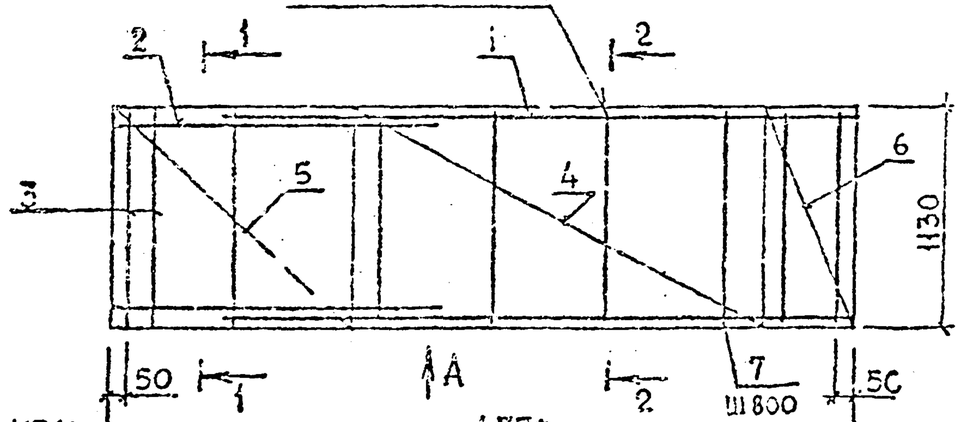

Для КП14	4770
Для КП15	4605
Для КП16	4730

Для КП14, КП16 300
Для КП15 175

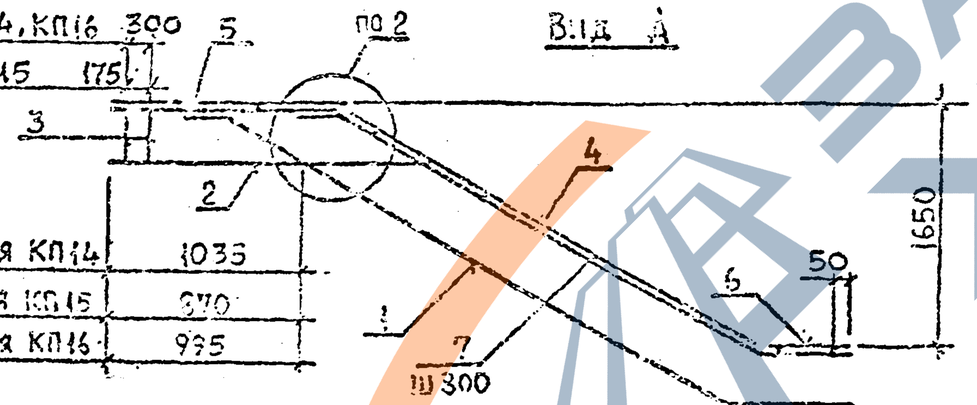

Для КП14	1035
Для КП15	870
Для КП16	935

Марка каркаса	Поз	Наименование	Кол	Обозначение документа	Масса каркаса кг
КП14	1	Каркас КР14	2	1.050.1-3 1 51	45,5
	2	КР18	2	52	
	3	КР26	2	54	
	4	Сетка С2	1	56	
	5	С7	1	57	
	6	С9	1	58	
	7	Ф10АI, L=1130; 0,70 кг	7	Б.Ч.	
КП15	1	Каркас КР14	2	1.050.1-3 1 51	44,5
	2	КР17	2	59	
		Поз. 3, 4, 6, 7 по КП14			
	5	Сетка С6	1	56	
КП16	1	Каркас КР14	2	1.050.1-3 1 51	44,7
	2	КР22	2	53	
		Поз. 3...7 по КП14			

Арматура класса АI по ГОСТ 5781-82*

Узел см. 1.050.1-3 1 68

Разраб.	Бажанов			1.050.1-3 1 37	
Гл. инж.	Казаков				
Н. контр.	Ольховская			Каркас КП14...КП16	Стадия Р; Лист; Листов 1

ГПИ Гражданпроект

Формат А3

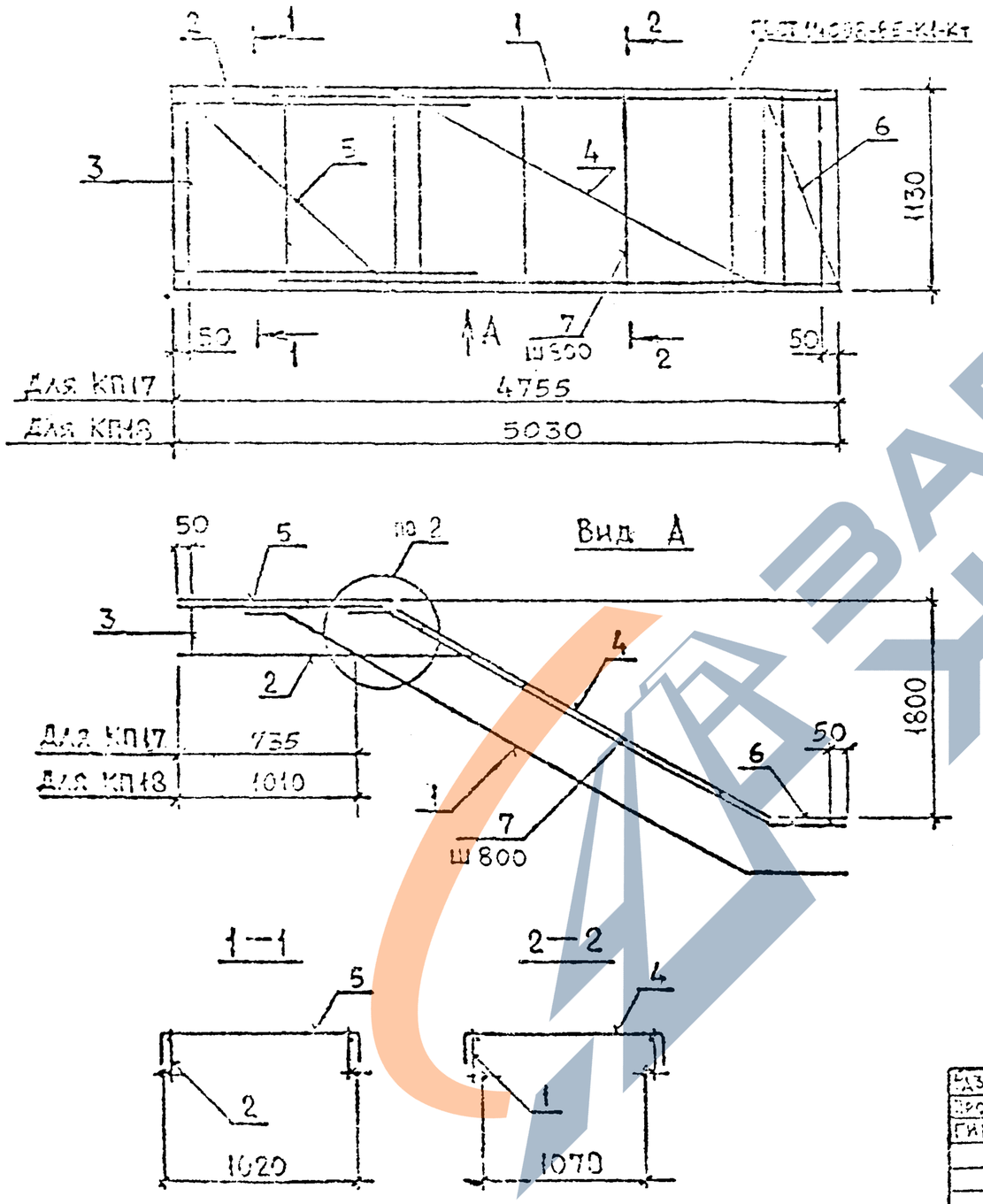

Марка каркаса	Поз	Наименование	Кол	Обозначение документа	Масса каркаса кг
КП17	1	Каркас КР15	2	1.050.1-3 1 52	52,0
	2	КР16	2	52	
	3	КР26	1	54	
	4	Сетка С3	1	56	
	5	С5	1	56	
	6	С9	1	57	
	7	Ф10АI, L=1130; 0.70 кг	7	Б.Ч.	
КП18	1	Каркас КР15	2	1.050.1-3 1 52	53,2
	2	КР22	2	53	
		Поз. 3,4,6,7 по КП17			
	5	Сетка С7	1	57	

Арматура класса АI по ГОСТ 5781-82*

Узел см. 1.050.1-3 1 68

Разраб.	Бускивадзе		
Провер.	Каранадзе		
ГИП	Бускивадзе		
Н. конт.	Бускивадзе		

1.050.1-3 1 40

Каркас КП17; КП18

Стадия	Лист	Листов
Р		1

ТбилЗНИИЭП

Формат А3

1.050.1-3 В.1

Инв. № подл. | Подп. и дата | Взам. инв. №

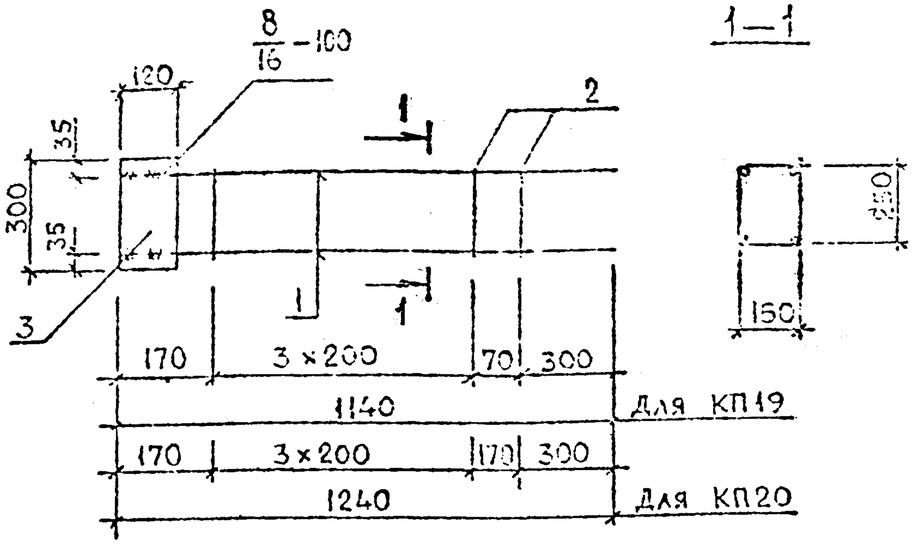

Марка каркаса	Поз	Наименование	Кол	Обозначение документа	Масса каркаса, кг
КП19	1	ф10 AIII, L=1140; 0.70 кг	4	Б.Ч.	8,3
	2	Хомут ХМ1	5	1.050.1-3 1 44	
	3	-120×8, L=300; 2.26 кг	2	Б.Ч.	
КП20	1	ф10 AIII, L=1240; 0.76 кг	4	Б.Ч.	8,5
	2	Хомут ХМ1	5	1.050.1-3 1 44	
	3	-120×8, L=300; 2.26 кг	2	Б.Ч.	

Арматура класса AIII по ГОСТ 5781-82*
Полоса по ГОСТ 103-76*, марка стали ВСт3пс6-1

1.050.1-3 1 41

Каркас КП19; КП20

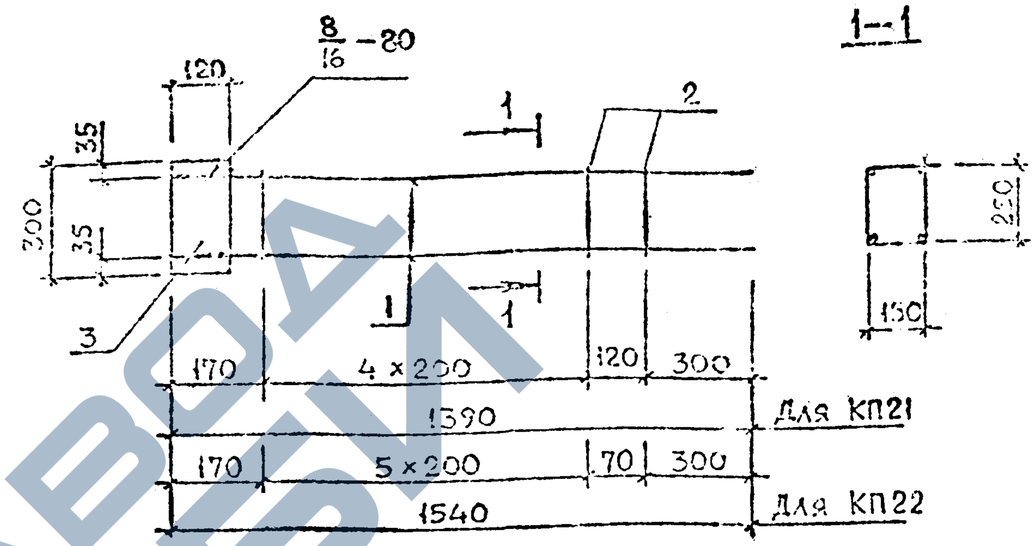

Марка каркаса	Поз	Наименование	Кол	Обозначение документа	Масса каркаса, кг
КП21	1	ф10 AIII, L=1390; 0,86 кг	4	Б.Ч.	9,1
	2	Хомут ХМ1	6	1.050.1-3 1 44	
	3	-120×8, L=300; 2,26 кг	2	Б.Ч.	
КП22	1	ф10 AIII, L=1540; 0,95 кг	4	Б.Ч.	9,7
	2	Хомут ХМ1	7	1.050.1-3 1 44	
	3	-120×8, L=300; 2.26 кг	2	Б.Ч.	

Арматура класса AIII по ГОСТ 5781-82*
Полоса по ГОСТ 103-76*, марки стали ВСт3пс6-1

1.050.1-3 1 42

Каркас КП21; КП22

1.050.1-3 В.1

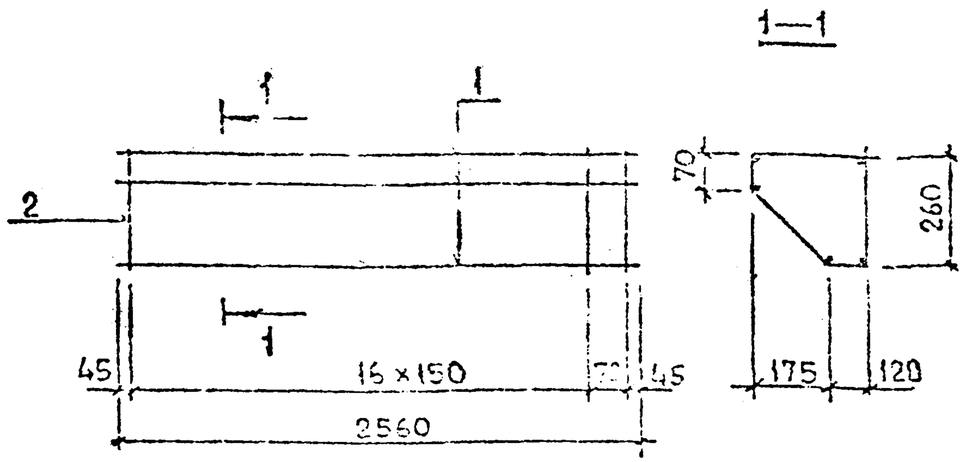

Марка каркаса	Поз	Наименование	Кол	Обозначение документа	Масса каркаса кг
КП23	1	Ф10АIII, L=2560; 1.58 кг	5	Б.Ч.	13,1
	2	Хомут ХМ2	18	1.050.1-3 1 44	

Арматура класса АIII по ГОСТ 5781-82*

Гл.раб.	Чкванава		
Гл.опер.	Бускивадзе		
Гл.П	Бускивадзе		
Н.контр.	Бускивадзе		

1.050.1-3 1 43

Каркас КП23

Стадия	Лист	Листов
Р		1

ТбилЗНИИЭП

ФОРМАТ А4

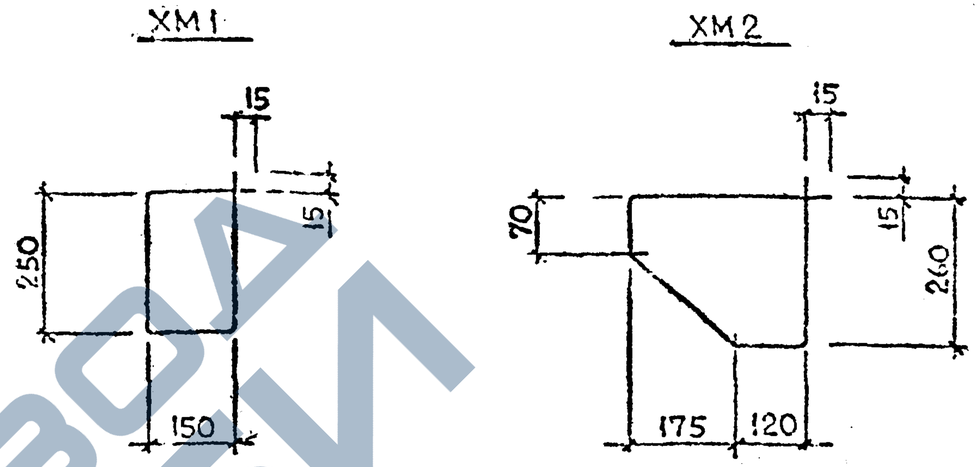

Марка хомута	Поз	Наименование	Кол	Масса позиции кг	Масса хомута кг
ХМ1	-	Ф6АI, L=850; 0.19 кг	1	0,19	0,19
ХМ2	-	Ф6АI, L=1290; 0.29 кг	1	0,29	0,29

Арматура класса АI по ГОСТ 5781-82*

Гл.раб.	Чкванава		
Гл.опер.	Бускивадзе		
Гл.П	Бускивадзе		
Н.контр.	Бускивадзе		

1.050.1-3 1 44

Хомут ХМ1; ХМ2

Стадия	Лист	Листов
Р		1

ТбилЗНИИЭП

ФОРМАТ А4

ЗАВОД КБИ

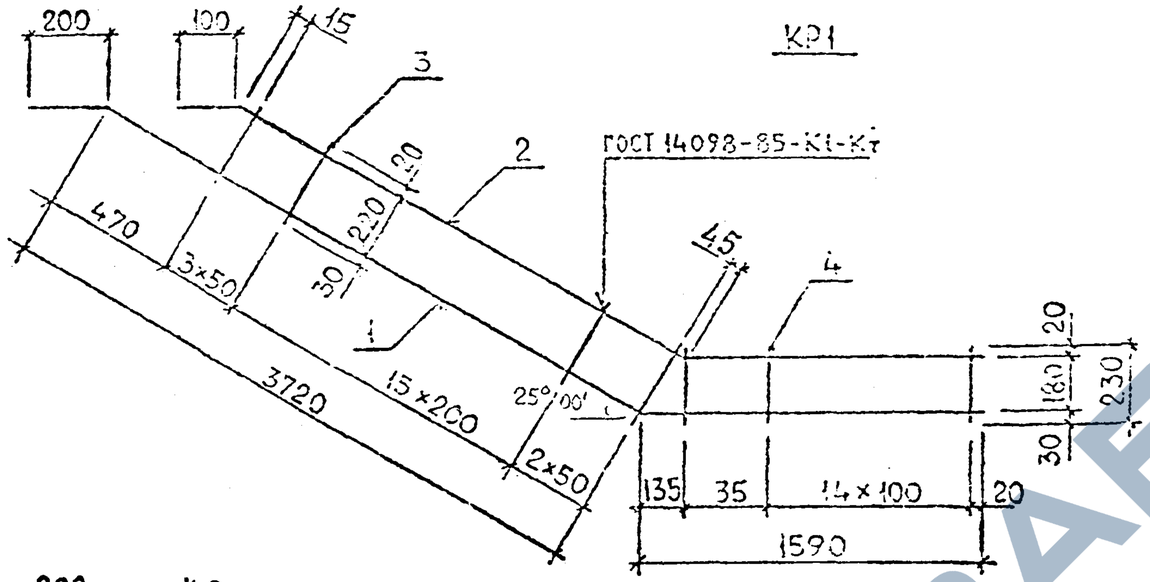

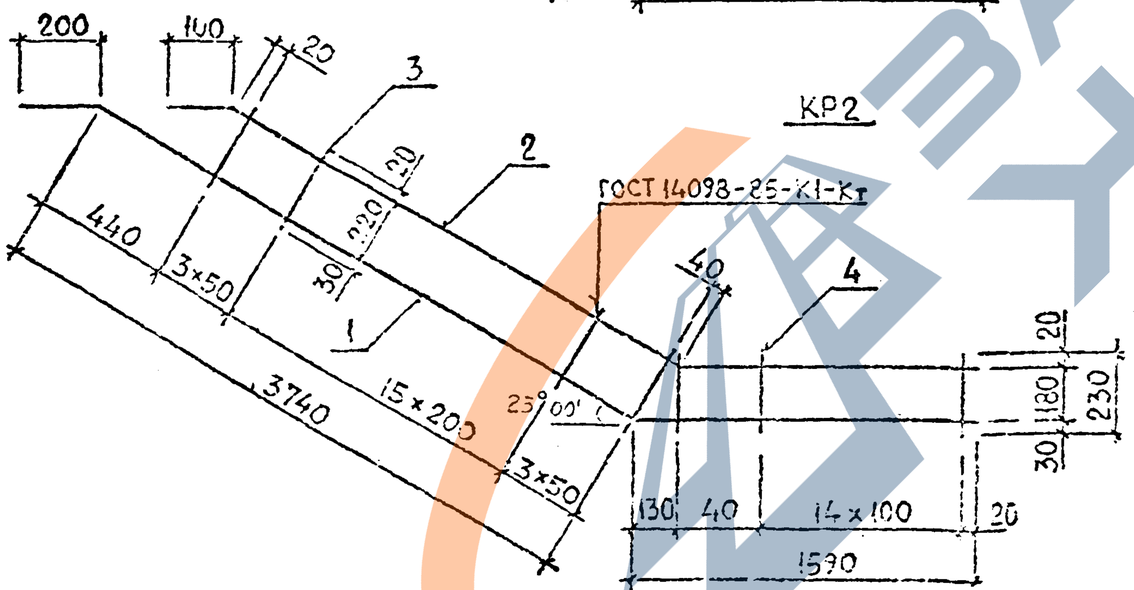

Марка каркаса	Поз	Наименование	Кол	Масса позиции, кг	Масса каркаса, кг
КР1	1	ф20АIII, L=5510; 13,50 кг	1	13.60	18,7
	2	ф10АI, L=4865; 3,01 кг	1	3.00	
	3	ф6АI, L=270; 0,06 кг	21	1.26	
	4	ф6АI, L=230; 0,05 кг	16	0,80	
КР2	1	ф20АIII, L=5530; 13,60 кг	1	13,65	18.8
	2	ф10АI, L=4920; 3,04 кг	1	3,04	
	3	ф6АI, L=270; 0,06 кг	21	1,26	
	4	ф6АI, L=230; 0,05 кг	16	0,80	

Арматура класса АIII и АI по ГОСТ 6781-82*

1.050.1-3 В.1

Инв.№ подл. | Подп. и дата | Взам.инв.№

1.050.1-3 1 46

Каркас КР1; КР2

Тоилзнилиэп

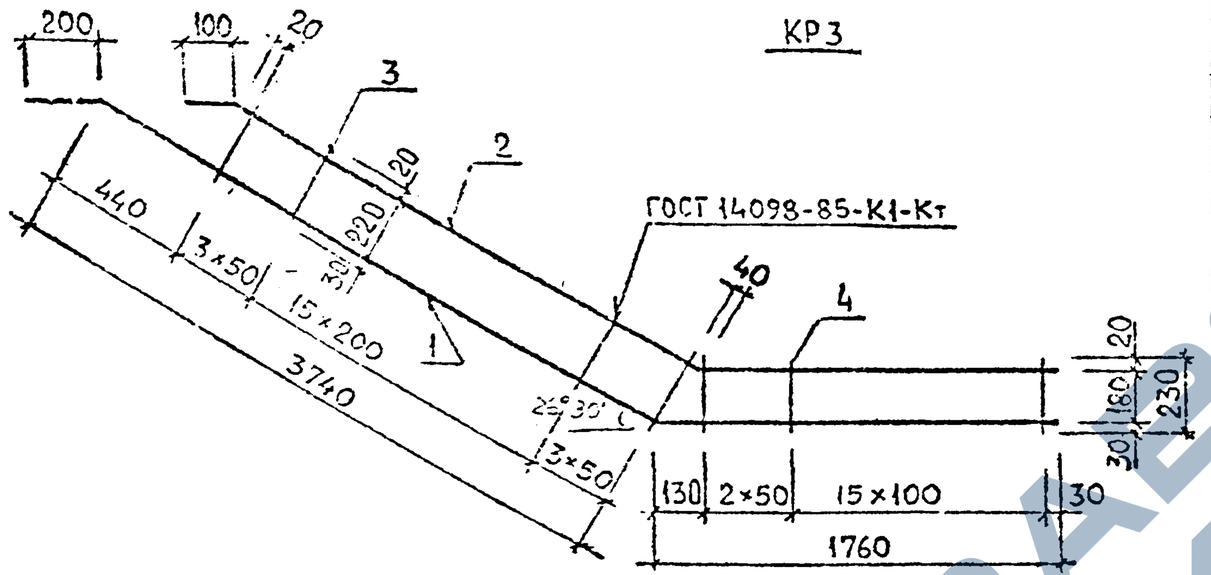

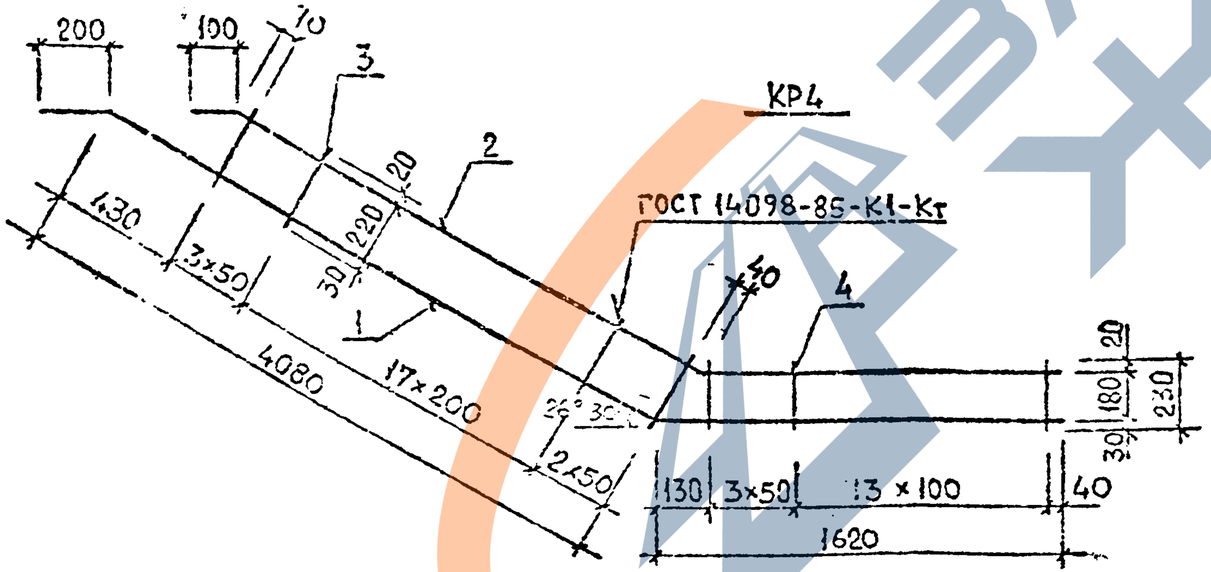

Марка каркаса	Поз.	Наименование	Кол.	Масса позиции, кг	Масса каркаса, кг
КР3	1	Ф25АIII, L=5700; 21,80 кг	1	21,80	29,0
	2	Ф10АI, L=5090; 3,14 кг	1	3,14	
	3	Ф8АI, L=270; 0,11 кг	21	2,31	
	4	Ф8АI, L=230; 0,09 кг	18	1,62	
КР4	1	Ф25АIII, L=5880; 22,62 кг	1	22,62	30,0
	2	Ф10АI, L=5290; 3,27 кг	1	3,27	
	3	Ф8АI, L=270; 0,11 кг	23	2,53	
	4	Ф8АI, L=230; 0,09 кг	17	1,53	

Арматура класса АI и АIII по ГОСТ 5781-82*.

Разраб.	Нокель		
Провер.	Капанадзе		
ГИП	Бускивадзе		
Н. контр.	Бускивадзе		

1.050.1-3 1 46

Каркас КР3; КР4

Стадия	Лист	Листов
Р		1

ТбилЗНИИЭП

ФОРМАТ А3

1.050.1-3 в1

Инв. № подл. | Подп. и дата | Взам. инв. №

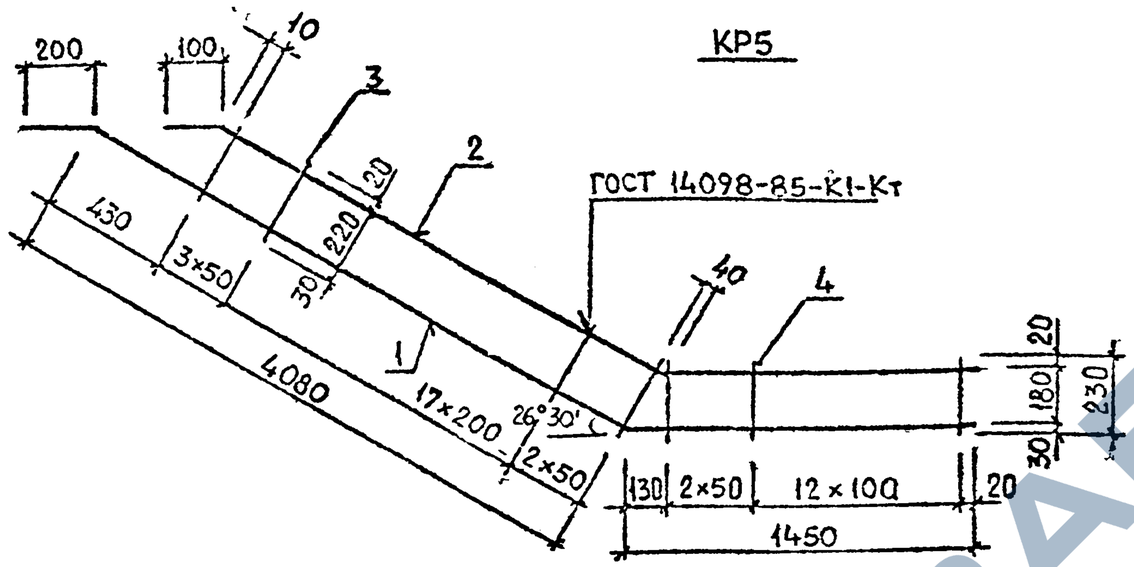

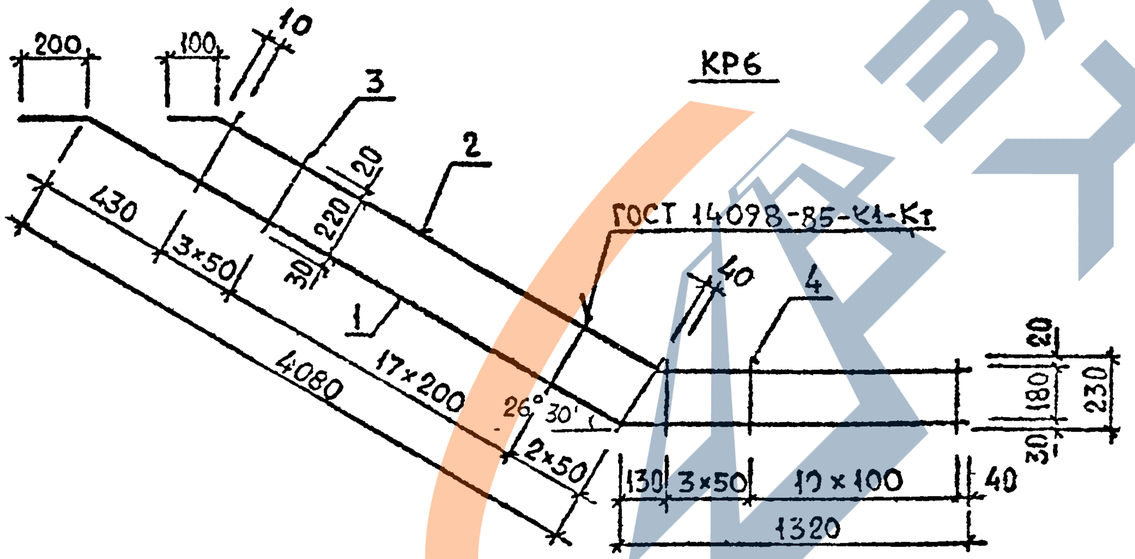

Марка каркаса	Поз.	Наименование	Кол.	Масса позиции, кг	Марка каркаса кг
КР5	1	Ф22 AIII, L=5730; 17,20 кг	1	17.20	22.5
	2	Ф10 AI, L=5120; 3.15 кг	1	3.15	
	3	Ф6 AI, L=270; 0.06 кг	23	1.38	
	4	Ф6 AI, L=230; 0.05 кг	15	0.75	
КР6	1	Ф22 AIII L=5600, 16,80 кг	1	16.80	21,8
	2	Ф10 AI, L=4990; 3.07 кг	1	3.07	
	3	Ф6 AI, L=270; 0,06 кг	23	1.38	
	4	Ф6 AI, L=230; 0.05 кг	14	0.70	

Арматура класса AI и AIII по ГОСТ 5781-82*.

Разраб.	Бускивадзе		
Провер.	Каланадзе		
ГИП	Бускивадзе		
Н.контр.	Бускивадзе		

1.050.1-3 1 47

Каркас КР5; КР6

Стадия | Лист | Листов

Т6ил ЗНИИЭП

Инв.№подл. | Подп. и дата | Взам.инв.№

1.090.1-3.18.11

Формат А3

1.050.1-3 В1

КР7

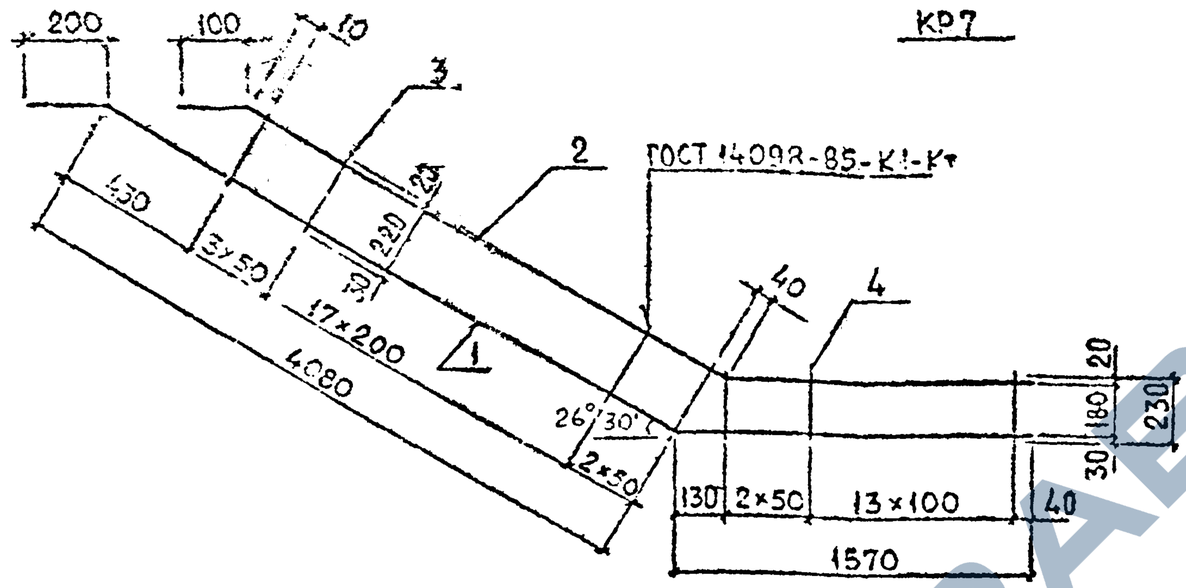

КР8

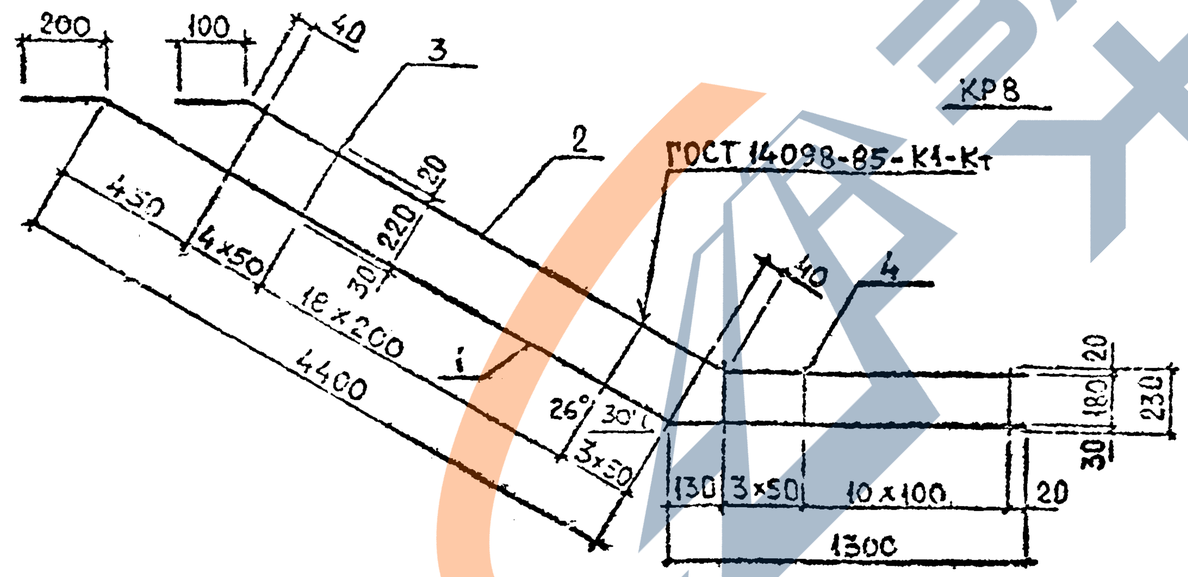

Марка каркаса	Поз.	Наименование	Кол.	Масса позиции, кг	Масса каркаса, кг
КР7	1	Ф22 AIII, L=5850; 17.52 кг	1	17.52	22,7
	2	Ф10 AI, L=5240; 3.22 кг	1	3.22	
	3	Ф6 AI, L=270; 0.06 кг	23	1.38	
	4	Ф6 AI, L=230; 0.05 кг	15	0.75	
КР8	1	Ф22 AIII, L=5900; 17.68 кг	1	17.68	23,2
	2	Ф10 AI, L=5300; 3.27 кг	1	3.27	
	3	Ф6 AI, L=270; 0.06 кг	26	1.56	
	4	Ф6 AI, L=230; 0.05 кг	14	0.70	

Арматура класса AI и AIII по ГОСТ 5781-82*.

Инв.№подл. | Подп. и дата | Взам.инв.№

Разраб.	Канкветадзе		
Провер.	Каганашвили		
ГИП	Бускивадзе		
Н.контр.	Бускивадзе		

1.050.1-3 1 48

Каркас КР7; КР8

Стадия	Лист	Листов
Р		

ТбилЗНИИЭП

Формат А3

1.050.1-3 В.1

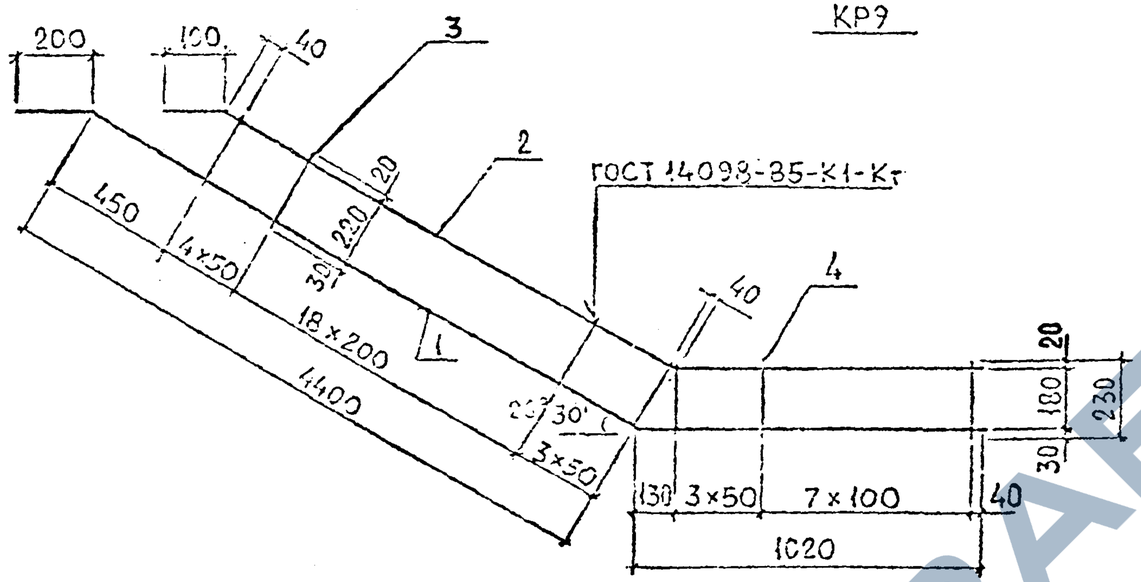

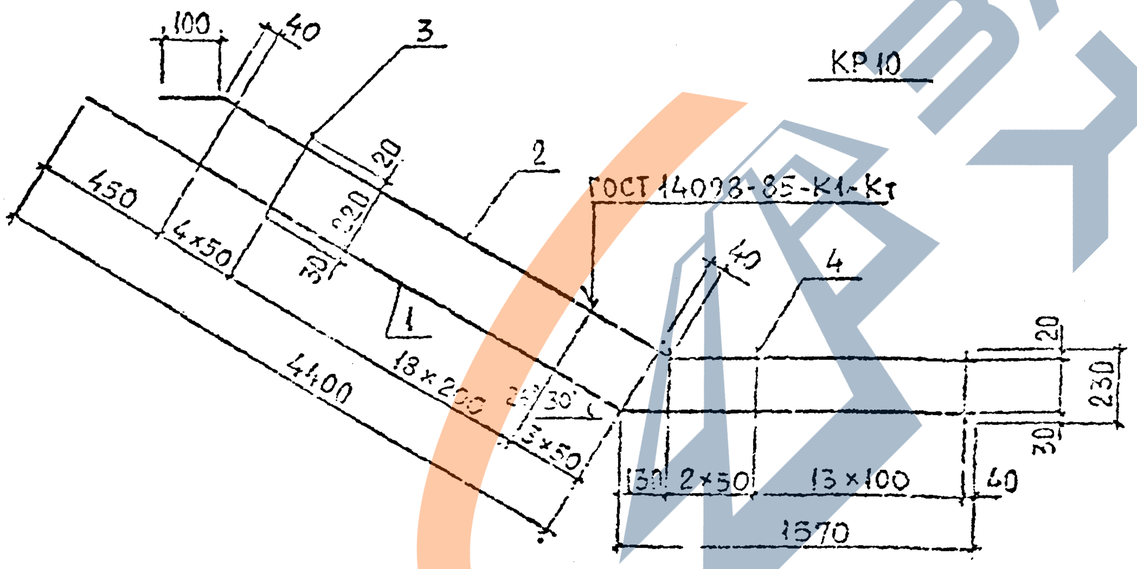

Марка каркаса	Поз.	Наименование	Кол.	Масса позиции, кг	Масса каркаса, кг
КР9	1	Ф22АIII, 5620; 16.85 кг	1	16.85	22.1
	2	Ф10АI, L=5020; 3.10 кг	1	3.10	
	3	Ф6АI, L=270; 0.06 кг	27	1.62	
	4	Ф6АI, L=230; 0.05 кг	11	0.55	
КР10	1	Ф22АIII, 5970; 17.90 кг	1	17.90	22,7
	2	Ф10АI, L=5570; 3.40 кг	1	3.40	
	3	Ф6АI, L=270; 0.06 кг	27	1.62	
	4	Ф6АI, L=230; 0.05 кг	16	0.80	

Арматура класса АI и АIII по ГОСТ 5781-82*.

Разраб.	Бусюкевич		1.050.1-3 1 49
Провер.	Шолкалов		
Гип	Бусюкевич		Каркас КР9; КР10
Н.контр.	Шолкалов		Стадия Р; Лист; Листов 1; ПЭНИНЭЛ

Формат А3

1.050.1-3 В.1

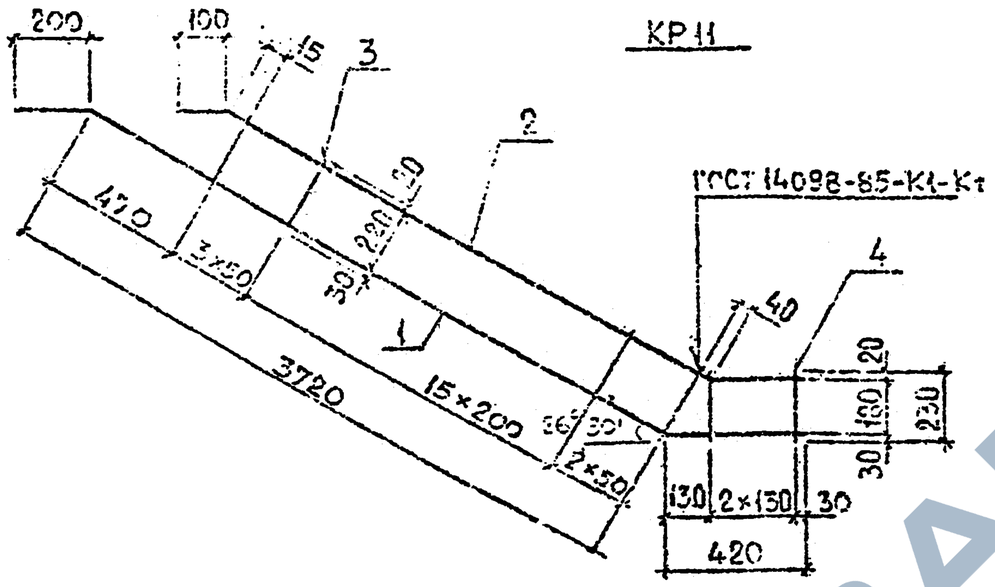

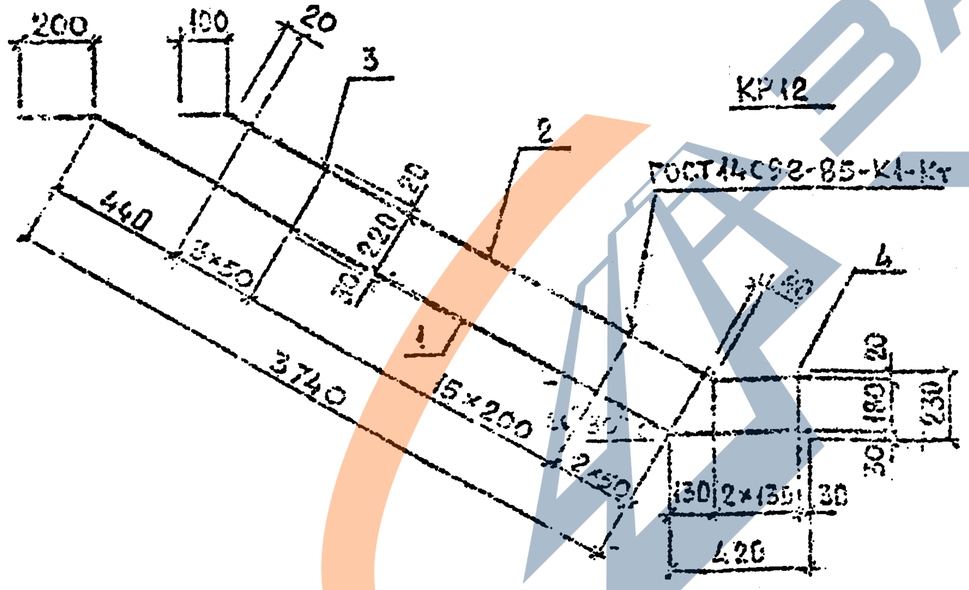

Марка каркаса	Поз.	Наименование	Кол.	Масса позиции, кг	Масса каркаса, кг
КР11	1	Ф16 АIII, L=4300; 6,8 кг	1	6,80	10,5
	2	Ф10 АI, L=3700; 2,31 кг	1	2,31	
	3	Ф6 АI, L=270; 0,06 кг	21	1,26	
	4	Ф6 АI, L=230; 0,05 кг	3	0,15	
КР12	1	Ф16 АIII, L=4340; 6,86 кг	1	6,86	10,6
	2	Ф10 АI, L=3740; 2,31 кг	1	2,31	
	3	Ф6 АI, L=270; 0,06 кг	21	1,26	
	4	Ф6 АI, L=230; 0,05 кг	3	0,15	

Арматура класса АI и АIII по ГОСТ 5781-82*.

1.050.1-3 1 50

Каркас КР11; КР12

ТВИЛЬНИИЗП

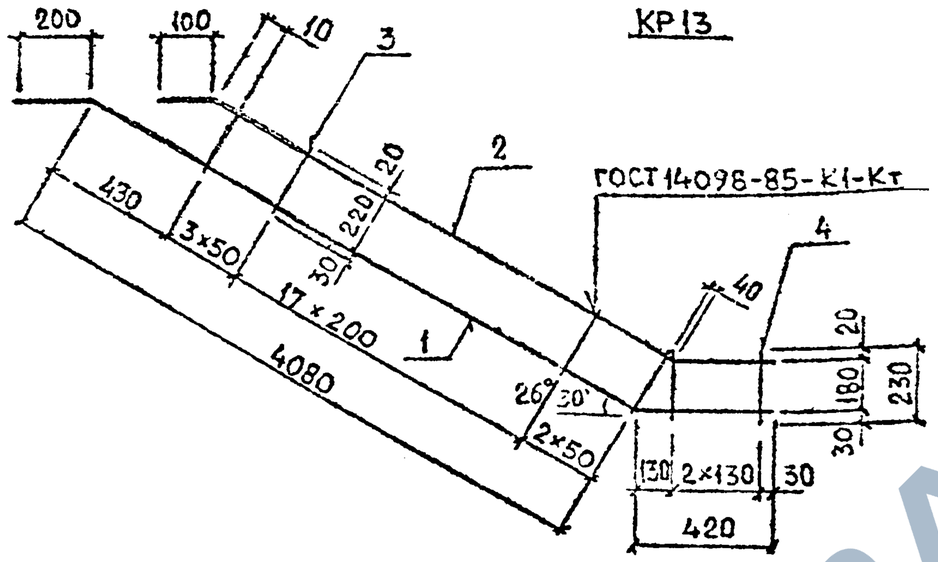

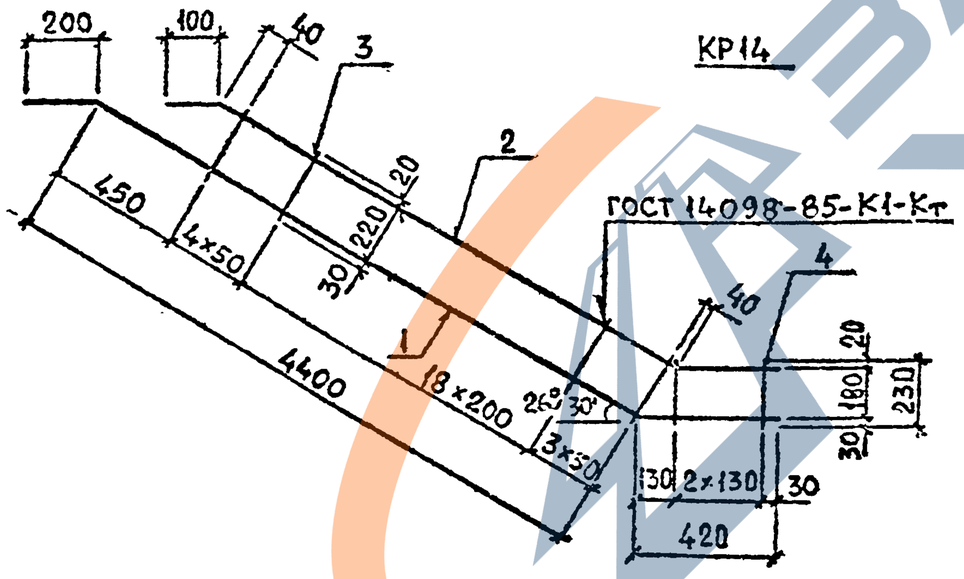

Марка каркаса	Поз.	Наименование	Кол.	Масса позиции, кг	Масса каркаса, кг
КР13	1	Ф16АIII, L=4630; 7.39 кг	1	7.39	11,4
	2	Ф10АI, L=4080, 2.52 кг	1	2.52	
	3	Ф6АI, L=270; 0,06 кг	23	1,38	
	4	Ф6АI, L=230; 0,05 кг	3	0.15	
КР14	1	Ф16АIII, L=5010; 7.91 кг	1	7.91	12,2
	2	Ф10АI, L=4410; 2,72 кг	1	2,72	
	3	Ф6АI, L=270, 0,06 кг	24	1,44	
	4	Ф6АI, L=230; 0,05 кг	3	0.15	

Арматура класса АI и АIII по ГОСТ 5781-82*.

Разраб.	Чанкветадзе		11.80
Провер.	Каланадзе		11.80
ГИП	Бускивадзе		11.80
Н.контр.	Бускивадзе		11.80

1.050.1-3 -1 51

Каркас КР13; КР14

Стадия	Лист	Листов
Р		1

ТСиЛЗНИИЭП

Формат А3

1.050.1-3 В4

Инв.№ подл. | Подп. и дата | Взам.инв.№

1.050.1-13 В.1

КР15

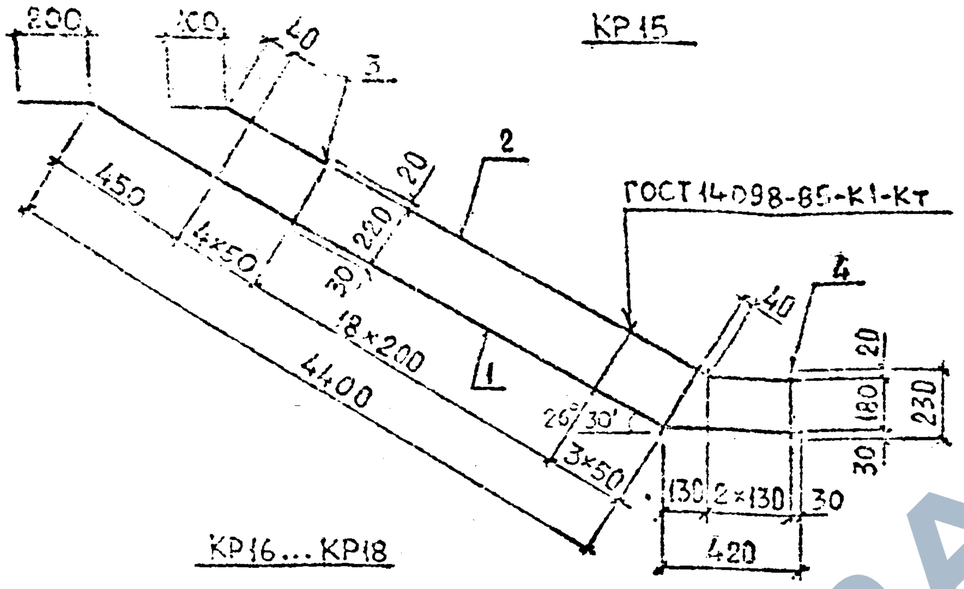

КР16...КР18

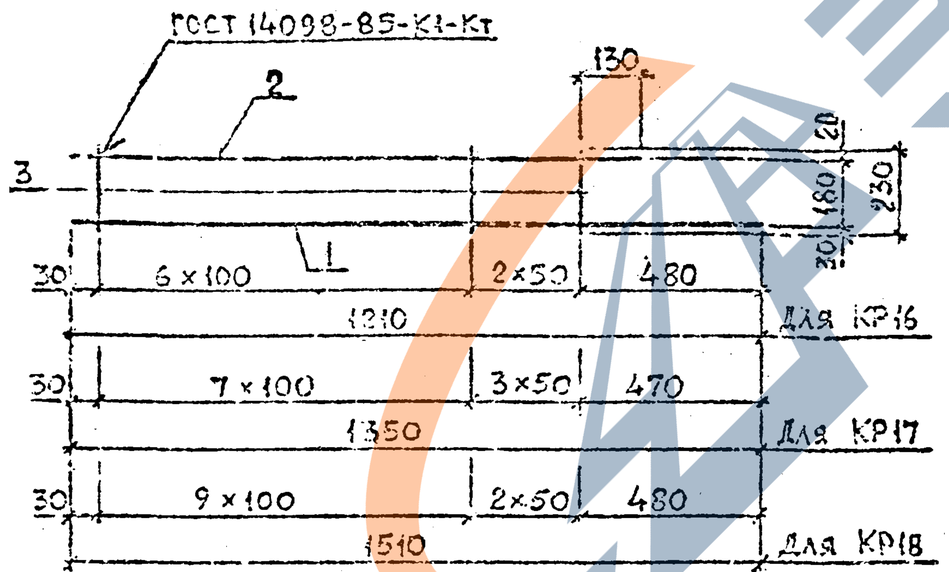

Марка каркаса	Поз	Наименование	Кол	Масса позиции кг	Масса каркаса кг
КР15	1	Ф20 AII, L=5010; 12.36 кг	1	12.36	16.79
	2	Ф10 AI, L=4410; 2.72 кг	1	2.72	
	3	Ф6 AI, L=270; 0.06 кг	26	1.56	
	4	Ф6 AI, L=230; 0.05 кг	3	0.15	
КР16	1	Ф18 AII, L=1210; 2.41 кг	1	2,41	3.39
	2	Ф10 AI, L=870; 0.53 кг	1	0.53	
	3	Ф6 AI, L=230; 0.05 кг	9	0,45	
КР17	1	Ф18 AII, L=1350; 2.68 кг	1	2.68	3,80
	2	Ф10 AI, L=1010; 0.62 кг	1	0,62	
	3	Ф6 AI, L=230; 0.05 кг	10	0,50	
КР18	1	Ф18 AII, L=1510; 2.98 кг	1	2,98	4,30
	2	Ф10 AI, L=1170; 0.72 кг	1	0,72	
	3	Ф6 AI, L=230; 0.05 кг	12	0.60	

Арматура класса AI и AIII по ГОСТ 5781-82*.

Инв.№ подл. | Подп. и дата | Взам.инв.№

Разраб.	Сипунова		11.86
Главн.	Карапетян		11.86
ГИП	Бисултанов		11.86
Н. контр.	Бисултанов		11.86

1.050.1-3 1 52

Каркас КР15...КР18

Стадия	Лист	Листов
Р		

ТбилЗНИИЭП

Формат А3

1.050.1-3 В.1

КР19...КР22

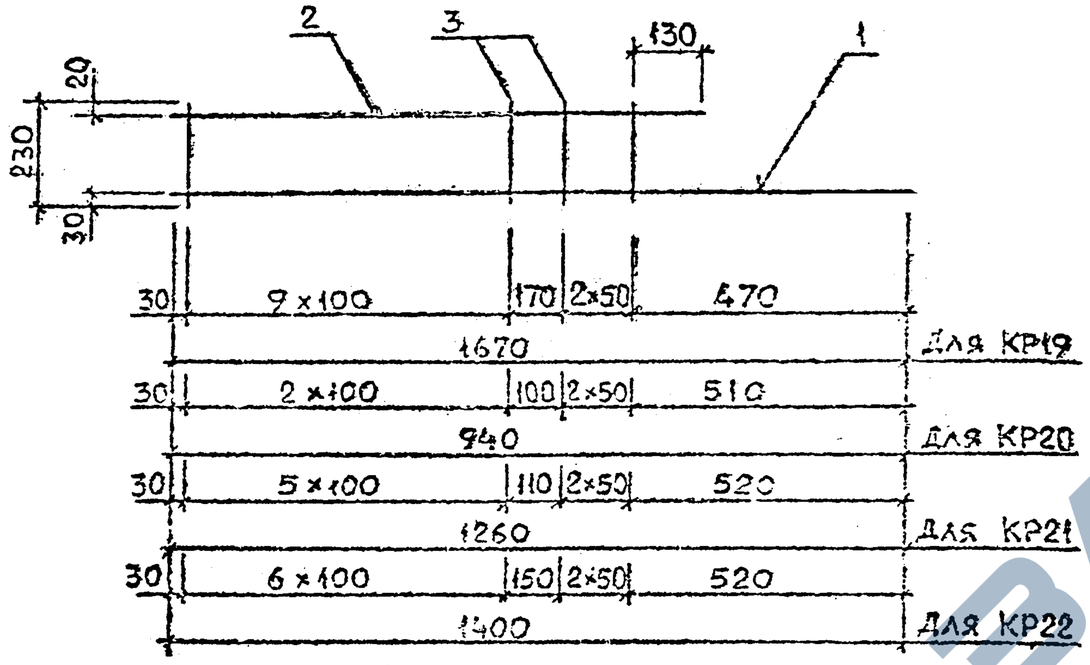

КР23...КР25

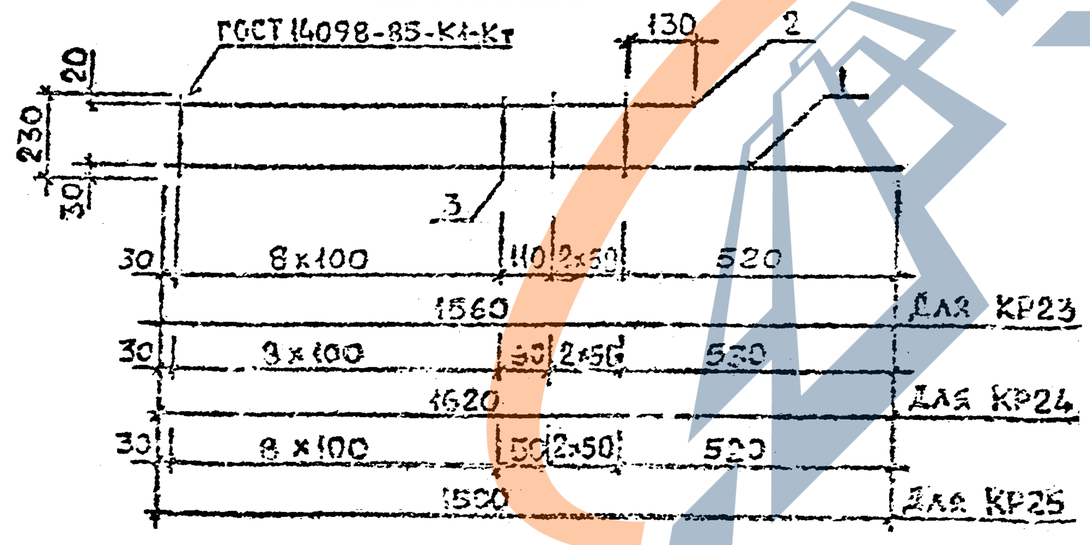

Марка каркаса	Поз.	Наименование	Кол.	Масса позиции, кг	Масса каркаса, кг
КР19	1	Ф16АIII, L=1670; 2,63 кг	1	2,63	4,15
	2	Ф10АI, L=1330; 0,87 кг	1	0,87	
	3	Ф6АI, L=230; 0,05 кг	13	0,65	
КР20	1	Ф18АIII, L=940; 1,90 кг	1	1,90	2,56
	2	Ф10АI, L=570; 0,36 кг	1	0,36	
	3	Ф6АI, L=230; 0,05 кг	6	0,30	
КР21	1	Ф18АIII, L=1260; 2,50 кг	1	2,50	3,48
	2	Ф10АI, L=870; 0,53 кг	1	0,53	
	3	Ф6АI, L=230; 0,05 кг	9	0,45	
КР22	1	Ф18АIII, L=1400; 2,77 кг	1	2,77	3,39
	2	Ф10АI, L=1010; 0,62 кг	1	0,62	
	3	Ф6АI, L=230; 0,05 кг	10	0,30	
КР23	1	Ф18АIII, L=1560; 3,09 кг	1	3,09	4,41
	2	Ф10АI, L=1170; 0,72 кг	1	0,72	
	3	Ф6АI; L=230; 0,05 кг	12	0,60	
КР24	1	Ф20АIII, L=1620; 3,98 кг	1	3,98	5,30
	2	Ф10АI, L=1170; 0,72 кг	1	0,72	
	3	Ф6АI; L=230; 0,05 кг	12	0,60	
КР25	1	Ф20АIII, L=1500; 3,7 кг	1	3,7	5,17
	2	Ф10АI, L=1150; 0,62 кг	1	0,62	
	3	Ф6АI, L=230; 0,05 кг	13	0,65	

Арматура класса АI и AIII по ГОСТ 5781-82*

Инв.№ подл. | Подп. и дата | Взам.инв.№

Разраб.	Столяров		
Провер.	Карапетян		
ГИП	Бурова		
Н.контр.	Бурова		

1.050.1-3 1 53

Каркас КР19...КР25

ТбилЗНИИЭП

Формат А3

1.050.1-3 В.1

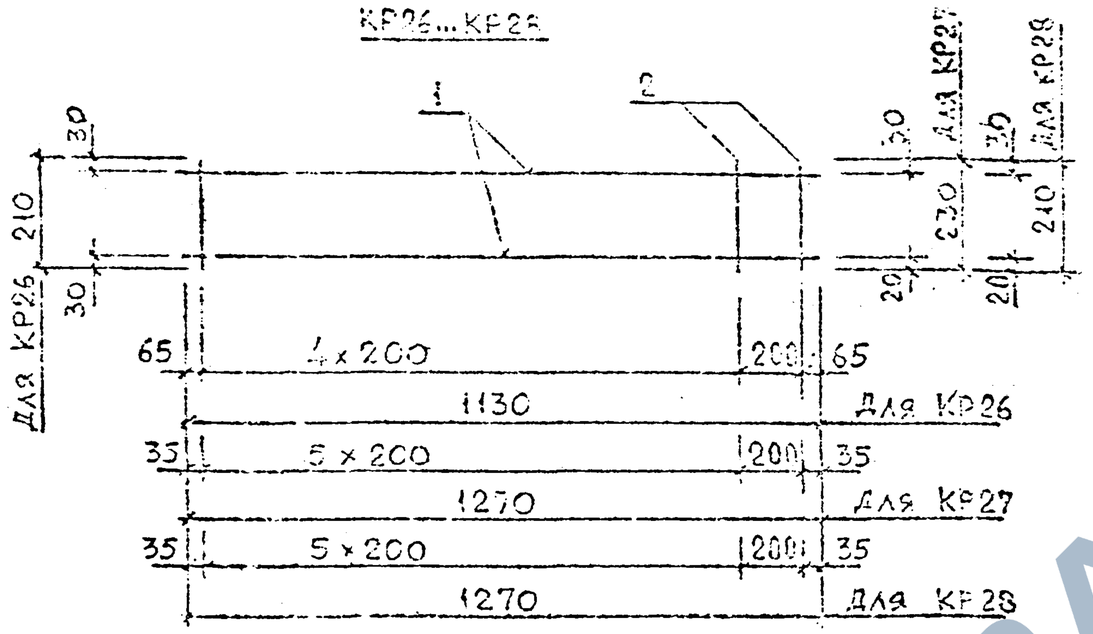

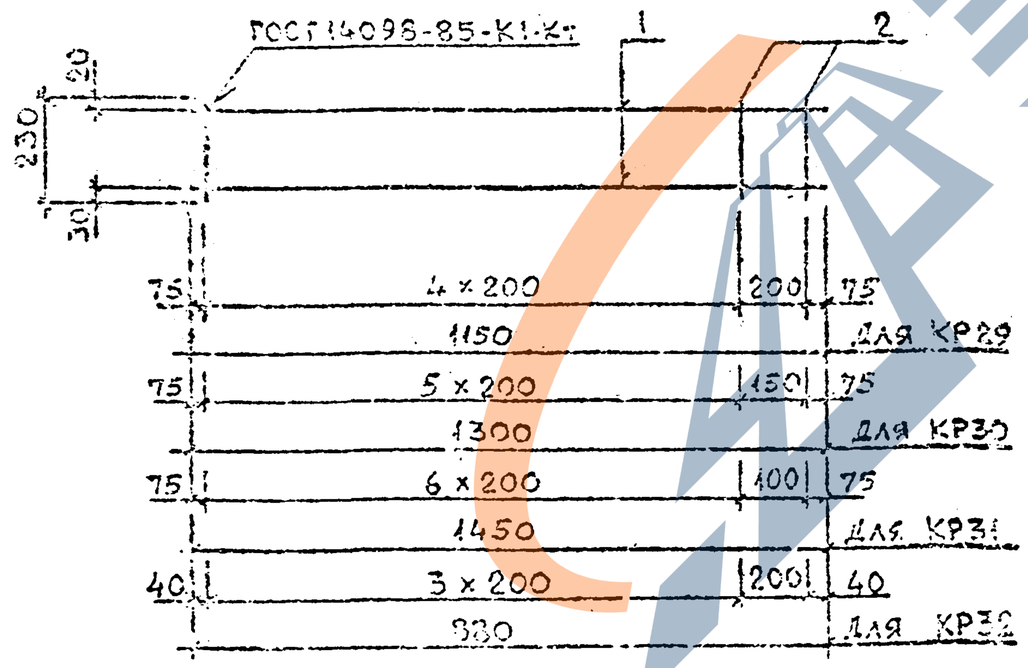

Марка каркаса	Поз.	Наименование	Кол.	Масса позиции, кг	Масса каркаса, кг
КР26	1	Ф8АШ, L=1130; 0,45 кг	2	0,90	1,02
	2	Ф4ВрI, L=210; 0,02 кг	6	0,12	
КР27	1	Ф8АШ, L=1270; 0,50 кг	2	1,00	1,14
	2	Ф4ВрI, L=230; 0,02 кг	7	0,14	
КР28	1	Ф8АШ, L=1270; 0,50 кг	2	1,00	1,14
	2	Ф4ВрI, L=210; 0,02 кг	7	0,14	
КР29	1	Ф8АШ, L=1150; 0,46 кг	2	0,92	1,04
	2	Ф4ВрI, L=230; 0,02 кг	6	0,12	
КР30	1	Ф8АШ, L=1300; 0,51 кг	2	1,02	1,16
	2	Ф4ВрI, L=230; 0,02 кг	7	0,14	
КР31	1	Ф8АШ, L=1450; 0,57 кг	2	1,14	1,30
	2	Ф4ВрI, L=230; 0,02 кг	8	0,16	
КР32	1	Ф8АШ, L=880; 0,35 кг	2	0,70	0,80
	2	Ф4ВрI, L=230; 0,02	5	0,10	

Арматура класса АI и АШ по ГОСТ 5781-82*.

Арматура класса ВрI по ГОСТ 6727-80*.

Разраб.	Начальник		
Провер.	Карабадзе		
ГИП	Бухкенадзе		
Ч.контр.	Бускивадзе		

1.050.1-3 I 54

Каркас КР26...КР32

Стадия | Лист | Листов

Т5 ЭНИИЭП

Инв. № подл. | Подп. и дата | Взам. инв. №

1.050.1-3 В.1

КР33

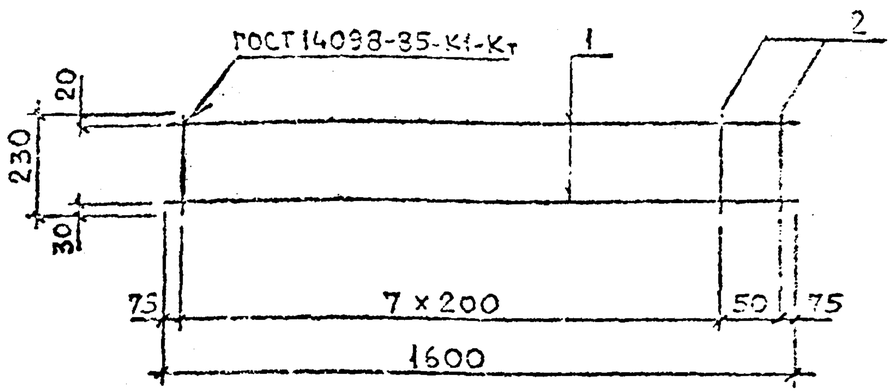

КР34, КР35

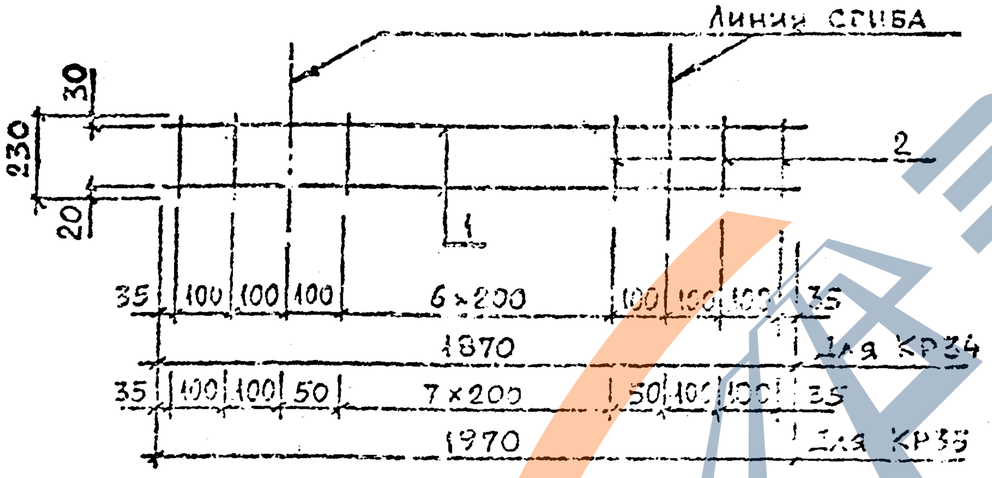

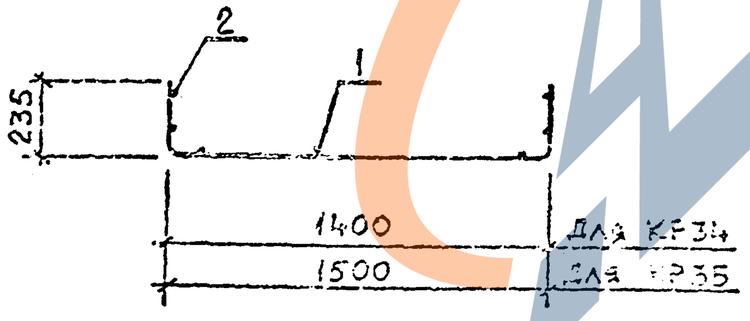

Марка каркаса	Поз.	Наименование	Кол.	Масса позиции, кг	Масса каркаса, кг
КР33	1	Ф8АIII, L=1600, 0.63 кг	2	1,26	1,44
	2	Ф4ВрI, L=230; 0.02 кг	9	0.18	
КР34	1	Ф8АIII, L=1870; 0.74 кг	2	1,48	1,70
	2	Ф4ВрI, L=230; 0,02 кг	11	0,22	
КР35	1	Ф8АIII, L=1970; 0,78 кг	2	1,56	1,80
	2	Ф4ВрI, L=230; 0,02 кг	12	0,24	

Арматура класса А III по ГОСТ 5781-82*.

Арматура класса ВрI по ГОСТ 6727-80*.

Разраб.	Бускивадзе		
Провер.	Капанадзе		
Гл.	Бускивадзе		
Н. контр.	Бускивадзе		

1.050.1-3 1 55

КАРКАС КР33...КР35

Стадия	Лист	Листов
Р		1

ТСилЭНИИЭП

ФОРМАТ А3

Инв. № подл.	Подп. и дата	Взам. инв. №

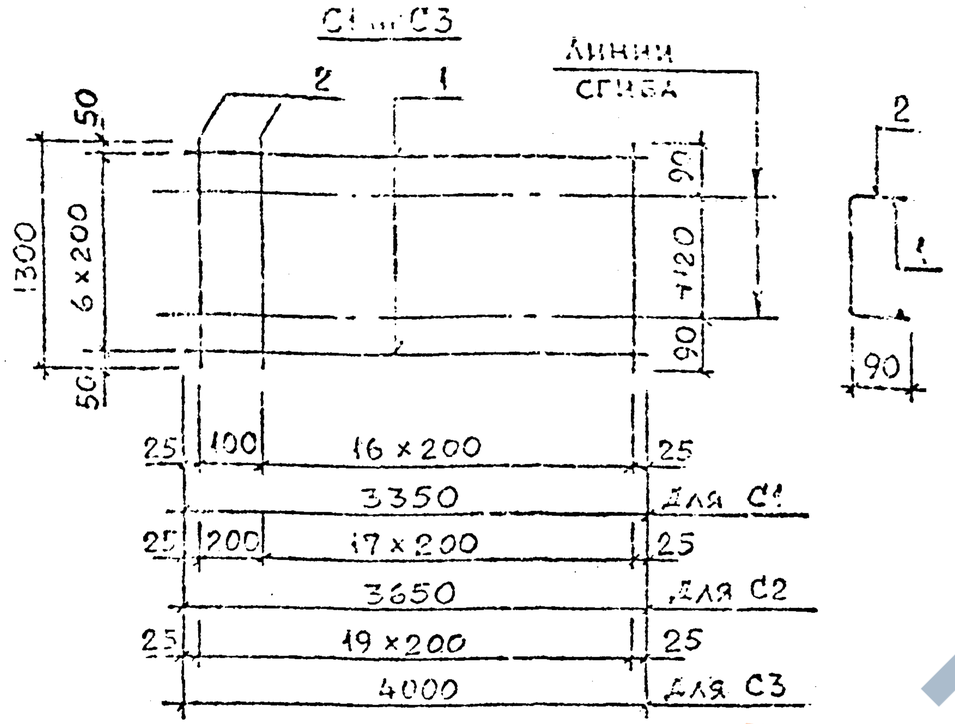

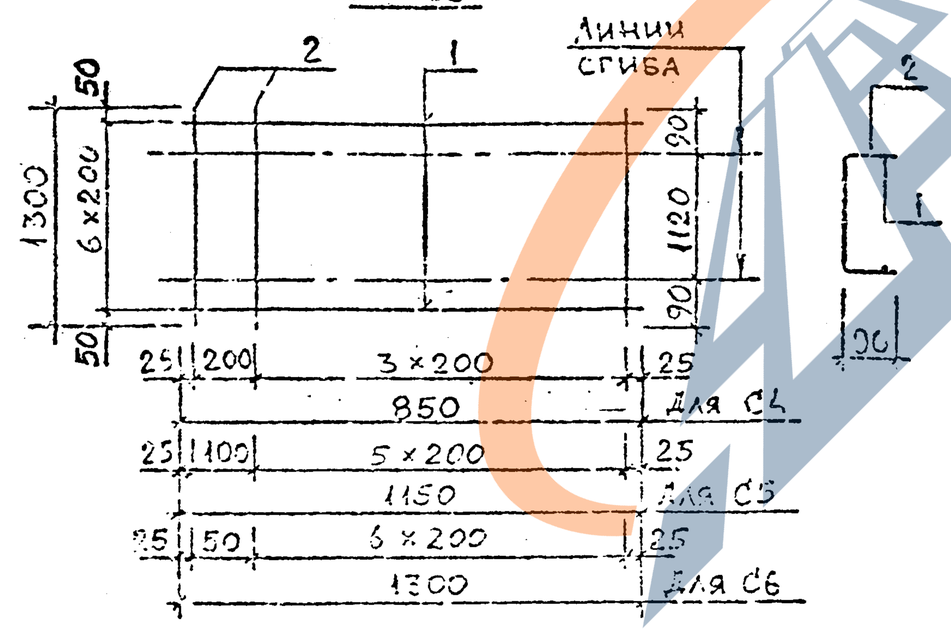

Марка сетки	Поз.	Наименование	Кол.	Масса позиции, кг	Масса сетки, кг
С1	1	Ф3 ВрI, L=3350; 0.17 кг	7	1,19	3,35
	2	Ф4 ВрI, L=1300; 0.12 кг	18	2,16	
С2	1	Ф3 ВрI, L=3650; 0.19 кг	7	1,33	3,61
	2	Ф4 ВрI, L=1300; 0.12 кг	19	2,28	
С3	1	Ф3 ВрI, L=4000; 0.21 кг	7	1,47	3,99
	2	Ф4 ВрI, L=1300; 0.12 кг	21	2,52	
С4	1	Ф3 ВрI, L=850; 0.04 кг	7	0,28	0,88
	2	Ф4 ВрI, L=1300; 0.12 кг	5	0,60	
С5	1	Ф3 ВрI, L=1150; 0.06 кг	7	0,42	1,26
	2	Ф4 ВрI, L=1300; 0.12 кг	7	0,84	
С6	1	Ф3 ВрI, L=1300; 0.07 кг	7	0,49	1,45
	2	Ф4 ВрI, L=1300; 0.12 кг	8	0,96	

Арматура класса ВрI по ГОСТ 6727-80*.

Разраб.	Чанкертали		1.050.1-3 1 56
Провер.	Капанадзе		
Гип	Бускивадзе		
Н.к. отд.	Бускивадзе		Сетка С1...С6

Стадия: Р | Лист | Листов: 1

ТбилЗНИИЭП

Формат А3

1.050.1-3 В1

Инв. № подл. | Подп. и дата | Взам. инв. №

1.050.1-3 В.1

С7 ... С9

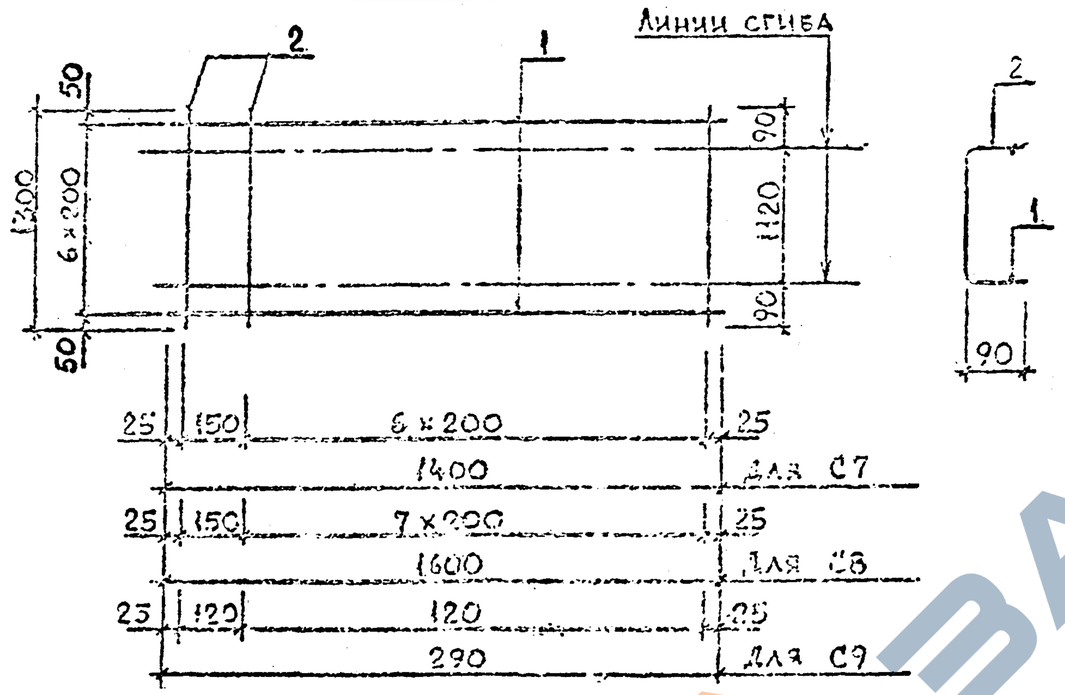

Марка сетки	Поз.	Наименование	Кол.	Масса позиции, кг	Масса сетки, кг
С7	1	ф3ВрI, L=1400; 0,07 кг	7	0,49	1,45
	2	ф4ВрI, L=1300; 0,12 кг	8	0,96	
С8	1	ф3ВрI, L=1600; 0,08 кг	7	0,56	1,64
	2	ф4ВрI, L=1300; 0,12 кг	9	1,08	
С9	1	ф3ВрI, L=290; 0,02 кг	7	0,14	0,50
	2	ф4ВрI, L=1300; 0,12 кг	3	0,36	
С10	1	ф3ВрI, L=1130; 0,06 кг	3	0,18	0,32
	2	ф3ВрI, L=390; 0,02 кг	7	0,14	

С10

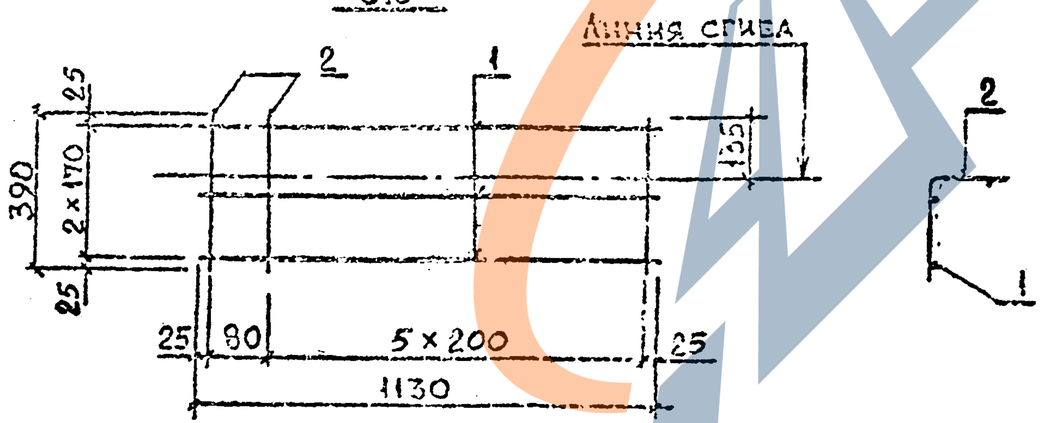

Арматура класса ВрI по ГОСТ 6727-80*.

Разраб.	Бускивадзе		
Пров.	Клапанадзе		
ГИП	Бускивадзе		
Н.контр.	Бускивадзе		

1.050.1-3 1 57

СЕТКА С7...С10

Стадия: Р | Лист | Листов: 1

ТбилЗНИИЭП

Инв. № подл. | Подп. и дата | Взам. инв. №

Формат А3

1.050.1-3 В1

С11...С13

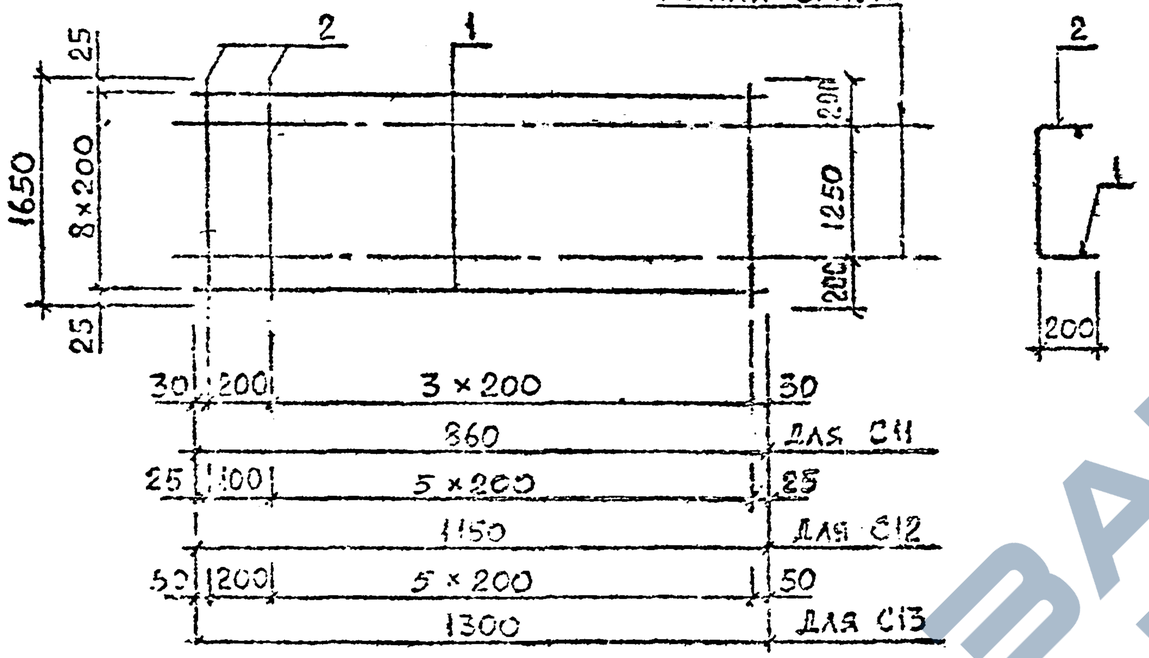

С14.С15

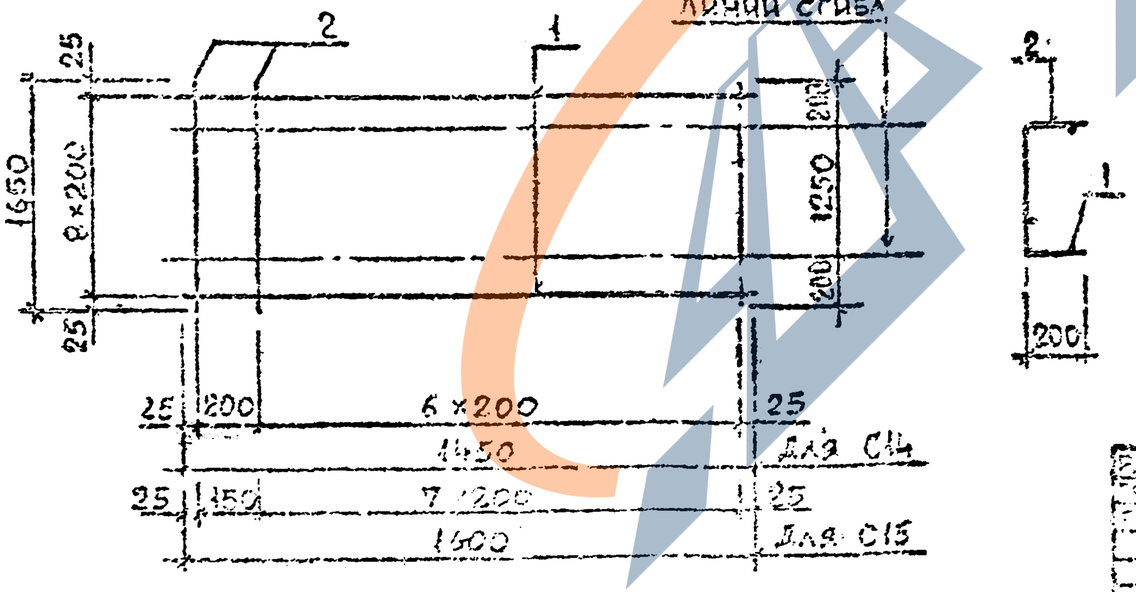

Марка сетки	Поз.	Наименование	Кол.	Масса позиции, кг	Масса сетки, кг
С11	1	Ф4ВрI, L=860; 0,08 кг	9	0,72	1,47
	2	Ф4ВрI, L=1650; 0,15 кг	5	0,75	
С12	1	Ф4ВрI, L=1150; 0,11 кг	9	0,99	2,04
	2	Ф4ВрI, L=1650; 0,15 кг	7	1,05	
С13	1	Ф4ВрI, L=1300; 0,12 кг	9	1,08	2,13
	2	Ф4ВрI, L=1650; 0,15 кг	7	1,05	
С14	1	Ф4ВрI, L=1450; 0,13 кг	9	1,17	2,37
	2	Ф4ВрI, L=1650; 0,15 кг	8	1,20	
С15	1	Ф4ВрI, L=1600; 0,15 кг	9	1,35	2,70
	2	Ф4ВрI, L=1650; 0,15 кг	9	1,35	

Арматура класса ВрI по ГОСТ 6727-80*.

1.050.1-3 1 56

Сетка С11...С15

ТбилЗНИИЭП

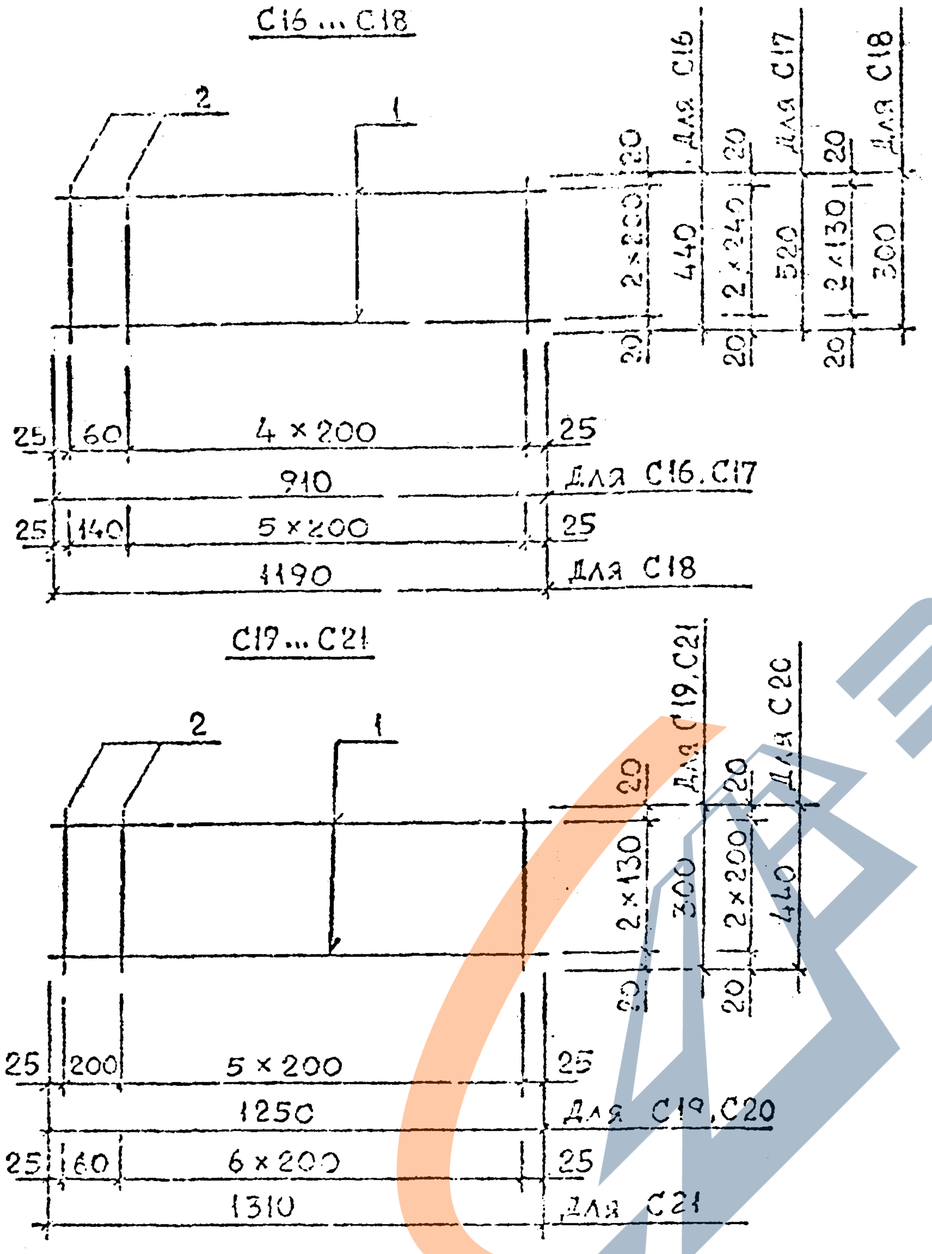

Марка сетки	Поз.	Наименование	Кол.	Масса позиции, кг	Масса сетки, кг
C16	1	ф3ВрI, L=910; 0,05 кг	3	0,15	0,27
	2	ф3ВрI, L=440; 0,02 кг	6	0,12	
C17	1	ф3ВрI, L=910; 0,05 кг	3	0,15	0,33
	2	ф3ВрI, L=520; 0,03 кг	6	0,18	
C18	1	ф3ВрI, L=1190; 0,06 кг	3	0,18	0,32
	2	ф3ВрI, L=300; 0,02 кг	7	0,14	
C19	1	ф3ВрI, L=1250; 0,07 кг	3	0,21	0,35
	2	ф3ВрI, L=300; 0,02 кг	7	0,14	
C20	1	ф3ВрI, L=1250; 0,07 кг	3	0,21	0,35
	2	ф3ВрI, L=440; 0,02 кг	7	0,14	
C21	1	ф3ВрI, L=1310; 0,07 кг	3	0,21	0,37
	2	ф3ВрI, L=300; 0,02 кг	8	0,16	

Арматура класса ВрI по ГОСТ 6727-80*.

Разраб.	Бускивадзе		1.050.1-3 I 59
Провер.	Капанадзе		
ГИП	Бускивадзе		Сетка C16...C21
Н.контр.	Бускивадзе		Стадия Р; Лист; Листов 1; ТбилЭНИИЭП

Формат А3

ЗАВОД КБИ

1.050 1-3 В.1

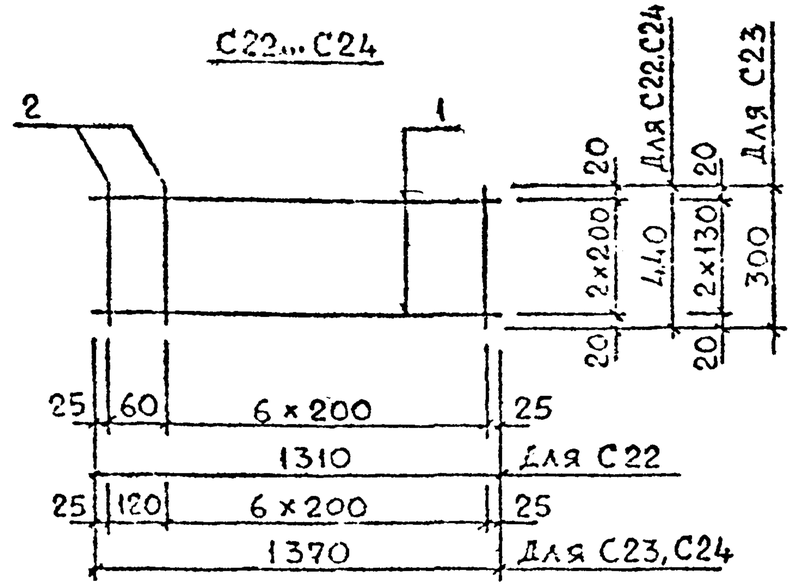

Марка сетка	Поз.	Наименование	Кол.	Масса позиции, кг	Масса сетки, кг
С22	1	ф3ВрI, L=1310; 0,07 кг	3	0,21	0,37
	2	ф3ВрI, L=440; 0,02 кг	8	0,16	
С23	1	ф3ВрI, L=1370; 0,07 кг	3	0,21	0,37
	2	ф3ВрI, L=300; 0,02 кг	8	0,16	
С24	1	ф3ВрI, L=1370; 0,07 кг	3	0,21	0,37
	2	ф3ВрI, L=440; 0,02 кг	8	0,16	

Арматура класса ВрI по ГОСТ 6727-80*.

Разраб.	Бискиндзе		12.00
Провер.	Кандидзе		12.00
ГИП	Бискиндзе		12.00
Н.контр.	Бискиндзе		12.00

1.050.1-3 1 60

Сетка С22...С24

Стадия	Лист	Листов
Р		1

ТбилЗНИИЭП

Инв.№ подл. | Подпись и дата | Взам.инв.№

ФОРМАТ А4

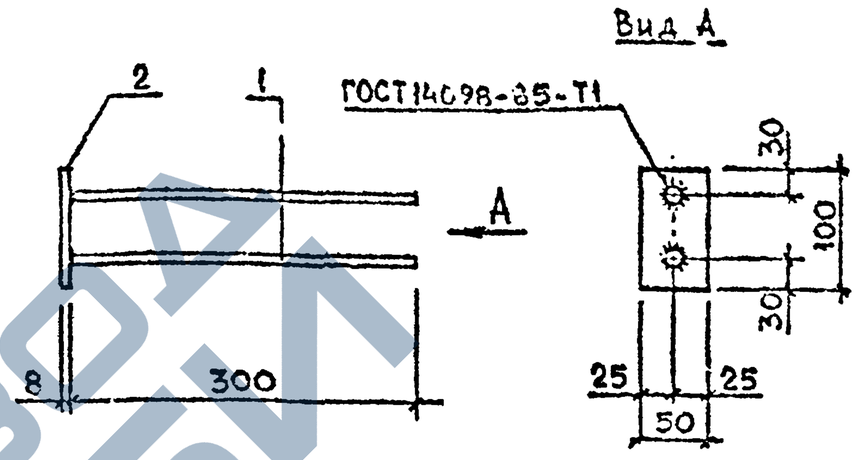

Марка элемента	Поз	Наименование	Кол	Масса позиции, кг	Масса элемента, кг
МН1	1	ф8АIII, L=300; 0,12 кг	2	0,24	0,55
	2	-8×50, L=100; 0,31 кг	1	0,31	

Арматура класса АIII по ГОСТ 5781-82*.
Полоса по ГОСТ 103-76*, марка стали ВСт3пс6-1

Разраб.	Бискиндзе		12.00
Провер.	Кандидзе		12.00
ГИП	Бискиндзе		12.00
Н.контр.	Бискиндзе		12.00

1.050.1-3 1 61

Закладное изделие МН1

Стадия	Лист	Листов
Р		1

ТбилЗНИИЭП

Инв.№ подл. | Подпись и дата | Взам.инв.№

ФОРМАТ А4

1.050.1-3 В.1

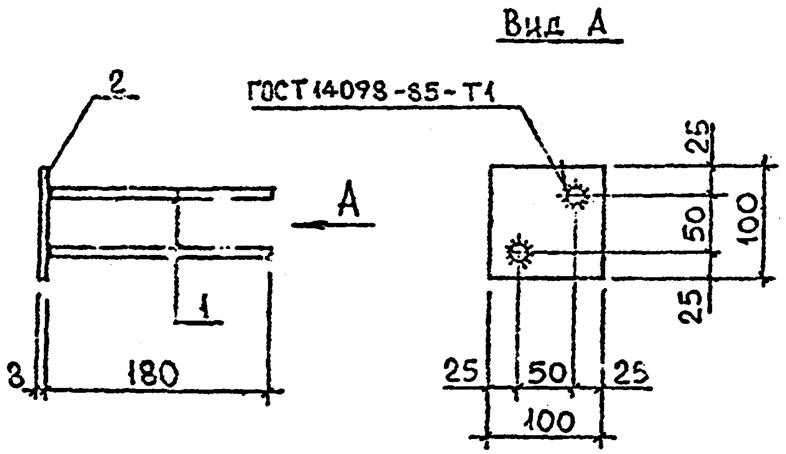

Марка элемента	Поз.	Наименование	Кол.	Масса позиции, кг	Масса элемента, кг
МН2	1	ф.9АIII, L=180; 0.11 кг	2	0.22	0,85
	2	-8×100, L=100; 0.63 кг	1	0,63	

Арматура класса А III по ГОСТ 5781-82*.
Полоса по ГОСТ 103-76*, марка стали ВСт3пс6-1.

1.050.1-3.1 62

Закладное изделие МН2

Т6пп ЗНИИЭП

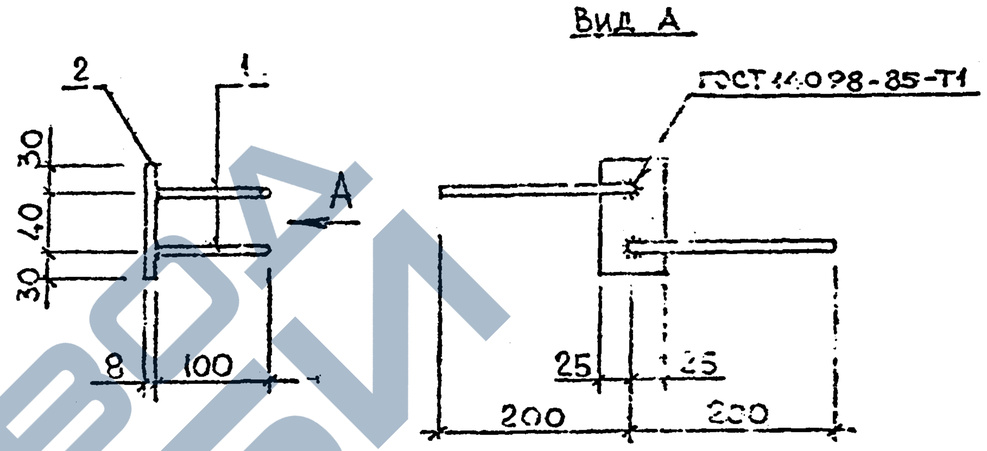

Марка элемента	Поз.	Наименование	Кол.	Масса позиции, кг	Масса элемента, кг
МН3	1	ф8АIII, L=300; 0.12 кг	2	0.24	0,55
	2	-8×50, L=100; 0.31 кг	1	0,31	

Арматура класса А III по ГОСТ 5781-82*.
Полоса по ГОСТ 103-76*, марка стали ВСт3пс6-1.

1.050.1-3.1 63

Закладное изделие МН3

Т6пп ЗНИИЭП

ЗАВОД ЖБИ

https://zavodgbi.com/

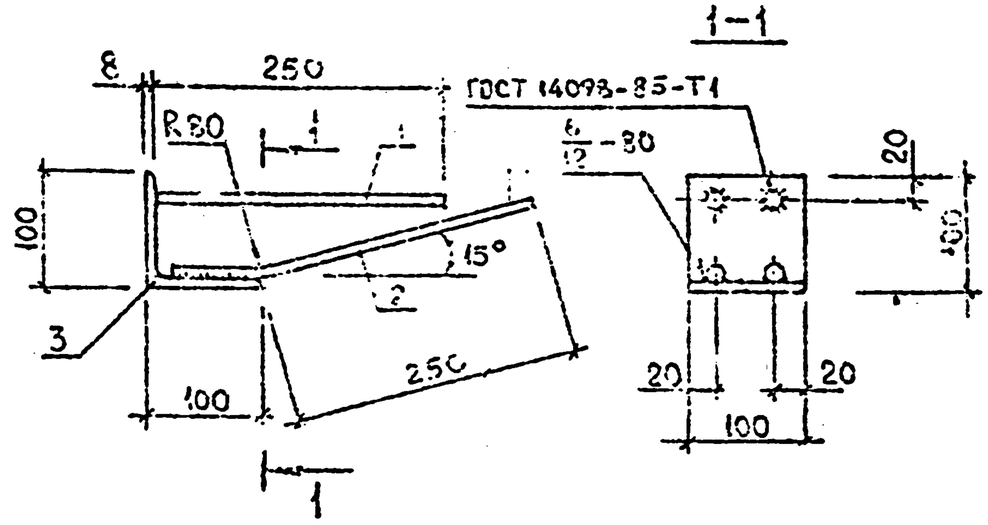

Марка элемента	Поз.	Наименование	Кол.	Масса позиции, кг	Масса элемента, кг
МН4	1	Ф10АIII, L=250, 0.15 кг	2	0,30	1,92
	2	Ф10АIII, L=350; 0.20 кг	2	0,40	
	3	∠100×8, L=100; 1.22 кг	1	1,22	

Арматура класса AIII по ГОСТ 5781-82*
Уголок по ГОСТ 8509-86, марка стали ВСт3пс6-1

1.050.1-3 1 64

Закладное изделие МН4

Формат А4

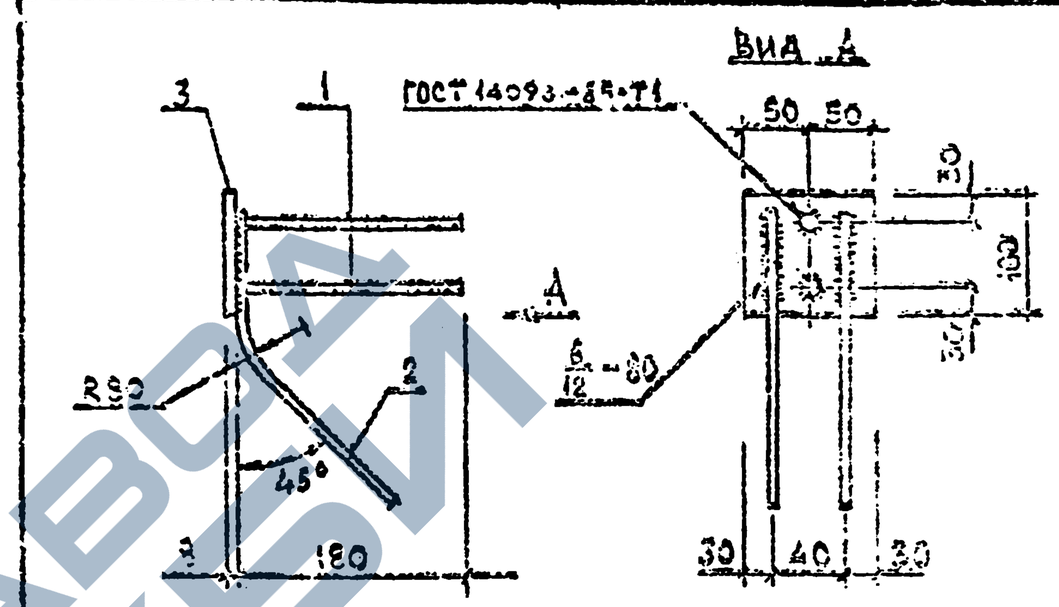

Марка элемента	Поз.	Наименование	Кол.	Масса позиции, кг	Масса элемента, кг
МН5	1	Ф8АIII, L=180; 0.07 кг	2	0,14	0,97
	2	Ф8АIII, L=250; 0.10 кг	2	0,20	
	3	-8×100, L=100; 0.63 кг	1	0,63	

Арматура класса AIII по ГОСТ 5781-82*.
Полоса по ГОСТ 103-76*, марка стали ВСт3пс6-1.

1.050.1-3 1 65

Закладное изделие МН5

https://zavodgbi.com/

1.050.1-3 В.1

Вид А

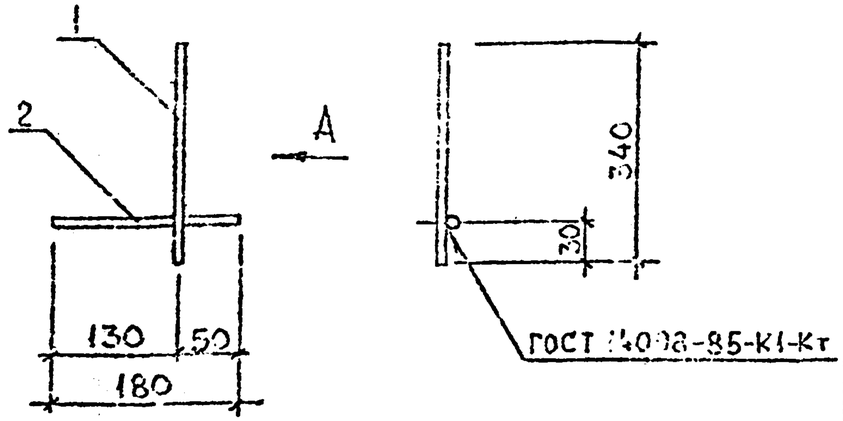

Марка элемента	Поз.	Наименование	Кол.	Масса позиции, кг	Масса элемента, кг
МН6	1	Ф16 АIII, L=340; 0,54 кг	1	0,54	0,65
	2	Ф10 АIII, L=180; 0,11 кг	1	0,11	

Арматура класса АIII по ГОСТ 5781-82*.

1.050.1-3 1 .66

Закладное изделие МН6

ТОМПЗНИИЭП

П1, П2

Вид А

П3

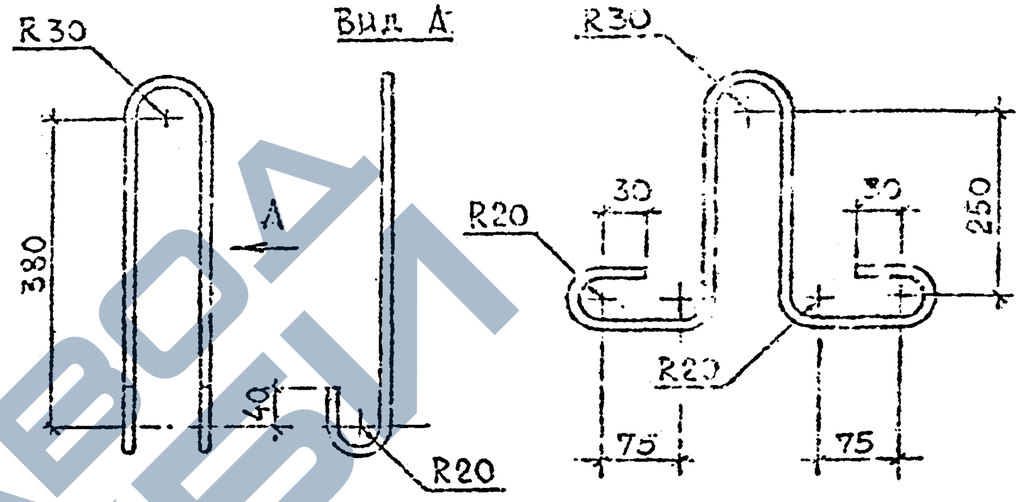

Марка элемента	Поз.	Наименование	Кол.	Масса позиции, кг	Масса элемента, кг
П1	–	Ф10 АI, L=1110	1	0,70	0,70
П2	–	Ф12 АI, L=1120	1	1,00	1,00
П3	–	Ф8 АI, L=1040	1	0,40	0,40

Арматура класса АI по ГОСТ 5781-82*.

1.050.1-3 1 [illegible]

Петля П1...П3

ТОМПЗНИИЭП

ФОРМАТ А3

ЗАВОД ЖБИ

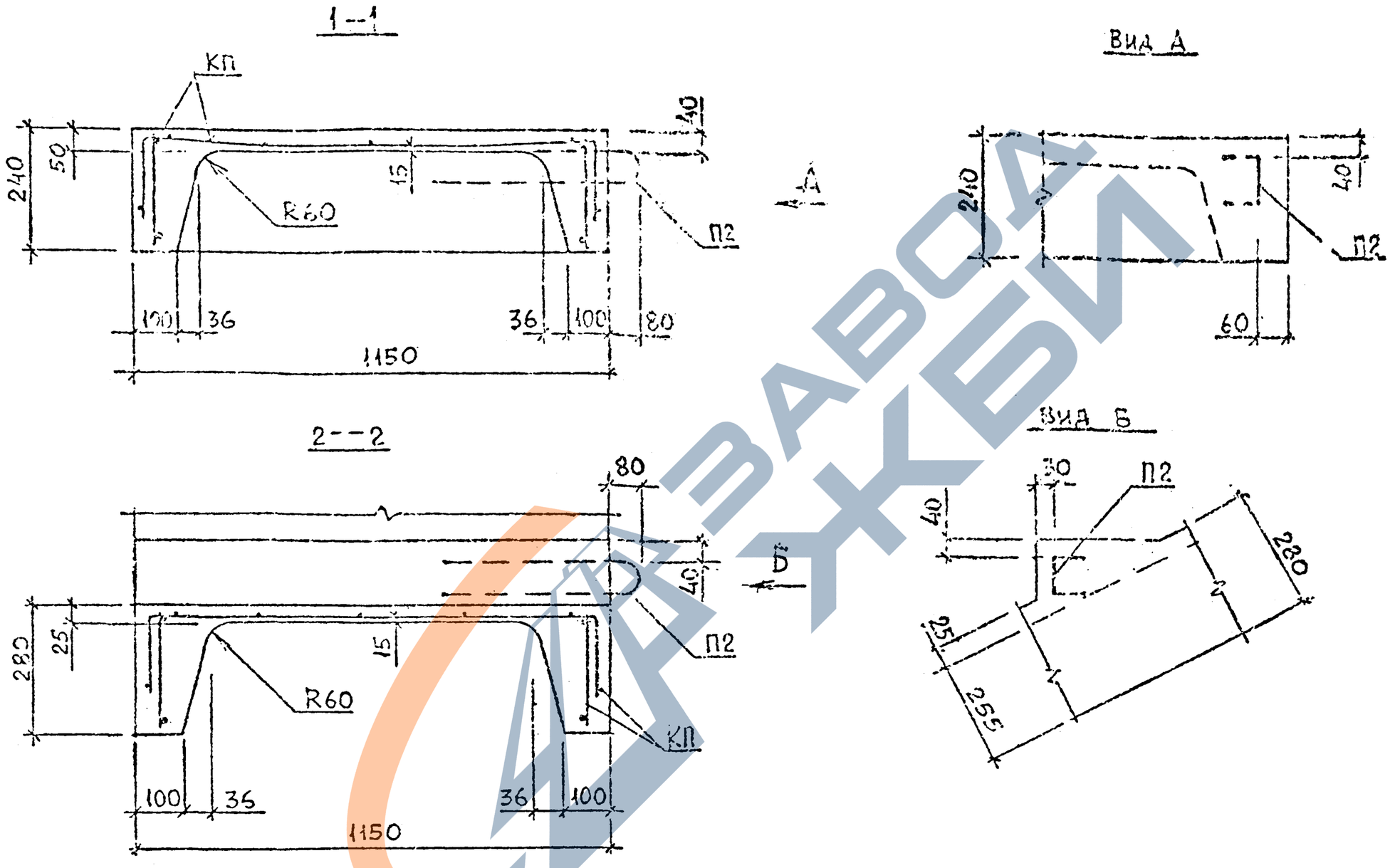

1.050.1-3 В.1

Р. зрат.	Бескиравлев		01.91	1.050.1-3 1 68
Проверк.	Капанадзе		01.91	
ГИП	Бескиравлев		01.91	Сечение 1-1; 2-2. Узел 1...26; 3с...23с
Н. контр.	Бескиравлев		01.91	

Стадия	Лист	Листов
Р	1	6

ТбилЗНИИЭП

ФОРМАТ А3

ИНВ. № ПОДЛ. | ПОДП. И ДАТА | ВЗАМ. ИНВ. №

ЗАВОД ЖБИ

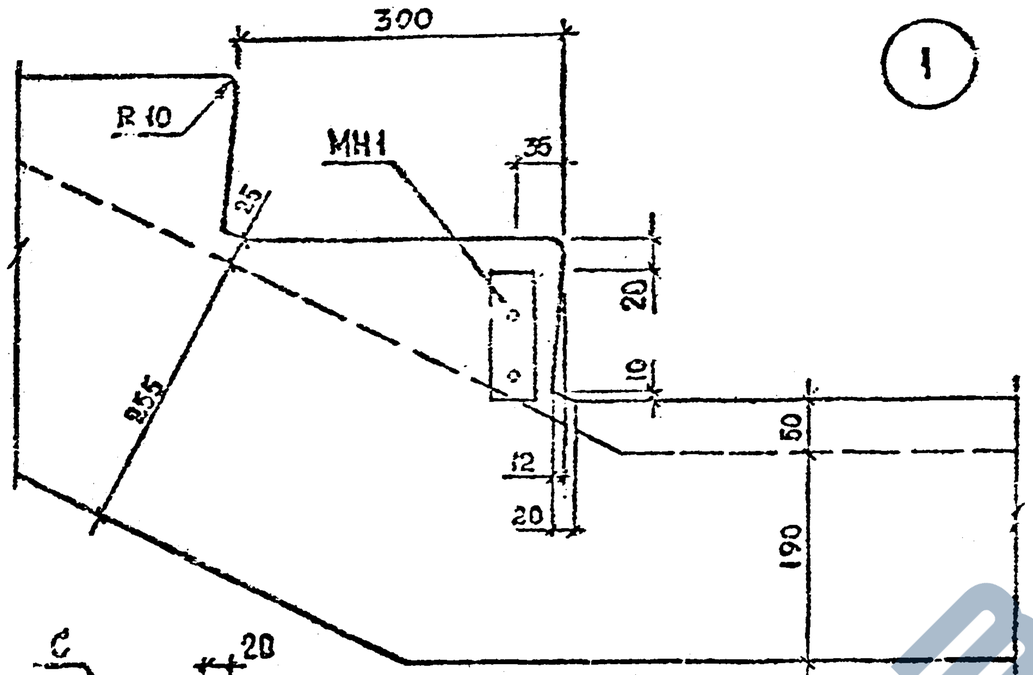

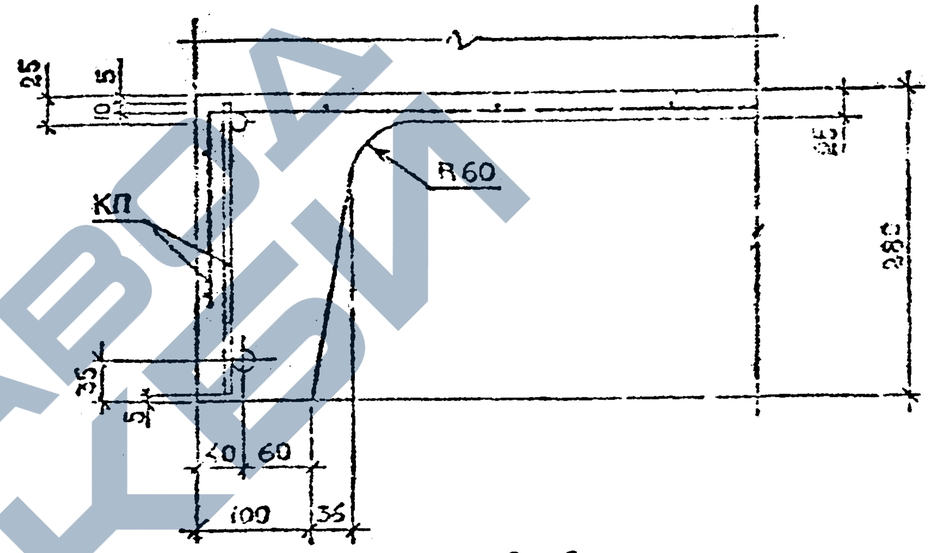

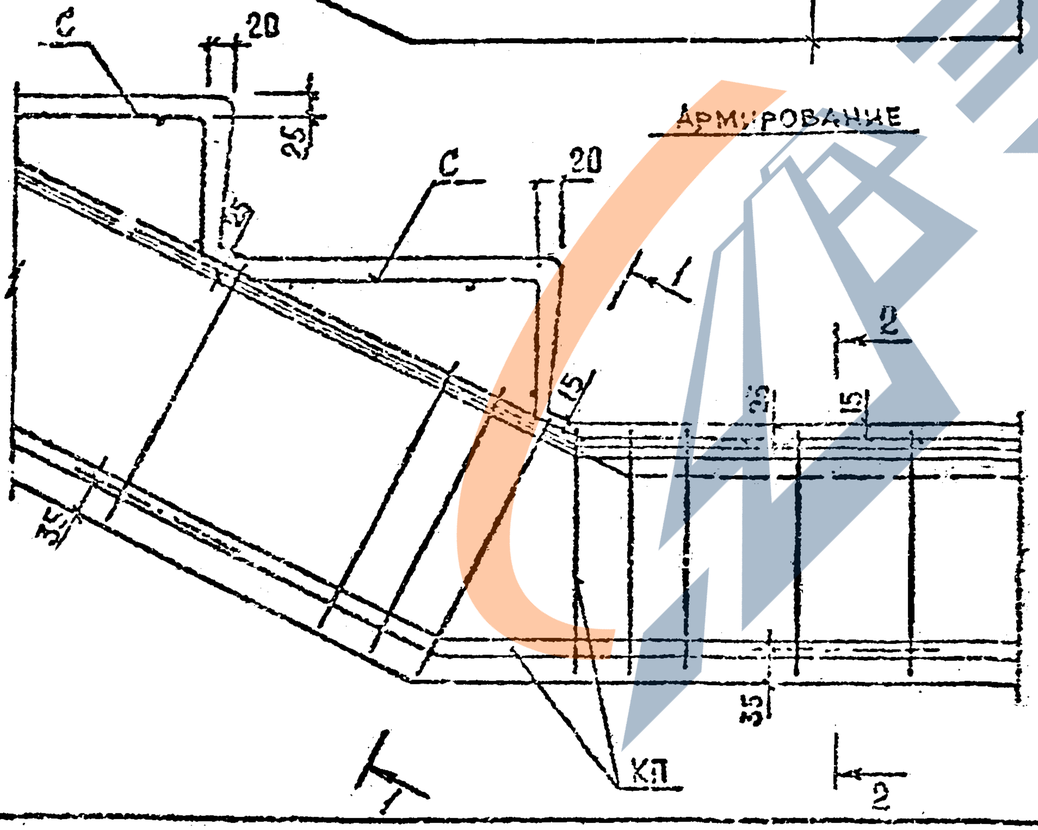

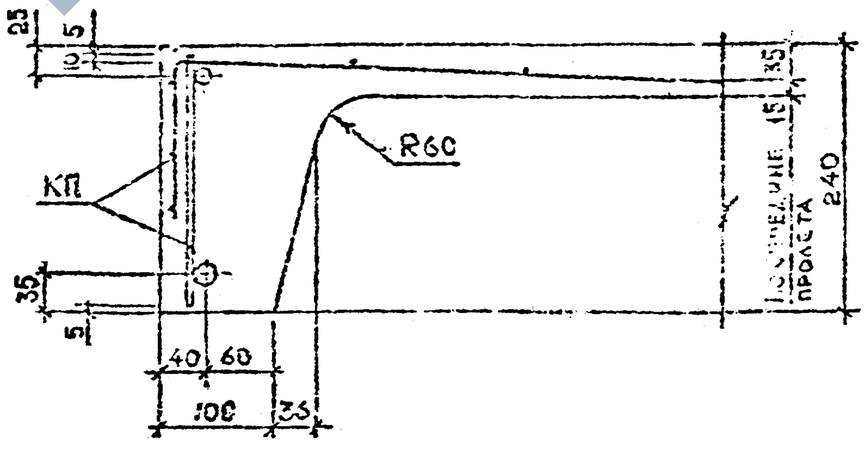

Инв. № подл. | Подп. и дата | Взам. инв. №

1.050.1-3 1 68

Лист 2

Формат А3

https://zavodjbi.com/

1.050.1-3 В.1

2

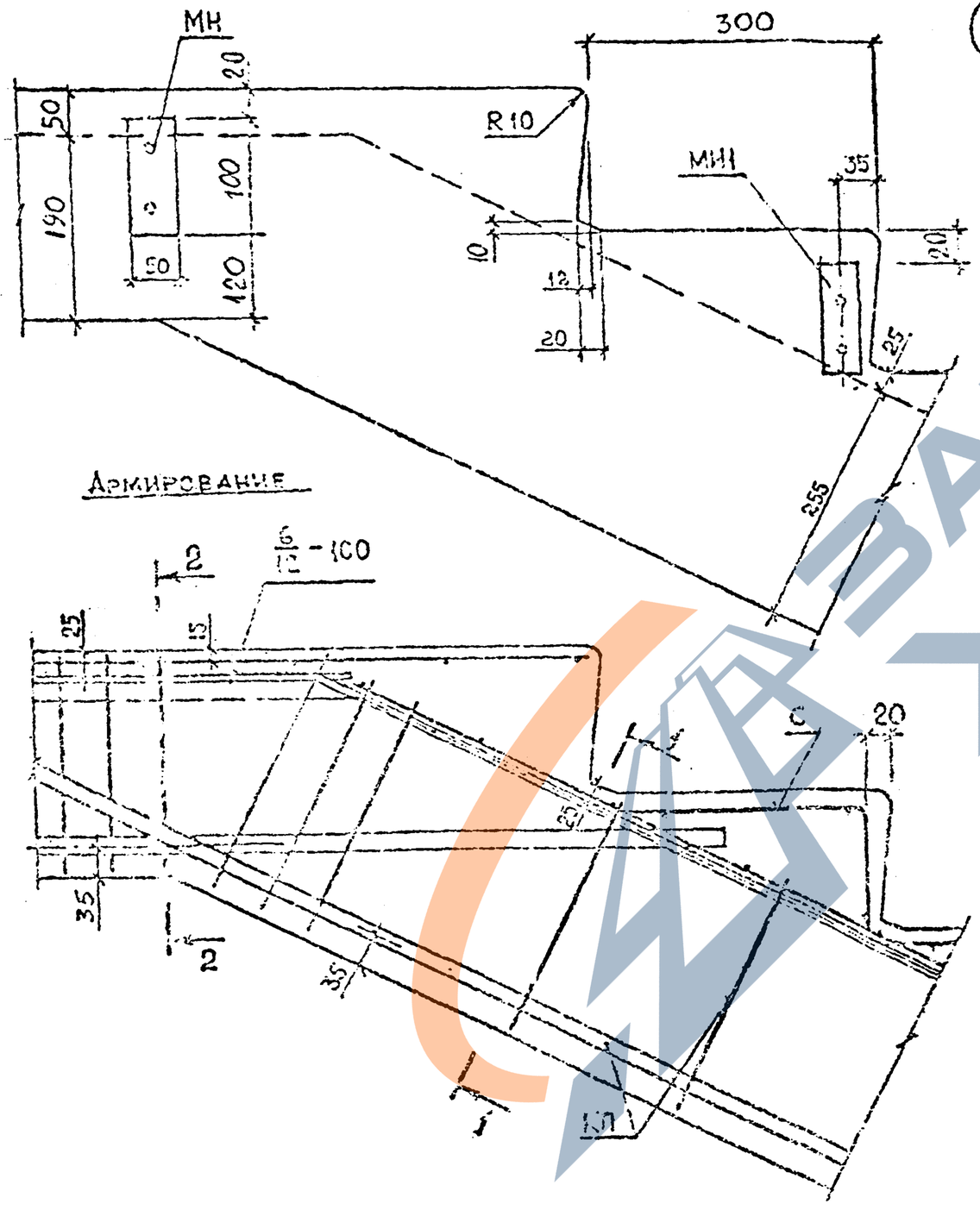
МН
300
R10
МН1
35
20
10
12
20
25
355
2
2
Армирование
6 I - 100
25
15
35
5
20
5
5
5

1.050.1-3 вып.1

3 4 5
3с 4с 5с

115 Для 5,5с
130 Для 4,4с
140 Для 3,3с

МН1
МН4 для 3с...5с
R60
150 80
Вид А

6 7
6с 7с

290 Для 7,7с
315 Для 6,6с

МН3
МН4 для 6с; 7с
R60
150 80

8 9
8с 9с

МН2
R60
МН4 для 8с
9с
100 135 80 Для 8,8с
100 260 80 Для 9,9с

МН4 для 3с...5с
МН1

11 11с

115
МН1
МН4 для 11с
400 80

10 10с

365
МН4 для 10с
275 20
МН3

12 13
12с 13с

Для 13,13с 90
Для 12,12с 175

R60
МН1
МН4 для 12с,13с
80 150

14 15
14с 15с

Для 15,15с 320
Для 14,14с 325

МН4 для 14с, 15с
МН3
R60
80 150

Узлы индексов „с" для применения в сейсмических районах

1.050.1-3 1 63

Лист 4

Копировал

Формат А3

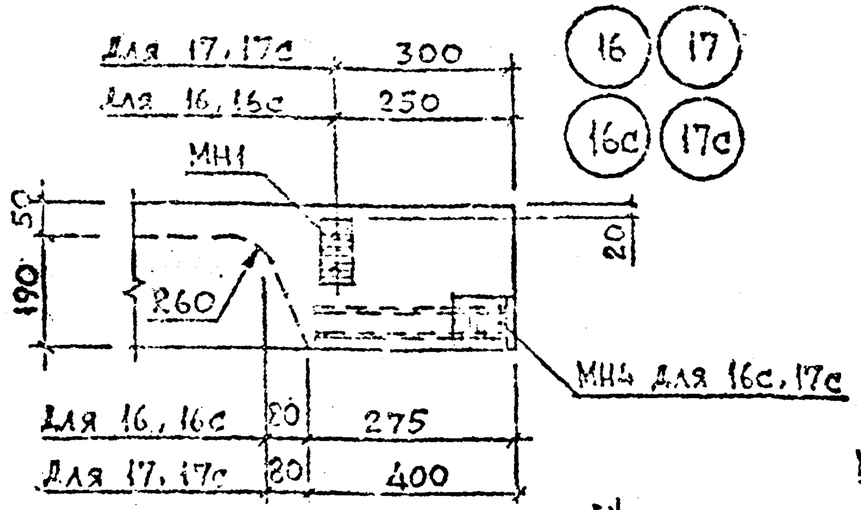

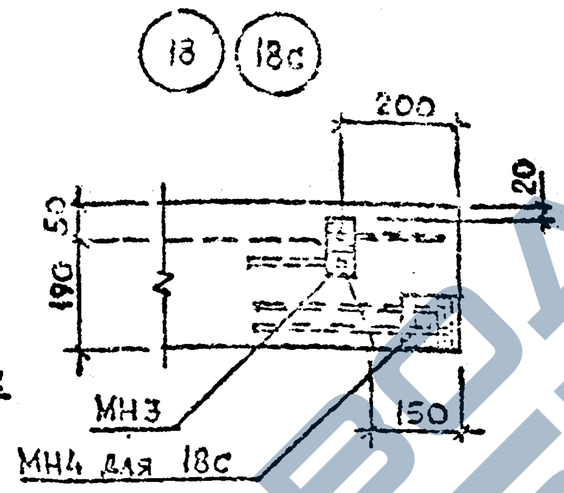

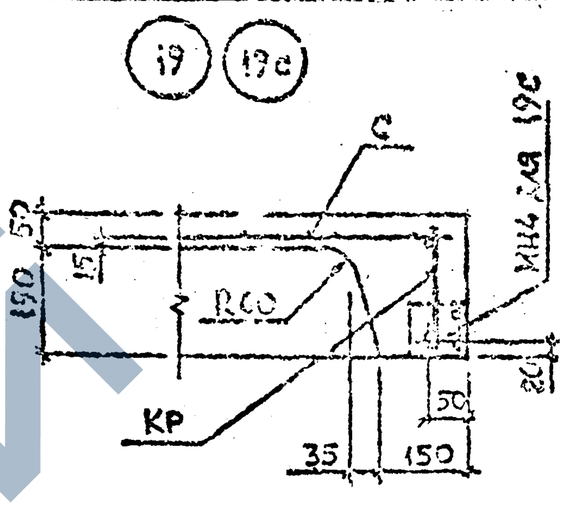

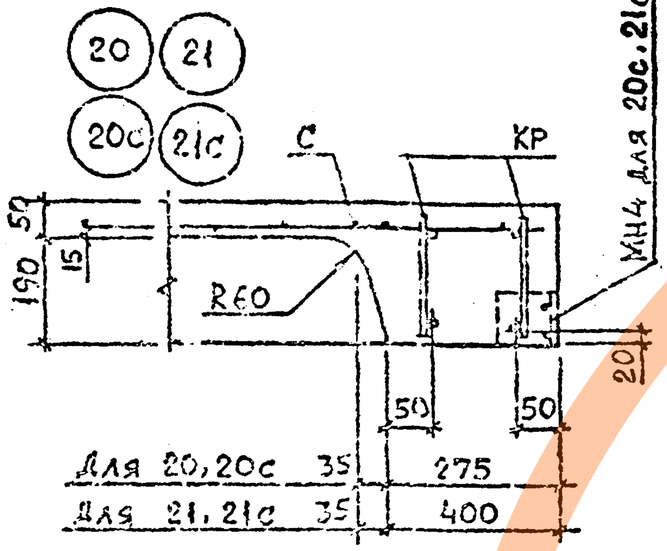

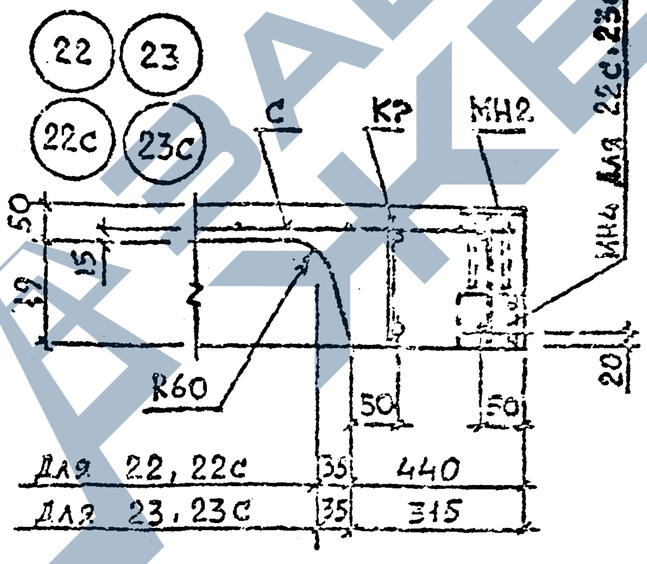

Узлы индексом "С" для применения в сейсмических районах

Инв. № подл. | Подпись и дата | Взам. инв. №

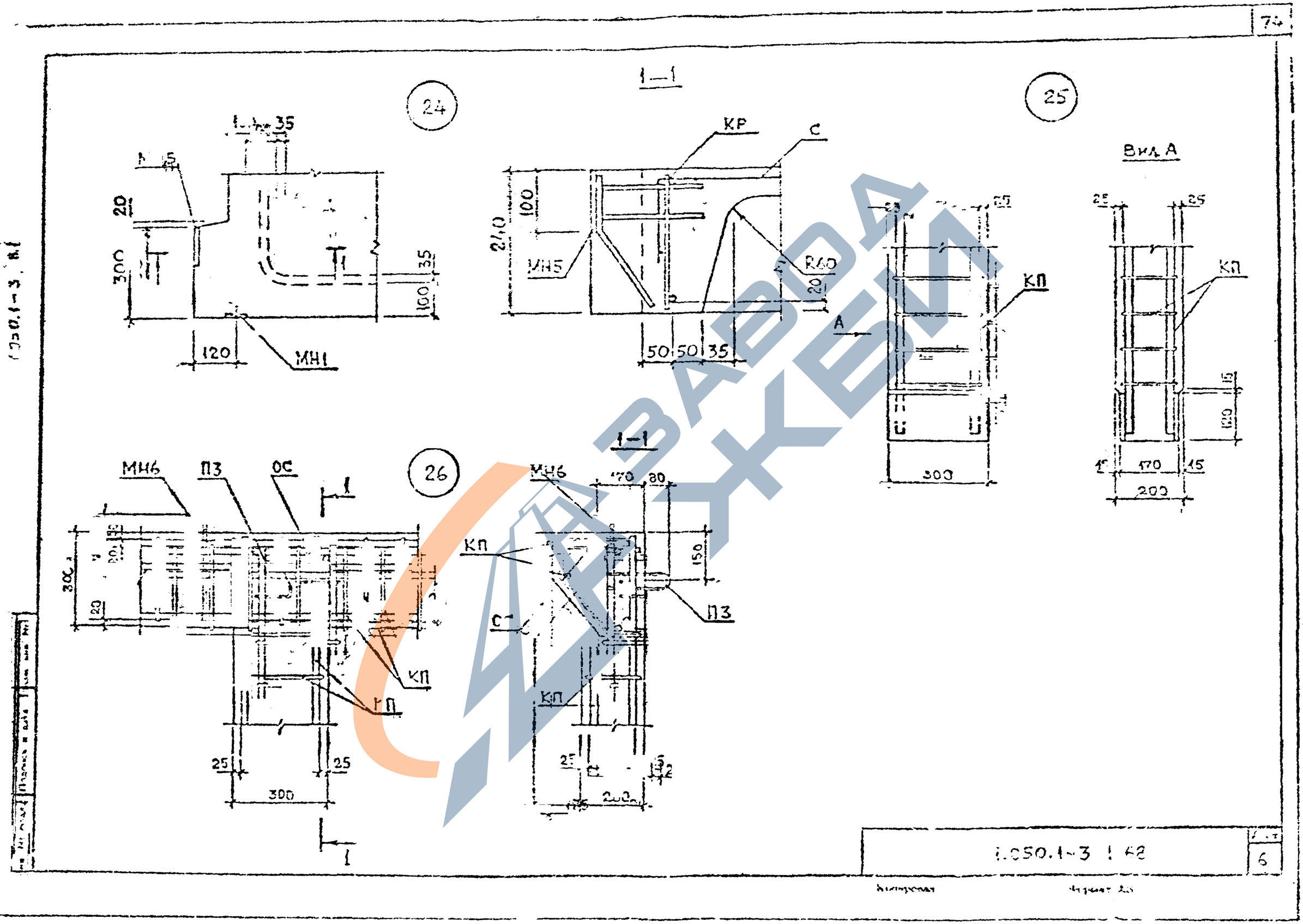
24
25
26
1—1
Вид А
КР
С
МН1
МН5
МН6
П3
ОС
КП
А
1
300
120
100
240
50
35
20
25
170
200
150

1.050.1-3 В.1

Ведомость расхода стали на изделие, кг

Марка элемента	Изделия арматурные																	Всего
	Арматура класса																	
	А-I					А-II								Вр-I				
	ГОСТ 5781-82*													ГОСТ 6727-80*				
	⌀6	⌀8	⌀10	⌀12	Итого	⌀8	⌀10	⌀16	⌀18	⌀20	⌀22	⌀25	Итого	⌀3	⌀4	⌀5	Итого	
ДП 57.II.I4-5	5.32		11.64	4.00	20.96	1.80			5.96	27.20			34.96	5.37	4.32		9.69	65.61
ДП 57.II.I4-5-С	5.32		11.64	4.00	20.96	1.80			5.96	27.20			34.96	5.37	4.32		9.69	65.61
ДП 57.II.I5-5	5.32		11.72	4.00	21.04	1.80			5.96	27.30			35.06	5.37	4.32		9.69	65.79
ДП 57.II.I5-5-С	5.32		11.72	4.00	21.04	1.80			5.96	27.30			35.06	5.37	4.32		9.69	65.79
ДП 60.II.I5-5	1.20	7.86	11.92	4.00	24.98	3.60				7.96		43.60	54.16	5.51	4.80		10.31	89.45
ДП 60.II.I5-5-С	1.20	7.86	11.92	4.00	24.98	3.60				7.96		43.60	54.16	5.51	4.80		10.31	89.45
ДП 60.II.I7-5	1.30	8.12	11.98	4.00	25.40	3.60				7.40		45.24	56.24	5.83	4.20		10.03	91.67
ДП 60.II.I7-5-С	1.30	8.12	11.98	4.00	25.40	3.60				7.40		45.24	56.24	5.83	4.20		10.03	91.67
ДП 57.II.I7-5	5.36		11.74	4.00	21.00	3.60			5.36		34.40		43.36	5.83	4.68		10.51	74.87
ДП 57.II.I7-5-С	5.36		11.74	4.00	21.00	3.60			5.36		34.40		43.36	5.83	4.68		10.51	74.87
ДП 57.II.I7-5-I	5.16		11.58	4.00	20.74	2.70			5.54		33.60		41.84	5.76	4.44		10.20	72.78
ДП 57.II.I7-5-IС	5.16		11.58	4.00	20.74	2.70			5.54		33.60		41.84	5.76	4.44		10.20	72.78
ДП 57.II.I7-5-2	5.16		11.70	4.00	20.86	2.70			4.82		34.40		41.92	5.62	4.20		9.82	72.60
ДП 57.II.I7-5-2С	5.16		11.70	4.00	20.86	2.70			4.82		34.40		41.92	5.62	4.20		9.82	72.60
ДП 57.II.I8-5	5.42		11.80	4.00	21.22	1.80			4.82		35.36		41.98	6.15	4.44		10.59	73.79
ДП 57.II.I8-5-С	5.42		11.80	4.00	21.22	1.80			4.82		35.36		41.98	6.15	4.44		10.59	73.79
ДП 57.II.I8-5-I	5.34		11.64	4.00	20.98	1.80			5.54		33.70		41.04	6.03	4.32		10.40	72.42
ДП 57.II.I8-5-IС	5.34		11.64	4.00	20.98	1.80			5.54		33.70		41.04	6.08	4.32		10.40	72.42
ДП 57.II.I8-5-2	5.44		11.72	4.00	20.86	1.80			3.80		33.40		41.00	6.08	4.42		10.40	72.26
ДП 57.II.I8-5-2С	5.44		11.72	4.00	20.86	1.80			3.80		33.40		41.00	6.08	4.42		10.40	72.26
ДП 57.II.I4-5-3	4.02		13.06		17.08	0.90		13.60	5.96				20.46	5.02	3.60		8.62	46.16
ДП 57.II.I4-5-3С	4.02		13.06		17.08	0.90		13,60	5.96				20.46	5.02	3.60		8.62	46.16
ДП 57.II.I5-5-3	4.02		13.06		17.08	0.90		13.72	5.96				20.58	5.02	3.60		8.62	46.38
ДП 57.II.I5-5-3С	4.02		13.06		17.08	0.90		13.72	5.96				20.58	5.02	3.60		8.62	46.38
ДП 60.II.I5-5-3	4.36		13.78		18.14	1.80		19.84					21.64	5.09	4.84		9.93	49.71

Инв. № подл. | Подпись и дата | Взам. инв. №

1.050.1-3 ! РС

Ведомость расхода стали на изделие, кг

Стадия Р | Лист 3 | Листов 5

ГПИлЗНИИЭП

Формат А3

Изделия закладные											Общий расход
Арматура класса						Прокат марки				Всего	
А-II						ВСт3пс6-2					
ГОСТ 5781-82*						ГОСТ 103-76*		ГОСТ 8509-86			
Ø8	Ø10	Ø16	Ø18	Итого	-8х100	Итого	L100х8	Итого		
4.80				4.80	6.20	6.20			11.00	76.6
4.80	2.80			7.60	6.20	6.20	4.88	4.88	18.68	84.3
4.80				4.80	6.20	6.20			11.00	76.8
4.80	2.80			7.60	6.20	6.20	4.88	4.88	18.68	84.5
2.40	0.88			3.28	5.62	5.62			8.90	98.4
2.40	3.68			6.08	5.62	5.62	4.88	4.88	16.58	106.0
2.40	0,88			3.28	5,62	5.62			8.90	100,6
2,40	3,68			6,08	5.62	5.62	4.88	4.88	16.58	108.3
4.32				4.32	5.58	5.58			9.90	84,8
4.32	2.80			7.12	5.58	5.58	4.88	4.88	17.50	92.4
4.80				4.80	6.20	6.20			11.00	83.8
4.80	2.80			7.60	6.20	6.20	4.88	4.88	18.68	91.4
4.32				4.32	5.58	5.58			9.90	82.5
4.32	2.80			7.12	5.58	5.58	4.88	4.88	17.50	90.1
5.80				5.80	6.20	6.20			12.00	85.8
5.80	2.80			8.60	6.20	6.20	4.88	4.88	19.68	93.5
5.28				5.28	6.82	6.82			12.10	84.5
5.28	2.80			8.08	6.82	6.82	4.88	4.88	19.78	92.2
4.78				4.78	6.20	6.20			10.98	83.2
4.78	2.80			7.58	6.20	6.20	4.88	4.88	18.66	90.9
3.84				3.84	4.96	4.96			8.80	55.0
3.84	1.40			5.24	4.96	4.96	2.44	2,44	12.64	58.8
3.84				3.84	4.96	4.96			8.80	55.2
3.84	1.40			5.24	4.96	4.96	2.44	2.44	12.64	59.0
2.40	0.44			2.84	4.36	4.36			7.20	56.9

Масса расходуемой стали на изделие, кг

Марка элемента	Изделия арматурные																	Всего
	Арматура класса													Вр-I				
	A-I					A-II ГОСТ 5781-82*								ГОСТ 6727-80*				
	Ø6	Ø8	Ø10	Ø12	Итого	Ø8	Ø10	Ø16	Ø18	Ø20	Ø22	Ø28	Итого	Ø3	Ø4	Ø5	Итого	
ДПИ 60.II.15-5-3С	4.36		13.78		18.14	1.60		19.84					21.84	5.95	4.84		9.95	49.71
ДПИ 60.II.17-5-3	4.38		13.88		18.26	1.80		21.78					23.58	5.06	4.84		9.90	51.74
ДПИ 60.II.17-5-3С	4.38		13.88		18.26	1.80		21.78					23.58	5.06	4.84		9.90	51.74
ДПИ 57.II.17-5-3	4.42		13.68		18.10	1.80		15.82	5.36				22.98	5.48	4.84		10.32	51.40
ДПИ 57.II.17-5-3С	4.42		13.68		18.10	1.80		15.82	5.36				22.98	5.48	4.84		10.32	51.40
ДПИ 57.II.17-5-13	4.18		13.68		17.86	1.80		15.82	3.54				21.16	5.48	3.84		9.32	48.34
ДПИ 57.II.17-5-13С	4.18		13.68		17.86	1.80		15.82	3.54				21.16	5.48	3.84		9.32	48.34
ДПИ 57.II.18-5-3	4.32		13.50		17.82	0.90			4.82	24.72			30.44	5.87	3.84		9.71	57.97
ДПИ 57.II.18-5-3С	4.32		13.50		17.82	0.90			4.82	24.72			30.44	5.87	3.84		9.71	57.97
ДПИ 57.II.18-5-13	4.42		13.48		18.10	0.90			5.54	24.72			31.14	5.94	3.96		9.90	59.14
ДПИ 57.II.18-5-13С	4.42		13.68		18.10	0.90			5.54	24.72			31.14	5.94	3.96		9.90	59.14
ДПИ I4.9в		1.60			1.60	3.88							3.88		2.03		2.03	7.51
ДПИ I4.9в-С		1.60			1.60	3.88							3.88		2.03		2.03	7.51
ДПИ I4.12в		1.60			1.60	4.32							4.32		2.64		2.64	8.60
ДПИ I4.12в-С		1.60			1.60	4.32							4.32		2.64		2.64	8.60
ДПИ I4.13в		1.60			1.60	4.52							4.52		2.77		2.77	8.89
ДПИ I4.13в-С		1.60			1.60	4.52							4.52		2.77		2.77	8.90
ДПИ I4.15в		1.60			1.60	4.76							4.76		3.05		3.05	9.41
ДПИ I4.15в-С		1.60			1.60	4.76							4.76		3.05		3.05	9.41
ДПИ I5.14в		1.60			1.60	4.84							4.84		3.07		3.07	9.51
ДПИ I5.15в-С		1.60			1.60	4.84							4.84		3.07		3.07	9.51
ДПИ I5.15в		1.60			1.60	4.84							4.84		2.77		2.77	9.21
ДПИ I5.15в-С		1.60			1.60	4.84							4.84		2.77		2.77	9.21
ДПИ I5.16в		1.60			1.60	5.08							5.08		3.44		3.44	10.12
ДПИ I5.16в-С		1.60			1.60	5.08							5.08		3.44		3.44	10.12

1.050.1-3 в.1

Инв. № подл. | Подпись и дата | Взам. инв. №

Продолжение ведомости

Изделия закладные										Общий расход
Арматура класса					Прокат марки				Всего	
А-Ш					ВСт3пс5-1					
ГОСТ 5781-82*					ГОСТ 103-76*		ГОСТ 8509-86			
Ф8	Ф10	Ф16	Ф18	Итого	-10х100	Итого	L100х8	Итого		
2.40	1.84			4.24	4.36	4.36	2.44	2.44	11.04	60.8
2.40	0.44			2.84	4.36	4.36			7.20	59.9
2.40	1.84			4.24	4.36	4.36	2.44	2.44	11.04	62.8
3.36				3.36	4.34	4.34			7.70	59.1
3.36	1.40			4.76	4.34	4.34	2.44	2.44	11.54	62.9
3.84				3.84	4.96	4.96			8.80	57.1
3.84	1.40			5.24	4.96	4.96	2.44	2.44	10.20	58.5
3.84				3.84	4.96	4.96			8.80	66.3
3.84	1.40			5.24	4.96	4.96	2.44	2.44	10.20	68.2
4.32				4.32	5.58	5.58			9.90	69.0
4.32	1.40			5.72	5.58	5.58	2.44	2.44	11.30	70.4
1.40				1.40	2.19	2.19			3.59	11.1
1.40	1.40			2.80	2.19	2.19	2.44	2.44	7.43	14.9
1.40				1.40	2.19	2.19			3.59	12.2
1.40	1.40			2.80	2.19	2.19	2.44	2.44	7.43	16.0
1.40				1.40	2.19	2.19			3.59	12.5
1.40	1.40			2.80	2.19	2.19	2.44	2.44	7.43	16.3
1.40				1.40	2.19	2.19			3.59	13.0
1.40	1.40			2.80	2.19	2.19	2.44	2.44	7.43	16.8
1.40				1.40	2.19	2.19			3.59	13.1
1.40	1.40			2.80	2.19	2.19	2.44	2.44	7.43	16.9
1.40	0.44			1.84	3.45	3.45			5.29	14.5
1.40	1.84			3.24	3.45	3.45	2.44	2.44	9.13	18.3
1.40	0.44			1.84	3.45	3.45			5.29	15.4
1.40	1.84			3.24	3.45	3.45	2.44	2.44	9.13	19.3

1.050.1-3 В.1

1.050.1-3 1 РС

1.050.1-3 В.1

Величина расхода стали на изделие, кг

Марка элемента	Изделия арматурные										Всего	Изделия закладные						Общий расход
	Арматура класса											Арматура класса			Прокат марки			
	A-I				A-III			Bp-I				A-III			ВСт3пс6-1			
	ГОСТ 5781-82*							ГОСТ 6727-80*				ГОСТ 5781-82*			ГОСТ 103-76*			
	ф6	ф8	ф10	Итого	ф10	ф12	Итого	ф3	ф4	Итого		ф10	ф16	Итого	-8×120	Итого		
ЛР I2	7.15	1.20		8.35	13.90		13.90				22.25	0.44	2.16	2.60	9.04	9.04	11.64	33.9
ЛР I3	7.15	1.20		8.35	14.38		14.38				22.73	0.44	2.16	2.60	9.04	9.04	11.64	34.4
ЛР I4	7.53	1.20		8.73	15.18		15.18				23.91	0.44	2.16	2.60	9.04	9.04	11.64	35.6
ЛР I6	7.91	1.20		9.11	15.54		15.54				24.65	0.44	2.16	2.60	9.04	9.04	11.64	36.3
1ЛН I2.3								0.32		0.32	0.32							0.32
1ЛН I3.3								0.37		0.37	0.37							0.37
2ЛН I4.3								0,37		0.37	0.37							0.37
2ЛН I4.5								0.37		0.37	0.37							0.37
2ЛН I3.3								0.37		0.37	0.37							0.37
2ЛН I3.5								0.37		0.37	0.37							0.37
2ЛН I2.3								0.35		0.35	0.35							0.35
2ЛН I2.5								0.35		0.35	0.35							0.35
2ЛН 9.5								0,27		0.27	0.27							0.27
2ЛН 9.6								0.33		0.33	0.33							0.33
2ЛН I4.3в								0,37		0,37	0.37							0.37
2ЛН I4.5в								0.37		0.37	0.37							0.37
2ЛН I3.3в								0.37		0.37	0.37							0.37
2ЛН I3.5г								0.37		0.37	0.37							0.37
2ЛН I2.3в								0.35		0.35	0.35							0.35
2ЛН I2.5в								0.35		0.35	0.35							0.35
2ЛН 9.5в								0,27		0,27	0.27							0.27

Инв. № подл. | Подпись и дата | Взам. инв. №

1.050.1-3 1 РЕ