https://zavodjbi.com/

ТИПОВЫЕ КОНСТРУКЦИИ, ИЗДЕЛИЯ И УЗЛЫ ЗДАНИЙ И СООРУЖЕНИЙ

СЕРИЯ 1.463.1–17

ФЕРМЫ СТРОПИЛЬНЫЕ ЖЕЛЕЗОБЕТОННЫЕ ПОЛИГОНАЛЬНЫЕ ПРОЛЕТОМ 18 И 24 м ДЛЯ ПОКРЫТИЙ ЗДАНИЙ С МАЛОУКЛОННОЙ КРОВЛЕЙ

ВЫПУСК 11

ФЕРМЫ ПРОЛЕТОМ 18 И 24 м ТИПОРАЗМЕРА 3

ЗАКЛАДНЫЕ ИЗДЕЛИЯ

РАБОЧИЕ ЧЕРТЕЖИ

ЗАВОД ЖБИ

https://zavodjbi.com/

https://zavodjbi.com/

ЦЕНТРАЛЬНЫЙ ИНСТИТУТ ТИПОВОГО ПРОЕКТИРОВАНИЯ
ГОССТРОЯ СССР

Москва А-445, Смольная ул., 22

Сдано в печать 1 X 1990 года

Заказ № 8859 Тираж 5360 экз

https://zavodjbi.com/

ТИПОВЫЕ КОНСТРУКЦИИ, ИЗДЕЛИЯ И УЗЛЫ ЗДАНИЙ И СООРУЖЕНИЙ

СЕРИЯ 1.463.1–17

ФЕРМЫ СТРОПИЛЬНЫЕ ЖЕЛЕЗОБЕТОННЫЕ ПОЛИГОНАЛЬНЫЕ ПРОЛЕТОМ 18 И 24 м ДЛЯ ПОКРЫТИЙ ЗДАНИЙ С МАЛОУКЛОННОЙ КРОВЛЕЙ

ВЫПУСК 11

ФЕРМЫ ПРОЛЕТОМ 18 И 24 м ТИПОРАЗМЕРА 3

ЗАКЛАДНЫЕ ИЗДЕЛИЯ

РАБОЧИЕ ЧЕРТЕЖИ

УТВЕРЖДЕНЫ
ГЛАВОРГПРОЕКТОМ ГОССТРОЯ СССР
ПИСЬМО ОТ 18.12.89 №4/5-1546
ВВЕДЕНЫ В ДЕЙСТВИЕ С 01.08.90
ГПИ ПРОМСТРОЙПРОЕКТ
ПРИКАЗ ОТ 05.01.90 № 1

РАЗРАБОТАНЫ

ГПИ ПРОМСТРОЙПРОЕКТ

ГЛ. ИНЖЕНЕР ИНСТИТУТА В.И. КОРОЛЁВ
НАЧАЛЬНИК СКО-1 Г.П. ВЧЕРАШНИЙ
ГЛ. ИНЖЕНЕР ПРОЕКТА Ю.А. РЕПЕНКО

НИИЖБ

ЗАМ. ДИРЕКТОРА Т.И. МАМЕДОВ
ЗАВ. ЛАБОРАТОРИЕЙ № 2 В.А. КЛЕВЦОВ
ЗАВ. ЛАБОРАТОРИЕЙ № 3 В.А. ЯКУШИН

НИИСК

ЗАМ. ДИРЕКТОРА П.И. КРИВОШЕЕВ
ЗАВ. ЛАБОРАТОРИЕЙ ЖБК №14 М.А. ЯНКЕЛЕВИЧ

© ЦИТП Госстроя СССР, 1990

Обозначение	Наименование	Стр.
1.463.1-17.11-ТТ	Технические требования	2
1.463.1-17.11 -1	Изделие закладное МН6	3
1.463.1-17.11 -2	Изделие закладное МН8	3
1.463.1-17.11 -3	Изделие закладное МН9	4
1.463.1-17.11 -4	Изделие закладное МН12	4
1.463.1-17.11 -5	Изделие закладное МН13	5
1.463.1-17.11 -6	Изделие закладное МН14	5
1.463.1-17.11 -7	Изделие закладное МН21	6
1.463.1-17.11 -8	Изделие закладное МН22-1...МН22-3	6
1.463.1-17.11 -9	Изделие закладное МН22-4; МН22-5	7
1.463.1-17.11 -10	Изделие закладное МН23-1; МН23-2	7
1.463.1-17.11 -11	Изделие закладное МН24-1; МН24-2	8
1.463.1-17.11 -12	Изделие закладное МН25	8
1.463.1-17.11 -13	Изделие закладное МН26	9
1.463.1-17.11 -14	Изделие закладное МН27	9
1.463.1-17.11 -15	Изделие закладное МН28	10

Взам.инв.№ | Подпись и дата | Инв.№подл.

Нач. СКО-1	Вчерашний		1.463.1-17.11
Н. контр.	Копылов		
Гл. констр.	Матвеев		
ГИП	Репенко		Содержание
Зав. груп.	Копылов		

Стадия	Лист	Листов
Р		1

ПРОМСТРОЙПРОЕКТ

1. Выпуск 11 настоящей серии содержит рабочие чертежи закладных изделий для стропильных железобетонных полигональных ферм пролетом 18 и 24 м типоразмера 3, разработанных соответственно в выпусках 3 и 6.

2. Изготовление и приемка закладных изделий должны проводиться в соответствии с требованиями ГОСТ 10922-75; ГОСТ 14098-85; ГОСТ 5264-80; СНиП 2.03.01-84.

3. Марку стали закладных изделий принимать в соответствии с указанием, приведенным в проектной документации на конкретное здание, для которого изготавляются фермы, в соответствии с приложением 2 СНиП 2.03.01-84 и СНиП II-7-81.

4. Антикоррозионную защиту закладных изделий выполнять по указаниям, приведенным в проектной документации на конкретное здание, и в соответствии с требованиями СНиП 2.03.11-85.

5. Каждое готовое изделие должно иметь бирку с указанием его марки.

Взам.инв.№ | Подпись и дата | Инв.№подл.

Нач. СКО-1	Вчерашний		1.463.1-17.11-ТТ
Н. контр.	Копылов		
Гл. констр.	Матвеев		
ГИП	Репенко		Технические требования
Зав. груп.	Копылов		

Стадия	Лист	Листов
Р		1

ПРОМСТРОЙПРОЕКТ

https://zavodjbi.com/

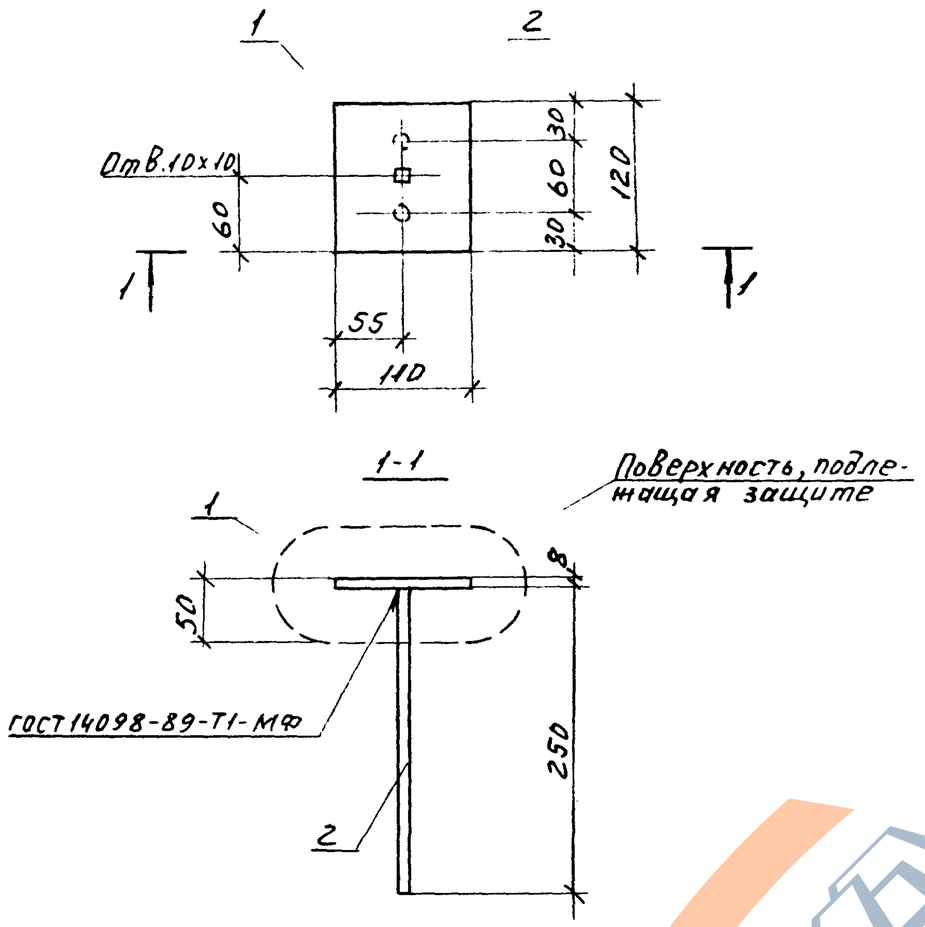

Марка изделия	Поз.	Наименование	Кол.	Масса ед., кг	Масса изделия, кг
МН6	1	Полоса $\frac{Б\ 8\times110\ ГОСТ103-76^*}{ВСт3пс6\ ГОСТ380-71^{**}}$ ℓ=120	1	0,8	1,2
	2	Ф12АIII, ℓ=250	2	0,22	

Арматура: класса А-III по ГОСТ 5781-82*

Нач.СКО-1	Вчерашний		1.463.1-17.11-1
Н.контр.	Копылов		
Гл.конст.	Матвеев		
ГИП	Репенко		Изделие закладное МН6
Зав.груп.	Копылов		Стадия: Р; Лист: ; Листов: 1
Вед.инж.	Котова		ПРОМСТРОЙПРОЕКТ
Техн.I кат.	Чернышова		
Провер.	Артемьева		

Формат А4

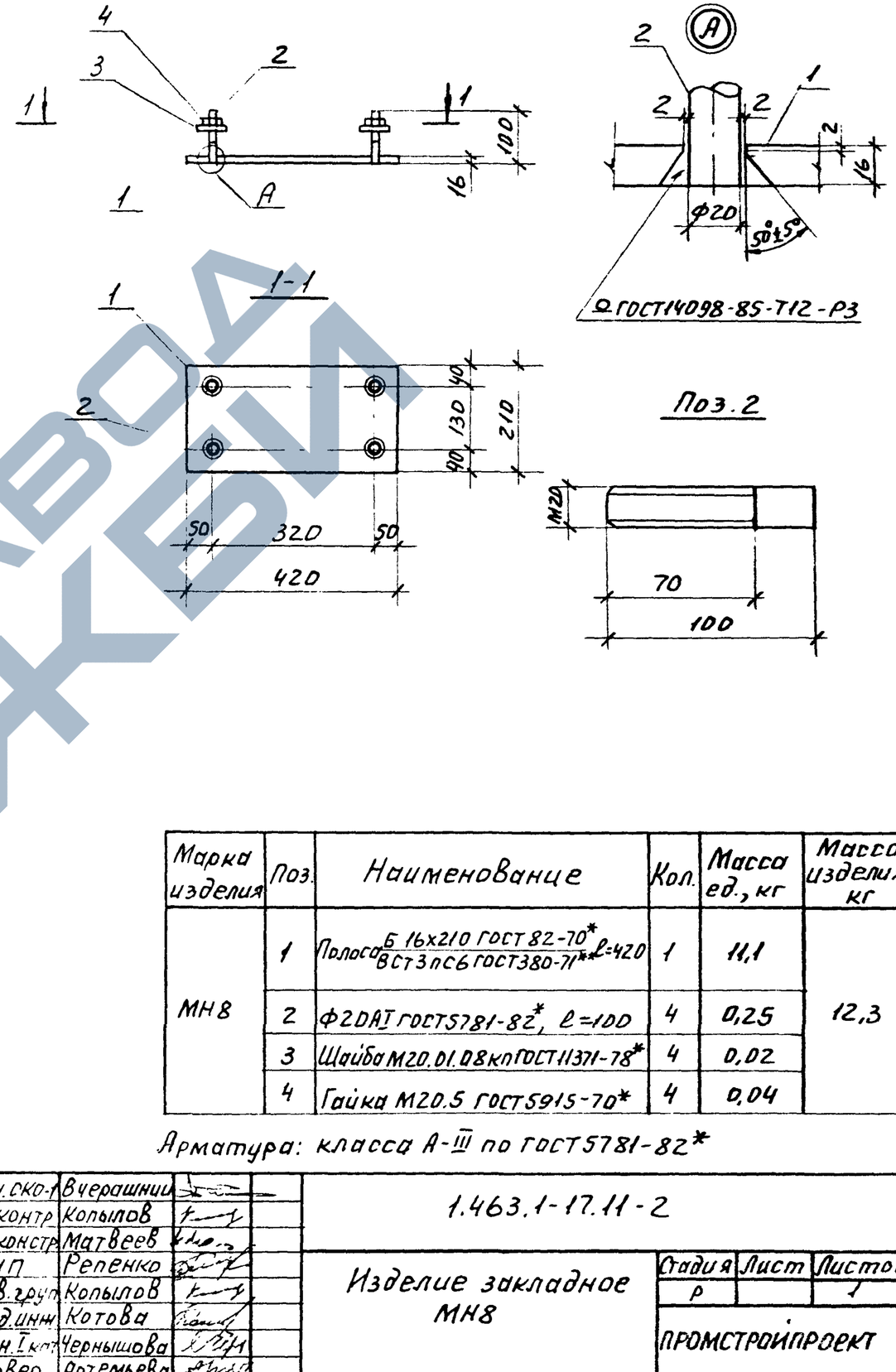

Марка изделия	Поз.	Наименование	Кол.	Масса ед., кг	Масса изделия, кг
МН8	1	Полоса $\frac{Б\ 16\times210\ ГОСТ82-70^*}{ВСт3пс6\ ГОСТ380-71^{**}}$ ℓ=420	1	11,1	12,3
	2	Ф20АI ГОСТ5781-82*, ℓ=100	4	0,25	
	3	Шайба М20.01.08кп ГОСТ11371-78*	4	0,02	
	4	Гайка М20.5 ГОСТ5915-70*	4	0,04	

Арматура: класса А-III по ГОСТ 5781-82*

Нач.СКО-1	Вчерашний		1.463.1-17.11-2
Н.контр.	Копылов		
Гл.констр.	Матвеев		
ГИП	Репенко		Изделие закладное МН8
Зав.груп.	Копылов		Стадия: Р; Лист: ; Листов: 1
Вед.инж.	Котова		ПРОМСТРОЙПРОЕКТ
Техн.I кат.	Чернышова		
Провер.	Артемьева		

Инв.№ подл. | Подп. и дата | Взам.инв.№

24407-12 4

Формат А4

https://zavodjbi.com/
ЗАВОД ЖБИ

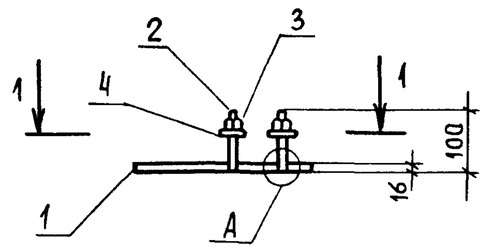

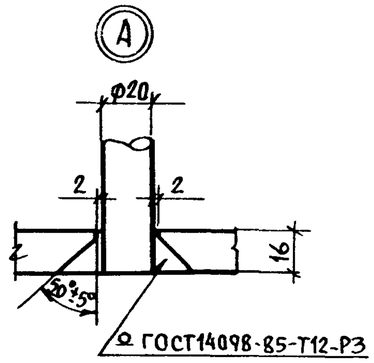

1–1

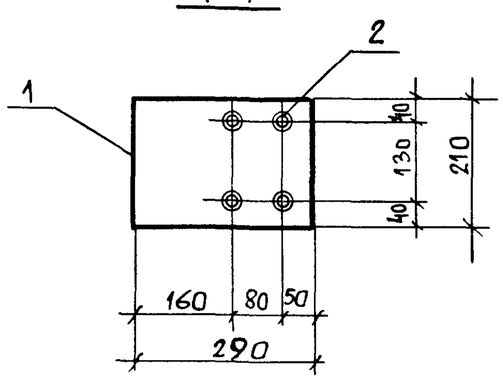

Поз. 2

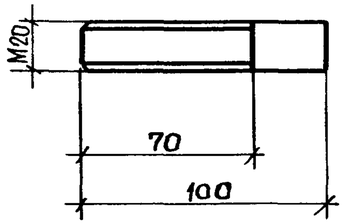

Марка изделия	Поз.	Наименование	Кол.	Масса ед., кг	Масса изделия, кг
МН9	1	Полоса $\frac{Б\ 16\times210\ ГОСТ\ 82\text{-}70^*}{ВСт3пс6\ ГОСТ\ 380\text{-}71^{**}}$ ~~ℓ=290~~	1	7,6	8,8
	2	Ф20 А I ГОСТ 5781-82*, ℓ=100	4	0,25	
	3	Гайка М20.5 ГОСТ 5915-70*	4	0,04	
	4	Шайба М20.01.08 КП ГОСТ 11371-78*	4	0,02	

Арматура: класса А-I по ГОСТ 5781-82*

Нач.СКО-1	Вчерашний		1.463.1-17.11-3
Н.контр.	Копылов		
Гл.констр.	Матвеев		
ГИП	Репенко		Изделие закладное МН9
Зав.груп.	Копылов		Стадия: Р; Лист: ; Листов: 1
Вед.инж.	Котова		ПРОМСТРОЙПРОЕКТ
Техн.I кат.	Чернышова		
Проверил	Артемьева		

Подпись и дата | Взам. инв.№ | Инв.№ подл.

Формат А4

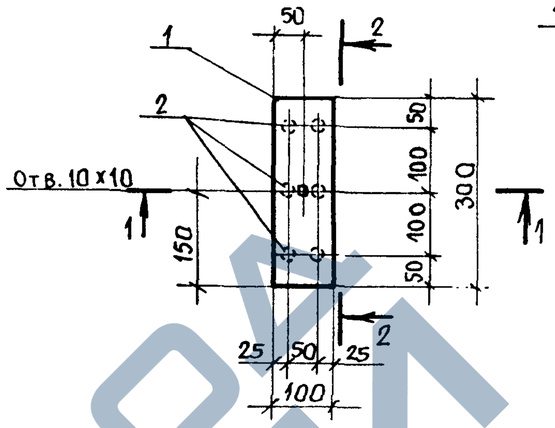

2–2

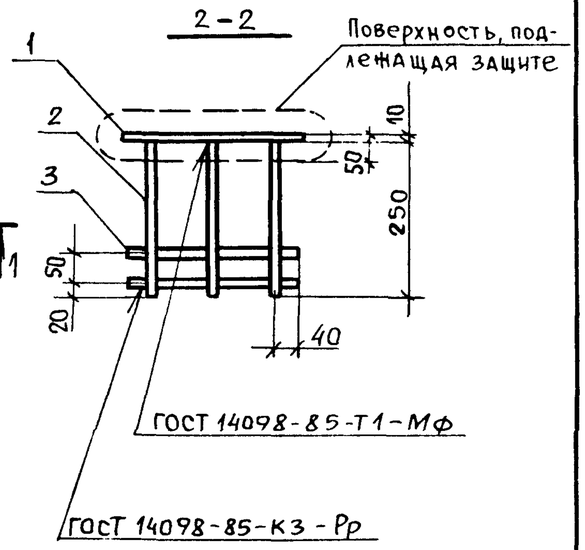

1–1

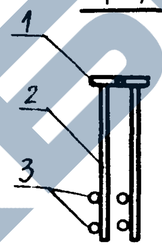

Марка изделия	Поз.	Наименование	Кол.	Масса ед., кг	Масса изделия, кг
МН12	1	Полоса $\frac{Б\ 10\times100\ ГОСТ\ 103\text{-}76^*}{ВСт3пс6\ ГОСТ\ 380\text{-}71^{**}}$ ~~ℓ=300~~	1	2,4	5,6
	2	Ф 14 А III ℓ = 250	6	0,30	
	3	Ф 14 А III, ℓ = 280	4	0,34	

Арматура: класса А-III по ГОСТ 5781-82*

Нач.СКО-1	Вчерашний		1.463.1-17.11-4
Н.контр.	Копылов		
Гл.констр.	Матвеев		
ГИП	Репенко		Изделие закладное МН12
Зав.груп	Копылов		Стадия: Р; Лист: ; Листов: 1
Вед.инж.	Котова		ПРОМСТРОЙПРОЕКТ
Техн.I кат	Чернышова		
Проверил	Артемьева		

Подпись и дата | Взам. инв.№ | Инв.№ подл.

Формат А4

https://zavodjbi.com/
ЗАВОД ЖБИ

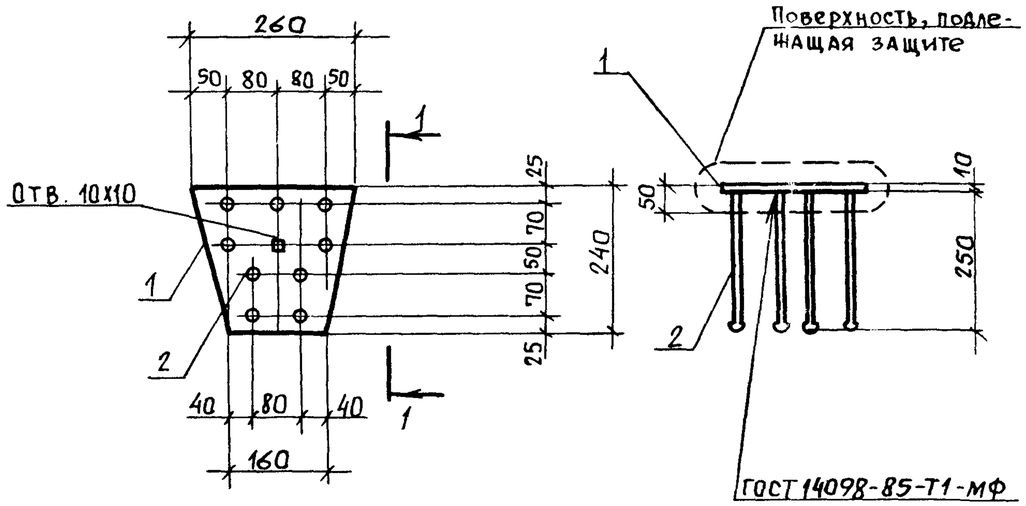

Марка изделия	Поз.	Наименование	Кол.	Масса ед. кг	Масса изделия, кг
МН13	1	Полоса $\frac{Б\ 10\times240\ ГОСТ\ 82\text{-}70^{*}}{ВСт3пс6\ ГОСТ\ 380\text{-}71^{**}}$ $\ell=260$	1	4,90	8,1
	2	Ф14АIII, $\ell=290$	9	0,35	

Арматура: класса А-III по ГОСТ 5781-82*

Нач. СКО-1	Вчерашний		1.463.1-17.11-5
Н. контр.	Копылов		
Гл. констр.	Матвеев		
ГИП	Репенко		Изделие закладное МН13
Зав. груп.	Копылов		
Вед. инж.	Котова		
Техн. I кат.	Чернышова		
Проверил	Артемьева		

Стадия	Лист	Листов
Р		1

ПРОМСТРОЙПРОЕКТ

Инв. № подл. | Подпись и дата | Взам. инв. №

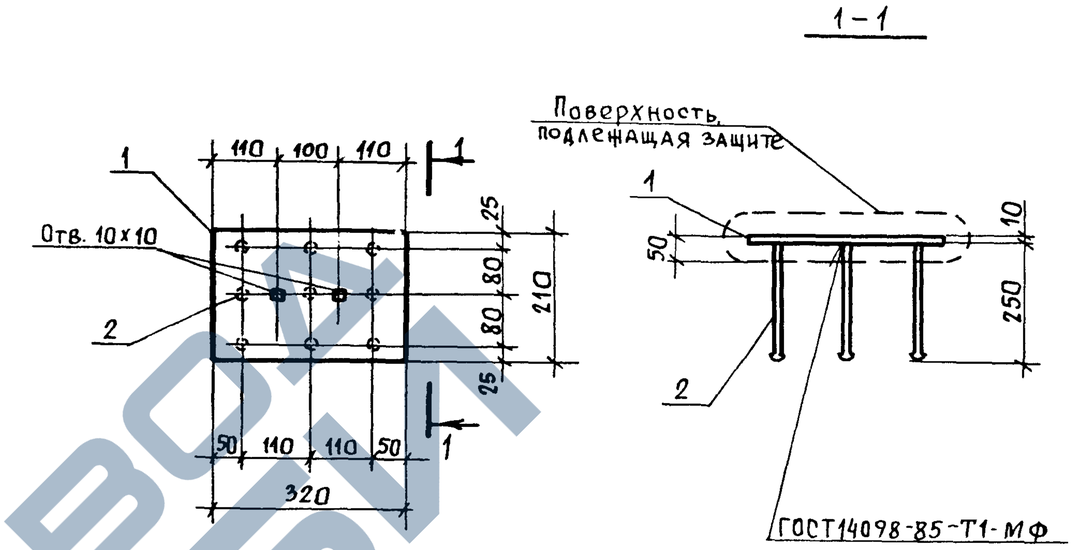

Марка изделия	Поз.	Наименование	Кол.	Масса ед., кг	Масса изделия, кг
МН14	1	Полоса $\frac{Б\ 10\times210\ ГОСТ\ 82\text{-}70^{*}}{ВСт3пс6\ ГОСТ\ 380\text{-}71^{**}}$ $\ell=320$	1	5,3	8,5
	2	Ф14АIII, $\ell=290$	9	0,35	

Арматура: класса А-III по ГОСТ 5781-82*

Нач. СКО-1	Вчерашний		1.463.1-17.11-6
Н. контр.	Копылов		
Гл. констр	Матвеев		
ГИП	Репенко		Изделие закладное МН14
Зав. бриг.	Копылов		
Вед. инж	Котова		
Техн. I кат.	Чернышова		
Проверил	Артемьева		

Стадия	Лист	Листов
Р		1

ПРОМСТРОЙПРОЕКТ

Инв. № подл. | Подпись и дата | Взам. инв. №

https://zavodjbi.com/
ЗАВОД ЖБИ

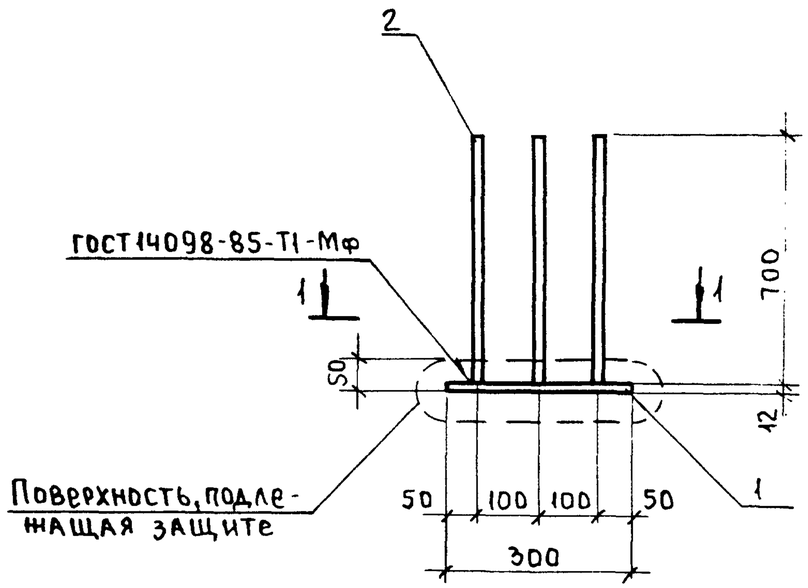

1-1

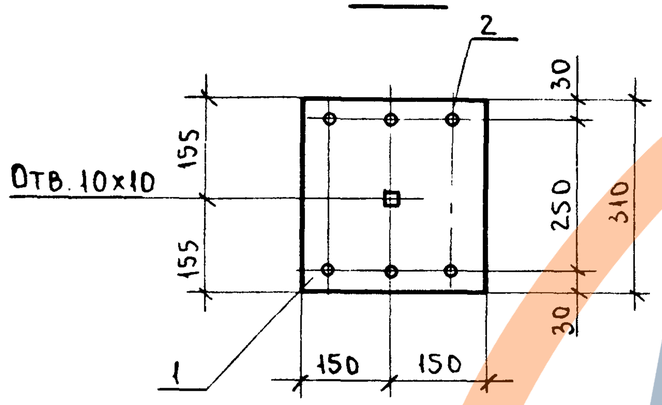

Марка изделия	Поз.	Наименование	Кол.	Масса ед., кг	Масса изделия, кг
МН21	1	Полоса $\frac{Б12\times300\ ГОСТ82-70}{ВСт3пс6\ ГОСТ14637-79}$ $\ell=310$	1	8,8	13,9
	2	Ф14АIII, $\ell=700$	6	0,85	

Арматура: класса А-III по ГОСТ5781-82*

Нач.СКО-1	Вчерашний		1.463.1-17.11-7
Н.контр.	Копылов		
Гл.конст.	Матвеев		
ГИП	Репенко		Изделие закладное МН21
Зав.груп.	Милютина		Стадия: Р; Лист: ; Листов: 1
Инж.I кат.	Поляк		ПРОМСТРОЙПРОЕКТ
Техник	Букина		
Провер.	Артемьева		

Инв.№ подл. | Подп. и дата | Взам.инв.№

Формат А4

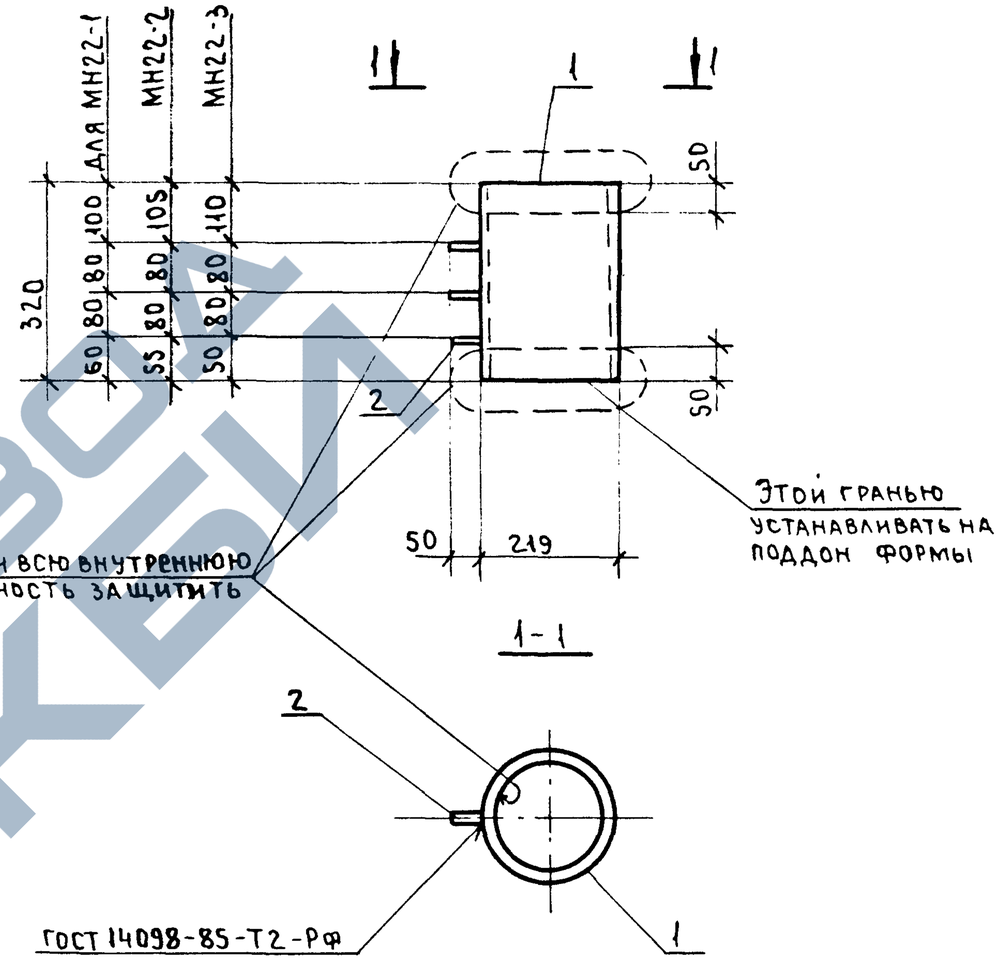

1-1

Марка изделия	Поз.	Наименование	Кол.	Масса ед., кг	Масса изделия, кг
МН22-1 МН22-2 МН22-3	1	Труба $\frac{219\times14\ ГОСТ8732-78}{ВСт3пс6\ ГОСТ14637-79}$ $\ell=320$	1	22,7	22,8
	2	Ф8АI, $\ell=50$	3	0,02	

Арматура: класса А-I по ГОСТ5781-82*

Нач.СКО-1	Вчерашний		1.463.1-17.11-8
Н.контр.	Копылов		
Гл.конст.	Матвеев		
ГИП	Репенко		Изделие закладное МН22-1... МН22-3
Зав.груп	Милютина		Стадия: Р; Лист: ; Листов: 1
Инж.I кат	Поляк		ПРОМСТРОЙПРОЕКТ
Техник	Букина		
Провер.	Артемьева		

Инв.№ подл. | Подп. и дата | Взам.инв.№

https://zavodjbi.com/
ЗАВОД ЖБИ

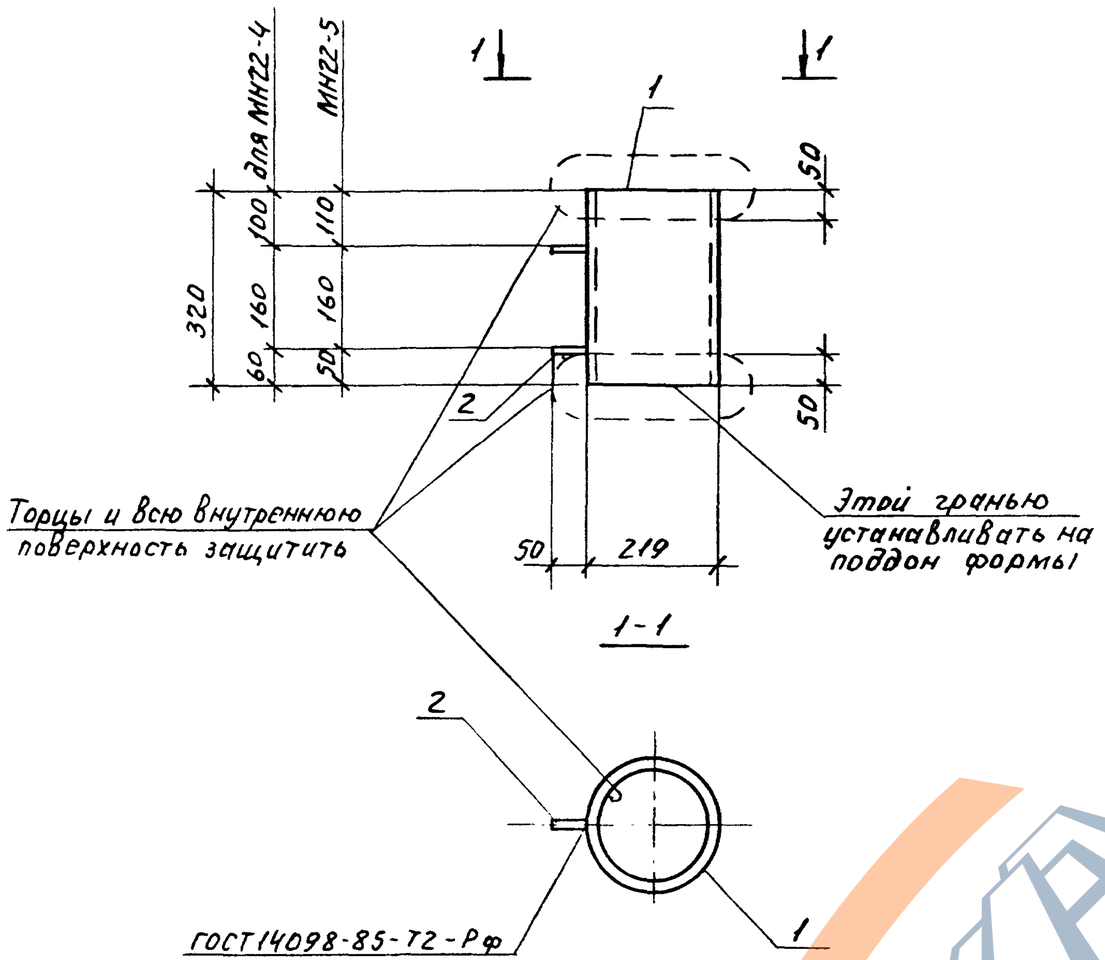

Марка изделия	Поз.	Наименование	Кол.	Масса ед., кг	Масса изделия, кг
МН22-4 МН22-5	1	Труба $\frac{219\times14\ ГОСТ8732-78}{ВСт3пс6\ ГОСТ14637-79}$ $\ell=320$	1	22,7	22,8
	2	Ф8А I, $\ell=50$	2	0,02	

Арматура: класса А-I по ГОСТ 5781-82*

Нач.СКО-1	Вчерашний		1.463.1-17.11-9
Н.контр.	Копылов		
Гл.конст.	Матвеев		
ГИП	Репенко		
Зав.груп	Милютина		Изделие закладное МН22-4; МН22-5
Инж.I кат	Поляк		Стадия: Р; Лист: ; Листов: 1
Техник	Букина		ПРОМСТРОЙПРОЕКТ
Провер.	Артемьева		

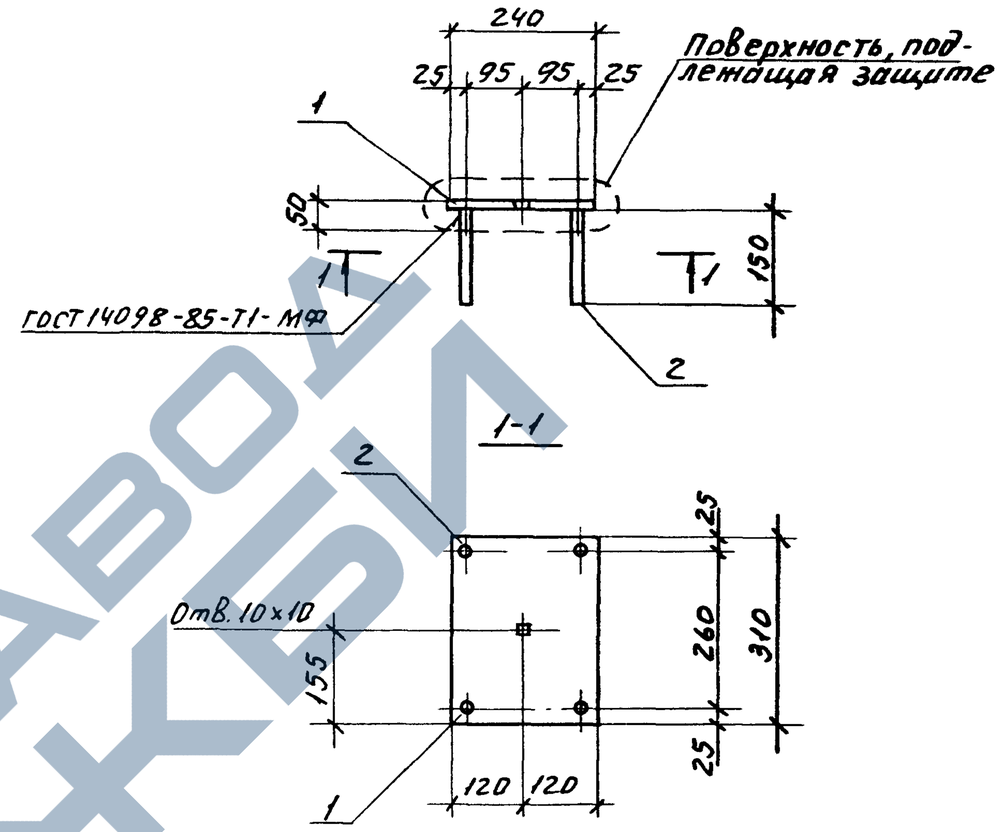

Марка изделия	Поз.	Наименование	Кол.	Масса ед., кг	Масса изделия кг
МН23-1	1	Полоса $\frac{Б\ 6\times240\ ГОСТ82-70^*}{ВСт3пс6\ ГОСТ380-71^{**}}$ $\ell=310$	1	3,50	3,7
	2	Ф8А III, $\ell=150$	4	0,06	
МН23-2	1	Полоса $\frac{Б\ 10\times240\ ГОСТ82-70^*}{ВСт3пс6\ ГОСТ380-71^{**}}$ $\ell=310$	1	5,8	6,5
	2	Ф14А III, $\ell=150$	4	0,18	

Арматура: класса А-III по ГОСТ 5781-82*

Нач.СКО-1	Вчерашний		1.463.1-17.11-10
Н.контр.	Копылов		
Гл.констр.	Матвеев		
ГИП	Репенко		
Зав.груп	Копылов		Изделие закладное МН23-1; МН23-2
Вед.инж.	Котова		Стадия: Р; Лист: ; Листов: 1
Техн I кат	Чернышова		ПРОМСТРОЙПРОЕКТ
Провер.	Артемьева		

Инв. № подл. | Подп. и дата | Взам. инв. №

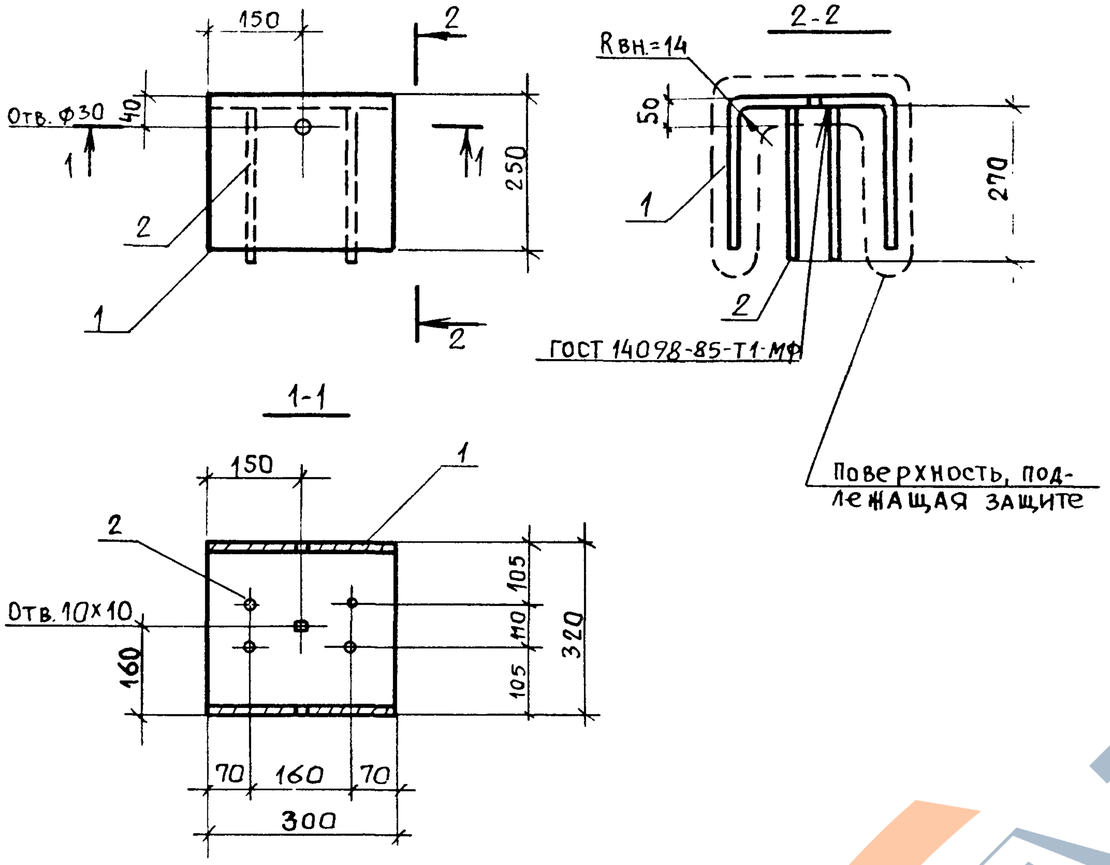

Марка изделия	Поз.	Наименование	Кол.	Масса ед. кг	Масса изделия, кг
МН 24-1	1	Полоса $\frac{Б\ 8\times300\ ГОСТ\ 82\text{-}70^{*}}{ВСТ3ПС6\ ГОСТ\ 380\text{-}71^{**}}$ ℓ=790	1	14,9	15,9
	2	Ф12 А$\underline{III}$, ℓ = 270	4	0,24	
МН 24-2	1	Полоса $\frac{Б\ 10\times300\ ГОСТ\ 82\text{-}70^{*}}{ВСТ3ПС6\ ГОСТ\ 380\text{-}71^{**}}$ ℓ=780	1	18,4	19,7
	2	Ф14 А$\underline{III}$, ℓ = 270	4	0,33	

Арматура: класса А-$\underline{III}$ по ГОСТ 5781-82*.

Нач. СКО-1	Вчерашний		1.463.1-17.11-11
Н. контр.	Копылов		
Гл. констр.	Матвеев		
ГИП	Репенко		Изделие закладное МН 24-1; МН 24-2
Зав. груп.	Копылов		Стадия: Р; Лист: ; Листов: 1
Вед. инж.	Котова		ПРОМСТРОЙПРОЕКТ
Техн I кат.	Чернышова		
Проверил	Артемьева		

Взам. инв. № | Подпись и дата | Инв. № подл.

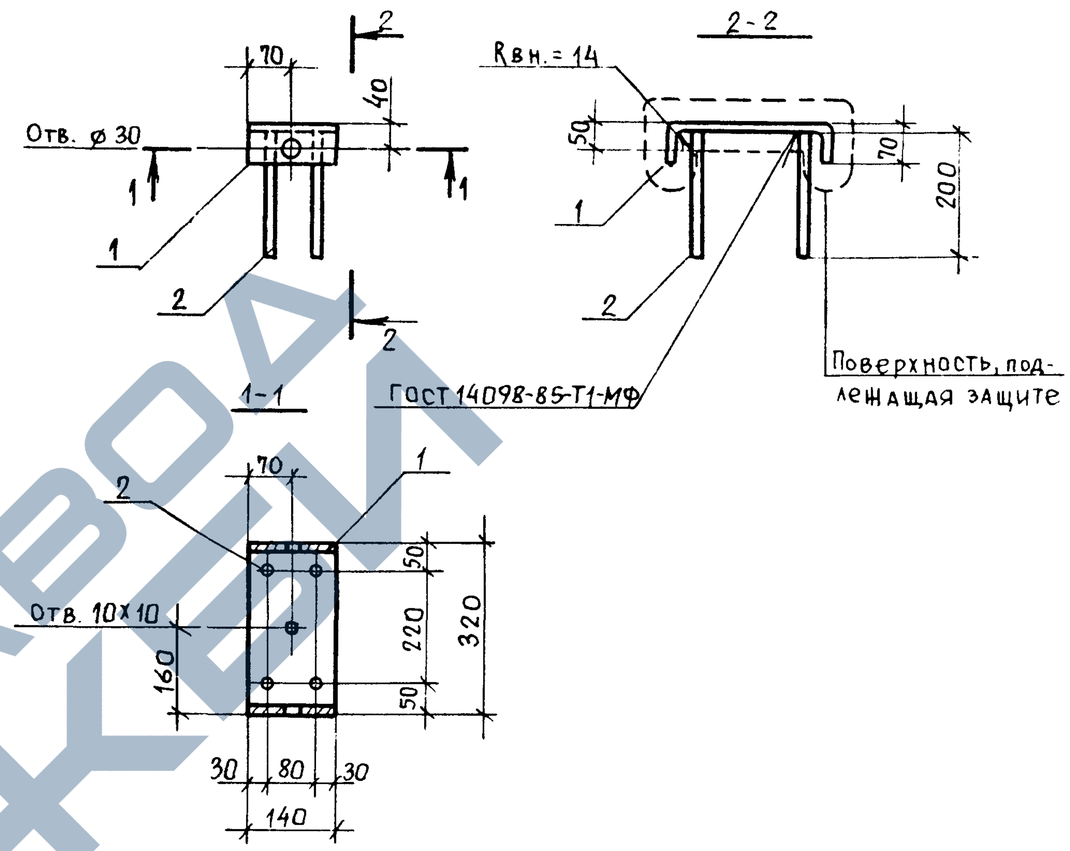

Марка изделия	Поз.	Наименование	Кол	Масса ед., кг	Масса изделия, кг
МН-25	1	Полоса $\frac{Б\ 8\times140\ ГОСТ\ 103\text{-}76^{*}}{ВСт3ПС6\ ГОСТ\ 380\text{-}71^{**}}$ ℓ=430	1	3,8	4,5
	2	Ф12 А$\underline{III}$, ℓ = 200	4	0,18	

Арматура: класса А-$\underline{III}$ по ГОСТ 5781-82*.

Нач. СКО-1	Вчерашний		1.463.1-17.11-12
Н. контр.	Копылов		
Гл. констр.	Матвеев		
ГИП	Репенко		Изделие закладное МН 25
Зав. груп.	Копылов		Стадия: Р; Лист: ; Листов: 1
Вед. инж.	Котова		ПРОМСТРОЙПРОЕКТ
Техник	Чернышова		
Проверил	Артемьева		

Взам. инв. № | Подпись и дата | Инв. № подл.

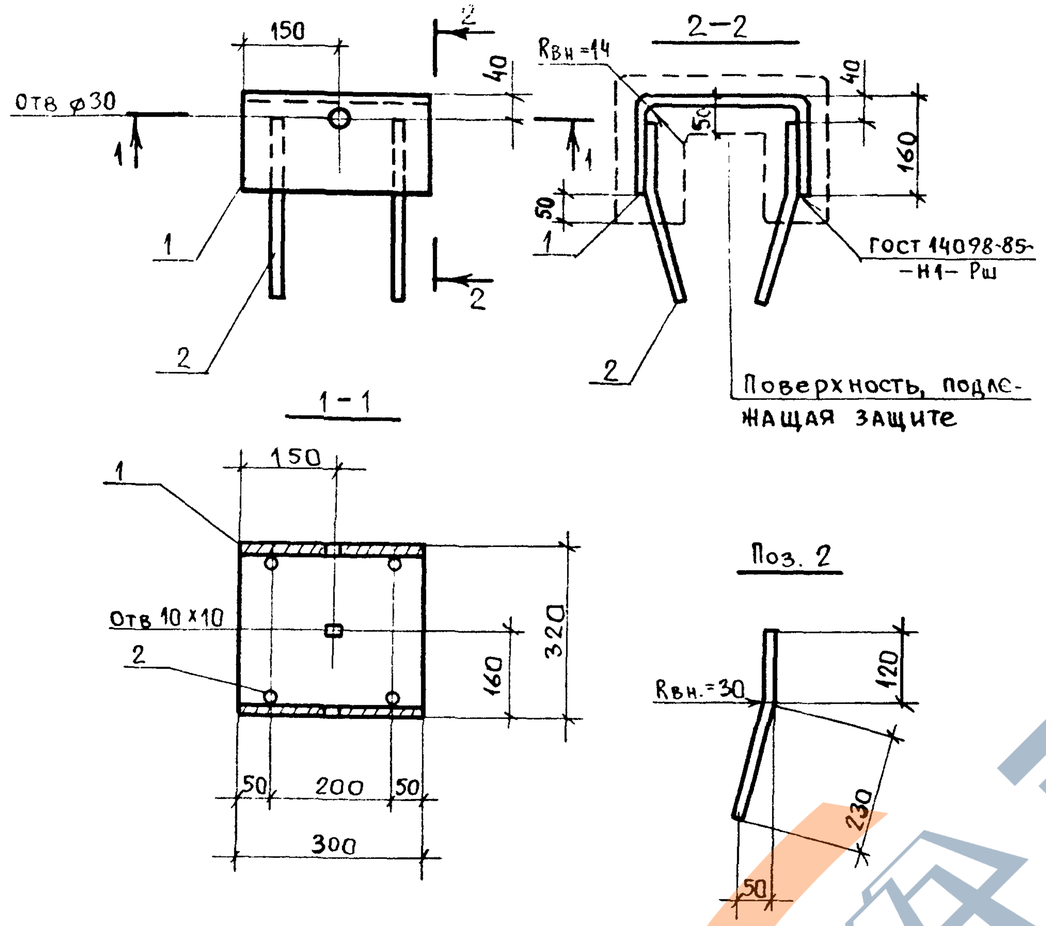

Марка изделия	Поз.	Наименование	Кол	Масса ед, кг	Масса изделия, кг
МН26	1	Полоса $\frac{Б\ 8\times300\ ГОСТ\ 82\text{-}70^{*}}{ВСт3пс6\ ГОСТ\ 380\text{-}71^{**}}$ ℓ=610	1	11,5	12,7
	2	⌀12 AIII, ℓ=350	4	0,31	

Арматура: класса А-III по ГОСТ 5781-82*.

Нач. СКО-1	Вчерашний		1.463.1-17.11-13
Н. контр.	Копылов		
Гл. констр	Матвеев		
ГИП	Репенко		Изделие закладное МН 26
Зав. груп.	Копылов		Стадия: Р; Лист: ; Листов: 1
Вед. инж.	Котова		ПРОМСТРОЙПРОЕКТ
Техн. I кат.	Чернышова		
Проверил	Артемьева		

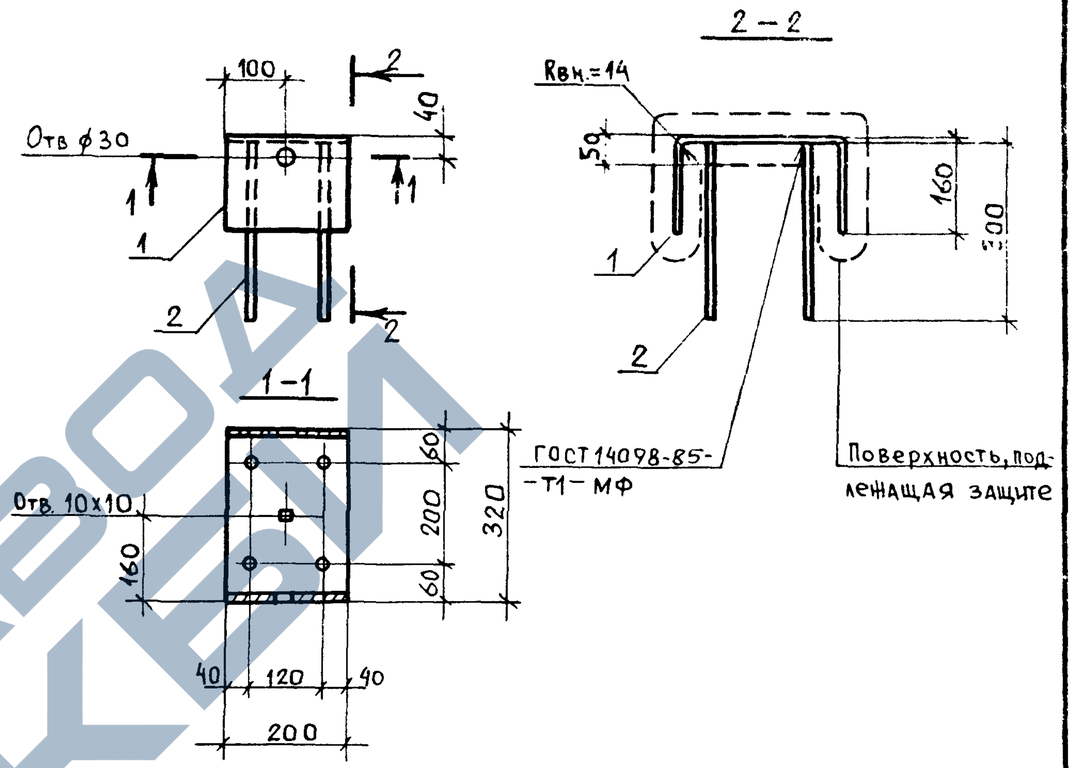

Марка изделия	Поз.	Наименование	Кол.	Масса ед, кг	Масса изделия, кг
МН27	1	Полоса $\frac{Б\ 10\times200\ ГОСТ\ 82\text{-}70^{*}}{ВСт3пс6\ ГОСТ\ 380\text{-}71^{**}}$ ℓ=600	1	9,4	10,8
	2	⌀14 AIII, ℓ=300	4	0,36	

Арматура: класса А-III по ГОСТ 5781-82*.

Нач. СКО-1	Вчерашний		1.463.1-17.11-14
Н. контр	Копылов		
Гл. констр	Матвеев		
ГИП	Репенко		Изделие закладное МН 27
Зав. бриг.	Копылов		Стадия: Р; Лист: ; Листов: 1
Вед. инж.	Котова		ПРОМСТРОЙПРОЕКТ
Техн. I кат.	Чернышова		
Проверил	Артемьева		

Взам. инв. № | Подпись и дата | Инв. № подл.

https://zavodjbi.com/
ЗАВОД ЖБИ

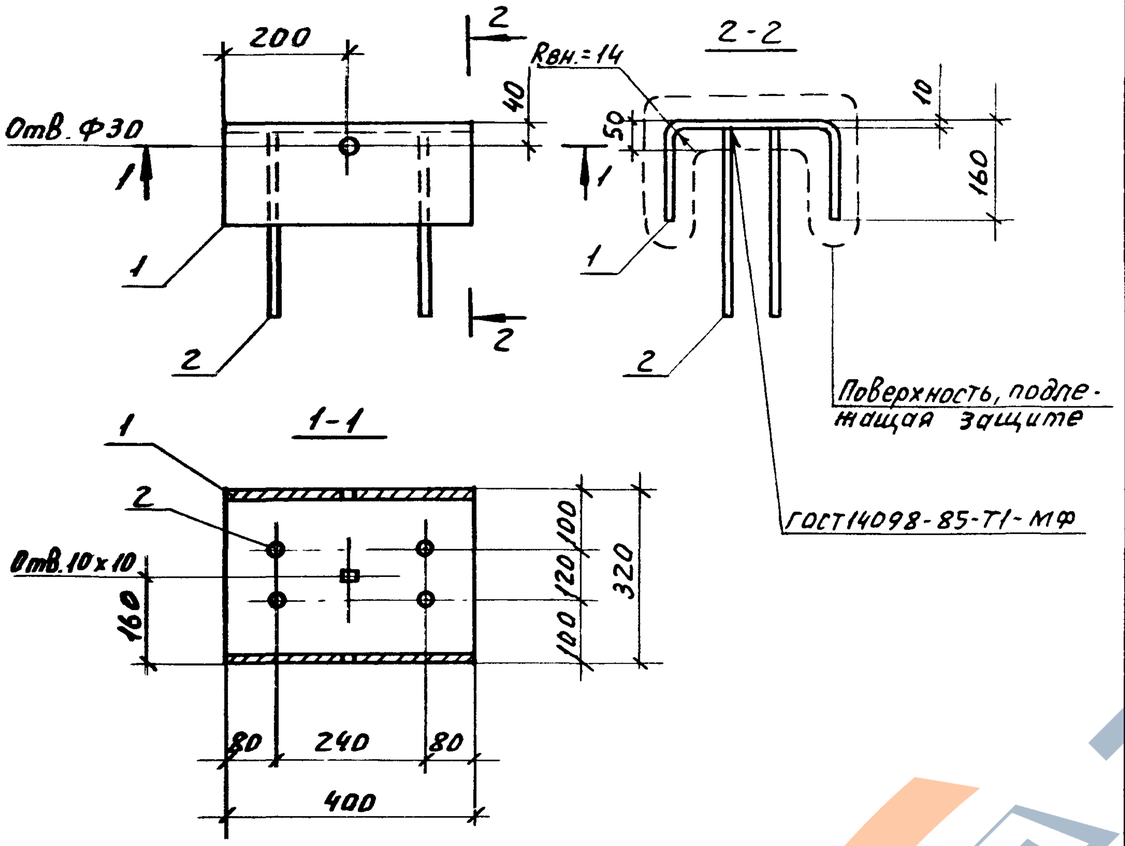

Марка изделия	Поз.	Наименование	Кол.	Масса ед., кг	Масса изделия, кг
МН28	1	Полоса $\frac{Б\ 10\times400\ ГОСТ\ 82\text{-}70^{*}}{ВСт3пс6\ ГОСТ\ 380\text{-}71^{**}}$ ℓ=600	1	18,8	20,2
	2	Ф14АIII, ℓ=300	4	0,36	

Арматура: класса А-III по ГОСТ 5781-82*

Нач. СКО-1	Вчерашний		1.463.1-17.11-15
Н. контр.	Копылов		
Гл. конст.	Матвеев		
ГИП	Репенко		
Зав. бриг.	Копылов		Изделие закладное МН 28
Вед. инж.	Котова		
Тех. I кат.	Чернышова		
Подвед.	Артемьева		

Стадия	Лист	Листов
Р		1

ПРОМСТРОЙПРОЕКТ

Инв. № подл. | Подп. и дата | Взам. инв. №